技術資料 欧州・東南アジア・中国向け

KW × 4P		BA	BC	J	KD
三相モータ	0.2	104	112	114	M16 × P1.5 M25 × P1.5 （各 1 ヶ所）
	0.4				
インバータ用 AF モータ	0.1				
	0.2				
	0.4	125	126	143	M25 × P1.5 （2 ヶ所）
プレミアム効率 三相モータ	0.75			152	
	1.5			156	
	2.2			170	
	3.7			186	
	5.5				
	7.5	170	175	230	M32 × P1.5 （2 ヶ所）
	11				

ブレーキ無

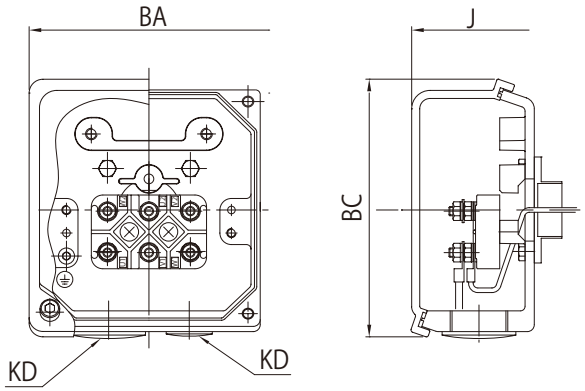

参考イメージ

ブレーキ付

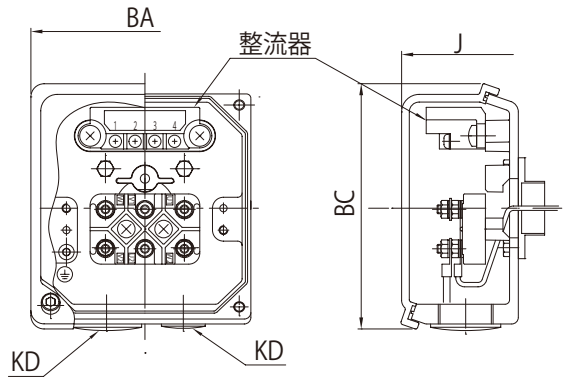

参考イメージ

注）1. 寸法 J：モータ中心から端子箱端面までの長さ（端子箱張出し寸法）
2. 15kW 以上の端子箱寸法は、ご照会ください。
3. 韓国向けの端子箱は、国内仕様と同一です。