技術資料 屋外形

INDEX
共通
減速機
サイクロ
ベベル・バディボックス
モータ
技術資料

■屋外形モータ（ブレーキ無）

アルミ製

	モータ種類	極数	モータ容量
図 E1	三相モータ	4P	0.1 ～ 0.4kW
	インバータ用 AF モータ	4P	0.1 ～ 0.2kW
	高効率三相モータ	4P	0.2kW

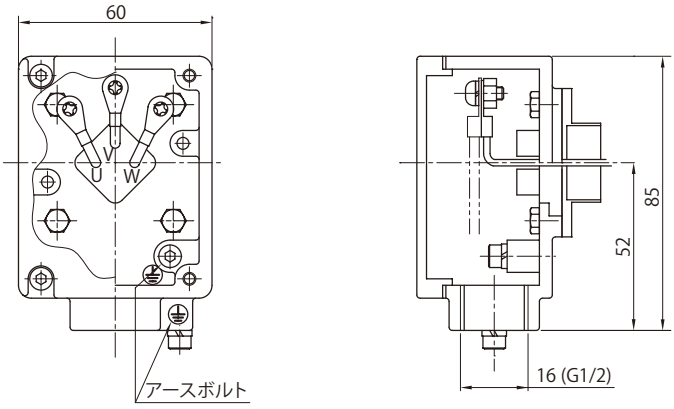

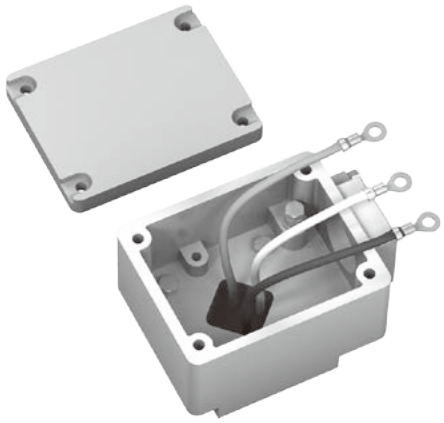

参考イメージ

注）オプションで鋼板製も製作できます。D98 頁および下の図 E2 をご参照ください。

鋼板製

	モータ種類	極数	モータ容量	オプション モータ容量
図 E2	三相モータ	4P	0.55kW	0.1 ～ 0.4kW
	プレミアム効率三相モータ	4P	0.75 ～ 3.7kW	—
	インバータ用プレミアム効率三相モータ	4P	0.75 ～ 3.7kW	—
	インバータ用 AF モータ	4P	0.4kW	0.1 ～ 0.2kW
	高効率三相モータ	4P	0.4kW	0.2kW

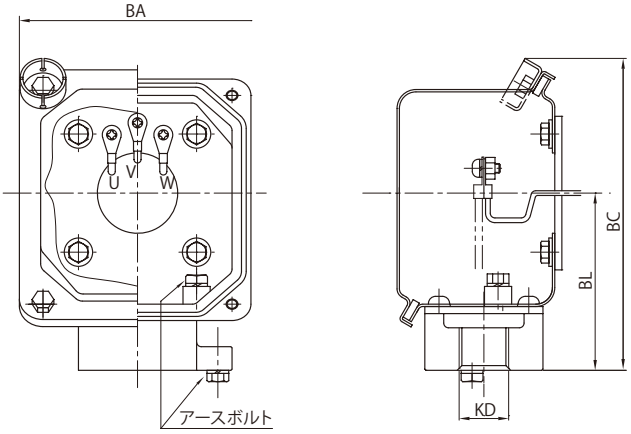

参考イメージ

単位：mm

kW	三相モータ 4P BA	BC	BL	KD	プレミアム効率三相モータ インバータ用プレミアム効率三相モータ 4P BA	BC	BL	KD	インバータ用 AF モータ 高効率三相モータ 4P BA	BC	BL	KD
0.1	100	132	70	16(G1/2)	—	—	—	—	100	132	70	16(G1/2)
0.2												
0.25									—	—	—	—
0.4									100	131	75	22(G3/4)
0.55	100	131	75	22(G3/4)					—	—	—	—
0.75	—	—	—	—	100	131	75	22(G3/4)				
1.1												
1.5												
2.2					123	151	87					
3.0												
3.7												

注）1. ▭ はオプションの場合です。
2. 端子箱のサイズによって、パッキンの形状とアースボルトの位置は異なります。
3. 電線管サイズは変更することができます。
4. インバータ用プレミアム効率三相モータには、1.1、3.0kW はありません。
5. 高効率三相モータには 0.1kW はありません。
6. 高効率三相モータ 0.4kW の KD 寸法は、16(G1/2）となります。

鋼板製

	モータ種類	極数	モータ容量
図 E3	プレミアム効率三相モータ	4P	5.5 ～ 37kW
		6P	15 ～ 22kW
	インバータ用プレミアム効率三相モータ	4P	5.5 ～ 37kW
	インバータ用 AF モータ	6P	18.5 ～ 30kW

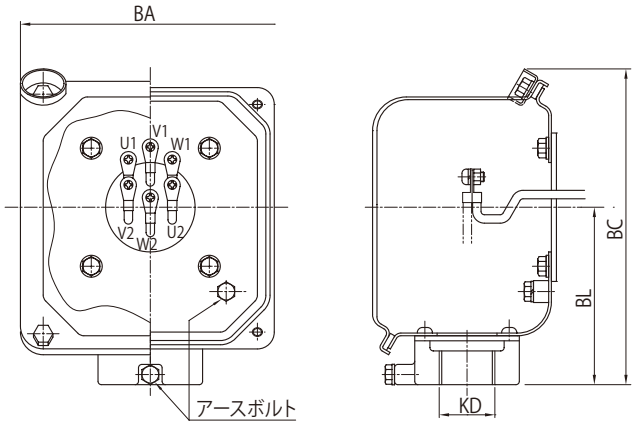

参考イメージ

単位：mm

kW	プレミアム効率三相モータ インバータ用プレミアム効率三相モータ 4P				プレミアム効率三相モータ 6P				インバータ用 AF モータ 6P			
	BA	BC	BL	KD	BA	BC	BL	KD	BA	BC	BL	KD
5.5	123	151	87	28(G1)	—	—	—	—	—	—	—	—
7.5	154	184	105									
11				36(G1 1/4)	192	290	175	54(G2)	192	290	175	54(G2)
15												
18.5	192	290	175									
22												
30				54(G2)	—	—	—	—				
37									—	—	—	—

注）1. 端子箱のサイズによって、パッキン・電線管の形状とアースボルトの位置は異なります。
2. 電線管サイズは変更することができます。

鋳鉄製

	モータ種類	極数	モータ容量
図 E4	プレミアム効率三相モータ	4P	45 ～ 55kW
		6P	30 ～ 55kW
	インバータ用プレミアム効率三相モータ	4P	45 ～ 55kW
	インバータ用 AF モータ	6P	37 ～ 45kW

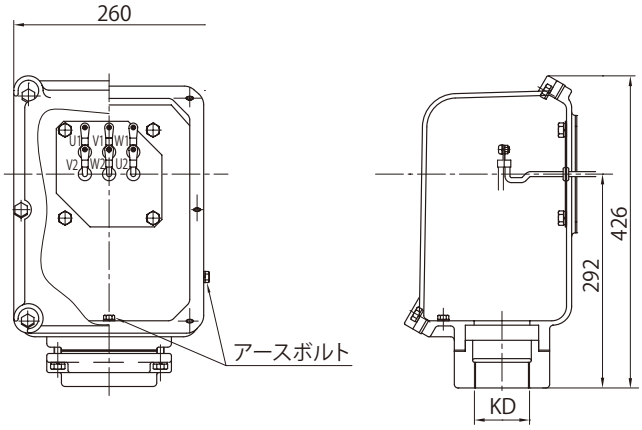

kW	プレミアム効率三相モータ インバータ用プレミアム効率三相モータ	プレミアム効率三相モータ	インバータ用 AF モータ
	4P	6P	6P
	KD	KD	KD
30	–	54（G2）	–
37	–	54（G2）	54（G2）
45	70（G2 1/2）	70（G2 1/2）	70（G2 1/2）
55	70（G2 1/2）	70（G2 1/2）	–

注）電線管サイズは変更することができます。

技術資料 屋外形

INDEX
共通
減速機
サイクロ
ベベル・バディボックス
モータ
技術資料

■屋外形モータ（ブレーキ付）

アルミ製

	モータ種類	極数	モータ容量
図 E5	三相モータ	4P	0.1 ～ 0.4kW
	インバータ用 AF モータ	4P	0.1 ～ 0.2kW
	高効率三相モータ	4P	0.2kW

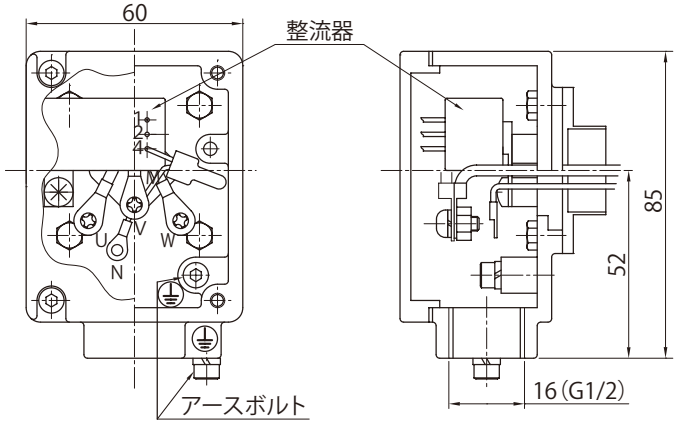

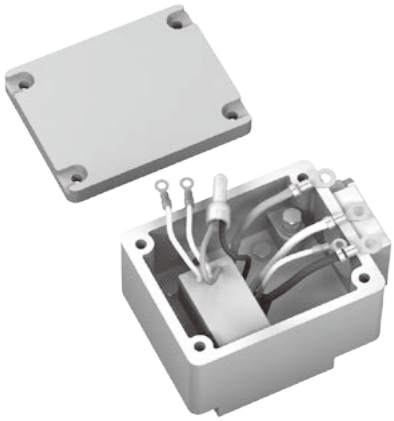

参考イメージ

注）オプションで鋼板製も製作できます。D98 頁および下の図 E6 をご参照ください。

鋼板製

	モータ種類	極数	モータ容量	オプション モータ容量
図 E6	三相モータ	4P	0.55kW	0.1 ～ 0.4kW
	プレミアム効率三相モータ	4P	0.75 ～ 3.7kW	―
	インバータ用プレミアム効率三相モータ	4P	0.75 ～ 3.7kW	―
	インバータ用 AF モータ	4P	0.4kW	0.1 ～ 0.2kW
	高効率三相モータ	4P	0.4kW	0.2kW

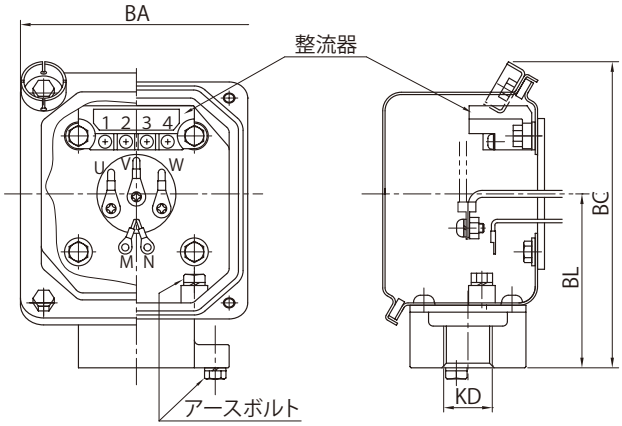

参考イメージ

単位：mm

kW	三相モータ 4P BA	BC	BL	KD	プレミアム効率三相モータ インバータ用プレミアム効率三相モータ 4P BA	BC	BL	KD	インバータ用 AF モータ 高効率三相モータ 4P BA	BC	BL	KD
0.1	100	132	70	16(G1/2)	―	―	―	―	100	132	70	16(G1/2)
0.2												
0.25									―	―	―	―
0.4									100	131	75	22(G3/4)
0.55	100	131	75	22(G3/4)					―	―	―	―
0.75	―	―	―	―	100	131	75	22(G3/4)				
1.1												
1.5												
2.2					123	151	87					
3.0												
3.7												

注）1. ▭ はオプションの場合です。
2. 端子箱のサイズによって、パッキンの形状とアースボルトの位置は異なります。
3. 電線管サイズは変更することができます。
4. インバータ用プレミアム効率三相モータには、1.1、3.0kW はありません。
5. 高効率三相モータには 0.1kW はありません。
6. 高効率三相モータ 0.4kW の KD 寸法は、16(G1/2）となります。

鋼板製

	モータ種類	極数	モータ容量
図 E7	プレミアム効率三相モータ	4P	5.5 ～ 37kW
		6P	15 ～ 22kW
	インバータ用プレミアム効率三相モータ	4P	5.5 ～ 37kW
	インバータ用 AF モータ	6P	18.5 ～ 30kW

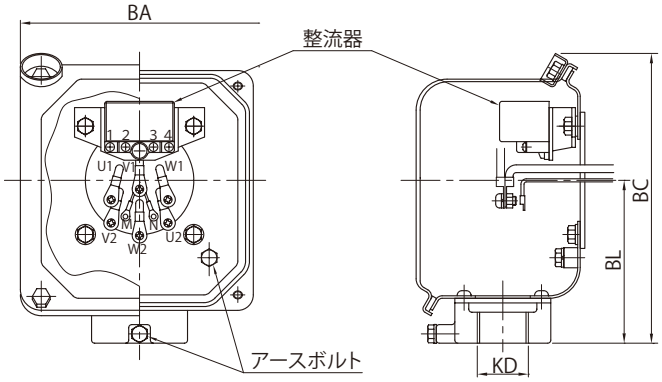

参考イメージ

単位：mm

kW	プレミアム効率三相モータ インバータ用プレミアム効率三相モータ 4P				プレミアム効率三相モータ 6P				インバータ用 AF モータ 6P			
	BA	BC	BL	KD	BA	BC	BL	KD	BA	BC	BL	KD
5.5	123	151	87	28(G1)	—	—	—	—	—	—	—	—
7.5	154	184	105									
11				36(G1 1/4)	192	290	175	54(G2)	192	290	175	54(G2)
15												
18.5	192	290	175									
22												
30				54(G2)	—	—	—	—				
37									—	—	—	—

注）1. 端子箱のサイズによって、パッキン・電線管の形状とアースボルトの位置は異なります。
2. FB-20、FB-30 ブレーキの場合は、整流器の端子数は 6 ケとなります。
3. ESB-250、ESB-250-2 ブレーキの場合は、ブレーキ端子は 3、4 となります。整流器は別置きのため端子箱に内蔵されません。
4. 電線管サイズは変更することができます。

鋳鉄製

	モータ種類	極数	モータ容量
図 E8	プレミアム効率三相モータ	4P	45kW
		6P	30 ～ 37kW
	インバータ用プレミアム効率三相モータ	4P	45kW

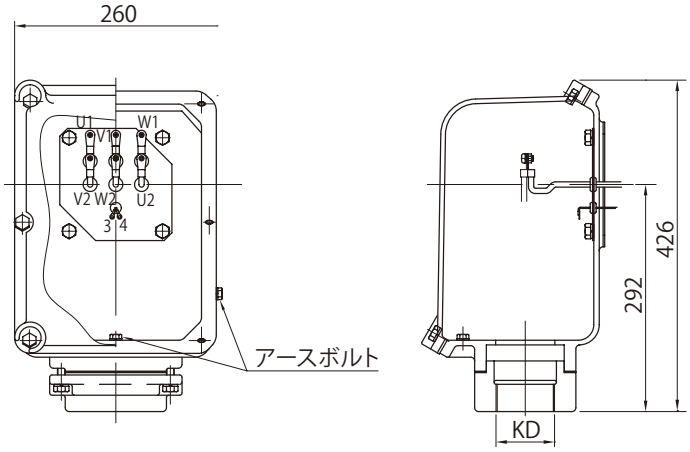

kW	プレミアム効率三相モータ インバータ用プレミアム効率三相モータ	プレミアム効率三相モータ
	4P	6P
	KD	KD
30	–	54（G2）
37	–	54（G2）
45	70（G2 1/2）	70（G2 1/2）
55	70（G2 1/2）	70（G2 1/2）

注）電線管サイズは変更することができます。