モータ　防爆

安全増防爆形

INDEX
共通
減速機
サイクロ
ベベル・バディボックス
モータ
技術資料

名称	安全増防爆形
使用環境例	2種危険場所（異常な状態において、危険雰囲気を生成する恐れがある場所）
使用機械例	化学用攪拌機など2種危険場所で使用される装置
目的	正常な運転中の電気火花または高温を防止するため、温度上昇について安全度を増した構造のモータです。
オプションを含む使用環境パッケージ	-
対象外製品	ブレーキ付、プレミアム効率三相モータ、高効率三相モータは製作できません。（一部容量でIE3相当があります、次ページ参照） インバータ駆動はできません（必ず商用電源でご使用ください）。 モータ適用範囲を"その他"欄に記載します。

オプション仕様

安全増防爆形　　標準

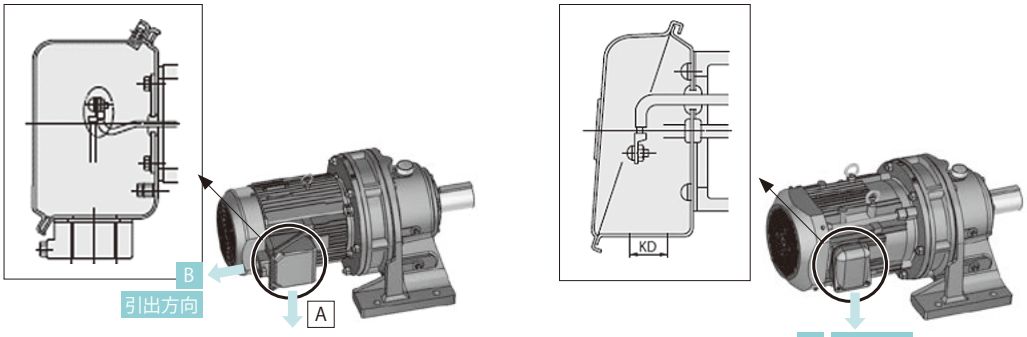

本オプションの引出口方向はBが標準です注）

注）引出口方向がBとなるのは、本体横形据付の場合になります。

安全増防爆形の電線引出口寸法（KD）については、次ページの端子箱引出口一覧表を参照ください。

【標準仕様】

容量範囲		防爆記号	保護方式	外被構造	電源	耐熱クラス 130(B)	耐熱クラス 155(F)	口出線本数
4P	0.1～2.2kW	eG3	IP44（屋内）	全閉外扇形（0.1kWは全閉自冷形）	200V 50/60Hz 220V 60Hz 又は 400V 50/60Hz 440V 60Hz	0.1～0.2kW	0.4～2.2kW	3本
	3.7kW※					-	3.7kW	3本
	5.5kW～11kW※					-	5.5～11kW	6本
	15～55kW					15～30kW	37～55kW	6本
6P	7.5～55kW					7.5～15kW	18.5～55kW	3本

容量範囲		時間定数	始動方式	規格	仕様 危険場所	周囲条件 周囲温度	周囲条件 周囲湿度	周囲条件 標高	周囲条件 雰囲気
4P	0.1～2.2kW	S1（連続）	直入	JIS準拠	2種場所	-10℃～40℃	85%以下。ただし結露しないこと。	1000m以下	・腐食性ガス、蒸気、粉塵がないこと。 ・塵埃を含まない換気の良い場所であること。
	3.7kW※								
	5.5kW～11kW※								
	15～55kW								
6P	7.5～55kW								

注）1. 200,220,230,350,380,400,415,440,460V　50/60Hzで同一形式の検定を取得しています。
2. 防爆記号の仕様に合った環境でご使用ください。
3. ※部について
・IE3 効率相当の安全増防爆モータです。
・端子台付の場合は、IP54またはIP55仕様になり、屋外形となります。
・耐熱クラスは155(F)のみの対応で、130(B)、180(H)は非対応になります。

標準仕様に対し外観と寸法が異なる箇所

モータ部のすべて（一部端子箱のみ）

その他

・電線管の標準寸法および製作可能範囲は、次頁（D29頁）をご参照ください。

【モータ適用範囲】

kW		0.1	0.2	0.4	0.75	1.5	2.2	3.7	5.5	7.5	11	15	18.5	22	30	37	45	55
安全増防爆形	4P	○	○	○	○	○	○	○	○	○	○	○	○	○	○	○	○	○
	6P									○	○	○	○	○	○	○	○	○

注記

・お引合の際は、形式とオプション「名称」をご指定ください。

【併用してご覧ください】 製品標準カタログ				寸法	技術資料
サイクロ®減速機	No.C2001	ベベル・バディボックス®減速機	4シリーズ No.C2020 5シリーズ No.C2030 Hシリーズ No.C2050	ご照会ください	D29頁（次頁）

モータ　防爆

耐圧防爆形

INDEX
共通
減速機
サイクロ
ベベル・バディボックス
モータ
技術資料

名称	耐圧防爆形
使用環境例	1種危険場所（通常の状態において、危険雰囲気を生成する恐れがある場所）
使用機械例	化学用攪拌機など1種危険場所で使用される装置
目的	爆発性ガスに引火爆発の危険がある環境下でご使用できる仕様です。防爆記号(d2G4)に対応しています
オプションを含む使用環境パッケージ	-
対象外製品	・ブレーキ付、プレミアム効率三相モータ、高効率三相モータは製作できません。モータ適用範囲を"その他"欄に記載します。

オプション仕様

全閉構造で、容器内部で爆発性ガスの爆発が起こった場合に、容器がその圧力に耐え、かつ、外部の爆発性ガスに引火しない構造を取っております。

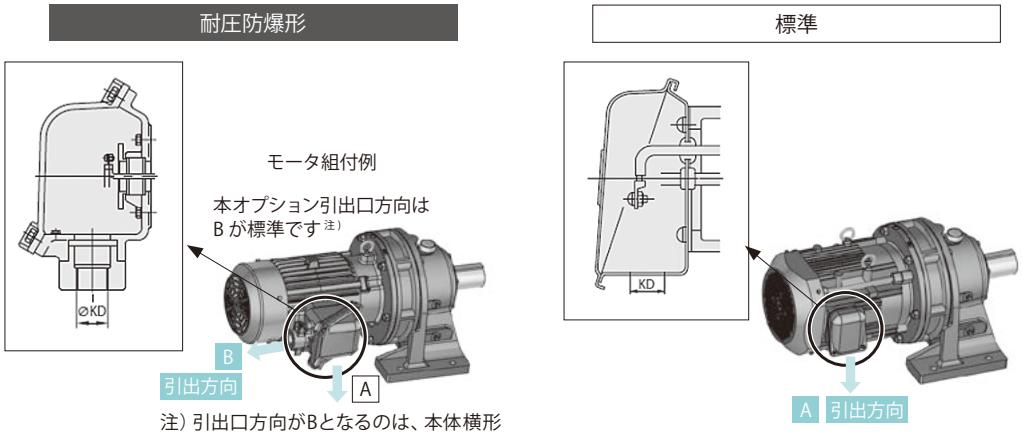

注）引出口方向がBとなるのは、本体横形据付の場合になります。

電線引出口寸法（Ø KD）については、次ページの端子箱引出口一覧表を参照ください。

【周囲条件】

項目		仕様危険場所	周囲温度	周囲湿度	標高	雰囲気
仕様	耐圧防爆形	1種および2種場所	-10℃～40℃	85%以下、ただし結露しないこと	標高1000m以下	腐食性ガス、蒸気、粉塵がないこと 塵埃を含まない換気の良い場所であること
	耐圧防爆形インバータ用AFモータ					

注）1．200,220,230,350,380,400,415,440,460V　50/60Hzで同一形式の検定を取得しています。（インバータ用AFモータを除く）
2．防爆記号の仕様に合った環境でご使用ください。

標準仕様に対し外観と寸法が異なる箇所

モータ部すべて（一部端子箱のみ）

その他

・防爆形モータは、効率規制（トップランナー基準）の対象外となるため、標準効率モータで製作します。
・端子台付のオプション対応はできません。
・端子箱引出口寸法の製作可能範囲については、次頁の「端子箱引出口一覧表」をご参照ください。

【モータ適用範囲】

kW		0.1	0.2	0.4	0.75	1.5	2.2	3.7	5.5	7.5	11	15	22	30	37	45	55
耐圧防爆形	4P	○	○	○	○	○	○	○	○	○	○	○	○	○	○		
	6P									○	○	○	○	○	○		
耐圧防爆形インバータ用AFモータ	4P		○	○	○	○	○	○	○	○	○	○	○	○	○	○	○

注記

・お引合の際は、形式とオプション「名称」をご指定ください。
・インバータ駆動をする場合は、必ず耐圧防爆形インバータ用 AF モータと、検定に合格した耐圧防爆対応の弊社製インバータをセットでご使用ください（耐圧防爆インバータシリーズを用意しております）
・インバータ HF-X20 用は標準が電線管メネジパッキン式であり、電線管式は製作不可になります。

【併用してご覧ください】　製品標準カタログ

サイクロ® 減速機	No.C2001	ベベル・バディボックス® 減速機	4シリーズ　No.C2020 5シリーズ　No.C2030 Hシリーズ　No.C2050

寸法：端子箱：E6頁

技術資料：D31頁 E73頁