使用環境パッケージについて

■各要素で組み合わせて選定できます

水・腐食・粉塵の３項目において、それぞれ組み合わせて選定できます。
下表から、最適な仕様をお選びください。

ご注文および見積依頼の際は
パッケージ番号をご指定ください。

水

水の浸入を防ぐための仕様として、６つのパッケージを用意しました。

屋内	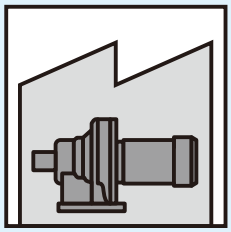	屋外	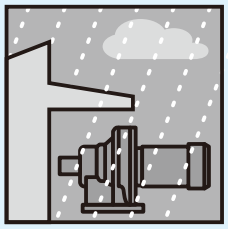
耐暴風雨屋外	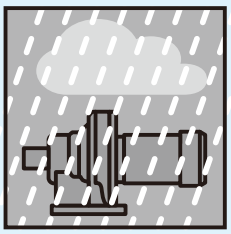	海岸設置	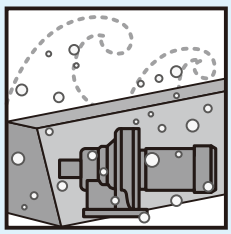
船上設置	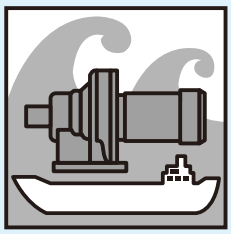	防水	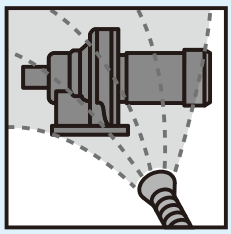

腐食

腐食性の酸、アルカリ、塩類や蒸気を含む環境下でご使用できるように、３つのパッケージを用意しました。

標　　準	２種防食	１種防食

粉塵

塵埃や粉塵の侵入を防ぐための仕様として、３つのパッケージを用意しました。

標　　準	防　　塵	鉄粉系防塵

■使用環境パッケージ仕様一覧

要素	レベル	パッケージ番号		環境	設置場所
水	弱↑↓強	2桁目	0	屋　内	建物の屋内
			1	屋　外	建物の外の壁際 壁のない建屋内 など
			2	耐暴風雨屋外	ビル屋上 工場・農場の露天環境　など
			3	海岸設置	岸壁 ドックヤード周辺 など
			4	船上設置	船の甲板 浮き桟橋上 など
			5	防　水	食品工場 など
腐食	弱↑↓強	3桁目	A	標　準	一般的な環境の場所
			B	２種防食	化学工場 食品工場 など
			C	１種防食	化学工場 薬品工場　など
粉塵	弱↑↓強	4桁目	0	標　準	一般的な環境の場所
			1	防　塵	小麦粉、石灰などの粉状の物質を扱う工場 木材加工工場 など
			2	鉄粉系防塵	製鉄所 鋳物工場　など

■各要素で組み合わせて選定できます

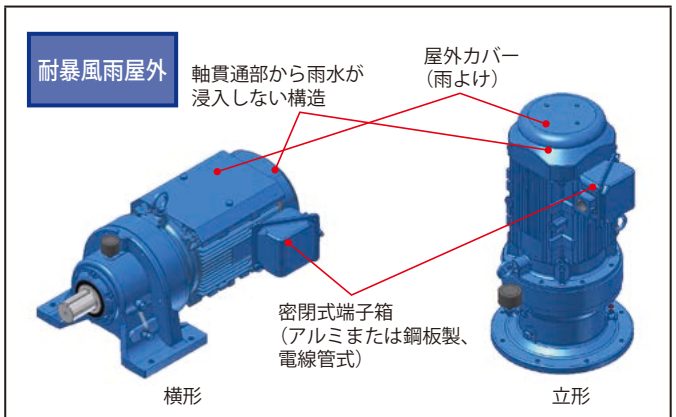

露天環境で強い風雨を直接受ける環境に応じた仕様としています。

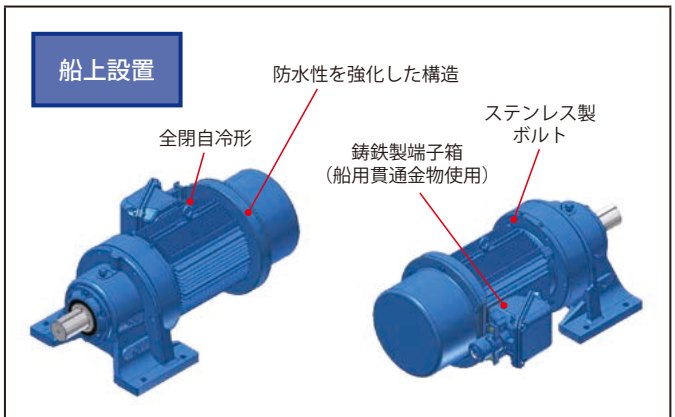

強い波浪にさらされる環境に応じた仕様としています。

■パッケージ番号

E	1	A	1

記号例：屋外で腐食の対策不要。防塵仕様。
↓
パッケージ番号：E1A1

1桁目

使用環境パッケージ
E

2桁目
水に関する保護仕様

0	屋内
1	屋外
2	耐暴風雨屋外
3	海岸設置
4	船上設置
5	防水

3桁目
腐食に関する保護仕様

A	標準
B	2種防食
C	1種防食

4桁目
粉塵に関する保護仕様

0	標準
1	防塵仕様
2	鉄粉系防塵仕様

	雰囲気	部　位	主な仕様	保護等級	注）推奨塗装（オプション）
	●水がかからない場所	全体	標準構造	IP44	標準塗装
	●強い風雨は直接かからないが、一般的な雨水がかかる場所	軸貫通部	外部から雨水が浸入しない構造	IP44	標準塗装
		モータ部	端子箱：アルミ、鋼板または鋳鉄製、引出口電線管式、合わせ面は密閉		
	●露天環境で強い風雨を直接受ける場所	モータ部	屋外形に対し、屋外カバー（雨よけ）を追加	IP55	標準塗装
		給油栓	エアブリーザ付（オイル潤滑機種のみ）		
	●直接海水はかからないが、しぶきはかかる場所（海水が直接かかる場所の場合、別途ご照会ください。）	全体	耐暴風雨屋外形に対し、２種防食形を追加	IP55	ポリウレタン系重防食塗装
		モータ部	屋外カバー付、耐湿処理		
		銘板・ボルト部	ステンレス製		
	●強い波浪にさらされる場所	モータ部	全閉自冷形、短時間定格仕様 端子箱：鋳鉄製、引出口電線管式（船用貫通金物を採用） 鋳鉄製カバー付（ブレーキ付のみ）	IP56	ポリウレタン系重防食塗装
		銘板・ボルト部	ステンレス製		
		その他	オプションで各種船用規格（NK受験等）も対応しています。		
	●定期的に水洗いをしたり、水がかかる場所	本体	軸貫通部・嵌合部は専用防水構造	IP65	ポリウレタン系重防食塗装
		モータ部	屋外形端子箱（通電部防水強化仕様）		
		銘板・ボルト部	ステンレス製		
	●腐食性物質やガスがない場所	全体	標準構造	IP44	標準塗装
	●中程度の腐食性物質や蒸気が存在する場所	モータ部（本体）	フレーム：アルミまたは鋳鉄製、ファンカバー：鋼板製 端子箱：鋼板または鋳鉄製で引出口電線管式	IP44	ポリウレタン系防食塗装
		銘板・ボルト部	ステンレス製		
	●酸、アルカリ等腐食性の強い物質が存在する場所	全体	鋳鉄製	IP55	ポリウレタン系重防食塗装
		モータ部	フレーム・端子箱は鋳鉄製、ファンカバーはステンレス製		
	●塵埃が少ない場所	全体	標準構造	IP44	標準塗装
	●塵埃または粉塵のある場所（爆発性のある粉塵や粉塵の堆積量が著しく多い場合は、ご照会ください。）	軸貫通部	防塵構造	IP54	標準塗装
		モータ部	端子箱：アルミ、鋼板または鋳鉄製の引出口電線管式、合わせ面は密閉		
		給油栓	エアブリーザ付（オイル潤滑機種のみ）		
	●鉄粉系の粉塵や比較的粒子の大きな粉塵のある場所（爆発性のある粉塵や粉塵の堆積量が著しく多い場合は、ご照会ください。）	全体	防塵形と同じ	IP54	標準塗装
		モータ部	鉄粉系の粉塵がある場所でも、シールが摩耗しにくい構造		

注）1. 塗装はオプション対応です。４頁の塗装オプション一覧をご参照の上、使用環境に適した塗装を選定ください。
2. お客様にて塗装される場合は、推奨塗装に準じた塗装を施工してください。

2種防食

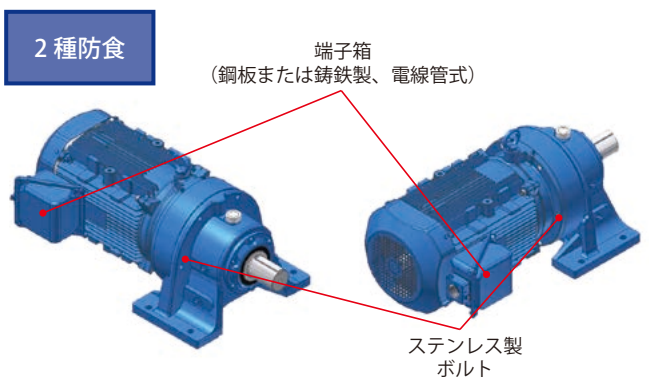

中程度の腐食性物質や蒸気による腐食に耐え得る仕様としています。

防塵

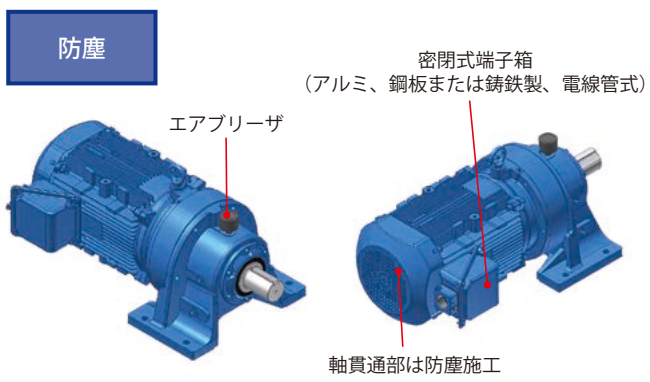

塵埃や粉塵のある環境下に適応した仕様としています。