15W 中空軸 RNYM タイプ 三相モータ (屋内形 / ブレーキ無・ブレーキ付)

■形式記号

形式記号								仕様記号
ブレーキ無	RNYM0015	—	枠番	—			減速比	/ ① ② ③ ④ ⑤ ⑥
ブレーキ付	RNYM0015	—	枠番	—	B	—	減速比	

仕様記号はモータに関わる仕様を表す記号です。E3 頁よりお選びください。

■モータ特性表

モータ種類	モータ容量	電圧 [V]	周波数 [Hz]	定格電流値 [A]	定格回転速度 [r/min]	耐熱クラス	保護方式
三相モータ	15W	200/200/220	50/60/60	0.13/0.10/0.11	1390/1670/1680	120(E)	IP20 保護形(自冷形)

注) ブレーキ付は保護形（外扇形）になります。

■選定表

減速比	実減速比	出力回転数 r/min 50Hz	出力回転数 r/min 60Hz	形式記号（詳細は D16 頁）	容量記号 — 枠番 — 減速比	出力トルク Tout N・m 50Hz	出力トルク Tout N・m 60Hz	出力トルク Tout kgf・m 50Hz	出力トルク Tout kgf・m 60Hz	SF	出力軸許容ラジアル荷重 Pro N 50Hz	出力軸許容ラジアル荷重 Pro N 60Hz	出力軸許容ラジアル荷重 Pro kgf 50Hz	出力軸許容ラジアル荷重 Pro kgf 60Hz	寸法図
5	5.01	290	350	RNYM	0015 - 03 (-B) - 5	0.371	0.307	0.038	0.031	4.00	539	490	55	50	E10 図 1
7.5	7.50	193	233		0015 - 03 (-B) - 7.5	0.556	0.461	0.057	0.047	4.00	588	539	60	55	
10	10.00	145	175		0015 - 03 (-B) - 10	0.742	0.615	0.076	0.063	4.00	637	588	65	60	
12	12.27	121	146		0015 - 03 (-B) - 12	0.890	0.738	0.091	0.075	4.00	686	637	70	65	
15	15.00	96.7	117		0015 - 03 (-B) - 15	1.11	0.922	0.113	0.094	4.00	735	686	75	70	
20	20.00	72.5	87.5		0015 - 03 (-B) - 20	1.48	1.23	0.151	0.125	4.00	785	735	80	75	
25	24.55	58.0	70.0		0015 - 03 (-B) - 25	1.85	1.54	0.189	0.157	4.00	834	785	85	80	
30	30.00	48.3	58.3		0015 - 03 (-B) - 30	2.23	1.84	0.227	0.188	4.00	883	834	90	85	
40	40.00	36.3	43.8		0015 - 03 (-B) - 40	2.97	2.46	0.303	0.251	4.00	981	932	100	95	
50	50.00	29.0	35.0		0015 - 03 (-B) - 50	3.71	3.07	0.378	0.313	4.00	1080	1030	110	105	
60	60.91	24.2	29.2		0015 - 03 (-B) - 60	4.45	3.69	0.454	0.376	4.00	1080	1080	110	110	
80	80.00	18.1	21.9		0015 - 03 (-B) - 80	5.93	4.92	0.605	0.501	4.00	1080	1080	110	110	
100	100.00	14.5	17.5		0015 - 03 (-B) - 100	7.42	6.15	0.756	0.627	4.00	1080	1080	110	110	
120	121.82	12.1	14.6		0015 - 03 (-B) - 120	8.90	7.38	0.908	0.752	3.34	1080	1080	110	110	
160	160.0	9.06	10.9		0015 - 03 (-B) - 160	11.9	9.83	1.21	1.00	2.50	1080	1080	110	110	
200	200.00	7.25	8.75		0015 - 03 (-B) - 200	14.8	12.3	1.51	1.25	2.00	1080	1080	110	110	
240	243.64	6.04	7.29		0015 - 03 (-B) - 240	17.8	14.8	1.82	1.50	1.67	1080	1080	110	110	

注) 1. 出力回転数は、モータ回転数代表値（50Hz：1450r/min, 60Hz：1750r/min）と減速比（公称減速比）から算出しています。
2. 出力軸許容ラジアル荷重は、出力軸端より 20mm の位置の値です。
3. ( ) 内はブレーキ付の形式を示します。
4. 屋外形は製作できません。防水形をご検討ください。

■寸法図

( ) 内はブレーキ付の形式、寸法、質量を示します。

図 1 RNYM0015-03-5~240 / 仕様記号
(RNYM0015-03-B-5~240 / 仕様記号)

質量 kg	屋内形
	2.6(3.2)

仕様記号	屋内形
	J2NXTX

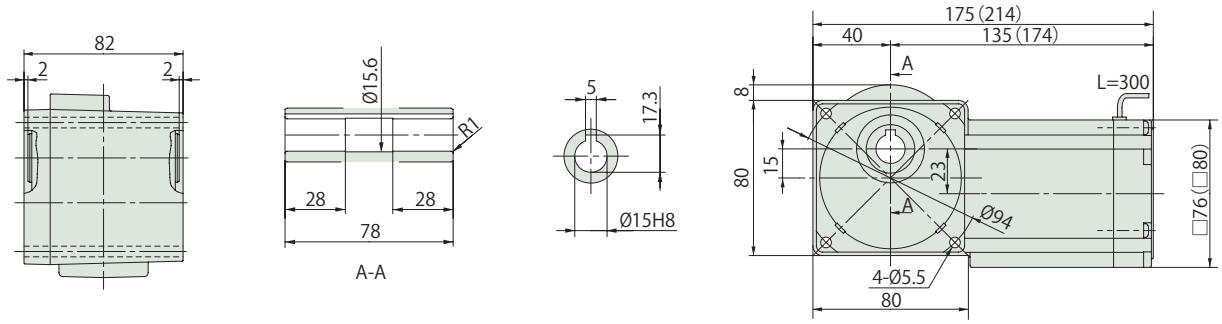

注) 1. 出力軸径寸法 : 寸法公差は、JIS B 0401-1998 "H8" です。
2. 軸端キー寸法 : 寸法公差は、JIS B 1301-1996(ISO) キー及びキー溝　平行キー (普通形) に準拠しています。
3. 出力軸部の詳細寸法は、技術資料 J13 頁をご参照ください。
4. 本製品には、出力軸部用安全カバーが付属されます。安全カバーの寸法等詳細は、技術資料 J19 頁をご参照ください。
5. 本寸法図の寸法及び質量は、予告なしに変更することが有ります。

■形式記号

形式記号							仕様記号
ブレーキ無	RNYM0025 —	枠番	—			減速比	/ ① ② ③ ④ ⑤ ⑥
ブレーキ付	RNYM0025 —	枠番	—	B	—	減速比	

仕様記号はモータに関わる仕様を表す記号です。E3 頁よりお選びください。

■モータ特性表

モータ種類	モータ容量	電圧 [V]	周波数 [Hz]	定格電流値 [A]	定格回転速度 [r/min]	耐熱クラス	保護方式
三相モータ	25W	200/200/220	50/60/60	0.19/0.17/0.17	1360/1630/1670	120(E)	IP20 保護形(自冷形)

注) ブレーキ付は保護形（外扇形）になります。

■選定表

減速比	実減速比	出力回転数 r/min		形式記号（詳細は D16 頁）		出力トルク Tout				SF	出力軸許容ラジアル荷重 Pro				寸法図
						N・m		kgf・m			N		kgf		
		50Hz	60Hz		容量記号 — 枠番 — 減速比	50Hz	60Hz	50Hz	60Hz		50Hz	60Hz	50Hz	60Hz	
5	5.01	290	350	RNYM	0025 - 03 (-B) - 5	0.618	0.512	0.063	0.052	2.40	539	490	55	50	E11 図 1
7.5	7.50	193	233		0025 - 03 (-B) - 7.5	0.927	0.768	0.095	0.078	2.40	588	539	60	55	
10	10.00	145	175		0025 - 03 (-B) - 10	1.24	1.02	0.126	0.104	2.40	637	588	65	60	
12	12.27	121	146		0025 - 03 (-B) - 12	1.48	1.23	0.151	0.125	2.40	686	637	70	65	
15	15.00	96.7	117		0025 - 03 (-B) - 15	1.85	1.54	0.189	0.157	2.40	735	686	75	70	
20	20.00	72.5	87.5		0025 - 03 (-B) - 20	2.47	2.05	0.252	0.209	2.40	785	735	80	75	
25	24.55	58.0	70.0		0025 - 03 (-B) - 25	3.09	2.56	0.315	0.261	2.40	834	785	85	80	
30	30.00	48.3	58.3		0025 - 03 (-B) - 30	3.71	3.07	0.378	0.313	2.40	883	834	90	85	
40	40.00	36.3	43.8		0025 - 03 (-B) - 40	4.95	4.10	0.504	0.418	2.40	981	932	100	95	
50	50.00	29.0	35.0		0025 - 03 (-B) - 50	6.18	5.12	0.630	0.522	2.40	1080	1030	110	105	
60	60.91	24.2	29.2		0025 - 03 (-B) - 60	7.42	6.15	0.756	0.627	2.40	1080	1080	110	110	
80	80.00	18.1	21.9		0025 - 03 (-B) - 80	9.89	8.20	1.01	0.836	2.40	1080	1080	110	110	
100	100.00	14.5	17.5		0025 - 03 (-B) - 100	12.4	10.2	1.26	1.04	2.40	1080	1080	110	110	
120	121.82	12.1	14.6		0025 - 03 (-B) - 120	14.8	12.3	1.51	1.25	2.00	1080	1080	110	110	
160	160.0	9.06	10.9		0025 - 03 (-B) - 160	19.8	16.4	2.02	1.67	1.50	1080	1080	110	110	
200	200.00	7.25	8.75		0025 - 03 (-B) - 200	24.7	20.5	2.52	2.09	1.20	1080	1080	110	110	
240	243.64	6.04	7.29		0025 - 03 (-B) - 240	29.7	24.6	3.03	2.51	1.00	1080	1080	110	110	

注) 1. 出力回転数は、モータ回転数代表値（50Hz：1450r/min, 60Hz：1750r/min）と減速比（公称減速比）から算出しています。
2. 出力軸許容ラジアル荷重は、出力軸端より 20mm の位置の値です。
3. ( ) 内はブレーキ付の形式を示します。
4. 屋外形は製作できません。防水形をご検討ください。

■寸法図

( ) 内はブレーキ付の形式、寸法、質量を示します。

図 1 RNYM0025-03-5~240 / 仕様記号
(RNYM0025-03-B-5~240 / 仕様記号)

質量 kg	屋内形
	2.7(3.3)

仕様記号	屋内形
	J2NXTX

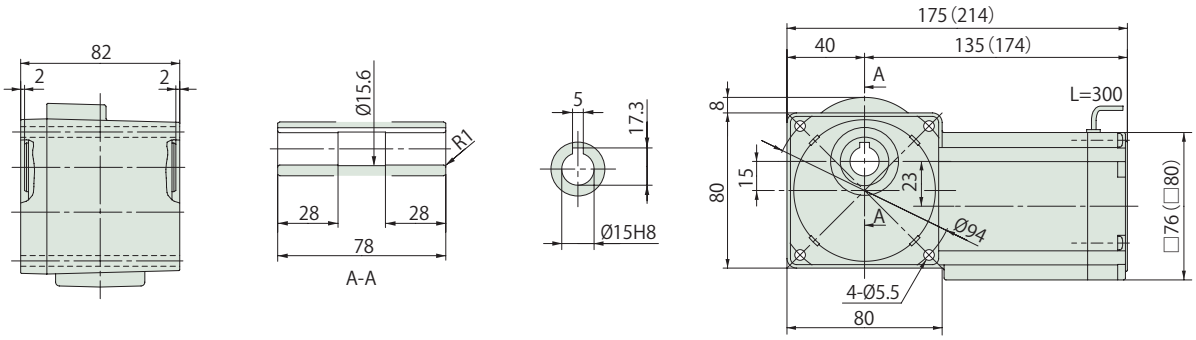

注) 1. 出力軸径寸法 : 寸法公差は、JIS B 0401-1998 "H8" です。
2. 軸端キー寸法 : 寸法公差は、JIS B 1301-1996(ISO) キー及びキー溝　平行キー (普通形) に準拠しています。
3. 出力軸部の詳細寸法は、技術資料 J13 頁をご参照ください。
4. 本製品には、出力軸部用安全カバーが付属されます。安全カバーの寸法等詳細は、技術資料 J19 頁をご参照ください。
5. 本寸法図の寸法及び質量は、予告なしに変更することが有ります。

中空軸 RNYM タイプ
三相モータ (屋内形 / ブレーキ無・ブレーキ付)

■形式記号

形式記号									仕様記号
ブレーキ無	RNYM004	—	枠番	—			減速比	/	① ② ③ ④ ⑤ ⑥
ブレーキ付	RNYM004	—	枠番	—	B	—	減速比		

仕様記号はモータに関わる仕様を表す記号です。E3 頁よりお選びください。

■モータ特性表

モータ種類	モータ容量	電圧 [V]	周波数 [Hz]	定格電流値 [A]	定格回転速度 [r/min]	耐熱クラス	保護方式
三相モータ	40W	200/200/220	50/60/60	☆ 0.27/0.24/0.24	☆ 1320/1570/1630	120(E)	IP20 保護形（自冷形）
				★ 0.31/0.28/0.28	★ 1390/1660/1690		

注) 1. モータと減速比の組合せにより定格電流値が変わります。それぞれの定格電流値が当てはまる減速比は以下となります。
☆ 1 / 5 ~ 1 / 120　★ 1 / 150 ~ 1 / 1440
2. 枠番 07 のブレーキ付は保護形（外扇形）になります。

■選定表

減速比	実減速比	出力回転数 r/min 50Hz	出力回転数 r/min 60Hz	形式記号（詳細は D16 頁） 容量記号	枠番	減速比	出力トルク Tout N・m 50Hz	出力トルク Tout N・m 60Hz	出力トルク Tout kgf・m 50Hz	出力トルク Tout kgf・m 60Hz	SF	出力軸許容ラジアル荷重 Pro N 50Hz	出力軸許容ラジアル荷重 Pro N 60Hz	出力軸許容ラジアル荷重 Pro kgf 50Hz	出力軸許容ラジアル荷重 Pro kgf 60Hz	寸法図
5	5.01	290	350	RNYM	004	- 07 (-B)	- 5	1.12	0.929	0.114	0.095	1.50	539	490	55	50	E13 図 1
7.5	7.50	193	233		004	- 07 (-B)	- 7.5	1.68	1.39	0.171	0.142	1.50	588	539	60	55	
10	10.00	145	175		004	- 07 (-B)	- 10	2.24	1.86	0.229	0.189	1.50	637	588	65	60	
12	12.27	121	146		004	- 07 (-B)	- 12	2.69	2.23	0.274	0.227	1.50	686	637	70	65	
15	15.00	96.7	117		004	- 07 (-B)	- 15	3.36	2.79	0.343	0.284	1.50	735	686	75	70	
20	20.00	72.5	87.5		004	- 07 (-B)	- 20	4.48	3.72	0.457	0.379	1.50	785	735	80	75	
25	24.55	58.0	70.0		004	- 07 (-B)	- 25	5.61	4.64	0.572	0.474	1.50	834	785	85	80	
30	30.00	48.3	58.3		004	- 07 (-B)	- 30	6.73	5.57	0.686	0.568	1.50	883	834	90	85	
40	40.00	36.3	43.8		004	- 07 (-B)	- 40	8.97	7.43	0.914	0.758	1.50	981	932	100	95	
50	50.00	29.0	35.0		004	- 07 (-B)	- 50	11.2	9.29	1.14	0.947	1.50	1080	1030	110	105	
60	60.91	24.2	29.2		004	- 07 (-B)	- 60	13.5	11.1	1.37	1.14	1.50	1080	1080	110	110	
80	80.00	18.1	21.9		004	- 07 (-B)	- 80	17.9	14.9	1.83	1.52	1.50	1080	1080	110	110	
100	100.00	14.5	17.5		004	- 07 (-B)	- 100	22.4	18.6	2.29	1.89	1.20	1080	1080	110	110	
120	121.82	12.1	14.6		004	- 07 (-B)	- 120	26.9	22.3	2.74	2.27	1.00	1080	1080	110	110	
150	152.14	9.67	11.7		004	- 17 (-B)	- 150	33.6	27.9	3.43	2.84	1.60	1420	1420	145	145	E13 図 2
200	195.61	7.25	8.75		004	- 17 (-B)	- 200	44.8	37.2	4.57	3.79	1.20	1420	1420	145	145	
240	234.64	6.04	7.29		004	- 17 (-B)	- 240	53.8	44.6	5.49	4.55	1.00	1420	1420	145	145	
300	297.57	4.83	5.83		004	- 1240 (-B)	- 300	63.3	52.5	6.46	5.35	1.55	1810	1810	185	185	E13 図 3
360	346.15	4.03	4.86		004	- 1240 (-B)	- 360	76.0	62.9	7.75	6.42	1.29	1810	1810	185	185	
480	485.71	3.02	3.65		004	- 1240 (-B)	- 480	98.1	83.9	10.0	8.56	*	1810	1810	185	185	
600	626.32	2.42	2.92		004	- 1240 (-B)	- 600	98.1	98.1	10.0	10.0	*	1810	1810	185	185	
720	728.57	2.01	2.43		004	- 1240 (-B)	- 720	98.1	98.1	10.0	10.0	*	1810	1810	185	185	
900	923.72	1.61	1.94		004	- 1240 (-B)	- 900	98.1	98.1	10.0	10.0	*	1810	1810	185	185	
1200	1159.41	1.21	1.46		004	- 1240 (-B)	- 1200	98.1	98.1	10.0	10.0	*	1810	1810	185	185	
1440	1424.62	1.01	1.22		004	- 1240 (-B)	- 1440	98.1	98.1	10.0	10.0	*	1810	1810	185	185	

注) 1. 出力回転数は、モータ回転数代表値（50Hz：1450r/min, 60Hz：1750r/min）と減速比（公称減速比）から算出しています。
2. 出力軸許容ラジアル荷重は、出力軸端より 20mm の位置の値です。
3. SF 欄に * が付いている場合はモータの全容量 kW まで負荷をかけると過負荷となりますので出力トルク欄の値以内でご使用ください。
4. (　) 内はブレーキ付の形式を示します。
5. 屋外形は製作できません。防水形をご検討ください。

■寸法図

( ) 内はブレーキ付の形式、寸法、質量を示します。

図 1 RNYM004-07-5~120 / 仕様記号
(RNYM004-07-B-5~120 / 仕様記号)

質量 kg	屋内形
	2.9(3.7)

仕様記号	屋内形
	J2NXTX

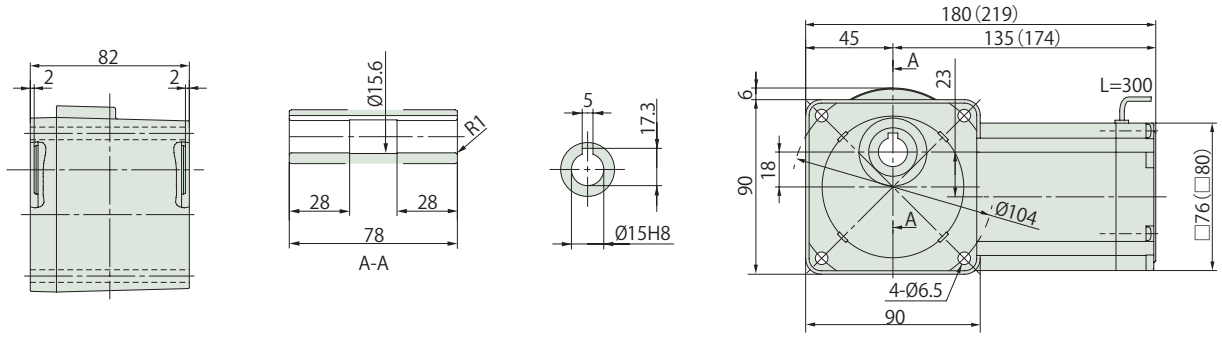

図 2 RNYM004-17-150~240 / 仕様記号
(RNYM004-17-B-150~240 / 仕様記号)

質量 kg	屋内形
	3.7(4.1)

仕様記号	屋内形
	J2NXTX

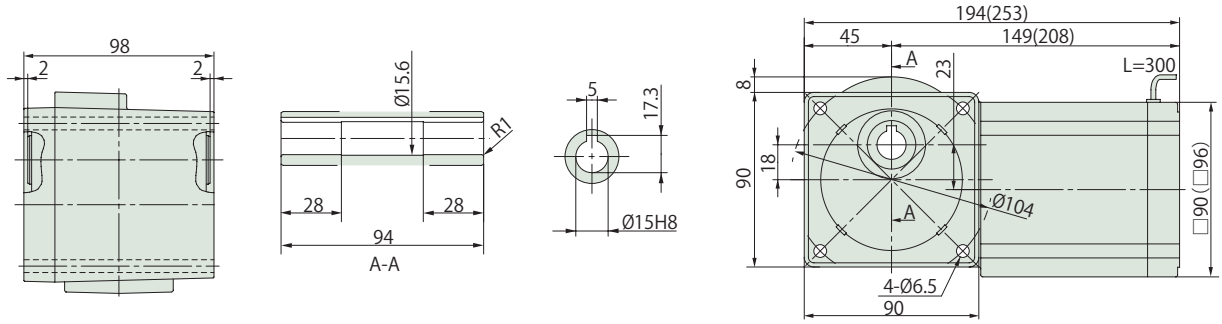

図 3 RNYM004-1240-300~1440 / 仕様記号
(RNYM004-1240-B-300~1440 / 仕様記号)

質量 kg	屋内形
	6.5(6.9)

仕様記号	屋内形
	J2NXTX

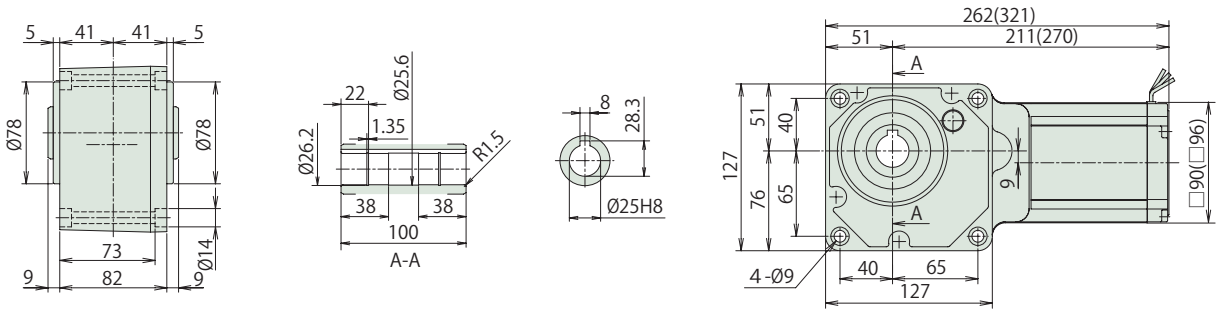

注) 1. 出力軸径寸法 : 寸法公差は、JIS B 0401-1998 "H8" です。
2. 軸端キー寸法 : 寸法公差は、JIS B 1301-1996(ISO) キー及びキー溝　平行キー (普通形) に準拠しています。
3. 出力軸部の詳細寸法は、技術資料 J13 頁をご参照ください。
4. 本製品には、出力軸部用安全カバーが付属されます。安全カバーの寸法等詳細は、技術資料 J19 頁をご参照ください。
5. 取付時にインロー部をご使用される場合は、ご照会ください。
6. 本寸法図の寸法及び質量は、予告なしに変更することが有ります。

中空軸 RNYM タイプ
三相モータ (屋内形 / ブレーキ無・ブレーキ付)

■形式記号

形式記号									仕様記号
ブレーキ無	RNYM006	—	枠番	—			減速比	/	① ② ③ ④ ⑤ ⑥
ブレーキ付	RNYM006	—	枠番	—	B	—	減速比		

仕様記号はモータに関わる仕様を表す記号です。E3 頁よりお選びください。

■モータ特性表

モータ種類	モータ容量	電圧 [V]	周波数 [Hz]	定格電流値 [A]	定格回転速度 [r/min]	耐熱クラス	保護方式
三相モータ	60W	200/200/220	50/60/60	☆ 0.40/0.41/0.35	☆ 1220/1350/1590	120(E)	IP20 保護形（自冷形）
				★ 0.44/0.39/0.39	★ 1380/1640/1670		

注) 1. モータと減速比の組合せにより定格電流値が変わります。それぞれの定格電流値が当てはまる減速比は以下となります。
☆ 1 / 5 ~ 1 / 60　★ 1 / 80 ~ 1 / 1440
2. 枠番 07 のブレーキ付は保護形（外扇形）になります。

■選定表

減速比	実減速比	出力回転数 r/min 50Hz	出力回転数 r/min 60Hz	形式記号（詳細は D16 頁）	容量記号	枠番		減速比	出力トルク Tout N・m 50Hz	出力トルク Tout N・m 60Hz	出力トルク Tout kgf・m 50Hz	出力トルク Tout kgf・m 60Hz	SF	出力軸許容ラジアル荷重 Pro N 50Hz	出力軸許容ラジアル荷重 Pro N 60Hz	出力軸許容ラジアル荷重 Pro kgf 50Hz	出力軸許容ラジアル荷重 Pro kgf 60Hz	寸法図
5	5.01	290	350	RNYM	006	- 07	(-B)	- 5	1.68	1.39	0.171	0.142	1.00	539	490	55	50	E15 図 1
7.5	7.50	193	233		006	- 07	(-B)	- 7.5	2.52	2.09	0.257	0.213	1.00	588	539	60	55	
10	10.00	145	175		006	- 07	(-B)	- 10	3.36	2.79	0.343	0.284	1.00	637	588	65	60	
12	12.27	121	146		006	- 07	(-B)	- 12	4.04	3.34	0.412	0.341	1.00	686	637	70	65	
15	15.00	96.7	117		006	- 07	(-B)	- 15	5.04	4.18	0.514	0.426	1.00	735	686	75	70	
20	20.00	72.5	87.5		006	- 07	(-B)	- 20	6.73	5.57	0.686	0.568	1.00	785	735	80	75	
25	24.55	58.0	70.0		006	- 07	(-B)	- 25	8.41	6.97	0.857	0.710	1.00	834	785	85	80	
30	30.00	48.3	58.3		006	- 07	(-B)	- 30	10.1	8.36	1.03	0.852	1.00	883	834	90	85	
40	40.00	36.3	43.8		006	- 07	(-B)	- 40	13.5	11.1	1.37	1.14	1.00	981	932	100	95	
50	50.00	29.0	35.0		006	- 07	(-B)	- 50	16.8	13.9	1.71	1.42	1.00	1080	1030	110	105	
60	60.91	24.2	29.2		006	- 07	(-B)	- 60	20.2	16.7	2.06	1.70	1.00	1080	1080	110	110	
80	77.78	18.1	21.9		006	- 17	(-B)	- 80	26.9	22.3	2.74	2.27	1.50	1420	1370	145	140	E15 図 2
100	103.16	14.5	17.5		006	- 17	(-B)	- 100	33.6	27.9	3.43	2.84	1.50	1420	1420	145	145	
120	116.67	12.1	14.6		006	- 17	(-B)	- 120	40.4	33.4	4.12	3.41	1.34	1420	1420	145	145	
150	152.14	9.67	11.7		006	- 17	(-B)	- 150	50.4	41.8	5.14	4.26	1.07	1420	1420	145	145	
200	195.61	7.25	8.75		006	- 17	(-B)	- 200	53.9	53.9	5.50	5.50	*	1420	1420	145	145	
240	234.64	6.04	7.29		006	- 17	(-B)	- 240	53.9	53.9	5.50	5.50	*	1420	1420	145	145	
300	297.57	4.83	5.83		006	- 1240	(-B)	- 300	95.0	78.7	9.68	8.02	1.03	1810	1810	185	185	E15 図 3
360	346.15	4.03	4.86		006	- 1240	(-B)	- 360	98.1	94.4	10.0	9.63	*	1810	1810	185	185	
480	485.71	3.02	3.65		006	- 1240	(-B)	- 480	98.1	98.1	10.0	10.0	*	1810	1810	185	185	
600	626.32	2.42	2.92		006	- 1240	(-B)	- 600	98.1	98.1	10.0	10.0	*	1810	1810	185	185	
720	728.57	2.01	2.43		006	- 1240	(-B)	- 720	98.1	98.1	10.0	10.0	*	1810	1810	185	185	
900	923.72	1.61	1.94		006	- 1240	(-B)	- 900	98.1	98.1	10.0	10.0	*	1810	1810	185	185	
1200	1159.41	1.21	1.46		006	- 1240	(-B)	- 1200	98.1	98.1	10.0	10.0	*	1810	1810	185	185	
1440	1424.62	1.01	1.22		006	- 1240	(-B)	- 1440	98.1	98.1	10.0	10.0	*	1810	1810	185	185	

注) 1. 出力回転数は、モータ回転数代表値（50Hz：1450r/min, 60Hz：1750r/min）と減速比（公称減速比）から算出しています。
2. 出力軸許容ラジアル荷重は、出力軸端より 20mm の位置の値です。
3. SF 欄に * が付いている場合はモータの全容量 kW まで負荷をかけると過負荷となりますので出力トルク欄の値以内でご使用ください。
4. (　) 内はブレーキ付の形式を示します。
5. 屋外形は製作できません。防水形をご検討ください。

■寸法図

( ) 内はブレーキ付の形式、寸法、質量を示します。

図 1 RNYM006-07-5~60 / 仕様記号
(RNYM006-07-B-5~60 / 仕様記号)

質量 kg	屋内形
	2.9(3.5)

仕様記号	屋内形
	J2NXTX

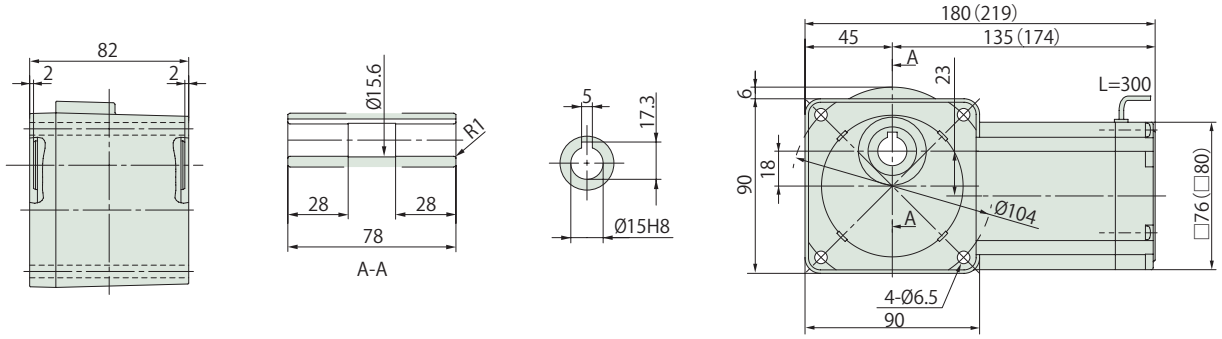

図 2 RNYM006-17-80~240 / 仕様記号
(RNYM006-17-B-80~240 / 仕様記号)

質量 kg	屋内形
	3.9(4.3)

仕様記号	屋内形
	J2NXTX

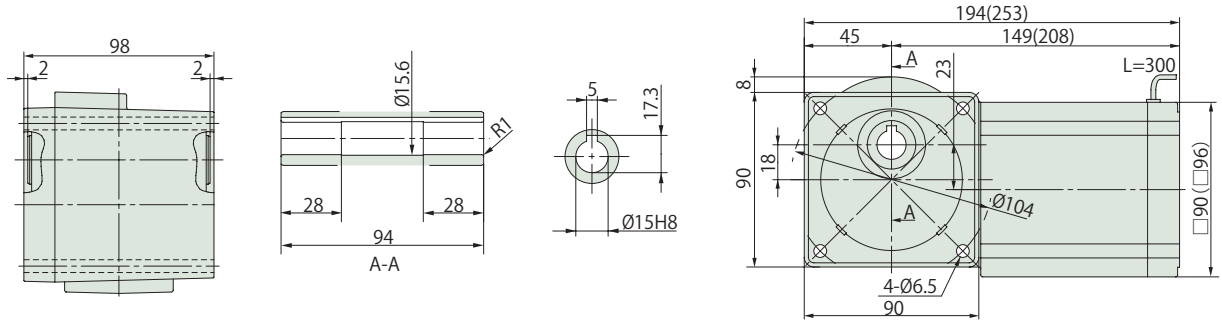

図 3 RNYM006-1240-300~1440 / 仕様記号
(RNYM006-1240-B-300~1440 / 仕様記号)

質量 kg	屋内形
	6.7(7.1)

仕様記号	屋内形
	J2NXTX

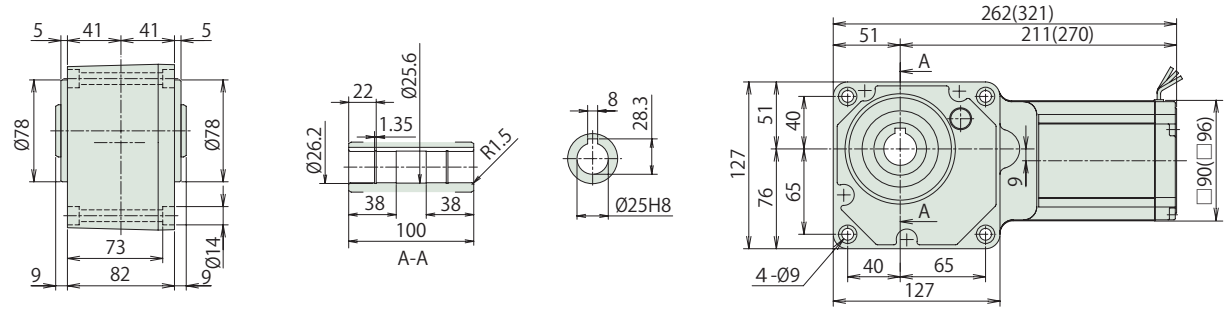

注) 1. 出力軸径寸法 : 寸法公差は、JIS B 0401-1998 "H8" です。
2. 軸端キー寸法 : 寸法公差は、JIS B 1301-1996(ISO) キー及びキー溝　平行キー (普通形) に準拠しています。
3. 出力軸部の詳細寸法は、技術資料 J13 頁をご参照ください。
4. 本製品には、出力軸部用安全カバーが付属されます。安全カバーの寸法等詳細は、技術資料 J19 頁をご参照ください。
5. 取付時にインロー部をご使用される場合は、ご照会ください。
6. 本寸法図の寸法及び質量は、予告なしに変更することが有ります。

中空軸 RNYM タイプ
三相モータ (屋内形 / ブレーキ無・ブレーキ付)

■形式記号

	形式記号								仕様記号
ブレーキ無	RNYM009	—	枠番	—			減速比	/	① ② ③ ④ ⑤ ⑥
ブレーキ付	RNYM009	—	枠番	—	B	—	減速比		

仕様記号はモータに関わる仕様を表す記号です。E3 頁よりお選びください。

■モータ特性表

モータ種類	モータ容量	電圧 [V]	周波数 [Hz]	定格電流値 [A]	定格回転速度 [r/min]	耐熱クラス	保護方式
三相モータ	90W	200/200/220	50/60/60	0.65/0.56/0.57	1370/1640/1680	120(E)	IP20 保護形(自冷形)

■選定表

減速比	実減速比	出力回転数 r/min		形式記号（詳細は D16 頁）		出力トルク Tout N・m		出力トルク Tout kgf・m		SF	出力軸許容ラジアル荷重 Pro N		出力軸許容ラジアル荷重 Pro kgf		寸法図
		50Hz	60Hz		容量記号 — 枠番 — 減速比	50Hz	60Hz	50Hz	60Hz		50Hz	60Hz	50Hz	60Hz	
5	5.00	290	350	RNYM	009 - 17 (-B) - 5	2.52	2.09	0.257	0.213	1.00	637	588	65	60	E17 図 1
7.5	7.50	193	233		009 - 17 (-B) - 7.5	3.78	3.13	0.386	0.320	1.00	686	637	70	65	
10	10.18	145	175		009 - 17 (-B) - 10	5.04	4.18	0.514	0.426	1.00	785	735	80	75	
12	12.00	121	146		009 - 17 (-B) - 12	6.05	5.02	0.617	0.511	1.00	834	785	85	80	
15	15.00	96.7	117		009 - 17 (-B) - 15	7.57	6.27	0.772	0.639	1.00	883	834	90	85	
20	20.36	72.5	87.5		009 - 17 (-B) - 20	10.1	8.36	1.03	0.852	1.00	981	932	100	95	
25	25.42	58.0	70.0		009 - 17 (-B) - 25	12.6	10.4	1.29	1.07	1.00	1030	981	105	100	
30	30.48	48.3	58.3		009 - 17 (-B) - 30	15.1	12.5	1.54	1.28	1.00	1080	1030	110	105	
40	38.89	36.3	43.8		009 - 17 (-B) - 40	20.2	16.7	2.06	1.70	1.00	1180	1130	120	115	
50	50.71	29.0	35.0		009 - 17 (-B) - 50	25.2	20.9	2.57	2.13	1.00	1270	1230	130	125	
60	60.83	24.2	29.2		009 - 17 (-B) - 60	30.3	25.1	3.09	2.56	1.00	1320	1270	135	130	
80	77.78	18.1	21.9		009 - 17 (-B) - 80	40.4	33.4	4.12	3.41	1.00	1420	1370	145	140	
100	103.16	14.5	17.5		009 - 17 (-B) - 100	50.4	41.8	5.14	4.26	1.00	1420	1420	145	145	
120	116.67	12.1	14.6		009 - 17 (-B) - 120	53.9	50.2	5.50	5.11	*	1420	1420	145	145	
150	152.14	9.67	11.7		009 - 17 (-B) - 150	53.9	53.9	5.50	5.50	*	1420	1420	145	145	
200	195.61	7.25	8.75		009 - 17 (-B) - 200	53.9	53.9	5.50	5.50	*	1420	1420	145	145	
240	234.64	6.04	7.29		009 - 17 (-B) - 240	53.9	53.9	5.50	5.50	*	1420	1420	145	145	
300	297.57	4.83	5.83		009 - 1240 (-B) - 300	98.1	98.1	10.0	10.0	*	1810	1810	185	185	E17 図 2
360	346.15	4.03	4.86		009 - 1240 (-B) - 360	98.1	98.1	10.0	10.0	*	1810	1810	185	185	
480	485.71	3.02	3.65		009 - 1240 (-B) - 480	98.1	98.1	10.0	10.0	*	1810	1810	185	185	
600	626.32	2.42	2.92		009 - 1240 (-B) - 600	98.1	98.1	10.0	10.0	*	1810	1810	185	185	
720	728.57	2.01	2.43		009 - 1240 (-B) - 720	98.1	98.1	10.0	10.0	*	1810	1810	185	185	
900	923.72	1.61	1.94		009 - 1240 (-B) - 900	98.1	98.1	10.0	10.0	*	1810	1810	185	185	
1200	1159.41	1.21	1.46		009 - 1240 (-B) - 1200	98.1	98.1	10.0	10.0	*	1810	1810	185	185	
1440	1424.62	1.01	1.22		009 - 1240 (-B) - 1440	98.1	98.1	10.0	10.0	*	1810	1810	185	185	

注) 1. 出力回転数は、モータ回転数代表値（50Hz：1450r/min, 60Hz：1750r/min）と減速比（公称減速比）から算出しています。
2. 出力軸許容ラジアル荷重は、出力軸端より 20mm の位置の値です。
3. SF 欄に * が付いている場合はモータの全容量 kW まで負荷をかけると過負荷となりますので出力トルク欄の値以内でご使用ください。
4. ( ) 内はブレーキ付の形式を示します。
5. 屋外形は製作できません。防水形をご検討ください。

■寸法図

( ) 内はブレーキ付の形式、寸法、質量を示します。

図 1 RNYM009-17-5~240 / 仕様記号
(RNYM009-17-B-5~240 / 仕様記号)

質量 kg	屋内形
	4.2(4.6)

仕様記号	屋内形
	J2NXTX

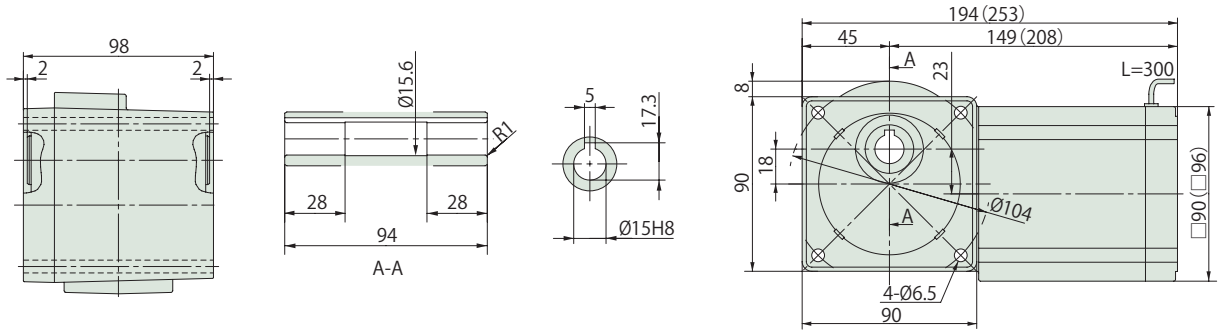

図 2 RNYM009-1240-300~1440 / 仕様記号
(RNYM009-1240-B-300~1440 / 仕様記号)

質量 kg	屋内形
	7.0(7.4)

仕様記号	屋内形
	J2NXTX

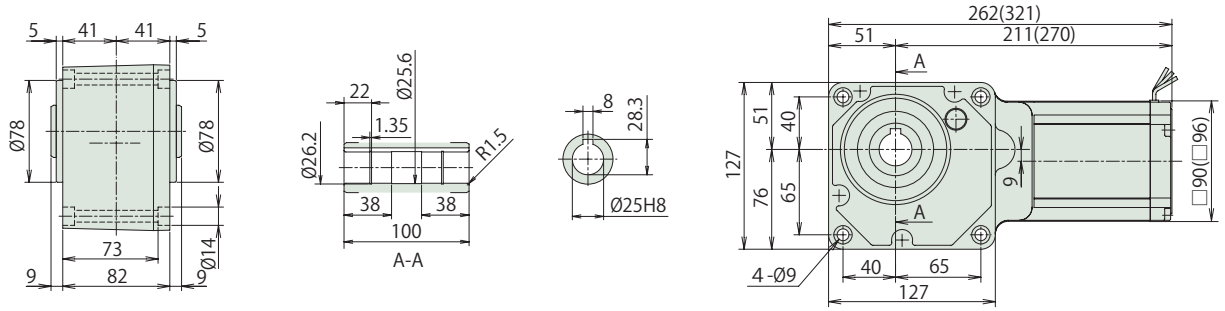

注) 1. 出力軸径寸法 : 寸法公差は、JIS B 0401-1998 "H8" です。
2. 軸端キー寸法 : 寸法公差は、JIS B 1301-1996(ISO) キー及びキー溝　平行キー (普通形) に準拠しています。
3. 出力軸部の詳細寸法は、技術資料 J13 頁をご参照ください。
4. 本製品には、出力軸部用安全カバーが付属されます。安全カバーの寸法等詳細は、技術資料 J19 頁をご参照ください。
5. 取付時にインロー部をご使用される場合は、ご照会ください。
6. 本寸法図の寸法及び質量は、予告なしに変更することが有ります。

0.1kW 中空軸 RNYM タイプ 三相モータ (屋内形・屋外形 / ブレーキ無・ブレーキ付)

■形式記号

	形式記号								仕様記号
ブレーキ無	RNYM01	—	枠番	—			減速比	/	① ② ③ ④ ⑤ ⑥
ブレーキ付	RNYM01	—	枠番	—	B	—	減速比		

仕様記号はモータに関わる仕様を表す記号です。
E3 頁 (屋外形 E5 頁) よりお選びください。

■モータ特性表

モータ種類	モータ容量	電圧 [V]	周波数 [Hz]	定格電流値 [A]	定格回転速度 [r/min]	耐熱クラス	保護方式
三相モータ	0.1kW	200/200/220	50/60/60	0.69/0.60/0.62	1420/1700/1720	120(E)	IP44 全閉自冷形
		400/400/440	50/60/60	0.36/0.31/0.32	1420/1700/1720		

■選定表

減速比	実減速比	出力回転数 r/min		形式記号（詳細は D16 頁）		出力トルク Tout N・m		出力トルク Tout kgf・m		SF	出力軸許容ラジアル荷重 Pro N		出力軸許容ラジアル荷重 Pro kgf		寸法図
		50Hz	60Hz		容量記号 — 枠番 — 減速比	50Hz	60Hz	50Hz	60Hz		50Hz	60Hz	50Hz	60Hz	
5	5.00	290	350	RNYM	01 - 1010 (-B) - 5	2.80	2.32	0.286	0.237	2.00	539	490	55	50	E20 図 1
5	5.00				01 - 1120 (-B) - 5					2.00	637	588	65	60	E20 図 2
7	7.00	207	250		01 - 1010 (-B) - 7	3.92	3.25	0.400	0.332	2.00	588	539	60	55	E20 図 1
7	7.03				01 - 1120 (-B) - 7					2.00	686	637	70	65	E20 図 2
10	10.00	145	175		01 - 1010 (-B) - 10	5.61	4.64	0.572	0.474	1.00	637	588	65	60	E20 図 1
10	9.81				01 - 1120 (-B) - 10					2.00	785	735	80	75	E20 図 2
12	11.74	121	146		01 - 1120 (-B) - 12	6.73	5.57	0.686	0.568	2.00	834	785	85	80	
15	15.26	96.7	117		01 - 1120 (-B) - 15	8.41	6.97	0.857	0.710	2.00	883	834	90	85	
20	20.67	72.5	87.5		01 - 1120 (-B) - 20	11.2	9.29	1.14	0.947	2.00	981	932	100	95	E20 図 2
25	24.62	58.0	70.0		01 - 1120 (-B) - 25	14.0	11.6	1.43	1.18	2.00	1030	981	105	100	
30	30.00	48.3	58.3		01 - 1120 (-B) - 30	16.8	13.9	1.71	1.42	2.00	1080	1030	110	105	
40	41.33	36.3	43.8		01 - 1120 (-B) - 40	22.4	18.6	2.29	1.89	1.00	1180	1130	120	115	E20 図 2
40	41.33				01 - 1220 (-B) - 40					2.00	1620	1570	165	160	E20 図 3
50	49.23	29.0	35.0		01 - 1120 (-B) - 50	28.0	23.2	2.86	2.37	1.00	1270	1230	130	125	E20 図 2
50	49.23				01 - 1220 (-B) - 50					2.00	1720	1670	175	170	E20 図 3
60	60.00	24.2	29.2		01 - 1120 (-B) - 60	33.6	27.9	3.43	2.84	1.00	1320	1270	135	130	E20 図 2
60	60.00				01 - 1220 (-B) - 60					2.00	1770	1720	180	175	E20 図 3
80	81.45	18.1	21.9		01 - 1230 (-B) - 80	44.8	37.2	4.57	3.79	1.00	1770	1770	180	180	E21 図 4
80	81.94				01 - 1330 (-B) - 80					2.00	3040	2940	310	300	E21 図 5
100	101.01	14.5	17.5		01 - 1230 (-B) - 100	56.1	46.4	5.72	4.74	1.00	1810	1770	185	180	E21 図 4
100	102.27				01 - 1330 (-B) - 100					2.00	3090	3040	315	310	E21 図 5
120	120.15	12.1	14.6		01 - 1230 (-B) - 120	67.3	55.7	6.86	5.68	1.00	1810	1810	185	185	E21 図 4
120	122.54				01 - 1330 (-B) - 120					2.00	3090	3090	315	315	E21 図 5
150	151.51	9.67	11.7		01 - 1230 (-B) - 150	84.1	69.7	8.57	7.10	1.00	1810	1810	185	185	E21 図 4
150	153.40				01 - 1330 (-B) - 150					2.00	3090	3090	315	315	E21 図 5
200	200.39	7.25	8.75		01 - 1230 (-B) - 200	98.1	92.9	10.0	9.47	*	1810	1810	185	185	E21 図 4
200	199.13				01 - 1330 (-B) - 200	112	92.9	11.4	9.47	1.74	3090	3090	315	315	E21 図 5
240	231.27	6.04	7.29		01 - 1230 (-B) - 240	98.1	98.1	10.0	10.0	*	1810	1810	185	185	E21 図 4
240	232.50				01 - 1330 (-B) - 240	135	111	13.7	11.4	1.45	3090	3090	315	315	E21 図 5

注) 1. 出力回転数は、モータ回転数代表値（50Hz：1450r/min, 60Hz：1750r/min）と減速比（公称減速比）から算出しています。
2. 出力軸許容ラジアル荷重は、出力軸端より 20mm の位置の値です。
3. 形式および SF 欄が□になっている機種は、均一負荷、運転時間 10 時間 / 日における標準組合せです。
4. SF 欄に * が付いている場合はモータの全容量 kW まで負荷をかけると過負荷となりますので出力トルク欄の値以内でご使用ください。
5. ( ) 内はブレーキ付の形式を示します。

■選定表

減速比	実減速比	出力回転数 r/min 50Hz	出力回転数 r/min 60Hz	形式記号（詳細は D16 頁）	容量記号	枠番	減速比	出力トルク Tout N・m 50Hz	出力トルク Tout N・m 60Hz	出力トルク Tout kgf・m 50Hz	出力トルク Tout kgf・m 60Hz	SF	出力軸許容ラジアル荷重 Pro N 50Hz	出力軸許容ラジアル荷重 Pro N 60Hz	出力軸許容ラジアル荷重 Pro kgf 50Hz	出力軸許容ラジアル荷重 Pro kgf 60Hz	寸法図
300	302.72	4.83	5.83	RNYM	01	1340 (-B)	300	158	131	16.1	13.4	1.00	3090	3090	315	315	E22 図 1
300	301.12				01	1440 (-B)	300					2.00	4360	4360	445	445	E22 図 2
360	360.10	4.03	4.86		01	1340 (-B)	360	190	157	19.4	16.0	1.00	3090	3090	315	315	E22 図 1
360	360.81				01	1440 (-B)	360					2.00	4360	4360	445	445	E22 図 2
480	479.79	3.02	3.65		01	1340 (-B)	480	195	195	19.9	19.9	*	3090	3090	315	315	E22 図 1
480	498.18				01	1440 (-B)	480	253	210	25.8	21.4	1.54	4360	4360	445	445	E22 図 2
600	595.00	2.42	2.92		01	1340 (-B)	600	195	195	19.9	19.9	*	3090	3090	315	315	E22 図 1
600	621.72				01	1440 (-B)	600	317	262	32.3	26.7	1.23	4360	4360	445	445	E22 図 2
720	707.78	2.01	2.43		01	1340 (-B)	720	195	195	19.9	19.9	*	3090	3090	315	315	E22 図 1
720	744.97				01	1440 (-B)	720	380	315	38.7	32.1	1.03	4360	4360	445	445	E22 図 2
900	892.50	1.61	1.94		01	1340 (-B)	900	195	195	19.9	19.9	*	3090	3090	315	315	E22 図 1
900	932.59				01	1440 (-B)	900	390	390	39.8	39.8	*	4360	4360	445	445	E22 図 2
1200	1180.45	1.21	1.46		01	1340 (-B)	1200	195	195	19.9	19.9	*	3090	3090	315	315	E22 図 1
1200	1210.57				01	1440 (-B)	1200	390	390	39.8	39.8	*	4360	4360	445	445	E22 図 2
1440	1382.22	1.01	1.22		01	1340 (-B)	1440	195	195	19.9	19.9	*	3090	3090	315	315	E22 図 1
1440	1413.28				01	1440 (-B)	1440	390	390	39.8	39.8	*	4360	4360	445	445	E22 図 2

注) 1. 出力回転数は、モータ回転数代表値（50Hz：1450r/min, 60Hz：1750r/min）と減速比（公称減速比）から算出しています。
2. 出力軸許容ラジアル荷重は、出力軸端より 20mm の位置の値です。
3. 形式および SF 欄が□になっている機種は、均一負荷、運転時間 10 時間 / 日における標準組合せです。
4. SF 欄に * が付いている場合はモータの全容量 kW まで負荷をかけると過負荷となりますので出力トルク欄の値以内でご使用ください。
5. (　) 内はブレーキ付の形式を示します。

0.1kW 中空軸 RNYM タイプ 三相モータ (屋内形・屋外形 / ブレーキ無・ブレーキ付)

■寸法図

( ) 内はブレーキ付の形式、寸法、質量を示します。
仕様記号の□は、200V 級は "2"、400V 級は "4" が入ります。詳細は屋内形 E3 頁 (屋外形 E5 頁) をご参照ください。

図 1 RNYM01-1010-5~10 / 仕様記号 (RNYM01-1010-B-5~10 / 仕様記号)

質量 kg	屋内形	屋外形
	5.0(6.5)	5.5(7.0)

仕様記号	屋内形	屋外形
	J□NPBB	J□AABB

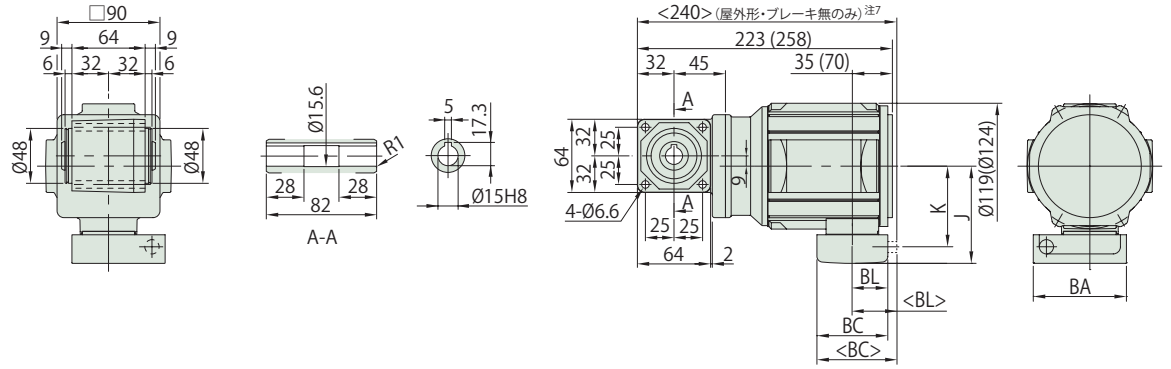

図 2 RNYM01-1120-5~60 / 仕様記号 (RNYM01-1120-B-5~60 / 仕様記号)

質量 kg	屋内形	屋外形
	6.0(7.5)	6.5(8.0)

仕様記号	屋内形	屋外形
	J□NPBB	J□AABB

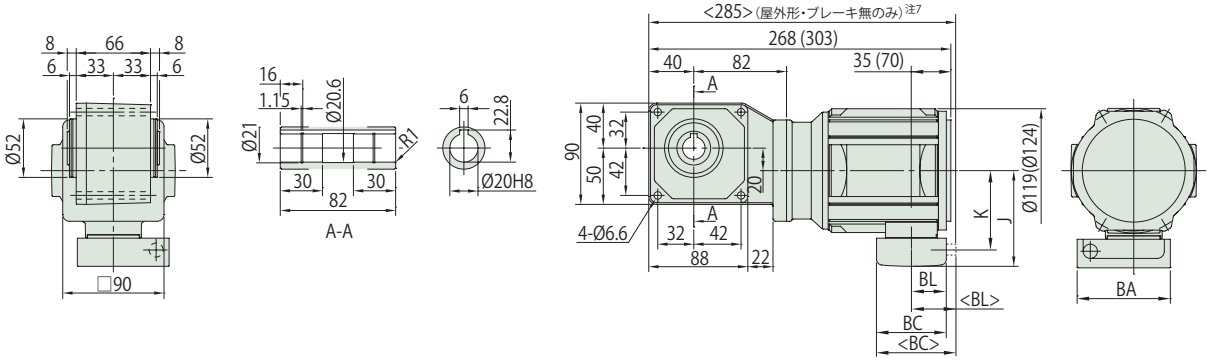

図 3 RNYM01-1220-40~60 / 仕様記号 (RNYM01-1220-B-40~60 / 仕様記号)

質量 kg	屋内形	屋外形
	7.0(8.5)	7.5(9.0)

仕様記号	屋内形	屋外形
	J□NPBB	J□AABB

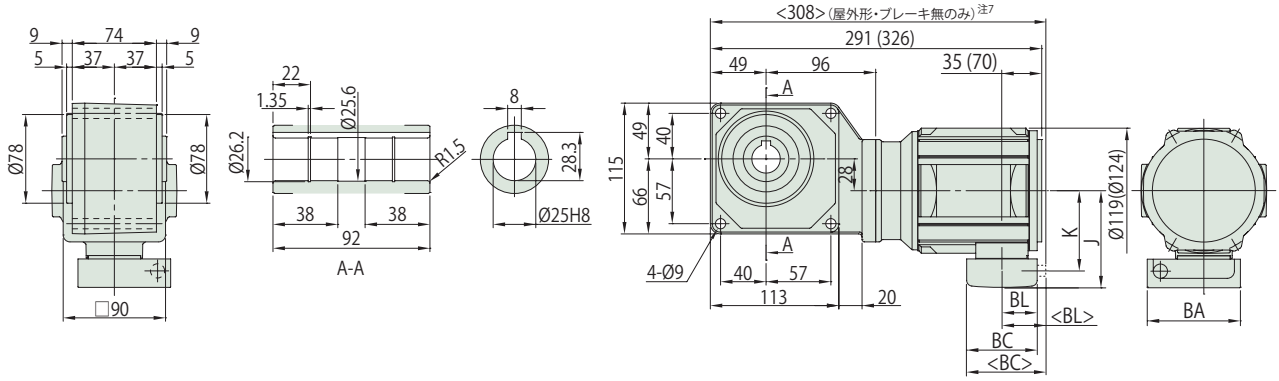

	J	K	BA	BC	BL
屋内形	85	70.5	81.5	62	31
屋外形	105	81	60	85	52

注) 1. 出力軸径寸法 : 寸法公差は、JIS B 0401-1998 "H8" です。
2. 軸端キー寸法 : 寸法公差は、JIS B 1301-1996(ISO) キー及びキー溝平行キー (普通形) に準拠しています。
3. 出力軸部の詳細寸法は、技術資料 J13 頁をご参照ください。
4. < > 内は屋外形・ブレーキ無の寸法を示します。屋外形・ブレーキ無仕様では端子箱電線管がモータ端より出っ張ります。
5. 本製品には、出力軸部用安全カバーが付属されます。安全カバーの寸法等詳細は、技術資料 J19 頁をご参照ください。
6. 取付時にインロー部をご使用される場合は、ご照会ください。
7. 本寸法図の寸法及び質量は、予告なしに変更することが有ります。

■寸法図

( ) 内はブレーキ付の形式、寸法、質量を示します。
仕様記号の□は、200V 級は "2"、400V 級は "4" が入ります。詳細は屋内形 E3 頁 (屋外形 E5 頁) をご参照ください。

図 4 RNYM01-1230-80~240 / 仕様記号
(RNYM01-1230-B-80~240 / 仕様記号)

質量 kg	屋内形	屋外形
	7.5(9.0)	8.0(9.5)

仕様記号	屋内形	屋外形
	J □ NPBB	J □ AABB

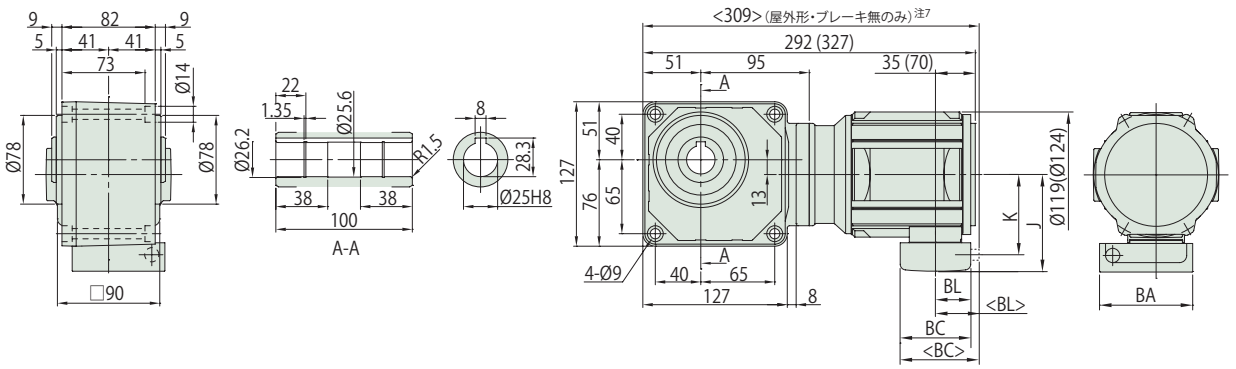

図 5 RNYM01-1330-80~240 / 仕様記号
(RNYM01-1330-B-80~240 / 仕様記号)

質量 kg	屋内形	屋外形
	9.0(10)	9.5(10.5)

仕様記号	屋内形	屋外形
	J □ NPBB	J □ AABB

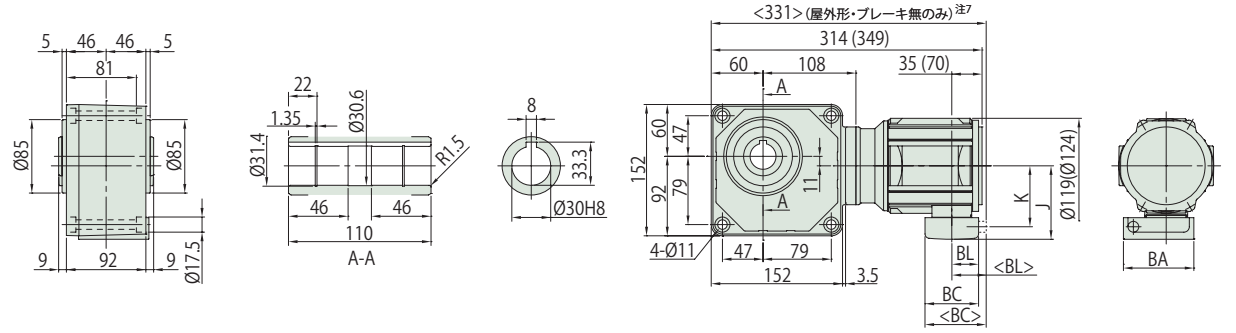

注) 1. 出力軸径寸法 : 寸法公差は、JIS B 0401-1998 "H8" です。
2. 軸端キー寸法 : 寸法公差は、JIS B 1301-1996(ISO) キー及びキー溝平行キー (普通形) に準拠しています。
3. 出力軸部の詳細寸法は、技術資料 J13 頁をご参照ください。
4. < > 内は屋外形・ブレーキ無の寸法を示します。屋外形・ブレーキ無仕様では端子箱電線管がモータ端より出っ張ります。
5. 本製品には、出力軸部用安全カバーが付属されます。安全カバーの寸法等詳細は、技術資料 J19 頁をご参照ください。
6. 取付時にインロー部をご使用される場合は、ご照会ください。
7. 本寸法図の寸法及び質量は、予告なしに変更することが有ります。

	J	K	BA	BC	BL
屋内形	85	70.5	81.5	62	31
屋外形	105	81	60	85	52

0.1kW 中空軸 RNYM タイプ 三相モータ (屋内形・屋外形 / ブレーキ無・ブレーキ付)

■寸法図

( ) 内はブレーキ付の形式、寸法、質量を示します。
仕様記号の□は、200V 級は "2"、400V 級は "4" が入ります。詳細は屋内形 E3 頁 (屋外形 E5 頁) をご参照ください。

図 1 RNYM01-1340-300~1440 / 仕様記号
(RNYM01-1340-B-300~1440 / 仕様記号)

質量 kg	屋内形	屋外形
	10(11)	10.5(11.5)

仕様記号	屋内形	屋外形
	J □ NPBB	J □ AABB

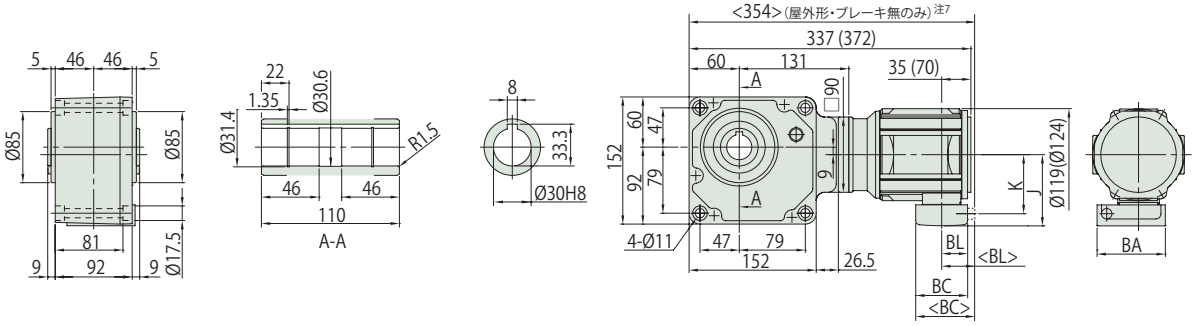

図 2 RNYM01-1440-300~1440 / 仕様記号
(RNYM01-1440-B-300~1440 / 仕様記号)

質量 kg	屋内形	屋外形
	14.5(16)	15(16.5)

仕様記号	屋内形	屋外形
	J □ NPBB	J □ AABB

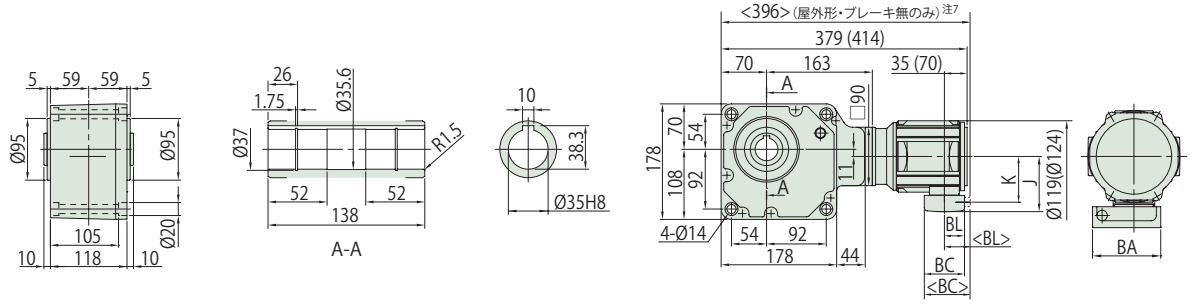

注) 1. 出力軸径寸法 : 寸法公差は、JIS B 0401-1998 "H8" です。
2. 軸端キー寸法 : 寸法公差は、JIS B 1301-1996(ISO) キー及びキー溝平行キー (普通形) に準拠しています。
3. 出力軸部の詳細寸法は、技術資料 J13 頁をご参照ください。
4. < > 内は屋外形・ブレーキ無の寸法を示します。屋外形・ブレーキ無仕様では端子箱電線管がモータ端より出っ張ります。
5. 本製品には、出力軸部用安全カバーが付属されます。安全カバーの寸法等詳細は、技術資料 J19 頁をご参照ください。
6. 取付時にインロー部をご使用される場合は、ご照会ください。
7. 本寸法図の寸法及び質量は、予告なしに変更することが有ります。

	J	K	BA	BC	BL
屋内形	85	70.5	81.5	62	31
屋外形	105	81	60	85	52

■形式記号

形式記号								仕様記号
ブレーキ無	RNYM02	—	枠番	—			減速比	/ ① ② ③ ④ ⑤ ⑥
ブレーキ付	RNYM02	—	枠番	—	B	—	減速比	

仕様記号はモータに関わる仕様を表す記号です。
E3 頁 (屋外形 E5 頁) よりお選びください。

■モータ特性表

モータ種類	モータ容量	電圧 [V]	周波数 [Hz]	定格電流値 [A]	定格回転速度 [r/min]	耐熱クラス	保護方式
三相モータ	0.2kW	200/200/220	50/60/60	1.24/1.09/1.09	1410/1700/1720	120(E)	IP44 全閉外扇形
		400/400/440	50/60/60	0.62/0.55/0.55	1410/1700/1720		

■選定表

減速比	実減速比	出力回転数 r/min 50Hz	出力回転数 r/min 60Hz	形式記号（詳細は D16 頁）	容量記号 — 枠番 — 減速比	出力トルク Tout N・m 50Hz	出力トルク Tout N・m 60Hz	出力トルク Tout kgf・m 50Hz	出力トルク Tout kgf・m 60Hz	SF	出力軸許容ラジアル荷重 Pro N 50Hz	出力軸許容ラジアル荷重 Pro N 60Hz	出力軸許容ラジアル荷重 Pro kgf 50Hz	出力軸許容ラジアル荷重 Pro kgf 60Hz	寸法図
5	5.00	290	350	RNYM	02 - 1110 (-B) - 5	5.61	4.64	0.572	0.474	2.00	637	588	65	60	E25 図 1
5	5.00				02 - 1120 (-B) - 5					1.00	637	588	65	60	E25 図 2
5	5.00				02 - 1220 (-B) - 5					2.00	883	834	90	85	E25 図 3
7	7.00	207	250		02 - 1110 (-B) - 7	7.85	6.50	0.800	0.663	2.00	686	637	70	65	E25 図 1
7	7.03				02 - 1120 (-B) - 7					1.00	686	637	70	65	E25 図 2
7	7.03				02 - 1220 (-B) - 7					2.00	981	932	100	95	E25 図 3
10	10.00	145	175		02 - 1110 (-B) - 10	11.2	9.29	1.14	0.947	1.00	785	735	80	75	E25 図 1
10	9.81				02 - 1120 (-B) - 10					1.00	785	735	80	75	E25 図 2
10	9.81				02 - 1220 (-B) - 10					2.00	1080	1030	110	105	E25 図 3
12	11.74	121	146		02 - 1120 (-B) - 12	13.5	11.1	1.37	1.14	1.00	834	785	85	80	E25 図 2
12	11.74				02 - 1220 (-B) - 12					2.00	1130	1080	115	110	E25 図 3
15	15.26	96.7	117		02 - 1120 (-B) - 15	16.8	13.9	1.71	1.42	1.00	883	834	90	85	E25 図 2
15	15.26				02 - 1220 (-B) - 15					2.00	1230	1180	125	120	E25 図 3
20	20.67	72.5	87.5		02 - 1120 (-B) - 20	22.4	18.6	2.29	1.89	1.00	981	932	100	95	E25 図 2
20	20.67				02 - 1220 (-B) - 20					2.00	1370	1320	140	135	E25 図 3
25	24.62	58.0	70.0		02 - 1120 (-B) - 25	28.0	23.2	2.86	2.37	1.00	1030	981	105	100	E25 図 2
25	24.62				02 - 1220 (-B) - 25					2.00	1470	1370	150	140	E25 図 3
30	30.00	48.3	58.3		02 - 1120 (-B) - 30	33.6	27.9	3.43	2.84	1.00	1080	1030	110	105	E25 図 2
30	30.00				02 - 1220 (-B) - 30					2.00	1520	1470	155	150	E25 図 3
40	41.33	36.3	43.8		02 - 1220 (-B) - 40	44.8	37.2	4.57	3.79	1.00	1620	1570	165	160	E25 図 3
40	41.33				02 - 1320 (-B) - 40					2.00	2650	2550	270	260	E26 図 1
50	49.23	29.0	35.0		02 - 1220 (-B) - 50	56.1	46.4	5.72	4.74	1.00	1720	1670	175	170	E25 図 3
50	49.23				02 - 1320 (-B) - 50					2.00	2840	2750	290	280	E26 図 1
60	60.00	24.2	29.2		02 - 1220 (-B) - 60	67.3	55.7	6.86	5.68	1.00	1770	1720	180	175	E25 図 3
60	60.00				02 - 1320 (-B) - 60					2.00	2940	2840	300	290	E26 図 1
80	81.94	18.1	21.9		02 - 1330 (-B) - 80	89.7	74.3	9.14	7.58	1.00	3040	2940	310	300	E26 図 2
80	80.37				02 - 1430 (-B) - 80					2.00	4360	4270	445	435	E26 図 3
100	102.27	14.5	17.5		02 - 1330 (-B) - 100	112	92.9	11.4	9.47	1.00	3090	3040	315	310	E26 図 2
100	102.35				02 - 1430 (-B) - 100					2.00	4360	4360	445	445	E26 図 3
120	122.54	12.1	14.6		02 - 1330 (-B) - 120	135	111	13.7	11.4	1.00	3090	3090	315	315	E26 図 2
120	122.64				02 - 1430 (-B) - 120					2.00	4360	4360	445	445	E26 図 3

注) 1. 出力回転数は、モータ回転数代表値（50Hz：1450r/min, 60Hz：1750r/min）と減速比（公称減速比）から算出しています。
2. 出力軸許容ラジアル荷重は、出力軸端より 20mm の位置の値です。
3. 形式および SF 欄が□になっている機種は、均一負荷、運転時間 10 時間 / 日における標準組合せです。
4. ( ) 内はブレーキ付の形式を示します。

0.2kW 中空軸 RNYM タイプ 三相モータ (屋内形・屋外形 / ブレーキ無・ブレーキ付)

■選定表

減速比	実減速比	出力回転数 r/min		形式記号（詳細は D16 頁）		出力トルク Tout				SF	出力軸許容ラジアル荷重 Pro				寸法図
						N・m		kgf・m			N		kgf		
		50Hz	60Hz		容量記号 ー 枠番 ー 減速比	50Hz	60Hz	50Hz	60Hz		50Hz	60Hz	50Hz	60Hz	
150	153.40	9.67	11.7	RNYM	02 - 1330 (-B) - 150	168	139	17.1	14.2	1.00	3090	3090	315	315	E26 図 2
150	153.52				02 - 1430 (-B) - 150					2.00	4360	4360	445	445	E26 図 3
200	199.13	7.25	8.75		02 - 1330 (-B) - 200	195	186	19.9	18.9	*	3090	3090	315	315	E26 図 2
200	199.29				02 - 1430 (-B) - 200	224	186	22.9	18.9	1.74	4360	4360	445	445	E26 図 3
240	232.50	6.04	7.29		02 - 1330 (-B) - 240	195	195	19.9	19.9	*	3090	3090	315	315	E26 図 2
240	240.00				02 - 1430 (-B) - 240	269	223	27.4	22.7	1.45	4360	4360	445	445	E26 図 3
300	301.12	4.83	5.83		02 - 1440 (-B) - 300	317	262	32.3	26.7	1.00	4360	4360	445	445	E27 図 4
300	311.59				02 - 1540 (-B) - 300					2.00	6230	6230	635	635	E27 図 5
360	360.81	4.03	4.86		02 - 1440 (-B) - 360	380	315	38.7	32.1	1.00	4360	4360	445	445	E27 図 4
360	373.36				02 - 1540 (-B) - 360					1.93	6230	6230	635	635	E27 図 5
480	498.18	3.02	3.65		02 - 1440 (-B) - 480	390	390	39.8	39.8	*	4360	4360	445	445	E27 図 4
480	502.52				02 - 1540 (-B) - 480	506	420	51.6	42.8	1.44	6230	6230	635	635	E27 図 5
600	621.72	2.42	2.92		02 - 1440 (-B) - 600	390	390	39.8	39.8	*	4360	4360	445	445	E27 図 4
600	602.13				02 - 1540 (-B) - 600	633	525	64.6	53.5	1.16	6230	6230	635	635	E27 図 5
720	744.97	2.01	2.43		02 - 1440 (-B) - 720	390	390	39.8	39.8	*	4360	4360	445	445	E27 図 4
720	753.78				02 - 1540 (-B) - 720	732	629	74.6	64.2	*	6230	6230	635	635	E27 図 5
900	932.59	1.61	1.94		02 - 1440 (-B) - 900	390	390	39.8	39.8	*	4360	4360	445	445	E27 図 4
900	903.20				02 - 1540 (-B) - 900	732	732	74.6	74.6	*	6230	6230	635	635	E27 図 5
1200	1210.57	1.21	1.46		02 - 1440 (-B) - 1200	390	390	39.8	39.8	*	4360	4360	445	445	E27 図 4
1200	1194.57				02 - 1540 (-B) - 1200	732	732	74.6	74.6	*	6230	6230	635	635	E27 図 5
1440	1413.28	1.01	1.22		02 - 1440 (-B) - 1440	390	390	39.8	39.8	*	4360	4360	445	445	E27 図 4
1440	1403.08				02 - 1540 (-B) - 1440	732	732	74.6	74.6	*	6230	6230	635	635	E27 図 5

注) 1. 出力回転数は、モータ回転数代表値（50Hz：1450r/min, 60Hz：1750r/min）と減速比（公称減速比）から算出しています。
2. 出力軸許容ラジアル荷重は、出力軸端より 20mm の位置の値です。
3. 形式および SF 欄が□になっている機種は、均一負荷、運転時間 10 時間 / 日における標準組合せです。
4. ( ) 内はブレーキ付の形式を示します。
5. SF 欄に * が付いている場合はモータの全容量 kW まで負荷をかけると過負荷となりますので出力トルク欄の値以内でご使用ください。

■寸法図

( ) 内はブレーキ付の形式、寸法、質量を示します。
仕様記号の□は、200V 級は "2"、400V 級は "4" が入ります。詳細は屋内形 E3 頁 (屋外形 E5 頁) をご参照ください。

図 1 RNYM02-1110-5~10 / 仕様記号
(RNYM02-1110-B-5~10 / 仕様記号)

質量 kg	屋内形	屋外形
	6.0(7.5)	6.5(8.0)

仕様記号	屋内形	屋外形
	J □ NPBB	J □ AABB

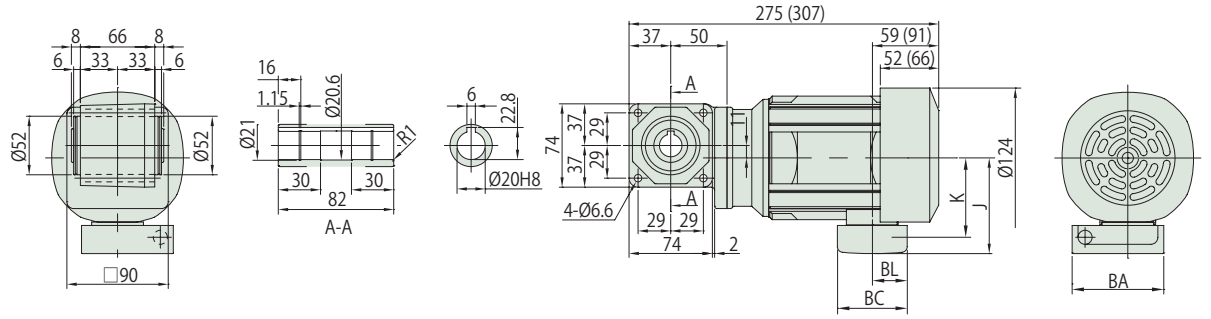

図 2 RNYM02-1120-5~30 / 仕様記号
(RNYM02-1120-B-5~30 / 仕様記号)

質量 kg	屋内形	屋外形
	7.0(8.5)	7.5(9.0)

仕様記号	屋内形	屋外形
	J □ NPBB	J □ AABB

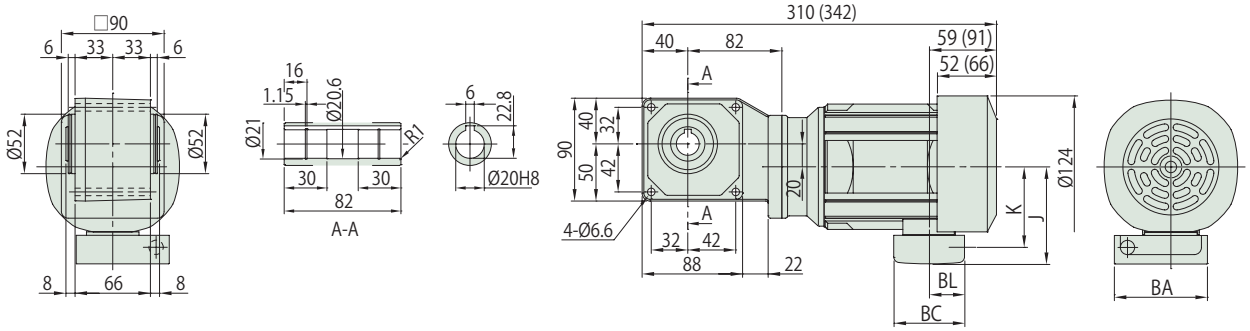

図 3 RNYM02-1220-5~60 / 仕様記号
(RNYM02-1220-B-5~60 / 仕様記号)

質量 kg	屋内形	屋外形
	8.5(10)	9.0(10.5)

仕様記号	屋内形	屋外形
	J □ NPBB	J □ AABB

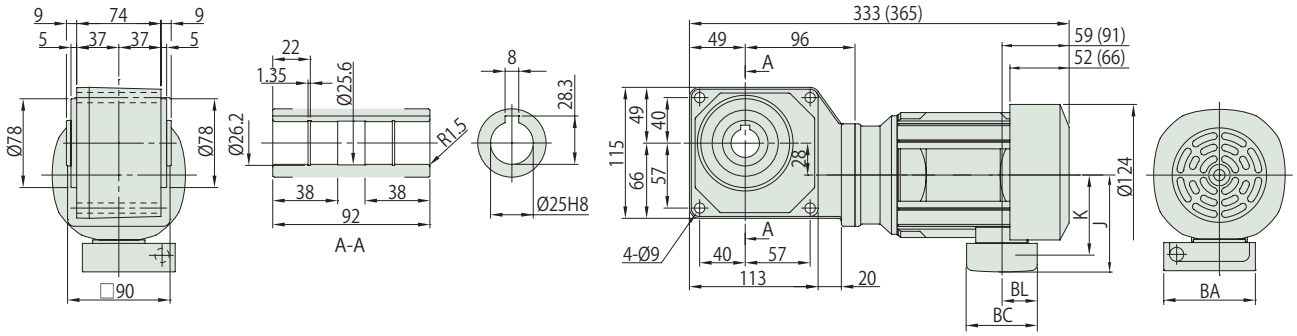

注) 1. 出力軸径寸法 : 寸法公差は、JIS B 0401-1998 "H8" です。
2. 軸端キー寸法 : 寸法公差は、JIS B 1301-1996(ISO) キー及びキー溝平行キー (普通形) に準拠しています。
3. 出力軸部の詳細寸法は、技術資料 J13 頁をご参照ください。
4. 本製品には、出力軸部用安全カバーが付属されます。安全カバーの寸法等詳細は、技術資料 J19 頁をご参照ください。
5. 取付時にインロー部をご使用される場合は、ご照会ください。
6. 本寸法図の寸法及び質量は、予告なしに変更することが有ります。

	J	K	BA	BC	BL
屋内形	85	70.5	81.5	62	31
屋外形	105	81	60	85	52

0.2kW 中空軸 RNYM タイプ 三相モータ (屋内形・屋外形 / ブレーキ無・ブレーキ付)

■寸法図

( ) 内はブレーキ付の形式、寸法、質量を示します。
仕様記号の□は、200V 級は "2"、400V 級は "4" が入ります。詳細は屋内形 E3 頁 (屋外形 E5 頁) をご参照ください。

図 1 RNYM02-1320-40~60 / 仕様記号 (RNYM02-1320-B-40~60 / 仕様記号)

質量 kg	屋内形	屋外形
	10(11)	10.5(11.5)

仕様記号	屋内形	屋外形
	J □ NPBB	J □ AABB

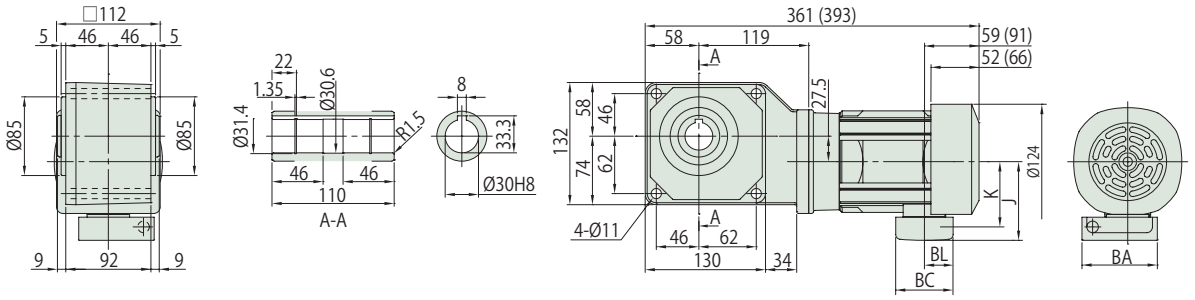

図 2 RNYM02-1330-80~240 / 仕様記号 (RNYM02-1330-B-80~240 / 仕様記号)

質量 kg	屋内形	屋外形
	10(11)	10.5(11.5)

仕様記号	屋内形	屋外形
	J □ NPBB	J □ AABB

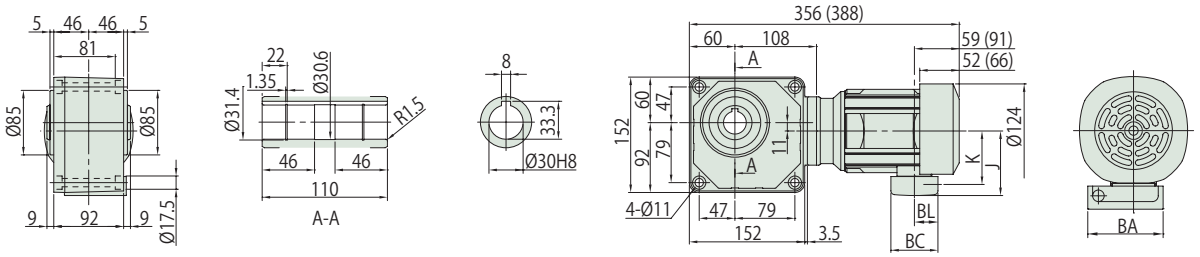

図 3 RNYM02-1430-80~240 / 仕様記号 (RNYM02-1430-B-80~240 / 仕様記号)

質量 kg	屋内形	屋外形
	15(16)	15.5(16.5)

仕様記号	屋内形	屋外形
	J □ NPBB	J □ AABB

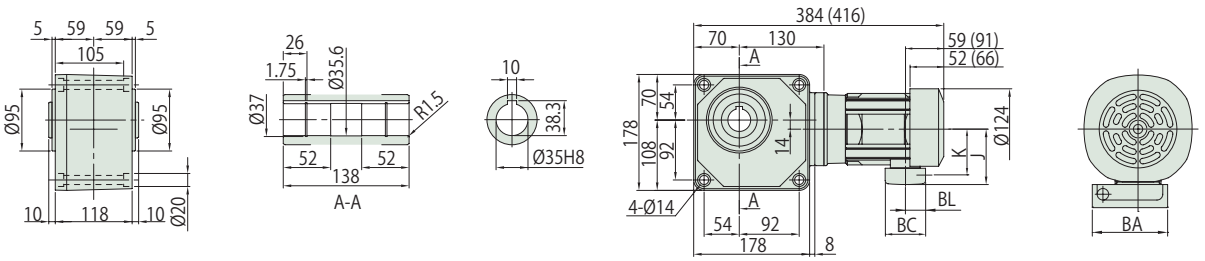

	J	K	BA	BC	BL
屋内形	85	70.5	81.5	62	31
屋外形	105	81	60	85	52

注) 1. 出力軸径寸法 : 寸法公差は、JIS B 0401-1998 "H8" です。
2. 軸端キー寸法 : 寸法公差は、JIS B 1301-1996(ISO) キー及びキー溝平行キー (普通形) に準拠しています。
3. 出力軸部の詳細寸法は、技術資料 J13 頁をご参照ください。
4. 本製品には、出力軸部用安全カバーが付属されます。安全カバーの寸法等詳細は、技術資料 J19 頁をご参照ください。
5. 取付時にインロー部をご使用される場合は、ご照会ください。
6. 本寸法図の寸法及び質量は、予告なしに変更することが有ります。

■寸法図

( ) 内はブレーキ付の形式、寸法、質量を示します。
仕様記号の□は、200V 級は “2”、400V 級は “4” が入ります。詳細は屋内形 E3 頁 (屋外形 E5 頁) をご参照ください。

図 4 RNYM02-1440-300~1440 / 仕様記号
(RNYM02-1440-B-300~1440 / 仕様記号)

質量 kg	屋内形	屋外形
	15.5(17)	16(17.5)

仕様記号	屋内形	屋外形
	J □ NPBB	J □ AABB

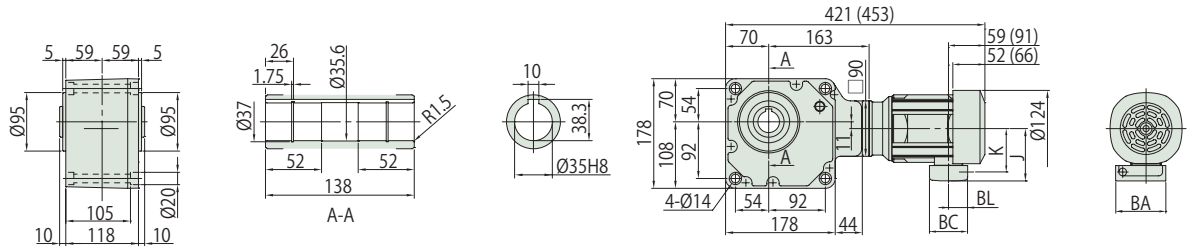

図 5 RNYM02-1540-300~1440 / 仕様記号
(RNYM02-1540-B-300~1440 / 仕様記号)

質量 kg	屋内形	屋外形
	24.5(25.5)	25(26)

仕様記号	屋内形	屋外形
	J □ NPBB	J □ AABB

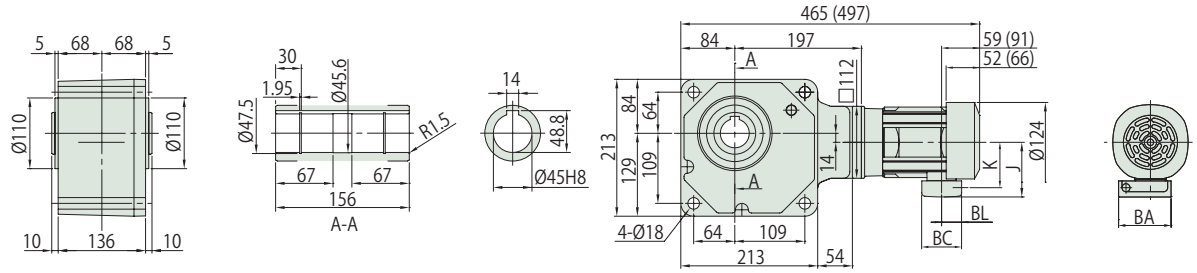

注) 1. 出力軸径寸法 : 寸法公差は、JIS B 0401-1998 "H8" です。
2. 軸端キー寸法 : 寸法公差は、JIS B 1301-1996(ISO) キー及びキー溝平行キー (普通形) に準拠しています。
3. 出力軸部の詳細寸法は、技術資料 J13 頁をご参照ください。
4. 本製品には、出力軸部用安全カバーが付属されます。安全カバーの寸法等詳細は、技術資料 J19 頁をご参照ください。
5. 取付時にインロー部をご使用される場合は、ご照会ください。
6. 本寸法図の寸法及び質量は、予告なしに変更することが有ります。

	J	K	BA	BC	BL
屋内形	85	70.5	81.5	62	31
屋外形	105	81	60	85	52

0.25kW 中空軸 RNYM タイプ 三相モータ (屋内形・屋外形 / ブレーキ無・ブレーキ付)

■形式記号

形式記号								仕様記号
ブレーキ無	RNYM03	—	枠番	—			減速比	/ ① ② ③ ④ ⑤ ⑥
ブレーキ付	RNYM03	—	枠番	—	B	—	減速比	

仕様記号はモータに関わる仕様を表す記号です。
E3 頁 (屋外形 E5 頁) よりお選びください。

■モータ特性表

モータ種類	モータ容量	電圧 [V]	周波数 [Hz]	定格電流値 [A]	定格回転速度 [r/min]	耐熱クラス	保護方式
三相モータ	0.25kW	200/200/220	50/60/60	1.95/1.56/1.65	1460/1750/1770	120(E)	IP44 全閉外扇形
		400/400/440	50/60/60	1.04/0.80/0.87	1460/1750/1770		

■選定表

減速比	実減速比	出力回転数 r/min 50Hz	出力回転数 r/min 60Hz	形式記号（詳細は D16 頁）	容量記号 — 枠番 — 減速比	出力トルク Tout N・m 50Hz	出力トルク Tout N・m 60Hz	出力トルク Tout kgf・m 50Hz	出力トルク Tout kgf・m 60Hz	SF	出力軸許容ラジアル荷重 Pro N 50Hz	出力軸許容ラジアル荷重 Pro N 60Hz	出力軸許容ラジアル荷重 Pro kgf 50Hz	出力軸許容ラジアル荷重 Pro kgf 60Hz	寸法図
5	5.00	290	350	RNYM	03 - 1210 (-B) - 5	7.01	5.81	0.714	0.592	3.20	883	834	90	85	E29 図 1
5	5.00				03 - 1220 (-B) - 5					1.60					E29 図 2
7	7.00	207	250		03 - 1210 (-B) - 7	9.81	8.13	1.00	0.829	3.20	981	932	100	95	E29 図 1
7	7.03				03 - 1220 (-B) - 7					1.60					E29 図 2
10	10.00	145	175		03 - 1210 (-B) - 10	14.0	11.6	1.43	1.18	1.60	1080	1030	110	105	E29 図 1
10	9.81				03 - 1220 (-B) - 10					1.60					E29 図 2
12	11.74	121	146		03 - 1220 (-B) - 12	16.8	13.9	1.71	1.42	1.60	1130	1080	115	110	E29 図 2
15	15.26	96.7	117		03 - 1220 (-B) - 15	21.0	17.4	2.14	1.78	1.60	1230	1180	125	120	
20	20.67	72.5	87.5		03 - 1220 (-B) - 20	28.0	23.2	2.86	2.37	1.60	1370	1320	140	135	
25	24.62	58.0	70.0		03 - 1220 (-B) - 25	35.0	29.0	3.57	2.96	1.60	1470	1370	150	140	
30	30.00	48.3	58.3		03 - 1220 (-B) - 30	42.0	34.8	4.29	3.55	1.60	1520	1470	155	150	
40	41.33	36.3	43.8		03 - 1320 (-B) - 40	56.1	46.4	5.72	4.74	1.60	2650	2550	270	260	E29 図 3
50	49.23	29.0	35.0		03 - 1320 (-B) - 50	70.1	58.1	7.14	5.92	1.60	2840	2750	290	280	
60	60.00	24.2	29.2		03 - 1320 (-B) - 60	84.1	69.7	8.57	7.10	1.60	2940	2840	300	290	
80	80.37	18.1	21.9		03 - 1430 (-B) - 80	112	92.9	11.4	9.47	1.60	4360	4270	445	435	E30 図 1
100	102.35	14.5	17.5		03 - 1430 (-B) - 100	140	116	14.3	11.8	1.60	4360	4360	445	445	
120	122.64	12.1	14.6		03 - 1430 (-B) - 120	168	139	17.1	14.2	1.60	4360	4360	445	445	
150	153.52	9.67	11.7		03 - 1430 (-B) - 150	210	174	21.4	17.8	1.60	4360	4360	445	445	
200	199.29	7.25	8.75		03 - 1430 (-B) - 200	280	232	28.6	23.7	1.39	4360	4360	445	445	
240	240.00	6.04	7.29		03 - 1430 (-B) - 240	336	279	34.3	28.4	1.16	4360	4360	445	445	
300	311.59	4.83	5.83		03 - 1540 (-B) - 300	396	328	40.3	33.4	1.60	6230	6230	635	635	E30 図 2
360	373.36	4.03	4.86		03 - 1540 (-B) - 360	475	393	48.4	40.1	1.54	6230	6230	635	635	
480	502.52	3.02	3.65		03 - 1540 (-B) - 480	633	525	64.6	53.5	1.16	6230	6230	635	635	
600	602.13	2.42	2.92		03 - 1540 (-B) - 600	732	656	74.6	66.9	*	6230	6230	635	635	
720	753.78	2.01	2.43		03 - 1540 (-B) - 720	732	732	74.6	74.6	*	6230	6230	635	635	
900	903.20	1.61	1.94		03 - 1540 (-B) - 900	732	732	74.6	74.6	*	6230	6230	635	635	
1200	1194.57	1.21	1.46		03 - 1540 (-B) - 1200	732	732	74.6	74.6	*	6230	6230	635	635	
1440	1403.08	1.01	1.22		03 - 1540 (-B) - 1440	732	732	74.6	74.6	*	6230	6230	635	635	

注) 1. 出力回転数は、モータ回転数代表値（50Hz：1450r/min, 60Hz：1750r/min）と減速比（公称減速比）から算出しています。
2. 出力軸許容ラジアル荷重は、出力軸端より 20mm の位置の値です。
3. 形式および SF 欄が□になっている機種は、均一負荷、運転時間 10 時間 / 日における標準組合せです。
4. SF 欄に * が付いている場合はモータの全容量 kW まで負荷をかけると過負荷となりますので出力トルク欄の値以内でご使用ください。
5. ( ) 内はブレーキ付の形式を示します。

■寸法図

( ) 内はブレーキ付の形式、寸法、質量を示します。
仕様記号の□は、200V 級は “2”、400V 級は “4” が入ります。詳細は屋内形 E3 頁 (屋外形 E5 頁) をご参照ください。

図 1 RNYM03-1210-5~10 / 仕様記号 (RNYM03-1210-B-5~10 / 仕様記号)

質量 kg	屋内形	屋外形
	9.0(10)	9.5(10.5)

仕様記号	屋内形	屋外形
	J □ NPBB	J □ AABB

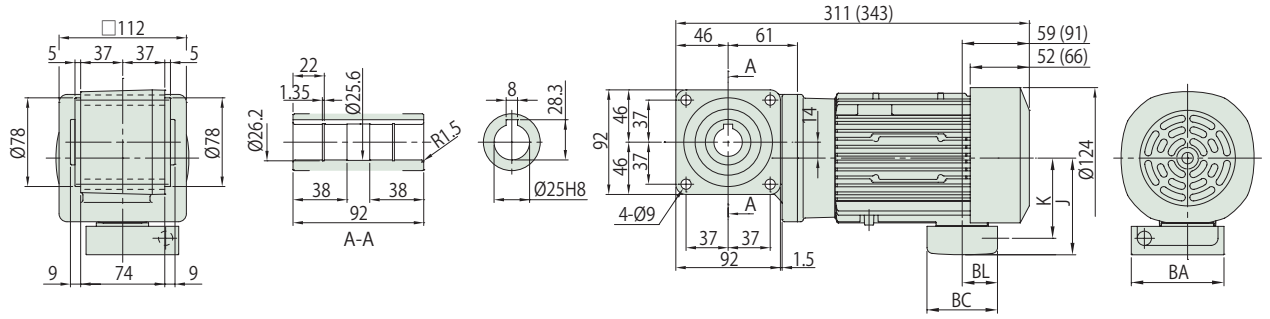

図 2 RNYM03-1220-5~30 / 仕様記号 (RNYM03-1220-B-5~30 / 仕様記号)

質量 kg	屋内形	屋外形
	9.5(11)	10(11.5)

仕様記号	屋内形	屋外形
	J □ NPBB	J □ AABB

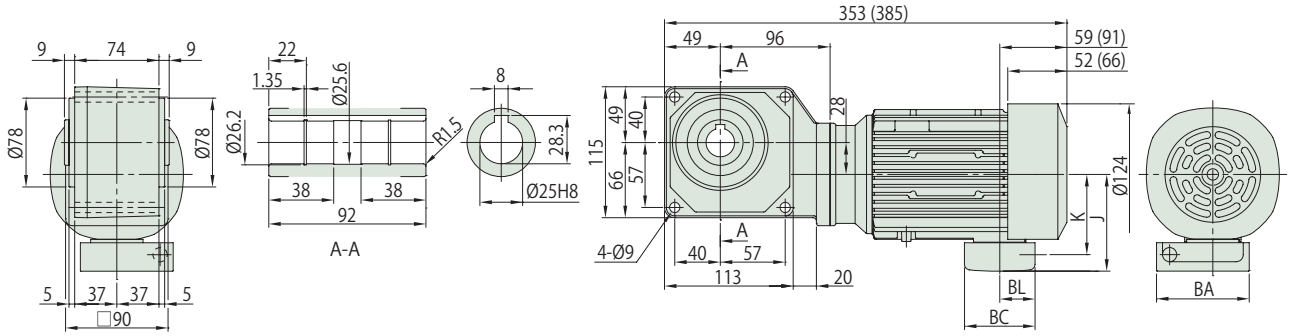

図 3 RNYM03-1320-40~60 / 仕様記号 (RNYM03-1320-B-40~60 / 仕様記号)

質量 kg	屋内形	屋外形
	11(13)	11.5(13.5)

仕様記号	屋内形	屋外形
	J □ NPBB	J □ AABB

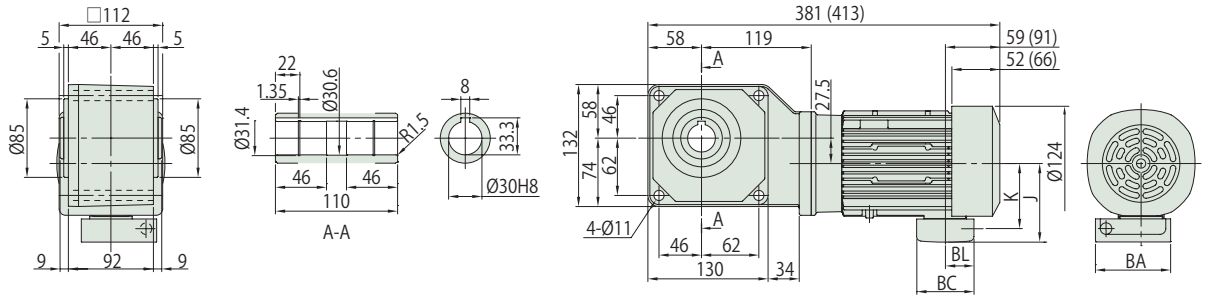

注) 1. 出力軸径寸法 : 寸法公差は、JIS B 0401-1998 "H8" です。
2. 軸端キー寸法 : 寸法公差は、JIS B 1301-1996(ISO) キー及びキー溝平行キー (普通形) に準拠しています。
3. 出力軸部の詳細寸法は、技術資料 J13 頁をご参照ください。
4. 本製品には、出力軸部用安全カバーが付属されます。安全カバーの寸法等詳細は、技術資料 J19 頁をご参照ください。
5. 取付時にインロー部をご使用される場合は、ご照会ください。
6. 本寸法図の寸法及び質量は、予告なしに変更することが有ります。

	J	K	BA	BC	BL
屋内形	85	70.5	81.5	62	31
屋外形	105	81	60	85	52

中空軸
フランジ取付
脚取付
ブレーキ無
ブレーキ付
概要
三相モータ
プレミアム効率三相モータ
インバータ用三相モータ
インバータ用プレミアム効率三相モータ
高効率 (JIS) 三相モータ
単相モータ
単相レバーシブルモータ
オプション製品
防水形
安全増防爆形
入力軸ホロー形
15W
25W
40W
60W
90W
0.1kW
0.2kW
0.25kW
0.4kW
0.55kW
0.75kW
1.1kW
1.5kW
2.2kW
3.0kW
3.7kW
5.5kW
7.5kW
11kW

■寸法図

( ) 内はブレーキ付の形式、寸法、質量を示します。
仕様記号の□は、200V 級は "2"、400V 級は "4" が入ります。詳細は屋内形 E3 頁 (屋外形 E5 頁) をご参照ください。

図 1 RNYM03-1430-80~240 / 仕様記号
(RNYM03-1430-B-80~240 / 仕様記号)

質量 kg	屋内形	屋外形
	16(17)	16.5(17.5)

仕様記号	屋内形	屋外形
	J □ NPBB	J □ AABB

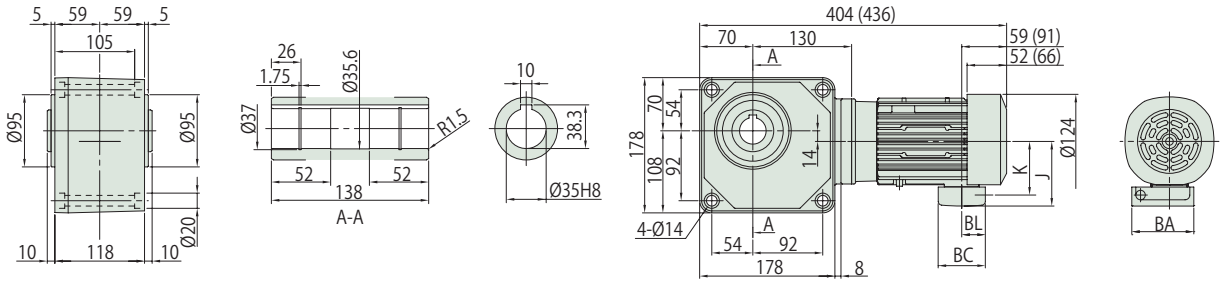

図 2 RNYM03-1540-300~1440 / 仕様記号
(RNYM03-1540-B-300~1440 / 仕様記号)

質量 kg	屋内形	屋外形
	26(27.5)	26.5(28)

仕様記号	屋内形	屋外形
	J □ NPBB	J □ AABB

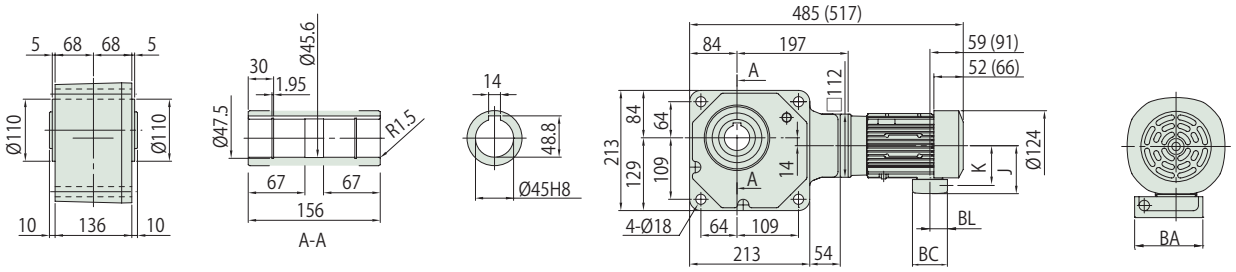

注) 1. 出力軸径寸法 : 寸法公差は、JIS B 0401-1998 "H8" です。
2. 軸端キー寸法 : 寸法公差は、JIS B 1301-1996(ISO) キー及びキー溝平行キー (普通形) に準拠しています。
3. 出力軸部の詳細寸法は、技術資料 J13 頁をご参照ください。
4. 本製品には、出力軸部用安全カバーが付属されます。安全カバーの寸法等詳細は、技術資料 J19 頁をご参照ください。
5. 取付時にインロー部をご使用される場合は、ご照会ください。
6. 本寸法図の寸法及び質量は、予告なしに変更することが有ります。

	J	K	BA	BC	BL
屋内形	85	70.5	81.5	62	31
屋外形	105	81	60	85	52

■形式記号

形式記号								仕様記号
ブレーキ無	RNYM05	—	枠番	—			減速比	/ ① ② ③ ④ ⑤ ⑥
ブレーキ付	RNYM05	—	枠番	—	B	—	減速比	

仕様記号はモータに関わる仕様を表す記号です。
E3 頁 (屋外形 E5 頁) よりお選びください。

■モータ特性表

モータ種類	モータ容量	電圧 [V]	周波数 [Hz]	定格電流値 [A]	定格回転速度 [r/min]	耐熱クラス	保護方式
三相モータ	0.4kW	200/200/220	50/60/60	2.35/2.05/2.02	1410/1700/1730	120(E)	IP44 全閉外扇形
		400/400/440	50/60/60	1.23/1.04/1.04	1420/1700/1740		

■選定表

減速比	実減速比	出力回転数 r/min 50Hz	出力回転数 r/min 60Hz	形式記号（詳細は D16 頁）	容量記号	枠番	減速比	出力トルク Tout N・m 50Hz	出力トルク Tout N・m 60Hz	出力トルク Tout kgf・m 50Hz	出力トルク Tout kgf・m 60Hz	SF	出力軸許容ラジアル荷重 Pro N 50Hz	出力軸許容ラジアル荷重 Pro N 60Hz	出力軸許容ラジアル荷重 Pro kgf 50Hz	出力軸許容ラジアル荷重 Pro kgf 60Hz	寸法図
5	5.00	290	350	RNYM	05	1210	(-B) - 5	11.2	9.29	1.14	0.947	2.00	883	834	90	85	E33 図 1
5	5.00				05	1220	(-B) - 5					1.00	883	834	90	85	E33 図 2
5	5.00				05	1320	(-B) - 5					2.00	1470	1370	150	140	E33 図 3
7	7.00	207	250		05	1210	(-B) - 7	15.7	13.0	1.60	1.33	2.00	981	932	100	95	E33 図 1
7	7.03				05	1220	(-B) - 7					1.00	981	932	100	95	E33 図 2
7	7.03				05	1320	(-B) - 7					2.00	1670	1570	170	160	E33 図 3
10	10.00	145	175		05	1210	(-B) - 10	22.4	18.6	2.29	1.89	1.00	1080	1030	110	105	E33 図 1
10	9.81				05	1220	(-B) - 10					1.00	1080	1030	110	105	E33 図 2
10	9.81				05	1320	(-B) - 10					2.00	1810	1720	185	175	E33 図 3
12	11.74	121	146		05	1220	(-B) - 12	26.9	22.3	2.74	2.27	1.00	1130	1080	115	110	E33 図 2
12	11.74				05	1320	(-B) - 12					2.00	1910	1810	195	185	E33 図 3
15	15.26	96.7	117		05	1220	(-B) - 15	33.6	27.9	3.43	2.84	1.00	1230	1180	125	120	E33 図 2
15	15.26				05	1320	(-B) - 15					2.00	2060	1960	210	200	E33 図 3
20	20.67	72.5	87.5		05	1220	(-B) - 20	44.8	37.2	4.57	3.79	1.00	1370	1320	140	135	E33 図 2
20	20.67				05	1320	(-B) - 20					2.00	2260	2160	230	220	E33 図 3
25	24.62	58.0	70.0		05	1220	(-B) - 25	56.1	46.4	5.72	4.74	1.00	1470	1370	150	140	E33 図 2
25	24.62				05	1320	(-B) - 25					2.00	2350	2260	240	230	E33 図 3
30	30.00	48.3	58.3		05	1220	(-B) - 30	67.3	55.7	6.86	5.68	1.00	1520	1470	155	150	E33 図 2
30	30.00				05	1320	(-B) - 30					2.00	2450	2350	250	240	E33 図 3
40	41.33	36.3	43.8		05	1320	(-B) - 40	89.7	74.3	9.14	7.58	1.00	2650	2550	270	260	E33 図 3
40	39.38				05	1420	(-B) - 40					2.00	3970	3820	405	390	E34 図 1
50	49.23	29.0	35.0		05	1320	(-B) - 50	112	92.9	11.4	9.47	1.00	2840	2750	290	280	E33 図 3
50	50.00				05	1420	(-B) - 50					2.00	4170	4020	425	410	E34 図 1
60	60.00	24.2	29.2		05	1320	(-B) - 60	135	111	13.7	11.4	1.00	2940	2840	300	290	E33 図 3
60	60.91				05	1420	(-B) - 60					2.00	4310	4170	440	425	E34 図 1
80	80.37	18.1	21.9		05	1430	(-B) - 80	179	149	18.3	15.2	1.00	4360	4270	445	435	E34 図 2
80	79.63				05	1530	(-B) - 80					2.00	6230	6130	635	625	E34 図 3
100	102.35	14.5	17.5		05	1430	(-B) - 100	224	186	22.9	18.9	1.00	4360	4360	445	445	E34 図 2
100	101.32				05	1530	(-B) - 100					2.00	6230	6230	635	635	E34 図 3
120	122.64	12.1	14.6		05	1430	(-B) - 120	269	223	27.4	22.7	1.00	4360	4360	445	445	E34 図 2
120	119.17				05	1530	(-B) - 120					2.00	6230	6230	635	635	E34 図 3

注) 1. 出力回転数は、モータ回転数代表値（50Hz：1450r/min, 60Hz：1750r/min）と減速比（公称減速比）から算出しています。
2. 出力軸許容ラジアル荷重は、出力軸端より 20mm の位置の値です。
3. 形式および SF 欄が□になっている機種は、均一負荷、運転時間 10 時間 / 日における標準組合せです。
4. ( ) 内はブレーキ付の形式を示します。

0.4kW 中空軸 RNYM タイプ 三相モータ (屋内形・屋外形 / ブレーキ無・ブレーキ付)

■選定表

減速比	実減速比	出力回転数 r/min		形式記号（詳細は D16 頁）		出力トルク Tout				SF	出力軸許容ラジアル荷重 Pro				寸法図
						N・m		kgf・m			N		kgf		
		50Hz	60Hz		容量記号 ー 枠番 ー 減速比	50Hz	60Hz	50Hz	60Hz		50Hz	60Hz	50Hz	60Hz	
150	153.52	9.67	11.7	RNYM	05 - 1430 (-B) - 150	336	279	34.3	28.4	1.00	4360	4360	445	445	E34 図 2
150	149.65				05 - 1530 (-B) - 150					2.00	6230	6230	635	635	E34 図 3
200	199.29	7.25	8.75		05 - 1430 (-B) - 200	390	372	39.8	37.9	*	4360	4360	445	445	E34 図 2
200	188.57				05 - 1530 (-B) - 200	448	372	45.7	37.9	1.63	6230	6230	635	635	E34 図 3
240	240.00	6.04	7.29		05 - 1430 (-B) - 240	390	390	39.8	39.8	*	4360	4360	445	445	E34 図 2
240	232.25				05 - 1530 (-B) - 240	538	446	54.9	45.5	1.36	6230	6230	635	635	E34 図 3
300	311.59	4.83	5.83		05 - 1540 (-B) - 300	633	525	64.6	53.5	1.00	6230	6230	635	635	E35 図 4
300	297.68				05 - 1640 (-B) - 300					2.00	9810	9810	1000	1000	E35 図 5
360	373.36	4.03	4.86		05 - 1540 (-B) - 360	732	629	74.6	64.2	*	6230	6230	635	635	E35 図 4
360	350.10				05 - 1640 (-B) - 360	760	629	77.5	64.2	1.95	9810	9810	1000	1000	E35 図 5
480	502.52	3.02	3.65		05 - 1540 (-B) - 480	732	732	74.6	74.6	*	6230	6230	635	635	E35 図 4
480	475.66				05 - 1640 (-B) - 480	1010	839	103	85.6	1.46	9810	9810	1000	1000	E35 図 5
600	602.13	2.42	2.92		05 - 1540 (-B) - 600	732	732	74.6	74.6	*	6230	6230	635	635	E35 図 4
600	605.28				05 - 1640 (-B) - 600	1270	1050	129	107	1.17	9810	9810	1000	1000	E35 図 5
720	753.78	2.01	2.43		05 - 1540 (-B) - 720	732	732	74.6	74.6	*	6230	6230	635	635	E35 図 4
720	711.87				05 - 1640 (-B) - 720	1480	1260	151	128	*	9810	9810	1000	1000	E35 図 5
900	903.20	1.61	1.94		05 - 1540 (-B) - 900	732	732	74.6	74.6	*	6230	6230	635	635	E35 図 4
900	907.91				05 - 1640 (-B) - 900	1480	1480	151	151	*	9810	9810	1000	1000	E35 図 5
1200	1194.57	1.21	1.46		05 - 1540 (-B) - 1200	732	732	74.6	74.6	*	6230	6230	635	635	E35 図 4
1200	1144.07				05 - 1640 (-B) - 1200	1480	1480	151	151	*	9810	9810	1000	1000	E35 図 5
1440	1403.08	1.01	1.22		05 - 1540 (-B) - 1440	732	732	74.6	74.6	*	6230	6230	635	635	E35 図 4
1440	1396.15				05 - 1640 (-B) - 1440	1480	1480	151	151	*	9810	9810	1000	1000	E35 図 5

注) 1. 出力回転数は、モータ回転数代表値（50Hz：1450r/min, 60Hz：1750r/min）と減速比（公称減速比）から算出しています。
2. 出力軸許容ラジアル荷重は、出力軸端より 20mm の位置の値です。
3. 形式および SF 欄が□になっている機種は、均一負荷、運転時間 10 時間 / 日における標準組合せです。
4. SF 欄に * が付いている場合はモータの全容量 kW まで負荷をかけると過負荷となりますので出力トルク欄の値以内でご使用ください。
5. (　) 内はブレーキ付の形式を示します。

■寸法図

( ) 内はブレーキ付の形式、寸法、質量を示します。
仕様記号の□は、200V 級は “2”、400V 級は “4” が入ります。詳細は屋内形 E3 頁 (屋外形 E5 頁) をご参照ください。

図 1 RNYM05-1210-5~10 / 仕様記号
(RNYM05-1210-B-5~10 / 仕様記号)

質量 kg	屋内形	屋外形
	9(10)	9.5(10.5)

仕様記号	屋内形	屋外形
	J □ NPBB	J □ AABB

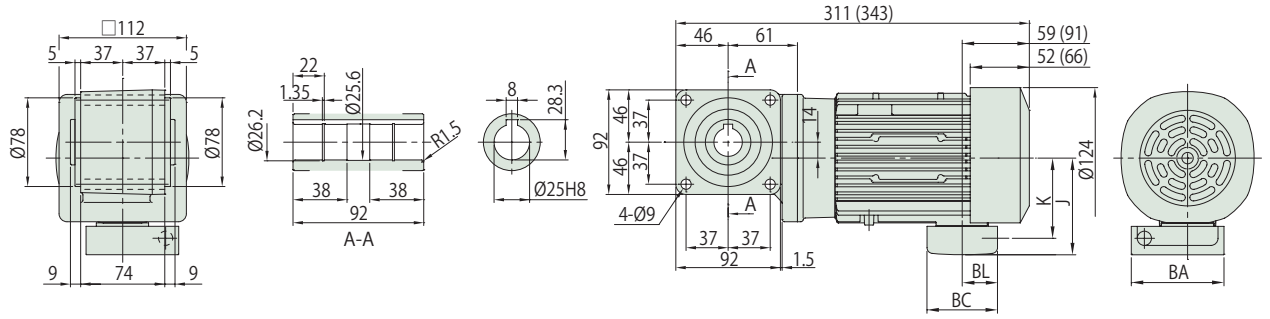

図 2 RNYM05-1220-5~30 / 仕様記号
(RNYM05-1220-B-5~30 / 仕様記号)

質量 kg	屋内形	屋外形
	9.5(11)	10(11.5)

仕様記号	屋内形	屋外形
	J □ NPBB	J □ AABB

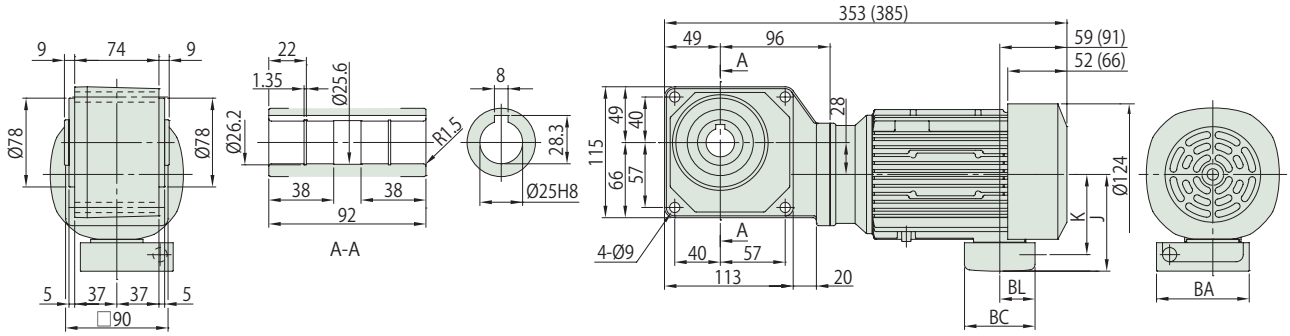

図 3 RNYM05-1320-5~60 / 仕様記号
(RNYM05-1320-B-5~60 / 仕様記号)

質量 kg	屋内形	屋外形
	11(13)	11.5(13.5)

仕様記号	屋内形	屋外形
	J □ NPBB	J □ AABB

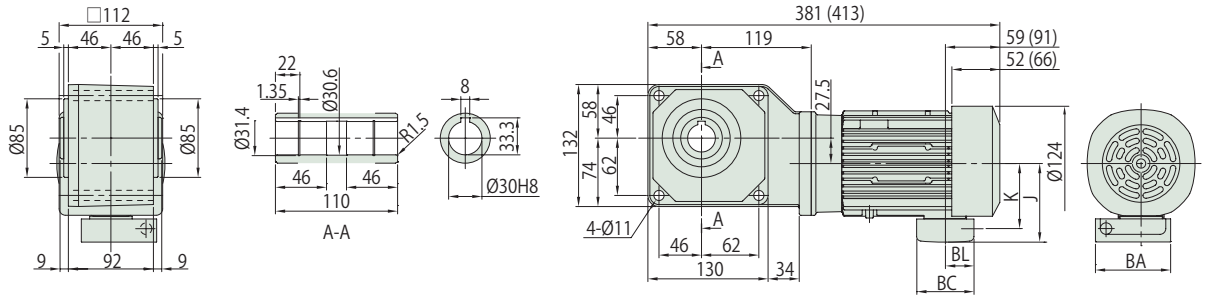

注) 1. 出力軸径寸法 : 寸法公差は、JIS B 0401-1998 "H8" です。
2. 軸端キー寸法 : 寸法公差は、JIS B 1301-1996(ISO) キー及びキー溝平行キー (普通形) に準拠しています。
3. 出力軸部の詳細寸法は、技術資料 J13 頁をご参照ください。
4. 本製品には、出力軸部用安全カバーが付属されます。安全カバーの寸法等詳細は、技術資料 J19 頁をご参照ください。
5. 取付時にインロー部をご使用される場合は、ご照会ください。
6. 本寸法図の寸法及び質量は、予告なしに変更することが有ります。

	J	K	BA	BC	BL
屋内形	85	70.5	81.5	62	31
屋外形	105	81	60	85	52

0.4kW 中空軸 RNYM タイプ 三相モータ (屋内形・屋外形 / ブレーキ無・ブレーキ付)

■寸法図

( ) 内はブレーキ付の形式、寸法、質量を示します。
仕様記号の□は、200V 級は "2"、400V 級は "4" が入ります。詳細は屋内形 E3 頁 (屋外形 E5 頁) をご参照ください。

図 1 RNYM05-1420-40~60 / 仕様記号 (RNYM05-1420-B-40~60 / 仕様記号)

質量 kg	屋内形	屋外形
	15(16)	15.5(16.5)

仕様記号	屋内形	屋外形
	J □ NPBB	J □ AABB

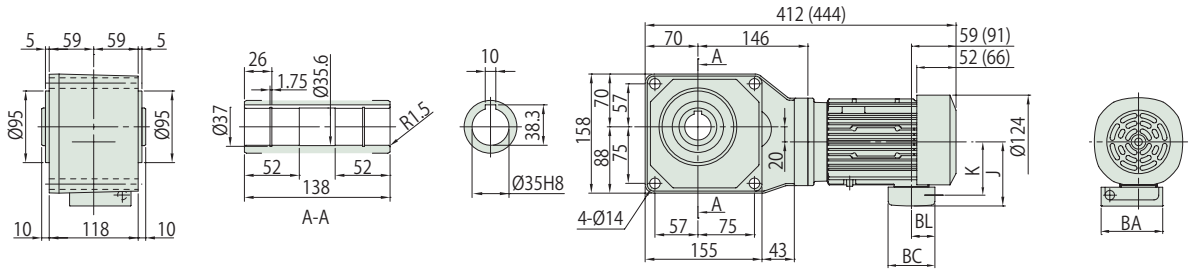

図 2 RNYM05-1430-80~240 / 仕様記号 (RNYM05-1430-B-80~240 / 仕様記号)

質量 kg	屋内形	屋外形
	16(17)	16.5(17.5)

仕様記号	屋内形	屋外形
	J □ NPBB	J □ AABB

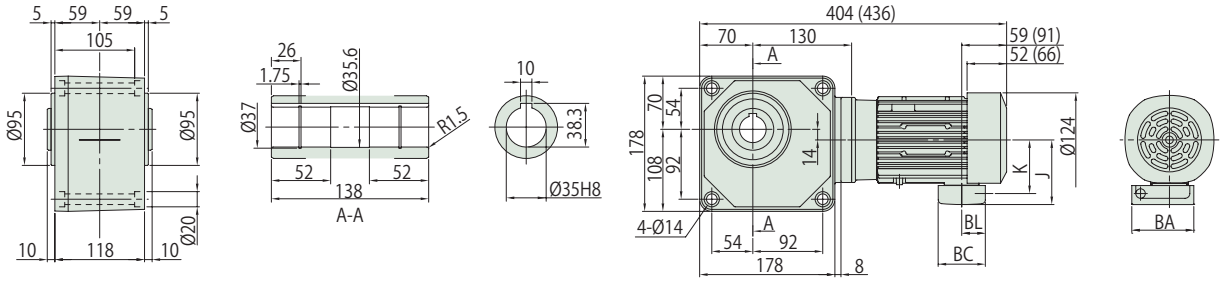

図 3 RNYM05-1530-80~240 / 仕様記号 (RNYM05-1530-B-80~240 / 仕様記号)

質量 kg	屋内形	屋外形
	23(24)	23.5(24.5)

仕様記号	屋内形	屋外形
	J □ NPBB	J □ AABB

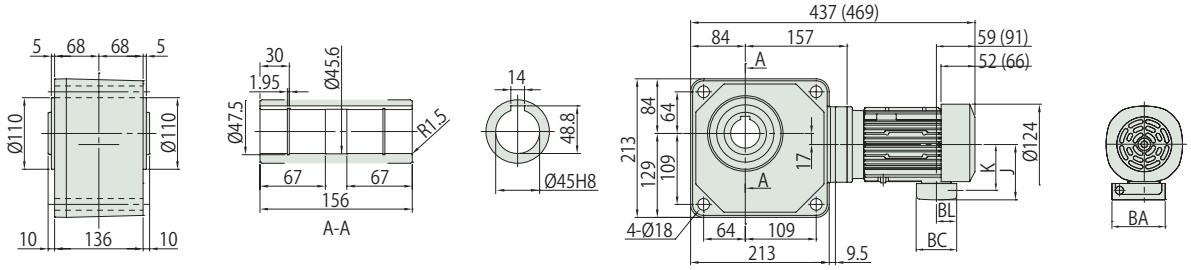

注) 1. 出力軸径寸法 : 寸法公差は、JIS B 0401-1998 "H8" です。
2. 軸端キー寸法 : 寸法公差は、JIS B 1301-1996(ISO) キー及びキー溝平行キー (普通形) に準拠しています。
3. 出力軸部の詳細寸法は、技術資料 J13 頁をご参照ください。
4. 本製品には、出力軸部用安全カバーが付属されます。安全カバーの寸法等詳細は、技術資料 J19 頁をご参照ください。
5. 取付時にインロー部をご使用される場合は、ご照会ください。
6. 本寸法図の寸法及び質量は、予告なしに変更することが有ります。

	J	K	BA	BC	BL
屋内形	85	70.5	81.5	62	31
屋外形	105	81	60	85	52

■寸法図

( ) 内はブレーキ付の形式、寸法、質量を示します。
仕様記号の□は、200V 級は “2”、400V 級は “4” が入ります。詳細は屋内形 E3 頁 (屋外形 E5 頁) をご参照ください。

図 4 RNYM05-1540-300~1440 / 仕様記号
(RNYM05-1540-B-300~1440 / 仕様記号)

質量 kg	屋内形	屋外形
	26(27.5)	26.5(28)

仕様記号	屋内形	屋外形
	J □ NPBB	J □ AABB

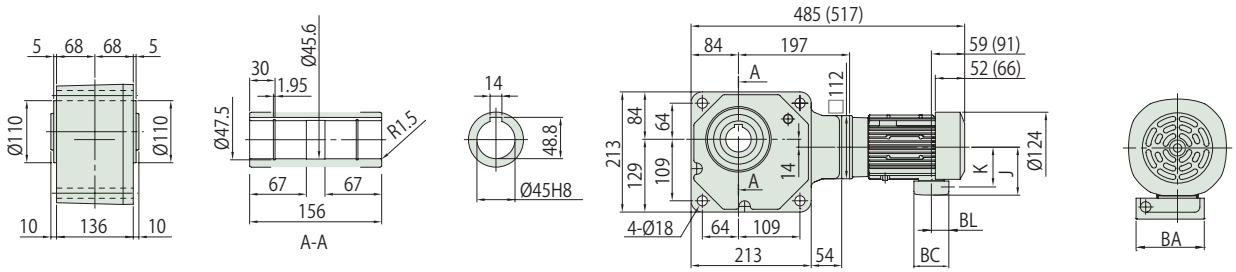

図 5 RNYM05-1640-300~1440 / 仕様記号
(RNYM05-1640-B-300~1440 / 仕様記号)

質量 kg	屋内形	屋外形
	63(64)	63.5(64.5)

仕様記号	屋内形	屋外形
	J □ NPBB	J □ AABB

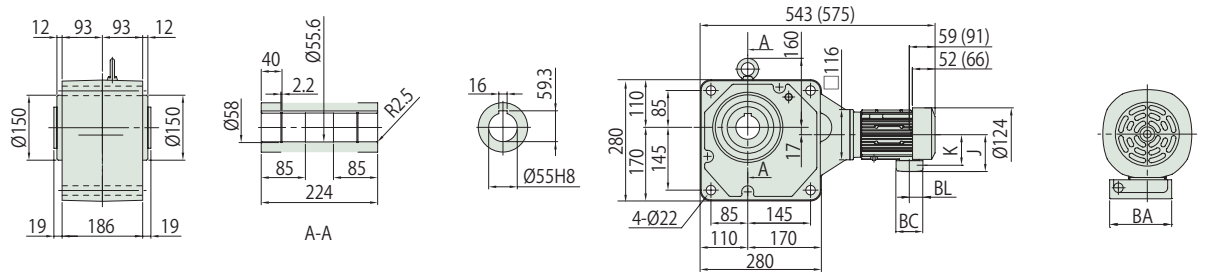

注) 1. 出力軸径寸法 : 寸法公差は、JIS B 0401-1998 "H8" です。
2. 軸端キー寸法 : 寸法公差は、JIS B 1301-1996(ISO) キー及びキー溝平行キー (普通形) に準拠しています。
3. 出力軸部の詳細寸法は、技術資料 J13 頁をご参照ください。
4. 本製品には、出力軸部用安全カバーが付属されます。安全カバーの寸法等詳細は、技術資料 J19 頁をご参照ください。
5. 取付時にインロー部をご使用される場合は、ご照会ください。
6. 本寸法図の寸法及び質量は、予告なしに変更することが有ります。

	J	K	BA	BC	BL
屋内形	85	70.5	81.5	62	31
屋外形	105	81	60	85	52

0.55kW 中空軸 RNYM タイプ 三相モータ (屋内形・屋外形 / ブレーキ無・ブレーキ付)

■形式記号

形式記号								仕様記号
ブレーキ無	RNYM08	—	枠番	—			減速比	/ ① ② ③ ④ ⑤ ⑥
ブレーキ付	RNYM08	—	枠番	—	B	—	減速比	

仕様記号はモータに関わる仕様を表す記号です。
E4 頁 (屋外形 E5 頁) よりお選びください。

■モータ特性表

モータ種類	モータ容量	電圧 [V]	周波数 [Hz]	定格電流値 [A]	定格回転速度 [r/min]	耐熱クラス	保護方式
三相モータ	0.55kW	200/200/220	50/60/60	2.82/2.58/2.47	1410/1680/1710	130(B)	IP44 全閉外扇形
		400/400/440	50/60/60	1.41/1.29/1.24	1410/1680/1710		

■選定表

減速比	実減速比	出力回転数 r/min 50Hz	出力回転数 r/min 60Hz	形式記号（詳細は D16 頁） 容量記号	枠番	減速比	出力トルク Tout N・m 50Hz	出力トルク Tout N・m 60Hz	出力トルク Tout kgf・m 50Hz	出力トルク Tout kgf・m 60Hz	SF	出力軸許容ラジアル荷重 Pro N 50Hz	出力軸許容ラジアル荷重 Pro N 60Hz	出力軸許容ラジアル荷重 Pro kgf 50Hz	出力軸許容ラジアル荷重 Pro kgf 60Hz	寸法図
5	5.00	290	350	RNYM	08	- 1310 (-B) - 5	15.4	12.8	1.57	1.30	2.80	1470	1370	150	140	E37 図 1
5	5.00				08	- 1320 (-B) - 5					1.45					E37 図 2
7	7.00	207	250		08	- 1310 (-B) - 7	21.6	17.9	2.20	1.82	2.80	1670	1570	170	160	E37 図 1
7	7.03				08	- 1320 (-B) - 7					1.45					E37 図 2
10	10.00	145	175		08	- 1310 (-B) - 10	30.8	25.5	3.14	2.60	1.45	1810	1720	185	175	E37 図 1
10	9.81				08	- 1320 (-B) - 10					1.45					E37 図 2
12	11.74	121	146		08	- 1320 (-B) - 12	37.0	30.7	3.77	3.13	1.45	1910	1810	195	185	
15	15.26	96.7	117		08	- 1320 (-B) - 15	46.2	38.3	4.72	3.91	1.45	2060	1960	210	200	
20	20.67	72.5	87.5		08	- 1320 (-B) - 20	61.7	51.1	6.29	5.21	1.45	2260	2160	230	220	E37 図 2
25	24.62	58.0	70.0		08	- 1320 (-B) - 25	77.1	63.9	7.86	6.51	1.45	2350	2260	240	230	
30	30.00	48.3	58.3		08	- 1320 (-B) - 30	92.5	76.6	9.43	7.81	1.45	2450	2350	250	240	
40	39.38	36.3	43.8		08	- 1420 (-B) - 40	123	102	12.6	10.4	1.45	3970	3820	405	390	
50	50.00	29.0	35.0		08	- 1420 (-B) - 50	154	128	15.7	13.0	1.45	4170	4020	425	410	E37 図 3
60	60.91	24.2	29.2		08	- 1420 (-B) - 60	185	153	18.9	15.6	1.45	4310	4170	440	425	
80	79.63	18.1	21.9		08	- 1530 (-B) - 80	247	204	25.1	20.8	1.45	6230	6130	635	625	
100	101.32	14.5	17.5		08	- 1530 (-B) - 100	308	255	31.4	26.0	1.45	6230	6230	635	635	
120	119.17	12.1	14.6		08	- 1530 (-B) - 120	370	307	37.7	31.3	1.45	6230	6230	635	635	E38 図 1
150	149.65	9.67	11.7		08	- 1530 (-B) - 150	462	383	47.2	39.1	1.45	6230	6230	635	635	
200	188.57	7.25	8.75		08	- 1530 (-B) - 200	617	511	62.9	52.1	1.19	6230	6230	635	635	
240	232.25	6.04	7.29		08	- 1530 (-B) - 240	732	613	74.6	62.5	*	6230	6230	635	635	
300	297.68	4.83	5.83		08	- 1640 (-B) - 300	870	721	88.8	73.5	1.45	9810	9810	1000	1000	
360	350.10	4.03	4.86		08	- 1640 (-B) - 360	1040	870	107	88.3	1.42	9810	9810	1000	1000	
480	475.66	3.02	3.65		08	- 1640 (-B) - 480	1390	1150	142	118	1.06	9810	9810	1000	1000	
600	605.28	2.42	2.92		08	- 1640 (-B) - 600	1480	1440	151	147	*	9810	9810	1000	1000	
720	711.87	2.01	2.43		08	- 1640 (-B) - 720	1480	1480	151	151	*	9810	9810	1000	1000	E38 図 2
900	907.91	1.61	1.94		08	- 1640 (-B) - 900	1480	1480	151	151	*	9810	9810	1000	1000	
1200	1144.07	1.21	1.46		08	- 1640 (-B) - 1200	1480	1480	151	151	*	9810	9810	1000	1000	
1440	1396.15	1.01	1.22		08	- 1640 (-B) - 1440	1480	1480	151	151	*	9810	9810	1000	1000	

注) 1. 出力回転数は、モータ回転数代表値（50Hz：1450r/min, 60Hz：1750r/min）と減速比（公称減速比）から算出しています。
2. 出力軸許容ラジアル荷重は、出力軸端より 20mm の位置の値です。
3. 形式および SF 欄が□になっている機種は、均一負荷、運転時間 10 時間 / 日における標準組合せです。
4. SF 欄に * が付いている場合はモータの全容量 kW まで負荷をかけると過負荷となりますので出力トルク欄の値以内でご使用ください。
5. ( ) 内はブレーキ付の形式を示します。

■寸法図

( ) 内はブレーキ付の形式、寸法、質量を示します。
仕様記号の□は、200V 級は "2"、400V 級は "4" が入ります。詳細は屋内形 E4 頁 (屋外形 E5 頁) をご参照ください。

図 1 RNYM08-1310-5~10 / 仕様記号
(RNYM08-1310-B-5~10 / 仕様記号)

質量 kg	屋内形	屋外形
	12(14)	13(15)

仕様記号	屋内形	屋外形
	J□NSBB	J□ASBB

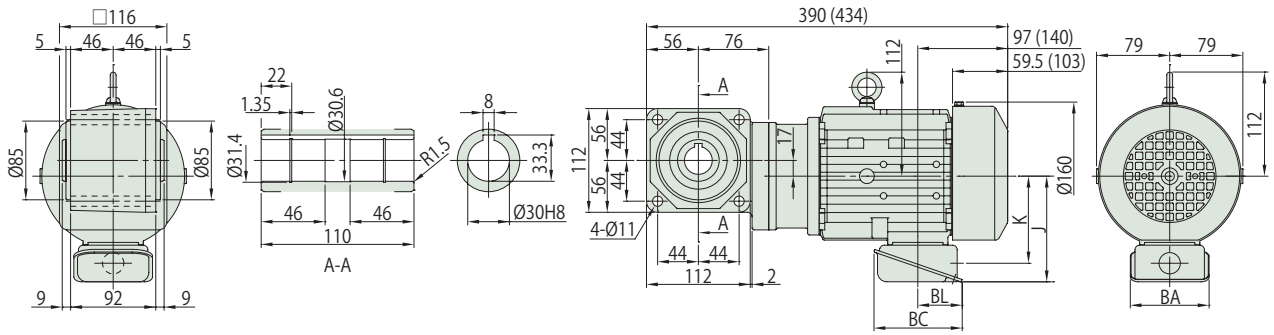

図 2 RNYM08-1320-5~30 / 仕様記号
(RNYM08-1320-B-5~30 / 仕様記号)

質量 kg	屋内形	屋外形
	13(16)	14(17)

仕様記号	屋内形	屋外形
	J□NSBB	J□ASBB

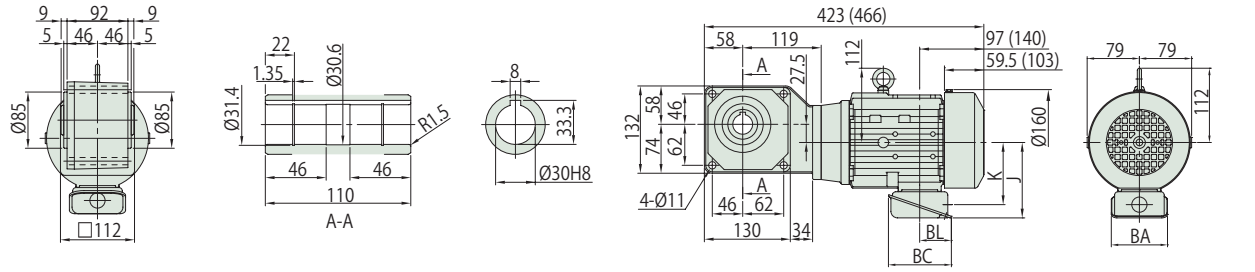

図 3 RNYM08-1420-40~60 / 仕様記号
(RNYM08-1420-B-40~60 / 仕様記号)

質量 kg	屋内形	屋外形
	17(19)	18(20)

仕様記号	屋内形	屋外形
	J□NSBB	J□ASBB

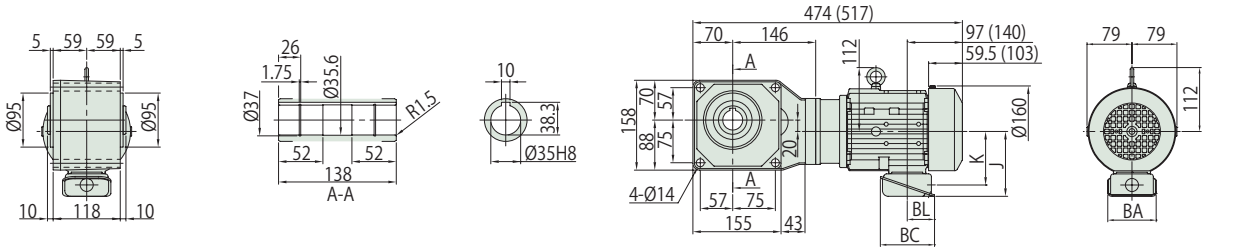

注) 1. 出力軸径寸法 : 寸法公差は、JIS B 0401-1998 "H8" です。
2. 軸端キー寸法 : 寸法公差は、JIS B 1301-1996(ISO) キー及びキー溝平行キー (普通形) に準拠しています。
3. 出力軸部の詳細寸法は、技術資料 J13 頁をご参照ください。
4. 本製品には、出力軸部用安全カバーが付属されます。安全カバーの寸法等詳細は、技術資料 J19 頁をご参照ください。
5. 取付時にインロー部をご使用される場合は、ご照会ください。
6. 本寸法図の寸法及び質量は、予告なしに変更することが有ります。

	J	K	BA	BC	BL
屋内形	114	94	85	95	48
屋外形	141	105	100	131	75

■寸法図

( ) 内はブレーキ付の形式、寸法、質量を示します。
仕様記号の□は、200V 級は "2"、400V 級は "4" が入ります。詳細は屋内形 E4 頁 (屋外形 E5 頁) をご参照ください。

図 1 RNYM08-1530-80~240 / 仕様記号
(RNYM08-1530-B-80~240 / 仕様記号)

質量 kg	屋内形	屋外形
	24(26)	25(27)

仕様記号	屋内形	屋外形
	J □ NSBB	J □ ASBB

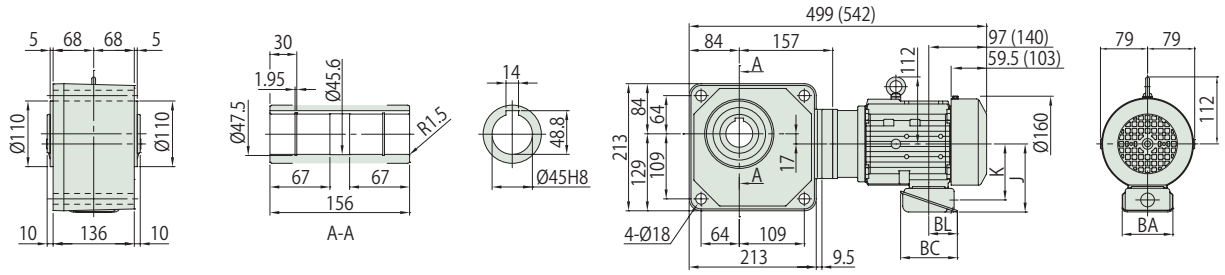

図 2 RNYM08-1640-300~1440 / 仕様記号
(RNYM08-1640-B-300~1440 / 仕様記号)

質量 kg	屋内形	屋外形
	67(69)	67(69)

仕様記号	屋内形	屋外形
	J □ NSBB	J □ ASBB

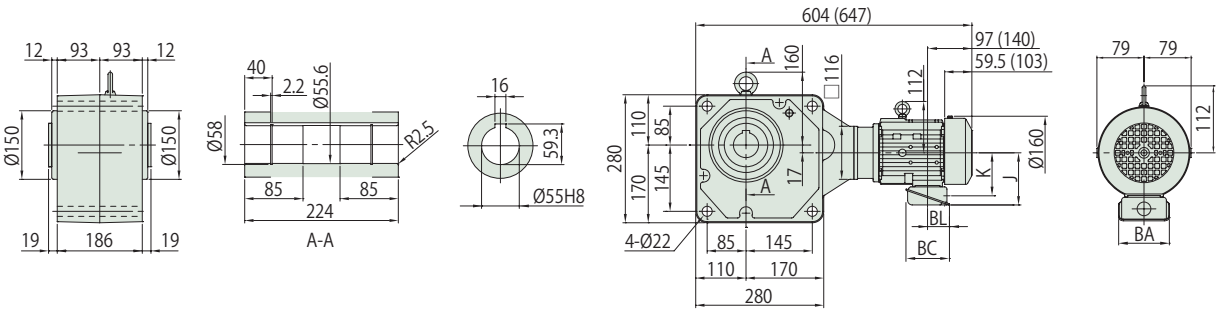

注) 1. 出力軸径寸法 : 寸法公差は、JIS B 0401-1998 "H8" です。
2. 軸端キー寸法 : 寸法公差は、JIS B 1301-1996(ISO) キー及びキー溝平行キー (普通形) に準拠しています。
3. 出力軸部の詳細寸法は、技術資料 J13 頁をご参照ください。
4. 本製品には、出力軸部用安全カバーが付属されます。安全カバーの寸法等詳細は、技術資料 J19 頁をご参照ください。
5. 取付時にインロー部をご使用される場合は、ご照会ください。
6. 本寸法図の寸法及び質量は、予告なしに変更することが有ります。

	J	K	BA	BC	BL
屋内形	114	94	85	95	48
屋外形	141	105	100	131	75

■形式記号

形式記号									仕様記号
ブレーキ無	RNYM1	—	枠番	—	EP	—		減速比	/ ① ② ③ ④ ⑤ ⑥
ブレーキ付	RNYM1	—	枠番	—	EP	—	B	— 減速比	

仕様記号はモータに関わる仕様を表す記号です。
E4 頁 (屋外形 E5 頁) よりお選びください。

■モータ特性表

モータ種類	モータ容量	電圧 [V]	周波数 [Hz]	定格電流値 [A]	定格回転速度 [r/min]	耐熱クラス	保護方式
プレミアム効率三相モータ	0.75kW	200/200/220	50/60/60	4.29/3.73/3.78	1440/1730/1740	155(F)	IP44 全閉外扇形
		400/400/440	50/60/60	2.15/1.87/1.89	1440/1730/1740		

■選定表

減速比	実減速比	出力回転数 r/min 50Hz	出力回転数 r/min 60Hz	形式記号（詳細は D16 頁） 容量記号	枠番	補助形式	減速比	出力トルク Tout N・m 50Hz	出力トルク Tout N・m 60Hz	出力トルク Tout kgf・m 50Hz	出力トルク Tout kgf・m 60Hz	SF	出力軸許容ラジアル荷重 Pro N 50Hz	出力軸許容ラジアル荷重 Pro N 60Hz	出力軸許容ラジアル荷重 Pro kgf 50Hz	出力軸許容ラジアル荷重 Pro kgf 60Hz	寸法図
5	5.00	290	350	RNYM	1	1310	EP (-B) - 5	21.0	17.4	2.14	1.78	2.05	1470	1370	150	140	E41 図 1
5	5.00				1	1320	EP (-B) - 5					1.07	1470	1370	150	140	E41 図 2
5	5.00				1	1420	EP (-B) - 5					2.05	2160	2060	220	210	E41 図 3
7	7.00	207	250		1	1310	EP (-B) - 7	29.4	24.4	3.00	2.49	2.05	1670	1570	170	160	E41 図 1
7	7.03				1	1320	EP (-B) - 7					1.07	1670	1570	170	160	E41 図 2
7	6.97				1	1420	EP (-B) - 7					2.05	2450	2300	250	235	E41 図 3
10	10.00	145	175		1	1310	EP (-B) - 10	42.0	34.8	4.29	3.55	1.07	1810	1720	185	175	E41 図 1
10	9.81				1	1320	EP (-B) - 10					1.07	1810	1720	185	175	E41 図 2
10	10.00				1	1420	EP (-B) - 10					2.05	2750	2600	280	265	E41 図 3
12	11.74	121	146		1	1320	EP (-B) - 12	50.4	41.8	5.14	4.26	1.07	1910	1810	195	185	E41 図 2
12	11.96				1	1420	EP (-B) - 12					2.05	2840	2750	290	280	E41 図 3
15	15.26	96.7	117		1	1320	EP (-B) - 15	63.1	52.2	6.43	5.33	1.07	2060	1960	210	200	E41 図 2
15	14.75				1	1420	EP (-B) - 15					2.05	3090	2940	315	300	E41 図 3
20	20.67	72.5	87.5		1	1320	EP (-B) - 20	84.1	69.7	8.57	7.10	1.07	2260	2160	230	220	E41 図 2
20	19.69				1	1420	EP (-B) - 20					2.05	3330	3190	340	325	E41 図 3
25	24.62	58.0	70.0		1	1320	EP (-B) - 25	105	87.1	10.7	8.88	1.07	2350	2260	240	230	E41 図 2
25	25.00				1	1420	EP (-B) - 25					2.05	3530	3380	360	345	E41 図 3
30	30.00	48.3	58.3		1	1320	EP (-B) - 30	126	104	12.9	10.7	1.07	2450	2350	250	240	E41 図 2
30	30.45				1	1420	EP (-B) - 30					2.05	3730	3580	380	365	E41 図 3
40	39.38	36.3	43.8		1	1420	EP (-B) - 40	168	139	17.1	14.2	1.07	3970	3820	405	390	E41 図 3
40	41.33				1	1520	EP (-B) - 40					2.05	5740	5540	585	565	E42 図 1
50	50.00	29.0	35.0		1	1420	EP (-B) - 50	210	174	21.4	17.8	1.07	4170	4020	425	410	E41 図 3
50	49.23				1	1520	EP (-B) - 50					2.05	6030	5830	615	595	E42 図 1
60	60.91	24.2	29.2		1	1420	EP (-B) - 60	252	209	25.7	21.3	1.07	4310	4170	440	425	E41 図 3
60	60.00				1	1520	EP (-B) - 60					2.05	6230	6030	635	615	E42 図 1
80	79.63	18.1	21.9		1	1530	EP (-B) - 80	336	279	34.3	28.4	1.07	6230	6130	635	625	E42 図 2
80	77.42				1	1531	EP (-B) - 80					2.05	6230	6130	635	625	E42 図 3
100	101.32	14.5	17.5		1	1530	EP (-B) - 100	420	348	42.9	35.5	1.07	6230	6230	635	635	E42 図 2
100	102.94				1	1630	EP (-B) - 100					2.93	9810	9810	1000	1000	E43 図 4
120	119.17	12.1	14.6		1	1530	EP (-B) - 120	504	418	51.4	42.6	1.07	6230	6230	635	635	E42 図 2
120	119.00				1	1630	EP (-B) - 120					2.93	9810	9810	1000	1000	E43 図 4

注) 1. 出力回転数は、モータ回転数代表値（50Hz：1450r/min, 60Hz：1750r/min）と減速比（公称減速比）から算出しています。
2. 出力軸許容ラジアル荷重は、出力軸端より 20mm の位置の値です。
3. 形式および SF 欄が□になっている機種は、均一負荷、運転時間 10 時間 / 日における標準組合せです。
4. ( ) 内はブレーキ付の形式を示します。

中空軸 RNYM タイプ
プレミアム効率三相モータ (屋内形・屋外形 / ブレーキ無・ブレーキ付)

■選定表

減速比	実減速比	出力回転数 r/min		形式記号（詳細は D16 頁）		出力トルク Tout				SF	出力軸許容ラジアル荷重 Pro				寸法図
					容量記号 ー 枠番 ー 補助形式 ー 減速比	N・m		kgf・m			N		kgf		
		50Hz	60Hz			50Hz	60Hz	50Hz	60Hz		50Hz	60Hz	50Hz	60Hz	
150	149.65	9.67	11.7	RNYM	1 - 1530 - EP (-B) - 150	631	522	64.3	53.3	1.07	6230	6230	635	635	E42 図 2
150	154.41				1 - 1631 - EP (-B) - 150					2.35	9810	9810	1000	1000	E43 図 5
200	188.57	7.25	8.75		1 - 1530 - EP (-B) - 200	732	697	74.6	71.0	*	6230	6230	635	635	E42 図 2
200	195.42				1 - 1631 - EP (-B) - 200	841	697	85.7	71.0	1.76	9810	9810	1000	1000	E43 図 5
240	232.25	6.04	7.29		1 - 1530 - EP (-B) - 240	732	732	74.6	74.6	*	6230	6230	635	635	E42 図 2
240	244.07				1 - 1631 - EP (-B) - 240	1010	836	103	85.2	1.47	9810	9810	1000	1000	E43 図 5
300	297.68	4.83	5.83		1 - 1640 - EP (-B) - 300	1190	983	121	100	1.07	9810	9810	1000	1000	E43 図 6
360	350.10	4.03	4.86		1 - 1640 - EP (-B) - 360	1420	1180	145	120	1.04	9810	9810	1000	1000	
480	475.66	3.02	3.65		1 - 1640 - EP (-B) - 480	1480	1480	151	151	*	9810	9810	1000	1000	
600	605.28	2.42	2.92		1 - 1640 - EP (-B) - 600	1480	1480	151	151	*	9810	9810	1000	1000	
720	711.87	2.01	2.43		1 - 1640 - EP (-B) - 720	1480	1480	151	151	*	9810	9810	1000	1000	
900	907.91	1.61	1.94		1 - 1640 - EP (-B) - 900	1480	1480	151	151	*	9810	9810	1000	1000	
1200	1144.07	1.21	1.46		1 - 1640 - EP (-B) - 1200	1480	1480	151	151	*	9810	9810	1000	1000	
1440	1396.15	1.01	1.22		1 - 1640 - EP (-B) - 1440	1480	1480	151	151	*	9810	9810	1000	1000	

注) 1. 出力回転数は、モータ回転数代表値（50Hz：1450r/min, 60Hz：1750r/min）と減速比（公称減速比）から算出しています。
2. 出力軸許容ラジアル荷重は、出力軸端より 20mm の位置の値です。
3. 形式および SF 欄が□になっている機種は、均一負荷、運転時間 10 時間 / 日における標準組合せです。
4. (　) 内はブレーキ付の形式を示します。
5. SF 欄に * が付いている場合はモータの全容量 kW まで負荷をかけると過負荷となりますので出力トルク欄の値以内でご使用ください。

■寸法図

( ) 内はブレーキ付の形式、寸法、質量を示します。
仕様記号の□は、200V 級は "2"、400V 級は "4" が入ります。詳細は屋内形 E4 頁 (屋外形 E5 頁) をご参照ください。

図 1 RNYM1-1310-EP-5~10 / 仕様記号
(RNYM1-1310-EP-B-5~10 / 仕様記号)

質量 kg	屋内形	屋外形
	19(24)	20(25)

仕様記号	屋内形	屋外形
	J□NSBB	J□ASBB

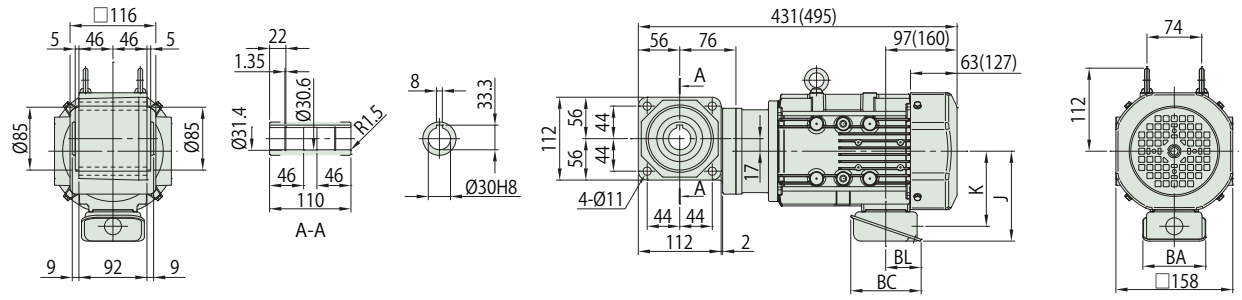

図 2 RNYM1-1320-EP-5~30 / 仕様記号
(RNYM1-1320-EP-B-5~30 / 仕様記号)

質量 kg	屋内形	屋外形
	20(25)	21(26)

仕様記号	屋内形	屋外形
	J□NSBB	J□ASBB

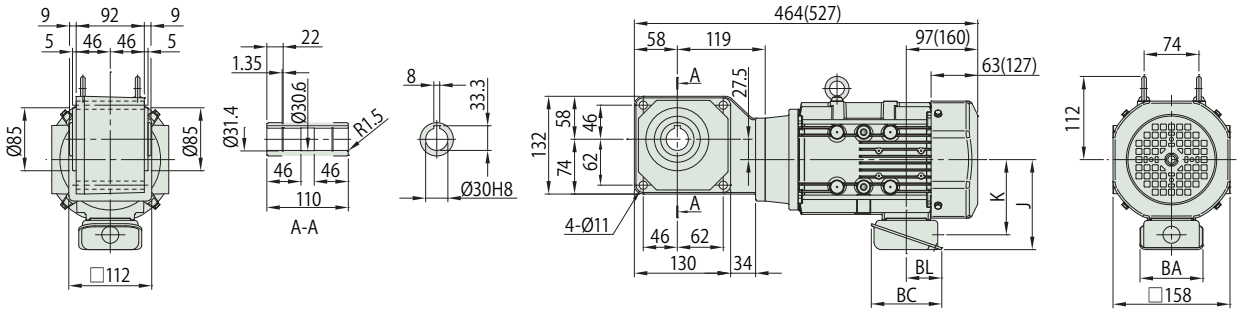

図 3 RNYM1-1420-EP-5~60 / 仕様記号
(RNYM1-1420-EP-B-5~60 / 仕様記号)

質量 kg	屋内形	屋外形
	24(29)	25(30)

仕様記号	屋内形	屋外形
	J□NSBB	J□ASBB

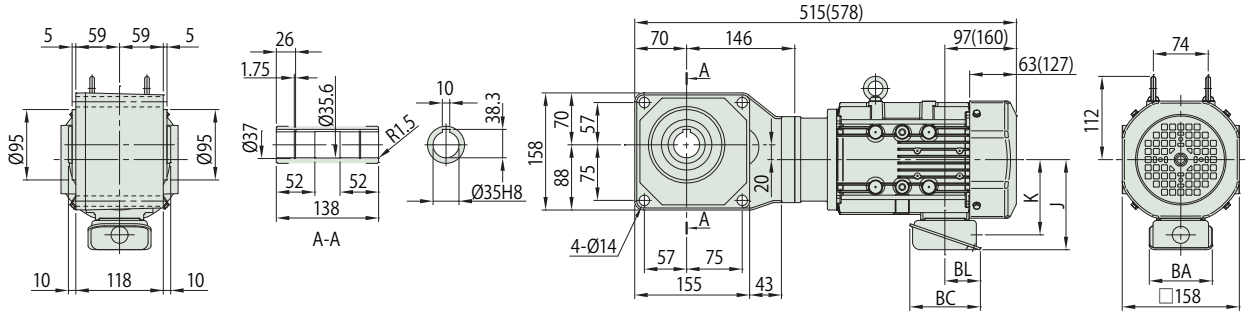

注) 1. 出力軸径寸法 : 寸法公差は、JIS B 0401-1998 "H8" です。
2. 軸端キー寸法 : 寸法公差は、JIS B 1301-1996(ISO) キー及びキー溝平行キー (普通形) に準拠しています。
3. 出力軸部の詳細寸法は、技術資料 J13 頁をご参照ください。
4. 本製品には、出力軸部用安全カバーが付属されます。安全カバーの寸法等詳細は、技術資料 J19 頁をご参照ください。
5. 取付時にインロー部をご使用される場合は、ご照会ください。
6. 本寸法図の寸法及び質量は、予告なしに変更することが有ります。

	J	K	BA	BC	BL
屋内形	122	102	85	95	48
屋外形	149	112	100	131	75

■寸法図

( ) 内はブレーキ付の形式、寸法、質量を示します。
仕様記号の□は、200V 級は "2"、400V 級は "4" が入ります。詳細は屋内形 E4 頁 (屋外形 E5 頁) をご参照ください。

図 1 RNYM1-1520-EP-40~60 / 仕様記号 (RNYM1-1520-EP-B-40~60 / 仕様記号)

質量 kg	屋内形	屋外形
	31(36)	32(37)

仕様記号	屋内形	屋外形
	J□NSBB	J□ASBB

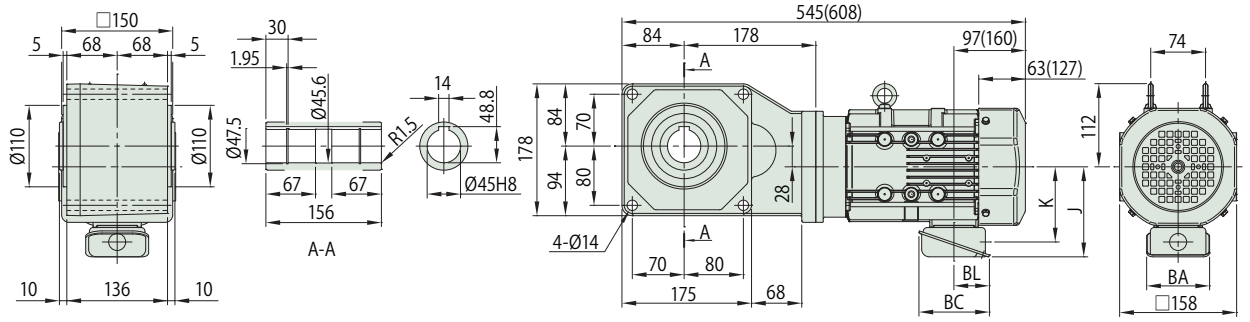

図 2 RNYM1-1530-EP-80~240 / 仕様記号 (RNYM1-1530-EP-B-80~240 / 仕様記号)

質量 kg	屋内形	屋外形
	32(37)	33(38)

仕様記号	屋内形	屋外形
	J□NSBB	J□ASBB

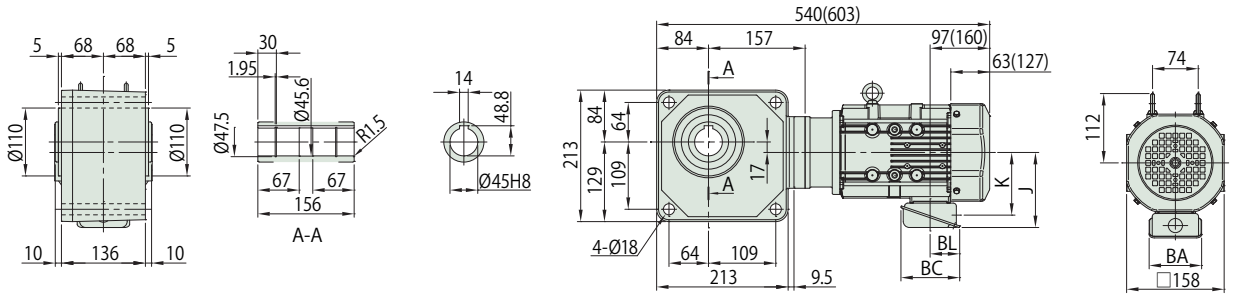

図 3 RNYM1-1531-EP-80 / 仕様記号 (RNYM1-1531-EP-B-80 / 仕様記号)

質量 kg	屋内形	屋外形
	32(37)	33(38)

仕様記号	屋内形	屋外形
	J□NSBB	J□ASBB

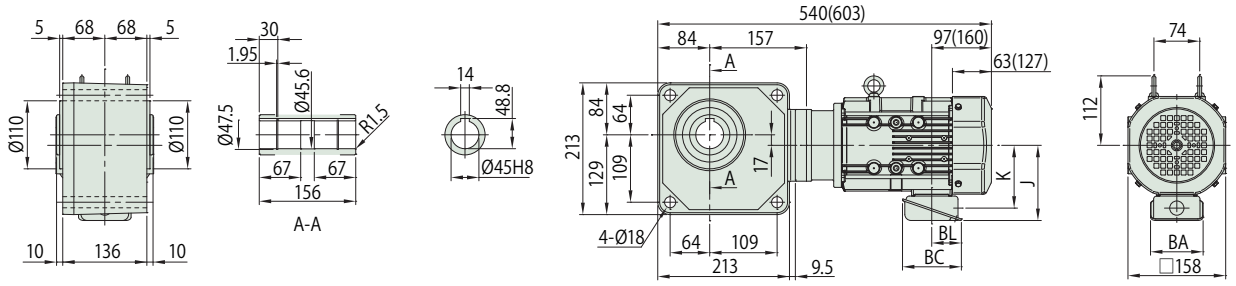

注) 1. 出力軸径寸法 : 寸法公差は、JIS B 0401-1998 "H8" です。
2. 軸端キー寸法 : 寸法公差は、JIS B 1301-1996(ISO) キー及びキー溝平行キー (普通形) に準拠しています。
3. 出力軸部の詳細寸法は、技術資料 J13 頁をご参照ください。
4. 本製品には、出力軸部用安全カバーが付属されます。安全カバーの寸法等詳細は、技術資料 J19 頁をご参照ください。
5. 取付時にインロー部をご使用される場合は、ご照会ください。
6. 本寸法図の寸法及び質量は、予告なしに変更することが有ります。

	J	K	BA	BC	BL
屋内形	122	102	85	95	48
屋外形	149	112	100	131	75

■寸法図

( ) 内はブレーキ付の形式、寸法、質量を示します。
仕様記号の□は、200V 級は "2"、400V 級は "4" が入ります。詳細は屋内形 E4 頁 (屋外形 E5 頁) をご参照ください。

図 4 RNYM1-1630-EP-100~120 / 仕様記号
(RNYM1-1630-EP-B-100~120 / 仕様記号)

質量 kg	屋内形	屋外形
	54(59)	55(60)

仕様記号	屋内形	屋外形
	J□NSBB	J□ASBB

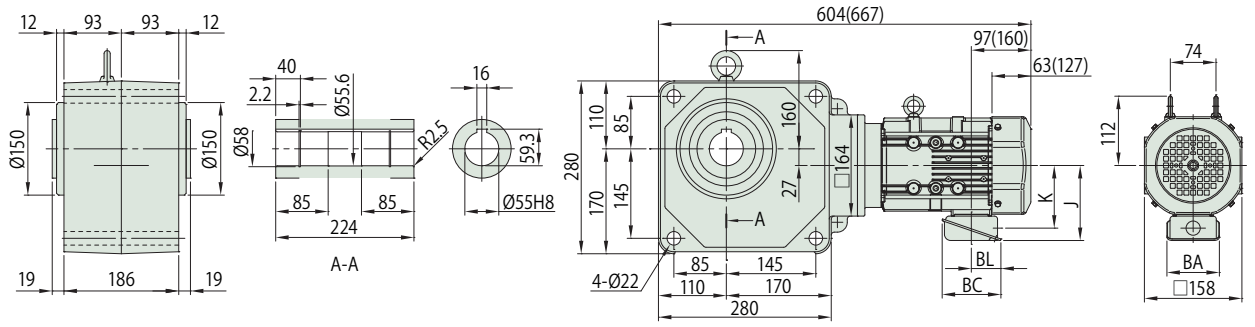

図 5 RNYM1-1631-EP-150~240 / 仕様記号
(RNYM1-1631-EP-B-150~240 / 仕様記号)

質量 kg	屋内形	屋外形
	55(60)	56(61)

仕様記号	屋内形	屋外形
	J□NSBB	J□ASBB

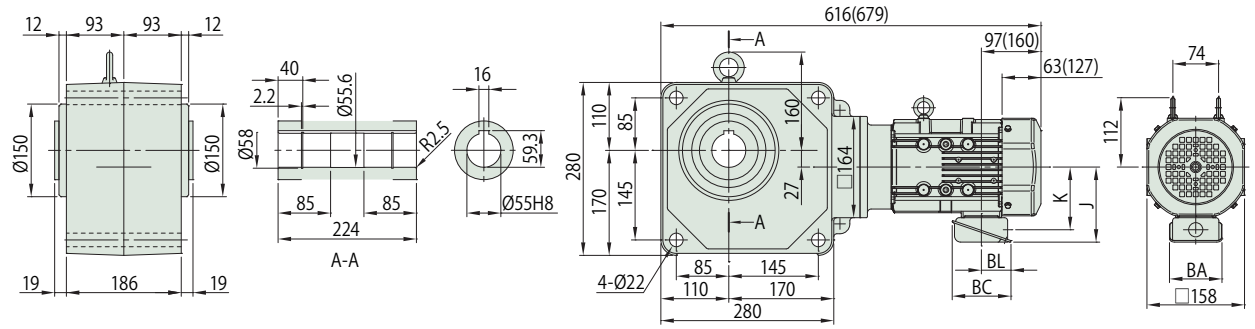

図 6 RNYM1-1640-EP-300~1440 / 仕様記号
(RNYM1-1640-EP-B-300~1440 / 仕様記号)

質量 kg	屋内形	屋外形
	73(78)	74(79)

仕様記号	屋内形	屋外形
	J□NSBB	J□ASBB

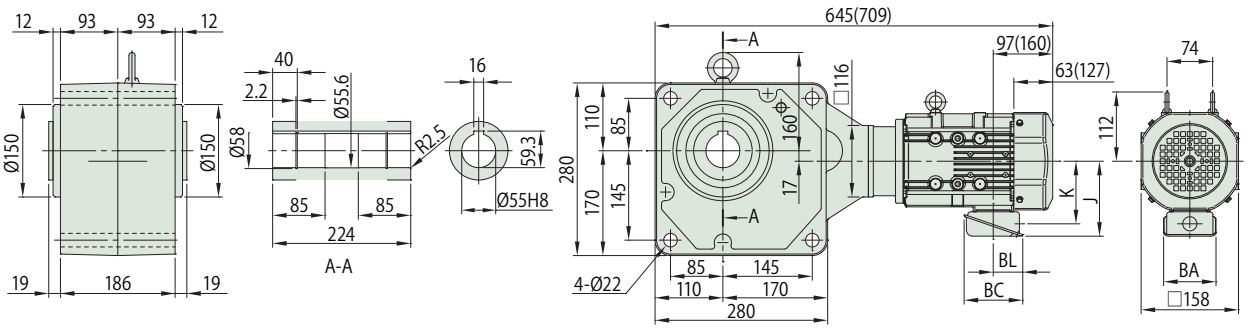

注) 1. 出力軸径寸法 : 寸法公差は、JIS B 0401-1998 "H8" です。
2. 軸端キー寸法 : 寸法公差は、JIS B 1301-1996(ISO) キー及びキー溝平行キー (普通形) に準拠しています。
3. 出力軸部の詳細寸法は、技術資料 J13 頁をご参照ください。
4. 本製品には、出力軸部用安全カバーが付属されます。安全カバーの寸法等詳細は、技術資料 J19 頁をご参照ください。
5. 取付時にインロー部をご使用される場合は、ご照会ください。
6. 本寸法図の寸法及び質量は、予告なしに変更することが有ります。

	J	K	BA	BC	BL
屋内形	122	102	85	95	48
屋外形	149	112	100	131	75

1.1kW 中空軸 RNYM タイプ プレミアム効率三相モータ (屋内形・屋外形 / ブレーキ無・ブレーキ付)

■形式記号

形式記号									仕様記号
ブレーキ無	RNYM1H	—	枠番	—	EP	—		減速比	/ ① ② ③ ④ ⑤ ⑥
ブレーキ付	RNYM1H	—	枠番	—	EP	—	B —	減速比	

仕様記号はモータに関わる仕様を表す記号です。
E4 頁 (屋外形 E5 頁) よりお選びください。

■モータ特性表

モータ種類	モータ容量	電圧 [V]	周波数 [Hz]	定格電流値 [A]	定格回転速度 [r/min]	耐熱クラス	保護方式
プレミアム効率三相モータ	1.1kW	200/200/220	50/60/60	5.46/4.90/4.79	1440/1730/1740	155(F)	IP44 全閉外扇形
		400/400/440	50/60/60	2.73/2.45/2.40	1440/1730/1740		

■選定表

減速比	実減速比	出力回転数 r/min 50Hz	出力回転数 r/min 60Hz	形式記号（詳細は D16 頁）	容量記号	枠番	補助形式	減速比	出力トルク Tout N・m 50Hz	出力トルク Tout N・m 60Hz	出力トルク Tout kgf・m 50Hz	出力トルク Tout kgf・m 60Hz	SF	出力軸許容ラジアル荷重 Pro N 50Hz	出力軸許容ラジアル荷重 Pro N 60Hz	出力軸許容ラジアル荷重 Pro kgf 50Hz	出力軸許容ラジアル荷重 Pro kgf 60Hz	寸法図
5	5.00	290	350	RNYM	1H	-1410	-EP (-B)	-5	30.8	25.5	3.14	2.60	2.00	2160	2060	220	210	E45 図 1
5	5.00				1H	-1420	-EP (-B)	-5					1.40					E45 図 2
7	7.00	207	250		1H	-1410	-EP (-B)	-7	43.2	35.8	4.40	3.65	2.00	2450	2300	250	235	E45 図 1
7	6.97				1H	-1420	-EP (-B)	-7					1.40					E45 図 2
10	10.00	145	175		1H	-1410	-EP (-B)	-10	61.7	51.1	6.29	5.21	1.40	2750	2600	280	265	E45 図 1
10	10.00				1H	-1420	-EP (-B)	-10					1.40					E45 図 2
12	11.96	121	146		1H	-1420	-EP (-B)	-12	74.0	61.3	7.54	6.25	1.40	2840	2750	290	280	E45 図 2
15	14.75	96.7	117		1H	-1420	-EP (-B)	-15	92.5	76.6	9.43	7.81	1.40	3090	2940	315	300	
20	19.69	72.5	87.5		1H	-1420	-EP (-B)	-20	123	102	12.6	10.4	1.40	3330	3190	340	325	
25	25.00	58.0	70.0		1H	-1420	-EP (-B)	-25	154	128	15.7	13.0	1.40	3530	3380	360	345	
30	30.45	48.3	58.3		1H	-1420	-EP (-B)	-30	185	153	18.9	15.6	1.40	3730	3580	380	365	
40	41.33	36.3	43.8		1H	-1520	-EP (-B)	-40	247	204	25.1	20.8	1.40	5740	5540	585	565	E45 図 3
50	49.23	29.0	35.0		1H	-1520	-EP (-B)	-50	308	255	31.4	26.0	1.40	6030	5830	615	595	
60	60.00	24.2	29.2		1H	-1520	-EP (-B)	-60	370	307	37.7	31.3	1.40	6230	6030	635	615	
80	77.42	18.1	21.9		1H	-1531	-EP (-B)	-80	493	409	50.3	41.7	1.40	6230	6130	635	625	E46 図 1
100	102.94	14.5	17.5		1H	-1630	-EP (-B)	-100	617	511	62.9	52.1	2.00	9810	9810	1000	1000	E46 図 2
120	119.00	12.1	14.6		1H	-1630	-EP (-B)	-120	740	613	75.4	62.5	2.00	9810	9810	1000	1000	
150	154.41	9.67	11.7		1H	-1631	-EP (-B)	-150	925	766	94.3	78.1	1.60	9810	9810	1000	1000	E46 図 3
200	195.42	7.25	8.75		1H	-1631	-EP (-B)	-200	1230	1020	126	104	1.20	9810	9810	1000	1000	
240	244.07	6.04	7.29		1H	-1631	-EP (-B)	-240	1480	1230	151	125	1.00	9810	9810	1000	1000	

注) 1. 出力回転数は、モータ回転数代表値（50Hz：1450r/min, 60Hz：1750r/min）と減速比（公称減速比）から算出しています。
2. 出力軸許容ラジアル荷重は、出力軸端より 20mm の位置の値です。
3. 形式および SF 欄が□になっている機種は、均一負荷、運転時間 10 時間 / 日における標準組合せです。
4. ( ) 内はブレーキ付の形式を示します。

■寸法図

( ) 内はブレーキ付の形式、寸法、質量を示します。
仕様記号の□は、200V 級は "2"、400V 級は "4" が入ります。詳細は屋内形 E4 頁 (屋外形 E5 頁) をご参照ください。

図 1 RNYM1H-1410-EP-5~10 / 仕様記号
(RNYM1H-1410-EP-B-5~10 / 仕様記号)

質量 kg	屋内形	屋外形
	27(33)	28(34)

仕様記号	屋内形	屋外形
	J□NSBB	J□ASBB

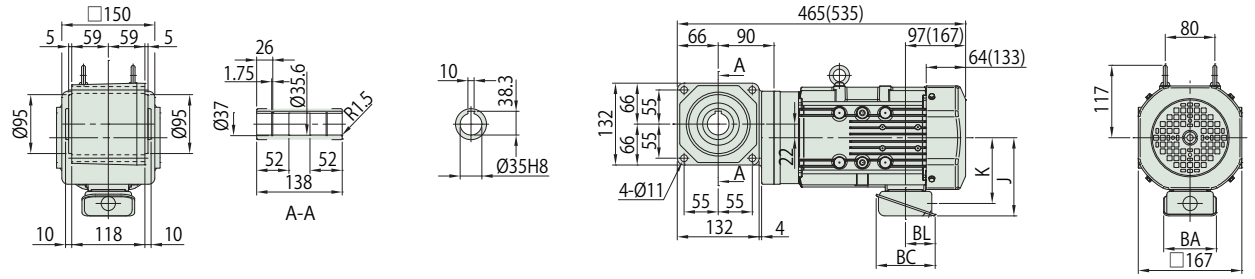

図 2 RNYM1H-1420-EP-5~30 / 仕様記号
(RNYM1H-1420-EP-B-5~30 / 仕様記号)

質量 kg	屋内形	屋外形
	29(35)	30(36)

仕様記号	屋内形	屋外形
	J□NSBB	J□ASBB

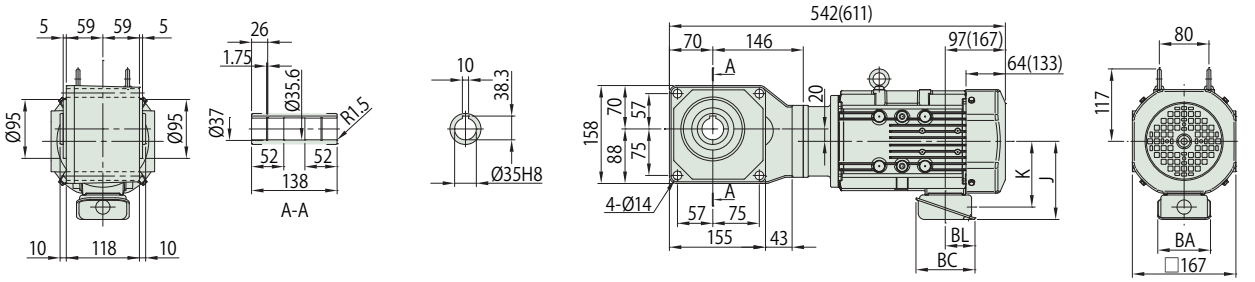

図 3 RNYM1H-1520-EP-40~60 / 仕様記号
(RNYM1H-1520-EP-B-40~60 / 仕様記号)

質量 kg	屋内形	屋外形
	36(42)	37(43)

仕様記号	屋内形	屋外形
	J□NSBB	J□ASBB

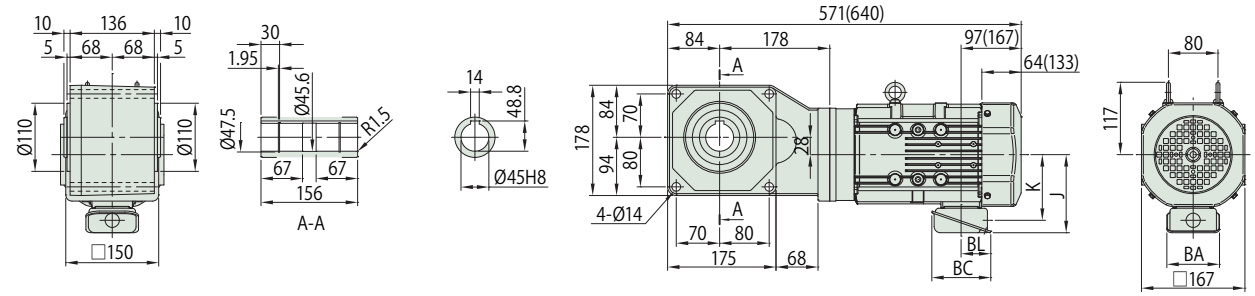

注) 1. 出力軸径寸法 : 寸法公差は、JIS B 0401-1998 "H8" です。
2. 軸端キー寸法 : 寸法公差は、JIS B 1301-1996(ISO) キー及びキー溝平行キー (普通形) に準拠しています。
3. 出力軸部の詳細寸法は、技術資料 J13 頁をご参照ください。
4. 本製品には、出力軸部用安全カバーが付属されます。安全カバーの寸法等詳細は、技術資料 J19 頁をご参照ください。
5. 取付時にインロー部をご使用される場合は、ご照会ください。
6. 本寸法図の寸法及び質量は、予告なしに変更することが有ります。

	J	K	BA	BC	BL
屋内形	126	106	85	95	48
屋外形	153	117	100	131	75

1.1kW 中空軸 RNYM タイプ プレミアム効率三相モータ (屋内形・屋外形 / ブレーキ無・ブレーキ付)

■寸法図

( ) 内はブレーキ付の形式、寸法、質量を示します。
仕様記号の□は、200V 級は "2"、400V 級は "4" が入ります。詳細は屋内形 E4 頁 (屋外形 E5 頁) をご参照ください。

図 1 RNYM1H-1531-EP-80 / 仕様記号 (RNYM1H-1531-EP-B-80 / 仕様記号)

質量 kg	屋内形	屋外形
	36(42)	37(43)

仕様記号	屋内形	屋外形
	J□NSBB	J□ASBB

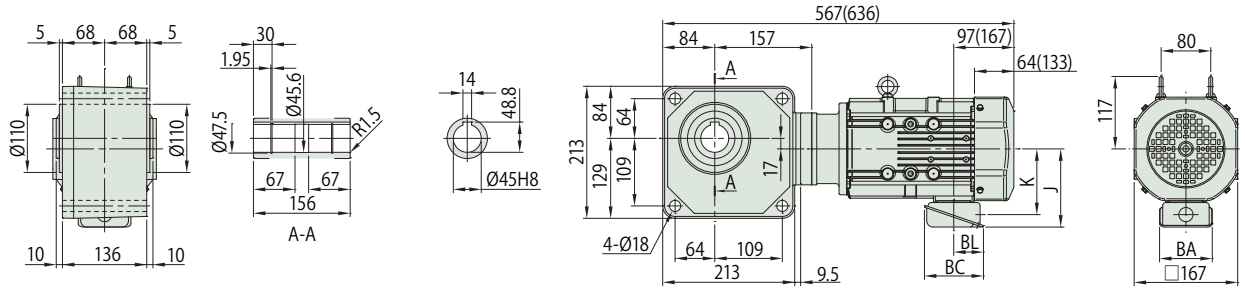

図 2 RNYM1H-1630-EP-100~120 / 仕様記号 (RNYM1H-1630-EP-B-100~120 / 仕様記号)

質量 kg	屋内形	屋外形
	60(66)	61(67)

仕様記号	屋内形	屋外形
	J□NSBB	J□ASBB

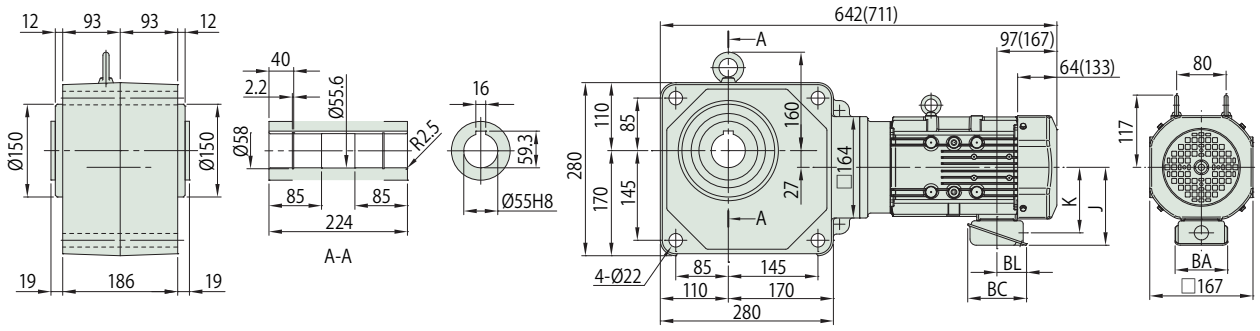

図 3 RNYM1H-1631-EP-150~240 / 仕様記号 (RNYM1H-1631-EP-B-150~240 / 仕様記号)

質量 kg	屋内形	屋外形
	60(66)	61(67)

仕様記号	屋内形	屋外形
	J□NSBB	J□ASBB

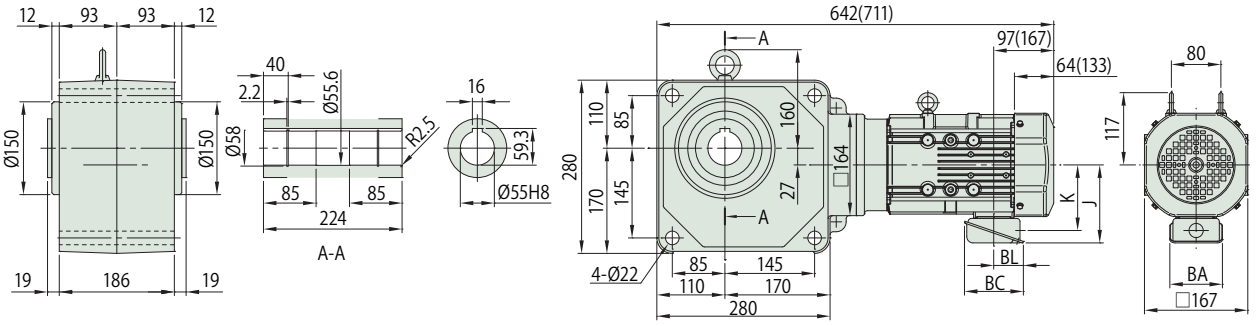

注) 1. 出力軸径寸法 : 寸法公差は、JIS B 0401-1998 "H8" です。
2. 軸端キー寸法 : 寸法公差は、JIS B 1301-1996(ISO) キー及びキー溝平行キー (普通形) に準拠しています。
3. 出力軸部の詳細寸法は、技術資料 J13 頁をご参照ください。
4. 本製品には、出力軸部用安全カバーが付属されます。安全カバーの寸法等詳細は、技術資料 J19 頁をご参照ください。
5. 取付時にインロー部をご使用される場合は、ご照会ください。
6. 本寸法図の寸法及び質量は、予告なしに変更することが有ります。

	J	K	BA	BC	BL
屋内形	126	106	85	95	48
屋外形	153	117	100	131	75

■形式記号

形式記号									仕様記号
ブレーキ無	RNYM2	—	枠番	—	EP	—		減速比	/ ① ② ③ ④ ⑤ ⑥
ブレーキ付	RNYM2	—	枠番	—	EP	—	B	— 減速比	

仕様記号はモータに関わる仕様を表す記号です。
E4 頁 (屋外形 E5 頁) よりお選びください。

■モータ特性表

モータ種類	モータ容量	電圧 [V]	周波数 [Hz]	定格電流値 [A]	定格回転速度 [r/min]	耐熱クラス	保護方式
プレミアム効率三相モータ	1.5kW	200/200/220	50/60/60	7.48/6.80/6.57	1430/1730/1730	155(F)	IP44 全閉外扇形
		400/400/440	50/60/60	3.74/3.040/3.29	1430/1730/1730		

■選定表

減速比	実減速比	出力回転数 r/min 50Hz	出力回転数 r/min 60Hz	形式記号（詳細は D16 頁）	容量記号	枠番	補助形式	減速比	出力トルク Tout N・m 50Hz	出力トルク Tout N・m 60Hz	出力トルク Tout kgf・m 50Hz	出力トルク Tout kgf・m 60Hz	SF	出力軸許容ラジアル荷重 Pro N 50Hz	出力軸許容ラジアル荷重 Pro N 60Hz	出力軸許容ラジアル荷重 Pro kgf 50Hz	出力軸許容ラジアル荷重 Pro kgf 60Hz	寸法図
5	5.00	290	350	RNYM	2	1410	EP (-B)	5	42.0	34.8	4.29	3.55	1.47	2160	2060	220	210	E48 図 1
5	5.00				2	1420	EP (-B)	5					1.03	2160	2060	220	210	E48 図 2
5	5.00				2	1520	EP (-B)	5					1.47	3140	2940	320	300	E48 図 3
7	7.00	207	250		2	1410	EP (-B)	7	58.9	48.8	6.00	4.97	1.47	2450	2300	250	235	E48 図 1
7	6.97				2	1420	EP (-B)	7					1.03	2450	2300	250	235	E48 図 2
7	7.03				2	1520	EP (-B)	7					1.47	3530	3330	360	340	E48 図 3
10	10.00	145	175		2	1410	EP (-B)	10	84.1	69.7	8.57	7.10	1.03	2750	2600	280	265	E48 図 1
10	10.00				2	1420	EP (-B)	10					1.03	2750	2600	280	265	E48 図 2
10	9.81				2	1520	EP (-B)	10					1.47	3920	3730	400	380	E48 図 3
12	11.96	121	146		2	1420	EP (-B)	12	101	83.6	10.3	8.52	1.03	2840	2750	290	280	E48 図 2
12	11.74				2	1520	EP (-B)	12					1.47	4120	3970	420	405	E48 図 3
15	14.75	96.7	117		2	1420	EP (-B)	15	126	104	12.9	10.7	1.03	3090	2940	315	300	E48 図 2
15	15.26				2	1520	EP (-B)	15					1.47	4410	4220	450	430	E48 図 3
20	19.69	72.5	87.5		2	1420	EP (-B)	20	168	139	17.1	14.2	1.03	3330	3190	340	325	E48 図 2
20	20.67				2	1520	EP (-B)	20					1.47	4810	4610	490	470	E48 図 3
25	25.00	58.0	70.0		2	1420	EP (-B)	25	210	174	21.4	17.8	1.03	3530	3380	360	345	E48 図 2
25	24.62				2	1520	EP (-B)	25					1.47	5100	4900	520	500	E48 図 3
30	30.45	48.3	58.3		2	1420	EP (-B)	30	252	209	25.7	21.3	1.03	3730	3580	380	365	E48 図 2
30	30.00				2	1520	EP (-B)	30					1.47	5340	5150	545	525	E48 図 3
40	41.33	36.3	43.8		2	1520	EP (-B)	40	336	279	34.3	28.4	1.03	5740	5540	585	565	E48 図 3
40	39.20				2	1531	EP (-B)	40					1.47	5740	5540	585	565	E49 図 4
50	49.23	29.0	35.0		2	1520	EP (-B)	50	420	348	42.9	35.5	1.03	6030	5830	615	595	E48 図 3
50	49.88				2	1531	EP (-B)	50					1.47	6030	5830	615	595	E49 図 4
60	60.00	24.2	29.2		2	1520	EP (-B)	60	504	418	51.4	42.6	1.03	6230	6030	635	615	E48 図 3
60	57.60				2	1531	EP (-B)	60					1.47	6230	6030	635	615	E49 図 4
80	77.42	18.1	21.9		2	1531	EP (-B)	80	673	557	68.6	56.8	1.03	6230	6130	635	625	E49 図 4
80	80.50				2	1630	EP (-B)	80					1.47	9810	9660	1000	985	E49 図 5
100	102.94	14.5	17.5		2	1630	EP (-B)	100	841	697	85.7	71.0	1.47	9810	9810	1000	1000	E49 図 5
120	119.00	12.1	14.6		2	1630	EP (-B)	120	1010	836	103	85.2	1.47	9810	9810	1000	1000	
150	154.41	9.67	11.7		2	1631	EP (-B)	150	1260	1040	129	107	1.17	9810	9810	1000	1000	E49 図 6
200	195.42	7.25	8.75		2	1631	EP (-B)	200	1480	1390	151	142	*	9810	9810	1000	1000	
240	244.07	6.04	7.29		2	1631	EP (-B)	240	1480	1480	151	151	*	9810	9810	1000	1000	

注) 1. 出力回転数は、モータ回転数代表値（50Hz：1450r/min, 60Hz：1750r/min）と減速比（公称減速比）から算出しています。
2. 出力軸許容ラジアル荷重は、出力軸端より 20mm の位置の値です。
3. 形式および SF 欄が□になっている機種は、均一負荷、運転時間 10 時間 / 日における標準組合せです。
4. SF 欄に * が付いている場合はモータの全容量 kW まで負荷をかけると過負荷となりますので出力トルク欄の値以内でご使用ください。
5. ( ) 内はブレーキ付の形式を示します。

1.5kW 中空軸 RNYM タイプ プレミアム効率三相モータ (屋内形・屋外形 / ブレーキ無・ブレーキ付)

■寸法図

( ) 内はブレーキ付の形式、寸法、質量を示します。
仕様記号の□は、200V 級は "2"、400V 級は "4" が入ります。詳細は屋内形 E4 頁 (屋外形 E5 頁) をご参照ください。

図 1 RNYM2-1410-EP-5~10 / 仕様記号 (RNYM2-1410-EP-B-5~10 / 仕様記号)

質量 kg	屋内形	屋外形
	27(33)	28(34)

仕様記号	屋内形	屋外形
	J□NSBB	J□ASBB

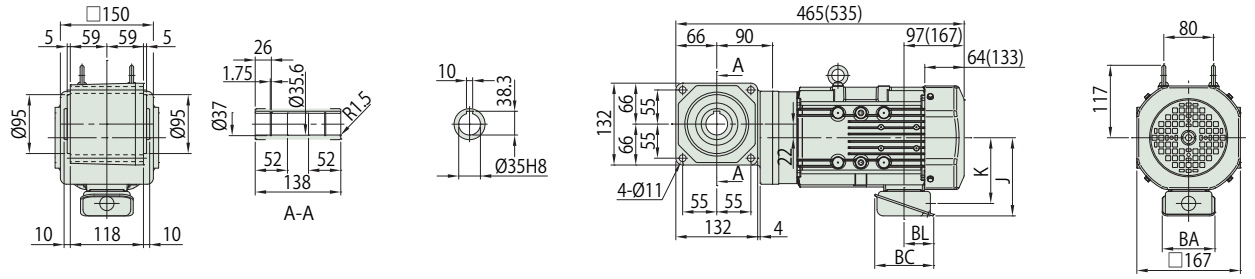

図 2 RNYM2-1420-EP-5~30 / 仕様記号 (RNYM2-1420-EP-B-5~30 / 仕様記号)

質量 kg	屋内形	屋外形
	29(35)	30(36)

仕様記号	屋内形	屋外形
	J□NSBB	J□ASBB

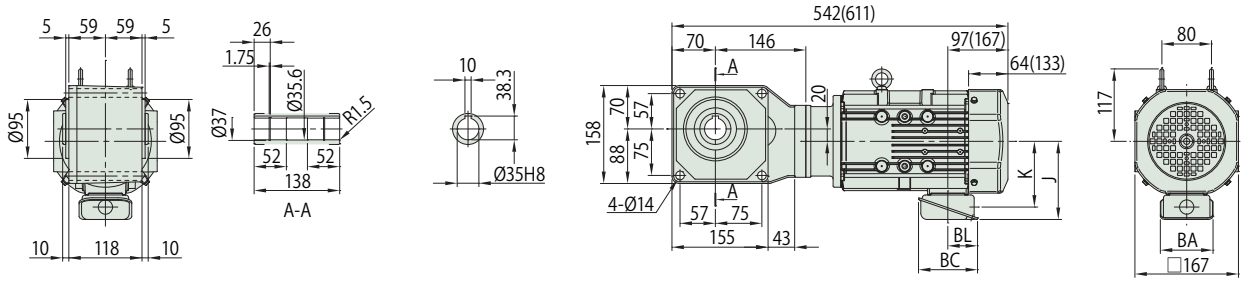

図 3 RNYM2-1520-EP-5~60 / 仕様記号 (RNYM2-1520-EP-B-5~60 / 仕様記号)

質量 kg	屋内形	屋外形
	36(42)	37(43)

仕様記号	屋内形	屋外形
	J□NSBB	J□ASBB

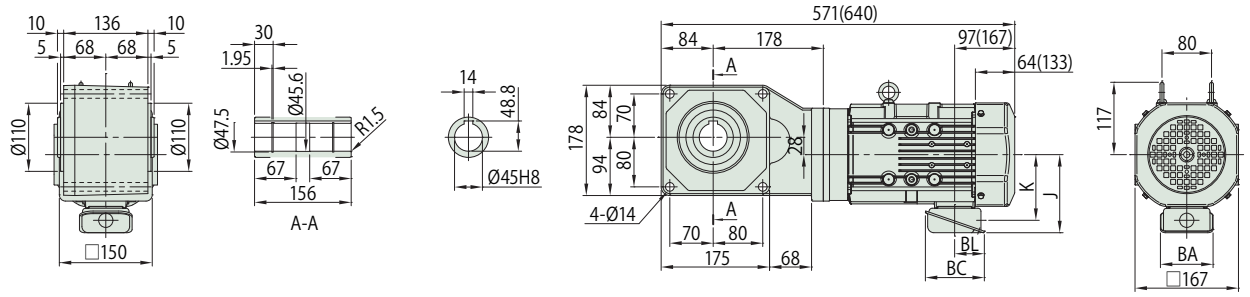

注) 1. 出力軸径寸法 : 寸法公差は、JIS B 0401-1998 "H8" です。
2. 軸端キー寸法 : 寸法公差は、JIS B 1301-1996(ISO) キー及びキー溝平行キー (普通形) に準拠しています。
3. 出力軸部の詳細寸法は、技術資料 J13 頁をご参照ください。
4. 本製品には、出力軸部用安全カバーが付属されます。安全カバーの寸法等詳細は、技術資料 J19 頁をご参照ください。
5. 取付時にインロー部をご使用される場合は、ご照会ください。
6. 本寸法図の寸法及び質量は、予告なしに変更することが有ります。

	J	K	BA	BC	BL
屋内形	126	106	85	95	48
屋外形	153	117	100	131	75

■寸法図

( ) 内はブレーキ付の形式、寸法、質量を示します。
仕様記号の□は、200V 級は "2"、400V 級は "4" が入ります。詳細は屋内形 E4 頁 (屋外形 E5 頁) をご参照ください。

図 4 RNYM2-1531-EP-40~80 / 仕様記号
(RNYM2-1531-EP-B-40~80 / 仕様記号)

質量 kg	屋内形	屋外形
	36(42)	37(43)

仕様記号	屋内形	屋外形
	J□NSBB	J□ASBB

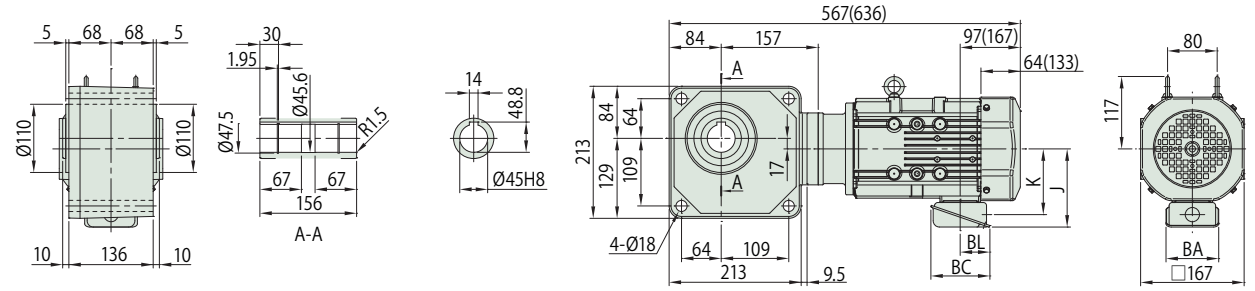

図 5 RNYM2-1630-EP-80~120 / 仕様記号
(RNYM2-1630-EP-B-100~120 / 仕様記号)

質量 kg	屋内形	屋外形
	60(66)	61(67)

仕様記号	屋内形	屋外形
	J□NSBB	J□ASBB

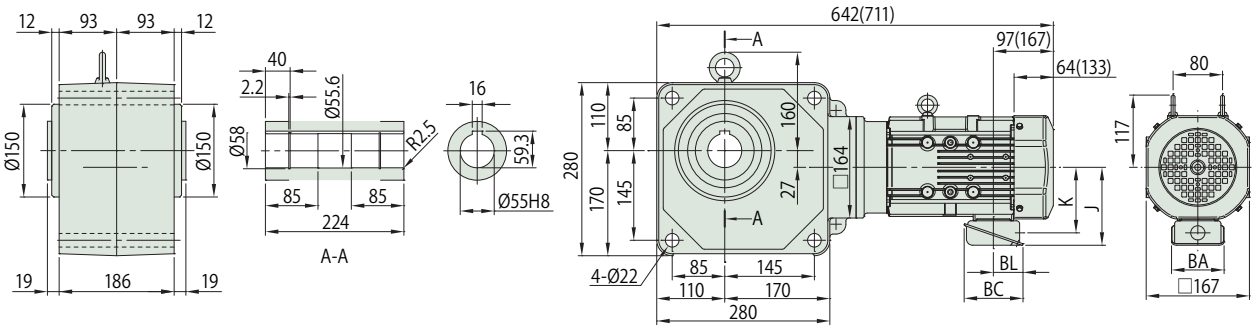

図 6 RNYM2-1631-EP-150~240 / 仕様記号
(RNYM2-1631-EP-B-150~240 / 仕様記号)

質量 kg	屋内形	屋外形
	60(66)	61(67)

仕様記号	屋内形	屋外形
	J□NSBB	J□ASBB

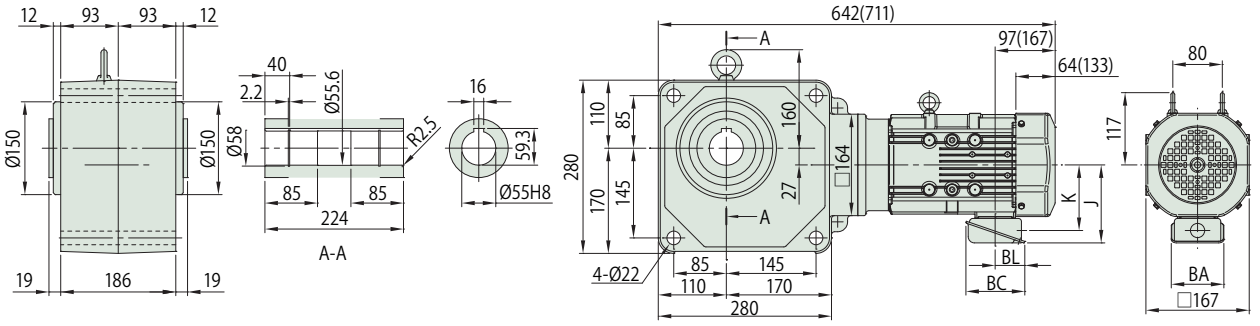

注) 1. 出力軸径寸法 : 寸法公差は、JIS B 0401-1998 "H8" です。
2. 軸端キー寸法 : 寸法公差は、JIS B 1301-1996(ISO) キー及びキー溝平行キー (普通形) に準拠しています。
3. 出力軸部の詳細寸法は、技術資料 J13 頁をご参照ください。
4. 本製品には、出力軸部用安全カバーが付属されます。安全カバーの寸法等詳細は、技術資料 J19 頁をご参照ください。
5. 取付時にインロー部をご使用される場合は、ご照会ください。
6. 本寸法図の寸法及び質量は、予告なしに変更することが有ります。

	J	K	BA	BC	BL
屋内形	126	106	85	95	48
屋外形	153	117	100	131	75

2.2kW 中空軸 RNYM タイプ プレミアム効率三相モータ (屋内形・屋外形 / ブレーキ無・ブレーキ付)

■形式記号

形式記号									仕様記号
ブレーキ無	RNYM3	—	枠番	—	EP	—		減速比	/ ① ② ③ ④ ⑤ ⑥
ブレーキ付	RNYM3	—	枠番	—	EP	—	B —	減速比	

仕様記号はモータに関わる仕様を表す記号です。
E4 頁 (屋外形 E5 頁) よりお選びください。

■モータ特性表

モータ種類	モータ容量	電圧 [V]	周波数 [Hz]	定格電流値 [A]	定格回転速度 [r/min]	耐熱クラス	保護方式
プレミアム効率三相モータ	2.2kW	200/200/220	50/60/60	10.4/9.32/9.08	1450/1740/1750	155(F)	IP44 全閉外扇形
		400/400/440	50/60/60	5.20/4.66/4.54	1450/1740/1750		

■選定表

減速比	実減速比	出力回転数 r/min 50Hz	出力回転数 r/min 60Hz	形式記号（詳細は D16 頁）	容量記号	枠番	補助形式	減速比	出力トルク Tout N・m 50Hz	出力トルク Tout N・m 60Hz	出力トルク Tout kgf・m 50Hz	出力トルク Tout kgf・m 60Hz	SF	出力軸許容ラジアル荷重 Pro N 50Hz	出力軸許容ラジアル荷重 Pro N 60Hz	出力軸許容ラジアル荷重 Pro kgf 50Hz	出力軸許容ラジアル荷重 Pro kgf 60Hz	寸法図
5	5.00	290	350	RNYM	3	1510	EP (-B)	5	61.7	51.1	6.29	5.21	2.50	3140	2940	320	300	E51 図 1
5	5.00				3	1520	EP (-B)	5					1.00					E51 図 2
5	5.00				3	1521	EP (-B)	5					1.68					E51 図 3
7	7.00	207	250		3	1510	EP (-B)	7	86.3	71.5	8.80	7.29	1.68	3530	3330	360	340	E51 図 1
7	7.03				3	1520	EP (-B)	7					1.00					E51 図 2
7	7.03				3	1521	EP (-B)	7					1.68					E51 図 3
10	10.00	145	175		3	1510	EP (-B)	10	123	102	12.6	10.4	1.00	3920	3730	400	380	E51 図 1
10	9.81				3	1520	EP (-B)	10					1.00					E51 図 2
10	9.81				3	1521	EP (-B)	10					1.68					E51 図 3
12	11.74	121	146		3	1520	EP (-B)	12	148	123	15.1	12.5	1.00	4120	3970	420	405	E51 図 2
12	11.74				3	1521	EP (-B)	12					1.68					E51 図 3
15	15.26	96.7	117		3	1520	EP (-B)	15	185	153	18.9	15.6	1.00	4410	4220	450	430	E51 図 2
15	15.26				3	1521	EP (-B)	15					1.68					E51 図 3
20	20.67	72.5	87.5		3	1520	EP (-B)	20	247	204	25.1	20.8	1.00	4810	4610	490	470	E51 図 2
20	20.67				3	1521	EP (-B)	20					1.68					E51 図 3
25	24.62	58.0	70.0		3	1520	EP (-B)	25	308	255	31.4	26.0	1.00	5100	4900	520	500	E51 図 2
25	24.62				3	1521	EP (-B)	25					1.68					E51 図 3
30	30.00	48.3	58.3		3	1520	EP (-B)	30	370	307	37.7	31.3	1.00	5340	5150	545	525	E51 図 2
30	29.24				3	1632	EP (-B)	30					1.68	8380	8090	855	825	E52 図 2
40	39.20	36.3	43.8		3	1531	EP (-B)	40	493	409	50.3	41.7	1.00	5740	5540	585	565	E52 図 1
40	41.16				3	1632	EP (-B)	40					1.68	8830	8480	900	865	E52 図 2
50	49.88	29.0	35.0		3	1531	EP (-B)	50	617	511	62.9	52.1	1.00	6030	5830	615	595	E52 図 1
50	49.00				3	1632	EP (-B)	50					1.68	9120	8880	930	905	E52 図 2
60	57.60	24.2	29.2		3	1531	EP (-B)	60	740	613	75.4	62.5	1.00	6230	6030	635	615	E52 図 1
60	56.35				3	1632	EP (-B)	60					1.68	9410	9170	960	935	E52 図 2
80	80.50	18.1	21.9		3	1630	EP (-B)	80	986	817	101	83.3	1.00	9810	9660	1000	985	
100	102.94	14.5	17.5		3	1630	EP (-B)	100	1230	1020	126	104	1.00	9810	9810	1000	1000	E53 図 3
120	119.00	12.1	14.6		3	1630	EP (-B)	120	1480	1230	151	125	1.00	9810	9810	1000	1000	
150	154.41	9.67	11.7		3	1631	EP (-B)	150	1480	1480	151	151	*	9810	9810	1000	1000	
200	195.42	7.25	8.75		3	1631	EP (-B)	200	1480	1480	151	151	*	9810	9810	1000	1000	E53 図 4
240	244.07	6.04	7.29		3	1631	EP (-B)	240	1480	1480	151	151	*	9810	9810	1000	1000	

注) 1. 出力回転数は、モータ回転数代表値（50Hz：1450r/min, 60Hz：1750r/min）と減速比（公称減速比）から算出しています。
2. 出力軸許容ラジアル荷重は、出力軸端より 20mm の位置の値です。
3. 形式および SF 欄が□になっている機種は、均一負荷、運転時間 10 時間 / 日における標準組合せです。
4. SF 欄に * が付いている場合はモータの全容量 kW まで負荷をかけると過負荷となりますので出力トルク欄の値以内でご使用ください。
5. (　) 内はブレーキ付の形式を示します。

■寸法図

( ) 内はブレーキ付の形式、寸法、質量を示します。
仕様記号の□は、200V 級は "2"、400V 級は "4" が入ります。詳細は屋内形 E4 頁 (屋外形 E5 頁) をご参照ください。

図 1 RNYM3-1510-EP-5~10 / 仕様記号
(RNYM3-1510-EP-B-5~10 / 仕様記号)

質量 kg	屋内形	屋外形
	43(50)	44(51)

仕様記号	屋内形	屋外形
	J□NSBB	J□ASBB

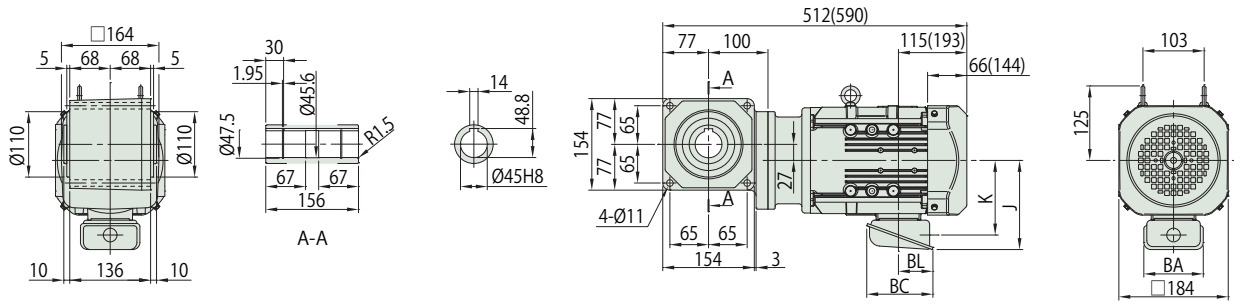

図 2 RNYM3-1520-EP-5~30 / 仕様記号
(RNYM3-1520-EP-B-5~30 / 仕様記号)

質量 kg	屋内形	屋外形
	48(55)	49(56)

仕様記号	屋内形	屋外形
	J□NSBB	J□ASBB

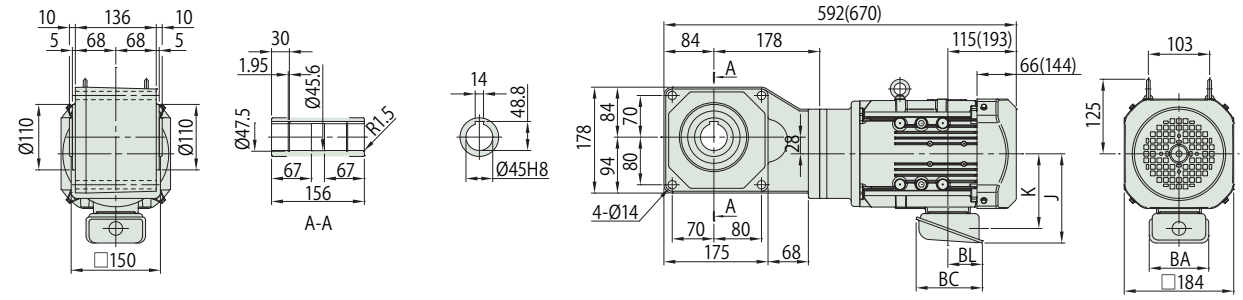

図 3 RNYM3-1521-EP-5~25 / 仕様記号
(RNYM3-1521-EP-B-5~25 / 仕様記号)

質量 kg	屋内形	屋外形
	49(56)	50(57)

仕様記号	屋内形	屋外形
	J□NSBB	J□ASBB

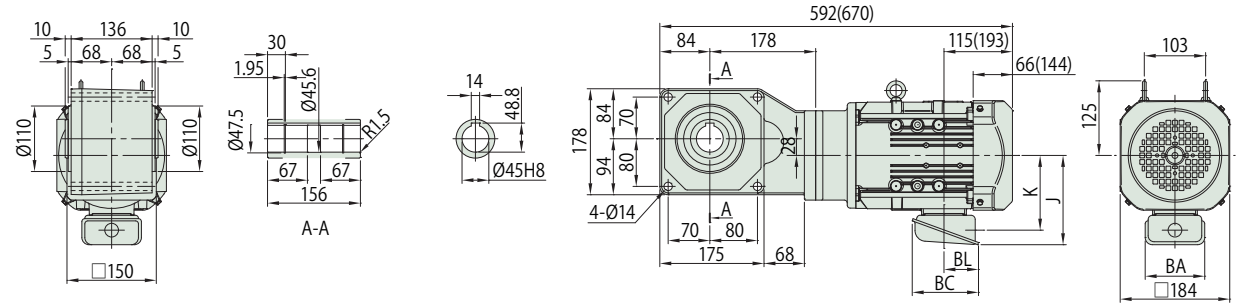

注) 1. 出力軸径寸法 : 寸法公差は、JIS B 0401-1998 "H8" です。
2. 軸端キー寸法 : 寸法公差は、JIS B 1301-1996(ISO) キー及びキー溝平行キー (普通形) に準拠しています。
3. 出力軸部の詳細寸法は、技術資料 J13 頁をご参照ください。
4. 本製品には、出力軸部用安全カバーが付属されます。安全カバーの寸法等詳細は、技術資料 J19 頁をご参照ください。
5. 取付時にインロー部をご使用される場合は、ご照会ください。
6. 本寸法図の寸法及び質量は、予告なしに変更することが有ります。

	J	K	BA	BC	BL
屋内形	150	126	100	111	58
屋外形	183	141	123	151	87

■寸法図

( ) 内はブレーキ付の形式、寸法、質量を示します。
仕様記号の□は、200V 級は "2"、400V 級は "4" が入ります。詳細は屋内形 E4 頁 (屋外形 E5 頁) をご参照ください。

図 1 RNYM3-1531-EP-40~60 / 仕様記号
(RNYM3-1531-EP-B-40~60 / 仕様記号)

質量 kg	屋内形	屋外形
	45(52)	46(53)

仕様記号	屋内形	屋外形
	J□NSBB	J□ASBB

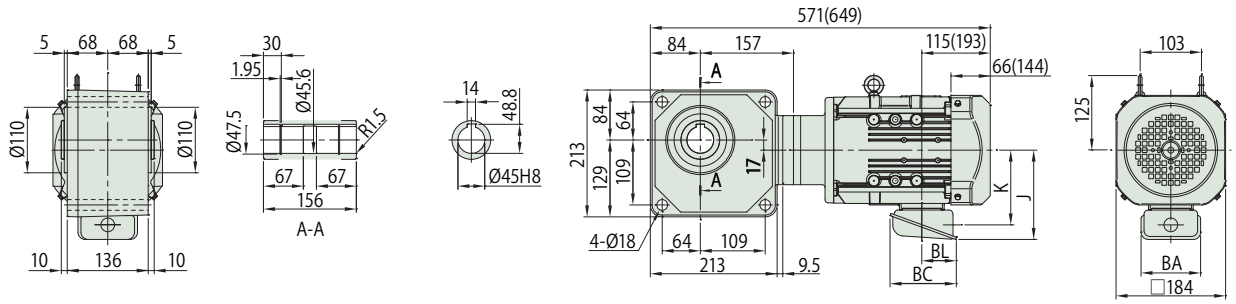

図 2 RNYM3-1632-EP-30~60 / 仕様記号
(RNYM3-1632-EP-B-30~60 / 仕様記号)

質量 kg	屋内形	屋外形
	69(76)	70(77)

仕様記号	屋内形	屋外形
	J□NSBB	J□ASBB

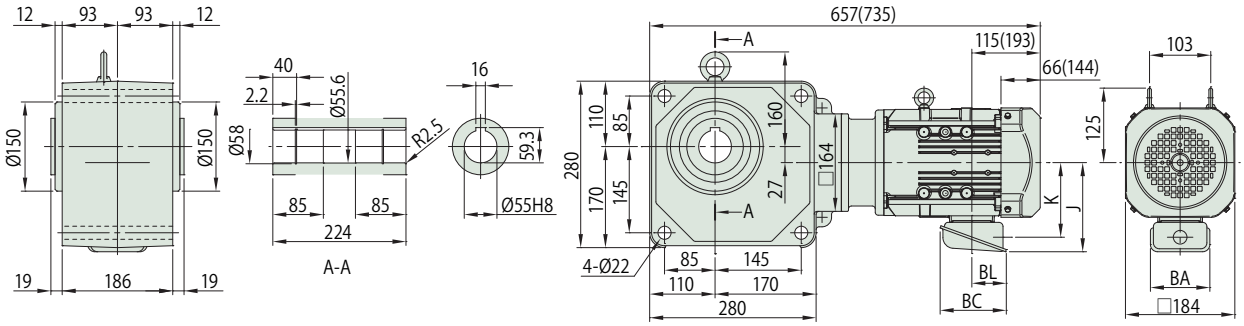

注) 1. 出力軸径寸法 : 寸法公差は、JIS B 0401-1998 "H8" です。
2. 軸端キー寸法 : 寸法公差は、JIS B 1301-1996(ISO) キー及びキー溝平行キー (普通形) に準拠しています。
3. 出力軸部の詳細寸法は、技術資料 J13 頁をご参照ください。
4. 本製品には、出力軸部用安全カバーが付属されます。安全カバーの寸法等詳細は、技術資料 J19 頁をご参照ください。
5. 取付時にインロー部をご使用される場合は、ご照会ください。
6. 本寸法図の寸法及び質量は、予告なしに変更することが有ります。

	J	K	BA	BC	BL
屋内形	150	126	100	111	58
屋外形	183	141	123	151	87

■寸法図

( ) 内はブレーキ付の形式、寸法、質量を示します。
仕様記号の□は、200V 級は “2”、400V 級は “4” が入ります。詳細は屋内形 E4 頁 (屋外形 E5 頁) をご参照ください。

図 3 RNYM3-1630-EP-80~120 / 仕様記号
(RNYM3-1630-EP-B-80~120 / 仕様記号)

質量 kg	屋内形	屋外形
	67(74)	68(75)

仕様記号	屋内形	屋外形
	J□NSBB	J□ASBB

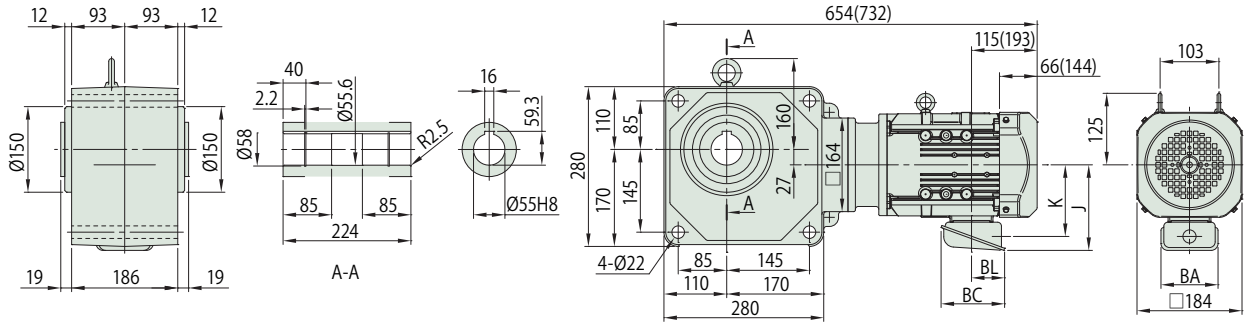

図 4 RNYM3-1631-EP-150~240 / 仕様記号
(RNYM3-1631-EP-B-150~240 / 仕様記号)

質量 kg	屋内形	屋外形
	65(72)	66(73)

仕様記号	屋内形	屋外形
	J□NSBB	J□ASBB

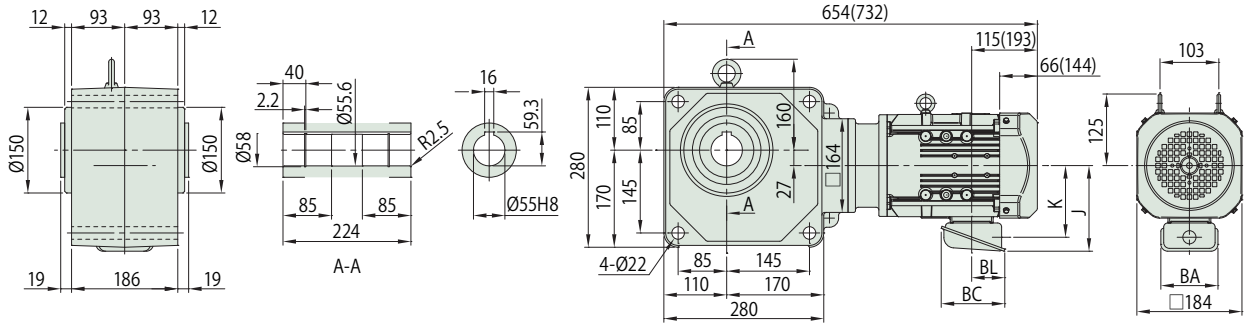

注) 1. 出力軸径寸法 : 寸法公差は、JIS B 0401-1998 "H8" です。
2. 軸端キー寸法 : 寸法公差は、JIS B 1301-1996(ISO) キー及びキー溝平行キー (普通形) に準拠しています。
3. 出力軸部の詳細寸法は、技術資料 J13 頁をご参照ください。
4. 本製品には、出力軸部用安全カバーが付属されます。安全カバーの寸法等詳細は、技術資料 J19 頁をご参照ください。
5. 取付時にインロー部をご使用される場合は、ご照会ください。
6. 本寸法図の寸法及び質量は、予告なしに変更することが有ります。

	J	K	BA	BC	BL
屋内形	150	126	100	111	58
屋外形	183	141	123	151	87

3.0kW 中空軸 RNYM タイプ プレミアム効率三相モータ (屋内形・屋外形 / ブレーキ無・ブレーキ付)

■形式記号

形式記号									仕様記号
ブレーキ無	RNYM4	—	枠番	—	EP	—		減速比	/ ① ② ③ ④ ⑤ ⑥
ブレーキ付	RNYM4	—	枠番	—	EP	—	B —	減速比	

仕様記号はモータに関わる仕様を表す記号です。
E4 頁 (屋外形 E5 頁) よりお選びください。

■モータ特性表

モータ種類	モータ容量	電圧 [V]	周波数 [Hz]	定格電流値 [A]	定格回転速度 [r/min]	耐熱クラス	保護方式
プレミアム効率三相モータ	3.0kW	200/200/220	50/60/60	13.6/12.3/11.8	1440/1730/1740	155(F)	IP44 全閉外扇形
		400/400/440	50/60/60	6.80/6.15/5.90	1440/1730/1740		

■選定表

減速比	実減速比	出力回転数 r/min		形式記号（詳細は D16 頁）		出力トルク Tout N・m		出力トルク Tout kgf・m		SF	出力軸許容ラジアル荷重 Pro N		出力軸許容ラジアル荷重 Pro kgf		寸法図
		50Hz	60Hz		容量記号 _ 枠番 _ 補助形式 _ 減速比	50Hz	60Hz	50Hz	60Hz		50Hz	60Hz	50Hz	60Hz	
5	5.00	290	350	RNYM	4 - 1521 - EP (-B) - 5	84.1	69.7	8.57	7.10	1.23	3140	2940	320	300	E55 図 1
5	5.06				4 - 1522 - EP (-B) - 5					1.83					E55 図 2
7	7.03	207	250		4 - 1521 - EP (-B) - 7	118	97.5	12.0	9.95	1.23	3530	3330	360	340	E55 図 1
7	7.00				4 - 1522 - EP (-B) - 7					1.83					E55 図 2
10	9.81	145	175		4 - 1521 - EP (-B) - 10	168	139	17.1	14.2	1.23	3920	3730	400	380	E55 図 1
10	10.00				4 - 1522 - EP (-B) - 10					1.83					E55 図 2
12	11.74	121	146		4 - 1521 - EP (-B) - 12	202	167	20.6	17.0	1.23	4120	3970	420	405	E55 図 1
12	12.21				4 - 1522 - EP (-B) - 12					1.83					E55 図 2
15	15.26	96.7	117		4 - 1521 - EP (-B) - 15	252	209	25.7	21.3	1.23	4410	4220	450	430	E55 図 1
15	15.25				4 - 1522 - EP (-B) - 15					1.83					E55 図 2
20	20.67	72.5	87.5		4 - 1521 - EP (-B) - 20	336	279	34.3	28.4	1.23	4810	4610	490	470	E55 図 1
20	20.88				4 - 1633 - EP (-B) - 20					1.83	7700	7350	785	750	E56 図 2
25	24.62	58.0	70.0		4 - 1521 - EP (-B) - 25	420	348	42.9	35.5	1.23	5100	4900	520	500	E55 図 1
25	24.33				4 - 1633 - EP (-B) - 25					1.83	8090	7750	825	790	E56 図 2
30	29.24	48.3	58.3		4 - 1632 - EP (-B) - 30	504	418	51.4	42.6	1.23	8380	8090	855	825	E56 図 1
30	29.40				4 - 1633 - EP (-B) - 30					1.83					E56 図 2
40	41.16	36.3	43.8		4 - 1632 - EP (-B) - 40	673	557	68.6	56.8	1.23	8830	8480	900	865	E56 図 1
40	40.25				4 - 1633 - EP (-B) - 40					1.83					E56 図 2
50	49.00	29.0	35.0		4 - 1632 - EP (-B) - 50	841	697	85.7	71.0	1.23	9120	8880	930	905	E56 図 1
60	56.35	24.2	29.2		4 - 1632 - EP (-B) - 60	1010	836	103	85.2	1.23	9410	9170	960	935	

注) 1. 出力回転数は、モータ回転数代表値（50Hz：1450r/min, 60Hz：1750r/min）と減速比（公称減速比）から算出しています。
2. 出力軸許容ラジアル荷重は、出力軸端より 20mm の位置の値です。
3. 形式および SF 欄が□になっている機種は、均一負荷、運転時間 10 時間 / 日における標準組合せです。
4. ( ) 内はブレーキ付の形式を示します。

■寸法図

( ) 内はブレーキ付の形式、寸法、質量を示します。
仕様記号の□は、200V 級は "2"、400V 級は "4" が入ります。詳細は屋内形 E4 頁 (屋外形 E5 頁) をご参照ください。

図 1 RNYM4-1521-EP-5~25 / 仕様記号
(RNYM4-1521-EP-B-5~25 / 仕様記号)

質量 kg	屋内形	屋外形
	51(58)	52(59)

仕様記号	屋内形	屋外形
	J□NSBB	J□ASBB

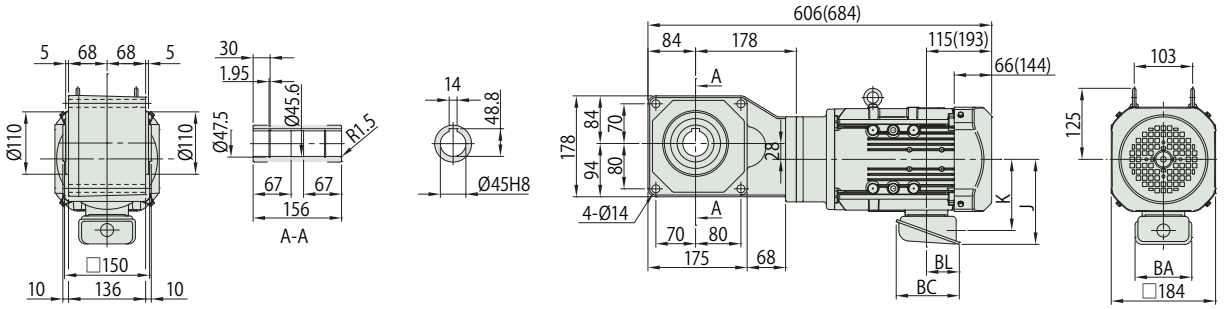

図 2 RNYM4-1522-EP-5~15 / 仕様記号
(RNYM4-1522-EP-B-5~15 / 仕様記号)

質量 kg	屋内形	屋外形
	50(57)	51(58)

仕様記号	屋内形	屋外形
	J□NSBB	J□ASBB

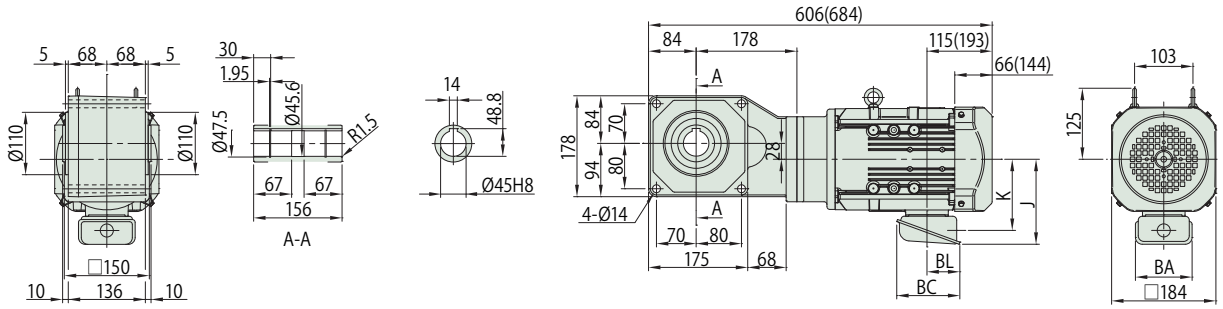

注) 1. 出力軸径寸法 : 寸法公差は、JIS B 0401-1998 "H8" です。
2. 軸端キー寸法 : 寸法公差は、JIS B 1301-1996(ISO) キー及びキー溝平行キー (普通形) に準拠しています。
3. 出力軸部の詳細寸法は、技術資料 J13 頁をご参照ください。
4. 本製品には、出力軸部用安全カバーが付属されます。安全カバーの寸法等詳細は、技術資料 J19 頁をご参照ください。
5. 取付時にインロー部をご使用される場合は、ご照会ください。
6. 本寸法図の寸法及び質量は、予告なしに変更することが有ります。

	J	K	BA	BC	BL
屋内形	150	126	100	111	58
屋外形	183	141	123	151	87

3.0kW 中空軸 RNYM タイプ プレミアム効率三相モータ (屋内形・屋外形 / ブレーキ無・ブレーキ付)

■寸法図

( ) 内はブレーキ付の形式、寸法、質量を示します。
仕様記号の□は、200V 級は "2"、400V 級は "4" が入ります。詳細は屋内形 E4 頁 (屋外形 E5 頁) をご参照ください。

図 1 RNYM4-1632-EP-30~60 / 仕様記号
(RNYM4-1632-EP-B-30~60 / 仕様記号)

質量 kg	屋内形	屋外形
	72(79)	73(80)

仕様記号	屋内形	屋外形
	J□NSBB	J□ASBB

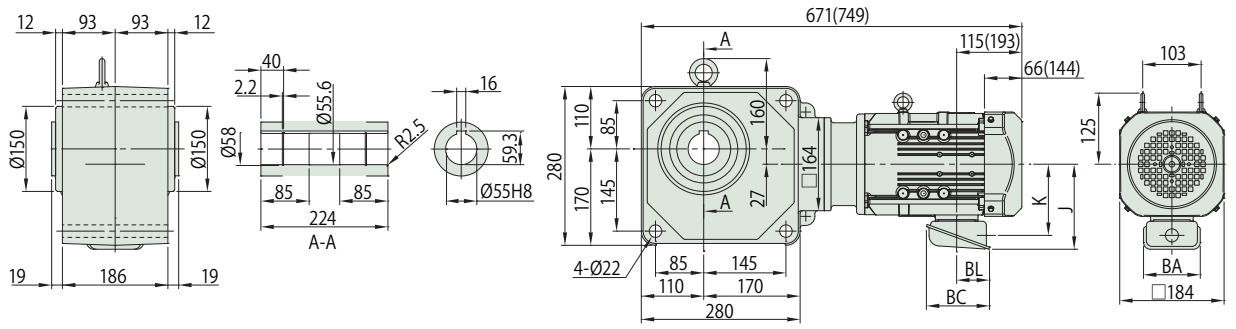

図 2 RNYM4-1633-EP-20~40 / 仕様記号
(RNYM4-1633-EP-B-20~40 / 仕様記号)

質量 kg	屋内形	屋外形
	72(79)	73(80)

仕様記号	屋内形	屋外形
	J□NSBB	J□ASBB

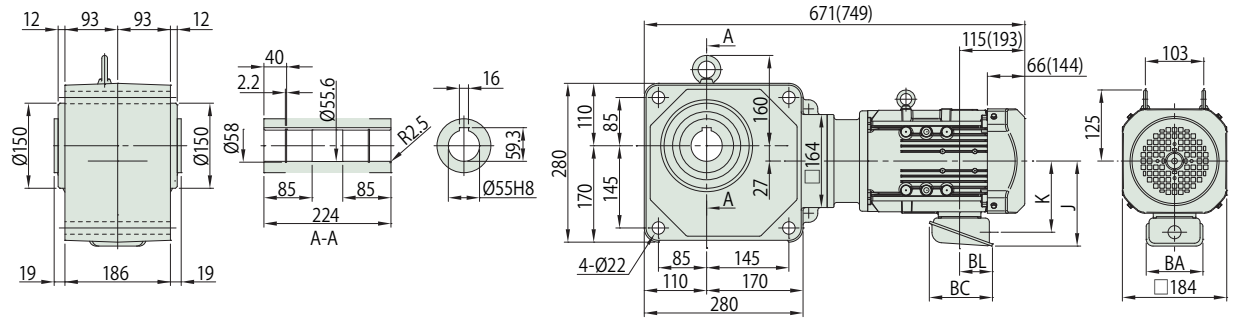

注) 1. 出力軸径寸法 : 寸法公差は、JIS B 0401-1998 "H8" です。
2. 軸端キー寸法 : 寸法公差は、JIS B 1301-1996(ISO) キー及びキー溝平行キー (普通形) に準拠しています。
3. 出力軸部の詳細寸法は、技術資料 J13 頁をご参照ください。
4. 本製品には、出力軸部用安全カバーが付属されます。安全カバーの寸法等詳細は、技術資料 J19 頁をご参照ください。
5. 取付時にインロー部をご使用される場合は、ご照会ください。
6. 本寸法図の寸法及び質量は、予告なしに変更することが有ります。

	J	K	BA	BC	BL
屋内形	150	126	100	111	58
屋外形	183	141	123	151	87

■形式記号

形式記号									仕様記号
ブレーキ無	RNYM5	—	枠番	—	EP	—		減速比	/ ① ② ③ ④ ⑤ ⑥
ブレーキ付	RNYM5	—	枠番	—	EP	—	B	— 減速比	

仕様記号はモータに関わる仕様を表す記号です。
E4 頁 (屋外形 E5 頁) よりお選びください。

■モータ特性表

モータ種類	モータ容量	電圧 [V]	周波数 [Hz]	定格電流値 [A]	定格回転速度 [r/min]	耐熱クラス	保護方式
プレミアム効率三相モータ	3.7kW	200/200/220	50/60/60	16.6/15.0/14.5	1460/1750/1760	155(F)	IP44 全閉外扇形
		400/400/440	50/60/60	8.30/7.50/7.25	1460/1750/1760		

■選定表

減速比	実減速比	出力回転数 r/min 50Hz	出力回転数 r/min 60Hz	形式記号（詳細は D16 頁）	容量記号	枠番	補助形式	減速比	出力トルク Tout N・m 50Hz	出力トルク Tout N・m 60Hz	出力トルク Tout kgf・m 50Hz	出力トルク Tout kgf・m 60Hz	SF	出力軸許容ラジアル荷重 Pro N 50Hz	出力軸許容ラジアル荷重 Pro N 60Hz	出力軸許容ラジアル荷重 Pro kgf 50Hz	出力軸許容ラジアル荷重 Pro kgf 60Hz	寸法図
5	5.00	290	350	RNYM	5	1521	EP (-B)	5	104	85.9	10.6	8.76	1.00	3140	2940	320	300	E58 図 1
5	5.06				5	1522	EP (-B)	5					1.49					E58 図 2
7	7.03	207	250		5	1521	EP (-B)	7	145	120	14.8	12.3	1.00	3530	3330	360	340	E58 図 1
7	7.00				5	1522	EP (-B)	7					1.49					E58 図 2
10	9.81	145	175		5	1521	EP (-B)	10	207	172	21.1	17.5	1.00	3920	3730	400	380	E58 図 1
10	10.00				5	1522	EP (-B)	10					1.49					E58 図 2
12	11.74	121	146		5	1521	EP (-B)	12	249	206	25.4	21.0	1.00	4120	3970	420	405	E58 図 1
12	12.21				5	1522	EP (-B)	12					1.49					E58 図 2
15	15.26	96.7	117		5	1521	EP (-B)	15	311	258	31.7	26.3	1.00	4410	4220	450	430	E58 図 1
15	15.25				5	1522	EP (-B)	15					1.49					E58 図 2
20	20.67	72.5	87.5		5	1521	EP (-B)	20	415	344	42.3	35.0	1.00	4810	4610	490	470	E58 図 1
20	20.88				5	1633	EP (-B)	20					1.49	7700	7350	785	750	E59 図 4
25	24.62	58.0	70.0		5	1521	EP (-B)	25	518	430	52.9	43.8	1.00	5100	4900	520	500	E58 図 1
25	24.33				5	1633	EP (-B)	25					1.49	8090	7750	825	790	E59 図 4
30	29.24	48.3	58.3		5	1632	EP (-B)	30	622	516	63.4	52.6	1.00	8380	8090	855	825	E59 図 3
30	29.40				5	1633	EP (-B)	30					1.49					E59 図 4
40	41.16	36.3	43.8		5	1632	EP (-B)	40	830	687	84.6	70.1	1.00	8830	8480	900	865	E59 図 3
40	40.25				5	1633	EP (-B)	40					1.49					E59 図 4
50	49.00	29.0	35.0		5	1632	EP (-B)	50	1040	859	106	87.6	1.00	9120	8880	930	905	E59 図 3
60	56.35	24.2	29.2		5	1632	EP (-B)	60	1240	1030	127	105	1.00	9410	9170	960	935	

注) 1. 出力回転数は、モータ回転数代表値（50Hz：1450r/min, 60Hz：1750r/min）と減速比（公称減速比）から算出しています。
2. 出力軸許容ラジアル荷重は、出力軸端より 20mm の位置の値です。
3. 形式および SF 欄が□になっている機種は、均一負荷、運転時間 10 時間 / 日における標準組合せです。
4. (　) 内はブレーキ付の形式を示します。

3.7kW 中空軸 RNYM タイプ プレミアム効率三相モータ (屋内形・屋外形 / ブレーキ無・ブレーキ付)

■寸法図

( ) 内はブレーキ付の形式、寸法、質量を示します。
仕様記号の□は、200V 級は "2"、400V 級は "4" が入ります。詳細は屋内形 E4 頁 (屋外形 E5 頁) をご参照ください。

図 1 RNYM5-1521-EP-5~25 / 仕様記号
(RNYM5-1521-EP-B-5~25 / 仕様記号)

質量 kg	屋内形	屋外形
	60(71)	61(72)

仕様記号	屋内形	屋外形
	J□NSBB	J□ASBB

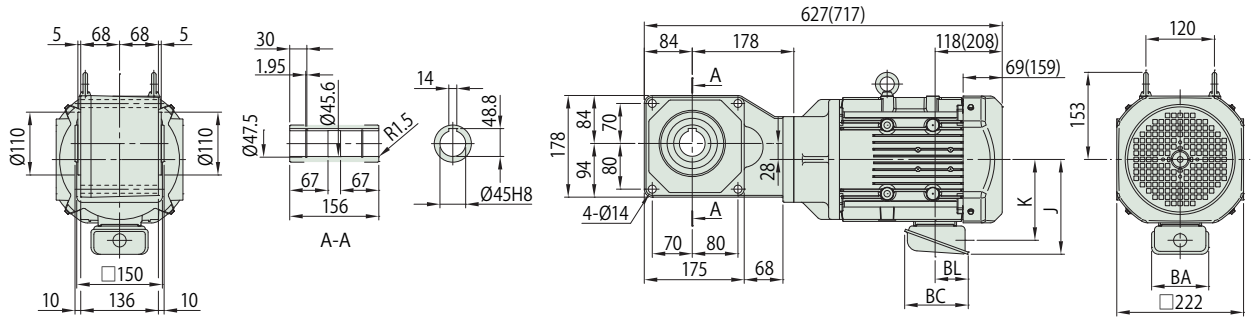

図 2 RNYM5-1522-EP-5~15 / 仕様記号
(RNYM5-1522-EP-B-5~15 / 仕様記号)

質量 kg	屋内形	屋外形
	59(70)	60(71)

仕様記号	屋内形	屋外形
	J□NSBB	J□ASBB

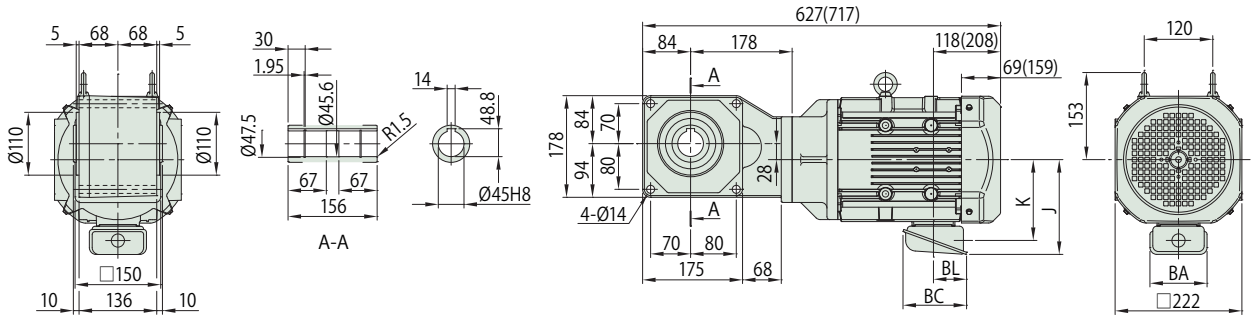

注) 1. 出力軸径寸法 : 寸法公差は、JIS B 0401-1998 "H8" です。
2. 軸端キー寸法 : 寸法公差は、JIS B 1301-1996(ISO) キー及びキー溝平行キー (普通形) に準拠しています。
3. 出力軸部の詳細寸法は、技術資料 J13 頁をご参照ください。
4. 本製品には、出力軸部用安全カバーが付属されます。安全カバーの寸法等詳細は、技術資料 J19 頁をご参照ください。
5. 取付時にインロー部をご使用される場合は、ご照会ください。
6. 本寸法図の寸法及び質量は、予告なしに変更することが有ります。

	J	K	BA	BC	BL
屋内形	166	142	100	111	58
屋外形	199	157	123	151	87

■寸法図

( ) 内はブレーキ付の形式、寸法、質量を示します。
仕様記号の□は、200V 級は "2"、400V 級は "4" が入ります。詳細は屋内形 E4 頁 (屋外形 E5 頁) をご参照ください。

図 3 RNYM5-1632-EP-30~60 / 仕様記号
(RNYM5-1632-EP-B-30~60 / 仕様記号)

質量 kg	屋内形	屋外形
	82(93)	83(94)

仕様記号	屋内形	屋外形
	J□NSBB	J□ASBB

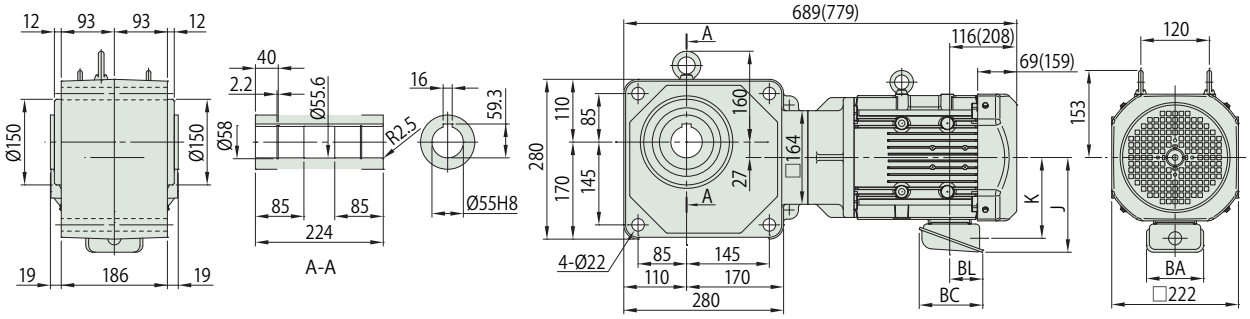

図 4 RNYM5-1633-EP-20~40 / 仕様記号
(RNYM5-1633-EP-B-20~40 / 仕様記号)

質量 kg	屋内形	屋外形
	82(93)	83(94)

仕様記号	屋内形	屋外形
	J□NSBB	J□ASBB

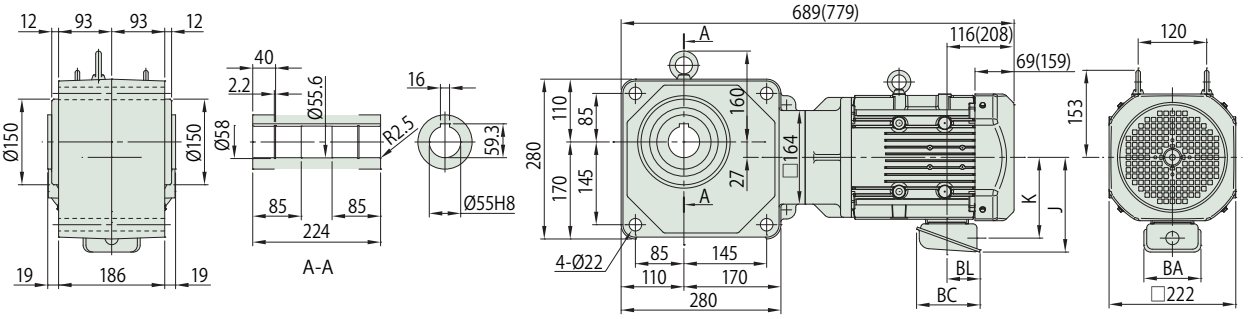

注) 1. 出力軸径寸法 : 寸法公差は、JIS B 0401-1998 "H8" です。
2. 軸端キー寸法 : 寸法公差は、JIS B 1301-1996(ISO) キー及びキー溝平行キー (普通形) に準拠しています。
3. 出力軸部の詳細寸法は、技術資料 J13 頁をご参照ください。
4. 本製品には、出力軸部用安全カバーが付属されます。安全カバーの寸法等詳細は、技術資料 J19 頁をご参照ください。
5. 取付時にインロー部をご使用される場合は、ご照会ください。
6. 本寸法図の寸法及び質量は、予告なしに変更することが有ります。

	J	K	BA	BC	BL
屋内形	166	142	100	111	58
屋外形	199	157	123	151	87

5.5kW 中空軸 RNYM タイプ プレミアム効率三相モータ (屋内形・屋外形 / ブレーキ無・ブレーキ付)

■形式記号

形式記号									仕様記号
ブレーキ無	RNYM8	—	枠番	—	EP	—		減速比	/ ① ② ③ ④ ⑤ ⑥
ブレーキ付	RNYM8	—	枠番	—	EP	—	B —	減速比	

仕様記号はモータに関わる仕様を表す記号です。
E4 頁 (屋外形 E5 頁) よりお選びください。

■モータ特性表

モータ種類	モータ容量	電圧 [V]	周波数 [Hz]	定格電流値 [A]	定格回転速度 [r/min]	耐熱クラス	保護方式
プレミアム効率三相モータ	5.5kW	200/200/220	50/60/60	24.4/21.8/21.2	1460/1760/1770	155(F)	IP44 全閉外扇形
		400/400/440	50/60/60	12.2/10.9/10.6	1460/1760/1770		

■選定表

減速比	実減速比	出力回転数 r/min		形式記号（詳細は D16 頁）		出力トルク Tout N・m		出力トルク Tout kgf・m		SF	出力軸許容ラジアル荷重 Pro N		出力軸許容ラジアル荷重 Pro kgf		寸法図
		50Hz	60Hz		容量記号 _ 枠番 _ 補助形式 _ 減速比	50Hz	60Hz	50Hz	60Hz		50Hz	60Hz	50Hz	60Hz	
5	5.06	290	350	RNYM	8 - 1522 - EP (-B) - 5	154	128	15.7	13.0	1.00	3140	2940	320	300	E61 図 1
5	4.90				8 - 1634 - EP (-B) - 5					2.00	5000	4760	510	485	E61 図 3
7	7.00	207	250		8 - 1522 - EP (-B) - 7	216	179	22.0	18.2	1.00	3530	3330	360	340	E61 図 1
7	7.13				8 - 1634 - EP (-B) - 7					2.00	5590	5250	570	535	E61 図 3
10	10.00	145	175		8 - 1522 - EP (-B) - 10	308	255	31.4	26.0	1.00	3920	3730	400	380	E61 図 1
10	10.02				8 - 1634 - EP (-B) - 10					2.00	6230	5930	635	605	E61 図 3
12	12.21	121	146		8 - 1522 - EP (-B) - 12	370	307	37.7	31.3	1.00	4120	3970	420	405	E61 図 1
12	11.97				8 - 1634 - EP (-B) - 12					2.00	6620	6330	675	645	E61 図 3
15	15.25	96.7	117		8 - 1522 - EP (-B) - 15	462	383	47.2	39.1	1.00	4410	4220	450	430	E61 図 1
15	15.09				8 - 1634 - EP (-B) - 15					2.00	6960	6670	710	680	E61 図 3
20	20.88	72.5	87.5		8 - 1633 - EP (-B) - 20	617	511	62.9	52.1	1.00	7700	7350	785	750	E61 図 2
20	20.07				8 - 1634 - EP (-B) - 20					2.00					E61 図 3
25	24.33	58.0	70.0		8 - 1633 - EP (-B) - 25	771	639	78.6	65.1	1.00	8090	7750	825	790	E61 図 2
25	25.29				8 - 1634 - EP (-B) - 25					1.36					E61 図 3
30	29.40	48.3	58.3		8 - 1633 - EP (-B) - 30	925	766	94.3	78.1	1.00	8380	8090	855	825	E61 図 2
40	40.25	36.3	43.8		8 - 1633 - EP (-B) - 40	1230	1020	126	104	1.00	8830	8480	900	865	

注) 1. 出力回転数は、モータ回転数代表値（50Hz：1450r/min, 60Hz：1750r/min）と減速比（公称減速比）から算出しています。
2. 出力軸許容ラジアル荷重は、出力軸端より 20mm の位置の値です。
3. 形式および SF 欄が□になっている機種は、均一負荷、運転時間 10 時間 / 日における標準組合せです。
4. (　) 内はブレーキ付の形式を示します。

■寸法図

( ) 内はブレーキ付の形式、寸法、質量を示します。
仕様記号の□は、200V 級は "2"、400V 級は "4" が入ります。詳細は屋内形 E4 頁 (屋外形 E5 頁) をご参照ください。

図 1　RNYM8-1522-EP-5~15 / 仕様記号 (RNYM8-1522-EP-B-5~15 / 仕様記号)

質量 kg	屋内形	屋外形
	72(83)	73(84)

仕様記号	屋内形	屋外形
	J□NSBB	J□ASBB

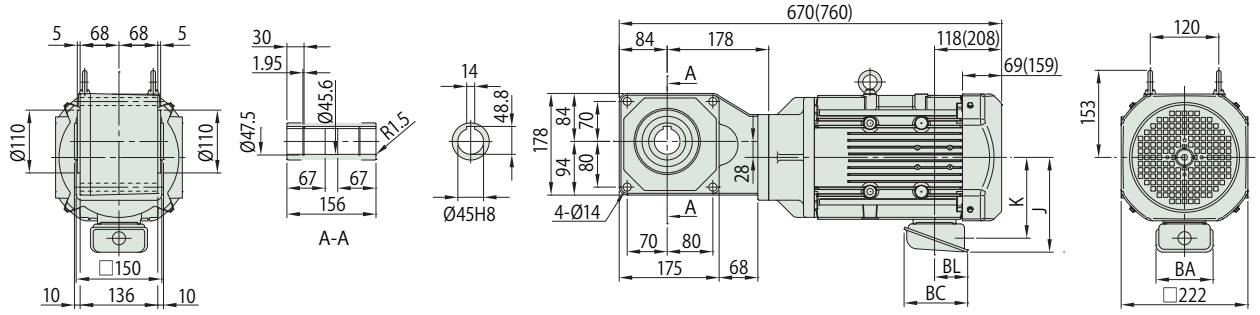

図 2　RNYM8-1633-EP-20~40 / 仕様記号 (RNYM8-1633-EP-B-20~40 / 仕様記号)

質量 kg	屋内形	屋外形
	95(106)	96(107)

仕様記号	屋内形	屋外形
	J□NSBB	J□ASBB

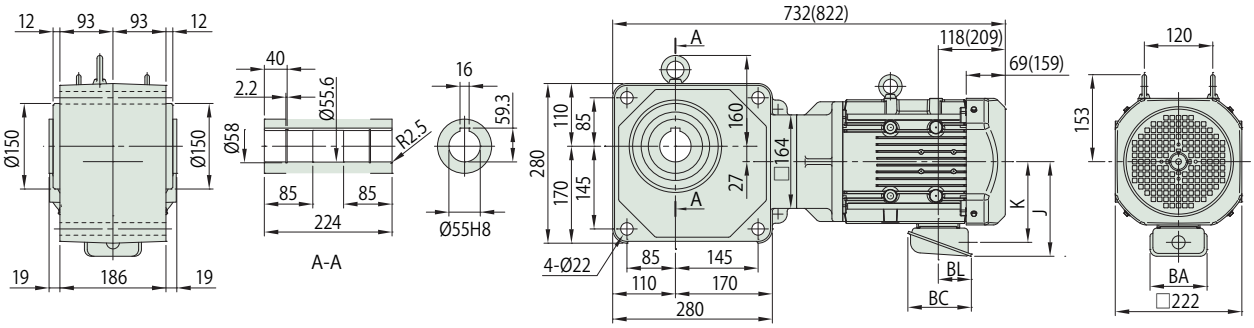

図 3　RNYM8-1634-EP-5~25 / 仕様記号 (RNYM8-1634-EP-B-5~25 / 仕様記号)

質量 kg	屋内形	屋外形
	120(131)	121(132)

仕様記号	屋内形	屋外形
	J□NSBB	J□ASBB

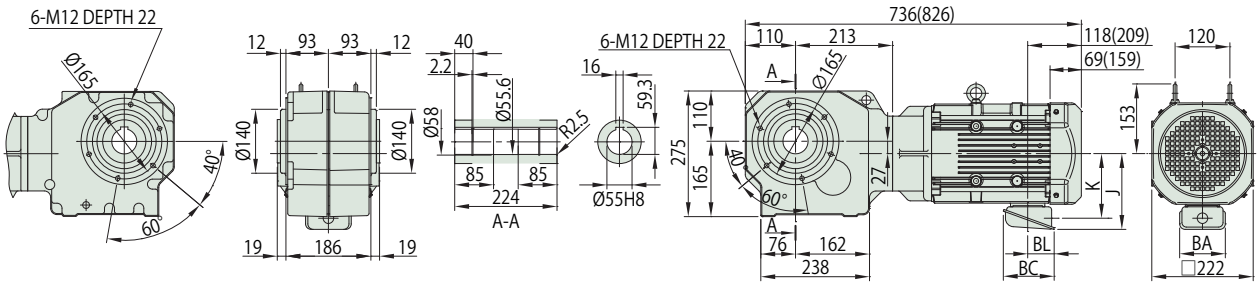

注) 1. 出力軸径寸法 : 寸法公差は、JIS B 0401-1998 "H8" です。
2. 軸端キー寸法 : 寸法公差は、JIS B 1301-1996(ISO) キー及びキー溝平行キー (普通形) に準拠しています。
3. 出力軸部の詳細寸法は、技術資料 J13 頁をご参照ください。
4. 本製品には、出力軸部用安全カバーが付属されます。安全カバーの寸法等詳細は、技術資料 J19 頁をご参照ください。
5. 取付時にインロー部をご使用される場合は、ご照会ください。
6. 本寸法図の寸法及び質量は、予告なしに変更することが有ります。

	J	K	BA	BC	BL
屋内形	166	142	100	111	58
屋外形	199	157	123	151	87

7.5kW 中空軸 RNYM タイプ プレミアム効率三相モータ (屋内形・屋外形 / ブレーキ無・ブレーキ付)

■形式記号

形式記号								仕様記号
ブレーキ無	RNYM10	— 枠番	— EP	—			減速比	/ ① ② ③ ④ ⑤ ⑥
ブレーキ付	RNYM10	— 枠番	— EP	— B	—		減速比	

仕様記号はモータに関わる仕様を表す記号です。
E4 頁 (屋外形 E5 頁) よりお選びください。

■モータ特性表

モータ種類	モータ容量	電圧 [V]	周波数 [Hz]	定格電流値 [A]	定格回転速度 [r/min]	耐熱クラス	保護方式
プレミアム効率三相モータ	7.5kW	200/200/220	50/60/60	33.5/30.0/29.0	1460/1760/1770	155(F)	IP44 全閉外扇形
		400/400/440	50/60/60	16.8/15.0/14.5	1460/1760/1770		

■選定表

減速比	実減速比	出力回転数 r/min 50Hz	出力回転数 r/min 60Hz	形式記号（詳細は D16 頁） 容量記号	枠番	補助形式	減速比	出力トルク Tout N・m 50Hz	出力トルク Tout N・m 60Hz	出力トルク Tout kgf・m 50Hz	出力トルク Tout kgf・m 60Hz	SF	出力軸許容ラジアル荷重 Pro N 50Hz	出力軸許容ラジアル荷重 Pro N 60Hz	出力軸許容ラジアル荷重 Pro kgf 50Hz	出力軸許容ラジアル荷重 Pro kgf 60Hz	寸法図
5	4.90	290	350	RNYM	10	1634	EP (-B) - 5	210	174	21.4	17.8	1.47	5000	4760	510	485	E62 図 1
7	7.13	207	250		10	1634	EP (-B) - 7	294	244	30.0	24.9	1.47	5590	5250	570	535	
10	10.02	145	175		10	1634	EP (-B) - 10	420	348	42.9	35.5	1.47	6230	5930	635	605	
12	11.97	121	146		10	1634	EP (-B) - 12	504	418	51.4	42.6	1.47	6620	6330	675	645	
15	15.09	96.7	117		10	1634	EP (-B) - 15	631	522	64.3	53.3	1.47	6960	6670	710	680	
20	20.07	72.5	87.5		10	1634	EP (-B) - 20	841	697	85.7	71.0	1.47	7700	7350	785	750	
25	25.29	58.0	70.0		10	1634	EP (-B) - 25	1051	871	107	88.8	1.00	8090	7750	825	790	

注) 1. 出力回転数は、モータ回転数代表値（50Hz：1450r/min, 60Hz：1750r/min）と減速比（公称減速比）から算出しています。
2. 出力軸許容ラジアル荷重は、出力軸端より 20mm の位置の値です。
3. 形式および SF 欄が□になっている機種は、均一負荷、運転時間 10 時間 / 日における標準組合せです。
4. SF 欄に * が付いている場合はモータの全容量 kW まで負荷をかけると過負荷となりますので出力トルク欄の値以内でご使用ください。
5. (　) 内はブレーキ付の形式を示します。

■寸法図

(　) 内はブレーキ付の形式、寸法、質量を示します。
仕様記号の□は、200V 級は “2”、400V 級は “4” が入ります。詳細は屋内形 E4 頁 (屋外形 E5 頁) をご参照ください。

図 1 RNYM10-1634-EP-5~25
(RNYM10-1634-EP-B-5~25)

質量 kg	屋内形	屋外形
	136(156)	137(157)

仕様記号	屋内形	屋外形
	J□NSBB	J□ASBB

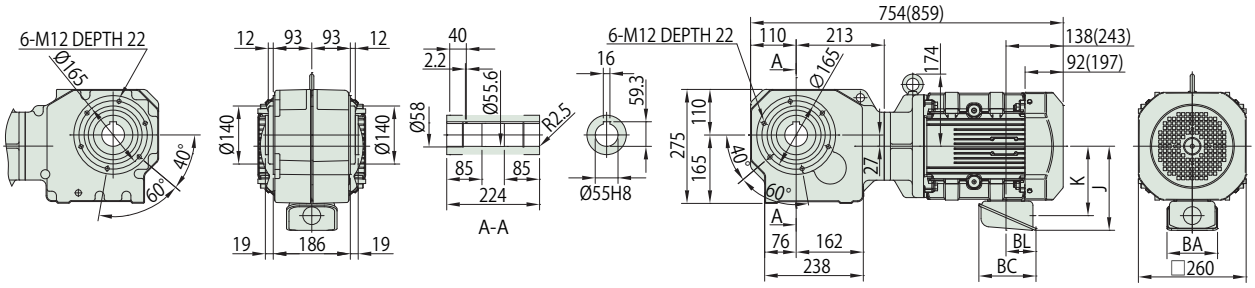

	J	K	BA	BC	BL
屋内形	203	168	122	138	72
屋外形	235	183	154	184	105

注) 1. 出力軸径寸法 : 寸法公差は、JIS B 0401-1998 "H8" です。
2. 軸端キー寸法 : 寸法公差は、JIS B 1301-1996(ISO) キー及びキー溝平行キー (普通形) に準拠しています。
3. 出力軸部の詳細寸法は、技術資料 J13 頁をご参照ください。
4. 本製品には、出力軸部用安全カバーが付属されます。安全カバーの寸法等詳細は、技術資料 J19 頁をご参照ください。
5. 取付時にインロー部をご使用される場合は、ご照会ください。
6. 本寸法図の寸法及び質量は、予告なしに変更することが有ります。

■形式記号

形式記号									仕様記号
ブレーキ無	RNYM15	—	枠番	—	EP	—		減速比	/ ① ② ③ ④ ⑤ ⑥
ブレーキ付	RNYM15	—	枠番	—	EP	—	B —	減速比	

仕様記号はモータに関わる仕様を表す記号です。
E4 頁 (屋外形 E5 頁) よりお選びください。

■モータ特性表

モータ種類	モータ容量	電圧 [V]	周波数 [Hz]	定格電流値 [A]	定格回転速度 [r/min]	耐熱クラス	保護方式
プレミアム効率三相モータ	11kW	200/200/220	50/60/60	49.8/43.2/42.4	1470/1760/1770	155(F)	IP44 全閉外扇形
		400/400/440	50/60/60	24.9/21.6/21.2	1470/1760/1770		

■選定表

減速比	実減速比	出力回転数 r/min 50Hz	出力回転数 r/min 60Hz	形式記号（詳細は D16 頁） 容量記号	枠番	補助形式	減速比	出力トルク Tout N・m 50Hz	N・m 60Hz	kgf・m 50Hz	kgf・m 60Hz	SF	出力軸許容ラジアル荷重 Pro N 50Hz	N 60Hz	kgf 50Hz	kgf 60Hz	寸法図
5	4.90	290	350	RNYM	15	1634	EP (-B) - 5	308	255	31.4	26.0	1.00	5000	4760	510	485	E63 図 1
7	7.13	207	250		15	1634	EP (-B) - 7	432	358	44.0	36.5	1.00	5590	5250	570	535	
10	10.02	145	175		15	1634	EP (-B) - 10	617	511	62.9	52.1	1.00	6230	5930	635	605	
12	11.97	121	146		15	1634	EP (-B) - 12	740	613	75.4	62.5	1.00	6620	6330	675	645	
15	15.09	96.7	117		15	1634	EP (-B) - 15	925	766	94.3	78.1	1.00	6960	6670	710	680	
20	20.07	72.5	87.5		15	1634	EP (-B) - 20	1233	1022	126	104	1.00	7700	7350	785	750	

注) 1. 出力回転数は、モータ回転数代表値（50Hz：1450r/min, 60Hz：1750r/min）と減速比（公称減速比）から算出しています。
2. 出力軸許容ラジアル荷重は、出力軸端より 20mm の位置の値です。
3. 形式および SF 欄が□になっている機種は、均一負荷、運転時間 10 時間 / 日における標準組合せです。
4. SF 欄に * が付いている場合はモータの全容量 kW まで負荷をかけると過負荷となりますので出力トルク欄の値以内でご使用ください。
5. ( ) 内はブレーキ付の形式を示します。

■寸法図

( ) 内はブレーキ付の形式、寸法、質量を示します。
仕様記号の□は、200V 級は “2”、400V 級は “4” が入ります。詳細は屋内形 E4 頁 (屋外形 E5 頁) をご参照ください。

図 1 RNYM15-1634-EP-5~20
(RNYM15-1634-EP-B-5~20)

質量 kg	屋内形	屋外形
	154(174)	155(175)

仕様記号	屋内形	屋外形
	J□NSBB	J□ASBB

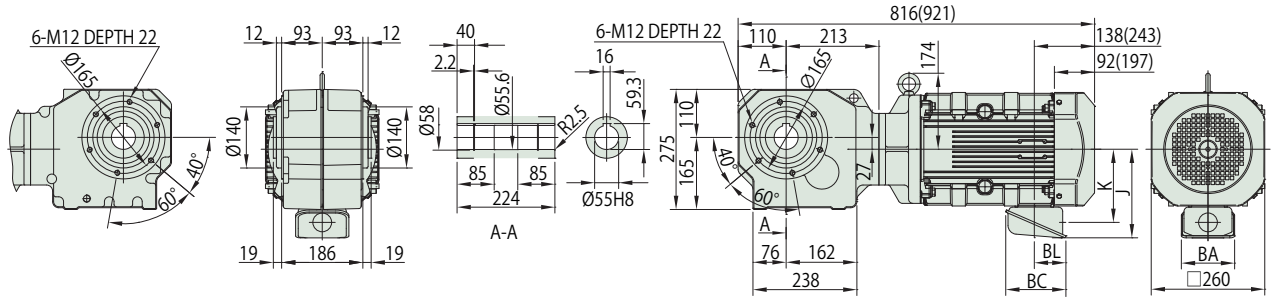

	J	K	BA	BC	BL
屋内形	203	168	122	138	72
屋外形	235	183	154	184	105

注) 1. 出力軸径寸法 : 寸法公差は、JIS B 0401-1998 "H8" です。
2. 軸端キー寸法 : 寸法公差は、JIS B 1301-1996(ISO) キー及びキー溝平行キー (普通形) に準拠しています。
3. 出力軸部の詳細寸法は、技術資料 J13 頁をご参照ください。
4. 本製品には、出力軸部用安全カバーが付属されます。安全カバーの寸法等詳細は、技術資料 J19 頁をご参照ください。
5. 取付時にインロー部をご使用される場合は、ご照会ください。
6. 本寸法図の寸法及び質量は、予告なしに変更することが有ります。