7-5. 配置オプション【立形】

■配置

据付、保守に必要な部位の配置は下図の通りです。
出力軸回転方向、配置指定（左右）は負荷側より見た状態を指定してください。
TL 端子箱の位置は出力信号数 1 の時 左側、出力信号数 2 は両側となります。
調整ボルトの位置指定はできません。
回転方向、TL 仕様、枠番（段数）により調整ボルト数、位置が決まります。

立形２、３段形　グリース潤滑

油潤滑の場合は配置が異なりますので、ご照会下さい。

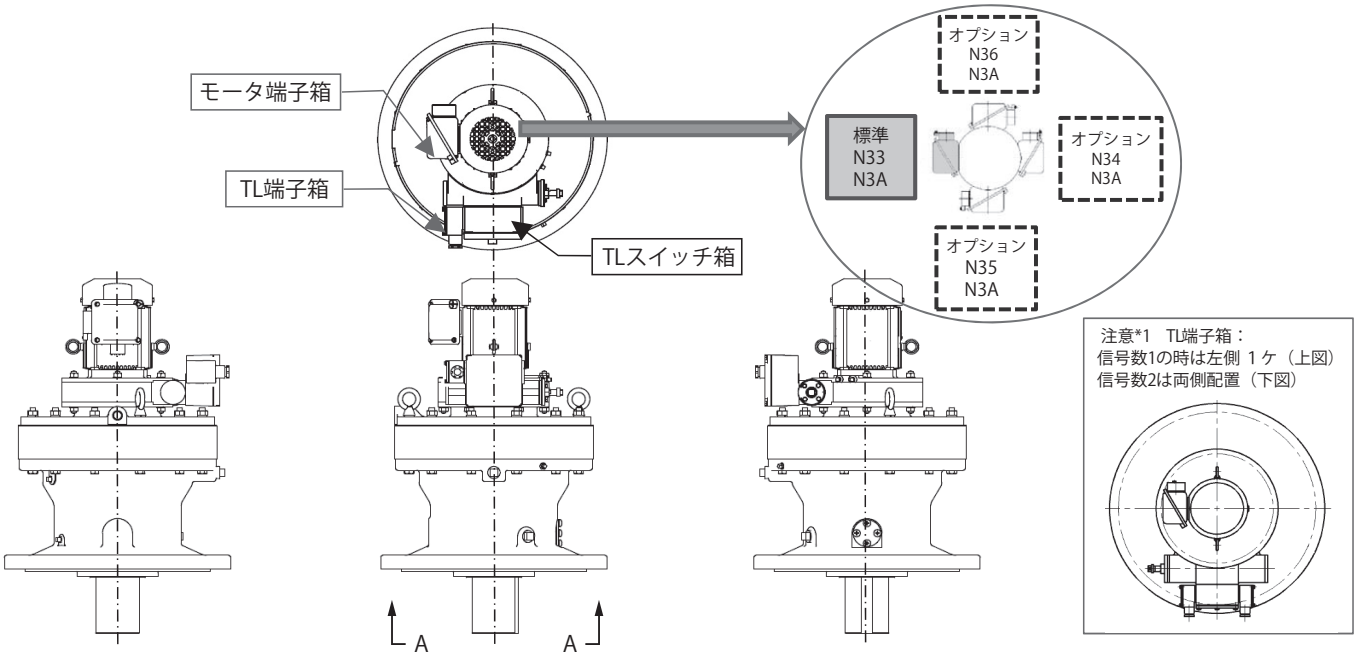

A–A

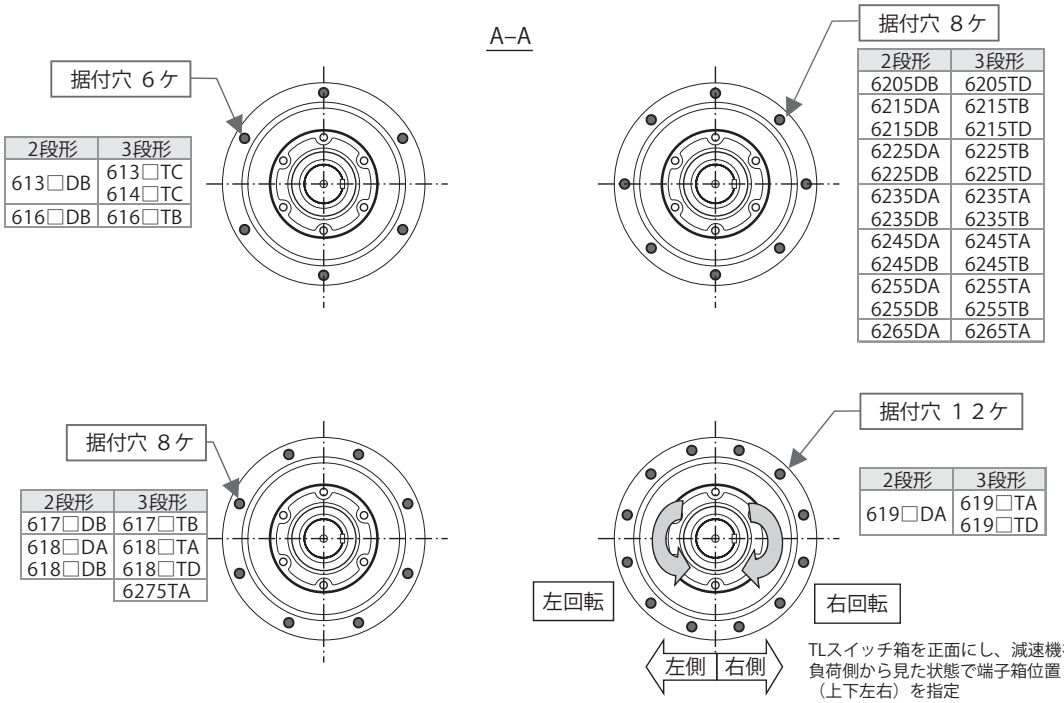

2段形	3段形
613□DB	613□TC 614□TC
616□DB	616□TB

2段形	3段形
6205DB	6205TD
6215DA	6215TB
6215DB	6215TD
6225DA	6225TB
6225DB	6225TD
6235DA	6235TA
6235DB	6235TB
6245DA	6245TA
6245DB	6245TB
6255DA	6255TA
6255DB	6255TB
6265DA	6265TA

2段形	3段形
617□DB	617□TB
618□DA	618□TA
618□DB	618□TD
	6275TA

2段形	3段形
619□DA	619□TA 619□TD