7-4. 配置オプション【横形】

■配置

据付（配線）、保守に必要な主要な部位の配置は下図の通りです。
必要に応じてオプション配置を指定してください。
出力軸回転方向、配置指定（左右）は負荷側より見た状態を指定してください。
TL 端子箱の位置は出力信号数 1 の時 左側、出力信号数 2 は両側となります。
調整ボルトの位置指定はできません。
回転方向、TL 仕様、枠番（段数）により調整ボルト数、位置が決まります。詳細は 81 頁（設定トルクの調整方法）を参照ください。

横形２段形　油潤滑

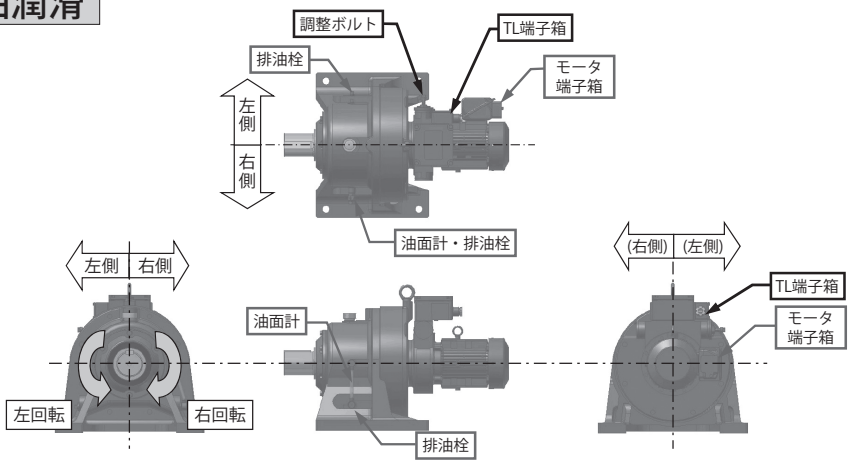

横形２段形　グリース潤滑

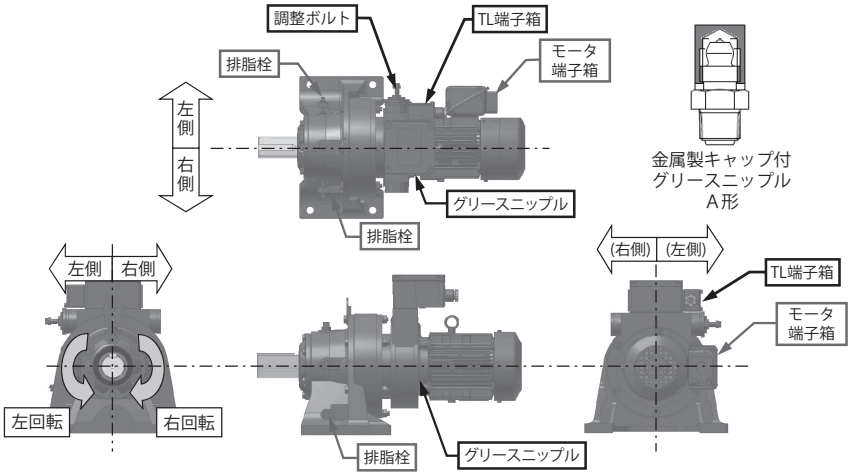

部位	標準 オプション		仕様	配置	
				右側	左側
排油栓	標準		プラグ２ケ（両側取付）	配置指定不要	
	オプション		仕切弁＋エルボ＋プラグ 反対側：プラグ	オプション	オプション
油面計	標準		塩化ビニール製　オイルゲージ	標準	オプション
	オプション		金属枠＋ガラス製　L 形オイルゲージ	オプション	オプション
端子箱	標準	屋内形	樹脂製：三相モータ 0.2、0.4kW インバータ用 AF モータ 0.2kW 高効率三相モータ 0.2kW	選択	標準
			上記以外は鋼板製		標準
		屋外形 耐暴風雨屋外形 ２種防食形 防塵形	アルミ製：三相モータ 0.2、0.4kW インバータ用 AF モータ 0.2kW 高効率三相モータ 0.2kW	選択	
			上記以外は鋼板製		
	オプション		鋼板製	選択	標準