ロードセル形

接　点　　メータリレーにより 1 ～ 3 点の ON、OFF 信号が得られます。
アナログ信号出力　DC4 ～ 20mA 、DC0 ～ 10V
増幅器電源　　AC100V ± 10%　他

詳細仕様については、ご照会ください。

6-4. 接続

バネ・リミットスイッチ形

始動補償　　始動時のトルクが設定トルクより大きい場合（始動時にショックのある場合、ブレーキ付モータの場合など）には図 6-10 のタイマー TR を始動補償用として組込んでください。

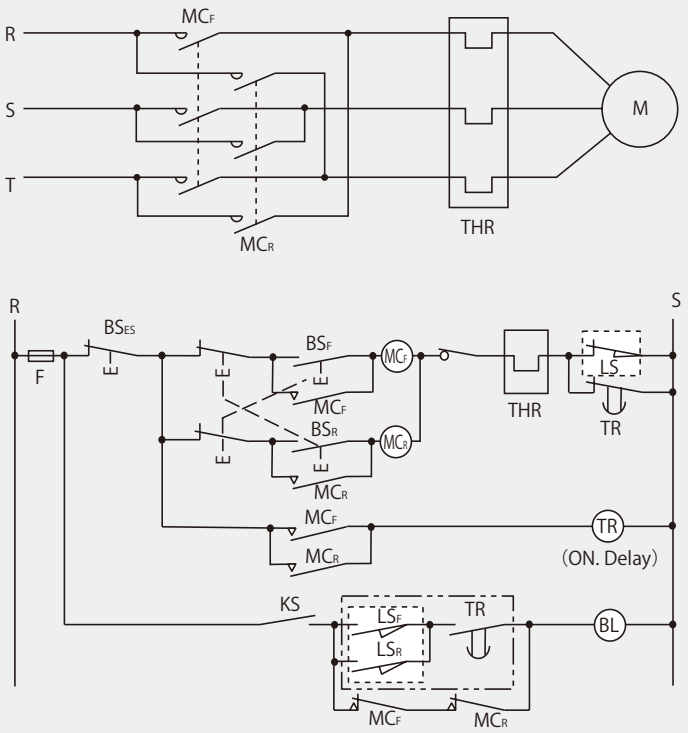

M …… モータ
MCF … モータ正転用電磁開閉器
MCR … モータ逆転用電磁開閉器
BSF … 正転運転用押釦開閉器
BSR … 逆転運転用押釦開閉器
BSES … 停止用押釦開閉器
THR … サーマルリレー
LS … リミットスイッチ（正・逆転・停止用）
LSF … リミットスイッチ（正転警報器用）
LSR … リミットスイッチ（逆転警報器用）
KS … ナイフスイッチ
TR … モータタイマー
F …… ヒューズ
BL … 警報機

図 6-10　バネ・リミットスイッチ形接続例（2 点信号・2 重安全形・両方向回転）

注）1. □内 LS, LSF, LSR のリミットスイッチはトルクリミッタ付サイクロ減速機に内蔵されています。その他の機器はお客様でご準備ください。
2. 過負荷に対しては LSF（LSR）、LS の順に作動します。
3. 1 点信号の場合は、[ ]内の機器は不要です。

ロードセル形の接続については、ご照会ください。