# 6-2. 保護形式

## バネ・リミットスイッチ形

### ■非防爆形（標準仕様）

非防爆環境で使用できる仕様です。

### ■本質安全防爆構造（オプション仕様）

本質安全防爆構造高感度リレー装置（3001-3R）によって、爆発等級および発火度 i3nG5 の雰囲気で使用することができます。

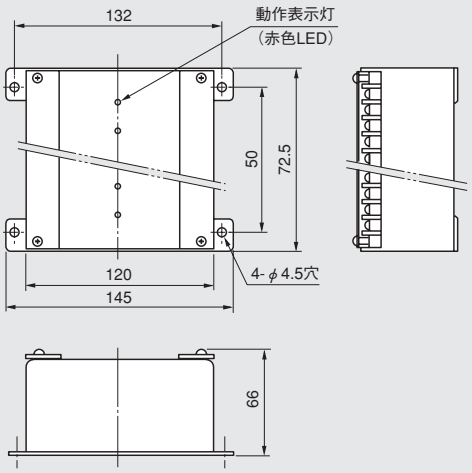


図 6-6　高精度リレー（3001-3R）外形寸法図

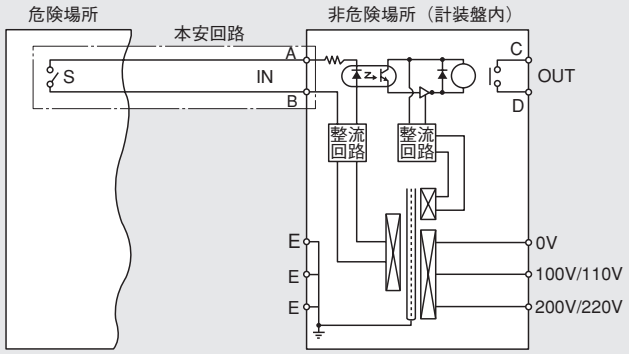


図 6-7　基本回路図

動作：危険場所設置されたスイッチ（S）を投入するとホトカプラを経由してスイッチリレー（Ry）がONします。スイッチ（S）にかかる解放電圧はDC15V、短絡電流はDC15mAです。

## 定格／性能／仕様

| | |
|---|---|
| 本安回路　入力接点　解放電圧 | DC15V |
| 本安回路　入力接点　短絡電流 | 15mA |
| 一般回路（負荷側）出力モード | リレー接点出力 1a 定格：3A（AC220V、DC24V）MAX. 無誘導負荷 |
| 操作電源 | AC100/110、200/220V ± 10% 50/60Hz |
| 消費電力 | 2.8VA |
| 応答時間 | 10ms |
| 動作復帰時間 | 10ms |
| 表示灯 | 電源表示灯（緑色 LED）<br>動作表示灯（赤色 LED） |
| 接続方式 | 端子台式、使用ねじ：M3 |
| 質量 | 0.7kg |
| 使用周囲温度 | － 10℃～＋ 40℃ |
| 使用周囲湿度 | 35 ～ 85% RH、ただし結露しないこと |
| 絶縁抵抗 | DC500V メガ　100M Ω以上 |
| 耐電圧 | AD1500V　1 分間 |
| 配線 | 許容インダクタンス　1mH 以下<br>許容キャパシタンス　0.05 μ F 以下 |

注）1. リミットスイッチは非防爆形です。防爆形が必要な場合は、ご照会ください。
　　2. ロードセル式トルクリミッタの防爆仕様については、ご照会ください。