CHHM 形（横形、モータ直結形）2 段形

CHHM-613 □ DC ～ 618 □ DB-TL

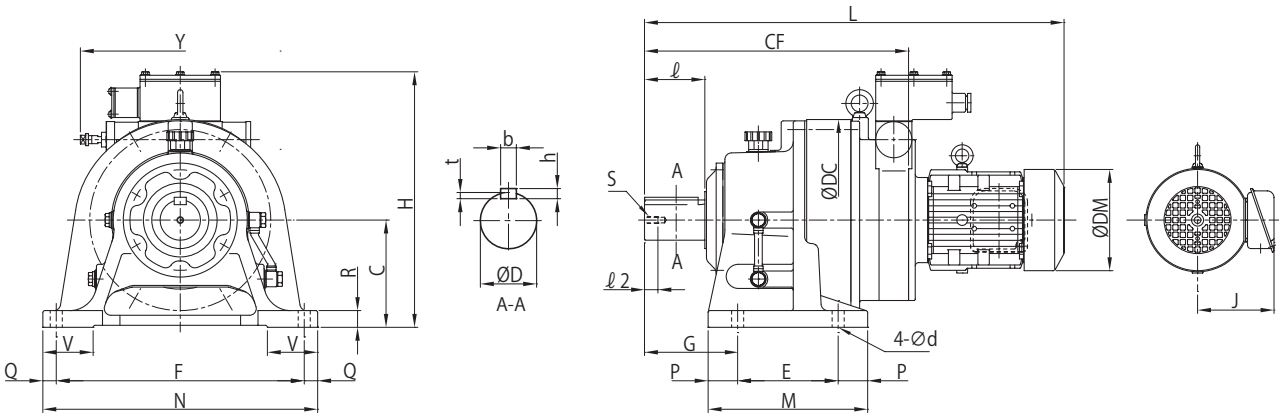

形式	モータ kW	CF	C	DC	E	F	G	M	N	H (H1)	Y	P (P1)	Q	R	V	d	低速軸 D	b	h	t	ℓ	S	ℓ2	DM	J 屋内	J 屋外	L	質量 (kg) 屋内	質量 (kg) 屋外
CHHM 05 - 613 □ DC - TL	0.4	320	150	230	145	290	100	195	330	350 (-)	298	25	20	22	65	18	50	14	9	5.5	70	M10	20	Ø 124	85	105	514	66	67
CHHM 05 - 614 □ DC - TL		340	150	230	145	290	120	195	330	350 (-)	298	25	20	22	65	18	50	14	9	5.5	90	M10	20				534	67	68
CHHM 05 - 616 □ DB - TL		390	160	300	150	370	139	238	410	360 (349)	298	44	20	25	75	18	60	18	11	7	90	M10	20				584	107	108
CHHM 05 - 617 □ DB - TL		435	200	340	275	380	125	335	430	400 (436)	298	30	25	30	80	22	70	20	12	7.5	90	M12	24				629	137	138
CHHM 05 - 618 □ DA - TL		477	220	370	320	420	145	380	470	420 (451)	298	30	25	30	85	22	80	22	14	9	110	M12	24				671	177	178
CHHM 08 - 613 □ DC - TL	0.55	320	150	230	145	290	100	195	330	350 (-)	298	25	20	22	65	18	50	14	9	5.5	70	M10	20	Ø 160	114	141	554	69	69
CHHM 08 - 614 □ DC - TL		340	150	230	145	290	120	195	330	350 (-)	298	25	20	22	65	18	50	14	9	5.5	90	M10	20				574	70	70
CHHM 08 - 616 □ DB - TL		390	160	300	150	370	139	238	410	360 (349)	298	44	20	25	75	18	60	18	11	7	90	M10	20				624	110	110
CHHM 08 - 617 □ DB - TL		435	200	340	275	380	125	335	430	400 (436)	298	30	25	30	80	22	70	20	12	7.5	90	M12	24				669	147	147
CHHM 08 - 618 □ DA - TL		477	220	370	320	420	145	380	470	420 (451)	298	30	25	30	85	22	80	22	14	9	110	M12	24				711	188	188
形式	kW モータ	CF	C	DC	E	F	G	M	N	H (H1)	Y	P (P1)	Q	R	V	d	D	b	h	t	ℓ	S	ℓ2	DM	屋内	屋外	L	屋内	屋外
																	低速軸								J			質量 (kg)	

注）1. 形式の□には "0" または "5" が入ります。詳細は選定表をご参照ください。
2. 低速軸軸径寸法：寸法公差は JIS B 0401-1998 "h6" です。
3. 軸端キーおよびキー溝寸法：JIS B 1301-1996（ISO）「キー及びキー溝平行キー（締込み形）」に準拠しています。
4. 低速軸軸端部の詳細寸法は 89 頁の低速軸軸端タップ 1 ケ（標準仕様）をご参照ください。
5. モータ回転数：1450/1750 r/min(50/60Hz)
6. 本寸法図の寸法および質量は、予告なしに変更することがあります。

CHHM-613 □ DC ～ 619 □ DB-EPTL

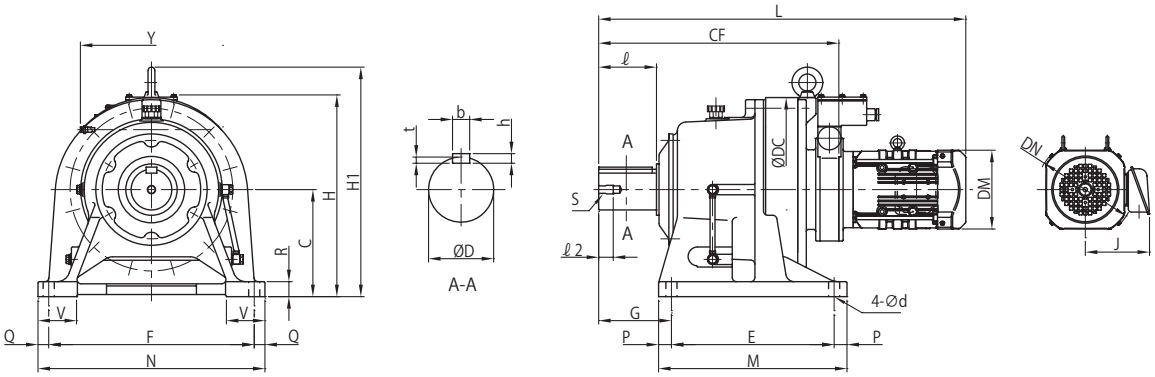

形式	モータ kW	CF	C	DC	E	F	G	M	N	H (H1)	Y	P (P1)	Q	R	V	d	低速軸 D	b	h	t	ℓ	S	ℓ2	DM	DN	J 屋内	J 屋外	L	質量 (kg) 屋内	質量 (kg) 屋外
CHHM 1 - 613 □DC - EPTL	0.75	320	150	230	145	290	100	195	330	350(-)	298	25	20	22	65	18	50	14	9	5.5	70	M10	20	□ 158	Ø 181	122	149	598	74	74
CHHM 1 - 614 □DC - EPTL		340	150	230	145	290	120	195	330	350(-)	298	25	20	22	65	18	50	14	9	5.5	90	M10	20					618	75	75
CHHM 1 - 616 □DB - EPTL		390	160	300	150	370	139	238	410	360(349)	298	44	20	25	75	18	60	18	11	7	90	M10	20					668	115	115
CHHM 1 - 617 □DB - EPTL		435	200	340	275	380	125	335	430	400(436)	298	30	25	30	80	22	70	20	12	7.5	90	M12	24					713	152	152
CHHM 1 - 618 □DA - EPTL		477	220	370	320	420	145	380	470	420(451)	298	30	25	30	85	22	80	22	14	9	110	M12	24					755	193	193
CHHM 1 - 619 □DA - EPTL		561	250	430	380	480	170	440	530	471(536)	298	30	25	35	90	26	95	25	14	9	135	M20	34					837	273	273
CHHM 1H - 613 □DC - EPTL	1.1	320	150	230	145	290	100	195	330	350(-)	298	25	20	22	65	18	50	14	9	5.5	70	M10	20	□ 167	Ø 193	126	153	625	78	79
CHHM 1H - 614 □DC - EPTL		340	150	230	145	290	120	195	330	350(-)	298	25	20	22	65	18	50	14	9	5.5	90	M10	20					645	79	80
CHHM 1H - 616 □DB - EPTL		390	160	300	150	370	139	238	410	360(349)	298	44	20	25	75	18	60	18	11	7	90	M10	20					695	123	124
CHHM 1H - 617 □DB - EPTL		435	200	340	275	380	125	335	430	400(436)	298	30	25	30	80	22	70	20	12	7.5	90	M12	24					740	156	157
CHHM 1H - 618 □DA - EPTL		477	220	370	320	420	145	380	470	420(451)	298	30	25	30	85	22	80	22	14	9	110	M12	24					782	197	198
CHHM 1H - 619 □DA - EPTL		561	250	430	380	480	170	440	530	471(536)	298	30	25	35	90	26	95	25	14	9	135	M20	34					864	275	276
CHHM 2 - 613 □DC - EPTL	1.5	320	150	230	145	290	100	195	330	350(-)	298	25	20	22	65	18	50	14	9	5.5	70	M10	20	□ 167	Ø 193	126	153	625	79	80
CHHM 2 - 614 □DC - EPTL		340	150	230	145	290	120	195	330	350(-)	298	25	20	22	65	18	50	14	9	5.5	90	M10	20					645	80	81
CHHM 2 - 616 □DB - EPTL		390	160	300	150	370	139	238	410	360(349)	298	44	20	25	75	18	60	18	11	7	90	M10	20					695	124	125
CHHM 2 - 617 □DB - EPTL		435	200	340	275	380	125	335	430	400(436)	298	30	25	30	80	22	70	20	12	7.5	90	M12	24					740	157	158
CHHM 2 - 618 □DA - EPTL		477	220	370	320	420	145	380	470	420(451)	298	30	25	30	85	22	80	22	14	9	110	M12	24					782	198	199
CHHM 2 - 619 □DA - EPTL		561	250	430	380	480	170	440	530	471(536)	298	30	25	35	90	26	95	25	14	9	135	M20	34					864	277	277
CHHM 3 - 613 □DC - EPTL	2.2	320	150	230	145	290	100	195	330	350(-)	298	25	20	22	65	18	50	14	9	5.5	70	M10	20	□ 184	Ø 227	150	183	646	88	88
CHHM 3 - 614 □DC - EPTL		340	150	230	145	290	120	195	330	350(-)	298	25	20	22	65	18	50	14	9	5.5	90	M10	20					666	89	89
CHHM 3 - 616 □DB - EPTL		390	160	300	150	370	139	238	410	360(349)	298	44	20	25	75	18	60	18	11	7	90	M10	20					716	129	129
CHHM 3 - 617 □DB - EPTL		435	200	340	275	380	125	335	430	400(436)	298	30	25	30	80	22	70	20	12	7.5	90	M12	24					761	166	166
CHHM 3 - 618 □DA - EPTL		477	220	370	320	420	145	380	470	420(451)	298	30	25	30	85	22	80	22	14	9	110	M12	24					803	207	207
CHHM 3 - 619 □DA - EPTL		561	250	430	380	480	170	440	530	471(536)	298	30	25	35	90	26	95	25	14	9	135	M20	34					849	283	283
CHHM 3 - 619 □DB - EPTL		580	250	430	380	480	170	440	530	501(520)	332	30	25	35	90	26	95	25	14	9	135	M20	34					865	300	300
CHHM 4 - 613 □DC - EPTL	3	320	150	230	145	290	100	195	330	350(-)	298	25	20	22	65	18	50	14	9	5.5	70	M10	20	□ 184	Ø 227	150	183	660	91	91
CHHM 4 - 614 □DC - EPTL		340	150	230	145	290	120	195	330	350(-)	298	25	20	22	65	18	50	14	9	5.5	90	M10	20					680	92	92
CHHM 4 - 616 □DB - EPTL		390	160	300	150	370	139	238	410	360(349)	298	44	20	25	75	18	60	18	11	7	90	M10	20					730	132	132
CHHM 4 - 616 □DC - EPTL		394	160	300	150	370	139	238	410	381(355)	298	44	20	25	75	18	60	18	11	7	90	M10	20					696	138	139
CHHM 4 - 617 □DB - EPTL		435	200	340	275	380	125	335	430	400(436)	298	30	25	30	80	22	70	20	12	7.5	90	M12	24					775	169	169
CHHM 4 - 617 □DC - EPTL		441	200	340	275	380	125	335	430	421(425)	298	30	25	30	80	22	70	20	12	7.5	90	M12	24					743	172	173
CHHM 4 - 618 □DA - EPTL		477	220	370	320	420	145	380	470	420(451)	298	30	25	30	85	22	80	22	14	9	110	M12	24					817	210	210
CHHM 4 - 618 □DB - EPTL		504	220	370	320	420	145	380	470	471(451)	332	30	25	30	85	22	80	22	14	9	110	M12	24					803	240	243
CHHM 4 - 619 □DA - EPTL		561	250	430	380	480	170	440	530	471(536)	298	30	25	35	90	26	95	25	14	9	135	M20	34					863	285	286
CHHM 5 - 616 □DC - EPTL	3.7	394	160	300	150	370	139	238	410	381(355)	298	44	20	25	75	18	60	18	11	7	90	M10	20	□ 222	Ø 263	166	199	719	147	149
CHHM 5 - 617 □DC - EPTL		441	200	340	275	380	125	335	430	421(425)	298	30	25	30	80	22	70	20	12	7.5	90	M12	24					766	182	183
CHHM 5 - 618 □DB - EPTL		504	220	370	320	420	145	380	470	471(451)	332	30	25	30	85	22	80	22	14	9	110	M12	24					821	247	250
CHHM 5 - 619 □DA - EPTL		561	250	430	380	480	170	440	530	471(536)	298	30	25	35	90	26	95	25	14	9	135	M20	34					886	294	296
CHHM 5 - 619 □DB - EPTL		580	250	430	380	480	170	440	530	501(520)	332	30	25	35	90	26	95	25	14	9	135	M20	34					897	308	308
CHHM 8 - 616 □DC - EPTL	5.5	394	160	300	150	370	139	238	410	381(355)	298	44	20	25	75	18	60	18	11	7	90	M10	20	□ 222	Ø 263	166	199	762	319	321
CHHM 8 - 617 □DC - EPTL		441	200	340	275	380	125	335	430	421(425)	298	30	25	30	80	22	70	20	12	7.5	90	M12	24					809	197	201
CHHM 8 - 618 □DB - EPTL		504	220	370	320	420	145	380	470	471(451)	332	30	25	30	85	22	80	22	14	9	110	M12	24					864	255	260
CHHM 8 - 619 □DA - EPTL		561	250	430	380	480	170	440	530	471(536)	298	30	25	35	90	26	95	25	14	9	135	M20	34					929	310	314
CHHM 8 - 619 □DB - EPTL		580	250	430	380	480	170	440	530	501(520)	332	30	25	35	90	26	95	25	14	9	135	M20	34					940	323	328
CHHM 10 - 618 □DB - EPTL	7.5	504	220	370	320	420	145	380	470	471(451)	332	30	25	30	85	22	80	22	14	9	110	M12	24	□ 260	Ø 309	203	235	902	268	272
CHHM 10 - 619 □DB - EPTL		580	250	430	380	480	170	440	530	501(520)	332	30	25	35	90	26	95	25	14	9	135	M20	34					978	336	340
形式	kW モータ	CF	C	DC	E	F	G	M	N	H (H1)	Y	P (P1)	Q	R	V	d	低速軸 D	b	h	t	ℓ	S	ℓ2	DM	DN	J 屋内	J 屋外	L	質量 (kg) 屋内	質量 (kg) 屋外

注）1. 形式の□には "0" または "5" が入ります。詳細は選定表をご参照ください。
2. 低速軸軸径寸法：寸法公差は JIS B 0401-1998 "h6" です。
3. 軸端キーおよびキー溝寸法：JIS B 1301-1996（ISO）「キー及びキー溝平行キー（締込み形）」に準拠しています。
4. 低速軸軸端部の詳細寸法は 89 頁の低速軸軸端タップ 1 ケ（標準仕様）をご参照ください。
5. モータ回転数：1450/1750 r/min(50/60Hz)
6. 本寸法図の寸法および質量は、予告なしに変更することがあります。

CHHM-6205DB ～ 6265DA-EPTL

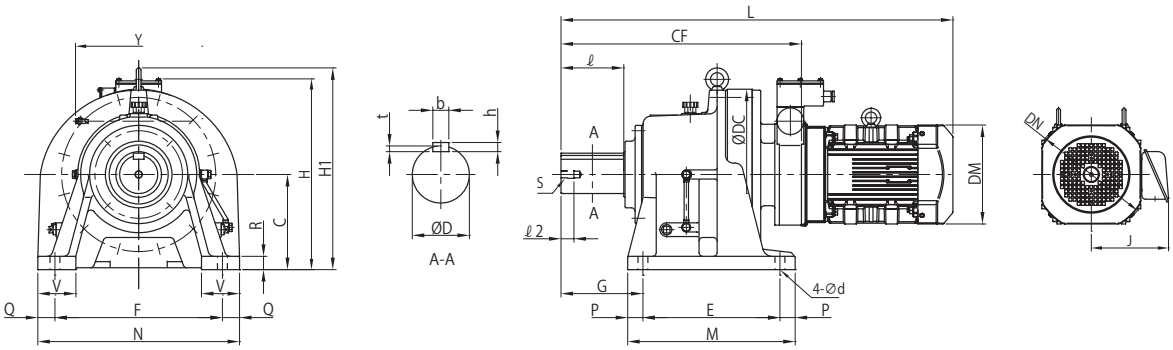

形式	モータ kW	CF	C	DC	E	F	G	M	N	H (H1)	Y	P (P1)	Q	R	V	d	低速軸 D	b	h	t	ℓ	S	ℓ2	DM	DN	J 屋内	J 屋外	L	質量 (kg) 屋内	質量 (kg) 屋外
CHHM 1 - 6205 DB - EPTL	0.75	632	250	448	360	440	215	440	530	501(530)	332	40	45	35	100	26	100	28	16	10	165	M20	34	□ 158	Ø 181	122	149	905	314	315
CHHM 1H - 6205 DB - EPTL	1.1	632	250	448	360	440	215	440	530	501(530)	332	40	45	35	100	26	100	28	16	10	165	M20	34	□ 167	Ø 193	126	153	932	317	318
CHHM 2 - 6205 DB - EPTL		632	250	448	360	440	215	440	530	501(530)	332	40	45	35	100	26	100	28	16	10	165	M20	34					932	319	319
CHHM 2 - 6215 DA - EPTL	1.5	658	265	485	395	480	210	475	580	516(575)	332	40	50	40	110	26	110	28	16	10	165	M20	34	□ 167	Ø 193	126	153	958	400	400
CHHM 2 - 6225 DA - EPTL		700	280	526	420	540	230	520	620	531(610)	332	50	40	40	115	33	120	32	18	11	165	M20	34					1000	474	474
CHHM 3 - 6205 DB - EPTL		632	250	448	360	440	215	440	530	501(530)	332	40	45	35	100	26	100	28	16	10	165	M20	34					917	324	324
CHHM 3 - 6215 DA - EPTL		658	265	485	395	480	210	475	580	516(575)	332	40	50	40	110	26	110	28	16	10	165	M20	34					943	405	405
CHHM 3 - 6225 DA - EPTL	2.2	700	280	526	420	540	230	520	620	531(610)	332	50	40	40	115	33	120	32	18	11	165	M20	34	□ 184	Ø 227	150	183	985	479	479
CHHM 3 - 6235 DA - EPTL		805	300	562	460	580	260	560	670	594(667)	392	50	45	45	120	33	130	32	18	11	200	M24	41					1071	604	605
CHHM 3 - 6245 DA - EPTL		843	335	614	480	630	263	580	720	629(729)	392	50	45	45	128	39	140	36	20	12	200	M24	41					1109	713	714
CHHM 4 - 6205 DB - EPTL		632	250	448	360	440	215	440	530	501(530)	332	40	45	35	100	26	100	28	16	10	165	M20	34					931	325	326
CHHM 4 - 6215 DA - EPTL		658	265	485	395	480	210	475	580	516(575)	332	40	50	40	110	26	110	28	16	10	165	M20	34					957	406	407
CHHM 4 - 6225 DA - EPTL	3.0	700	280	526	420	540	230	520	620	531(610)	332	50	40	40	115	33	120	32	18	11	165	M20	34	□ 184	Ø 227	150	183	999	480	481
CHHM 4 - 6235 DA - EPTL		805	300	562	460	580	260	560	670	594(667)	392	50	45	45	120	33	130	32	18	11	200	M24	41					1085	608	609
CHHM 4 - 6245 DA - EPTL		843	335	614	480	630	263	580	720	629(729)	392	50	45	45	128	39	140	36	20	12	200	M24	41					1123	717	718
CHHM 5 - 6205 DB - EPTL		632	250	448	360	440	215	440	530	501(530)	332	40	45	35	100	26	100	28	16	10	165	M20	34					949	332	333
CHHM 5 - 6215 DA - EPTL		658	265	485	395	480	210	475	580	516(575)	332	40	50	40	110	26	110	28	16	10	165	M20	34					975	413	414
CHHM 5 - 6225 DA - EPTL		700	280	526	420	540	230	520	620	531(610)	332	50	40	40	115	33	120	32	18	11	165	M20	34					1017	487	488
CHHM 5 - 6235 DA - EPTL	3.7	805	300	562	460	580	260	560	670	594(667)	392	50	45	45	120	33	130	32	18	11	200	M24	41	□ 222	Ø 263	166	199	1108	616	618
CHHM 5 - 6245 DA - EPTL		843	335	614	480	630	263	580	720	629(729)	392	50	45	45	128	39	140	36	20	12	200	M24	41					1146	725	727
CHHM 5 - 6255 DA - EPTL		989	375	670	520	670	320	630	780	723(815)	466	55	55	50	140	39	160	40	22	13	240	M30	49					1291	1108	1108
CHHM 5 - 6255 DB - EPTL		1013	375	670	520	670	320	630	780	845(815)	626	55	55	50	140	39	160	40	22	13	240	M30	49					1363	1312	1313
CHHM 8 - 6205 DB - EPTL		632	250	448	360	440	215	440	530	501(530)	332	40	45	35	100	26	100	28	16	10	165	M20	34					992	347	352
CHHM 8 - 6215 DA - EPTL		658	265	485	395	480	210	475	580	516(575)	332	40	50	40	110	26	110	28	16	10	165	M20	34					1018	428	433
CHHM 8 - 6225 DA - EPTL		700	280	526	420	540	230	520	620	531(610)	332	50	40	40	115	33	120	32	18	11	165	M20	34					1060	502	507
CHHM 8 - 6235 DA - EPTL	5.5	805	300	562	460	580	260	560	670	594(667)	392	50	45	45	120	33	130	32	18	11	200	M24	41	□ 222	Ø 263	166	199	1151	632	636
CHHM 8 - 6245 DA - EPTL		843	335	614	480	630	263	580	720	629(729)	392	50	45	45	128	39	140	36	20	12	200	M24	41					1189	741	745
CHHM 8 - 6255 DA - EPTL		989	375	670	520	670	320	630	780	723(815)	466	55	55	50	140	39	160	40	22	13	240	M30	49					1334	1121	1121
CHHM 8 - 6265 DA - EPTL		1123	400	736	590	770	390	700	880	870(874)	626	55	55	55	160	45	170	40	22	13	300	M30	49					1516	1583	1588
CHHM 10 - 6205 DB - EPTL		632	250	448	360	440	215	440	530	501(530)	332	40	45	35	100	26	100	28	16	10	165	M20	34					1030	360	364
CHHM 10 - 6215 DA - EPTL	7.5	658	265	485	395	480	210	475	580	516(575)	332	40	50	40	110	26	110	28	16	10	165	M20	34	□ 260	Ø 309	203	235	1056	441	445
CHHM 10 - 6225 DA - EPTL		700	280	526	420	540	230	520	620	531(610)	332	50	40	40	115	33	120	32	18	11	165	M20	34					1098	515	519
CHHM 10 - 6265 DA - EPTL		1123	400	736	590	770	390	700	880	870(874)	626	55	55	55	160	45	170	40	22	13	300	M30	49					1522	1594	1600
CHHM 15 - 6265 DA - EPTL	11	1123	400	736	590	770	390	700	880	870(874)	626	55	55	55	160	45	170	40	22	13	300	M30	49	□ 260	Ø 309	203	235	1584	1604	1605
CHHM 20 - 6265 DA - EPTL	15	1123	400	736	590	770	390	700	880	870(874)	626	55	55	55	160	45	170	40	22	13	300	M30	49	□ 317	Ø 327	234	266	1653	1637	1641
CHHM 25 - 6265 DA - EPTL	18.5	1123	400	736	590	770	390	700	880	870(874)	626	55	55	55	160	45	170	40	22	13	300	M30	49	□ 398	Ø 398	297	355	1759	1755	1765
CHHM 30 - 6265 DA - EPTL	22	1123	400	736	590	770	390	700	880	870(874)	626	55	55	55	160	45	170	40	22	13	300	M30	49	□ 398	Ø 398	297	355	1759	1755	1765
CHHM 40 - 6255 DB - EPTL	30	1013	375	670	520	670	320	630	780	845(815)	626	55	55	50	140	39	160	40	22	13	240	M30	49	□ 398	Ø 398	297	355	1773	1555	1565
CHHM 40 - 6265 DA - EPTL		1123	400	736	590	770	390	700	880	870(874)	626	55	55	55	160	45	170	40	22	13	300	M30	49					1883	1810	1820
形式	kW モータ	CF	C	DC	E	F	G	M	N	H (H1)	Y	P (P1)	Q	R	V	d	D	b	h	t	ℓ	S	ℓ2	DM	DN	屋内	屋外	L	屋内	屋外
																	低速軸									J			質量 (kg)	

注）1. 低速軸軸径寸法：寸法公差は JIS B 0401-1998 "h6" です。
2. 軸端キーおよびキー溝寸法：JIS B 1301-1996（ISO）「キー及びキー溝平行キー（締込み形）」に準拠しています。
3. 低速軸軸端部の詳細寸法は 89 頁の低速軸軸端タップ 1 ケ（標準仕様）をご参照ください。
4. フランジ取付部インロー径寸法：寸法公差は、JIS B 0401 － 1998" f 8" です。
5. モータ回転数：1450/1750 r/min(50/60Hz)
6. 本寸法図の寸法および質量は、予告なしに変更することがあります。

CHHJM 形（横形、モータ連結台接続形）2 段形

CHHJM-614 □ DC ～ 6255DA-EPTL

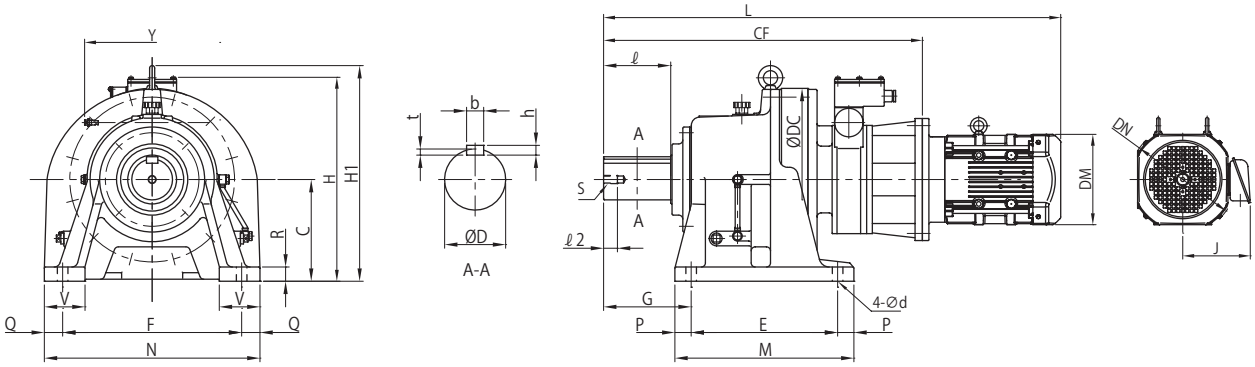

図 1

CHHM 形（横形、モータ直結形）2 段形

CHHM-6275DA-EPTL

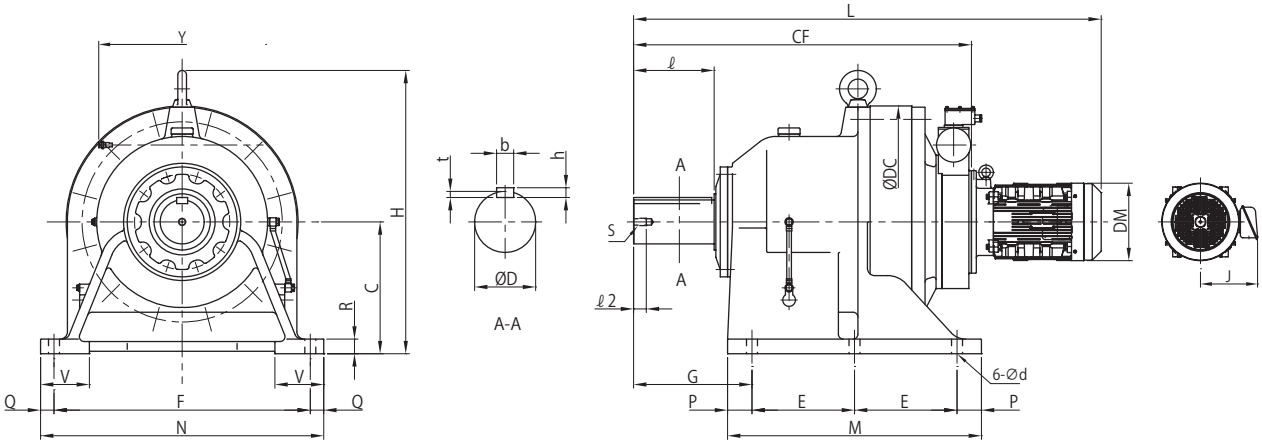

図 2

注）1. 形式の□には "0" または "5" が入ります。詳細は選定表をご参照ください。
2. 低速軸軸径寸法：寸法公差は JIS B 0401-1998 "h6" です。
3. 軸端キーおよびキー溝寸法：JIS B 1301-1996（ISO）「キー及びキー溝平行キー（締込み形）」に準拠しています。
4. 低速軸軸端部の詳細寸法は 89 頁の低速軸軸端タップ 1 ケ（標準仕様）をご参照ください。
5. ＊印はご照会下さい。
6. モータ回転数：1450/1750 r/min(50/60Hz)
7. 本寸法図の寸法および質量は、予告なしに変更することがあります。

図	形式	モータ kW	CF	C	DC	E	F	G	M	N	H (H1)	Y	P (P1)	Q	R	V	d	低速軸 D	b	h	t	ℓ	S	ℓ2	DM	DN	J 屋内	屋外	L	質量 (kg) 屋内	屋外
1	CHHJM 5 - 614□DC - EPTL	3.7	452	150	230	145	290	120	195	330	350(-)	298	25	20	22	65	18	50	14	9	5.5	90	M10	20	□222	Ø263	166	199	827	110	111
1	CHHJM 5 - 616□DB - EPTL		502	160	300	150	370	139	238	410	360(349)	298	44	20	25	75	18	60	18	11	7	90	M10	20					877	151	152
1	CHHJM 5 - 617□DB - EPTL		547	200	340	275	380	125	335	430	400(436)	298	30	25	30	80	22	70	20	12	7.5	90	M12	24					922	188	189
1	CHHJM 5 - 618□DA - EPTL		589	220	370	320	420	145	380	470	420(451)	298	30	25	30	85	22	80	22	14	9	110	M12	24					964	232	233
1	CHHJM 10 - 616□DC - EPTL	7.5	545	160	300	150	370	139	238	410	381(355)	298	44	20	25	75	18	60	18	11	7	90	M10	20	□260	Ø309	203	235	985	*	*
1	CHHJM 10 - 617□DC - EPTL		592	200	340	275	380	125	335	430	421(425)	298	30	25	30	80	22	70	20	12	7.5	90	M12	24					1032	*	*
1	CHHJM 10 - 6215 DB - EPTL		893	265	485	395	480	210	475	580	559(575)	392	40	50	40	110	26	110	28	16	10	165	M20	34					1333	*	*
1	CHHJM 10 - 6235 DA - EPTL		996	300	562	460	580	260	560	670	594(667)	392	50	45	45	120	33	130	32	18	11	200	M24	41					1436	679	684
1	CHHJM 10 - 6245 DA - EPTL		1034	335	614	480	630	263	580	720	629(729)	392	50	45	45	128	39	140	36	20	12	200	M24	41					1474	787	792
1	CHHJM 10 - 6255 DA - EPTL		1194	375	670	520	670	320	630	780	723(815)	466	55	55	50	140	39	160	40	22	13	240	M30	49					1634	1188	1190
1	CHHJM 15 - 618□DB - EPTL	11	690	220	370	320	420	145	380	470	471(451)	332	30	25	30	85	22	80	22	14	9	110	M12	24	□260	Ø309	203	235	1206	323	325
1	CHHJM 15 - 619□DB - EPTL		766	250	430	380	480	170	440	530	501(520)	332	30	25	35	90	26	95	25	14	9	135	M20	34					1282	387	389
1	CHHJM 15 - 6205 DB - EPTL		818	250	448	360	440	215	440	530	501(530)	332	40	45	35	100	26	100	28	16	10	165	M20	34					1334	408	410
1	CHHJM 15 - 6215 DA - EPTL		844	265	485	395	480	210	475	580	516(575)	332	40	50	40	110	26	110	28	16	10	165	M20	34					1360	434	439
1	CHHJM 15 - 6215 DB - EPTL		893	265	485	395	480	210	475	580	559(575)	392	40	50	40	110	26	110	28	16	10	165	M20	34					1409	518	523
1	CHHJM 15 - 6225 DA - EPTL		886	280	526	420	540	230	520	620	531(610)	332	50	40	40	115	33	120	32	18	11	165	M20	34					1402	564	566
1	CHHJM 15 - 6225 DB - EPTL		973	280	526	420	540	230	520	620	628(610)	466	50	40	40	115	33	120	32	18	11	165	M20	34					1489	654	658
1	CHHJM 15 - 6235 DA - EPTL		996	300	562	460	580	260	560	670	594(667)	392	50	45	45	120	33	130	32	18	11	200	M24	41					1512	690	695
1	CHHJM 15 - 6245 DA - EPTL		1034	335	614	480	630	263	580	720	629(729)	392	50	45	45	128	39	140	36	20	12	200	M24	41					1550	798	803
1	CHHJM 15 - 6255 DA - EPTL		1194	375	670	520	670	320	630	780	723(815)	466	55	55	50	140	39	160	40	22	13	240	M30	49					1710	1204	1206
1	CHHJM 20 - 6215 DB - EPTL	15	893	265	485	395	480	210	475	580	559(575)	392	40	50	40	110	26	110	28	16	10	165	M20	34	□317	Ø327	234	266	1438	471	471
1	CHHJM 20 - 6225 DB - EPTL		973	280	526	420	540	230	520	620	628(610)	466	50	40	40	115	33	120	32	18	11	165	M20	34					1518	693	696
1	CHHJM 20 - 6235 DA - EPTL		996	300	562	460	580	260	560	670	594(667)	392	50	45	45	120	33	130	32	18	11	200	M24	41					1541	728	731
1	CHHJM 20 - 6235 DB - EPTL		1051	300	562	460	580	260	560	670	668(667)	466	50	45	45	120	33	130	32	18	11	200	M24	41					1596	823	824
1	CHHJM 20 - 6245 DA - EPTL		1034	335	614	480	630	263	580	720	629(729)	392	50	45	45	128	39	140	36	20	12	200	M24	41					1579	836	839
1	CHHJM 20 - 6245 DB - EPTL		1088	335	614	480	630	263	580	720	703(729)	466	50	45	45	128	39	140	36	20	12	200	M24	41					1633	924	927
1	CHHJM 20 - 6255 DA - EPTL		1194	375	670	520	670	320	630	780	723(815)	466	55	55	50	140	39	160	40	22	13	240	M30	49					1739	1242	1243
1	CHHJM 25 - 6215 DB - EPTL	18.5	894	265	485	395	480	210	475	580	559(575)	392	40	50	40	110	26	110	28	16	10	165	M20	34	□398	Ø398	297	355	1532	613	615
1	CHHJM 25 - 6225 DB - EPTL		973	280	526	420	540	230	520	620	628(610)	466	50	40	40	115	33	120	32	18	11	165	M20	34					1611	835	843
1	CHHJM 25 - 6235 DA - EPTL		996	300	562	460	580	260	560	670	594(667)	392	50	45	45	120	33	130	32	18	11	200	M24	41					1634	876	884
1	CHHJM 25 - 6235 DB - EPTL		1051	300	562	460	580	260	560	670	668(667)	466	50	45	45	120	33	130	32	18	11	200	M24	41					1689	963	972
1	CHHJM 25 - 6245 DA - EPTL		1034	335	614	480	630	263	580	720	629(729)	392	50	45	45	128	39	140	36	20	12	200	M24	41					1672	984	993
1	CHHJM 25 - 6245 DB - EPTL		1088	335	614	480	630	263	580	720	703(729)	466	50	45	45	128	39	140	36	20	12	200	M24	41					1726	1067	1075
1	CHHJM 25 - 6255 DA - EPTL		1194	375	670	520	670	320	630	780	723(815)	466	55	55	50	140	39	160	40	22	13	240	M30	49					1832	1343	1347
1	CHHJM 30 - 6225 DB - EPTL	22	973	280	526	420	540	230	520	620	628(610)	466	50	40	40	115	33	120	32	18	11	165	M20	34	□398	Ø398	297	355	1611	835	843
1	CHHJM 30 - 6235 DB - EPTL		1051	300	562	460	580	260	560	670	668(667)	466	50	45	45	120	33	130	32	18	11	200	M24	41					1689	965	973
1	CHHJM 30 - 6245 DB - EPTL		1088	335	614	480	630	263	580	720	703(729)	466	50	45	45	128	39	140	36	20	12	200	M24	41					1726	1067	1075
1	CHHJM 30 - 6255 DA - EPTL		1194	375	670	520	670	320	630	780	723(815)	466	55	55	50	140	39	160	40	22	13	240	M30	49					1832	1343	1347
1	CHHJM 40 - 6225 DB - EPTL	30	973	280	526	420	540	230	520	620	628(610)	466	50	40	40	115	33	120	32	18	11	165	M20	34	□398	Ø398	297	355	1735	891	899
1	CHHJM 40 - 6235 DB - EPTL		1051	300	562	460	580	260	560	670	668(667)	466	50	45	45	120	33	130	32	18	11	200	M24	41					1813	1017	1025
1	CHHJM 40 - 6245 DB - EPTL		1088	335	614	480	630	263	580	720	703(729)	466	50	45	45	128	39	140	36	20	12	200	M24	41					1850	1119	1127
1	CHHJM 40 - 6255 DA - EPTL		1194	375	670	520	670	320	630	780	723(815)	466	55	55	50	140	39	160	40	22	13	240	M30	49					1956	1426	1434
2	CHHM 8 - 6275 DA - EPTL	5.5	1384	540	950	420	1050	485	1040	1160	1010(1161)	626	100	55	60	200	45	180	45	25	15	330	M30	52	□222	Ø263	166	199	1777	2718	2723
2	CHHM 10 - 6275 DA - EPTL	7.5	1384	540	950	420	1050	485	1040	1160	1010(1161)	626	100	55	60	200	45	180	45	25	15	330	M30	52	□260	Ø309	203	235	1783	2729	2735
2	CHHM 15 - 6275 DA - EPTL	11	1384	540	950	420	1050	485	1040	1160	1010(1161)	626	100	55	60	200	45	180	45	25	15	330	M30	52	□260	Ø309	203	235	1845	2739	2740
2	CHHM 20 - 6275 DA - EPTL	15	1384	540	950	420	1050	485	1040	1160	1010(1161)	626	100	55	60	200	45	180	45	25	15	330	M30	52	□317	Ø327	234	266	1914	2772	2776
2	CHHM 25 - 6275 DA - EPTL	18.5	1384	540	950	420	1050	485	1040	1160	1010(1161)	626	100	55	60	200	45	180	45	25	15	330	M30	52	□398	Ø398	297	355	2020	2890	2900
2	CHHM 30 - 6275 DA - EPTL	22	1384	540	950	420	1050	485	1040	1160	1010(1161)	626	100	55	60	200	45	180	45	25	15	330	M30	52	□398	Ø398	297	355	2020	2890	2900
2	CHHM 40 - 6275 DA - EPTL	30	1384	540	950	420	1050	485	1040	1160	1010(1161)	626	100	55	60	200	45	180	45	25	15	330	M30	52	□398	Ø398	297	355	2144	2945	2955
図	形式	kW モータ	CF	C	DC	E	F	G	M	N	H (H1)	Y	P (P1)	Q	R	V	d	D	b	h	t	ℓ	S	ℓ2	DM	DN	屋内	屋外	L	屋内	屋外
																		低速軸									J			質量 (kg)	