5. 寸法図　CNHM、CHHM 形（横形、モータ直結形）1 段形

CNHM-610 □ -TL

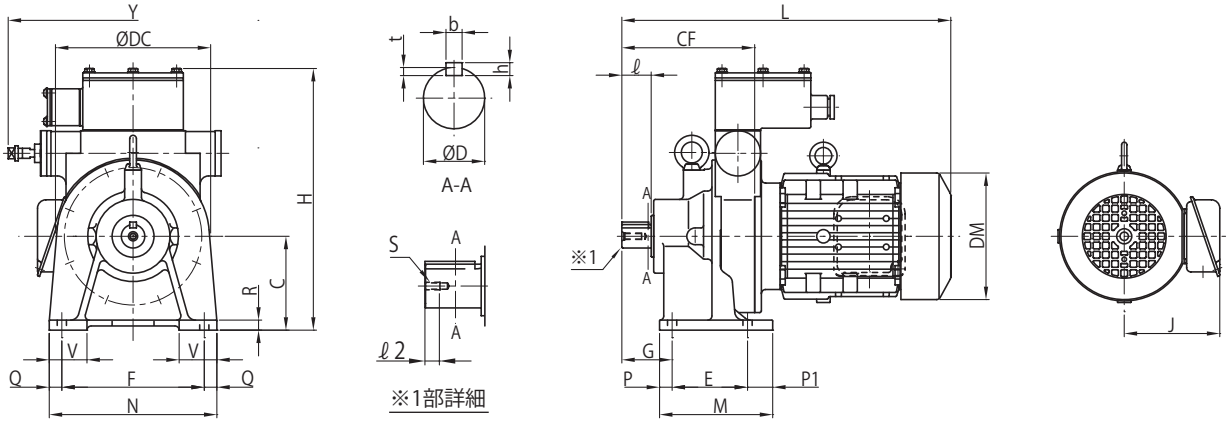

図 1

CNHM-610 □～ 612 □ -EPTL

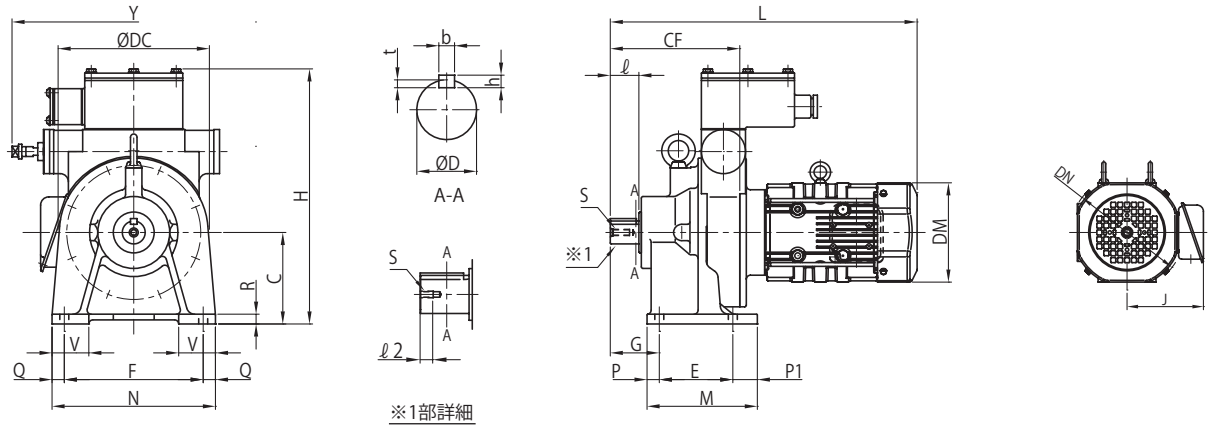

図 2

CHHM-613 □～ 619 □ -EPTL

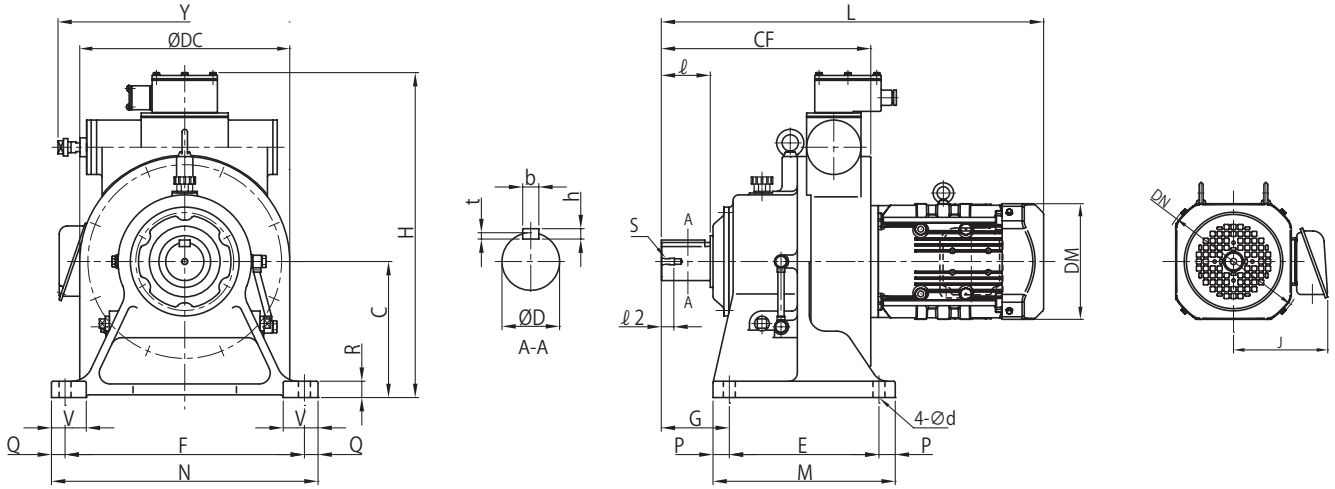

図 3

注）1. 形式の□には "0" または "5" が入ります。詳細は選定表をご参照ください。
2. 低速軸軸径寸法：寸法公差は JIS B 0401-1998 "h6" です。
3. 軸端キーおよびキー溝寸法：JIS B 1301-1996（ISO）「キー及びキー溝平行キー（締込み形）」に準拠しています。
4. 低速軸軸端部の詳細寸法は 89 頁の低速軸軸端タップ 1 ケ（標準仕様）をご参照ください。
5. モータ回転数：1450/1750 r/min(50/60Hz)
6. 本寸法図の寸法および質量は、予告なしに変更することがあります。

図	形式	モータ kW	CF	C	DC	E	F	G	M	N	H	Y	P (P1)	Q	R	V	d	低速軸 D	低速軸 b	低速軸 h	低速軸 t	低速軸 ℓ	低速軸 S	低速軸 ℓ2	DM	DN	J 屋内	J 屋外	L	質量(kg) 屋内	質量(kg) 屋外
1	CNHM 05 - 610 □ - TL	0.4	159	112	182	90	170	60	135	200	312	298	15 (30)	15	12	45	11	28	8	7	4	35	M8	20	Ø 124	–	85	105	353	31	33
1	CNHM 08 - 610 □ - TL	0.55	159	112	182	90	170	60	135	200	312	298	15 (30)	15	12	45	11	28	8	7	4	35	M8	20	Ø 160	–	114	141	393	35	35
2	CNHM 1 - 610 □ - EPTL		159	112	182	90	170	60	135	200	312	298	15 (30)	15	12	45	11	28	8	7	4	35	M8	20					437	40	40
2	CNHM 1 - 612 □ - EPTL	0.75	191	140	240	140	240	82	180	280	361	298	20	20	15	55	14	38	10	8	5	55	M8	20	□ 158	Ø 181	122	149	467	55	55
3	CHHM 1 - 613 □ - EPTL		248	160	265	170	320	100	220	360	411	332	25	20	22	65	18	50	14	9	5.5	70	M10	20					521	82	83
2	CNHM 1H - 610 □ - EPTL		159	112	182	90	170	60	135	200	312	298	15 (30)	15	12	45	11	28	8	7	4	35	M8	20					464	44	45
2	CNHM 1H - 612 □ - EPTL	1.1	191	140	240	140	240	82	180	280	361	298	20	20	15	55	14	38	10	8	5	55	M8	20	□ 167	Ø 193	126	153	494	57	58
3	CHHM 1H - 613 □ - EPTL		248	160	265	170	320	100	220	360	411	332	25	20	22	65	18	50	14	9	5.5	70	M10	20					548	88	89
2	CNHM 2 - 610 □ - EPTL		159	112	182	90	170	60	135	200	312	298	15 (30)	15	12	45	11	28	8	7	4	35	M8	20					464	45	46
2	CNHM 2 - 612 □ - EPTL	1.5	191	140	240	140	240	82	180	280	361	298	20	20	15	55	14	38	10	8	5	55	M8	20	□ 167	Ø 193	126	153	494	59	59
3	CHHM 2 - 613 □ - EPTL		248	160	265	170	320	100	220	360	411	332	25	20	22	65	18	50	14	9	5.5	70	M10	20					548	90	90
2	CNHM 3 - 610 □ - EPTL		159	112	182	90	170	60	135	200	312	298	15 (30)	15	12	45	11	28	8	7	4	35	M8	20					485	54	54
2	CNHM 3 - 612 □ - EPTL		191	140	240	140	240	82	180	280	361	298	20	20	15	55	14	38	10	8	5	55	M8	20					479	65	65
3	CHHM 3 - 613 □ - EPTL	2.2	248	160	265	170	320	100	220	360	411	332	25	20	22	65	18	50	14	9	5.5	70	M10	20	□ 184	Ø 227	150	183	533	95	95
3	CHHM 3 - 616 □ - EPTL		335	200	346	210	400	139	290	440	494	392	40	20	25	75	18	60	18	11	7	90	M10	20					601	138	139
2	CNHM 4 - 612 □ - EPTL		191	140	240	140	240	82	180	280	361	298	20	20	15	55	14	38	10	8	5	55	M8	20					493	67	68
3	CHHM 4 - 613 □ - EPTL	3.0	248	160	265	170	320	100	220	360	411	332	25	20	22	65	18	50	14	9	5.5	70	M10	20	□ 184	Ø 227	150	183	547	96	97
3	CHHM 4 - 616 □ - EPTL		335	200	346	210	400	139	290	440	494	392	40	20	25	75	18	60	18	11	7	90	M10	20					615	142	143
2	CNHM 5 - 612 □ - EPTL		191	140	240	140	240	82	180	280	361	298	20	20	15	55	14	38	10	8	5	55	M8	20					516	76	78
3	CHHM 5 - 613 □ - EPTL	3.7	248	160	265	170	320	100	220	360	411	332	25	20	22	65	18	50	14	9	5.5	70	M10	20	□ 222	Ø 263	166	199	565	103	104
3	CHHM 5 - 616 □ - EPTL		335	200	346	210	400	139	290	440	494	392	40	20	25	75	18	60	18	11	7	90	M10	20					638	150	152
2	CNHM 8 - 612 □ - EPTL		191	140	240	140	240	82	180	280	361	298	20	20	15	55	14	38	10	8	5	55	M8	20					559	92	93
3	CHHM 8 - 613 □ - EPTL		248	160	265	170	320	100	220	360	411	332	25	20	22	65	18	50	14	9	5.5	70	M10	20					608	118	123
3	CHHM 8 - 616 □ - EPTL	5.5	335	200	346	210	400	139	290	440	494	392	40	20	25	75	18	60	18	11	7	90	M10	20	□ 222	Ø 263	166	199	681	166	170
3	CHHM 8 - 617 □ - EPTL		385	250	386	275	440	125	335	490	598	466	30	25	30	64	22	70	20	12	7.5	90	M12	24					730	234	238
3	CHHM 10 - 613 □ - EPTL	7.5	248	160	265	170	320	100	220	360	411	332	25	20	22	65	18	50	14	9	5.5	70	M10	20	□ 260	Ø 309	203	235	646	131	135
3	CHHM 15 - 619 □ - EPTL	11	500	335	546	380	620	170	440	680	805	626	30	30	35	110	26	95	25	14	9	135	M20	34	□ 260	Ø 309	203	235	961	495	500
3	CHHM 20 - 619 □ - EPTL	15	500	335	546	380	620	170	440	680	805	626	30	30	35	110	26	95	25	14	9	135	M20	34	□ 317	Ø 327	234	266	1030	547	550
3	CHHM 25 - 619 □ - EPTL	18.5	500	335	546	380	620	170	440	680	805	626	30	30	35	110	26	95	25	14	9	135	M20	34	□ 398	Ø 398	297	355	1136	662	672
3	CHHM 30 - 619 □ - EPTL	22	500	335	546	380	620	170	440	680	805	626	30	30	35	110	26	95	25	14	9	135	M20	34	□ 398	Ø 398	297	355	1136	662	672
3	CHHM 40 - 619 □ - EPTL	30	500	335	546	380	620	170	440	680	805	626	30	30	35	110	26	95	25	14	9	135	M20	34	□ 398	Ø 398	297	355	1260	717	727
図	形式	kW モータ	CF	C	DC	E	F	G	M	N	H	Y	P (P1)	Q	R	V	d	D	b	h	t	ℓ	S	ℓ2	DM	DN	J 屋内	J 屋外	L	質量(kg) 屋内	質量(kg) 屋外
																		低速軸													

CHHJM 形（横形、モータ連結台接続形）1 段形

CHHJM-613 □～ 618 □ -EPTL

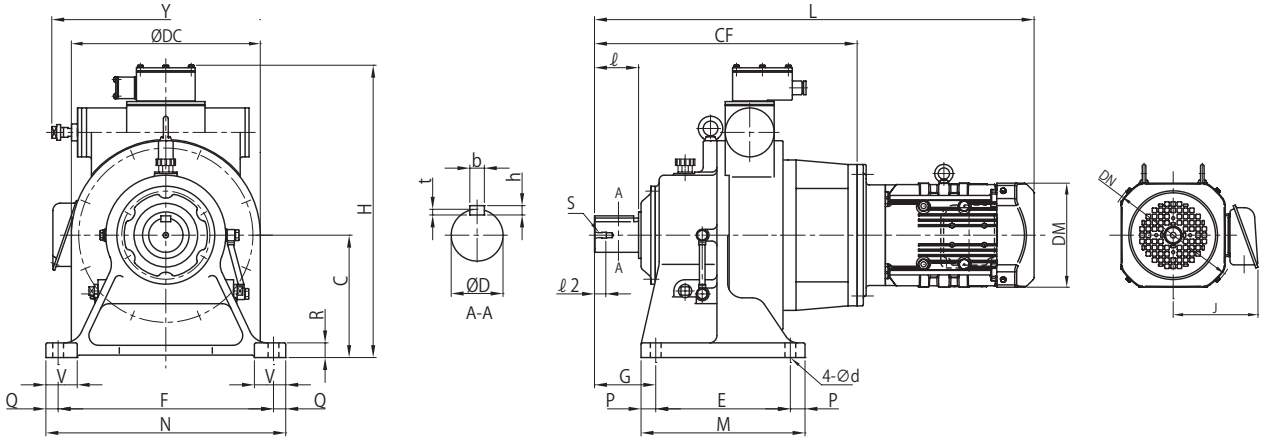

形式	モータ kW	CF	C	DC	E	F	G	M	N	H	Y	P (P1)	Q	R	V	d	低速軸 D	低速軸 b	低速軸 h	低速軸 t	低速軸 ℓ	低速軸 S	低速軸 ℓ2	DM	DN	J 屋内	J 屋外	L	質量 (kg) 屋内	質量 (kg) 屋外
CHHJM 10 - 616 □ - EPTL	7.5	527	200	346	210	400	139	290	440	494	392	40	20	25	75	18	60	18	11	7	90	M10	20	□260	Ø309	203	235	967	227	232
CHHJM 10 - 617 □ - EPTL		591	250	386	275	440	125	335	490	598	466	30	25	30	64	22	70	20	12	7.5	90	M12	24					1031	303	308
CHHJM 10 - 618 □ - EPTL		640	265	415	320	480	145	380	530	633	466	30	25	30	90	22	80	22	14	9	110	M12	24					1080	359	363
CHHJM 15 - 613 □ - EPTL	11	424	160	265	170	320	100	220	360	411	332	25	20	22	65	18	50	14	9	5.5	70	M10	20	□260	Ø309	203	235	940	180	182
CHHJM 15 - 616 □ - EPTL		527	200	346	210	400	139	290	440	494	392	40	20	25	75	18	60	18	11	7	90	M10	20					1043	238	243
CHHJM 15 - 617 □ - EPTL		591	250	386	275	440	125	335	490	598	466	30	25	30	64	22	70	20	12	7.5	90	M12	24					1107	314	319
CHHJM 15 - 618 □ - EPTL		640	265	415	320	480	145	380	530	633	466	30	25	30	90	22	80	22	14	9	110	M12	24					1156	370	374
CHHJM 20 - 614 □ - EPTL	15	454	160	265	170	320	120	220	360	411	332	25	20	22	65	18	50	14	9	5.5	90	M10	20	□317	Ø327	234	266	999	218	219
CHHJM 20 - 616 □ - EPTL		527	200	346	210	400	139	290	440	494	392	40	20	25	75	18	60	18	11	7	90	M10	20					1072	264	285
CHHJM 20 - 617 □ - EPTL		591	250	386	275	440	125	335	490	598	466	30	25	30	64	22	70	20	12	7.5	90	M12	24					1136	357	360
CHHJM 20 - 618 □ - EPTL		640	265	415	320	480	145	380	530	633	466	30	25	30	90	22	80	22	14	9	110	M12	24					1185	408	411
CHHJM 25 - 616 □ - EPTL	18.5	527	200	346	210	400	139	290	440	494	392	40	20	25	75	18	60	18	11	7	90	M10	20	□398	Ø398	297	355	1163	411	419
CHHJM 25 - 617 □ - EPTL		591	250	386	275	440	125	335	490	598	466	30	25	30	64	22	70	20	12	7.5	90	M12	24					1227	486	495
CHHJM 25 - 618 □ - EPTL		640	265	415	320	480	145	380	530	633	466	30	25	30	90	22	80	22	14	9	110	M12	24					1276	543	552
CHHJM 30 - 617 □ - EPTL	22	591	250	386	275	440	125	335	490	598	466	30	25	30	64	22	70	20	12	7.5	90	M12	24	□398	Ø398	297	355	1227	486	494
CHHJM 30 - 618 □ - EPTL		640	265	415	320	480	145	380	530	633	466	30	25	30	90	22	80	22	14	9	110	M12	24					1276	543	552
CHHJM 40 - 617 □ - EPTL	30	591	250	386	275	440	125	335	490	598	466	30	25	30	64	22	70	20	12	7.5	90	M12	24	□398	Ø398	297	355	1351	542	550
CHHJM 40 - 618 □ - EPTL		640	265	415	320	480	145	380	530	633	466	30	25	30	90	22	80	22	14	9	110	M12	24					1400	595	603
形式	kW モータ	CF	C	DC	E	F	G	M	N	H	Y	P (P1)	Q	R	V	d	D	b	h	t	ℓ	S	ℓ2	DM	DN	屋内	屋外	L	屋内	屋外
																	低速軸									J			質量 (kg)	

注）1. 形式の□には "0" または "5" が入ります。詳細は選定表をご参照ください。
2. 低速軸軸径寸法：寸法公差は JIS B 0401-1998 "h6" です。
3. 軸端キーおよびキー溝寸法：JIS B 1301-1996（ISO）「キー及びキー溝平行キー（締込み形）」に準拠しています。
4. 低速軸軸端部の詳細寸法は 89 頁の低速軸軸端タップ 1 ケ（標準仕様）をご参照ください。
5. モータ回転数：1450/1750 r/min(50/60Hz)
6. 本寸法図の寸法および質量は、予告なしに変更することがあります。