■形式記号

形式記号								仕様記号
ブレーキ無	CN□M01	—	枠番	— AV —			減速比	/ ① ② ③ ④ ⑤ ⑥
ブレーキ付	CN□M01	—	枠番	— AV —	B	—	減速比	

仕様記号はモータに関わる仕様を表す記号です。
B11 頁または各寸法図中の表記をご参照ください。

注) 形式記号の□には、H（脚取付）または V（フランジ取付）のいずれかが入ります。

■モータ特性表

モータ容量	電圧 [V]	周波数 [Hz]	定格電流値 [A]	定格回転速度 [r/min]	耐熱クラス	保護方式
0.1kW	200(34)/220(34)	60(6)/60(6)	0.83(0.75)/0.91(0.75)	1750(120)/1760(120)	130(B)	IP44 全閉外扇形
	400(68)/440(68)	60(6)/60(6)	0.42(0.37)/0.46(0.38)	1760(125)/1765(125)		

■選定表

減速比	出力回転数 r/min 6Hz	出力回転数 r/min 60Hz	最高許容回転数 (120Hz)	形式記号 (詳細は B10 頁)	容量記号 — 枠番 — 補助形式 — 減速比	出力トルク Tout N・m 60Hz	出力トルク Tout kgf・m 60Hz	低速軸許容ラジアル荷重 Pro N 60Hz	低速軸許容ラジアル荷重 Pro kgf 60Hz	寸法図 フランジ取付	寸法図 脚取付
3	58.3	583	1167	CNVM (フランジ取付) CNHM (脚取付)	01 - 507R - AV (-B) - 3	1.56	0.159	235	24.0	C68 図 C1	C71 図 C1
5	35.0	350	700		01 - 507R - AV (-B) - 5	2.59	0.264	392	40.0		
6	29.2	292	584		01 - 506H - AV (-B) - 6	3.11	0.317	540	55.0	C68 図 C2	C71 図 C2
8	21.9	219	438		01 - 506H - AV (-B) - 8	4.15	0.423	687	70.0		
11	15.9	159	318		01 - 506H - AV (-B) - 11	5.70	0.581	687	70.0		
13	13.5	135	270		01 - 506H - AV (-B) - 13	6.74	0.687	687	70.0		
15	11.7	117	234		01 - 506H - AV (-B) - 15	7.78	0.793	883	90.0		
17	10.3	103	206		01 - 506H - AV (-B) - 17	8.81	0.898	883	90.0		
21	8.33	83.3	167		01 - 506H - AV (-B) - 21	10.9	1.11	1180	120		
25	7.00	70.0	140		01 - 506H - AV (-B) - 25	13.0	1.32	1180	120		
29	6.03	60.3	121		01 - 506H - AV (-B) - 29	15.0	1.53	1230	125		
35	5.00	50.0	100		01 - 506H - AV (-B) - 35	18.1	1.85	1230	125		
43	4.07	40.7	81.4		01 - 506H - AV (-B) - 43	22.3	2.27	1230	125		
51	3.43	34.3	68.6		01 - 506H - AV (-B) - 51	26.4	2.70	1230	125		
59	2.97	29.7	59.4		01 - 5077 - AV (-B) - 59	30.6	3.12	1670	170	C68 図 C3	C71 図 C3
71	2.46	24.6	49.2		01 - 5077 - AV (-B) - 71	36.8	3.75	1670	170		
87	2.01	20.1	40.2		01 - 5087 - AV (-B) - 87	45.1	4.60	2700	275	C69 図 C1	C72 図 C1
103	1.70	17.0	33.4		01 - 5097 - AV (-B) - 103	51.6	5.26	3430	350	C69 図 C2	C72 図 C2
119	1.47	14.7	29.4		01 - 5097 - AV (-B) - 119	61.7	6.29	3430	350		
145	1.21	12.1	24.2		01 - 5097DR - AV (-B) - 145	71.2	7.26	3430	350	C69 図 C3	C72 図 C3
175	1.00	10.0	20.0		01 - 5097DR - AV (-B) - 175	86.0	8.76	3430	350		
215	0.814	8.14	16.3		01 - 5097DR - AV (-B) - 215	106	10.8	3430	350		
255	0.686	6.86	13.7		01 - 5097DR - AV (-B) - 255	125	12.8	3430	350		
295	0.593	5.93	11.9		01 - 5097DR - AV (-B) - 295	145	14.8	3430	350		
355	0.493	4.93	9.86		01 - 5097DR - AV (-B) - 355	174	17.8	3430	350		
435	0.402	4.02	8.04		01 - 5107DR - AV (-B) - 435	214	21.8	4660	475	C70 図 C1	C73 図 C1
559	0.313	3.13	6.26		01 - 5107DA - AV (-B) - 559	275	28.0	4660	475	C70 図 C2	C73 図 C2
649	0.270	2.70	5.40		01 - 5107DA - AV (-B) - 649	319	32.5	4660	475		
731	0.239	2.39	4.78		01 - 5107DA - AV (-B) - 731	359	36.6	4660	475		
841	0.208	2.08	4.16		01 - 5127DA - AV (-B) - 841	413	42.1	7260	740	C70 図 C3	C73 図 C3
1003	0.174	1.74	3.48		01 - 5127DA - AV (-B) - 1003	493	50.2	7260	740		

注) 1. 出力回転数は、モータ回転数 60Hz：1750r/min, 6Hz：175r/min としたときの代表値です。詳細は技術資料「モータ部」を参照ください。
2. 低速軸許容ラジアル荷重は、低速軸中央の位置の値です。
3. ( ) 内はブレーキ付の形式を示します。（オプションのワンタッチゆるめ仕様（E29 頁参照）の場合は、"-C" となります。）
4. 枠番末尾に「R」の付く機種は、トラクションドライブ機種です。ご使用にあたっては B15 頁の選定資料をご参照ください。

0.1kW

■寸法図

図 C1

CNVM01-507R-AV-3, 5 / 仕様記号
(CNVM01-507R-AV-B-3, 5 / 仕様記号)

質量 kg	屋内形	屋外形
	7.0(8.5)	7.0(8.5)

仕様記号	屋内形	屋外形
	J □ NPLA	J □ AALB

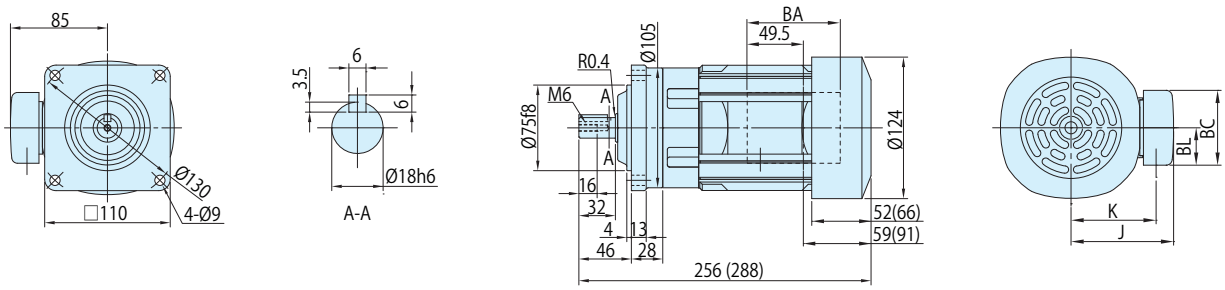

図 C2

CNVM01-506H-AV-6~51 / 仕様記号
(CNVM01-506H-AV-B-6~51 / 仕様記号)

質量 kg	屋内形	屋外形
	6.5(8.0)	6.5(8.0)

仕様記号	屋内形	屋外形
	J □ NPLA	J □ AALB

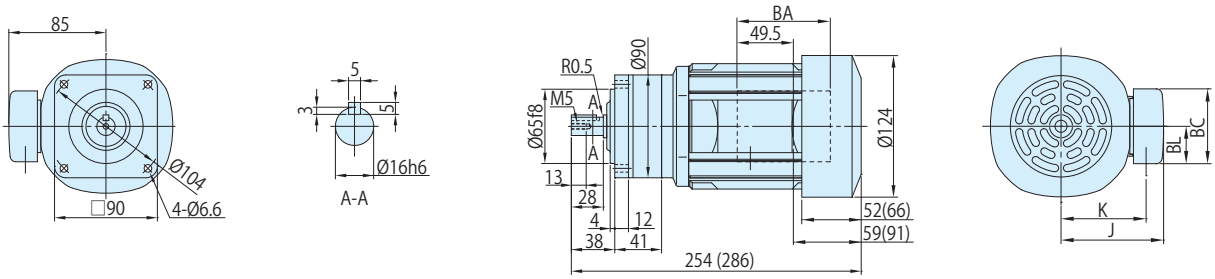

図 C3

CNVM01-5077-AV-59, 71 / 仕様記号
(CNVM01-5077-AV-B-59, 71 / 仕様記号)

質量 kg	屋内形	屋外形
	6.5(8.0)	7.0(8.0)

仕様記号	屋内形	屋外形
	J □ NPLA	J □ AALB

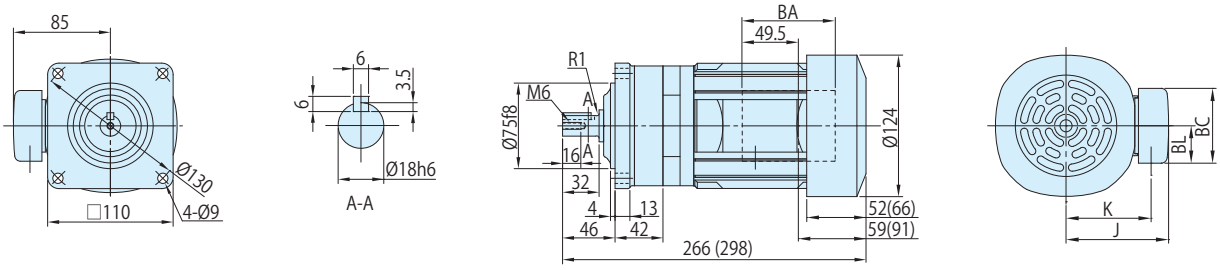

注) 1. (　) 内はブレーキ付の形式、寸法、質量を示しますのでご注意ください。
2. 仕様記号の□は、200V 級は "2"、400V 級は "4" が入ります。詳細は C2 ～ C6 頁をご参照ください。
3. 低速軸径寸法 : 寸法公差は、JIS B 0401-1998 "h6" です。
4. 軸端キー寸法 : 寸法公差は、JIS B 1301-1996(ISO) キー及びキー溝　平行キー (普通形) に準拠しています。
5. 低速軸部の詳細寸法は、技術資料 E10 頁をご参照ください。
6. 屋外形は端子箱の向き（引出方向）が図面とは異なります。詳細は技術資料 E76 頁をご参照ください。
7. 本寸法図の寸法及び質量は、予告なしに変更することが有ります。

	J	K	BA	BC	BL
屋内形	85	70.5	81.5	62	31
屋外形	105	81	60	85	52

概要
ブレーキ無
ブレーキ付
三相モータ
プレミアム効率三相モータ
インバータ用三相モータ
インバータ用プレミアム効率三相モータ
高効率 (JIS) 三相モータ
単相モータ
単相レバーシブルモータ
レデューサ（両軸形）
オプション製品
防水形
安全増防爆形
従来製品互換
40W
60W
90W
0.1kW
0.2kW
0.25kW
0.4kW
0.55kW
0.75kW
1.1kW
1.5kW
2.2kW
3.7kW

■寸法図

図 C1 CNVM01-5087-AV-87 / 仕様記号 (CNVM01-5087-AV-B-87 / 仕様記号)

質量 kg	屋内形	屋外形
	7.0(8.5)	7.0(8.5)

仕様記号	屋内形	屋外形
	J □ NPLA	J □ AALB

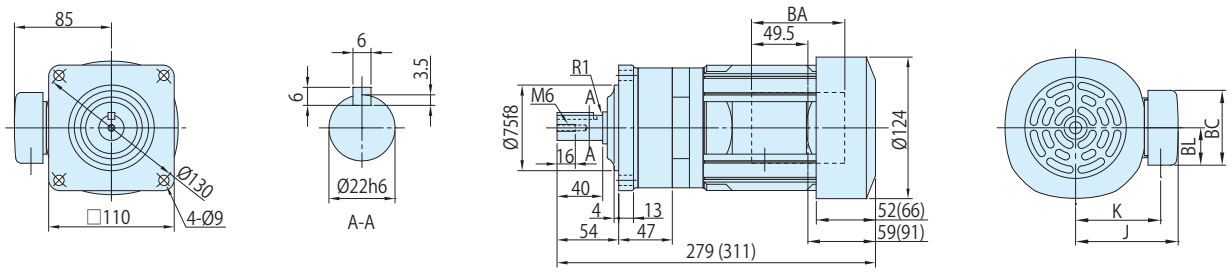

図 C2 CNVM01-5097-AV-103, 119 / 仕様記号 (CNVM01-5097-AV-B-103, 119 / 仕様記号)

質量 kg	屋内形	屋外形
	10(11)	10(11)

仕様記号	屋内形	屋外形
	J □ NPLA	J □ AALB

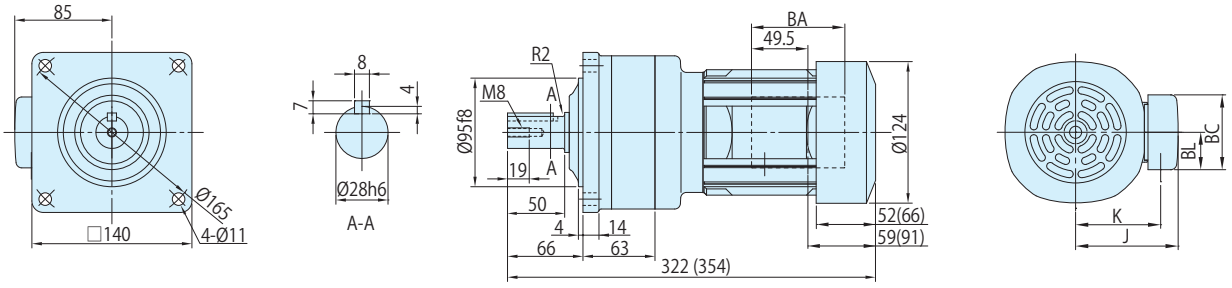

図 C3 CNVM01-5097DR-AV-145~355 / 仕様記号 (CNVM01-5097DR-AV-B-145~355 / 仕様記号)

質量 kg	屋内形	屋外形
	10(12)	11(12)

仕様記号	屋内形	屋外形
	J □ NPLA	J □ AALB

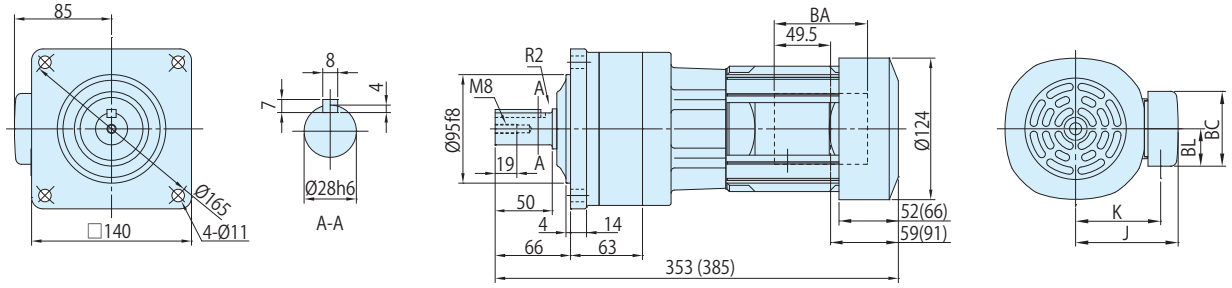

	J	K	BA	BC	BL
屋内形	85	70.5	81.5	62	31
屋外形	105	81	60	85	52

注) 1. (　) 内はブレーキ付の形式、寸法、質量を示しますのでご注意ください。
2. 仕様記号の□は、200V 級は "2"、400V 級は "4" が入ります。詳細は C2 ～ C6 頁をご参照ください。
3. 低速軸径寸法 : 寸法公差は、JIS B 0401-1998 "h6" です。
4. 軸端キー寸法 : 寸法公差は、JIS B 1301-1996(ISO) キー及びキー溝　平行キー (普通形) に準拠しています。
5. 低速軸部の詳細寸法は、技術資料 E10 頁をご参照ください。
6. 屋外形は端子箱の向き（引出方向）が図面とは異なります。詳細は技術資料 E76 頁をご参照ください。
7. 本寸法図の寸法及び質量は、予告なしに変更することが有ります。

■寸法図

図 C1

CNVM01-5107DR-AV-435 / 仕様記号
(CNVM01-5107DR-AV-B-435 / 仕様記号)

質量 kg	屋内形	屋外形
	14(15)	14(15)

仕様記号	屋内形	屋外形
	J □ NPLA	J □ AALB

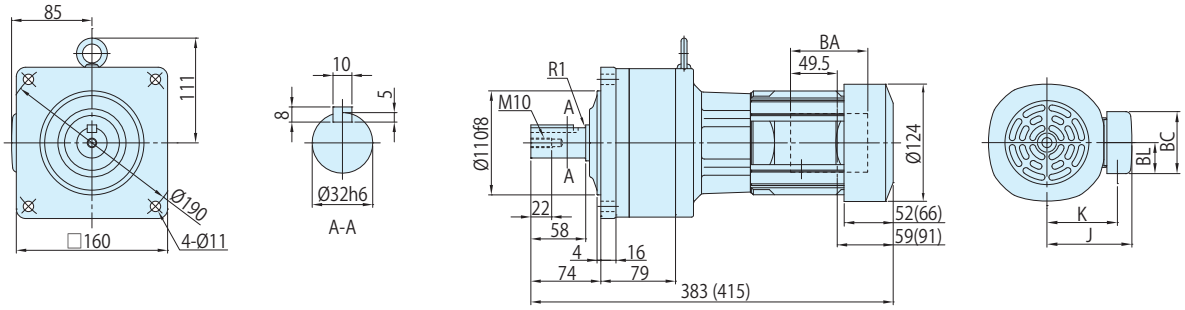

図 C2

CNVM01-5107DA-AV-559~731 / 仕様記号
(CNVM01-5107DA-AV-B-559~731 / 仕様記号)

質量 kg	屋内形	屋外形
	14(16)	14(16)

仕様記号	屋内形	屋外形
	J □ NPLA	J □ AALB

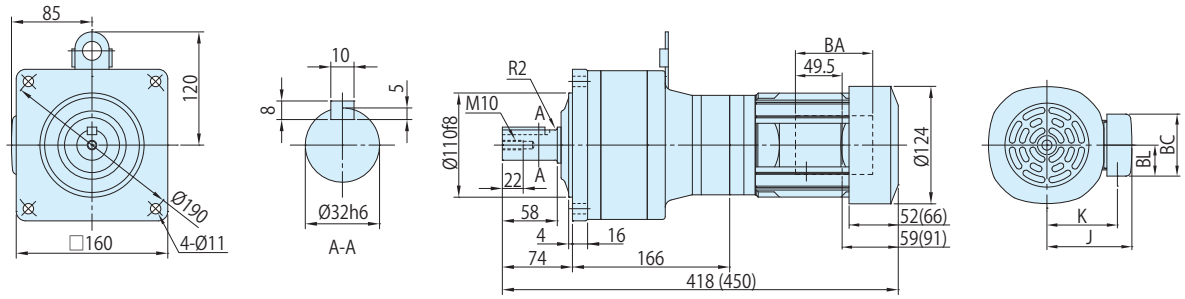

図 C3

CNVM01-5127DA-AV-841, 1003 / 仕様記号
(CNVM01-5127DA-AV-B-841, 1003 / 仕様記号)

質量 kg	屋内形	屋外形
	33(34)	33(35)

仕様記号	屋内形	屋外形
	J □ NPLA	J □ AALB

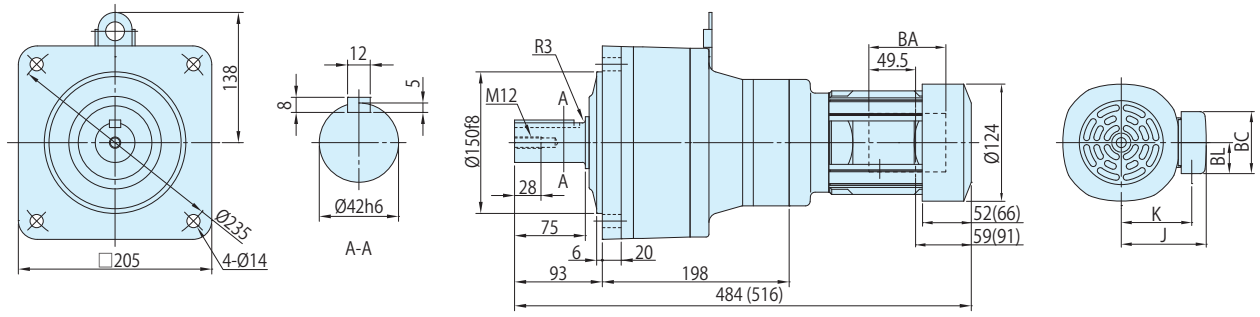

注) 1. (　) 内はブレーキ付の形式、寸法、質量を示しますのでご注意ください。
2. 仕様記号の□は、200V 級は "2"、400V 級は "4" が入ります。詳細は C2 ～ C6 頁をご参照ください。
3. 低速軸径寸法 : 寸法公差は、JIS B 0401-1998 "h6" です。
4. 軸端キー寸法 : 寸法公差は、JIS B 1301-1996(ISO) キー及びキー溝　平行キー (普通形) に準拠しています。
5. 低速軸部の詳細寸法は、技術資料 E10 頁をご参照ください。
6. 屋外形は端子箱の向き（引出方向）が図面とは異なります。詳細は技術資料 E76 頁をご参照ください。
7. 本寸法図の寸法及び質量は、予告なしに変更することが有ります。

	J	K	BA	BC	BL
屋内形	85	70.5	81.5	62	31
屋外形	105	81	60	85	52

■寸法図

図 C1 CNHM01-507R-AV-3, 5 / 仕様記号 (CNHM01-507R-AV-B-3, 5 / 仕様記号)

質量 kg	屋内形	屋外形
	7.0(8.5)	7.0(8.5)

仕様記号	屋内形	屋外形
	J □ NPLA	J □ AALB

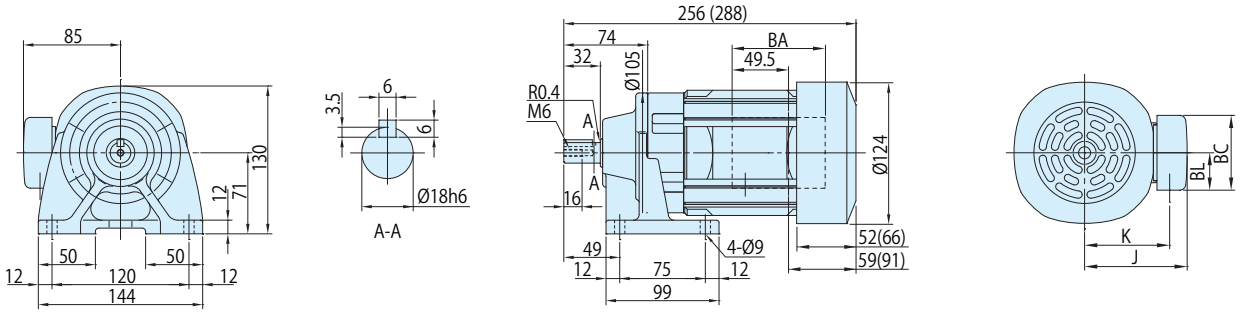

図 C2 CNHM01-506H-AV-6~51 / 仕様記号 (CNHM01-506H-AV-B-6~51 / 仕様記号)

質量 kg	屋内形	屋外形
	6.5(8.0)	6.5(8.0)

仕様記号	屋内形	屋外形
	J □ NPLA	J □ AALB

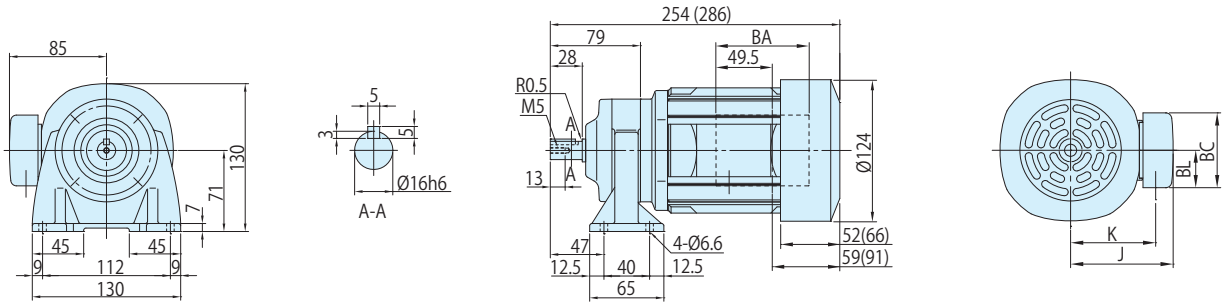

図 C3 CNHM01-5077-AV-59, 71 / 仕様記号 (CNHM01-5077-AV-B-59, 71 / 仕様記号)

質量 kg	屋内形	屋外形
	7.0(8.5)	7.0(8.5)

仕様記号	屋内形	屋外形
	J □ NPLA	J □ AALB

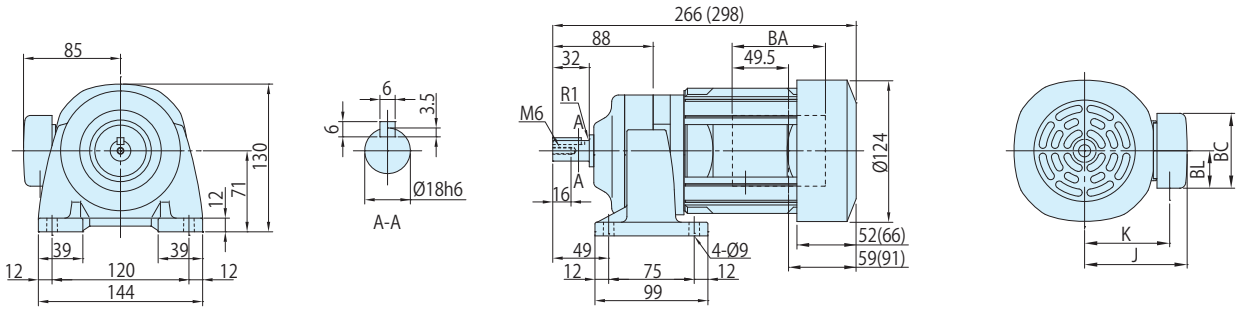

	J	K	BA	BC	BL
屋内形	85	70.5	81.5	62	31
屋外形	105	81	60	85	52

注) 1. (　) 内はブレーキ付の形式、寸法、質量を示しますのでご注意ください。
2. 仕様記号の□は、200V 級は "2"、400V 級は "4" が入ります。詳細は C2 ～ C6 頁をご参照ください。
3. 低速軸径寸法 : 寸法公差は、JIS B 0401-1998 "h6" です。
4. 軸端キー寸法 : 寸法公差は、JIS B 1301-1996(ISO) キー及びキー溝　平行キー (普通形) に準拠しています。
5. 低速軸部の詳細寸法は、技術資料 E10 頁をご参照ください。
6. 屋外形は端子箱の向き（引出方向）が図面とは異なります。詳細は技術資料 E76 頁をご参照ください。
7. 本寸法図の寸法及び質量は、予告なしに変更することが有ります。

0.1kW

■寸法図

図 C1 CNHM01-5087-AV-87 / 仕様記号 (CNHM01-5087-AV-B-87 / 仕様記号)

質量 kg	屋内形	屋外形
	7.5(9.0)	7.5(9.0)

仕様記号	屋内形	屋外形
	J □ NPLA	J □ AALB

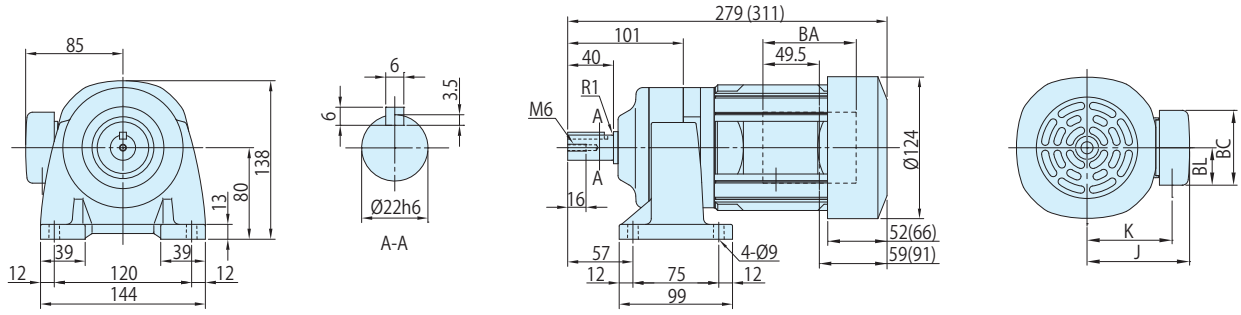

図 C2 CNHM01-5097-AV-103, 119 / 仕様記号 (CNHM01-5097-AV-B-103, 119 / 仕様記号)

質量 kg	屋内形	屋外形
	12(12)	10(12)

仕様記号	屋内形	屋外形
	J □ NPLA	J □ AALB

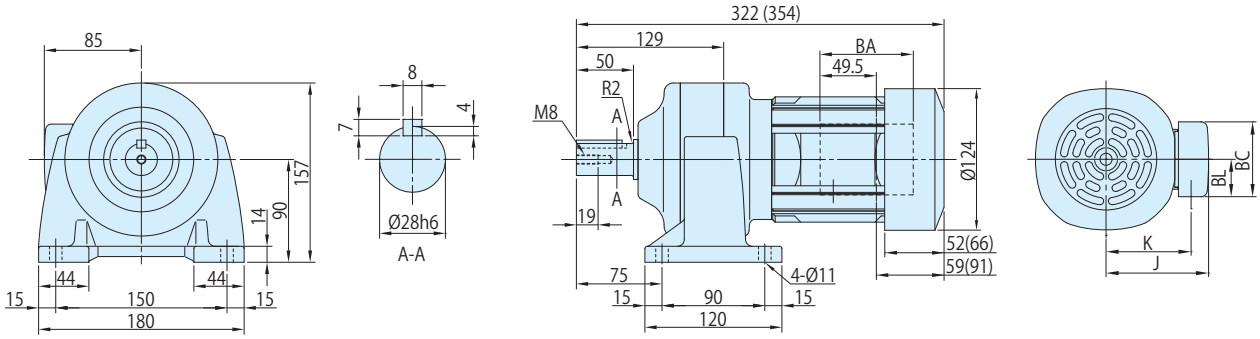

図 C3 CNHM01-5097DR-AV-145~355 / 仕様記号 (CNHM01-5097DR-AV-B-145~355 / 仕様記号)

質量 kg	屋内形	屋外形
	11(12)	11(12)

仕様記号	屋内形	屋外形
	J □ NPLA	J □ AALB

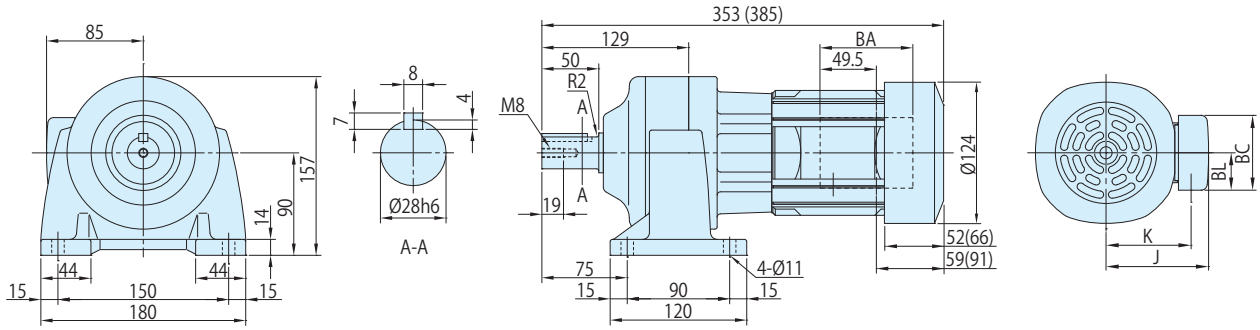

注) 1. (　) 内はブレーキ付の形式、寸法、質量を示しますのでご注意ください。
2. 仕様記号の□は、200V 級は "2"、400V 級は "4" が入ります。詳細は C2 ～ C6 頁をご参照ください。
3. 低速軸径寸法 : 寸法公差は、JIS B 0401-1998 "h6" です。
4. 軸端キー寸法 : 寸法公差は、JIS B 1301-1996(ISO) キー及びキー溝　平行キー (普通形) に準拠しています。
5. 低速軸部の詳細寸法は、技術資料 E10 頁をご参照ください。
6. 屋外形は端子箱の向き（引出方向）が図面とは異なります。詳細は技術資料 E76 頁をご参照ください。
7. 本寸法図の寸法及び質量は、予告なしに変更することが有ります。

	J	K	BA	BC	BL
屋内形	85	70.5	81.5	62	31
屋外形	105	81	60	85	52

概要
ブレーキ無
ブレーキ付
三相モータ
プレミアム効率三相モータ
インバータ用三相モータ
インバータ用プレミアム効率三相モータ
高効率 (JIS) 三相モータ
単相モータ
単相レバーシブルモータ
レデューサ（両軸形）
オプション製品
防水形
安全増防爆形
従来製品互換
40W
60W
90W
0.1kW
0.2kW
0.25kW
0.4kW
0.55kW
0.75kW
1.1kW
1.5kW
2.2kW
3.7kW

■寸法図

図 C1

CNHM01-5107DR-AV-435 / 仕様記号
(CNHM01-5107DR-AV-B-435 / 仕様記号)

質量 kg	屋内形	屋外形
	15(16)	15(16)

仕様記号	屋内形	屋外形
	J □ NPLA	J □ AALB

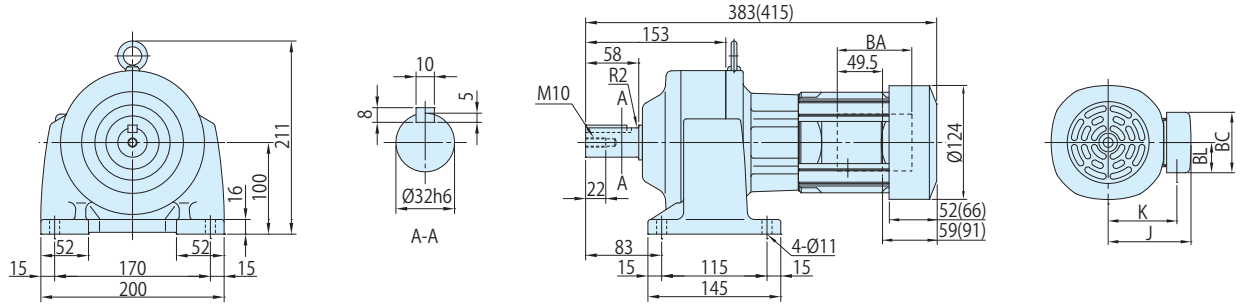

図 C2

CNHM01-5107DA-AV-559~731 / 仕様記号
(CNHM01-5107DA-AV-B-559~731 / 仕様記号)

質量 kg	屋内形	屋外形
	15(17)	15(17)

仕様記号	屋内形	屋外形
	J □ NPLA	J □ AALB

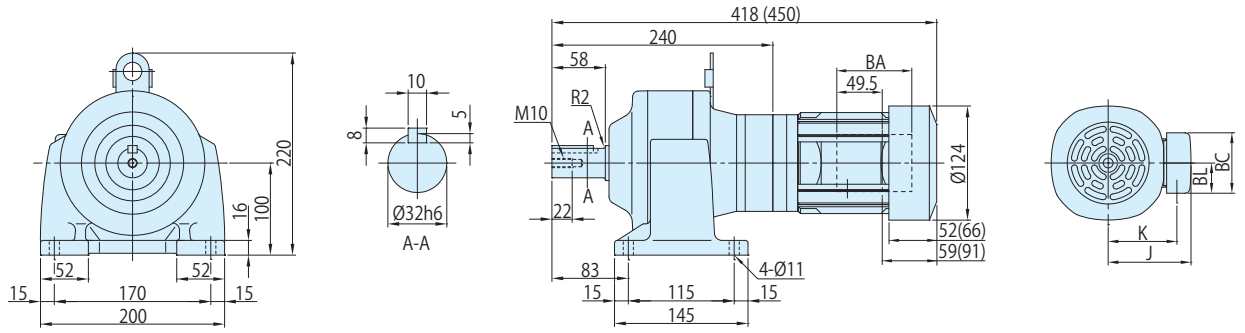

図 C3

CNHM01-5127DA-AV-841, 1003 / 仕様記号
(CNHM01-5127DA-AV-B-841, 1003 / 仕様記号)

質量 kg	屋内形	屋外形
	35(37)	35(37)

仕様記号	屋内形	屋外形
	J □ NPLA	J □ AALB

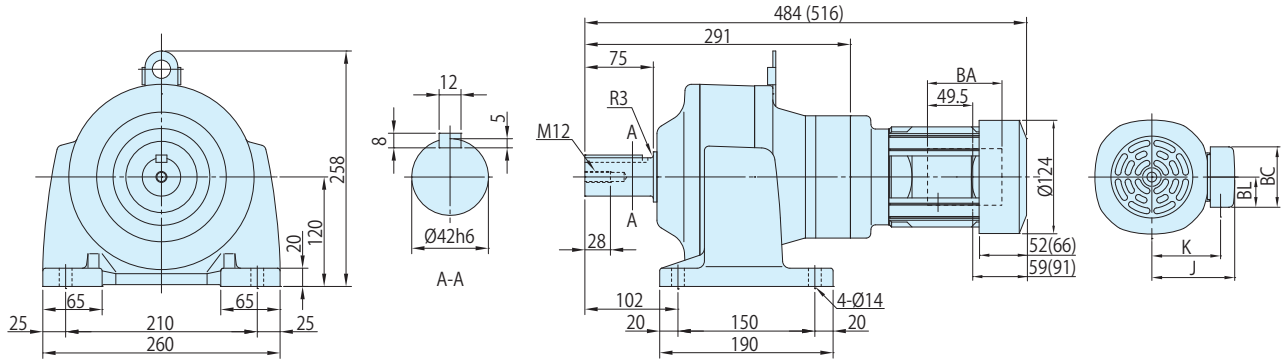

	J	K	BA	BC	BL
屋内形	85	70.5	81.5	62	31
屋外形	105	81	60	85	52

注) 1. ( ) 内はブレーキ付の形式、寸法、質量を示しますのでご注意ください。
2. 仕様記号の□は、200V 級は "2"、400V 級は "4" が入ります。詳細は C2 ～ C6 頁をご参照ください。
3. 低速軸径寸法 : 寸法公差は、JIS B 0401-1998 "h6" です。
4. 軸端キー寸法 : 寸法公差は、JIS B 1301-1996(ISO) キー及びキー溝　平行キー (普通形) に準拠しています。
5. 低速軸部の詳細寸法は、技術資料 E10 頁をご参照ください。
6. 屋外形は端子箱の向き（引出方向）が図面とは異なります。詳細は技術資料 E76 頁をご参照ください。
7. 本寸法図の寸法及び質量は、予告なしに変更することが有ります。

0.2kW

■形式記号

形式記号										仕様記号
ブレーキ無	CN□M02	—	枠番	—	AV	—			減速比	/ ① ② ③ ④ ⑤ ⑥
ブレーキ付	CN□M02	—	枠番	—	AV	—	B	—	減速比	

仕様記号はモータに関わる仕様を表す記号です。
B11 頁または各寸法図中の表記をご参照ください。

注) 形式記号の□には、H（脚取付）または V（フランジ取付）のいずれかが入ります。

■モータ特性表

モータ容量	電圧 [V]	周波数 [Hz]	定格電流値 [A]	定格回転速度 [r/min]	耐熱クラス	保護方式
0.2kW	200(34)/220(34)	60(6)/60(6)	1.5(1.5)/1.6(1.5)	1750(130)/1760(130)	130(B)	IP44 全閉外扇形
	400(68)/440(68)	60(6)/60(6)	0.74(0.73)/0.84(0.72)	1755(130)/1765(130)		

■選定表

減速比	出力回転数 r/min 6Hz	出力回転数 r/min 60Hz	最高許容回転数 (120Hz)	形式記号 (詳細は B10 頁)	容量記号 — 枠番 — 補助形式 — 減速比	出力トルク Tout N・m 60Hz	出力トルク Tout kgf・m 60Hz	低速軸許容ラジアル荷重 Pro N 60Hz	低速軸許容ラジアル荷重 Pro kgf 60Hz	寸法図 フランジ取付	寸法図 脚取付
3	58.3	583	1167	CNVM (フランジ取付) CNHM (脚取付)	02 - 507R - AV (-B) - 3	3.11	0.317	235	24.0	C76 図 C1	C79 図 C1
5	35.0	350	700		02 - 507R - AV (-B) - 5	5.18	0.528	392	40.0		
6	29.2	292	584		02 - 506H - AV (-B) - 6	6.22	0.634	540	55.0	C76 図 C2	C79 図 C2
8	21.9	219	438		02 - 506H - AV (-B) - 8	8.29	0.846	687	70.0		
11	15.9	159	318		02 - 506H - AV (-B) - 11	11.4	1.16	687	70.0		
13	13.5	135	270		02 - 506H - AV (-B) - 13	13.5	1.37	687	70.0		
15	11.7	117	234		02 - 506H - AV (-B) - 15	15.6	1.59	883	90.0		
17	10.3	103	206		02 - 506H - AV (-B) - 17	17.6	1.80	883	90.0		
21	8.33	83.3	167		02 - 506H - AV (-B) - 21	21.8	2.22	1180	120		
25	7.00	70.0	140		02 - 506H - AV (-B) - 25	25.9	2.64	1180	120		
29	6.03	60.3	121		02 - 5077 - AV (-B) - 29	30.1	3.07	1670	170	C76 図 C3	C79 図 C3
35	5.00	50.0	100		02 - 5077 - AV (-B) - 35	36.3	3.70	1670	170		
43	4.07	40.7	81.4		02 - 5077 - AV (-B) - 43	44.6	4.54	1670	170		
51	3.43	34.3	68.6		02 - 5087 - AV (-B) - 51	52.9	5.39	2700	275	C77 図 C1	C80 図 C1
59	2.97	29.7	59.4		02 - 5087 - AV (-B) - 59	61.2	6.24	2700	275		
71	2.46	24.6	49.2		02 - 5097 - AV (-B) - 71	73.6	7.50	3430	350	C77 図 C2	C80 図 C2
87	2.01	20.1	40.2		02 - 5097 - AV (-B) - 87	90.2	9.20	3430	350		
103	1.70	17.0	33.4		02 - 5097 - AV (-B) - 103	103	10.5	3430	350		
119	1.47	14.7	29.4		02 - 5097 - AV (-B) - 119	123	12.6	3430	350		
145	1.21	12.1	24.2		02 - 5097DR - AV (-B) - 145	142	14.5	3430	350	C77 図 C3	C80 図 C3
175	1.00	10.0	20.0		02 - 5097DR - AV (-B) - 175	172	17.5	3430	350		
215	0.814	8.14	16.3		02 - 5107DR - AV (-B) - 215	211	21.5	4660	475	C78 図 C1	C81 図 C1
255	0.686	6.86	13.7		02 - 5107DR - AV (-B) - 255	250	25.5	4660	475		
295	0.593	5.93	11.9		02 - 5107DR - AV (-B) - 295	290	29.5	4660	475		
355	0.493	4.93	9.86		02 - 5107DR - AV (-B) - 355	*340	*34.7	4660	475		
435	0.402	4.02	8.04		02 - 5117DR - AV (-B) - 435	427	43.6	5690	580	C78 図 C2	C81 図 C2
559	0.313	3.13	6.26		02 - 5127DA - AV (-B) - 559	549	56.0	7260	740	C78 図 C3	C81 図 C3
649	0.270	2.70	5.40		02 - 5127DA - AV (-B) - 649	638	65.0	7260	740		
731	0.239	2.39	4.78		02 - 5127DA - AV (-B) - 731	*711	*72.5	7260	740		
841	0.208	2.08	4.16		02 - 5127DA - AV (-B) - 841	*665	*67.8	7260	740		
1003	0.174	1.74	3.48		02 - 5127DA - AV (-B) - 1003	*762	*77.7	7260	740		

注) 1. 出力回転数は、モータ回転数 60Hz：1750r/min, 6Hz：175r/min としたときの代表値です。詳細は技術資料「モータ部」を参照ください。
2. 低速軸許容ラジアル荷重は、低速軸中央の位置の値です。
3. ( ) 内はブレーキ付の形式を示します。（オプションのワンタッチゆるめ仕様（E29 頁参照）の場合は、"-C" となります。）
4. 枠番末尾に「R」の付く機種は、トラクションドライブ機種です。ご使用にあたっては B15 頁の選定資料をご参照ください。
5. 出力トルク欄に * が付いている場合は、モータの全容量 kW まで負荷をかけると過負荷になりますので、出力トルク欄の値以内でご使用ください。

概要
ブレーキ無
ブレーキ付
三相モータ
プレミアム効率三相モータ
インバータ用三相モータ
インバータ用プレミアム効率三相モータ
高効率 (JIS) 三相モータ
単相モータ
単相レバーシブルモータ
レデューサ（両軸形）
オプション製品
防水形
安全増防爆形
従来製品互換
40W
60W
90W
0.1kW
0.2kW
0.25kW
0.4kW
0.55kW
0.75kW
1.1kW
1.5kW
2.2kW
3.7kW

■寸法図

図 C1 CNVM02-507R-AV-3, 5 / 仕様記号 (CNVM02-507R-AV-B-3, 5 / 仕様記号)

質量 kg	屋内形	屋外形
	8.0(9.5)	8.5(9.5)

仕様記号	屋内形	屋外形
	J □ NPLA	J □ AALB

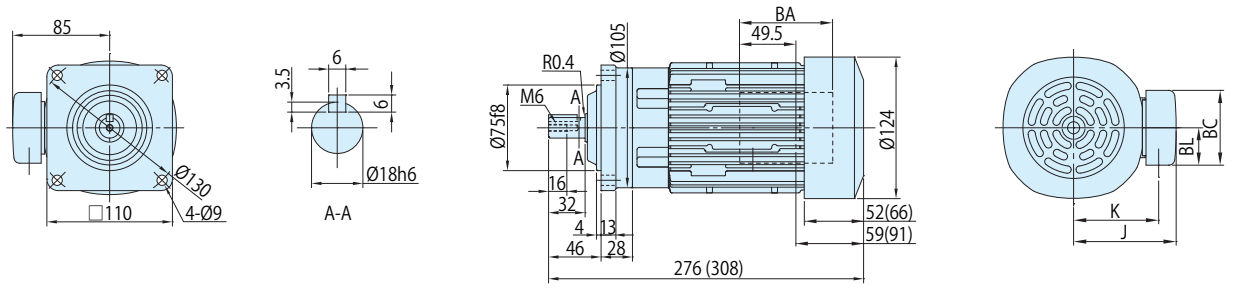

図 C2 CNVM02-506H-AV-6~25 / 仕様記号 (CNVM02-506H-AV-B-6~25 / 仕様記号)

質量 kg	屋内形	屋外形
	7.5(9.0)	8.0(9.0)

仕様記号	屋内形	屋外形
	J □ NPLA	J □ AALB

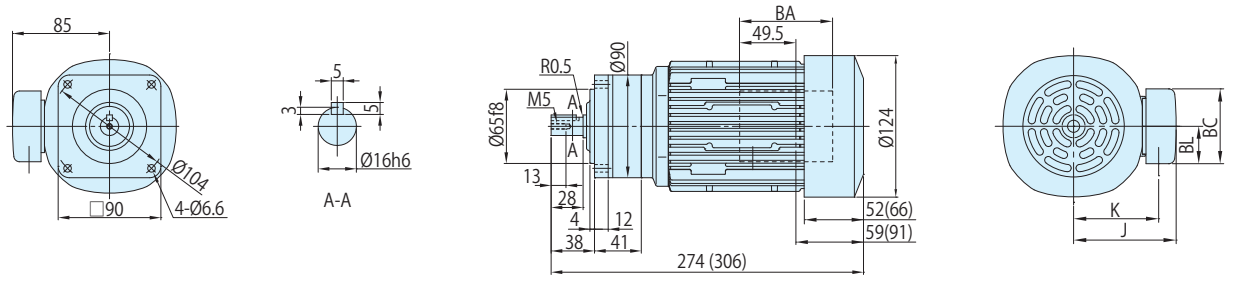

図 C3 CNVM02-5077-AV-29~43 / 仕様記号 (CNVM02-5077-AV-B-29~43 / 仕様記号)

質量 kg	屋内形	屋外形
	8.0(9.0)	8.0(9.5)

仕様記号	屋内形	屋外形
	J □ NPLA	J □ AALB

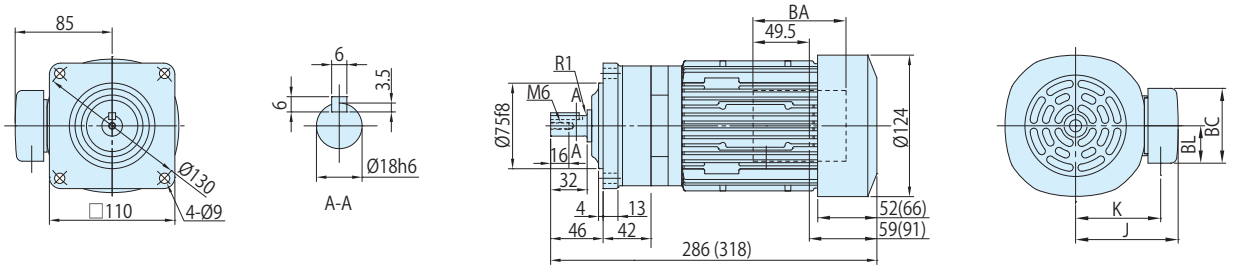

	J	K	BA	BC	BL
屋内形	85	70.5	81.5	62	31
屋外形	105	81	60	85	52

注) 1. (　) 内はブレーキ付の形式、寸法、質量を示しますのでご注意ください。
2. 仕様記号の□は、200V 級は "2"、400V 級は "4" が入ります。詳細は C2 ～ C6 頁をご参照ください。
3. 低速軸径寸法 : 寸法公差は、JIS B 0401-1998 "h6" です。
4. 軸端キー寸法 : 寸法公差は、JIS B 1301-1996(ISO) キー及びキー溝　平行キー (普通形) に準拠しています。
5. 低速軸部の詳細寸法は、技術資料 E10 頁をご参照ください。
6. 屋外形は端子箱の向き（引出方向）が図面とは異なります。詳細は技術資料 E76 頁をご参照ください。
7. 本寸法図の寸法及び質量は、予告なしに変更することが有ります。

0.2kW

■寸法図

図 C1

CNVM02-5087-AV-51, 59 / 仕様記号
(CNVM02-5087-AV-B-51, 59 / 仕様記号)

質量 kg	屋内形	屋外形
	8.0(9.5)	8.5(9.5)

仕様記号	屋内形	屋外形
	J □ NPLA	J □ AALB

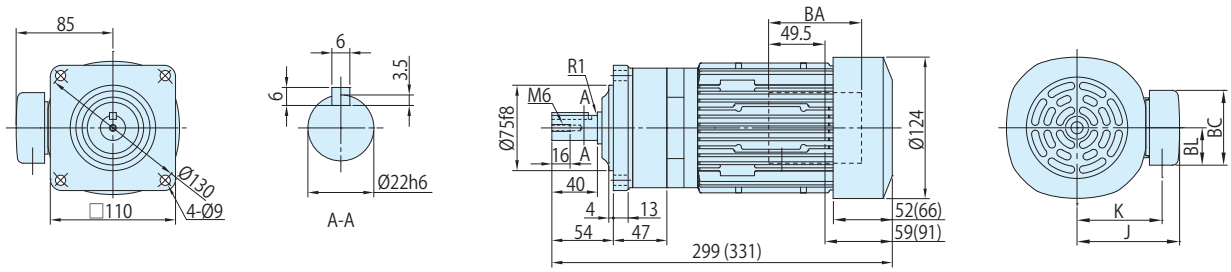

図 C2

CNVM02-5097-AV-71~119 / 仕様記号
(CNVM02-5097-AV-B-71~119 / 仕様記号)

質量 kg	屋内形	屋外形
	11(12)	11(12)

仕様記号	屋内形	屋外形
	J □ NPLA	J □ AALB

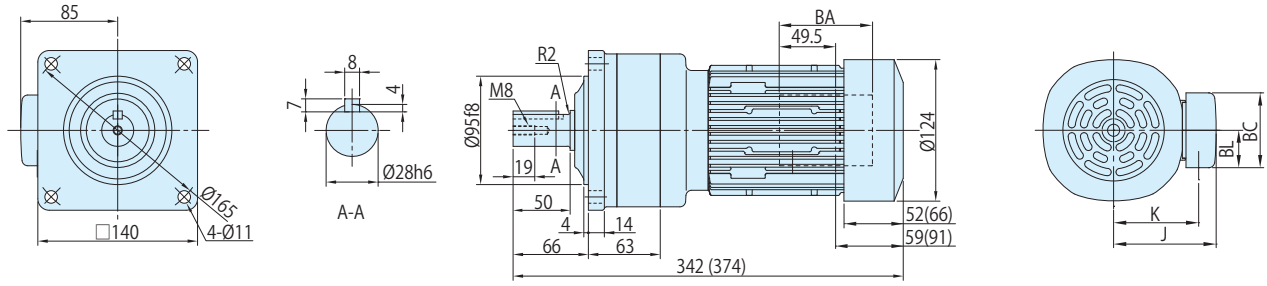

図 C3

CNVM02-5097DR-AV-145, 175 / 仕様記号
(CNVM02-5097DR-AV-B-145, 175 / 仕様記号)

質量 kg	屋内形	屋外形
	12(13)	12(13)

仕様記号	屋内形	屋外形
	J □ NPLA	J □ AALB

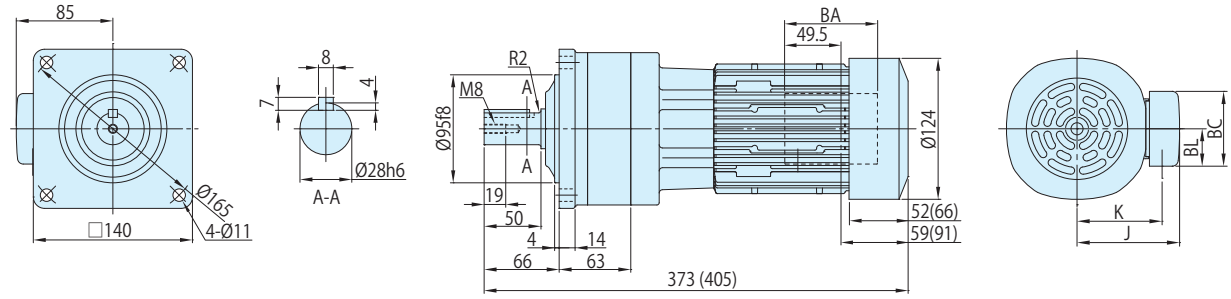

	J	K	BA	BC	BL
屋内形	85	70.5	81.5	62	31
屋外形	105	81	60	85	52

注) 1. (　) 内はブレーキ付の形式、寸法、質量を示しますのでご注意ください。
2. 仕様記号の□は、200V 級は "2"、400V 級は "4" が入ります。詳細は C2 ～ C6 頁をご参照ください。
3. 低速軸径寸法 : 寸法公差は、JIS B 0401-1998 "h6" です。
4. 軸端キー寸法 : 寸法公差は、JIS B 1301-1996(ISO) キー及びキー溝　平行キー (普通形) に準拠しています。
5. 低速軸部の詳細寸法は、技術資料 E10 頁をご参照ください。
6. 屋外形は端子箱の向き（引出方向）が図面とは異なります。詳細は技術資料 E76 頁をご参照ください。
7. 本寸法図の寸法及び質量は、予告なしに変更することが有ります。

概要
ブレーキ無
ブレーキ付
三相モータ
プレミアム効率三相モータ
インバータ用三相モータ
インバータ用プレミアム効率三相モータ
高効率 (JIS) 三相モータ
単相モータ
単相レバーシブルモータ
レデューサ（両軸形）
オプション製品
防水形
安全増防爆形
従来製品互換
40W
60W
90W
0.1kW
0.2kW
0.25kW
0.4kW
0.55kW
0.75kW
1.1kW
1.5kW
2.2kW
3.7kW

■寸法図

図 C1

CNVM02-5107DR-AV-215~355 / 仕様記号
(CNVM02-5107DR-AV-B-215~355 / 仕様記号)

質量 kg	屋内形	屋外形
	15(16)	15(16)

仕様記号	屋内形	屋外形
	J □ NPLA	J □ AALB

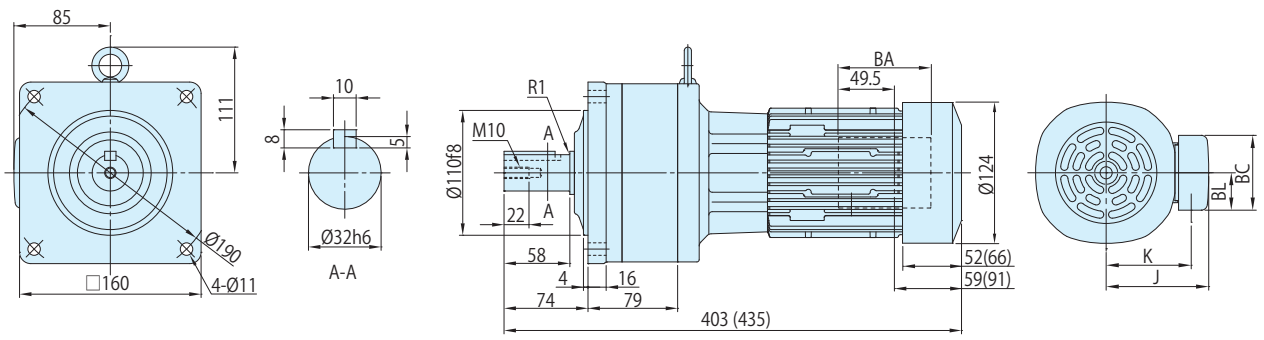

図 C2

CNVM02-5117DR-AV-435 / 仕様記号
(CNVM02-5117DR-AV-B-435 / 仕様記号)

質量 kg	屋内形	屋外形
	26(27)	25(27)

仕様記号	屋内形	屋外形
	J □ NPLA	J □ AALB

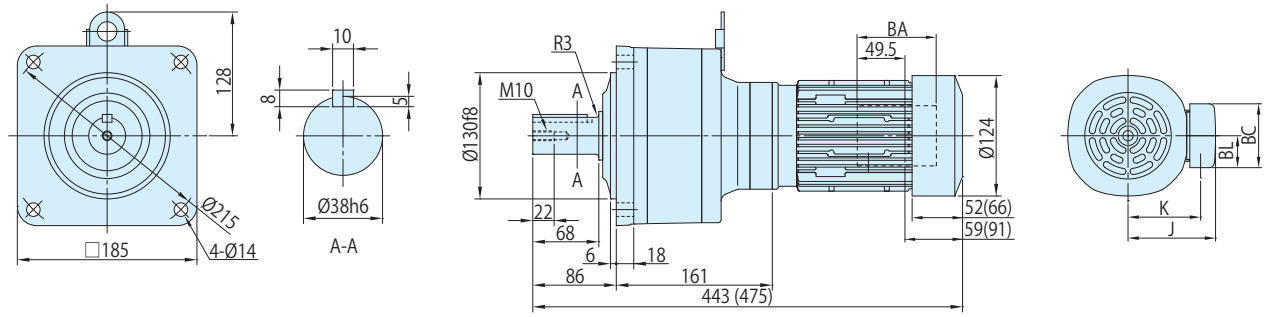

図 C3

CNVM02-5127DA-AV-559~1003 / 仕様記号
(CNVM02-5127DA-AV-B-559~1003 / 仕様記号)

質量 kg	屋内形	屋外形
	34(35)	34(36)

仕様記号	屋内形	屋外形
	J □ NPLA	J □ AALB

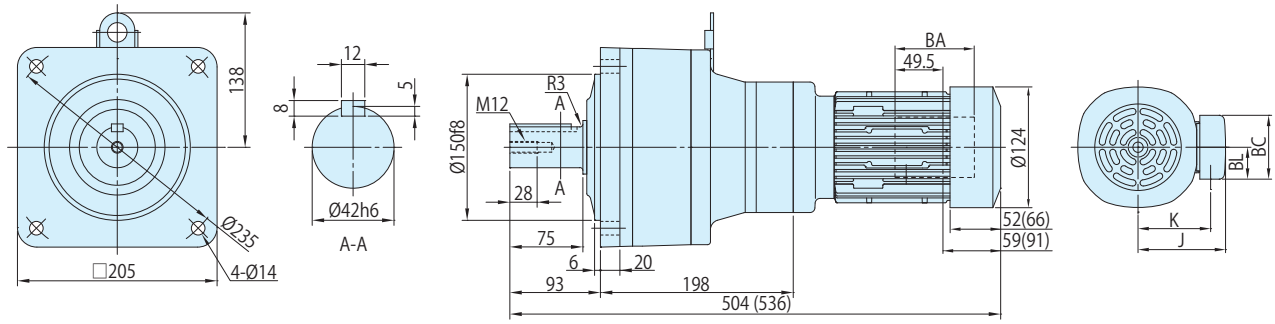

	J	K	BA	BC	BL
屋内形	85	70.5	81.5	62	31
屋外形	105	81	60	85	52

注) 1. (　) 内はブレーキ付の形式、寸法、質量を示しますのでご注意ください。
2. 仕様記号の□は、200V 級は "2"、400V 級は "4" が入ります。詳細は C2 ～ C6 頁をご参照ください。
3. 低速軸径寸法 : 寸法公差は、JIS B 0401-1998 "h6" です。
4. 軸端キー寸法 : 寸法公差は、JIS B 1301-1996(ISO) キー及びキー溝　平行キー (普通形) に準拠しています。
5. 低速軸部の詳細寸法は、技術資料 E10 頁をご参照ください。
6. 屋外形は端子箱の向き（引出方向）が図面とは異なります。詳細は技術資料 E76 頁をご参照ください。
7. 本寸法図の寸法及び質量は、予告なしに変更することが有ります。

■寸法図

図 C1 CNHM02-507R-AV-3, 5 / 仕様記号 (CNHM02-507R-AV-B-3, 5 / 仕様記号)

質量 kg	屋内形	屋外形
	8.0(9.5)	8.0(9.5)

仕様記号	屋内形	屋外形
	J □ NPLA	J □ AALB

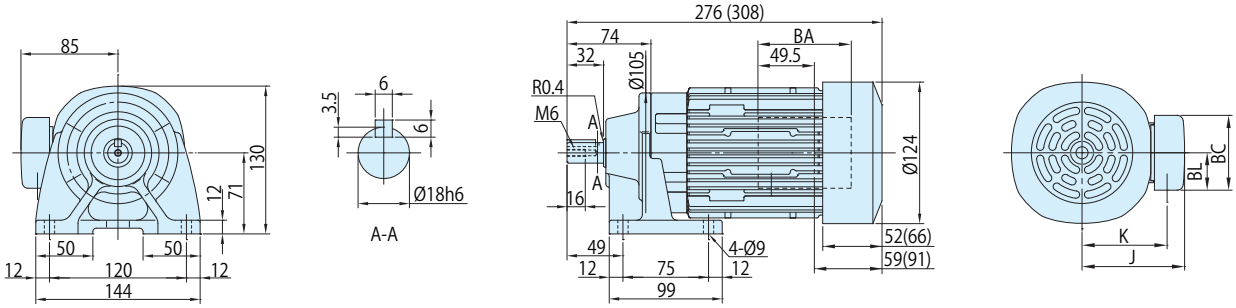

図 C2 CNHM02-506H-AV-6~25 / 仕様記号 (CNHM02-506H-AV-B-6~25 / 仕様記号)

質量 kg	屋内形	屋外形
	8.0(9.0)	8.0(9.5)

仕様記号	屋内形	屋外形
	J □ NPLA	J □ AALB

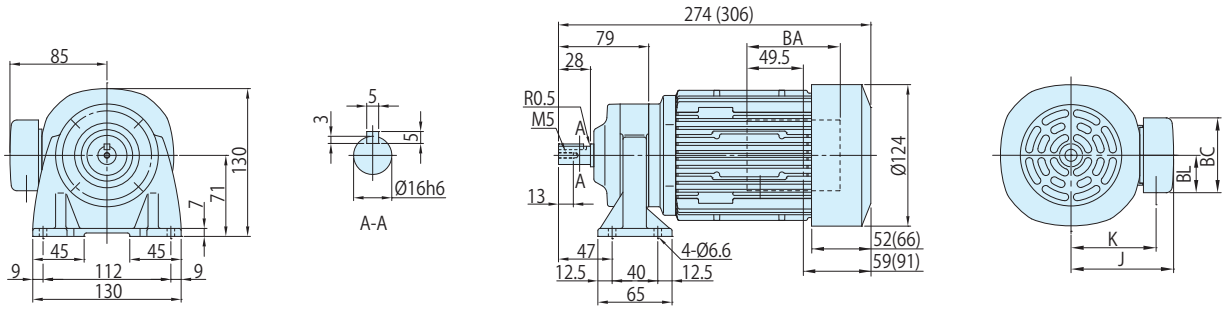

図 C3 CNHM02-5077-AV-29~43 / 仕様記号 (CNHM02-5077-AV-B-29~43 / 仕様記号)

質量 kg	屋内形	屋外形
	8.0(9.5)	8.5(10)

仕様記号	屋内形	屋外形
	J □ NPLA	J □ AALB

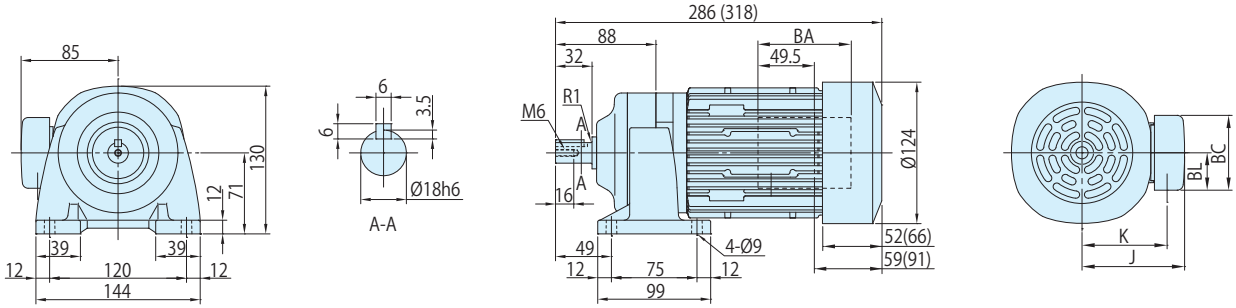

注) 1. (　) 内はブレーキ付の形式、寸法、質量を示しますのでご注意ください。
2. 仕様記号の□は、200V 級は "2"、400V 級は "4" が入ります。詳細は C2 ～ C6 頁をご参照ください。
3. 低速軸径寸法 : 寸法公差は、JIS B 0401-1998 "h6" です。
4. 軸端キー寸法 : 寸法公差は、JIS B 1301-1996(ISO) キー及びキー溝　平行キー (普通形) に準拠しています。
5. 低速軸部の詳細寸法は、技術資料 E10 頁をご参照ください。
6. 屋外形は端子箱の向き（引出方向）が図面とは異なります。詳細は技術資料 E76 頁をご参照ください。
7. 本寸法図の寸法及び質量は、予告なしに変更することが有ります。

	J	K	BA	BC	BL
屋内形	85	70.5	81.5	62	31
屋外形	105	81	60	85	52

■寸法図

図 C1 CNHM02-5087-AV-51, 59 / 仕様記号 (CNHM02-5087-AV-B-51, 59 / 仕様記号)

質量 kg	屋内形	屋外形
	8.5(10)	8.5(10)

仕様記号	屋内形	屋外形
	J □ NPLA	J □ AALB

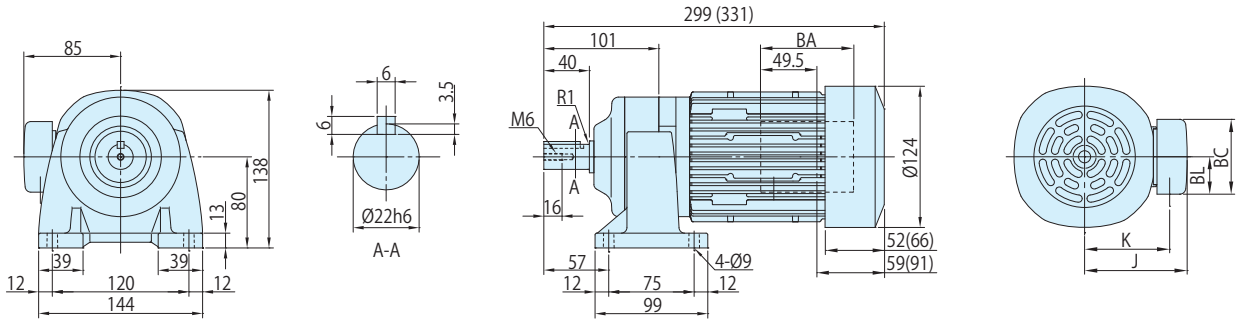

図 C2 CNHM02-5097-AV-71~119 / 仕様記号 (CNHM02-5097-AV-B-71~119 / 仕様記号)

質量 kg	屋内形	屋外形
	11(13)	11(13)

仕様記号	屋内形	屋外形
	J □ NPLA	J □ AALB

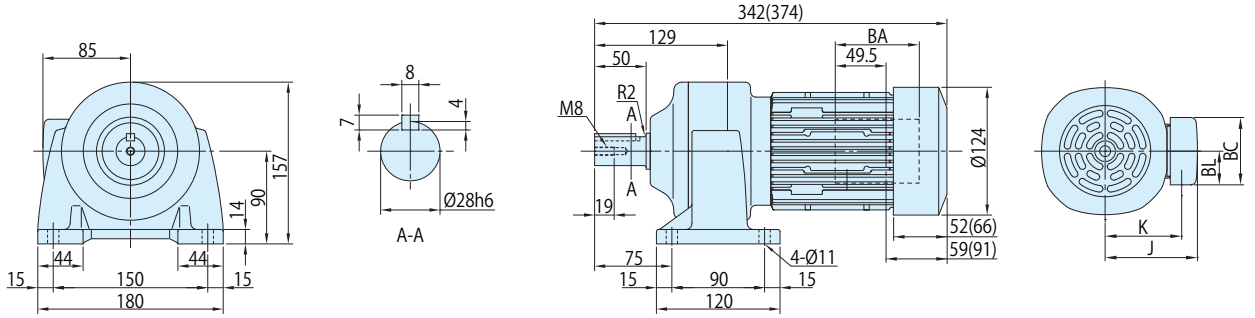

図 C3 CNHM02-5097DR-AV-145, 175 / 仕様記号 (CNHM02-5097DR-AV-B-145, 175 / 仕様記号)

質量 kg	屋内形	屋外形
	12(13)	12(14)

仕様記号	屋内形	屋外形
	J □ NPLA	J □ AALB

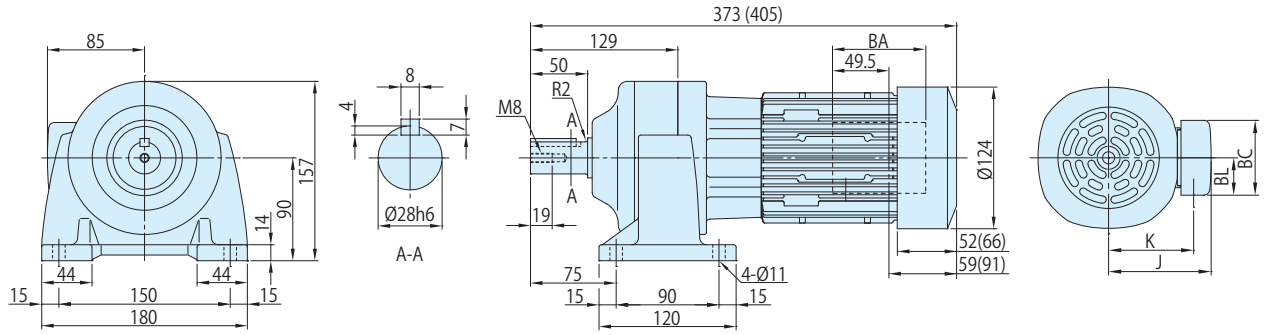

	J	K	BA	BC	BL
屋内形	85	70.5	81.5	62	31
屋外形	105	81	60	85	52

注) 1. (　) 内はブレーキ付の形式、寸法、質量を示しますのでご注意ください。
2. 仕様記号の□は、200V 級は "2"、400V 級は "4" が入ります。詳細は C2 ～ C6 頁をご参照ください。
3. 低速軸径寸法 : 寸法公差は、JIS B 0401-1998 "h6" です。
4. 軸端キー寸法 : 寸法公差は、JIS B 1301-1996(ISO) キー及びキー溝　平行キー (普通形) に準拠しています。
5. 低速軸部の詳細寸法は、技術資料 E10 頁をご参照ください。
6. 屋外形は端子箱の向き（引出方向）が図面とは異なります。詳細は技術資料 E76 頁をご参照ください。
7. 本寸法図の寸法及び質量は、予告なしに変更することが有ります。

■寸法図

図 C1 CNHM02-5107DR-AV-215~355 / 仕様記号 (CNHM02-5107DR-AV-B-215~355 / 仕様記号)

質量 kg	屋内形	屋外形
	16(17)	16(17)

仕様記号	屋内形	屋外形
	J □ NPLA	J □ AALB

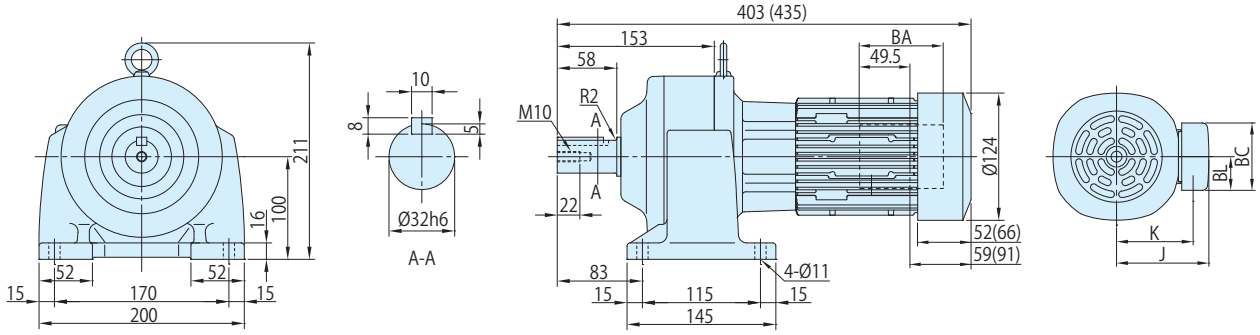

図 C2 CNHM02-5117DR-AV-435 / 仕様記号 (CNHM02-5117DR-AV-B-435 / 仕様記号)

質量 kg	屋内形	屋外形
	28(29)	28(29)

仕様記号	屋内形	屋外形
	J □ NPLA	J □ AALB

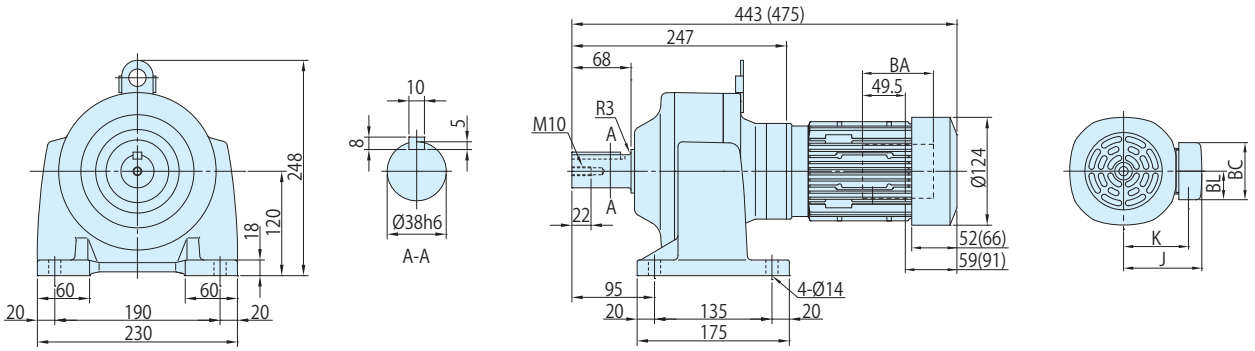

図 C3 CNHM02-5127DA-AV-559~1003 / 仕様記号 (CNHM02-5127DA-AV-B-559~1003 / 仕様記号)

質量 kg	屋内形	屋外形
	36(38)	36(38)

仕様記号	屋内形	屋外形
	J □ NPLA	J □ AALB

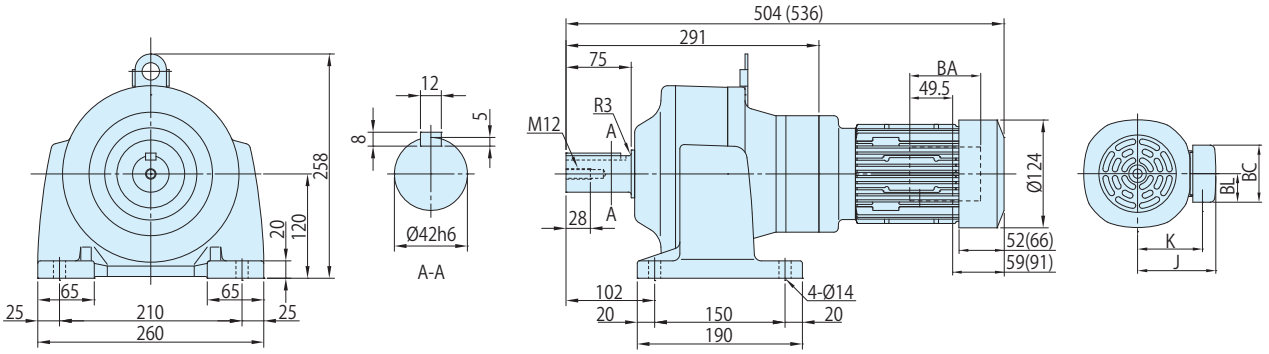

注) 1. (　) 内はブレーキ付の形式、寸法、質量を示しますのでご注意ください。
2. 仕様記号の□は、200V 級は "2"、400V 級は "4" が入ります。詳細は C2 ～ C6 頁をご参照ください。
3. 低速軸径寸法 : 寸法公差は、JIS B 0401-1998 "h6" です。
4. 軸端キー寸法 : 寸法公差は、JIS B 1301-1996(ISO) キー及びキー溝　平行キー (普通形) に準拠しています。
5. 低速軸部の詳細寸法は、技術資料 E10 頁をご参照ください。
6. 屋外形は端子箱の向き（引出方向）が図面とは異なります。詳細は技術資料 E76 頁をご参照ください。
7. 本寸法図の寸法及び質量は、予告なしに変更することが有ります。

	J	K	BA	BC	BL
屋内形	85	70.5	81.5	62	31
屋外形	105	81	60	85	52

■形式記号

形式記号								仕様記号
ブレーキ無	CN□M05	—	枠番	— AV —			減速比	/ ① ② ③ ④ ⑤ ⑥
ブレーキ付	CN□M05	—	枠番	— AV —	B	—	減速比	

仕様記号はモータに関わる仕様を表す記号です。
B11 頁または各寸法図中の表記をご参照ください。

注) 形式記号の□には、H（脚取付）または V（フランジ取付）のいずれかが入ります。

■モータ特性表

モータ容量	電圧 [V]	周波数 [Hz]	定格電流値 [A]	定格回転速度 [r/min]	耐熱クラス	保護方式
0.4kW	200(35)/220(35)	60(6)/60(6)	2.3(2.2)/2.4(2.2)	1735(115)/1745(115)	130(B)	IP44 全閉外扇形
	400(70)/440(70)	60(6)/60(6)	1.2(1.1)/1.2(1.1)	1735(115)/1745(115)		

■選定表

減速比	出力回転数 r/min 6Hz	出力回転数 r/min 60Hz	最高許容回転数 (120Hz)	形式記号 (詳細は B10 頁)	容量記号 — 枠番 — 補助形式 — 減速比	出力トルク Tout N・m 60Hz	出力トルク Tout kgf・m 60Hz	低速軸許容ラジアル荷重 Pro N 60Hz	低速軸許容ラジアル荷重 Pro kgf 60Hz	寸法図 フランジ取付	寸法図 脚取付
3	58.3	583	1167	CNVM (フランジ取付) CNHM (脚取付)	05 - 508R - AV (-B) - 3	6.22	0.634	603	62.0	C83 図 C1	C85 図 C1
5	35.0	350	700		05 - 508R - AV (-B) - 5	10.4	1.06	1000	102		
6	29.2	292	584		05 - 5087 - AV (-B) - 6	12.4	1.27	1000	102	C83 図 C2	C85 図 C2
8	21.9	219	438		05 - 5087 - AV (-B) - 8	16.6	1.69	1000	102		
11	15.9	159	318		05 - 5087 - AV (-B) - 11	22.8	2.33	1470	150		
13	13.5	135	270		05 - 5087 - AV (-B) - 13	27.0	2.75	1470	150		
15	11.7	117	234		05 - 5087 - AV (-B) - 15	31.1	3.17	1600	163		
17	10.3	103	206		05 - 5087 - AV (-B) - 17	35.3	3.59	1810	185		
21	8.33	83.3	167		05 - 5087 - AV (-B) - 21	43.5	4.44	2250	229		
25	7.00	70.0	140		05 - 5087 - AV (-B) - 25	51.8	5.28	2680	273		
29	6.03	60.3	121		05 - 5087 - AV (-B) - 29	60.1	6.13	2700	275		
35	5.00	50.0	100		05 - 5087 - AV (-B) - 35	72.6	7.40	2700	275		
43	4.07	40.7	81.4		05 - 5097 - AV (-B) - 43	89.2	9.09	3430	350	C83 図 C3	C85 図 C3
51	3.43	34.3	68.6		05 - 5097 - AV (-B) - 51	106	10.8	3430	350		
59	2.97	29.7	59.4		05 - 5097 - AV (-B) - 59	122	12.5	3430	350		
71	2.46	24.6	49.2		05 - 5097 - AV (-B) - 71	147	15.0	3430	350		
87	2.01	20.1	40.2		05 - 5107 - AV (-B) - 87	180	18.4	4660	475	C84 図 C1	C86 図 C1
103	1.70	17.0	33.4		05 - 5107 - AV (-B) - 103	206	21.0	4660	475		
119	1.47	14.7	29.4		05 - 5107 - AV (-B) - 119	247	25.2	4660	475		
145	1.21	12.1	24.2		05 - 5127DR - AV (-B) - 145	285	29.0	7260	740	C84 図 C2	C86 図 C2
175	1.00	10.0	20.0		05 - 5127DR - AV (-B) - 175	344	35.0	7260	740		
215	0.81	8.1	16.3		05 - 5127DR - AV (-B) - 215	422	43.1	7260	740		
255	0.686	6.86	13.7		05 - 5127DR - AV (-B) - 255	501	51.1	7260	740		
295	0.593	5.93	11.9		05 - 5127DR - AV (-B) - 295	580	59.1	7260	740		
355	0.493	4.93	9.86		05 - 5127DR - AV (-B) - 355	*604	*61.5	7260	740		
435	0.402	4.02	8.04		05 - 5127DR - AV (-B) - 435	*774	*78.9	7260	740		
559	0.313	3.13	6.26		05 - 5127DA - AV (-B) - 559	*711	*72.5	7260	740	C84 図 C3	C86 図 C3
649	0.270	2.70	5.40		05 - 5127DA - AV (-B) - 649	*762	*77.7	7260	740		
731	0.239	2.39	4.78		05 - 5127DA - AV (-B) - 731	*711	*72.5	7260	740		

注) 1. 出力回転数は、モータ回転数 60Hz：1750r/min, 6Hz：175r/min としたときの代表値です。詳細は技術資料「モータ部」を参照ください。
2. 低速軸許容ラジアル荷重は、低速軸中央の位置の値です。
3. ( ) 内はブレーキ付の形式を示します。（オプションのワンタッチゆるめ仕様（E29 頁参照）の場合は、"-C" となります。）
4. 枠番末尾に「R」の付く機種は、トラクションドライブ機種です。ご使用にあたっては B15 頁の選定資料をご参照ください。
5. 出力トルク欄に * が付いている場合は、モータの全容量 kW まで負荷をかけると過負荷になりますので、出力トルク欄の値以内でご使用ください。

0.4kW

■寸法図

図 C1

CNVM05-508R-AV-3, 5 / 仕様記号
(CNVM05-508R-AV-B-3, 5 / 仕様記号)

質量 kg	屋内形	屋外形
	13(16)	13(16)

仕様記号	屋内形	屋外形
	J □ NSLA	J □ ASLB

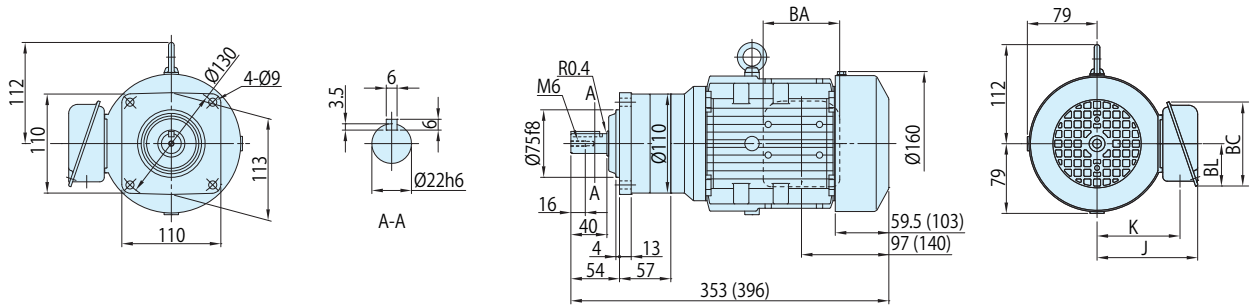

図 C2

CNVM05-5087-AV-6~35 / 仕様記号
(CNVM05-5087-AV-B-6~35 / 仕様記号)

質量 kg	屋内形	屋外形
	11(14)	11(14)

仕様記号	屋内形	屋外形
	J □ NSLA	J □ ASLB

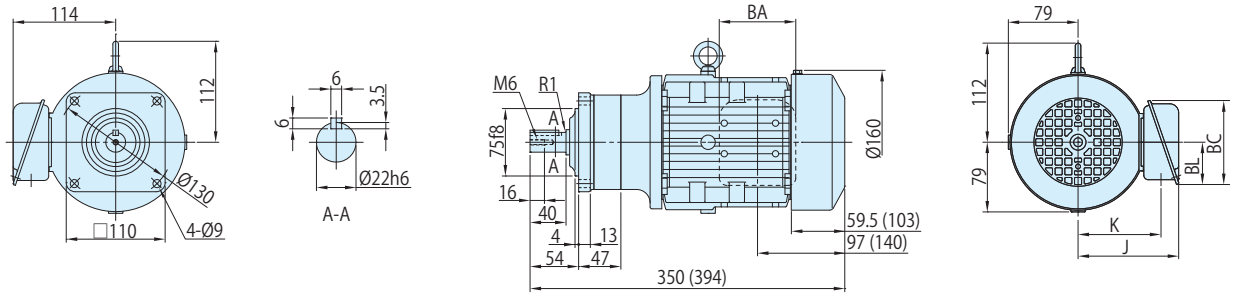

図 C3

CNVM05-5097-AV-43~71 / 仕様記号
(CNVM05-5097-AV-B-43~71 / 仕様記号)

質量 kg	屋内形	屋外形
	13(16)	13(16)

仕様記号	屋内形	屋外形
	J □ NSLA	J □ ASLB

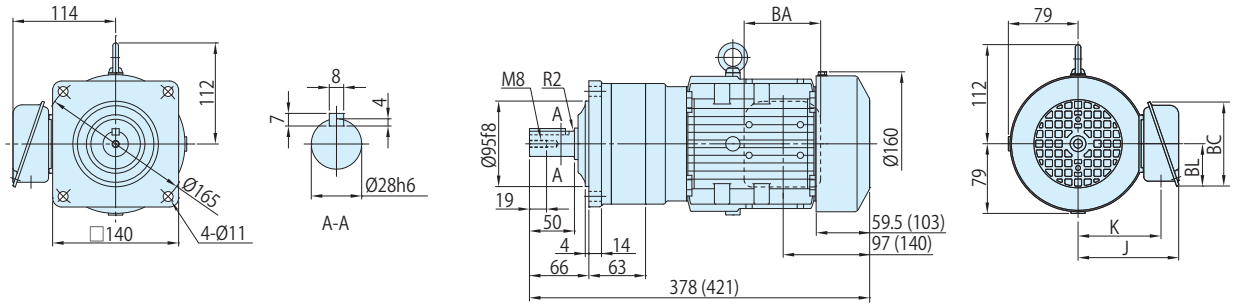

注) 1. (　) 内はブレーキ付の形式、寸法、質量を示しますのでご注意ください。
2. 仕様記号の□は、200V 級は "2"、400V 級は "4" が入ります。詳細は C2 ～ C6 頁をご参照ください。
3. 低速軸径寸法 : 寸法公差は、JIS B 0401-1998 "h6" です。
4. 軸端キー寸法 : 寸法公差は、JIS B 1301-1996(ISO) キー及びキー溝　平行キー (普通形) に準拠しています。
5. 低速軸部の詳細寸法は、技術資料 E10 頁をご参照ください。
6. 屋外形は端子箱の向き（引出方向）が図面とは異なります。詳細は技術資料 E76 頁をご参照ください。
7. 本寸法図の寸法及び質量は、予告なしに変更することが有ります。

	J	K	BA	BC	BL
屋内形	114	94	85	95	48
屋外形	141	105	100	131	75

概要
ブレーキ無
ブレーキ付
三相モータ
プレミアム効率三相モータ
インバータ用三相モータ
インバータ用プレミアム効率三相モータ
高効率 (JIS) 三相モータ
単相モータ
単相レバーシブルモータ
レデューサ（両軸形）
オプション製品
防水形
安全増防爆形
従来製品互換
40W
60W
90W
0.1kW
0.2kW
0.25kW
0.4kW
0.55kW
0.75kW
1.1kW
1.5kW
2.2kW
3.7kW

■寸法図

図 C1

CNVM05-5107-AV-87~119 / 仕様記号
(CNVM05-5107-AV-B-87~119 / 仕様記号)

質量 kg	屋内形	屋外形
	17(19)	17(19)

仕様記号	屋内形	屋外形
	J □ NSLA	J □ ASLB

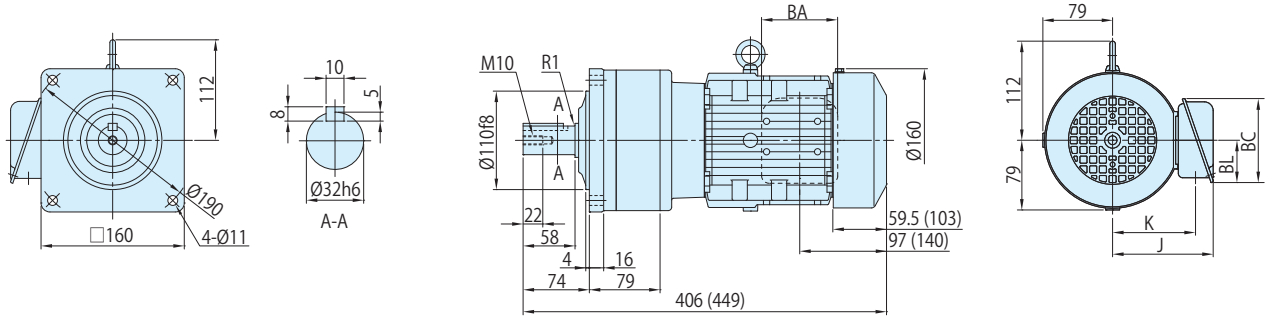

図 C2

CNVM05-5127DR-AV-145~435 / 仕様記号
(CNVM05-5127DR-AV-B-145~435 / 仕様記号)

質量 kg	屋内形	屋外形
	37(40)	37(40)

仕様記号	屋内形	屋外形
	J □ NSLA	J □ ASLB

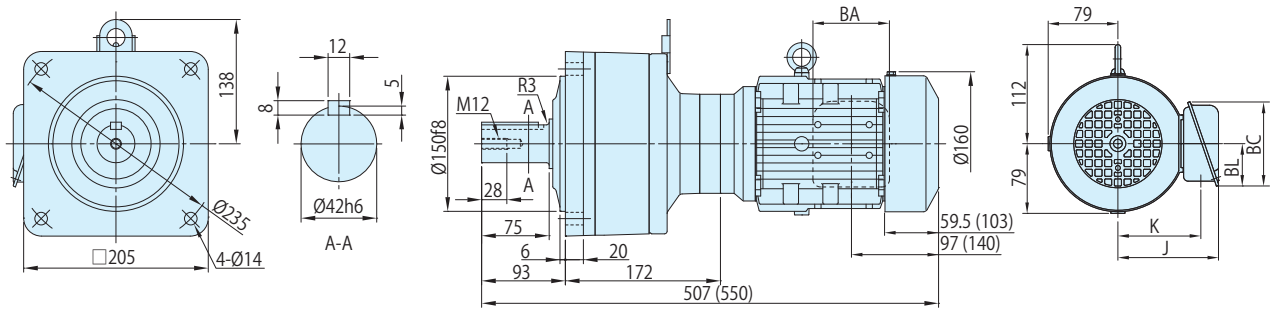

図 C3

CNVM05-5127DA-AV-559~731 / 仕様記号
(CNVM05-5127DA-AV-B-559~731 / 仕様記号)

質量 kg	屋内形	屋外形
	37(39)	37(39)

仕様記号	屋内形	屋外形
	J □ NSLA	J □ ASLB

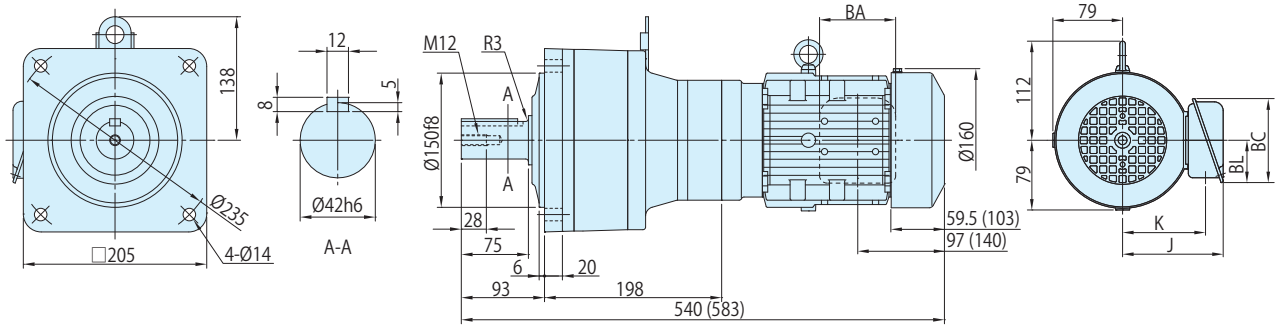

	J	K	BA	BC	BL
屋内形	114	94	85	95	48
屋外形	141	105	100	131	75

注) 1. (　) 内はブレーキ付の形式、寸法、質量を示しますのでご注意ください。
2. 仕様記号の□は、200V 級は "2"、400V 級は "4" が入ります。詳細は C2 ～ C6 頁をご参照ください。
3. 低速軸径寸法 : 寸法公差は、JIS B 0401-1998 "h6" です。
4. 軸端キー寸法 : 寸法公差は、JIS B 1301-1996(ISO) キー及びキー溝　平行キー (普通形) に準拠しています。
5. 低速軸部の詳細寸法は、技術資料 E10 頁をご参照ください。
6. 屋外形は端子箱の向き（引出方向）が図面とは異なります。詳細は技術資料 E76 頁をご参照ください。
7. 本寸法図の寸法及び質量は、予告なしに変更することが有ります。

0.4kW

■寸法図

図 C1

CNHM05-508R-AV-3, 5 / 仕様記号
(CNHM05-508R-AV-B-3, 5 / 仕様記号)

質量 kg	屋内形	屋外形
	13(16)	13(16)

仕様記号	屋内形	屋外形
	J □ NSLA	J □ ASLB

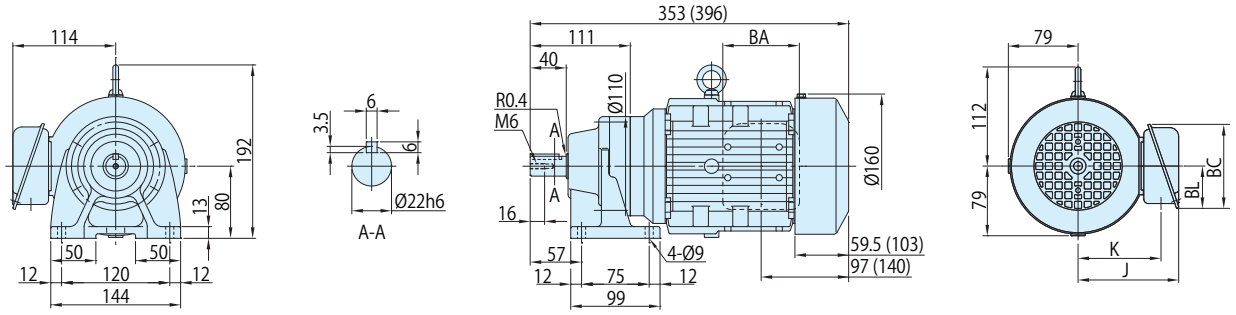

図 C2

CNHM05-5087-AV-6~35 / 仕様記号
(CNHM05-5087-AV-B-6~35 / 仕様記号)

質量 kg	屋内形	屋外形
	11(14)	11(14)

仕様記号	屋内形	屋外形
	J □ NSLA	J □ ASLB

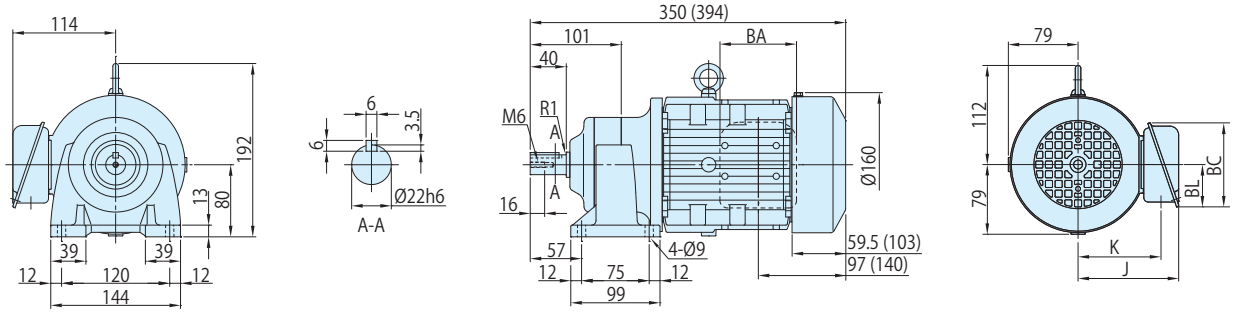

図 C3

CNHM05-5097-AV-43~71 / 仕様記号
(CNHM05-5097-AV-B-43~71 / 仕様記号)

質量 kg	屋内形	屋外形
	14(17)	14(17)

仕様記号	屋内形	屋外形
	J □ NSLA	J □ ASLB

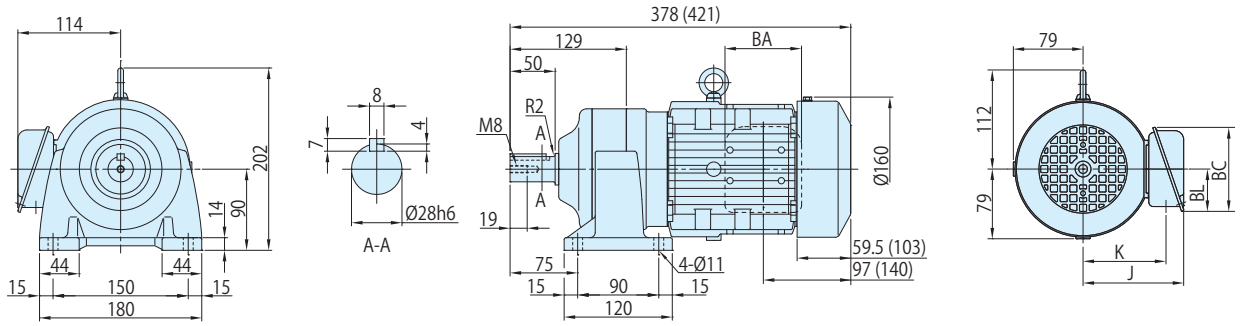

注) 1. (　) 内はブレーキ付の形式、寸法、質量を示しますのでご注意ください。
2. 仕様記号の□は、200V 級は "2"、400V 級は "4" が入ります。詳細は C2 ～ C6 頁をご参照ください。
3. 低速軸径寸法 : 寸法公差は、JIS B 0401-1998 "h6" です。
4. 軸端キー寸法 : 寸法公差は、JIS B 1301-1996(ISO) キー及びキー溝　平行キー (普通形) に準拠しています。
5. 低速軸部の詳細寸法は、技術資料 E10 頁をご参照ください。
6. 屋外形は端子箱の向き（引出方向）が図面とは異なります。詳細は技術資料 E76 頁をご参照ください。
7. 本寸法図の寸法及び質量は、予告なしに変更することが有ります。

	J	K	BA	BC	BL
屋内形	114	94	85	95	48
屋外形	141	105	100	131	75

■寸法図

図 C1

CNHM05-5107-AV-87~119 / 仕様記号
(CNHM05-5107-AV-B-87~119 / 仕様記号)

質量 kg	屋内形	屋外形
	18(20)	18(20)

仕様記号	屋内形	屋外形
	J □ NSLA	J □ ASLB

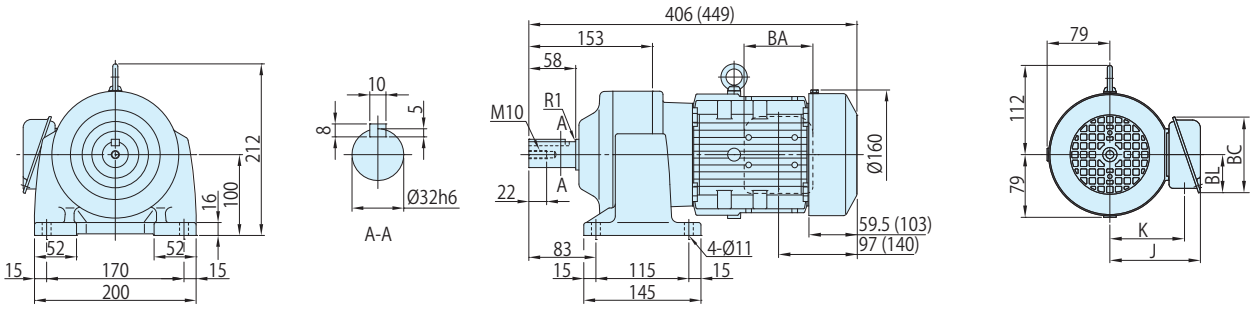

図 C2

CNHM05-5127DR-AV-145~435 / 仕様記号
(CNHM05-5127DR-AV-B-145~435 / 仕様記号)

質量 kg	屋内形	屋外形
	37(40)	37(40)

仕様記号	屋内形	屋外形
	J □ NSLA	J □ ASLB

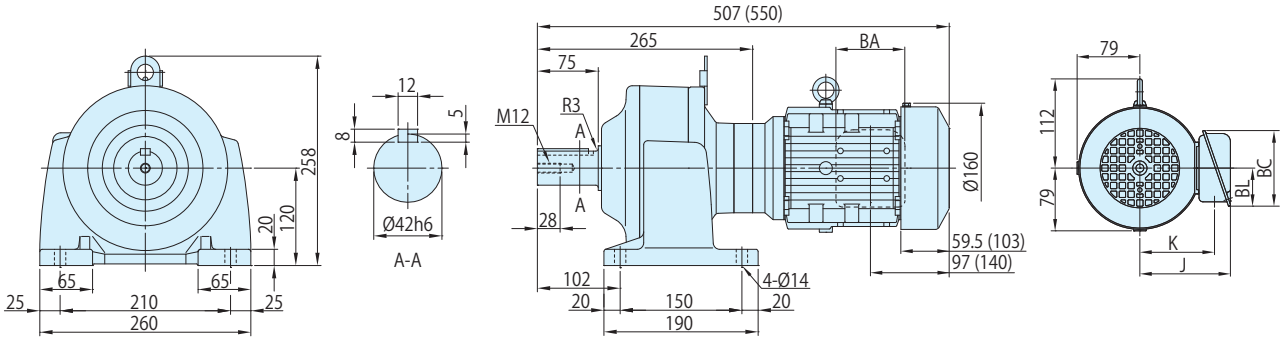

図 C3

CNHM05-5127DA-AV-559~731 / 仕様記号
(CNHM05-5127DA-AV-B-559~731 / 仕様記号)

質量 kg	屋内形	屋外形
	40(42)	41(43)

仕様記号	屋内形	屋外形
	J □ NSLA	J □ ASLB

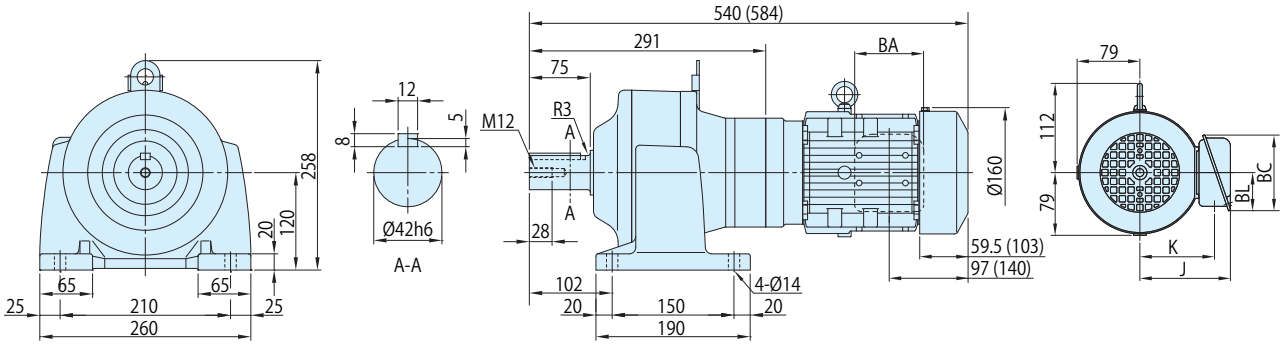

	J	K	BA	BC	BL
屋内形	114	94	85	95	48
屋外形	141	105	100	131	75

注) 1. (　) 内はブレーキ付の形式、寸法、質量を示しますのでご注意ください。
2. 仕様記号の□は、200V 級は "2"、400V 級は "4" が入ります。詳細は C2 ～ C6 頁をご参照ください。
3. 低速軸径寸法 : 寸法公差は、JIS B 0401-1998 "h6" です。
4. 軸端キー寸法 : 寸法公差は、JIS B 1301-1996(ISO) キー及びキー溝　平行キー (普通形) に準拠しています。
5. 低速軸部の詳細寸法は、技術資料 E10 頁をご参照ください。
6. 屋外形は端子箱の向き（引出方向）が図面とは異なります。詳細は技術資料 E76 頁をご参照ください。
7. 本寸法図の寸法及び質量は、予告なしに変更することが有ります。