Sumitomo Drive Technologies
Always on the Move

小形ギヤモータ

15W ~ 5.5kW

HYPONIC
ALTAX α

No.A0401-1

Table of Contents

会社概要

住友重機械工業株式会社

泉屋と称し、銅吹業、銅貿易、銅山業を営んでいた住友の事業は、元禄 4 年（1691 年）四国別子銅山の開抗により発展しました。明治 21 年、この別子銅山で使用する機械・器具の製作と修理のため「工作方」が設置されました。これが当社の創業です。
昭和９年に住友機械製作（株）として独立。昭和 15 年には住友機械工業（株）と改称しました。
昭和 44 年には、浦賀重工業（株）と合併、住友重機械工業（株）となり追浜造船所（現：横須賀製造所）、東予製造所の大型工場を開設し、重工業会社としての基盤を確立しました。
当社は絶えざる技術革新と最先端の技術の応用に努めています。当社の事業領域は、生産関連およびインフラ関連から最先端技術分野まで幅広く多岐にわたっており、最近ではファイン、メカトロ、システム技術を中心に研究開発を進め、液晶・半導体関連製造装置、デジタル家電関連製造装置など精密制御機器・キーコンポーネントを、変減速機、プラスチック加工機械に次ぐ第３の柱と位置づけています。

超精密ディスク専用射出成型機

陽子線治療システム

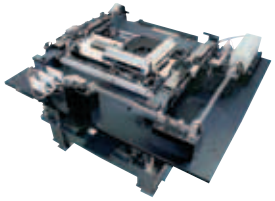

超精密 XY ステージ

PET 用サイクロトロン
「サイプリス HM12-S」

Sumitomo Drive Technologies

住友重機械は、日本において業界でも非常に早い時期から電動機、減速機を製作してきました。明治 44 年（1911 年）に直流電動機（3.7kW）を別子銅山向けに製作したのをはじめ、昭和 13 年（1938 年）にドイツ・サイクロ社（現在の Sumitomo (SHI) Cyclo Drive Europe,Ltd.）と技術提携、昭和 14 年にサイクロ ® 減速機が生産開始されました。
これが現在の Sumitomo Drive Technologies の発祥です。
その後 Sumitomo Drive Technologies は、ニーズの変化に応じ様々な変減速機を開発し、市場の拡大に合わせてグローバル化を推進し、変減速機業界をリードしつづけてきました。
平成 15 年には（2003 年）には、国内外で変減速機を製造・販売する 30 社を一つに束ねるグローバル・グループブランド Sumitomo Drive Technologies を導入し、お客様の頼れるパートナーとして、さらなる前進を続けています。

サイクロ減速機発明者
Mr.Lorenz Braren

国産サイクロ試作 1 号機
（昭和 14 年）

www.sumitomodrive.com

ブランドステイトメント

世の中に変化をもたらす新たな価値を創造するお客様の原動力となるために
私たちは考え、動きつづけたい。

培われた技術力やノウハウとグローバルなネットワークをもとに
ひとりひとりの柔軟な発想と大胆な行動が生み出す
独創的なテクノロジーと革新的なソリューション。
いつの時代も期待に応える確かな力がここにあります。

お客様が様々な業界の真のリーダーとして
自信を持って歩み続けるために。

Always on the Move

頼れるパートナーとして　まだ見ぬ世界を切り開く
未来を見つめ変化を創造するフロンティア
それが私たちなのです。

会社概要

社名（商号）	住友重機械工業株式会社
本社	〒 141-8686 東京都品川区北品川 5-9-11 (住友重機械ビル)
社長	日納　義郎
創業	明治 21 年 11 月 20 日
設立	昭和 9 年 11 月 1 日
資本金	308 億 7,165 万円
従業員数	連結：11,282 名　　単独：　2,838 名
年間売上高	連結：482,765 百万円　単独：255,526 百万円 (平成 15 年度)
支社	北海道／東北／中部／関西／中国／四国／九州
事業所	田無／千葉／横須賀／名古屋／岡山／新居浜／東予
研究所	横須賀／新居浜／田無
ホームページ	http://www.shi.co.jp/

小形ギヤモータ事業概要

スピード

最新の工程管理手法およびシステムの導入。
加えてセル生産方式やTOC理論を活用した改善活動により極めて幅広い商品群の中から最適な一台を短納期でお届けいたします。

- 110万機種を3日間で出荷
  （＊対象機種等詳細はA19頁をご覧下さい）
- 緊急出荷
  （＊詳細はA19頁をご覧下さい）

アルタックス α

ハイポニック

最先端技術

変減速機事業での60年以上にわたる研究成果を投入。
アルタックスαには独創的なサイクロ減速機機構を全面的に採用。
加えて減速比によりトラクションドライブも活用しています。
ハイポニックには定評あるハイポイドギヤに加え、ハイレシオハイポイドギヤも採用、高効率とコンパクト性を両立しています。

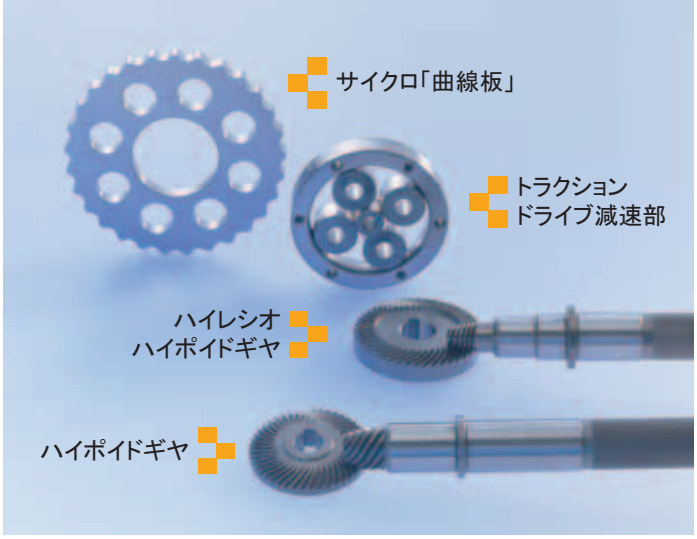

高品質

ハイポニックおよびアルタックスαは岡山ギヤモータ工場よりお届けします。
ISO9001の取得に加えグローバル企業で広く採用されている6σ（シックスシグマ）を推進し国際レベルの品質の実現を通じてお客様のご期待に応えてまいります。

ISO9001
PTC岡山GM工場

環境

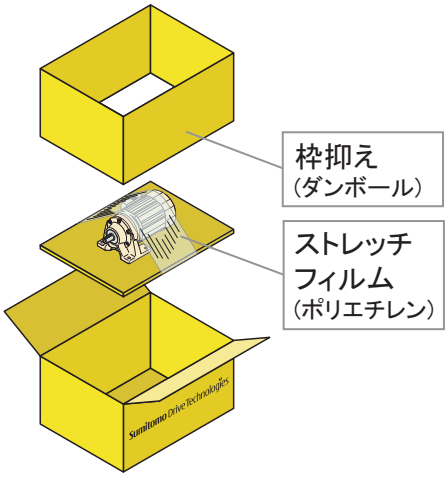

環境に配慮した梱包

岡山ギヤモータ工場では環境管理水準の更なる向上に努力しています。
例えばギヤモータの梱包。
環境に与える負荷がより少ない素材を使用し、量も可能な限り削減します。
継続的なお取引の場合、パレット搬送も請けたまわります。

サポート

- お客様相談センター
  (機種選定、技術問合せ)
- ホームページ
  (新製品情報、動力計算プログラム)
  (カタログ＆取扱説明書、CADデータ)
- メールマガジン
  (新製品情報、展示会出展情報、技術情報)
- カタログ、電子カタログ
- 展示会(国内、国外)

展示会 PTC-ASIA(上海)

住友重機械ではお客様のご希望される形で様々な情報提供、お客様サポートを行っています。

お客様相談センター

0120－03－8399
FAX: 03－5488－8353

グローバル

世界50ヶ国に9箇所のハブ拠点、8箇所の製造工場、226箇所のセールスオフィスを展開しています。
日本でも海外でもお客様のビジネスの拡大に対応して信頼のサポートを提供します。

信頼と実績のラインナップ

6W　　0.1kW　　3.7kW

ASTERO®

In-Line

豊富なラインナップを誇るモータ＆制御機器商品群
容量6W～90W

ALTAX® 本カタログ掲載

In-Line

サイクロ®減速機構、トラクションドライブ機構を採用した同心軸ギヤモータ
容量90W～2.2kW

CYCLO®

In-Line

サイクロ®減速機構を採用し、1000万台の納入実績を誇る減速機の代名詞
容量0.1kW～132kW

Offset-Parallel

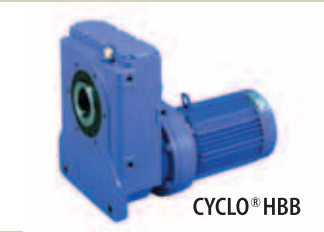

サイクロ®減速機と中空軸ヘリカルギヤボックスを組合わせた平行軸ギヤモータ
容量0.1kW～30kW

HYPONIC® 本カタログ掲載

Right-Angle

ハイポイドギヤの特長を最大限に生かした、高効率・高トルクの小形直交軸ギヤモータ
容量15W～90W

HYPONIC® 本カタログ掲載

Right-Angle

減速比に応じた最適設計により、さらにコンパクト・高効率になった、直交軸ギヤモータ
容量90W～5.5kW

Right-Angle

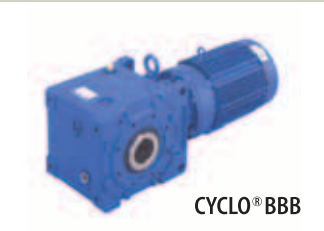

サイクロ®減速機と中空軸ベベルギヤボックスを組合わせた直交軸ギヤモータ
容量0.1kW～30kW

Motion Control Drives (MCD)

F series CYCLO®
低バックラッシを追求した精密制御用サイクロ®減速機
トルク111N･m～6140N･m

IB series P Type
新開発の遊星歯車フロート機構を採用した低バックラッシギヤヘッド
トルク8.3N･m～127N･m

LB series CYCLO®
強度に定評のあるサイクロ®減速機を、サーボモータ直結可能にしたギヤヘッド
トルク30N･m～630N･m

2,800kW

PARAMAX®

Offset Parallel

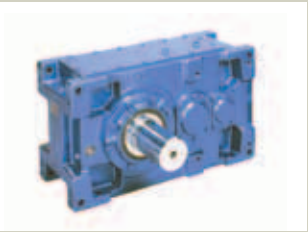

高強度歯車採用でコンパクト化、モータ直結構造が可能。高機能・高性能な平行軸減速機
トルク2.6～552kN·m

Right-Angle

高強度歯車採用でコンパクト化、モータ直結構造が可能。高機能・高性能な直交軸減速機
トルク2.6kW～552kN·m

Sumitomo Drives

Worm Gears

HEDCON®
ユニークな二度接触理論を用い、高効率・高強度を達成した高性能ウォーム減速機
トルク0.8～82kN·m

Planetary Gears

COMPOWER®
独自の等配機構と高精度浸炭研削歯車を採用した、コンパクトでパワフルな遊星減速機
トルク1.47～736kN·m

Speed Variators

BEIER VARIATOR®
大容量・長寿命で50年以上の伝統と信頼の実績を持つ、機械式無段変速機
容量0.2kW～150kW

Sumitomo Drives

Inverters

HF430
オプションを豊富に取り揃えた、高性能センサレスインバータ
出力5.5kW～55kW

SF320α·HF320α
コンパクトで多機能な、使いやすい高性能インバータ
出力0.1kW～7.5kW

Inverters

CAI
コンパクトで使いやすいインバータ
出力25W～100W

本カタログ掲載範囲

HYPONIC

			屋内形		
			三相モータ ブレーキ無 ブレーキ付	単相モータ ブレーキ無 ブレーキ付	インバータ用モータ ブレーキ無 ブレーキ付
B 直交軸ギヤモータ		中空軸 RNYM シリーズ B13 頁	15W ～ 5.5kW B14 頁	15W ～ 0.4kW B44 頁	0.1kW ～ 3.7kW B58 頁
		中実軸 RNFM シリーズ （フランジ取付形） B71 頁	15W ～ 2.2kW B72 頁	15W ～ 0.4kW B98 頁	0.1kW ～ 1.5kW B112 頁
	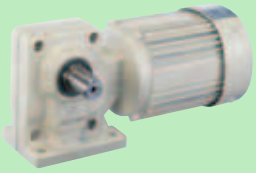	中実軸 RNHM シリーズ （脚取付形） B121 頁	0.1kW ～ 5.5kW B122 頁	0.1kW ～ 0.4kW B140 頁	0.1kW ～ 3.7kW B146 頁

ALTAX α

			屋内形		
			三相モータ ブレーキ無 ブレーキ付	単相モータ ブレーキ無 ブレーキ付	インバータ用モータ ブレーキ無 ブレーキ付
C 平行軸ギヤモータ	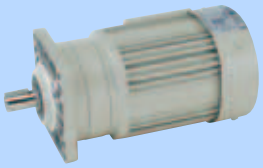	中実軸 CNVM シリーズ （フランジ取付形） C11 頁	90W ～ 2.2kW C12 頁 ASTERO	90W ～ 0.4kW C36 頁 ASTERO	0.1kW ～ 2.2kW C46 頁
		中実軸 CNHM シリーズ （脚取付形） C11 頁	90W ～ 2.2kW C12 頁 ASTERO	90W ～ 0.4kW C36 頁 ASTERO	0.1kW ～ 2.2kW C46 頁

平行軸レデューサ（両軸形）	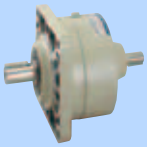	中実軸 CNV シリーズ （フランジ取付形） C61 頁	0.1kW ～ 2.2kW 相当 C62 頁
		中実軸 CNH シリーズ （脚取付形） C61 頁	0.1kW ～ 2.2kW 相当 C62 頁

屋外形・軽防塵形モータ ブレーキ無 ブレーキ付 B158 頁			防水形（IP65）モータ ブレーキ無 ブレーキ付 B178 頁		安全増防爆形モータ ブレーキ無 B190 頁	単相レバーシブルモータ ブレーキ無 B198 頁	単相コンデンサラン形モータ ブレーキ無 ブレーキ付 B216 頁
三相 0.1kW ～ 5.5kW B160 頁	単相 0.1kW ～ 0.4kW B162 頁	インバータ 0.1kW ～ 3.7kW B164 頁	三相 15W ～ 2.2kW B180 頁	単相 15W ～ 40W B182 頁	三相 0.1kW ～ 5.5kW B192 頁	単相 15W ～ 90W B200 頁	単相 0.1kW 0.2kW B226 頁
三相 0.1kW ～ 2.2kW B166 頁	単相 0.1kW ～ 0.4kW B168 頁	インバータ 0.1kW ～ 1.5kW B170 頁	三相 15W ～ 2.2kW B184 頁	単相 15W ～ 40W B186 頁	三相 0.1kW ～ 2.2kW B194 頁	単相 15W ～ 90W B208 頁	単相 0.1kW 0.2kW B230 頁
三相 0.1kW ～ 5.5kW B172 頁	単相 0.1kW ～ 0.4kW B174 頁	インバータ 0.1kW ～ 3.7kW B176 頁	三相 0.1kW ～ 2.2kW B188 頁		三相 0.1kW ～ 5.5kW B196 頁		単相 0.1kW 0.2kW B234 頁

屋外形・軽防塵形モータ ブレーキ無 ブレーキ付 C78 頁			防水形（IP65）モータ ブレーキ無 C96 頁	安全増防爆形モータ ブレーキ無 C102 頁	単相レバーシブルモータ ブレーキ無 ブレーキ付 C45 頁
三相 90W ～ 2.2kW C80 頁	単相 90W ～ 0.4kW C88 頁	インバータ 0.1KW ～ 2.2kW C92 頁	三相 0.1kW ～ 2.2kW C98 頁	三相 90W ～ 2.2kW C104 頁	単相 90W C45 頁 ASTERO
三相 90W ～ 2.2kW C84 頁	単相 90W ～ 0.4kW C90 頁	インバータ 0.1KW ～ 2.2kW C94 頁	三相 0.1kW ～ 2.2kW C100 頁	三相 90W ～ 2.2kW C106 頁	単相 90W C45 頁 ASTERO

CYCLO-BBB

直交軸ギヤモータで 5.5kW 以上をご使用の場合は CYCLO-BBB もご検討ください。
（別カタログ）

CYCLO ®

平行軸ギヤモータで 3.7kW 以上をご使用の場合はCYCLO減速機もご検討ください。
（別カタログ）

ASTERO ®

平行軸ギヤモータで 6W ～ 90W をご使用の場合は ASTERO ギヤモータをご検討ください。
（別カタログ）

ASTERO

ハイポニックのキーテクノロジー

ハイポイドギヤ

ハイポニックの心臓部品であるハイポイドギヤはベベルギヤとウォームギヤの中間に位置する直交軸歯車です。
性能的にもウォームの持つ低騒音とベベルの持つ高効率を兼ね備えており直交軸ギヤモータに使用するには理想的な歯車です。

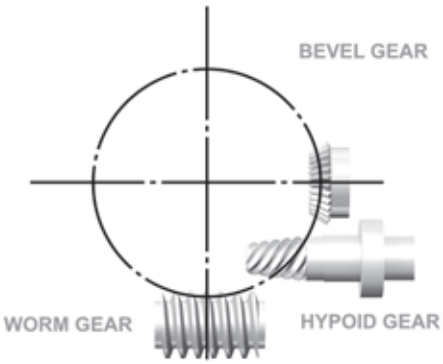

高効率

ハイポイドギヤはウォームギヤと比較して滑りが小さいため、遥かに高い効率を実現できます。

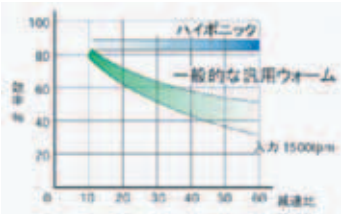

ハイレシオハイポイドギヤ

必要な減速比に応じ通常のハイポイドギヤとハイレシオハイポイドギヤを使い分けています。減速段数を削減しコンパクト化、軽量化に貢献しています。

低騒音

スパイラルベベルギヤの噛合い率は通常２枚程度ですが、ハイポニックは約2.5枚の高いかみ合い率を持っています。
その為静粛な運転音を実現しています。

また住友独自の手法による３次元解析を実施し更なる静音を実現。その成果は自動ドアや小形エレベータ、車椅子など静音を必要とするお客様から高く評価されています。

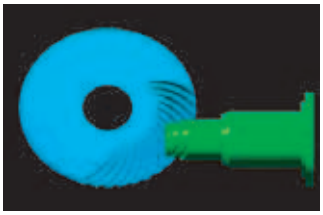

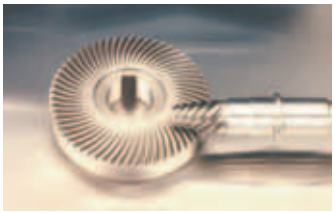

タフ＆長寿命

ハイポイドギヤを初め各歯車にはクロムモリブデン鋼を使用し浸炭焼入れを実施。またFEM解析による高剛性ハウジングの開発によりタフ＆長寿命です。

0.4kW 1/60の大きさの比較

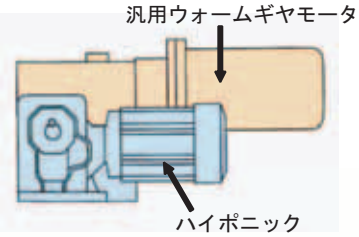

軽量コンパクト

モータ軸とハイポイドピニオンを一体化すると共に減速比に応じたきめ細かなサイズのケーシングを開発。
また素材にアルミ合金を積極的に採用しコンパクトかつ軽量です。

画期的デザイン

ハイポイドギヤセットの特長を余すことなくギヤモータにビルトイン。
ハイポイドギヤセット構造のギヤモータを用いたホローシャフト形の製品そのものが米国特許の対象となります。

米国特許取得

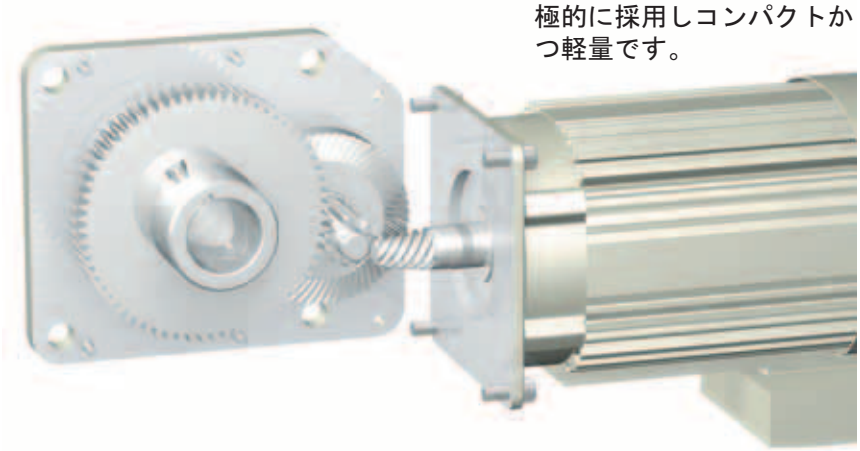

ハイポニックの特長

正方形の取付ピッチ

取付けピッチが正方形の為

1. 取付位置を変えてもコンベアなどから出っ張りません。
2. 取付位置を変えても装置の設計変更が不要です。

水平取付

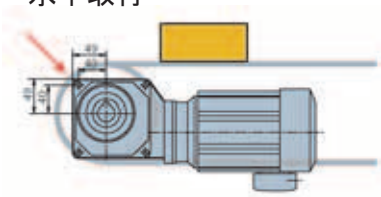

垂直取付

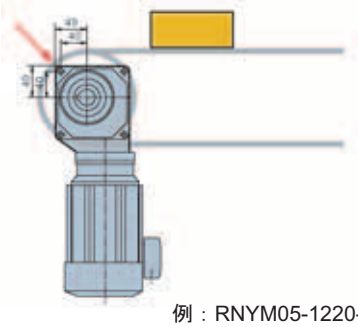

例：RNYM05-1220-30

国内・米国特許	
特許番号	第2628983
Patent Number	5,203,231

コンパクトな設計が可能

A寸法が小さいのでコンベアがコンパクトに設計可能です。減速比5、7、10では更にコンパクトな1段減速の機種もあります。

新シリーズ　A=49mm

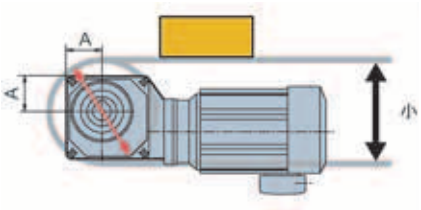

RNYM05-1220-30

従来シリーズ　A=60mm

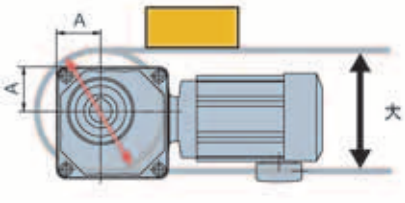

RNYM05-33-30

豊富なモータ容量種類

15W～5.5kWをワイドにカバーしているのに加え、0.25kW,0.55kW,1.1kW,3.0kWという中間容量も標準化しています。また5.5kWを越える容量をご使用の場合は別カタログのCYCLO-BBBで30kWまでを標準化しており最適な一台をお選びいただけます。

豊富なモータバリエーション

豊富なモータバリエーションで最適な一台をお選びいただけます。各国規格にも対応しており、今回新たにCCC認証も取得しました。

三相モータ	ブレーキ付モータ	防水形（IP65）モータ
単相モータ	屋外形モータ	特殊電圧モータ
インバータ用モータ	安全増防爆形（eG3三相）	海外規格モータ

各国規格への対応（オプション）

UL規格　CSA規格　CCC規格　EC指令

ハイポニック（15W～90W）の特長

アステロ®との取合互換性

RNFMシリーズは平行軸ギヤモータ「アステロ」と取合寸法が同一ですので平行軸と直交軸の自在な使い分けが可能です。
（15Wは除く）

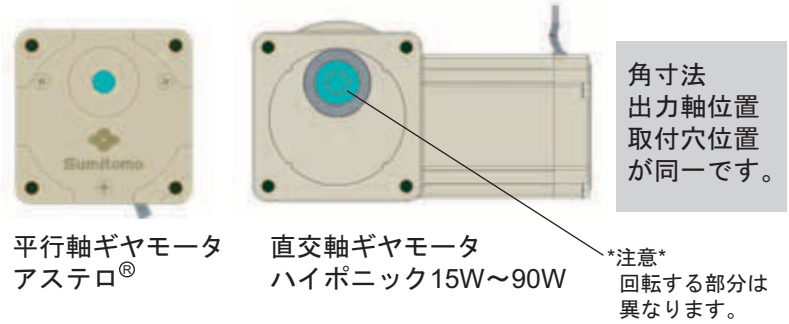

使いやすさ

取付面とモータの干渉が無い為、取付がしやすい設計です。

高出力トルク

ハイポイドギヤの優れた効率を生かし高減速比でもトルク制限が無く、モーターのパワーをフルに使い切れる高出力トルク設計です。

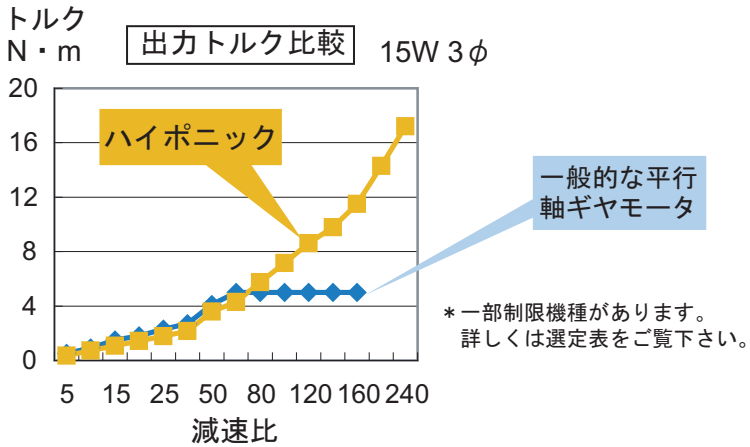

ハイポニック防水形（IP65）の特長

食品機械や包装機械など水がかかる用途に最適なIEC規格のIP65防水・防塵仕様をご用意しました。

定期的に水洗いする、防塵が必要な機械での使用に最適です。

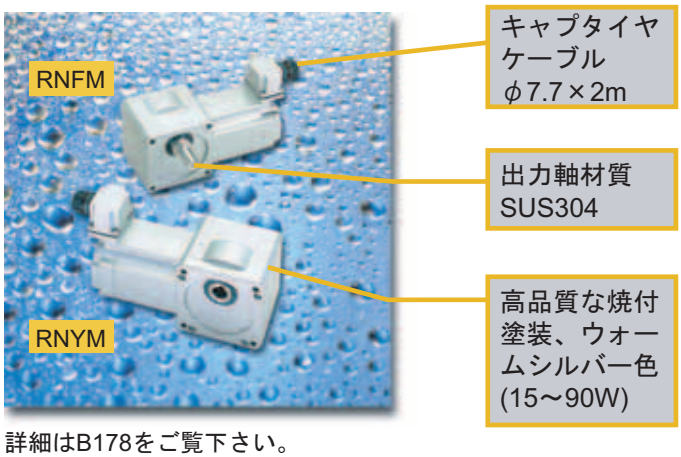

詳細はB178をご覧下さい。

新製品情報

コンパクト化・軽量化

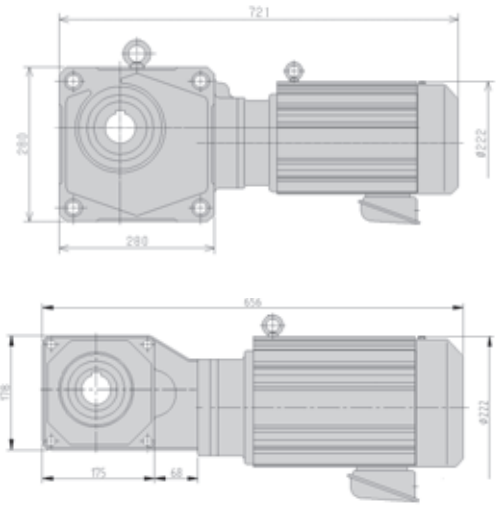

従来機種
RNYM8-64-15
質量　110kg

新製品
RNYM8-1522-15
質量　57kg

中空軸RNYMシリーズの3.0kW以上について最適設計を行い、減速比25以下を中心に減速機部のサイズを1枠ダウン。また30比以上ではサイズは同等ですが素材を鋳物からアルミ合金に変更し、大幅な小型化、軽量化を達成しました。

高減速比機種の見直し

新製品
シンプルな形状で、減速比を問わず統一したデザイン。

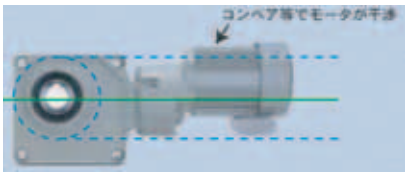

従来型
ケーシング上面よりモータが張り出すため、装置と干渉する可能性有り。

中空軸RNYMシリーズの高減速比（300～1440）についてシンプルな形状の新ケーシングを採用。ケーシング上面よりのモータの張り出しが無くお客様の機械と干渉しません。また、出力トルクも最大で2倍にアップしています。

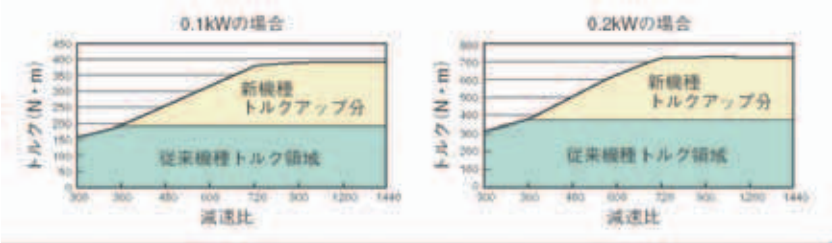

枠番1640#を新発売
0.55kW,0.75kWも減速比1440まで標準化しました。

新製品　中空軸（RNYM）　（例：三相モータ）

	5	7	10	12	15	20	25	30	40	50	60	80	100	120	150	200	240	300	360	480	600	720	900	1200	1440
15W					03																				
25W					03																				
40W					07											17					1240				
60W					07									17							1240				
90W					17																1240				
	5	7	10	12	15	20	25	30	40	50	60	80	100	120	150	200	240	300	360	480	600	720	900	1200	1440
0.1kW		1010			1120									1230					1340			1440			
0.2kW		1110			1120					1220				1330					1440			1540			
0.25kW		1210			1220					1320				1430							1540				
0.4kW		1210			1220					1320				1430					1540			1640			
	5	7	10	12	15	20	25	30	40	50	60	80	100	120	150	200	240	300	360	480	600	720	900	1200	1440
0.55kW		1310			1320					1420				1530					1640			1640			
0.75kW		1310			1320					1420				1530					1640			1640			
1.1kW		1410			1420					1520		1531	1630			1631									
1.5kW		1410			1420					1520		1531	1630			1631									
2.2kW		1510			1520					1531			1630			1631									
3.0kW	1521		1521						1632		1632														
3.7kW	1521		1521						1632		1632														
5.5kW	1522		1522				1633																		
～30kW																									

新製品
（コンパクト化、
軽量化、トルクUP等）

新製品（対応範囲拡大）

従来通り

CYCLO-BBB（別カタログ）で対応可能です。減速比は表と異なりますのでカタログでご確認ください。

1サイズダウン機種

アルミダイキャストによる軽量化

高減速比機種の充実

アルタックスαのキーテクノロジー

減速機構

アルタックスαの減速機構は平歯車を採用した一般的なギヤモータとは異なり、サイクロ減速機と同じ機構を採用しています。

内歯車に円弧歯形を、外歯車にエピトロコイド平行曲線を用いているため、噛合い率がインボリュート歯車に比べて2～3倍高く、タフで長寿命な減速機です。
また弾性解析による噛合部の最適化により低騒音化を実現しています。

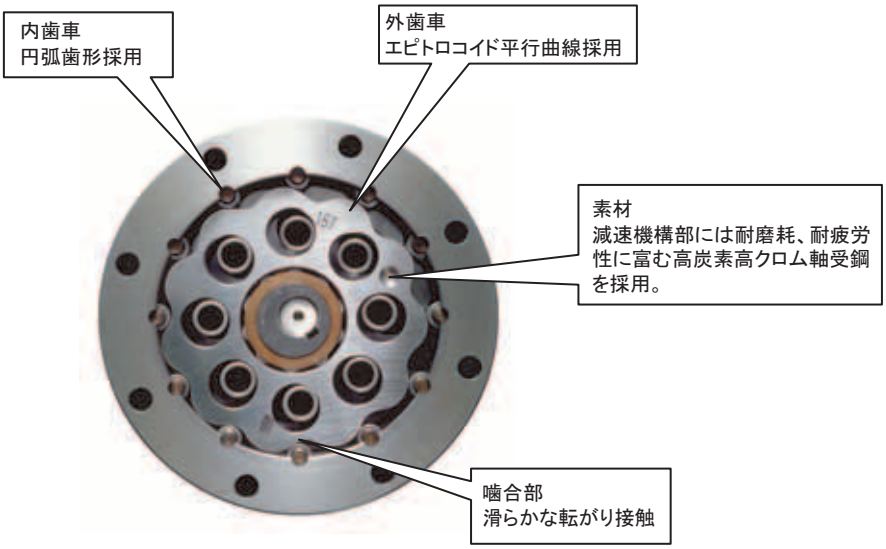

サイクロ減速機

滑らかな転がり接触。
噛合い率がインボリュートギヤの2～3倍高く、衝撃荷重が発生しても多くの歯で分散して吸収します。

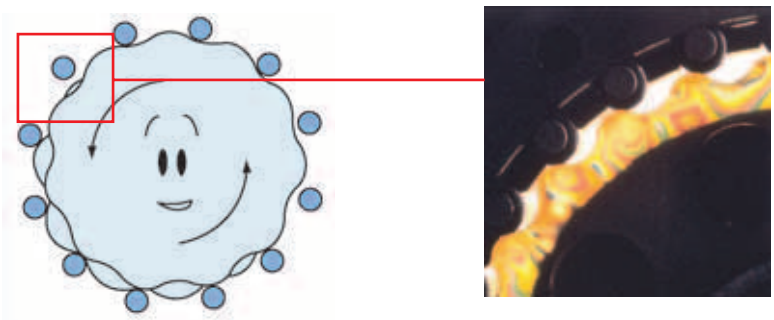

インボリュートギヤ

滑り接触。
噛合い率が少ない為、衝撃荷重が発生すると1～2枚の歯に衝撃が集中してしまいます。

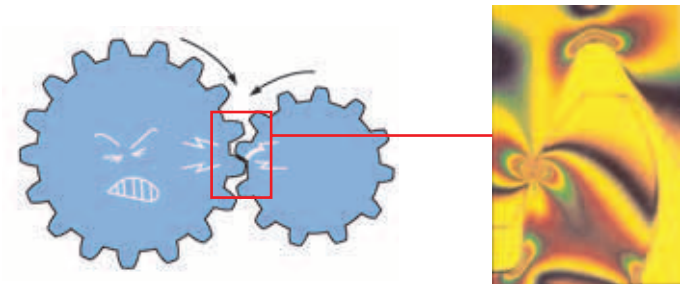

遊星機構トラクションドライブ

枠番の末尾が「R」または「S」の機種は遊星機構トラクションドライブを採用しています。

1、低騒音化　　最大5dB（A）低減（当社比）

2、コンパクト化　減速比105および125～435の機種の入力段に採用し全長を大幅短縮しました。

減速比3および5の機種はトラクションドライブ一段の構成です。一般的なギヤモータと比較して歯車の噛合による音が発生しない為静粛な運転が可能です。

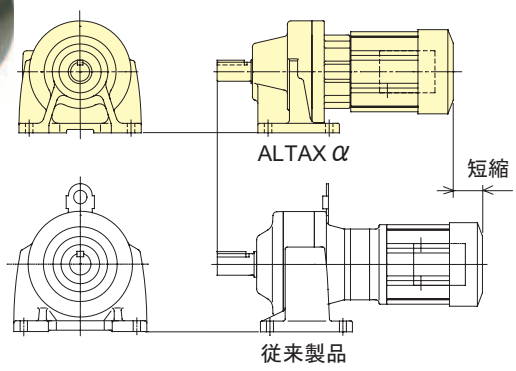

トラクションドライブ機種の使用上の注意点につきましてはC10頁をご覧下さい。

アルタックスαの特長

業界最小のフランジ寸法

一般的なギヤモータと異なり同心軸（モータ軸と出力軸が同心）構造なのでフランジを小さくする事が出来ます。
またフランジの中心とモータの中心にズレが無く、コンパクトです。

フランジ取付形
(CNVM)

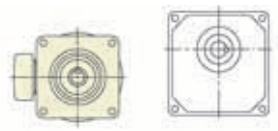

ALTAXα　A社

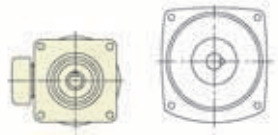

ALTAXα　B社

ALTAXαを１としたときのフランジ面積比較
0.1kW

減速比	10	300	1000
ALTAXα	1.0	1.0	1.0
A社	2.0	1.4	1.1
B社	1.7	1.4	1.4

0.2kW

減速比	10	300
ALTAXα	1.0	1.0
A社	1.4	2.1
B社	1.2	2.4

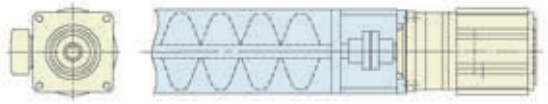

ALTAXα
同心軸のため
シンプルなデザイン
全方向対称形

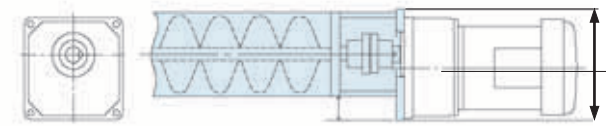

A社
フランジ径大きい
装置に対しギヤモータ
の芯がずれ出っ張る。

豊富なモータ容量種類

「アルタックスα」は90Wから2.2kWまでの範囲をワイドにカバー。0.25kW,0.55kW,1.1kWという中間容量も標準化しており、最適な一台をお選びいただけます。6W～90Wをカバーするモータ商品群「アステロ」、およびサイクロ減速機との組合わせで6Wから132kWまで、他に類の無い幅広いラインナップをご提供します。

豊富なモータバリエーション

豊富なモータバリエーションで最適な一台をお選びいただけます。
各国規格にも対応しており、今回新たにCCC認証も取得しました。

三相モータ
単相モータ
インバータ用モータ
ブレーキ付モータ
屋外形モータ
安全増防爆形（eG3 三相）
防水形（IP65）モータ
特殊電圧モータ
海外規格モータ

各国規格への対応（オプション）

UL規格　CSA規格　CCC規格　EC指令

アルタックスαの特長

従来品より更にコンパクト、軽量化

最適設計により最大約
40%軽量化（当社比）

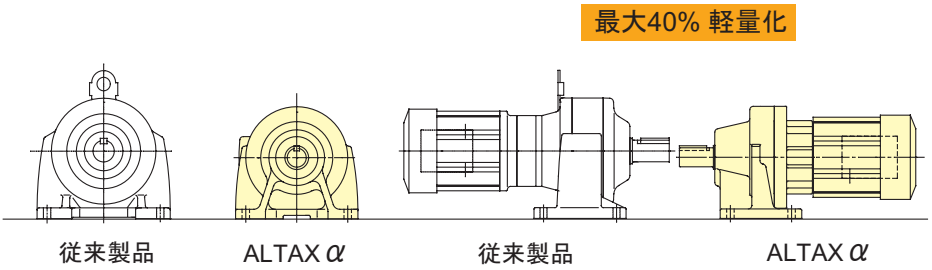

三相 0.4kW 1/145(1/143)比較

メンテナンスフリー

全機種グリース潤滑で長時間メンテナンスが不要です。出荷時にグリースを封入してお届けしています。

取付方向自由

全機種取付方向の制限がありませんので、お客様の用途に合わせて自由に設計が可能です。

アルタックス防水形（IP65）の特長

食品機械や包装機械など水がかかる用途に最適な
IEC規格のIP65防水・防塵仕様をご用意しました。
定期的に水洗いする、防塵が必要な機械での使用に
最適です。

詳細はC96をご覧下さい。

ハイポニック、アルタックスα共通

インバータ駆動への対応

機械が要求するトルクや運転パターンに合わせてモータは汎用モータとインバータ用モータ、インバータはV/f制御とセンサレスベクトル制御を選択していただけます。
住友重機械製インバータHF320αとの組合せでは汎用モータでも6～60Hzの定トルク運転が可能です。

インバータ用モータ（0.1kW～3.7kW）をご用意

汎用モータでも1:10（6Hz～60Hz）定トルク運転可能

（条件1：住友製インバータ HF-320、HF-320αとの組合わせ）
（条件2：モータ容量0.1kW～0.4kW）

モータ		汎用モータ	インバータ用モータ
インバータ	V/f制御	15W～ 90W ：特性D 0.1kW～5.5kW ：特性D	0.1kW～3.7kW ： 特性B
	センサレスベクトル制御	0.1kW～0.4kW ：特性A 0.75kW～5.5kW ：特性C	0.1kW～3.7kW ： 特性A

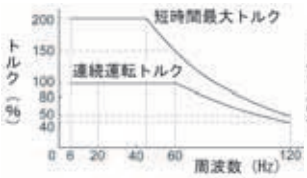

A：定トルク運転特性

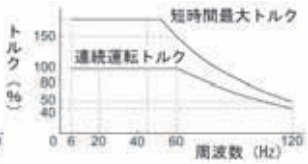

B：定トルク運転特性

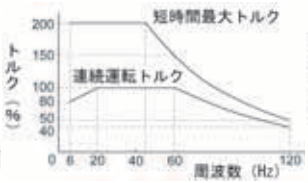

C：低減トルク運転特性

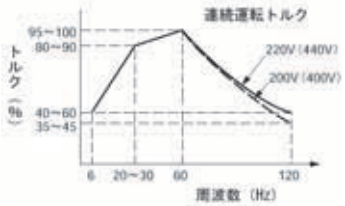

D：低減トルク運転特性

住友のインバータ

住友のインバータはアルタックス、ハイポニックに使用されている住友製汎用モータおよびインバータ専用モータの電機特性を記憶しており、最適なパラメータ設定による快適な運転を実現します。ギヤモータの場合ファンやポンプのみではなく搬送、物流機器に使用されることが多いことから始動トルクにこだわったインバータ設計になっています。

V/f 制御　新製品

新モータ制御採用で
始動トルク150-200%
（AFモータとの組合せ）
CE,UL,CSA標準対応
電源
三相200V　0.1-2.2kW
単相100V　0.1-0.75kW
単相200V　0.2-2.2kW

SF-320α

V/f 制御

インテリジェント端子搭載
多段速（16段）装備
PID機能搭載
回生制御無し
電源
三相200V　0.2-7.5kW
三相400V　0.4-7.5kW
単相200V　0.2-2.2kW

SF-320

V/f 制御

100W以下専用インバータ
電子サーマル搭載
無接点方式外部制御
通信機能(RS-485)
100V級200V級共用
電源
単相100V　25-100W
単相200V　25-100W

CAI

センサレスベクトル制御　新製品

高始動トルク200%
ノイズフィルタ標準装備
簡単メンテナンス（長寿命）
着脱式制御端子基板採用
電源
三相200V　0.2-7.5kW
三相400V　0.4-7.5kW
単相200V　0.2-2.2kW

HF-320α

センサレスベクトル制御

高始動トルク200%
オートチューニング搭載
回生制御可能
（制動抵抗器オプション）
電源
三相200V　0.2-7.5kW
三相400V　0.4-7.5kW
単相200V　0.2-2.2kW

HF-320

お取引のご案内

商品に関する技術的な質問やご相談は

お客様相談センター

:0120－03－8399
FAX :03－5488－8353

〒141－8686
東京都品川区北品川5－9－11（住友重機械ビル）
住友重機械工業株式会社
PTC事業本部　お客様相談センター
月曜日～金曜日（祝日および弊社休業日は除く）
9:00～17:00

DXFデータやカタログのダウンロードは

ホームページ

http://www.shi.co.jp/ptc/

DXFデータダウンロード
カタログおよび取扱説明書のダウンロード、請求
新製品情報・オンライン動力計算

より具体的なご相談は弊社営業所まで

住友重機械工業株式会社　営業所

全国17ヶ所に設置されており、お客様のお取引に関するお問合せや技術サポートを請けたわまります。
どうぞお気軽にお問合せください。

営業所所在地
電話番号
担当エリア

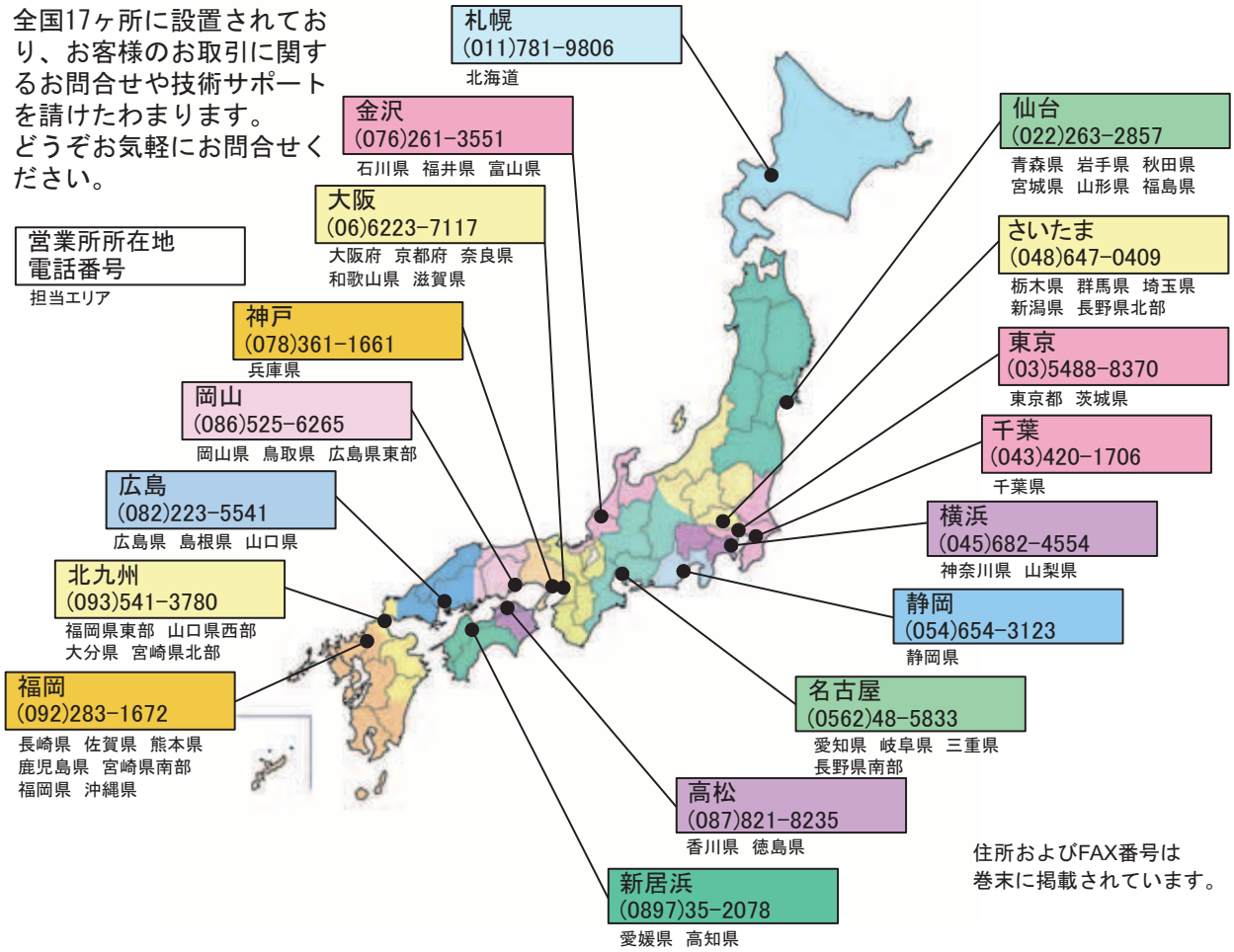

住所およびFAX番号は
巻末に掲載されています。

コミュニケーション

「住友の商品をもっと知りたい」というご希望がございましたら弊社営業所までご相談ください。
お客様の会社に出張してのミニ展示会、新製品説明会も随時開催いたします。

出張ミニ展示会
新製品説明会
お客様の会社の会議室等をお借りし商品説明会や技術説明会を開催させていただきます。

メールマガジン
最新情報をメールでお届けします。
弊社ホームページよりユーザー登録下さい。

ご注文方法

ご購入先
弊社では代理店販売を行っておりますので、ご購入は最寄の代理店、伝導機器商社にお願いします。
購入先がご不明な場合はお気軽に弊社営業所までご相談ください。

価　格
本カタログ巻末に標準価格を掲載しておりますのでご参照ください。

注意点
ご注文の際は形式記号に加え、下記の情報もご指示ください。
①電源の電圧、周波数（必ずご連絡ください）
②オプション情報（必要によりご連絡ください。）
屋外形、防水形、安全増防爆形、海外規格
端子箱取付位置（標準と異なる場合）等

商品のお届けについて

出荷日
機種および仕様により3日対応機種・6日対応機種・その他機種があります。
3日対応機種は弊社にご注文をいただいた日を含め3日間（弊社稼働日）で出荷可能です。

対象機種　本カタログに掲載のハイポニック、アルタックス標準品
（ブレーキ無、ブレーキ付、200V級、400V級）
対象仕様　三相モータ（屋内形、屋外形）、三相インバータモータ（屋内形、屋外形）
単相モータ（屋内形）、単相コンデンサランモータ（屋内形）　単相レバーシブルモータ（屋内形）
容量範囲　各仕様ともカタログに記載された標準品の容量範囲が対象です。

緊急出荷
緊急出荷をご希望の場合はご相談ください。
機種・仕様・台数により異なりますが最短で即日、もしくは翌日の出荷が可能です。

出荷場所
本カタログに記載の商品は全て岡山ギヤモータ工場（岡山県　倉敷市）より出荷いたします

輸送日数
出荷後輸送日数（主要都市）は下記の通りです。
出荷翌日に到着する地区　：関東、中部、北陸、関西、四国、中国、九州北部
出荷翌々日に到着する地区　：東北、新潟、九州南部
3日間かかる地区　：北海道　沖縄（地区により3～5日かかります）
＊注　上記は主要都市の場合です。島部など更に日数が必要な場合があります。

商品のお取扱いについて

ハイポニックギヤモータおよびアルタックスα（ギヤモータ、レデューサ）には取扱説明書が同梱されております。
弊社製品を安全に使用するために非常に重要な内容が説明されておりますので必ずご一読ください。
また、商品が届く前に取扱説明書をご希望の場合は弊社営業所に対象商品の形式をご明示の上でご請求ください。

お取引のご案内

日常点検

本カタログ掲載商品のご使用には日常点検が必要です。取扱説明書に従って必ず日常点検を行ってください。
取扱説明書は商品に同梱されています。

日常点検で異常が認められた場合

取扱説明書に記載の「トラブルと処置」に従い、早めに適切な処置を行ってください。
修理・メンテナンスが必要な場合はお買い求めの販売店にご相談ください。
弊社品質保証部　サービスグループが担当させていただきます。

品質保証部　サービスグループ

TEL　:0562－48－5323
FAX　:0562－48－5193

〒474－8501
愛知県大府市朝日町6丁目1番地
住友重機械工業株式会社
PTC事業本部　品質保証部サービスグループ

保証基準

本カタログ掲載商品は住友重機械の保証基準の対象となります。
詳しくはF6頁をご覧下さい。

海外拠点のご案内

住友重機械工業㈱　PTC事業本部では世界50カ国に9ヶ所のハブ拠点　8ヶ所の製造工場　226カ所のセールスオフィスを展開しています。日本でも海外でもお客様のビジネスのグローバル展開をサポートします。

海外営業拠点

担当地域	Hub拠点	現地法人名	所在地	国番号	TEL FAX
アメリカ 中南米	アメリカ （バージニア）	Sumitomo Machinery Corporation of America	4200 Holland Boulevard P.O.BOX 6628, Chesapeake,VA 23323	(1) (1)	757-485-3355 757-487-3193
	拠点：バージニア、シカゴ、ロサンゼルス、ダラス、メキシコ、チリ、ブラジル、アルゼンチン				
カナダ	カナダ （トロント）	SM-Cyclo of Canada, Ltd.	870A Equestrian Court Oakville Ontario, Canada L6L 6L7	(1) (1)	905-469-1050 905-469-1055
	拠点：トロント、バンクーバー、モントリオール				
ヨーロッパ	ドイツ （ミュンヘン）	Sumitomo(SHI) Cyclo Drive Germany, GmbH	Postfach 62 (PLZ 85227) Cyclostrae 92 D-85229 Markt Indersdorf	(49) (49)	8136-66-0 8136-5771
	拠点：ドイツ、イギリス、フランス、スペイン、イタリア、ベネルクス、スエーデン、オーストリア				
東南 アジア	シンガポール	Sumitomo(SHI) Cyclo Drive Asia Pacific Pte. Ltd.	NO.36 Tuas South Street 3, Singapore 638031	(65) (65)	6863-2238 6863-4238
	拠点：シンガポール、タイ、マレーシア、インドネシア、オーストラリア、インド、フィリピン				
韓国	韓国 （ソウル）	SM-Cyclo of Korea Co., Ltd.	Royal Bldg. 9F Rm.913, 5 Dangju-dong Chongro-ku Seoul , Korea 110-721	(82) (82)	2-730-0151 2-730-0156
	拠点：ソウル、仁川、釜山				
台湾	台湾 （台北）	Tatung SM-Cyclo Co., Ltd.	22 Chungshan N. Road, 3rd Sec. Taipei, Taiwan, 104 R.O.C.	(886) (886)	2-2595-7275 2-2595-5594
	拠点：台北				
中国	中国 （上海）	Sumitomo (SHI) Cyclo Drive China, Ltd.	26F, Raffles City, No.268 Xizang Road Central, Shanghai 200001 China	(86) (86)	21-6340-4000 21-6340-3673
	拠点：上海、天津、北京、広州、香港				

上記は主要営業拠点のみです。各国主要都市に営業所、代理店がありますので詳細は地域の現地法人にお問合せください。

アメリカ
Sumitomo Machinery Corporation of America

ドイツ
Sumitomo (SHI) Cyclo Drive Germany, GmbH

中国
Sumitomo (SHI) Cyclo Drive China,Ltd

機種一覧表　中空軸　RNYM シリーズ

枠番（φ 出力軸標準穴径）

モータ種類	電源電圧 インダクション（ブレーキ無、付） 100V 級	200V 級	400V 級	主形式	減速比	5	7	10	12	15	20	25	30	40	50	60
					出力回転数 (r/min) 50Hz	290	207	145	121	97	73	58	48	36	29	24
					出力回転数 (r/min) 60Hz	350	250	175	146	117	88	70	58	44	35	29
三相モータ	—	●	—	RNYM 3～三相	15W	03(φ15)										
	—	●	—		25W	03(φ15)										
	—	●	—		40W	07(φ15)										
	—	●	—		60W	07(φ15)										
	—	●	—		90W	17(φ15) ※										
	—	●	OP		0.1kW	1010(φ15)			1120(φ20)							
	—	●	OP		0.2kW	1110(φ20)			1120(φ20)					1220(φ25)		
	—	●	OP		0.25kw	1210(φ25)			1220(φ25)					1320(φ30)		
	—	●	OP		0.4kW	1210(φ25)			1220(φ25)					1320(φ30)		
	—	●	OP		0.55kW	1310(φ30)			1320(φ30)					1420(φ35)		
	—	●	OP		0.75kW	1310(φ30)			1320(φ30)					1420(φ35)		
	—	●	OP		1.1kW	1410(φ35)			1420(φ35)					1520(φ45)		
	—	●	OP		1.5kW	1410(φ35)			1420(φ35)					1520(φ45)		
	—	●	OP		2.2kW	1510(φ45)			1520(φ45)					1531(φ45)		
	—	●	OP		3.0kW			1521(φ45)					1632(φ55)			
	—	●	OP		3.7kW			1521(φ45)					1632(φ55)			
	—	●	OP		5.5kW			1522(φ45)				1633(φ55)				

モータ種類	電源電圧 注5 インダクション（ブレーキ無、付） CA ＊注5 100V	CA ＊注5 200V	CB* 注5 100V	CB* 注5 200V	レバーシブル CC* 注5 100V	主形式	減速比	5	7	10	12	15	20	25	30	40	50	60
							出力回転数 (r/min) 50Hz	290	207	145	121	97	73	58	48	36	29	24
							出力回転数 (r/min) 60Hz	350	250	175	146	117	88	70	58	44	35	29
単相モータ	●	—	—	—	●	RNYM 1～単相	15W	03(φ15)										
	●	—	—	—	●		25W	03(φ15)										
	●	—	—	—	●		40W	07(φ15)										
	●	—	—	—	●		60W	17(φ15) ※										
	●	—	—	—	●		90W	17(φ15) ※										
	OP	OP	●	●	—		0.1kW	1110(φ20)			1120(φ20)					1120(φ20)		
	OP	OP	●	●	—		0.2kW	1210(φ25)			1120(φ20)					1220(φ25)		
	—	—	●	●	—		0.4kw	1310(φ30)			1320(φ30)					1420(φ35)		

モータ種類	電源電圧 60Hz 基底 200V 級	400V 級	50Hz 基底	主形式	減速比	5	7	10	12	15	20	25	30	40	50	60
					出力回転数 (r/min) 6Hz	35	25	17.5	15	12	9	7	6	4	4	3
					出力回転数 (r/min) 60Hz	350	250	175	146	117	88	70	58	44	35	29
インバータ用モータ	●	OP	特殊都度見積	RNYM 3～インバータ	0.1kW	1110(φ20)			1120(φ20)					1120(φ20)		
	●	OP			0.2kw	1210(φ25)			1220(φ20)					1220(φ25)		
	●	OP			0.4kW	1310(φ30)			1320(φ30)					1420(φ35)		
	●	OP			0.75kW	1410(φ35)			1420(φ35)					1520(φ45)		
	●	OP			1.5kW	1510(φ45)			1520(φ45)					1531(φ45)		
	●	OP			2.2kW			1521(φ45)					1632(φ55)			
	●	OP			3.7kW			1522(φ45)				1633(φ55)				

種類	取付可能モータ JEM IEC フランジモータ 枠番号	フランジ番号	主形式	減速比	5	7	10	12	15	20	25	30	40	50	60
				出力回転数 (r/min) 50Hz	290	207	145	121	97	73	58	48	36	29	24
				出力回転数 (r/min) 60Hz	350	250	175	146	117	88	70	58	44	35	29
汎用フランジ形電動機取付用 注8)	63S	FF130	RNYX	0.1kW	1120(φ20)										
	63M	FF130		0.2kW			1120(φ20)						1220(φ25)		
	71M	FF130		0.4kW			1220(φ25)						1320(φ30)		
	80M	FF165		0.75kW			1320(φ30)						1420(φ35)		
	90L	FF165		1.5kW			1420(φ35)								

80	100	120	150 注3)	200	240	300	360	480	600	720	900	1200	1440
18	15	12	9.7	7.3	6.0	4.8	4.0	3.0	2.4	2.0	1.6	1.2	1.0
22	18	15	12	8.8	7.3	5.8	4.9	3.6	2.9	2.4	1.9	1.5	1.2
			17(φ15) ※			1240(φ25) ※							
	17(φ15) ※					1240(φ25) ※							
						1240(φ25) ※							
	1230(φ25) ※					1340(φ30) ※			1440(φ35) ※				
	1330(φ30) ※					1440(φ35) ※			1540(φ45) ※				
	1430(φ35)					1540(φ45) ※							
	1430(φ35) ※					1540(φ45) ※			1640(φ55) ※				
	1530(φ45) ※					1640(φ55) ※							
	1530(φ45) ※					1640(φ55) ※							
	1531 (φ45)	1630(φ55)	1631(φ55)										
	1531 (φ45)	1630(φ55)	1631(φ55) ※										
		1630(φ55)	1631(φ55) ※										

80	100	120	150	200	240	300	360	480	600	720	900	1200	1440
18	15	12	9.7	7.3	6.0	4.8	4.0	3.0	2.4	2.0	1.6	1.2	1.0
22	18	15	12	8.8	7.3	5.8	4.9	3.6	2.9	2.4	1.9	1.5	1.2
			17(φ15)			1240(φ25) ※							
						1240(φ25) ※							
						1240(φ25) ※							
	1230(φ25) ※					1340(φ30) ※			1440(φ35) ※				
	1330(φ30) ※					1440(φ35) ※			1540(φ45) ※				
	1530(φ45)					1640(φ55) ※							

80	100	120	150	200	240	300	360	480	600	720	900	1200	1440
2	2	1	1.2	0.9	0.7	0.6	0.5	0.4	0.3	0.2	0.2	0.2	0.1
22	18	15	12	8.8	7.3	5.8	4.9	3.6	2.9	2.4	1.9	1.5	1.2
	1230(φ25) ※					1340(φ30) ※			1440(φ35) ※				
	1330(φ30) ※					1440(φ35) ※			1540(φ45) ※				
	1530(φ45)					1640(φ55) ※							
	1531 (φ45)	1630(φ55)	1631(φ55)										
		1630(φ55)	1631(φ55) ※										

80	100	120											
18	15	12											
22	18	15											
	1230(φ25)												
	1330(φ30)												
	1430(φ35)												
	1530(φ45)												

減速機構

ハイポイドギヤ

減速機構

ハイポイドギヤ＋平歯車

注 1）15 ～ 90W は減速比 1 ／ 7.5 となります。
注 2）※の枠番はトルク制限となる機種がありますので選定表でご確認ください。
注 3）15W 25W の減速比 1 ／ 150 は 1 ／ 160 となります。
注 4）屋外形、軽防塵形、安全増防爆形、防水形（IP65）の製作範囲は A28 ～ A31 頁をご覧ください。
注 5）単相モータの種類：「CA：コンデンサラン形」「CB：コンデンサ起動コンデンサラン形」「CC：レバーシブルモータ」
注 6）●：標準機種　　OP：オプション機種
注 7）枠番右側の（φ ）内数字は、出力軸標準穴径を示します。
注 8）汎用フランジ形電動機取付用については、B238 頁をご参照の上、詳細についてはご照会ください。

機種一覧表　中実軸 フランジ取付形　RNFM シリーズ

枠番（φ 出力軸標準軸径）

モータ種類	電源電圧 インダクション（ブレーキ無、付） 100V 級	200V 級	400V 級	主形式	減速比	5	7.5	10	15	20	30	40	50	60	80	100	120
					出力回転数 (r/min) 50Hz	290	193	145	97	73	48	36	29	24	18	15	12
					出力回転数 (r/min) 60Hz	350	233	175	117	88	58	44	35	29	22	18	15
三相モータ	—	●	—	RNFM 3～三相	15W	01(φ10)											
	—	●	—		25W	01(φ10)											
	—	●	—		40W	05(φ12)								07(φ15)			
	—	●	—		60W	07(φ15)											
	—	●	—		90W	15(φ15)											
	—	●	OP		0.1kW	190(φ18)									20(φ22)		
	—	●	OP		0.2kW	190(φ18)						23(φ22)			30(φ28)		
	—	●	OP		0.25kW	270(φ22)						33(φ28)			40(φ32)		
	—	●	OP		0.4kW	270(φ22)						33(φ28)			40(φ32)		
	—	●	OP		0.55kW	370(φ28)						43(φ32)			50(φ40)		
	—	●	OP		0.75kW	370(φ28)						43(φ32)			50(φ40)		
	—	●	OP		1.1kW	470(φ32)						53(φ40)				1630(φ50)<X1>	
	—	●	OP		1.5kW	470(φ32)						53(φ40)				1630(φ50)<X1>	
	—	●	OP		2.2kW			54(φ40)							1630(φ50)<X1>		

モータ種類	電源電圧 インダクション（ブレーキ無、付） CA ＊注 5 100V	CA ＊注 5 200V	CB* 注 5 100V	CB* 注 5 200V	レバーシブル CC* 注 5 100V	主形式	減速比	5	7.5	10	15	20	30	40	50	60	80	100	120
							出力回転数 (r/min) 50Hz	290	193	145	97	73	48	36	29	24	18	15	12
							出力回転数 (r/min) 60Hz	350	233	175	117	88	58	44	35	29	22	18	15
単相モータ	●	—	—	—	●	RNFM 1～単相	15W	01(φ10)											
	●	—	—	—	●		25W	01(φ10)											
	●	—	—	—	●		40W	05(φ12)								07(φ15)			
	●	—	—	—	●		60W	15(φ15)											
	●	—	—	—	●		90W	15(φ15)											
	OP	OP	●	●	—		0.1kW	190(φ18)						23(φ22)			20(φ22)		
	OP	OP	●	●	—		0.2kW	270(φ22)						23(φ22)			30(φ28)		
	—	—	●	●	—		0.4kw	370(φ28)						33(φ28)			40(φ32)		

モータ種類	電源電圧 60Hz 基底 200V 級	400V 級	50Hz 基底	主形式	減速比	5	7.5	10	15	20	30	40	50	60	80	100	120
					出力回転数 (r/min) 50Hz	35	23	18	12	8.8	5.8	4.4	3.5	2.9	2.2	1.8	1.5
					出力回転数 (r/min) 60Hz	350	233	175	117	88	58	44	35	29	22	18	15
インバータモータ用	●	OP	特殊都度見積	RNFM 3～インバータ	0.1kW	190(φ18)						23(φ22)			30(φ28)		
	●	OP			0.2kw	270(φ22)						33(φ28)			40(φ32)		
	●	OP			0.4kW	370(φ28)						43(φ32)			50(φ40)		
	●	OP			0.75kW	470(φ32)						53(φ40)				1630(φ50)<X1>	
	●	OP			1.5kW			54(φ40)							1630(φ50)<X1>		

注 1）15 ～ 90W は減速比 1 ／ 7.5 となります。
注 2）※の枠番はトルク制限となる機種がありますので選定表でご確認ください。
注 3）15W 25W の減速比 1 ／ 150 は 1 ／ 160 となります。
注 4）屋外形、軽防塵形、安全増防爆形、防水形（IP65）の製作範囲は A28 ～ A31 頁をご覧ください。
注 5）単相モータの種類：「CA：コンデンサラン形」「CB：コンデンサ起動コンデンサラン形」「CC：レバーシブルモータ」
注 6）　●　：標準機種　　OP：オプション機種
注 7）＜ X1 ＞表示のある枠番は枠番のほかに補助形式“ X1”が必要です。詳しくは B2 頁をご覧ください。
注 8）枠番右側の (φ　) 内数字は、出力軸標準軸径を示します。

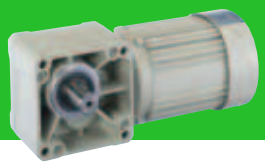

150 注3)	200	240	300	360	480	600	720	900	1200	1440
9.7	7.3	6.0	4.8	4.0	3.0	2.4	2.0	1.6	1.2	1.0
12	8.8	7.3	5.8	4.9	3.6	2.9	2.4	1.9	1.5	1.2
03(φ15)										
03(φ15)										
17(φ18)			1240(φ22) ※ <X1>							
17(φ18) ※			1240(φ22) ※ <X1>							
17(φ18) ※			1240(φ22) ※ <X1>							
25(φ22) ※			1340(φ28) ※ <X1>			1440(φ32) ※ <X1>				
35(φ28) ※			1440(φ32) ※ <X1>			1540(φ40) ※ <X1>				
45(φ32)						1540(φ40) ※ <X1>				
45(φ32) ※			1540(φ40) ※ <X1>			1640(φ50) ※ <X1>				
55(φ40) ※						1640(φ50) ※ <X1>				
55(φ40) ※						1640(φ50) ※ <X1>				
1631(φ50)<X1>										
1631(φ50) ※ <X1>										
1631(φ50) ※ <X1>										

150	200	240	300	360	480	600	720	900	1200	1440
9.7	7.3	6.0	4.8	4.0	3.0	2.4	2.0	1.6	1.2	1.0
12	8.8	7.3	5.8	4.9	3.6	2.9	2.4	1.9	1.5	1.2
03(φ15)										
03(φ15)										
17(φ18)			1240(φ22) ※ <X1>							
17(φ18) ※			1240(φ22) ※ <X1>							
17(φ18) ※			1240(φ22) ※ <X1>							
35(φ28)			1340(φ28) ※ <X1>			1440(φ32) ※ <X1>				
45(φ32)			1440(φ32) ※ <X1>			1540(φ40) ※ <X1>				
55(φ40)						1640(φ50) ※ <X1>				

150	200	240	300	360	480	600	720	900	1200	1440
1.2	0.9	0.7	0.6	0.5	0.4	0.3	0.2	0.2	0.2	0.1
12	8.8	7.3	5.8	4.9	3.6	2.9	2.4	1.9	1.5	1.2
35(φ28)			1340(φ28) ※ <X1>			1440(φ32) ※ <X1>				
45(φ32)			1440(φ32) ※ <X1>			1540(φ40) ※ <X1>				
55(φ40)						1640(φ50) ※ <X1>				
1631(φ50) ※ <X1>										
1631(φ50) ※ <X1>										

減速機構

ハイポイドギヤ＋平歯車

機種一覧表　中実軸 脚取付形　RNHM シリーズ

枠番（φ 出力軸標準軸径）

モータ種類	電源電圧 インダクション（ブレーキ無、付） 100V 級	200V 級	400V 級	主形式	減速比	5	7.5 注1)	10	15	20	30	40	50	60
					出力回転数 (r/min) 50Hz	290	193	145	97	73	48	36	29	24
					出力回転数 (r/min) 60Hz	350	233	175	117	88	58	44	35	29
三相モータ	―	●	OP	RNHM	0.1kW	190 (φ18)								
	―	●	OP		0.2kW	190 (φ18)						23 (φ22)		
	―	●	OP		0.25kW	270 (φ22)						33 (φ28)		
	―	●	OP		0.4kW	270 (φ22)						33 (φ28)		
	―	●	OP		0.55kW	370 (φ28)						43 (φ32)		
	―	●	OP		0.75kW	370 (φ28)						43 (φ32)		
	―	●	OP		1.1kW	470 (φ32)						53 (φ40)		
	―	●	OP		1.5kW	470 (φ32)						53 (φ40)		
	―	●	OP		2.2kW			54 (φ40)						
	―	●	OP		3.0kW			63 (φ50)						
	―	●	OP		3.7kW			63 (φ50)						
	―	●	OP		5.5kW			64 (φ50)						

モータ種類	電源電圧 インダクション（ブレーキ無、付） CA 100V	CA 200V	CB 100V	CB 200V	レバーシブル CC 100V	主形式	減速比	5	7.5	10	15	20	30	40	50	60
							出力回転数 (r/min) 50Hz	290	193	145	97	73	48	36	29	24
							出力回転数 (r/min) 60Hz	350	233	175	117	88	58	44	35	29
単相モータ	OP	OP	●	●	―	RNHM	0.1kW	190 (φ18)						23 (φ22)		
	OP	OP	●	●	―		0.2kW	270 (φ22)						23 (φ22)		
	―	―	●	●	―		0.4kW	370 (φ28)						33 (φ28)		

モータ種類	電源電圧 60Hz 基底 200V 級	60Hz 基底 400V 級	50Hz 基底	主形式	減速比	5	7.5	10	15	20	30	40	50	60
					出力回転数 (r/min) 6Hz	35	23	18	12	8.8	5.8	4.4	3.5	2.9
					出力回転数 (r/min) 60Hz	350	233	175	117	88	58	44	35	29
インバータモータ用	●	OP	特殊都度見積	RNHM	0.1kW	190 (φ18)						23 (φ22)		
	●	OP			0.2kW	270 (φ22)						33 (φ28)		
	●	OP			0.4kW	370 (φ28)						43 (φ32)		
	●	OP			0.75kW	470 (φ32)						53 (φ40)		
	●	OP			1.5kW			54 (φ40)						
	●	OP			2.2kW			63 (φ50)						
	●	OP			3.7kW			64 (φ50)						

注 1）15 ～ 90W は減速比 1 ／ 7.5 となります。
注 2）※の枠番はトルク制限となる機種がありますので選定表でご確認ください。
注 3）屋外形、軽防塵形、安全増防爆形、防水形（IP65）の製作範囲は A28 ～ A31 頁をご覧ください。
注 4）単相モータの種類：「CA：コンデンサラン形」「CB：コンデンサ起動コンデンサラン形」「CC：レバーシブルモータ」
注 5）＜ J1 ＞表示のある枠番は枠番のほかに補助形式“ J1” が必要です。詳しくは B2 頁をご覧ください。
注 6）枠番右側の（φ ）内数字は、出力軸標準軸径を示します。

	80	100	120	150	200	240	300	360	480	600	720	900	1200	1440
	18	15	12	9.7	7.3	6.0	4.8	4.0	3.0	2.4	2.0	1.6	1.2	1.0
	22	18	15	12	8.8	7.3	5.8	4.9	3.6	2.9	2.4	1.9	1.5	1.2
	20 (φ22)			25 (φ22) ※			1340(φ28) ※ <J1>			1440(φ32) ※ <J1>				
	30 (φ28)			35 (φ28) ※			1440(φ32) ※ <J1>			1540(φ40) ※ <J1>				
	40 (φ32)			45 (φ32)						1540(φ40) ※ <J1>				
	40 (φ32)			45 (φ32) ※						1540(φ40) ※ <J1>				
	50 (φ40)			55 (φ40) ※			56 (φ40) ※							
	50 (φ40)			55 (φ40) ※			56 (φ40) ※							
		60(φ50)												
		60(φ50)												
	60 (φ50)													

	80	100	120	150	200	240	300	360	480	600	720	900	1200	1440
	18	15	12	9.7	7.3	6.0	4.8	4.0	3.0	2.4	2.0	1.6	1.2	1.0
	22	18	15	12	8.8	7.3	5.8	4.9	3.6	2.9	2.4	1.9	1.5	1.2
	20 (φ22)			35 (φ28)			1340(φ28) ※ <J1>			1440(φ32) ※ <J1>				
	30 (φ28)			45 (φ32)			1440(φ32) ※ <J1>			1540(φ40) ※ <J1>				
	40 (φ32)			55 (φ40)										

	80	100	120	150	200	240	300	360	480	600	720	900	1200	1440
	2.2	1.8	1.5	1.2	0.9	0.7	0.6	0.5	0.4	0.3	0.2	0.2	0.2	0.1
	22	18	15	12	8.8	7.3	5.8	4.9	3.6	2.9	2.4	1.9	1.5	1.2
	30 (φ28)			35 (φ28)			1340(φ28) ※ <J1>			1440(φ32) ※ <J1>				
	40 (φ32)			45 (φ32)			1440(φ32) ※ <J1>			1540(φ40) ※ <J1>				
	50 (φ40)			55 (φ40)										
		60(φ50)												
	60 (φ50)													

減速機構

ハイポイドギヤ＋平歯車

直交軸ギヤモータ 製作範囲一覧表
三相モータ

ホローシャフト（中空軸）形

ソリッドシャフト（中実軸）形
フランジ取付

ソリッドシャフト（中実軸）形
脚　取　付

取付方式			モータ容量	屋内形									
				ブレーキ無		ブレーキ付		耐熱クラス（◎：標準）（ブレーキの耐熱クラスは、Bが標準）				端子箱仕様	
選定表 B16頁	選定表 B74頁	選定表 B124頁		200V級	400V級	200V級	400V級	E	B	F	H	材質	丸穴式
ホローシャフト（中空軸）形	ソリッドシャフト（中実軸）形　フランジ取付		15W	○	—	○	—	◎	◇	—	—	端子箱無	
			25W	○	—	○	—	◎	◇	—	—	端子箱無	
			40W	○	—	○	—	◎	◇	—	—	端子箱無	
			60W	○	—	○	—	◎	◇	—	—	端子箱無	
			90W	○	—	○	—	◎	◇	—	—	端子箱無	
		ソリッドシャフト（中実軸）形　脚取付	0.1kW	○	○	○	○	◎	◇	◇	◇	樹脂	φ12.5
			0.2kW	○	○	○	○	◎	◇	◇	◇	樹脂	φ12.5
			0.25kW	○	○	○	○	◎	◇	◇	◇	樹脂	φ12.5
			0.4kW	○	○	○	○	◎	◇	◇	◇	樹脂	φ12.5
			0.55kW	○	○	○	○	—	◎	◇	◇	鋼板	φ23
			0.75kW	○	○	○	○	—	◎	◇	◇	鋼板	φ23
			1.1kW	○	○	○	○	—	◎	◇	◇	鋼板	φ23
			1.5kW	○	○	○	○	—	◎	◇	◇	鋼板	φ23
			2.2kW	○	○	○	○	—	◎	◇	◇	鋼板	φ23
			3.0kW	○	○	○	○	—	◎	◇	◇	鋼板	φ23
			3.7kW	○	○	○	○	—	◎	◇	◇	鋼板	φ23
			5.5kW	○	○	○	○	—	◎	◇	◇	鋼板	φ43

注）耐熱クラス◇：オプション対応

取付方式			モータ容量	屋外形・軽防塵形									
				ブレーキ無		ブレーキ付		耐熱クラス（◎：標準）（ブレーキの耐熱クラスは、Bが標準）				端子箱仕様	
寸法図 B162頁	寸法図 B168頁	寸法図 B174頁		200V級	400V級	200V級	400V級	E	B	F	H	材質	電線管式
ホローシャフト（中空軸）形	ソリッドシャフト（中実軸）形 フランジ取付	ソリッドシャフト（中実軸）形　脚取付	0.1kW	○	○	○	○	◎	◇	◇	◇	アルミ	PF1/2
			0.2kW	○	○	○	○	◎	◇	◇	◇	アルミ	PF1/2
			0.25kW	○	○	○	○	◎	◇	◇	◇	アルミ	PF1/2
			0.4kW	○	○	○	○	◎	◇	◇	◇	アルミ	PF1/2
			0.55kW	○	○	○	○	—	◎	◇	◇	鋼板	PF3/4
			0.75kW	○	○	○	○	—	◎	◇	◇	鋼板	PF3/4
			1.1kW	○	○	○	○	—	◎	◇	◇	鋼板	PF3/4
			1.5kW	○	○	○	○	—	◎	◇	◇	鋼板	PF3/4
			2.2kW	○	○	○	○	—	◎	◇	◇	鋼板	PF3/4
			3.0kW	○	○	○	○	—	◎	◇	◇	鋼板	PF1
			3.7kW	○	○	○	○	—	◎	◇	◇	鋼板	PF1
			5.5kW	○	○	○	○	—	◎	◇	◇	鋼板	PF1

注）耐熱クラス◇：オプション対応

技術資料		
	モータ特性表	D34頁
	ブレーキ特性表	D45頁
	端子箱取付位置	D42頁
	モータ結線例	D52頁

取付方式			モータ容量	防水形（IP65）									
				ブレーキ無		ブレーキ付		耐熱クラス（◎：標準）（ブレーキの耐熱クラスは、Bが標準）				端子箱仕様	
寸法図 B184頁	寸法図 B188頁	寸法図 B192頁		200V級	400V級	200V級	400V級	E	B	F	H	材質	電線管式
ホローシャフト（中空軸）形	ソリッドシャフト（中実軸）形　フランジ取付		15W	○	—	○	—	◎	◇	—	—	端子箱無 キャプタイヤケーブル	
			25W	○	—	○	—	◎	◇	—	—	端子箱無 キャプタイヤケーブル	
			40W	○	—	○	—	◎	◇	—	—	端子箱無 キャプタイヤケーブル	
			60W	○	—	○	—	◎	◇	—	—	端子箱無 キャプタイヤケーブル	
			90W	○	—	○	—	◎	◇	—	—	端子箱無 キャプタイヤケーブル	
		ソリッドシャフト（中実軸）形 脚取付	0.1kW	○	○	—	—	◎	◇	◇	◇	鋼板	PF1/2
			0.2kW	○	○	—	—	◎	◇	◇	◇	鋼板	PF1/2
			0.25kW	○	○	—	—	◎	◇	◇	◇	鋼板	PF1/2
			0.4kW	○	○	—	—	◎	◇	◇	◇	鋼板	PF1/2
			0.55kW	○	○	—	—	—	◎	◇	◇	鋼板	PF3/4
			0.75kW	○	○	—	—	—	◎	◇	◇	鋼板	PF3/4
			1.1kW	○	○	—	—	—	◎	◇	◇	鋼板	PF3/4
			1.5kW	○	○	—	—	—	◎	◇	◇	鋼板	PF3/4
			2.2kW	○	○	—	—	—	◎	◇	◇	鋼板	PF3/4

注）耐熱クラス◇：オプション対応

取付方式			モータ容量	安全増防爆形（eG3）							
				ブレーキ無				耐熱クラス（◎：標準）		端子箱仕様	
				屋内形		屋外形					
寸法図 B198頁	寸法図 B199頁	寸法図 B200頁		200V級	400V級	200V級	400V級	B	F	材質	電線管式
ホローシャフト（中空軸）形	ソリッドシャフト（中実軸）形 フランジ取付	ソリッドシャフト（中実軸）形　脚取付	0.1kW	○	○	○	○	◎	◇	アルミ	PF1/2
			0.2kW	○	○	○	○	◎	◇	アルミ	PF1/2
			0.25kW	—	—	—	—	—	—	—	—
			0.4kW	○	○	○	○	◎	◇	アルミ	PF1/2
			0.55kW	—	—	—	—	—	—	—	—
			0.75kW	○	○	○	○	◎	◇	鋼板	PF3/4
			1.1kW	—	—	—	—	—	—	—	—
			1.5kW	○	○	○	○	◎	◇	鋼板	PF3/4
			2.2kW	○	○	○	○	◎	◇	鋼板	PF3/4
			3.0kW	—	—	—	—	—	—	—	—
			3.7kW	○	○	○	○	◎	◇	鋼板	PF1
			5.5kW	○	○	○	○	◎	◇	鋼板	PF1

注）耐熱クラス◇：オプション対応

直交軸ギヤモータ 製作範囲一覧表
単相モータ

ホローシャフト（中空軸）形

ソリッドシャフト（中実軸）形
フランジ取付

ソリッドシャフト（中実軸）形
脚　取　付

技術資料		
	モータ特性表	D35頁
	ブレーキ特性表	D45頁
	端子箱取付位置	D42頁
	モータ結線例	D55頁

取付方式			モータ容量	屋内形									
				ブレーキ無		ブレーキ付		耐熱クラス（◎：標準）（ブレーキの耐熱クラスは、Bが標準）				端子箱仕様	
選定表 B46頁	選定表 B100頁	選定表 B142頁		100V級	200V級	100V級	200V級	E	B	F	H	材質	丸穴式
ホローシャフト（中空軸）形	ソリッドシャフト（中実軸）形 フランジ取付		15W	○	—	○	—	◎	◇	—	—	端子箱無	
			25W	○	—	○	—	◎	◇	—	—	端子箱無	
			40W	○	—	○	—	◎	◇	—	—	端子箱無	
			60W	○	—	○	—	◎	◇	—	—	端子箱無	
			90W	○	—	○	—	◎	◇	—	—	端子箱無	
		ソリッドシャフト（中実軸）形 脚取付	0.1kW	○	○	○	○	—	◎	—	—	鋼板	φ23
			0.2kW	○	○	○	○	—	◎	—	—	鋼板	φ23
			0.4kW	○	○	○	○	—	◎	—	—	鋼板	φ23

注）耐熱クラス◇：オプション対応

取付方式			モータ容量	屋外形・軽防塵形									
				ブレーキ無		ブレーキ付		耐熱クラス（◎：標準）（ブレーキの耐熱クラスは、Bが標準）				端子箱仕様	
寸法図 B164頁	寸法図 B170頁	寸法図 B176頁		100V級	200V級	100V級	200V級	E	B	F	H	材質	電線管式
ホローシャフト（中空軸）形	ソリッドシャフト（中実軸）形 フランジ付	ソリッドシャフト（中実軸）形 脚取付	0.1kW	○	○	○	○	—	◎	—	—	鋼板	PF1/2
			0.2kW	○	○	○	○	—	◎	—	—	鋼板	PF1/2
			0.4kW	○	○	○	○	—	◎	—	—	鋼板	PF1/2

注）耐熱クラス◇：オプション対応

取付方式		モータ容量	防水形（IP65）									
			ブレーキ無		ブレーキ付		耐熱クラス（◎：標準）（ブレーキの耐熱クラスは、Bが標準）				端子箱仕様	
寸法図 B186頁	寸法図 B190頁		100V級	200V級	100V級	200V級	E	B	F	H	材質	電線管式
ホローシャフト（中空軸）形	ソリッドシャフト（中実軸）形 フランジ付	15W	○	—	○	—	◎	◇	—	—	端子箱無 キャプタイヤケーブル	
		25W	○	—	○	—	◎	◇	—	—	端子箱無 キャプタイヤケーブル	
		40W	○	—	○	—	◎	◇	—	—	端子箱無 キャプタイヤケーブル	

注）耐熱クラス◇：オプション対応

取付方式		モータ容量	レバーシブルモータ							
			ブレーキ無				耐熱クラス（◎：標準）		端子箱仕様	
			屋内形		屋外形					
選定表 B206頁	選定表 B214頁		100V級	200V級	100V級	200V級	E	B	材質	電線管式
ホローシャフト（中空軸）形	ソリッドシャフト（中実軸）形 フランジ付	15W	○	—	—	—	◎	◇	端子箱無	
		25W	○	—	—	—	◎	◇	端子箱無	
		40W	○	—	—	—	◎	◇	端子箱無	
		60W	○	—	—	—	◎	◇	端子箱無	
		90W	○	—	—	—	◎	◇	端子箱無	

注）耐熱クラス◇：オプション対応

直交軸ギヤモータ 製作範囲一覧表
インバータ用モータ

ホローシャフト（中空軸）形

ソリッドシャフト（中実軸）形
フランジ取付

ソリッドシャフト（中実軸）形
脚　取　付

技術資料		
	モータ特性表	D35頁
	ブレーキ特性表	D45頁
	端子箱取付位置	D42頁
	モータ結線例	D52頁

取付方式			モータ容量	屋内形									
				ブレーキ無		ブレーキ付		耐熱クラス（◎：標準）（ブレーキの耐熱クラスは、Bが標準）				端子箱仕様	
選定表 B80頁	選定表 B114頁	選定表 B148頁		200V級	400V級	200V級	400V級	E	B	F	H	材質	丸穴式
ホローシャフト（中空軸）形	ソリッドシャフト（中実軸）形 フランジ取付	ソリッドシャフト（中実軸）形 脚取付	0.1kW	○	○	○	○	◎	◇	◇	◇	樹脂	φ12.5
			0.2kW	○	○	○	○	◎	◇	◇	◇	樹脂	φ12.5
			0.4kW	○	○	○	○	—	◎	◇	◇	鋼板	φ23
			0.75kW	○	○	○	○	—	◎	◇	◇	鋼板	φ23
			1.5kW	○	○	○	○	—	◎	◇	◇	鋼板	φ23
			2.2kW	○	○	○	○	—	◎	◇	◇	鋼板	φ23
			3.7kW	○	○	○	○	—	◎	◇	◇	鋼板	φ23

注）耐熱クラス◇：オプション対応

取付方式			モータ容量	屋外形・軽防塵形									
				ブレーキ無		ブレーキ付		耐熱クラス（◎：標準）（ブレーキの耐熱クラスは、Bが標準）				端子箱仕様	
寸法図 B166頁	寸法図 B172頁	寸法図 B178頁		200V級	400V級	200V級	400V級	E	B	F	H	材質	電線管式
ホローシャフト（中空軸）形	ソリッドシャフト（中実軸）形 フランジ取付	ソリッドシャフト（中実軸）形 脚取付	0.1kW	○	○	○	○	◎	◇	◇	◇	アルミ	PF1/2
			0.2kW	○	○	○	○	◎	◇	◇	◇	アルミ	PF1/2
			0.4kW	○	○	○	○	—	◎	◇	◇	鋼板	PF3/4
			0.75kW	○	○	○	○	—	◎	◇	◇	鋼板	PF3/4
			1.5kW	○	○	○	○	—	◎	◇	◇	鋼板	PF3/4
			2.2kW	○	○	○	○	—	◎	◇	◇	鋼板	PF3/4
			3.7kW	○	○	○	○	—	◎	◇	◇	鋼板	PF1

注）耐熱クラス◇：オプション対応

ハイポニック減速機　枠番の変遷（三相モータ付）

中空軸タイプ（RNYM シリーズ）

モータ kW	発売時期	減速比 5	7	7.5	10	12	15	20	25	30	40	50	60	80	100	120	150	200	240	300	360	480	560	600	720	750	900	1200	1440
0.015	1999.10	03		03(φ15)																									
0.025	1999.10	03		03(φ15)																									
0.04	1998.10	10		10(φ15)																									
	1999.10	07		07(φ15)													17(φ15)												
	2003.04	07		07(φ15)													17(φ15)			1240(φ25)				1240(φ25)			1240(φ25)		
0.06	1998.10	10		10(φ15)																									
	1999.10	07		07(φ15)										17(φ15)															
	2003.04	07		07(φ15)										17(φ15)						1240(φ25)				1240(φ25)			1240(φ25)		
0.09	1998.10	10		10(φ15)																									
	1999.10	17		17(φ15)																									
	2001.01	17		17(φ15)																361(φ30)						361(φ30)			
	2003.04	17		17(φ15)																1240(φ25)				1240(φ25)			1240(φ25)		
0.1	1991.01				20(φ25)																								
	1998.01				20(φ25)												25(φ25)												
	2001.01	190		190(φ20)										20[201](φ25)			25[251](φ25)			361(φ30)						361(φ30)			
	2002.01	1120(φ20)			1120(φ20)									1230(φ25)						361(φ30)						361(φ30)			
	2002.04	1010(φ15)			1010																								
		1120(φ20)			1120(φ20)									1230(φ25)						361(φ30)						361(φ30)			
	2003.04	1010(φ15)			1010																								
		1120(φ20)			1120(φ20)									1230(φ25)						1340(φ30)				1340(φ30)			1340(φ30)		
0.2	1991.01				30(φ30)																								
	1993.04				23(φ25)									30(φ30)															
	1998.01				23(φ25)									30(φ30)			35(φ30)												
	2001.01	190		190(φ20)							23(231)(φ25)			30[301]			35[351]			461(φ35)						461(φ35)			
	2002.01	1120(φ20)			1120(φ20)						1220(φ25)			1330(φ30)						461(φ35)						461(φ35)			
	2002.04	1110(φ20)			1110																								
		1120(φ20)			1120(φ20)						1220(φ25)			1330(φ30)						461(φ35)						461(φ35)			
	2003.04	1110(φ20)			1110																								
		1120(φ20)			1120(φ20)						1220(φ25)			1330(φ30)						1440(φ35)				1440(φ35)			1440(φ35)		
0.4	1991.01				40(φ35)																								
	1993.04				33(φ30)									40(φ35)															
	1998.01				33(φ30)									40(φ35)			45(φ35)												
	2001.01	271		271(φ25)							33[331](φ30)			40[401](φ35)			45[451](φ35)			561(φ55)						561(φ55)			
	2002.01	1220(φ25)			1220(φ25)						1320(φ30)			1430(φ35)						561(φ55)						561(φ55)			
	2002.04	1210(φ25)			1210																								
		1220(φ25)			1220(φ25)						1320(φ30)			1430(φ35)						561(φ55)						561(φ55)			
	2003.04	1210(φ25)			1210																								
		1220(φ25)			1220(φ25)						1320(φ30)			1430(φ35)						1540(φ55)				1540(φ55)			1540(φ55)		
0.75	1991.01				50(φ55)																								
	1993.04				43(φ35)									50(φ55)															
	1998.01				43(φ35)									50(φ55)			55(φ55)												
	2001.01	371		371(φ30)							43[431](φ35)			50(φ55)			55(φ55)			561(φ55)									
	2002.01	1320			1320(φ30)						1420(φ35)			1530(φ55)						561(φ55)									
	2002.04	1310(φ30)			1310																								
		1320(φ30)			1320(φ30)						1420(φ35)			1530(φ55)						561(φ55)									
	2003.04	1310(φ30)			1310																								
		1320(φ30)			1320(φ30)						1420(φ35)			1530(φ55)						561(φ55)									
	2004.08	1310(φ30)			1310																								
		1320(φ30)			1320(φ30)						1420(φ35)			1530(φ55)						1640(φ55)				1640(φ55)			1640(φ55)		
1.5	1992.04				60(φ55)																								
	1993.04				53(φ55)										60(φ55)														
	2001.01	471		471(φ35)							53(φ55)				60(φ55)														
	2002.01	1420(φ35)			1420(φ35)						1520(φ55)			1531	60(φ55)														
	2002.04	1410(φ35)			1410																								
		1420(φ35)			1420(φ35)						1520(φ55)			1531	1630(φ55)														
	2004.08	1410(φ35)			1410																								
		1420(φ35)			1420(φ35)						1520(φ55)			1531	1630(φ55)		1631(φ55)												
2.2	1992.04				60(φ55)																								
	1994.11				54(φ55)									60															
	1998.06				54(φ55)									60(φ55)															
	2002.01	1520(φ55)			1520(φ55)						1531(φ55)			60(φ55)															
	2002.04	1510(φ55)			1510																								
		1520(φ55)			1520(φ55)						1531(φ55)			60(φ55)															
	2004.08	1510(φ55)			1510																								
		1520(φ55)			1520(φ55)						1531(φ55)			1630(φ55)			1631(φ55)												
3.7	1992.04				63(φ55)																								
	2004.08	1521(φ55)			1521(φ55)					1632(φ55)																			
5.5	1994.04				64(φ55)																								
	1998.06				64(φ55)																								
	2004.08	1522(φ55)			1522(φ55)			1633(φ55)																					

注）1. 枠番 は、現在の標準機種です。
2. 枠番横の（φ　）は、中空軸内径です。記載がない場合は、欄内の同枠番の寸法を参照ください。
3. その他の詳細寸法については、ご照会ください。

ハイポニック減速機　枠番の変遷（三相モータ付）

中実軸・フランジ取付タイプ（RNFM シリーズ）

モータ kW	発売時期	減速比																									
		5	7	7.5	10	15	20	30	40	50	60	80	100	120	150	200	240	300	360	480	560	600	720	750	900	1200	1440
0.015	1999.10	01		03(φ10)										01(φ15)													
0.025	1999.10	01		01(φ10)								03(φ15)															
0.04	1998.10	10		10(φ18)																							
	1999.10	05		05(φ12)							07(φ15)				17(φ18)												
	2004.08	05		05(φ12)							07(φ15)				17(φ18)			1240-X1(φ22)				1240-X1			1240-X1(φ22)		
0.06	1998.10	10		10(φ18)																							
	1999.10	07		07(φ15)								17(φ18)															
	2004.08	07		07(φ15)								17(φ18)						1240-X1(φ22)				1240-X1			1240-X1(φ22)		
0.09	1998.10	10		10(φ18)																							
	1999.10	15		15(φ15)								17(φ18)															
	2001.01	15		15(φ15)								17(φ18)						36(φ28)						36(φ28)			
	2004.08	15		15(φ15)								17(φ18)						1240-X1(φ22)				1240-X1			1240-X1(φ22)		
0.1	1991.01				20(φ22)																						
	1998.01				20(φ22)										25(φ22)												
	2001.01	190		190(φ18)								20(φ22)			25(φ22)			36(φ28)						36(φ28)			
	2004.08	190		190(φ18)								20(φ22)			25(φ22)			1240-X1(φ28)				1240-X1			1240-X1(φ28)		
0.2	1991.01				30(φ28)																						
	1993.04				23(φ22)							30(φ28)															
	1998.01				23(φ22)							30(φ28)			35(φ28)												
	2001.01	190		190(φ18)					23(φ22)			30(φ28)			35(φ28)			46(φ32)						46(φ32)			
	2004.08	190		190(φ18)					23(φ22)			30(φ28)			35(φ28)			1440-X1(φ32)				1440-X1			1440-X1(φ32)		
0.4	1991.01				40(φ32)																						
	1993.04				33(φ28)							40(φ32)															
	1998.01				33(φ28)							40(φ32)			45(φ32)												
	2001.01	270		270(φ22)					33(φ28)			40(φ32)			45(φ32)			56(φ40)						56(φ40)			
	2004.08	270		270(φ22)					33(φ28)			40(φ32)			45(φ32)			1540-X1(φ40)				1540-X1			1540-X1(φ40)		
0.75	1991.01				50(φ40)																						
	1993.04				43(φ32)							50(φ40)															
	1998.01				43(φ32)							50(φ40)			55(φ40)												
	2001.01	370		370(φ28)					43(φ32)			50(φ40)			55(φ40)			56(φ40)									
	2004.08	370		370(φ28)					43(φ32)			50(φ40)			55(φ40)			1640-X1(φ50)				1640-X1			1640-X1(φ50)		
1.5	1993.04				53(φ40)																						
	2001.01	470		470(φ32)					53(φ40)																		
	2004.08	470		470(φ32)					53(φ40)				1630-X1		1631-X1(φ50)												
2.2	1994.11				54(φ40)																						
	2004.08				54(φ40)							1630-X1(φ50)			1631-X1(φ50)												

注）1. 枠番 は、現在の標準機種です。
2. 枠番横の（φ　）は、出力軸径です。記載がない場合は、欄内の同枠番の寸法を参照ください。
3. その他の詳細寸法については、ご照会ください。

中実軸・脚取付タイプ（RNHM シリーズ）

モータ kW	発売時期	減速比																									
		5	7	7.5	10	15	20	30	40	50	60	80	100	120	150	200	240	300	360	480	560	600	720	750	900	1200	1440
0.1	1991.01				20(φ22)																						
	1998.01				20(φ22)										25(φ22)												
	2001.01	190		190(φ18)								20(φ22)			25(φ22)			36(φ28)						36(φ28)			
	2004.08	190		190(φ18)								20(φ22)			25(φ22)			1340-J1(φ28)				1340-J1			1340-J1(φ28)		
0.2	1991.01				30(φ28)																						
	1993.04				23(φ22)							30(φ28)															
	1998.01				23(φ22)							30(φ28)			35(φ28)												
	2001.01	190		190(φ18)					23(φ22)			30(φ28)			35(φ28)			46(φ32)						46(φ32)			
	2004.08	190		190(φ18)					23(φ22)			30(φ28)			35(φ28)			1440-J1(φ32)				1440-J1			1440-J1(φ32)		
0.4	1991.01				40(φ32)																						
	1993.04				33(φ28)							40(φ32)															
	1998.01				33(φ28)							40(φ32)			45(φ32)												
	2001.01	270		270(φ22)					33(φ28)			40(φ32)			45(φ32)			56(φ40)						56(φ40)			
	2004.08	270		270(φ22)					33(φ28)			40(φ32)			45(φ32)			1540-J1(φ40)				1540-J1			1540-J1(φ40)		
0.75	1991.01				50(φ40)																						
	1993.04				43(φ32)							50(φ40)															
	1998.01				43(φ32)							50(φ40)			55(φ40)												
	2001.01	370		370(φ28)					43(φ32)			50(φ40)			55(φ40)			56(φ40)									
	2004.08	370		370(φ28)					43(φ32)			50(φ40)			55(φ40)			56(φ40)									
1.5	1992.04				60(φ50)																						
	1993.04				53(φ40)								60(φ50)														
	2001.01	470		470(φ32)					53(φ40)				60(φ50)														
2.2	1992.04				60(φ50)																						
	1994.11				54(φ40)							60															
	1998.06				54(φ40)							60(φ50)															
3.7	1992.04				63(φ50)																						
5.5	1994.04				64(φ50)																						
	1998.06				64(φ50)																						

注）1. 枠番 は、現在の標準機種です。
2. 枠番横の（φ　）は、出力軸径です。記載がない場合は、欄内の同枠番の寸法を参照ください。
3. その他の詳細寸法については、ご照会ください。

機種一覧表 ギヤモータ

フランジ取付形 CNVMシリーズ
脚取付形 CNHMシリーズ

枠番（φ 出力軸標準軸径）

モータ種類	電源電圧 インダクション（ブレーキ無、付） 100V 級	200V 級	400V 級	主形式	減速比		3	5	6	8	11	13	15	17	21	25	29
					出力回転数 (r/min)	50Hz	483	290	242	181	132	112	96.7	85.3	69.0	58.0	50.0
						60Hz	583	350	292	219	159	135	117	103	83.3	70.0	60.3
三相モータ	–	アステロ	アステロ	CNVM CNHM 3～三相	6~60W												
	–	●	–		90W				E065(φ16) 注1								
	–	●	OP		0.1kW		E07R(φ18)		E065(φ16) 注2								
	–	●	OP		0.2kW		E07R(φ18)		E06H(φ16)								
	–	●	OP		0.25kw		E07R(φ18)		E075(φ18)								
	–	●	OP		0.4kW		E07R(φ18)		E075(φ18)					E085(φ22)			
	–	●	OP		0.55kW		E08R(φ22)		E085(φ22)					E095(φ28)			
	–	●	OP		0.75kW		E08R(φ22)		E085(φ22)		E095(φ28)						
	–	●	OP		1.1kW		E09R(φ28)		E095(φ28)								
	–	●	OP		1.5kW		E09R(φ28)		E095(φ28)							E105(φ32)	
	–	●	OP		2.2kW		E10R(φ32)		E105(φ32)							E115(φ38)	

モータ種類	電源電圧 インダクション（ブレーキ無、付） CA 100V	CA 200V	CB 100V	CB 200V	レバーシブル CC 100V	主形式	減速比		3	5	6	8	11	13	15	17	21	25	29
							出力回転数 (r/min)	50Hz	483	290	242	181	132	112	96.7	85.3	69.0	58.0	50.0
								60Hz	583	350	292	219	159	135	117	103	83.3	70.0	60.3
単相モータ			–	–		CNVM CNHM 1～単相	6~60W												
	●	–	–	–	●		90W				E065(φ16) 注3								
	OP	OP	●	●	–		0.1kW		E07R(φ18)		E06H(φ16)								
	OP	OP	●	●	–		0.2kW		E07R(φ18)		E06H(φ16)								
	–	–	●	●	–		0.4kW		E08R(φ22)		E085(φ22)								

モータ種類	電源電圧 60Hz 基底 200V 級	400V 級	50Hz 基底	主形式	減速比		3	5	6	8	11	13	15	17	21	25	29
					出力回転数 (r/min)	6Hz	58.3	35.0	29.2	21.9	15.9	13.5	11.7	10.3	8.33	7.00	6.03
						60Hz	583	350	292	219	159	135	117	103	833	70.0	60.3
インバータ用モータ	●	OP	特殊都度見積	CNVM CNHM 3～インバータ	0.1kW		E07R(φ18)		E06H(φ16)								
	●	OP			0.2kw		E07R(φ18)		E06H(φ16)								
	●	OP			0.4kW		E08R(φ22)		E085(φ22)								
	●	OP			0.75kW		E09R(φ28)		E095(φ28)								
	●	OP			1.5kW		E09R(φ28)		E095(φ28)							E105(φ32)	
	●	OP			2.2kW		E10R(φ32)		E105(φ32)							E115(φ38)	

注 1）屋外形ブレーキ付、軽防塵ブレーキ付の 90W は製作できません。
注 2）屋外形ブレーキ付、軽防塵ブレーキ付、安全増防爆形の場合は枠番 E06H となります。
注 3）屋外形ブレーキ付、軽防塵ブレーキ付の 90W は製作できません。
注 4）上表以外にもアルタックスギヤモータ（サイクロ® 減速機の機構）で製作可能な機種があります。ご照会ください。
注 5）屋外形、軽防塵形、安全増防爆形、防水型（IP65）の製作範囲は A38 ～ A41 頁をご覧ください。
注 6）※の枠番はトルク制限となる機種がありますので選定表でご確認ください。

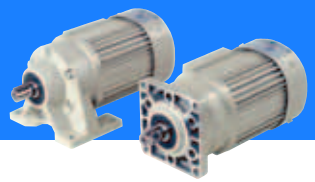

35	43	51	59	71	87	105	119	125	145	175	215	255	295	355	435	559	649	731	841	1003
41.4	33.7	28.4	24.6	20.4	16.7	13.8	12.2	11.6	10.0	8.29	6.74	5.69	4.92	4.08	3.33	2.59	2.23	1.98	1.72	1.45
50.0	40.7	34.3	29.7	24.6	20.1	16.7	14.7	14.0	12.1	10.0	8.14	6.86	5.93	4.93	4.02	3.13	2.70	2.39	2.08	1.74

アステロギヤモータ
で対応いたします。カタログをご請求ください。

			E075(φ18)		E085(φ22)	E095DR(φ28)	E095(φ28)		E095DR(φ28)				E095DR(φ28) ※		E105DR(φ32)	E105DA(φ32)	E105DA(φ32) ※		E125DA(φ42)	
E075(φ18)		E085(φ22)		E095(φ28)		E095DR(φ28)	E095(φ28)		E095DR(φ28)		E105DR(φ32)			E105DR(φ32) ※	E115DR(φ38)	E125DA(φ42)	E125DA(φ42) ※			
	E085(φ22)		E095(φ28)			E095DR(φ28)	E105(φ32)		E095DR(φ28)	E105DR(φ32)		E105DR(φ32) ※		E115DR(φ38)	E115DR(φ38) ※	E125DA(φ42) ※				
		E095(φ28)		E105(φ32)		E105DR(φ32)	E105(φ32)		E105DR(φ32)	E115DR(φ38)			E125DR(φ42)	E125DR(φ42) ※		E125DA(φ42) ※				
E095(φ28)			E105(φ32)			E125DR(φ42)		E125DR(φ42)				E125DR(φ42) ※								
		E105(φ32)		E115(φ38)		E125DR(φ42)		E125DR(φ42)		E125DR(φ42) ※										
	E105(φ32)		E115(φ38)		E125(φ42)															
		E115(φ38)	E125(φ42)																	
		E125(φ42)																		

サイクロ減速機 6000 シリーズ
で対応いたします。カタログをご請求ください。

35	43	51	59	71	87	105	119	125	145	175	215	255	295	355	435	559	649	731	841	1003
41.4	33.7	28.4	24.6	20.4	16.7	13.8	12.2	11.6	10.0	8.29	6.74	5.69	4.92	4.08	3.33	2.59	2.23	1.98	1.72	1.45
50.0	40.7	34.3	29.7	24.6	20.1	16.7	14.7	14.0	12.1	10.0	8.14	6.86	5.93	4.93	4.02	3.13	2.70	2.39	2.08	1.74

アステロギヤモータ
で対応いたします。カタログをご請求ください。

			E075(φ18)		E085(φ22)	E095DR(φ28)	E095(φ28)		E095DR(φ28)				E095DR(φ28) ※		E105DR(φ32)	E105DA(φ32)	E105DA(φ32) ※		E125DA(φ42)	
E075(φ18)		E085(φ22)		E095(φ28)		E095DR(φ28)	E095(φ28)		E095DR(φ28)	E105DR(φ32)				E105DR(φ32) ※	E115DR(φ38)	E125DA(φ42)	E125DA(φ42) ※			
	E095(φ28)			E105(φ32)		E125DR(φ42)	E105(φ32)		E125DR(φ42)					E125DR(φ42) ※		E125DA(φ42) ※				

35	43	51	59	71	87	105	119	125	145	175	215	255	295	355	435	559	649	731	841	1003
5.00	4.07	3.43	2.97	2.46	2.01	1.67	1.47	1.40	1.21	1.00	0.81	0.69	0.59	0.49	0.40	0.31	0.27	0.24	0.21	0.17
50.0	40.7	34.3	29.7	24.6	20.1	16.7	14.7	14.0	12.1	10.0	8.14	6.86	5.93	4.93	4.02	3.13	2.70	2.39	2.08	1.74

						E095DR(φ28)	E095(φ28)		E095DR(φ28)						E105DR(φ32)	E105DA(φ32)			E125DA(φ42)	
E075(φ18)		E085(φ22)		E095(φ28)		E095DR(φ28)	E095(φ28)		E095DR(φ28)		E105DR(φ32)			E105DR(φ32) ※	E115DR(φ38)	E125DA(φ42)		E125DA(φ42) ※		
	E095(φ28)				E105(φ32)	E125DR(φ42)	E105(φ32)		E125DR(φ42)					E125DR(φ42) ※		E125DA(φ42) ※				
		E105(φ32)				E125DS(φ42)		E125DS(φ42)												
		E115(φ38)		E125(φ42)																
		E125(φ42)																		

サイクロ減速機 6000 シリーズ
で対応いたします。カタログをご請求ください。

減速機構

トラクションドライブ	サイクロ® 減速機	サイクロ® 減速機 ＋トラクションドライブ
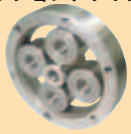		

機種一覧表 レデューサ（両軸形）

フランジ取付形 CNVシリーズ
脚取付形 CNHシリーズ

枠番（φ 出力軸標準軸径）

	主形式	減速比		3	5	6	8	11	13	15	17	21	25	29
		出力回転数 (r/min)	50Hz	483	290	242	181	132	112	96.7	85.3	69.0	58.0	50.0
			60Hz	583	350	292	219	159	135	117	103	83.3	70.0	60.3
レデューサ（両軸形）	CNV CNH	0.1kW		E07R(φ18)	E065(φ16)									
		0.2kW		E07R(φ18)	E065(φ16)									
		0.4kW		E07R(φ18)	E075(φ18)						E085(φ22)			
		0.75kW		E08R(φ22)	E085(φ22)			E095(φ28)						
		1.5kW		E09R(φ28)	E095(φ28)								E105(φ32)	
		2.2kW		E10R(φ32)	E105(φ32)								E115(φ38)	

※の枠番はトルク制限となる機種がありますので選定表でご確認ください。

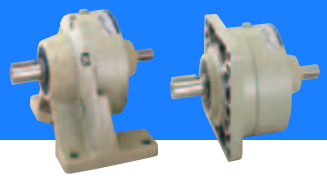

35	43	51	59	71	87	105	119	125	145	175	215	255	295	355	435	559	649	731	841	1003
41.4	33.7	28.4	24.6	20.4	16.7	13.8	12.2	11.6	10.0	8.29	6.74	5.69	4.92	4.08	3.33	2.59	2.23	1.98	1.72	1.45
50.0	40.7	34.3	29.7	24.6	20.1	16.7	14.7	14.0	12.1	10.0	8.14	6.86	5.93	4.93	4.02	3.13	2.70	2.39	2.08	1.74
			E075 (φ18)		E085 (φ22)	E095DR (φ28)	E095 (φ28)		E095DR (φ28)				E095DR (φ28) ※		E105DR (φ32)	E105DA (φ32)	E105DA (φ32) ※		E125DA(φ42)	
E075 (φ18)		E085 (φ22)		E095(φ28)		E095DR (φ28)	E095 (φ28)		E095DR (φ28)		E105DR(φ32)			E105DR (φ32) ※	E115DR (φ38)	E125DA (φ42)	E125DA(φ42) ※			
	E095 (φ28)			E105 (φ32)		E105DR (φ32)	E105 (φ32)		E105DR (φ32)	E115DR (φ38)			E125DR (φ42)	E125DR (φ42) ※		E125DA (φ42) ※				
		E105 (φ32)		E115(φ38)		E125DR (φ42)		E125DR (φ42)		E125DR (φ42) ※										
	E115(φ38)		E125 (φ42)																	
E115(φ38)		E125 (φ42)																		

サイクロ減速機 6000 シリーズ
で対応いたします。カタログをご請求ください。

平行軸ギヤモータ 製作範囲一覧表
三相モータ

ソリッドシャフト（中実軸）形
フランジ取付

ソリッドシャフト（中実軸）形
脚　取　付

取付方式		モータ容量	屋内形									
選定表 C14頁			ブレーキ無		ブレーキ付		耐熱クラス（◎：標準）（ブレーキの耐熱クラスは、Bが標準）				端子箱仕様	
			200V級	400V級	200V級	400V級	E	B	F	H	材質	丸穴式
ソリッドシャフト（中実軸）形 フランジ取付	ソリッドシャフト（中実軸）形 脚取付	90W	○	○	○	○	◎	◇	—	—	端子箱無	
		0.1kW	○	○	○	○	◎	◇	◇	◇	無・樹脂	φ12.5
		0.2kW	○	○	○	○	◎	◇	◇	◇	樹脂	φ12.5
		0.25kW	○	○	○	○	◎	◇	◇	◇	樹脂	φ12.5
		0.4kW	○	○	○	○	◎	◇	◇	◇	樹脂	φ12.5
		0.55kW	○	○	○	○	—	◎	◇	◇	鋼板	φ23
		0.75kW	○	○	○	○	—	◎	◇	◇	鋼板	φ23
		1.1kW	○	○	○	○	—	◎	◇	◇	鋼板	φ23
		1.5kW	○	○	○	○	—	◎	◇	◇	鋼板	φ23
		2.2kW	○	○	○	○	—	◎	◇	◇	鋼板	φ23

注）端子箱仕様・▭内アルタックス α0.1kW 減速比 1/6-1/51 は、端子箱無し
注）耐熱クラス◇：オプション対応

取付方式		モータ容量	屋外形・軽防塵形									
寸法図 C84頁			ブレーキ無		ブレーキ付		耐熱クラス（◎：標準）（ブレーキの耐熱クラスは、Bが標準）				端子箱仕様	
			200V級	400V級	200V級	400V級	E	B	F	H	材質	電線管式
ソリッドシャフト（中実軸）形 フランジ取付	ソリッドシャフト（中実軸）形 脚取付	90W	○	○	—	—	◎	◇	—	—	アルミ	PF1/2
		0.1kW	○	○	○	○	◎	◇	◇	◇	アルミ	PF1/2
		0.2kW	○	○	○	○	◎	◇	◇	◇	アルミ	PF1/2
		0.25kW	○	○	○	○	◎	◇	◇	◇	アルミ	PF1/2
		0.4kW	○	○	○	○	◎	◇	◇	◇	アルミ	PF1/2
		0.55kW	○	○	○	○	—	◎	◇	◇	鋼板	PF3/4
		0.75kW	○	○	○	○	—	◎	◇	◇	鋼板	PF3/4
		1.1kW	○	○	○	○	—	◎	◇	◇	鋼板	PF3/4
		1.5kW	○	○	○	○	—	◎	◇	◇	鋼板	PF3/4
		2.2kW	○	○	○	○	—	◎	◇	◇	鋼板	PF3/4

注）耐熱クラス◇：オプション対応

技術資料		
	モータ特性表	D34頁
	ブレーキ特性表	D45頁
	端子箱取付位置	D42頁
	モータ結線例	D52頁

取付方式		モータ容量	防水形（IP65）									
寸法図 C104頁			ブレーキ無		ブレーキ付		耐熱クラス（◎：標準）				端子箱仕様	
			200V級	400V級	200V級	400V級	E	B	F	H	材質	電線管式
ソリッドシャフト（中実軸）形 フランジ取付	ソリッドシャフト（中実軸）形 脚取付	0.1kW	○	○	—	—	◎	◇	◇	◇	鋼板	PF1/2
		0.2kW	○	○	—	—	◎	◇	◇	◇	鋼板	PF1/2
		0.25kW	○	○	—	—	◎	◇	◇	◇	鋼板	PF1/2
		0.4kW	○	○	—	—	◎	◇	◇	◇	鋼板	PF1/2
		0.55kW	○	○	—	—	—	◎	◇	◇	鋼板	PF3/4
		0.75kW	○	○	—	—	—	◎	◇	◇	鋼板	PF3/4
		1.1kW	○	○	—	—	—	◎	◇	◇	鋼板	PF3/4
		1.5kW	○	○	—	—	—	◎	◇	◇	鋼板	PF3/4
		2.2kW	○	○	—	—	—	◎	◇	◇	鋼板	PF3/4

注）耐熱クラス◇：オプション対応

取付方式		モータ容量	安全増防爆形（eG3）							
寸法図 C112頁			ブレーキ無				耐熱クラス（◎：標準）		端子箱仕様	
			屋内形		屋外形					
			200V級	400V級	200V級	400V級	B	F	材質	電線管式
ソリッドシャフト（中実軸）形 フランジ取付	ソリッドシャフト（中実軸）形 脚取付	90W	○	○	○	○	◎	◇	アルミ	PF1/2
		0.1kW	○	○	○	○	◎	◇	アルミ	PF1/2
		0.2kW	○	○	○	○	◎	◇	アルミ	PF1/2
		0.25kW	—	—	—	—	—	—	—	—
		0.4kW	○	○	○	○	◎	◇	アルミ	PF1/2
		0.55kW	—	—	—	—	—	—	—	—
		0.75kW	○	○	○	○	◎	◇	鋼板	PF3/4
		1.1kW	—	—	—	—	—	—	—	—
		1.5kW	○	○	○	○	◎	◇	鋼板	PF3/4
		2.2kW	○	○	○	○	◎	◇	鋼板	PF3/4

注）耐熱クラス◇：オプション対応

平行軸ギヤモータ 製作範囲一覧表
単相モータ

ソリッドシャフト（中実軸）形
フランジ取付

ソリッドシャフト（中実軸）形
脚　取　付

技術資料		
	モータ特性表	D35頁
	ブレーキ特性表	D45頁
	端子箱取付位置	D42頁
	モータ結線例	D55頁

取付方式		モータ容量	屋内形									
選定表 C38頁			ブレーキ無		ブレーキ付		耐熱クラス（◎：標準）（ブレーキの耐熱クラスは、Bが標準）				端子箱仕様	
			100V級	200V級	100V級	200V級	E	B	F	H	材質	丸穴式
ソリッドシャフト（中実軸）形 フランジ取付	ソリッドシャフト（中実軸）形 脚取付	90W	○	○	○	○	◎	◇	—	—	端子箱無	
		0.1kW	○	○	○	○	—	◎	—	—	鋼板	φ23
		0.2kW	○	○	○	○	—	◎	—	—	鋼板	φ23
		0.4kW	○	○	○	○	—	◎	—	—	鋼板	φ23

注）耐熱クラス◇：オプション対応

取付方式		モータ容量	屋外形・軽防塵形									
寸法図 C92頁			ブレーキ無		ブレーキ付		耐熱クラス（◎：標準）（ブレーキの耐熱クラスは、Bが標準）				端子箱仕様	
			100V級	200V級	100V級	200V級	E	B	F	H	材質	電線管式
ソリッドシャフト（中実軸）形 フランジ取付	ソリッドシャフト（中実軸）形 脚取付	90W	○	○	—	—	◎	◇	—	—	アルミ	PF1/2
		0.1kW	○	○	○	○	—	◎	—	—	鋼板	PF1/2
		0.2kW	○	○	○	○	—	◎	—	—	鋼板	PF1/2
		0.4kW	○	○	○	○	—	◎	—	—	鋼板	PF1/2

注）耐熱クラス◇：オプション対応

取付方式		モータ容量	レバーシブルモータ									
寸法図 C47頁			ブレーキ無				耐熱クラス（◎：標準）				端子箱仕様	
			屋内形		屋外形							
			100V級	200V級	100V級	200V級	E	B	F	H	材質	電線管式
ソリッドシャフト（中実軸）形 フランジ取付	ソリッドシャフト（中実軸）形 脚取付	90W	○	—	—	—	◎	◇	—	—	端子箱無	

注）耐熱クラス◇：オプション対応

平行軸ギヤモータ 製作範囲一覧表
インバータ用モータ

ソリッドシャフト（中実軸）形
フランジ取付

ソリッドシャフト（中実軸）形
脚　取　付

技術資料		
	モータ特性表	D36頁
	ブレーキ特性表	D45頁
	端子箱取付位置	D42頁
	モータ結線例	D52頁

取付方式		モータ容量	屋内形									
選定表 C48頁			ブレーキ無		ブレーキ付		耐熱クラス（◎：標準）（ブレーキの耐熱クラスは、Bが標準）				端子箱仕様	
			200V級	400V級	200V級	400V級	E	B	F	H	材質	丸穴式
ソリッドシャフト（中実軸）形 フランジ取付	ソリッドシャフト（中実軸）形 脚取付	0.1kW	○	○	○	○	◎	◇	◇	◇	樹脂	φ12.5
		0.2kW	○	○	○	○	◎	◇	◇	◇	樹脂	φ12.5
		0.4kW	○	○	○	○	—	◎	◇	◇	鋼板	φ23
		0.75W	○	○	○	○	—	◎	◇	◇	鋼板	φ23
		1.5kW	○	○	○	○	—	◎	◇	◇	鋼板	φ23
		2.2kW	○	○	○	○	—	◎	◇	◇	鋼板	φ23

注）耐熱クラス◇：オプション対応

取付方式		モータ容量	屋外形・軽防塵形									
選定表 C96頁			ブレーキ無		ブレーキ付		耐熱クラス（◎：標準）（ブレーキの耐熱クラスは、Bが標準）				端子箱仕様	
			200V級	400V級	200V級	400V級	E	B	F	H	材質	電線管式
ソリッドシャフト（中実軸）形 フランジ取付	ソリッドシャフト（中実軸）形 脚取付	0.1kW	○	○	○	○	◎	◇	◇	◇	アルミ	PF1/2
		0.2kW	○	○	○	○	◎	◇	◇	◇	アルミ	PF1/2
		0.4kW	○	○	○	○	—	◎	◇	◇	鋼板	PF3/4
		0.75W	○	○	○	○	—	◎	◇	◇	鋼板	PF3/4
		1.5kW	○	○	○	○	—	◎	◇	◇	鋼板	PF3/4
		2.2kW	○	○	○	○	—	◎	◇	◇	鋼板	PF3/4

注）耐熱クラス◇：オプション対応

応用製品

DCモータ付
ハイポニックギヤモータ

ハイポニック減速機にDCモータをコンパクトに直結する事が可能です。
農業機械のように商用電源の取れない場所で使用される機械や、福祉・介護機器のように安全の為低電圧の直流を使用したい装置、また自動ドアの用に優れた制御性を活用したい場合など、ハイポニックの高性能を様々なフィールドでご使用いただけます。

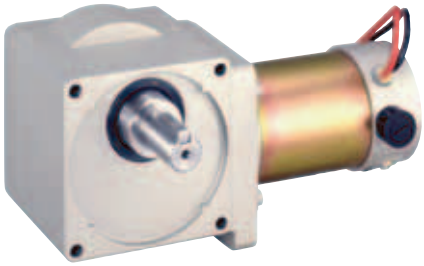

特長

１、静音技術
噛合い率が高く静かな運転が可能なハイポイドギヤを独自技術により更に静音化することに成功しました。
電動車椅子で図書館に行きたい、静かな夜でも介護リフトを動かしたい、店舗の品位に相応しい静かな自動ドアが欲しいなどお客様の期待にお応えします。

２、様々な電源を使用可能
商用電源のみでなく、バッテリーや太陽電池、発電機など様々な電源で使用可能です。福祉機器では低電圧で駆動できるので安全です。

３、高効率
ハイポイドギヤを使用しているためウォームギヤに比べ効率が格段に高く、同じモータ容量でもより高いトルクが出力可能です。限られたバッテリーでより長時間・長距離の駆動をしたいというご希望に応えます。

４、コンパクト・軽量
減速比毎にきめ細かい最適化設計を実施し、コンパクト化と軽量化を両立しました。電動車椅子など1gでも軽量化したい、小さく折りたためるようにしたいという用途に最適です。

業界	お客様の機械
福祉介護用機器	電動車椅子 電動三輪車、電動四輪車
	介護リフト 入浴補助リフト 段差解消機
建設関係	自動ドア プラットホームドア エレベータドア 高所作業車、小形ミキサー
医療	CT等のベッド駆動、手術台
農業・園芸	搬送台車、温室窓開閉
レジャー機器	各種乗物駆動 アーケードゲーム

対応機種範囲

DCモータ直結ハイポニックギヤモータは受注生産品です。
お気軽に弊社営業所までお見積を依頼ください。
（巻末の選定依頼フォームをご利用ください）
ケーシング特殊、出力軸特殊などのオーダーも承ります。

ブラシ付DCモーター直結タイプ

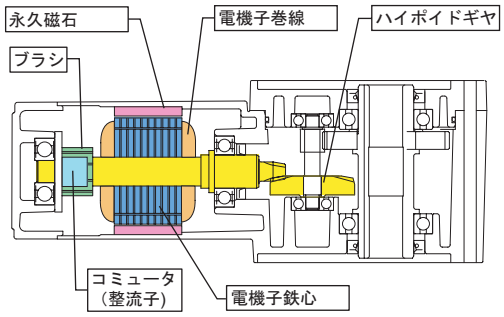

ブラシレスDCモータ直結タイプ

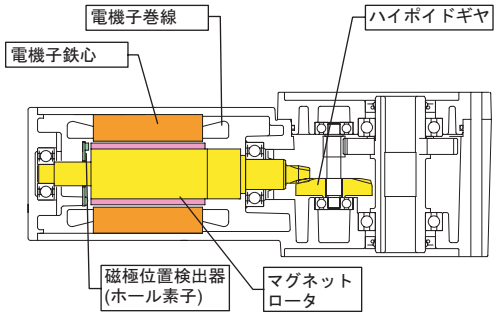

床面取付形
ハイポニックギヤモータ

スタッカークレーンやエレベータ等の昇降用途に最適な床面取付形のハイポニックギヤモータです。床面取付専用のケーシングにより省スペース設計が可能、取付脚は出力軸カラーよりも内側にありシーブ等に干渉しない設計です。

またハイポイドギヤを採用しているので一般のウォーム減速機比べ、非常に効率が高く、インバータ等で運転する場合ゆとりのある加速が可能です。

またワンタッチユルメ付電磁ブレーキやPG（パルスジェネレータ）など、オプション仕様も豊富です。

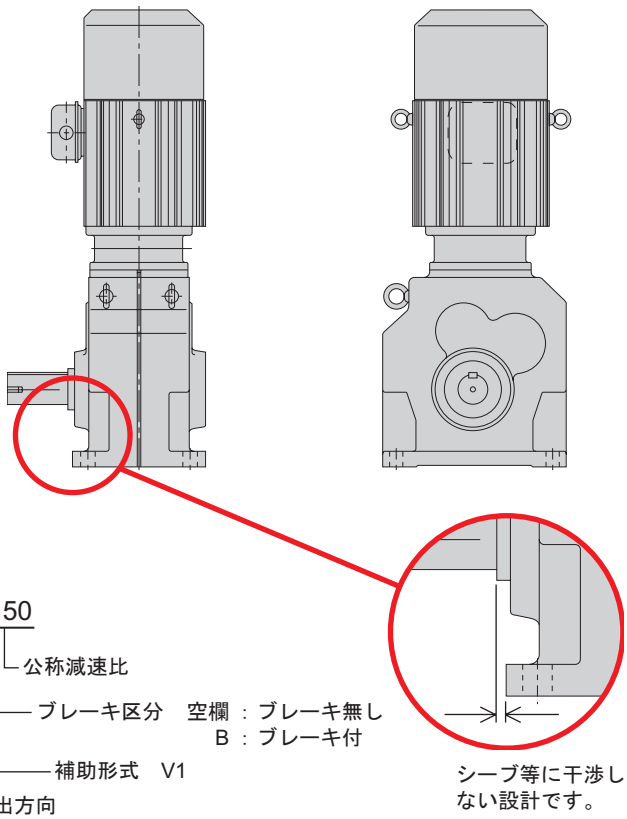

形式記号

RNHM 5 −63L −V1 −B −50

- RNHM：脚取付ハイポニックギヤモータ
- 5：容量記号
- −63L：減速機枠番＋軸出方向
- −V1：補助形式　V1
- −B：ブレーキ区分　空欄 ：ブレーキ無し　B ：ブレーキ付
- −50：公称減速比

枠番	軸出方向*	
50	R	出力軸が右に出る場合
53	L	出力軸が左に出る場合
54	T	出力軸が両側に出る場合
60		
63		
64		

*減速機ケース上の吊り金具を上にしてモータ側より見た場合です。

機種組合せ

容量 (kW)	減速機 枠番	減速比 10	15	20	30	40	50	60	80	100	120
0.75	50								●	●	●
1.5	53	●	●	●	●	●	●	●	●		
	60									●	●
2.2	54	●	●	●	●	●	●	●			
	60								●	●	●
3.7	63	●	●	●	●	●	●				
5.5	64	●	●	●	●	●					

オプション

電磁ブレーキ付
電磁ブレーキ付（ワンタッチユルメ付）
インバータモータ付
PG付（パルスジェネレータ）

お問合せ

出力トルク、出力軸許容ラジアル荷重など選定の詳細はお問合せください。
（巻末の選定依頼フォームをご利用ください）

用途例

FA関係

コンベア

・ベルトコンベア
・チェーンコンベア
・ローラーコンベア

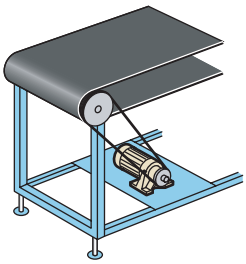

平行軸ギヤモータによる
コンベア駆動

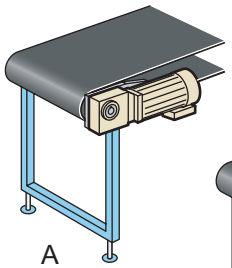

A

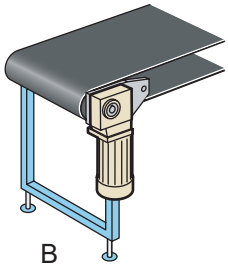

B

ハイポニックによる
コンベア駆動

1. 部品点数削減が可能
   ・チェーン
   ・スプロケット
   ・安全カバー
   ・調整台座

2. 取付工数の削減
   ・芯出し
   ・チェーン張り

3. 使用時のメリット
   ・チェーン給脂不要
   ・チェーン張力調整不要
   ・構造がシンプルで安全

4. 住友ならではのメリット
   取付ピッチが正方形の為、
   装置側を設計変更せずに
   取付位置を90°変更可能。
   （左図A、B参照）

搬送台車

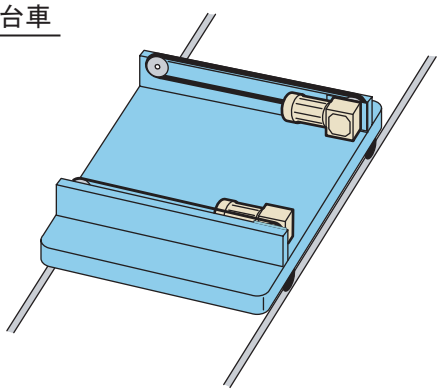

ハイポニックのメリット
減速比に応じた最適設計により
大幅なコンパクト化を実現。
狭いスペースでも設計がしやすい。

電動リフター

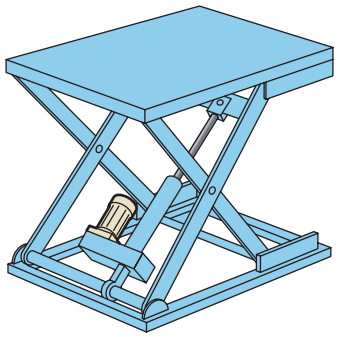

アルタックスαのメリット
噛合い率が高くタフで長寿命。
フランジがコンパクトなので、
低床タイプにも対応しやすい。

化学機械

・ポンプ（容積形）
・攪拌機
・小形ミキサー
・紛体機械

ポンプ

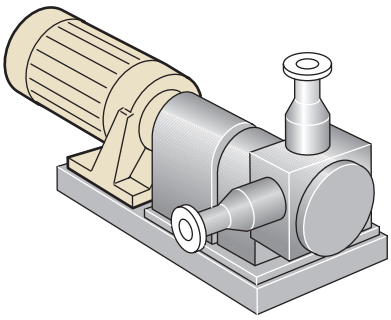

アルタックスαのメリット
・低減速比機種が豊富
（減速比3, 5, 6, 8, 11）
・遊星機構トラクションドライブによる
静粛な運転（減速比3, 5）
・コンパクトなフランジ（CNVM形）
・安全増防爆形
・インバータモータ付をラインナップ
高い始動トルク
（1Hzで200%：HF320αの場合）
広い変速範囲（1:20 /6～120Hz）

建設関係

・各種自動ドア
・シャッター
・住宅用エレベータ
・電動ゲート、門扉
・清掃用ゴンドラ

自動ドア

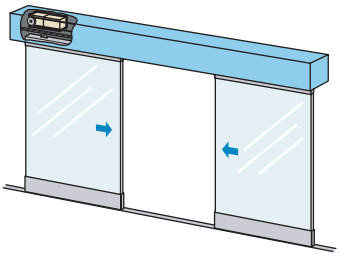

ハイポニック減速機（応用製品）

・DCブラシレスモータとコンパクトに一体化が可能。
・更に高度化する市場ニーズに応える低騒音ハイポイド技術。
極めて静粛な運転を実現。
（受注生産品）

シャッター

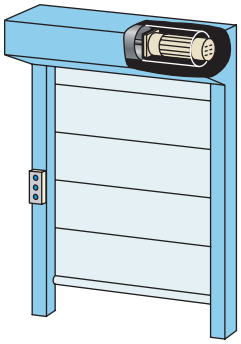

アルタックスαのメリット

・同心軸であるサイクロ減速機の特長を生かし、直径方向にコンパクト。
・業界一小さな取付フランジ以上により駆動ドラム内への内蔵がしやすい。
・サイクロ減速機のため、タフで長寿命。高速の開閉に適している。

環境

・生ゴミ処理機
・除塵機
・移動式トイレ

生ゴミ処理機

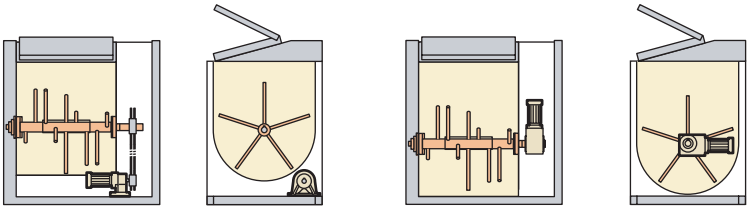

アルタックスαのメリット
・住宅地に設置される事も多くなった生ゴミ処理機に必要なのは静粛性。
・遊星機構トラクションドライブにより低い運転音を実現。（高減速比）

ハイポニック減速機
・直交軸のため攪拌軸を低く設計する事が可能で生ゴミの投入がしやすい。
・高減速比での豊富な品揃え。必要なトルクに応じて最適な枠番を選定可能。

遊戯

・パチンコ
　玉磨機
　玉揚機
　吸殻回収機
・パチスロ
　メダル磨機
　メダル搬送
・アーケードゲーム
・各種乗物

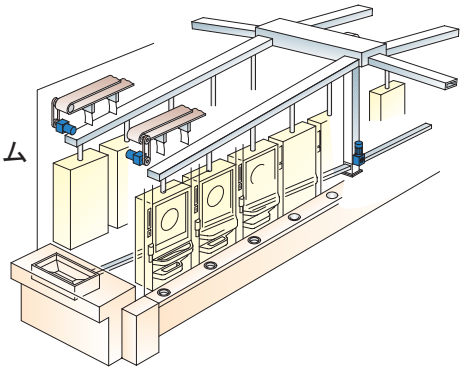

福祉

・電動車椅子
・段差解消機
・階段昇降機
・介護リフト
・介護トイレ

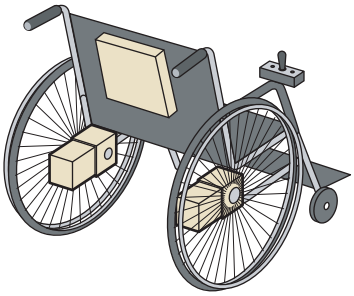

ハイポニック減速機
・独自の低騒音化技術による極めて静粛な運転。
・高効率なハイポイドギヤによる長時間走行。

ハイポニックギヤモータ®

中空軸
RNYMシリーズ

中実軸フランジ取付
RNFMシリーズ

中実軸脚取付
RNFMシリーズ

ハイポニック®はSumitomo Drive Techonologiesを代表する直交軸ギヤモータのブランドです。

高効率かつ低騒音なハイポイドギヤを採用。
最適設計により、業界トップクラスのコンパクト性を確保しました。

15W～90Wでは、取り合い寸法が市販の小形平行軸ギヤモータと互換性がありますので、平行軸用の取り合いの場所に組みこむことが可能です。

また、屋外形・軽防塵形、安全増防爆形、防水形（IP65）の仕様もラインナップしており、さまざまな用途に対応が可能です。

HYPONIC

形式記号

中空軸
中実軸 フランジ取付
中実軸 脚取付
ブレーキ無
ブレーキ付
三　相
単　相
三　相 インバータ用
屋内形
応用製品
屋外形
軽防塵形
防水形
安全増防爆形
レバーシブル
コンデンサラン形
概　要
選定表 寸法図
15W
25W
40W
60W
90W
0.1kW
0.2kW
0.25kW
0.4kW
0.55kW
0.75kW
1.1kW
1.5kW
2.2kW
3.0kW
3.7kW
5.5kW

ご注文・ご照会の際は形式記号、電圧周波数をご指示ください。
屋外形、軽防塵形、安全増防爆形（eG3）、防水形（IP65）、端子箱端子台付、海外規格モータをご要望の場合は、形式記号、電圧周波数と併せてご指示ください。

ハイポニックの形式記号

R N Y M 01 — 1120 □ □ — □ — B — 60

機種記号	
R	ハイポニック

出力軸方向記号	
N	取付方向自由

取付方式	
Y	中空軸
F	中実軸・フランジ取付
H	中実軸・脚取付

入力種類	
M	ギヤモータ

モータ容量記号	
0015	15W
0025	25W
004	40W
006	60W
009	90W
01	0.1kW
02	0.2kW
03	0.25kW
05	0.4kW
08	0.55kW
1	0.75kW
1H	1.1kW
2	1.5kW
3	2.2kW
4	3.0kW
5	3.7kW
8	5.5kW

減速機枠番	
01	1010
03	1110
05	1120
07	1210
15	1220
17	1230
190	1240
20	1310
23	1320
25	1330
270	1340
30	1410
33	1420
35	1430
370	1440
40	1510
43	1520
45	1521
470	1522
50	1530
53	1531
54	1540
55	1630
56	1631
60	1632
63	1633
64	1640

軸種類	記号
メートルサイズ	空欄
インチサイズ	Y
AGMA Ⅰ	YA
AGMA Ⅱ	YB
AGMA Ⅲ	YC

軸出方向		
記号	モータ側から見た方向	上から見た図
無	—	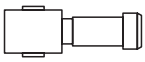
L	左	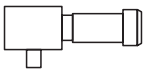
R	右	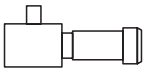
T	両	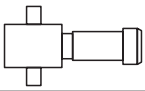

ブレーキ有無	
空欄	ブレーキなし
B	ブレーキ付

減速比

補助形式			
モータ仕様		減速機仕様※	
空欄	三相モータ付	J1	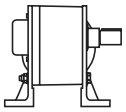 中実軸脚取付
CA	単相コンデンサラン形モータ付		
CB	単相コンデンサ始動コンデンサラン形モータ付	X1	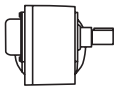 中実軸フランジ取付
CC	単相レバーシブルモータ付		
AV	インバータ用モータ付		

※「J1」「X1」 は一部の枠番にのみ付きます。
詳細は選定表をご参照ください。

中空軸タイプ

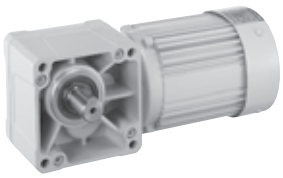

中実軸・フランジ取付

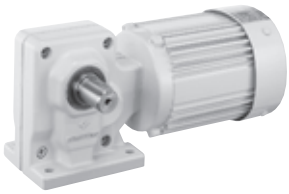

中実軸・脚取付

形式記号例

お客様が選定した機種の形式はどのように表されるのか？また、他に指定すべき事項は何か？
その一例をご紹介します。

【例1】

モータ	:	三相モータ・屋内形
ブレーキ	:	付
電源	:	三相200V・50Hz
モータ出力	:	25W
減速比	:	1/30
出力軸形状	:	中空軸

機種選定
（機種選定についての詳細は、B8頁をご参照ください。）

選定された機種の形式

RNYM0025−03−B−30

別途ご指定いただく事項

電源 : 電圧 200V，周波数 50Hz
モータ : 屋内形

【例2】

モータ	:	単相モータ・屋内形
ブレーキ	:	無し
電源	:	単相100V・60Hz
モータ出力	:	0.2kW
減速比	:	1/100
出力軸形状	:	中実軸フランジ取付・軸左出し

機種選定
（機種選定についての詳細は、B9頁をご参照ください。）

選定された機種の形式

RNFM02−30L−CB−100

別途ご指定いただく事項

電源 : 電圧 100V，周波数 60Hz
モータ : 屋内形

【例3】

モータ	:	三相モータ・屋内形
ブレーキ	:	無し
電源	:	三相400V・60Hz
モータ出力	:	0.4kW
減速比	:	1/80
出力軸形状	:	中実軸脚付・軸右出し

機種選定
（機種選定についての詳細は、B9頁をご参照ください。）

選定された機種の形式

RNHM05−40R−80

別途ご指定いただく事項

電源 : 電圧 400V，周波数 60Hz
モータ : 屋内形

【例4】

モータ	:	三相インバータ用モータ・屋外形
ブレーキ	:	無し
電源	:	三相200V・60Hz※
モータ出力	:	0.75kW
減速比	:	1/15
出力軸形状	:	中空軸

機種選定
（機種選定についての詳細は、B8頁をご参照ください。）

選定された機種の形式

RNYM1−1420−AV−15

別途ご指定いただく事項

電源 : 電圧 200V，周波数 60Hz※
モータ : 屋外形

※インバータ用モータは60Hzが標準です。50Hzは特殊品となりますのでご照会ください。

注）・安全増防爆形、防水形などのモータ仕様や端子箱付、トルクアームなどのオプションに関しても、形式記号には表示されません。
ご注文の際は必ず形式名の他に、仕様及びオプションの指定を行なってください。

標準仕様

三相・単相ハイポニック減速機

	種類	項目	標準仕様		注3 内蔵形ブレーキ付標準仕様
モータ部	三相モータ	容量範囲	15W～5.5kW4極		15W～5.5kW4極 SB, FBブレーキ(ノンアスベストライニング)
		保護方式 外被構造	JP44(屋内)　全閉外扇形 (15W, 25W, 40W, 60W, 90W, 0.1kWは, 全閉自冷形)		JP44(屋内)　全閉外扇形(枠番01#, 07#の15W～60W含む) (40W, 60W, 90W, 0.1kWは, 全閉自冷形)
		電　源	3定格電源 200V 50／60Hz、220V 60Hz　又は 400V 50／60Hz、440V 60Hz (15W, 25W, 40W, 60W, 90Wは, 200V 50/60Hz, 220V 60Hz)		3定格電源 200V 50／60Hz、220V 60Hz　又は 400V 50／60Hz、440V 60Hz (15W, 25W, 40W, 60W, 90Wは, 200V 50/60Hz, 220V 60Hz)
		耐熱クラス	15W～0.4kW　4極　E 0.55～5.5kW　4極　B		15W～0.4kW　4極　E(ブレーキは、B) 0.55～5.5kW　4極　B(ブレーキは、B)
		時間定格	連続定格		連続定格
		始動方式	直入れ		直入れ
		口出線 (ラグ式)	15W～5.5kW　4極　3本		15W～5.5kW　4極　5本
		規　格	JIS準拠		JIS準拠
	単相モータ		インダクション	レバーシブル	インダクション
		容量範囲	15W～0.4kW　4極	15W～90W　4極	15W～0.4kW　4極 SB, FBブレーキ(ノンアスベストライニング)
		保護方式 外被構造	JP44(屋内)　全閉外扇形 (15W, 25W及び枠番17#の40Wは全閉自冷形)	JP44(屋内)　全閉外扇形 (15W, 25W及び枠番17#の40Wは全閉自冷形)	JP44(屋内)　全閉外扇形 (枠番17#の40Wは全閉自冷形)
		電　源	100V, 200V　50／60Hz (2重電圧) 15W～90Wは, 100V 50／60Hz	100V 50／60Hz	100V, 200V　50／60Hz(2重電圧) 15W～90Wは, 100V　50／60Hz
		耐熱クラス	15W～90W　4極　E 0.1～0.4kW　4極　B	15W～90W　4極　E	15W～90W　4極　E(ブレーキは、B) 0.1～0.4kW　4極　B(ブレーキは、B)
		時間定格	連続定格	30分定格	連続定格
		始動方式	15W～90W　4極コンデンサ運転 0.1～0.4kW　4極 コンデンサ始動コンデンサ運転	コンデンサ運転	15W～90W　4極　コンデンサ運転 0.1～0.4kW　4極　コンデンサ始動コンデンサ運転
		口出線 (ラグ式)	15W～90W　4極　3本 0.1～0.4kW　4極　6本		15W～90W　4極　5本 0.1～0.4kW　4極　8本
		規　格	JIS準拠		JIS準拠
	インバータ用モータ	容量範囲	0.1～3.7kW　4極		0.1～3.7kW　4極 FBブレーキ(ノンアスベストライニング)
		保護方式 外被構造	JP44(屋内) 全閉外扇形		JP44(屋内) 全閉外扇形
		電　源	200V 60Hz、220V 60Hz		200V 60Hz、220V 60Hz
		耐熱クラス	B		B(ブレーキは、B)
		時間定格	連続定格(6～60Hz定トルク特性)		連続定格(6～60Hz定トルク特性)
		口出線 (ラグ式)	0.1～3.7kW　4極　3本		0.1～3.7kW　4極　5本
		規　格	JIS準拠		JIS準拠
ギヤー部		潤滑方式	専用特殊グリースによる、グリース潤滑(工場出荷時にグリースを充填しております。)		
		減速方式	ハイポイドギヤとインボリュートギヤの組み合わせ		
		材　質	ケーシング:アルミニウム合金(枠番60#, 63#, 64#は, 鋳鉄)　歯車:クロムモリブデン鋼		
周囲条件		設置場所	屋内(塵埃の少ない、水のかからない場所)		
		周囲温度	−10～40℃		
		周囲湿度	85%以下　ただし、結露しないこと		
		標　高	1000m以下		
		雰囲気	腐食性ガス、爆発性ガス、蒸気粉じんがないこと。塵埃を含まない換気の良い場所であること。		
据付角度			制限なし		
塗　装			技術資料D78頁をご参照ください。		

注) 1. 標準端子箱取付位置は、D42頁をご参照ください。(15W～90Wは端子箱なしが標準です。)
2. 標準出力軸回転方向は、D7～D9頁をご参照ください。
3. モータの特性、ブレーキにつきましては、D34～D36頁、D44～D49頁をご参照ください。
4. 15W～90W　RNFM(フランジ取付中実軸)の出力軸の回転部分は下写真の軸部分(拡大写真)になります。

セレクションガイド 1
モータ種類

運転速度	容量	電源	特長	起動方式	モータ種類
変速しない	15W 25W 40W 60W 90W	三相	標準	直入れ	三相モータ 200V級 (15W-90W)
		単相	標準	ｺﾝﾃﾞﾝｻ運転	単相モータ 100V級 (15W-90W)
			頻繁な正逆運転	ｺﾝﾃﾞﾝｻ運転	単相ﾚﾊﾞｰｼﾌﾞﾙﾓｰﾀ 100V級 (15W-90W) 注：30分定格
	0.1kW 0.2kW 0.4kW	三相	標準	直入れ	三相モータ 200V級 400V級 (0.1kW-0.4kW)
		単相	標準	ｺﾝﾃﾞﾝｻ始動 ｺﾝﾃﾞﾝｻ運転	単相モータ 100V級 200V級 (0.1kW-0.4kW)
			低騒音低振動	ｺﾝﾃﾞﾝｻ運転	コンデンサラン形単相モータ 100V級 200V級 (0.1kW-0.2kW)
	0.75kW 1.5kW 2.2kW 3.7kW 5.5kW	三相	標準	直入れ	三相モータ 200V級 400V級 (0.75kW-5.5kW)

運転速度	モータ容量	トルク特性	インバータ種類	住友のインバータ	モータ種類
変速する	15W 25W 40W 60W 90W	特性D	V/f制御	CAIシリーズ	三相モータ 200V級 (15W-90W) 注：入力電圧クラスは単相１００Ｖまたは単相２００Ｖです。
	0.1kW 0.2kW 0.4kW	特性A	(ｾﾝｻﾚｽ ﾍﾞｸﾄﾙ制御)	HF-320α シリーズ	ｲﾝﾊﾞｰﾀ用モータ 200V級 400V級 (0.1kW-0.4kW)
					三相モータ 200V級 *400V級 (0.1kW-0.4kW)
		特性B	V/f制御	SF-320α シリーズ	ｲﾝﾊﾞｰﾀ用モータ 200V級 400V級 (0.1kW-0.4kW)
		特性D	V/f制御	SF-320α シリーズ	三相モータ 200V級 *400V級 (0.1kW-0.4kW)
	0.75kW 1.5kW 2.2kW 3.7kW 5.5kW	特性A	(ｾﾝｻﾚｽ ﾍﾞｸﾄﾙ制御)	HF-320α シリーズ	ｲﾝﾊﾞｰﾀ用モータ 200V級 400V級 (0.75kW-3.7kW)
		特性B	V/f制御	SF-320α シリーズ	ｲﾝﾊﾞｰﾀ用モータ 200V級 400V級 (0.75kW-3.7kW)
		特性C	(ｾﾝｻﾚｽ ﾍﾞｸﾄﾙ制御)	HF-320α シリーズ	三相モータ 200V級 *400V級 (0.75kW-5.5kW)
		特性D	V/f制御	SF-320α シリーズ	三相モータ 200V級 *400V級 (0.75kW-5.5kW)

*汎用ﾓｰﾀ(400V級)をインバータ駆動する際は絶縁対策が必要ですのでご照会ください。

仕様　減速機

HYPONIC 直交軸

200V 400V

モータ種類	防爆	保護方式	RNYM	RNFM	RNHM
三相モータ	非防爆	屋内形	B14	B72	B122
		屋外形	B160	B166	B172
		防水形 (IP65)	B180	B184	B188
	安全増防爆 ＊1	屋内形	B192	B194	B196
		屋外形	本カタログに掲載していませんが製作可能です。		
	耐圧防爆 ＊2	お問合せください。			
単相モータ ＊3	非防爆	屋内形	B44	B98	B140
		屋外形	B162	B168	B174
		防水形	B182	B186	
単相ﾚﾊﾞｰｼﾌﾞﾙﾓｰﾀ ＊3	非防爆	屋内形	B200	B208	
単相ｺﾝﾃﾞﾝｻﾗﾝ形ﾓｰﾀ ＊3	非防爆	屋内形	B226	B230	B234
インバータ用モータ	非防爆	屋内形	B58	B112	B146
		屋外形	B164	B170	B176
	耐圧防爆	お問合せください。			

＊1 安全増防爆形モータはインバータで駆動することは出来ません。
＊2 三相モータの耐圧防爆形モータはインバータ駆動することは出来ません。
＊3 単相モータ、単相レバーシブルモータ、単相コンデンサラン形モータはインバータ駆動することは出来ません。

CAI

100W以下専用インバータ
電子サーマル搭載
無接点方式外部制御
通信機能(RS-485)
100V級200V級共用
電源
単相100V　25-100W
単相200V　25-100W

SF-320α

新モータ制御採用で
始動トルク150-200%
(AFモータとの組合せ)
CE,UL,CSA標準対応
電源
三相200V　0.1-2.2kW
単相100V　0.1-0.75kW
単相200V　0.2-2.2kW

HF-320α

高始動トルク200%
ノイズフィルタ標準装備
簡単メンテナンス（長寿命）
着脱式制御端子基板採用
電源
三相200V　0.2-7.5kW
三相400V　0.4-7.5kW
単相200V　0.2-2.2kW

特性A:定トルク運転特性　特性B:定トルク運転特性　特性C:低減トルク運転特性　特性D:低減トルク運転特性

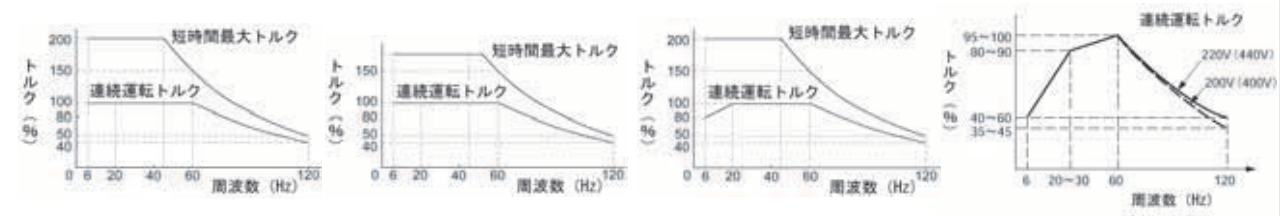

選定手順　中空軸（RNYM シリーズ）

中空軸タイプ（RNYMシリーズ）の機種選定フロー

記号説明

- Tℓ　：ギヤモーター出力軸に於ける実伝達トルク〔N·m〕
- Tout：ギヤモーターの許容出力トルク〔N·m〕
- Te　：等価伝達トルク〔N·m〕
- Pr　：実ラジアル荷重〔N〕
- Pro　：許容ラジアル荷重〔N〕
- Lf　：位置係数
- Cf　：連結係数
- Fs　：衝撃係数
- A_R　：トルクアームの長さ〔mm〕
- A_{RO}：基準トルクアームの長さ〔mm〕

選定例

○Tℓ=50〔N·m〕
○チェーンコンベヤ（均一荷重）
○10時間／日
○50〔r/min〕
○50〔Hz〕
○三相モータ 屋内仕様
○中空軸タイプ

等価伝達トルクTeの決定

Te＝Tℓ×ギヤモータの負荷係数〔N·C〕
（50＝50×1.0）

Tℓ（50 N·m）← 実伝達トルク

SF（1.0）← 表B8（B11頁）← 負荷条件 運転時間

Te（50N·m）

減速比と出力回転数

出力回転数 n2 r/min	
50Hz	60Hz
290	350
193	233
145	175
121	146
96.7	117
72.5	87.5
58.0	70.0
48.3	58.3

← 出力回転数 電源周波数

※ 出力回転数にはモータのスリップは見込まれていません。

減速比（30）

機種（容量記号ー枠番ー減速比）の決定

Tout≧Teとなる機種を選定
（67.3≧50）

Tout ← 選定表 B14～B42頁

機種（RNYM05-1220ー△ー○ー30）

フランジ取付の場合

ラジアル荷重のチェック

注）2.

$$Pr \leqq \frac{Pro}{Lf \times Cf \times Fs}$$

$$\left(1500 \leqq \frac{1520}{1.0 \times 1.0 \times 1.0}\right)$$

満足しない場合は、サービスファクター、容量記号、枠番を上げた機種で今一度確認

- Pr(1500N) ← 実ラジアル荷重
- Lf(1.0) ← 表B1 ← 位置係数
- Cf(1.0) ← 表B2 ← 連結係数
- Fs(1.0) ← 表B3 ← 衝撃係数
- Pro(1520N) ← 選定表 B14～B42頁

軸上取付の場合

トルクアームの長さA_Rのチェック

$A_R \geqq A_{RO} \times Lf \times Fs$
（200≧100×1×1）

注）1.

- A_R(200mm) ← トルクアームの長さ
- Lf(1.0) ← 表B1 ← 位置係数
- Fs(1.0) ← 表B3 ← 衝撃係数
- ARO (100mm) ← 表B4 ← 基準トルクアームの長さ

被動軸等の強度チェック

被動軸、軸受、トルクアームの強度チェックを行ってください(チェック方法はD18～D19頁をご覧ください)

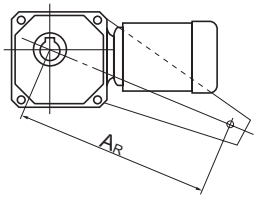

形式（RNYM05ー1220ー△ー○ー30）

仕様、寸法の確認

○仕様の確認→B4頁“標準仕様”
※ 電源電圧、屋内・屋外の区別は形式に明記されませんので、ご注文の際にお申し付けください。
○寸法の確認　B14～B42頁
（三相モータ）

- 三相 ← モータの種類
- ブレーキ無 ← ブレーキ有無

形式（RNYM05ー1220ー30）

〔フランジ取付、脚取付の場合〕
●Pr=1500〔N〕
●荷重点：出力軸端から20〔mm〕
●衝撃：ほとんど無
●連結：チェーン連結

〔軸上取付の場合〕
●AR：200〔mm〕
●荷重点：出力軸端から20〔mm〕
●衝撃：ほとんど無

注）1.トルクアームの長さとは、被動軸軸心から、トルクアーム回り止めまでの距離のことを示します。
2.スラスト荷重が掛かる場合は、D12頁の式でチェックして下さい。

選定手順　中実軸（RNFM、RNHM シリーズ）

中実軸タイプ
(RNFM･RNHMシリーズ)
の機種選定フロー

記号説明

- Tℓ　：ギヤモーター出力軸に於ける実伝達トルク〔N･m〕
- Tout：ギヤモーターの許容出力トルク〔N･m〕
- Te　：等価伝達トルク〔N･m〕
- Pr　：実ラジアル荷重〔N〕
- Pro　：許容ラジアル荷重〔N〕
- Lf　：位置係数
- Cf　：連結係数
- Fs　：衝撃係数

選定例

等価伝達トルクTeの決定

Te＝Tℓ× ギヤモータの負荷係数〔N・C〕

（50 ＝ 50 × 1.0）

Tℓ（50 N・m）← 実伝達トルク　　○Tℓ=50〔N・m〕

SF（1.0）← 表B8（B11頁）← 負荷条件 運転時間　　○チェーンコンベヤ（均一荷重）　○10時間／日

Te (50N･m)

減速比と出力回転数

出力回転数 n2 r/min	
50Hz	60Hz
290	350
193	233
145	175
121	146
96.7	117
72.5	87.5
58.0	70.0
48.3	58.3

出力回転数 電源周波数 ←　　○50〔r/min〕　○50〔Hz〕　○三相モータ　屋内仕様　○フランジ取付

※ 出力回転数にはモータのスリップは見込まれていません。

減速比（30）

機種（容量記号－枠番－減速比）の決定

Tout≧Teとなる機種を選定

（67.3≧50）

Tout ← 選定表 B72～B97頁

機種（05-270－□－30）

ラジアル荷重のチェック

注）1.

$$Pr \leqq \frac{Pro}{Lf \times Cf \times Fs}$$

$$\left(1500 \leqq \frac{1520}{1.0 \times 1.0 \times 1.0}\right)$$

満足しない場合は、サービスファクター、容量記号、枠番を上げた機種で今一度確認

- Pr(1110N) ← 実ラジアル荷重　　○スプロケットピッチ円 φ90〔mm〕 半径R=0.045〔m〕　○$Pr = \frac{T\ell}{R} = \frac{50}{0.045}$ ≒1110N
- Lf(1.0) ← 表B1 ← ラジアル荷重位置　　○軸中央
- Cf(1.0) ← 表B2 ← 連結係数　　○チェーン直結
- Fs(1.0) ← 表B3 ← 衝撃係数　　○衝撃ほとんどなし
- Pro(1520N) ← 選定表 B72～B97頁

機種（05-270－□－30）

形式の決定

B2頁　形式記号参照

- (RNFM05－フランジ取付) ← モータの種類　　○フランジ取付
- (L－左) ← ブレーキ有無　　○左（モータ側から見て）

形式（RNFM05－270L－△－○－30）

仕様、寸法の確認

○仕様の確認→B4頁“標準仕様”
※ 電源電圧、屋内・屋外の区別は形式に明記されませんので、ご注文の際にお申し付けください。
○寸法の確認　B72～B97 頁

- 三相 ← モータの種類
- ブレーキ無 ← ブレーキ有無

形式（RNFM05－270L－30）

※（　）内は選定例の場合です。
注）1.スラスト荷重が掛かる場合は、D12頁の式でチェックして下さい。

中空軸
中実軸 フランジ取付
中実軸 脚取付
ブレーキ無
ブレーキ付
三　相
単　相
三　相 インバータ用
屋内形
応用製品
屋外形
軽防塵形
防水形
安全増 防爆形
レバーシブル
コンデンサラン形
概　要
選定表 寸法図
15W
25W
40W
60W
90W
0.1kW
0.2kW
0.25kW
0.4kW
0.55kW
0.75kW
1.1kW
1.5kW
2.2kW
3.0kW
3.7kW
5.5kW

1. 外部荷重の確認

表 B1 a **位置係数** Lf

枠番	軸端からの距離 L(mm)								
	10	20	30	40	50	60	70	80	90
03, 07	1.0	1.0	1.2	1.3	1.4	1.5	1.7	1.8	1.9
17	1.0	1.0	1.2	1.3	1.4	1.5	1.6	1.7	1.8
1010	1.0	1.0	1.2	1.3	1.4	1.5	1.7	1.8	1.9
1110, 1120	1.0	1.0	1.2	1.3	1.4	1.5	1.6	1.8	1.9
1210, 1220, 1230, 1240	1.0	1.0	1.2	1.3	1.4	1.5	1.6	1.7	1.8
1310, 1320, 1330, 1340	1.0	1.0	1.1	1.2	1.3	1.4	1.5	1.6	1.7
1410, 1420, 1430, 1440	1.0	1.0	1.1	1.2	1.3	1.4	1.4	1.5	1.6
1510, 1520, 1521, 1522, 1530, 1531, 1540	1.0	1.0	1.1	1.2	1.3	1.3	1.4	1.5	1.5
1630, 1631, 1632, 1633, 1640	1.0	1.0	1.1	1.2	1.2	1.3	1.3	1.4	1.4

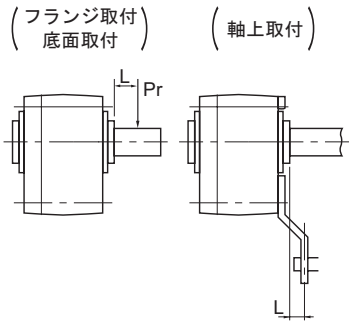

注） L **は、出力軸（中空軸）端からラジアル荷重の作用点までの寸法を示します。**

表 B1 b **位置係数** Lf**（中実軸**　RNHM-J1,RNFM-X1**）**

枠番	軸長 (mm)	軸段付部からの距離 L(mm)								
		10	20	30	40	50	60	70	80	軸端
1240	36	1.1	1.2	1.3	-	-	-	-	-	1.6
1340	42	1.1	1.2	1.3	1.4	-	-	-	-	1.4
1440	58	1.1	1.2	1.4	1.9	2.4	-	-	-	2.8
1520, 1521, 1522, 1540	82	1.1	1.2	1.3	1.3	1.4	1.5	1.5	1.6	1.6
1630, 1631, 1632, 1633, 1640	82	1.1	1.1	1.2	1.2	1.3	1.3	1.4	1.4	1.4

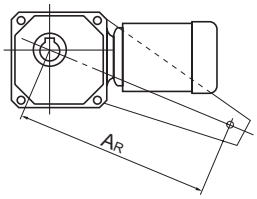

表 B1 c **位置係数** Lf**（表** B1b **以外の中実軸）**

荷重位置	Lf
軸根本	0.8
軸中央	1.0
軸端	1.4

表 B2 **連結係数** Cf

連結方式	Cf
チェーン	1
歯車	1.25
V ベルト	1.5

表 B3 **衝撃係数** Fs

衝撃の程度	Fs
衝撃がほとんど無い場合	1
衝撃がややある場合	1~1.2
激しい衝撃を伴う場合	1.4~1.6

表 B4 **基準トルクアーム長さ** ARO

枠　番	AR0	枠番	AR0	枠番	AR0
03,07,17,1010	50	1410,1420	140	1430,461	160
1110,1120	80	1510,1520	150	1530,1531,56	200
1210,1220	100	1230	100	60,63,64	280
1310,1320	120	1330,361	130		

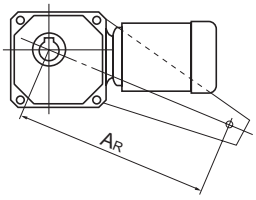

2. 負荷係数の選定

ハイポニック減速機は、均一荷重・1 日 10 時間の運転条件の下に設計されています。
1 日 10 時間を超えて運転される場合や、使用機械の負荷条件によっては、次の負荷係数を見込む必要があります。
負荷係数の選定は負荷の性質により、下記の (1) または (2) の方法に分けられます。

(1) 機械別負荷性質による選定

表 B5 ギヤモータの負荷係数

運転時間 / 負荷条件	10H 以下／日 運転	10 ～ 24H ／日 運転	主 な 使 用 機 械 例
均一荷重	1	1.25	コンベア(均一荷重)、ポンプ(遠心式)、食品機械(精米機、缶詰機)、エレベータ(均一荷重)、プラスチック押出機、アジテータ(液体)、バースクリーン
軽い衝撃荷重	1.25	1.5	コンベア(変動送り、重荷重)、食品機械(ビートスライサ、ダウミキサ、肉挽機)、エレベータ(重荷重)、アジテータ(液固体混合、密度変化)、フィーダ(ベルト、エプロン、スクリュ)、シックナ、フロキュレータ、一般工作機械(主軸用)
激しい衝撃荷重	1.75	2.0	パンチングプレス、タッピングマシン、粉砕機械(クラッシャミル)、ホイスト(重荷重)、ドラムバーカ、ログホール、カッタ、プレータ

注）1. 実際にお客様でご使用になる機械装置と表 B5 ‘ ギヤモータの負荷係数’ 内の機械名称・機械性質が異なる場合がありますので、選定時の参考値としてご使用ください。

(2) 始動・停止頻度による選定

始動・停止頻度と減速機の負荷係数（表 B6）を目安に選定し、同時に B12 頁のモータの許容熱容量（表 B7）を確認ください。

表 B6 始動・停止頻度とギヤモータの負荷係数

始動・停止頻度（回 / 時間）	～ 10 時間 / 日			24 時間 / 日		
	I	II	III	I	II	III
10 以下	1.00	1.15	1.50	1.20	1.30	1.65
～ 200 以下	1.10	1.35	1.65	1.30	1.50	1.85
～ 500 以下	1.15	1.50	1.80	1.40	1.65	2.00

$$\text{慣性モーメント}(GD^2\text{比})\text{比} = \frac{\text{モータ軸換算負荷の慣性モーメント}(\text{モータ軸換算負荷の}GD^2)}{\text{モータの慣性モーメント}(\text{モータの}GD^2)}$$

負荷係数の区分
- I：許容できる慣性モーメント　(GD^2)比≦ 0.3
- II：許容できる慣性モーメント　(GD^2)比≦ 3
- III：許容できる慣性モーメント　(GD^2)比≦ 10

注）1. 始動・停止回数にはブレーキ、クラッチ等による制動回数を含めてください。
2. トルク、ラジアル負荷がかかった状態で始動される場合には、別途検討が必要な場合もありますのでご照会ください

選定資料

表 B7 三相モータの許容熱容量（C × Z）

モータ出力 kW	許容 C × Z（35%ED 以下）	許容 C × Z（35%ED 超～50%ED 以下）	許容 C × Z（50%ED 超～80%ED 以下）	許容 C × Z（80%ED 超～100%ED 以下）	モータ慣性モーメント kg・m²		モータ GD^2 kgf・m²	
					標　準	ブレーキ付	標　準	ブレーキ付
0.1	3200	3000	2000	1200	0.00033	0.00035	0.0013	0.0014
0.2	2200	2800	2800	2500	0.00050	0.00055	0.002	0.0022
0.25	1800	2200	1500	1500	0.00065	0.00068	0.0026	0.0027
0.4	1800	2200	1500	1500	0.00065	0.00068	0.0026	0.0027
0.55	1800	2200	1500	1500	0.00101	0.00111	0.00405	0.00445
0.75	1400	1400	800	500	0.00120	0.00130	0.0048	0.0052
1.1	1400	1400	800	500	0.00185	0.00208	0.0074	0.0083
1.5	1200	1200	500	400	0.00213	0.00235	0.0085	0.0094
2.2	1000	900	400	200	0.00333	0.00373	0.0133	0.0149
3.0	1000	900	400	200	0.00700	0.00810	0.0281	0.0325
3.7	800	800	800	700	0.00848	0.00958	0.0339	0.0383
5.5	300	300	200	150	0.01143	0.01253	0.0457	0.0501

下記①～③で求めた C × Z が、表 B7 に該当するモータ容量・%ED において、許容 CZ 以内であることをチェックします。

① C を下記式から求めます。

$$C = \frac{\text{モータの慣性モーメント（モータの}GD_M^2\text{）} + \text{モータ軸換算モータ以外の総慣性モーメント（}GD_L^2\text{）}}{\text{モータの慣性モーメント（モータの}GD_M^2\text{）}}$$

●モータの慣性モーメント（kg・m²）
GD_M^2：モータの GD^2（kgf・m²）
●モータ軸換算モータ以外の
総慣性モーメント（kgf・m²）
GD_L^2：モータ軸換算モータ以外の総 GD^2（kgf・m²）

② 1 時間あたりの始動回数 Z（回 /hr）を求めます。

(a) **1 周期の運転時間** ta(sec)　**休止時間** tb(sec) **とし、この期間に** nr**（回** /cycle**）の始動をする場合**

$$Zr = \frac{3600nr}{ta + tb}\ \text{（回/hr）}$$

(b) **また、1 周期間（ta+tb）中にインチング回数** ni**（回** /cycle**）を有する時は、これについても 1 時間あたりのインチング回数** Zi **に換算した始動回数に換算します。**

$$Zi = \frac{3600ni}{ta + tb}\ \text{（回 /hr）}$$

(c) (a) **および** (b) **から 1 時間あたりの始動回数** Z**（回** /nr**）を求めます。**

$$Z = Zr + 1/2 \cdot Zi = \frac{3600}{ta + tb} \cdot \left(nr + \frac{1}{2}ni\right)\ \text{（回/hr）}$$

③ C × Z を求めます。

①で求めた C と②で求めた Z の積 C × Z を求めます。

④ 負荷時間率 %ED

$$\%ED = \frac{ta}{ta + tb} \times 100$$

ハイポニックギヤモータ®（直交軸）
中空軸
RNYMシリーズ

・業界トップのコンパクト性を備えた、中空軸タイプの直交ギヤモータです。
・水のかからない、一般的な環境でお使いいただけます。
・15Wから5.5kWまでの幅広いモータサイズバリエーションがあり、様々な用途へ対応することができます。
・ブレーキ無とブレーキ付がお選びいただけます。
・屋外形・軽防塵形、安全増防爆形、防水形、単相レバーシブル、単相コンデンサラン形モータ※については、「応用製品」ページをご覧ください。
※15W～90Wの単相モータは、コンデンサラン形が標準です。

直交軸
中空軸

中空軸・RNYM シリーズ
15W・三相モータ・屋内形

減速比	出力回転数 r/min 50Hz	出力回転数 r/min 60Hz	容量記号	枠番	減速比 (形式記号詳細 B2 頁)	出力トルク Tout N•m 50Hz	出力トルク Tout N•m 60Hz	出力トルク Tout kgf•m 50Hz	出力トルク Tout kgf•m 60Hz	出力軸許容ラジアル荷重 Pro N 50Hz	出力軸許容ラジアル荷重 Pro N 60Hz	出力軸許容ラジアル荷重 Pro kgf 50Hz	出力軸許容ラジアル荷重 Pro kgf 60Hz	屋内形寸法図
5	290	350	RNYM	0015	03 (-B) 5	0.371	0.307	0.038	0.031	539	490	55	50	図 B1
7.5	193	233		0015	03 (-B) 7.5	0.556	0.461	0.057	0.047	588	539	60	55	
10	145	175		0015	03 (-B) 10	0.742	0.615	0.076	0.063	637	588	65	60	
12	121	146		0015	03 (-B) 12	0.890	0.738	0.091	0.075	686	637	70	65	
15	96.7	117		0015	03 (-B) 15	1.11	0.922	0.113	0.094	735	686	75	70	
20	72.5	87.5		0015	03 (-B) 20	1.48	1.23	0.151	0.125	785	735	80	75	
25	58.0	70.0		0015	03 (-B) 25	1.85	1.54	0.189	0.157	834	785	85	80	
30	48.3	58.3		0015	03 (-B) 30	2.23	1.84	0.227	0.188	883	834	90	85	
40	36.3	43.8		0015	03 (-B) 40	2.97	2.46	0.303	0.251	981	932	100	95	
50	29.0	35.0		0015	03 (-B) 50	3.71	3.07	0.378	0.313	1080	1030	110	105	
60	24.2	29.2		0015	03 (-B) 60	4.45	3.69	0.454	0.376	1080	1080	110	110	
80	18.1	21.9		0015	03 (-B) 80	5.93	4.92	0.605	0.501	1080	1080	110	110	
100	14.5	17.5		0015	03 (-B) 100	7.42	6.15	0.756	0.627	1080	1080	110	110	
120	12.1	14.6		0015	03 (-B) 120	8.90	7.38	0.908	0.752	1080	1080	110	110	
160	9.06	10.9		0015	03 (-B) 160	11.9	9.83	1.21	1.00	1080	1080	110	110	
200	7.25	8.75		0015	03 (-B) 200	14.8	12.3	1.51	1.25	1080	1080	110	110	
240	6.04	7.29		0015	03 (-B) 240	17.8	14.8	1.82	1.50	1080	1080	110	110	

注）1. 出力回転数は、モータ回転数 50Hz：1450r/min, 60Hz：1750r/min としたときの代表値です。詳細は技術資料「モータ部」を参照ください。
2. 出力軸許容ラジアル荷重は、出力軸端より 20mm の位置の値です。
3. ( ) 内はブレーキ付の形式を示します。

ご注文の際は、該当する形式記号、電圧周波数をご指示ください。( ) 内はブレーキ付の形式、寸法、質量を示します。

図 B1　RNYM0015-03-5~240　質量 2.6kg
(RNYM0015-03-B-5~240)　(質量 3.2kg)

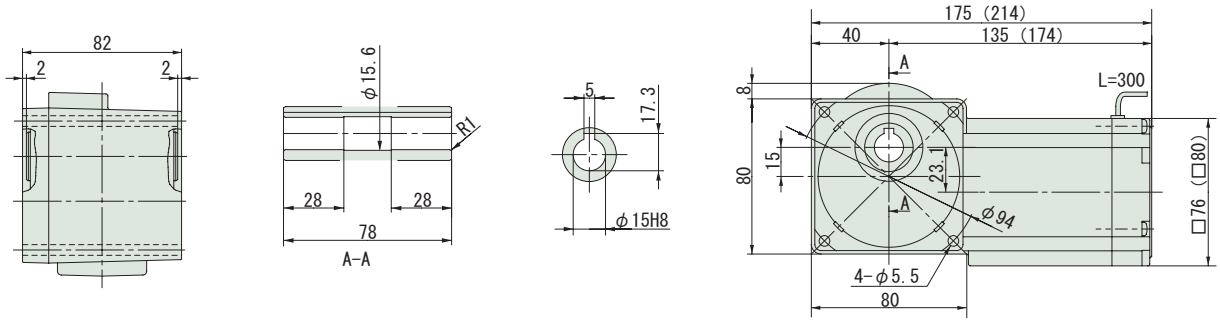

注）1. 出力軸径寸法：寸法公差は、JIS B 0401-1976 "H8" です。
2. 軸端キー寸法：寸法公差は、JIS B 1301-1996 平行キー用溝（普通形）に依っています。
3. 本寸法図の寸法及び質量は、予告無しに変更することがあります。

減速比	出力回転数 r/min 50Hz	出力回転数 r/min 60Hz		容量記号	枠番		減速比 (形式記号詳細 B2 頁)	出力トルク Tout N•m 50Hz	出力トルク Tout N•m 60Hz	出力トルク Tout kgf•m 50Hz	出力トルク Tout kgf•m 60Hz	出力軸許容ラジアル荷重 Pro N 50Hz	出力軸許容ラジアル荷重 Pro N 60Hz	出力軸許容ラジアル荷重 Pro kgf 50Hz	出力軸許容ラジアル荷重 Pro kgf 60Hz	屋内形寸法図
5	290	350	RNYM	0025	03	(-B)	5	0.618	0.512	0.063	0.052	539	490	55	50	図 B2
7.5	193	233		0025	03	(-B)	7.5	0.927	0.768	0.095	0.078	588	539	60	55	
10	145	175		0025	03	(-B)	10	1.24	1.02	0.126	0.104	637	588	65	60	
12	121	146		0025	03	(-B)	12	1.48	1.23	0.151	0.125	686	637	70	65	
15	96.7	117		0025	03	(-B)	15	1.85	1.54	0.189	0.157	735	686	75	70	
20	72.5	87.5		0025	03	(-B)	20	2.47	2.05	0.252	0.209	785	735	80	75	
25	58.0	70.0		0025	03	(-B)	25	3.09	2.56	0.315	0.261	834	785	85	80	
30	48.3	58.3		0025	03	(-B)	30	3.71	3.07	0.378	0.313	883	834	90	85	
40	36.3	43.8		0025	03	(-B)	40	4.95	4.10	0.504	0.418	981	932	100	95	
50	29.0	35.0		0025	03	(-B)	50	6.18	5.12	0.630	0.522	1080	1030	110	105	
60	24.2	29.2		0025	03	(-B)	60	7.42	6.15	0.756	0.627	1080	1080	110	110	
80	18.1	21.9		0025	03	(-B)	80	9.89	8.20	1.01	0.836	1080	1080	110	110	
100	14.5	17.5		0025	03	(-B)	100	12.4	10.2	1.26	1.04	1080	1080	110	110	
120	12.1	14.6		0025	03	(-B)	120	14.8	12.3	1.51	1.25	1080	1080	110	110	
160	9.06	10.9		0025	03	(-B)	160	19.8	16.4	2.02	1.67	1080	1080	110	110	
200	7.25	8.75		0025	03	(-B)	200	24.7	20.5	2.52	2.09	1080	1080	110	110	
240	6.04	7.29		0025	03	(-B)	240	29.7	24.6	3.03	2.51	1080	1080	110	110	

注）1. 出力回転数は、モータ回転数 50Hz：1450r/min, 60Hz：1750r/min としたときの代表値です。詳細は技術資料「モータ部」を参照ください。
2. 出力軸許容ラジアル荷重は、出力軸端より 20mm の位置の値です。
3. ( ) 内はブレーキ付の形式を示します。

ご注文の際は、該当する形式記号、電圧周波数をご指示ください。( ) 内はブレーキ付の形式、寸法、質量を示します。。

図 B2　RNYM0025-03-5~240　質量 2.7kg
(RNYM0025-03-B-5~240)　(質量 3.3kg)

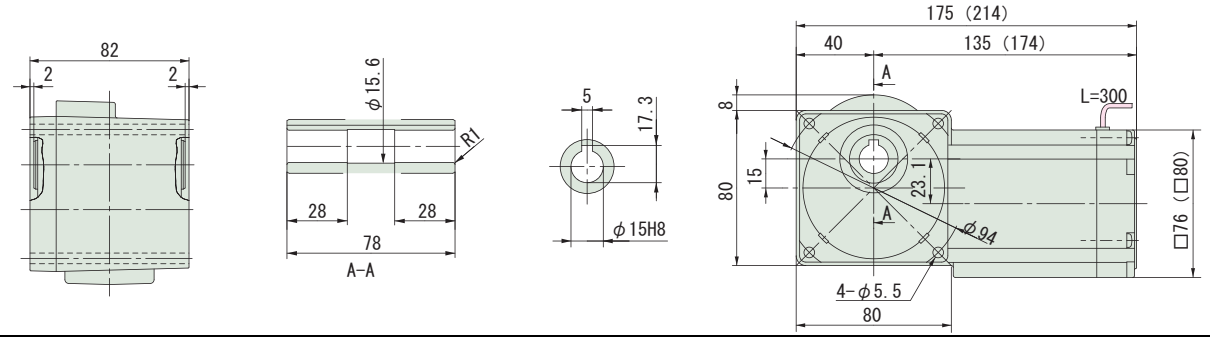

注）1. 出力軸径寸法：寸法公差は、JIS B 0401-1976 "H8" です。
2. 軸端キー寸法：寸法公差は、JIS B 1301-1996 平行キー用溝（普通形）に依っています。
3. 本寸法図の寸法及び質量は、予告無しに変更することがあります。

中空軸・RNYM シリーズ
40W・三相モータ・屋内形

減速比	出力回転数 r/min 50Hz	出力回転数 r/min 60Hz	容量記号	枠番	減速比 (形式記号詳細 B2 頁)	出力トルク Tout N•m 50Hz	出力トルク Tout N•m 60Hz	出力トルク Tout kgf•m 50Hz	出力トルク Tout kgf•m 60Hz	出力軸許容ラジアル荷重 Pro N 50Hz	出力軸許容ラジアル荷重 Pro N 60Hz	出力軸許容ラジアル荷重 Pro kgf 50Hz	出力軸許容ラジアル荷重 Pro kgf 60Hz	屋内形寸法図
5	290	350	RNYM	004 - 07	(-B) - 5	1.12	0.929	0.114	0.095	539	490	55	50	図 B1
7.5	193	233		004 - 07	(-B) - 7.5	1.68	1.39	0.171	0.142	588	539	60	55	
10	145	175		004 - 07	(-B) - 10	2.24	1.86	0.229	0.189	637	588	65	60	
12	121	146		004 - 07	(-B) - 12	2.69	2.23	0.274	0.227	686	637	70	65	
15	96.7	117		004 - 07	(-B) - 15	3.36	2.79	0.343	0.284	735	686	75	70	
20	72.5	87.5		004 - 07	(-B) - 20	4.48	3.72	0.457	0.379	785	735	80	75	
25	58.0	70.0		004 - 07	(-B) - 25	5.61	4.64	0.572	0.474	834	785	85	80	
30	48.3	58.3		004 - 07	(-B) - 30	6.73	5.57	0.686	0.568	883	834	90	85	
40	36.3	43.8		004 - 07	(-B) - 40	8.97	7.43	0.914	0.758	981	932	100	95	
50	29.0	35.0		004 - 07	(-B) - 50	11.2	9.29	1.14	0.947	1080	1030	110	105	
60	24.2	29.2		004 - 07	(-B) - 60	13.5	11.1	1.37	1.14	1080	1080	110	110	
80	18.1	21.9		004 - 07	(-B) - 80	17.9	14.9	1.83	1.52	1080	1080	110	110	
100	14.5	17.5		004 - 07	(-B) - 100	22.4	18.6	2.29	1.89	1080	1080	110	110	
120	12.1	14.6		004 - 07	(-B) - 120	26.9	22.3	2.74	2.27	1080	1080	110	110	
150	9.67	11.7		004 - 17	(-B) - 150	33.6	27.9	3.43	2.84	1420	1420	145	145	図 B2
200	7.25	8.75		004 - 17	(-B) - 200	44.8	37.2	4.57	3.79	1420	1420	145	145	
240	6.04	7.29		004 - 17	(-B) - 240	53.8	44.6	5.49	4.55	1420	1420	145	145	

注）1. 出力回転数は、モータ回転数 50Hz：1450r/min, 60Hz：1750r/min としたときの代表値です。詳細は技術資料「モータ部」を参照ください。
2. 出力軸許容ラジアル荷重は、出力軸端より 20mm の位置の値です。
3. ( ) 内はブレーキ付の形式を示します。

ご注文の際は、該当する形式記号、電圧周波数をご指示ください。( ) 内はブレーキ付の形式、寸法、質量を示します。

図 B1　RNYM004-07-5~120 (RNYM004-07-B-5~120)　質量 2.9kg (質量 3.5kg)

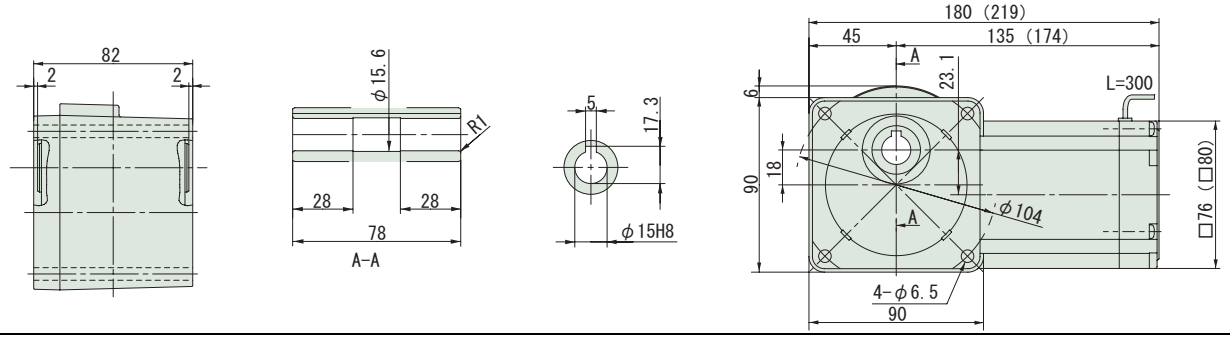

図 B2　RNYM004-17-150~240 (RNYM004-17-B-150~240)　質量 3.7kg (質量 4.1kg)

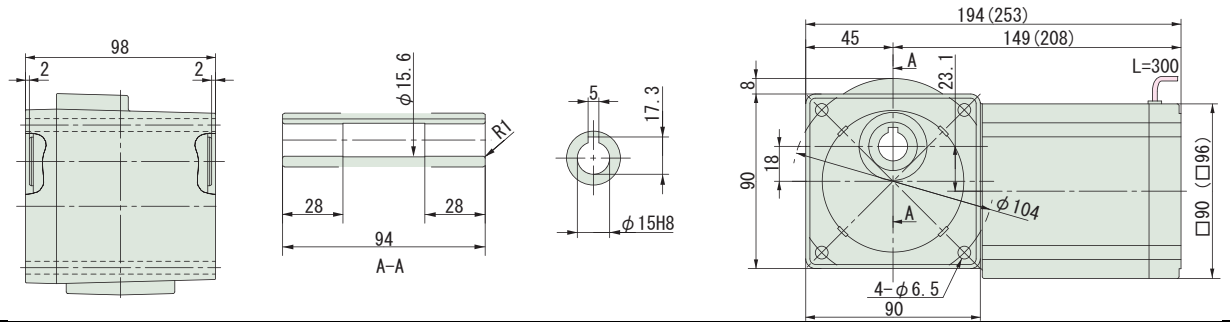

注）1. 出力軸径寸法：寸法公差は、JIS B 0401-1976 "H8" です。
2. 軸端キー寸法：寸法公差は、JIS B 1301-1996 平行キー用溝（普通形）に依っています。
3. 本寸法図の寸法及び質量は、予告無しに変更することがあります。

減速比	出力回転数 r/min 50Hz	出力回転数 r/min 60Hz		容量記号 – 枠番 – 減速比 (形式記号詳細 B2 頁)	出力トルク Tout N•m 50Hz	出力トルク Tout N•m 60Hz	出力トルク Tout kgf•m 50Hz	出力トルク Tout kgf•m 60Hz	出力軸許容ラジアル荷重 Pro N 50Hz	出力軸許容ラジアル荷重 Pro N 60Hz	出力軸許容ラジアル荷重 Pro kgf 50Hz	出力軸許容ラジアル荷重 Pro kgf 60Hz	屋内形寸法図
300	4.83	5.83	RNYM	004 - 1240 (-B) - 300	63.3	52.5	6.46	5.35	1810	1810	185	185	図 B3
360	4.03	4.86		004 - 1240 (-B) - 360	76.0	62.9	7.75	6.42	1810	1810	185	185	
480	3.02	3.65		004 - 1240 (-B) - 480	*98.1	83.9	*10.0	8.56	1810	1810	185	185	
600	2.42	2.92		004 - 1240 (-B) - 600	*98.1	*98.1	*10.0	*10.0	1810	1810	185	185	
720	2.01	2.43		004 - 1240 (-B) - 720	*98.1	*98.1	*10.0	*10.0	1810	1810	185	185	
900	1.61	1.94		004 - 1240 (-B) - 900	*98.1	*98.1	*10.0	*10.0	1810	1810	185	185	
1200	1.21	1.46		004 - 1240 (-B) - 1200	*98.1	*98.1	*10.0	*10.0	1810	1810	185	185	
1440	1.01	1.22		004 - 1240 (-B) - 1440	*98.1	*98.1	*10.0	*10.0	1810	1810	185	185	

注）1. 出力回転数は、モータ回転数 50Hz：1450r/min, 60Hz：1750r/min としたときの代表値です。詳細は技術資料「モータ部」を参照ください。
2. 出力軸許容ラジアル荷重は、出力軸端より 20mm の位置の値です。
3. 出力トルクに * が付いている場合は、モータの全容量 kW まで負荷を掛けると過負荷となりますので、出力トルク欄の値以内でご使用ください。
4. ( ) 内はブレーキ付の形式を示します。

ご注文の際は、該当する形式記号、電圧周波数をご指示ください。( ) 内はブレーキ付の形式、寸法、質量を示します。

図 B3　RNYM004-1240-300~1440　質量 6.5kg
(RNYM004-1240-B-300~1440)　(質量 6.9kg)

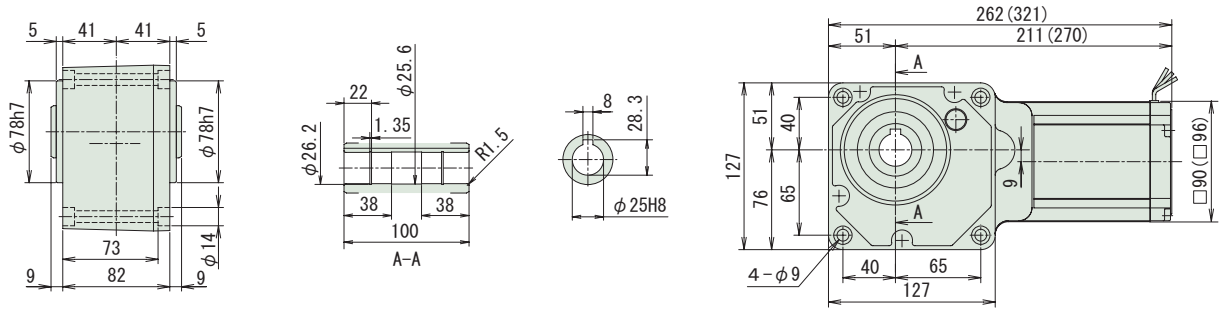

注）1. 出力軸径寸法：寸法公差は、JIS B 0401-1976 "H8" です。
2. 軸端キー寸法：寸法公差は、JIS B 1301-1996 平行キー用溝（普通形）に依っています。
3. 本寸法図の寸法及び質量は、予告無しに変更することがあります。

中空軸・RNYM シリーズ
60W・三相モータ・屋内形

減速比	出力回転数 r/min 50Hz	出力回転数 r/min 60Hz	容量記号	枠番	減速比 (形式記号詳細 B2 頁)	出力トルク Tout N•m 50Hz	出力トルク Tout N•m 60Hz	出力トルク Tout kgf•m 50Hz	出力トルク Tout kgf•m 60Hz	出力軸許容ラジアル荷重 Pro N 50Hz	出力軸許容ラジアル荷重 Pro N 60Hz	出力軸許容ラジアル荷重 Pro kgf 50Hz	出力軸許容ラジアル荷重 Pro kgf 60Hz	屋内形寸法図
5	290	350	RNYM	006	07 (-B) 5	1.68	1.39	0.171	0.142	539	490	55	50	図 B1
7.5	193	233		006	07 (-B) 7.5	2.52	2.09	0.257	0.213	588	539	60	55	
10	145	175		006	07 (-B) 10	3.36	2.79	0.343	0.284	637	588	65	60	
12	121	146		006	07 (-B) 12	4.04	3.34	0.412	0.341	686	637	70	65	
15	96.7	117		006	07 (-B) 15	5.04	4.18	0.514	0.426	735	686	75	70	
20	72.5	87.5		006	07 (-B) 20	6.73	5.57	0.686	0.568	785	735	80	75	
25	58.0	70.0		006	07 (-B) 25	8.41	6.97	0.857	0.710	834	785	85	80	
30	48.3	58.3		006	07 (-B) 30	10.1	8.36	1.03	0.852	883	834	90	85	
40	36.3	43.8		006	07 (-B) 40	13.5	11.1	1.37	1.14	981	932	100	95	
50	29.0	35.0		006	07 (-B) 50	16.8	13.9	1.71	1.42	1080	1030	110	105	
60	24.2	29.2		006	07 (-B) 60	20.2	16.7	2.06	1.70	1080	1080	110	110	
80	18.1	21.9		006	17 (-B) 80	26.9	22.3	2.74	2.27	1420	1370	145	140	図 B2
100	14.5	17.5		006	17 (-B) 100	33.6	27.9	3.43	2.84	1420	1420	145	145	
120	12.1	14.6		006	17 (-B) 120	40.4	33.4	4.12	3.41	1420	1420	145	145	
150	9.67	11.7		006	17 (-B) 150	50.4	41.8	5.14	4.26	1420	1420	145	145	
200	7.25	8.75		006	17 (-B) 200	*53.9	*53.9	*5.50	*5.50	1420	1420	145	145	
240	6.04	7.29		006	17 (-B) 240	*53.9	*53.9	*5.50	*5.50	1420	1420	145	145	

注）1. 出力回転数は、モータ回転数 50Hz：1450r/min, 60Hz：1750r/min としたときの代表値です。詳細は技術資料「モータ部」を参照ください。
2. 出力軸許容ラジアル荷重は、出力軸端より 20mm の位置の値です。
3. 出力トルクに * が付いている場合は、モータの全容量 kW まで負荷を掛けると過負荷となりますので、出力トルク欄の値以内でご使用ください。
4. ( ) 内はブレーキ付の形式を示します。

ご注文の際は、該当する形式記号、電圧周波数をご指示ください。( ) 内はブレーキ付の形式、寸法、質量を示します。

図 B1　RNYM006-07-5~60 (RNYM006-07-B-5~60)　質量 2.9kg (質量 3.5kg)

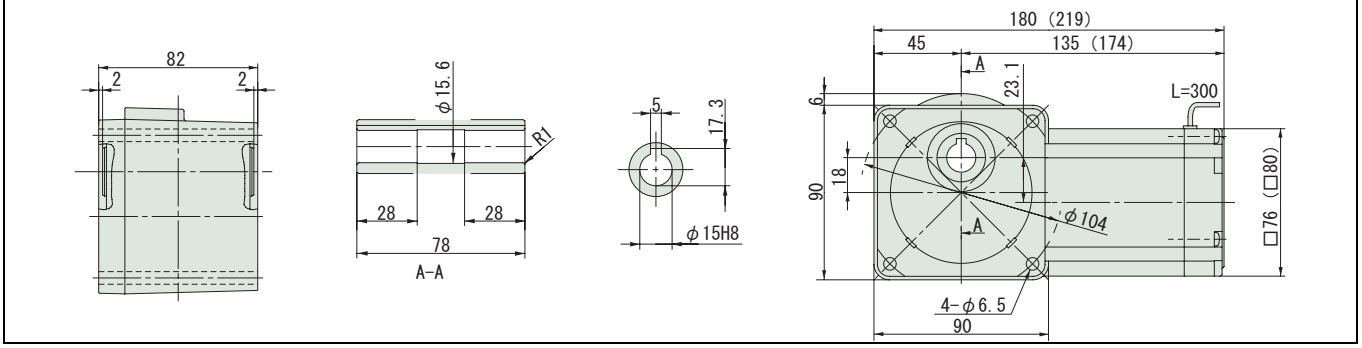

図 B2　RNYM006-17-80~240 (RNYM006-17-B-80~240)　質量 3.9kg (質量 4.3kg)

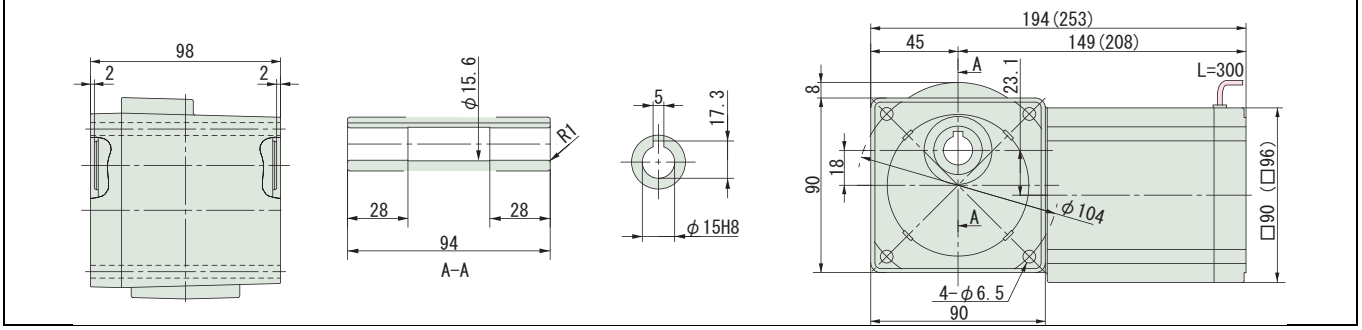

注）1. 出力軸径寸法：寸法公差は、JIS B 0401-1976 "H8" です。
2. 軸端キー寸法：寸法公差は、JIS B 1301-1996 平行キー用溝（普通形）に依っています。
3. 本寸法図の寸法及び質量は、予告無しに変更することがあります。

減速比	出力回転数 r/min 50Hz	出力回転数 r/min 60Hz		容量記号 – 枠番 – 減速比 (形式記号詳細 B2 頁)	出力トルク Tout N•m 50Hz	出力トルク Tout N•m 60Hz	出力トルク Tout kgf•m 50Hz	出力トルク Tout kgf•m 60Hz	出力軸許容ラジアル荷重 Pro N 50Hz	出力軸許容ラジアル荷重 Pro N 60Hz	出力軸許容ラジアル荷重 Pro kgf 50Hz	出力軸許容ラジアル荷重 Pro kgf 60Hz	屋内形寸法図
300	4.83	5.83	RNYM	006 - 1240 (-B) - 300	95.0	78.7	9.68	8.02	1810	1810	185	185	図 B3
360	4.03	4.86		006 - 1240 (-B) - 360	*98.1	94.4	*10.0	9.63	1810	1810	185	185	
480	3.02	3.65		006 - 1240 (-B) - 480	*98.1	*98.1	*10.0	*10.0	1810	1810	185	185	
600	2.42	2.92		006 - 1240 (-B) - 600	*98.1	*98.1	*10.0	*10.0	1810	1810	185	185	
720	2.01	2.43		006 - 1240 (-B) - 720	*98.1	*98.1	*10.0	*10.0	1810	1810	185	185	
900	1.61	1.94		006 - 1240 (-B) - 900	*98.1	*98.1	*10.0	*10.0	1810	1810	185	185	
1200	1.21	1.46		006 - 1240 (-B) - 1200	*98.1	*98.1	*10.0	*10.0	1810	1810	185	185	
1440	1.01	1.22		006 - 1240 (-B) - 1440	*98.1	*98.1	*10.0	*10.0	1810	1810	185	185	

注）1. 出力回転数は、モータ回転数 50Hz：1450r/min, 60Hz：1750r/min としたときの代表値です。詳細は技術資料「モータ部」を参照ください。
2. 出力軸許容ラジアル荷重は、出力軸端より 20mm の位置の値です。
3. 出力トルクに * が付いている場合は、モータの全容量 kW まで負荷を掛けると過負荷となりますので、出力トルク欄の値以内でご使用ください。
4. ( ) 内はブレーキ付の形式を示します。

ご注文の際は、該当する形式記号、電圧周波数をご指示ください。( ) 内はブレーキ付の形式、寸法、質量を示します。

図 B3　RNYM006-1240-300~1440　質量 6.7kg
(RNYM006-1240-B-300~1440)　(質量 7.1kg)

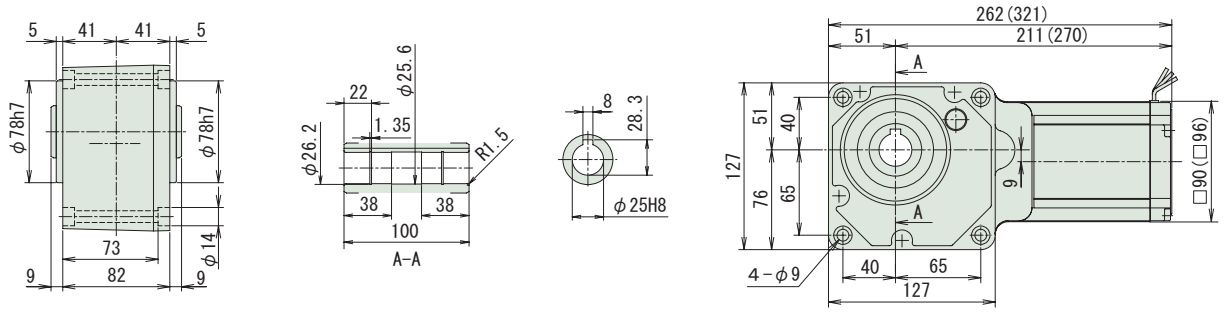

注）1. 出力軸径寸法：寸法公差は、JIS B 0401-1976 "H8" です。
2. 軸端キー寸法：寸法公差は、JIS B 1301-1996 平行キー用溝（普通形）に依っています。
3. 本寸法図の寸法及び質量は、予告無しに変更することがあります。

中空軸・RNYM シリーズ
90W・三相モータ・屋内形

減速比	出力回転数 r/min 50Hz	出力回転数 r/min 60Hz	容量記号	枠番	減速比 (形式記号詳細 B2 頁)	出力トルク Tout N•m 50Hz	出力トルク Tout N•m 60Hz	出力トルク Tout kgf•m 50Hz	出力トルク Tout kgf•m 60Hz	出力軸許容ラジアル荷重 Pro N 50Hz	出力軸許容ラジアル荷重 Pro N 60Hz	出力軸許容ラジアル荷重 Pro kgf 50Hz	出力軸許容ラジアル荷重 Pro kgf 60Hz	屋内形寸法図
5	290	350	RNYM	009	17 (-B) - 5	2.52	2.09	0.257	0.213	637	588	65	60	図 B1
7.5	193	233		009	17 (-B) - 7.5	3.78	3.13	0.386	0.320	686	637	70	65	
10	145	175		009	17 (-B) - 10	5.04	4.18	0.514	0.426	785	735	80	75	
12	121	146		009	17 (-B) - 12	6.05	5.02	0.617	0.511	834	785	85	80	
15	96.7	117		009	17 (-B) - 15	7.57	6.27	0.772	0.639	883	834	90	85	
20	72.5	87.5		009	17 (-B) - 20	10.1	8.36	1.03	0.852	981	932	100	95	
25	58.0	70.0		009	17 (-B) - 25	12.6	10.4	1.29	1.07	1030	981	105	100	
30	48.3	58.3		009	17 (-B) - 30	15.1	12.5	1.54	1.28	1080	1030	110	105	
40	36.3	43.8		009	17 (-B) - 40	20.2	16.7	2.06	1.70	1180	1130	120	115	
50	29.0	35.0		009	17 (-B) - 50	25.2	20.9	2.57	2.13	1270	1230	130	125	
60	24.2	29.2		009	17 (-B) - 60	30.3	25.1	3.09	2.56	1320	1270	135	130	
80	18.1	21.9		009	17 (-B) - 80	40.4	33.4	4.12	3.41	1420	1370	145	140	
100	14.5	17.5		009	17 (-B) - 100	50.4	41.8	5.14	4.26	1420	1420	145	145	
120	12.1	14.6		009	17 (-B) - 120	*53.9	50.2	*5.50	5.11	1420	1420	145	145	
150	9.67	11.7		009	17 (-B) - 150	*53.9	*53.9	*5.50	*5.50	1420	1420	145	145	
200	7.25	8.75		009	17 (-B) - 200	*53.9	*53.9	*5.50	*5.50	1420	1420	145	145	
240	6.04	7.29		009	17 (-B) - 240	*53.9	*53.9	*5.50	*5.50	1420	1420	145	145	

注）1. 出力回転数は、モータ回転数 50Hz：1450r/min, 60Hz：1750r/min としたときの代表値です。詳細は技術資料「モータ部」を参照ください。
2. 出力軸許容ラジアル荷重は、出力軸端より 20mm の位置の値です。
3. 出力トルクに * が付いている場合は、モータの全容量 kW まで負荷を掛けると過負荷となりますので、出力トルク欄の値以内でご使用ください。
4. ( ) 内はブレーキ付の形式を示します。

ご注文の際は、該当する形式記号、電圧周波数をご指示ください。( ) 内はブレーキ付の形式、寸法、質量を示します。

図 B1　RNYM009-17-5~240　質量 4.2kg
(RNYM009-17-B-5~240)　(質量 4.6kg)

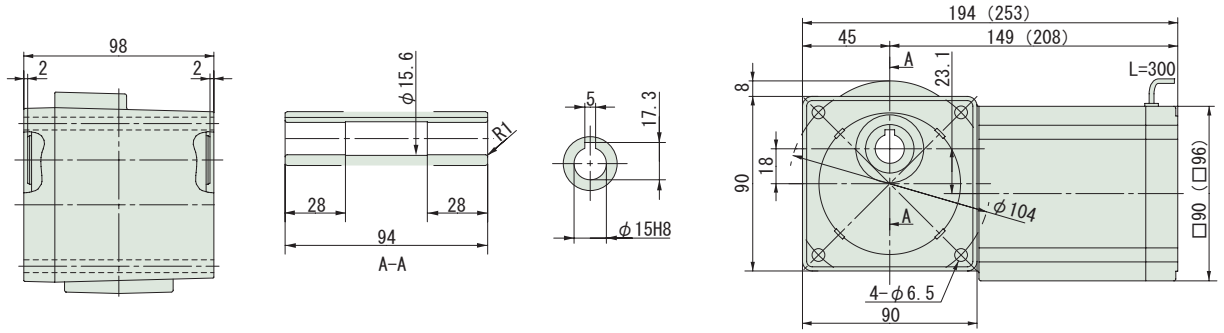

注）1. 出力軸径寸法：寸法公差は、JIS B 0401-1976 "H8" です。
2. 軸端キー寸法：寸法公差は、JIS B 1301-1996 平行キー用溝（普通形）に依っています。
3. 本寸法図の寸法及び質量は、予告無しに変更することがあります。

減速比	出力回転数 r/min 50Hz	出力回転数 r/min 60Hz		容量記号	枠番	減速比 (形式記号詳細 B2 頁)	出力トルク Tout N•m 50Hz	出力トルク Tout N•m 60Hz	出力トルク Tout kgf•m 50Hz	出力トルク Tout kgf•m 60Hz	出力軸許容ラジアル荷重 Pro N 50Hz	出力軸許容ラジアル荷重 Pro N 60Hz	出力軸許容ラジアル荷重 Pro kgf 50Hz	出力軸許容ラジアル荷重 Pro kgf 60Hz	屋内形寸法図
300	4.83	5.83	RNYM	009	1240 (-B)	300	*98.1	*98.1	*10.0	*10.0	1810	1810	185	185	図 B2
360	4.03	4.86		009	1240 (-B)	360	*98.1	*98.1	*10.0	*10.0	1810	1810	185	185	
480	3.02	3.65		009	1240 (-B)	480	*98.1	*98.1	*10.0	*10.0	1810	1810	185	185	
600	2.42	2.92		009	1240 (-B)	600	*98.1	*98.1	*10.0	*10.0	1810	1810	185	185	
720	2.01	2.43		009	1240 (-B)	720	*98.1	*98.1	*10.0	*10.0	1810	1810	185	185	
900	1.61	1.94		009	1240 (-B)	900	*98.1	*98.1	*10.0	*10.0	1810	1810	185	185	
1200	1.21	1.46		009	1240 (-B)	1200	*98.1	*98.1	*10.0	*10.0	1810	1810	185	185	
1440	1.01	1.22		009	1240 (-B)	1440	*98.1	*98.1	*10.0	*10.0	1810	1810	185	185	

注）1. 出力回転数は、モータ回転数 50Hz：1450r/min, 60Hz：1750r/min としたときの代表値です。詳細は技術資料「モータ部」を参照ください。
2. 出力軸許容ラジアル荷重は、出力軸端より 20mm の位置の値です。
3. 出力トルクに * が付いている場合は、モータの全容量 kW まで負荷を掛けると過負荷となりますので、出力トルク欄の値以内でご使用ください。
4. ( ) 内はブレーキ付の形式を示します。

ご注文の際は、該当する形式記号、電圧周波数をご指示ください。( ) 内はブレーキ付の形式、寸法、質量を示します。

図 B2　RNYM009-1240-300~1440　質量 7.0kg
(RNYM009-1240-B-300~1440)　(質量 7.4kg)

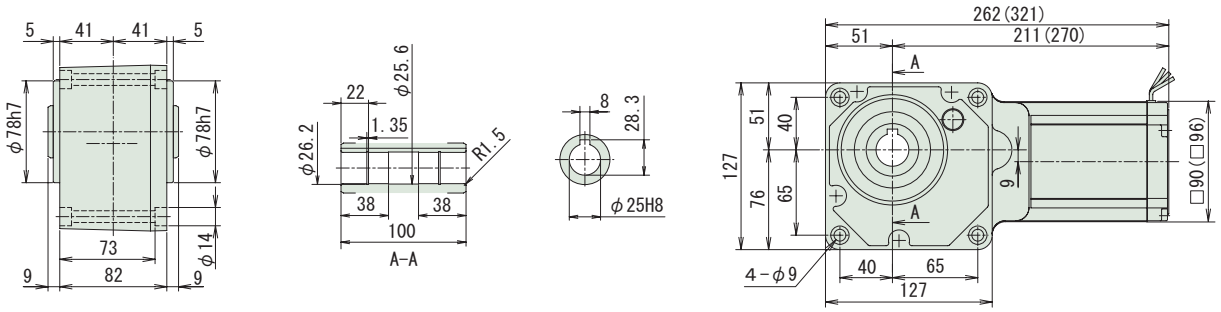

注）1. 出力軸径寸法：寸法公差は、JIS B 0401-1976 "H8" です。
2. 軸端キー寸法：寸法公差は、JIS B 1301-1996 平行キー用溝（普通形）に依っています。
3. 本寸法図の寸法及び質量は、予告無しに変更することがあります。

中空軸・RNYM シリーズ
0.1kW・三相モータ・屋内形

減速比	出力回転数 r/min 50Hz	出力回転数 r/min 60Hz		容量記号	枠番	減速比 (形式記号詳細 B2 頁)	出力トルク Tout N•m 50Hz	出力トルク Tout N•m 60Hz	出力トルク Tout kgf•m 50Hz	出力トルク Tout kgf•m 60Hz	出力軸許容ラジアル荷重 Pro N 50Hz	出力軸許容ラジアル荷重 Pro N 60Hz	出力軸許容ラジアル荷重 Pro kgf 50Hz	出力軸許容ラジアル荷重 Pro kgf 60Hz	屋内形寸法図
5	290	350	RNYM	01	1010	(-B) - 5	2.80	2.32	0.286	0.237	539	490	55	50	図 B1
5				01	1120	(-B) - 5					637	588	65	60	図 B2
7	207	250		01	1010	(-B) - 7	3.92	3.25	0.400	0.332	588	539	60	55	図 B1
7				01	1120	(-B) - 7					686	637	70	65	図 B2
10	145	175		01	1010	(-B) - 10	5.61	4.64	0.572	0.474	637	588	65	60	図 B1
10				01	1120	(-B) - 10					785	735	80	75	図 B2
12	121	146		01	1120	(-B) - 12	6.73	5.57	0.686	0.568	834	785	85	80	図 B2
15	96.7	117		01	1120	(-B) - 15	8.41	6.97	0.857	0.710	883	834	90	85	
20	72.5	87.5		01	1120	(-B) - 20	11.2	9.29	1.14	0.947	981	932	100	95	
25	58.0	70.0		01	1120	(-B) - 25	14.0	11.6	1.43	1.18	1030	981	105	100	
30	48.3	58.3		01	1120	(-B) - 30	16.8	13.9	1.71	1.42	1080	1030	110	105	
40	36.3	43.8		01	1120	(-B) - 40	22.4	18.6	2.29	1.89	1180	1130	120	115	
50	29.0	35.0		01	1120	(-B) - 50	28.0	23.2	2.86	2.37	1270	1230	130	125	
60	24.2	29.2		01	1120	(-B) - 60	33.6	27.9	3.43	2.84	1320	1270	135	130	

注）1. 出力回転数は、モータ回転数 50Hz：1450r/min, 60Hz：1750r/min としたときの代表値です。詳細は技術資料「モータ部」を参照ください。
2. 出力軸許容ラジアル荷重は、出力軸端より 20mm の位置の値です。
3. ( ) 内はブレーキ付の形式を示します。

ご注文の際は、該当する形式記号、電圧周波数をご指示ください。( ) 内はブレーキ付の形式、寸法、質量を示します。

図 B1　RNYM01-1010-5~10 (RNYM01-1010-B-5~10)　質量 5.0kg (質量 6.5kg)

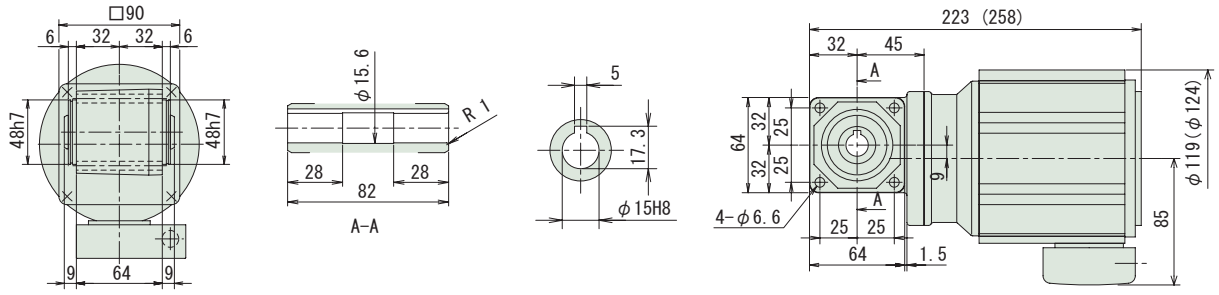

図 B2　RNYM01-1120-5~60 (RNYM01-1120-B-5~60)　質量 6.0kg (質量 7.5kg)

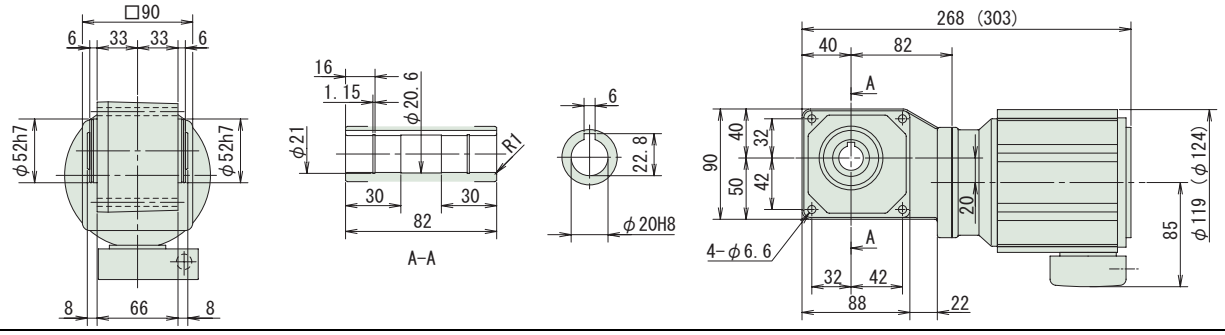

注）1. 出力軸径寸法：寸法公差は、JIS B 0401-1976 "H8" です。
2. 軸端キー寸法：寸法公差は、JIS B 1301-1996 平行キー用溝（普通形）に依っています。
3. 本寸法図の寸法及び質量は、予告無しに変更することがあります。

減速比	出力回転数 r/min 50Hz	出力回転数 r/min 60Hz	容量記号	枠番	減速比 (形式記号詳細 B2 頁)	出力トルク Tout N•m 50Hz	出力トルク Tout N•m 60Hz	出力トルク Tout kgf•m 50Hz	出力トルク Tout kgf•m 60Hz	出力軸許容ラジアル荷重 Pro N 50Hz	出力軸許容ラジアル荷重 Pro N 60Hz	出力軸許容ラジアル荷重 Pro kgf 50Hz	出力軸許容ラジアル荷重 Pro kgf 60Hz	屋内形寸法図
80	18.1	21.9	RNYM	01	1230 (-B) - 80	44.8	37.2	4.57	3.79	1770	1770	180	180	図 B3
100	14.5	17.5		01	1230 (-B) - 100	56.1	46.4	5.72	4.74	1810	1770	185	180	
120	12.1	14.6		01	1230 (-B) - 120	67.3	55.7	6.86	5.68	1810	1810	185	185	
150	9.67	11.7		01	1230 (-B) - 150	84.1	69.7	8.57	7.10	1810	1810	185	185	
200	7.25	8.75		01	1230 (-B) - 200	*98.1	92.9	*10.0	9.47	1810	1810	185	185	
240	6.04	7.29		01	1230 (-B) - 240	*98.1	*98.1	*10.0	*10.0	1810	1810	185	185	
300	4.83	5.83		01	1340 (-B) - 300	158	131	16.1	13.4	3090	3090	315	315	図 A4
360	4.03	4.86		01	1340 (-B) - 360	190	157	19.4	16.0	3090	3090	315	315	
480	3.02	3.65		01	1340 (-B) - 480	*195	*195	*19.9	*19.9	3090	3090	315	315	
600	2.42	2.92		01	1440 (-B) - 600	317	262	32.3	26.7	4360	4360	445	445	図 A5
720	2.01	2.43		01	1440 (-B) - 720	380	315	38.7	32.1	4360	4360	445	445	
900	1.61	1.94		01	1440 (-B) - 900	*390	*390	*39.8	*39.8	4360	4360	445	445	
1200	1.21	1.46		01	1440 (-B) - 1200	*390	*390	*39.8	*39.8	4360	4360	445	445	
1440	1.01	1.22		01	1440 (-B) - 1440	*390	*390	*39.8	*39.8	4360	4360	445	445	

注）1. 出力回転数は、モータ回転数 50Hz：1450r/min, 60Hz：1750r/min としたときの代表値です。詳細は技術資料「モータ部」を参照ください。
2. 出力軸許容ラジアル荷重は、出力軸端より 20mm の位置の値です。
3. 出力トルクが * の場合はモータの全容量 kW まで負荷をかけると過負荷となりますので出力トルク欄の値以内でご使用ください。
4. ( ) 内はブレーキ付の形式を示します。

ご注文の際は、該当する形式記号、電圧周波数をご指示ください。( ) 内はブレーキ付の形式、寸法、質量を示します。

図 B3 RNYM01-1230-80~240 (RNYM01-1230-B-80~240) 質量 7.5kg (質量 9.0kg)

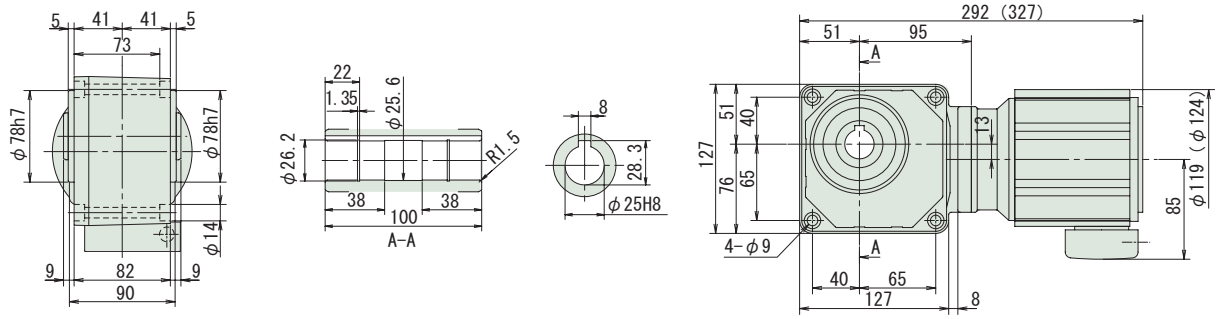

図 B4 RNYM01-1340-300~480 (RNYM01-1340-B-300~480) 質量 10kg (質量 11kg)

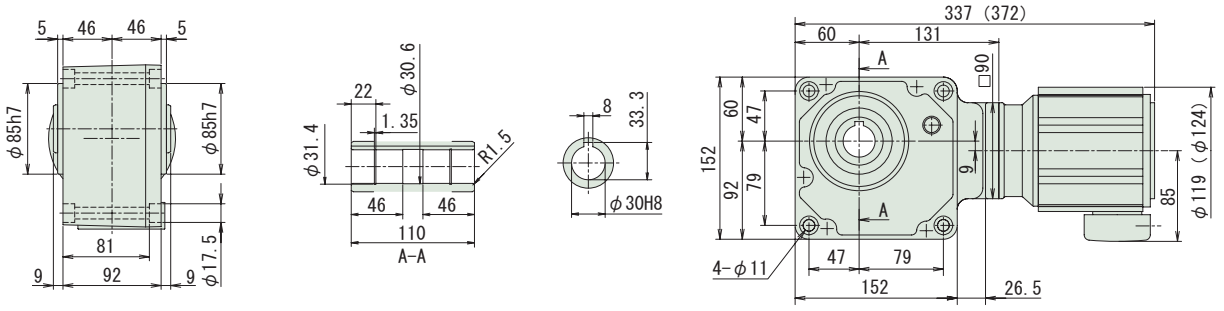

図 B5 RNYM01-1440-600~1440 (RNYM01-1440-B-600~1440) 質量 14.5kg (質量 16kg)

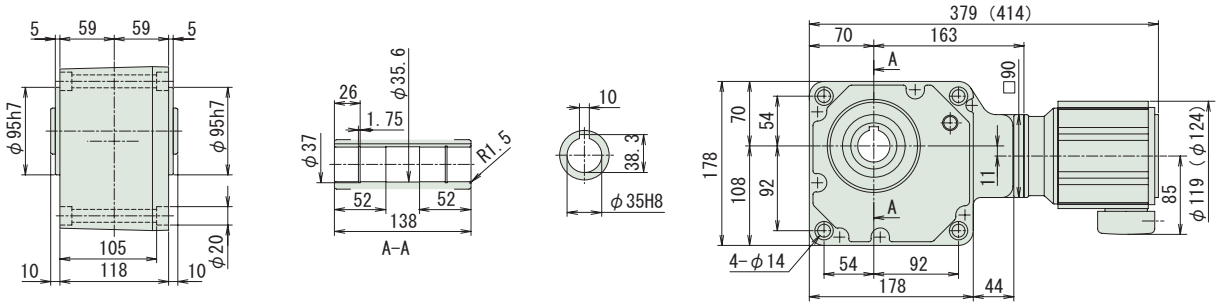

注）1. 出力軸径寸法：寸法公差は、JIS B 0401-1976 "H8" です。
2. 軸端キー寸法：寸法公差は、JIS B 1301-1996 平行キー用溝（普通形）に依っています。
3. 本寸法図の寸法及び質量は、予告無しに変更することがあります。

中空軸・RNYM シリーズ
0.2kW・三相モータ・屋内形

減速比	出力回転数 r/min 50Hz	出力回転数 r/min 60Hz	容量記号	枠番	減速比 (形式記号詳細 B2 頁)	出力トルク Tout N•m 50Hz	出力トルク Tout N•m 60Hz	出力トルク Tout kgf•m 50Hz	出力トルク Tout kgf•m 60Hz	出力軸許容ラジアル荷重 Pro N 50Hz	出力軸許容ラジアル荷重 Pro N 60Hz	出力軸許容ラジアル荷重 Pro kgf 50Hz	出力軸許容ラジアル荷重 Pro kgf 60Hz	屋内形寸法図
5	290	350	RNYM	02	- 1110 (-B) - 5	5.61	4.64	0.572	0.474	637	588	65	60	図 B1
5				02	- 1120 (-B) - 5									図 B2
7	207	250		02	- 1110 (-B) - 7	7.85	6.50	0.800	0.663	686	637	70	65	図 B1
7				02	- 1120 (-B) - 7									図 B2
10	145	175		02	- 1110 (-B) - 10	11.2	9.29	1.14	0.947	785	735	80	75	図 B1
10				02	- 1120 (-B) - 10									図 B2
12	121	146		02	- 1120 (-B) - 12	13.5	11.1	1.37	1.14	834	785	85	80	図 B2
15	96.7	117		02	- 1120 (-B) - 15	16.8	13.9	1.71	1.42	883	834	90	85	
20	72.5	87.5		02	- 1120 (-B) - 20	22.4	18.6	2.29	1.89	981	932	100	95	
25	58.0	70.0		02	- 1120 (-B) - 25	28.0	23.2	2.86	2.37	1030	981	105	100	
30	48.3	58.3		02	- 1120 (-B) - 30	33.6	27.9	3.43	2.84	1080	1030	110	105	
40	36.3	43.8		02	- 1220 (-B) - 40	44.8	37.2	4.57	3.79	1620	1570	165	160	図 B3
50	29.0	35.0		02	- 1220 (-B) - 50	56.1	46.4	5.72	4.74	1720	1670	175	170	
60	24.2	29.2		02	- 1220 (-B) - 60	67.3	55.7	6.86	5.68	1770	1720	180	175	

注）1. 出力回転数は、モータ回転数 50Hz：1450r/min, 60Hz：1750r/min としたときの代表値です。詳細は技術資料「モータ部」を参照ください。
2. 出力軸許容ラジアル荷重は、出力軸端より 20mm の位置の値です。
3. ( ) 内はブレーキ付の形式を示します。

ご注文の際は、該当する形式記号、電圧周波数をご指示ください。( ) 内はブレーキ付の形式、寸法、質量を示します。

図 B1

RNYM02-1110-5~10 質量 6.0kg
(RNYM02-1110-B-5~10) (質量 7.5kg)

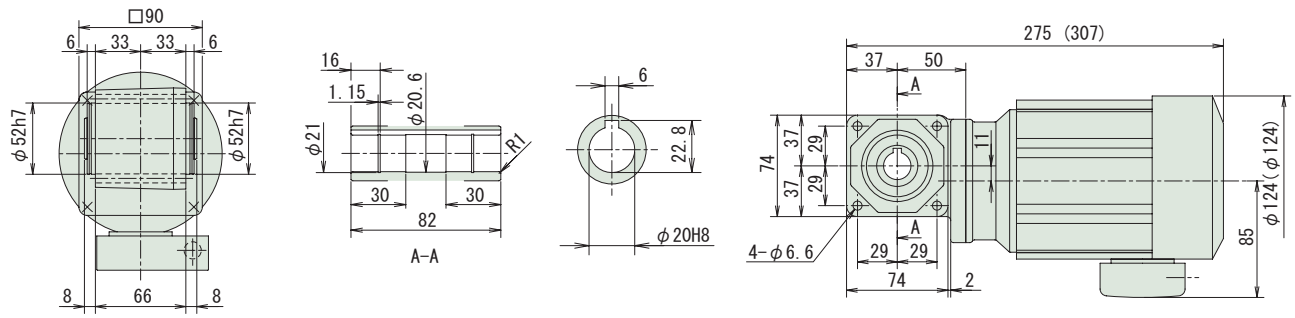

図 B2

RNYM02-1120-5~30 質量 7.0kg
(RNYM02-1120-B-5~30) (質量 8.5kg)

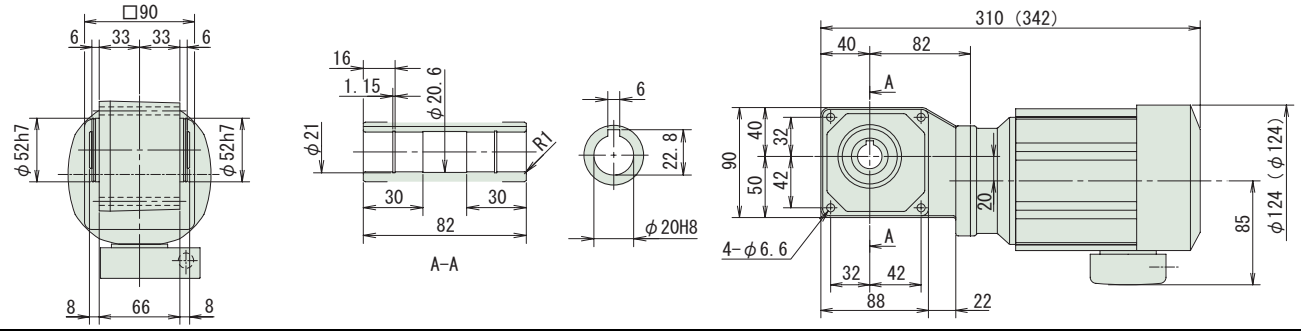

図 B3

RNYM02-1220-40~60 質量 8.5kg
(RNYM02-1220-B-40~60) (質量 10kg)

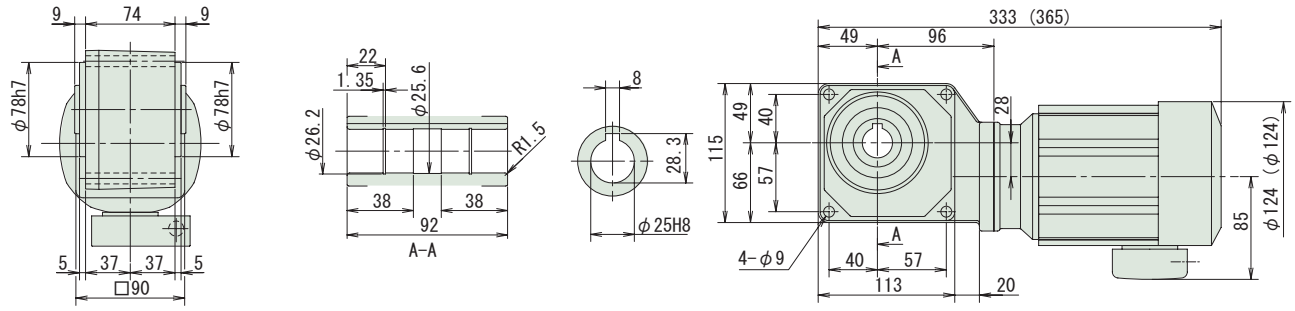

注）1. 出力軸径寸法：寸法公差は、JIS B 0401-1976 "H8" です。
2. 軸端キー寸法：寸法公差は、JIS B 1301-1996 平行キー用溝（普通形）に依っています。
3. 本寸法図の寸法及び質量は、予告無しに変更することがあります。

中空軸・RNYM シリーズ
0.2kW・三相モータ・屋内形

減速比	出力回転数 r/min 50Hz	出力回転数 r/min 60Hz	容量記号	枠番	減速比 (形式記号詳細 B2 頁)	出力トルク Tout N•m 50Hz	出力トルク Tout N•m 60Hz	出力トルク Tout kgf•m 50Hz	出力トルク Tout kgf•m 60Hz	出力軸許容ラジアル荷重 Pro N 50Hz	出力軸許容ラジアル荷重 Pro N 60Hz	出力軸許容ラジアル荷重 Pro kgf 50Hz	出力軸許容ラジアル荷重 Pro kgf 60Hz	屋内形寸法図
80	18.1	21.9	RNYM	02 - 1330 (-B)	- 80	89.7	74.3	9.14	7.58	3040	2940	310	300	図 B4
100	14.5	17.5		02 - 1330 (-B)	- 100	112	92.9	11.4	9.47	3090	3040	315	310	
120	12.1	14.6		02 - 1330 (-B)	- 120	135	111	13.7	11.4	3090	3090	315	315	
150	9.67	11.7		02 - 1330 (-B)	- 150	168	139	17.1	14.2	3090	3090	315	315	
200	7.25	8.75		02 - 1330 (-B)	- 200	*195	186	*19.9	18.9	3090	3090	315	315	
240	6.04	7.29		02 - 1330 (-B)	- 240	*195	*195	*19.9	*19.9	3090	3090	315	315	
300	4.83	5.83		02 - 1440 (-B)	- 300	317	262	32.3	26.7	4360	4360	445	445	図 B5
360	4.03	4.86		02 - 1440 (-B)	- 360	380	315	38.7	32.1	4360	4360	445	445	
480	3.02	3.65		02 - 1440 (-B)	- 480	*390	*390	*39.8	*39.8	4360	4360	445	445	
600	2.42	2.92		02 - 1540 (-B)	- 600	633	525	64.6	53.5	6230	6230	635	635	図 B6
720	2.01	2.43		02 - 1540 (-B)	- 720	*732	629	*74.6	64.2	6230	6230	635	635	
900	1.61	1.94		02 - 1540 (-B)	- 900	*732	*732	*74.6	*74.6	6230	6230	635	635	
1200	1.21	1.46		02 - 1540 (-B)	- 1200	*732	*732	*74.6	*74.6	6230	6230	635	635	
1440	1.01	1.22		02 - 1540 (-B)	- 1440	*732	*732	*74.6	*74.6	6230	6230	635	635	

注）1. 出力回転数は、モータ回転数 50Hz：1450r/min, 60Hz：1750r/min としたときの代表値です。詳細は技術資料「モータ部」を参照ください。
2. 出力軸許容ラジアル荷重は、出力軸端より 20mm の位置の値です。
3. 出力トルクが * の場合はモータの全容量 kW まで負荷をかけると過負荷となりますので出力トルク欄の値以内でご使用ください。
4. ( ) 内はブレーキ付の形式を示します。

ご注文の際は、該当する形式記号、電圧周波数をご指示ください。( ) 内はブレーキ付の形式、寸法、質量を示します。

図 B4

RNYM02-1330-80~240 質量 10kg
(RNYM02-1330-B-80~240) (質量 11kg)

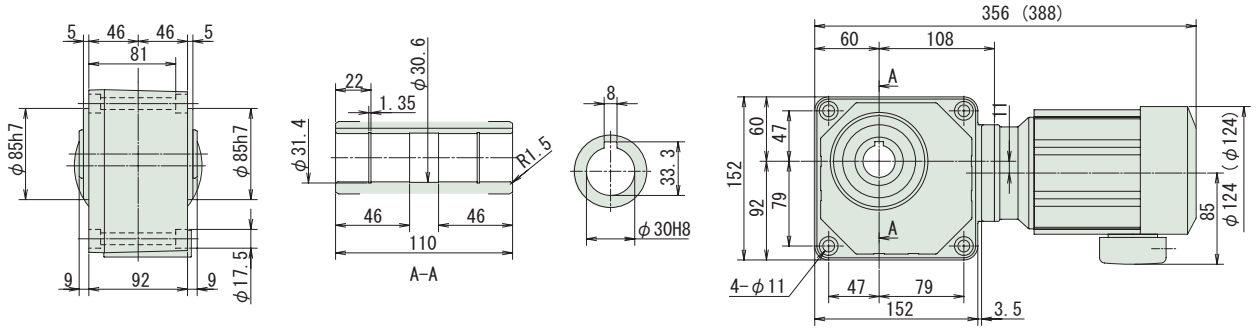

図 B5

RNYM02-1440-300~480 質量 15.5kg
(RNYM02-1440-B-300~480) (質量 17kg)

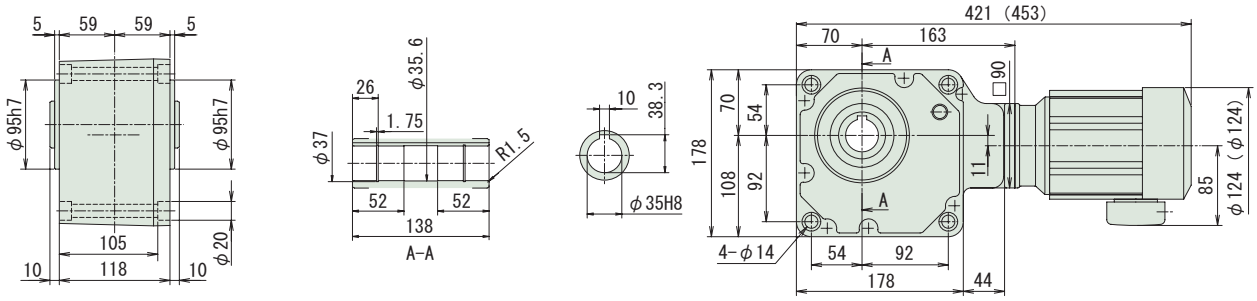

図 B6

RNYM02-1540-600~1440 質量 24.5kg
(RNYM02-1540-B-600~1440) (質量 25.5kg)

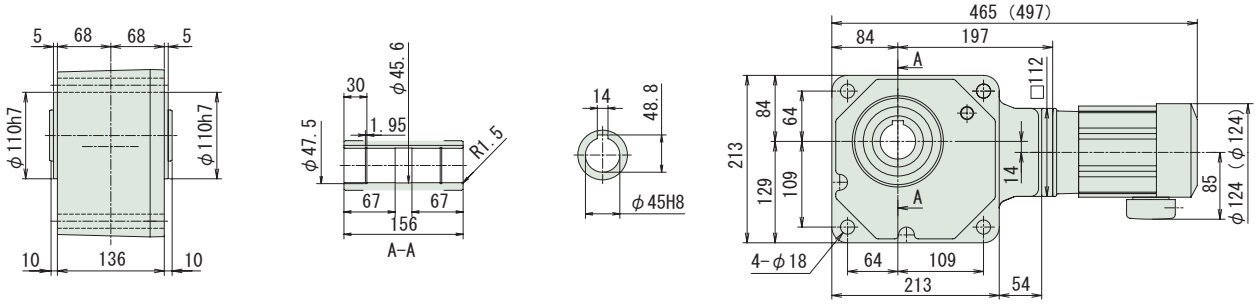

注）1. 出力軸径寸法：寸法公差は、JIS B 0401-1976 "H8" です。
2. 軸端キー寸法：寸法公差は、JIS B 1301-1996 平行キー用溝（普通形）に依っています。
3. 本寸法図の寸法及び質量は、予告無しに変更することがあります。

中空軸・RNYM シリーズ
0.25kW・三相モータ・屋内形

減速比	出力回転数 r/min 50Hz	出力回転数 r/min 60Hz	容量記号	枠番	減速比 (形式記号詳細 B2 頁)	出力トルク Tout N•m 50Hz	出力トルク Tout N•m 60Hz	出力トルク Tout kgf•m 50Hz	出力トルク Tout kgf•m 60Hz	出力軸許容ラジアル荷重 Pro N 50Hz	出力軸許容ラジアル荷重 Pro N 60Hz	出力軸許容ラジアル荷重 Pro kgf 50Hz	出力軸許容ラジアル荷重 Pro kgf 60Hz	屋内形寸法図
5	290	350	RNYM	03	- 1210 (-B) - 5	7.01	5.81	0.714	0.592	883	834	90	85	図 B1
5				03	- 1220 (-B) - 5									図 B2
7	207	250		03	- 1210 (-B) - 7	9.81	8.13	1.00	0.829	981	932	100	95	図 B1
7				03	- 1220 (-B) - 7									図 B2
10	145	175		03	- 1210 (-B) - 10	14.0	11.6	1.43	1.18	1080	1030	110	105	図 B1
10				03	- 1220 (-B) - 10									図 B2
12	121	146		03	- 1220 (-B) - 12	16.8	13.9	1.71	1.42	1130	1080	115	110	図 B2
15	96.7	117		03	- 1220 (-B) - 15	21.0	17.4	2.14	1.78	1230	1180	125	120	
20	72.5	87.5		03	- 1220 (-B) - 20	28.0	23.2	2.86	2.37	1370	1320	140	135	
25	58.0	70.0		03	- 1220 (-B) - 25	35.0	29.0	3.57	2.96	1470	1370	150	140	
30	48.3	58.3		03	- 1220 (-B) - 30	42.0	34.8	4.29	3.55	1520	1470	155	150	
40	36.3	43.8		03	- 1320 (-B) - 40	56.1	46.4	5.72	4.74	2650	2550	270	260	図 B3
50	29.0	35.0		03	- 1320 (-B) - 50	70.1	58.1	7.14	5.92	2840	2750	290	280	
60	24.2	29.2		03	- 1320 (-B) - 60	84.1	69.7	8.57	7.10	2940	2840	300	290	

注）1. 出力回転数は、モータ回転数 50Hz：1450r/min, 60Hz：1750r/min としたときの代表値です。詳細は技術資料「モータ部」を参照ください。
2. 出力軸許容ラジアル荷重は、出力軸端より 20mm の位置の値です。
3. ( ) 内はブレーキ付の形式を示します。

ご注文の際は、該当する形式記号、電圧周波数をご指示ください。( ) 内はブレーキ付の形式、寸法、質量を示します。

図 B1

RNYM03-1210-5~10 質量 9.0kg
(RNYM03-1210-B-5~10) (質量 10kg)

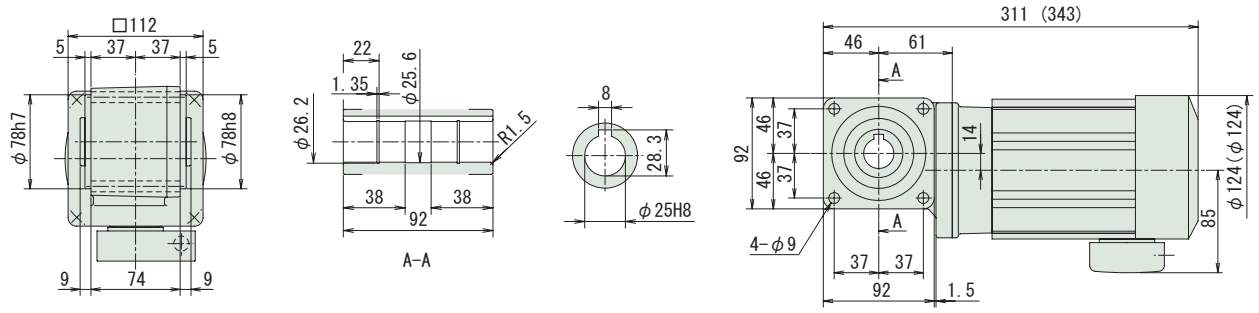

図 B2

RNYM03-1220-5~30 質量 9.5kg
(RNYM03-1220-B-5~30) (質量 11kg)

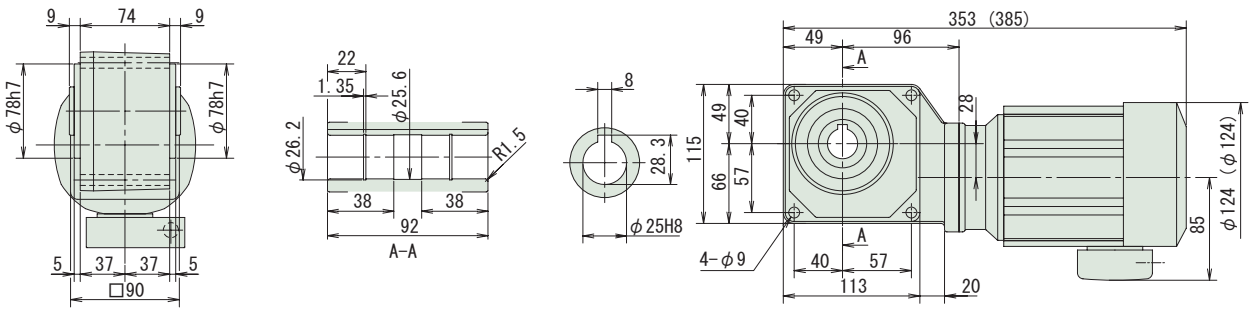

図 B3

RNYM03-1320-40~60 質量 11kg
(RNYM03-1320-B-40~60) (質量 13kg)

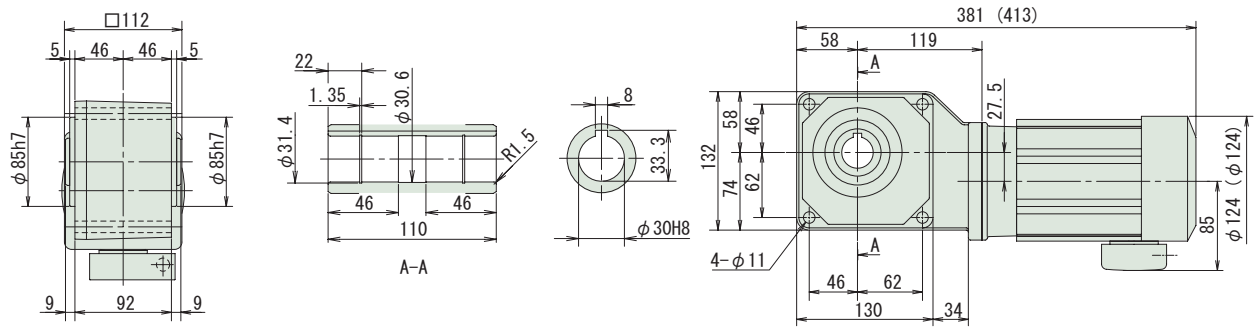

注）1. 出力軸径寸法：寸法公差は、JIS B 0401-1976 "H8" です。
2. 軸端キー寸法：寸法公差は、JIS B 1301-1996 平行キー用溝（普通形）に依っています。
3. 本寸法図の寸法及び質量は、予告無しに変更することがあります。

中空軸・RNYM シリーズ
0.25kW・三相モータ・屋内形

減速比	出力回転数 r/min 50Hz	出力回転数 r/min 60Hz	容量記号 – 枠番 – 減速比（形式記号詳細 B2 頁）	出力トルク Tout N•m 50Hz	出力トルク Tout N•m 60Hz	出力トルク Tout kgf•m 50Hz	出力トルク Tout kgf•m 60Hz	出力軸許容ラジアル荷重 Pro N 50Hz	出力軸許容ラジアル荷重 Pro N 60Hz	出力軸許容ラジアル荷重 Pro kgf 50Hz	出力軸許容ラジアル荷重 Pro kgf 60Hz	屋内形寸法図
80	18.1	21.9	RNYM 03 - 1430 (-B) - 80	112	92.9	11.4	9.47	4360	4270	445	435	図 B4
100	14.5	17.5	03 - 1430 (-B) - 100	140	116	14.3	11.8	4360	4360	445	445	
120	12.1	14.6	03 - 1430 (-B) - 120	168	139	17.1	14.2	4360	4360	445	445	
150	9.67	11.7	03 - 1430 (-B) - 150	210	174	21.4	17.8	4360	4360	445	445	
200	7.25	8.75	03 - 1430 (-B) - 200	280	232	28.6	23.7	4360	4360	445	445	
240	6.04	7.29	03 - 1430 (-B) - 240	336	279	34.3	28.4	4360	4360	445	445	
300	4.83	5.83	03 - 1540 (-B) - 300	396	328	40.3	33.4	6230	6230	635	635	図 B5
360	4.03	4.86	03 - 1540 (-B) - 360	475	393	48.4	40.1	6230	6230	635	635	
480	3.02	3.65	03 - 1540 (-B) - 480	633	525	64.6	53.5	6230	6230	635	635	
600	2.42	2.92	03 - 1540 (-B) - 600	*732	656	*74.6	66.9	6230	6230	635	635	
720	2.01	2.43	03 - 1540 (-B) - 720	*732	*732	*74.6	*74.6	6230	6230	635	635	
900	1.61	1.94	03 - 1540 (-B) - 900	*732	*732	*74.6	*74.6	6230	6230	635	635	
1200	1.21	1.46	03 - 1540 (-B) - 1200	*732	*732	*74.6	*74.6	6230	6230	635	635	
1440	1.01	1.22	03 - 1540 (-B) - 1440	*732	*732	*74.6	*74.6	6230	6230	635	635	

注）1. 出力回転数は、モータ回転数 50Hz：1450r/min, 60Hz：1750r/min としたときの代表値です。詳細は技術資料「モータ部」を参照ください。
2. 出力軸許容ラジアル荷重は、出力軸端より 20mm の位置の値です。
3. 出力トルクが * の場合はモータの全容量 kW まで負荷をかけると過負荷となりますので出力トルク欄の値以内でご使用ください。
4. ( ) 内はブレーキ付の形式を示します。

ご注文の際は、該当する形式記号、電圧周波数をご指示ください。( ) 内はブレーキ付の形式、寸法、質量を示します。

図 B4

RNYM03-1430-80~240 質量 16kg
(RNYM03-1430-B-80~240) (質量 17kg)

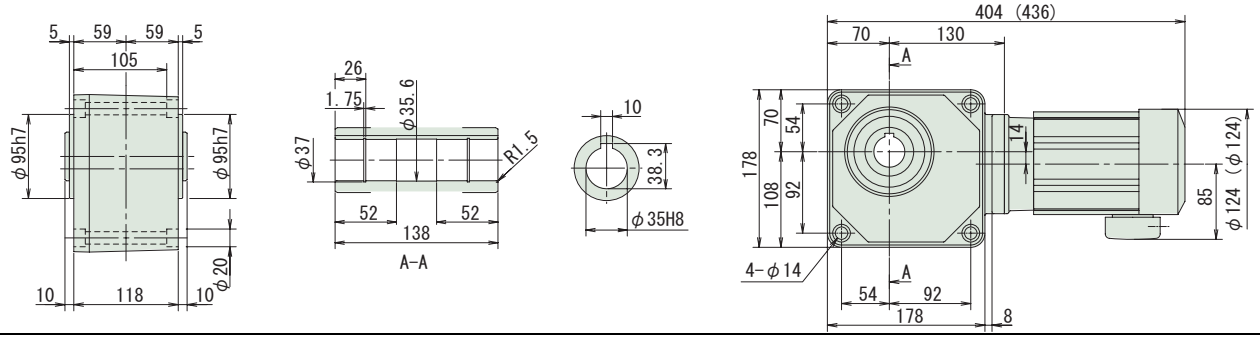

図 B5

RNYM03-1540-300~1440 質量 26kg
(RNYM03-1540-B-300~1440) (質量 27.5kg)

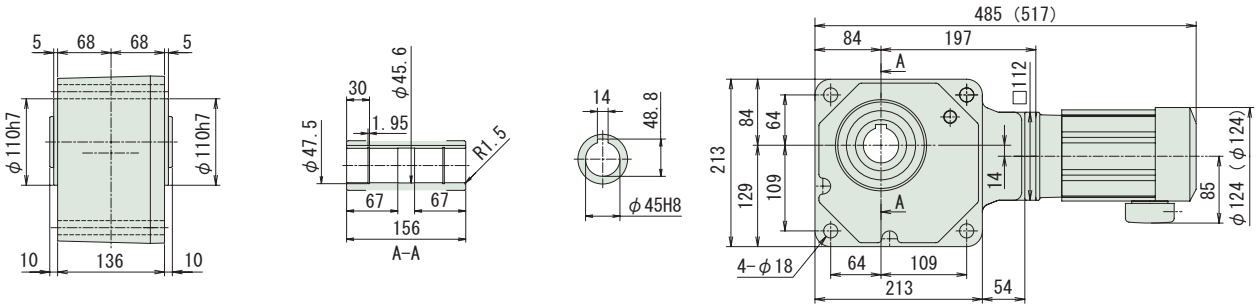

注）1. 出力軸径寸法：寸法公差は、JIS B 0401-1976 "H8" です。
2. 軸端キー寸法：寸法公差は、JIS B 1301-1996 平行キー用溝（普通形）に依っています。
3. 本寸法図の寸法及び質量は、予告無しに変更することがあります。

中空軸・RNYM シリーズ
0.4kW・三相モータ・屋内形

減速比	出力回転数 r/min 50Hz	出力回転数 r/min 60Hz	容量記号	枠番	減速比 (形式記号詳細 B2 頁)	出力トルク Tout N•m 50Hz	出力トルク Tout N•m 60Hz	出力トルク Tout kgf•m 50Hz	出力トルク Tout kgf•m 60Hz	出力軸許容ラジアル荷重 Pro N 50Hz	出力軸許容ラジアル荷重 Pro N 60Hz	出力軸許容ラジアル荷重 Pro kgf 50Hz	出力軸許容ラジアル荷重 Pro kgf 60Hz	屋内形寸法図
5	290	350	RNYM	05	- 1210 (-B) - 5	11.2	9.29	1.14	0.947	883	834	90	85	図 B1
5				05	- 1220 (-B) - 5									図 B2
7	207	250		05	- 1210 (-B) - 7	15.7	13.0	1.60	1.33	981	932	100	95	図 B1
7				05	- 1220 (-B) - 7									図 B2
10	145	175		05	- 1210 (-B) - 10	22.4	18.6	2.29	1.89	1080	1030	110	105	図 B1
10				05	- 1220 (-B) - 10									図 B2
12	121	146		05	- 1220 (-B) - 12	26.9	22.3	2.74	2.27	1130	1080	115	110	図 B2
15	96.7	117		05	- 1220 (-B) - 15	33.6	27.9	3.43	2.84	1230	1180	125	120	
20	72.5	87.5		05	- 1220 (-B) - 20	44.8	37.2	4.57	3.79	1370	1320	140	135	
25	58.0	70.0		05	- 1220 (-B) - 25	56.1	46.4	5.72	4.74	1470	1370	150	140	
30	48.3	58.3		05	- 1220 (-B) - 30	67.3	55.7	6.86	5.68	1520	1470	155	150	
40	36.3	43.8		05	- 1320 (-B) - 40	89.7	74.3	9.14	7.58	2650	2550	270	260	図 B3
50	29.0	35.0		05	- 1320 (-B) - 50	112	92.9	11.4	9.47	2840	2750	290	280	
60	24.2	29.2		05	- 1320 (-B) - 60	135	111	13.7	11.4	2940	2840	300	290	

注）1. 出力回転数は、モータ回転数 50Hz：1450r/min, 60Hz：1750r/min としたときの代表値です。詳細は技術資料「モータ部」を参照ください。
2. 出力軸許容ラジアル荷重は、出力軸端より 20mm の位置の値です。
3. ( ) 内はブレーキ付の形式を示します。

ご注文の際は、該当する形式記号、電圧周波数をご指示ください。( ) 内はブレーキ付の形式、寸法、質量を示します。

図 B1

RNYM05-1210-5~10 質量 9kg
(RNYM05-1210-B-5~10) (質量 10kg)

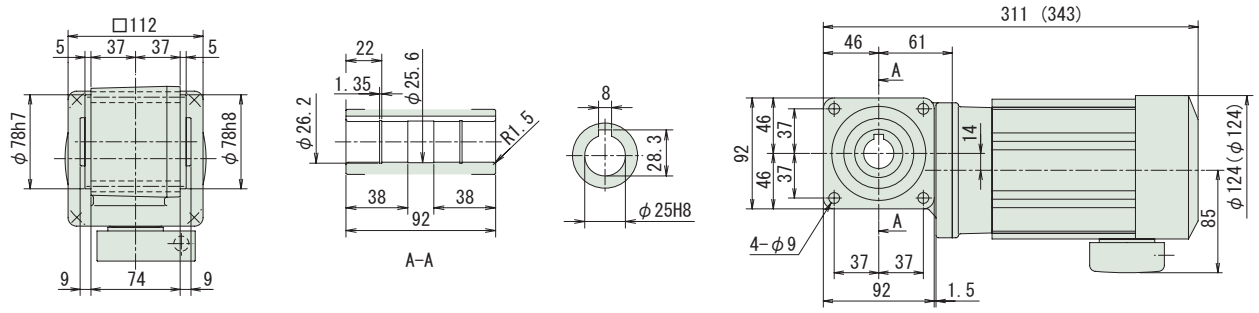

図 B2

RNYM05-1220-5~30 質量 9.5kg
(RNYM05-1220-B-5~30) (質量 11kg)

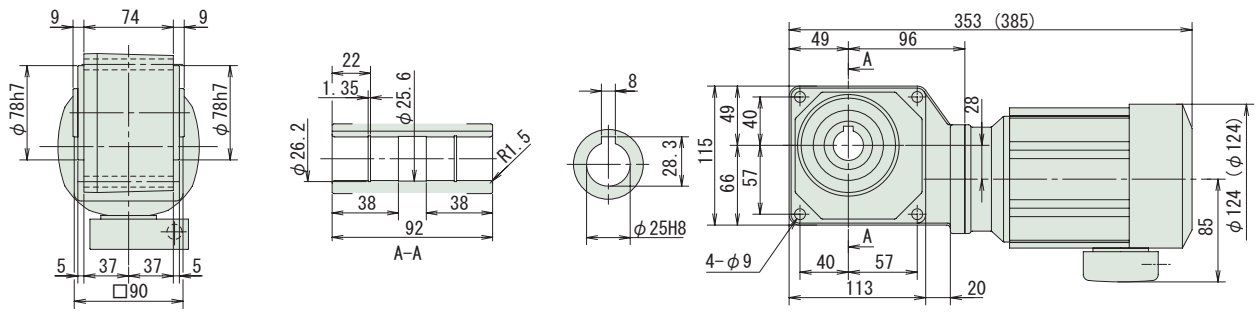

図 B3

RNYM05-1320-40~60 質量 11kg
(RNYM05-1320-B-40~60) (質量 13kg)

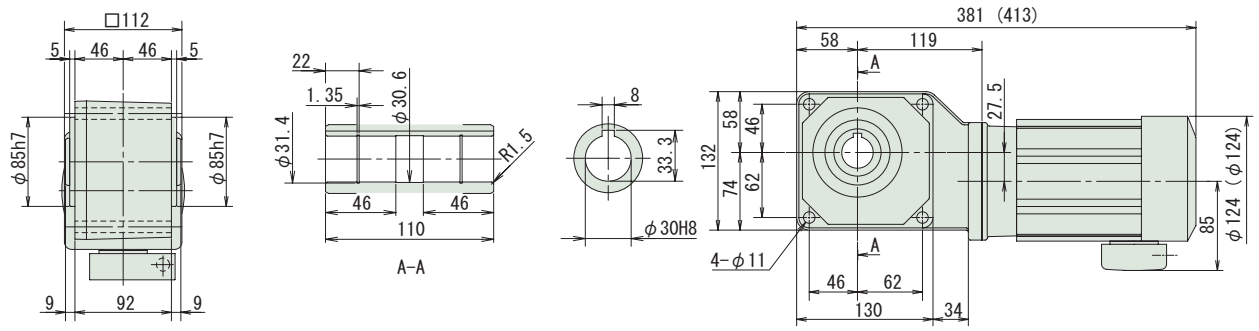

注）1. 出力軸径寸法：寸法公差は、JIS B 0401-1976 "H8" です。
2. 軸端キー寸法：寸法公差は、JIS B 1301-1996 平行キー用溝（普通形）に依っています。
3. 本寸法図の寸法及び質量は、予告無しに変更することがあります。

減速比	出力回転数 r/min 50Hz	出力回転数 r/min 60Hz	容量記号	枠番	減速比 (形式記号詳細 B2 頁)	出力トルク Tout N•m 50Hz	出力トルク Tout N•m 60Hz	出力トルク Tout kgf•m 50Hz	出力トルク Tout kgf•m 60Hz	出力軸許容ラジアル荷重 Pro N 50Hz	出力軸許容ラジアル荷重 Pro N 60Hz	出力軸許容ラジアル荷重 Pro kgf 50Hz	出力軸許容ラジアル荷重 Pro kgf 60Hz	屋内形寸法図
80	18.1	21.9	RNYM	05	1430 (-B) - 80	179	149	18.3	15.2	4360	4270	445	435	図 B4
100	14.5	17.5		05	1430 (-B) - 100	224	186	22.9	18.9	4360	4360	445	445	
120	12.1	14.6		05	1430 (-B) - 120	269	223	27.4	22.7	4360	4360	445	445	
150	9.67	11.7		05	1430 (-B) - 150	336	279	34.3	28.4	4360	4360	445	445	
200	7.25	8.75		05	1430 (-B) - 200	*390	372	*39.8	37.9	4360	4360	445	445	
240	6.04	7.29		05	1430 (-B) - 240	*390	*390	*39.8	*39.8	4360	4360	445	445	
300	4.83	5.83		05	1540 (-B) - 300	633	525	64.6	53.5	6230	6230	635	635	図 B5
360	4.03	4.86		05	1540 (-B) - 360	*732	629	*74.6	64.2	6230	6230	635	635	
480	3.02	3.65		05	1540 (-B) - 480	*732	*732	*74.6	*74.6	6230	6230	635	635	
600	2.42	2.92		05	1640 (-B) - 600	1270	1050	129	107	9810	9810	1000	1000	図 B6
720	2.01	2.43		05	1640 (-B) - 720	*1480	1260	*151	128	9810	9810	1000	1000	
900	1.61	1.94		05	1640 (-B) - 900	*1480	*1480	*151	*151	9810	9810	1000	1000	
1200	1.21	1.46		05	1640 (-B) - 1200	*1480	*1480	*151	*151	9810	9810	1000	1000	
1440	1.01	1.22		05	1640 (-B) - 1440	*1480	*1480	*151	*151	9810	9810	1000	1000	

注）1. 出力回転数は、モータ回転数 50Hz：1450r/min, 60Hz：1750r/min としたときの代表値です。詳細は技術資料「モータ部」を参照ください。
2. 出力軸許容ラジアル荷重は、出力軸端より 20mm の位置の値です。
3. 出力トルクに * が付いている場合はモータの全容量 kW まで負荷をかけると過負荷となりますので出力トルク欄の値以内でご使用ください。
4. ( ) 内はブレーキ付の形式を示します。

ご注文の際は、該当する形式記号、電圧周波数をご指示ください。( ) 内はブレーキ付の形式、寸法、質量を示します。

図 B4

RNYM05-1430-80~240 質量 16kg
(RNYM05-1430-B-80~240) (質量 17kg)

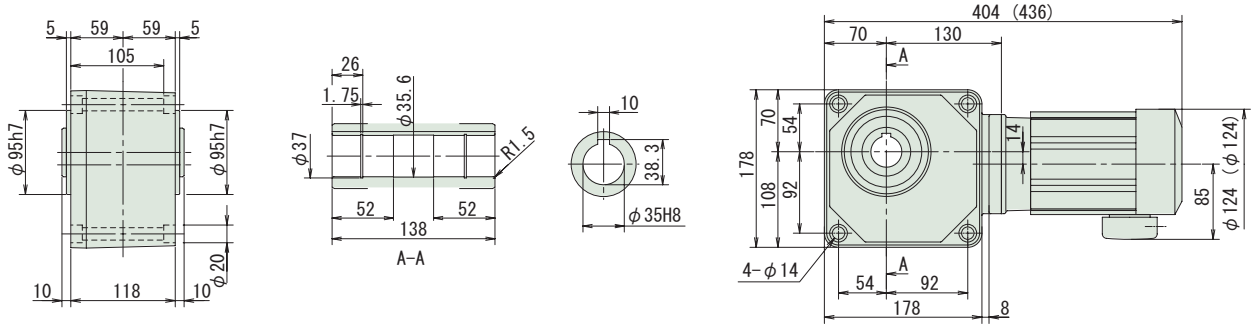

図 B5

RNYM05-1540-300~480 質量 26kg
(RNYM05-1540-B-300~480) (質量 27.5kg)

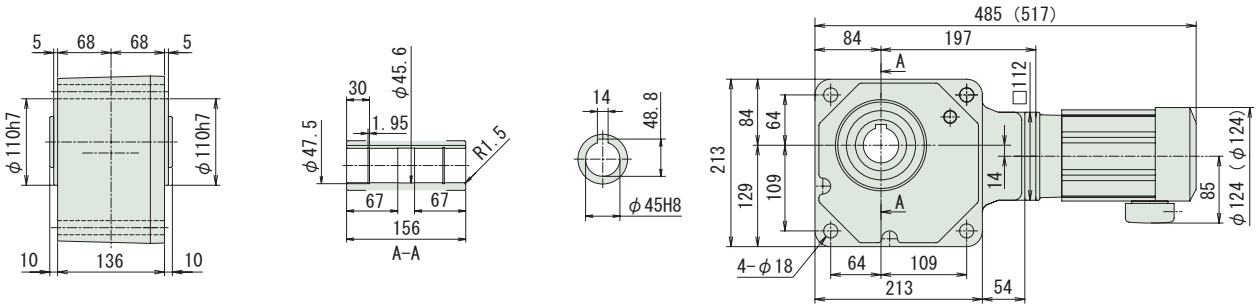

図 B6

RNYM05-1640-600~1440 質量 63kg
(RNYM05-1640-B-600~1440) (質量 64kg)

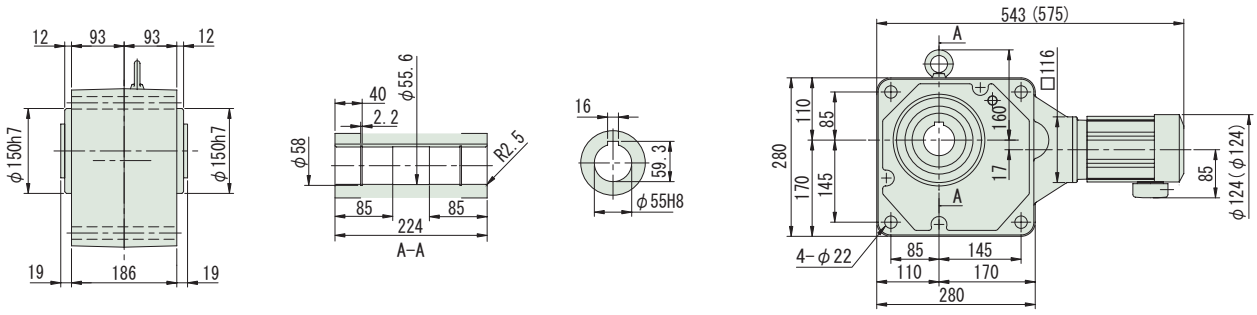

注）1. 出力軸径寸法：寸法公差は、JIS B 0401-1976 "H8" です。
2. 軸端キー寸法：寸法公差は、JIS B 1301-1996 平行キー用溝（普通形）に依っています。
3. 本寸法図の寸法及び質量は、予告無しに変更することがあります。

中空軸・RNYM シリーズ
0.55kW・三相モータ・屋内形

減速比	出力回転数 r/min 50Hz	出力回転数 r/min 60Hz	容量記号	枠番	減速比 (形式記号詳細 B2 頁)	出力トルク Tout N•m 50Hz	出力トルク Tout N•m 60Hz	出力トルク Tout kgf•m 50Hz	出力トルク Tout kgf•m 60Hz	出力軸許容ラジアル荷重 Pro N 50Hz	出力軸許容ラジアル荷重 Pro N 60Hz	出力軸許容ラジアル荷重 Pro kgf 50Hz	出力軸許容ラジアル荷重 Pro kgf 60Hz	屋内形寸法図
5	290	350	RNYM	08	- 1310 (-B) - 5	15.4	12.8	1.57	1.30	1470	1370	150	140	図 B1
5				08	- 1320 (-B) - 5									図 B2
7	207	250		08	- 1310 (-B) - 7	21.6	17.9	2.20	1.82	1670	1570	170	160	図 B1
7				08	- 1320 (-B) - 7									図 B2
10	145	175		08	- 1310 (-B) - 10	30.8	25.5	3.14	2.60	1810	1720	185	175	図 B1
10				08	- 1320 (-B) - 10									図 B2
12	121	146		08	- 1320 (-B) - 12	37.0	30.7	3.77	3.13	1910	1810	195	185	図 B2
15	96.7	117		08	- 1320 (-B) - 15	46.2	38.3	4.72	3.91	2060	1960	210	200	
20	72.5	87.5		08	- 1320 (-B) - 20	61.7	51.1	6.29	5.21	2260	2160	230	220	
25	58.0	70.0		08	- 1320 (-B) - 25	77.1	63.9	7.86	6.51	2350	2260	240	230	
30	48.3	58.3		08	- 1320 (-B) - 30	92.5	76.6	9.43	7.81	2450	2350	250	240	
40	36.3	43.8		08	- 1420 (-B) - 40	123	102	12.6	10.4	3970	3820	405	390	図 B3
50	29.0	35.0		08	- 1420 (-B) - 50	154	128	15.7	13.0	4170	4020	425	410	
60	24.2	29.2		08	- 1420 (-B) - 60	185	153	18.9	15.6	4310	4170	440	425	

注）1. 出力回転数は、モータ回転数 50Hz：1450r/min, 60Hz：1750r/min としたときの代表値です。詳細は技術資料「モータ部」を参照ください。
2. 出力軸許容ラジアル荷重は、出力軸端より 20mm の位置の値です。
3. ( ) 内はブレーキ付の形式を示します。

ご注文の際は、該当する形式記号、電圧周波数をご指示ください。( ) 内はブレーキ付の形式、寸法、質量を示します。

図 B1

RNYM08-1310-5~10　質量 12kg
(RNYM08-1310-B-5~10)　(質量 14kg)

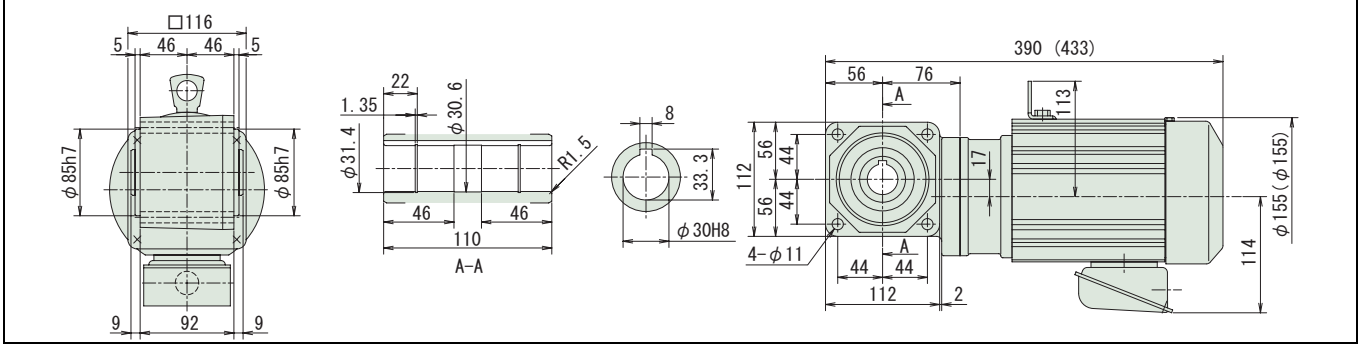

図 B2

RNYM08-1320-5~30　質量 13kg
(RNYM08-1320-B-5~30)　(質量 16kg)

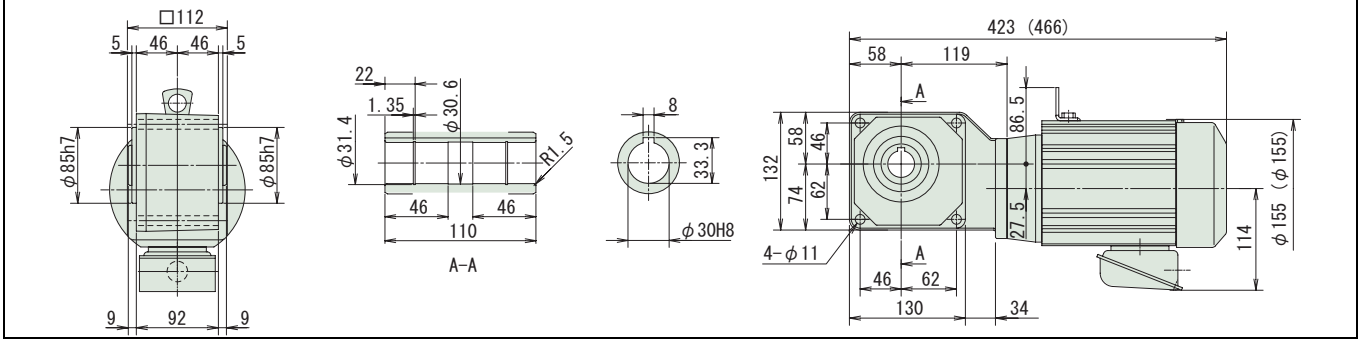

図 B3

RNYM08-1420-40~60　質量 17kg
(RNYM08-1420-B-40~60)　(質量 19kg)

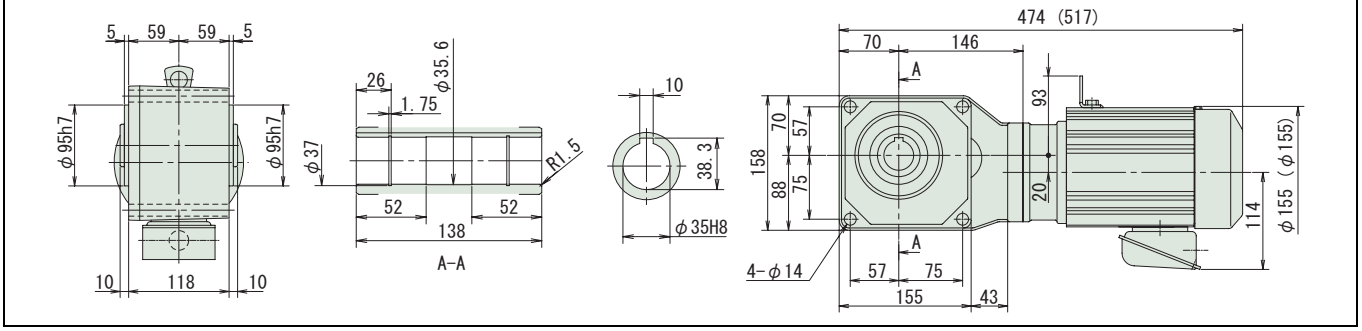

注）1. 出力軸径寸法：寸法公差は、JIS B 0401-1976 "H8" です。
2. 軸端キー寸法：寸法公差は、JIS B 1301-1996 平行キー用溝（普通形）に依っています。
3. 本寸法図の寸法及び質量は、予告無しに変更することがあります。

減速比	出力回転数 r/min 50Hz	出力回転数 r/min 60Hz		容量記号 – 枠番 – 減速比（形式記号詳細 B2 頁）	出力トルク Tout N•m 50Hz	出力トルク Tout N•m 60Hz	出力トルク Tout kgf•m 50Hz	出力トルク Tout kgf•m 60Hz	出力軸許容ラジアル荷重 Pro N 50Hz	出力軸許容ラジアル荷重 Pro N 60Hz	出力軸許容ラジアル荷重 Pro kgf 50Hz	出力軸許容ラジアル荷重 Pro kgf 60Hz	屋内形寸法図
80	18.1	21.9	RNYM	08 - 1530 (-B) - 80	247	204	25.1	20.8	6230	6130	635	625	図 B4
100	14.5	17.5		08 - 1530 (-B) - 100	308	255	31.4	26.0	6230	6230	635	635	
120	12.1	14.6		08 - 1530 (-B) - 120	370	307	37.7	31.3	6230	6230	635	635	
150	9.67	11.7		08 - 1530 (-B) - 150	462	383	47.2	39.1	6230	6230	635	635	
200	7.25	8.75		08 - 1530 (-B) - 200	617	511	62.9	52.1	6230	6230	635	635	
240	6.04	7.29		08 - 1530 (-B) - 240	*732	613	*74.6	62.5	6230	6230	635	635	
300	4.83	5.83		08 - 1640 (-B) - 300	870	721	88.8	73.5	9810	9810	1000	1000	図 B5
360	4.03	4.86		08 - 1640 (-B) - 360	1040	870	107	88.3	9810	9810	1000	1000	
480	3.02	3.65		08 - 1640 (-B) - 480	1390	1150	142	118	9810	9810	1000	1000	
600	2.42	2.92		08 - 1640 (-B) - 600	*1480	1440	*151	147	9810	9810	1000	1000	
720	2.01	2.43		08 - 1640 (-B) - 720	*1480	*1480	*151	*151	9810	9810	1000	1000	
900	1.61	1.94		08 - 1640 (-B) - 900	*1480	*1480	*151	*151	9810	9810	1000	1000	
1200	1.21	1.46		08 - 1640 (-B) - 1200	*1480	*1480	*151	*151	9810	9810	1000	1000	
1440	1.01	1.22		08 - 1640 (-B) - 1440	*1480	*1480	*151	*151	9810	9810	1000	1000	

注）1. 出力回転数は、モータ回転数 50Hz：1450r/min, 60Hz：1750r/min としたときの代表値です。詳細は技術資料「モータ部」を参照ください。
2. 出力軸許容ラジアル荷重は、出力軸端より 20mm の位置の値です。
3. 出力トルクが * の場合はモータの全容量 kW まで負荷をかけると過負荷となりますので出力トルク欄の値以内でご使用ください。
4. ( ) 内はブレーキ付の形式を示します。

ご注文の際は、該当する形式記号、電圧周波数をご指示ください。( ) 内はブレーキ付の形式、寸法、質量を示します。

図 B4　RNYM08-1530-80~240 (RNYM08-1530-B-80~240)　質量 24kg (質量 26kg)

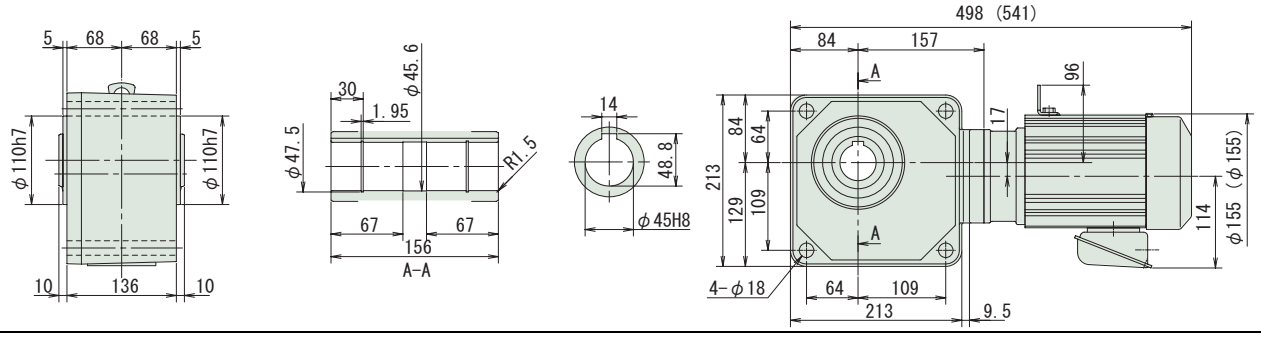

図 B5　RNYM08-1640-300~1440 (RNYM08-1640-B-300~1440)　質量 67kg (質量 69kg)

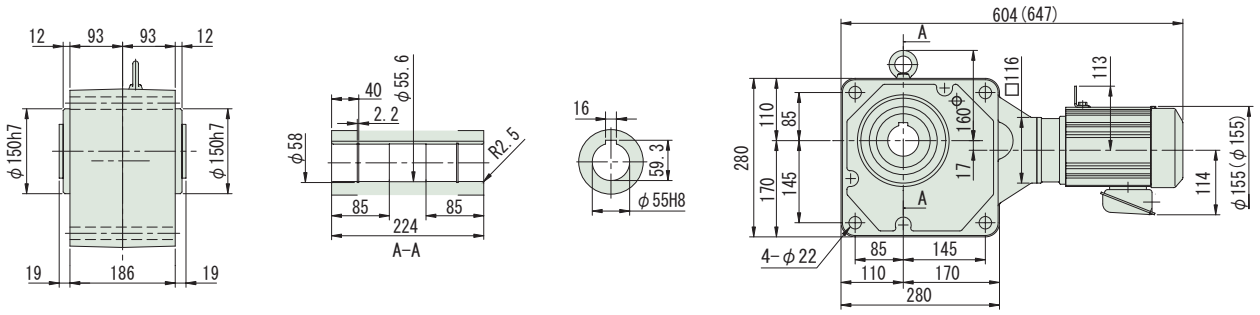

注）1. 出力軸径寸法：寸法公差は、JIS B 0401-1976 "H8" です。
2. 軸端キー寸法：寸法公差は、JIS B 1301-1996 平行キー用溝（普通形）に依っています。
3. 本寸法図の寸法及び質量は、予告無しに変更することがあります。

中空軸・RNYM シリーズ
0.75kW・三相モータ・屋内形

減速比	出力回転数 r/min 50Hz	出力回転数 r/min 60Hz	容量記号	枠番	減速比 (形式記号詳細 B2 頁)	出力トルク Tout N•m 50Hz	出力トルク Tout N•m 60Hz	出力トルク Tout kgf•m 50Hz	出力トルク Tout kgf•m 60Hz	出力軸許容ラジアル荷重 Pro N 50Hz	出力軸許容ラジアル荷重 Pro N 60Hz	出力軸許容ラジアル荷重 Pro kgf 50Hz	出力軸許容ラジアル荷重 Pro kgf 60Hz	屋内形寸法図
5	290	350	RNYM	1	1310 (-B) - 5	21.0	17.4	2.14	1.78	1470	1370	150	140	図 B1
5				1	1320 (-B) - 5									図 B2
7	207	250		1	1310 (-B) - 7	29.4	24.4	3.00	2.49	1670	1570	170	160	図 B1
7				1	1320 (-B) - 7									図 B2
10	145	175		1	1310 (-B) - 10	42.0	34.8	4.29	3.55	1810	1720	185	175	図 B1
10				1	1320 (-B) - 10									図 B2
12	121	146		1	1320 (-B) - 12	50.4	41.8	5.14	4.26	1910	1810	195	185	図 B2
15	96.7	117		1	1320 (-B) - 15	63.1	52.2	6.43	5.33	2060	1960	210	200	
20	72.5	87.5		1	1320 (-B) - 20	84.1	69.7	8.57	7.10	2260	2160	230	220	
25	58.0	70.0		1	1320 (-B) - 25	105	87.1	10.7	8.88	2350	2260	240	230	
30	48.3	58.3		1	1320 (-B) - 30	126	104	12.9	10.7	2450	2350	250	240	
40	36.3	43.8		1	1420 (-B) - 40	168	139	17.1	14.2	3970	3820	405	390	図 B3
50	29.0	35.0		1	1420 (-B) - 50	210	174	21.4	17.8	4170	4020	425	410	
60	24.2	29.2		1	1420 (-B) - 60	252	209	25.7	21.3	4310	4170	440	425	

注）1. 出力回転数は、モータ回転数 50Hz：1450r/min, 60Hz：1750r/min としたときの代表値です。詳細は技術資料「モータ部」を参照ください。
2. 出力軸許容ラジアル荷重は、出力軸端より 20mm の位置の値です。
3. ( ) 内はブレーキ付の形式を示します。

ご注文の際は、該当する形式記号、電圧周波数をご指示ください。( ) 内はブレーキ付の形式、寸法、質量を示します。

図 B1

RNYM1-1310-5~10 質量 13kg
(RNYM1-1310-B-5~10) (質量 16kg)

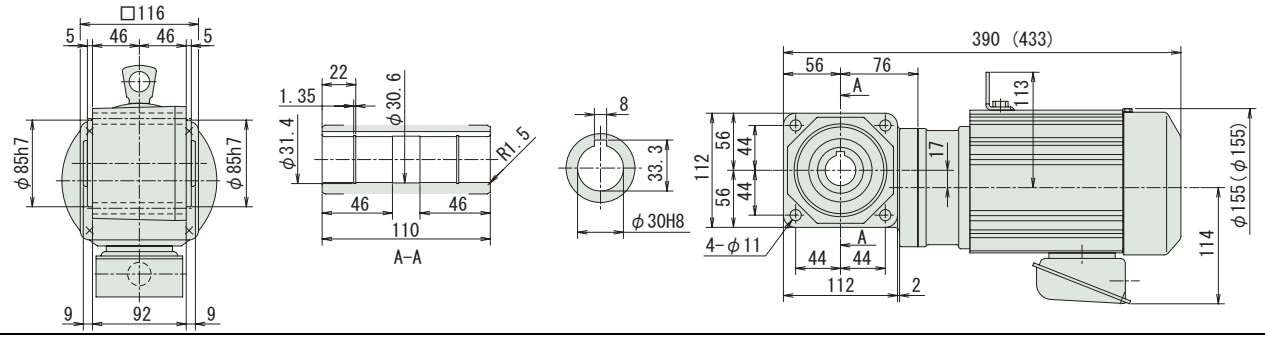

図 B2

RNYM1-1320-5~30 質量 15kg
(RNYM1-1320-B-5~30) (質量 17kg)

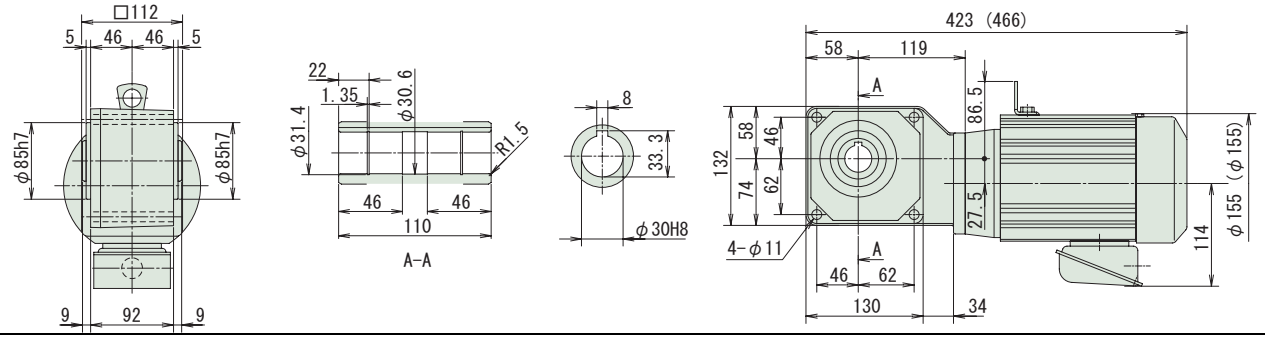

図 B3

RNYM1-1420-40~60 質量 18kg
(RNYM1-1420-B-40~60) (質量 20kg)

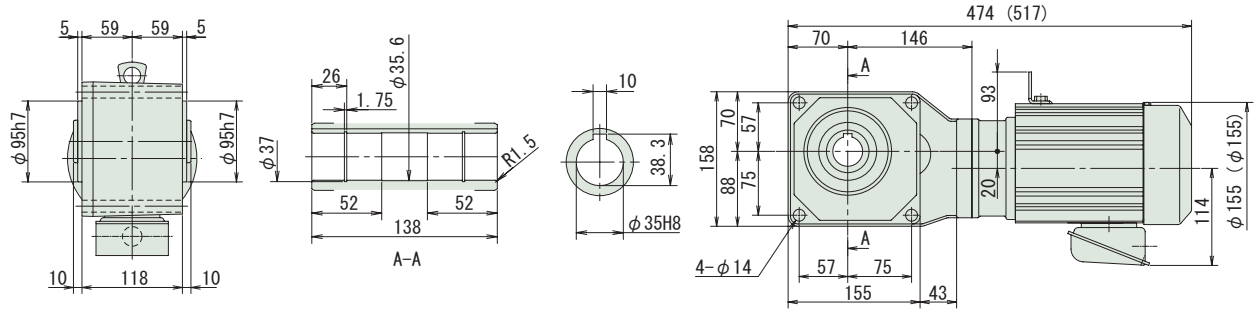

注）1. 出力軸径寸法：寸法公差は、JIS B 0401-1976 " "H8" です。
2. 軸端キー寸法：寸法公差は、JIS B 1301-1996 平行キー用溝（普通形）に依っています。
3. 本寸法図の寸法及び質量は、予告無しに変更することがあります。

減速比	出力回転数 r/min 50Hz	出力回転数 r/min 60Hz	容量記号 – 枠番 – 減速比（形式記号詳細 B2 頁）	出力トルク Tout N•m 50Hz	出力トルク Tout N•m 60Hz	出力トルク Tout kgf•m 50Hz	出力トルク Tout kgf•m 60Hz	出力軸許容ラジアル荷重 Pro N 50Hz	出力軸許容ラジアル荷重 Pro N 60Hz	出力軸許容ラジアル荷重 Pro kgf 50Hz	出力軸許容ラジアル荷重 Pro kgf 60Hz	屋内形寸法図
80	18.1	21.9	RNYM 1 - 1530 (-B) - 80	336	279	34.3	28.4	6230	6130	635	625	図 B4
100	14.5	17.5	1 - 1530 (-B) - 100	420	348	42.9	35.5	6230	6230	635	635	
120	12.1	14.6	1 - 1530 (-B) - 120	504	418	51.4	42.6	6230	6230	635	635	
150	9.67	11.7	1 - 1530 (-B) - 150	631	522	64.3	53.3	6230	6230	635	635	
200	7.25	8.75	1 - 1530 (-B) - 200	*732	697	*74.6	71.0	6230	6230	635	635	
240	6.04	7.29	1 - 1530 (-B) - 240	*732	*732	*74.6	*74.6	6230	6230	635	635	
300	4.83	5.83	1 - 1640 (-B) - 300	1190	983	121	100	9810	9810	1000	1000	図 B5
360	4.03	4.86	1 - 1640 (-B) - 360	1420	1180	145	120	9810	9810	1000	1000	
480	3.02	3.65	1 - 1640 (-B) - 480	*1480	*1480	*151	*151	9810	9810	1000	1000	
600	2.42	2.92	1 - 1640 (-B) - 600	*1480	*1480	*151	*151	9810	9810	1000	1000	
720	2.01	2.43	1 - 1640 (-B) - 720	*1480	*1480	*151	*151	9810	9810	1000	1000	
900	1.61	1.94	1 - 1640 (-B) - 900	*1480	*1480	*151	*151	9810	9810	1000	1000	
1200	1.21	1.46	1 - 1640 (-B) - 1200	*1480	*1480	*151	*151	9810	9810	1000	1000	
1440	1.01	1.22	1 - 1640 (-B) - 1440	*1480	*1480	*151	*151	9810	9810	1000	1000	

注）1. 出力回転数は、モータ回転数 50Hz：1450r/min, 60Hz：1750r/min としたときの代表値です。詳細は技術資料「モータ部」を参照ください。
2. 出力軸許容ラジアル荷重は、出力軸端より 20mm の位置の値です。
3. 出力トルクが * の場合はモータの全容量 kW まで負荷をかけると過負荷となりますので出力トルク欄の値以内でご使用ください。
4. ( ) 内はブレーキ付の形式を示します。

ご注文の際は、該当する形式記号、電圧周波数をご指示ください。( ) 内はブレーキ付の形式、寸法、質量を示します。

図 B4　RNYM1-1530-80~240 (RNYM1-1530-B-80~240)　質量 25kg (質量 28kg)

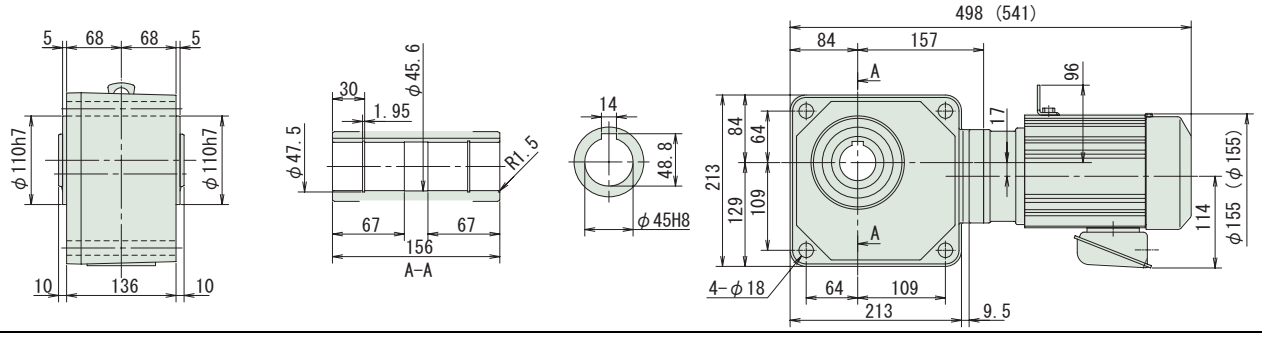

図 B5　RNYM1-1640-300~1440 (RNYM1-1640-B-300~1440)　質量 68kg (質量 70kg)

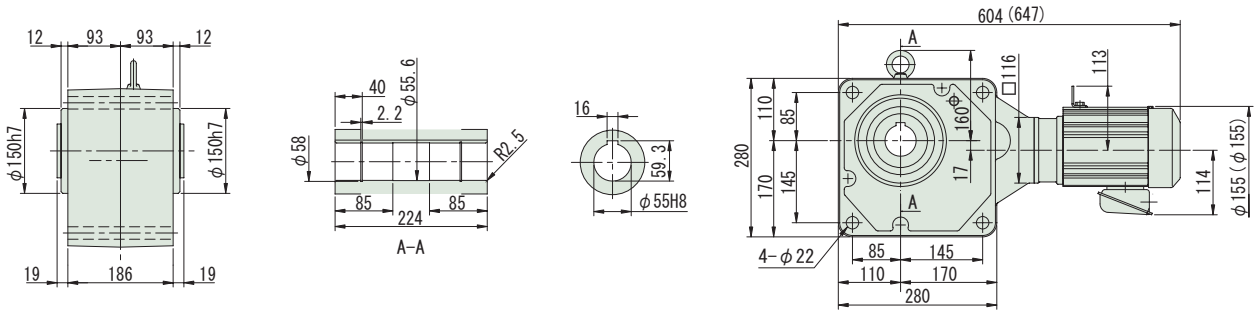

注）1. 出力軸径寸法：寸法公差は、JIS B 0401-1976 "H8" です。
2. 軸端キー寸法：寸法公差は、JIS B 1301-1996 平行キー用溝（普通形）に依っています。
3. 本寸法図の寸法及び質量は、予告無しに変更することがあります。

中空軸・RNYM シリーズ
1.1kW・三相モータ・屋内形

減速比	出力回転数 r/min 50Hz	出力回転数 r/min 60Hz	容量記号	枠番	減速比 (形式記号詳細 B2 頁)	出力トルク Tout N•m 50Hz	出力トルク Tout N•m 60Hz	出力トルク Tout kgf•m 50Hz	出力トルク Tout kgf•m 60Hz	出力軸許容ラジアル荷重 Pro N 50Hz	出力軸許容ラジアル荷重 Pro N 60Hz	出力軸許容ラジアル荷重 Pro kgf 50Hz	出力軸許容ラジアル荷重 Pro kgf 60Hz	屋内形寸法図
5	290	350	RNYM	1H	- 1410 (-B) - 5	30.8	25.5	3.14	2.60	2160	2060	220	210	図 B1
5				1H	- 1420 (-B) - 5									図 B2
7	207	250		1H	- 1410 (-B) - 7	43.2	35.8	4.40	3.65	2450	2300	250	235	図 B1
7				1H	- 1420 (-B) - 7									図 B2
10	145	175		1H	- 1410 (-B) - 10	61.7	51.1	6.29	5.21	2750	2600	280	265	図 B1
10				1H	- 1420 (-B) - 10									図 B2
12	121	146		1H	- 1420 (-B) - 12	74.0	61.3	7.54	6.25	2840	2750	290	280	図 B2
15	96.7	117		1H	- 1420 (-B) - 15	92.5	76.6	9.43	7.81	3090	2940	315	300	
20	72.5	87.5		1H	- 1420 (-B) - 20	123	102	12.6	10.4	3330	3190	340	325	
25	58.0	70.0		1H	- 1420 (-B) - 25	154	128	15.7	13.0	3530	3380	360	345	
30	48.3	58.3		1H	- 1420 (-B) - 30	185	153	18.9	15.6	3730	3580	380	365	
40	36.3	43.8		1H	- 1520 (-B) - 40	247	204	25.1	20.8	5740	5540	585	565	図 B3
50	29.0	35.0		1H	- 1520 (-B) - 50	308	255	31.4	26.0	6030	5830	615	595	
60	24.2	29.2		1H	- 1520 (-B) - 60	370	307	37.7	31.3	6230	6030	635	615	

注）1. 出力回転数は、モータ回転数 50Hz：1450r/min, 60Hz：1750r/min としたときの代表値です。詳細は技術資料「モータ部」を参照ください。
2. 出力軸許容ラジアル荷重は、出力軸端より 20mm の位置の値です。
3. ( ) 内はブレーキ付の形式を示します。

ご注文の際は、該当する形式記号、電圧周波数をご指示ください。( ) 内はブレーキ付の形式、寸法、質量を示します。

図 B1

RNYM1H-1410-5~10 (RNYM1H-1410-B-5~10)　質量 20kg (質量 24kg)

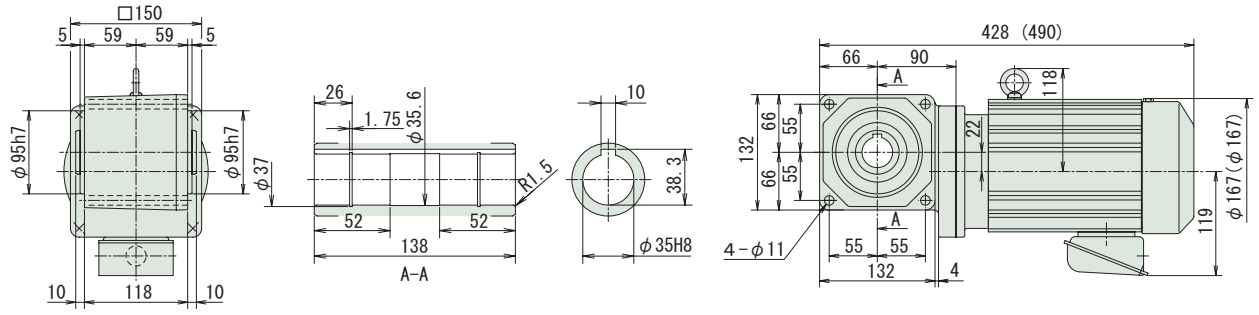

図 B2

RNYM1H-1420-5~30 (RNYM1H-1420-B-5~30)　質量 21kg (質量 25kg)

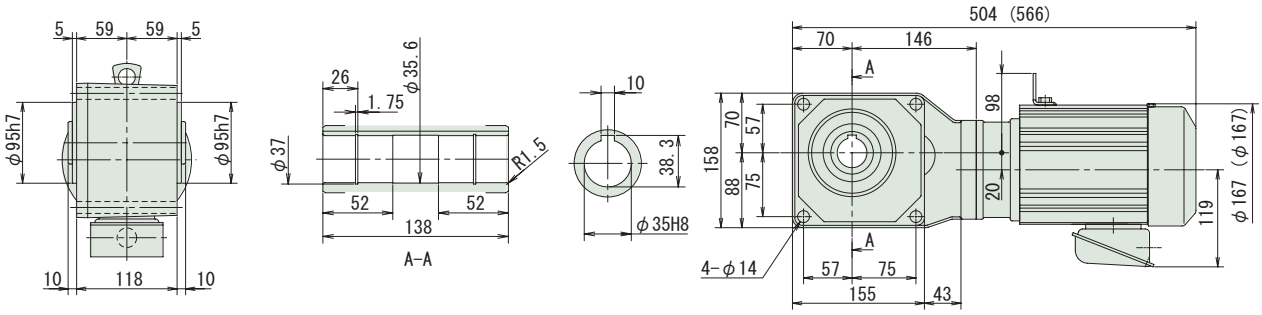

図 B3

RNYM1H-1520-40~60 (RNYM1H-1520-B-40~60)　質量 29kg (質量 33kg)

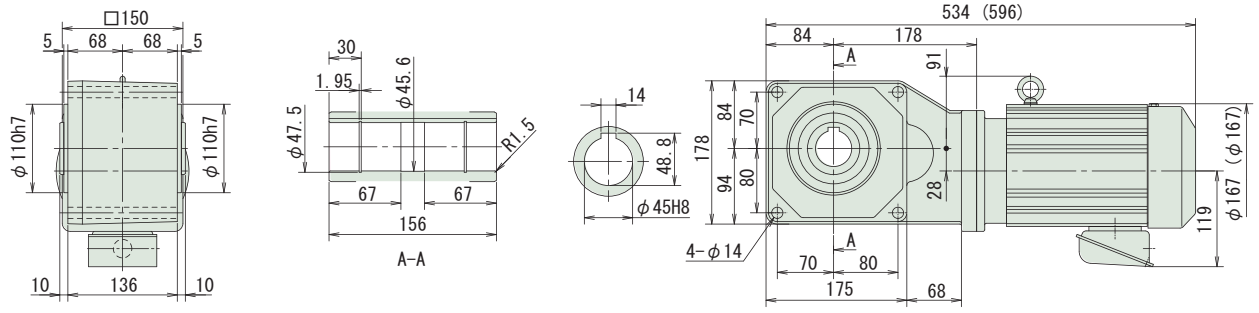

注）1. 出力軸径寸法：寸法公差は、JIS B 0401-1976 "H8" です。
2. 軸端キー寸法：寸法公差は、JIS B 1301-1996 平行キー用溝（普通形）に依っています。
3. 本寸法図の寸法及び質量は、予告無しに変更することがあります。

減速比	出力回転数 r/min 50Hz	出力回転数 r/min 60Hz	容量記号	枠番	減速比 (形式記号詳細 B2 頁)	出力トルク Tout N•m 50Hz	出力トルク Tout N•m 60Hz	出力トルク Tout kgf•m 50Hz	出力トルク Tout kgf•m 60Hz	出力軸許容ラジアル荷重 Pro N 50Hz	出力軸許容ラジアル荷重 Pro N 60Hz	出力軸許容ラジアル荷重 Pro kgf 50Hz	出力軸許容ラジアル荷重 Pro kgf 60Hz	屋内形寸法図
80	18.1	21.9	RNYM	1H	1531 (-B) - 80	493	409	50.3	41.7	6230	6130	635	625	図 B4
100	14.5	17.5		1H	1630 (-B) - 100	617	511	62.9	52.1	9810	9810	1000	1000	図 B5
120	12.1	14.6		1H	1630 (-B) - 120	740	613	75.4	62.5	9810	9810	1000	1000	
150	9.67	11.7		1H	1631 (-B) - 150	925	766	94.3	78.1	9810	9810	1000	1000	図 B6
200	7.25	8.75		1H	1631 (-B) - 200	1230	1020	126	104	9810	9810	1000	1000	
240	6.04	7.29		1H	1631 (-B) - 240	1480	1230	151	125	9810	9810	1000	1000	

注）1. 出力回転数は、モータ回転数 50Hz：1450r/min, 60Hz：1750r/min としたときの代表値です。詳細は技術資料「モータ部」を参照ください。
2. 出力軸許容ラジアル荷重は、出力軸端より 20mm の位置の値です。
3. ( ) 内はブレーキ付の形式を示します。

ご注文の際は、該当する形式記号、電圧周波数をご指示ください。( ) 内はブレーキ付の形式、寸法、質量を示します。

図 B4 RNYM1H-1531-80 (RNYM1H-1531-B-80) 質量 29kg (質量 33kg)

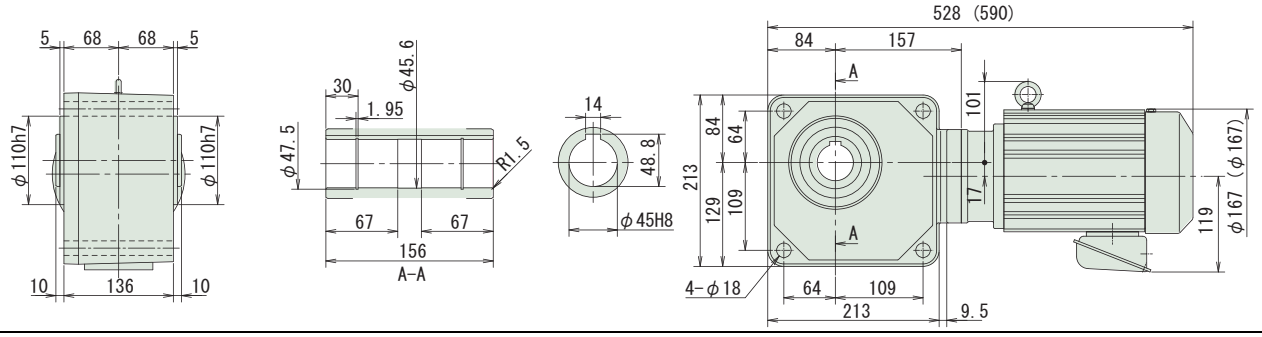

図 B5 RNYM1H-1630-100~120 (RNYM1H-1630-B-100~120) 質量 52kg (質量 56kg)

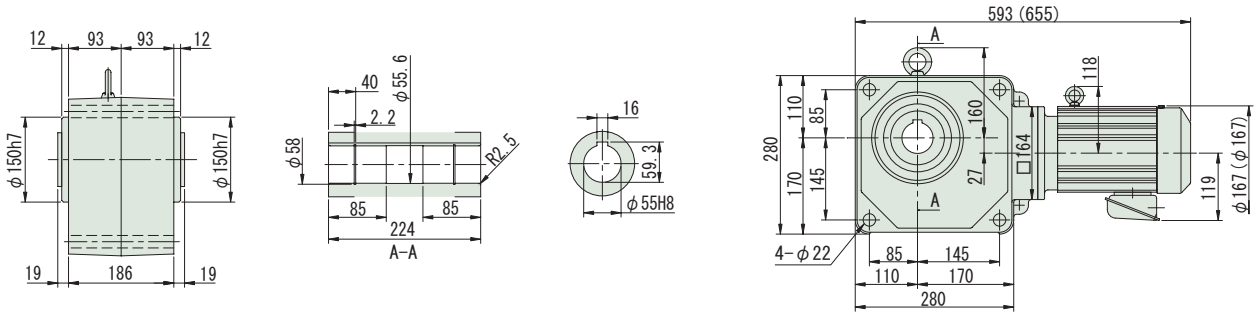

図 B6 RNYM1H-1631-150~240 (RNYM1H-1631-B-150~240) 質量 53kg (質量 57kg)

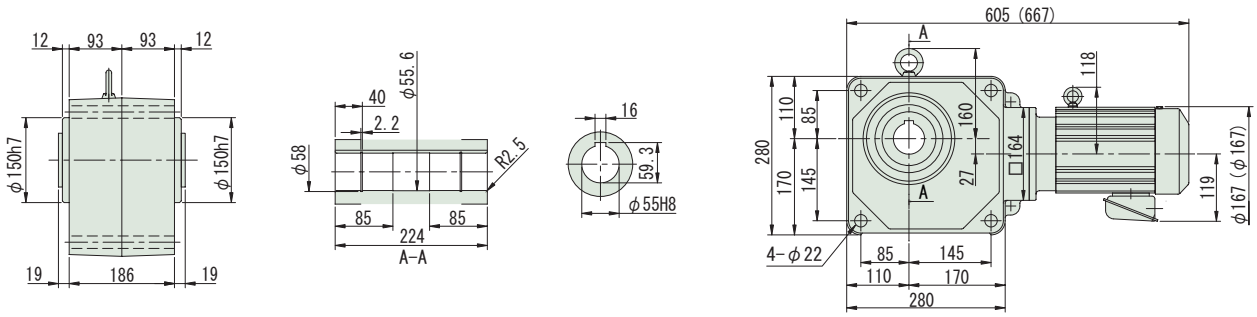

注）1. 出力軸径寸法：寸法公差は、JIS B 0401-1976 "H8" です。
2. 軸端キー寸法：寸法公差は、JIS B 1301-1996 平行キー用溝（普通形）に依っています。
3. 本寸法図の寸法及び質量は、予告無しに変更することがあります。

中空軸・RNYM シリーズ
1.5kW・三相モータ・屋内形

減速比	出力回転数 r/min 50Hz	出力回転数 r/min 60Hz	容量記号	枠番	減速比 (形式記号詳細 B2 頁)	出力トルク Tout N•m 50Hz	出力トルク Tout N•m 60Hz	出力トルク Tout kgf•m 50Hz	出力トルク Tout kgf•m 60Hz	出力軸許容ラジアル荷重 Pro N 50Hz	出力軸許容ラジアル荷重 Pro N 60Hz	出力軸許容ラジアル荷重 Pro kgf 50Hz	出力軸許容ラジアル荷重 Pro kgf 60Hz	屋内形寸法図
5	290	350	RNYM	2	- 1410 (-B) - 5	42.0	34.8	4.29	3.55	2160	2060	220	210	図 B1
5				2	- 1420 (-B) - 5									図 B2
7	207	250		2	- 1410 (-B) - 7	58.9	48.8	6.00	4.97	2450	2300	250	235	図 B1
7				2	- 1420 (-B) - 7									図 B2
10	145	175		2	- 1410 (-B) - 10	84.1	69.7	8.57	7.10	2750	2600	280	265	図 B1
10				2	- 1420 (-B) - 10									図 B2
12	121	146		2	- 1420 (-B) - 12	101	83.6	10.3	8.52	2840	2750	290	280	図 B2
15	96.7	117		2	- 1420 (-B) - 15	126	104	12.9	10.7	3090	2940	315	300	
20	72.5	87.5		2	- 1420 (-B) - 20	168	139	17.1	14.2	3330	3190	340	325	
25	58.0	70.0		2	- 1420 (-B) - 25	210	174	21.4	17.8	3530	3380	360	345	
30	48.3	58.3		2	- 1420 (-B) - 30	252	209	25.7	21.3	3730	3580	380	365	
40	36.3	43.8		2	- 1520 (-B) - 40	336	279	34.3	28.4	5740	5540	585	565	図 B3
50	29.0	35.0		2	- 1520 (-B) - 50	420	348	42.9	35.5	6030	5830	615	595	
60	24.2	29.2		2	- 1520 (-B) - 60	504	418	51.4	42.6	6230	6030	635	615	

注）1. 出力回転数は、モータ回転数 50Hz：1450r/min, 60Hz：1750r/min としたときの代表値です。詳細は技術資料「モータ部」を参照ください。
2. 出力軸許容ラジアル荷重は、出力軸端より 20mm の位置の値です。
3. ( ) 内はブレーキ付の形式を示します。

ご注文の際は、該当する形式記号、電圧周波数をご指示ください。( ) 内はブレーキ付の形式、寸法、質量を示します。

図 B1

RNYM2-1410-5~10 質量 22kg
(RNYM2-1410-B-5~10) (質量 26kg)

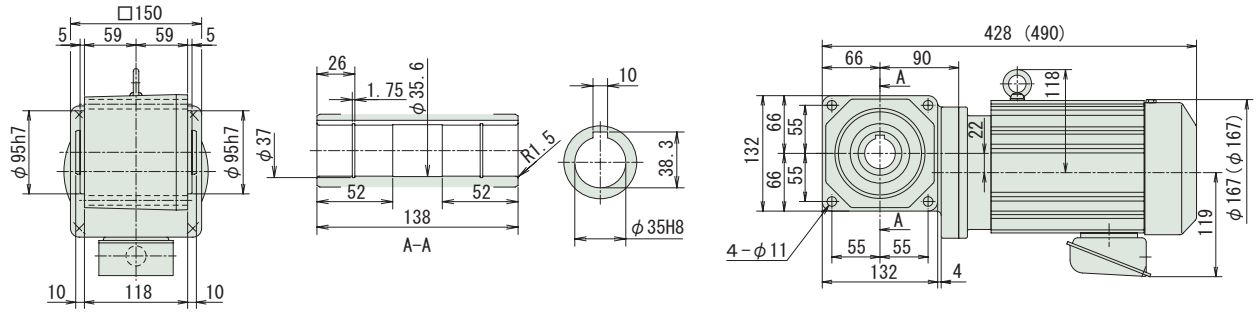

図 B2

RNYM2-1420-5~30 質量 22kg
(RNYM2-1420-B-5~30) (質量 26kg)

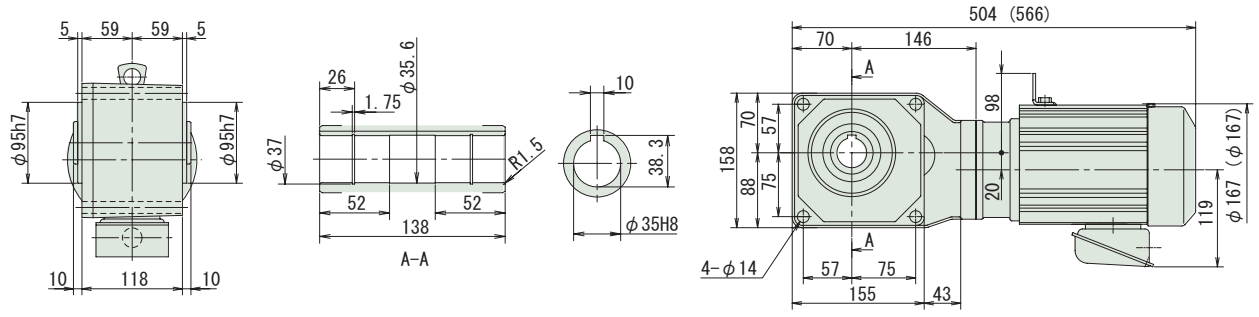

図 B3

RNYM2-1520-40~60 質量 31kg
(RNYM2-1520-B-40~60) (質量 35kg)

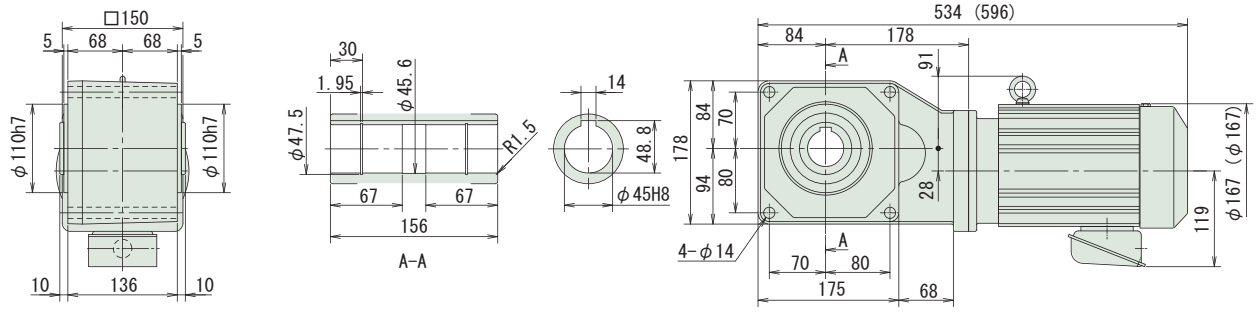

注）1. 出力軸径寸法：寸法公差は、JIS B 0401-1976 "H8" です。
2. 軸端キー寸法：寸法公差は、JIS B 1301-1996 平行キー用溝（普通形）に依っています。
3. 本寸法図の寸法及び質量は、予告無しに変更することがあります。

中空軸・RNYM シリーズ
1.5kW・三相モータ・屋内形

減速比	出力回転数 r/min 50Hz	出力回転数 r/min 60Hz	容量記号 – 枠番 – 減速比（形式記号詳細 B2 頁）	出力トルク Tout N•m 50Hz	出力トルク Tout N•m 60Hz	出力トルク Tout kgf•m 50Hz	出力トルク Tout kgf•m 60Hz	出力軸許容ラジアル荷重 Pro N 50Hz	出力軸許容ラジアル荷重 Pro N 60Hz	出力軸許容ラジアル荷重 Pro kgf 50Hz	出力軸許容ラジアル荷重 Pro kgf 60Hz	屋内形寸法図
80	18.1	21.9	RNYM 2 - 1531 (-B) - 80	673	557	68.6	56.8	6230	6130	635	625	図 B4
100	14.5	17.5	2 - 1630 (-B) - 100	841	697	85.7	71.0	9810	9810	1000	1000	図 B5
120	12.1	14.6	2 - 1630 (-B) - 120	1010	836	103	85.2	9810	9810	1000	1000	
150	9.67	11.7	2 - 1631 (-B) - 150	1260	1040	129	107	9810	9810	1000	1000	図 B6
200	7.25	8.75	2 - 1631 (-B) - 200	*1480	1390	*151	142	9810	9810	1000	1000	
240	6.04	7.29	2 - 1631 (-B) - 240	*1480	*1480	*151	*151	9810	9810	1000	1000	

注）1. 出力回転数は、モータ回転数 50Hz：1450r/min, 60Hz：1750r/min としたときの代表値です。詳細は技術資料「モータ部」を参照ください。
2. 出力軸許容ラジアル荷重は、出力軸端より 20mm の位置の値です。
3. 出力トルクが * の場合はモータの全容量 kW まで負荷をかけると過負荷となりますので出力トルク欄の値以内でご使用ください。
4. ( ) 内はブレーキ付の形式を示します。

ご注文の際は、該当する形式記号、電圧周波数をご指示ください。( ) 内はブレーキ付の形式、寸法、質量を示します。

図 B4
RNYM2-1531-80 (RNYM2-1531-B-80)　質量 30kg (質量 34kg)

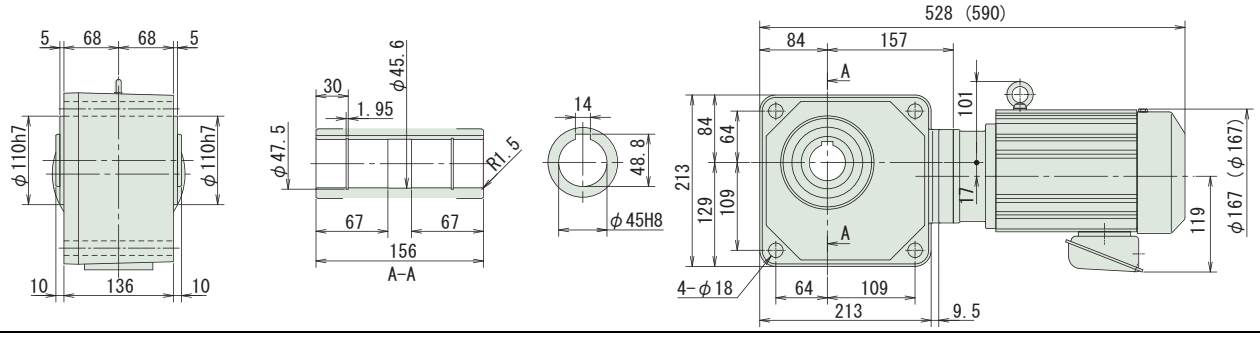

図 B5
RNYM2-1630-100~120 (RNYM2-1630-B-100~120)　質量 52kg (質量 56kg)

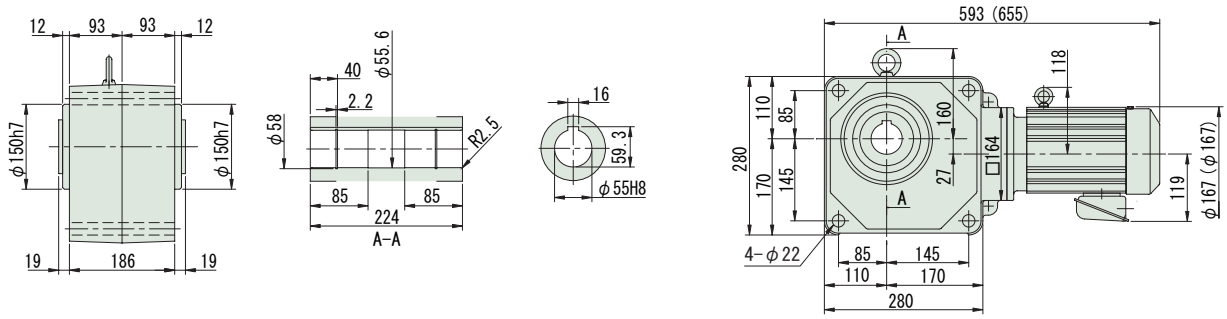

図 B6
RNYM2-1631-150~240 (RNYM2-1631-B-150~240)　質量 53kg (質量 57kg)

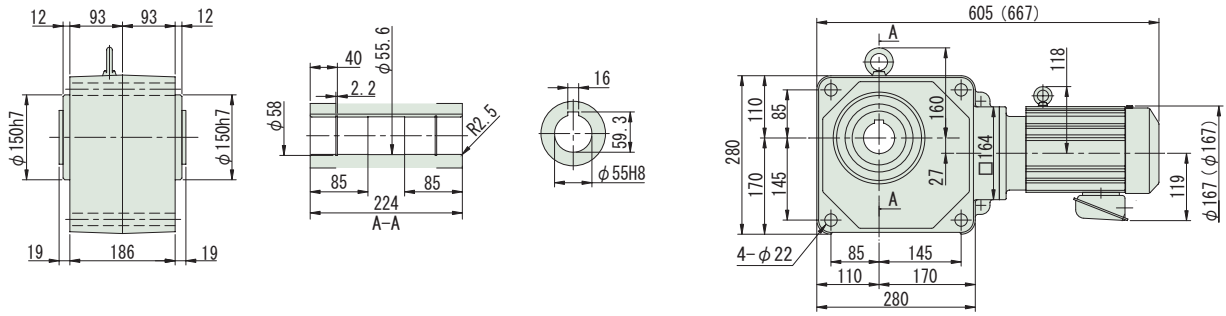

注）1. 出力軸径寸法：寸法公差は、JIS B 0401-1976 "H8" です。
2. 軸端キー寸法：寸法公差は、JIS B 1301-1996 平行キー用溝（普通形）に依っています。
3. 本寸法図の寸法及び質量は、予告無しに変更することがあります。

中空軸・RNYM シリーズ
2.2kW・三相モータ・屋内形

減速比	出力回転数 r/min 50Hz	出力回転数 r/min 60Hz	容量記号	枠番	減速比 (形式記号詳細 B2 頁)	出力トルク Tout N•m 50Hz	出力トルク Tout N•m 60Hz	出力トルク Tout kgf•m 50Hz	出力トルク Tout kgf•m 60Hz	出力軸許容ラジアル荷重 Pro N 50Hz	出力軸許容ラジアル荷重 Pro N 60Hz	出力軸許容ラジアル荷重 Pro kgf 50Hz	出力軸許容ラジアル荷重 Pro kgf 60Hz	屋内形寸法図
5	290	350		3	1510 (-B) - 5	61.7	51.1	6.29	5.21	3140	2940	320	300	図 B1
5				3	1520 (-B) - 5									図 B2
7	207	250		3	1510 (-B) - 7	86.3	71.5	8.80	7.29	3530	3330	360	340	図 B1
7				3	1520 (-B) - 7									図 B2
10	145	175		3	1510 (-B) - 10	123	102	12.6	10.4	3920	3730	400	380	図 B1
10				3	1520 (-B) - 10									図 B2
12	121	146	RNYM	3	1520 (-B) - 12	148	123	15.1	12.5	4120	3970	420	405	
15	96.7	117		3	1520 (-B) - 15	185	153	18.9	15.6	4410	4220	450	430	
20	72.5	87.5		3	1520 (-B) - 20	247	204	25.1	20.8	4810	4610	490	470	図 B2
25	58.0	70.0		3	1520 (-B) - 25	308	255	31.4	26.0	5100	4900	520	500	
30	48.3	58.3		3	1520 (-B) - 30	370	307	37.7	31.3	5340	5150	545	525	
40	36.3	43.8		3	1531 (-B) - 40	493	409	50.3	41.7	5740	5540	585	565	
50	29.0	35.0		3	1531 (-B) - 50	617	511	62.9	52.1	6030	5830	615	595	図 B3
60	24.2	29.2		3	1531 (-B) - 60	740	613	75.4	62.5	6230	6030	635	615	

注）1. 出力回転数は、モータ回転数 50Hz：1450r/min, 60Hz：1750r/min としたときの代表値です。詳細は技術資料「モータ部」を参照ください。
2. 出力軸許容ラジアル荷重は、出力軸端より 20mm の位置の値です。
3. ( ) 内はブレーキ付の形式を示します。

ご注注文の際は、該当する形式記号、電圧周波数をご指示ください。( ) 内はブレーキ付の形式、寸法、質量を示します。

図 B1　RNYM3-1510-5~10 (RNYM3-1510-B-5~10)　質量 29kg (質量 35kg)

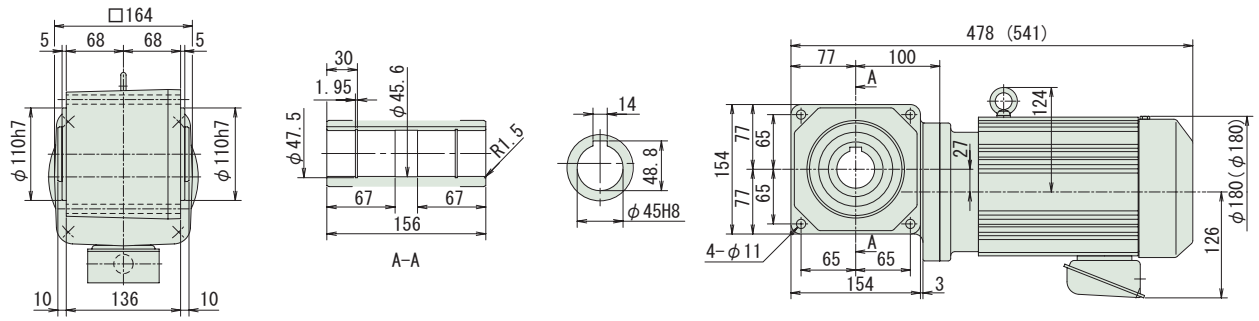

図 B2　RNYM3-1520-5~30 (RNYM3-1520-B-5~30)　質量 34kg (質量 39kg)

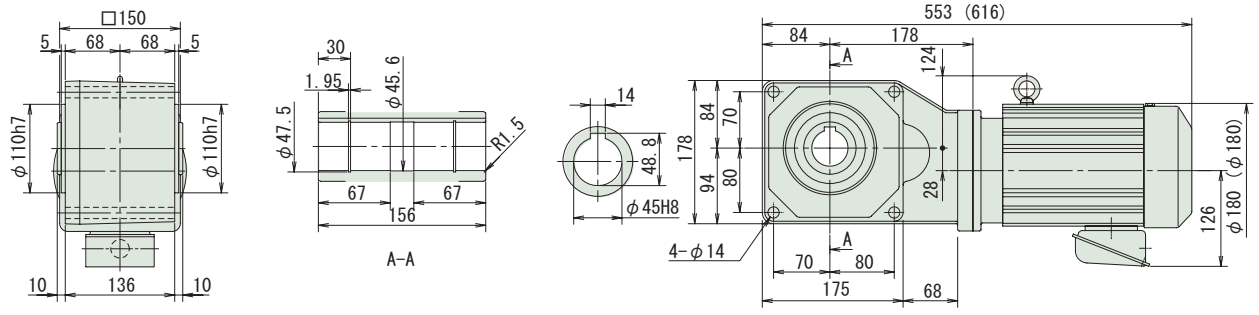

図 B3　RNYM3-1531-40~60 (RNYM3-1531-B-40~60)　質量 34kg (質量 39kg)

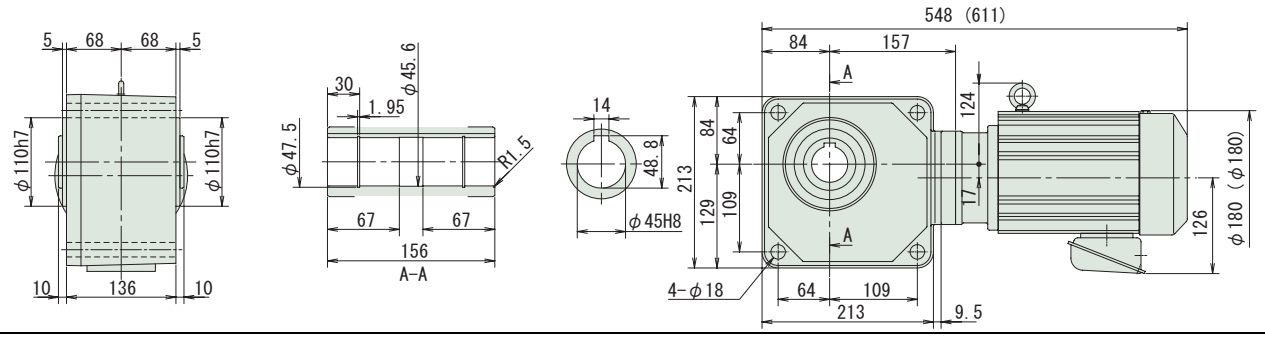

注）1. 出力軸径寸法：寸法公差は、JIS B 0401-1976 "H8" です。
2. 軸端キー寸法：寸法公差は、JIS B 1301-1996 平行キー用溝（普通形）に依っています。
3. 本寸法図の寸法及び質量は、予告無しに変更することがあります。

減速比	出力回転数 r/min 50Hz	出力回転数 r/min 60Hz	容量記号	枠番	減速比 (形式記号詳細 B2 頁)	出力トルク Tout N•m 50Hz	出力トルク Tout N•m 60Hz	出力トルク Tout kgf•m 50Hz	出力トルク Tout kgf•m 60Hz	出力軸許容ラジアル荷重 Pro N 50Hz	出力軸許容ラジアル荷重 Pro N 60Hz	出力軸許容ラジアル荷重 Pro kgf 50Hz	出力軸許容ラジアル荷重 Pro kgf 60Hz	屋内形寸法図
80	18.1	21.9	RNYM	3	1630 (-B) - 80	986	817	101	83.3	9810	9660	1000	985	図 B4
100	14.5	17.5		3	1630 (-B) - 100	1230	1020	126	104	9810	9810	1000	1000	
120	12.1	14.6		3	1630 (-B) - 120	1480	1230	151	125	9810	9810	1000	1000	
150	9.67	11.7		3	1631 (-B) - 150	*1480	*1480	*151	*151	9810	9810	1000	1000	図 B5
200	7.25	8.75		3	1631 (-B) - 200	*1480	*1480	*151	*151	9810	9810	1000	1000	
240	6.04	7.29		3	1631 (-B) - 240	*1480	*1480	*151	*151	9810	9810	1000	1000	

注）1. 出力回転数は、モータ回転数 50Hz：1450r/min, 60Hz：1750r/min としたときの代表値です。詳細は技術資料「モータ部」を参照ください。
2. 出力軸許容ラジアル荷重は、出力軸端より 20mm の位置の値です。
3. 出力トルクが * の場合はモータの全容量 kW まで負荷をかけると過負荷となりますので出力トルク欄の値以内でご使用ください。
4. ( ) 内はブレーキ付の形式を示します。

ご注文の際は、該当する形式記号、電圧周波数をご指示ください。( ) 内はブレーキ付の形式、寸法、質量を示します。

図 B4 RNYM3-1630-80~120 (RNYM3-1630-B-80~120) 質量 57kg (質量 63kg)

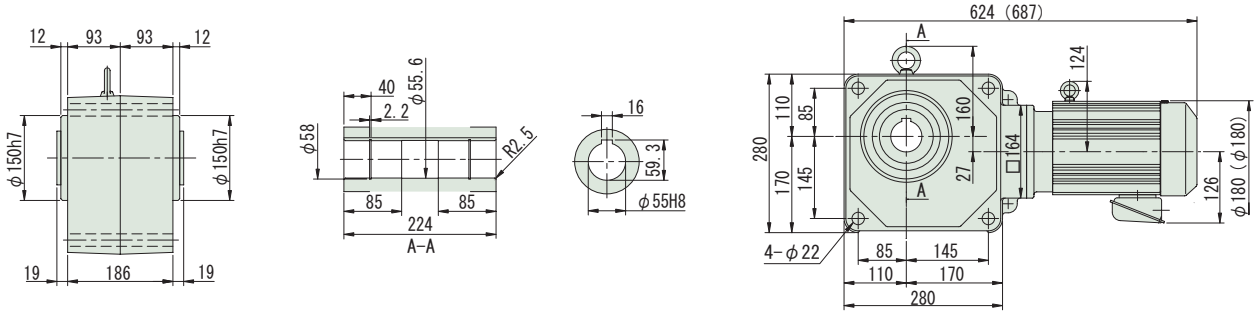

図 B5 RNYM3-1631-150~240 (RNYM3-1631-B-150~240) 質量 57kg (質量 63kg)

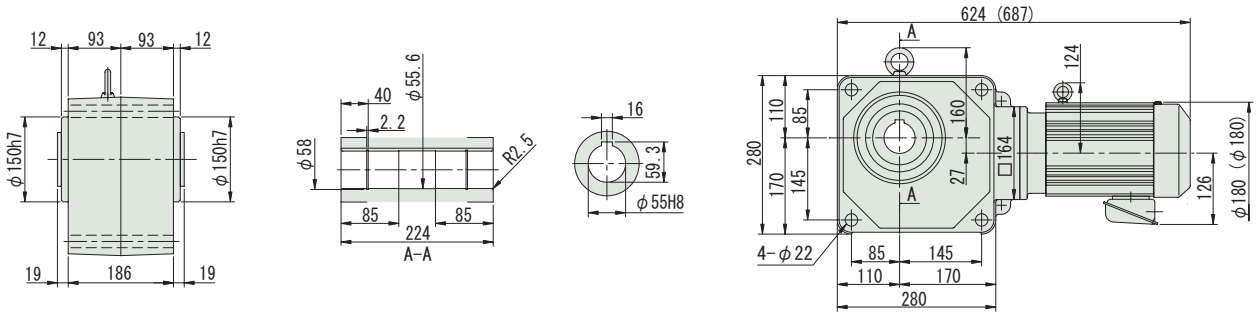

注）1. 出力軸径寸法：寸法公差は、JIS B 0401-1976 "H8" です。
2. 軸端キー寸法：寸法公差は、JIS B 1301-1996 平行キー用溝（普通形）に依っています。
3. 本寸法図の寸法及び質量は、予告無しに変更することがあります。

中空軸・RNYM シリーズ
3.0kW・三相モータ・屋内形

減速比	出力回転数 r/min 50Hz	出力回転数 r/min 60Hz	容量記号	枠番	減速比 (形式記号詳細 B2 頁)	出力トルク Tout N•m 50Hz	出力トルク Tout N•m 60Hz	出力トルク Tout kgf•m 50Hz	出力トルク Tout kgf•m 60Hz	出力軸許容ラジアル荷重 Pro N 50Hz	出力軸許容ラジアル荷重 Pro N 60Hz	出力軸許容ラジアル荷重 Pro kgf 50Hz	出力軸許容ラジアル荷重 Pro kgf 60Hz	屋内形寸法図
5	290	350	RNYM	4	1521 (-B) - 5	84	70	8.6	7.1	3140	2940	320	300	図 B1
7	207	250		4	1521 (-B) - 7	118	98	12.0	9.9	3530	3330	360	340	
10	145	175		4	1521 (-B) - 10	168	139	17.1	14.2	3920	3730	400	380	
12	121	146		4	1521 (-B) - 12	202	167	20.6	17.0	4120	3970	420	405	
15	96.7	117		4	1521 (-B) - 15	252	209	25.7	21.3	4410	4220	450	430	
20	72.5	87.5		4	1521 (-B) - 20	336	279	34.3	28.4	4810	4610	490	470	
25	58.0	70.0		4	1521 (-B) - 25	420	348	42.9	35.5	5100	4900	520	500	
30	48.3	58.3		4	1632 (-B) - 30	504	418	51.4	42.6	8380	8090	855	825	図 B2
40	36.3	43.8		4	1632 (-B) - 40	673	557	68.6	56.8	8830	8480	900	865	
50	29.0	35.0		4	1632 (-B) - 50	841	697	85.7	71.0	9120	8880	930	905	
60	24.2	29.2		4	1632 (-B) - 60	1010	836	103	85.2	9410	9170	960	935	

注）1. 出力回転数は、モータ回転数 50Hz：1450r/min, 60Hz：1750r/min としたときの代表値です。詳細は技術資料「モータ部」を参照ください。
2. 出力軸許容ラジアル荷重は、出力軸端より 20mm の位置の値です。
3. ( ) 内はブレーキ付の形式を示します。

ご注文の際は、該当する形式記号、電圧周波数をご指示ください。( ) 内はブレーキ付の形式、寸法、質量を示します。

図 B1　RNYM4-1521-5~25 (RNYM4-1521-B-5~25)　質量 47kg (質量 58kg)

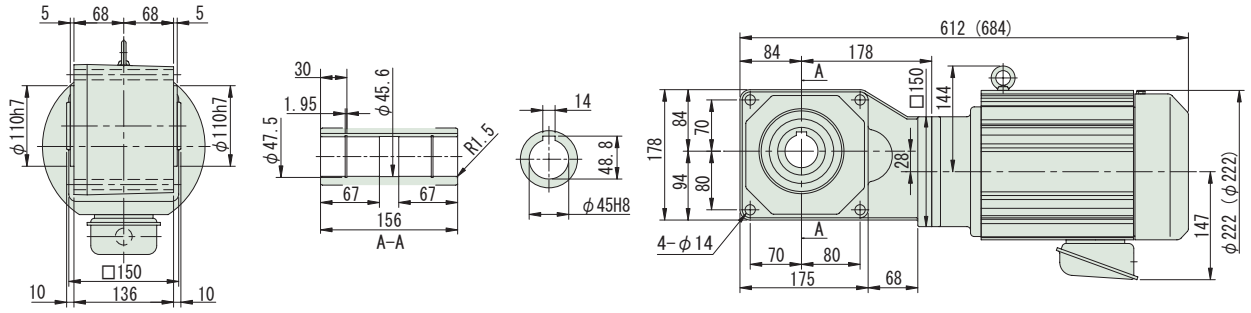

図 B2　RNYM4-1632-30~60 (RNYM4-1632-B-30~60)　質量 66kg (質量 77kg)

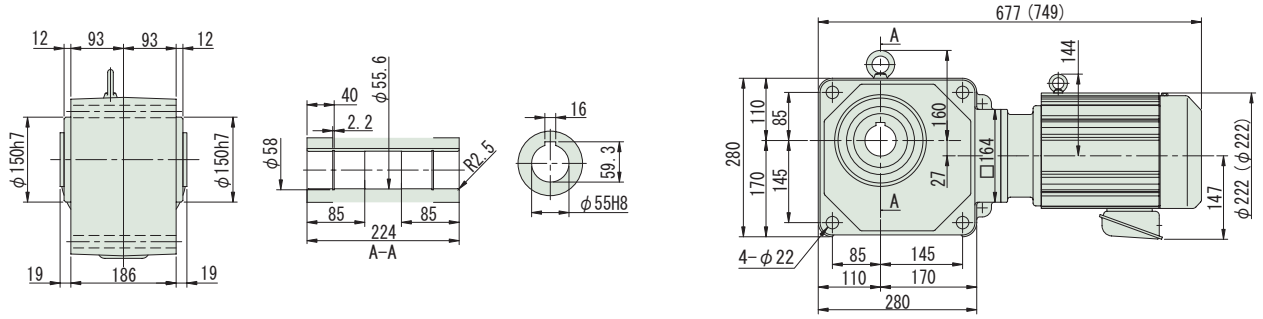

注）1. 出力軸径寸法：寸法公差は、JIS B 0401-1976 "H8" です。
2. 軸端キー寸法：寸法公差は、JIS B 1301-1996 平行キー用溝（普通形）にっ依っています。
3. 本寸法図の寸法及び質量は、予告無しに変更することがあります。

中空軸・RNYM シリーズ
3.7kW・三相モータ・屋内形

減速比	出力回転数 r/min 50Hz	出力回転数 r/min 60Hz	容量記号	枠番	減速比 (形式記号詳細 B2 頁)	出力トルク Tout N•m 50Hz	出力トルク Tout N•m 60Hz	出力トルク Tout kgf•m 50Hz	出力トルク Tout kgf•m 60Hz	出力軸許容ラジアル荷重 Pro N 50Hz	出力軸許容ラジアル荷重 Pro N 60Hz	出力軸許容ラジアル荷重 Pro kgf 50Hz	出力軸許容ラジアル荷重 Pro kgf 60Hz	屋内形寸法図
5	290	350	RNYM	5	1521 (-B) - 5	104	86	10.6	8.8	3140	2940	320	300	図 B3
7	207	250		5	1521 (-B) - 7	145	120	14.8	12.3	3530	3330	360	340	
10	145	175		5	1521 (-B) - 10	207	172	21.1	17.5	3920	3730	400	380	
12	121	146		5	1521 (-B) - 12	249	206	25.4	21.0	4120	3970	420	405	
15	96.7	117		5	1521 (-B) - 15	311	258	31.7	26.3	4410	4220	450	430	
20	72.5	87.5		5	1521 (-B) - 20	415	344	42.3	35.0	4810	4610	490	470	
25	58.0	70.0		5	1521 (-B) - 25	518	430	52.9	43.8	5100	4900	520	500	
30	48.3	58.3		5	1632 (-B) - 30	622	516	63.4	52.6	8380	8090	855	825	図 B4
40	36.3	43.8		5	1632 (-B) - 40	830	687	84.6	70.1	8830	8480	900	865	
50	29.0	35.0		5	1632 (-B) - 50	1040	859	106	87.6	9120	8880	930	905	
60	24.2	29.2		5	1632 (-B) - 60	1240	1030	127	105	9410	9170	960	935	

注）1. 出力回転数は、モータ回転数 50Hz：1450r/min, 60Hz：1750r/min としたときの代表値です。詳細は技術資料「モータ部」を参照ください。
2. 出力軸許容ラジアル荷重は、出力軸端より 20mm の位置の値です。
3. ( ) 内はブレーキ付の形式を示します。

ご注文の際は、該当する形式記号、電圧周波数をご指示ください。( ) 内はブレーキ付の形式、寸法、質量を示します。

図 B3 RNYM5-1521-5~25 (RNYM5-1521-B-5~25) 質量 50kg (質量 61kg)

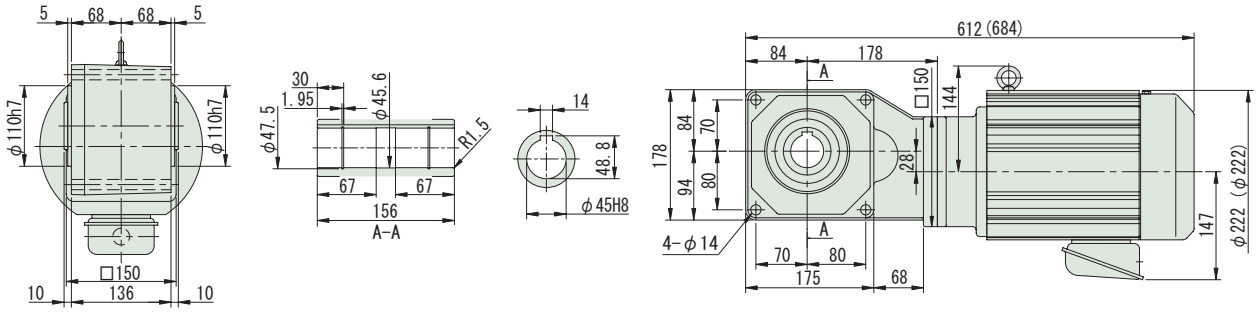

図 B4 RNYM5-1632-30~60 (RNYM5-1632-B-30~60) 質量 69kg (質量 80kg)

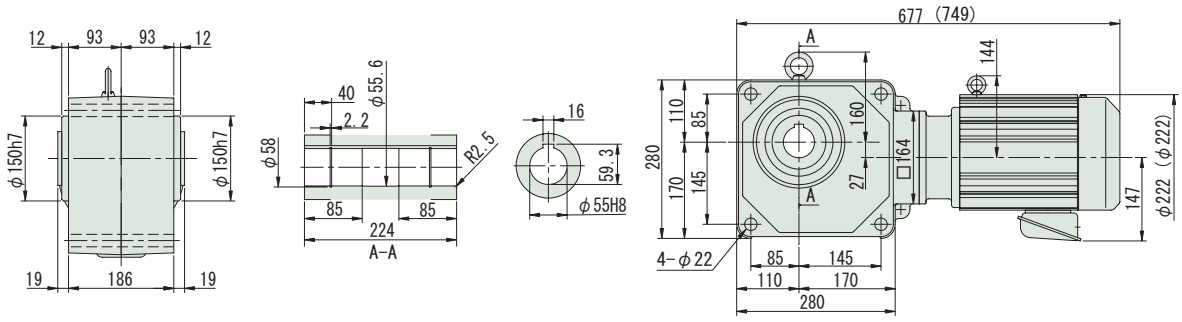

注）1. 出力軸径寸法：寸法公差は、JIS B 0401-1976 "H8" です。
2. 軸端キー寸法：寸法公差は、JIS B 1301-1996 平行キー用溝（普通形）に依っています。
3. 本寸法図の寸法及び質量は、予告無しに変更することがあります。

中空軸・RNYM シリーズ
5.5kW・三相モータ・屋内形

減速比	出力回転数 r/min 50Hz	出力回転数 r/min 60Hz	容量記号	枠番	減速比 (形式記号詳細 B2 頁)	出力トルク Tout N•m 50Hz	出力トルク Tout N•m 60Hz	出力トルク Tout kgf•m 50Hz	出力トルク Tout kgf•m 60Hz	出力軸許容ラジアル荷重 Pro N 50Hz	出力軸許容ラジアル荷重 Pro N 60Hz	出力軸許容ラジアル荷重 Pro kgf 50Hz	出力軸許容ラジアル荷重 Pro kgf 60Hz	屋内形寸法図
5	290	350	RNYM	8	1522 (-B) - 5	154	128	15.7	13.0	3140	2940	320	300	図 B1
7	207	250		8	1522 (-B) - 7	216	179	22.0	18.2	3530	3330	360	340	
10	145	175		8	1522 (-B) - 10	308	255	31.4	26.0	3920	3730	400	380	
12	121	146		8	1522 (-B) - 12	370	307	37.7	31.3	4120	3970	420	405	
15	97	117		8	1522 (-B) - 15	462	383	47.2	39.1	4410	4220	450	430	
20	72.5	87.5		8	1633 (-B) - 20	617	511	62.9	52.1	7700	7350	785	750	図 B2
25	58.0	70.0		8	1633 (-B) - 25	771	639	78.6	65.1	8090	7750	825	790	
30	48.3	58.3		8	1633 (-B) - 30	925	766	94.3	78.1	8380	8090	855	825	
40	36.3	43.8		8	1633 (-B) - 40	1230	1020	126	104	8830	8480	900	865	

注）1. 出力回転数は、モータ回転数 50Hz：1450r/min, 60Hz：1750r/min としたときの代表値です。詳細は技術資料「モータ部」を参照ください。
2. 出力軸許容ラジアル荷重は、出力軸端より 20mm の位置の値です。
3. ( ) 内はブレーキ付の形式を示します。

ご注文の際は、該当する形式記号、電圧周波数をご指示ください。( ) 内はブレーキ付の形式、寸法、質量を示します。

図 B1　RNYM8-1522-5~15 (RNYM8-1522-B-5~15)　質量 57kg (質量 68kg)

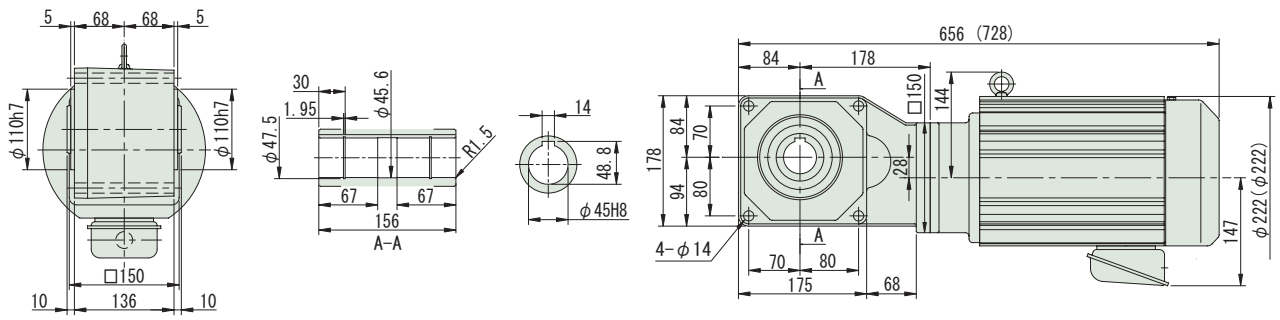

図 B2　RNYM8-1633-20~40 (RNYM8-1633-B-20~40)　質量 77kg (質量 88kg)

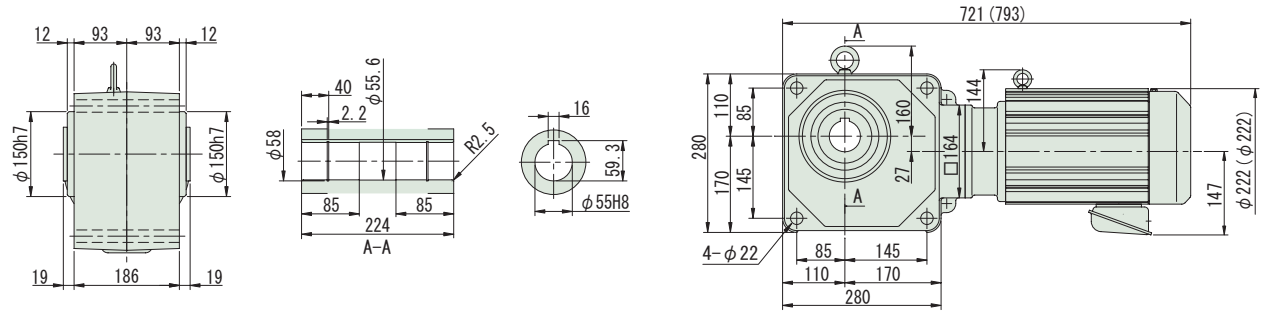

注）1. 出力軸径寸法：寸法公差は、JIS B 0401-1976 "H8" です。
2. 軸端キー寸法：寸法公差は、JIS B 1301-1996 平行キー用溝（普通形）に依っています。
3. 本寸法図の寸法及び質量は、予告無しに変更することがあります。

MEMO

中空軸・RNYM シリーズ
15W・単相モータ・屋内形

減速比	出力回転数 r/min 50Hz	出力回転数 r/min 60Hz		容量記号	–	枠番	–	補助形式		–	減速比	出力トルク Tout N•m 50Hz	出力トルク Tout N•m 60Hz	出力トルク Tout kgf•m 50Hz	出力トルク Tout kgf•m 60Hz	出力軸許容ラジアル荷重 Pro N 50Hz	出力軸許容ラジアル荷重 Pro N 60Hz	出力軸許容ラジアル荷重 Pro kgf 50Hz	出力軸許容ラジアル荷重 Pro kgf 60Hz	屋内形寸法図
				(形式記号詳細 B2 頁)																
5	290	350	RNYM	0015	-	03	-	CA	(-B)	-	5	0.371	0.307	0.038	0.031	539	490	55	50	図 B1
7.5	193	233		0015	-	03	-	CA	(-B)	-	7.5	0.556	0.461	0.057	0.047	588	539	60	55	
10	145	175		0015	-	03	-	CA	(-B)	-	10	0.742	0.615	0.076	0.063	637	588	65	60	
12	121	146		0015	-	03	-	CA	(-B)	-	12	0.890	0.738	0.091	0.075	686	637	70	65	
15	96.7	117		0015	-	03	-	CA	(-B)	-	15	1.11	0.922	0.113	0.094	735	686	75	70	
20	72.5	87.5		0015	-	03	-	CA	(-B)	-	20	1.48	1.23	0.151	0.125	785	735	80	75	
25	58.0	70.0		0015	-	03	-	CA	(-B)	-	25	1.85	1.54	0.189	0.157	834	785	85	80	
30	48.3	58.3		0015	-	03	-	CA	(-B)	-	30	2.23	1.84	0.227	0.188	883	834	90	85	
40	36.3	43.8		0015	-	03	-	CA	(-B)	-	40	2.97	2.46	0.303	0.251	981	932	100	95	
50	29.0	35.0		0015	-	03	-	CA	(-B)	-	50	3.71	3.07	0.378	0.313	1080	1030	110	105	
60	24.2	29.2		0015	-	03	-	CA	(-B)	-	60	4.45	3.69	0.454	0.376	1080	1080	110	110	
80	18.1	21.9		0015	-	03	-	CA	(-B)	-	80	5.93	4.92	0.605	0.501	1080	1080	110	110	
100	14.5	17.5		0015	-	03	-	CA	(-B)	-	100	7.42	6.15	0.756	0.627	1080	1080	110	110	
120	12.1	14.6		0015	-	03	-	CA	(-B)	-	120	8.90	7.38	0.908	0.752	1080	1080	110	110	
160	9.06	10.9		0015	-	03	-	CA	(-B)	-	160	11.9	9.83	1.21	1.00	1080	1080	110	110	
200	7.25	8.75		0015	-	03	-	CA	(-B)	-	200	14.8	12.3	1.51	1.25	1080	1080	110	110	
240	6.04	7.29		0015	-	03	-	CA	(-B)	-	240	17.8	14.8	1.82	1.50	1080	1080	110	110	

注）1. 出力回転数は、モータ回転数 50Hz：1450r/min, 60Hz：1750r/min としたときの代表値です。詳細は技術資料「モータ部」を参照ください。。
2. 出力軸許容ラジアル荷重は、出力軸端より 20mm の位置の値です。
3. ( ) 内はブレーキ付の形式を示します。

ご注文の際は、該当する形式記号、電圧周波数をご指示ください。( ) 内はブレーキ付の形式、寸法、質量を示します。

図 B1　RNYM0015-03-CA-5~240　質量 2.6kg
(RNYM0015-03-CA-B-5~240)　(質量 3.2kg)

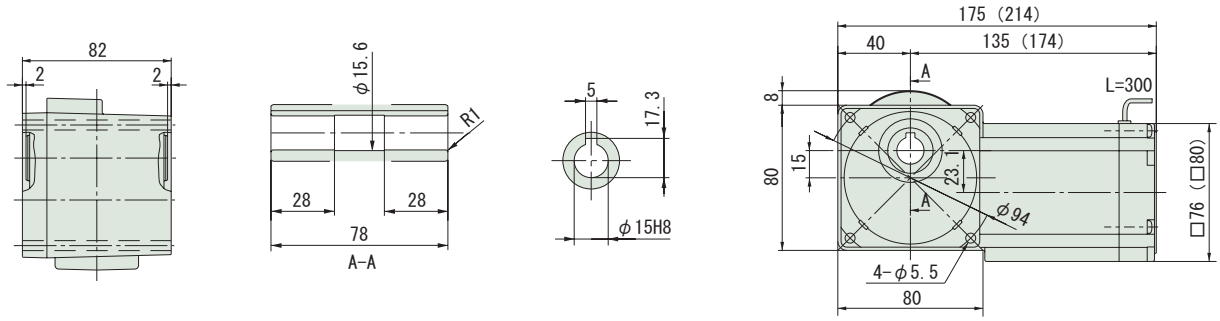

注）1. 出力軸径寸法：寸法公差は、JIS B 0401-1976 "H8" です。
2. 軸端キー寸法：寸法公差は、JIS B 1301-1996 平行キー用溝（普通形）に依っています
3. 本寸法図の寸法及び質量は、予告無しに変更することがあります。

減速比	出力回転数 r/min 50Hz	出力回転数 r/min 60Hz		容量記号	枠番	補助形式	減速比	出力トルク Tout N•m 50Hz	出力トルク Tout N•m 60Hz	出力トルク Tout kgf•m 50Hz	出力トルク Tout kgf•m 60Hz	出力軸許容ラジアル荷重 Pro N 50Hz	出力軸許容ラジアル荷重 Pro N 60Hz	出力軸許容ラジアル荷重 Pro kgf 50Hz	出力軸許容ラジアル荷重 Pro kgf 60Hz	屋内形寸法図
				(形式記号詳細 B2 頁)												
5	290	350	RNYM	0025	03	CA (-B)	5	0.618	0.512	0.063	0.052	539	490	55	50	図 B2
7.5	193	233		0025	03	CA (-B)	7.5	0.927	0.768	0.095	0.078	588	539	60	55	
10	145	175		0025	03	CA (-B)	10	1.24	1.02	0.126	0.104	637	588	65	60	
12	121	146		0025	03	CA (-B)	12	1.48	1.23	0.151	0.125	686	637	70	65	
15	96.7	117		0025	03	CA (-B)	15	1.85	1.54	0.189	0.157	735	686	75	70	
20	72.5	87.5		0025	03	CA (-B)	20	2.47	2.05	0.252	0.209	785	735	80	75	
25	58.0	70.0		0025	03	CA (-B)	25	3.09	2.56	0.315	0.261	834	785	85	80	
30	48.3	58.3		0025	03	CA (-B)	30	3.71	3.07	0.378	0.313	883	834	90	85	
40	36.3	43.8		0025	03	CA (-B)	40	4.95	4.10	0.504	0.418	981	932	100	95	
50	29.0	35.0		0025	03	CA (-B)	50	6.18	5.12	0.630	0.522	1080	1030	110	105	
60	24.2	29.2		0025	03	CA (-B)	60	7.42	6.15	0.756	0.627	1080	1080	110	110	
80	18.1	21.9		0025	03	CA (-B)	80	9.89	8.20	1.01	0.836	1080	1080	110	110	
100	14.5	17.5		0025	03	CA (-B)	100	12.4	10.2	1.26	1.04	1080	1080	110	110	
120	12.1	14.6		0025	03	CA (-B)	120	14.8	12.3	1.51	1.25	1080	1080	110	110	
160	9.06	10.9		0025	03	CA (-B)	160	19.8	16.4	2.02	1.67	1080	1080	110	110	
200	7.25	8.75		0025	03	CA (-B)	200	24.7	20.5	2.52	2.09	1080	1080	110	110	
240	6.04	7.29		0025	03	CA (-B)	240	29.7	24.6	3.03	2.51	1080	1080	110	110	

注）1. 出力回転数は、モータ回転数 50Hz：1450r/min, 60Hz：1750r/min としたときの代表値です。詳細は技術資料「モータ部」を参照ください。
2. 出力軸許容ラジアル荷重は、出力軸端より 20mm の位置の値です。
3. ( ) 内はブレーキ付の形式を示します。

ご注文の際は、該当する形式記号、電圧周波数をご指示ください。( ) 内はブレーキ付の形式、寸法、質量を示します。

図 B2　RNYM0025-03-CA-5~240　質量 2.7kg
(RNYM0025-03-CA-B-5~240)　(質量 3.3kg)

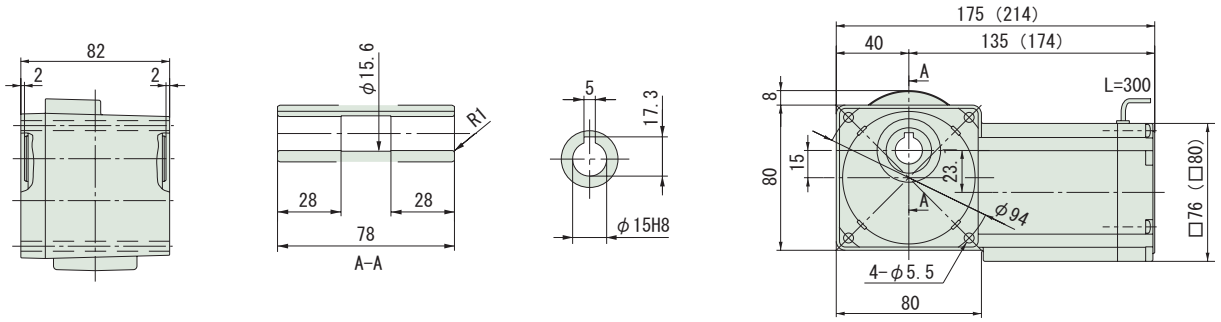

注）1. 出力軸径寸法：寸法公差は、JIS B 0401-1976 "H8" です。
2. 軸端キー寸法：寸法公差は、JIS B 1301-1996 平行キー用溝（普通形）に依っています。
3. 本寸法図の寸法及び質量は、予告無しに変更することがあります。

中空軸・RNYM シリーズ
40W・単相モータ・屋内形

減速比	出力回転数 r/min 50Hz	出力回転数 r/min 60Hz	容量記号	枠番	補助形式	減速比	出力トルク Tout N•m 50Hz	出力トルク Tout N•m 60Hz	出力トルク Tout kgf•m 50Hz	出力トルク Tout kgf•m 60Hz	出力軸許容ラジアル荷重 Pro N 50Hz	出力軸許容ラジアル荷重 Pro N 60Hz	出力軸許容ラジアル荷重 Pro kgf 50Hz	出力軸許容ラジアル荷重 Pro kgf 60Hz	屋内形寸法図
					(形式記号詳細 B2 頁)										
5	290	350	004	07	CA (-B)	5	1.12	0.929	0.114	0.095	539	490	55	50	図 B1
7.5	193	233	004	07	CA (-B)	7.5	1.68	1.39	0.171	0.142	588	539	60	55	
10	145	175	004	07	CA (-B)	10	2.24	1.86	0.229	0.189	637	588	65	60	
12	121	146	004	07	CA (-B)	12	2.69	2.23	0.274	0.227	686	637	70	65	
15	96.7	117	004	07	CA (-B)	15	3.36	2.79	0.343	0.284	735	686	75	70	
20	72.5	87.5	004	07	CA (-B)	20	4.48	3.72	0.457	0.379	785	735	80	75	
25	58.0	70.0	004	07	CA (-B)	25	5.61	4.64	0.572	0.474	834	785	85	80	
30	48.3	58.3	004	07	CA (-B)	30	6.73	5.57	0.686	0.568	883	834	90	85	
40	36.3	43.8	004	07	CA (-B)	40	8.97	7.43	0.914	0.758	981	932	100	95	
50	29.0	35.0	004	07	CA (-B)	50	11.2	9.29	1.14	0.947	1080	1030	110	105	
60	24.2	29.2	004	07	CA (-B)	60	13.5	11.1	1.37	1.14	1080	1080	110	110	
80	18.1	21.9	004	07	CA (-B)	80	17.9	14.9	1.83	1.52	1080	1080	110	110	
100	14.5	17.5	004	07	CA (-B)	100	22.4	18.6	2.29	1.89	1080	1080	110	110	
120	12.1	14.6	004	07	CA (-B)	120	26.9	22.3	2.74	2.27	1080	1080	110	110	
150	9.67	11.7	004	17	CA (-B)	150	33.6	27.9	3.43	2.84	1420	1420	145	145	図 B2
200	7.25	8.75	004	17	CA (-B)	200	44.8	37.2	4.57	3.79	1420	1420	145	145	
240	6.04	7.29	004	17	CA (-B)	240	53.8	44.6	5.49	4.55	1420	1420	145	145	

RNYM

注）1. 出力回転数は、モータ回転数 50Hz：1450r/min, 60Hz：1750r/min としたときの代表値です。詳細は技術資料「モータ部」を参照ください。
2. 出力軸許容ラジアル荷重は、出力軸端より 20mm の位置の値です。
3. ( ) 内はブレーキ付の形式を示します。

ご注文の際は、該当する形式記号、電圧周波数をご指示ください。( ) 内はブレーキ付の形式、寸法、質量を示します。

図 B1　RNYM004-07-CA-5~120　質量 2.9kg
(RNYM004-07-CA-B-5~120)　(質量 3.5kg)

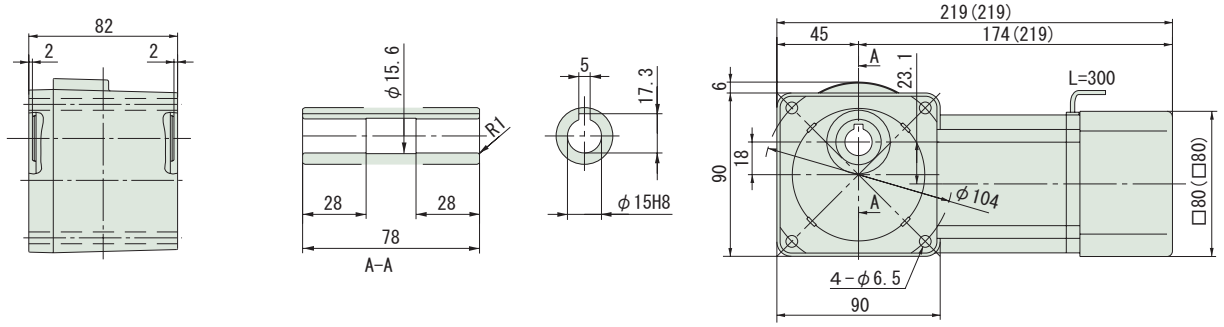

図 B2　RNYM004-17-CA-150~240　質量 4.1kg
(RNYM004-17-CA-B-150~240)　(質量 4.5kg)

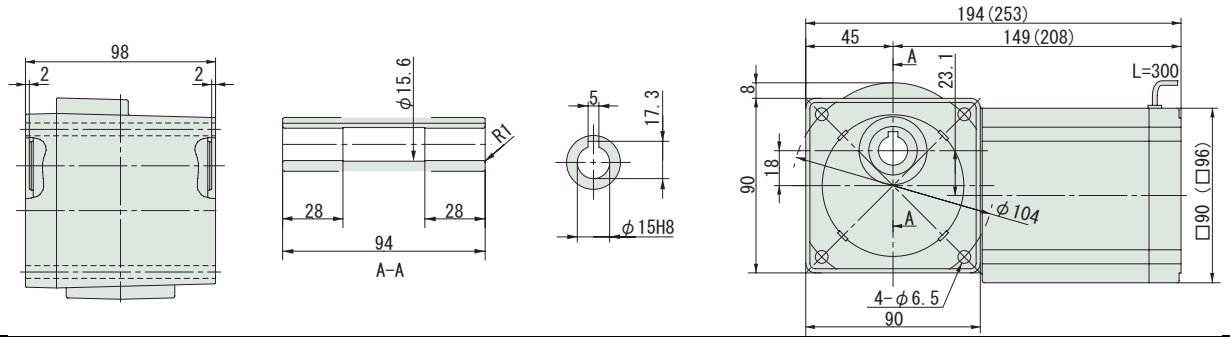

注）1. 出力軸径寸法：寸法公差は、JIS B 0401-1976 "H8" です。
2. 軸端キー寸法：寸法公差は、JIS B 1301-1996 平行キー用溝（普通形）に依っています。
3. 本寸法図の寸法及び質量は、予告無しに変更することがあります。

減速比	出力回転数 r/min 50Hz	出力回転数 r/min 60Hz	容量記号	枠番	補助形式	減速比	出力トルク Tout N•m 50Hz	出力トルク Tout N•m 60Hz	出力トルク Tout kgf•m 50Hz	出力トルク Tout kgf•m 60Hz	出力軸許容ラジアル荷重 Pro N 50Hz	出力軸許容ラジアル荷重 Pro N 60Hz	出力軸許容ラジアル荷重 Pro kgf 50Hz	出力軸許容ラジアル荷重 Pro kgf 60Hz	屋内形寸法図
			(形式記号詳細 B2 頁)												
300	4.83	5.83	RNYM	004	1240	CA (-B)	300	63.3	52.5	6.46	5.35	1810	1810	185	185	図 B3
360	4.03	4.86		004	1240	CA (-B)	360	76.0	62.9	7.75	6.42	1810	1810	185	185	
480	3.02	3.65		004	1240	CA (-B)	480	*98.1	83.9	*10.0	8.56	1810	1810	185	185	
600	2.42	2.92		004	1240	CA (-B)	600	*98.1	*98.1	*10.0	*10.0	1810	1810	185	185	
720	2.01	2.43		004	1240	CA (-B)	720	*98.1	*98.1	*10.0	*10.0	1810	1810	185	185	
900	1.61	1.94		004	1240	CA (-B)	900	*98.1	*98.1	*10.0	*10.0	1810	1810	185	185	
1200	1.21	1.46		004	1240	CA (-B)	1200	*98.1	*98.1	*10.0	*10.0	1810	1810	185	185	
1440	1.01	1.22		004	1240	CA (-B)	1440	*98.1	*98.1	*10.0	*10.0	1810	1810	185	185	

注）1. 出力回転数は、モータ回転数 50Hz：1450r/min, 60Hz：1750r/min としたときの代表値です。詳細は技術資料「モータ部」を参照ください。
2. 出力軸許容ラジアル荷重は、出力軸端より 20mm の位置の値です。
3. 出力トルクに * が付いている場合は、モータの全容量 kW まで負荷を掛けると過負荷となりますので、出力トルク欄の値以内でご使用ください。
4. ( ) 内はブレーキ付の形式を示します。

ご注文の際は、該当する形式記号、電圧周波数をご指示ください。( ) 内はブレーキ付の形式、寸法、質量を示します。

図 B3 RNYM004-1240-CA-300~1440 質量 6.9kg
(RNYM004-1240-CA-B-300~1440) (質量 7.3kg)

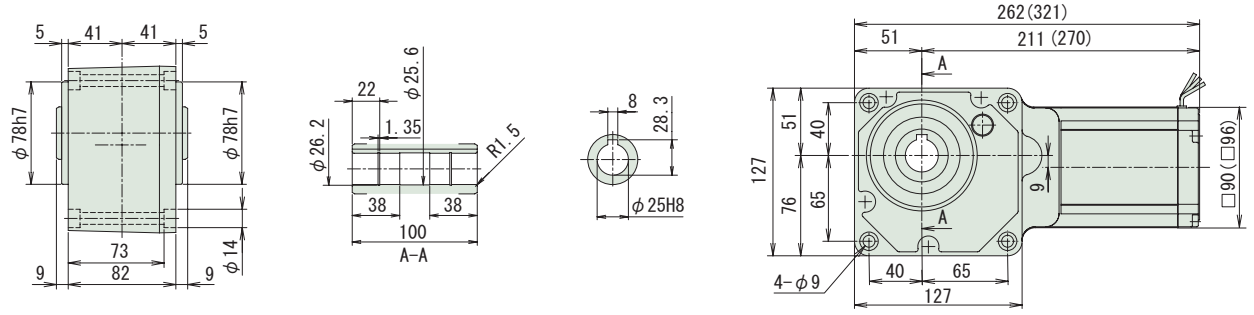

注）1. 出力軸径寸法：寸法公差は、JIS B 0401-1976 "H8" です。
2. 軸端キー寸法：寸法公差は、JIS B 1301-1996 平行キー用溝（普通形）に依っています。
3. 本寸法図の寸法及び質量は、予告無しに変更することがあります。

中空軸・RNYM シリーズ
60W・単相モータ・屋内形

減速比	出力回転数 r/min 50Hz	出力回転数 r/min 60Hz	容量記号	枠番	補助形式	減速比	出力トルク Tout N•m 50Hz	出力トルク Tout N•m 60Hz	出力トルク Tout kgf•m 50Hz	出力トルク Tout kgf•m 60Hz	出力軸許容ラジアル荷重 Pro N 50Hz	出力軸許容ラジアル荷重 Pro N 60Hz	出力軸許容ラジアル荷重 Pro kgf 50Hz	出力軸許容ラジアル荷重 Pro kgf 60Hz	屋内形寸法図
					(形式記号詳細 B2 頁)										
5	290	350	RNYM	006	17	CA (-B)	5	1.68	1.39	0.171	0.142	637	588	65	60	図 B1
7.5	193	233		006	17	CA (-B)	7.5	2.52	2.09	0.257	0.213	686	637	70	65	
10	145	175		006	17	CA (-B)	10	3.36	2.79	0.343	0.284	785	735	80	75	
12	121	146		006	17	CA (-B)	12	4.04	3.34	0.412	0.341	834	785	85	80	
15	96.7	117		006	17	CA (-B)	15	5.04	4.18	0.514	0.426	883	834	90	85	
20	72.5	87.5		006	17	CA (-B)	20	6.73	5.57	0.686	0.568	981	932	100	95	
25	58.0	70.0		006	17	CA (-B)	25	8.41	6.97	0.857	0.710	1030	981	105	100	
30	48.3	58.3		006	17	CA (-B)	30	10.1	8.36	1.03	0.852	1080	1030	110	105	
40	36.3	43.8		006	17	CA (-B)	40	13.5	11.1	1.37	1.14	1180	1130	120	115	
50	29.0	35.0		006	17	CA (-B)	50	16.8	13.9	1.71	1.42	1270	1230	130	125	
60	24.2	29.2		006	17	CA (-B)	60	20.2	16.7	2.06	1.70	1320	1270	135	130	
80	18.1	21.9		006	17	CA (-B)	80	26.9	22.3	2.74	2.27	1420	1370	145	140	
100	14.5	17.5		006	17	CA (-B)	100	33.6	27.9	3.43	2.84	1420	1420	145	145	
120	12.1	14.6		006	17	CA (-B)	120	40.4	33.4	4.12	3.41	1420	1420	145	145	
150	9.67	11.7		006	17	CA (-B)	150	50.4	41.8	5.14	4.26	1420	1420	145	145	
200	7.25	8.75		006	17	CA (-B)	200	*53.9	*53.9	*5.50	*5.50	1420	1420	145	145	
240	6.04	7.29		006	17	CA (-B)	240	*53.9	*53.9	*5.50	*5.50	1420	1420	145	145	

注）1. 出力回転数は、モータ回転数 50Hz：1450r/min, 60Hz：1750r/min としたときの代表値です。詳細は技術資料「モータ部」を参照ください。
2. 出力軸許容ラジアル荷重は、出力軸端より 20mm の位置の値です。
3. 出力トルクに * が付いている場合は、モータの全容量 kW まで負荷を掛けると過負荷となりますので、出力トルク欄の値以内でご使用ください。
4. ( ) 内はブレーキ付の形式を示します。

ご注文の際は、該当する形式記号、電圧周波数をご指示ください。( ) 内はブレーキ付の形式、寸法、質量を示します。

図 B1　RNYM006-17-CA-5~240　質量 4.4kg
(RNYM006-17-CA-B-5~240)　(質量 4.8kg)

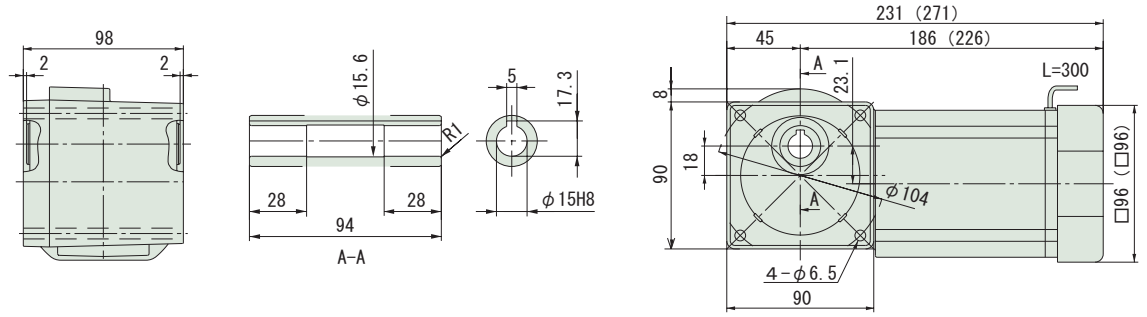

注）1. 出力軸径寸法：寸法公差は、JIS B 0401-1976 "H8" です。
2. 軸端キー寸法：寸法公差は、JIS B 1301-1996 平行キー用溝（普通形）に依っています。
3. 本寸法図の寸法及び質量は、予告無しに変更することがあります。

減速比	出力回転数 r/min 50Hz	出力回転数 r/min 60Hz		容量記号	枠番	補助形式	減速比	出力トルク Tout N•m 50Hz	出力トルク Tout N•m 60Hz	出力トルク Tout kgf•m 50Hz	出力トルク Tout kgf•m 60Hz	出力軸許容ラジアル荷重 Pro N 50Hz	出力軸許容ラジアル荷重 Pro N 60Hz	出力軸許容ラジアル荷重 Pro kgf 50Hz	出力軸許容ラジアル荷重 Pro kgf 60Hz	屋内形寸法図
				(形式記号詳細 B2 頁)												
300	4.83	5.83	RNYM	006	1240	CA (-B)	300	95.0	78.7	9.68	8.02	1810	1810	185	185	図 B2
360	4.03	4.86		006	1240	CA (-B)	360	*98.1	94.4	*10.0	9.63	1810	1810	185	185	
480	3.02	3.65		006	1240	CA (-B)	480	*98.1	*98.1	*10.0	*10.0	1810	1810	185	185	
600	2.42	2.92		006	1240	CA (-B)	600	*98.1	*98.1	*10.0	*10.0	1810	1810	185	185	
720	2.01	2.43		006	1240	CA (-B)	720	*98.1	*98.1	*10.0	*10.0	1810	1810	185	185	
900	1.61	1.94		006	1240	CA (-B)	900	*98.1	*98.1	*10.0	*10.0	1810	1810	185	185	
1200	1.21	1.46		006	1240	CA (-B)	1200	*98.1	*98.1	*10.0	*10.0	1810	1810	185	185	
1440	1.01	1.22		006	1240	CA (-B)	1440	*98.1	*98.1	*10.0	*10.0	1810	1810	185	185	

注）1. 出力回転数は、モータ回転数 50Hz：1450r/min, 60Hz：1750r/min としたときの代表値です。詳細は技術資料「モータ部」を参照ください。
2. 出力軸許容ラジアル荷重は、出力軸端より 20mm の位置の値です。
3. 出力トルクに * が付いている場合は、モータの全容量 kW まで負荷を掛けると過負荷となりますので、出力トルク欄の値以内でご使用ください。
4. ( ) 内はブレーキ付の形式を示します。

ご注文の際は、該当する形式記号、電圧周波数をご指示ください。( ) 内はブレーキ付の形式、寸法、質量を示します。

図 B2　RNYM006-1240-CA-300~1440　質量 7.2kg
(RNYM006-1240-CA-B-300~1440)　(質量 7.6kg)

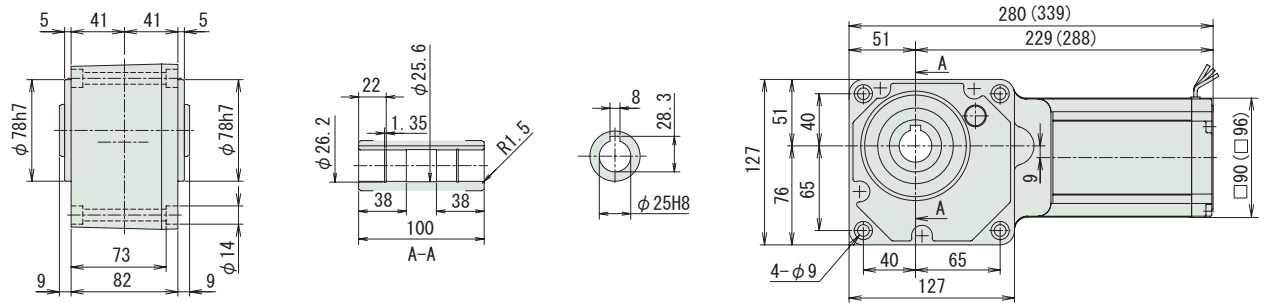

注）1. 出力軸径寸法：寸法公差は、JIS B 0401-1976 "H8" です。
2. 軸端キー寸法：寸法公差は、JIS B 1301-1996 平行キー用溝（普通形）に依っています。
3. 本寸法図の寸法及び質量は、予告無しに変更することがあります。

中空軸・RNYM シリーズ
90W・単相モータ・屋内形

減速比	出力回転数 r/min 50Hz	出力回転数 r/min 60Hz	容量記号	枠番	補助形式	減速比	出力トルク Tout N•m 50Hz	出力トルク Tout N•m 60Hz	出力トルク Tout kgf•m 50Hz	出力トルク Tout kgf•m 60Hz	出力軸許容ラジアル荷重 Pro N 50Hz	出力軸許容ラジアル荷重 Pro N 60Hz	出力軸許容ラジアル荷重 Pro kgf 50Hz	出力軸許容ラジアル荷重 Pro kgf 60Hz	屋内形寸法図
					(形式記号詳細 B2 頁)										
5	290	350	RNYM	009	17	CA (-B)	5	2.52	2.09	0.257	0.213	637	588	65	60	図 B1
7.5	193	233		009	17	CA (-B)	7.5	3.78	3.13	0.386	0.320	686	637	70	65	
10	145	175		009	17	CA (-B)	10	5.04	4.18	0.514	0.426	785	735	80	75	
12	121	146		009	17	CA (-B)	12	6.05	5.02	0.617	0.511	834	785	85	80	
15	96.7	117		009	17	CA (-B)	15	7.57	6.27	0.772	0.639	883	834	90	85	
20	72.5	87.5		009	17	CA (-B)	20	10.1	8.36	1.03	0.852	981	932	100	95	
25	58.0	70.0		009	17	CA (-B)	25	12.6	10.4	1.29	1.07	1030	981	105	100	
30	48.3	58.3		009	17	CA (-B)	30	15.1	12.5	1.54	1.28	1080	1030	110	105	
40	36.3	43.8		009	17	CA (-B)	40	20.2	16.7	2.06	1.70	1180	1130	120	115	
50	29.0	35.0		009	17	CA (-B)	50	25.2	20.9	2.57	2.13	1270	1230	130	125	
60	24.2	29.2		009	17	CA (-B)	60	30.3	25.1	3.09	2.56	1320	1270	135	130	
80	18.1	21.9		009	17	CA (-B)	80	40.4	33.4	4.12	3.41	1420	1370	145	140	
100	14.5	17.5		009	17	CA (-B)	100	50.4	41.8	5.14	4.26	1420	1420	145	145	
120	12.1	14.6		009	17	CA (-B)	120	*53.9	50.2	*5.50	5.11	1420	1420	145	145	
150	9.67	11.7		009	17	CA (-B)	150	*53.9	*53.9	*5.50	*5.50	1420	1420	145	145	
200	7.25	8.75		009	17	CA (-B)	200	*53.9	*53.9	*5.50	*5.50	1420	1420	145	145	
240	6.04	7.29		009	17	CA (-B)	240	*53.9	*53.9	*5.50	*5.50	1420	1420	145	145	

注）1. 出力回転数は、モータ回転数 50Hz：1450r/min, 60Hz：1750r/min としたときの代表値です。詳細は技術資料「モータ部」を参照ください。
2. 出力軸許容ラジアル荷重は、出力軸端より 20mm の位置の値です。
3. 出力トルクに * が付いている場合は、モータの全容量 kW まで負荷を掛けると過負荷となりますので、出力トルク欄の値以内でご使用ください。
4. ( ) 内はブレーキ付の形式を示します。

ご注文の際は、該当する形式記号、電圧周波数をご指示ください。( ) 内はブレーキ付の形式、寸法、質量を示します。

図 B1　RNYM009-17-CA-5~240　質量 4.9kg
(RNYM009-17-CA-B-5~240)　(質量 5.3kg)

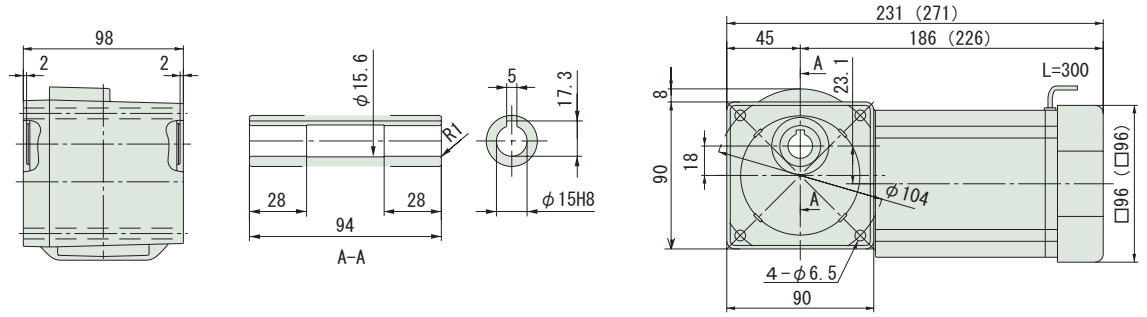

注）1. 出力軸径寸法：寸法公差は、JIS B 0401-1976 "H8" です。
2. 軸端キー寸法：寸法公差は、JIS B 1301-1996 平行キー用溝（普通形）に依っています。
3. 本寸法図の寸法及び質量は、予告無しに変更することがあります。

減速比	出力回転数 r/min 50Hz	出力回転数 r/min 60Hz		容量記号	枠番	補助形式	減速比	出力トルク Tout N•m 50Hz	出力トルク Tout N•m 60Hz	出力トルク Tout kgf•m 50Hz	出力トルク Tout kgf•m 60Hz	出力軸許容ラジアル荷重 Pro N 50Hz	出力軸許容ラジアル荷重 Pro N 60Hz	出力軸許容ラジアル荷重 Pro kgf 50Hz	出力軸許容ラジアル荷重 Pro kgf 60Hz	屋内形寸法図
				(形式記号詳細 B2 頁)												
300	4.83	5.83	RNYM	009	1240	CA (-B)	300	*98.1	*98.1	*10.0	*10.0	1810	1810	185	185	図 B2
360	4.03	4.86		009	1240	CA (-B)	360	*98.1	*98.1	*10.0	*10.0	1810	1810	185	185	
480	3.02	3.65		009	1240	CA (-B)	480	*98.1	*98.1	*10.0	*10.0	1810	1810	185	185	
600	2.42	2.92		009	1240	CA (-B)	600	*98.1	*98.1	*10.0	*10.0	1810	1810	185	185	
720	2.01	2.43		009	1240	CA (-B)	720	*98.1	*98.1	*10.0	*10.0	1810	1810	185	185	
900	1.61	1.94		009	1240	CA (-B)	900	*98.1	*98.1	*10.0	*10.0	1810	1810	185	185	
1200	1.21	1.46		009	1240	CA (-B)	1200	*98.1	*98.1	*10.0	*10.0	1810	1810	185	185	
1440	1.01	1.22		009	1240	CA (-B)	1440	*98.1	*98.1	*10.0	*10.0	1810	1810	185	185	

注）1. 出力回転数は、モータ回転数 50Hz：1450r/min, 60Hz：1750r/min としたときの代表値です。詳細は技術資料「モータ部」を参照ください。
2. 出力軸許容ラジアル荷重は、出力軸端より 20mm の位置の値です。
3. 出力トルクに * が付いている場合は、モータの全容量 kW まで負荷を掛けると過負荷となりますので、出力トルク欄の値以内でご使用ください。
4. ( ) 内はブレーキ付の形式を示します。

ご注文の際は、該当する形式記号、電圧周波数をご指示ください。( ) 内はブレーキ付の形式、寸法、質量を示します。

図 B2　RNYM009-1240-CA-300~1440　質量 7.7kg
(RNYM009-1240-CA-B-300~1440)　(質量 8.1kg)

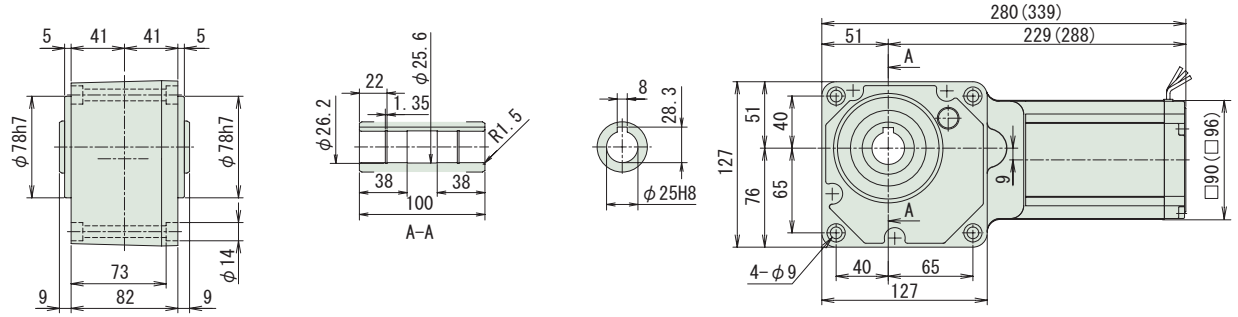

注）1. 出力軸径寸法：寸法公差は、JIS B 0401-1976 "H8" です。
2. 軸端キー寸法：寸法公差は、JIS B 1301-1996 平行キー用溝（普通形）に依っています。
3. 本寸法図の寸法及び質量は、予告無しに変更することがあります。

中空軸・RNYM シリーズ
0.1kW・単相モータ・屋内形

減速比	出力回転数 r/min 50Hz	出力回転数 r/min 60Hz	容量記号	枠番	補助形式	減速比 (形式記号詳細 B2 頁)	出力トルク Tout N•m 50Hz	出力トルク Tout N•m 60Hz	出力トルク Tout kgf•m 50Hz	出力トルク Tout kgf•m 60Hz	出力軸許容ラジアル荷重 Pro N 50Hz	出力軸許容ラジアル荷重 Pro N 60Hz	出力軸許容ラジアル荷重 Pro kgf 50Hz	出力軸許容ラジアル荷重 Pro kgf 60Hz	屋内形寸法図
5	290	350	RNYM	01	1110	CB (-B) 5	2.80	2.32	0.286	0.237	637	588	65	60	図 B1
5				01	1120	CB (-B) 5									図 B2
7	207	250		01	1110	CB (-B) 7	3.92	3.25	0.400	0.332	686	637	70	65	図 B1
7				01	1120	CB (-B) 7									図 B2
10	145	175		01	1110	CB (-B) 10	5.61	4.64	0.572	0.474	785	735	80	75	図 B1
10				01	1120	CB (-B) 10									図 B2
12	121	146		01	1120	CB (-B) 12	6.73	5.57	0.686	0.568	834	785	85	80	図 B2
15	96.7	117		01	1120	CB (-B) 15	8.41	6.97	0.857	0.710	883	834	90	85	
20	72.5	87.5		01	1120	CB (-B) 20	11.2	9.29	1.14	0.947	981	932	100	95	
25	58.0	70.0		01	1120	CB (-B) 25	14.0	11.6	1.43	1.18	1030	981	105	100	
30	48.3	58.3		01	1120	CB (-B) 30	16.8	13.9	1.71	1.42	1080	1030	110	105	
40	36.3	43.8		01	1120	CB (-B) 40	22.4	18.6	2.29	1.89	1180	1130	120	115	
50	29.0	35.0		01	1120	CB (-B) 50	28.0	23.2	2.86	2.37	1270	1230	130	125	
60	24.2	29.2		01	1120	CB (-B) 60	33.6	27.9	3.43	2.84	1320	1270	135	130	

注）1. 出力回転数は、モータ回転数 50Hz：1450r/min, 60Hz：1750r/min としたときの代表値です。詳細は技術資料「モータ部」を参照ください。
2. 出力軸許容ラジアル荷重は、出力軸端より 20mm の位置の値です。
3. ( ) 内はブレーキ付の形式を示します。

ご注文の際は、該当する形式記号、電圧周波数をご指示ください。( ) 内はブレーキ付の形式、寸法、質量を示します。

図 B1　RNYM01-1110-CB-5~10　質量 6.0kg
(RNYM01-1110-CB-B-5~10)　(質量 7.5kg)

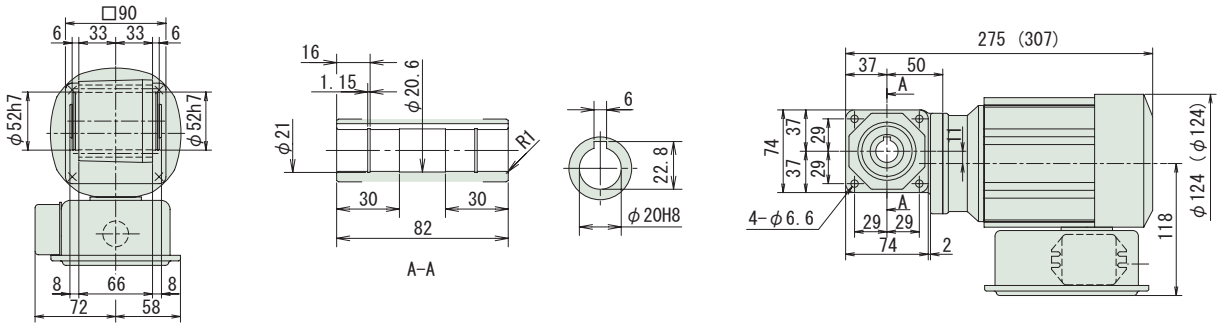

図 B2　RNYM01-1120-CB-5~60　質量 7.0kg
(RNYM01-1120-CB-B-5~60)　(質量 8.5kg)

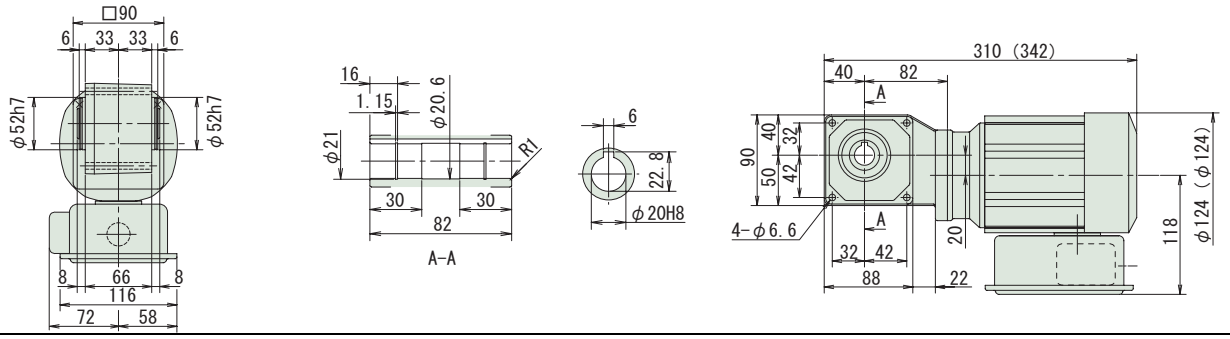

注）1. 出力軸径寸法：寸法公差は、JIS B 0401-1976 "H8" です。
2. 軸端キー寸法：寸法公差は、JIS B 1301-1996 平行キー用溝（普通形）に依っています。
3. 本寸法図の寸法及び質量は、予告無しに変更することがあります。

中空軸・RNYM シリーズ
0.1kW・単相モータ・屋内形

減速比	出力回転数 r/min 50Hz	出力回転数 r/min 60Hz	容量記号	枠番	補助形式	減速比	出力トルク Tout N•m 50Hz	出力トルク Tout N•m 60Hz	出力トルク Tout kgf•m 50Hz	出力トルク Tout kgf•m 60Hz	出力軸許容ラジアル荷重 Pro N 50Hz	出力軸許容ラジアル荷重 Pro N 60Hz	出力軸許容ラジアル荷重 Pro kgf 50Hz	出力軸許容ラジアル荷重 Pro kgf 60Hz	屋内形寸法図
			(形式記号詳細 B2 頁)												
80	18.1	21.9	01	1230	CB (-B)	80	44.8	37.2	4.57	3.79	1770	1770	180	180	図 B3
100	14.5	17.5	01	1230	CB (-B)	100	56.1	46.4	5.72	4.74	1810	1770	185	180	
120	12.1	14.6	01	1230	CB (-B)	120	67.3	55.7	6.86	5.68	1810	1810	185	185	
150	9.67	11.7	01	1230	CB (-B)	150	84.1	69.7	8.57	7.10	1810	1810	185	185	
200	7.25	8.75	01	1230	CB (-B)	200	*98.1	92.9	*10.0	9.47	1810	1810	185	185	
240	6.04	7.29	01	1230	CB (-B)	240	*98.1	*98.1	*10.0	*10.0	1810	1810	185	185	
300	4.83	5.83	01	1340	CB (-B)	300	158	131	16.1	13.4	3090	3090	315	315	図 B4
360	4.03	4.86	01	1340	CB (-B)	360	190	157	19.4	16.0	3090	3090	315	315	
480	3.02	3.65	01	1340	CB (-B)	480	*195	*195	*19.9	*19.9	3090	3090	315	315	
600	2.42	2.92	01	1440	CB (-B)	600	317	262	32.3	26.7	4360	4360	445	445	図 B5
720	2.01	2.43	01	1440	CB (-B)	720	380	315	38.7	32.1	4360	4360	445	445	
900	1.61	1.94	01	1440	CB (-B)	900	*390	*390	*39.8	*39.8	4360	4360	445	445	
1200	1.21	1.46	01	1440	CB (-B)	1200	*390	*390	*39.8	*39.8	4360	4360	445	445	
1440	1.01	1.22	01	1440	CB (-B)	1440	*390	*390	*39.8	*39.8	4360	4360	445	445	

注）1. 出力回転数は、モータ回転数 50Hz：1450r/min, 60Hz：1750r/min としたときの代表値です。詳細は技術資料「モータ部」を参照ください。
2. 出力軸許容ラジアル荷重は、出力軸端より 20mm の位置の値です。
3. 出力トルクに * が付いている場合は、モータの全容量 kW まで負荷を掛けると過負荷となりますので、出力トルク欄の値以内でご使用ください。
4. ( ) 内はブレーキ付の形式を示します。

ご注文の際は、該当する形式記号、電圧周波数をご指示ください。( ) 内はブレーキ付の形式、寸法、質量を示します。

図 B3

RNYM01-1230-CB-80~240 質量 8.5kg
(RNYM01-1230-CB-B-80~240) (質量 10kg)

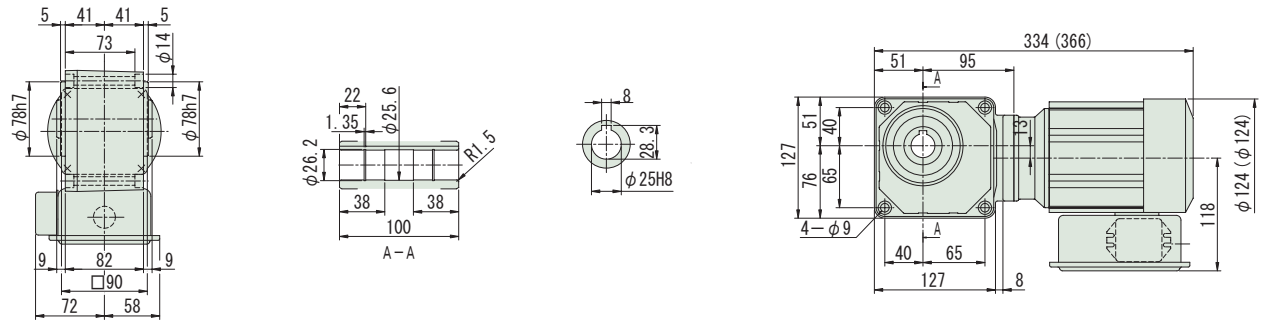

図 B4

RNYM01-1340-CB-300~480 質量 11kg
(RNYM01-1340-CB-B-300~480) (質量 12kg)

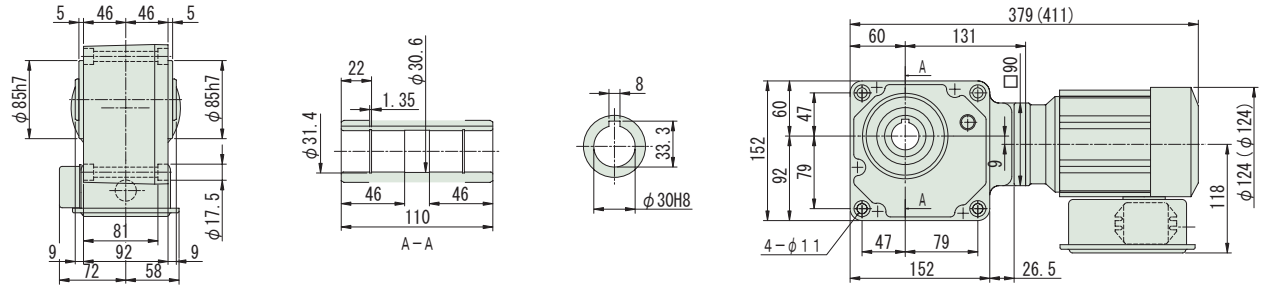

図 B5

RNYM01-1440-CB-600~1440 質量 15.5kg
(RNYM01-1440-CB-B-600~1440) (質量 17kg)

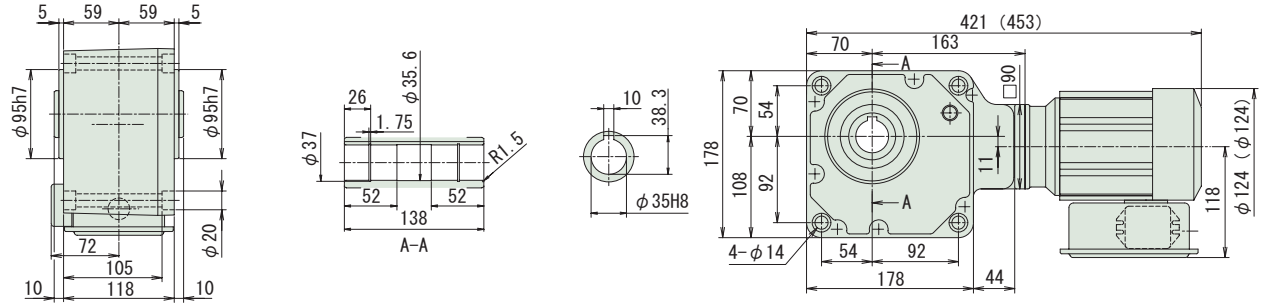

注）1. 出力軸径寸法：寸法公差は、JIS B 0401-1976 "H8" です。
2. 軸端キー寸法：寸法公差は、JIS B 1301-1996 平行キー用溝（普通形）に依っています。
3. 本寸法図の寸法及び質量は、予告無しに変更することがあります。

中空軸・RNYM シリーズ
0.2kW・単相モータ・屋内形

減速比	出力回転数 r/min 50Hz	出力回転数 r/min 60Hz	容量記号	枠番	補助形式	減速比 (形式記号詳細 B2 頁)	出力トルク Tout N•m 50Hz	出力トルク Tout N•m 60Hz	出力トルク Tout kgf•m 50Hz	出力トルク Tout kgf•m 60Hz	出力軸許容ラジアル荷重 Pro N 50Hz	出力軸許容ラジアル荷重 Pro N 60Hz	出力軸許容ラジアル荷重 Pro kgf 50Hz	出力軸許容ラジアル荷重 Pro kgf 60Hz	屋内形寸法図
5	290	350	RNYM	02	1210	CB (-B) - 5	5.61	4.64	0.572	0.474	883	834	90	85	図 B1
5				02	1120	CB (-B) - 5					637	588	65	60	図 B2
7	207	250		02	1210	CB (-B) - 7	7.85	6.50	0.800	0.663	981	932	100	95	図 B1
7				02	1120	CB (-B) - 7					686	637	70	65	図 B2
10	145	175		02	1210	CB (-B) - 10	11.2	9.29	1.14	0.947	1080	1030	110	105	図 B1
10				02	1120	CB (-B) - 10					785	735	80	75	図 B2
12	121	146		02	1120	CB (-B) - 12	13.5	11.1	1.37	1.14	834	785	85	80	図 B2
15	96.7	117		02	1120	CB (-B) - 15	16.8	13.9	1.71	1.42	883	834	90	85	
20	72.5	87.5		02	1120	CB (-B) - 20	22.4	18.6	2.29	1.89	981	932	100	95	
25	58.0	70.0		02	1120	CB (-B) - 25	28.0	23.2	2.86	2.37	1030	981	105	100	
30	48.3	58.3		02	1120	CB (-B) - 30	33.6	27.9	3.43	2.84	1080	1030	110	105	
40	36.3	43.8		02	1220	CB (-B) - 40	44.8	37.2	4.57	3.79	1620	1570	165	160	図 B3
50	29.0	35.0		02	1220	CB (-B) - 50	56.1	46.4	5.72	4.74	1720	1670	175	170	
60	24.2	29.2		02	1220	CB (-B) - 60	67.3	55.7	6.86	5.68	1770	1720	180	175	

注）1. 出力回転数は、モータ回転数 50Hz：1450r/min, 60Hz：1750r/min としたときの代表値です。詳細は技術資料「モータ部」を参照ください。
2. 出力軸許容ラジアル荷重は、出力軸端より 20mm の位置の値です。
3. ( ) 内はブレーキ付の形式を示します。

ご注文の際は、該当する形式記号、電圧周波数をご指示ください。( ) 内はブレーキ付の形式、寸法、質量を示します。

図 B1

RNYM02-1210-CB-5~10　質量 9.0kg
(RNYM02-1210-CB-B-5~10)　(質量 10kg)

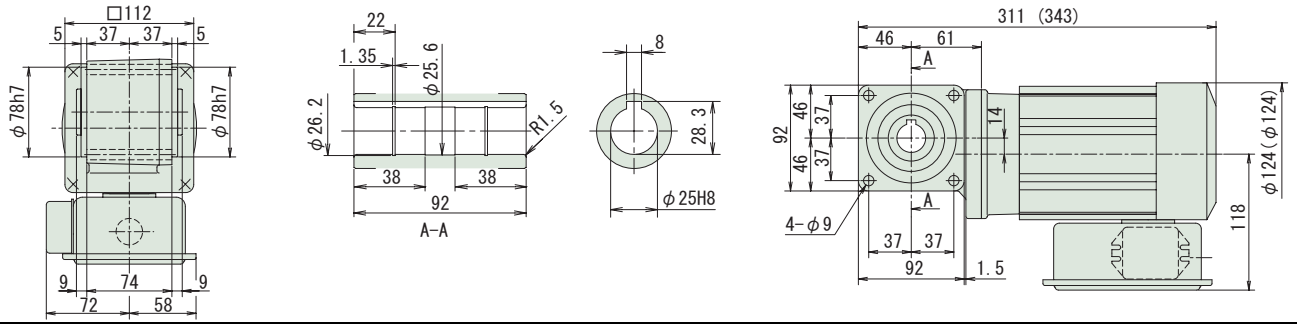

図 B2

RNYM02-1120-CB-5~30　質量 8.0kg
(RNYM02-1120-CB-B-5~30)　(質量 9.0kg)

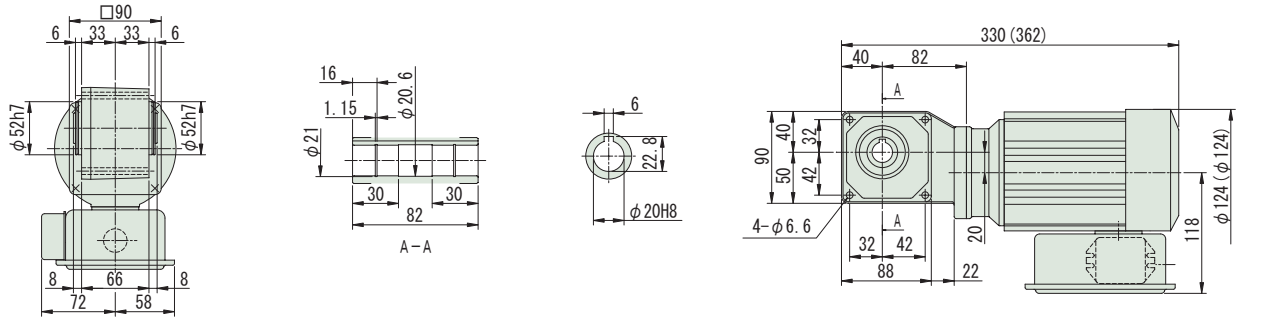

図 B3

RNYM02-1220-CB-40~60　質量 9.5kg
(RNYM02-1220-CB-B-40~60)　(質量 11kg)

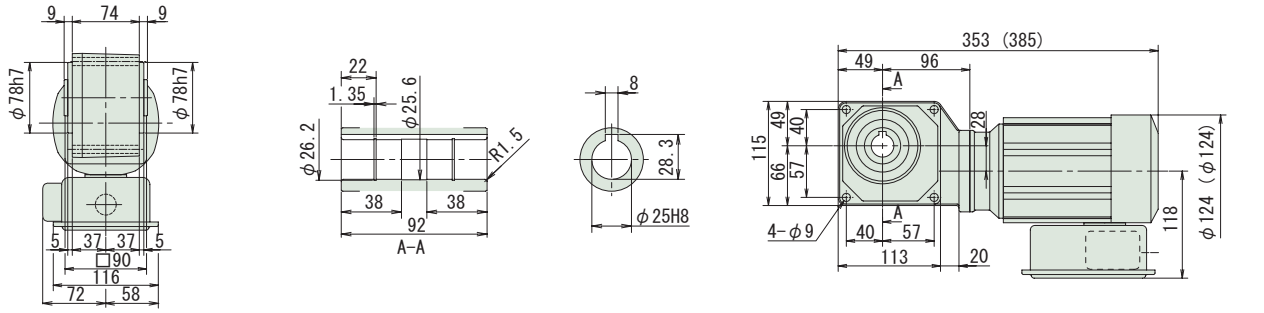

注）1. 出力軸径寸法：寸法公差は、JIS B 0401-1976 "H8" です。
2. 軸端キー寸法：寸法公差は、JIS B 1301-1996 平行キー用溝（普通形）に依っています。
3. 本寸法図の寸法及び質量は、予告無しに変更することがあります。

減速比	出力回転数 r/min 50Hz	出力回転数 r/min 60Hz	容量記号	枠番	補助形式	減速比	出力トルク Tout N•m 50Hz	出力トルク Tout N•m 60Hz	出力トルク Tout kgf•m 50Hz	出力トルク Tout kgf•m 60Hz	出力軸許容ラジアル荷重 Pro N 50Hz	出力軸許容ラジアル荷重 Pro N 60Hz	出力軸許容ラジアル荷重 Pro kgf 50Hz	出力軸許容ラジアル荷重 Pro kgf 60Hz	屋内形寸法図
			(形式記号詳細 B2 頁)												
80	18.1	21.9	RNYM	02	1330	CB (-B)	80	89.7	74.3	9.14	7.58	3040	2940	310	300	図 B4
100	14.5	17.5		02	1330	CB (-B)	100	112	92.9	11.4	9.47	3090	3040	315	310	
120	12.1	14.6		02	1330	CB (-B)	120	135	111	13.7	11.4	3090	3090	315	315	
150	9.67	11.7		02	1330	CB (-B)	150	168	139	17.1	14.2	3090	3090	315	315	
200	7.25	8.75		02	1330	CB (-B)	200	*195	186	*19.9	18.9	3090	3090	315	315	
240	6.04	7.29		02	1330	CB (-B)	240	*195	*195	*19.9	*19.9	3090	3090	315	315	
300	4.83	5.83		02	1440	CB (-B)	300	317	262	32.3	26.7	4360	4360	445	445	図 B5
360	4.03	4.86		02	1440	CB (-B)	360	380	315	38.7	32.1	4360	4360	445	445	
480	3.02	3.65		02	1440	CB (-B)	480	*390	*390	*39.8	*39.8	4360	4360	445	445	
600	2.42	2.92		02	1540	CB (-B)	600	633	525	64.6	53.5	6230	6230	635	635	図 B6
720	2.01	2.43		02	1540	CB (-B)	720	*732	629	*74.6	64.2	6230	6230	635	635	
900	1.61	1.94		02	1540	CB (-B)	900	*732	*732	*74.6	*74.6	6230	6230	635	635	
1200	1.21	1.46		02	1540	CB (-B)	1200	*732	*732	*74.6	*74.6	6230	6230	635	635	
1440	1.01	1.22		02	1540	CB (-B)	1440	*732	*732	*74.6	*74.6	6230	6230	635	635	

注）1. 出力回転数は、モータ回転数 50Hz：1450r/min, 60Hz：1750r/min としたときの代表値です。詳細は技術資料「モータ部」を参照ください。
2. 出力軸許容ラジアル荷重は、出力軸端より 20mm の位置の値です。
3. 出力トルクに * が付いている場合は、モータの全容量 kW まで負荷を掛けると過負荷となりますので、出力トルク欄の値以内でご使用ください。
4. ( ) 内はブレーキ付の形式を示します。

ご注文の際は、該当する形式記号、電圧周波数をご指示ください。( ) 内はブレーキ付の形式、寸法、質量を示します。

図 B4

RNYM02-1330-CB-80~240 質量 11kg
(RNYM02-1330-CB-B-80~240) (質量 12kg)

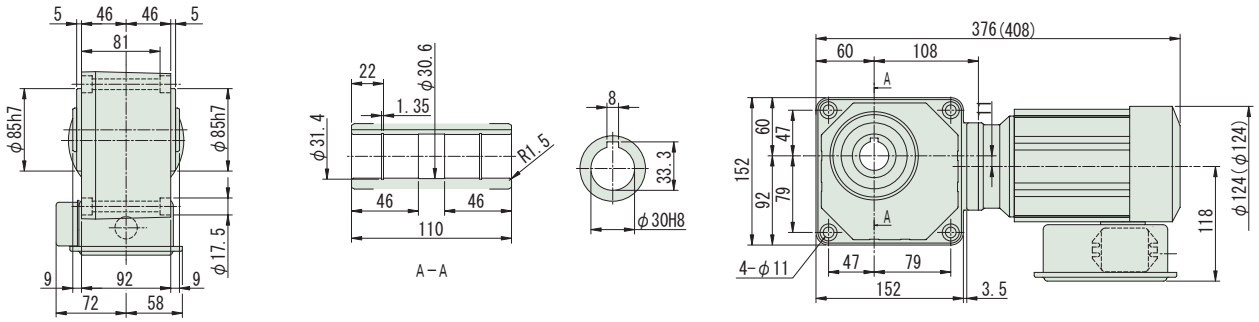

図 B5

RNYM02-1440-CB-300~480 質量 17kg
(RNYM02-1440-CB-B-300~480) (質量 18kg)

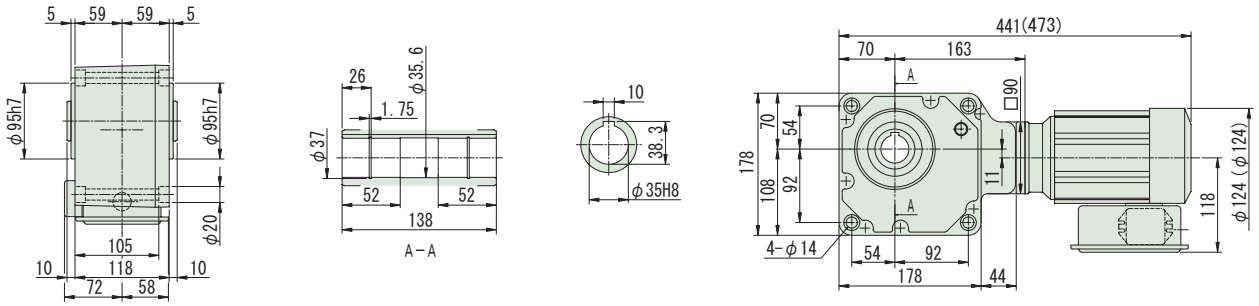

図 B6

RNYM02-1540-CB-600~1440 質量 26kg
(RNYM02-1540-CB-B-600~1440) (質量 27.5kg)

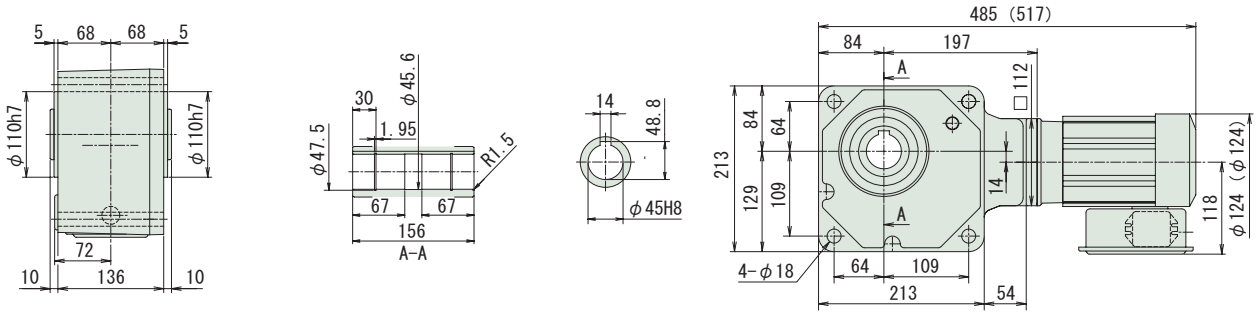

注）1. 出力軸径寸法：寸法公差は、JIS B 0401-1976 "H8" です。
2. 軸端キー寸法：寸法公差は、JIS B 1301-1996 平行キー用溝（普通形）に依っています。
3. 本寸法図の寸法及び質量は、予告無しに変更することがあります。

中空軸・RNYM シリーズ
0.4kW・単相モータ・屋内形

減速比	出力回転数 r/min 50Hz	出力回転数 r/min 60Hz	容量記号	枠番	補助形式	減速比	出力トルク Tout N•m 50Hz	出力トルク Tout N•m 60Hz	出力トルク Tout kgf•m 50Hz	出力トルク Tout kgf•m 60Hz	出力軸許容ラジアル荷重 Pro N 50Hz	出力軸許容ラジアル荷重 Pro N 60Hz	出力軸許容ラジアル荷重 Pro kgf 50Hz	出力軸許容ラジアル荷重 Pro kgf 60Hz	屋内形寸法図
					(形式記号詳細 B2 頁)										
5	290	350	RNYM	05	1310	CB (-B)	5	11.2	9.29	1.14	0.947	1470	1370	150	140	図 B1
5				05	1320	CB (-B)	5									図 B2
7	207	250		05	1310	CB (-B)	7	15.7	13.0	1.60	1.33	1670	1570	170	160	図 B1
7				05	1320	CB (-B)	7									図 B2
10	145	175		05	1310	CB (-B)	10	22.4	18.6	2.29	1.89	1810	1720	185	175	図 B1
10				05	1320	CB (-B)	10									図 B2
12	121	146		05	1320	CB (-B)	12	26.9	22.3	2.74	2.27	1910	1810	195	185	図 B2
15	96.7	117		05	1320	CB (-B)	15	33.6	27.9	3.43	2.84	2060	1960	210	200	
20	72.5	87.5		05	1320	CB (-B)	20	44.8	37.2	4.57	3.79	2260	2160	230	220	
25	58.0	70.0		05	1320	CB (-B)	25	56.1	46.4	5.72	4.74	2350	2260	240	230	
30	48.3	58.3		05	1320	CB (-B)	30	67.3	55.7	6.86	5.68	2450	2350	250	240	
40	36.3	43.8		05	1420	CB (-B)	40	89.7	74.3	9.14	7.58	3970	3820	405	390	図 B3
50	29.0	35.0		05	1420	CB (-B)	50	112	92.9	11.4	9.47	4170	4020	425	410	
60	24.2	29.2		05	1420	CB (-B)	60	135	111	13.7	11.4	4310	4170	440	425	

注）1. 出力回転数は、モータ回転数 50Hz：1450r/min, 60Hz：1750r/min としたときの代表値です。詳細は技術資料「モータ部」を参照ください。
2. 出力軸許容ラジアル荷重は、出力軸端より 20mm の位置の値です。
3. ( ) 内はブレーキ付の形式を示します。

ご注文の際は、該当する形式記号、電圧周波数をご指示ください。( ) 内はブレーキ付の形式、寸法、質量を示します。

図 B1

RNYM05-1310-CB-5~10　質量 13kg
(RNYM05-1310-CB-B-5~10)　(質量 16kg)

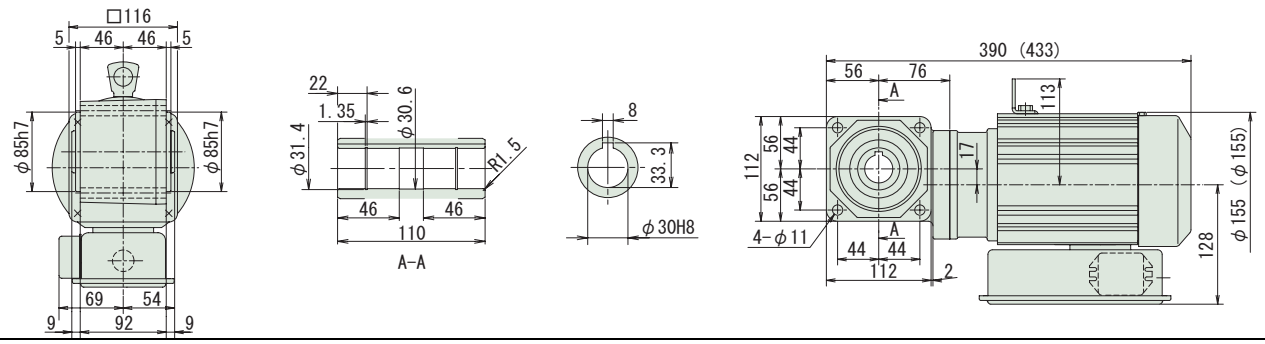

図 B2

RNYM05-1320-CB-5~30　質量 15kg
(RNYM05-1320-CB-B-5~30)　(質量 17kg)

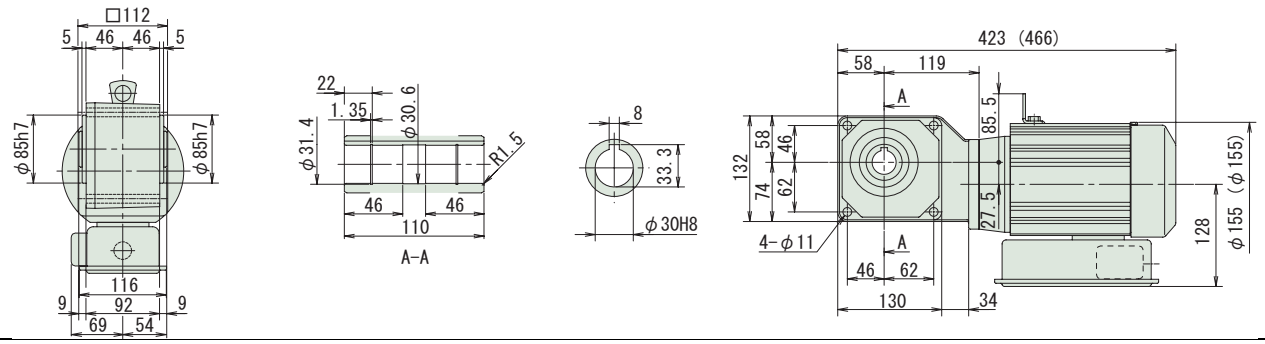

図 B3

RNYM05-1420-CB-40~60　質量 18kg
(RNYM05-1420-CB-B-40~60)　(質量 20kg)

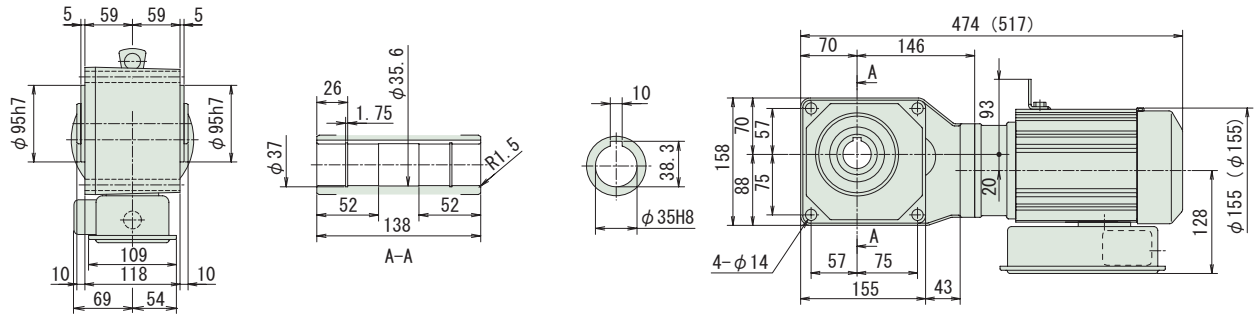

注）1. 出力軸径寸法：寸法公差は、JIS B 0401-1976 "H8" です。
2. 軸端キー寸法：寸法公差は、JIS B 1301-1996 平行キー用溝（普通形）に依っています。
3. 本寸法図の寸法及び質量は、予告無しに変更することがあります。

減速比	出力回転数 r/min 50Hz	出力回転数 r/min 60Hz	容量記号	枠番	補助形式	減速比	出力トルク Tout N•m 50Hz	出力トルク Tout N•m 60Hz	出力トルク Tout kgf•m 50Hz	出力トルク Tout kgf•m 60Hz	出力軸許容ラジアル荷重 Pro N 50Hz	出力軸許容ラジアル荷重 Pro N 60Hz	出力軸許容ラジアル荷重 Pro kgf 50Hz	出力軸許容ラジアル荷重 Pro kgf 60Hz	屋内形寸法図
			(形式記号詳細 B2 頁)												
80	18.1	21.9	05	1530	CB (-B)	80	179	149	18.3	15.2	6230	6130	635	625	図 B4
100	14.5	17.5	05	1530	CB (-B)	100	224	186	22.9	18.9	6230	6230	635	635	
120	12.1	14.6	05	1530	CB (-B)	120	269	223	27.4	22.7	6230	6230	635	635	
150	9.67	11.7	05	1530	CB (-B)	150	336	279	34.3	28.4	6230	6230	635	635	
200	7.25	8.75	05	1530	CB (-B)	200	448	372	45.7	37.9	6230	6230	635	635	
240	6.04	7.29	05	1530	CB (-B)	240	538	446	54.9	45.5	6230	6230	635	635	
300	4.83	5.83	05	1640	CB (-B)	300	630	525	64.6	53.5	9810	9810	1000	1000	図 B5
360	4.03	4.86	05	1640	CB (-B)	360	760	630	77.5	64.2	9810	9810	1000	1000	
480	3.02	3.65	05	1640	CB (-B)	480	1010	840	103	85.6	9810	9810	1000	1000	
600	2.42	2.92	05	1640	CB (-B)	600	1270	1050	129	107	9810	9810	1000	1000	
720	2.01	2.43	05	1640	CB (-B)	720	*1480	1260	*151	128	9810	9810	1000	1000	
900	1.61	1.94	05	1640	CB (-B)	900	*1480	*1480	*151	*151	9810	9810	1000	1000	
1200	1.21	1.46	05	1640	CB (-B)	1200	*1480	*1480	*151	*151	9810	9810	1000	1000	
1440	1.01	1.22	05	1640	CB (-B)	1440	*1480	*1480	*151	*151	9810	9810	1000	1000	

注）1. 出力回転数は、モータ回転数 50Hz：1450r/min, 60Hz：1750r/min としたときの代表値です。詳細は技術資料「モータ部」を参照ください。
2. 出力軸許容ラジアル荷重は、出力軸端より 20mm の位置の値です。
3. 出力トルクに * が付いている場合は、モータの全容量 kW まで負荷を掛けると過負荷となりますので、出力トルク欄の値以内でご使用ください。
4. ( ) 内はブレーキ付の形式を示します。

ご注文の際は、該当する形式記号、電圧周波数をご指示ください。( ) 内はブレーキ付の形式、寸法、質量を示します。

図 B4 RNYM05-1530-CB-80~240 質量 25kg
(RNYM05-1530-CB-B-80~240) (質量 28kg)

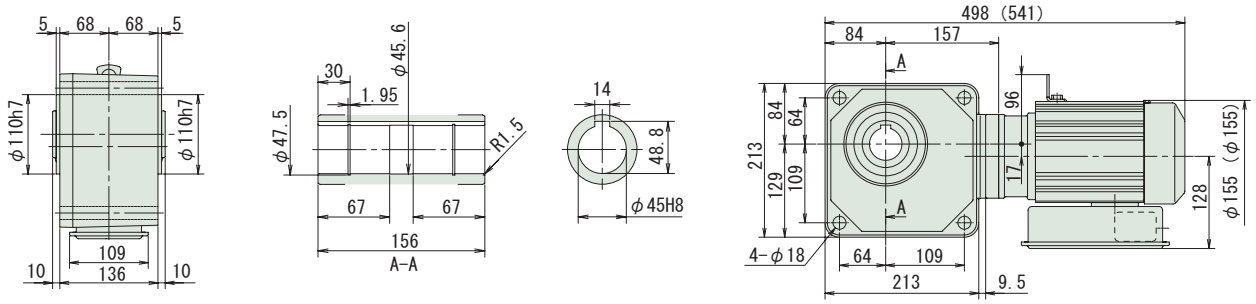

図 B5 RNYM05-1640-CB-300~1440 質量 63kg
(RNYM05-1640-CB-B-300~1440) (質量 65kg)

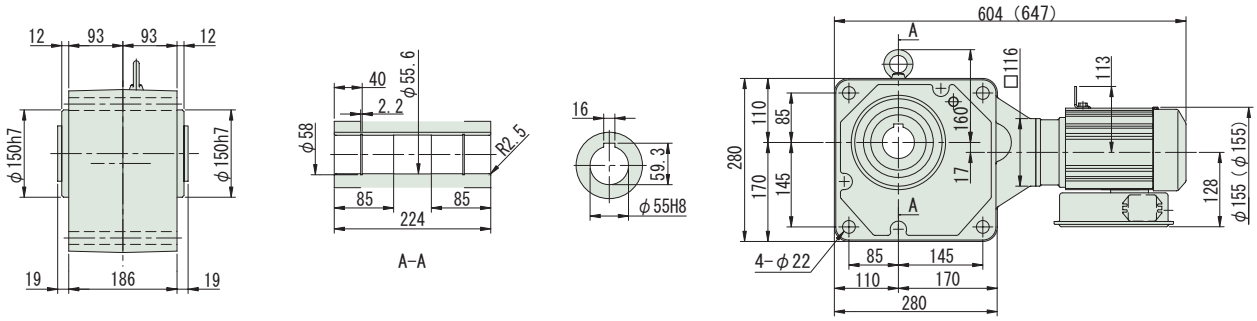

注）1. 出力軸径寸法：寸法公差は、JIS B 0401-1976 "H8" です。
2. 軸端キー寸法：寸法公差は、JIS B 1301-1996 平行キー用溝（普通形）に依っています。
3. 本寸法図の寸法及び質量は、予告無しに変更することがあります。

中空軸・RNYM シリーズ
0.1kW・三相インバータ用モータ・屋内形

減速比	出力回転数 r/min 6Hz	60Hz	最高許容回転数			容量記号 – 枠番 – 補助形式 – 減速比（形式記号詳細 B2 頁）	出力トルク Tout N•m 60Hz	kgf•m 60Hz	出力軸許容ラジアル荷重 Pro N 60Hz	kgf 60Hz	屋内形寸法図
5	35.0	350	700	(120Hz)	RNYM	01 - 1110 - AV (-B) - 5	2.32	0.237	588	60	図 B1
5						01 - 1120 - AV (-B) - 5					図 B2
7	25.0	250	500	(120Hz)		01 - 1110 - AV (-B) - 7	3.25	0.332	637	65	図 B1
7						01 - 1120 - AV (-B) - 7					図 B2
10	17.5	175	350	(120Hz)		01 - 1110 - AV (-B) - 10	4.64	0.474	735	75	図 B1
10						01 - 1120 - AV (-B) - 10					図 B2
12	14.6	146	292	(120Hz)		01 - 1120 - AV (-B) - 12	5.57	0.568	785	80	図 B2
15	11.7	117	233	(120Hz)		01 - 1120 - AV (-B) - 15	6.97	0.710	834	85	
20	8.75	87.5	175	(120Hz)		01 - 1120 - AV (-B) - 20	9.29	0.947	932	95	
25	7.00	70.0	140	(120Hz)		01 - 1120 - AV (-B) - 25	11.6	1.18	981	100	
30	5.83	58.3	117	(120Hz)		01 - 1120 - AV (-B) - 30	13.9	1.42	1030	105	
40	4.38	43.8	87.5	(120Hz)		01 - 1120 - AV (-B) - 40	18.6	1.89	1130	115	
50	3.50	35.0	70.0	(120Hz)		01 - 1120 - AV (-B) - 50	23.2	2.37	1230	125	
60	2.92	29.2	58.3	(120Hz)		01 - 1120 - AV (-B) - 60	27.9	2.84	1270	130	

注）1. 出力回転数は、モータ回転数 60Hz：1750r/min, 6Hz：175r/min としたときの代表値です。詳細は技術資料「モータ部」をご参照ください。
2. 出力軸許容ラジアル荷重は、出力軸端より 20mm の位置の値です。
3. インバータ用モータを使用すると、6Hz ～ 60Hz の範囲で定トルク運転（連続運転）が可能です。基底周波数（60Hz）を超える周波数域は、定出力運転となります。詳細は、D75 頁をご参照ください。（汎用モータをインバータ運転した場合は、低減トルク特性となります。）
4. 弊社製インバータ (HF-320, HF-320α) を用いてセンサレス運転を行うと、汎用モータで定トルク運転が可能となります。詳細は、専用カタログをご参照ください。
5. ( ) 内はブレーキ付の形式を示します。

ご注文の際は、該当する形式記号、電圧周波数をご指示ください。( ) 内はブレーキ付の形式、寸法、質量を示します。

図 B1　RNYM01-1110-AV-5~10 (RNYM01-1110-AV-B-5~10)　質量 6.0kg (質量 7.5kg)

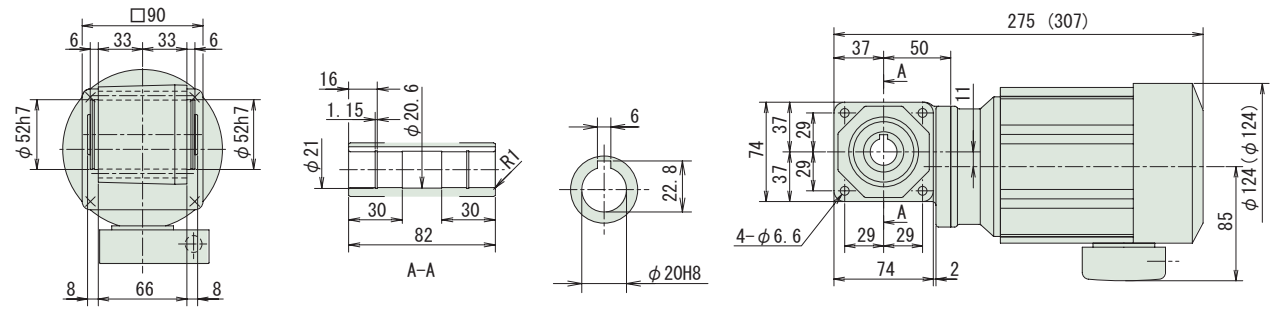

図 B2　RNYM01-1120-AV-5~60 (RNYM01-1120-AV-B-5~60)　質量 7.0kg (質量 8.5kg)

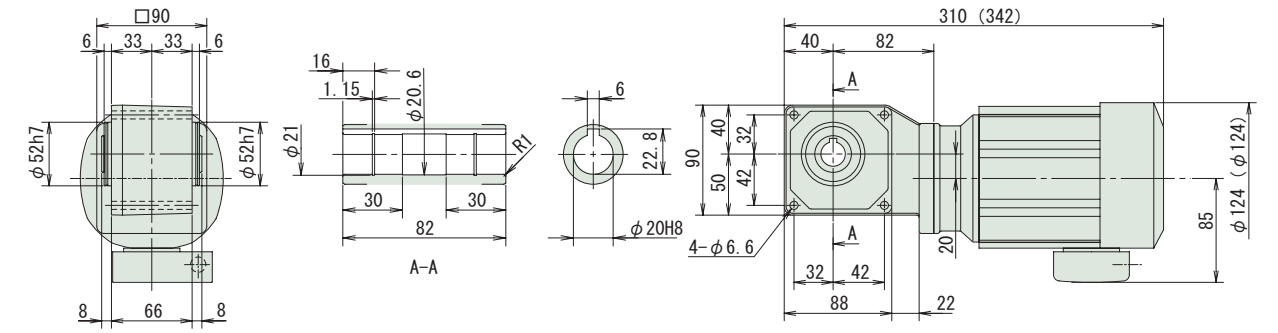

注）1. 出力軸径寸法：寸法公差は、JIS B 0401-1976 "H8" です。
2. 軸端キー寸法：寸法公差は、JIS B 1301-1996 平行キー用溝（普通形）に依っています。
3. 本寸法図の寸法及び質量は、予告無しに変更することがあります。

減速比	出力回転数 r/min 6Hz	60Hz	最高許容回転数	容量記号	枠番	補助形式	減速比	出力トルク Tout N•m 60Hz	kgf•m 60Hz	出力軸許容ラジアル荷重 Pro N 60Hz	kgf 60Hz	屋内形寸法図
				(形式記号詳細 B2 頁)								
80	2.19	21.9	43.8 (120Hz)	01	1230	AV (-B)	80	37.2	3.79	1770	180	図 B3
100	1.75	17.5	35.0 (120Hz)	01	1230	AV (-B)	100	46.4	4.74	1770	180	
120	1.46	14.6	29.2 (120Hz)	01	1230	AV (-B)	120	55.7	5.68	1810	185	
150	1.17	11.7	23.3 (120Hz)	01	1230	AV (-B)	150	69.7	7.10	1810	185	
200	0.88	8.75	17.5 (120Hz)	01	1230	AV (-B)	200	92.9	9.47	1810	185	
240	0.73	7.29	14.6 (120Hz)	01	1230	AV (-B)	240	*98.1	*10.0	1810	185	
300	0.58	5.83	11.7 (120Hz)	01	1340	AV (-B)	300	131	13.4	3090	315	図 B4
360	0.49	4.86	9.72 (120Hz)	01	1340	AV (-B)	360	157	16.0	3090	315	
480	0.36	3.65	7.29 (120Hz)	01	1340	AV (-B)	480	*195	*19.9	3090	315	
600	0.29	2.92	5.83 (120Hz)	01	1440	AV (-B)	600	262	26.7	4360	445	図 B5
720	0.24	2.43	4.86 (120Hz)	01	1440	AV (-B)	720	315	32.1	4360	445	
900	0.19	1.94	3.89 (120Hz)	01	1440	AV (-B)	900	*390	*39.8	4360	445	
1200	0.15	1.46	2.92 (120Hz)	01	1440	AV (-B)	1200	*390	*39.8	4360	445	
1440	0.12	1.22	2.43 (120Hz)	01	1440	AV (-B)	1440	*390	*39.8	4360	445	

注）1. 出力回転数は、モータ回転数 60Hz：1750r/min, 6Hz：175r/min としたときの代表値です。詳細は技術資料「モータ部」をご参照ください。
2. 出力軸許容ラジアル荷重は、出力軸端より 20mm の位置の値です。
3. インバータ用モータを使用すると、6Hz ～ 60Hz の範囲で定トルク運転（連続運転）が可能です。基底周波数（60Hz）を超える周波数域は、定出力運転となります。詳細は、D75 頁をご参照ください。（汎用モータをインバータ運転した場合は、低減トルク特性となります。）
4. 弊社製インバータ（HF-320, HF-320α）を用いてセンサレス運転を行うと、汎用モータで定トルク運転が可能となります。詳細は、専用カタログをご参照ください。
5. 出力トルクに * が付いている場合は、モータの全容量 kW まで負荷を掛けると過負荷となりますので、出力トルク欄の値以内でご使用ください。
6. （ ）内はブレーキ付の形式を示します。

ご注文の際は、該当する形式記号、電圧周波数をご指示ください。( ) 内はブレーキ付の形式、寸法、質量を示します。

図 B3

RNYM01-1230-AV-80~240 質量 8.5kg
(RNYM01-1230-AV-B-80~240) (質量 10kg)

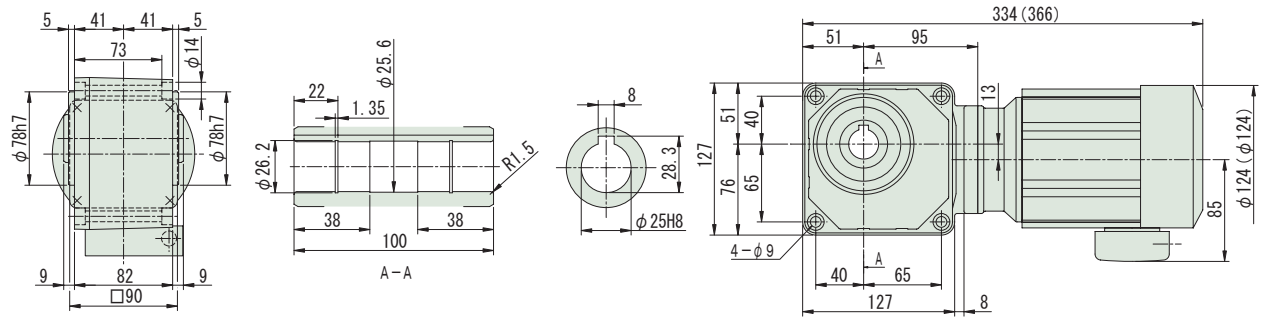

図 B4

RNYM01-1340-AV-300~480 質量 11kg
(RNYM01-1340-AV-B-300~480) (質量 12kg)

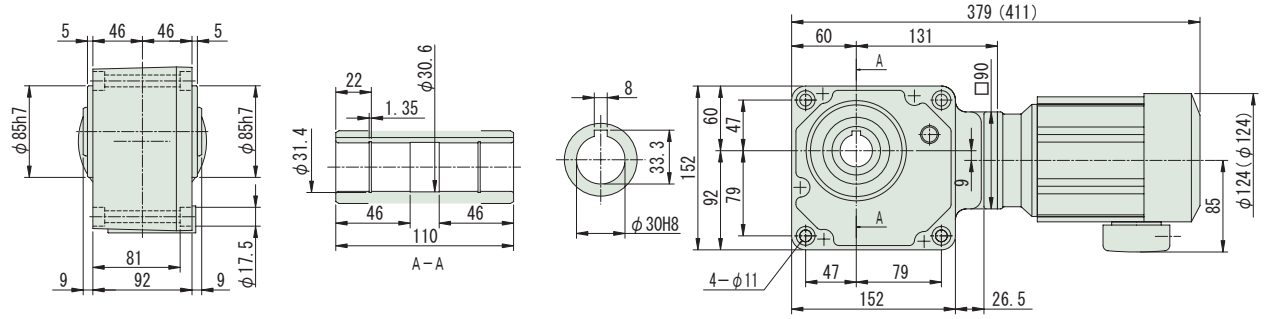

図 B5

RNYM01-1440-AV-600~1440 質量 15.5kg
(RNYM01-1440-AV-B-600~1440) (質量 17kg)

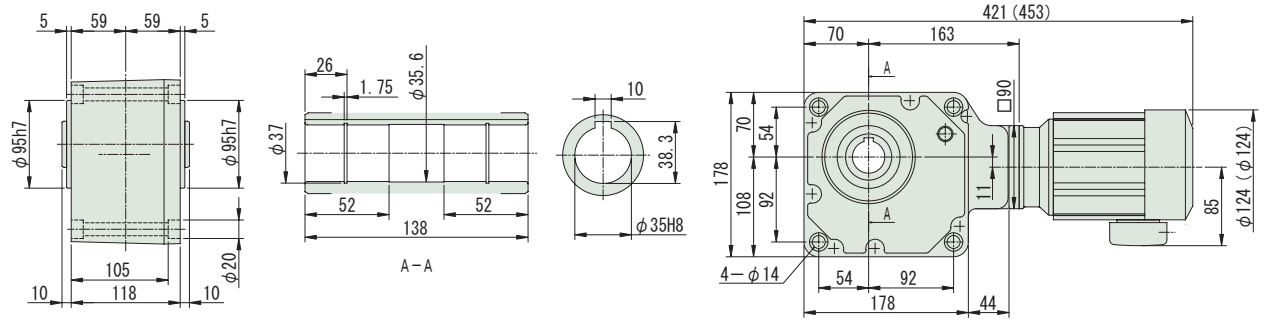

注）1. 出力軸径寸法：寸法公差は、JIS B 0401-1976 "H8" です。
2. 軸端キー寸法：寸法公差は、JIS B 1301-1996 平行キー用溝（普通形）に依っています。
3. 本寸法図の寸法及び質量は、予告無しに変更することがあります。

中空軸・RNYM シリーズ
0.2kW・三相インバータ用モータ・屋内形

減速比	出力回転数 r/min 6Hz	60Hz	最高許容回転数		容量記号 – 枠番 – 補助形式 – 減速比 (形式記号詳細 B2 頁)	出力トルク Tout N•m 60Hz	kgf•m 60Hz	出力軸許容ラジアル荷重 Pro N 60Hz	kgf 60Hz	屋内形寸法図
5	35.0	350	700	(120Hz)	RNYM 02 - 1210 - AV (-B) - 5	4.64	0.474	834	85	図 B1
5					02 - 1120 - AV (-B) - 5			588	60	図 B2
7	25.0	250	500	(120Hz)	02 - 1210 - AV (-B) - 7	6.50	0.663	932	95	図 B1
7					02 - 1120 - AV (-B) - 7			637	65	図 B2
10	17.5	175	350	(120Hz)	02 - 1210 - AV (-B) - 10	9.29	0.947	1030	105	図 B1
10					02 - 1120 - AV (-B) - 10			735	75	図 B2
12	14.6	146	292	(120Hz)	02 - 1120 - AV (-B) - 12	11.1	1.14	785	80	図 B2
15	11.7	117	233	(120Hz)	02 - 1120 - AV (-B) - 15	13.9	1.42	834	85	
20	8.75	87.5	175	(120Hz)	02 - 1120 - AV (-B) - 20	18.6	1.89	932	95	
25	7.00	70.0	140	(120Hz)	02 - 1120 - AV (-B) - 25	23.2	2.37	981	100	
30	5.83	58.3	117	(120Hz)	02 - 1120 - AV (-B) - 30	27.9	2.84	1030	105	
40	4.38	43.8	87.5	(120Hz)	02 - 1220 - AV (-B) - 40	37.2	3.79	1570	160	図 B3
50	3.50	35.0	70.0	(120Hz)	02 - 1220 - AV (-B) - 50	46.4	4.74	1670	170	
60	2.92	29.2	58.3	(120Hz)	02 - 1220 - AV (-B) - 60	55.7	5.68	1720	175	

注）1. 出力回転数は、モータ回転数 60Hz：1750r/min, 6Hz：175r/min としたときの代表値です。詳細は技術資料「モータ部」をご参照ください。
2. 出力軸許容ラジアル荷重は、出力軸端より 20mm の位置の値です。
3. インバータ用モータを使用すると、6Hz ～ 60Hz の範囲で定トルク運転（連続運転）が可能です。基底周波数（60Hz）を超える周波数域は、定出力運転となります。詳細は、D75 頁をご参照ください。（汎用モータをインバータ運転した場合は、低減トルク特性となります。）
4. 弊社製インバータ (HF-320, HF-320α) を用いてセンサレス運転を行うと、汎用モータで定トルク運転が可能となります。詳細は、専用カタログをご参照ください。
5. ( ) 内はブレーキ付の形式を示します。

ご注文の際は、該当する形式記号、電圧周波数をご指示ください。( ) 内はブレーキ付の形式、寸法、質量を示します。

図 B1

RNYM02-1210-AV-5~10 質量 9.0kg
(RNYM02-1210-AV-B-5~10) (質量 10kg)

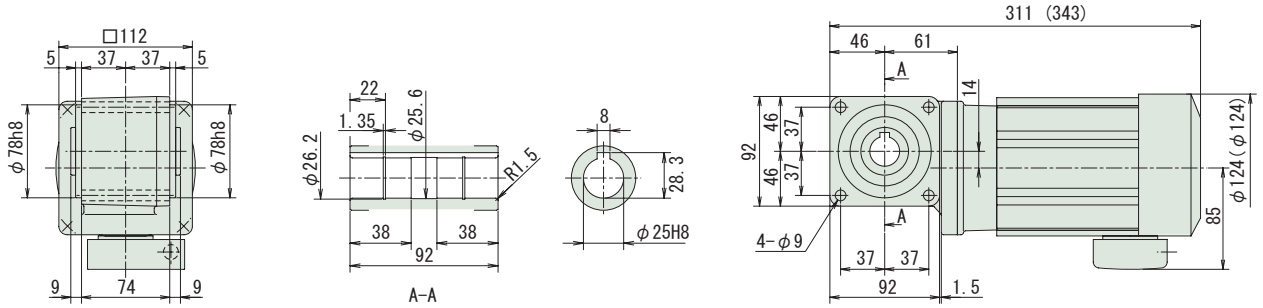

図 B2

RNYM02-1120-AV-5~30 質量 8.0kg
(RNYM02-1120-AV-B-5~30) (質量 9.0kg)

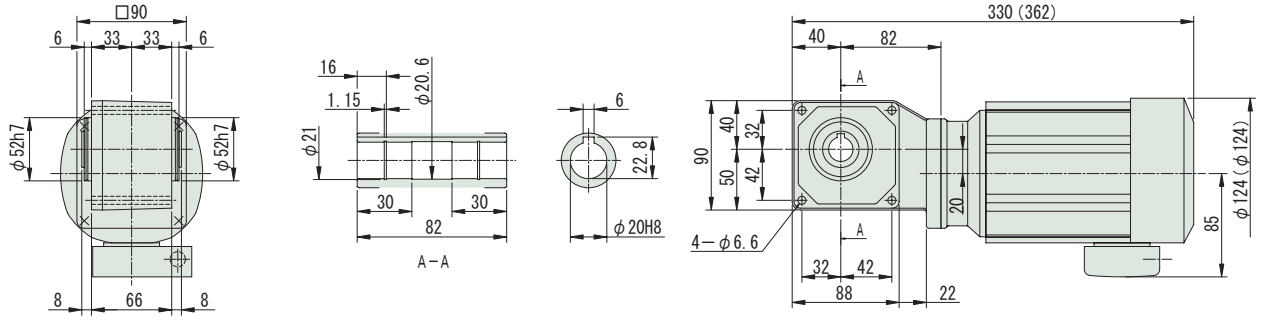

図 B3

RNYM02-1220-AV-40~60 質量 9.5kg
(RNYM02-1220-AV-B-40~60) (質量 11kg)

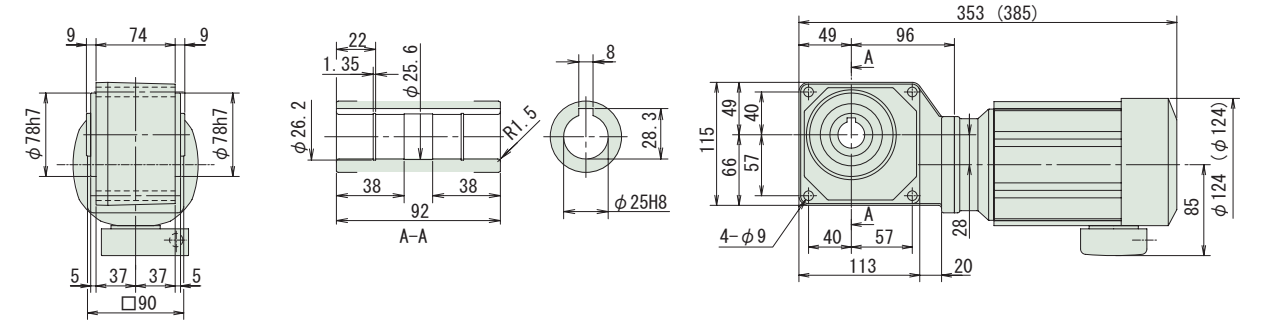

注）1. 出力軸径寸法：寸法公差は、JIS B 0401-1976 "H8" です。
2. 軸端キー寸法：寸法公差は、JIS B 1301-1996 平行キー用溝（普通形）に依っています。
3. 本寸法図の寸法及び質量は、予告無しに変更することがあります。

減速比	出力回転数 r/min 6Hz	60Hz	最高許容回転数	容量記号	枠番	補助形式	減速比	出力トルク Tout N•m 60Hz	kgf•m 60Hz	出力軸許容ラジアル荷重 Pro N 60Hz	kgf 60Hz	屋内形寸法図
				(形式記号詳細 B2 頁)								
80	2.19	21.9	43.8 (120Hz)	02	1330	AV (-B)	80	74.3	7.58	2940	300	図 B4
100	1.75	17.5	35.0 (120Hz)	02	1330	AV (-B)	100	92.9	9.47	3040	310	
120	1.46	14.6	29.2 (120Hz)	02	1330	AV (-B)	120	111	11.4	3090	315	
150	1.17	11.7	23.3 (120Hz)	02	1330	AV (-B)	150	139	14.2	3090	315	
200	0.88	8.75	17.5 (120Hz)	02	1330	AV (-B)	200	186	18.9	3090	315	
240	0.73	7.29	14.6 (120Hz)	02	1330	AV (-B)	240	*195	*19.9	3090	315	
300	0.58	5.83	11.7 (120Hz)	02	1440	AV (-B)	300	262	26.7	4360	445	図 B5
360	0.49	4.86	9.72 (120Hz)	02	1440	AV (-B)	360	315	32.1	4360	445	
480	0.36	3.65	7.29 (120Hz)	02	1440	AV (-B)	480	*390	*39.8	4360	445	
600	0.29	2.92	5.83 (120Hz)	02	1540	AV (-B)	600	525	53.5	6230	635	図 B6
720	0.24	2.43	4.86 (120Hz)	02	1540	AV (-B)	720	629	64.2	6230	635	
900	0.19	1.94	3.89 (120Hz)	02	1540	AV (-B)	900	*732	*74.6	6230	635	
1200	0.15	1.46	2.92 (120Hz)	02	1540	AV (-B)	1200	*732	*74.6	6230	635	
1440	0.12	1.22	2.43 (120Hz)	02	1540	AV (-B)	1440	*732	*74.6	6230	635	

注）1. 出力回転数は、モータ回転数 60Hz：1750r/min, 6Hz：175r/min としたときの代表値です。詳細は技術資料「モータ部」をご参照ください。
2. 出力軸許容ラジアル荷重は、出力軸端より 20mm の位置の値です。
3. インバータ用モータを使用すると、6Hz ～ 60Hz の範囲で定トルク運転（連続運転）が可能です。基底周波数（60Hz）を超える周波数域は、定出力運転となります。詳細は、D75 頁をご参照ください。（汎用モータをインバータ運転した場合は、低減トルク特性となります。）
4. 弊社製インバータ（HF-320, HF-320α）を用いてセンサレス運転を行うと、汎用モータで定トルク運転が可能となります。詳細は、専用カタログをご参照ください。
5. 出力トルクに * が付いている場合は、モータの全容量 kW まで負荷を掛けると過負荷となりますので、出力トルク欄の値以内でご使用ください。
6. （ ）内はブレーキ付の形式を示します。

ご注文の際は、該当する形式記号、電圧周波数をご指示ください。( ) 内はブレーキ付の形式、寸法、質量を示します。

図 B4

RNYM02-1330-AV-80~240 質量 11kg
(RNYM02-1330-AV-B-80~240) (質量 12kg)

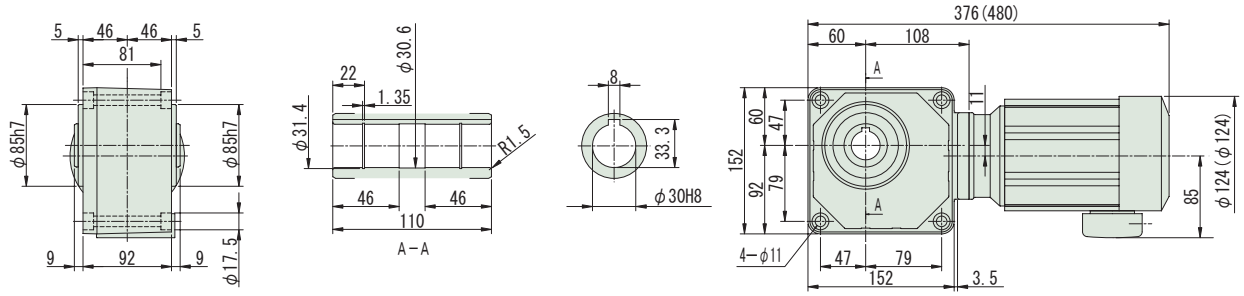

図 B5

RNYM02-1440-AV-300~480 質量 17kg
(RNYM02-1440-AV-B-300~480) (質量 18kg)

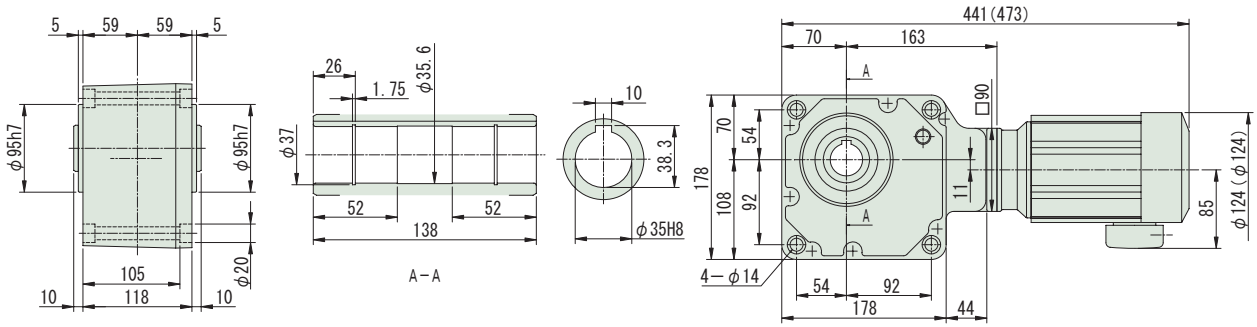

図 B6

RNYM02-1540-AV-600~1440 質量 26kg
(RNYM02-1540-AV-B-600~1440) (質量 27.5kg)

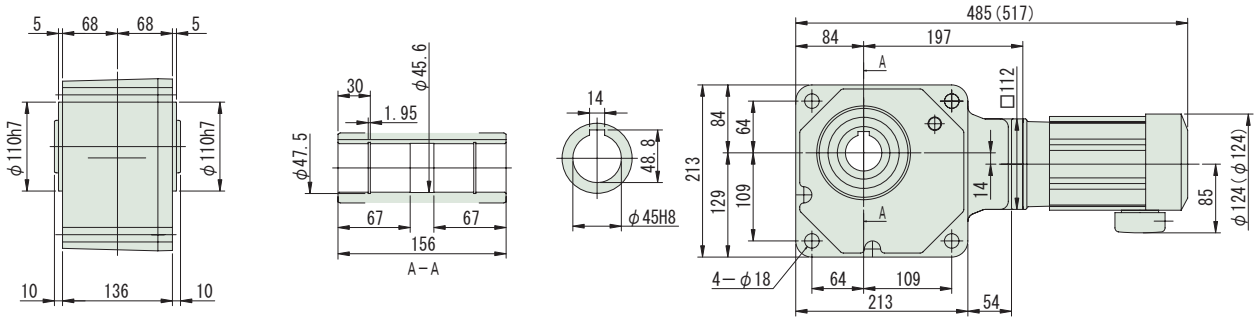

注）1. 出力軸径寸法：寸法公差は、JIS B 0401-1976 "H8" です。
2. 軸端キー寸法：寸法公差は、JIS B 1301-1996 平行キー用溝（普通形）に依っています。
3. 本寸法図の寸法及び質量は、予告無しに変更することがあります。

中空軸・RNYM シリーズ
0.4kW・三相インバータ用モータ・屋内形

減速比	出力回転数 r/min 6Hz	60Hz	最高許容回転数		容量記号	枠番	補助形式	減速比 (形式記号詳細 B2 頁)	出力トルク Tout N•m 60Hz	kgf•m 60Hz	出力軸許容ラジアル荷重 Pro N 60Hz	kgf 60Hz	屋内形寸法図
5	35.0	350	700	(120Hz)	05	1310	AV (-B)	5	9.29	0.947	1370	140	図 B1
5					05	1320	AV (-B)	5					図 B2
7	25.0	250	500	(120Hz)	05	1310	AV (-B)	7	13.0	1.33	1570	160	図 B1
7					05	1320	AV (-B)	7					図 B2
10	17.5	175	350	(120Hz)	05	1310	AV (-B)	10	18.6	1.89	1720	175	図 B1
10					05	1320	AV (-B)	10					図 B2
12	14.6	146	292	(120Hz)	05	1320	AV (-B)	12	22.3	2.27	1810	185	
15	11.7	117	233	(120Hz)	05	1320	AV (-B)	15	27.9	2.84	1960	200	
20	8.75	87.5	175	(120Hz)	05	1320	AV (-B)	20	37.2	3.79	2160	220	図 B2
25	7.00	70.0	140	(120Hz)	05	1320	AV (-B)	25	46.4	4.74	2260	230	
30	5.83	58.3	117	(120Hz)	05	1320	AV (-B)	30	55.7	5.68	2350	240	
40	4.38	43.8	87.5	(120Hz)	05	1420	AV (-B)	40	74.3	7.58	3820	390	
50	3.50	35.0	70.0	(120Hz)	05	1420	AV (-B)	50	92.9	9.47	4020	410	図 B3
60	2.92	29.2	58.3	(120Hz)	05	1420	AV (-B)	60	111	11.4	4170	425	

注）1. 出力回転数は、モータ回転数 60Hz：1750r/min, 6Hz：175r/min としたときの代表値です。詳細は技術資料「モータ部」をご参照ください。
2. 出力軸許容ラジアル荷重は、出力軸端より 20mm の位置の値です。
3. インバータ用モータを使用すると、6Hz ～ 60Hz の範囲で定トルク運転（連続運転）が可能です。基底周波数（60Hz）を超える周波数域は、定出力運転となります。詳細は、D75 頁をご参照ください。（汎用モータをインバータ運転した場合は、低減トルク特性となります。）
4. 弊社製インバータ (HF-320, HF-320α) を用いてセンサレス運転を行うと、汎用モータで定トルク運転が可能となります。詳細は、専用カタログをご参照ください。
5. ( ) 内はブレーキ付の形式を示します。

ご注文の際は、該当する形式記号、電圧周波数をご指示ください。( ) 内はブレーキ付の形式、寸法、質量を示します。

図 B1

RNYM05-1310-AV-5~10　質量 13kg
(RNYM05-1310-AV-B-5~10)　(質量 16kg)

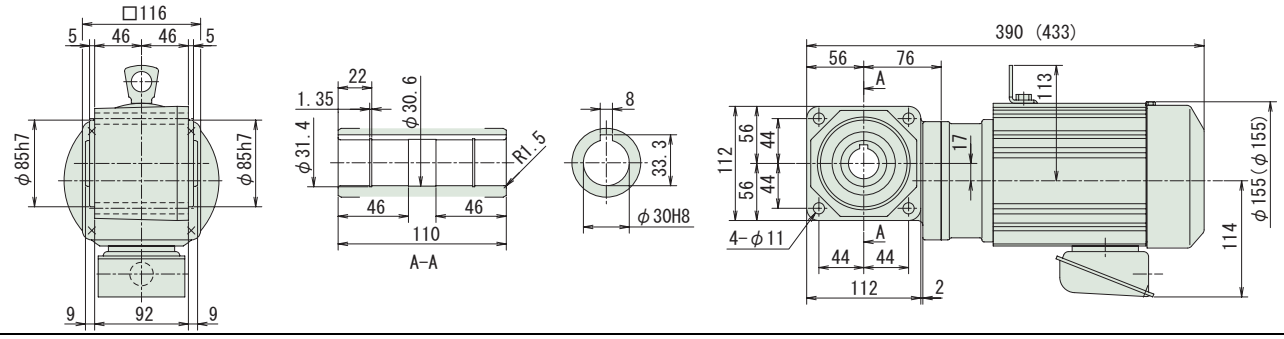

図 B2

RNYM05-1320-AV-5~30　質量 15kg
(RNYM05-1320-AV-B-5~30)　(質量 17kg)

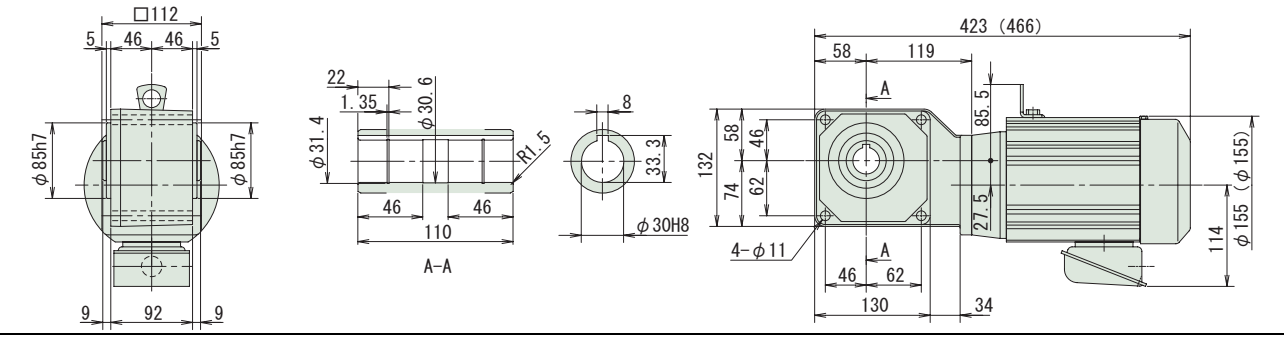

図 B3

RNYM05-1420-AV-40~60　質量 18kg
(RNYM05-1420-AV-B-40~60)　(質量 20kg)

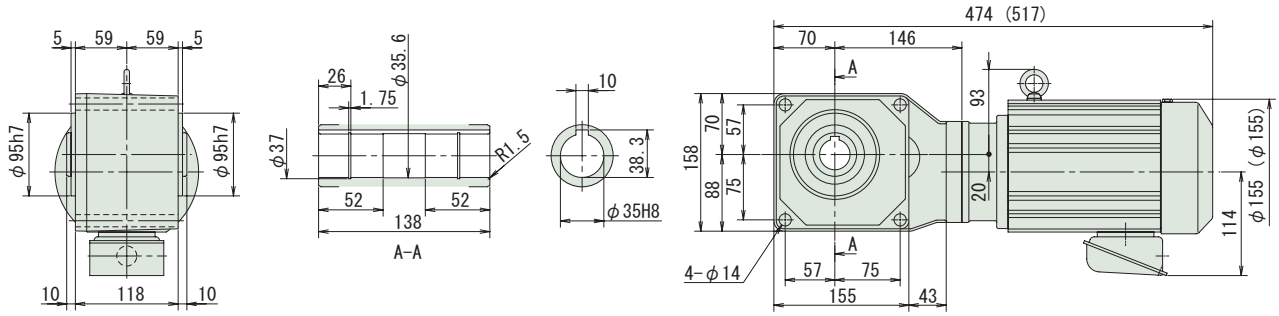

注）1. 出力軸径寸法：寸法公差は、JIS B 0401-1976 "H8" です。
2. 軸端キー寸法：寸法公差は、JIS B 1301-1996 平行キー用溝（普通形）に依っています。
3. 本寸法図の寸法及び質量は、予告無しに変更することがあります。

中空軸・RNYM シリーズ
0.4kW・三相インバータ用モータ・屋内形

減速比	出力回転数 r/min 6Hz	60Hz	最高許容回転数		容量記号	枠番	補助形式	減速比	出力トルク Tout N•m 60Hz	kgf•m 60Hz	出力軸許容ラジアル荷重 Pro N 60Hz	kgf 60Hz	屋内形寸法図
					(形式記号詳細 B2 頁)								
80	2.19	21.9	43.8	(120Hz)	05	1530	AV (-B)	80	149	15.2	6130	625	図 B4
100	1.75	17.5	35.0	(120Hz)	05	1530	AV (-B)	100	186	18.9	6230	635	
120	1.46	14.6	29.2	(120Hz)	05	1530	AV (-B)	120	223	22.7	6230	635	
150	1.17	11.7	23.3	(120Hz)	05	1530	AV (-B)	150	279	28.4	6230	635	
200	0.88	8.75	17.5	(120Hz)	05	1530	AV (-B)	200	372	37.9	6230	635	
240	0.73	7.29	14.6	(120Hz)	05	1530	AV (-B)	240	446	45.5	6230	635	
300	0.58	5.83	11.7	(120Hz)	05	1640	AV (-B)	300	525	53.5	9810	1000	図 B5
360	0.49	4.86	9.72	(120Hz)	05	1640	AV (-B)	360	630	64.2	9810	1000	
480	0.36	3.65	7.29	(120Hz)	05	1640	AV (-B)	480	840	85.6	9810	1000	
600	0.29	2.92	5.83	(120Hz)	05	1640	AV (-B)	600	1050	107	9810	1000	
720	0.24	2.43	4.86	(120Hz)	05	1640	AV (-B)	720	1260	128	9810	1000	
900	0.19	1.94	3.89	(120Hz)	05	1640	AV (-B)	900	*1480	*151	9810	1000	
1200	0.15	1.46	2.92	(120Hz)	05	1640	AV (-B)	1200	*1480	*151	9810	1000	
1440	0.12	1.22	2.43	(120Hz)	05	1640	AV (-B)	1440	*1480	*151	9810	1000	

RNYM

注）1. 出力回転数は、モータ回転数 60Hz：1750r/min, 6Hz：175r/min としたときの代表値です。詳細は技術資料「モータ部」をご参照ください。
2. 出力軸許容ラジアル荷重は、出力軸端より 20mm の位置の値です。
3. インバータ用モータを使用すると、6Hz ～ 60Hz の範囲で定トルク運転（連続運転）が可能です。基底周波数（60Hz）を超える周波数域は、定出力運転となります。詳細は、D75 頁をご参照ください。（汎用モータをインバータ運転した場合は、低減トルク特性となります。）
4. 弊社製インバータ（HF-320, HF-320α）を用いてセンサレス運転を行うと、汎用モータで定トルク運転が可能となります。詳細は、専用カタログをご参照ください。
5. 出力トルクに * が付いている場合は、モータの全容量 kW まで負荷を掛けると過負荷となりますので、出力トルク欄の値以内でご使用ください。
6. （ ）内はブレーキ付の形式を示します。

ご注文の際は、該当する形式記号、電圧周波数をご指示ください。( ) 内はブレーキ付の形式、寸法、質量を示します。

図 B4

RNYM05-1530-AV-80~240 質量 25kg
(RNYM05-1530-AV-B-80~240) (質量 28kg)

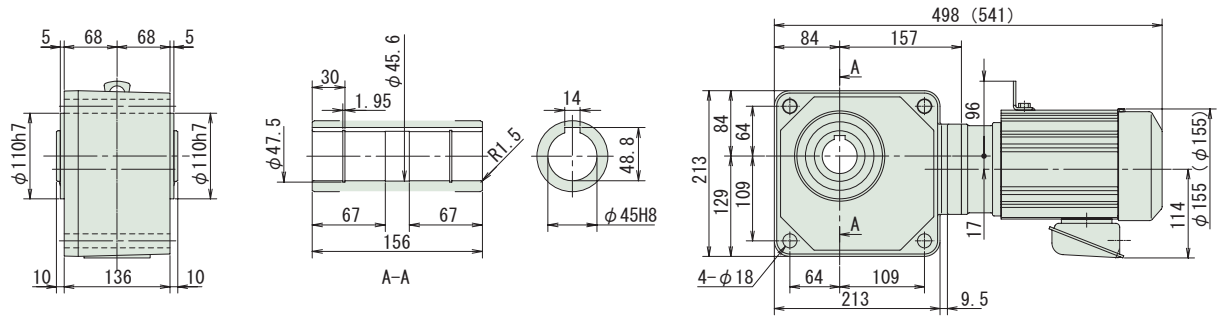

図 B5

RNYM05-1640-AV-300~1440 質量 68kg
(RNYM05-1640-AV-B-300~1440) (質量 70kg)

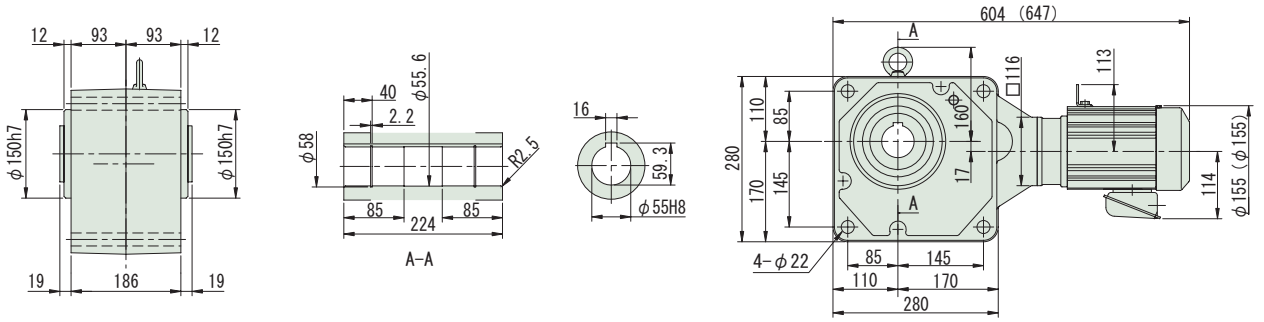

注）1. 出力軸径寸法：寸法公差は、JIS B 0401-1976 "H8" です。
2. 軸端キー寸法：寸法公差は、JIS B 1301-1996 平行キー用溝（普通形）に依っています。
3. 本寸法図の寸法及び質量は、予告無しに変更することがあります。

中空軸・RNYM シリーズ
0.75kW・三相インバータ用モータ・屋内形

減速比	出力回転数 r/min 6Hz	60Hz	最高許容回転数		容量記号 – 枠番 – 補助形式 – 減速比（形式記号詳細 B2 頁）	出力トルク Tout N•m 60Hz	kgf•m 60Hz	出力軸許容ラジアル荷重 Pro N 60Hz	kgf 60Hz	屋内形寸法図
5	35.0	350	700	(120Hz)	RNYM 1 - 1410 - AV (-B) - 5	17.4	1.78	2060	210	図 B1
5					1 - 1420 - AV (-B) - 5					図 B2
7	25.0	250	500	(120Hz)	1 - 1410 - AV (-B) - 7	24.4	2.49	2300	235	図 B1
7					1 - 1420 - AV (-B) - 7					図 B2
10	17.5	175	350	(120Hz)	1 - 1410 - AV (-B) - 10	34.8	3.55	2600	265	図 B1
10					1 - 1420 - AV (-B) - 10					図 B2
12	14.6	146	292	(120Hz)	1 - 1420 - AV (-B) - 12	41.8	4.26	2750	280	図 B2
15	11.7	117	233	(120Hz)	1 - 1420 - AV (-B) - 15	52.2	5.33	2940	300	
20	8.75	87.5	175	(120Hz)	1 - 1420 - AV (-B) - 20	69.7	7.10	3190	325	
25	7.00	70.0	140	(120Hz)	1 - 1420 - AV (-B) - 25	87.1	8.88	3380	345	
30	5.83	58.3	117	(120Hz)	1 - 1420 - AV (-B) - 30	104	10.7	3580	365	
40	4.38	43.8	87.5	(120Hz)	1 - 1520 - AV (-B) - 40	139	14.2	5540	565	図 B3
50	3.50	35.0	70.0	(120Hz)	1 - 1520 - AV (-B) - 50	174	17.8	5830	595	
60	2.92	29.2	58.3	(120Hz)	1 - 1520 - AV (-B) - 60	209	21.3	6030	615	

注）1. 出力回転数は、モータ回転数 60Hz：1750r/min, 6Hz：175r/min としたときの代表値です。詳細は技術資料「モータ部」をご参照ください。
2. 出力軸許容ラジアル荷重は、出力軸端より 20mm の位置の値です。
3. インバータ用モータを使用すると、6Hz ～ 60Hz の範囲で定トルク運転（連続運転）が可能です。基底周波数（60Hz）を超える周波数域は、定出力運転となります。詳細は、D75 頁をご参照ください。（汎用モータをインバータ運転した場合は、低減トルク特性となります。）
4. 弊社製インバータ (HF-320, HF-320α) を用いてセンサレス運転を行うと、汎用モータで定トルク運転が可能となります。詳細は、専用カタログをご参照ください。
5. ( ) 内はブレーキ付の形式を示します。

ご注文の際は、該当する形式記号、電圧周波数をご指示ください。( ) 内はブレーキ付の形式、寸法、質量を示します。

図 B1
RNYM1-1410-AV-5~10　質量 22kg
(RNYM1-1410-AV-B-5~10)　(質量 26kg)

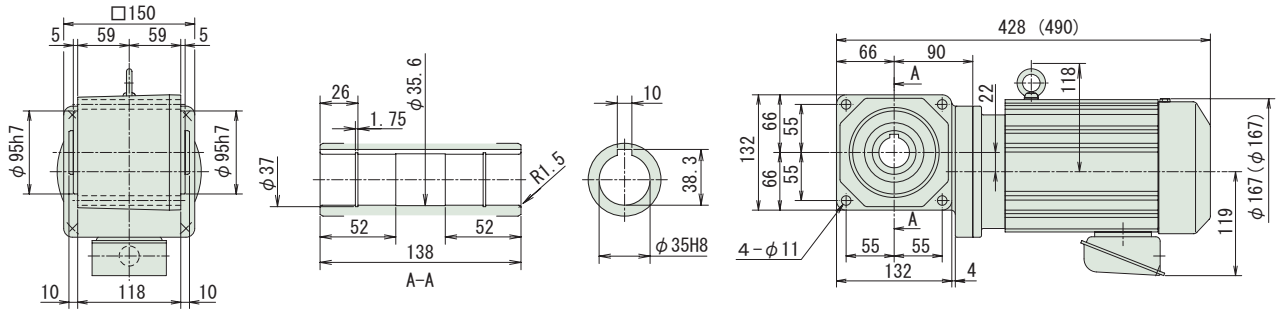

図 B2
RNYM1-1420-AV-5~30　質量 22kg
(RNYM1-1420-AV-B-5~30)　(質量 26kg)

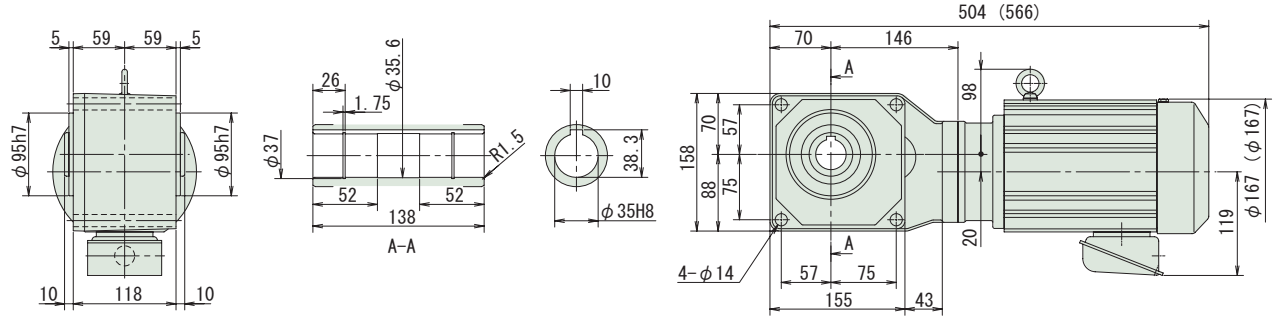

図 B3
RNYM1-1520-AV-40~60　質量 31kg
(RNYM1-1520-AV-B-40~60)　(質量 35kg)

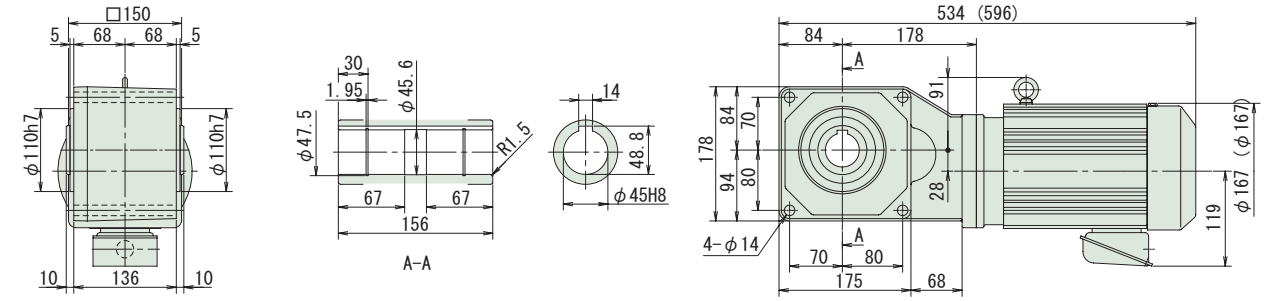

注）1. 出力軸径寸法：寸法公差は、JIS B 0401-1976 "H8" です。
2. 軸端キー寸法：寸法公差は、JIS B 1301-1996 平行キー用溝（普通形）に依っています。
3. 本寸法図の寸法及び質量は、予告無しに変更することがあります。

減速比	出力回転数 r/min 6Hz	60Hz	最高許容回転数	容量記号	枠番	補助形式	減速比	出力トルク Tout N•m 60Hz	kgf•m 60Hz	出力軸許容ラジアル荷重 Pro N 60Hz	kgf 60Hz	屋内形寸法図
				(形式記号詳細 B2 頁)								
80	2.19	21.9	43.8 (120Hz)	RNYM 1	- 1531	- AV (-B)	- 80	279	28.4	6130	625	図 B4
100	1.75	17.5	35.0 (120Hz)	1	- 1630	- AV (-B)	- 100	348	35.5	9810	1000	図 B5
120	1.46	14.6	29.2 (120Hz)	1	- 1630	- AV (-B)	- 120	418	42.6	9810	1000	
150	1.17	11.7	23.3 (120Hz)	1	- 1631	- AV (-B)	- 150	522	53.3	9810	1000	図 B6
200	0.88	8.75	17.5 (120Hz)	1	- 1631	- AV (-B)	- 200	697	71.0	9810	1000	
240	0.73	7.29	14.6 (120Hz)	1	- 1631	- AV (-B)	- 240	836	85.2	9810	1000	

注）1. 出力回転数は、モータ回転数 60Hz：1750r/min, 6Hz：175r/min としたときの代表値です。詳細は技術資料「モータ部」をご参照ください。
2. 出力軸許容ラジアル荷重は、出力軸端より 20mm の位置の値です。
3. インバータ用モータを使用すると、6Hz ～ 60Hz の範囲で定トルク運転（連続運転）が可能です。基底周波数（60Hz）を超える周波数域は、定出力運転となります。詳細は、D75 頁をご参照ください。（汎用モータをインバータ運転した場合は、低減トルク特性となります。）
4. 弊社製インバータ（HF-320, HF-320α）を用いてセンサレス運転を行うと、汎用モータで定トルク運転が可能となります。詳細は、専用カタログをご参照ください。
5. （ ）内はブレーキ付の形式を示します。

ご注文の際は、該当する形式記号、電圧周波数をご指示ください。( ) 内はブレーキ付の形式、寸法、質量を示します。

図 B4

RNYM1-1531-AV-80 質量 30kg
(RNYM1-1531-AV-B-80) (質量 34kg)

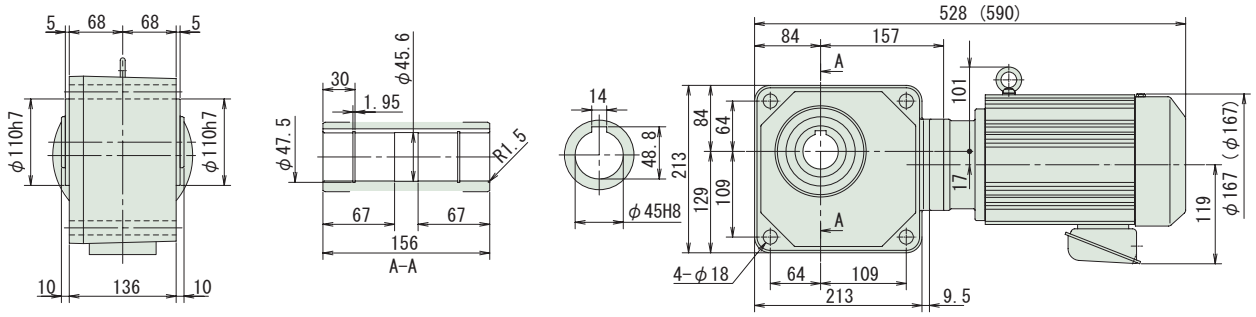

図 B5

RNYM1-1630-AV-100~120 質量 52kg
(RNYM1-1630-AV-B-100~120) (質量 56kg)

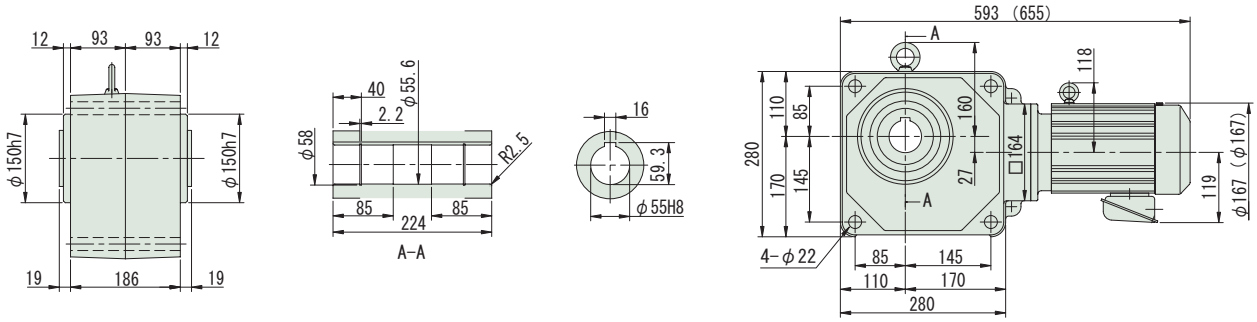

図 B6

RNYM1-1631-AV-150~240 質量 53kg
(RNYM1-1631-AV-B-150~240) (質量 57kg)

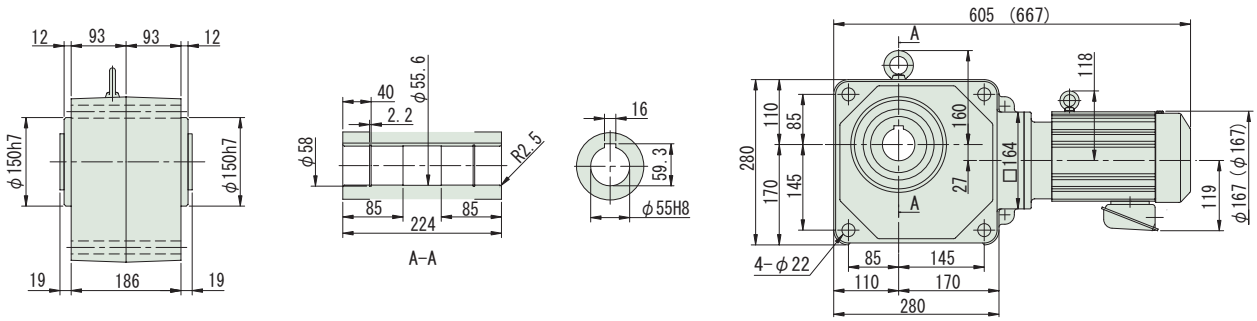

注）1. 出力軸径寸法：寸法公差は、JIS B 0401-1976 "H8" です。
2. 軸端キー寸法：寸法公差は、JIS B 1301-1996 平行キー用溝（普通形）に依っています。
3. 本寸法図の寸法及び質量は、予告無しに変更することがあります。

中空軸・RNYM シリーズ
1.5kW・三相インバータ用モータ・屋内形

減速比	出力回転数 r/min 6Hz	60Hz	最高許容回転数		容量記号	枠番	補助形式	減速比	出力トルク Tout N•m 60Hz	kgf•m 60Hz	出力軸許容ラジアル荷重 Pro N 60Hz	kgf 60Hz	屋内形寸法図
					（形式記号詳細 B2 頁）								
5	35.0	350	467	(80Hz)	2	1510	AV (-B)	5	34.8	3.55	2940	300	図 B1
5			700	(120Hz)	2	1520	AV (-B)	5					図 B2
7	25.0	250	333	(80Hz)	2	1510	AV (-B)	7	48.8	4.97	3330	340	図 B1
7			500	(120Hz)	2	1520	AV (-B)	7					図 B2
10	17.5	175	350	(120Hz)	2	1510	AV (-B)	10	69.7	7.10	3730	380	図 B1
10					2	1520	AV (-B)	10					図 B2
12	14.6	146	292	(120Hz)	2	1520	AV (-B)	12	83.6	8.52	3970	405	図 B2
15	11.7	117	233	(120Hz)	2	1520	AV (-B)	15	104	10.7	4220	430	
20	8.75	87.5	175	(120Hz)	2	1520	AV (-B)	20	139	14.2	4610	470	
25	7.00	70.0	140	(120Hz)	2	1520	AV (-B)	25	174	17.8	4900	500	
30	5.83	58.3	117	(120Hz)	2	1520	AV (-B)	30	209	21.3	5150	525	
40	4.38	43.8	87.5	(120Hz)	2	1531	AV (-B)	40	279	28.4	5540	565	図 B3
50	3.50	35.0	70.0	(120Hz)	2	1531	AV (-B)	50	348	35.5	5830	595	
60	2.92	29.2	58.3	(120Hz)	2	1531	AV (-B)	60	418	42.6	6030	615	

RNYM

注）1. 出力回転数は、モータ回転数 60Hz：1750r/min, 6Hz：175r/min としたときの代表値です。詳細は技術資料「モータ部」をご参照ください。
2. 出力軸許容ラジアル荷重は、出力軸端より 20mm の位置の値です。
3. インバータ用モータを使用すると、6Hz ～ 60Hz の範囲で定トルク運転（連続運転）が可能です。基底周波数（60Hz）を超える周波数域は、定出力運転となります。詳細は、D75 頁をご参照ください。（汎用モータをインバータ運転した場合は、低減トルク特性となります。）
4. 弊社製インバータ (HF-320, HF-320α) を用いてセンサレス運転を行うと、汎用モータで定トルク運転が可能となります。詳細は、専用カタログをご参照ください。
5. ( ) 内はブレーキ付の形式を示します。

ご注文の際は、該当する形式記号、電圧周波数をご指示ください。( ) 内はブレーキ付の形式、寸法、質量を示します。

図 B1

RNYM2-1510-AV-5~10 質量 29kg
(RNYM2-1510-AV-B-5~10) (質量 35kg)

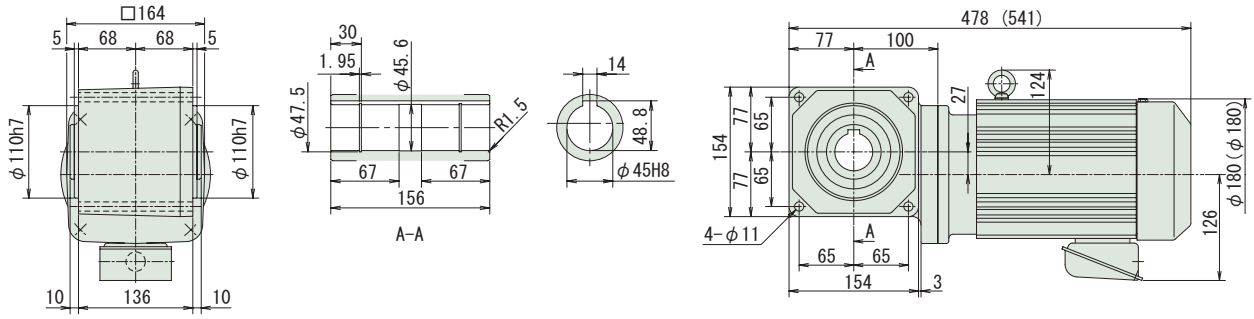

図 B2

RNYM2-1520-AV-5~30 質量 34kg
(RNYM2-1520-AV-B-5~30) (質量 39kg)

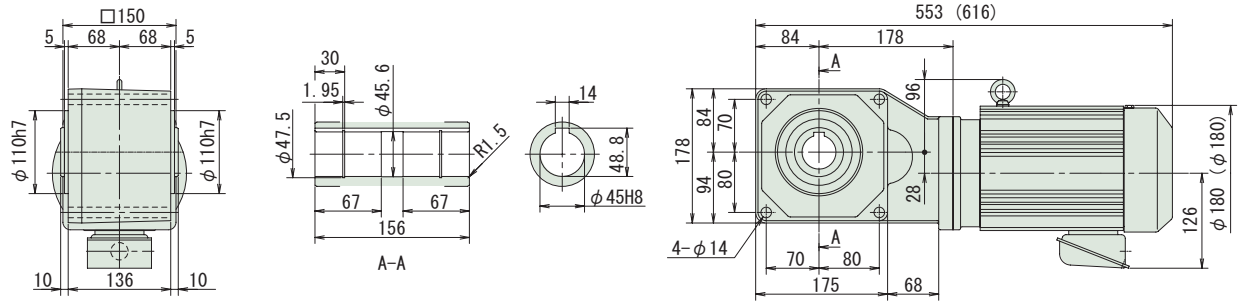

図 B3

RNYM2-1531-AV-40~60 質量 34kg
(RNYM2-1531-AV-B-40~60) (質量 39kg)

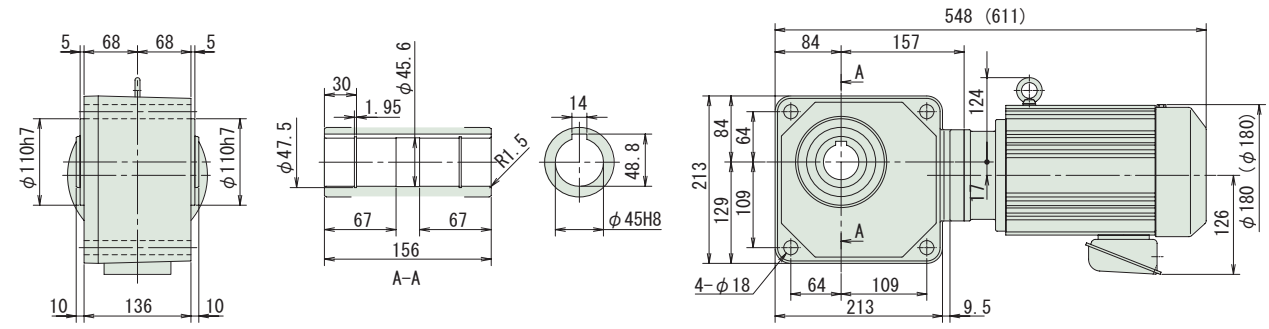

注）1. 出力軸径寸法：寸法公差は、JIS B 0401-1976 "H8" です。
2. 軸端キー寸法：寸法公差は、JIS B 1301-1996 平行キー用溝（普通形）に依っています。
3. 本寸法図の寸法及び質量は、予告無しに変更することがあります。

減速比	出力回転数 r/min 6Hz	60Hz	最高許容回転数		容量記号	枠番	補助形式	減速比	出力トルク Tout N•m 60Hz	kgf•m 60Hz	出力軸許容ラジアル荷重 Pro N 60Hz	kgf 60Hz	屋内形寸法図
					(形式記号詳細 B2 頁)								
80	2.19	21.9	43.8 (120Hz)	RNYM	2	- 1630	- AV (-B)	- 80	557	56.8	9660	985	図 B4
100	1.75	17.5	35.0 (120Hz)		2	- 1630	- AV (-B)	- 100	697	71.0	9810	1000	
120	1.46	14.6	29.2 (120Hz)		2	- 1630	- AV (-B)	- 120	836	85.2	9810	1000	
150	1.17	11.7	23.3 (120Hz)		2	- 1631	- AV (-B)	- 150	1040	107	9810	1000	図 B5
200	0.88	8.75	17.5 (120Hz)		2	- 1631	- AV (-B)	- 200	1390	142	9810	1000	
240	0.73	7.29	14.6 (120Hz)		2	- 1631	- AV (-B)	- 240	*1480	*151	9810	1000	

注）1. 出力回転数は、モータ回転数 60Hz：1750r/min, 6Hz：175r/min としたときの代表値です。詳細は技術資料「モータ部」をご参照ください。
2. 出力軸許容ラジアル荷重は、出力軸端より 20mm の位置の値です。
3. インバータ用モータを使用すると、6Hz ～ 60Hz の範囲で定トルク運転（連続運転）が可能です。基底周波数（60Hz）を超える周波数域は、定出力運転となります。詳細は、D75 頁をご参照ください。（汎用モータをインバータ運転した場合は、低減トルク特性となります。）
4. 弊社製インバータ (HF-320, HF-320α) を用いてセンサレス運転を行うと、汎用モータで定トルク運転が可能となります。詳細は、専用カタログをご参照ください。
5. 出力トルクに * が付いている場合は、モータの全容量 kW まで負荷を掛けると過負荷となりますので、出力トルク欄の値以内でご使用ください。
6. ( ) 内はブレーキ付の形式を示します。

ご注文の際は、該当する形式記号、電圧周波数をご指示ください。( ) 内はブレーキ付の形式、寸法、質量を示します。

図 B4 RNYM2-1630-AV-80~120 (RNYM2-1630-AV-B-80~120) 質量 57kg (質量 63kg)

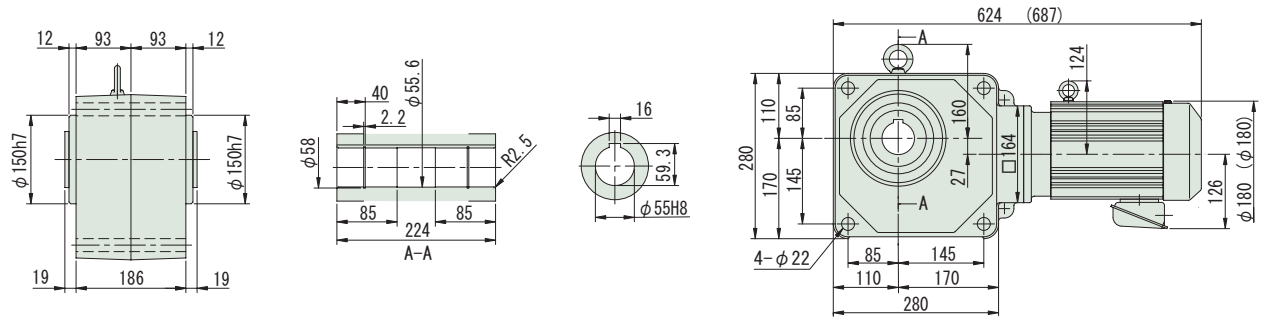

図 B5 RNYM2-1631-AV-150~240 (RNYM2-1631-AV-B-150~240) 質量 57kg (質量 63kg)

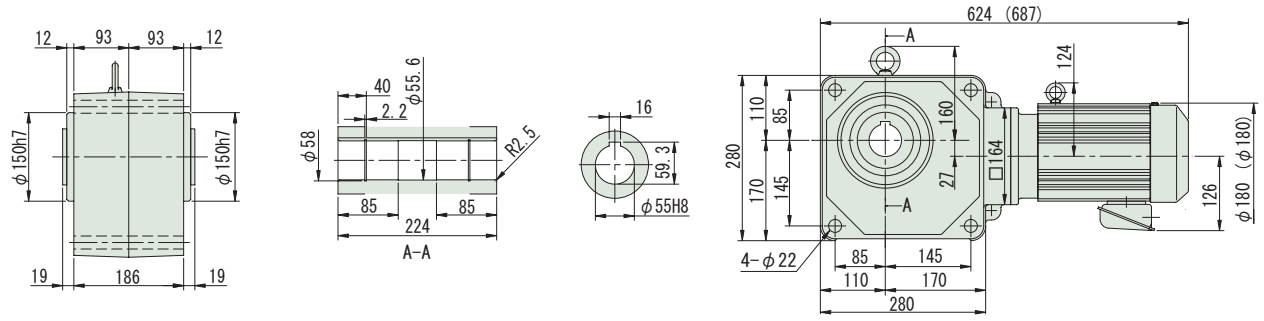

注）1. 出力軸径寸法：寸法公差は、JIS B 0401-1976 "H8" です。
2. 軸端キー寸法：寸法公差は、JIS B 1301-1996 平行キー用溝（普通形）に依っています。
3. 本寸法図の寸法及び質量は、予告無しに変更することがあります。

中空軸・RNYM シリーズ
2.2kW・三相インバータ用モータ・屋内形

減速比	出力回転数 r/min 6Hz	60Hz	最高許容回転数		容量記号	枠番	補助形式	減速比	出力トルク Tout N•m 60Hz	kgf•m 60Hz	出力軸許容ラジアル荷重 Pro N 60Hz	kgf 60Hz	屋内形寸法図
					(形式記号詳細 B2 頁)								
5	35.0	350	350	(60Hz)	3	1521	AV (-B)	5	51.1	5.21	2940	300	図 B1
7	25.0	250	250	(60Hz)	3	1521	AV (-B)	7	71.5	7.29	3330	340	
10	17.5	175	175	(60Hz)	3	1521	AV (-B)	10	102	10.4	3730	380	
12	14.6	146	146	(60Hz)	3	1521	AV (-B)	12	123	12.5	3970	405	
15	11.7	117	117	(60Hz)	3	1521	AV (-B)	15	153	15.6	4220	430	
20	8.75	87.5	87.5	(60Hz)	3	1521	AV (-B)	20	204	20.8	4610	470	
25	7.00	70.0	70.0	(60Hz)	3	1521	AV (-B)	25	255	26.0	4900	500	
30	5.83	58.3	117	(120Hz)	3	1632	AV (-B)	30	307	31.3	8090	825	図 B2
40	4.38	43.8	87.5	(120Hz)	3	1632	AV (-B)	40	409	41.7	8480	865	
50	3.50	35.0	70.0	(120Hz)	3	1632	AV (-B)	50	511	52.1	8880	905	
60	2.92	29.2	58.3	(120Hz)	3	1632	AV (-B)	60	613	62.5	9270	945	

RNYM

注）1. 出力回転数は、モータ回転数 60Hz：1750r/min, 6Hz：175r/min としたときの代表値です。詳細は技術資料「モータ部」をご参照ください。
2. 出力軸許容ラジアル荷重は、出力軸端より 20mm の位置の値です。
3. インバータ用モータを使用すると、6Hz ～ 60Hz の範囲で定トルク運転（連続運転）が可能です。基底周波数（60Hz）を超える周波数域は、定出力運転となります。詳細は、D75 頁をご参照ください。（汎用モータをインバータ運転した場合は、低減トルク特性となります。）
4. 弊社製インバータ（HF-320, HF-320α）を用いてセンサレス運転を行うと、汎用モータで定トルク運転が可能となります。詳細は、専用カタログをご参照ください。
5. （ ）内はブレーキ付の形式を示します。

ご注文の際は、該当する形式記号、電圧周波数をご指示ください。( ) 内はブレーキ付の形式、寸法、質量を示します。

図 B1　RNYM3-1521-AV-5~25 (RNYM3-1521-AV-B-5~25)　質量 50kg (質量 61kg)

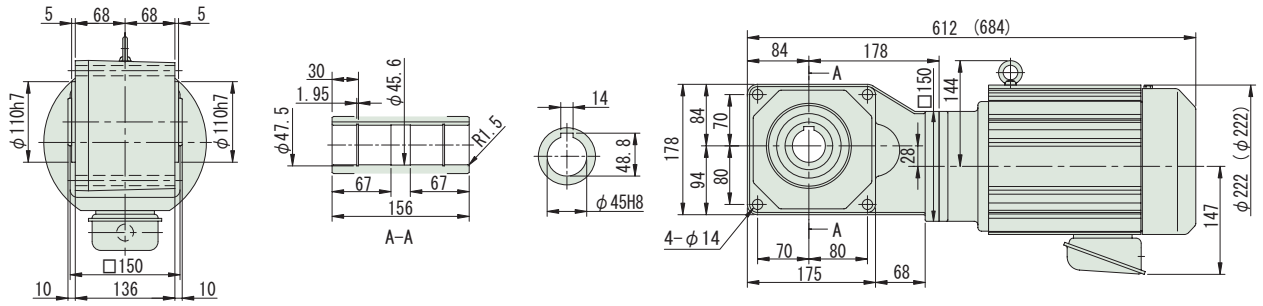

図 B2　RNYM3-1632-AV-30~60 (RNYM3-1632-AV-B-30~60)　質量 69kg (質量 80kg)

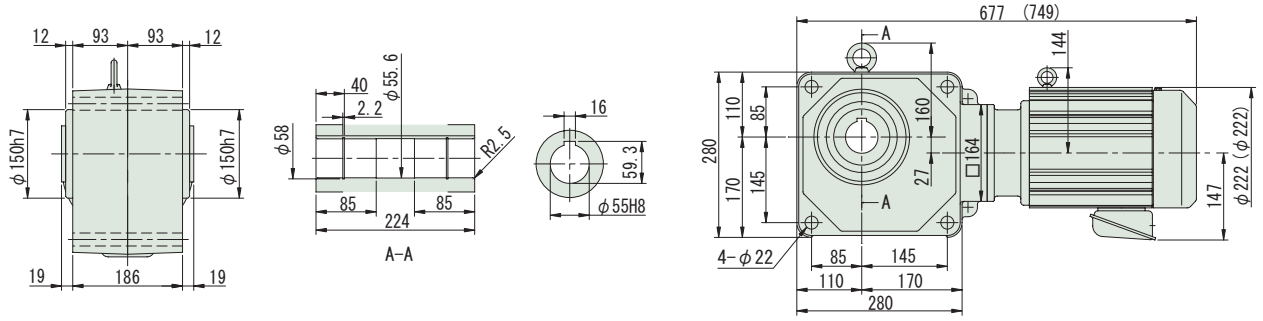

注）1. 出力軸径寸法：寸法公差は、JIS B 0401-1976 "H8" です。
2. 軸端キー寸法：寸法公差は、JIS B 1301-1996 平行キー用溝（普通形）に依っています。
3. 本寸法図の寸法及び質量は、予告無しに変更することがあります。

減速比	出力回転数 r/min 6Hz	60Hz	最高許容回転数		容量記号	枠番	補助形式	減速比	出力トルク Tout N•m 60Hz	kgf•m 60Hz	出力軸許容ラジアル荷重 Pro N 60Hz	kgf 60Hz	屋内形寸法図
					(形式記号詳細 B2 頁)								
5	35.0	350	350	(60Hz)	5	1522	AV (-B)	5	86	8.8	2940	300	図 B3
7	25.0	250	250	(60Hz)	5	1522	AV (-B)	7	120	12.3	3330	340	
10	17.5	175	175	(60Hz)	5	1522	AV (-B)	10	172	17.5	3730	380	
12	14.6	146	146	(60Hz)	5	1522	AV (-B)	12	206	21.0	3970	405	
15	11.7	117	117	(60Hz)	5	1522	AV (-B)	15	258	26.3	4220	430	
20	8.75	87.5	117	(80Hz)	5	1633	AV (-B)	20	344	35.0	7350	750	図 B4
25	7.00	70.0	93.4	(80Hz)	5	1633	AV (-B)	25	430	43.8	7750	790	
30	5.83	58.3	77.8	(80Hz)	5	1633	AV (-B)	30	516	52.6	8090	825	
40	4.38	43.8	58.3	(80Hz)	5	1633	AV (-B)	40	687	70.1	8480	865	

RNYM

注）1. 出力回転数は、モータ回転数 60Hz：1750r/min, 6Hz：175r/min としたときの代表値です。詳細は技術資料「モータ部」をご参照ください。
2. 出力軸許容ラジアル荷重は、出力軸端より 20mm の位置の値です。
3. インバータ用モータを使用すると、6Hz ～ 60Hz の範囲で定トルク運転（連続運転）が可能です。基底周波数（60Hz）を超える周波数域は、定出力運転となります。詳細は、D75 頁をご参照ください。（汎用モータをインバータ運転した場合は、低減トルク特性となります。）
4. 弊社製インバータ（HF-320, HF-320α）を用いてセンサレス運転を行うと、汎用モータで定トルク運転が可能となります。詳細は、専用カタログをご参照ください。
5. （ ）内はブレーキ付の形式を示します。

ご注文の際は、該当する形式記号、電圧周波数をご指示ください。( ) 内はブレーキ付の形式、寸法、質量を示します。

図 B3 RNYM5-1522-AV-5~15 (RNYM5-1522-AV-B-5~15) 質量 57kg (質量 68kg)

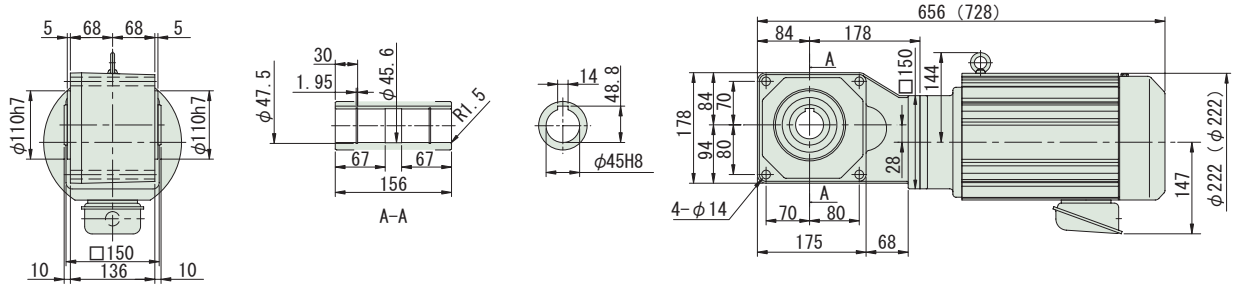

図 B4 RNYM5-1633-AV-20~40 (RNYM5-1633-AV-B-20~40) 質量 77kg (質量 88kg)

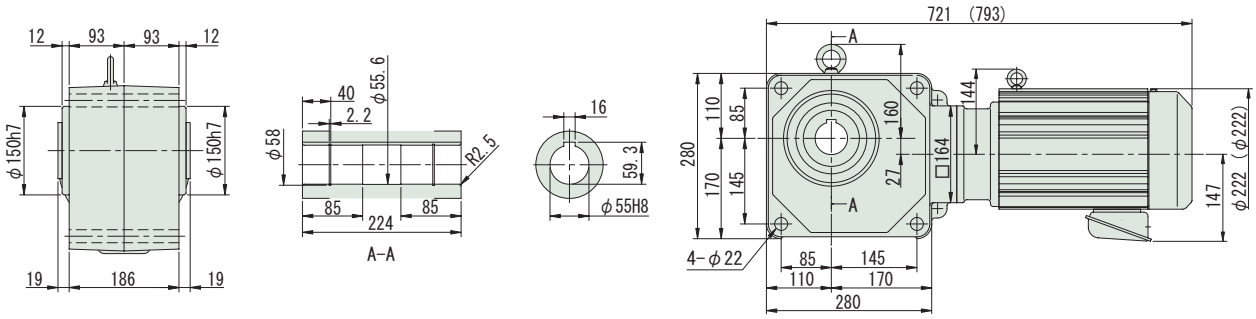

注）1. 出力軸径寸法：寸法公差は、JIS B 0401-1976 "H8" です。
2. 軸端キー寸法：寸法公差は、JIS B 1301-1996 平行キー用溝（普通形）に依っています。
3. 本寸法図の寸法及び質量は、予告無しに変更することがあります。

MEMO

ハイポニックギヤモータ®（直交軸）
中実軸フランジ取付形
RNFMシリーズ

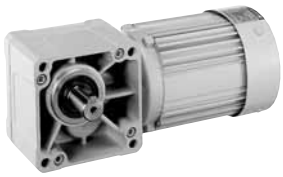

・扱いやすい、フランジ取付タイプの中実軸直交ギヤモータです。
・水のかからない、一般的な環境でお使いいただけます。
・出力軸は、左出しと右出しが選択できます。
（モータ側から見た向き）
・15Wから2.2kWまでの幅広いモータサイズバリエーションがあり、様々な用途へ対応することができます。
・ブレーキ無とブレーキ付がお選びいただけます。
・屋外形・軽防塵形、安全増防爆形、防水形、単相レバーシブル、単相コンデンサラン形モータ※については、「応用製品」ページをご覧ください。
※15W～90Wの単相モータは、コンデンサラン形が標準です。

直交軸
ﾌﾗﾝｼﾞ取付

中実軸・RNFM シリーズ（フランジ取付形）
15W・三相モータ・屋内形

減速比	出力回転数 r/min 50Hz	出力回転数 r/min 60Hz	容量記号	枠番	減速比 (形式記号詳細 B2 頁)	出力トルク Tout N•m 50Hz	出力トルク Tout N•m 60Hz	出力トルク Tout kgf•m 50Hz	出力トルク Tout kgf•m 60Hz	出力軸許容ラジアル荷重 Pro N 50Hz	出力軸許容ラジアル荷重 Pro N 60Hz	出力軸許容ラジアル荷重 Pro kgf 50Hz	出力軸許容ラジアル荷重 Pro kgf 60Hz	屋内形寸法図
5	290	350	RNFM	0015 - 01 L/R (-B) -	5	0.371	0.307	0.038	0.031	343	343	35	35	図 B1
7.5	193	233		0015 - 01 L/R (-B) -	7.5	0.556	0.461	0.057	0.047	343	343	35	35	
10	145	175		0015 - 01 L/R (-B) -	10	0.742	0.615	0.076	0.063	343	343	35	35	
12	121	146		0015 - 01 L/R (-B) -	12	0.890	0.738	0.091	0.075	343	343	35	35	
15	96.7	117		0015 - 01 L/R (-B) -	15	1.11	0.922	0.113	0.094	343	343	35	35	
20	72.5	87.5		0015 - 01 L/R (-B) -	20	1.48	1.23	0.151	0.125	343	343	35	35	
25	58.0	70.0		0015 - 01 L/R (-B) -	25	1.85	1.54	0.189	0.157	343	343	35	35	
30	48.3	58.3		0015 - 01 L/R (-B) -	30	2.23	1.84	0.227	0.188	343	343	35	35	
40	36.3	43.8		0015 - 01 L/R (-B) -	40	2.97	2.46	0.303	0.251	343	343	35	35	
50	29.0	35.0		0015 - 01 L/R (-B) -	50	3.71	3.07	0.378	0.313	343	343	35	35	
60	24.2	29.2		0015 - 01 L/R (-B) -	60	4.45	3.69	0.454	0.376	343	343	35	35	
80	18.1	21.9		0015 - 01 L/R (-B) -	80	5.93	4.92	0.605	0.501	343	343	35	35	
100	14.5	17.5		0015 - 01 L/R (-B) -	100	7.42	6.15	0.756	0.627	343	343	35	35	
120	12.1	14.6		0015 - 03 L/R (-B) -	120	8.90	7.38	0.908	0.752	1080	1080	110	110	図 B2
160	9.06	10.9		0015 - 03 L/R (-B) -	160	11.9	9.83	1.21	1.00	1080	1080	110	110	
200	7.25	8.75		0015 - 03 L/R (-B) -	200	14.8	12.3	1.51	1.25	1080	1080	110	110	
240	6.04	7.29		0015 - 03 L/R (-B) -	240	17.8	14.8	1.82	1.50	1080	1080	110	110	

注）1. 出力回転数は、モータ回転数 50Hz：1450r/min, 60Hz：1750r/min としたときの代表値です。詳細は技術資料「モータ部」を参照ください。
2. 出力軸許容ラジアル荷重は、出力軸中央の位置の値です。
3. （ ）内はブレーキ付の形式を示します。

ご注文の際は、該当する形式記号、電圧周波数をご指示ください。( ) 内はブレーキ付の形式、寸法、質量を示します。

図 B1　RNFM0015-01 L/R -5~100　質量 2.7kg
(RNFM0015-01 L/R -B-5~100)　(質量 3.3kg)
・本機の据付用には六角穴付ボルト (M5) をご使用ください。

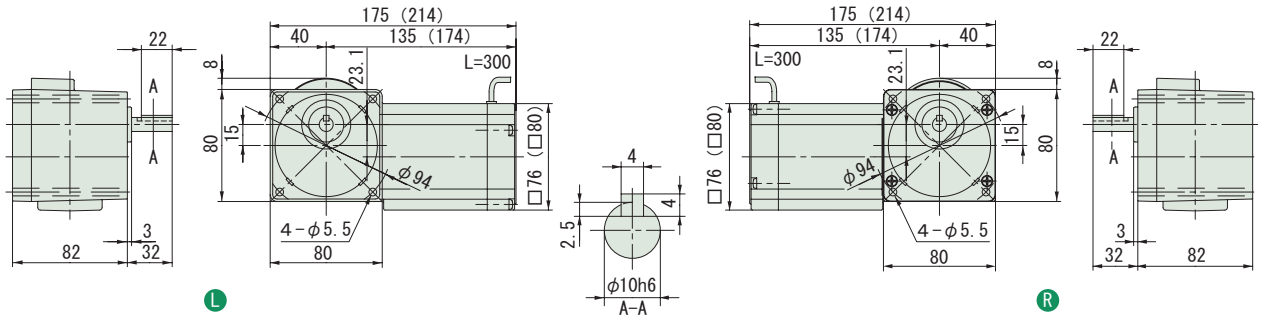

図 B2　RNFM0015-03 L/R -120~240　質量 2.7kg
(RNFM0015-03 L/R -B-120~240)　(質量 3.3kg)
・本機の据付用には六角穴付ボルト (M5) をご使用ください。

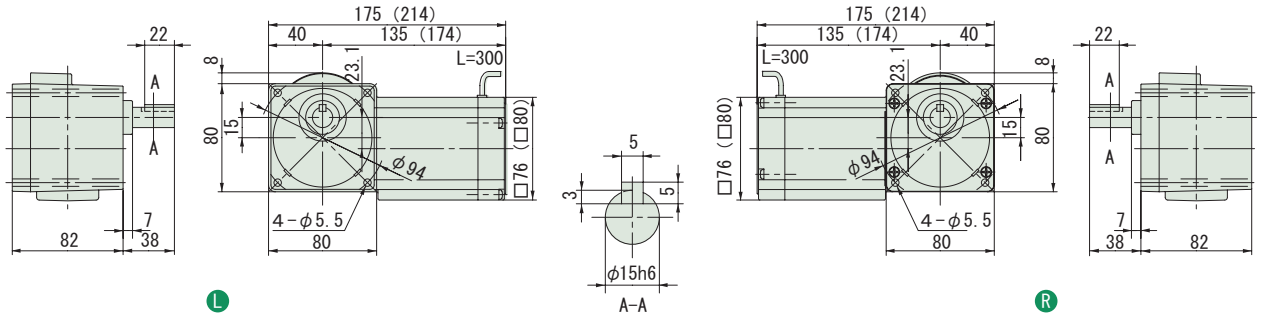

注）1. 出力軸径寸法：寸法公差は、JIS B 0401-1976 "h6" です。
2. 軸端キー寸法：寸法公差は、JIS B 1301-1996 平行キーに依っています。
3. 本寸法図の寸法及び質量は、予告無しに変更することがあります。

中実軸・RNFM シリーズ（フランジ取付形）
25W・三相モータ・屋内形

減速比	出力回転数 r/min 50Hz	出力回転数 r/min 60Hz		容量記号 − 枠番 − 減速比（形式記号詳細 B2 頁）	出力トルク Tout N•m 50Hz	出力トルク Tout N•m 60Hz	出力トルク Tout kgf•m 50Hz	出力トルク Tout kgf•m 60Hz	出力軸許容ラジアル荷重 Pro N 50Hz	出力軸許容ラジアル荷重 Pro N 60Hz	出力軸許容ラジアル荷重 Pro kgf 50Hz	出力軸許容ラジアル荷重 Pro kgf 60Hz	屋内形寸法図
5	290	350	RNFM	0025 - 01L/R (-B) - 5	0.618	0.512	0.063	0.052	343	343	35	35	図 B3
7.5	193	233		0025 - 01L/R (-B) - 7.5	0.927	0.768	0.095	0.078	343	343	35	35	
10	145	175		0025 - 01L/R (-B) - 10	1.24	1.02	0.126	0.104	343	343	35	35	
12	121	146		0025 - 01L/R (-B) - 12	1.48	1.23	0.151	0.125	343	343	35	35	
15	96.7	117		0025 - 01L/R (-B) - 15	1.85	1.54	0.189	0.157	343	343	35	35	
20	72.5	87.5		0025 - 01L/R (-B) - 20	2.47	2.05	0.252	0.209	343	343	35	35	
25	58.0	70.0		0025 - 01L/R (-B) - 25	3.09	2.56	0.315	0.261	343	343	35	35	
30	48.3	58.3		0025 - 01L/R (-B) - 30	3.71	3.07	0.378	0.313	343	343	35	35	
40	36.3	43.8		0025 - 01L/R (-B) - 40	4.95	4.10	0.504	0.418	343	343	35	35	
50	29.0	35.0		0025 - 01L/R (-B) - 50	6.18	5.12	0.630	0.522	343	343	35	35	
60	24.2	29.2		0025 - 01L/R (-B) - 60	7.42	6.15	0.756	0.627	343	343	35	35	
80	18.1	21.9		0025 - 03L/R (-B) - 80	9.9	8.20	1.01	0.836	1080	1080	110	110	図 B4
100	14.5	17.5		0025 - 03L/R (-B) - 100	12.4	10.2	1.26	1.04	1080	1080	110	110	
120	12.1	14.6		0025 - 03L/R (-B) - 120	14.8	12.3	1.51	1.25	1080	1080	110	110	
160	9.06	10.9		0025 - 03L/R (-B) - 160	19.8	16.4	2.02	1.67	1080	1080	110	110	
200	7.25	8.75		0025 - 03L/R (-B) - 200	24.7	20.5	2.52	2.09	1080	1080	110	110	
240	6.04	7.29		0025 - 03L/R (-B) - 240	29.7	24.6	3.03	2.51	1080	1080	110	110	

注）1. 出力回転数は、モータ回転数 50Hz：1450r/min, 60Hz：1750r/min としたときの代表値です。詳細は技術資料「モータ部」を参照ください。
2. 出力軸許容ラジアル荷重は、出力軸中央の位置の値です。
3. ( ) 内はブレーキ付の形式を示します。

ご注文の際は、該当する形式記号、電圧周波数をご指示ください。( ) 内はブレーキ付の形式、寸法、質量を示します。

図 B3　RNFM0025-01L/R-5~60 (RNFM0025-01L/R-B-5~60)　質量 2.8kg (質量 3.4kg)

・本機の据付用には六角穴付ボルト (M5) をご使用ください。

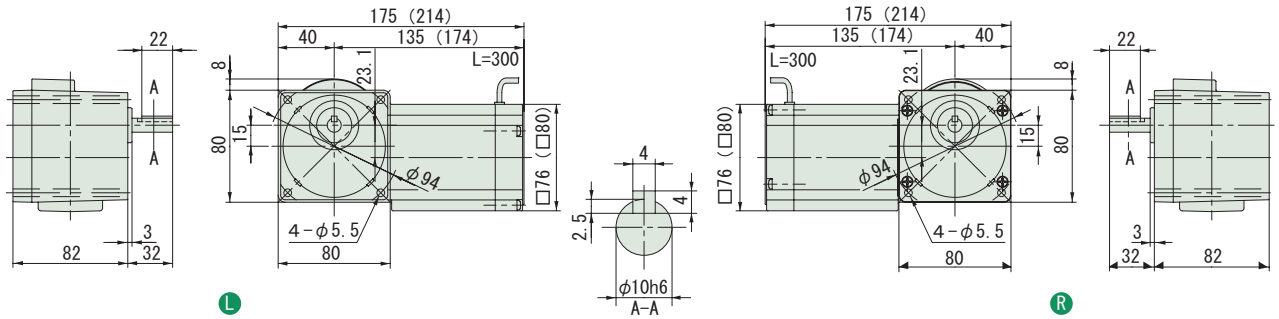

図 B4　RNFM0025-03L/R-80~240 (RNFM0025-03L/R-B-80~240)　質量 2.9kg (質量 3.5kg)

・本機の据付用には六角穴付ボルト (M5) をご使用ください。

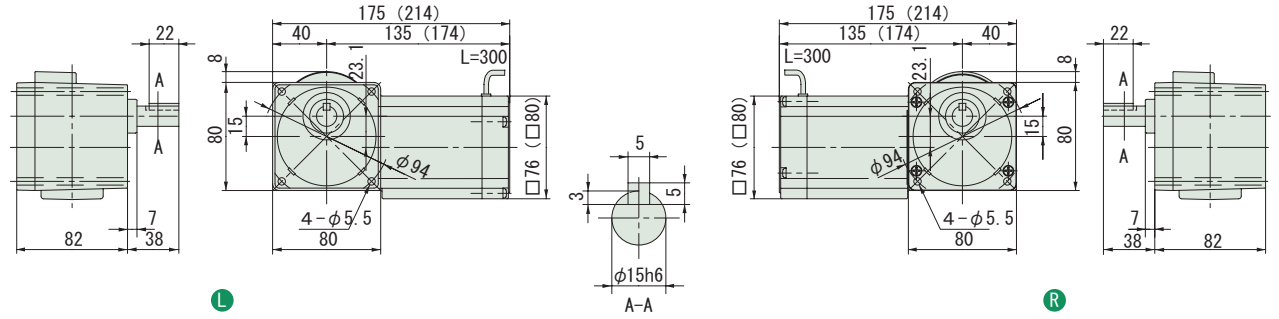

注）1. 出力軸径寸法：寸法公差は、JIS B 0401-1976 "h6" です。
2. 軸端キー寸法：寸法公差は、JIS B 1301-1996 平行キーに依っています。
3. 本寸法図の寸法及び質量は、予告無しに変更することがあります。

中実軸・RNFM シリーズ（フランジ取付形）
40W・三相モータ・屋内形

減速比	出力回転数 r/min 50Hz	出力回転数 r/min 60Hz	容量記号	枠番	減速比 (形式記号詳細 B2 頁)	出力トルク Tout N•m 50Hz	出力トルク Tout N•m 60Hz	出力トルク Tout kgf•m 50Hz	出力トルク Tout kgf•m 60Hz	出力軸許容ラジアル荷重 Pro N 50Hz	出力軸許容ラジアル荷重 Pro N 60Hz	出力軸許容ラジアル荷重 Pro kgf 50Hz	出力軸許容ラジアル荷重 Pro kgf 60Hz	屋内形寸法図
5	290	350	RNFM	004	05 L/R (-B) - 5	1.12	0.929	0.114	0.095	441	392	45	40	図 B1
7.5	193	233		004	05 L/R (-B) - 7.5	1.68	1.39	0.171	0.142	490	441	50	45	
10	145	175		004	05 L/R (-B) - 10	2.24	1.86	0.229	0.189	539	490	55	50	
12	121	146		004	05 L/R (-B) - 12	2.69	2.23	0.274	0.227	588	539	60	55	
15	96.7	117		004	05 L/R (-B) - 15	3.36	2.79	0.343	0.284	588	588	60	60	
20	72.5	87.5		004	05 L/R (-B) - 20	4.48	3.72	0.457	0.379	588	588	60	60	
25	58.0	70.0		004	05 L/R (-B) - 25	5.61	4.64	0.572	0.474	588	588	60	60	
30	48.3	58.3		004	05 L/R (-B) - 30	6.73	5.57	0.686	0.568	588	588	60	60	
40	36.3	43.8		004	05 L/R (-B) - 40	8.97	7.43	0.914	0.758	588	588	60	60	
50	29.0	35.0		004	05 L/R (-B) - 50	11.2	9.29	1.14	0.947	588	588	60	60	
60	24.2	29.2		004	07 L/R (-B) - 60	13.5	11.1	1.37	1.14	1080	1080	110	110	図 B2
80	18.1	21.9		004	07 L/R (-B) - 80	17.9	14.9	1.83	1.52	1080	1080	110	110	
100	14.5	17.5		004	07 L/R (-B) - 100	22.4	18.6	2.29	1.89	1080	1080	110	110	
120	12.1	14.6		004	07 L/R (-B) - 120	26.9	22.3	2.74	2.27	1080	1080	110	110	
150	9.67	11.7		004	17 L/R (-B) - 150	33.6	27.9	3.43	2.84	1420	1420	145	145	図 B3
200	7.25	8.75		004	17 L/R (-B) - 200	44.8	37.2	4.57	3.79	1420	1420	145	145	
240	6.04	7.29		004	17 L/R (-B) - 240	53.8	44.6	5.49	4.55	1420	1420	145	145	

注）1. 出力回転数は、モータ回転数 50Hz：1450r/min, 60Hz：1750r/min としたときの代表値です。詳細は技術資料「モータ部」を参照ください。
2. 出力軸許容ラジアル荷重は、出力軸中央の位置の値です。
3. ( ) 内はブレーキ付の形式を示します。

ご注文の際は、該当する形式記号、電圧周波数をご指示ください。( ) 内はブレーキ付の形式、寸法、質量を示します。

図 B1　RNFM004-05 L/R -5~50　質量 3.0kg
(RNFM004-05 L/R -B-5~50)　(質量 3.6kg)
・本機の据付用には六角穴付ボルト (M6) をご使用ください。

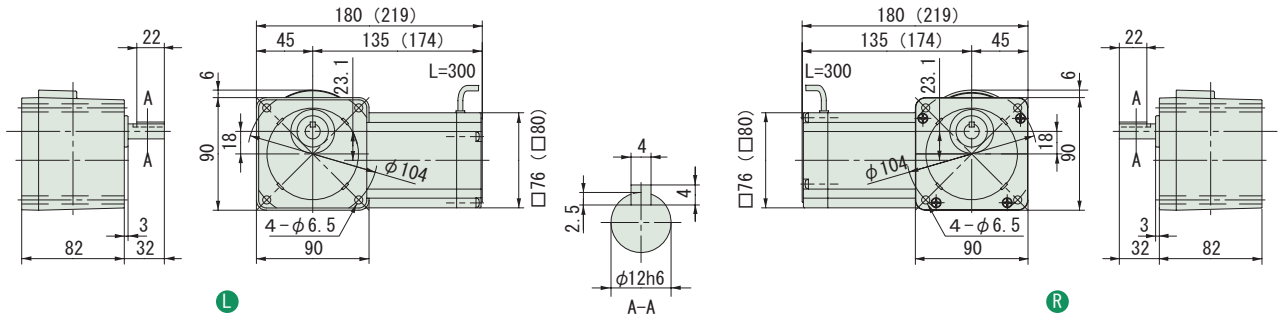

図 B2　RNFM004-07 L/R -60~120　質量 3.1kg
(RNFM004-07 L/R -B-60~120)　(質量 3.7kg)
・本機の据付用には六角穴付ボルト (M6) をご使用ください。

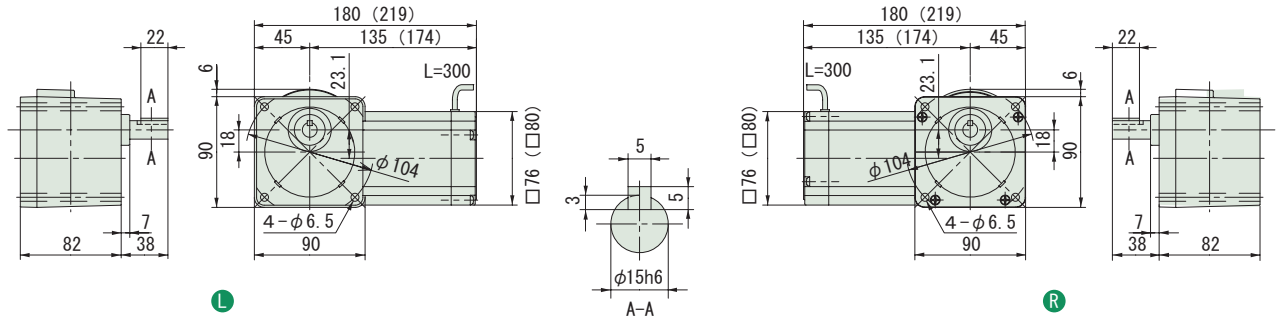

図 B3　RNFM004-17 L/R -150~240　質量 3.8kg
(RNFM004-17 L/R -B-150~240)　(質量 4.2kg)
・本機の据付用には六角穴付ボルト (M6) をご使用ください。

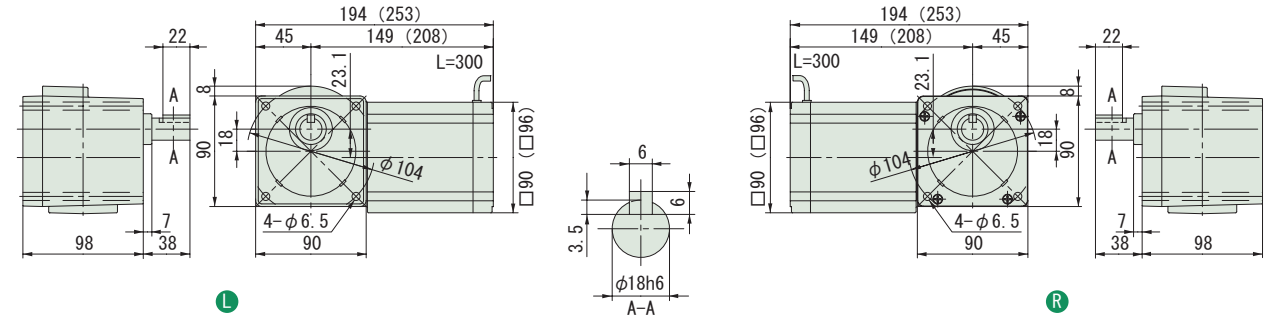

注）1. 出力軸径寸法：寸法公差は、JIS B 0401-1976 "h6" です。
2. 軸端キー寸法：寸法公差は、JIS B 1301-1996 平行キーに依っています。
3. 本寸法図の寸法及び質量は、予告無しに変更することがあります。

中実軸・RNFM シリーズ（フランジ取付形）
40W・三相モータ・屋内形

減速比	出力回転数 r/min 50Hz	出力回転数 r/min 60Hz	容量記号	枠番	減速比	出力トルク Tout N•m 50Hz	出力トルク Tout N•m 60Hz	出力トルク Tout kgf•m 50Hz	出力トルク Tout kgf•m 60Hz	出力軸許容ラジアル荷重 Pro N 50Hz	出力軸許容ラジアル荷重 Pro N 60Hz	出力軸許容ラジアル荷重 Pro kgf 50Hz	出力軸許容ラジアル荷重 Pro kgf 60Hz	屋内形寸法図
			（形式記号詳細 B2 頁）											
300	4.83	5.83	RNFM	004 - 1240L/R-X1 (-B)	- 300	63.3	52.5	6.46	5.35	1550	1550	158	158	図 B4
360	4.03	4.86		004 - 1240L/R-X1 (-B)	- 360	76.0	62.9	7.75	6.42	1550	1550	158	158	
480	3.02	3.65		004 - 1240L/R-X1 (-B)	- 480	*98.1	83.9	*10.0	8.56	1550	1550	158	158	
600	2.42	2.92		004 - 1240L/R-X1 (-B)	- 600	*98.1	*98.1	*10.0	*10.0	1550	1550	158	158	
720	2.01	2.43		004 - 1240L/R-X1 (-B)	- 720	*98.1	*98.1	*10.0	*10.0	1550	1550	158	158	
900	1.61	1.94		004 - 1240L/R-X1 (-B)	- 900	*98.1	*98.1	*10.0	*10.0	1550	1550	158	158	
1200	1.21	1.46		004 - 1240L/R-X1 (-B)	- 1200	*98.1	*98.1	*10.0	*10.0	1550	1550	158	158	
1440	1.01	1.22		004 - 1240L/R-X1 (-B)	- 1440	*98.1	*98.1	*10.0	*10.0	1550	1550	158	158	

注）1. 出力回転数は、モータ回転数 50Hz：1450r/min, 60Hz：1750r/min としたときの代表値です。詳細は技術資料「モータ部」を参照ください。
2. 出力軸許容ラジアル荷重は、出力軸中央の位置の値です。
3. 出力トルクに * が付いている場合は、モータの全容量 kW まで負荷を掛けると過負荷となりますので、出力トルク欄の値以内でご使用ください。
4. （ ）内はブレーキ付の形式を示します。

ご注文の際は、該当する形式記号、電圧周波数をご指示ください。( ) 内はブレーキ付の形式、寸法、質量を示します。

図 B4　RNFM004-1240L/R-X1-300~1440　質量 7.0kg
(RNFM004-1240L/R-X1-B-300~1440)　(質量 7.4kg)

・本機の据付用には六角穴付ボルト (M8) をご使用ください。

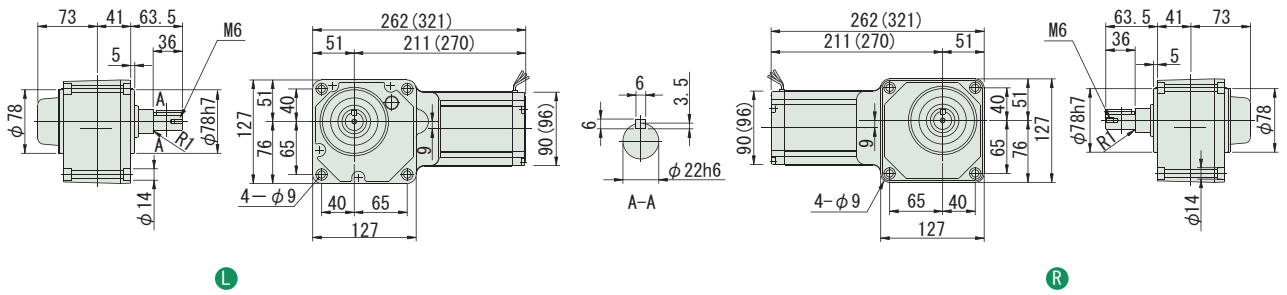

注）1. 出力軸径寸法：寸法公差は、JIS B 0401-1976 "H8" です。
2. 軸端キー寸法：寸法公差は、JIS B 1301-1996 平行キー用溝（普通形）に依っています。
3. 本寸法図の寸法及び質量は、予告無しに変更することがあります。

中実軸・RNFM シリーズ（フランジ取付形）
60W・三相モータ・屋内形

減速比	出力回転数 r/min 50Hz	出力回転数 r/min 60Hz	容量記号	枠番	減速比 (形式記号詳細 B2 頁)	出力トルク Tout N•m 50Hz	出力トルク Tout N•m 60Hz	出力トルク Tout kgf•m 50Hz	出力トルク Tout kgf•m 60Hz	出力軸許容ラジアル荷重 Pro N 50Hz	出力軸許容ラジアル荷重 Pro N 60Hz	出力軸許容ラジアル荷重 Pro kgf 50Hz	出力軸許容ラジアル荷重 Pro kgf 60Hz	屋内形寸法図
5	290	350	RNFM	006	07$^{L}_{R}$ (-B) - 5	1.68	1.39	0.171	0.142	539	490	55	50	図 B1
7.5	193	233		006	07$^{L}_{R}$ (-B) - 7.5	2.52	2.09	0.257	0.213	588	539	60	55	
10	145	175		006	07$^{L}_{R}$ (-B) - 10	3.36	2.79	0.343	0.284	637	588	65	60	
12	121	146		006	07$^{L}_{R}$ (-B) - 12	4.04	3.34	0.412	0.341	686	637	70	65	
15	96.7	117		006	07$^{L}_{R}$ (-B) - 15	5.04	4.18	0.514	0.426	735	686	75	70	
20	72.5	87.5		006	07$^{L}_{R}$ (-B) - 20	6.73	5.57	0.686	0.568	785	735	80	75	
25	58.0	70.0		006	07$^{L}_{R}$ (-B) - 25	8.41	6.97	0.857	0.710	834	785	85	80	
30	48.3	58.3		006	07$^{L}_{R}$ (-B) - 30	10.1	8.36	1.03	0.852	883	834	90	85	
40	36.3	43.8		006	07$^{L}_{R}$ (-B) - 40	13.5	11.1	1.37	1.14	981	932	100	95	
50	29.0	35.0		006	07$^{L}_{R}$ (-B) - 50	16.8	13.9	1.71	1.42	1080	1030	110	105	
60	24.2	29.2		006	07$^{L}_{R}$ (-B) - 60	20.2	16.7	2.06	1.70	1080	1080	110	110	
80	18.1	21.9		006	17$^{L}_{R}$ (-B) - 80	26.9	22.3	2.74	2.27	1420	1370	145	140	図 B2
100	14.5	17.5		006	17$^{L}_{R}$ (-B) - 100	33.6	27.9	3.43	2.84	1420	1420	145	145	
120	12.1	14.6		006	17$^{L}_{R}$ (-B) - 120	40.4	33.4	4.12	3.41	1420	1420	145	145	
150	9.67	11.7		006	17$^{L}_{R}$ (-B) - 150	50.4	41.8	5.14	4.26	1420	1420	145	145	
200	7.25	8.75		006	17$^{L}_{R}$ (-B) - 200	*53.9	*53.9	*5.50	*5.50	1420	1420	145	145	
240	6.04	7.29		006	17$^{L}_{R}$ (-B) - 240	*53.9	*53.9	*5.50	*5.50	1420	1420	145	145	

注）1. 出力回転数は、モータ回転数 50Hz：1450r/min, 60Hz：1750r/min としたときの代表値です。詳細は技術資料「モータ部」を参照ください。
2. 出力軸許容ラジアル荷重は、出力軸中央の位置の値です。
3. 出力トルクに * が付いている場合は、モータの全容量 kW まで負荷を掛けると過負荷となりますので、出力トルク欄の値以内でご使用ください。
4. ( ) 内はブレーキ付の形式を示します。

ご注文の際は、該当する形式記号、電圧周波数をご指示ください。( ) 内はブレーキ付の形式、寸法、質量を示します。

図 B1　RNFM006-07$^{L}_{R}$-5~60 (RNFM006-07$^{L}_{R}$-B-5~60)　質量 3.1kg (質量 3.6kg)

・本機の据付用には六角穴付ボルト (M6) をご使用ください。

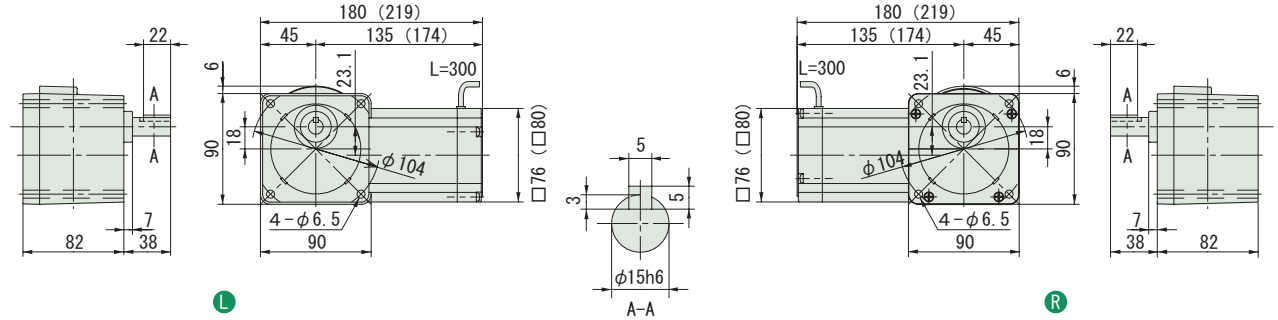

図 B2　RNFM006-17$^{L}_{R}$-80~240 (RNFM006-17$^{L}_{R}$-B-80~240)　質量 4.0kg (質量 4.4kg)

・本機の据付用には六角穴付ボルト (M6) をご使用ください。

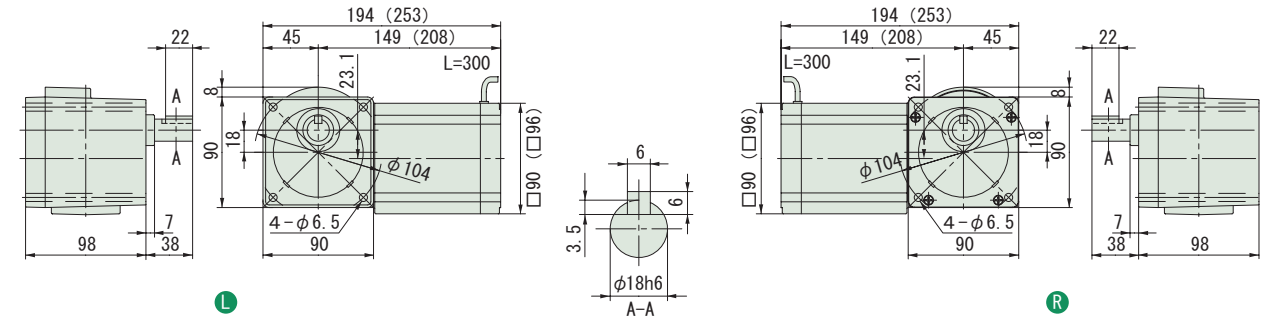

注）1. 出力軸径寸法：寸法公差は、JIS B 0401-1976 "h6" です。
2. 軸端キー寸法：寸法公差は、JIS B 1301-1996 平行キーに依っています。
3. 本寸法図の寸法及び質量は、予告無しに変更することがあります。

減速比	出力回転数 r/min 50Hz	出力回転数 r/min 60Hz		容量記号 – 枠番 – 減速比（形式記号詳細 B2 頁）	出力トルク Tout N•m 50Hz	出力トルク Tout N•m 60Hz	出力トルク Tout kgf•m 50Hz	出力トルク Tout kgf•m 60Hz	出力軸許容ラジアル荷重 Pro N 50Hz	出力軸許容ラジアル荷重 Pro N 60Hz	出力軸許容ラジアル荷重 Pro kgf 50Hz	出力軸許容ラジアル荷重 Pro kgf 60Hz	屋内形寸法図
300	4.83	5.83	RNFM	006 - 1240L/R-X1 (-B) - 300	95.0	78.7	9.68	8.02	1550	1550	158	158	図 B3
360	4.03	4.86		006 - 1240L/R-X1 (-B) - 360	*98.1	94.4	*10.0	9.63	1550	1550	158	158	
480	3.02	3.65		006 - 1240L/R-X1 (-B) - 480	*98.1	*98.1	*10.0	*10.0	1550	1550	158	158	
600	2.42	2.92		006 - 1240L/R-X1 (-B) - 600	*98.1	*98.1	*10.0	*10.0	1550	1550	158	158	
720	2.01	2.43		006 - 1240L/R-X1 (-B) - 720	*98.1	*98.1	*10.0	*10.0	1550	1550	158	158	
900	1.61	1.94		006 - 1240L/R-X1 (-B) - 900	*98.1	*98.1	*10.0	*10.0	1550	1550	158	158	
1200	1.21	1.46		006 - 1240L/R-X1 (-B) - 1200	*98.1	*98.1	*10.0	*10.0	1550	1550	158	158	
1440	1.01	1.22		006 - 1240L/R-X1 (-B) - 1440	*98.1	*98.1	*10.0	*10.0	1550	1550	158	158	

注）1. 出力回転数は、モータ回転数 50Hz：1450r/min, 60Hz：1750r/min としたときの代表値です。詳細は技術資料「モータ部」を参照ください。
2. 出力軸許容ラジアル荷重は、出力軸中央の位置の値です。
3. 出力トルクに * が付いている場合は、モータの全容量 kW まで負荷を掛けると過負荷となりますので、出力トルク欄の値以内でご使用ください。
4. （ ）内はブレーキ付の形式を示します。

ご注文の際は、該当する形式記号、電圧周波数をご指示ください。( ) 内はブレーキ付の形式、寸法、質量を示します。

図 B3　RNFM006-1240L/R-X1-300~1440　質量 7.2kg
(RNFM006-1240L/R-X1-B-300~1440)　(質量 7.6kg)

・本機の据付用には六角穴付ボルト (M8) をご使用ください。

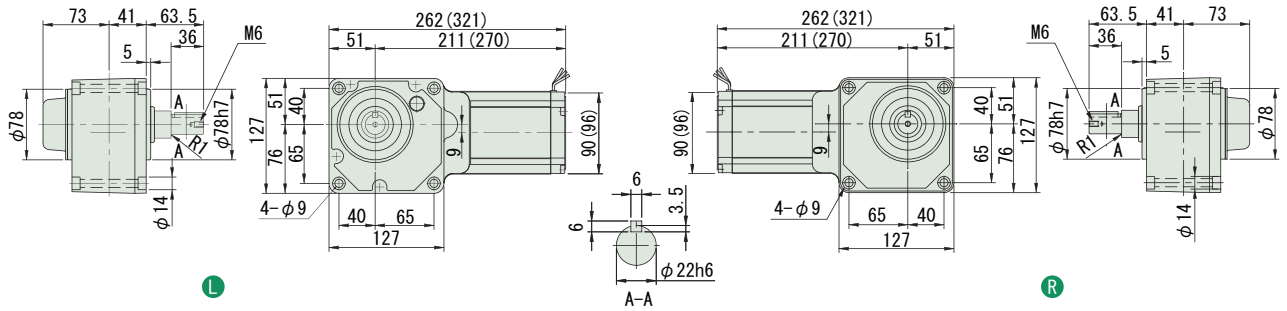

注）1. 出力軸径寸法：寸法公差は、JIS B 0401-1976 "H8" です。
2. 軸端キー寸法：寸法公差は、JIS B 1301-1996 平行キー用溝（普通形）に依っています。
3. 本寸法図の寸法及び質量は、予告無しに変更することがあります。

中実軸・RNFM シリーズ（フランジ取付形）
90W・三相モータ・屋内形

減速比	出力回転数 r/min 50Hz	出力回転数 r/min 60Hz	容量記号	枠番	減速比 (形式記号詳細 B2 頁)	出力トルク Tout N•m 50Hz	出力トルク Tout N•m 60Hz	出力トルク Tout kgf•m 50Hz	出力トルク Tout kgf•m 60Hz	出力軸許容ラジアル荷重 Pro N 50Hz	出力軸許容ラジアル荷重 Pro N 60Hz	出力軸許容ラジアル荷重 Pro kgf 50Hz	出力軸許容ラジアル荷重 Pro kgf 60Hz	屋内形寸法図
5	290	350	RNFM	009	15L/R (-B) - 5	2.52	2.09	0.257	0.213	539	490	55	50	図 B1
7.5	193	233		009	15L/R (-B) - 7.5	3.78	3.13	0.386	0.320	588	539	60	55	
10	145	175		009	15L/R (-B) - 10	5.04	4.18	0.514	0.426	637	588	65	60	
12	121	146		009	15L/R (-B) - 12	6.05	5.02	0.617	0.511	686	637	70	65	
15	96.7	117		009	15L/R (-B) - 15	7.57	6.27	0.772	0.639	735	686	75	70	
20	72.5	87.5		009	15L/R (-B) - 20	10.1	8.36	1.03	0.852	785	735	80	75	
25	58.0	70.0		009	15L/R (-B) - 25	12.6	10.4	1.29	1.07	834	785	85	80	
30	48.3	58.3		009	15L/R (-B) - 30	15.1	12.5	1.54	1.28	883	834	90	85	
40	36.3	43.8		009	15L/R (-B) - 40	20.2	16.7	2.06	1.70	981	932	100	95	
50	29.0	35.0		009	15L/R (-B) - 50	25.2	20.9	2.57	2.13	1050	1030	110	105	
60	24.2	29.2		009	15L/R (-B) - 60	30.3	25.1	3.09	2.56	1050	1050	110	110	
80	18.1	21.9		009	17L/R (-B) - 80	40.4	33.4	4.12	3.41	1420	1370	145	140	図 B2
100	14.5	17.5		009	17L/R (-B) - 100	50.4	41.8	5.14	4.26	1420	1420	145	145	
120	12.1	14.6		009	17L/R (-B) - 120	*53.9	50.2	*5.50	5.11	1420	1420	145	145	
150	9.67	11.7		009	17L/R (-B) - 150	*53.9	*53.9	*5.50	*5.50	1420	1420	145	145	
200	7.25	8.75		009	17L/R (-B) - 200	*53.9	*53.9	*5.50	*5.50	1420	1420	145	145	
240	6.04	7.29		009	17L/R (-B) - 240	*53.9	*53.9	*5.50	*5.50	1420	1420	145	145	

注）1. 出力回転数は、モータ回転数 50Hz：1450r/min, 60Hz：1750r/min としたときの代表値です。詳細は技術資料「モータ部」を参照ください。
2. 出力軸許容ラジアル荷重は、出力軸中央の位置の値です。
3. 出力トルクに * が付いている場合は、モータの全容量 kW まで負荷を掛けると過負荷となりますので、出力トルク欄の値以内でご使用ください。
4. ( ) 内はブレーキ付の形式を示します。

ご注文の際は、該当する形式記号、電圧周波数をご指示ください。( ) 内はブレーキ付の形式、寸法、質量を示します。

図 B1　RNFM009-15L/R-5~60 (RNFM009-15L/R-B-5~60)　質量 4.3kg (質量 4.7kg)

・本機の据付用には六角穴付ボルト (M6) をご使用ください。

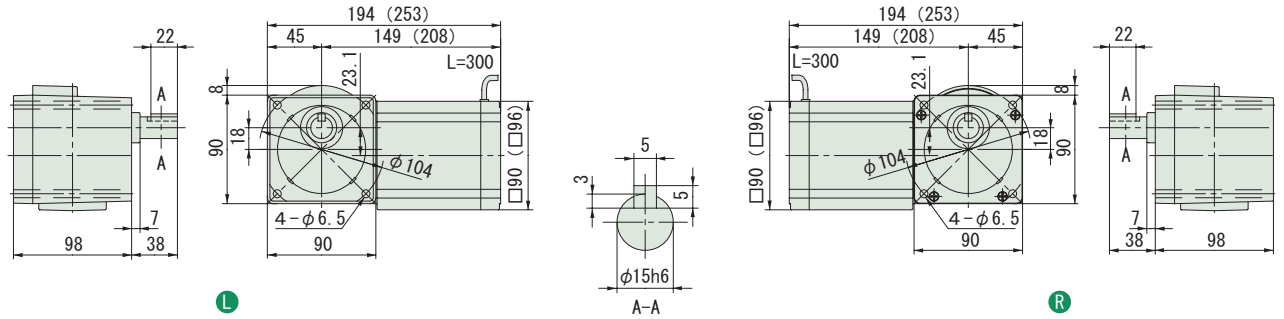

図 B2　RNFM009-17L/R-80~240 (RNFM009-17L/R-B-80~240)　質量 4.3kg (質量 4.7kg)

・本機の据付用には六角穴付ボルト (M6) をご使用ください。

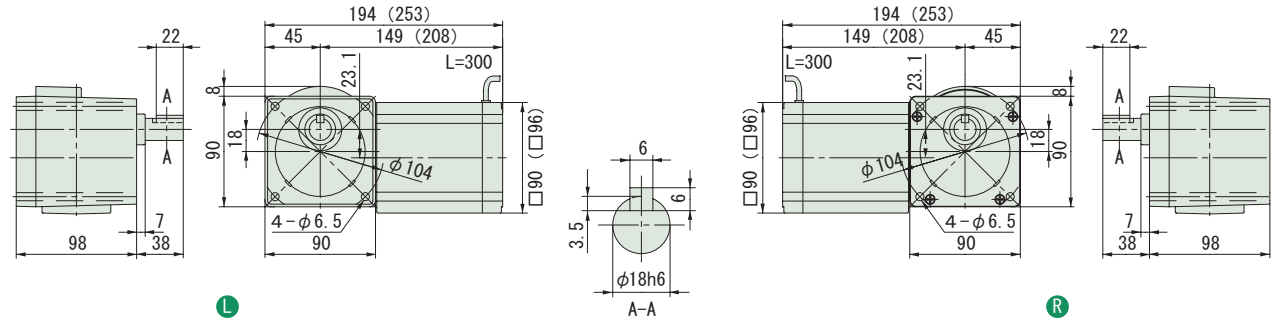

注）1. 出力軸径寸法：寸法公差は、JIS B 0401-1976 "h6" です。
2. 軸端キー寸法：寸法公差は、JIS B 1301-1996 平行キーに依っています。
3. 本寸法図の寸法及び質量は、予告無しに変更することがあります。

減速比	出力回転数 r/min 50Hz	出力回転数 r/min 60Hz	容量記号	枠番	減速比	出力トルク Tout N•m 50Hz	出力トルク Tout N•m 60Hz	出力トルク Tout kgf•m 50Hz	出力トルク Tout kgf•m 60Hz	出力軸許容ラジアル荷重 Pro N 50Hz	出力軸許容ラジアル荷重 Pro N 60Hz	出力軸許容ラジアル荷重 Pro kgf 50Hz	出力軸許容ラジアル荷重 Pro kgf 60Hz	屋内形寸法図
				（形式記号詳細 B2 頁）										
300	4.83	5.83	RNFM	009 - 1240 L/R -X1 (-B)	- 300	*98.1	*98.1	*10.0	*10.0	1550	1550	158	158	図 B3
360	4.03	4.86		009 - 1240 L/R -X1 (-B)	- 360	*98.1	*98.1	*10.0	*10.0	1550	1550	158	158	
480	3.02	3.65		009 - 1240 L/R -X1 (-B)	- 480	*98.1	*98.1	*10.0	*10.0	1550	1550	158	158	
600	2.42	2.92		009 - 1240 L/R -X1 (-B)	- 600	*98.1	*98.1	*10.0	*10.0	1550	1550	158	158	
720	2.01	2.43		009 - 1240 L/R -X1 (-B)	- 720	*98.1	*98.1	*10.0	*10.0	1550	1550	158	158	
900	1.61	1.94		009 - 1240 L/R -X1 (-B)	- 900	*98.1	*98.1	*10.0	*10.0	1550	1550	158	158	
1200	1.21	1.46		009 - 1240 L/R -X1 (-B)	- 1200	*98.1	*98.1	*10.0	*10.0	1550	1550	158	158	
1440	1.01	1.22		009 - 1240 L/R -X1 (-B)	- 1440	*98.1	*98.1	*10.0	*10.0	1550	1550	158	158	

注）1. 出力回転数は、モータ回転数 50Hz：1450r/min, 60Hz：1750r/min としたときの代表値です。詳細は技術資料「モータ部」を参照ください。
2. 出力軸許容ラジアル荷重は、出力軸中央の位置の値です。
3. 出力トルクに * が付いている場合は、モータの全容量 kW まで負荷を掛けると過負荷となりますので、出力トルク欄の値以内でご使用ください。
4. ( ) 内はブレーキ付の形式を示します。

ご注文の際は、該当する形式記号、電圧周波数をご指示ください。( ) 内はブレーキ付の形式、寸法、質量を示します。

図 B3　RNFM009-1240 L/R -X1-300~1440　質量 7.5kg
(RNFM009-1240 L/R -X1-B-300~1440)　(質量 7.9kg)

・本機の据付用には六角穴付ボルト (M8) をご使用ください。

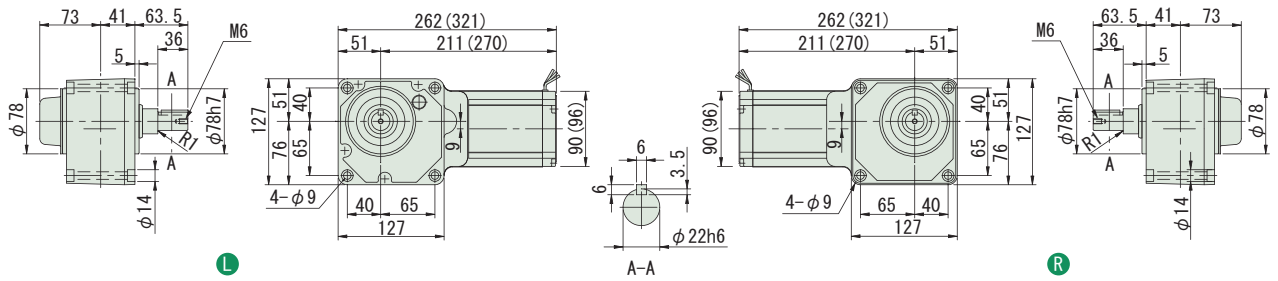

注）1. 出力軸径寸法：寸法公差は、JIS B 0401-1976 "H8" です。
2. 軸端キー寸法：寸法公差は、JIS B 1301-1996 平行キー用溝（普通形）に依っています。
3. 本寸法図の寸法及び質量は、予告無しに変更することがあります。

中実軸・RNFM シリーズ（フランジ取付形）
0.1kW・三相モータ・屋内形

減速比	出力回転数 r/min 50Hz	出力回転数 r/min 60Hz	容量記号	枠番	減速比 (形式記号詳細 B2 頁)	出力トルク Tout N•m 50Hz	出力トルク Tout N•m 60Hz	出力トルク Tout kgf•m 50Hz	出力トルク Tout kgf•m 60Hz	出力軸許容ラジアル荷重 Pro N 50Hz	出力軸許容ラジアル荷重 Pro N 60Hz	出力軸許容ラジアル荷重 Pro kgf 50Hz	出力軸許容ラジアル荷重 Pro kgf 60Hz	屋内形寸法図
5	290	350	RNFM	01	- 190 L/R (-B) - 5	2.80	2.32	0.286	0.237	637	588	65	60	図 B1
7.5	193	233		01	- 190 L/R (-B) - 7.5	4.20	3.48	0.429	0.355	686	637	70	65	
10	145	175		01	- 190 L/R (-B) - 10	5.61	4.64	0.572	0.474	785	735	80	75	
15	96.7	117		01	- 190 L/R (-B) - 15	8.41	6.97	0.857	0.710	883	834	90	85	
20	72.5	87.5		01	- 190 L/R (-B) - 20	11.2	9.29	1.14	0.947	981	932	100	95	
30	48.3	58.3		01	- 190 L/R (-B) - 30	16.8	13.9	1.71	1.42	1080	1030	110	105	
40	36.3	43.8		01	- 190 L/R (-B) - 40	22.4	18.6	2.29	1.89	1180	1130	120	115	
50	29.0	35.0		01	- 190 L/R (-B) - 50	28.0	23.2	2.86	2.37	1270	1230	130	125	
60	24.2	29.2		01	- 190 L/R (-B) - 60	33.6	27.9	3.43	2.84	1320	1270	135	130	
80	18.1	21.9		01	- 20 L/R (-B) - 80	44.8	37.2	4.57	3.79	1770	1770	180	180	図 B2
100	14.5	17.5		01	- 20 L/R (-B) - 100	56.1	46.4	5.72	4.74	1810	1770	185	180	
120	12.1	14.6		01	- 20 L/R (-B) - 120	67.3	55.7	6.86	5.68	1810	1810	185	185	
150	9.67	11.7		01	- 25 L/R (-B) - 150	84.1	69.7	8.57	7.10	1810	1810	185	185	図 B3
200	7.25	8.75		01	- 25 L/R (-B) - 200	*98.1	92.9	*10.0	9.47	1810	1810	185	185	
240	6.04	7.29		01	- 25 L/R (-B) - 240	*98.1	*98.1	*10.0	*10.0	1810	1810	185	185	

注）1. 出力回転数は、モータ回転数 50Hz：1450r/min, 60Hz：1750r/min としたときの代表値です。詳細は技術資料「モータ部」を参照ください。
2. 出力軸許容ラジアル荷重は、出力軸中央の位置の値です。
3. 出力トルクに * が付いている場合は、モータの全容量 kW まで負荷を掛けると過負荷となりますので、出力トルク欄の値以内でご使用ください。
4. ( ) 内はブレーキ付の形式を示します。

ご注文の際は、該当する形式記号、電圧周波数をご指示ください。( ) 内はブレーキ付の形式、寸法、質量を示します。

図 B1　RNFM01-190L/R-5~60 (RNFM01-190L/R-B-5~60)　質量 5.3kg (質量 6.8kg)
・本機の据付用には六角穴付ボルト (M6) をご使用ください。
・取付面よりモータが出張りますのでご注意ください。

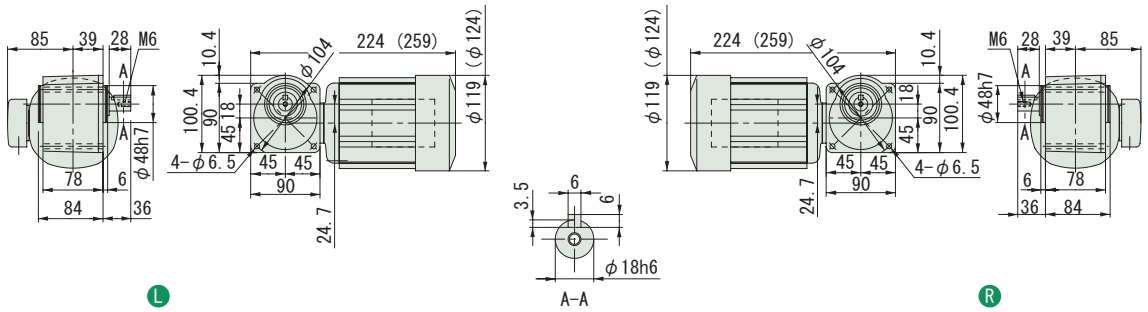

図 B2　RNFM01-20L/R-80~120 (RNFM01-20L/R-B-80~120)　質量 7.0kg (質量 8.5kg)
・本機の据付用には六角穴付ボルト (M8) をご使用ください。

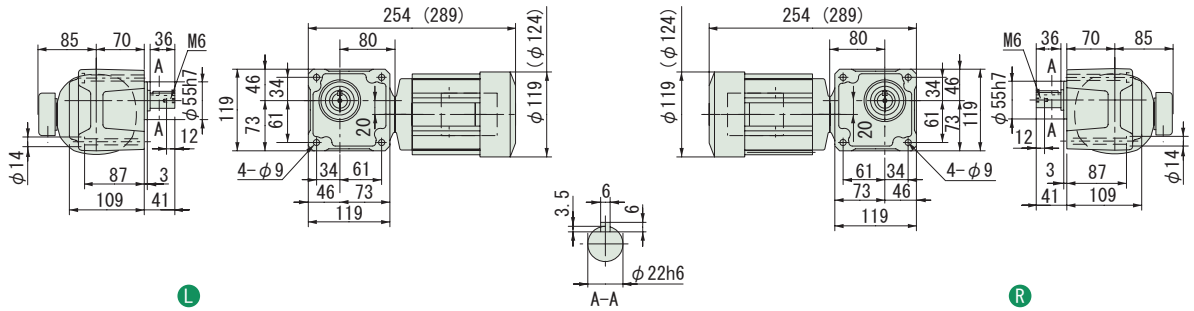

図 B3　RNFM01-25L/R-150~240 (RNFM01-25L/R-B-150~240)　質量 7.0kg (質量 8.5kg)
・本機の据付用には六角穴付ボルト (M8) をご使用ください。

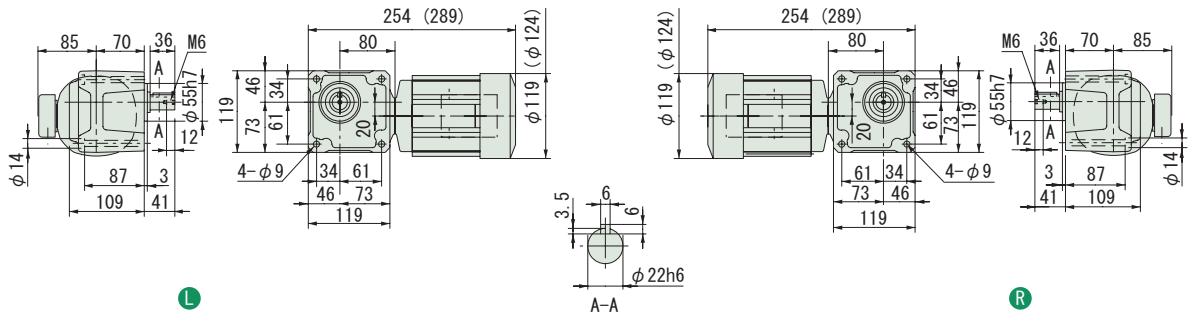

注）1. 出力軸径寸法：寸法公差は、JIS B 0401-1976 "h6" です。
2. 軸端キー寸法：寸法公差は、JIS B 1301-1996 平行キーに依っています。
3. 本寸法図の寸法及び質量は、予告無しに変更することがあります。

中実軸・RNFM シリーズ（フランジ取付形）
0.1kW・三相モータ・屋内形

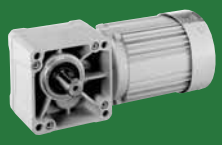

減速比	出力回転数 r/min 50Hz	出力回転数 r/min 60Hz	容量記号	枠番	減速比	出力トルク Tout N•m 50Hz	出力トルク Tout N•m 60Hz	出力トルク Tout kgf•m 50Hz	出力トルク Tout kgf•m 60Hz	出力軸許容ラジアル荷重 Pro N 50Hz	出力軸許容ラジアル荷重 Pro N 60Hz	出力軸許容ラジアル荷重 Pro kgf 50Hz	出力軸許容ラジアル荷重 Pro kgf 60Hz	屋内形寸法図
			（形式記号詳細 B2 頁）											
300	4.83	5.83	RNFM	01 - 1340$^{L}_{R}$-X1 (-B)	- 300	158	131	16.1	13.4	2580	2580	263	263	図 B4
360	4.03	4.86		01 - 1340$^{L}_{R}$-X1 (-B)	- 360	190	157	19.4	16.0	2580	2580	263	263	
480	3.02	3.65		01 - 1340$^{L}_{R}$-X1 (-B)	- 480	*195	*195	*19.9	*19.9	2580	2580	263	263	
600	2.42	2.92		01 - 1440$^{L}_{R}$-X1 (-B)	- 600	317	262	32.3	26.7	3500	3500	357	357	図 B5
720	2.01	2.43		01 - 1440$^{L}_{R}$-X1 (-B)	- 720	380	315	38.7	32.1	3500	3500	357	357	
900	1.61	1.94		01 - 1440$^{L}_{R}$-X1 (-B)	- 900	*390	*390	*39.8	*39.8	3500	3500	357	357	
1200	1.21	1.46		01 - 1440$^{L}_{R}$-X1 (-B)	- 1200	*390	*390	*39.8	*39.8	3500	3500	357	357	
1440	1.01	1.22		01 - 1440$^{L}_{R}$-X1 (-B)	- 1440	*390	*390	*39.8	*39.8	3500	3500	357	357	

注）1. 出力回転数は、モータ回転数 50Hz：1450r/min, 60Hz：1750r/min としたときの代表値です。詳細は技術資料「モータ部」を参照ください。
2. 出力軸許容ラジアル荷重は、出力軸中央の位置の値です。
3. 出力トルクに * が付いている場合は、モータの全容量 kW まで負荷を掛けると過負荷となりますので、出力トルク欄の値以内でご使用ください。
4. ( ) 内はブレーキ付の形式を示します。

ご注文の際は、該当する形式記号、電圧周波数をご指示ください。( ) 内はブレーキ付の形式、寸法、質量を示します。

図 B4　RNFM01-1340$^{L}_{R}$-X1-300~480　質量 10.5kg
(RNFM01-1340$^{L}_{R}$-X1-B-300~480)　(質量 12kg)
・本機の据付用には六角穴付ボルト (M10) をご使用ください。

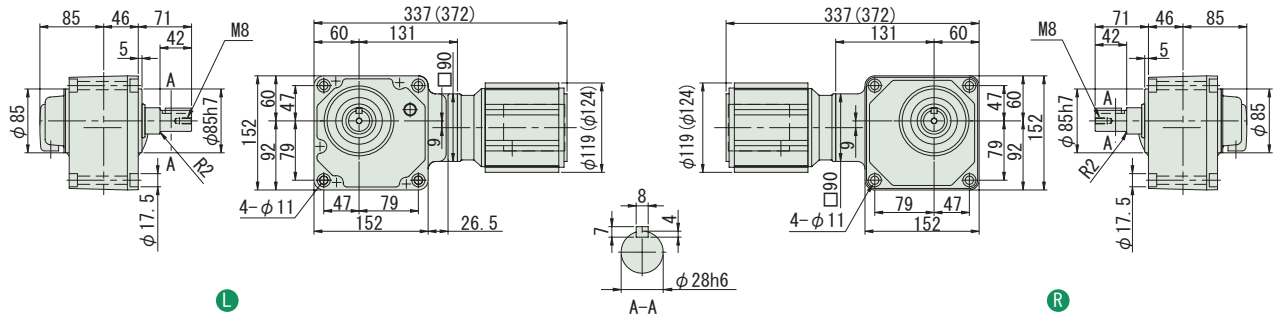

図 B5　RNFM01-1440$^{L}_{R}$-X1-600~1440　質量 15.5kg
(RNFM01-1440$^{L}_{R}$-X1-B-600~1440)　(質量 17kg)
・本機の据付用には六角穴付ボルト (M12) をご使用ください。

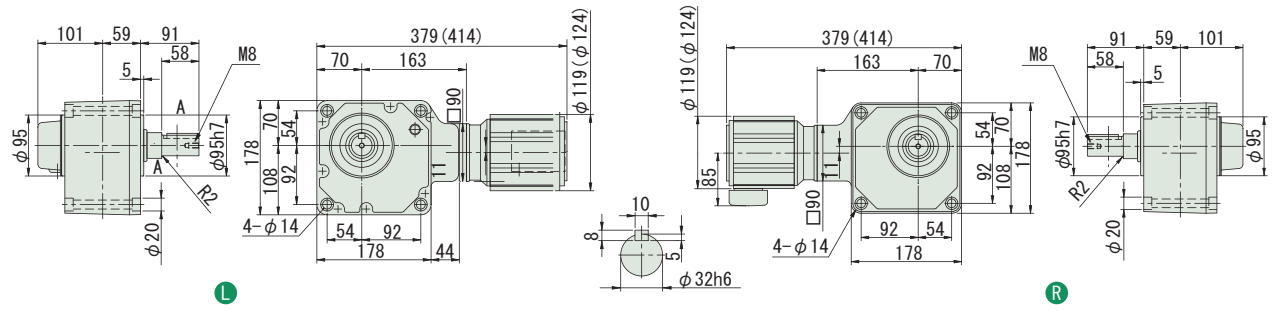

注）1. 出力軸径寸法：寸法公差は、JIS B 0401-1976 "h6" です。
2. 軸端キー寸法：寸法公差は、JIS B 1301-1996 平行キーに依っています。
3. 本寸法図の寸法及び質量は、予告無しに変更することがあります。

中実軸・RNFM シリーズ（フランジ取付形）
0.2kW・三相モータ・屋内形

減速比	出力回転数 r/min 50Hz	出力回転数 r/min 60Hz	容量記号	枠番	減速比 (形式記号詳細 B2 頁)	出力トルク Tout N•m 50Hz	出力トルク Tout N•m 60Hz	出力トルク Tout kgf•m 50Hz	出力トルク Tout kgf•m 60Hz	出力軸許容ラジアル荷重 Pro N 50Hz	出力軸許容ラジアル荷重 Pro N 60Hz	出力軸許容ラジアル荷重 Pro kgf 50Hz	出力軸許容ラジアル荷重 Pro kgf 60Hz	屋内形寸法図
5	290	350	RNFM	02	190 L/R (-B) - 5	5.61	4.64	0.572	0.474	637	588	65	60	図 B1
7.5	193	233		02	190 L/R (-B) - 7.5	8.41	6.97	0.857	0.710	686	637	70	65	
10	145	175		02	190 L/R (-B) - 10	11.2	9.29	1.14	0.947	785	735	80	75	
15	96.7	117		02	190 L/R (-B) - 15	16.8	13.9	1.71	1.42	883	834	90	85	
20	72.5	87.5		02	190 L/R (-B) - 20	22.4	18.6	2.29	1.89	981	932	100	95	
30	48.3	58.3		02	190 L/R (-B) - 30	33.6	27.9	3.43	2.84	1080	1030	110	105	
40	36.3	43.8		02	23 L/R (-B) - 40	44.8	37.2	4.57	3.79	1620	1570	165	160	図 B2
50	29.0	35.0		02	23 L/R (-B) - 50	56.1	46.4	5.72	4.74	1720	1670	175	170	
60	24.2	29.2		02	23 L/R (-B) - 60	67.3	55.7	6.86	5.68	1770	1720	180	175	
80	18.1	21.9		02	30 L/R (-B) - 80	89.7	74.3	9.14	7.58	3040	2940	310	300	図 B3
100	14.5	17.5		02	30 L/R (-B) - 100	112	92.9	11.4	9.47	3090	3040	315	310	
120	12.1	14.6		02	30 L/R (-B) - 120	135	111	13.7	11.4	3090	3090	315	315	

注）1. 出力回転数は、モータ回転数 50Hz：1450r/min, 60Hz：1750r/min としたときの代表値です。詳細は技術資料「モータ部」を参照ください。
2. 出力軸許容ラジアル荷重は、出力軸中央の位置の値です。
3. ( ) 内はブレーキ付の形式を示します。

ご注文の際は、該当する形式記号、電圧周波数をご指示ください。( ) 内はブレーキ付の形式、寸法、質量を示します。

図 B1

RNFM02-190L/R-5~30
(RNFM02-190L/R-B-5~30)

質量 6.5kg
(質量 8.0kg)

・本機の据付用には六角穴付ボルト (M6) をご使用ください。
・取付面よりモータが出張りますのでご注意ください。

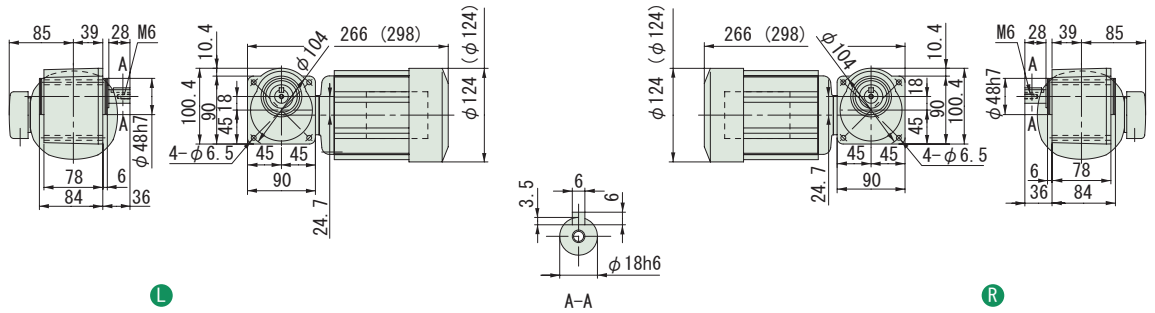

図 B2

RNFM02-23L/R-40~60
(RNFM02-23L/R-B-40~60)

質量 8.0kg
(質量 9.5kg)

・本機の据付用には六角穴付ボルト (M8) をご使用ください。

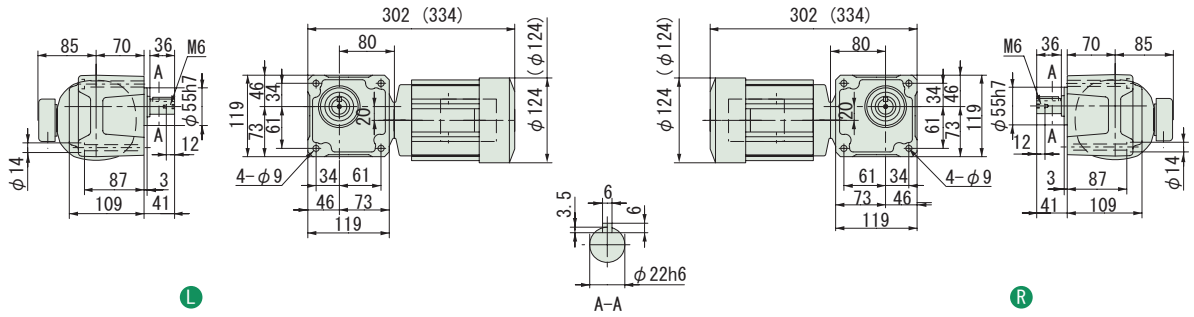

図 B3

RNFM02-30L/R-80~120
(RNFM02-30L/R-B-80~120)

質量 10kg
(質量 11kg)

・本機の据付用には六角穴付ボルト (M10) をご使用ください。

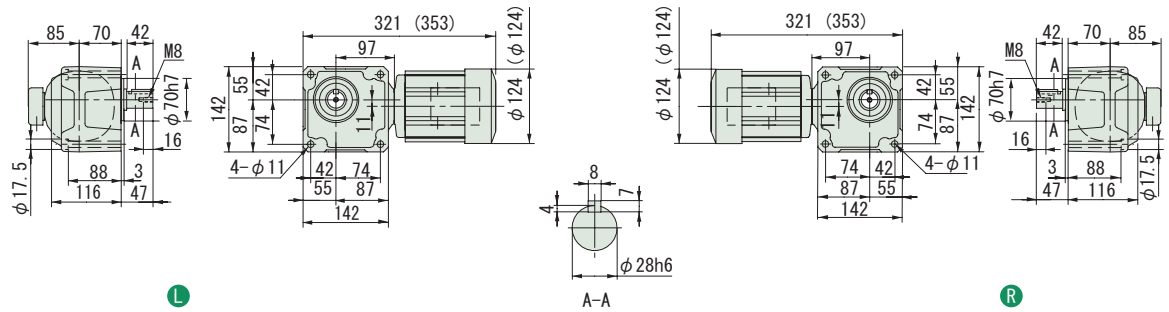

注）1. 出力軸径寸法：寸法公差は、JIS B 0401-1976 "h6" です。
2. 軸端キー寸法：寸法公差は、JIS B 1301-1996 平行キーに依っています。
3. 本寸法図の寸法及び質量は、予告無しに変更することがあります。

中実軸・RNFM シリーズ（フランジ取付形）
0.2kW・三相モータ・屋内形

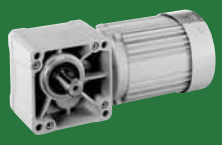

減速比	出力回転数 r/min 50Hz	出力回転数 r/min 60Hz		容量記号 – 枠番 – 減速比（形式記号詳細 B2 頁）	出力トルク Tout N•m 50Hz	出力トルク Tout N•m 60Hz	出力トルク Tout kgf•m 50Hz	出力トルク Tout kgf•m 60Hz	出力軸許容ラジアル荷重 Pro N 50Hz	出力軸許容ラジアル荷重 Pro N 60Hz	出力軸許容ラジアル荷重 Pro kgf 50Hz	出力軸許容ラジアル荷重 Pro kgf 60Hz	屋内形寸法図
150	9.67	11.7	RNFM	02 - 35 L/R (-B) - 150	168	139	17.1	14.2	3090	3090	315	315	図 B4
200	7.25	8.75		02 - 35 L/R (-B) - 200	*195	186	*19.9	18.9	3090	3090	315	315	
240	6.04	7.29		02 - 35 L/R (-B) - 240	*195	*195	*19.9	*19.9	3090	3090	315	315	
300	4.83	5.83		02 - 1440 L/R -X1 (-B) - 300	317	262	32.3	26.7	3500	3500	357	357	図 B5
360	4.03	4.86		02 - 1440 L/R -X1 (-B) - 360	380	315	38.7	32.1	3500	3500	357	357	
480	3.02	3.65		02 - 1440 L/R -X1 (-B) - 480	*390	*390	*39.8	*39.8	3500	3500	357	357	
600	2.42	2.92		02 - 1540 L/R -X1 (-B) - 600	633	525	64.6	53.5	4680	4680	477	477	図 B6
720	2.01	2.43		02 - 1540 L/R -X1 (-B) - 720	*732	629	*74.6	64.2	4680	4680	477	477	
900	1.61	1.94		02 - 1540 L/R -X1 (-B) - 900	*732	*732	*74.6	*74.6	4680	4680	477	477	
1200	1.21	1.46		02 - 1540 L/R -X1 (-B) - 1200	*732	*732	*74.6	*74.6	4680	4680	477	477	
1440	1.01	1.22		02 - 1540 L/R -X1 (-B) - 1440	*732	*732	*74.6	*74.6	4680	4680	477	477	

注）1. 出力回転数は、モータ回転数 50Hz：1450r/min, 60Hz：1750r/min としたときの代表値です。詳細は技術資料「モータ部」を参照ください。
2. 出力軸許容ラジアル荷重は、出力軸中央の位置の値です。
3. 出力トルクに * が付いている場合は、モータの全容量 kW まで負荷を掛けると過負荷となりますので、出力トルク欄の値以内でご使用ください。
4. ( ) 内はブレーキ付の形式を示します。

ご注文の際は、該当する形式記号、電圧周波数をご指示ください。( ) 内はブレーキ付の形式、寸法、質量を示します。

図 B4
RNFM02-35 L/R -150~240
(RNFM02-35 L/R -B-150~240)
質量 10kg
(質量 11kg)
・本機の据付用には六角穴付ボルト (M10) をご使用ください。

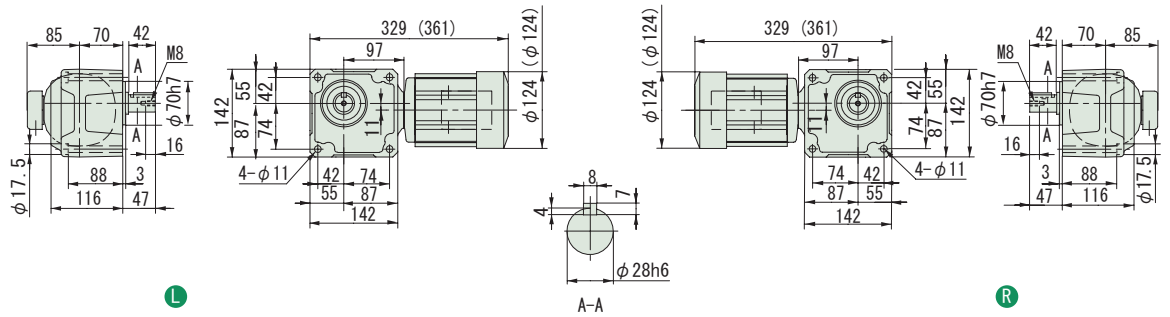

図 B5
RNFM02-1440 L/R -X1-300~1440
(RNFM02-1440 L/R -X1-B-300~1440)
質量 17kg
(質量 18.5kg)
・本機の据付用には六角穴付ボルト (M12) をご使用ください。

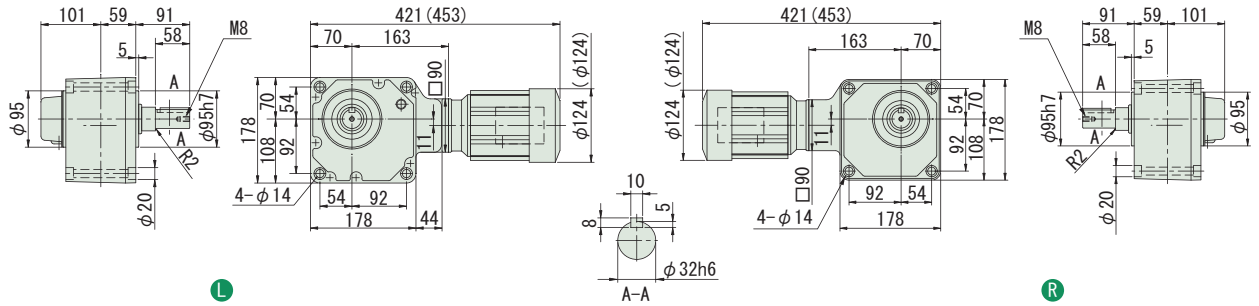

図 B6
RNFM02-1540 L/R -X1-600~1440
(RNFM02-1540 L/R -X1-B-600~1440)
質量 26kg
(質量 27kg)
・本機の据付用には六角穴付ボルト (M16) をご使用ください。

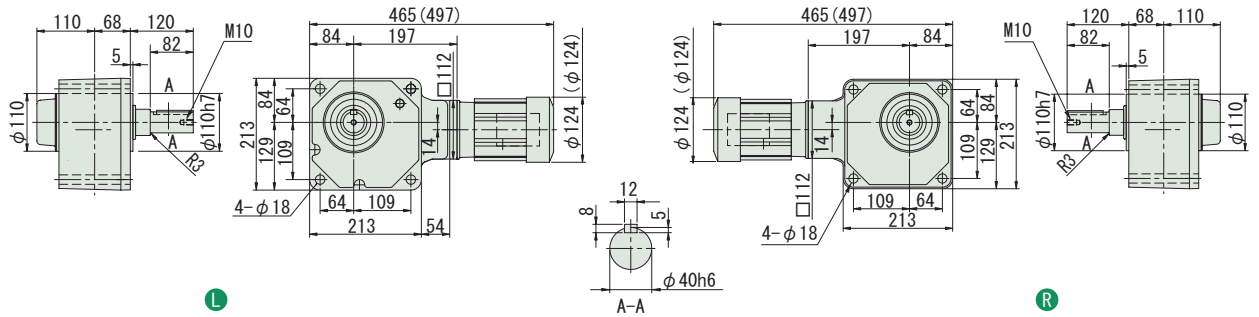

注）1. 出力軸径寸法：寸法公差は、JIS B 0401-1976 "h6" です。
2. 軸端キー寸法：寸法公差は、JIS B 1301-1996 平行キーに依っています。
3. 本寸法図の寸法及び質量は、予告無しに変更することがあります。

中実軸・RNFM シリーズ（フランジ取付形）
0.25kW・三相モータ・屋内形

減速比	出力回転数 r/min 50Hz	出力回転数 r/min 60Hz	容量記号	枠番	減速比 (形式記号詳細 B2 頁)	出力トルク Tout N•m 50Hz	出力トルク Tout N•m 60Hz	出力トルク Tout kgf•m 50Hz	出力トルク Tout kgf•m 60Hz	出力軸許容ラジアル荷重 Pro N 50Hz	出力軸許容ラジアル荷重 Pro N 60Hz	出力軸許容ラジアル荷重 Pro kgf 50Hz	出力軸許容ラジアル荷重 Pro kgf 60Hz	屋内形寸法図
5	290	350	RNFM	03	270 L/R (-B) - 5	7.01	5.81	0.714	0.592	883	834	90	85	図 B1
7.5	193	233		03	270 L/R (-B) - 7.5	10.5	8.71	1.07	0.888	981	932	100	95	
10	145	175		03	270 L/R (-B) - 10	14.0	11.6	1.43	1.18	1080	1030	110	105	
15	96.7	117		03	270 L/R (-B) - 15	21.0	17.4	2.14	1.78	1230	1180	125	120	
20	72.5	87.5		03	270 L/R (-B) - 20	28.0	23.2	2.86	2.37	1370	1320	140	135	
30	48.3	58.3		03	270 L/R (-B) - 30	42.0	34.8	4.29	3.55	1520	1470	155	150	
40	36.3	43.8		03	33 L/R (-B) - 40	56.1	46.4	5.72	4.74	2650	2550	270	260	図 B2
50	29.0	35.0		03	33 L/R (-B) - 50	70.1	58.1	7.14	5.92	2840	2750	290	280	
60	24.2	29.2		03	33 L/R (-B) - 60	84.1	69.7	8.57	7.10	2940	2840	300	290	
80	18.1	21.9		03	40 L/R (-B) - 80	112	92.9	11.4	9.47	4360	4270	445	435	図 B3
100	14.5	17.5		03	40 L/R (-B) - 100	140	116	14.3	11.8	4360	4360	445	445	
120	12.1	14.6		03	40 L/R (-B) - 120	168	139	17.1	14.2	4360	4360	445	445	

注）1. 出力回転数は、モータ回転数 50Hz：1450r/min, 60Hz：1750r/min としたときの代表値です。詳細は技術資料「モータ部」を参照ください。
2. 出力軸許容ラジアル荷重は、出力軸中央の位置の値です。
3. ( ) 内はブレーキ付の形式を示します。

ご注文の際は、該当する形式記号、電圧周波数をご指示ください。( ) 内はブレーキ付の形式、寸法、質量を示します。

図 B1　RNFM03-270L/R-5~30 (RNFM03-270L/R-B -5~30)　質量 9.0kg (質量 10.5kg)　・本機の据付用には六角穴付ボルト (M8) をご使用ください。

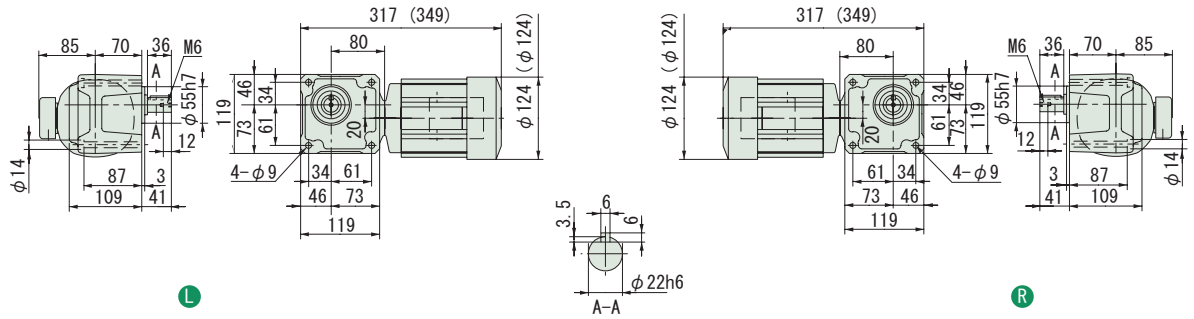

図 B2　RNFM03-33L/R-40~60 (RNFM03-33L/R-B-40~60)　質量 11kg (質量 13kg)　・本機の据付用には六角穴付ボルト (M10) をご使用ください。

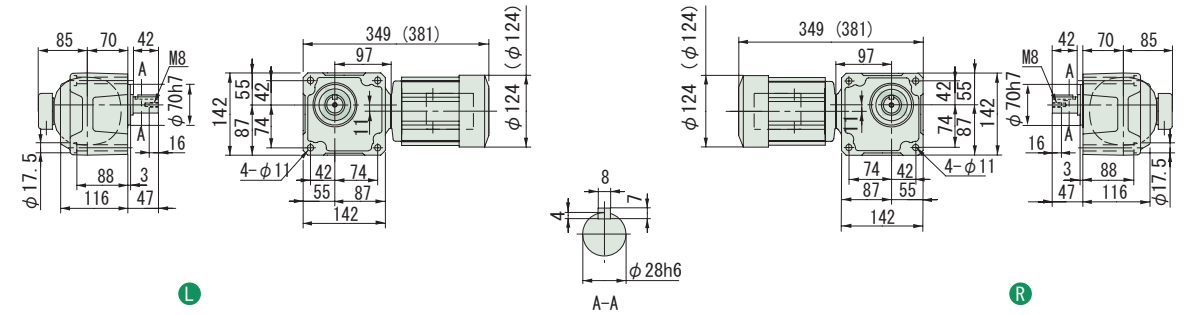

図 B3　RNFM03-40L/R-80~120 (RNFM03-40L/R-B-80~120)　質量 14kg (質量 16kg)　・本機の据付用には六角穴付ボルト (M10) をご使用ください。

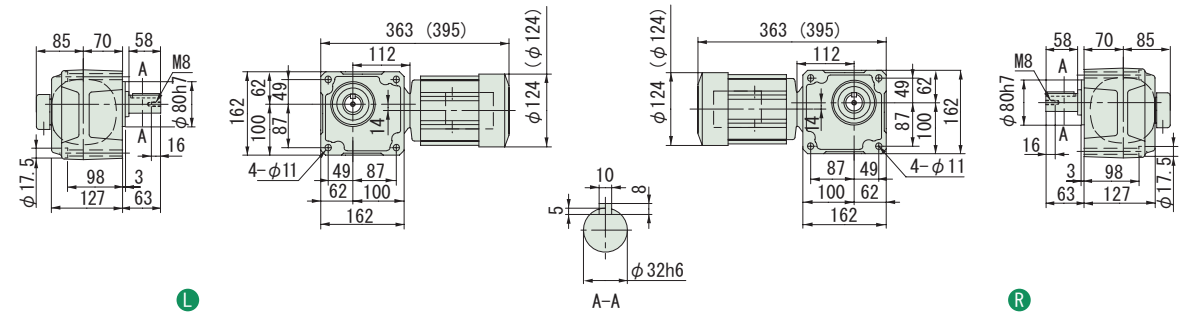

注）1. 出力軸径寸法：寸法公差は、JIS B 0401-1976 "h6" です。
2. 軸端キー寸法：寸法公差は、JIS B 1301-1996 平行キーに依っています。
3. 本寸法図の寸法及び質量は、予告無しに変更することがあります。

中実軸・RNFM シリーズ（フランジ取付形）
0.25kW・三相モータ・屋内形

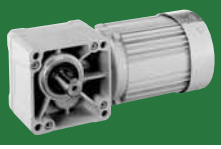

減速比	出力回転数 r/min 50Hz	出力回転数 r/min 60Hz		容量記号	枠番		減速比	出力トルク Tout N•m 50Hz	出力トルク Tout N•m 60Hz	出力トルク Tout kgf•m 50Hz	出力トルク Tout kgf•m 60Hz	出力軸許容ラジアル荷重 Pro N 50Hz	出力軸許容ラジアル荷重 Pro N 60Hz	出力軸許容ラジアル荷重 Pro kgf 50Hz	出力軸許容ラジアル荷重 Pro kgf 60Hz	屋内形寸法図
				（形式記号詳細 B2 頁）												
150	9.67	11.7		03	- 45 L/R	(-B) -	150	210	174	21.4	17.8	4360	4360	445	445	
200	7.25	8.75		03	- 45 L/R	(-B) -	200	280	232	28.6	23.7	4360	4360	445	445	図 B4
240	6.04	7.29		03	- 45 L/R	(-B) -	240	336	279	34.3	28.4	4360	4360	445	445	
300	4.83	5.83		03	- 1540 L/R-X1	(-B) -	300	396	328	40.3	33.4	4680	4680	477	477	
360	4.03	4.86		03	- 1540 L/R-X1	(-B) -	360	475	393	48.4	40.1	4680	4680	477	477	
480	3.02	3.65	RNFM	03	- 1540 L/R-X1	(-B) -	480	633	525	64.6	53.5	4680	4680	477	477	
600	2.42	2.92		03	- 1540 L/R-X1	(-B) -	600	*732	656	*74.6	66.9	4680	4680	477	477	図 B5
720	2.01	2.43		03	- 1540 L/R-X1	(-B) -	720	*732	*732	*74.6	*74.6	4680	4680	477	477	
900	1.61	1.94		03	- 1540 L/R-X1	(-B) -	900	*732	*732	*74.6	*74.6	4680	4680	477	477	
1200	1.21	1.46		03	- 1540 L/R-X1	(-B) -	1200	*732	*732	*74.6	*74.6	4680	4680	477	477	
1440	1.01	1.22		03	- 1540 L/R-X1	(-B) -	1440	*732	*732	*74.6	*74.6	4680	4680	477	477	

注）1. 出力回転数は、モータ回転数 50Hz：1450r/min, 60Hz：1750r/min としたときの代表値です。詳細は技術資料「モータ部」を参照ください。
2. 出力軸許容ラジアル荷重は、出力軸中央の位置の値です。
3. 出力トルクに * が付いている場合は、モータの全容量 kW まで負荷を掛けると過負荷となりますので、出力トルク欄の値以内でご使用ください。
4. ( ) 内はブレーキ付の形式を示します。

ご注文の際は、該当する形式記号、電圧周波数をご指示ください。( ) 内はブレーキ付の形式、寸法、質量を示します。

図 B4　RNFM03-45L/R-150~240 (RNFM03-45L/R-B-150~240)　質量 15kg (質量 16kg)　・本機の据付用には六角穴付ボルト (M10) をご使用ください。

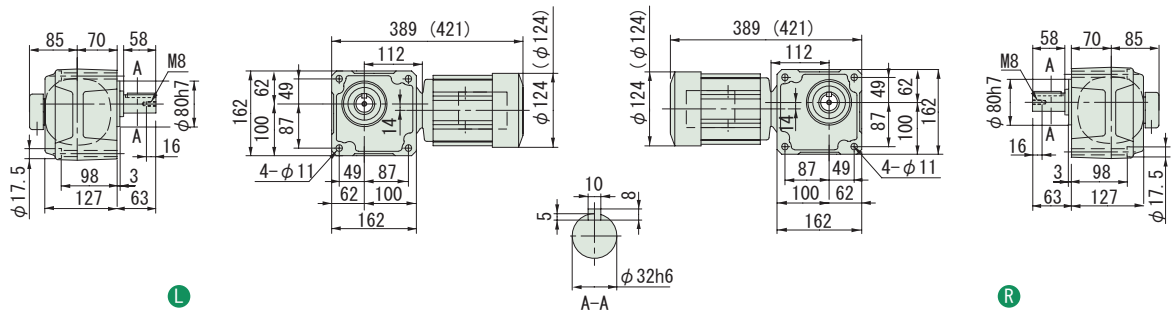

図 B5　RNFM03-1540L/R-X1-300~1440 (RNFM03-1540L/R-X1-B-300~1440)　質量 27.5kg (質量 28.5kg)　・本機の据付用には六角穴付ボルト (M16) をご使用ください。

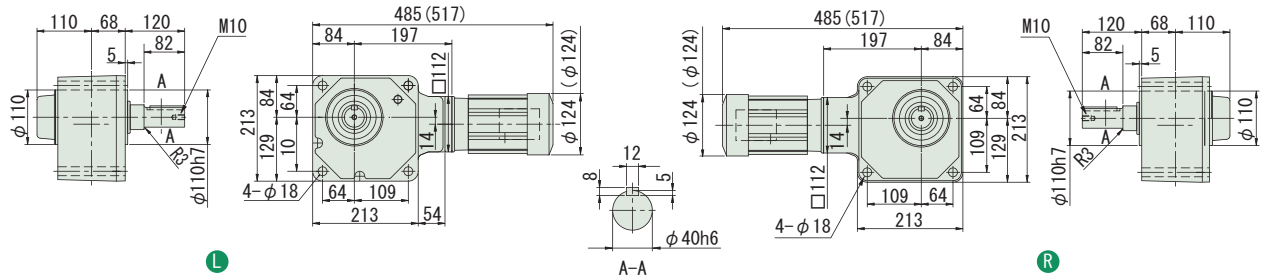

注）1. 出力軸径寸法：寸法公差は、JIS B 0401-1976 "h6" です。
2. 軸端キー寸法：寸法公差は、JIS B 1301-1996 平行キーに依っています。
3. 本寸法図の寸法及び質量は、予告無しに変更することがあります。

中実軸・RNFM シリーズ（フランジ取付形）
0.4kW・三相モータ・屋内形

減速比	出力回転数 r/min 50Hz	出力回転数 r/min 60Hz	容量記号	枠番	減速比 (形式記号詳細 B2 頁)	出力トルク Tout N•m 50Hz	出力トルク Tout N•m 60Hz	出力トルク Tout kgf•m 50Hz	出力トルク Tout kgf•m 60Hz	出力軸許容ラジアル荷重 Pro N 50Hz	出力軸許容ラジアル荷重 Pro N 60Hz	出力軸許容ラジアル荷重 Pro kgf 50Hz	出力軸許容ラジアル荷重 Pro kgf 60Hz	屋内形寸法図
5	290	350	RNFM	05	270 L/R (-B) - 5	11.2	9.29	1.14	0.947	883	834	90	85	図 B1
7.5	193	233		05	270 L/R (-B) - 7.5	16.8	13.9	1.71	1.42	981	932	100	95	
10	145	175		05	270 L/R (-B) - 10	22.4	18.6	2.29	1.89	1080	1030	110	105	
15	96.7	117		05	270 L/R (-B) - 15	33.6	27.9	3.43	2.84	1230	1180	125	120	
20	72.5	87.5		05	270 L/R (-B) - 20	44.8	37.2	4.57	3.79	1370	1320	140	135	
30	48.3	58.3		05	270 L/R (-B) - 30	67.3	55.7	6.86	5.68	1520	1470	155	150	
40	36.3	43.8		05	33 L/R (-B) - 40	89.7	74.3	9.14	7.58	2650	2550	270	260	図 B2
50	29.0	35.0		05	33 L/R (-B) - 50	112	92.9	11.4	9.47	2840	2750	290	280	
60	24.2	29.2		05	33 L/R (-B) - 60	135	111	13.7	11.4	2940	2840	300	290	
80	18.1	21.9		05	40 L/R (-B) - 80	179	149	18.3	15.2	4360	4270	445	435	図 B3
100	14.5	17.5		05	40 L/R (-B) - 100	224	186	22.9	18.9	4360	4360	445	445	
120	12.1	14.6		05	40 L/R (-B) - 120	269	223	27.4	22.7	4360	4360	445	445	

注）1. 出力回転数は、モータ回転数 50Hz：1450r/min, 60Hz：1750r/min としたときの代表値です。詳細は技術資料「モータ部」を参照ください。
2. 出力軸許容ラジアル荷重は、出力軸中央の位置の値です。
3. ( ) 内はブレーキ付の形式を示します。

ご注文の際は、該当する形式記号、電圧周波数をご指示ください。( ) 内はブレーキ付の形式、寸法、質量を示します。

図 B1　RNFM05-270L/R-5~30 (RNFM05-270L/R-B -5~30)　質量 9.0kg (質量 10.5kg)　・本機の据付用には六角穴付ボルト (M8) をご使用ください。

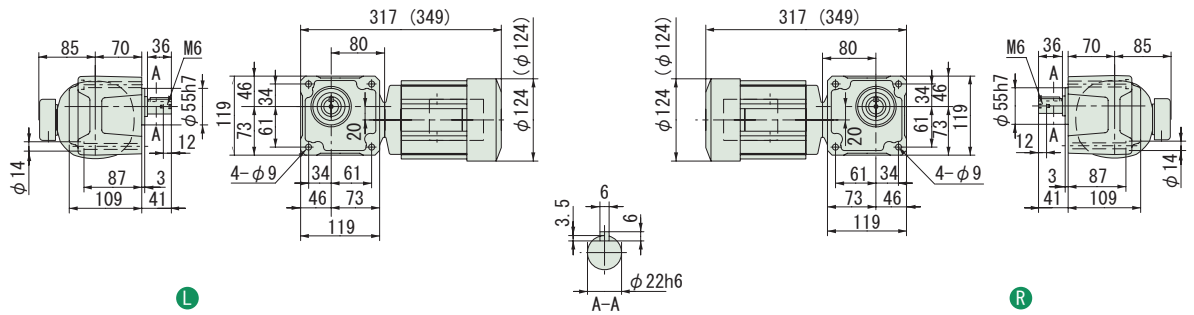

図 B2　RNFM05-33L/R-40~60 (RNFM05-33L/R-B-40~60)　質量 11kg (質量 13kg)　・本機の据付用には六角穴付ボルト (M10) をご使用ください。

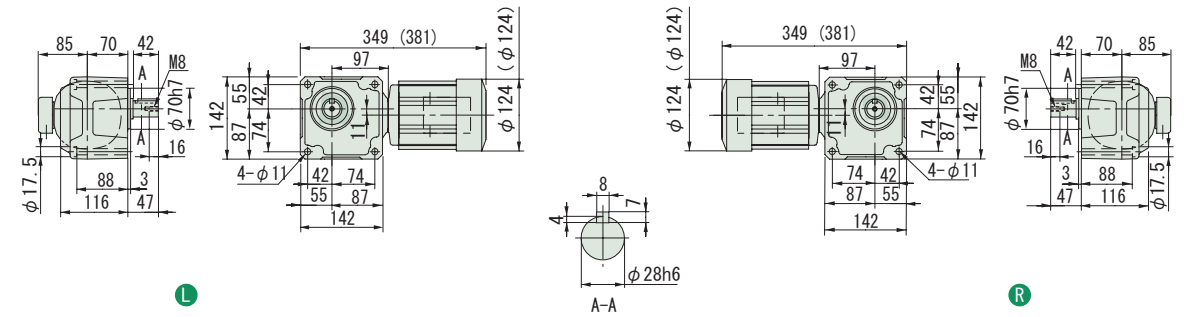

図 B3　RNFM05-40L/R-80~120 (RNFM05-40L/R-B-80~120)　質量 14kg (質量 16kg)　・本機の据付用には六角穴付ボルト (M10) をご使用ください。

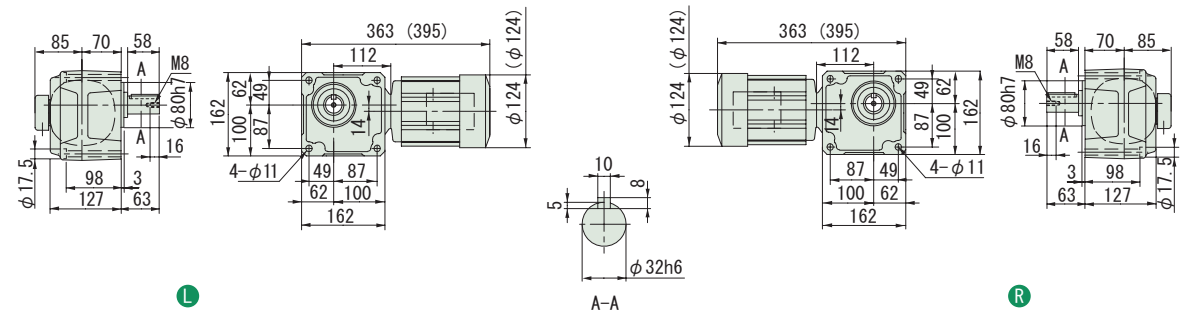

注）1. 出力軸径寸法：寸法公差は、JIS B 0401-1976 "h6" です。
2. 軸端キー寸法：寸法公差は、JIS B 1301-1996 平行キーに依っています。
3. 本寸法図の寸法及び質量は、予告無しに変更することがあります。

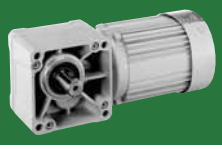

減速比	出力回転数 r/min 50Hz	出力回転数 r/min 60Hz		容量記号 – 枠番 – 減速比（形式記号詳細 B2 頁）	出力トルク Tout N•m 50Hz	出力トルク Tout N•m 60Hz	出力トルク Tout kgf•m 50Hz	出力トルク Tout kgf•m 60Hz	出力軸許容ラジアル荷重 Pro N 50Hz	出力軸許容ラジアル荷重 Pro N 60Hz	出力軸許容ラジアル荷重 Pro kgf 50Hz	出力軸許容ラジアル荷重 Pro kgf 60Hz	屋内形寸法図
150	9.67	11.7	RNFM	05 - 45 L/R (-B) - 150	336	279	34.3	28.4	4360	4360	445	445	図 B4
200	7.25	8.75		05 - 45 L/R (-B) - 200	*390	372	*39.8	37.9	4360	4360	445	445	
240	6.04	7.29		05 - 45 L/R (-B) - 240	*390	*390	*39.8	*39.8	4360	4360	445	445	
300	4.83	5.83		05 - 1540 L/R-X1 (-B) - 300	633	525	64.6	53.5	4680	4680	477	477	図 B5
360	4.03	4.86		05 - 1540 L/R-X1 (-B) - 360	*732	629	*74.6	64.2	4680	4680	477	477	
480	3.02	3.65		05 - 1540 L/R-X1 (-B) - 480	*732	*732	*74.6	*74.6	4680	4680	477	477	
600	2.42	2.92		05 - 1640 L/R-X1 (-B) - 600	1270	1050	129	107	7990	7990	814	814	図 B6
720	2.01	2.43		05 - 1640 L/R-X1 (-B) - 720	*1480	1260	*151	128	7990	7990	814	814	
900	1.61	1.94		05 - 1640 L/R-X1 (-B) - 900	*1480	*1480	*151	*151	7990	7990	814	814	
1200	1.21	1.46		05 - 1640 L/R-X1 (-B) - 1200	*1480	*1480	*151	*151	7990	7990	814	814	
1440	1.01	1.22		05 - 1640 L/R-X1 (-B) - 1440	*1480	*1480	*151	*151	7990	7990	814	814	

注）1. 出力回転数は、モータ回転数 50Hz：1450r/min, 60Hz：1750r/min としたときの代表値です。詳細は技術資料「モータ部」を参照ください。
2. 出力軸許容ラジアル荷重は、出力軸中央の位置の値です。
3. 出力トルクに * が付いている場合は、モータの全容量 kW まで負荷を掛けると過負荷となりますので、出力トルク欄の値以内でご使用ください。
4. ( ) 内はブレーキ付の形式を示します。

ご注文の際は、該当する形式記号、電圧周波数をご指示ください。( ) 内はブレーキ付の形式、寸法、質量を示します。

図 B4

RNFM05-45L/R-150~240
(RNFM05-45L/R-B-150~240)

質量 15kg
(質量 16kg)

・本機の据付用には六角穴付ボルト (M10) をご使用ください。

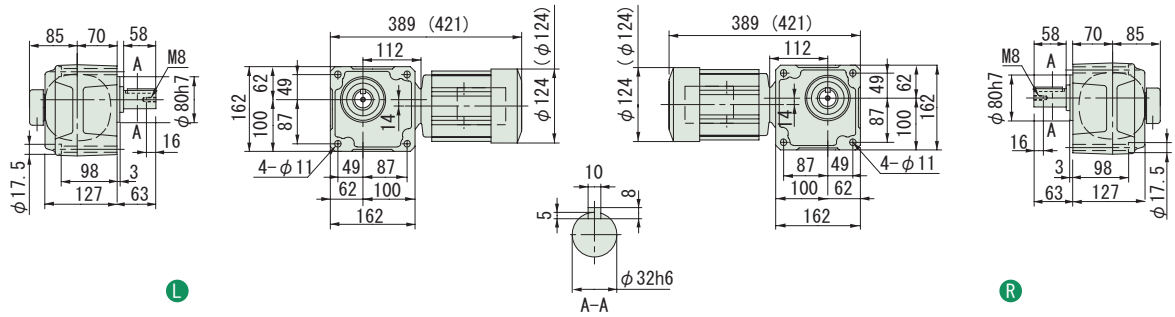

図 B5

RNFM05-1540L/R-X1-300~480
(RNFM05-1540L/R-X1-B-300~480)

質量 27.5kg
(質量 28.5kg)

・本機の据付用には六角穴付ボルト (M16) をご使用ください。

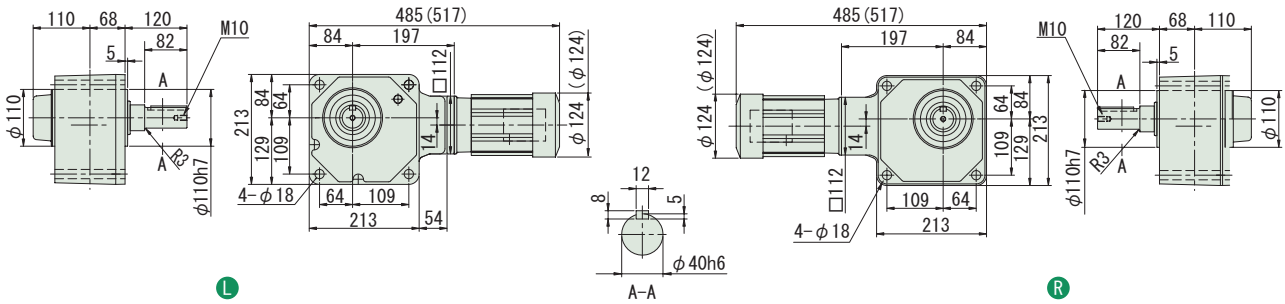

図 B6

RNFM05-1640L/R-X1-600~1440
(RNFM05-1640L/R-X1-B-600~1440)

質量 67.5kg
(質量 68.5kg)

・本機の据付用には六角穴付ボルト (M20) をご使用ください。

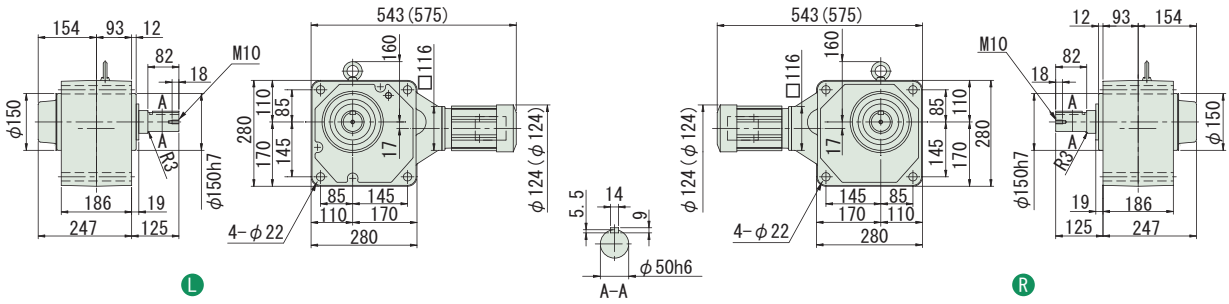

注）1. 出力軸径寸法：寸法公差は、JIS B 0401-1976 "h6" です。
2. 軸端キー寸法：寸法公差は、JIS B 1301-1996 平行キーに依っています。
3. 本寸法図の寸法及び質量は、予告無しに変更することがあります。

中実軸・RNFM シリーズ（フランジ取付形）
0.55kW・三相モータ・屋内形

減速比	出力回転数 r/min 50Hz	出力回転数 r/min 60Hz	容量記号	枠番	減速比 (形式記号詳細 B2 頁)	出力トルク Tout N•m 50Hz	出力トルク Tout N•m 60Hz	出力トルク Tout kgf•m 50Hz	出力トルク Tout kgf•m 60Hz	出力軸許容ラジアル荷重 Pro N 50Hz	出力軸許容ラジアル荷重 Pro N 60Hz	出力軸許容ラジアル荷重 Pro kgf 50Hz	出力軸許容ラジアル荷重 Pro kgf 60Hz	屋内形寸法図
5	290	350	RNFM	08	- 370 L/R (-B) - 5	15.4	12.8	1.57	1.30	1470	1370	150	140	図 B1
7.5	193	233		08	- 370 L/R (-B) - 7.5	23.1	19.2	2.36	1.95	1670	1570	170	160	
10	145	175		08	- 370 L/R (-B) - 10	30.8	25.5	3.14	2.60	1810	1720	185	175	
15	96.7	117		08	- 370 L/R (-B) - 15	46.2	38.3	4.72	3.91	2060	1960	210	200	
20	72.5	87.5		08	- 370 L/R (-B) - 20	61.7	51.1	6.29	5.21	2260	2160	230	220	
30	48.3	58.3		08	- 370 L/R (-B) - 30	92.5	76.6	9.43	7.81	2450	2350	250	240	
40	36.3	43.8		08	- 43 L/R (-B) - 40	123	102	12.6	10.4	3970	3820	405	390	図 B2
50	29.0	35.0		08	- 43 L/R (-B) - 50	154	128	15.7	13.0	4170	4020	425	410	
60	24.2	29.2		08	- 43 L/R (-B) - 60	185	153	18.9	15.6	4310	4170	440	425	
80	18.1	21.9		08	- 50 L/R (-B) - 80	247	204	25.1	20.8	6230	6130	635	625	図 B3
100	14.5	17.5		08	- 50 L/R (-B) - 100	308	255	31.4	26.0	6230	6230	635	635	
120	12.1	14.6		08	- 50 L/R (-B) - 120	370	307	37.7	31.3	6230	6230	635	635	

注）1. 出力回転数は、モータ回転数 50Hz：1450r/min, 60Hz：1750r/min としたときの代表値です。詳細は技術資料「モータ部」を参照ください。
2. 出力軸許容ラジアル荷重は、出力軸中央の位置の値です。
3. ( ) 内はブレーキ付の形式を示します。

ご注文の際は、該当する形式記号、電圧周波数をご指示ください。( ) 内はブレーキ付の形式、寸法、質量を示します。

図 B1　RNFM08-370L/R-5~30 (RNFM08-370L/R-B-5~30)　質量 13kg (質量 16kg)

・本機の据付用には六角穴付ボルト (M10) をご使用ください。

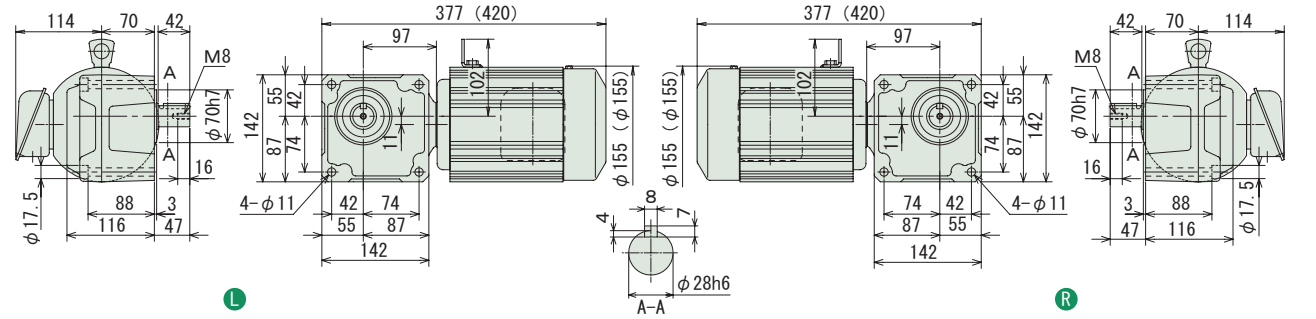

図 B2　RNFM08-43L/R-40~60 (RNFM08-43L/R-B-40~60)　質量 17kg (質量 20kg)

・取付面よりモータが出張りますのでご注意ください。
・本機の据付用には六角穴付ボルト (M10) をご使用ください。

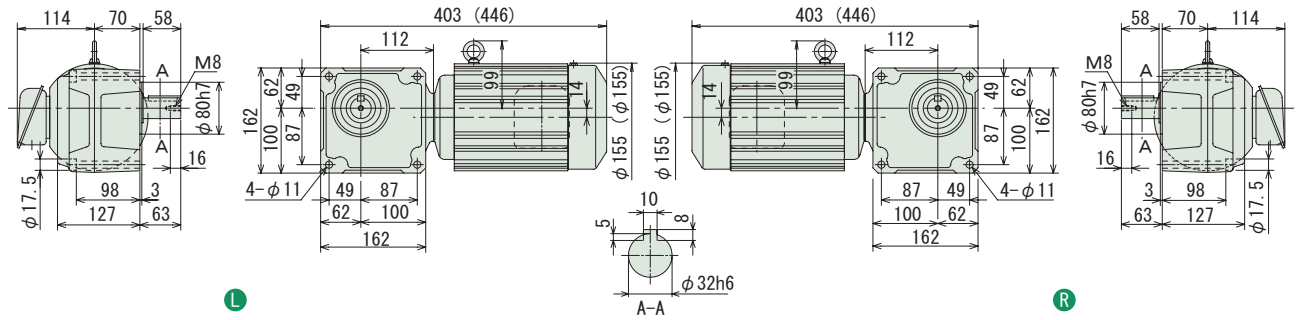

図 B3　RNFM08-50L/R-80~120 (RNFM08-50L/R-B-80~120)　質量 24kg (質量 27kg)

・本機の据付用には六角穴付ボルト (M12) をご使用ください。

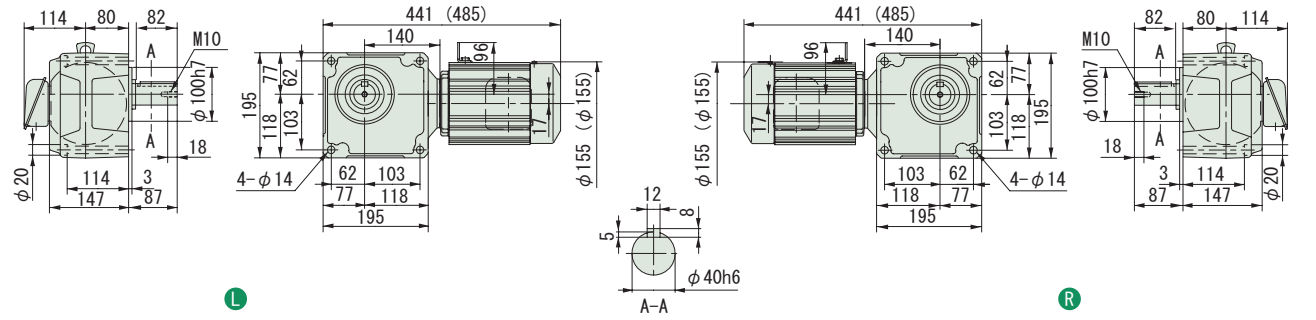

注）1. 出力軸径寸法：寸法公差は、JIS B 0401-1976 "h6" です。
2. 軸端キー寸法：寸法公差は、JIS B 1301-1996 平行キーに依っています。
3. 本寸法図の寸法及び質量は、予告無しに変更することがあります。

中実軸・RNFM シリーズ（フランジ取付形）
0.55kW・三相モータ・屋内形

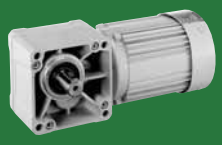

減速比	出力回転数 r/min 50Hz	出力回転数 r/min 60Hz	容量記号	枠番	減速比	出力トルク Tout N•m 50Hz	出力トルク Tout N•m 60Hz	出力トルク Tout kgf•m 50Hz	出力トルク Tout kgf•m 60Hz	出力軸許容ラジアル荷重 Pro N 50Hz	出力軸許容ラジアル荷重 Pro N 60Hz	出力軸許容ラジアル荷重 Pro kgf 50Hz	出力軸許容ラジアル荷重 Pro kgf 60Hz	屋内形寸法図
				（形式記号詳細 B2 頁）										
150	9.67	11.7	RNFM	08 - 55 L/R (-B)	- 150	462	383	47.2	39.1	6230	6230	635	635	図 B4
200	7.25	8.75		08 - 55 L/R (-B)	- 200	617	511	62.9	52.1	6230	6230	635	635	
240	6.04	7.29		08 - 55 L/R (-B)	- 240	*732	613	*74.6	62.5	6230	6230	635	635	
300	4.83	5.83		08 - 1640 L/R-X1 (-B)	- 300	870	721	88.8	73.5	7990	7990	814	814	図 B5
360	4.03	4.86		08 - 1640 L/R-X1 (-B)	- 360	1040	870	107	88.3	7990	7990	814	814	
480	3.02	3.65		08 - 1640 L/R-X1 (-B)	- 480	1390	1150	142	118	7990	7990	814	814	
600	2.42	2.92		08 1640 L/R-X1 (-B)	- 600	*1480	1440	*151	147	7990	7990	814	814	
720	2.01	2.43		08 1640 L/R-X1 (-B)	- 720	*1480	*1480	*151	*151	7990	7990	814	814	
900	1.61	1.94		08 1640 L/R-X1 (-B)	- 900	*1480	*1480	*151	*151	7990	7990	814	814	
1200	1.21	1.46		08 1640 L/R-X1 (-B)	- 1200	*1480	*1480	*151	*151	7990	7990	814	814	
1440	1.01	1.22		08 1640 L/R-X1 (-B)	- 1440	*1480	*1480	*151	*151	7990	7990	814	814	

注）1. 出力回転数は、モータ回転数 50Hz：1450r/min, 60Hz：1750r/min としたときの代表値です。詳細は技術資料「モータ部」を参照ください。
2. 出力軸許容ラジアル荷重は、出力軸中央の位置の値です。
3. 出力トルクに * が付いている場合は、モータの全容量 kW まで負荷を掛けると過負荷となりますので、出力トルク欄の値以内でご使用ください。
4. ( ) 内はブレーキ付の形式を示します。

注文の際は、該当する形式記号、電圧周波数をご指示ください。( ) 内はブレーキ付の形式、寸法、質量を示します。

図 B4　RNFM08-55L/R-150~240　質量 24kg
(RNFM08-55L/R-B-150~240)　(質量 27kg)
・本機の据付用には六角穴付ボルト (M12) をご使用ください。

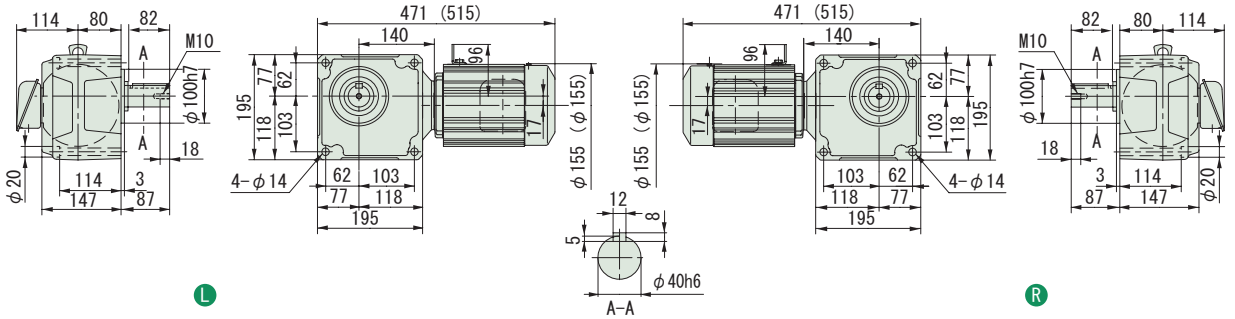

図 B5　RNFM08-1640L/R-X1-300~1440　質量 72kg
(RNFM08-1640L/R-X1-B-300~1440)　(質量 74kg)
・本機の据付用には六角穴付ボルト (M20) をご使用ください。

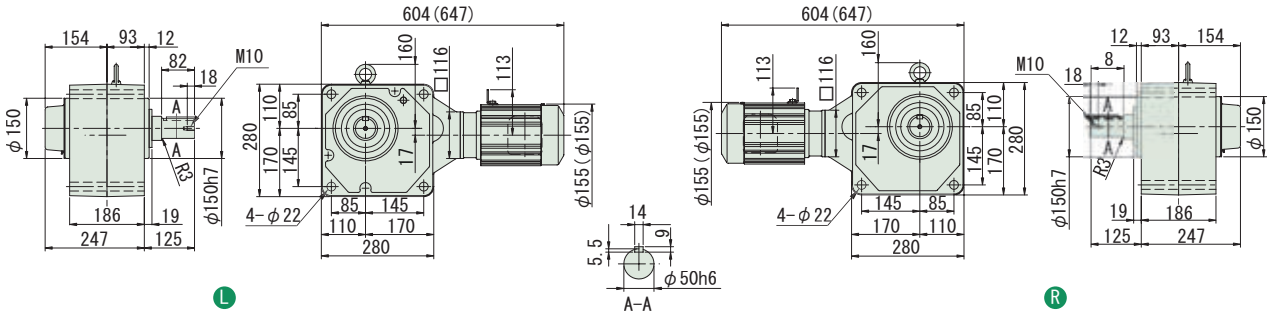

注）1. 出力軸径寸法：寸法公差は、JIS B 0401-1976 "h6" です。
2. 軸端キー寸法：寸法公差は、JIS B 1301-1996 平行キーに依っています。
3. 本寸法図の寸法及び質量は、予告無しに変更することがあります。

中実軸・RNFM シリーズ（フランジ取付形）
0.75kW・三相モータ・屋内形

減速比	出力回転数 r/min 50Hz	出力回転数 r/min 60Hz	容量記号	枠番	減速比	出力トルク Tout N•m 50Hz	出力トルク Tout N•m 60Hz	出力トルク Tout kgf•m 50Hz	出力トルク Tout kgf•m 60Hz	出力軸許容ラジアル荷重 Pro N 50Hz	出力軸許容ラジアル荷重 Pro N 60Hz	出力軸許容ラジアル荷重 Pro kgf 50Hz	出力軸許容ラジアル荷重 Pro kgf 60Hz	屋内形寸法図
			（形式記号詳細 B2 頁）											
5	290	350	RNFM	1 - 370$^{L}_{R}$ (-B) -	5	21.0	17.4	2.14	1.78	1470	1370	150	140	図 B1
7.5	193	233		1 - 370$^{L}_{R}$ (-B) -	7.5	31.5	26.1	3.21	2.66	1670	1570	170	160	
10	145	175		1 - 370$^{L}_{R}$ (-B) -	10	42.0	34.8	4.29	3.55	1810	1720	185	175	
15	96.7	117		1 - 370$^{L}_{R}$ (-B) -	15	63.1	52.2	6.43	5.33	2060	1960	210	200	
20	72.5	87.5		1 - 370$^{L}_{R}$ (-B) -	20	84.1	69.7	8.57	7.10	2260	2160	230	220	
30	48.3	58.3		1 - 370$^{L}_{R}$ (-B) -	30	126	104	12.9	10.7	2450	2350	250	240	
40	36.3	43.8		1 - 43$^{L}_{R}$ (-B) -	40	168	139	17.1	14.2	3970	3820	405	390	図 B2
50	29.0	35.0		1 - 43$^{L}_{R}$ (-B) -	50	210	174	21.4	17.8	4170	4020	425	410	
60	24.2	29.2		1 - 43$^{L}_{R}$ (-B) -	60	252	209	25.7	21.3	4310	4170	440	425	
80	18.1	21.9		1 - 50$^{L}_{R}$ (-B) -	80	336	279	34.3	28.4	6230	6130	635	635	図 B3
100	14.5	17.5		1 - 50$^{L}_{R}$ (-B) -	100	420	348	42.9	35.5	6230	6230	635	635	
120	12.1	14.6		1 - 50$^{L}_{R}$ (-B) -	120	504	418	51.4	42.6	6230	6230	635	635	

注）1. 出力回転数は、モータ回転数 50Hz：1450r/min, 60Hz：1750r/min としたときの代表値です。詳細は技術資料「モータ部」を参照ください。
2. 出力軸許容ラジアル荷重は、出力軸中央の位置の値です。
3. ( ) 内はブレーキ付の形式を示します。

ご注文の際は、該当する形式記号、電圧周波数をご指示ください。( ) 内はブレーキ付の形式、寸法、質量を示します。

図 B1

RNFM1-370$^{L}_{R}$-5~30
(RNFM1-370$^{L}_{R}$-B-5~30)

質量 13kg
(質量 16kg)

・本機の据付用には六角穴付ボルト (M10) をご使用ください。

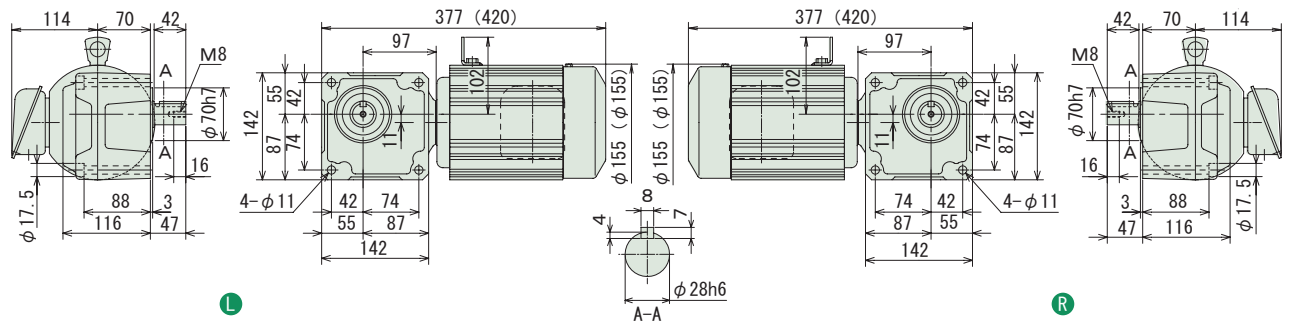

図 B2

RNFM1-43$^{L}_{R}$-40~60
(RNFM1-43$^{L}_{R}$-B -40~60)

質量 17kg
(質量 20kg)

・本機の据付用には六角穴付ボルト (M10) をご使用ください。
・取付面よりモータが出張りますのでご注意ください。

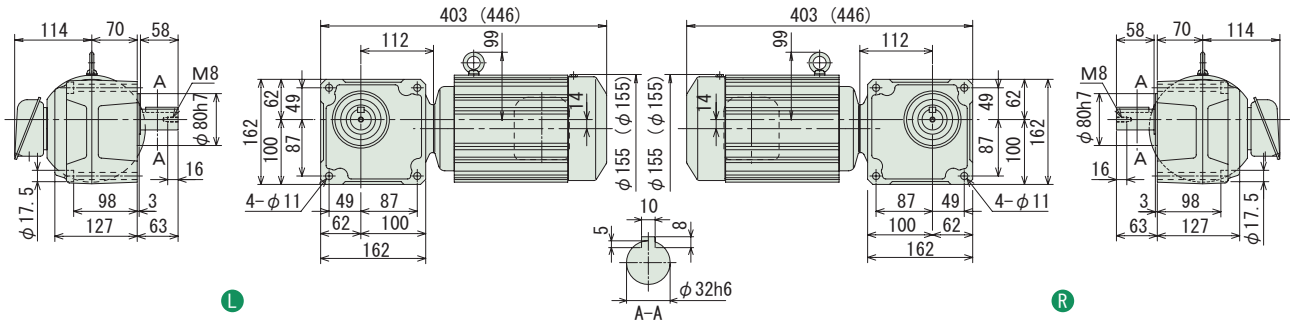

図 B3

RNFM1-50$^{L}_{R}$-80~120
(RNFM1-50$^{L}_{R}$-B-80~120)

質量 24kg
(質量 27kg)

・本機の据付用には六角穴付ボルト (M12) をご使用ください。

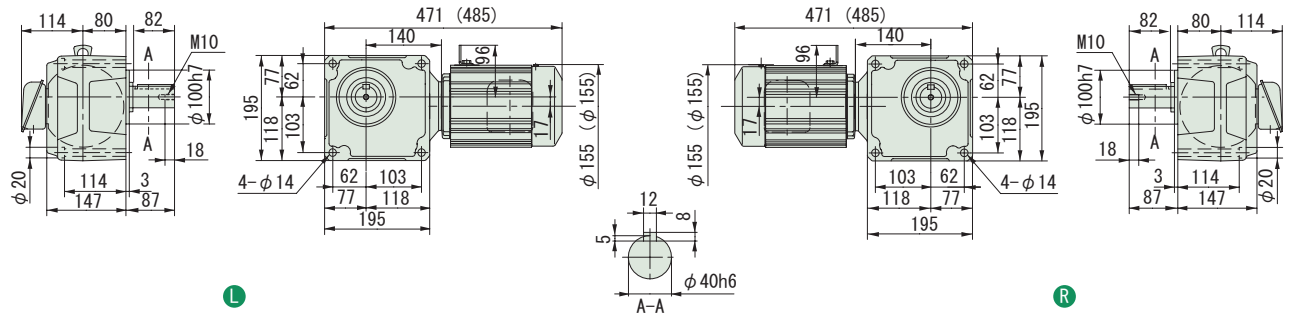

注）1. 出力軸径寸法：寸法公差は、JIS B 0401-1976 "h6" です。
2. 軸端キー寸法：寸法公差は、JIS B 1301-1996 平行キーに依っています。
3. 本寸法図の寸法及び質量は、予告無しに変更することがあります。

中実軸・RNFM シリーズ（フランジ取付形）
0.75kW・三相モータ・屋内形

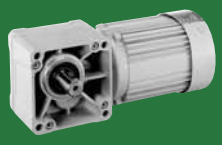

減速比	出力回転数 r/min 50Hz	出力回転数 r/min 60Hz	容量記号	枠番	減速比	出力トルク Tout N•m 50Hz	出力トルク Tout N•m 60Hz	出力トルク Tout kgf•m 50Hz	出力トルク Tout kgf•m 60Hz	出力軸許容ラジアル荷重 Pro N 50Hz	出力軸許容ラジアル荷重 Pro N 60Hz	出力軸許容ラジアル荷重 Pro kgf 50Hz	出力軸許容ラジアル荷重 Pro kgf 60Hz	屋内形寸法図
				（形式記号詳細 B2 頁）										
150	9.67	11.7	1	- 55 L/R (-B)	- 150	631	522	64.3	53.3	6230	6230	635	635	図 B4
200	7.25	8.75	1	- 55 L/R (-B)	- 200	*732	697	*74.6	71.0	6230	6230	635	635	
240	6.04	7.29	1	- 55 L/R (-B)	- 240	*732	*732	*74.6	*74.6	6230	6230	635	635	
300	4.83	5.83	1	- 1640 L/R-X1 (-B)	- 300	1190	983	121	100	7990	7990	814	814	図 B5
360	4.03	4.86	1	- 1640 L/R-X1 (-B)	- 360	1420	1180	145	120	7990	7990	814	814	
480	3.02	3.65	1	- 1640 L/R-X1 (-B)	- 480	*1480	*1480	*151	*151	7990	7990	814	814	
600	2.42	2.92	1	- 1640 L/R-X1 (-B)	- 600	*1480	*1480	*151	*151	7990	7990	814	814	
720	2.01	2.43	1	- 1640 L/R-X1 (-B)	- 720	*1480	*1480	*151	*151	7990	7990	814	814	
900	1.61	1.94	1	- 1640 L/R-X1 (-B)	- 900	*1480	*1480	*151	*151	7990	7990	814	814	
1200	1.21	1.46	1	- 1640 L/R-X1 (-B)	- 1200	*1480	*1480	*151	*151	7990	7990	814	814	
1440	1.01	1.22	1	- 1640 L/R-X1 (-B)	- 1440	*1480	*1480	*151	*151	7990	7990	814	814	

注）1. 出力回転数は、モータ回転数 50Hz：1450r/min, 60Hz：1750r/min としたときの代表値です。詳細は技術資料「モータ部」を参照ください。
2. 出力軸許容ラジアル荷重は、出力軸中央の位置の値です。
3. 出力トルクに * が付いている場合は、モータの全容量 kW まで負荷を掛けると過負荷となりますので、出力トルク欄の値以内でご使用ください。
4. （ ）内はブレーキ付の形式を示します。

ご注文の際は、該当する形式記号、電圧周波数をご指示ください。( ) 内はブレーキ付の形式、寸法、質量を示します。

図 B4　RNFM1-55L/R-150~240 (RNFM1-55L/R-B-150~240)　質量 24kg (質量 27kg)

・本機の据付用には六角穴付ボルト (M12) をご使用ください。

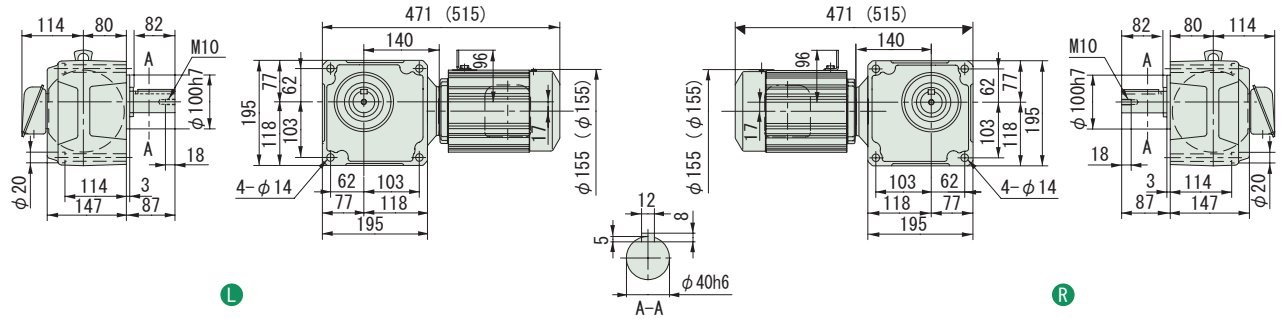

図 B5　RNFM1-1640L/R-X1-300~1440 (RNFM1-1640L/R-X1-B-300~1440)　質量 73kg (質量 75kg)

・本機の据付用には六角穴付ボルト (M20) をご使用ください。

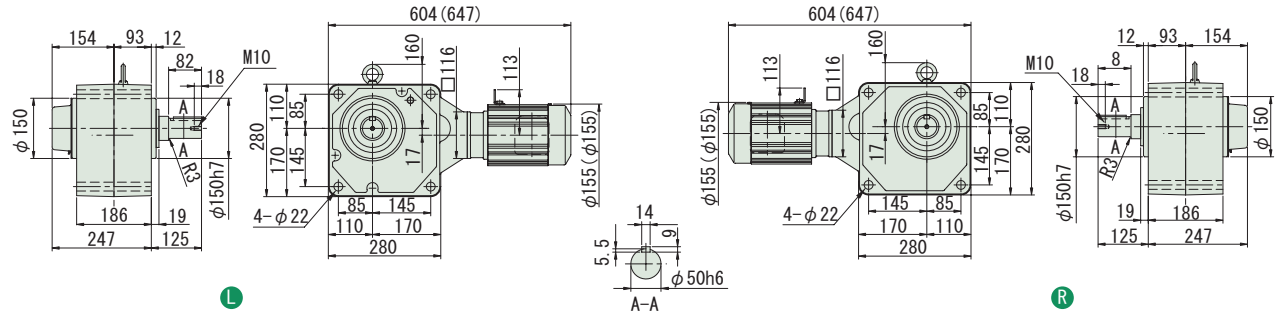

注）1. 出力軸径寸法：寸法公差は、JIS B 0401-1976 "h6" です。
2. 軸端キー寸法：寸法公差は、JIS B 1301-1996 平行キーに依っています。
3. 本寸法図の寸法及び質量は、予告無しに変更することがあります。

中実軸・RNFM シリーズ（フランジ取付形）
1.1kW・三相モータ・屋内形

減速比	出力回転数 r/min 50Hz	出力回転数 r/min 60Hz	容量記号	枠番	減速比 (形式記号詳細 B2 頁)	出力トルク Tout N•m 50Hz	出力トルク Tout N•m 60Hz	出力トルク Tout kgf•m 50Hz	出力トルク Tout kgf•m 60Hz	出力軸許容ラジアル荷重 Pro N 50Hz	出力軸許容ラジアル荷重 Pro N 60Hz	出力軸許容ラジアル荷重 Pro kgf 50Hz	出力軸許容ラジアル荷重 Pro kgf 60Hz	屋内形寸法図
5	290	350	RNFM	1H	- 470$^{L}_{R}$ (-B) - 5	30.8	25.5	3.14	2.60	2160	2060	220	210	図 B1
7.5	193	233		1H	- 470$^{L}_{R}$ (-B) - 7.5	46.2	38.3	4.72	3.91	2450	2300	250	235	
10	145	175		1H	- 470$^{L}_{R}$ (-B) - 10	61.7	51.1	6.29	5.21	2750	2600	280	265	
15	96.7	117		1H	- 470$^{L}_{R}$ (-B) - 15	92.5	76.6	9.43	7.81	3090	2940	315	300	
20	72.5	87.5		1H	- 470$^{L}_{R}$ (-B) - 20	123	102	12.6	10.4	3330	3190	340	325	
30	48.3	58.3		1H	- 470$^{L}_{R}$ (-B) - 30	185	153	18.9	15.6	3730	3580	380	365	
40	36.3	43.8		1H	- 53$^{L}_{R}$ (-B) - 40	247	204	25.1	20.8	5740	5540	585	565	図 B2
50	29.0	35.0		1H	- 53$^{L}_{R}$ (-B) - 50	308	255	31.4	26.0	6030	5830	615	595	
60	24.2	29.2		1H	- 53$^{L}_{R}$ (-B) - 60	370	307	37.7	31.3	6230	6030	635	615	
80	18.1	21.9		1H	- 53$^{L}_{R}$ (-B) - 80	493	409	50.3	41.7	6230	6130	635	625	

注）1. 出力回転数は、モータ回転数 50Hz：1450r/min, 60Hz：1750r/min としたときの代表値です。詳細は技術資料「モータ部」を参照ください。
2. 出力軸許容ラジアル荷重は、出力軸中央の位置の値です。
3. ( ) 内はブレーキ付の形式を示します。

ご注文の際は、該当する形式記号、電圧周波数をご指示ください。( ) 内はブレーキ付の形式、寸法、質量を示します。

図 B1　RNFM1H-470$^{L}_{R}$-5~30 (RNFM1H-470$^{L}_{R}$-B-5~30)　質量 21kg (質量 26kg)

・本機の据付用には六角穴付ボルト (M10) をご使用ください。
・取付面よりモータが出張りますのでご注意ください。

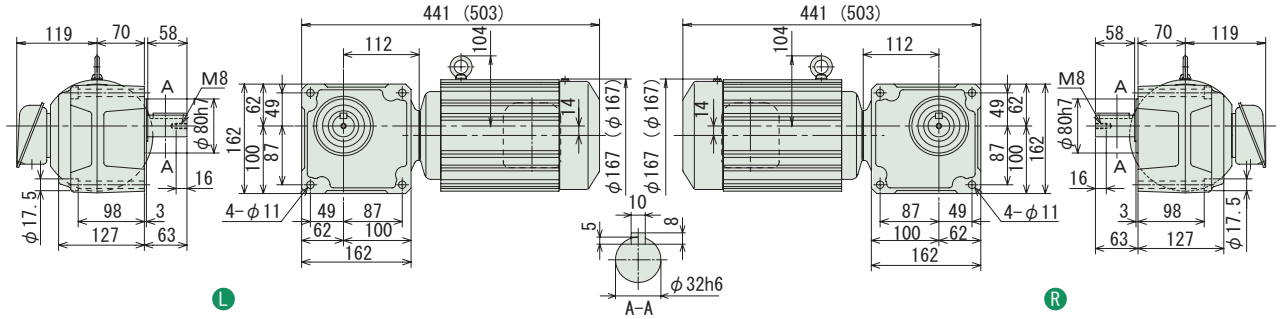

図 B2　RNFM1H-53$^{L}_{R}$-40~80 (RNFM1H-53$^{L}_{R}$-B-40~80)　質量 30kg (質量 35kg)

・本機の据付用には六角穴付ボルト (M12) をご使用ください。
・取付面よりモータが出張りますのでご注意ください。

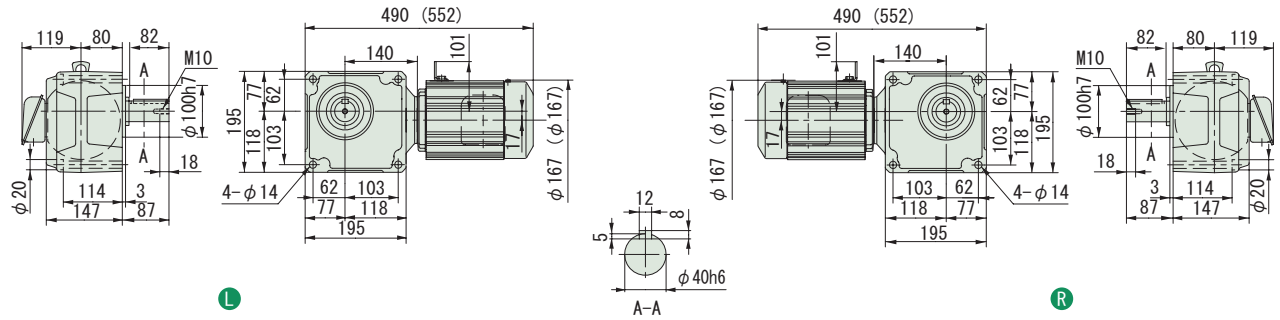

注）1. 出力軸径寸法：寸法公差は、JIS B 0401-1976 "h6" です。
2. 軸端キー寸法：寸法公差は、JIS B 1301-1996 平行キーに依っています。
3. 本寸法図の寸法及び質量は、予告無しに変更することがあります。

中実軸・RNFM シリーズ（フランジ取付形）
1.1kW・三相モータ・屋内形

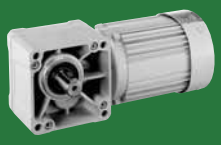

減速比	出力回転数 r/min 50Hz	出力回転数 r/min 60Hz	容量記号	枠番	減速比 (形式記号詳細 B2 頁)	出力トルク Tout N•m 50Hz	出力トルク Tout N•m 60Hz	出力トルク Tout kgf•m 50Hz	出力トルク Tout kgf•m 60Hz	出力軸許容ラジアル荷重 Pro N 50Hz	出力軸許容ラジアル荷重 Pro N 60Hz	出力軸許容ラジアル荷重 Pro kgf 50Hz	出力軸許容ラジアル荷重 Pro kgf 60Hz	屋内形寸法図
100	14.5	17.5	RNFM	1H	- 1630 L/R-X1 (-B) - 100	617	511	62.9	52.1	7990	7990	814	814	図 B3
120	12.1	14.6		1H	- 1630 L/R-X1 (-B) - 120	740	613	75.4	62.5	7990	7990	814	814	
150	9.67	11.7		1H	- 1631 L/R-X1 (-B) - 150	925	766	94.3	78.1	7990	7990	814	814	図 B4
200	7.25	8.75		1H	- 1631 L/R-X1 (-B) - 200	1230	1020	126	104	7990	7990	814	814	
240	6.04	7.29		1H	- 1631 L/R-X1 (-B) - 240	1480	1230	151	125	7990	7990	814	814	

注）1. 出力回転数は、モータ回転数 50Hz：1450r/min, 60Hz：1750r/min としたときの代表値です。詳細は技術資料「モータ部」を参照ください。
2. 出力軸許容ラジアル荷重は、出力軸中央の位置の値です。
3. ( ) 内はブレーキ付の形式を示します。

ご注文の際は、該当する形式記号、電圧周波数をご指示ください。( ) 内はブレーキ付の形式、寸法、質量を示します。

図 B3　RNFM1H-1630 L/R-X1-100,120　質量 57kg
(RNFM1H-1630 L/R-X1-B-100,120)　(質量 61kg)

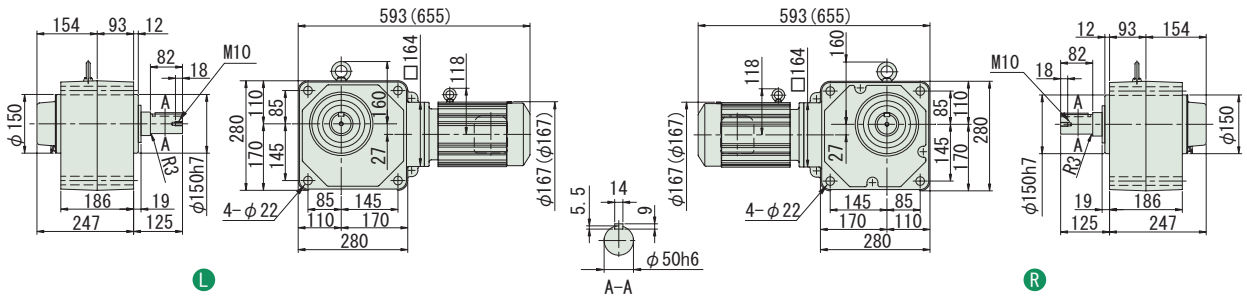

図 B4　RNFM1H-1631 L/R-X1-150~240　質量 58kg
(RNFM1H-1631 L/R-X1-B-150~240)　(質量 62kg)

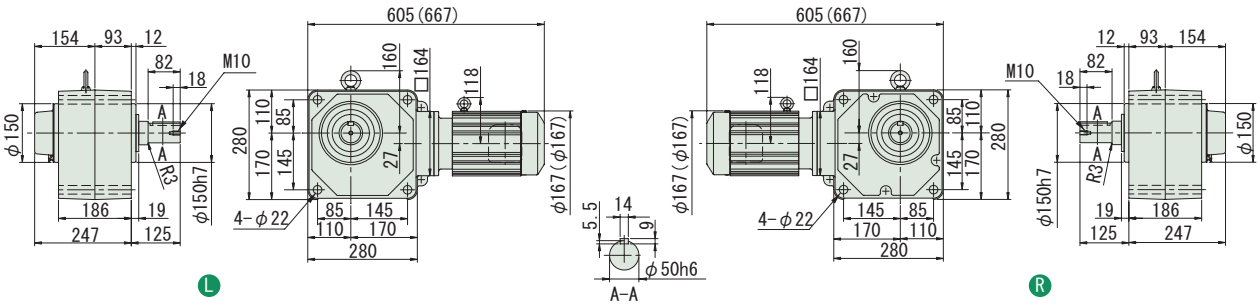

注）1. 出力軸径寸法：寸法公差は、JIS B 0401-1976 "H8" です。
2. 軸端キー寸法：寸法公差は、JIS B 1301-1996 平行キー用溝（普通形）に依っています。
3. 本寸法図の寸法及び質量は、予告無しに変更することがあります。

中実軸・RNFM シリーズ（フランジ取付形）
1.5kW・三相モータ・屋内形

減速比	出力回転数 r/min 50Hz	出力回転数 r/min 60Hz	容量記号	枠番	減速比 (形式記号詳細 B2 頁)	出力トルク Tout N•m 50Hz	出力トルク Tout N•m 60Hz	出力トルク Tout kgf•m 50Hz	出力トルク Tout kgf•m 60Hz	出力軸許容ラジアル荷重 Pro N 50Hz	出力軸許容ラジアル荷重 Pro N 60Hz	出力軸許容ラジアル荷重 Pro kgf 50Hz	出力軸許容ラジアル荷重 Pro kgf 60Hz	屋内形寸法図
5	290	350	RNFM	2	470 L/R (-B) - 5	42.0	34.8	4.29	3.55	2160	2060	220	210	図 B1
7.5	193	233		2	470 L/R (-B) - 7.5	63.1	52.2	6.43	5.33	2450	2300	250	235	
10	145	175		2	470 L/R (-B) - 10	84.1	69.7	8.57	7.10	2750	2600	280	265	
15	96.7	117		2	470 L/R (-B) - 15	126	104	12.9	10.7	3090	2940	315	300	
20	72.5	87.5		2	470 L/R (-B) - 20	168	139	17.1	14.2	3330	3190	340	325	
30	48.3	58.3		2	470 L/R (-B) - 30	252	209	25.7	21.3	3730	3580	380	365	
40	36.3	43.8		2	53 L/R (-B) - 40	336	279	34.3	28.4	5740	5540	585	565	図 B2
50	29.0	35.0		2	53 L/R (-B) - 50	420	348	42.9	35.5	6030	5830	615	595	
60	24.2	29.2		2	53 L/R (-B) - 60	504	418	51.4	42.6	6230	6030	635	615	
80	18.1	21.9		2	53 L/R (-B) - 80	673	557	68.6	56.8	6230	6130	635	625	

注）1. 出力回転数は、モータ回転数 50Hz：1450r/min, 60Hz：1750r/min としたときの代表値です。詳細は技術資料「モータ部」を参照ください。
2. 出力軸許容ラジアル荷重は、出力軸中央の位置の値です。
3. （ ）内はブレーキ付の形式を示します。

ご注文の際は、該当する形式記号、電圧周波数をご指示ください。( ) 内はブレーキ付の形式、寸法、質量を示します。

図 B1　RNFM2-470 L/R-5~30 (RNFM2-470 L/R-B-5~30)　質量 21kg (質量 26kg)

・本機の据付用には六角穴付ボルト (M10) をご使用ください。
・取付面よりモータが出張りますのでご注意ください。

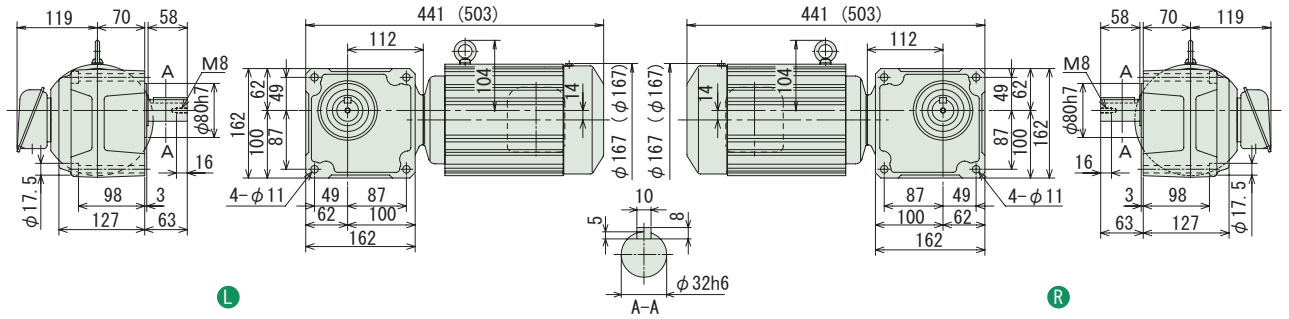

図 B2　RNFM2-53 L/R-40~80 (RNFM2-53 L/R-B-40~80)　質量 30kg (質量 35kg)

・本機の据付用には六角穴付ボルト (M12) をご使用ください。
・取付面よりモータが出張りますのでご注意ください。

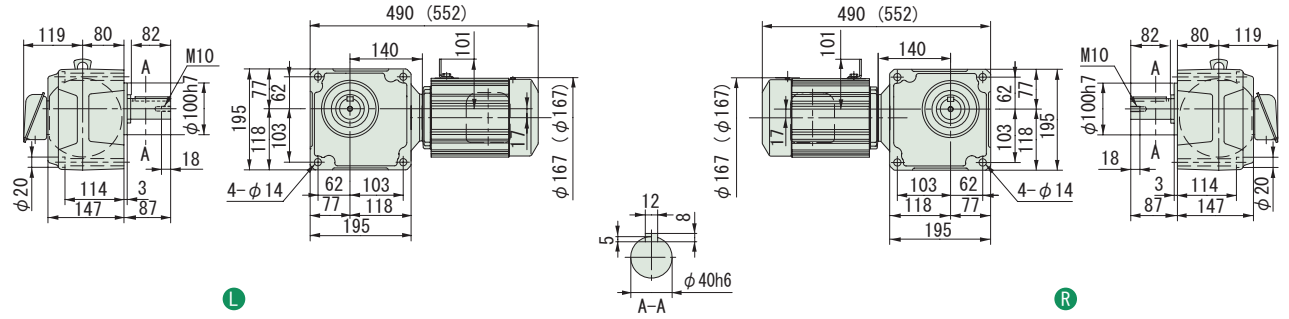

注）1. 出力軸径寸法：寸法公差は、JIS B 0401-1976 "h6" です。
2. 軸端キー寸法：寸法公差は、JIS B 1301-1996 平行キーに依っています。
3. 本寸法図の寸法及び質量は、予告無しに変更することがあります。

中実軸・RNFM シリーズ（フランジ取付形）
1.5kW・三相モータ・屋内形

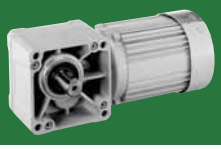

減速比	出力回転数 r/min 50Hz	出力回転数 r/min 60Hz	容量記号 – 枠番 – 減速比（形式記号詳細 B2 頁）	出力トルク Tout N•m 50Hz	出力トルク Tout N•m 60Hz	出力トルク Tout kgf•m 50Hz	出力トルク Tout kgf•m 60Hz	出力軸許容ラジアル荷重 Pro N 50Hz	出力軸許容ラジアル荷重 Pro N 60Hz	出力軸許容ラジアル荷重 Pro kgf 50Hz	出力軸許容ラジアル荷重 Pro kgf 60Hz	屋内形寸法図
100	14.5	17.5	RNFM 2 - 1630 L/R-X1 (-B) - 100	841	697	85.7	71.0	7990	7990	814	814	図 B3
120	12.1	14.6	2 - 1630 L/R-X1 (-B) - 120	1010	836	103	85.2	7990	7990	814	814	
150	9.67	11.7	2 - 1631 L/R-X1 (-B) - 150	1260	1040	129	107	7990	7990	814	814	図 B4
200	7.25	8.75	2 - 1631 L/R-X1 (-B) - 200	*1480	1390	*151	142	7990	7990	814	814	
240	6.04	7.29	2 - 1631 L/R-X1 (-B) - 240	*1480	*1480	*151	*151	7990	7990	814	814	

注）1. 出力回転数は、モータ回転数 50Hz：1450r/min, 60Hz：1750r/min としたときの代表値です。詳細は技術資料「モータ部」を参照ください。
2. 出力軸許容ラジアル荷重は、出力軸中央の位置の値です。
3. 出力トルクに * が付いている場合は、モータの全容量 kW まで負荷を掛けると過負荷となりますので、出力トルク欄の値以内でご使用ください。
4. ( ) 内はブレーキ付の形式を示します。

ご注文の際は、該当する形式記号、電圧周波数をご指示ください。( ) 内はブレーキ付の形式、寸法、質量を示します。

図 B3　RNFM2-1630L/R-X1-100,120　質量 57kg
(RNFM2-1630L/R-X1-B-100,120)　(質量 61kg)

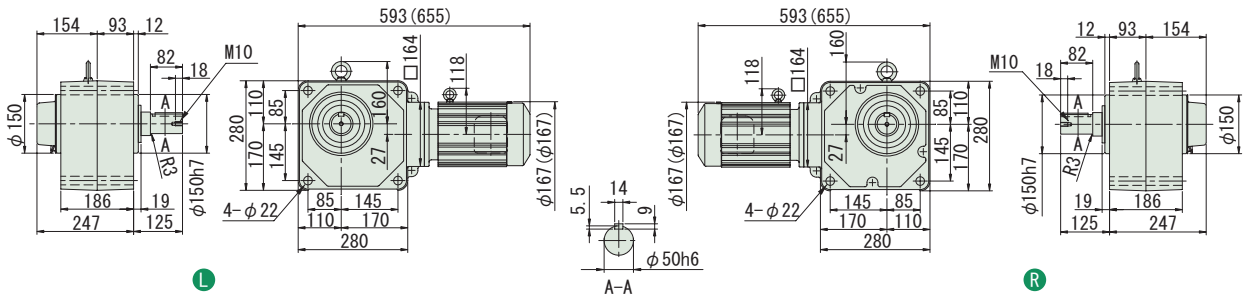

図 B4　RNFM2-1631L/R-X1-150~240　質量 58kg
(RNFM2-1631L/R-X1-B-150~240)　(質量 62kg)

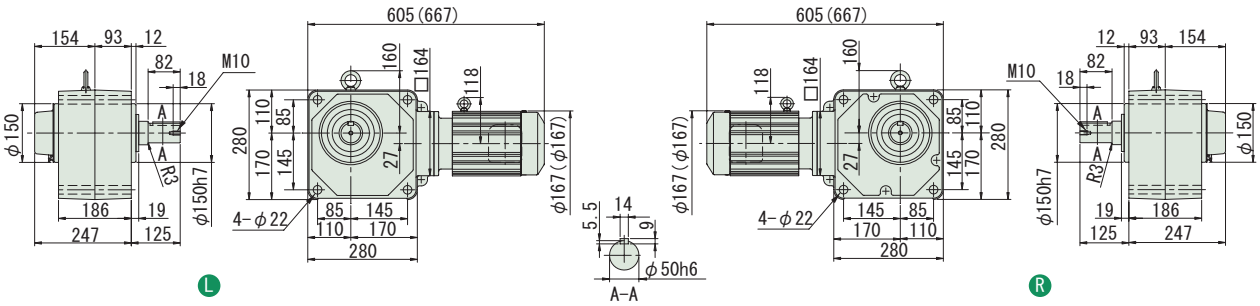

注）1. 出力軸径寸法：寸法公差は、JIS B 0401-1976 "H8" です。
2. 軸端キー寸法：寸法公差は、JIS B 1301-1996 平行キー用溝（普通形）に依っています。
3. 本寸法図の寸法及び質量は、予告無しに変更することがあります。

中実軸・RNFM シリーズ（フランジ取付形）
2.2kW・三相モータ・屋内形

減速比	出力回転数 r/min 50Hz	出力回転数 r/min 60Hz	容量記号	枠番	減速比	出力トルク Tout N•m 50Hz	出力トルク Tout N•m 60Hz	出力トルク Tout kgf•m 50Hz	出力トルク Tout kgf•m 60Hz	出力軸許容ラジアル荷重 Pro N 50Hz	出力軸許容ラジアル荷重 Pro N 60Hz	出力軸許容ラジアル荷重 Pro kgf 50Hz	出力軸許容ラジアル荷重 Pro kgf 60Hz	屋内形寸法図
			（形式記号詳細 B2 頁）											
10	145	175	RNFM	3 - 54 L/R (-B) -	10	123	102	12.6	10.4	3920	3730	400	380	図 B1
15	96.7	117		3 - 54 L/R (-B) -	15	185	153	18.9	15.6	4410	4220	450	430	
20	72.5	87.5		3 - 54 L/R (-B) -	20	247	204	25.1	20.8	4810	4610	490	470	
30	48.3	58.3		3 - 54 L/R (-B) -	30	370	307	37.7	31.3	5340	5150	545	525	
40	36.3	43.8		3 - 54 L/R (-B) -	40	493	409	50.3	41.7	5740	5540	585	565	
50	29.0	35.0		3 - 54 L/R (-B) -	50	617	511	62.9	52.1	6030	5830	615	595	
60	24.2	29.2		3 - 54 L/R (-B) -	60	740	613	75.4	62.5	6230	6030	635	615	

注）1. 出力回転数は、モータ回転数 50Hz：1450r/min, 60Hz：1750r/min としたときの代表値です。詳細は技術資料「モータ部」を参照ください。
2. 出力軸許容ラジアル荷重は、出力軸中央の位置の値です。
3. ( ) 内はブレーキ付の形式を示します。

ご注文の際は、該当する形式記号、電圧周波数をご指示ください。( ) 内はブレーキ付の形式、寸法、質量を示します。

図 B1　RNFM3-54 L/R -10~60　質量 34kg
(RNFM3-54 L/R -B-10~60)　(質量 40kg)

・本機の据付用には六角穴付ボルト (M12) をご使用ください。
・取付面よりモータが出張りますのでご注意ください。

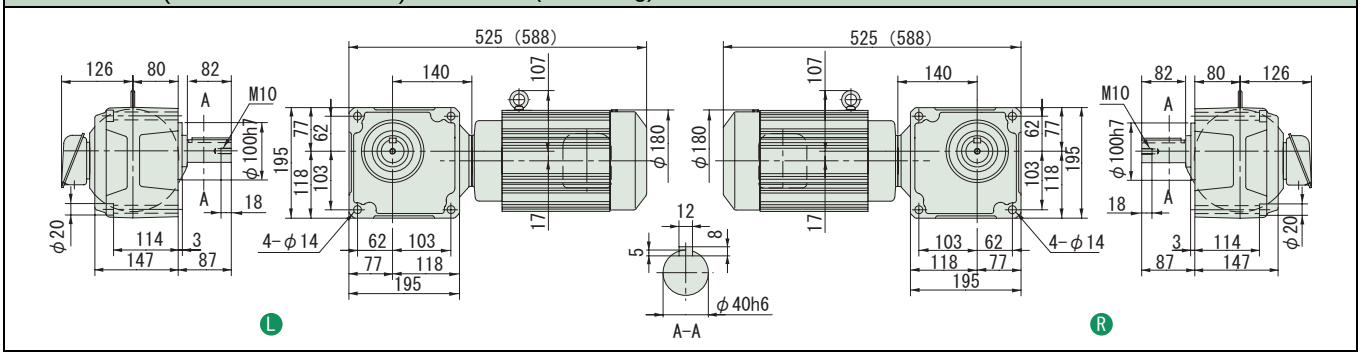

注）1. 出力軸径寸法：寸法公差は、JIS B 0401-1976 "h6" です。
2. 軸端キー寸法：寸法公差は、JIS B 1301-1996 平行キーに依っています。
3. 本寸法図の寸法及び質量は、予告無しに変更することがあります。

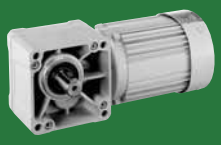

減速比	出力回転数 r/min 50Hz	出力回転数 r/min 60Hz	容量記号	枠番	減速比	出力トルク Tout N•m 50Hz	出力トルク Tout N•m 60Hz	出力トルク Tout kgf•m 50Hz	出力トルク Tout kgf•m 60Hz	出力軸許容ラジアル荷重 Pro N 50Hz	出力軸許容ラジアル荷重 Pro N 60Hz	出力軸許容ラジアル荷重 Pro kgf 50Hz	出力軸許容ラジアル荷重 Pro kgf 60Hz	屋内形寸法図
				（形式記号詳細 B2 頁）										
80	18.1	21.9	3	- 1630 L/R -X1 (-B) -	80	986	817	101	83.3	7990	7870	814	802	図 B2
100	14.5	17.5	3	- 1630 L/R -X1 (-B) -	100	1230	1020	126	104	7990	7990	814	814	
120	12.1	14.6	3	- 1630 L/R -X1 (-B) -	120	1480	1230	151	125	7990	7990	814	814	
150	9.67	11.7	3	- 1631 L/R -X1 (-B) -	150	*1480	*1480	*151	*151	7990	7990	814	814	図 B3
200	7.25	8.75	3	- 1631 L/R -X1 (-B) -	200	*1480	*1480	*151	*151	7990	7990	814	814	
240	6.04	7.29	3	- 1631 L/R -X1 (-B) -	240	*1480	*1480	*151	*151	7990	7990	814	814	

注）1. 出力回転数は、モータ回転数 50Hz：1450r/min, 60Hz：1750r/min としたときの代表値です。詳細は技術資料「モータ部」を参照ください。
2. 出力軸許容ラジアル荷重は、出力軸中央の位置の値です。
3. ( ) 内はブレーキ付の形式を示します。

ご注文の際は、該当する形式記号、電圧周波数をご指示ください。( ) 内はブレーキ付の形式、寸法、質量を示します。

図 B2　RNFM3-1630 L/R -X1-80~120　質量 62kg
(RNFM3-1630 L/R -X1-B-80~120)　(質量 68kg)

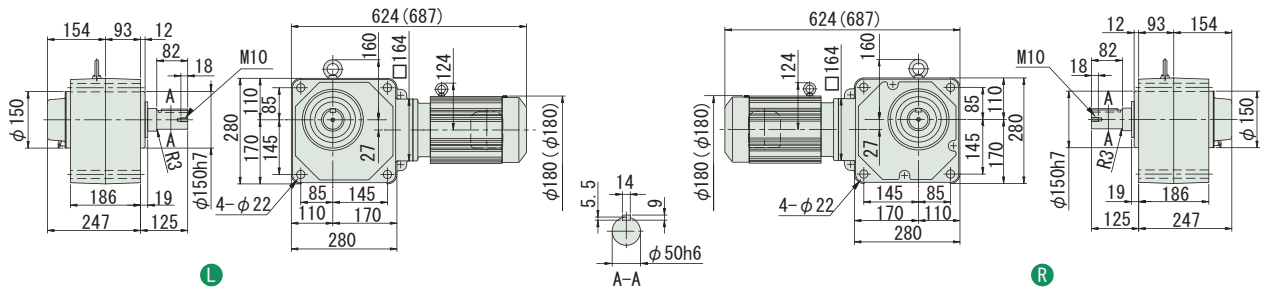

図 B3　RNFM3-1631 L/R -X1-150~240　質量 62kg
(RNFM3-1631 L/R -X1-B-150~240)　(質量 68kg)

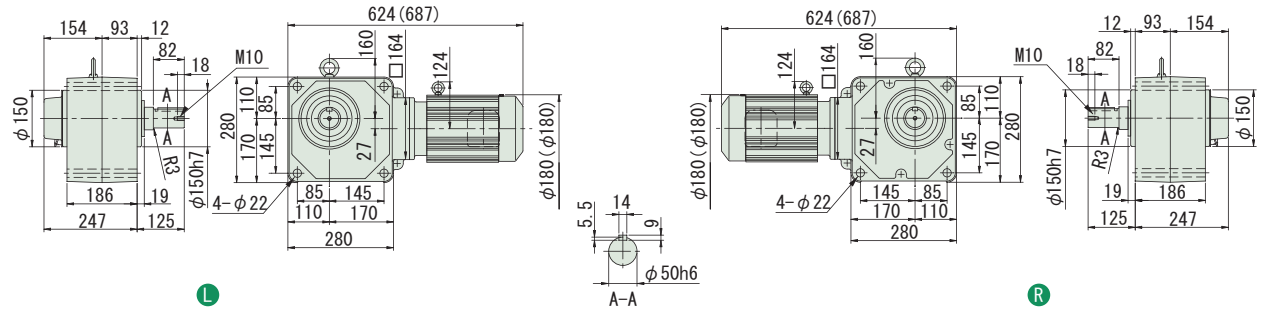

注）1. 出力軸径寸法：寸法公差は、JIS B 0401-1976 "H8" です。
2. 軸端キー寸法：寸法公差は、JIS B 1301-1996 平行キー用溝（普通形）に依っています。
3. 本寸法図の寸法及び質量は、予告無しに変更することがあります。

中実軸・RNFM シリーズ（フランジ取付形）
15W・単相モータ・屋内形

減速比	出力回転数 r/min 50Hz	出力回転数 r/min 60Hz		容量記号 – 枠番 – 補助形式 – 減速比（形式記号詳細 B2 頁）	出力トルク Tout N•m 50Hz	出力トルク Tout N•m 60Hz	出力トルク Tout kgf•m 50Hz	出力トルク Tout kgf•m 60Hz	出力軸許容ラジアル荷重 Pro N 50Hz	出力軸許容ラジアル荷重 Pro N 60Hz	出力軸許容ラジアル荷重 Pro kgf 50Hz	出力軸許容ラジアル荷重 Pro kgf 60Hz	屋内形寸法図
5	290	350	RNFM	0015 - 01 L/R - CA (-B) - 5	0.371	0.307	0.038	0.031	343	343	35	35	図 B1
7.5	193	233		0015 - 01 L/R - CA (-B) - 7.5	0.556	0.461	0.057	0.047	343	343	35	35	
10	145	175		0015 - 01 L/R - CA (-B) - 10	0.742	0.615	0.076	0.063	343	343	35	35	
12	121	146		0015 - 01 L/R - CA (-B) - 12	0.890	0.738	0.091	0.075	343	343	35	35	
15	96.7	117		0015 - 01 L/R - CA (-B) - 15	1.11	0.922	0.113	0.094	343	343	35	35	
20	72.5	87.5		0015 - 01 L/R - CA (-B) - 20	1.48	1.23	0.151	0.125	343	343	35	35	
25	58.0	70.0		0015 - 01 L/R - CA (-B) - 25	1.85	1.54	0.189	0.157	343	343	35	35	
30	48.3	58.3		0015 - 01 L/R - CA (-B) - 30	2.23	1.84	0.227	0.188	343	343	35	35	
40	36.3	43.8		0015 - 01 L/R - CA (-B) - 40	2.97	2.46	0.303	0.251	343	343	35	35	
50	29.0	35.0		0015 - 01 L/R - CA (-B) - 50	3.71	3.07	0.378	0.313	343	343	35	35	
60	24.2	29.2		0015 - 01 L/R - CA (-B) - 60	4.45	3.69	0.454	0.376	343	343	35	35	
80	18.1	21.9		0015 - 01 L/R - CA (-B) - 80	5.93	4.92	0.605	0.501	343	343	35	35	
100	14.5	17.5		0015 - 01 L/R - CA (-B) - 100	7.42	6.15	0.756	0.627	343	343	35	35	
120	12.1	14.6		0015 - 03 L/R - CA (-B) - 120	8.90	7.38	0.908	0.752	1080	1080	110	110	図 B2
160	9.06	10.9		0015 - 03 L/R - CA (-B) - 160	11.9	9.83	1.21	1.00	1080	1080	110	110	
200	7.25	8.75		0015 - 03 L/R - CA (-B) - 200	14.8	12.3	1.51	1.25	1080	1080	110	110	
240	6.04	7.29		0015 - 03 L/R - CA (-B) - 240	17.8	14.8	1.82	1.50	1080	1080	110	110	

注）1. 出力回転数は、モータ回転数 50Hz：1450r/min, 60Hz：1750r/min としたときの代表値です。詳細は技術資料「モータ部」を参照ください。
2. 出力軸許容ラジアル荷重は、出力軸中央の位置の値です。
3. ( ) 内はブレーキ付の形式を示します。

ご注文の際は、該当する形式記号、電圧周波数をご指示ください。( ) 内はブレーキ付の形式、寸法、質量を示します。

図 B1　RNFM0015-01 L/R-CA-5~100　質量 2.7kg
(RNFM0015-01 L/R-CA-B-5~100)　(質量 3.3kg)
・本機の据付用には六角穴付ボルト (M5) をご使用ください。

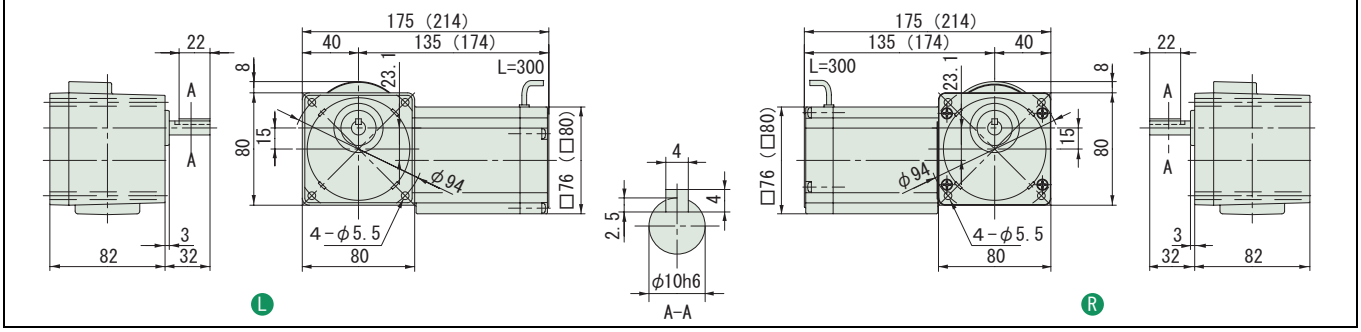

図 B2　RNFM0015-03 L/R-CA-120~240　質量 2.7kg
(RNFM0015-03 L/R-CA-B-120~240)　(質量 3.3kg)
・本機の据付用には六角穴付ボルト (M5) をご使用ください。

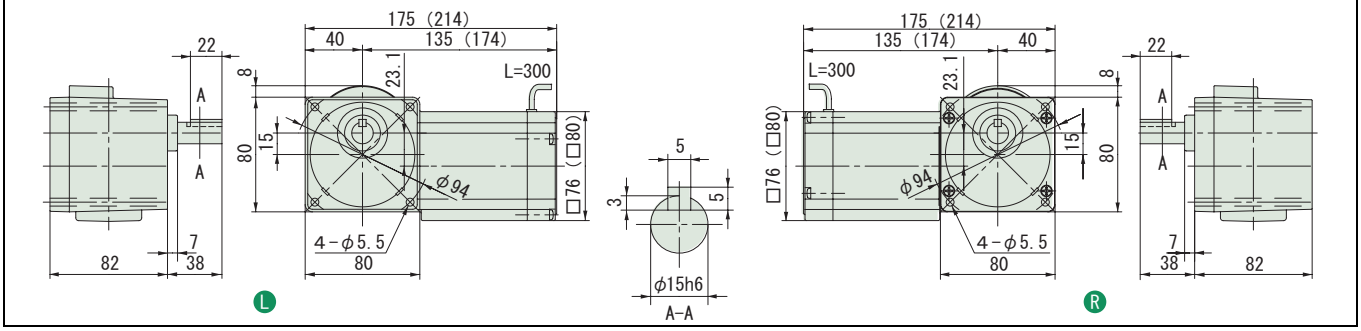

注）1. 出力軸径寸法：寸法公差は、JIS B 0401-1976 "h6" です。
2. 軸端キー寸法：寸法公差は、JIS B 1301-1996 平行キーに依っています。
3. 本寸法図の寸法及び質量は、予告無しに変更することがあります。

中実軸・RNFM シリーズ（フランジ取付形）
25W・単相モータ・屋内形

減速比	出力回転数 r/min 50Hz	出力回転数 r/min 60Hz		容量記号 – 枠番 – 補助形式 – 減速比（形式記号詳細 B2 頁）	出力トルク Tout N•m 50Hz	出力トルク Tout N•m 60Hz	出力トルク Tout kgf•m 50Hz	出力トルク Tout kgf•m 60Hz	出力軸許容ラジアル荷重 Pro N 50Hz	出力軸許容ラジアル荷重 Pro N 60Hz	出力軸許容ラジアル荷重 Pro kgf 50Hz	出力軸許容ラジアル荷重 Pro kgf 60Hz	屋内形寸法図
5	290	350	RNFM	0025 - 01L/R - CA (-B) - 5	0.618	0.512	0.063	0.052	343	343	35	35	図 B3
7.5	193	233		0025 - 01L/R - CA (-B) - 7.5	0.927	0.768	0.095	0.078	343	343	35	35	
10	145	175		0025 - 01L/R - CA (-B) - 10	1.24	1.02	0.126	0.104	343	343	35	35	
12	121	146		0025 - 01L/R - CA (-B) - 12	1.48	1.23	0.151	0.125	343	343	35	35	
15	96.7	117		0025 - 01L/R - CA (-B) - 15	1.85	1.54	0.189	0.157	343	343	35	35	
20	72.5	87.5		0025 - 01L/R - CA (-B) - 20	2.47	2.05	0.252	0.209	343	343	35	35	
25	58.0	70.0		0025 - 01L/R - CA (-B) - 25	3.09	2.56	0.315	0.261	343	343	35	35	
30	48.3	58.3		0025 - 01L/R - CA (-B) - 30	3.71	3.07	0.378	0.313	343	343	35	35	
40	36.3	43.8		0025 - 01L/R - CA (-B) - 40	4.95	4.10	0.504	0.418	343	343	35	35	
50	29.0	35.0		0025 - 01L/R - CA (-B) - 50	6.18	5.12	0.630	0.522	343	343	35	35	
60	24.2	29.2		0025 - 01L/R - CA (-B) - 60	7.42	6.15	0.756	0.627	343	343	35	35	
80	18.1	21.9		0025 - 03L/R - CA (-B) - 80	9.9	8.20	1.01	0.836	1080	1080	110	110	図 B4
100	14.5	17.5		0025 - 03L/R - CA (-B) - 100	12.4	10.2	1.26	1.04	1080	1080	110	110	
120	12.1	14.6		0025 - 03L/R - CA (-B) - 120	14.8	12.3	1.51	1.25	1080	1080	110	110	
160	9.06	10.9		0025 - 03L/R - CA (-B) - 160	19.8	16.4	2.02	1.67	1080	1080	110	110	
200	7.25	8.75		0025 - 03L/R - CA (-B) - 200	24.7	20.5	2.52	2.09	1080	1080	110	110	
240	6.04	7.29		0025 - 03L/R - CA (-B) - 240	29.7	24.6	3.03	2.51	1080	1080	110	110	

注）1. 出力回転数は、モータ回転数 50Hz：1450r/min, 60Hz：1750r/min としたときの代表値です。詳細は技術資料「モータ部」を参照ください。
2. 出力軸許容ラジアル荷重は、出力軸中央の位置の値です。
3. ( ) 内はブレーキ付の形式を示します。

ご注文の際は、該当する形式記号、電圧周波数をご指示ください。( ) 内はブレーキ付の形式、寸法、質量を示します。

図 B3　RNFM0025-01L/R-CA-5~60　質量 2.8kg
(RNFM0025-01L/R-CA-B-5~60)　(質量 3.4kg)
・本機の据付用には六角穴付ボルト (M5) をご使用ください。

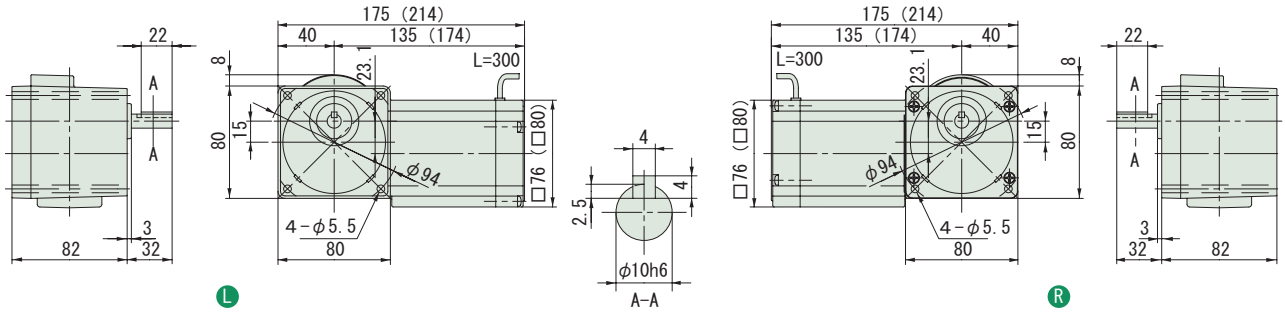

図 B4　RNFM0025-03L/R-CA-80~240　質量 2.9kg
(RNFM0025-03L/R-CA-B-80~240)　(質量 3.5kg)
・本機の据付用には六角穴付ボルト (M5) をご使用ください。

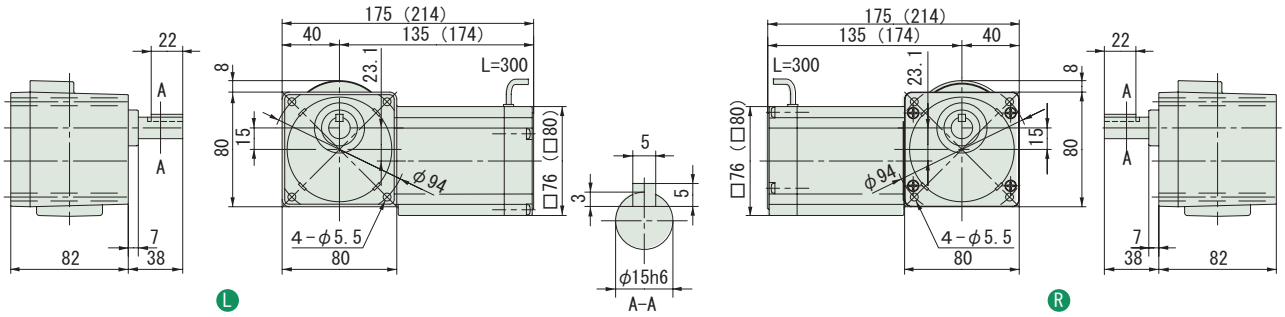

注）1. 出力軸径寸法：寸法公差は、JIS B 0401-1976 "h6" です。
2. 軸端キー寸法：寸法公差は、JIS B 1301-1996 平行キーに依っています。
3. 本寸法図の寸法及び質量は、予告無しに変更することがあります。

中実軸・RNFM シリーズ（フランジ取付形）
40W・単相モータ・屋内形

減速比	出力回転数 r/min 50Hz	出力回転数 r/min 60Hz	容量記号	枠番	補助形式	減速比	出力トルク Tout N•m 50Hz	出力トルク Tout N•m 60Hz	出力トルク Tout kgf•m 50Hz	出力トルク Tout kgf•m 60Hz	出力軸許容ラジアル荷重 Pro N 50Hz	出力軸許容ラジアル荷重 Pro N 60Hz	出力軸許容ラジアル荷重 Pro kgf 50Hz	出力軸許容ラジアル荷重 Pro kgf 60Hz	屋内形寸法図
				（形式記号詳細 B2 頁）											
5	290	350	RNFM	004	05 L/R	CA (-B)	5	1.12	0.929	0.114	0.095	441	392	45	40	図 B1
7.5	193	233		004	05 L/R	CA (-B)	7.5	1.68	1.39	0.171	0.142	490	441	50	45	
10	145	175		004	05 L/R	CA (-B)	10	2.24	1.86	0.229	0.189	539	490	55	50	
12	121	146		004	05 L/R	CA (-B)	12	2.69	2.23	0.274	0.227	588	539	60	55	
15	96.7	117		004	05 L/R	CA (-B)	15	3.36	2.79	0.343	0.284	588	588	60	60	
20	72.5	87.5		004	05 L/R	CA (-B)	20	4.48	3.72	0.457	0.379	588	588	60	60	
25	58.0	70.0		004	05 L/R	CA (-B)	25	5.61	4.64	0.572	0.474	588	588	60	60	
30	48.3	58.3		004	05 L/R	CA (-B)	30	6.73	5.57	0.686	0.568	588	588	60	60	
40	36.3	43.8		004	05 L/R	CA (-B)	40	8.97	7.43	0.914	0.758	588	588	60	60	
50	29.0	35.0		004	05 L/R	CA (-B)	50	11.2	9.29	1.14	0.947	588	588	60	60	
60	24.2	29.2		004	07 L/R	CA (-B)	60	13.5	11.1	1.37	1.14	1080	1080	110	110	図 B2
80	18.1	21.9		004	07 L/R	CA (-B)	80	17.9	14.9	1.83	1.52	1080	1080	110	110	
100	14.5	17.5		004	07 L/R	CA (-B)	100	22.4	18.6	2.29	1.89	1080	1080	110	110	
120	12.1	14.6		004	07 L/R	CA (-B)	120	26.9	22.3	2.74	2.27	1080	1080	110	110	
150	9.67	11.7		004	17 L/R	CA (-B)	150	33.6	27.9	3.43	2.84	1420	1420	145	145	図 B3
200	7.25	8.75		004	17 L/R	CA (-B)	200	44.8	37.2	4.57	3.79	1420	1420	145	145	
240	6.04	7.29		004	17 L/R	CA (-B)	240	53.8	44.6	5.49	4.55	1420	1420	145	145	

注）1. 出力回転数は、モータ回転数 50Hz：1450r/min, 60Hz：1750r/min としたときの代表値です。詳細は技術資料「モータ部」を参照ください。
2. 出力軸許容ラジアル荷重は、出力軸中央の位置の値です。
3. ( ) 内はブレーキ付の形式を示します。

ご注文の際は、該当する形式記号、電圧周波数をご指示ください。( ) 内はブレーキ付の形式、寸法、質量を示します。

図 B1　RNFM004-05 L/R-CA-5~50　質量 3.0kg
(RNFM004-05 L/R-CA-B-5~50)　(質量 3.6kg)
・本機の据付用には六角穴付ボルト (M6) をご使用ください。

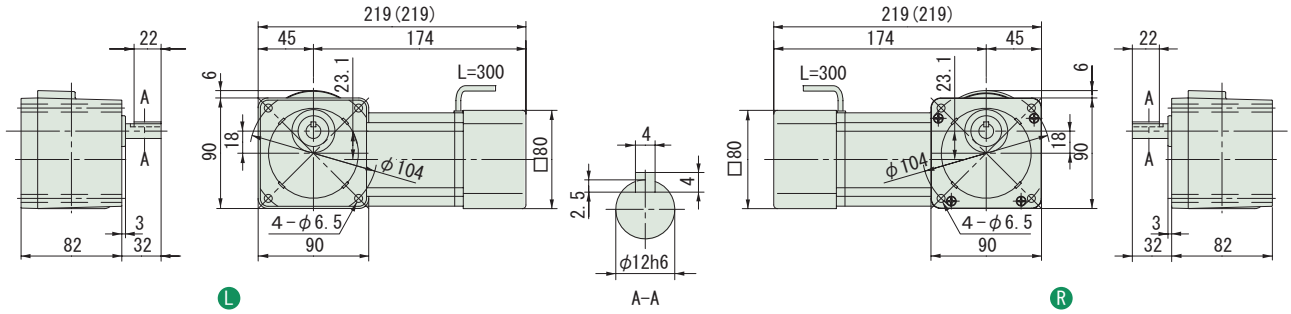

図 B2　RNFM004-07 L/R-CA-60~120　質量 3.1kg
(RNFM004-07 L/R-CA-B-60~120)　(質量 3.7kg)
・本機の据付用には六角穴付ボルト (M6) をご使用ください。

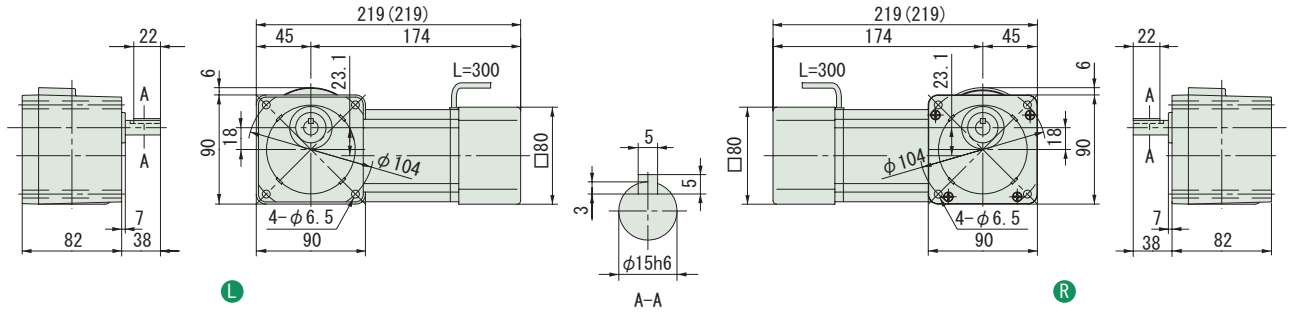

図 B3　RNFM004-17 L/R-CA-150~240　質量 4.3kg
(RNFM004-17 L/R-CA-B-150~240)　(質量 4.7kg)
・本機の据付用には六角穴付ボルト (M6) をご使用ください。

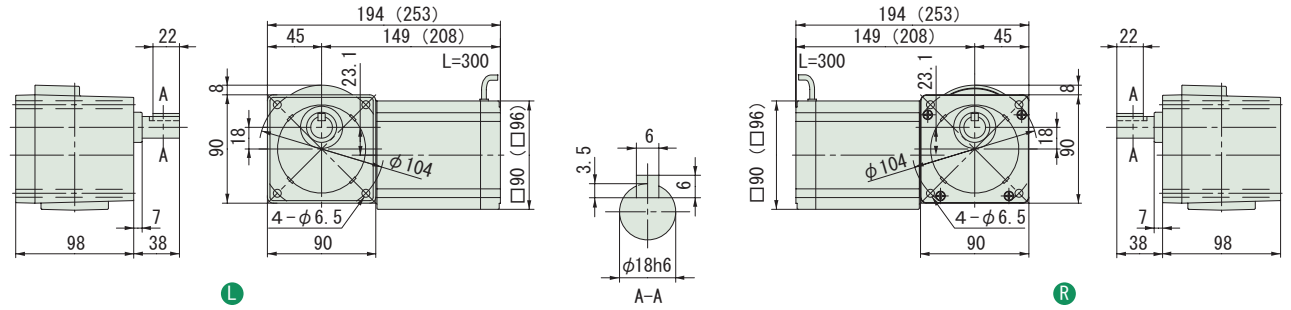

注）1. 出力軸径寸法：寸法公差は、JIS B 0401-1976 "h6" です。
2. 軸端キー寸法：寸法公差は、JIS B 1301-1996 平行キーに依っています。
3. 本寸法図の寸法及び質量は、予告無しに変更することがあります。

中実軸・RNFM シリーズ（フランジ取付形）
40W・単相モータ・屋内形

減速比	出力回転数 r/min 50Hz	出力回転数 r/min 60Hz	容量記号	枠番	補助形式	減速比	出力トルク Tout N•m 50Hz	出力トルク Tout N•m 60Hz	出力トルク Tout kgf•m 50Hz	出力トルク Tout kgf•m 60Hz	出力軸許容ラジアル荷重 Pro N 50Hz	出力軸許容ラジアル荷重 Pro N 60Hz	出力軸許容ラジアル荷重 Pro kgf 50Hz	出力軸許容ラジアル荷重 Pro kgf 60Hz	屋内形寸法図
			（形式記号詳細 B2 頁）												
300	4.83	5.83	RNFM	004	1240 L/R	CAX1 (-B)	300	63.3	52.5	6.46	5.35	1550	1550	158	158	図 B4
360	4.03	4.86		004	1240 L/R	CAX1 (-B)	360	76.0	62.9	7.75	6.42	1550	1550	158	158	
480	3.02	3.65		004	1240 L/R	CAX1 (-B)	480	*98.1	83.9	*10.0	8.56	1550	1550	158	158	
600	2.42	2.92		004	1240 L/R	CAX1 (-B)	600	*98.1	*98.1	*10.0	*10.0	1550	1550	158	158	
720	2.01	2.43		004	1240 L/R	CAX1 (-B)	720	*98.1	*98.1	*10.0	*10.0	1550	1550	158	158	
900	1.61	1.94		004	1240 L/R	CAX1 (-B)	900	*98.1	*98.1	*10.0	*10.0	1550	1550	158	158	
1200	1.21	1.46		004	1240 L/R	CAX1 (-B)	1200	*98.1	*98.1	*10.0	*10.0	1550	1550	158	158	
1440	1.01	1.22		004	1240 L/R	CAX1 (-B)	1440	*98.1	*98.1	*10.0	*10.0	1550	1550	158	158	

注）1. 出力回転数は、モータ回転数 50Hz：1450r/min, 60Hz：1750r/min としたときの代表値です。詳細は技術資料「モータ部」を参照ください。
2. 出力軸許容ラジアル荷重は、出力軸端より 20mm の位置の値です。
3. 出力トルクに * が付いている場合は、モータの全容量 kW まで負荷を掛けると過負荷となりますので、出力トルク欄の値以内でご使用ください。
4. （ ）内はブレーキ付の形式を示します。

ご注文の際は、該当する形式記号、電圧周波数をご指示ください。( ) 内はブレーキ付の形式、寸法、質量を示します。

図 B4　RNFM004-1240 L/R-CAX1-300~1440　質量 7.4kg
(RNFM004-1240 L/R-CAX1-B-300~1440)　(質量 7.8kg)

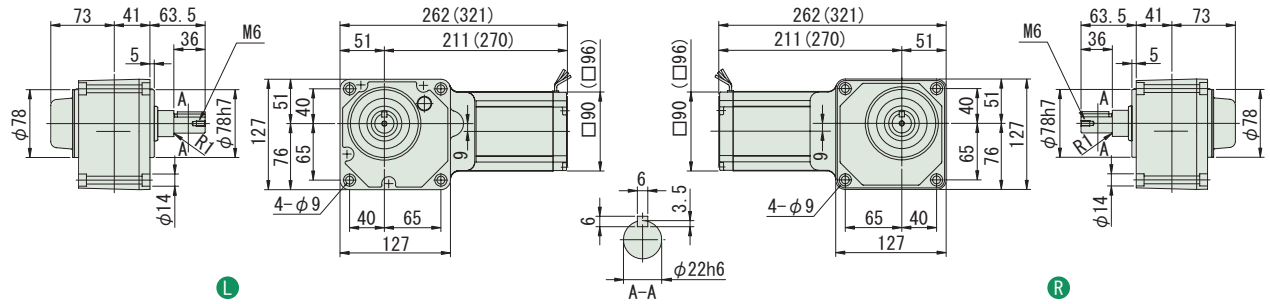

注）1. 出力軸径寸法：寸法公差は、JIS B 0401-1976 "H8" です。
2. キー溝寸法：寸法公差は、JIS B 1301-1996 平行キー用溝（普通形）に依っています。
3. 本寸法図の寸法及び質量は、予告無しに変更することがあります。

中実軸・RNFM シリーズ（フランジ取付形）
60W・単相モータ・屋内形

減速比	出力回転数 r/min 50Hz	出力回転数 r/min 60Hz	容量記号 – 枠番 – 補助形式 – 減速比（形式記号詳細 B2 頁）	出力トルク Tout N•m 50Hz	出力トルク Tout N•m 60Hz	出力トルク Tout kgf•m 50Hz	出力トルク Tout kgf•m 60Hz	出力軸許容ラジアル荷重 Pro N 50Hz	出力軸許容ラジアル荷重 Pro N 60Hz	出力軸許容ラジアル荷重 Pro kgf 50Hz	出力軸許容ラジアル荷重 Pro kgf 60Hz	屋内形寸法図
5	290	350	RNFM 006 - 15L/R - CA (-B) - 5	1.68	1.39	0.171	0.142	539	490	55	50	図 B1
7.5	193	233	006 - 15L/R - CA (-B) - 7.5	2.52	2.09	0.257	0.213	588	539	60	55	
10	145	175	006 - 15L/R - CA (-B) - 10	3.36	2.79	0.343	0.284	637	588	65	60	
12	121	146	006 - 15L/R - CA (-B) - 12	4.04	3.34	0.412	0.341	686	637	70	65	
15	96.7	117	006 - 15L/R - CA (-B) - 15	5.04	4.18	0.514	0.426	735	686	75	70	
20	72.5	87.5	006 - 15L/R - CA (-B) - 20	6.73	5.57	0.686	0.568	785	735	80	75	
25	58.0	70.0	006 - 15L/R - CA (-B) - 25	8.41	6.97	0.857	0.710	834	785	85	80	
30	48.3	58.3	006 - 15L/R - CA (-B) - 30	10.1	8.36	1.03	0.852	883	834	90	85	
40	36.3	43.8	006 - 15L/R - CA (-B) - 40	13.5	11.1	1.37	1.14	981	932	100	95	
50	29.0	35.0	006 - 15L/R - CA (-B) - 50	16.8	13.9	1.71	1.42	1080	1030	110	105	
60	24.2	29.2	006 - 15L/R - CA (-B) - 60	20.2	16.7	2.06	1.70	1080	1080	110	110	
80	18.1	21.9	006 - 17L/R - CA (-B) - 80	26.9	22.3	2.74	2.27	1420	1370	145	140	図 B2
100	14.5	17.5	006 - 17L/R - CA (-B) - 100	33.6	27.9	3.43	2.84	1420	1420	145	145	
120	12.1	14.6	006 - 17L/R - CA (-B) - 120	40.4	33.4	4.12	3.41	1420	1420	145	145	
150	9.67	11.7	006 - 17L/R - CA (-B) - 150	50.4	41.8	5.14	4.26	1420	1420	145	145	
200	7.25	8.75	006 - 17L/R - CA (-B) - 200	*53.9	*53.9	*5.50	*5.50	1420	1420	145	145	
240	6.04	7.29	006 - 17L/R - CA (-B) - 240	*53.9	*53.9	*5.50	*5.50	1420	1420	145	145	

注）1. 出力回転数は、モータ回転数 50Hz：1450r/min, 60Hz：1750r/min としたときの代表値です。詳細は技術資料「モータ部」を参照ください。
2. 出力軸許容ラジアル荷重は、出力軸中央の位置の値です。
3. 出力トルクに * が付いている場合は、モータの全容量 kW まで負荷を掛けると過負荷となりますので、出力トルク欄の値以内でご使用ください。
4. ( ) 内はブレーキ付の形式を示します。

ご注文の際は、該当する形式記号、電圧周波数をご指示ください。( ) 内はブレーキ付の形式、寸法、質量を示します。

図 B1　RNFM006-15L/R-CA-5~60　質量 4.3kg
(RNFM006-15L/R-CA-B-5~60)　(質量 4.7kg)
・本機の据付用には六角穴付ボルト (M6) をご使用ください。

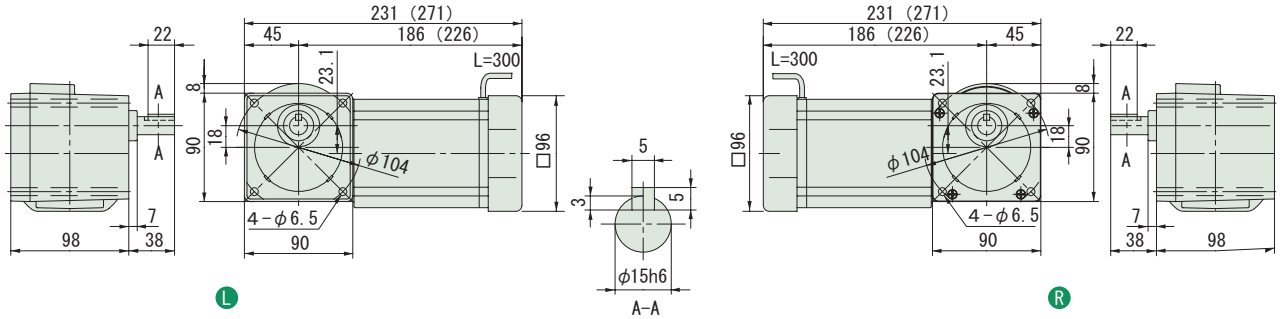

図 B2　RNFM006-17L/R-CA-80~240　質量 4.5kg
(RNFM006-17L/R-CA-B-80~240)　(質量 4.9kg)
・本機の据付用には六角穴付ボルト (M6) をご使用ください。

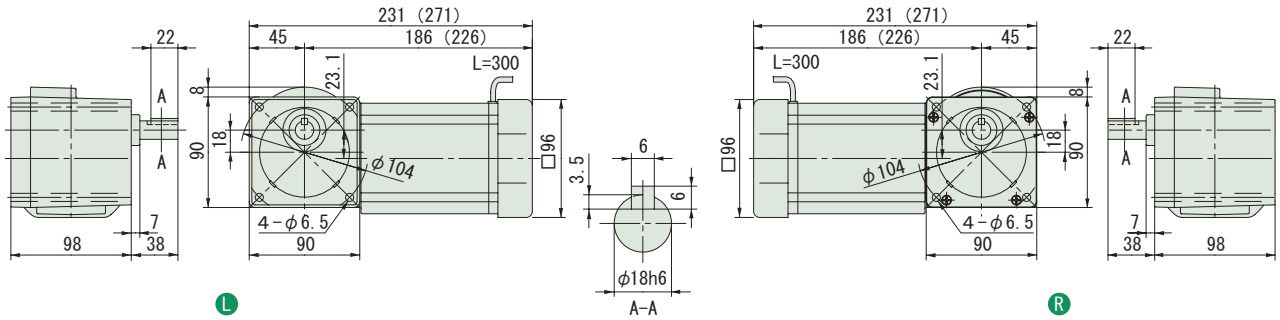

注）1. 出力軸径寸法：寸法公差は、JIS B 0401-1976 "h6" です。
2. 軸端キー寸法：寸法公差は、JIS B 1301-1996 平行キーに依っています。
3. 本寸法図の寸法及び質量は、予告無しに変更することがあります。

中実軸・RNFM シリーズ（フランジ取付形）
60W・単相モータ・屋内形

減速比	出力回転数 r/min 50Hz	出力回転数 r/min 60Hz	容量記号 – 枠番 – 補助形式 – 減速比（形式記号詳細 B2 頁）	出力トルク Tout N•m 50Hz	出力トルク Tout N•m 60Hz	出力トルク Tout kgf•m 50Hz	出力トルク Tout kgf•m 60Hz	出力軸許容ラジアル荷重 Pro N 50Hz	出力軸許容ラジアル荷重 Pro N 60Hz	出力軸許容ラジアル荷重 Pro kgf 50Hz	出力軸許容ラジアル荷重 Pro kgf 60Hz	屋内形寸法図
300	4.83	5.83	RNFM 006 - 1240 L/R - CAX1 (-B) - 300	95.0	78.7	9.68	8.02	1550	1550	158	158	図 B3
360	4.03	4.86	RNFM 006 - 1240 L/R - CAX1 (-B) - 360	*98.1	94.4	*10.0	9.63	1550	1550	158	158	
480	3.02	3.65	RNFM 006 - 1240 L/R - CAX1 (-B) - 480	*98.1	*98.1	*10.0	*10.0	1550	1550	158	158	
600	2.42	2.92	RNFM 006 - 1240 L/R - CAX1 (-B) - 600	*98.1	*98.1	*10.0	*10.0	1550	1550	158	158	
720	2.01	2.43	RNFM 006 - 1240 L/R - CAX1 (-B) - 720	*98.1	*98.1	*10.0	*10.0	1550	1550	158	158	
900	1.61	1.94	RNFM 006 - 1240 L/R - CAX1 (-B) - 900	*98.1	*98.1	*10.0	*10.0	1550	1550	158	158	
1200	1.21	1.46	RNFM 006 - 1240 L/R - CAX1 (-B) - 1200	*98.1	*98.1	*10.0	*10.0	1550	1550	158	158	
1440	1.01	1.22	RNFM 006 - 1240 L/R - CAX1 (-B) - 1440	*98.1	*98.1	*10.0	*10.0	1550	1550	158	158	

注）1. 出力回転数は、モータ回転数 50Hz：1450r/min, 60Hz：1750r/min としたときの代表値です。詳細は技術資料「モータ部」を参照ください。
2. 出力軸許容ラジアル荷重は、出力軸端より 20mm の位置の値です。
3. 出力トルクに * が付いている場合は、モータの全容量 kW まで負荷を掛けると過負荷となりますので、出力トルク欄の値以内でご使用ください。
4. （ ）内はブレーキ付の形式を示します。

ご注文の際は、該当する形式記号、電圧周波数をご指示ください。( ) 内はブレーキ付の形式、寸法、質量を示します。

図 B3　RNFM006-1240L/R-CAX1-300~1440　質量 7.7kg
(RNFM006-1240L/R-CAX1-B-300~1440)　(質量 8.1kg)

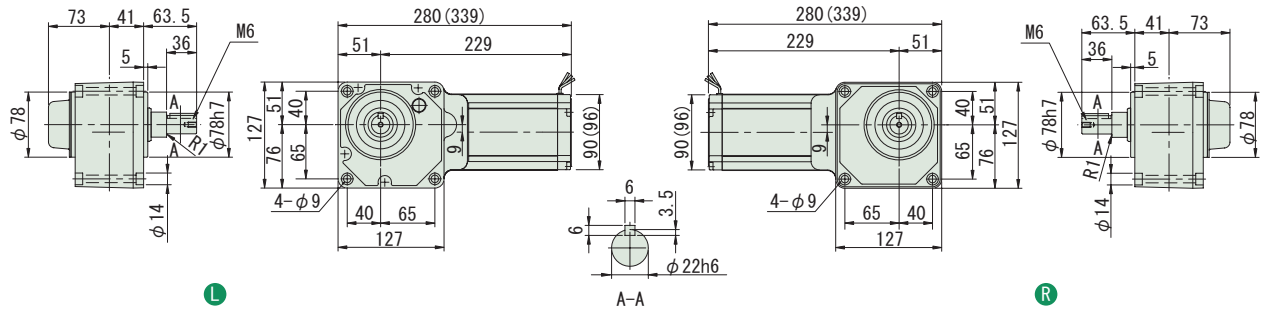

注）1. 出力軸径寸法：寸法公差は、JIS B 0401-1976 "H8" です。
2. キー溝寸法：寸法公差は、JIS B 1301-1996 平行キー用溝（普通形）に依っています。
3. 本寸法図の寸法及び質量は、予告無しに変更することがあります。

中実軸・RNFM シリーズ（フランジ取付形）
90W・単相モータ・屋内形

減速比	出力回転数 r/min 50Hz	出力回転数 r/min 60Hz	容量記号	枠番	補助形式	減速比	出力トルク Tout N•m 50Hz	出力トルク Tout N•m 60Hz	出力トルク Tout kgf•m 50Hz	出力トルク Tout kgf•m 60Hz	出力軸許容ラジアル荷重 Pro N 50Hz	出力軸許容ラジアル荷重 Pro N 60Hz	出力軸許容ラジアル荷重 Pro kgf 50Hz	出力軸許容ラジアル荷重 Pro kgf 60Hz	屋内形寸法図
				（形式記号詳細 B2 頁）											
5	290	350	RNFM	009	15 L/R	CA (-B)	5	2.52	2.09	0.257	0.213	539	490	55	50	図 B1
7.5	193	233		009	15 L/R	CA (-B)	7.5	3.78	3.13	0.386	0.320	588	539	60	55	
10	145	175		009	15 L/R	CA (-B)	10	5.04	4.18	0.514	0.426	637	588	65	60	
12	121	146		009	15 L/R	CA (-B)	12	6.05	5.02	0.617	0.511	686	637	70	65	
15	96.7	117		009	15 L/R	CA (-B)	15	7.57	6.27	0.772	0.639	735	686	75	70	
20	72.5	87.5		009	15 L/R	CA (-B)	20	10.1	8.36	1.03	0.852	785	735	80	75	
25	58.0	70.0		009	15 L/R	CA (-B)	25	12.6	10.4	1.29	1.07	834	785	85	80	
30	48.3	58.3		009	15 L/R	CA (-B)	30	15.1	12.5	1.54	1.28	883	834	90	85	
40	36.3	43.8		009	15 L/R	CA (-B)	40	20.2	16.7	2.06	1.70	981	932	100	95	
50	29.0	35.0		009	15 L/R	CA (-B)	50	25.2	20.9	2.57	2.13	1050	1030	110	105	
60	24.2	29.2		009	15 L/R	CA (-B)	60	30.3	25.1	3.09	2.56	1050	1050	110	110	
80	18.1	21.9		009	17 L/R	CA (-B)	80	40.4	33.4	4.12	3.41	1420	1370	145	140	図 B2
100	14.5	17.5		009	17 L/R	CA (-B)	100	50.4	41.8	5.14	4.26	1420	1420	145	145	
120	12.1	14.6		009	17 L/R	CA (-B)	120	*53.9	50.2	*5.50	5.11	1420	1420	145	145	
150	9.67	11.7		009	17 L/R	CA (-B)	150	*53.9	*53.9	*5.50	*5.50	1420	1420	145	145	
200	7.25	8.75		009	17 L/R	CA (-B)	200	*53.9	*53.9	*5.50	*5.50	1420	1420	145	145	
240	6.04	7.29		009	17 L/R	CA (-B)	240	*53.9	*53.9	*5.50	*5.50	1420	1420	145	145	

注）1. 出力回転数は、モータ回転数 50Hz：1450r/min, 60Hz：1750r/min としたときの代表値です。詳細は技術資料「モータ部」を参照ください。
2. 出力軸許容ラジアル荷重は、出力軸中央の位置の値です。
3. 出力トルクに * が付いている場合は、モータの全容量 kW まで負荷を掛けると過負荷となりますので、出力トルク欄の値以内でご使用ください。
4. ( ) 内はブレーキ付の形式を示します。

ご注文の際は、該当する形式記号、電圧周波数をご指示ください。( ) 内はブレーキ付の形式、寸法、質量を示します。

図 B1　RNFM009-15 L/R-CA-5~60　質量 5.0kg
(RNFM009-15 L/R-CA-B-5~60)　(質量 5.4kg)
・本機の据付用には六角穴付ボルト (M6) をご使用ください。

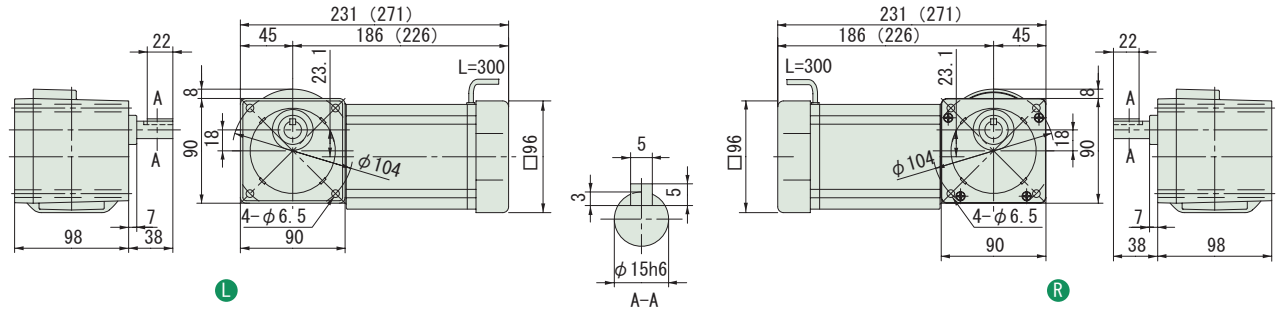

図 B2　RNFM009-17 L/R-CA-80~240　質量 5.0kg
(RNFM009-17 L/R-CA-B-80~240)　(質量 5.4kg)
・本機の据付用には六角穴付ボルト (M6) をご使用ください。

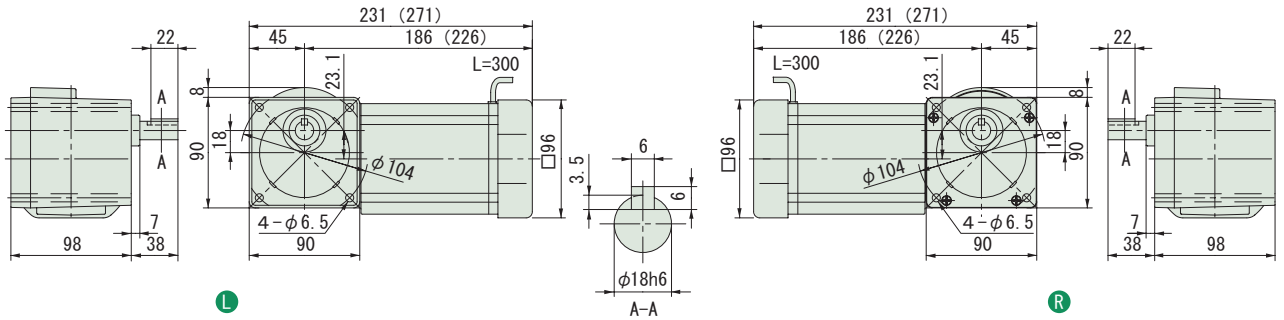

注）1. 出力軸径寸法：寸法公差は、JIS B 0401-1976 "h6" です。
2. 軸端キー寸法：寸法公差は、JIS B 1301-1996 平行キーに依っています。
3. 本寸法図の寸法及び質量は、予告無しに変更することがあります。

減速比	出力回転数 r/min 50Hz	出力回転数 r/min 60Hz	容量記号	枠番	補助形式	減速比	出力トルク Tout N•m 50Hz	出力トルク Tout N•m 60Hz	出力トルク Tout kgf•m 50Hz	出力トルク Tout kgf•m 60Hz	出力軸許容ラジアル荷重 Pro N 50Hz	出力軸許容ラジアル荷重 Pro N 60Hz	出力軸許容ラジアル荷重 Pro kgf 50Hz	出力軸許容ラジアル荷重 Pro kgf 60Hz	屋内形寸法図
				（形式記号詳細 B2 頁）											
300	4.83	5.83	RNFM	009	1240 L/R	CAX1 (-B)	300	*98.1	*98.1	*10.0	*10.0	1550	1550	158	158	図 B3
360	4.03	4.86		009	1240 L/R	CAX1 (-B)	360	*98.1	*98.1	*10.0	*10.0	1550	1550	158	158	
480	3.02	3.65		009	1240 L/R	CAX1 (-B)	480	*98.1	*98.1	*10.0	*10.0	1550	1550	158	158	
600	2.42	2.92		009	1240 L/R	CAX1 (-B)	600	*98.1	*98.1	*10.0	*10.0	1550	1550	158	158	
720	2.01	2.43		009	1240 L/R	CAX1 (-B)	720	*98.1	*98.1	*10.0	*10.0	1550	1550	158	158	
900	1.61	1.94		009	1240 L/R	CAX1 (-B)	900	*98.1	*98.1	*10.0	*10.0	1550	1550	158	158	
1200	1.21	1.46		009	1240 L/R	CAX1 (-B)	1200	*98.1	*98.1	*10.0	*10.0	1550	1550	158	158	
1440	1.01	1.22		009	1240 L/R	CAX1 (-B)	1440	*98.1	*98.1	*10.0	*10.0	1550	1550	158	158	

注）1. 出力回転数は、モータ回転数 50Hz：1450r/min, 60Hz：1750r/min としたときの代表値です。詳細は技術資料「モータ部」を参照ください。
2. 出力軸許容ラジアル荷重は、出力軸端より 20mm の位置の値です。
3. 出力トルクに * が付いている場合は、モータの全容量 kW まで負荷を掛けると過負荷となりますので、出力トルク欄の値以内でご使用ください。
4. （ ）内はブレーキ付の形式を示します。

ご注文の際は、該当する形式記号、電圧周波数をご指示ください。( ) 内はブレーキ付の形式、寸法、質量を示します。

図 B3　RNFM009-1240L/R-CAX1-300~1440　質量 8.2kg
(RNFM009-1240L/R-CAX1-B-300~1440)　(質量 8.6kg)

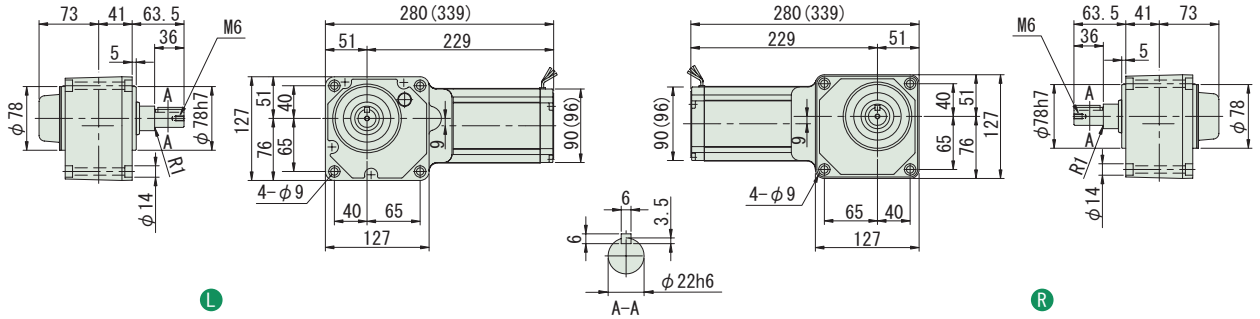

注）1. 出力軸径寸法：寸法公差は、JIS B 0401-1976 "H8" です。
2. キー溝寸法：寸法公差は、JIS B 1301-1996 平行キー用溝（普通形）に依っています。
3. 本寸法図の寸法及び質量は、予告無しに変更することがあります。

中実軸・RNFM シリーズ（フランジ取付形）
0.1kW・単相モータ・屋内形

減速比	出力回転数 r/min 50Hz	出力回転数 r/min 60Hz	容量記号	枠番	補助形式	減速比	出力トルク Tout N•m 50Hz	出力トルク Tout N•m 60Hz	出力トルク Tout kgf•m 50Hz	出力トルク Tout kgf•m 60Hz	出力軸許容ラジアル荷重 Pro N 50Hz	出力軸許容ラジアル荷重 Pro N 60Hz	出力軸許容ラジアル荷重 Pro kgf 50Hz	出力軸許容ラジアル荷重 Pro kgf 60Hz	屋内形寸法図
			（形式記号詳細 B2 頁）												
5	290	350	RNFM	01	190 L/R	CB (-B)	5	2.80	2.32	0.286	0.237	637	588	65	60	図 B1
7.5	193	233		01	190 L/R	CB (-B)	7.5	4.20	3.48	0.429	0.355	686	637	70	65	
10	145	175		01	190 L/R	CB (-B)	10	5.61	4.64	0.572	0.474	785	735	80	75	
15	96.7	117		01	190 L/R	CB (-B)	15	8.41	6.97	0.857	0.710	883	834	90	85	
20	72.5	87.5		01	190 L/R	CB (-B)	20	11.2	9.29	1.14	0.947	981	932	100	95	
30	48.3	58.3		01	190 L/R	CB (-B)	30	16.8	13.9	1.71	1.42	1080	1030	110	105	
40	36.3	43.8		01	23 L/R	CB (-B)	40	22.4	18.6	2.29	1.89	1620	1570	165	160	図 B2
50	29.0	35.0		01	23 L/R	CB (-B)	50	28.0	23.2	2.86	2.37	1720	1670	175	170	
60	24.2	29.2		01	23 L/R	CB (-B)	60	33.6	27.9	3.43	2.84	1770	1720	180	175	
80	18.1	21.9		01	20 L/R	CB (-B)	80	44.8	37.2	4.57	3.79	1770	1770	180	180	図 B3
100	14.5	17.5		01	20 L/R	CB (-B)	100	56.1	46.4	5.72	4.74	1810	1770	185	180	
120	12.1	14.6		01	20 L/R	CB (-B)	120	67.3	55.7	6.86	5.68	1810	1810	185	185	

注）1. 出力回転数は、モータ回転数 50Hz：1450r/min, 60Hz：1750r/min としたときの代表値です。詳細は技術資料「モータ部」を参照ください。
2. 出力軸許容ラジアル荷重は、出力軸中央の位置の値です。
3. ( ) 内はブレーキ付の形式を示します。

ご注文の際は、該当する形式記号、電圧周波数をご指示ください。( ) 内はブレーキ付の形式、寸法、質量を示します。

図 B1　RNFM01-190 L/R-CB-5~30　質量 6.5kg
(RNFM01-190 L/R-CB-B-5~30)　(質量 8.0kg)
・本機の据付用には六角穴付ボルト (M8) をご使用ください。

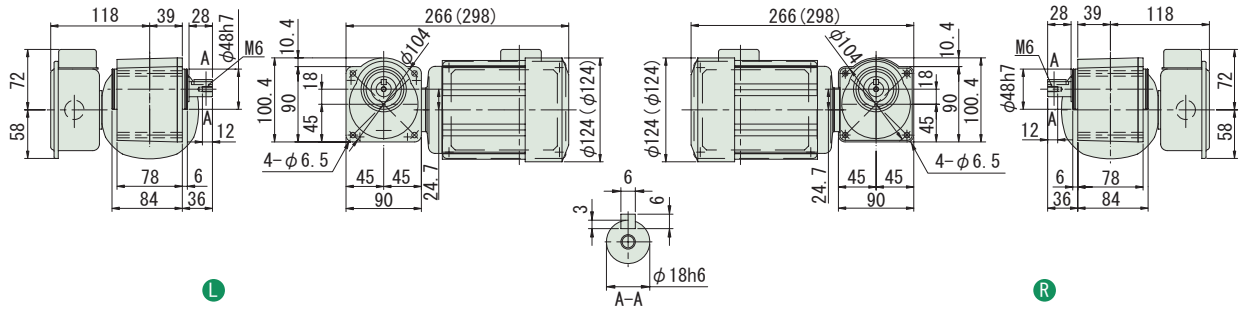

図 B2　RNFM01-23 L/R-CB-40~60　質量 8.0kg
(RNFM01-23 L/R-CB-B-40~60)　(質量 9.5kg)
・本機の据付用には六角穴付ボルト (M8) をご使用ください。

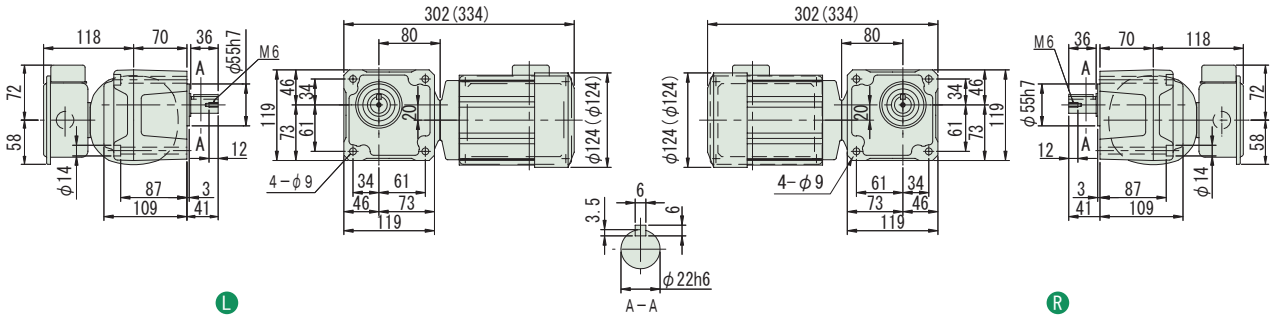

図 B3　RNFM01-20 L/R-CB-80~120　質量 8.5kg
(RNFM01-20 L/R-CB-B-80~120)　(質量 9.5kg)
・本機の据付用には六角穴付ボルト (M8) をご使用ください。

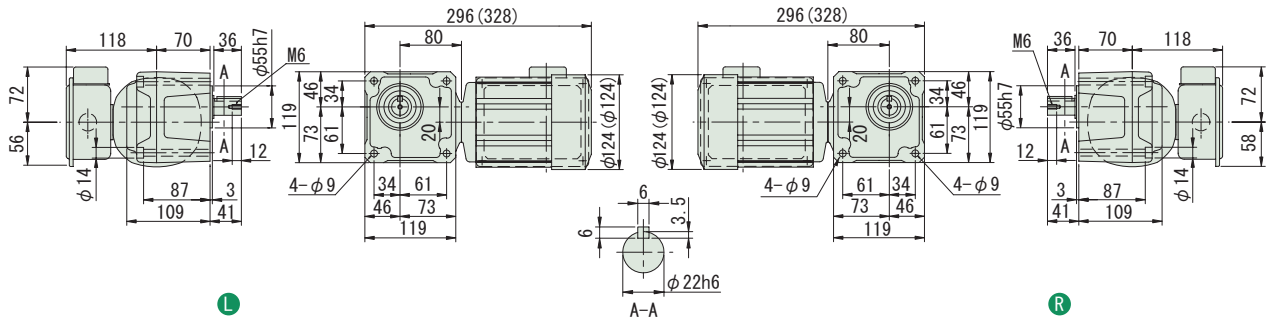

注）1. 出力軸径寸法：寸法公差は、JIS B 0401-1976 "h6" です。
2. 軸端キー寸法：寸法公差は、JIS B 1301-1996 平行キーに依っています。
3. 本寸法図の寸法及び質量は、予告無しに変更することがあります。

中実軸・RNFM シリーズ（フランジ取付形）
0.1kW・単相モータ・屋内形

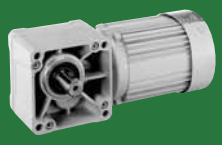

減速比	出力回転数 r/min 50Hz	出力回転数 r/min 60Hz	容量記号	枠番	補助形式	減速比	出力トルク Tout N•m 50Hz	出力トルク Tout N•m 60Hz	出力トルク Tout kgf•m 50Hz	出力トルク Tout kgf•m 60Hz	出力軸許容ラジアル荷重 Pro N 50Hz	出力軸許容ラジアル荷重 Pro N 60Hz	出力軸許容ラジアル荷重 Pro kgf 50Hz	出力軸許容ラジアル荷重 Pro kgf 60Hz	屋内形寸法図
				（形式記号詳細 B2 頁）											
150	9.67	11.7	01	35$^{L}_{R}$	CB (-B)	150	84.1	69.7	8.57	7.10	3090	3090	315	315	図 B4
200	7.25	8.75	01	35$^{L}_{R}$	CB (-B)	200	112	92.9	11.4	9.47	3090	3090	315	315	
240	6.04	7.29	01	35$^{L}_{R}$	CB (-B)	240	135	111	13.7	11.4	3090	3090	315	315	
300	4.83	5.83	01	1340$^{L}_{R}$	CBX1 (-B)	300	158	131	16.1	13.4	2580	2580	263	263	図 B5
360	4.03	4.86	01	1340$^{L}_{R}$	CBX1 (-B)	360	190	157	19.4	16.0	2580	2580	263	263	
480	3.02	3.65	01	1340$^{L}_{R}$	CBX1 (-B)	480	*195	*195	*19.9	*19.9	2580	2580	263	263	
600	2.42	2.92	01	1440$^{L}_{R}$	CBX1 (-B)	600	317	262	32.3	26.7	3500	3500	357	357	図 B6
720	2.01	2.43	01	1440$^{L}_{R}$	CBX1 (-B)	720	380	315	38.7	32.1	3500	3500	357	357	
900	1.61	1.94	01	1440$^{L}_{R}$	CBX1 (-B)	900	*390	*390	*39.8	*39.8	3500	3500	357	357	
1200	1.21	1.46	01	1440$^{L}_{R}$	CBX1 (-B)	1200	*390	*390	*39.8	*39.8	3500	3500	357	357	
1440	1.01	1.22	01	1440$^{L}_{R}$	CBX1 (-B)	1440	*390	*390	*39.8	*39.8	3500	3500	357	357	

RNFM

注）1. 出力回転数は、モータ回転数 50Hz：1450r/min, 60Hz：1750r/min としたときの代表値です。詳細は技術資料「モータ部」を参照ください。
2. 出力軸許容ラジアル荷重は、出力軸中央の位置の値です。
3. 出力トルクに * が付いている場合は、モータの全容量 kW まで負荷を掛けると過負荷となりますので、出力トルク欄の値以内でご使用ください。
4. （ ）内はブレーキ付の形式を示します。

ご注文の際は、該当する形式記号、電圧周波数をご指示ください。( ) 内はブレーキ付の形式、寸法、質量を示します。

図 B4

RNFM01-35$^{L}_{R}$-CB-150~240 質量 10kg
(RNFM01-35$^{L}_{R}$-CB-B-150~240) (質量 11kg)

・本機の据付用には六角穴付ボルト (M8) をご使用ください。

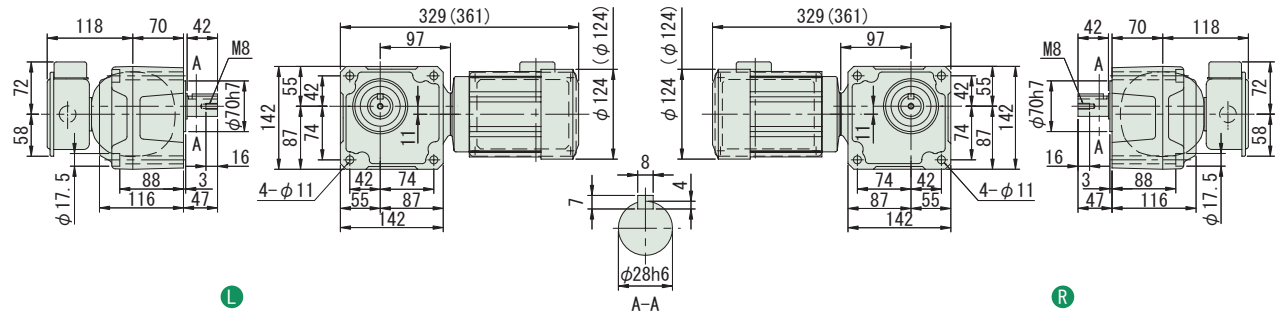

図 B5

RNFM01-1340$^{L}_{R}$-CBX1-300~480 質量 12kg
(RNFM01-1340$^{L}_{R}$-CBX1-B-300~480) (質量 13kg)

・本機の据付用には六角穴付ボルト (M8) をご使用ください。

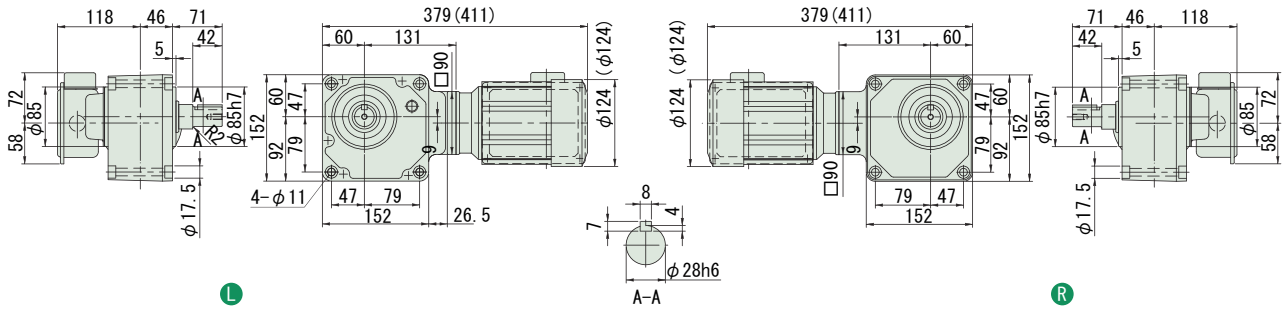

図 B6

RNFM01-1440$^{L}_{R}$-CBX1-600~1440 質量 16.5kg
(RNFM01-1440$^{L}_{R}$-CBX1-B-600~1440) (質量 18kg)

・本機の据付用には六角穴付ボルト (M8) をご使用ください。

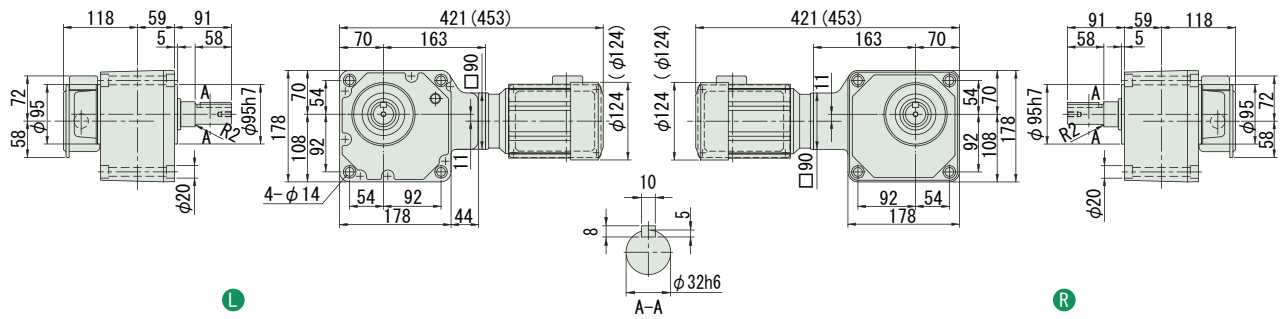

注）1. 出力軸径寸法：寸法公差は、JIS B 0401-1976 "h6" です。
2. 軸端キー寸法：寸法公差は、JIS B 1301-1996 平行キーに依っています。
3. 本寸法図の寸法及び質量は、予告無しに変更することがあります。

中実軸・RNFM シリーズ（フランジ取付形）
0.2kW・単相モータ・屋内形

減速比	出力回転数 r/min 50Hz	出力回転数 r/min 60Hz	容量記号	枠番	補助形式	減速比	出力トルク Tout N•m 50Hz	出力トルク Tout N•m 60Hz	出力トルク Tout kgf•m 50Hz	出力トルク Tout kgf•m 60Hz	出力軸許容ラジアル荷重 Pro N 50Hz	出力軸許容ラジアル荷重 Pro N 60Hz	出力軸許容ラジアル荷重 Pro kgf 50Hz	出力軸許容ラジアル荷重 Pro kgf 60Hz	屋内形寸法図
			（形式記号詳細 B2 頁）												
5	290	350	RNFM	02	270 L/R	CB (-B)	5	5.61	4.64	0.572	0.474	883	834	90	85	図 B1
7.5	193	233		02	270 L/R	CB (-B)	7.5	8.41	6.97	0.857	0.710	981	932	100	95	
10	145	175		02	270 L/R	CB (-B)	10	11.2	9.29	1.14	0.947	1080	1030	110	105	
15	96.7	117		02	270 L/R	CB (-B)	15	16.8	13.9	1.71	1.42	1230	1180	125	120	
20	72.5	87.5		02	270 L/R	CB (-B)	20	22.4	18.6	2.29	1.89	1370	1320	140	135	
30	48.3	58.3		02	270 L/R	CB (-B)	30	33.6	27.9	3.43	2.84	1520	1470	155	150	
40	36.3	43.8		02	23 L/R	CB (-B)	40	44.8	37.2	4.57	3.79	1620	1570	165	160	図 B2
50	29.0	35.0		02	23 L/R	CB (-B)	50	56.1	46.4	5.72	4.74	1720	1670	175	170	
60	24.2	29.2		02	23 L/R	CB (-B)	60	67.3	55.7	6.86	5.68	1770	1720	180	175	
80	18.1	21.9		02	30 L/R	CB (-B)	80	89.7	74.3	9.14	7.58	3040	2940	310	300	図 B3
100	14.5	17.5		02	30 L/R	CB (-B)	100	112	92.9	11.4	9.47	3090	3040	315	310	
120	12.1	14.6		02	30 L/R	CB (-B)	120	135	111	13.7	11.4	3090	3090	315	315	

注）1. 出力回転数は、モータ回転数 50Hz：1450r/min, 60Hz：1750r/min としたときの代表値です。詳細は技術資料「モータ部」を参照ください。
2. 出力軸許容ラジアル荷重は、出力軸中央の位置の値です。
3. ( ) 内はブレーキ付の形式を示します。

ご注文の際は、該当する形式記号、電圧周波数をご指示ください。( ) 内はブレーキ付の形式、寸法、質量を示します。

図 B1　RNFM02-270L/R-CB-5~30　質量 8.5kg
(RNFM02-270L/R-CB-B-5~30)　(質量 10kg)
・本機の据付用には六角穴付ボルト (M8) をご使用ください。

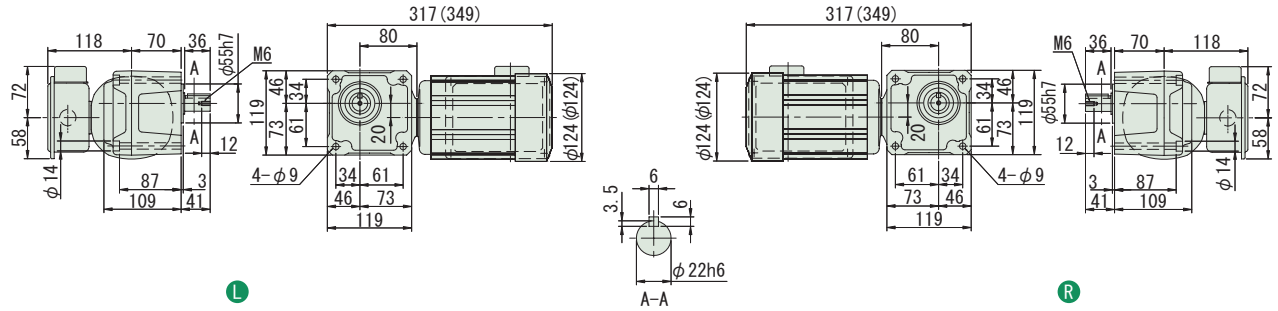

図 B2　RNFM02-23L/R-CB-40~60　質量 10kg
(RNFM02-23L/R-CB-B-40~60)　(質量 11kg)
・本機の据付用には六角穴付ボルト (M8) をご使用ください。

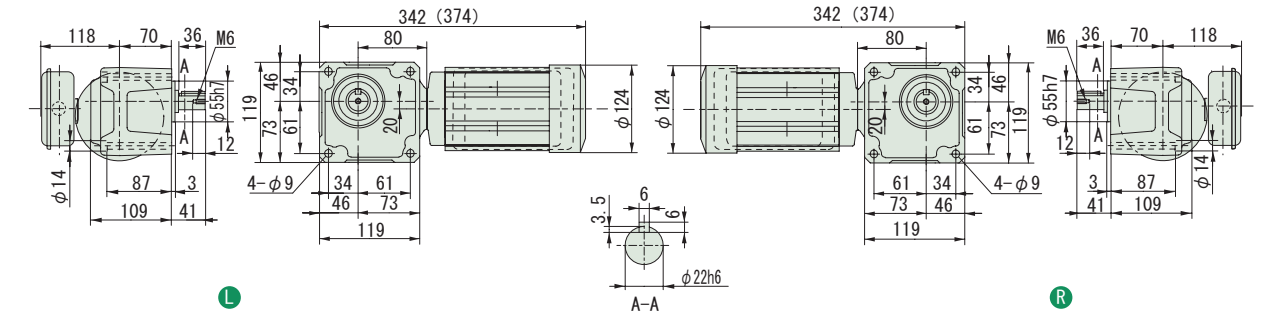

図 B3　RNFM02-30L/R-CB-80~120　質量 12kg
(RNFM02-30L/R-CB-B-80~120)　(質量 13kg)
・本機の据付用には六角穴付ボルト (M8) をご使用ください。

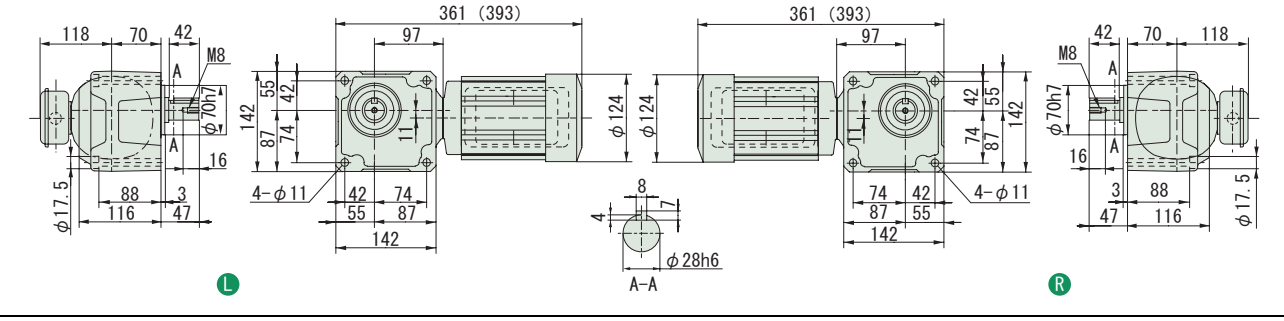

注）1. 出力軸径寸法：寸法公差は、JIS B 0401-1976 "h6" です。
2. 軸端キー寸法：寸法公差は、JIS B 1301-1996 平行キーに依っています。
3. 本寸法図の寸法及び質量は、予告無しに変更することがあります。

中実軸・RNFM シリーズ（フランジ取付形）
0.2kW・単相モータ・屋内形

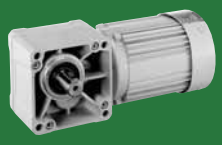

減速比	出力回転数 r/min 50Hz	出力回転数 r/min 60Hz		容量記号	枠番	補助形式	減速比	出力トルク Tout N•m 50Hz	出力トルク Tout N•m 60Hz	出力トルク Tout kgf•m 50Hz	出力トルク Tout kgf•m 60Hz	出力軸許容ラジアル荷重 Pro N 50Hz	出力軸許容ラジアル荷重 Pro N 60Hz	出力軸許容ラジアル荷重 Pro kgf 50Hz	出力軸許容ラジアル荷重 Pro kgf 60Hz	屋内形寸法図
				（形式記号詳細 B2 頁）												
150	9.67	11.7	RNFM	02	45	CB	150	168	139	17.1	14.2	4360	4360	445	445	図 B4
200	7.25	8.75		02	45	CB	200	224	186	22.9	18.9	4360	4360	445	445	
240	6.04	7.29		02	45	CB	240	269	223	27.4	22.7	4360	4360	445	445	
300	4.83	5.83		02	1440	CBX1	300	317	262	32.3	26.7	3500	3500	357	357	図 B5
360	4.03	4.86		02	1440	CBX1	360	380	315	38.7	32.1	3500	3500	357	357	
480	3.02	3.65		02	1440	CBX1	480	*390	*390	*39.8	*39.8	3500	3500	357	357	
600	2.42	2.92		02	1540	CBX1	600	633	525	64.6	53.5	4680	4680	477	477	図 B6
720	2.01	2.43		02	1540	CBX1	720	*732	629	*74.6	64.2	4680	4680	477	477	
900	1.61	1.94		02	1540	CBX1	900	*732	*732	*74.6	*74.6	4680	4680	477	477	
1200	1.21	1.46		02	1540	CBX1	1200	*732	*732	*74.6	*74.6	4680	4680	477	477	
1440	1.01	1.22		02	1540	CBX1	1440	*732	*732	*74.6	*74.6	4680	4680	477	477	

注）1. 出力回転数は、モータ回転数 50Hz：1450r/min, 60Hz：1750r/min としたときの代表値です。詳細は技術資料「モータ部」を参照ください。
2. 出力軸許容ラジアル荷重は、出力軸中央の位置の値です。
3. 出力トルクに * が付いている場合は、モータの全容量 kW まで負荷を掛けると過負荷となりますので、出力トルク欄の値以内でご使用ください。
4. ( ) 内はブレーキ付の形式を示します。

ご注文の際は、該当する形式記号、電圧周波数をご指示ください。( ) 内はブレーキ付の形式、寸法、質量を示します。

図 B4

RNFM02-45-CB-150~240 質量 15kg
(RNFM02-45-CB-B-150~240) (質量 16kg)

・本機の据付用には六角穴付ボルト (M8) をご使用ください。

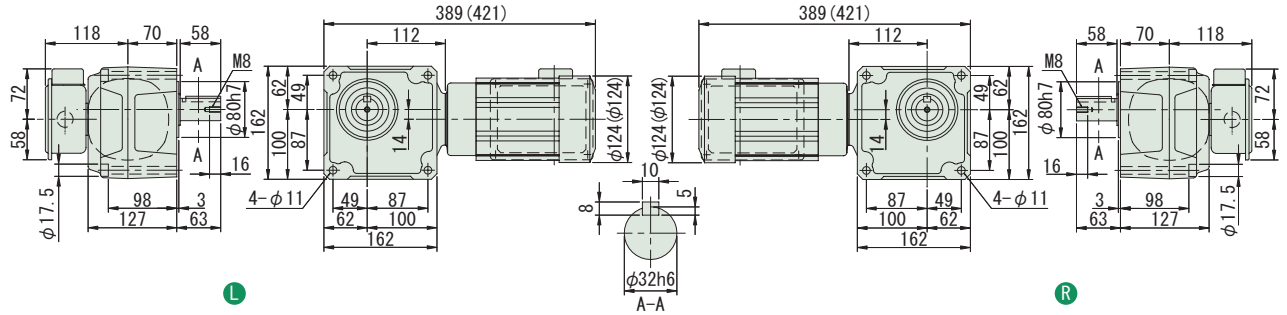

図 B5

RNFM02-1440-CBX1-300~480 質量 17.5kg
(RNFM02-1440-CBX1-B-300~480) (質量 19kg)

・本機の据付用には六角穴付ボルト (M8) をご使用ください。

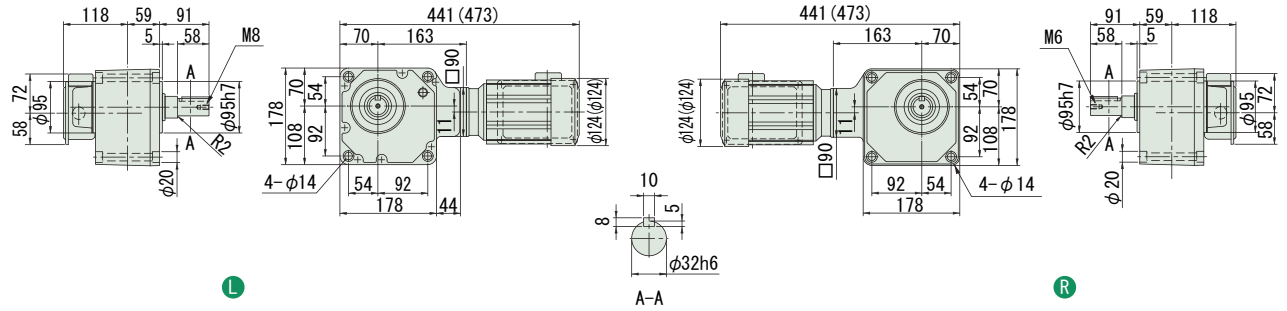

図 B6

RNFM02-1540-CBX1-600~1440 質量 27.5kg
(RNFM02-1540-CBX1-B-600~1440) (質量 28.5kg)

・本機の据付用には六角穴付ボルト (M8) をご使用ください。

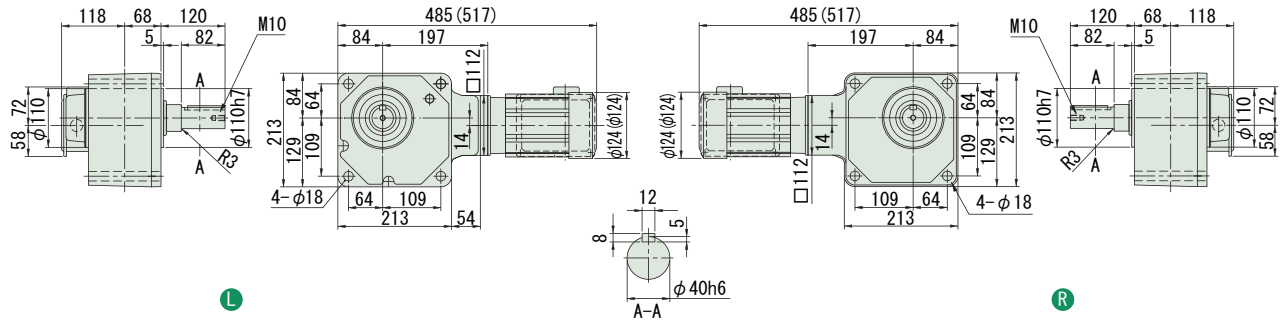

注）1. 出力軸径寸法：寸法公差は、JIS B 0401-1976 "h6" です。
2. 軸端キー寸法：寸法公差は、JIS B 1301-1996 平行キーに依っています。
3. 本寸法図の寸法及び質量は、予告無しに変更することがあります。

中実軸・RNFM シリーズ（フランジ取付形）
0.4kW・単相モータ・屋内形

減速比	出力回転数 r/min 50Hz	出力回転数 r/min 60Hz	容量記号	枠番	補助形式	減速比	出力トルク Tout N•m 50Hz	出力トルク Tout N•m 60Hz	出力トルク Tout kgf•m 50Hz	出力トルク Tout kgf•m 60Hz	出力軸許容ラジアル荷重 Pro N 50Hz	出力軸許容ラジアル荷重 Pro N 60Hz	出力軸許容ラジアル荷重 Pro kgf 50Hz	出力軸許容ラジアル荷重 Pro kgf 60Hz	屋内形寸法図
			（形式記号詳細 B2 頁）												
5	290	350	RNFM	05 - 370 L/R	- CB (-B)	- 5	11.2	9.29	1.14	0.947	1470	1370	150	140	図 B1
7.5	193	233		05 - 370 L/R	- CB (-B)	- 7.5	16.8	13.9	1.71	1.42	1670	1570	170	160	
10	145	175		05 - 370 L/R	- CB (-B)	- 10	22.4	18.6	2.29	1.89	1810	1720	185	175	
15	96.7	117		05 - 370 L/R	- CB (-B)	- 15	33.6	27.9	3.43	2.84	2060	1960	210	200	
20	72.5	87.5		05 - 370 L/R	- CB (-B)	- 20	44.8	37.2	4.57	3.79	2260	2160	230	220	
30	48.3	58.3		05 - 370 L/R	- CB (-B)	- 30	67.3	55.7	6.86	5.68	2450	2350	250	240	
40	36.3	43.8		05 - 33 L/R	- CB (-B)	- 40	89.7	74.3	9.14	7.58	2650	2550	270	260	図 B2
50	29.0	35.0		05 - 33 L/R	- CB (-B)	- 50	112	92.9	11.43	9.47	2840	2750	290	280	
60	24.2	29.2		05 - 33 L/R	- CB (-B)	- 60	135	111	13.7	11.4	2940	2840	300	290	
80	18.1	21.9		05 - 40 L/R	- CB (-B)	- 80	179	149	18.3	15.2	4360	4270	445	435	図 B3
100	14.5	17.5		05 - 40 L/R	- CB (-B)	- 100	224	186	22.9	18.9	4360	4360	445	445	
120	12.1	14.6		05 - 40 L/R	- CB (-B)	- 120	269	223	27.4	22.7	4360	4360	445	445	

注）1. 出力回転数は、モータ回転数 50Hz：1450r/min, 60Hz：1750r/min としたときの代表値です。詳細は技術資料「モータ部」を参照ください。
2. 出力軸許容ラジアル荷重は、出力軸中央の位置の値です。
3. ( ) 内はブレーキ付の形式を示します。

ご注文の際は、該当する形式記号、電圧周波数をご指示ください。( ) 内はブレーキ付の形式、寸法、質量を示します。

図 B1　RNFM05-370L/R-CB-5~30（RNFM05-370L/R-CB-B-5~30）　質量 13.5kg（質量 16.5kg）
・本機の据付用には六角穴付ボルト (M10) をご使用ください。
・取付面よりモータが出張りますのでご注意ください。

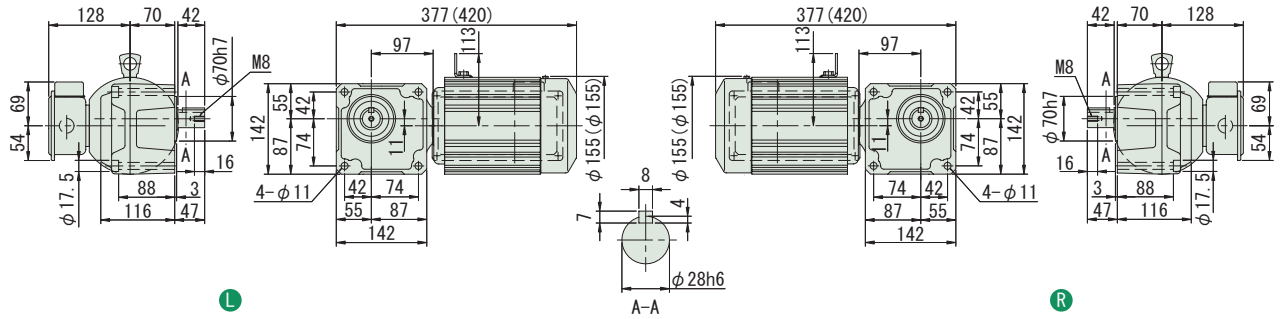

図 B2　RNFM05-33L/R-CB-40~60（RNFM05-33L/R-CB-B-40~60）　質量 15kg（質量 17kg）
・本機の据付用には六角穴付ボルト (M10) をご使用ください。
・取付面よりモータが出張りますのでご注意ください。

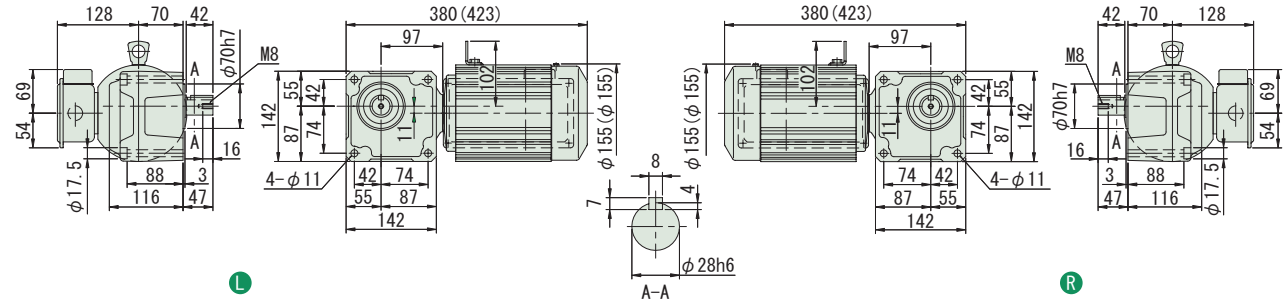

図 B3　RNFM05-40L/R-CB-80~120（RNFM05-40L/R-CB-B-80~120）　質量 18kg（質量 21kg）
・本機の据付用には六角穴付ボルト (M10) をご使用ください。
・取付面よりモータが出張りますのでご注意ください。

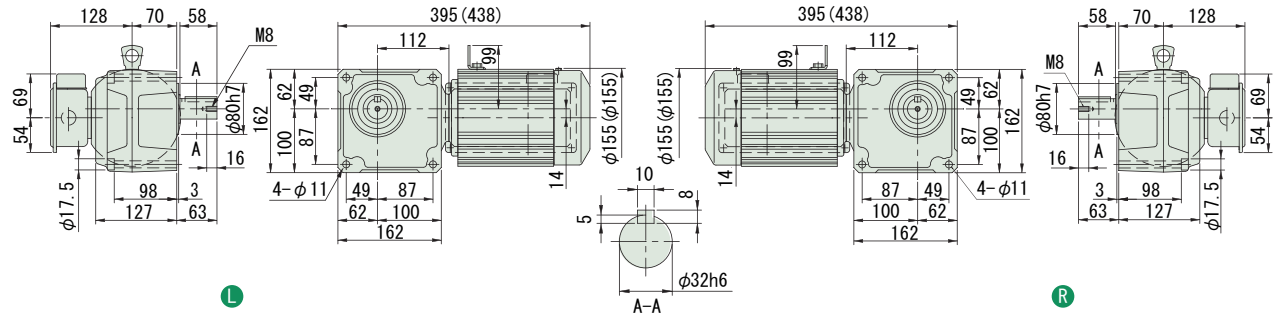

注）1. 出力軸径寸法：寸法公差は、JIS B 0401-1976 "h6" です。
2. 軸端キー寸法：寸法公差は、JIS B 1301-1996 平行キーに依っています。
3. 本寸法図の寸法及び質量は、予告無しに変更することがあります。

中実軸・RNFM シリーズ（フランジ取付形）
0.4kW・単相モータ・屋内形

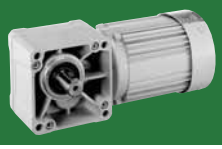

減速比	出力回転数 r/min 50Hz	出力回転数 r/min 60Hz		容量記号	枠番	補助形式	減速比	出力トルク Tout N•m 50Hz	出力トルク Tout N•m 60Hz	出力トルク Tout kgf•m 50Hz	出力トルク Tout kgf•m 60Hz	出力軸許容ラジアル荷重 Pro N 50Hz	出力軸許容ラジアル荷重 Pro N 60Hz	出力軸許容ラジアル荷重 Pro kgf 50Hz	出力軸許容ラジアル荷重 Pro kgf 60Hz	屋内形寸法図
				（形式記号詳細 B2 頁）												
150	9.67	11.7	RNFM	05	55$^{L}_{R}$	CB (-B)	150	336	279	34.3	28.4	6230	6230	635	635	図 B4
200	7.25	8.75		05	55$^{L}_{R}$	CB (-B)	200	448	372	45.7	37.9	6230	6230	635	635	
240	6.04	7.29		05	55$^{L}_{R}$	CB (-B)	240	538	446	54.9	45.5	6230	6230	635	635	
300	4.83	5.83		05	1640$^{L}_{R}$	CBX1 (-B)	300	633	525	64.6	53.5	7990	7990	814	814	図 B5
360	4.03	4.86		05	1640$^{L}_{R}$	CBX1 (-B)	360	760	629	77.5	64.2	7990	7990	814	814	
480	3.02	3.65		05	1640$^{L}_{R}$	CBX1 (-B)	480	1010	839	103	85.6	7990	7990	814	814	
600	2.42	2.92		05	1640$^{L}_{R}$	CBX1 (-B)	600	1270	1050	129	107	7990	7990	814	814	
720	2.01	2.43		05	1640$^{L}_{R}$	CBX1 (-B)	720	*1480	1260	*151	128	7990	7990	814	814	
900	1.61	1.94		05	1640$^{L}_{R}$	CBX1 (-B)	900	*1480	*1480	*151	*151	7990	7990	814	814	
1200	1.21	1.46		05	1640$^{L}_{R}$	CBX1 (-B)	1200	*1480	*1480	*151	*151	7990	7990	814	814	
1440	1.01	1.22		05	1640$^{L}_{R}$	CBX1 (-B)	1440	*1480	*1480	*151	*151	7990	7990	814	814	

注）1. 出力回転数は、モータ回転数 50Hz：1450r/min, 60Hz：1750r/min としたときの代表値です。詳細は技術資料「モータ部」を参照ください。
2. 出力軸許容ラジアル荷重は、出力軸中央の位置の値です。
3. 出力トルクに * が付いている場合は、モータの全容量 kW まで負荷を掛けると過負荷となりますので、出力トルク欄の値以内でご使用ください。
4. ( ) 内はブレーキ付の形式を示します。

ご注文の際は、該当する形式記号、電圧周波数をご指示ください。( ) 内はブレーキ付の形式、寸法、質量を示します。

図 B4　RNFM05-55$^{L}_{R}$-CB-150~240　質量 25kg
(RNFM05-55$^{L}_{R}$-CB-B-150~240)　(質量 28kg)
・本機の据付用には六角穴付ボルト (M8) をご使用ください。

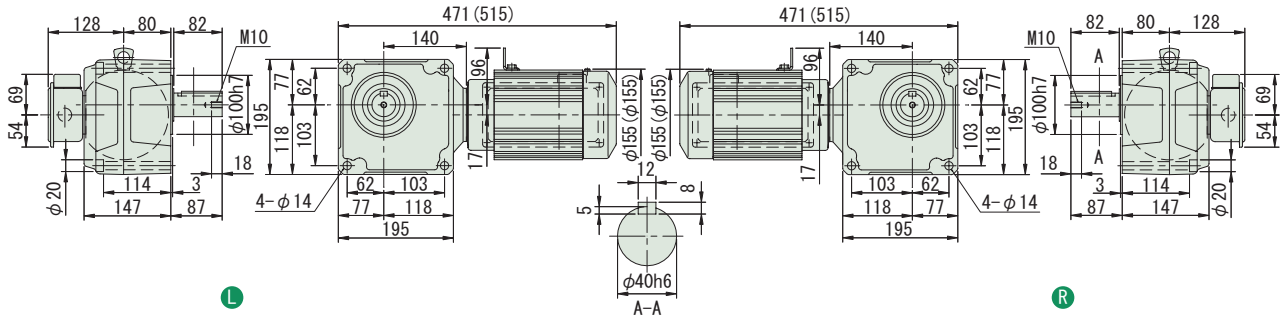

図 B5　RNFM05-1640$^{L}_{R}$-CBX1-300~1440　質量 68kg
(RNFM05-1640$^{L}_{R}$-CBX1-B-300~1440)　(質量 70kg)
・本機の据付用には六角穴付ボルト (M8) をご使用ください。

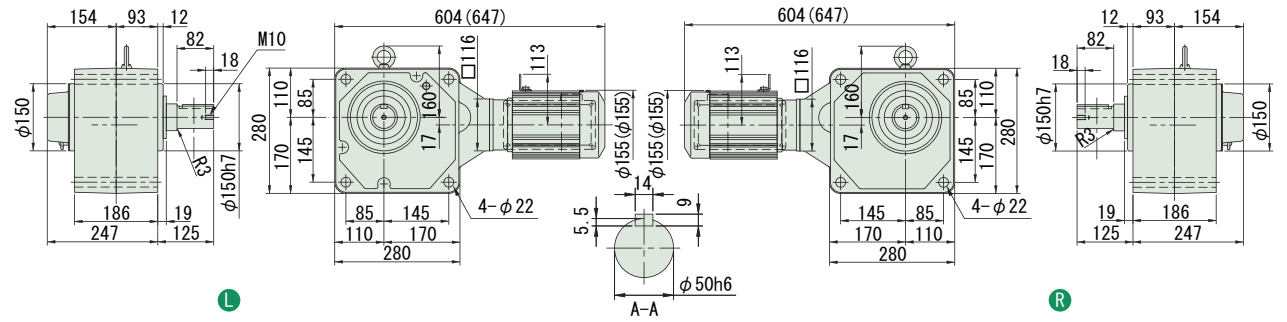

注）1. 出力軸径寸法：寸法公差は、JIS B 0401-1976 "h6" です。
2. 軸端キー寸法：寸法公差は、JIS B 1301-1996 平行キーに依っています。
3. 本寸法図の寸法及び質量は、予告無しに変更することがあります。

中実軸・RNFM シリーズ（フランジ取付形）
0.1kW・三相インバータ用モータ・屋内形

減速比	出力回転数 r/min 6Hz	60Hz	最高許容回転数		容量記号	枠番	補助形式	減速比	出力トルク Tout N•m 60Hz	kgf•m 60Hz	出力軸許容ラジアル荷重 Pro N 60Hz	kgf 60Hz	屋内形寸法図
					（形式記号詳細 B2 頁）								
5	35.0	350	700	(120Hz)	RNFM	01	190 L/R	AV (-B) 5	2.32	0.237	588	60	図 B1
7.5	23.3	233	466	(120Hz)		01	190 L/R	AV (-B) 7.5	3.48	0.355	637	65	
10	17.5	175	350	(120Hz)		01	190 L/R	AV (-B) 10	4.64	0.474	735	75	
15	11.7	117	234	(120Hz)		01	190 L/R	AV (-B) 15	6.97	0.710	834	85	
20	8.75	87.5	175	(120Hz)		01	190 L/R	AV (-B) 20	9.29	0.947	932	95	
30	5.83	58.3	117	(120Hz)		01	190 L/R	AV (-B) 30	13.9	1.42	1030	105	
40	4.38	43.8	87.6	(120Hz)		01	23 L/R	AV (-B) 40	18.6	1.89	1570	160	図 B2
50	3.50	35.0	70.0	(120Hz)		01	23 L/R	AV (-B) 50	23.2	2.37	1670	170	
60	2.92	29.2	58.4	(120Hz)		01	23 L/R	AV (-B) 60	27.9	2.84	1720	175	
80	2.19	21.9	43.8	(120Hz)		01	30 L/R	AV (-B) 80	37.2	3.79	2940	300	図 B3
100	1.75	17.5	35.0	(120Hz)		01	30 L/R	AV (-B) 100	46.4	4.74	3040	310	
120	1.46	14.6	29.2	(120Hz)		01	30 L/R	AV (-B) 120	55.7	5.68	3090	315	

注）1. 出力回転数は、モータ回転数 60Hz：1750r/min, 6Hz：175r/min としたときの代表値です。詳細は技術資料「モータ部」をご参照ください。
2. 出力軸許容ラジアル荷重は、出力軸中央の位置の値です。
3. インバータ用モータを使用すると、6Hz ～ 60Hz の範囲で定トルク運転（連続運転）が可能です。基底周波数（60Hz）を超える周波数域は、定出力運転となります。詳細は、D75 頁をご参照ください。（汎用モータをインバータ運転した場合は、低減トルク特性となります。）
4. 弊社製インバータ (HF-320, HF-320α) を用いてセンサレス運転を行うと、汎用モータで定トルク運転が可能となります。詳細は、専用カタログをご参照ください。
5. （ ）内はブレーキ付の形式を示します。

ご注文の際は、該当する形式記号、電圧周波数をご指示ください。（ ）内はブレーキ付の形式、寸法、質量を示します。

図 B1　RNFM01-190L/R-AV-5~30　質量 6.5kg
(RNFM01-190L/R-AV-B-5~30)　(質量 8.0kg)
・本機の据付用には六角穴付ボルト (M6) をご使用ください。
・取付面よりモータが出張りますのでご注意ください。

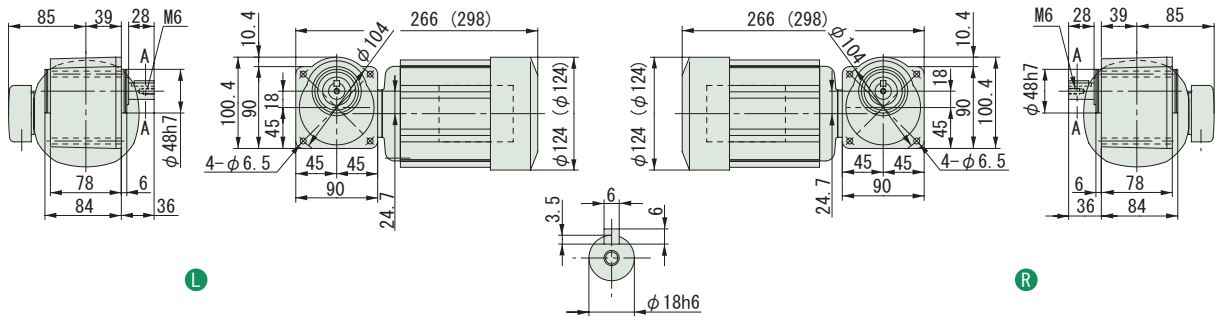

図 B2　RNFM01-23L/R-AV-40~60　質量 8.0kg
(RNFM01-23L/R-AV-B-40~60)　(質量 9.5kg)
・本機の据付用には六角穴付ボルト (M8) をご使用ください。

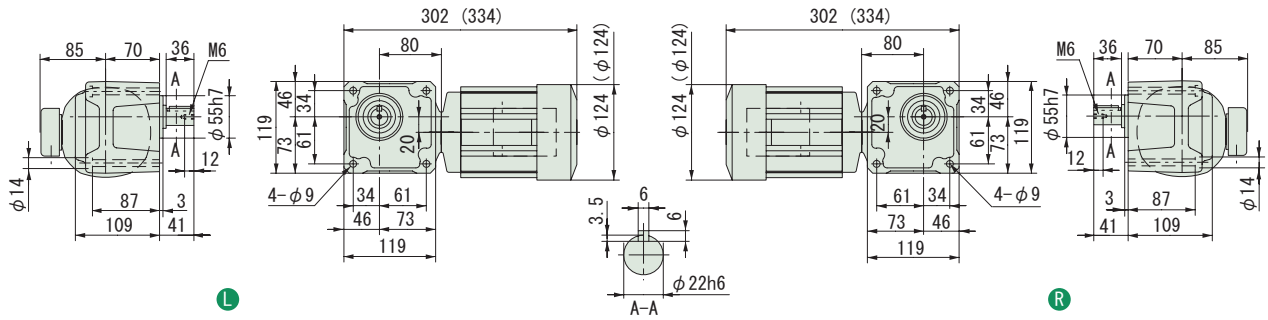

図 B3　RNFM01-30L/R-AV-80~120　質量 10kg
(RNFM01-30L/R-AV-B-80~120)　(質量 11kg)
・本機の据付用には六角穴付ボルト (M10) をご使用ください。

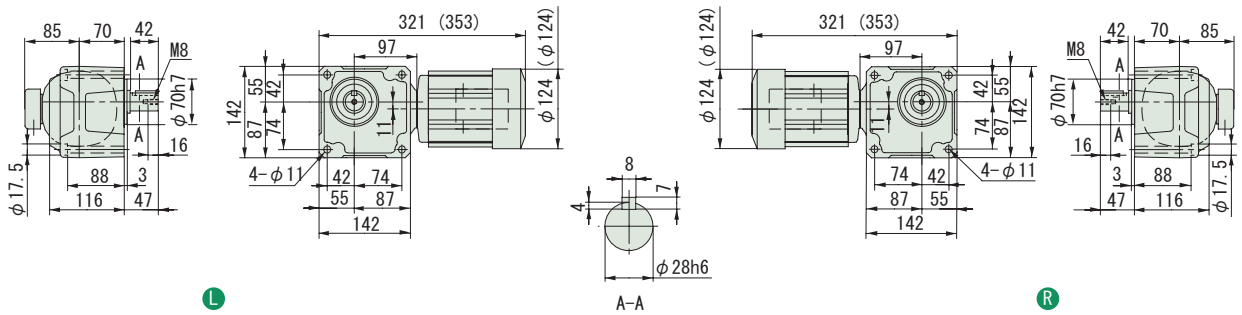

注）1. 出力軸径寸法：寸法公差は、JIS B 0401-1976 "h6" です。
2. 軸端キー寸法：寸法公差は、JIS B 1301-1996 平行キーに依っています。
3. 本寸法図の寸法及び質量は、予告無しに変更することがあります。

中実軸・RNFM シリーズ（フランジ取付形）
0.1kW・三相インバータ用モータ・屋内形

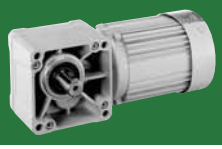

Hyponic 直交軸

200V 400V

減速比	出力回転数 r/min 6Hz	60Hz	最高許容回転数		容量記号	枠番	補助形式	減速比	出力トルク Tout N•m 60Hz	kgf•m 60Hz	出力軸許容ラジアル荷重 Pro N 60Hz	kgf 60Hz	屋内形寸法図
					（形式記号詳細 B2 頁）								
150	1.17	11.7	23.4	(120Hz)	01	35 L/R	AV (-B)	150	69.7	7.10	3090	315	図 B4
200	0.875	8.75	17.5	(120Hz)	01	35 L/R	AV (-B)	200	92.9	9.47	3090	315	
240	0.729	7.29	14.6	(120Hz)	01	35 L/R	AV (-B)	240	111	11.4	3090	315	
300	0.58	5.83	11.7	(120Hz)	01	1340 L/R	AVX1 (-B)	300	*195	*19.9	2580	263	図 B5
360	0.49	4.86	9.72	(120Hz)	01	1340 L/R	AVX1 (-B)	360	*195	*19.9	2580	263	
480	0.36	3.65	7.29	(120Hz)	01	1340 L/R	AVX1 (-B)	480	*195	*19.9	2580	263	
600	0.29	2.92	5.83	(120Hz)	01	1440 L/R	AVX1 (-B)	600	262	26.7	3500	357	図 B6
720	0.24	2.43	4.86	(120Hz)	01	1440 L/R	AVX1 (-B)	720	315	32.1	3500	357	
900	0.19	1.94	3.89	(120Hz)	01	1440 L/R	AVX1 (-B)	900	*390	*39.8	3500	357	
1200	0.15	1.46	2.92	(120Hz)	01	1440 L/R	AVX1 (-B)	1200	*390	*39.8	3500	357	
1440	0.12	1.22	2.43	(120Hz)	01	1440 L/R	AVX1 (-B)	1440	*390	*39.8	3500	357	

注）1. 出力回転数は、モータ回転数 60Hz：1750r/min, 6Hz：175r/min としたときの代表値です。詳細は技術資料「モータ部」をご参照ください。
2. 出力軸許容ラジアル荷重は、出力軸中央の位置の値です。
3. インバータ用モータを使用すると、6Hz ～ 60Hz の範囲で定トルク運転（連続運転）が可能です。基底周波数（60Hz）を超える周波数域は、定出力運転となります。詳細は、D75 頁をご参照ください。（汎用モータをインバータ運転した場合は、低減トルク特性となります。）
4. 弊社製インバータ（HF-320, HF-320α）を用いてセンサレス運転を行うと、汎用モータで定トルク運転が可能となります。詳細は、専用カタログをご参照ください。
5. 出力トルクに * が付いている場合は、モータの全容量 kW まで負荷を掛けると過負荷となりますので、出力トルク欄の値以内でご使用ください。
6. （ ）内はブレーキ付の形式を示します。

ご注文の際は、該当する形式記号、電圧周波数をご指示ください。( ) 内はブレーキ付の形式、寸法、質量を示します。

図 B4

RNFM01-35 L/R-AV-150~240 質量 10kg
(RNFM01-35 L/R-AV-B-150~240) (質量 11kg)

・本機の据付用には六角穴付ボルト (M10) をご使用ください。

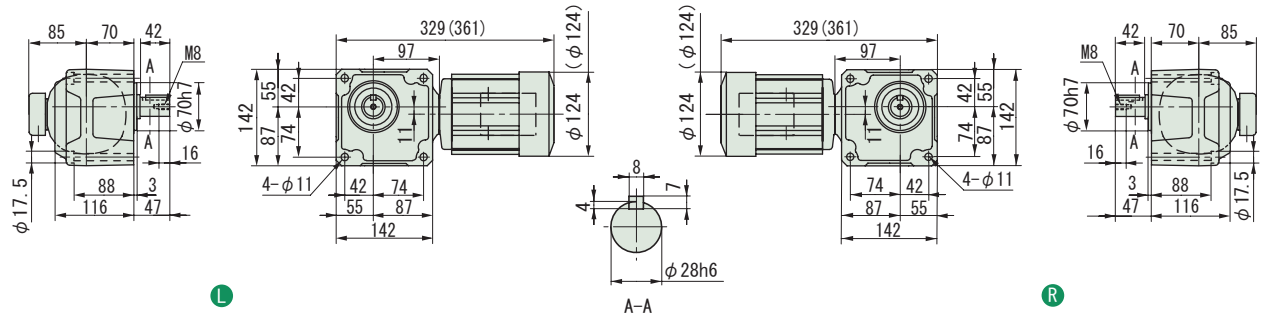

図 B5

RNFM01-1340 L/R-AVX1-300~480 質量 12kg
(RNFM01-1340 L/R-AVX1-B-300~480) (質量 13.5kg)

・本機の据付用には六角穴付ボルト (M10) をご使用ください。

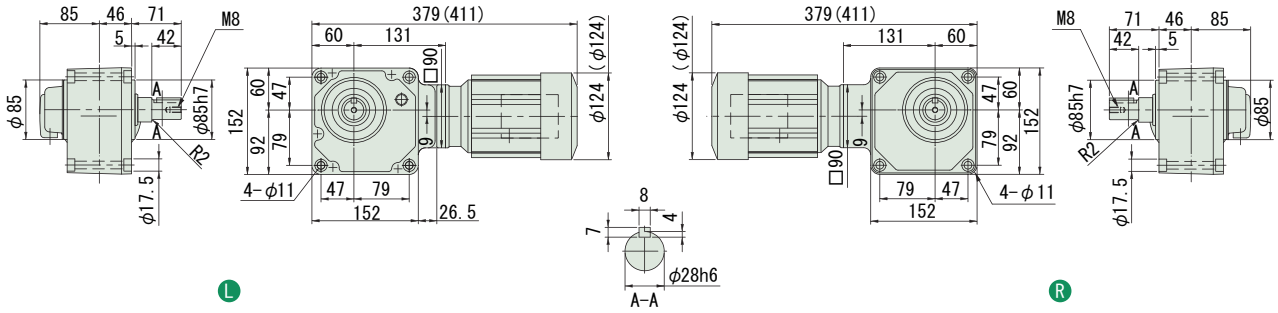

図 B6

RNFM01-1440 L/R-AVX1-600~1440 質量 17kg
(RNFM01-1440 L/R-AVX1-B-600~1440) (質量 18.5kg)

・本機の据付用には六角穴付ボルト (M12) をご使用ください。

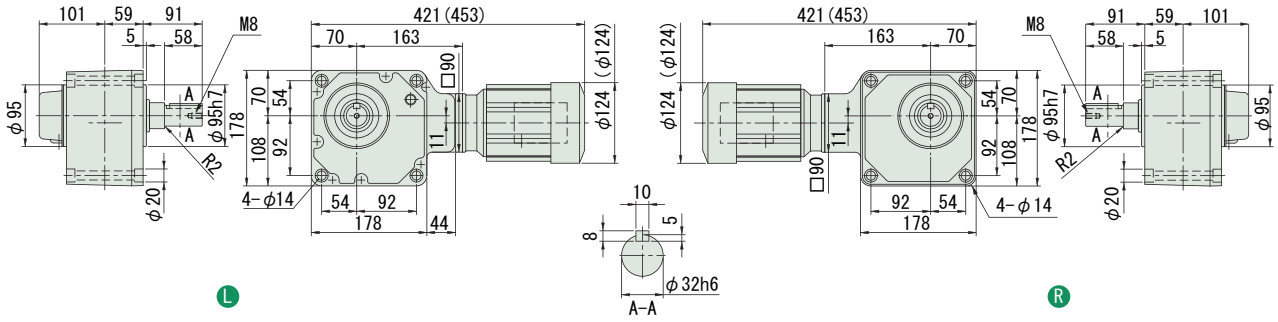

注）1. 出力軸径寸法：寸法公差は、JIS B 0401-1976 "h6" です。
2. 軸端キー寸法：寸法公差は、JIS B 1301-1996 平行キーに依っています。
3. 本寸法図の寸法及び質量は、予告無しに変更することがあります。

中実軸・RNFM シリーズ（フランジ取付形）
0.2kW・三相インバータ用モータ・屋内形

減速比	出力回転数 r/min 6Hz	60Hz	最高許容回転数		容量記号	枠番	補助形式	減速比	出力トルク Tout N•m 60Hz	kgf•m 60Hz	出力軸許容ラジアル荷重 Pro N 60Hz	kgf 60Hz	屋内形寸法図
					（形式記号詳細 B2 頁）								
5	35.0	350	700	(120Hz)	RNFM	02	270 L/R	AV (-B)	5	4.64	0.474	834	85	図 B1
7.5	23.3	233	466	(120Hz)		02	270 L/R	AV (-B)	7.5	6.97	0.710	932	95	
10	17.5	175	350	(120Hz)		02	270 L/R	AV (-B)	10	9.29	0.947	1030	105	
15	11.7	117	234	(120Hz)		02	270 L/R	AV (-B)	15	13.9	1.42	1180	120	
20	8.75	87.5	175	(120Hz)		02	270 L/R	AV (-B)	20	18.6	1.89	1320	135	
30	5.83	58.3	117	(120Hz)		02	270 L/R	AV (-B)	30	27.9	2.84	1470	150	
40	4.38	43.8	87.6	(120Hz)		02	33 L/R	AV (-B)	40	37.2	3.79	2550	260	図 B2
50	3.50	35.0	70.0	(120Hz)		02	33 L/R	AV (-B)	50	46.4	4.74	2750	280	
60	2.92	29.2	58.4	(120Hz)		02	33 L/R	AV (-B)	60	55.7	5.68	2840	290	
80	2.19	21.9	43.8	(120Hz)		02	40 L/R	AV (-B)	80	74.3	7.58	4270	435	図 B3
100	1.75	17.5	35.0	(120Hz)		02	40 L/R	AV (-B)	100	92.9	9.47	4360	445	
120	1.46	14.6	29.2	(120Hz)		02	40 L/R	AV (-B)	120	111	11.4	4360	445	

注）1. 出力回転数は、モータ回転数 60Hz：1750r/min, 6Hz：175r/min としたときの代表値です。詳細は技術資料「モータ部」をご参照ください。
2. 出力軸許容ラジアル荷重は、出力軸中央の位置の値です。
3. インバータ用モータを使用すると、6Hz ～ 60Hz の範囲で定トルク運転（連続運転）が可能です。基底周波数（60Hz）を超える周波数域は、定出力運転となります。詳細は、D75 頁をご参照ください。（汎用モータをインバータ運転した場合は、低減トルク特性となります。）
4. 弊社製インバータ (HF-320, HF-320α) を用いてセンサレス運転を行うと、汎用モータで定トルク運転が可能となります。詳細は、専用カタログをご参照ください。
5. （ ）内はブレーキ付の形式を示します。

ご注文の際は、該当する形式記号、電圧周波数をご指示ください。( ) 内はブレーキ付の形式、寸法、質量を示します。

図 B1　RNFM02-270 L/R-AV-5~30　質量 9.0kg
(RNFM02-270 L/R-AV-B-5~30)　(質量 10.5kg)
・本機の据付用には六角穴付ボルト (M8) をご使用ください。

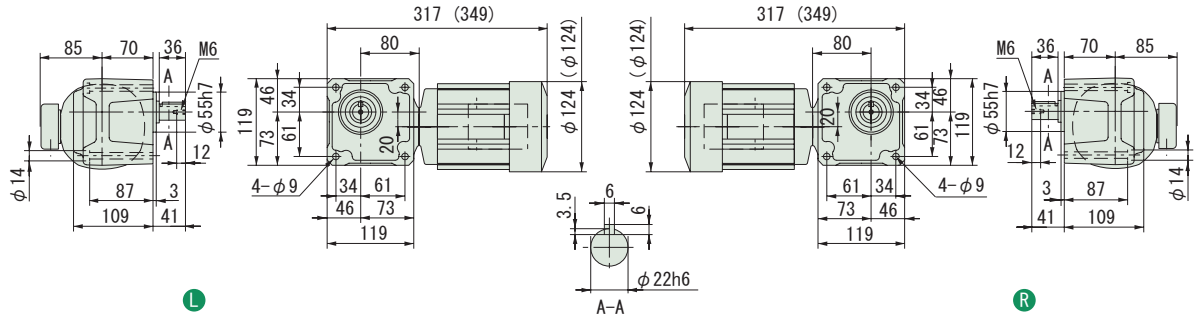

図 B2　RNFM02-33 L/R-AV-40~60　質量 11kg
(RNFM02-33 L/R-AV-B-40~60)　(質量 13kg)
・本機の据付用には六角穴付ボルト (M10) をご使用ください。

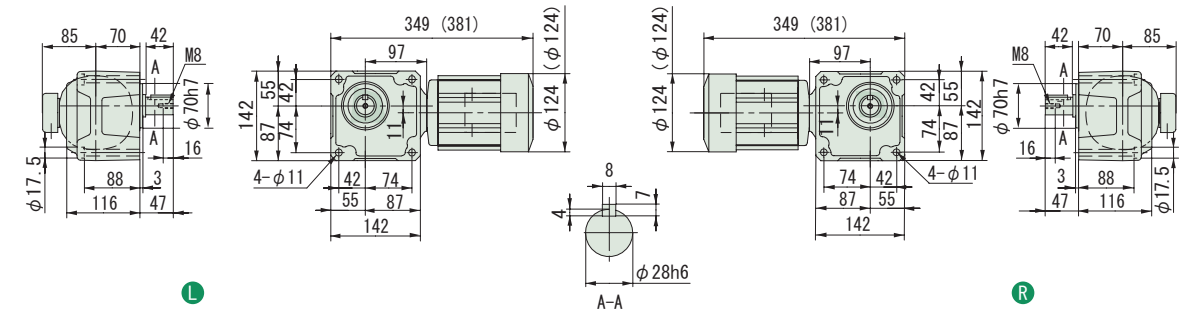

図 B3　RNFM02-40 L/R-AV-80~120　質量 14kg
(RNFM02-40 L/R-AV-B-80~120)　(質量 16kg)
・本機の据付用には六角穴付ボルト (M10) をご使用ください。

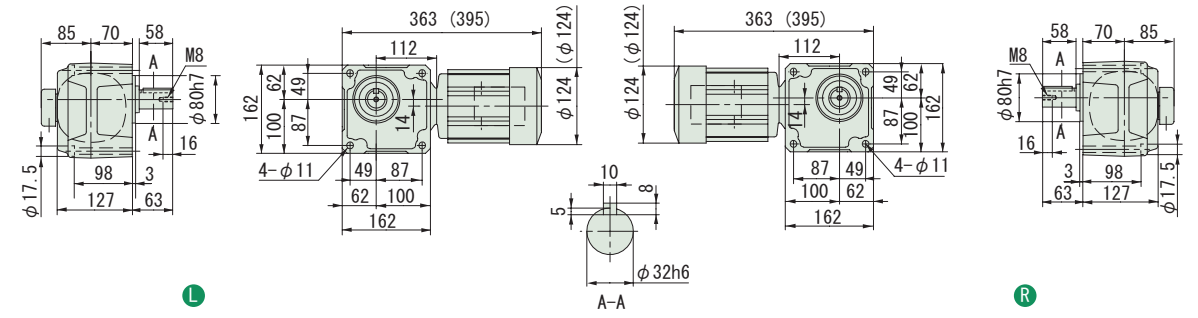

注）1. 出力軸径寸法：寸法公差は、JIS B 0401-1976 "h6" です。
2. 軸端キー寸法：寸法公差は、JIS B 1301-1996 平行キーに依っています。
3. 本寸法図の寸法及び質量は、予告無しに変更することがあります。

中実軸・RNFM シリーズ（フランジ取付形）
0.2kW・三相インバータ用モータ・屋内形

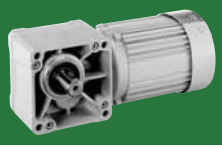

Hyponic 直交軸

200V 400V

減速比	出力回転数 r/min 6Hz	60Hz	最高許容回転数		容量記号	枠番	補助形式	減速比	出力トルク Tout N•m 60Hz	kgf•m 60Hz	出力軸許容ラジアル荷重 Pro N 60Hz	kgf 60Hz	屋内形寸法図
					（形式記号詳細 B2 頁）								
150	1.17	11.7	23.4	(120Hz)	02	45 L/R	AV	(-B) - 150	139	14.2	4360	445	図 B4
200	0.875	8.75	17.5	(120Hz)	02	45 L/R	AV	(-B) - 200	186	18.9	4360	445	
240	0.729	7.29	14.6	(120Hz)	02	45 L/R	AV	(-B) - 240	223	22.7	4360	445	
300	0.58	5.83	11.7	(120Hz)	02	1440 L/R	AVX1	(-B) - 300	262	26.7	3500	357	図 B5
360	0.49	4.86	9.72	(120Hz)	02	1440 L/R	AVX1	(-B) - 360	315	32.1	3500	357	
480	0.36	3.65	7.29	(120Hz)	02	1440 L/R	AVX1	(-B) - 480	*390	*39.8	3500	357	
600	0.29	2.92	5.83	(120Hz)	02	1540 L/R	AVX1	(-B) - 600	525	53.5	4680	477	図 B6
720	0.24	2.43	4.86	(120Hz)	02	1540 L/R	AVX1	(-B) - 720	629	64.2	4680	477	
900	0.19	1.94	3.89	(120Hz)	02	1540 L/R	AVX1	(-B) - 900	*732	*74.6	4680	477	
1200	0.15	1.46	2.92	(120Hz)	02	1540 L/R	AVX1	(-B) - 1200	*732	*74.6	4680	477	
1440	0.12	1.22	2.43	(120Hz)	02	1540 L/R	AVX1	(-B) - 1440	*732	*74.6	4680	477	

RNFM

注）1. 出力回転数は、モータ回転数 60Hz：1750r/min, 6Hz：175r/min としたときの代表値です。詳細は技術資料「モータ部」をご参照ください。
2. 出力軸許容ラジアル荷重は、出力軸中央の位置の値です。
3. インバータ用モータを使用すると、6Hz ～ 60Hz の範囲で定トルク運転（連続運転）が可能です。基底周波数（60Hz）を超える周波数域は、定出力運転となります。詳細は、D75 頁をご参照ください。（汎用モータをインバータ運転した場合は、低減トルク特性となります。）
4. 弊社製インバータ（HF-320, HF-320α）を用いてセンサレス運転を行うと、汎用モータで定トルク運転が可能となります。詳細は、専用カタログをご参照ください。
5. 出力トルクに * が付いている場合は、モータの全容量 kW まで負荷を掛けると過負荷となりますので、出力トルク欄の値以内でご使用ください。
6. （ ）内はブレーキ付の形式を示します。

ご注文の際は、該当する形式記号、電圧周波数をご指示ください。( ) 内はブレーキ付の形式、寸法、質量を示します。

図 B4

RNFM02-45 L/R-AV-150~240 質量 15kg
(RNFM02-45 L/R-AV-B-150~240) (質量 16kg)

・本機の据付用には六角穴付ボルト (M10) をご使用ください。

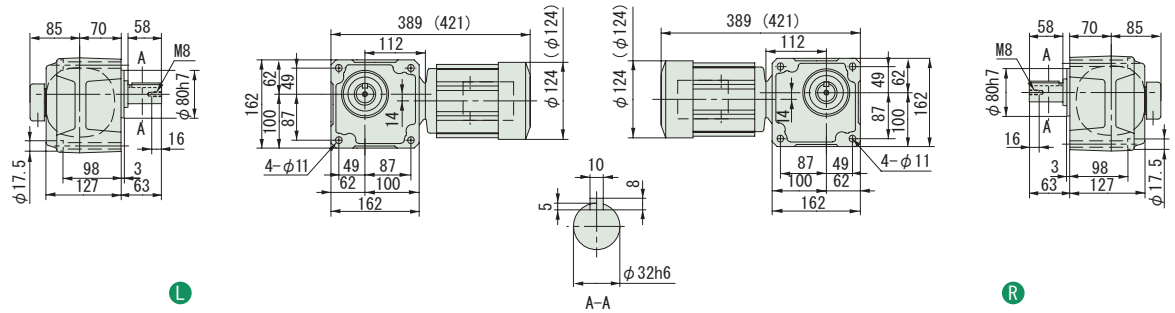

図 B5

RNFM02-1440 L/R-AVX1-300~480 質量 18.5kg
(RNFM02-1440 L/R-AVX1-B-300~480) (質量 20.0kg)

・本機の据付用には六角穴付ボルト (M8) をご使用ください。

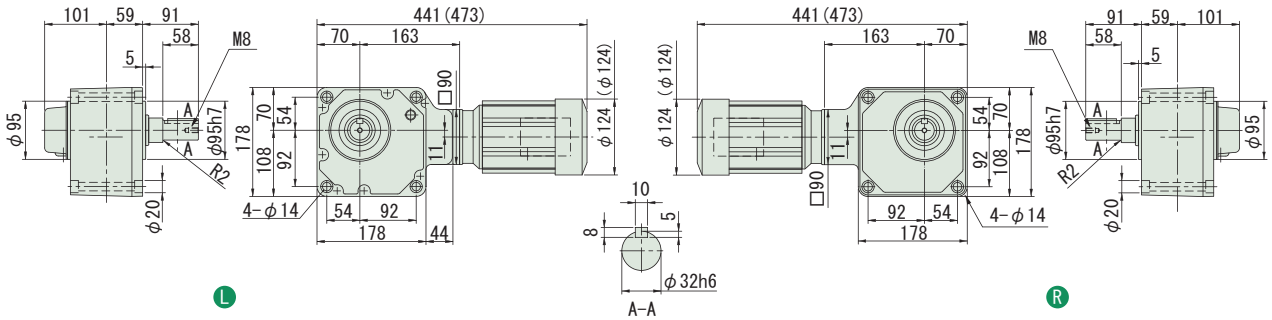

図 B6

RNFM02-1540 L/R-AVX1-600~1440 質量 27.5kg
(RNFM02-1540 L/R-AVX1-B-600~1440) (質量 28.5kg)

・本機の据付用には六角穴付ボルト (M8) をご使用ください。

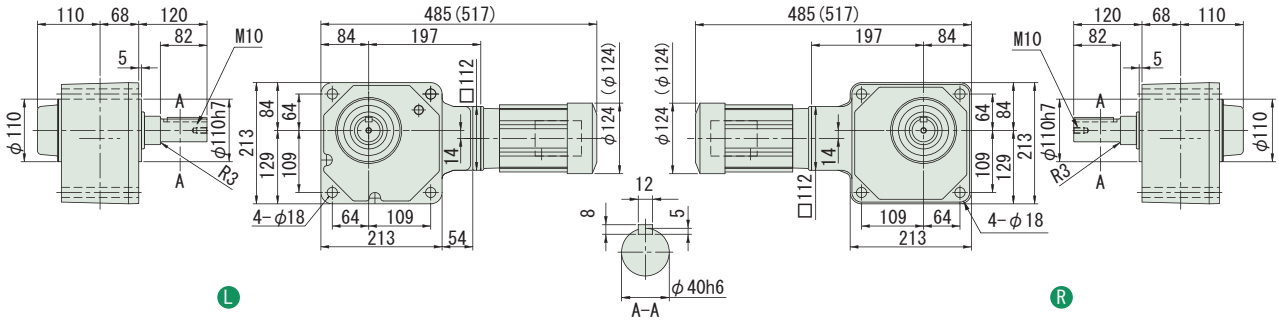

注）1. 出力軸径寸法：寸法公差は、JIS B 0401-1976 "h6" です。
2. 軸端キー寸法：寸法公差は、JIS B 1301-1996 平行キーに依っています。
3. 本寸法図の寸法及び質量は、予告無しに変更することがあります。

中実軸・RNFM シリーズ（フランジ取付形）
0.4kW・三相インバータ用モータ・屋内形

減速比	出力回転数 r/min 6Hz	60Hz	最高許容回転数		容量記号	枠番	補助形式	減速比	出力トルク Tout N•m 60Hz	kgf•m 60Hz	出力軸許容ラジアル荷重 Pro N 60Hz	kgf 60Hz	屋内形寸法図
					（形式記号詳細 B2 頁）								
5	35.0	350	700	(120Hz)	05	370 L/R	AV (-B)	5	9.29	0.947	1370	140	図 B1
7.5	23.3	233	466	(120Hz)	05	370 L/R	AV (-B)	7.5	13.9	1.42	1570	160	
10	17.5	175	350	(120Hz)	05	370 L/R	AV (-B)	10	18.6	1.89	1720	175	
15	11.7	117	234	(120Hz)	05	370 L/R	AV (-B)	15	27.9	2.84	1960	200	
20	8.75	87.5	175	(120Hz)	05	370 L/R	AV (-B)	20	37.2	3.79	2160	220	
30	5.83	58.3	117	(120Hz)	05	370 L/R	AV (-B)	30	55.7	5.68	2350	240	
40	4.38	43.8	87.6	(120Hz)	05	43 L/R	AV (-B)	40	74.3	7.58	3820	390	図 B2
50	3.50	35.0	70.0	(120Hz)	05	43 L/R	AV (-B)	50	92.9	9.47	4020	410	
60	2.92	29.2	58.4	(120Hz)	05	43 L/R	AV (-B)	60	111	11.4	4170	425	
80	2.19	21.9	43.8	(120Hz)	05	50 L/R	AV (-B)	80	149	15.2	6130	625	図 B3
100	1.75	17.5	35.0	(120Hz)	05	50 L/R	AV (-B)	100	186	18.9	6230	635	
120	1.46	14.6	29.2	(120Hz)	05	50 L/R	AV (-B)	120	223	22.7	6230	635	

RNFM

注）1. 出力回転数は、モータ回転数 60Hz：1750r/min, 6Hz：175r/min としたときの代表値です。詳細は技術資料「モータ部」をご参照ください。
2. 出力軸許容ラジアル荷重は、出力軸中央の位置の値です。
3. インバータ用モータを使用すると、6Hz ～ 60Hz の範囲で定トルク運転（連続運転）が可能です。基底周波数（60Hz）を超える周波数域は、定出力運転となります。詳細は、D75 頁をご参照ください。（汎用モータをインバータ運転した場合は、低減トルク特性となります。）
4. 弊社製インバータ (HF-320, HF-320α) を用いてセンサレス運転を行うと、汎用モータで定トルク運転が可能となります。詳細は、専用カタログをご参照ください。
5. （ ）内はブレーキ付の形式を示します。

ご注文の際は、該当する形式記号、電圧周波数をご指示ください。( ) 内はブレーキ付の形式、寸法、質量を示します。

図 B1　RNFM05-370 L/R-AV-5~30　質量 13kg
(RNFM05-370 L/R-AV-B-5~30)　(質量 16kg)
・本機の据付用には六角穴付ボルト (M10) をご使用ください。

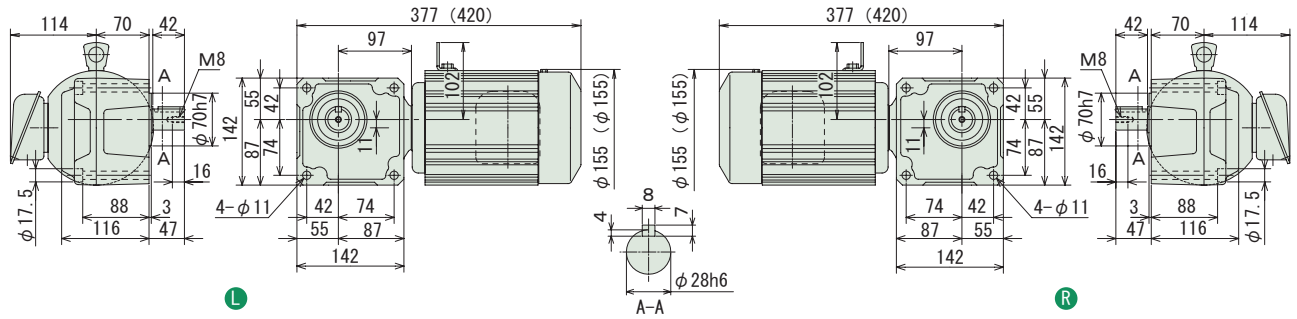

図 B2　RNFM05-43 L/R-AV-40~60　質量 17kg
(RNFM05-43 L/R-AV-B-40~60)　(質量 20kg)
・本機の据付用には六角穴付ボルト (M10) をご使用ください。

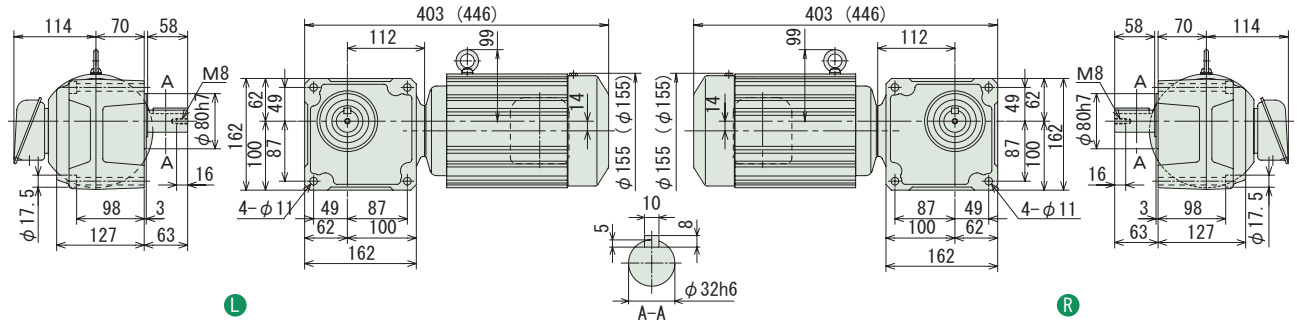

図 B3　RNFM05-50 L/R-AV-80~120　質量 24kg
(RNFM05-50 L/R-AV-B-80~120)　(質量 27kg)
・本機の据付用には六角穴付ボルト (M12) をご使用ください。
・取付面よりモータが出張りますのでご注意ください。

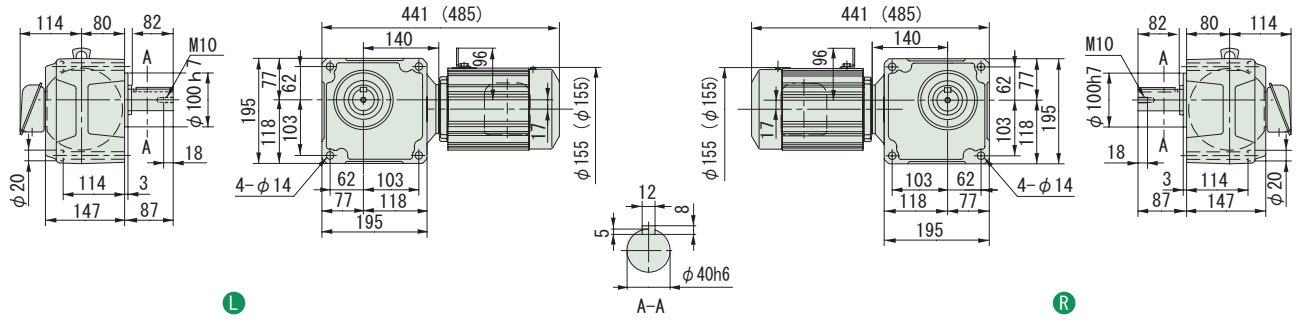

注）1. 出力軸径寸法：寸法公差は、JIS B 0401-1976 "h6" です。
2. 軸端キー寸法：寸法公差は、JIS B 1301-1996 平行キーに依っています。
3. 本寸法図の寸法及び質量は、予告無しに変更することがあります。

中実軸・RNFM シリーズ（フランジ取付形）
0.4kW・三相インバータ用モータ・屋内形

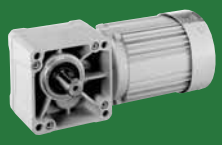

減速比	出力回転数 r/min 6Hz	60Hz	最高許容回転数		容量記号	枠番	補助形式	減速比	出力トルク Tout N•m 60Hz	kgf•m 60Hz	出力軸許容ラジアル荷重 Pro N 60Hz	kgf 60Hz	屋内形寸法図
					（形式記号詳細 B2 頁）								
150	1.17	11.7	23.4	(120Hz)	05	55 L/R	AV (-B)	150	279	28.4	6230	635	図 B4
200	0.875	8.75	17.5	(120Hz)	05	55 L/R	AV (-B)	200	372	37.9	6230	635	
240	0.729	7.29	14.6	(120Hz)	05	55 L/R	AV (-B)	240	446	45.5	6230	635	
300	0.583	5.83	11.7	(120Hz)	05	1640 L/R	AVX1 (-B)	300	525	53.5	7990	814	図 B5
360	0.486	4.86	9.72	(120Hz)	05	1640 L/R	AVX1 (-B)	360	630	64.2	7990	814	
480	0.365	3.65	7.29	(120Hz)	05	1640 L/R	AVX1 (-B)	480	840	85.6	7990	814	
600	0.292	2.92	5.83	(120Hz)	05	1640 L/R	AVX1 (-B)	600	1050	107	7990	814	図 B6
720	0.243	2.43	4.86	(120Hz)	05	1640 L/R	AVX1 (-B)	720	1260	128	7990	814	
900	0.194	1.94	3.89	(120Hz)	05	1640 L/R	AVX1 (-B)	900	*1480	*151	7990	814	
1200	0.146	1.46	2.92	(120Hz)	05	1640 L/R	AVX1 (-B)	1200	*1480	*151	7990	814	
1440	0.122	1.22	2.43	(120Hz)	05	1640 L/R	AVX1 (-B)	1440	*1480	*151	7990	814	

注）1. 出力回転数は、モータ回転数 60Hz：1750r/min, 6Hz：175r/min としたときの代表値です。詳細は技術資料「モータ部」をご参照ください。
2. 出力軸許容ラジアル荷重は、出力軸中央の位置の値です。
3. インバータ用モータを使用すると、6Hz ～ 60Hz の範囲で定トルク運転（連続運転）が可能です。基底周波数（60Hz）を超える周波数域は、定出力運転となります。詳細は、D75 頁をご参照ください。（汎用モータをインバータ運転した場合は、低減トルク特性となります。）
4. 弊社製インバータ（HF-320, HF-320α）を用いてセンサレス運転を行うと、汎用モータで定トルク運転が可能となります。詳細は、専用カタログをご参照ください。
5. 出力トルクに * が付いている場合は、モータの全容量 kW まで負荷を掛けると過負荷となりますので、出力トルク欄の値以内でご使用ください。
6. （ ）内はブレーキ付の形式を示します。

ご注文の際は、該当する形式記号、電圧周波数をご指示ください。（ ）内はブレーキ付の形式、寸法、質量を示します。

図 B4　RNFM05-55 L/R-AV-150~240　質量 24kg
(RNFM05-55 L/R-AV-B-150~240)　(質量 27kg)
・本機の据付用には六角穴付ボルト (M12) をご使用ください。

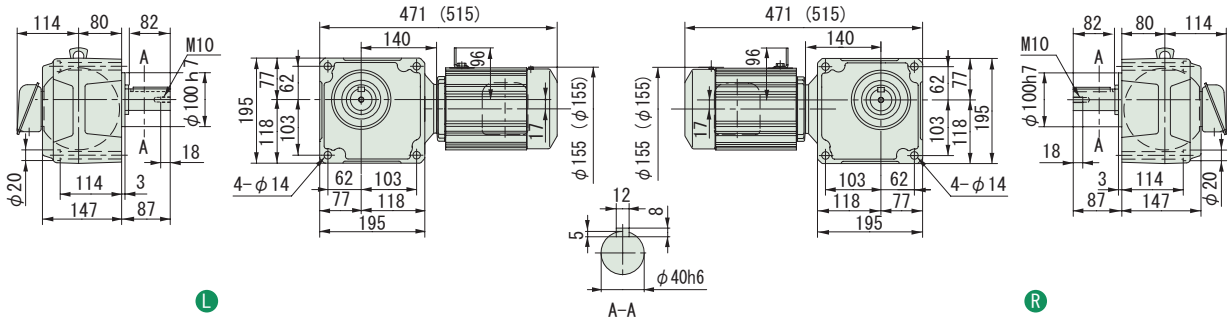

図 B5　RNFM05-1640 L/R-AVX1-300~1440　質量 73kg
(RNFM05-1640 L/R-AVX1-B-300~1440)　(質量 75kg)
・本機の据付用には六角穴付ボルト (M20) をご使用ください。

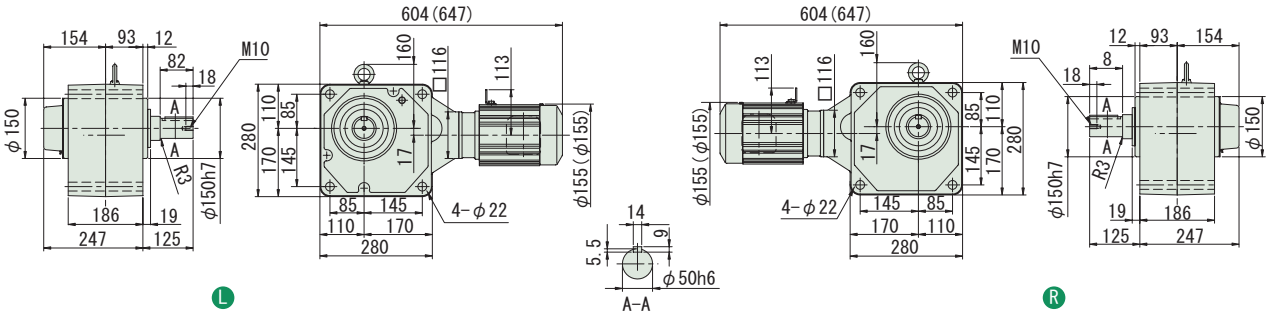

注）1. 出力軸径寸法：寸法公差は、JIS B 0401-1976 "h6" です。
2. 軸端キー寸法：寸法公差は、JIS B 1301-1996 平行キーに依っています。
3. 本寸法図の寸法及び質量は、予告無しに変更することがあります。

中実軸・RNFM シリーズ（フランジ取付形）
0.75kW・三相インバータ用モータ・屋内形

減速比	出力回転数 r/min 6Hz	60Hz	最高許容回転数		容量記号	枠番	補助形式	減速比	出力トルク Tout N•m 60Hz	kgf•m 60Hz	出力軸許容ラジアル荷重 Pro N 60Hz	kgf 60Hz	屋内形寸法図
					（形式記号詳細 B2 頁）								
5	35.0	350	700	(120Hz)	RNFM	1 - 470 L/R	- AV (-B)	- 5	17.4	1.78	2060	210	図 B1
7.5	23.3	233	466	(120Hz)		1 - 470 L/R	- AV (-B)	- 7.5	26.1	2.66	2300	235	
10	17.5	175	350	(120Hz)		1 - 470 L/R	- AV (-B)	- 10	34.8	3.55	2600	265	
15	11.7	117	234	(120Hz)		1 - 470 L/R	- AV (-B)	- 15	52.2	5.33	2940	300	
20	8.75	87.5	175	(120Hz)		1 - 470 L/R	- AV (-B)	- 20	69.7	7.10	3190	325	
30	5.83	58.3	117	(120Hz)		1 - 470 L/R	- AV (-B)	- 30	104	10.7	3580	365	
40	4.38	43.8	87.6	(120Hz)		1 - 53 L/R	- AV (-B)	- 40	139	14.2	5540	565	図 B2
50	3.50	35.0	70.0	(120Hz)		1 - 53 L/R	- AV (-B)	- 50	174	17.8	5830	595	
60	2.92	29.2	58.4	(120Hz)		1 - 53 L/R	- AV (-B)	- 60	209	21.3	6030	615	
80	2.19	21.9	43.8	(120Hz)		1 - 53 L/R	- AV (-B)	- 80	279	28.4	6130	625	

注）1. 出力回転数は、モータ回転数 60Hz：1750r/min, 6Hz：175r/min としたときの代表値です。詳細は技術資料「モータ部」をご参照ください。
2. 出力軸許容ラジアル荷重は、出力軸中央の位置の値です。
3. インバータ用モータを使用すると、6Hz ～ 60Hz の範囲で定トルク運転（連続運転）が可能です。基底周波数（60Hz）を超える周波数域は、定出力運転となります。詳細は、D75 頁をご参照ください。（汎用モータをインバータ運転した場合は、低減トルク特性となります。）
4. 弊社製インバータ（HF-320, HF-320α）を用いてセンサレス運転を行うと、汎用モータで定トルク運転が可能となります。詳細は、専用カタログをご参照ください。
5. （ ）内はブレーキ付の形式を示します。

ご注文の際は、該当する形式記号、電圧周波数をご指示ください。（ ）内はブレーキ付の形式、寸法、質量を示します。

図 B1　RNFM1-470 L/R-AV-5~30　質量 21kg
(RNFM1-470 L/R-AV-B-5~30)　(質量 26kg)

・本機の据付用には六角穴付ボルト (M10) をご使用ください。

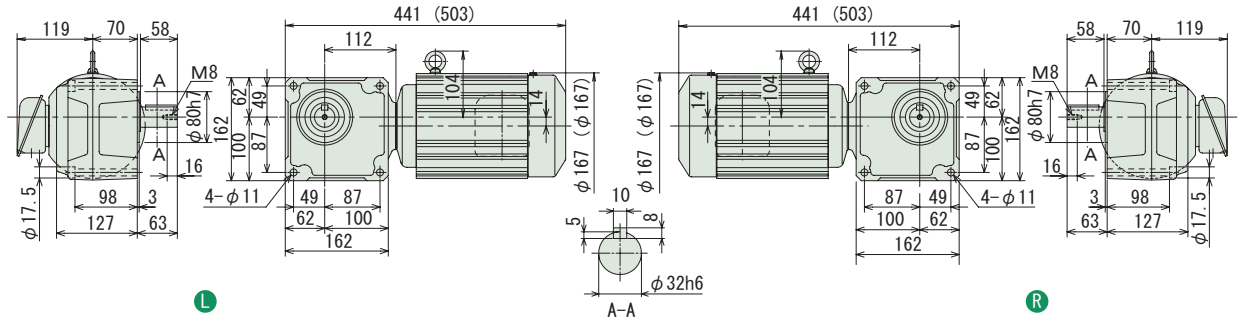

図 B2　RNFM1-53 L/R-AV-40~80　質量 30kg
(RNFM1-53 L/R-AV-B-40~80)　(質量 35kg)

・本機の据付用には六角穴付ボルト (M12) をご使用ください。
・取付面よりモータが出張りますのでご注意ください。

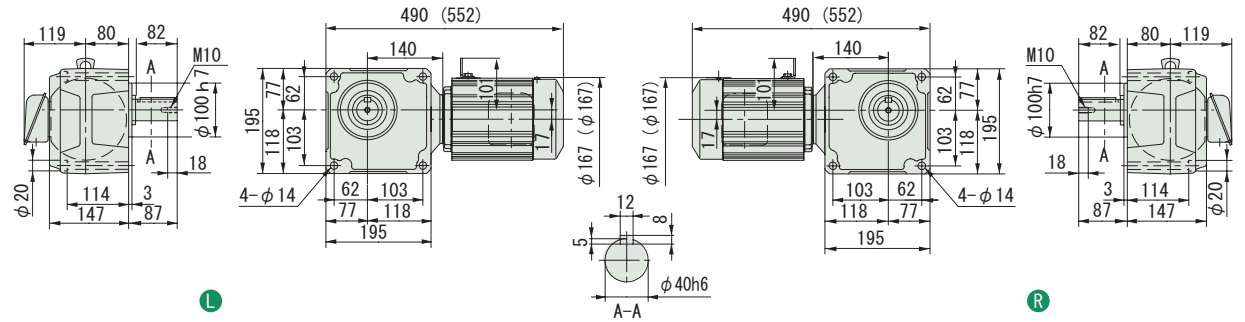

注）1. 出力軸径寸法：寸法公差は、JIS B 0401-1976 "h6" です。
2. 軸端キー寸法：寸法公差は、JIS B 1301-1996 平行キーに依っています。
3. 本寸法図の寸法及び質量は、予告無しに変更することがあります。

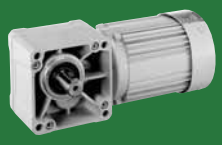

減速比	出力回転数 r/min 6Hz	60Hz	最高許容回転数	容量記号	枠番	補助形式	減速比	出力トルク Tout N•m 60Hz	kgf•m 60Hz	出力軸許容ラジアル荷重 Pro N 60Hz	kgf 60Hz	屋内形寸法図
				（形式記号詳細 B2 頁）								
100	1.75	17.5	35.0 (120Hz)	1	1630 L/R	AVX1 (-B)	100	348	35.5	7990	814	図 B3
120	1.46	14.6	29.2 (120Hz)	1	1630 L/R	AVX1 (-B)	120	418	42.6	7990	814	
150	1.17	11.7	23.3 (120Hz)	1	1631 L/R	AVX1 (-B)	150	522	53.3	7990	814	図 B4
200	0.875	8.75	17.5 (120Hz)	1	1631 L/R	AVX1 (-B)	200	697	71.0	7990	814	
240	0.729	7.29	14.6 (120Hz)	1	1631 L/R	AVX1 (-B)	240	836	85.2	7990	814	

RNFM

注）1. 出力回転数は、モータ回転数 60Hz：1750r/min, 6Hz：175r/min としたときの代表値です。詳細は技術資料「モータ部」をご参照ください。
2. 出力軸許容ラジアル荷重は、出力軸中央の位置の値です。
3. インバータ用モータを使用すると、6Hz ～ 60Hz の範囲で定トルク運転（連続運転）が可能です。基底周波数（60Hz）を超える周波数域は、定出力運転となります。詳細は、D75 頁をご参照ください。（汎用モータをインバータ運転した場合は、低減トルク特性となります。）
4. 弊社製インバータ（HF-320, HF-320α）を用いてセンサレス運転を行うと、汎用モータで定トルク運転が可能となります。詳細は、専用カタログをご参照ください。
5. （ ）内はブレーキ付の形式を示します。

ご注文の際は、該当する形式記号、電圧周波数をご指示ください。( ) 内はブレーキ付の形式、寸法、質量を示します。

図 B3　RNFM1-1630 L/R-AVX1-100,120　質量 57kg
(RNFM1-1630 L/R-AVX1-B-100,120)　(質量 61kg)
・本機の据付用には六角穴付ボルト (M20) をご使用ください。

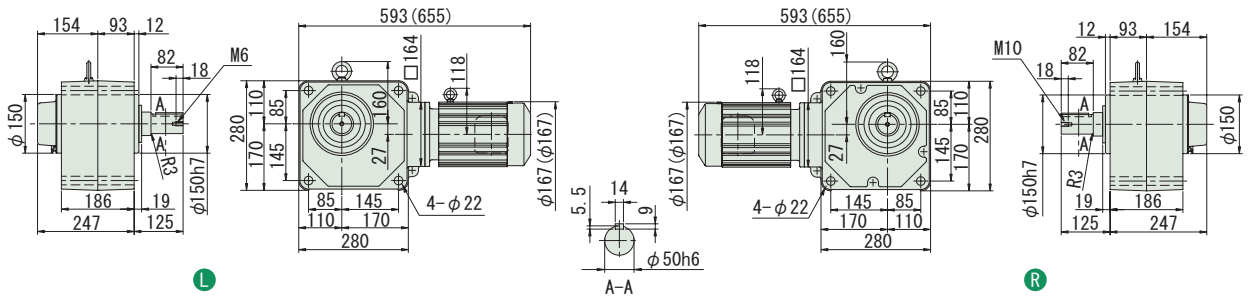

図 B4　RNFM1-1631 L/R-AVX1-150~240　質量 58kg
(RNFM1-1631 L/R-AVX1-B-150~240)　(質量 62kg)
・本機の据付用には六角穴付ボルト (M20) をご使用ください。
・取付面よりモータが出張りますのでご注意ください。

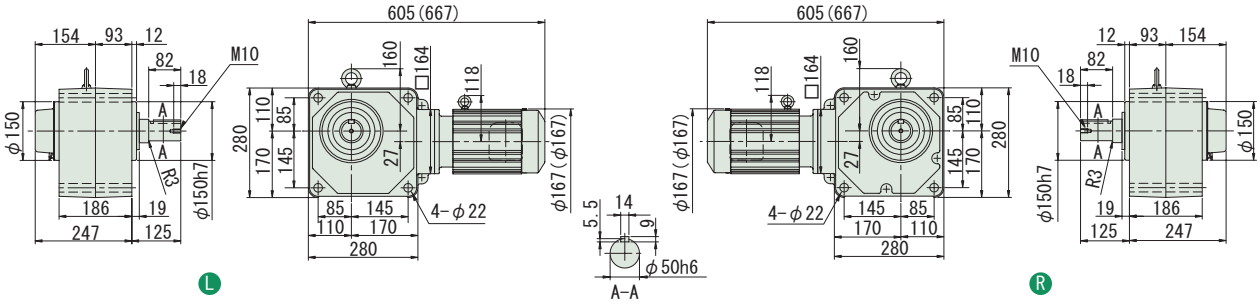

注）1. 出力軸径寸法：寸法公差は、JIS B 0401-1976 "h6" です。
2. 軸端キー寸法：寸法公差は、JIS B 1301-1996 平行キーに依っています。
3. 本寸法図の寸法及び質量は、予告無しに変更することがあります。

中実軸・RNFM シリーズ（フランジ取付形）
1.5kW・三相インバータ用モータ・屋内形

減速比	出力回転数 r/min 6Hz	60Hz	最高許容回転数		容量記号	枠番	補助形式	減速比	出力トルク Tout N•m 60Hz	kgf•m 60Hz	出力軸許容ラジアル荷重 Pro N 60Hz	kgf 60Hz	屋内形寸法図
					（形式記号詳細 B2 頁）								
10	17.5	175	350	(120Hz)	2	54$^{L}_{R}$	AV (-B)	10	69.7	7.10	3730	380	図 B1
15	11.7	117	234	(120Hz)	2	54$^{L}_{R}$	AV (-B)	15	104	10.7	4220	430	
20	8.75	87.5	175	(120Hz)	2	54$^{L}_{R}$	AV (-B)	20	139	14.2	4610	470	
30	5.83	58.3	117	(120Hz)	2	54$^{L}_{R}$	AV (-B)	30	209	21.3	5150	525	
40	4.38	43.8	87.6	(120Hz)	2	54$^{L}_{R}$	AV (-B)	40	279	28.4	5540	565	
50	3.50	35.0	70.0	(120Hz)	2	54$^{L}_{R}$	AV (-B)	50	348	35.5	5830	595	
60	2.92	29.2	58.4	(120Hz)	2	54$^{L}_{R}$	AV (-B)	60	418	42.6	6030	615	
80	2.19	21.9	43.8	(120Hz)	2	1630$^{L}_{R}$	AVX1 (-B)	80	557	56.8	7870	802	図 B2
100	1.75	17.5	35.0	(120Hz)	2	1630$^{L}_{R}$	AVX1 (-B)	100	697	71.0	7990	814	
120	1.46	14.6	29.2	(120Hz)	2	1630$^{L}_{R}$	AVX1 (-B)	120	836	85.2	7990	814	
150	1.17	11.7	23.3	(120Hz)	2	1631$^{L}_{R}$	AVX1 (-B)	150	1040	107	7990	814	図 B3
200	0.875	8.75	17.5	(120Hz)	2	1631$^{L}_{R}$	AVX1 (-B)	200	1390	142	7990	814	
240	0.729	7.29	14.6	(120Hz)	2	1631$^{L}_{R}$	AVX1 (-B)	240	*1480	*151	7990	814	

注）1. 出力回転数は、モータ回転数 60Hz：1750r/min, 6Hz：175r/min としたときの代表値です。詳細は技術資料「モータ部」をご参照ください。
2. 出力軸許容ラジアル荷重は、出力軸中央の位置の値です。
3. インバータ用モータを使用すると、6Hz ～ 60Hz の範囲で定トルク運転（連続運転）が可能です。基底周波数（60Hz）を超える周波数域は、定出力運転となります。詳細は、D75 頁をご参照ください。（汎用モータをインバータ運転した場合は、低減トルク特性となります。）
4. 弊社製インバータ（HF-320, HF-320α）を用いてセンサレス運転を行うと、汎用モータで定トルク運転が可能となります。詳細は、専用カタログをご参照ください。
5. 出力トルクに * が付いている場合は、モータの全容量 kW まで負荷を掛けると過負荷となりますので、出力トルク欄の値以内でご使用ください。
6. （ ）内はブレーキ付の形式を示します。

ご注文の際は、該当する形式記号、電圧周波数をご指示ください。（ ）内はブレーキ付の形式、寸法、質量を示します。

図 B1　RNFM2-54$^{L}_{R}$-AV-10~60（RNFM2-54$^{L}_{R}$-AV-B-10~60）　質量 34kg（質量 40kg）
・本機の据付用には六角穴付ボルト (M12) をご使用ください。
・取付面よりモータが出張りますのでご注意ください。

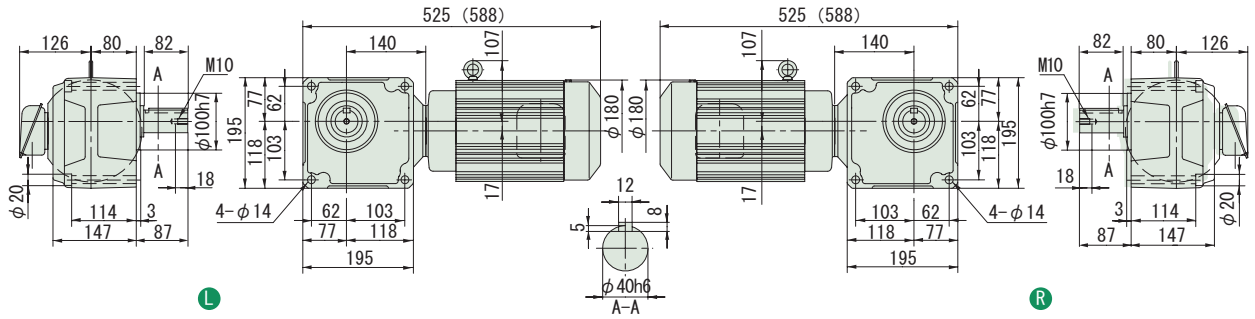

図 B2　RNFM2-1630$^{L}_{R}$-AVX1-80~120（RNFM2-1630$^{L}_{R}$-AVX1-B-80~120）　質量 62kg（質量 68kg）
・本機の据付用には六角穴付ボルト (M20) をご使用ください。
・取付面よりモータが出張りますのでご注意ください。

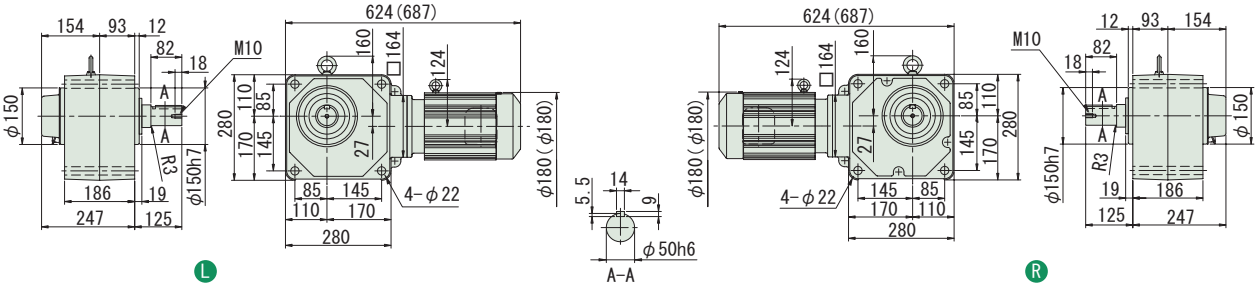

図 B3　RNFM2-1631$^{L}_{R}$-AVX1-150~240（RNFM2-1631$^{L}_{R}$-AVX1-B-150~240）　質量 kg（質量 kg）
・本機の据付用には六角穴付ボルト (M20) をご使用ください。
・取付面よりモータが出張りますのでご注意ください。

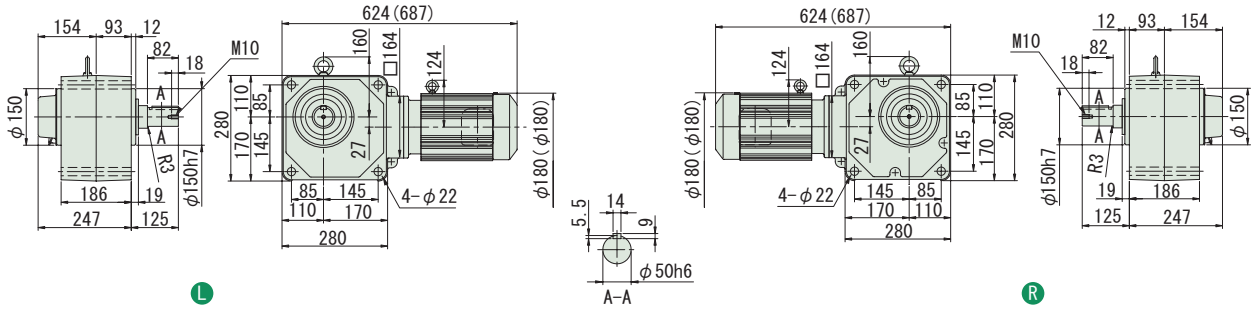

注）1. 出力軸径寸法：寸法公差は、JIS B 0401-1976 "h6" です。
2. 軸端キー寸法：寸法公差は、JIS B 1301-1996 平行キーに依っています。
3. 本寸法図の寸法及び質量は、予告無しに変更することがあります。

ハイポニックギヤモータ®（直交軸）
中実軸脚取付形
RNHMシリーズ

・従来から定評のある、脚取付形タイプの中実軸直交ギヤモータです。
・水のかからない、一般的な環境でお使いいただけます。
・出力軸は、左出しと右出しの他、両軸出しも選択できます。（モータ側から見た向き）
・0.1kWから5.5kWまでの、中容量域をカバーしています。
・ブレーキ無とブレーキ付がお選びいただけます。
・屋外形・軽防塵形、安全増防爆形、防水形、単相コンデンサラン形モータ※については、「応用製品」ページをご覧ください。
※15W～90Wの単相モータは、コンデンサラン形が標準です。

直交軸
脚取付

中実軸・RNHM シリーズ（脚取付形）
0.1kW・三相モータ・屋内形

減速比	出力回転数 r/min 50Hz	出力回転数 r/min 60Hz	容量記号	枠番	減速比 (形式記号詳細 B2 頁)	出力トルク Tout N•m 50Hz	出力トルク Tout N•m 60Hz	出力トルク Tout kgf•m 50Hz	出力トルク Tout kgf•m 60Hz	出力軸許容ラジアル荷重 Pro N 50Hz	出力軸許容ラジアル荷重 Pro N 60Hz	出力軸許容ラジアル荷重 Pro kgf 50Hz	出力軸許容ラジアル荷重 Pro kgf 60Hz	屋内形寸法図
5	290	350	RNHM	01	- 190 L/R (-B) - 5	2.80	2.32	0.286	0.237	637	588	65	60	図 B1
7.5	193	233		01	- 190 L/R (-B) - 7.5	4.20	3.48	0.429	0.355	686	637	70	65	
10	145	175		01	- 190 L/R (-B) - 10	5.61	4.64	0.572	0.474	785	735	80	75	
15	96.7	117		01	- 190 L/R (-B) - 15	8.41	6.97	0.857	0.710	883	834	90	85	
20	72.5	87.5		01	- 190 L/R (-B) - 20	11.2	9.29	1.14	0.947	981	932	100	95	
30	48.3	58.3		01	- 190 L/R (-B) - 30	16.8	13.9	1.71	1.42	1080	1030	110	105	
40	36.3	43.8		01	- 190 L/R (-B) - 40	22.4	18.6	2.29	1.89	1180	1130	120	115	
50	29.0	35.0		01	- 190 L/R (-B) - 50	28.0	23.2	2.86	2.37	1270	1230	130	125	
60	24.2	29.2		01	- 190 L/R (-B) - 60	33.6	27.9	3.43	2.84	1320	1270	135	130	
80	18.1	21.9		01	- 20 L/R (-B) - 80	44.8	37.2	4.57	3.79	1770	1770	180	180	図 B2
100	14.5	17.5		01	- 20 L/R (-B) - 100	56.1	46.4	5.72	4.74	1810	1770	185	180	
120	12.1	14.6		01	- 20 L/R (-B) - 120	67.3	55.7	6.86	5.68	1810	1810	185	185	
150	9.67	11.7		01	- 25 L/R (-B) - 150	84.1	69.7	8.57	7.10	1810	1810	185	185	図 B3
200	7.25	8.75		01	- 25 L/R (-B) - 200	*98.1	92.9	*10.0	9.47	1810	1810	185	185	
240	6.04	7.29		01	- 25 L/R (-B) - 240	*98.1	*98.1	*10.0	*10.0	1810	1810	185	185	

注）1. 出力回転数は、モータ回転数 50Hz：1450r/min, 60Hz：1750r/min としたときの代表値です。詳細は技術資料「モータ部」を参照ください。
2. 出力軸許容ラジアル荷重は、出力軸中央の位置の値です。
3. 出力トルクに * が付いている場合は、モータの全容量 kW まで負荷を掛けると過負荷となりますので、出力トルク欄の値以内でご使用ください。
4. ( ) 内はブレーキ付の形式を示します。

ご注文の際は、該当する形式記号、電圧周波数をご指示ください。( ) 内はブレーキ付の形式、寸法、質量を示します。

図 B1　RNHM01-190 L/R -5~60　質量 4.5kg
(RNHM01-190 L/R -B-5~60)　(質量 6.0kg)

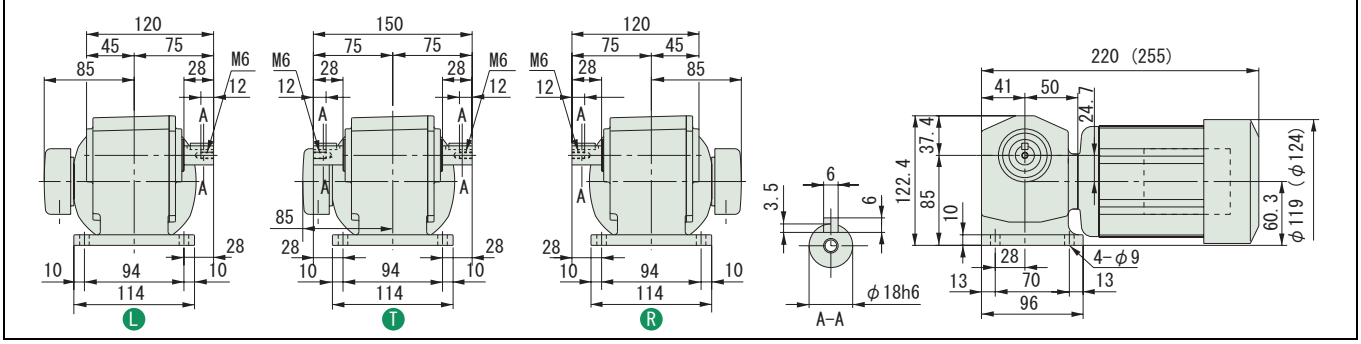

図 B2　RNHM01-20 L/R -80~120　質量 6.5kg
(RNHM01-20 L/R -B-80~120)　(質量 8.0kg)

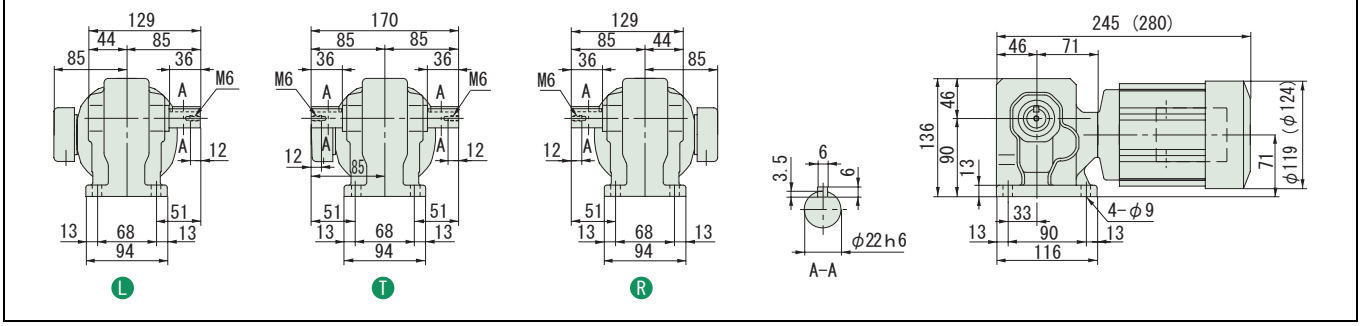

図 B3　RNHM01-25 L/R -150~240　質量 6.5kg
(RNHM01-25 L/R -150~240)　(質量 8.0kg)

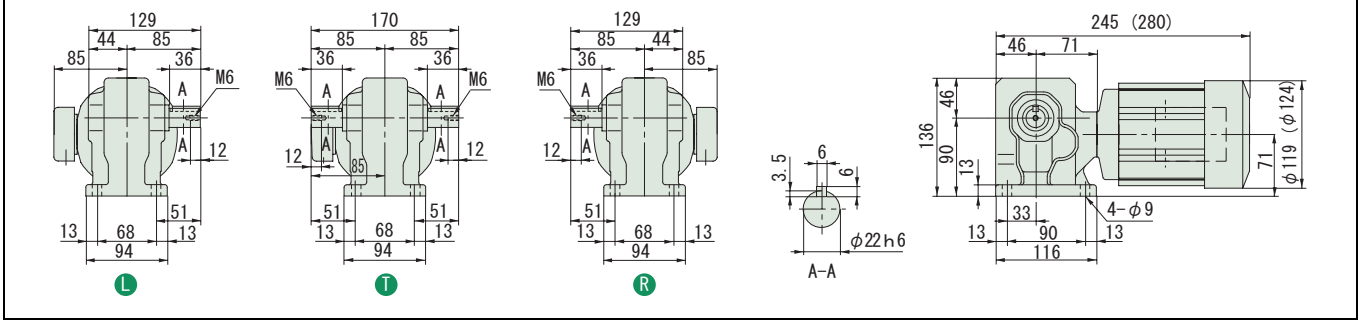

注）1. 出力軸径寸法：寸法公差は、JIS B 0401-1976 "h6" です。
2. 軸端キー寸法：寸法公差は、JIS B 1301-1996 平行キーに依っています。
3. 本寸法図の寸法及び質量は、予告無しに変更することがあります。

減速比	出力回転数 r/min 50Hz	出力回転数 r/min 60Hz		容量記号	枠番	減速比	出力トルク Tout N•m 50Hz	出力トルク Tout N•m 60Hz	出力トルク Tout kgf•m 50Hz	出力トルク Tout kgf•m 60Hz	出力軸許容ラジアル荷重 Pro N 50Hz	出力軸許容ラジアル荷重 Pro N 60Hz	出力軸許容ラジアル荷重 Pro kgf 50Hz	出力軸許容ラジアル荷重 Pro kgf 60Hz	屋内形寸法図
				（形式記号詳細 B2 頁）											
300	4.83	5.83	RNHM	01	1340 -J1 (-B)	300	158	131	16.1	13.4	2580	2580	263	263	図 B4
360	4.03	4.86		01	1340 -J1 (-B)	360	190	157	19.4	16.0	2580	2580	263	263	
480	3.02	3.65		01	1340 -J1 (-B)	480	*195	*195	*19.9	*19.9	2580	2580	263	263	
600	2.42	2.92		01	1440 -J1 (-B)	600	317	262	32.3	26.7	3500	3500	357	357	図 B5
720	2.01	2.43		01	1440 -J1 (-B)	720	380	315	38.7	32.1	3500	3500	357	357	
900	1.61	1.94		01	1440 -J1 (-B)	900	*390	*390	*39.8	*39.8	3500	3500	357	357	
1200	1.21	1.46		01	1440 -J1 (-B)	1200	*390	*390	*39.8	*39.8	3500	3500	357	357	
1440	1.01	1.22		01	1440 -J1 (-B)	1440	*390	*390	*39.8	*39.8	3500	3500	357	357	

注）1. 出力回転数は、モータ回転数 50Hz：1450r/min, 60Hz：1750r/min としたときの代表値です。詳細は技術資料「モータ部」を参照ください。
2. 出力軸許容ラジアル荷重は、出力軸中央の位置の値です。
3. 出力トルクに * が付いている場合は、モータの全容量 kW まで負荷を掛けると過負荷となりますので、出力トルク欄の値以内でご使用ください。
4. （ ）内はブレーキ付の形式を示します。

ご注文の際は、該当する形式記号、電圧周波数をご指示ください。( ) 内はブレーキ付の形式、寸法、質量を示します。

図 B4　RNHM01-1340 -J1-300~480　質量 11kg
(RNHM01-1340 -J1-B-300~480)　(質量 12kg)

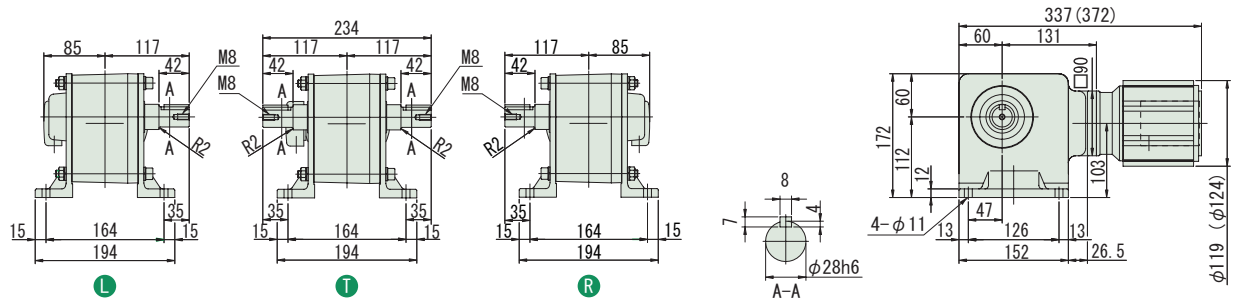

図 B5　RNHM01-1440 -J1-600~1440　質量 15.5kg
(RNHM01-1440 -J1-B-600~1440)　(質量 17kg)

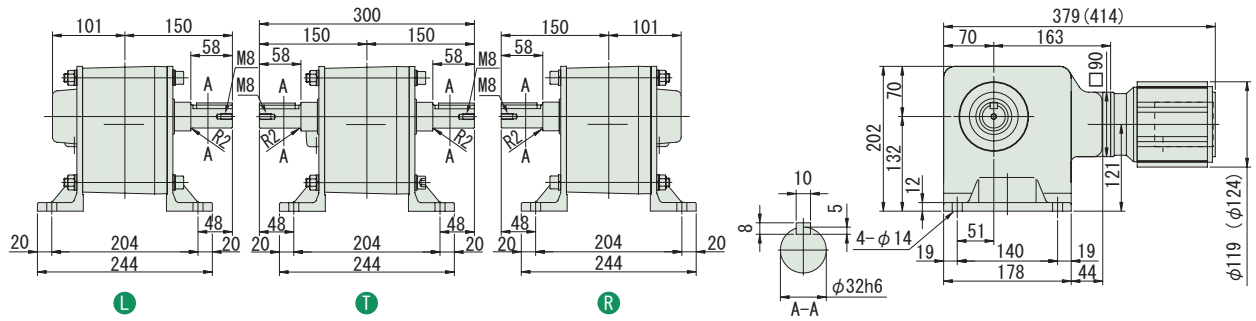

注）1. 出力軸径寸法：寸法公差は、JIS B 0401-1976 "h6" です。
2. 軸端キー寸法：寸法公差は、JIS B 1301-1996 平行キーに依っています。
3. 本寸法図の寸法及び質量は、予告無しに変更することがあります。

中実軸・RNHM シリーズ（脚取付形）
0.2kW・三相モータ・屋内形

減速比	出力回転数 r/min 50Hz	出力回転数 r/min 60Hz	容量記号	枠番	減速比 (形式記号詳細 B2 頁)	出力トルク Tout N•m 50Hz	出力トルク Tout N•m 60Hz	出力トルク Tout kgf•m 50Hz	出力トルク Tout kgf•m 60Hz	出力軸許容ラジアル荷重 Pro N 50Hz	出力軸許容ラジアル荷重 Pro N 60Hz	出力軸許容ラジアル荷重 Pro kgf 50Hz	出力軸許容ラジアル荷重 Pro kgf 60Hz	屋内形寸法図
5	290	350	RNHM	02	- 190 L/R (-B) - 5	5.61	4.64	0.572	0.474	637	588	65	60	図 B1
7.5	193	233		02	- 190 L/R (-B) - 7.5	8.41	6.97	0.857	0.710	686	637	70	65	
10	145	175		02	- 190 L/R (-B) - 10	11.2	9.29	1.14	0.947	785	735	80	75	
15	96.7	117		02	- 190 L/R (-B) - 15	16.8	13.9	1.71	1.42	883	834	90	85	
20	72.5	87.5		02	- 190 L/R (-B) - 20	22.4	18.6	2.29	1.89	981	932	100	95	
30	48.3	58.3		02	- 190 L/R (-B) - 30	33.6	27.9	3.43	2.84	1080	1030	110	105	
40	36.3	43.8		02	- 23 L/R (-B) - 40	44.8	37.2	4.57	3.79	1620	1570	165	160	図 B2
50	29.0	35.0		02	- 23 L/R (-B) - 50	56.1	46.4	5.72	4.74	1720	1670	175	170	
60	24.2	29.2		02	- 23 L/R (-B) - 60	67.3	55.7	6.86	5.68	1770	1720	180	175	
80	18.1	21.9		02	- 30 L/R (-B) - 80	89.7	74.3	9.14	7.58	3040	2940	310	300	図 B3
100	14.5	17.5		02	- 30 L/R (-B) - 100	112	92.9	11.4	9.47	3090	3040	315	310	
120	12.1	14.6		02	- 30 L/R (-B) - 120	135	111	13.7	11.4	3090	3090	315	315	

注）1. 出力回転数は、モータ回転数 50Hz：1450r/min, 60Hz：1750r/min としたときの代表値です。詳細は技術資料「モータ部」を参照ください。
2. 出力軸許容ラジアル荷重は、出力軸中央の位置の値です。
3. ( ) 内はブレーキ付の形式を示します。

ご注文の際は、該当する形式記号、電圧周波数をご指示ください。( ) 内はブレーキ付の形式、寸法、質量を示します。

図 B1

RNHM02-190 L/R-5~30　質量 5.5kg
(RNHM02-190 L/R-B-5~30)　(質量 7.0kg)

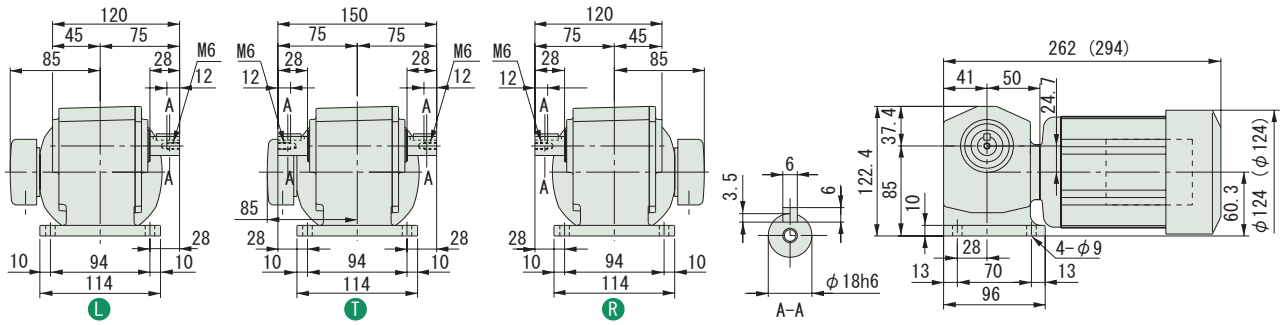

図 B2

RNHM02-23 L/R-40~60　質量 7.5kg
(RNHM02-23 L/R-B-40~60)　(質量 9.0kg)

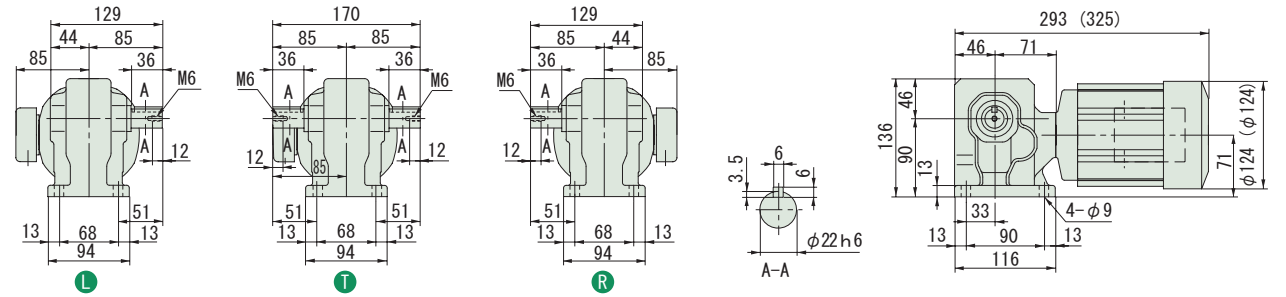

図 B3

RNHM02-30 L/R-80~120　質量 9.5kg
(RNHM02-30 L/R-B-80~120)　(質量 11kg)

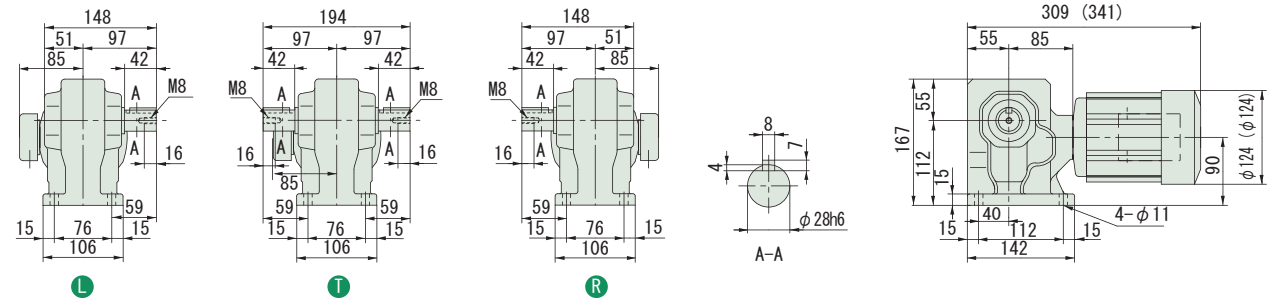

注）1. 出力軸径寸法：寸法公差は、JIS B 0401-1976 "h6" です。
2. 軸端キー寸法：寸法公差は、JIS B 1301-1996 平行キーに依っています。
3. 本寸法図の寸法及び質量は、予告無しに変更することがあります。

減速比	出力回転数 r/min 50Hz	出力回転数 r/min 60Hz		容量記号	枠番	減速比	出力トルク Tout N•m 50Hz	出力トルク Tout N•m 60Hz	出力トルク Tout kgf•m 50Hz	出力トルク Tout kgf•m 60Hz	出力軸許容ラジアル荷重 Pro N 50Hz	出力軸許容ラジアル荷重 Pro N 60Hz	出力軸許容ラジアル荷重 Pro kgf 50Hz	出力軸許容ラジアル荷重 Pro kgf 60Hz	屋内形寸法図
				（形式記号詳細 B2 頁）											
150	9.67	11.7	RNHM	02	35 LR/T (-B)	150	168	139	17.1	14.2	3090	3090	315	315	図 B4
200	7.25	8.75		02	35 LR/T (-B)	200	*195	186	*19.9	18.9	3090	3090	315	315	
240	6.04	7.29		02	35 LR/T (-B)	240	*195	*195	*19.9	*19.9	3090	3090	315	315	
300	4.83	5.83		02	1440 LR/T -J1 (-B)	300	317	262	32.3	26.7	3500	3500	357	357	図 B5
360	4.03	4.86		02	1440 LR/T -J1 (-B)	360	380	315	38.7	32.1	3500	3500	357	357	
480	3.02	3.65		02	1440 LR/T -J1 (-B)	480	*390	*390	*39.8	*39.8	3500	3500	357	357	
600	2.42	2.92		02	1540 LR/T -J1 (-B)	600	633	525	64.6	53.5	4680	4680	477	477	図 B6
720	2.01	2.43		02	1540 LR/T -J1 (-B)	720	*732	629	*74.6	64.2	4680	4680	477	477	
900	1.61	1.94		02	1540 LR/T -J1 (-B)	900	*732	*732	*74.6	*74.6	4680	4680	477	477	
1200	1.21	1.46		02	1540 LR/T -J1 (-B)	1200	*732	*732	*74.6	*74.6	4680	4680	477	477	
1440	1.01	1.22		02	1540 LR/T -J1 (-B)	1440	*732	*732	*74.6	*74.6	4680	4680	477	477	

注）1. 出力回転数は、モータ回転数 50Hz：1450r/min, 60Hz：1750r/min としたときの代表値です。詳細は技術資料「モータ部」を参照ください。
2. 出力軸許容ラジアル荷重は、出力軸中央の位置の値です。
3. 出力トルクに * が付いている場合は、モータの全容量 kW まで負荷を掛けると過負荷となりますので、出力トルク欄の値以内でご使用ください。
4. ( ) 内はブレーキ付の形式を示します。

ご注文の際は、該当する形式記号、電圧周波数をご指示ください。( ) 内はブレーキ付の形式、寸法、質量を示します。

図 B4

RNHM02-35 LR/T -150~240 質量 10kg
(RNHM02-35 LR/T -B-150~240) (質量 11kg)

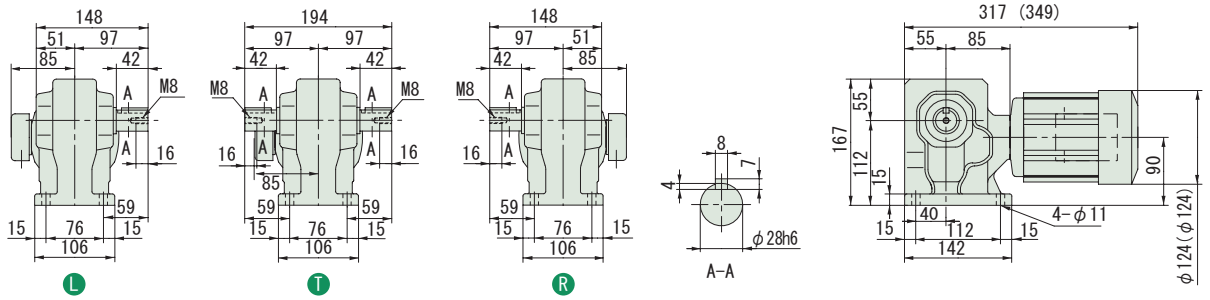

図 B5

RNHM02-1440 LR/T -J1-300~480 質量 16.5kg
(RNHM02-1440 LR/T -J1-B-300~480) (質量 18kg)

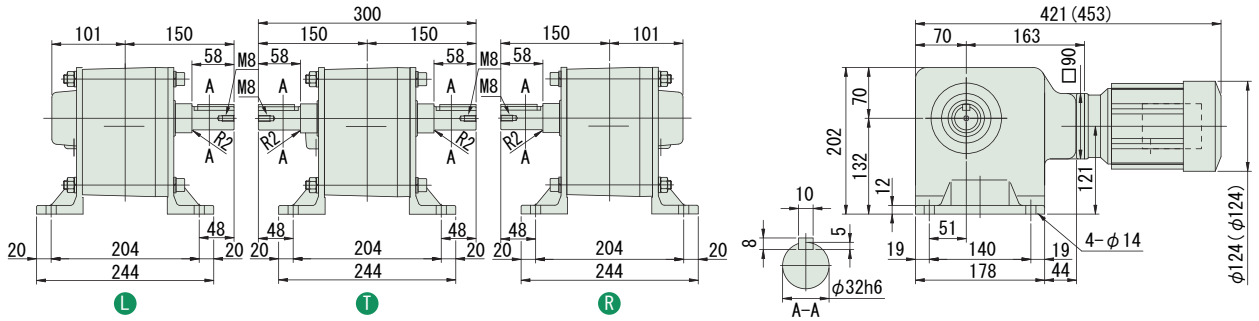

図 B6

RNHM02-1540 LR/T -J1-600~1440 質量 26.5kg
(RNHM02-1540 LR/T -J1-B-600~1440) (質量 27.5kg)

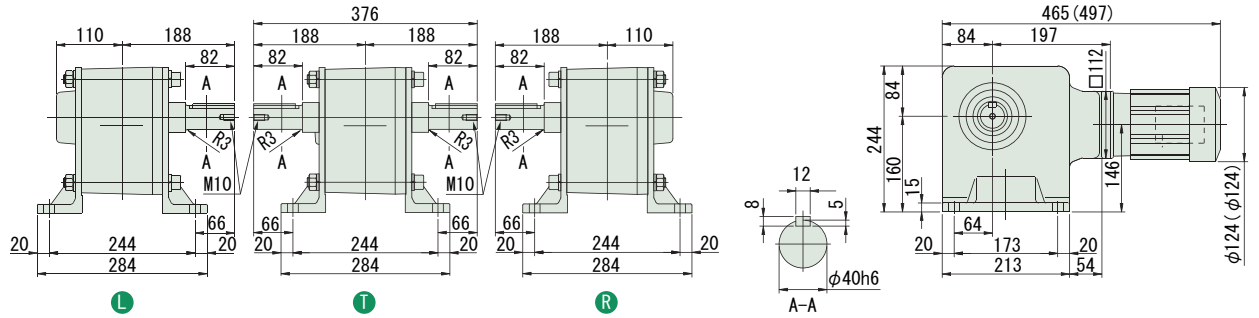

注）1. 出力軸径寸法：寸法公差は、JIS B 0401-1976 "h6" です。
2. 軸端キー寸法：寸法公差は、JIS B 1301-1996 平行キーに依っています。
3. 本寸法図の寸法及び質量は、予告無しに変更することがあります。

中実軸・RNHM シリーズ（脚取付形）
0.25kW・三相モータ・屋内形

減速比	出力回転数 r/min 50Hz	出力回転数 r/min 60Hz	容量記号	枠番	減速比 (形式記号詳細 B2 頁)	出力トルク Tout N•m 50Hz	出力トルク Tout N•m 60Hz	出力トルク Tout kgf•m 50Hz	出力トルク Tout kgf•m 60Hz	出力軸許容ラジアル荷重 Pro N 50Hz	出力軸許容ラジアル荷重 Pro N 60Hz	出力軸許容ラジアル荷重 Pro kgf 50Hz	出力軸許容ラジアル荷重 Pro kgf 60Hz	屋内形寸法図
5	290	350	RNHM	03	270 L/R (-B) - 5	7.01	5.81	0.714	0.592	883	834	90	85	図 B1
7.5	193	233		03	270 L/R (-B) - 7.5	10.51	8.71	1.07	0.888	981	932	100	95	
10	145	175		03	270 L/R (-B) - 10	14.0	11.6	1.43	1.18	1080	1030	110	105	
15	96.7	117		03	270 L/R (-B) - 15	21.0	17.4	2.14	1.78	1230	1180	125	120	
20	72.5	87.5		03	270 L/R (-B) - 20	28.0	23.2	2.86	2.37	1370	1320	140	135	
30	48.3	58.3		03	270 L/R (-B) - 30	42.0	34.8	4.29	3.55	1520	1470	155	150	
40	36.3	43.8		03	33 L/R (-B) - 40	56.1	46.4	5.72	4.74	2650	2550	270	260	図 B2
50	29.0	35.0		03	33 L/R (-B) - 50	70.1	58.1	7.14	5.92	2840	2750	290	280	
60	24.2	29.2		03	33 L/R (-B) - 60	84.1	69.7	8.57	7.10	2940	2840	300	290	
80	18.1	21.9		03	40 L/R (-B) - 80	112	92.9	11.4	9.47	4360	4270	445	435	図 B3
100	14.5	17.5		03	40 L/R (-B) - 100	140	116	14.3	11.8	4360	4360	445	445	
120	12.1	14.6		03	40 L/R (-B) - 120	168	139	17.1	14.2	4360	4360	445	445	

注）1. 出力回転数は、モータ回転数 50Hz：1450r/min, 60Hz：1750r/min としたときの代表値です。詳細は技術資料「モータ部」を参照ください。
2. 出力軸許容ラジアル荷重は、出力軸中央の位置の値です。
3. ( ) 内はブレーキ付の形式を示します。

ご注文の際は、該当する形式記号、電圧周波数をご指示ください。( ) 内はブレーキ付の形式、寸法、質量を示します。

図 B1

RNHM03-270 L/R-5~30　質量 8.5kg
(RNHM03-270 L/R-B-5~30)　(質量 10kg)

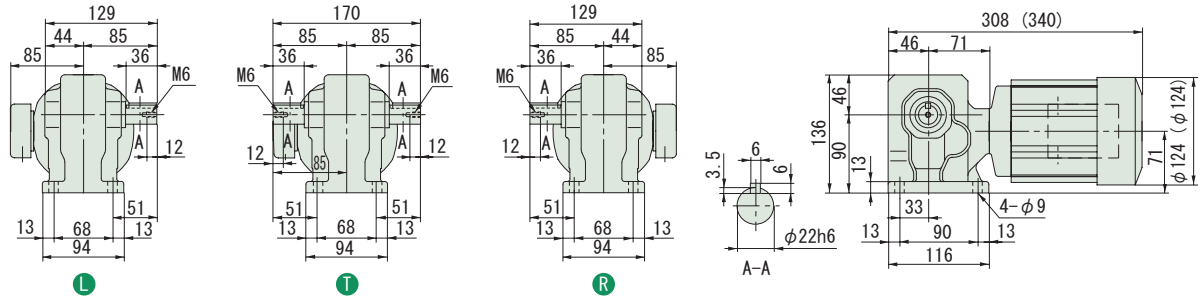

図 B2

RNHM03-33 L/R-40~60　質量 11kg
(RNHM03-33 L/R-B-40~60)　(質量 12kg)

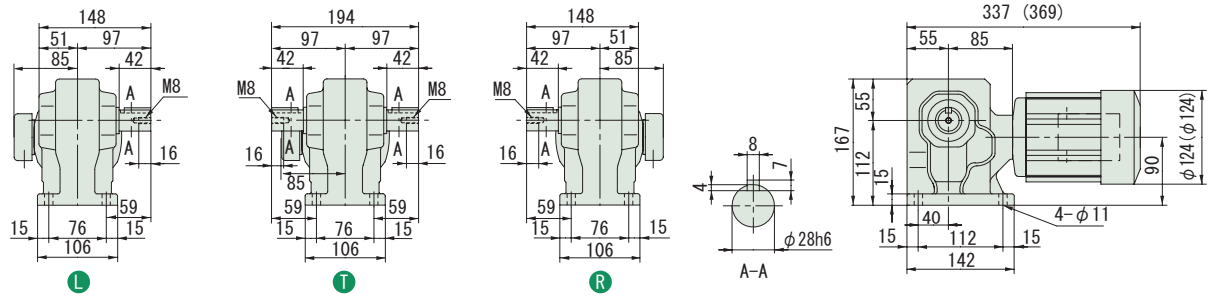

図 B3

RNHM03-40 L/R-80~120　質量 14kg
(RNHM03-40 L/R-B-80~120)　(質量 15kg)

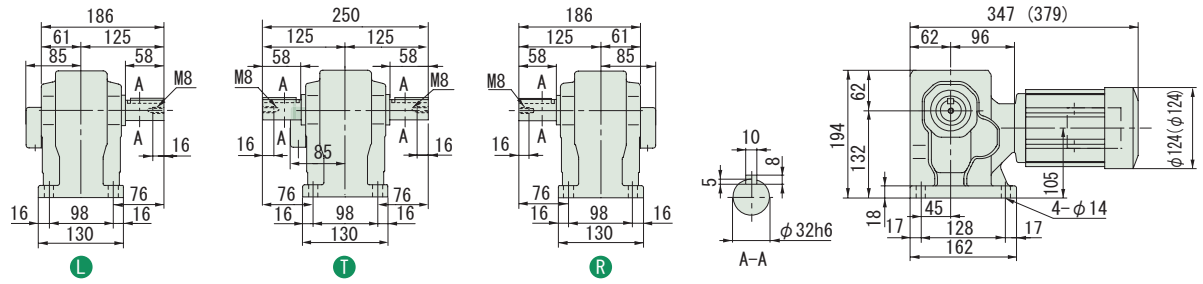

注）1. 出力軸径寸法：寸法公差は、JIS B 0401-1976 "h6" です。
2. 軸端キー寸法：寸法公差は、JIS B 1301-1996 平行キーに依っています。
3. 本寸法図の寸法及び質量は、予告無しに変更することがあります。

中実軸・RNHM シリーズ（脚取付形）
0.25kW・三相モータ・屋内形

減速比	出力回転数 r/min 50Hz	出力回転数 r/min 60Hz		容量記号 – 枠番 – 減速比（形式記号詳細 B2 頁）	出力トルク Tout N•m 50Hz	出力トルク Tout N•m 60Hz	出力トルク Tout kgf•m 50Hz	出力トルク Tout kgf•m 60Hz	出力軸許容ラジアル荷重 Pro N 50Hz	出力軸許容ラジアル荷重 Pro N 60Hz	出力軸許容ラジアル荷重 Pro kgf 50Hz	出力軸許容ラジアル荷重 Pro kgf 60Hz	屋内形寸法図
150	9.67	11.7	RNHM	03 - 45 L/R/T (-B) - 150	210	174	21.4	17.8	4360	4360	445	445	図 B4
200	7.25	8.75		03 - 45 L/R/T (-B) - 200	280	232	28.6	23.7	4360	4360	445	445	
240	6.04	7.29		03 - 45 L/R/T (-B) - 240	336	279	34.3	28.4	4360	4360	445	445	
300	4.83	5.83		03 - 1540 L/R/T -J1 (-B) - 300	396	328	40.3	33.4	4680	4680	477	477	図 B5
360	4.03	4.86		03 - 1540 L/R/T -J1 (-B) - 360	475	393	48.4	40.1	4680	4680	477	477	
480	3.02	3.65		03 - 1540 L/R/T -J1 (-B) - 480	633	525	64.6	53.5	4680	4680	477	477	
600	2.42	2.92		03 - 1540 L/R/T -J1 (-B) - 600	*732	656	*74.6	66.9	4680	4680	477	477	
720	2.01	2.43		03 - 1540 L/R/T -J1 (-B) - 720	*732	*732	*74.6	*74.6	4680	4680	477	477	
900	1.61	1.94		03 - 1540 L/R/T -J1 (-B) - 900	*732	*732	*74.6	*74.6	4680	4680	477	477	
1200	1.21	1.46		03 - 1540 L/R/T -J1 (-B) - 1200	*732	*732	*74.6	*74.6	4680	4680	477	477	
1440	1.01	1.22		03 - 1540 L/R/T -J1 (-B) - 1440	*732	*732	*74.6	*74.6	4680	4680	477	477	

注）1. 出力回転数は、モータ回転数 50Hz：1450r/min, 60Hz：1750r/min としたときの代表値です。詳細は技術資料「モータ部」を参照ください。
2. 出力軸許容ラジアル荷重は、出力軸中央の位置の値です。
3. 出力トルクに * が付いている場合は、モータの全容量 kW まで負荷を掛けると過負荷となりますので、出力トルク欄の値以内でご使用ください。
4. ( ) 内はブレーキ付の形式を示します。

ご注文の際は、該当する形式記号、電圧周波数をご指示ください。( ) 内はブレーキ付の形式、寸法、質量を示します。

図 B4　RNHM03-45 L/R/T -150~240　質量 15kg
(RNHM03-45 L/R/T -B-150~240)　(質量 16kg)

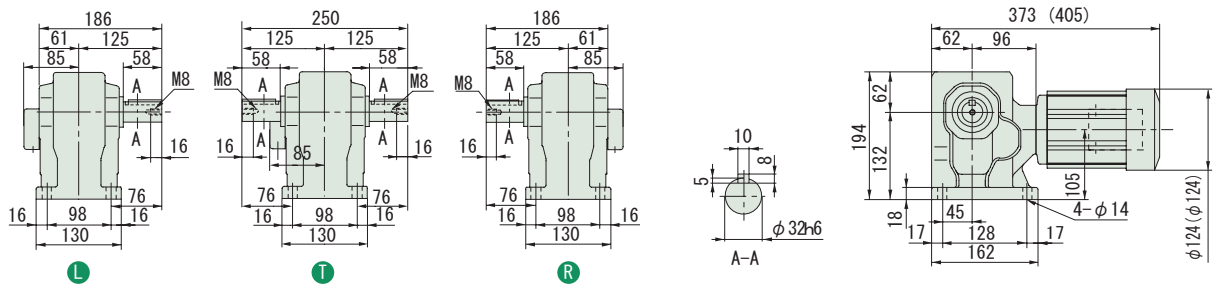

図 B5　RNHM03-1540 L/R/T -J1-300~1440　質量 28kg
(RNHM03-1540 L/R/T -J1-B-300~1440)　(質量 29.5kg)

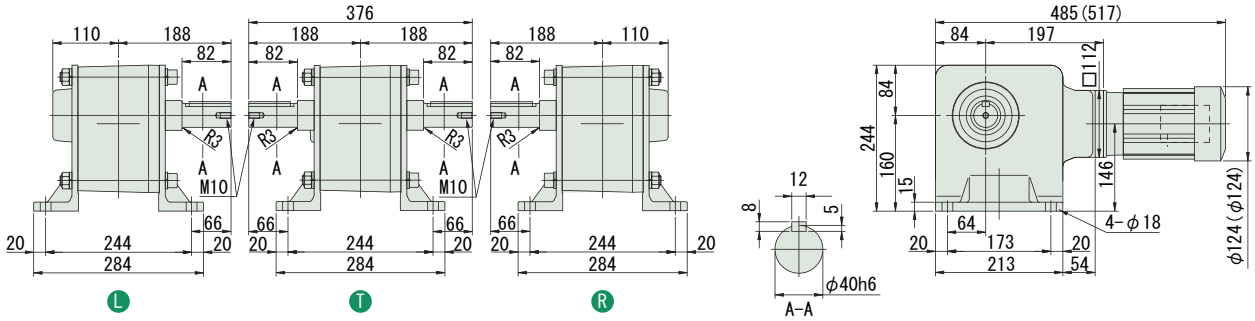

注）1. 出力軸径寸法：寸法公差は、JIS B 0401-1976 "h6" です。
2. 軸端キー寸法：寸法公差は、JIS B 1301-1996 平行キーに依っています。
3. 本寸法図の寸法及び質量は、予告無しに変更することがあります。

中実軸・RNHM シリーズ（脚取付形）
0.4kW・三相モータ・屋内形

減速比	出力回転数 r/min 50Hz	出力回転数 r/min 60Hz	容量記号	枠番	減速比 (形式記号詳細 B2 頁)	出力トルク Tout N•m 50Hz	出力トルク Tout N•m 60Hz	出力トルク Tout kgf•m 50Hz	出力トルク Tout kgf•m 60Hz	出力軸許容ラジアル荷重 Pro N 50Hz	出力軸許容ラジアル荷重 Pro N 60Hz	出力軸許容ラジアル荷重 Pro kgf 50Hz	出力軸許容ラジアル荷重 Pro kgf 60Hz	屋内形寸法図
5	290	350	RNHM	05	270 L/R (-B) - 5	11.2	9.29	1.14	0.947	883	834	90	85	図 B1
7.5	193	233		05	270 L/R (-B) - 7.5	16.8	13.9	1.71	1.42	981	932	100	95	
10	145	175		05	270 L/R (-B) - 10	22.4	18.6	2.29	1.89	1080	1030	110	105	
15	96.7	117		05	270 L/R (-B) - 15	33.6	27.9	3.43	2.84	1230	1180	125	120	
20	72.5	87.5		05	270 L/R (-B) - 20	44.8	37.2	4.57	3.79	1370	1320	140	135	
30	48.3	58.3		05	270 L/R (-B) - 30	67.3	55.7	6.86	5.68	1520	1470	155	150	
40	36.3	43.8		05	33 L/R (-B) - 40	89.7	74.3	9.14	7.58	2650	2550	270	260	図 B2
50	29.0	35.0		05	33 L/R (-B) - 50	112	92.9	11.4	9.47	2840	2750	290	280	
60	24.2	29.2		05	33 L/R (-B) - 60	135	111	13.7	11.4	2940	2840	300	290	
80	18.1	21.9		05	40 L/R (-B) - 80	179	149	18.3	15.2	4360	4270	445	435	図 B3
100	14.5	17.5		05	40 L/R (-B) - 100	224	186	22.9	18.9	4360	4360	445	445	
120	12.1	14.6		05	40 L/R (-B) - 120	269	223	27.4	22.7	4360	4360	445	445	

注）1. 出力回転数は、モータ回転数 50Hz：1450r/min, 60Hz：1750r/min としたときの代表値です。詳細は技術資料「モータ部」を参照ください。
2. 出力軸許容ラジアル荷重は、出力軸中央の位置の値です。
3. ( ) 内はブレーキ付の形式を示します。

ご注文の際は、該当する形式記号、電圧周波数をご指示ください。( ) 内はブレーキ付の形式、寸法、質量を示します。

図 B1　RNHM05-270 L/R -5~30　質量 8.5kg
(RNHM05-270 L/R -B-5~30)　(質量 10kg)

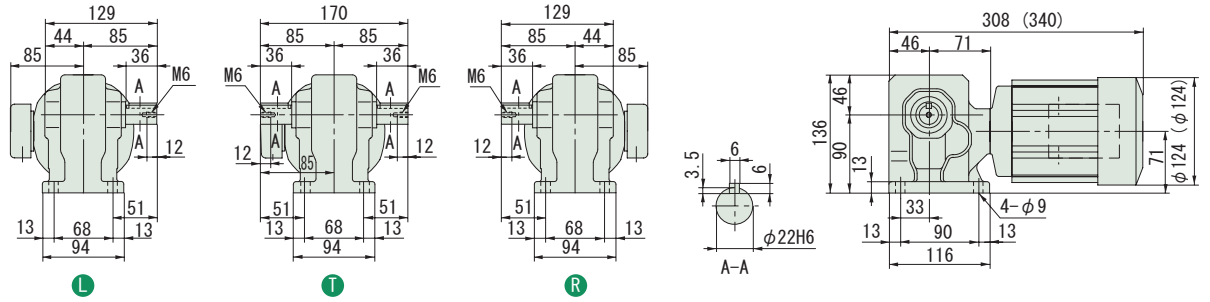

図 B2　RNHM05-33 L/R -40~60　質量 11kg
(RNHM05-33 L/R -B-40~60)　(質量 12kg)

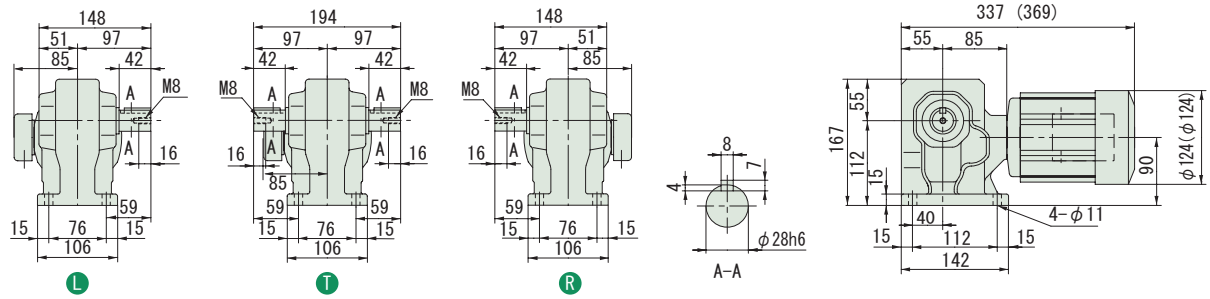

図 B3　RNHM05-40 L/R -80~120　質量 14kg
(RNHM05-40 L/R -B-80~120)　(質量 15kg)

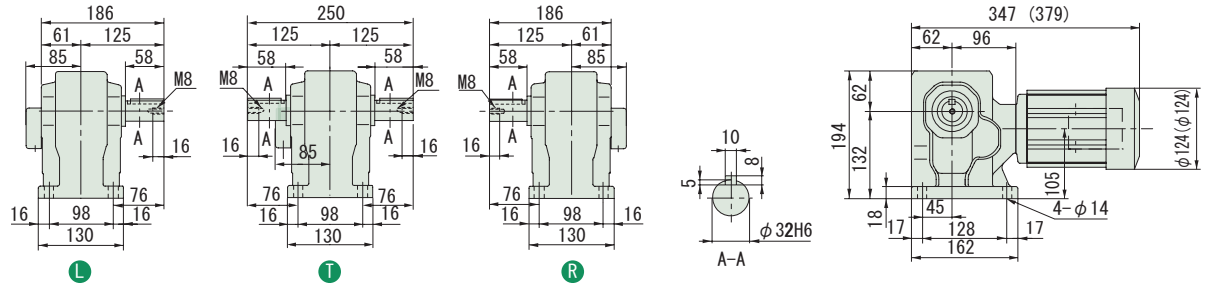

注）1. 出力軸径寸法：寸法公差は、JIS B 0401-1976 "h6" です。
2. 軸端キー寸法：寸法公差は、JIS B 1301-1996 平行キーに依っています。
3. 本寸法図の寸法及び質量は、予告無しに変更することがあります。

中実軸・RNHM シリーズ（脚取付形）
0.4kW・三相モータ・屋内形

減速比	出力回転数 r/min 50Hz	出力回転数 r/min 60Hz		容量記号 – 枠番 – 減速比（形式記号詳細 B2 頁）	出力トルク Tout N•m 50Hz	出力トルク Tout N•m 60Hz	出力トルク Tout kgf•m 50Hz	出力トルク Tout kgf•m 60Hz	出力軸許容ラジアル荷重 Pro N 50Hz	出力軸許容ラジアル荷重 Pro N 60Hz	出力軸許容ラジアル荷重 Pro kgf 50Hz	出力軸許容ラジアル荷重 Pro kgf 60Hz	屋内形寸法図
150	9.67	11.7	RNHM	05 - 45 (-B) - 150	336	279	34.3	28.4	4360	4360	445	445	図 B4
200	7.25	8.75		05 - 45 (-B) - 200	*390	372	*39.8	37.9	4360	4360	445	445	
240	6.04	7.29		05 - 45 (-B) - 240	*390	*390	*39.8	*39.8	4360	4360	445	445	
300	4.83	5.83		05 - 1540-J1 (-B) - 300	633	525	64.6	53.5	4680	4680	477	477	図 B5
360	4.03	4.86		05 - 1540-J1 (-B) - 360	*732	629	*74.6	64.2	4680	4680	477	477	
480	3.02	3.65		05 - 1540-J1 (-B) - 480	*732	*732	*74.6	*74.6	4680	4680	477	477	
600	2.42	2.92		05 - 1540-J1 (-B) - 600	*732	*732	*74.6	*74.6	4680	4680	477	477	
720	2.01	2.43		05 - 1540-J1 (-B) - 720	*732	*732	*74.6	*74.6	4680	4680	477	477	
900	1.61	1.94		05 - 1540-J1 (-B) - 900	*732	*732	*74.6	*74.6	4680	4680	477	477	
1200	1.21	1.46		05 - 1540-J1 (-B) - 1200	*732	*732	*74.6	*74.6	4680	4680	477	477	
1440	1.01	1.22		05 - 1540-J1 (-B) - 1440	*732	*732	*74.6	*74.6	4680	4680	477	477	

注）1. 出力回転数は、モータ回転数 50Hz：1450r/min, 60Hz：1750r/min としたときの代表値です。詳細は技術資料「モータ部」を参照ください。
2. 出力軸許容ラジアル荷重は、出力軸中央の位置の値です。
3. 出力トルクに * が付いている場合は、モータの全容量 kW まで負荷を掛けると過負荷となりますので、出力トルク欄の値以内でご使用ください。
4. ( ) 内はブレーキ付の形式を示します。

ご注文の際は、該当する形式記号、電圧周波数をご指示ください。( ) 内はブレーキ付の形式、寸法、質量を示します。

図 B4　RNHM05-45-150~240　質量 15kg
(RNHM05-45-B-150~240)　(質量 16kg)

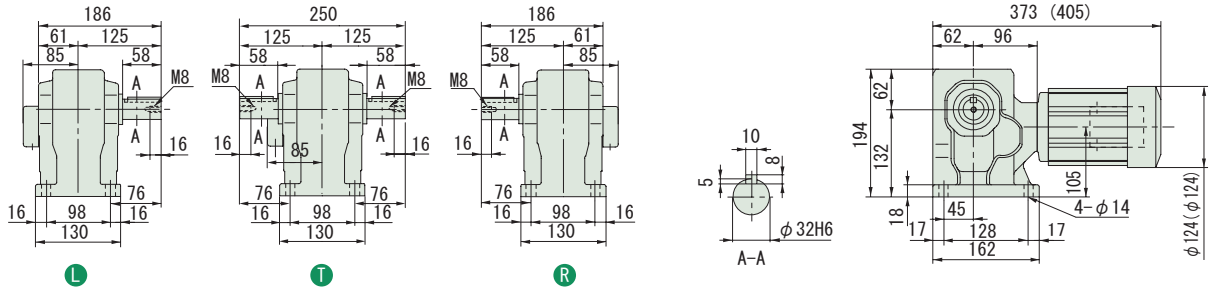

図 B5　RNHM05-1540-J1-300~1440　質量 28kg
(RNHM05-1540-J1-B-300~1440)　(質量 29.5kg)

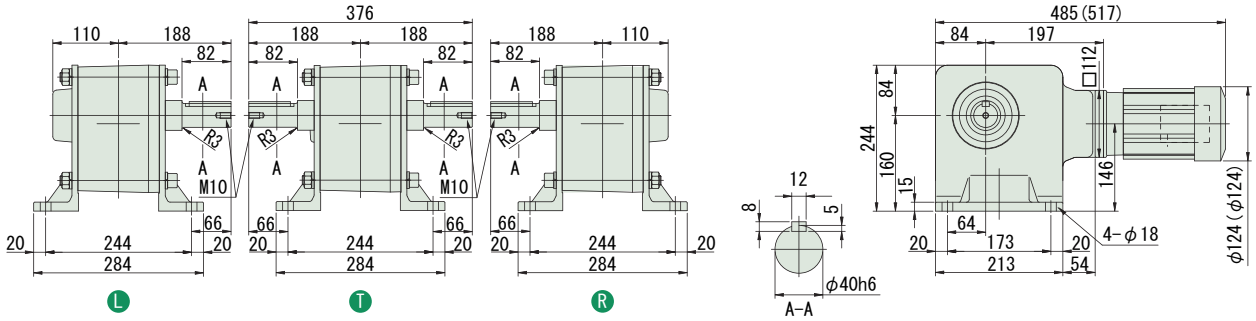

注）1. 出力軸径寸法：寸法公差は、JIS B 0401-1976 "h6" です。
2. 軸端キー寸法：寸法公差は、JIS B 1301-1996 平行キーに依っています。
3. 本寸法図の寸法及び質量は、予告無しに変更することがあります。

中実軸・RNHM シリーズ（脚取付形）
0.55kW・三相モータ・屋内形

減速比	出力回転数 r/min 50Hz	出力回転数 r/min 60Hz	容量記号	枠番	減速比 (形式記号詳細 B2 頁)	出力トルク Tout N•m 50Hz	出力トルク Tout N•m 60Hz	出力トルク Tout kgf•m 50Hz	出力トルク Tout kgf•m 60Hz	出力軸許容ラジアル荷重 Pro N 50Hz	出力軸許容ラジアル荷重 Pro N 60Hz	出力軸許容ラジアル荷重 Pro kgf 50Hz	出力軸許容ラジアル荷重 Pro kgf 60Hz	屋内形寸法図
5	290	350	RNHM	08	370 L/R (-B) - 5	15.4	12.8	1.57	1.30	1470	1370	150	140	図 B1
7.5	193	233		08	370 L/R (-B) - 7.5	23.1	19.2	2.36	1.95	1670	1570	170	160	
10	145	175		08	370 L/R (-B) - 10	30.8	25.5	3.14	2.60	1810	1720	185	175	
15	96.7	117		08	370 L/R (-B) - 15	46.2	38.3	4.72	3.91	2060	1960	210	200	
20	72.5	87.5		08	370 L/R (-B) - 20	61.7	51.1	6.29	5.21	2260	2160	230	220	
30	48.3	58.3		08	370 L/R (-B) - 30	92.5	76.6	9.43	7.81	2450	2350	250	240	
40	36.3	43.8		08	43 L/R (-B) - 40	123	102	12.6	10.4	3970	3820	405	390	図 B2
50	29.0	35.0		08	43 L/R (-B) - 50	154	128	15.7	13.0	4170	4020	425	410	
60	24.2	29.2		08	43 L/R (-B) - 60	185	153	18.9	15.6	4310	4170	440	425	
80	18.1	21.9		08	50 L/R (-B) - 80	247	204	25.1	20.8	6230	6130	635	625	図 B3
100	14.5	17.5		08	50 L/R (-B) - 100	308	255	31.4	26.0	6230	6230	635	635	
120	12.1	14.6		08	50 L/R (-B) - 120	370	307	37.7	31.3	6230	6230	635	635	

注）1. 出力回転数は、モータ回転数 50Hz：1450r/min, 60Hz：1750r/min としたときの代表値です。詳細は技術資料「モータ部」を参照ください。
2. 出力軸許容ラジアル荷重は、出力軸中央の位置の値です。
3. ( ) 内はブレーキ付の形式を示します。

ご注文の際は、該当する形式記号、電圧周波数をご指示ください。( ) 内はブレーキ付の形式、寸法、質量を示します。

図 B1

RNHM08-370 L/R-5~30　質量 13.5kg
(RNHM08-370 L/R-B-5~30)　(質量 16.5kg)

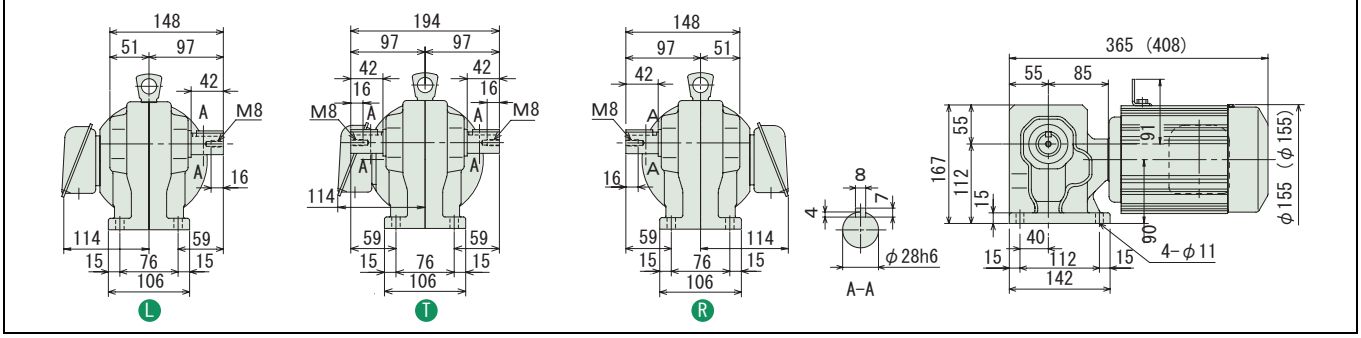

図 B2

RNHM08-43 L/R-40~60　質量 17kg
(RNHM08-43 L/R-B-40~60)　(質量 20kg)

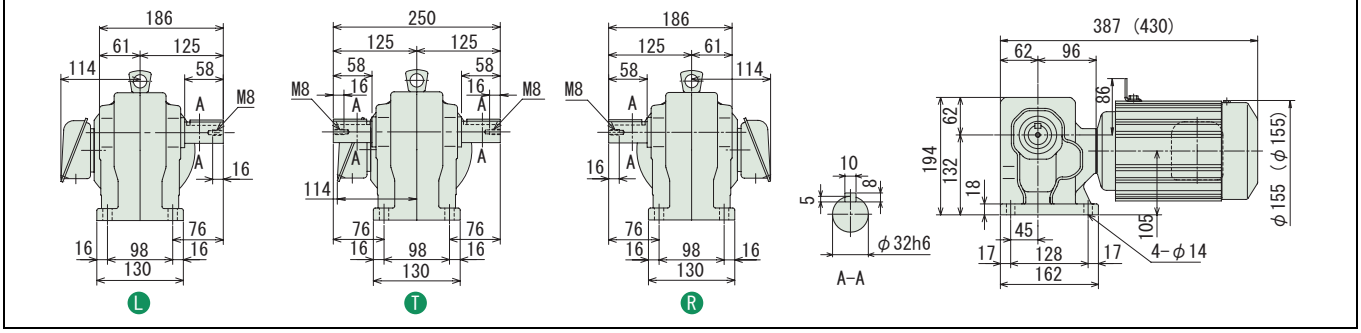

図 B3

RNHM08-50 L/R-80~120　質量 24kg
(RNHM08-50 L/R-B-80~120)　(質量 27kg)

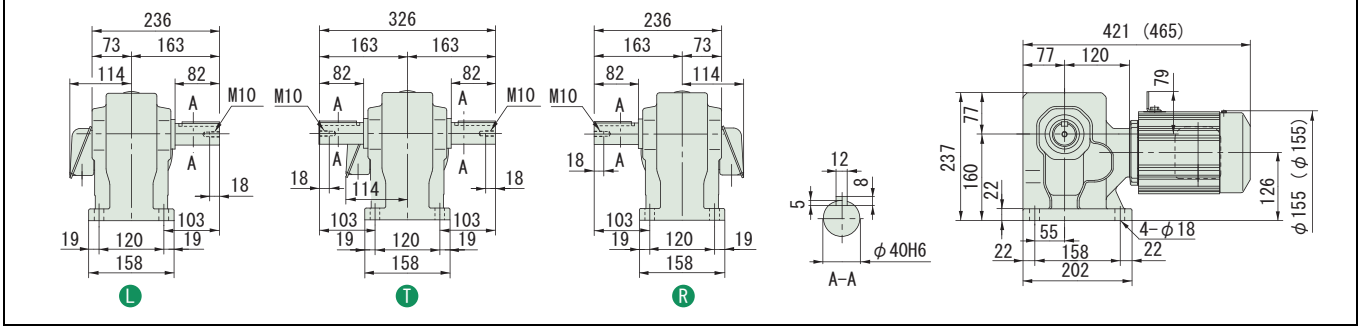

注）1. 出力軸径寸法：寸法公差は、JIS B 0401-1976 "h6" です。
2. 軸端キー寸法：寸法公差は、JIS B 1301-1996 平行キーに依っています。
3. 本寸法図の寸法及び質量は、予告無しに変更することがあります。

中実軸・RNHM シリーズ（脚取付形）
0.55kW・三相モータ・屋内形

HYPONIC 直交軸

200V 400V

減速比	出力回転数 r/min 50Hz	出力回転数 r/min 60Hz	容量記号	枠番	減速比 (形式記号詳細 B2 頁)	出力トルク Tout N•m 50Hz	出力トルク Tout N•m 60Hz	出力トルク Tout kgf•m 50Hz	出力トルク Tout kgf•m 60Hz	出力軸許容ラジアル荷重 Pro N 50Hz	出力軸許容ラジアル荷重 Pro N 60Hz	出力軸許容ラジアル荷重 Pro kgf 50Hz	出力軸許容ラジアル荷重 Pro kgf 60Hz	屋内形寸法図
150	9.67	11.7	RNHM	08	- 55 (-B) - 150	462	383	47.2	39.1	6230	6230	635	635	図 B4
200	7.25	8.75		08	- 55 (-B) - 200	617	511	62.9	52.1	6230	6230	635	635	
240	6.04	7.29		08	- 55 (-B) - 240	*732	613	*74.6	62.5	6230	6230	635	635	
300	4.83	5.83		08	- 56 (-B) - 300	*732	*732	*74.6	*74.6	6230	6230	635	635	図 B5
360	4.03	4.86		08	- 56 (-B) - 360	*732	*732	*74.6	*74.6	6230	6230	635	635	
480	3.02	3.65		08	- 56 (-B) - 480	*732	*732	*74.6	*74.6	6230	6230	635	635	

注）1. 出力回転数は、モータ回転数 50Hz：1450r/min, 60Hz：1750r/min としたときの代表値です。詳細は技術資料「モータ部」を参照ください。
2. 出力軸許容ラジアル荷重は、出力軸中央の位置の値です。
3. 出力トルクに * が付いている場合は、モータの全容量 kW まで負荷を掛けると過負荷となりますので、出力トルク欄の値以内でご使用ください。
4. ( ) 内はブレーキ付の形式を示します。

ご注文の際は、該当する形式記号、電圧周波数をご指示ください。( ) 内はブレーキ付の形式、寸法、質量を示します。

図 B4　RNHM08-55-150~240　質量 25kg
(RNHM08-55-B-150~240)　(質量 28kg)

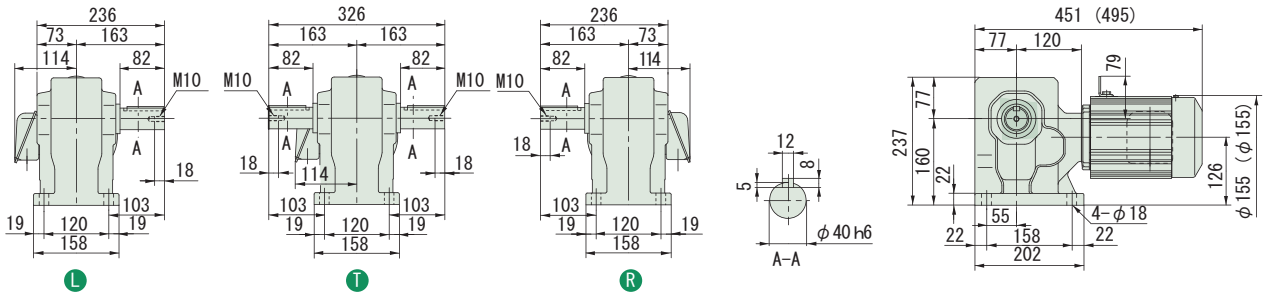

図 B5　RNHM08-56-300~480　質量 28.5kg
(RNHM08-56-B-300~480)　(質量 31.5kg)

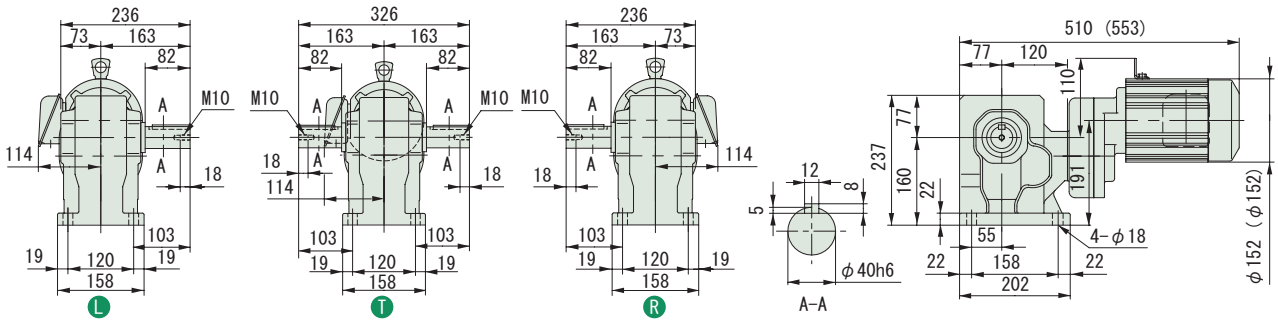

注）1. 出力軸径寸法：寸法公差は、JIS B 0401-1976 "h6" です。
2. 軸端キー寸法：寸法公差は、JIS B 1301-1996 平行キーに依っています。
3. 本寸法図の寸法及び質量は、予告無しに変更することがあります。

中実軸・RNHM シリーズ（脚取付形）
0.75kW・三相モータ・屋内形

減速比	出力回転数 r/min 50Hz	出力回転数 r/min 60Hz	容量記号	枠番	減速比 (形式記号詳細 B2 頁)	出力トルク Tout N•m 50Hz	出力トルク Tout N•m 60Hz	出力トルク Tout kgf•m 50Hz	出力トルク Tout kgf•m 60Hz	出力軸許容ラジアル荷重 Pro N 50Hz	出力軸許容ラジアル荷重 Pro N 60Hz	出力軸許容ラジアル荷重 Pro kgf 50Hz	出力軸許容ラジアル荷重 Pro kgf 60Hz	屋内形寸法図
5	290	350	RNHM	1	370 L/R (-B) - 5	21.0	17.4	2.14	1.78	1470	1370	150	140	図 B1
7.5	193	233		1	370 L/R (-B) - 7.5	31.5	26.1	3.21	2.66	1670	1570	170	160	
10	145	175		1	370 L/R (-B) - 10	42.0	34.8	4.29	3.55	1810	1720	185	175	
15	96.7	117		1	370 L/R (-B) - 15	63.1	52.2	6.43	5.33	2060	1960	210	200	
20	72.5	87.5		1	370 L/R (-B) - 20	84.1	69.7	8.57	7.10	2260	2160	230	220	
30	48.3	58.3		1	370 L/R (-B) - 30	126	104	12.9	10.7	2450	2350	250	240	
40	36.3	43.8		1	43 L/R (-B) - 40	168	139	17.1	14.2	3970	3820	405	390	図 B2
50	29.0	35.0		1	43 L/R (-B) - 50	210	174	21.4	17.8	4170	4020	425	410	
60	24.2	29.2		1	43 L/R (-B) - 60	252	209	25.7	21.3	4310	4170	440	425	
80	18.1	21.9		1	50 L/R (-B) - 80	336	279	34.3	28.4	6230	6130	635	635	図 B3
100	14.5	17.5		1	50 L/R (-B) - 100	420	348	42.9	35.5	6230	6230	635	635	
120	12.1	14.6		1	50 L/R (-B) - 120	504	418	51.4	42.6	6230	6230	635	635	

注）1. 出力回転数は、モータ回転数 50Hz：1450r/min, 60Hz：1750r/min としたときの代表値です。詳細は技術資料「モータ部」を参照ください。
2. 出力軸許容ラジアル荷重は、出力軸中央の位置の値です。
3. ( ) 内はブレーキ付の形式を示します。

ご注文の際は、該当する形式記号、電圧周波数をご指示ください。( ) 内はブレーキ付の形式、寸法、質量を示します。

図 B1　RNHM1-370 L/R-5~30　質量 13.5kg
(RNHM1-370 L/R-B-5~30)　(質量 16.5kg)

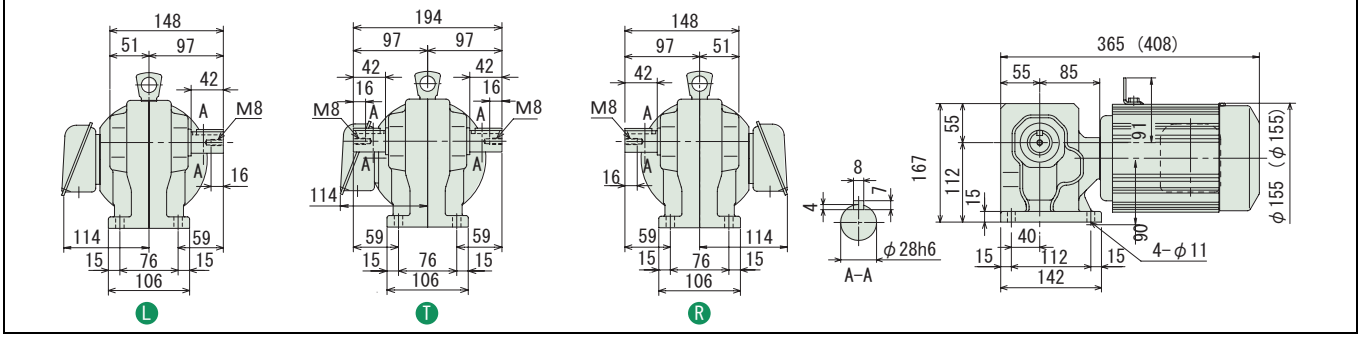

図 B2　RNHM1-43 L/R-40~60　質量 17kg
(RNHM1-43 L/R-B-40~60)　(質量 20kg)

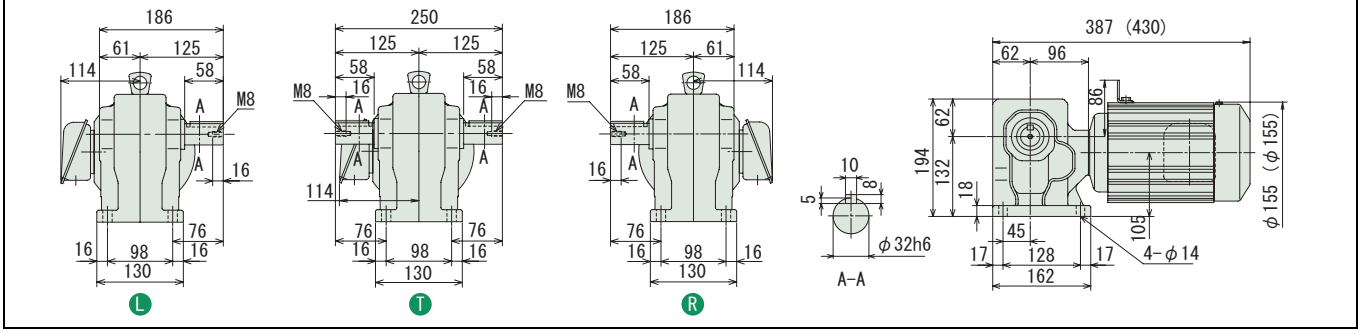

図 B3　RNHM1-50 L/R-80~120　質量 24kg
(RNHM1-50 L/R-B-80~120)　(質量 27kg)

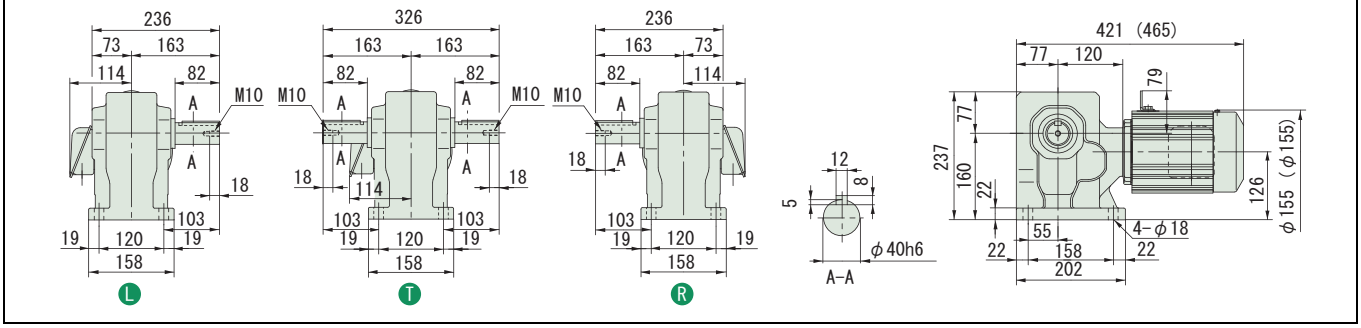

注）1. 出力軸径寸法：寸法公差は、JIS B 0401-1976 "h6" です。
2. 軸端キー寸法：寸法公差は、JIS B 1301-1996 平行キーに依っています。
3. 本寸法図の寸法及び質量は、予告無しに変更することがあります。

減速比	出力回転数 r/min 50Hz	出力回転数 r/min 60Hz	容量記号	枠番	減速比	出力トルク Tout N•m 50Hz	出力トルク Tout N•m 60Hz	出力トルク Tout kgf•m 50Hz	出力トルク Tout kgf•m 60Hz	出力軸許容ラジアル荷重 Pro N 50Hz	出力軸許容ラジアル荷重 Pro N 60Hz	出力軸許容ラジアル荷重 Pro kgf 50Hz	出力軸許容ラジアル荷重 Pro kgf 60Hz	屋内形寸法図
			（形式記号詳細 B2 頁）											
150	9.67	11.7	RNHM	1 - 55 (-B)	- 150	631	522	64.3	53.3	6230	6230	635	635	図 B4
200	7.25	8.75		1 - 55 (-B)	- 200	*732	697	*74.6	71.0	6230	6230	635	635	
240	6.04	7.29		1 - 55 (-B)	- 240	*732	*732	*74.6	*74.6	6230	6230	635	635	
300	4.83	5.83		1 - 56 (-B)	- 300	*732	*732	*74.6	*74.6	6230	6230	635	635	図 B5
360	4.03	4.86		1 - 56 (-B)	- 360	*732	*732	*74.6	*74.6	6230	6230	635	635	
480	3.02	3.65		1 - 56 (-B)	- 480	*732	*732	*74.6	*74.6	6230	6230	635	625	

注）1. 出力回転数は、モータ回転数 50Hz：1450r/min, 60Hz：1750r/min としたときの代表値です。詳細は技術資料「モータ部」を参照ください。
2. 出力軸許容ラジアル荷重は、出力軸中央の位置の値です。
3. 出力トルクに * が付いている場合は、モータの全容量 kW まで負荷を掛けると過負荷となりますので、出力トルク欄の値以内でご使用ください。
4. ( ) 内はブレーキ付の形式を示します。

ご注文の際は、該当する形式記号、電圧周波数をご指示ください。( ) 内はブレーキ付の形式、寸法、質量を示します。

図 B4　RNHM1-55-150~240　質量 25kg
(RNHM1-55-B-150~240)　(質量 28kg)

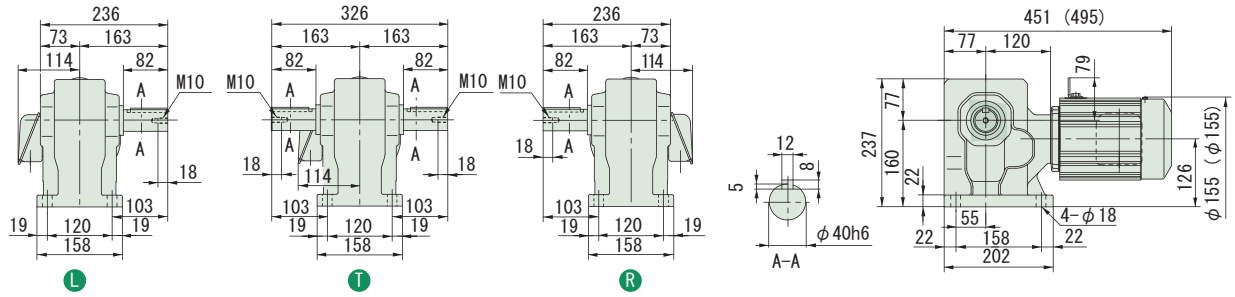

図 B5　RNHM1-56-300~480　質量 28.5kg
(RNHM1-56-B-300~480)　(質量 31.5kg)

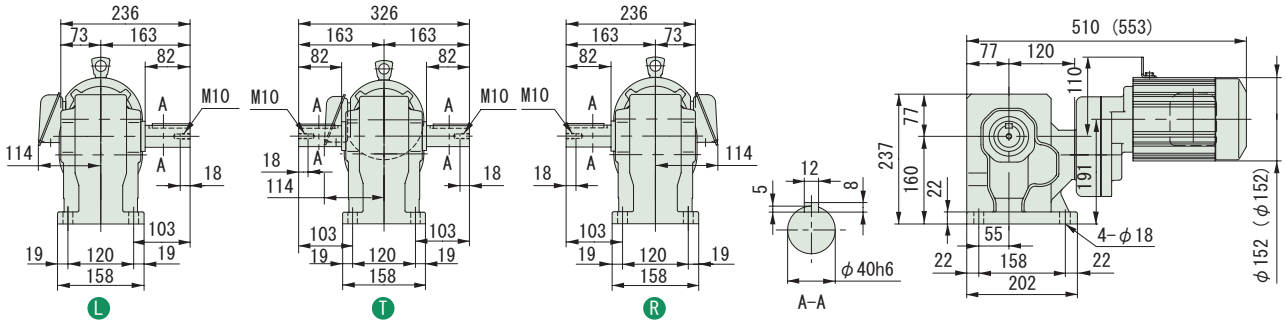

注）1. 出力軸径寸法：寸法公差は、JIS B 0401-1976 "h6" です。
2. 軸端キー寸法：寸法公差は、JIS B 1301-1996 平行キーに依っています。
3. 本寸法図の寸法及び質量は、予告無しに変更することがあります。

中実軸・RNHM シリーズ（脚取付形）
1.1kW・三相モータ・屋内形

減速比	出力回転数 r/min 50Hz	出力回転数 r/min 60Hz	容量記号	枠番	減速比 (形式記号詳細 B2 頁)	出力トルク Tout N•m 50Hz	出力トルク Tout N•m 60Hz	出力トルク Tout kgf•m 50Hz	出力トルク Tout kgf•m 60Hz	出力軸許容ラジアル荷重 Pro N 50Hz	出力軸許容ラジアル荷重 Pro N 60Hz	出力軸許容ラジアル荷重 Pro kgf 50Hz	出力軸許容ラジアル荷重 Pro kgf 60Hz	屋内形寸法図
5	290	350	RNHM	1H	470 (-B) - 5	30.8	25.5	3.14	2.60	2160	2060	220	210	図 B1
7.5	193	233		1H	470 (-B) - 7.5	46.2	38.3	4.72	3.91	2450	2300	250	235	
10	145	175		1H	470 (-B) - 10	61.7	51.1	6.29	5.21	2750	2600	280	265	
15	96.7	117		1H	470 (-B) - 15	92.5	76.6	9.43	7.81	3090	2940	315	300	
20	72.5	87.5		1H	470 (-B) - 20	123	102	12.6	10.4	3330	3190	340	325	
30	48.3	58.3		1H	470 (-B) - 30	185	153	18.9	15.6	3730	3580	380	365	
40	36.3	43.8		1H	53 (-B) - 40	247	204	25.1	20.8	5740	5540	585	565	図 B2
50	29.0	35.0		1H	53 (-B) - 50	308	255	31.4	26.0	6030	5830	615	595	
60	24.2	29.2		1H	53 (-B) - 60	370	307	37.7	31.3	6230	6030	635	615	
80	18.1	21.9		1H	53 (-B) - 80	493	409	50.3	41.7	6230	6130	635	625	
100	14.5	17.5		1H	60 (-B) - 100	617	511	62.9	52.1	9810	9810	1000	1000	図 B3
120	12.1	14.6		1H	60 (-B) - 120	740	613	75.4	62.5	9810	9810	1000	1000	

注）1. 出力回転数は、モータ回転数 50Hz：1450r/min, 60Hz：1750r/min としたときの代表値です。詳細は技術資料「モータ部」を参照ください。
2. 出力軸許容ラジアル荷重は、出力軸中央の位置の値です。
3. ( ) 内はブレーキ付の形式を示します。

ご注文の際は、該当する形式記号、電圧周波数をご指示ください。( ) 内はブレーキ付の形式、寸法、質量を示します。

図 B1　RNHM1H-470-5~30　質量 21.5kg
(RNHM1H-470-B-5~30)　(質量 26.5kg)

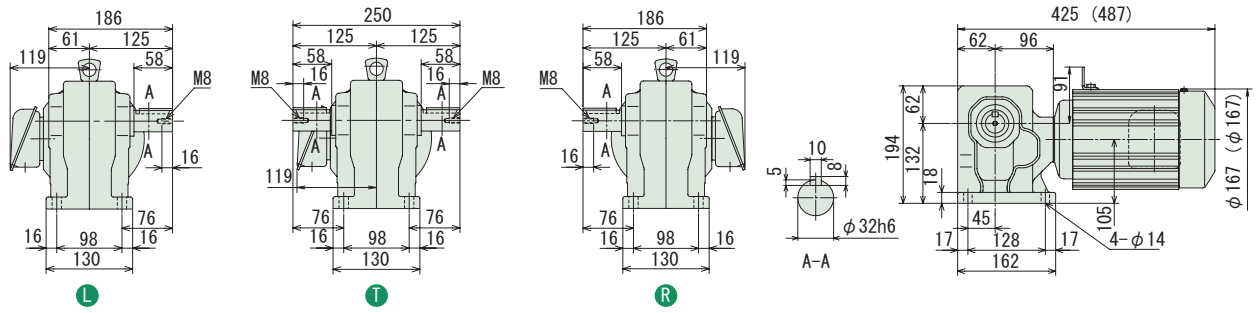

図 B2　RNHM1H-53-40~80　質量 30kg
(RNHM1H-53-B-40~80)　(質量 34kg)

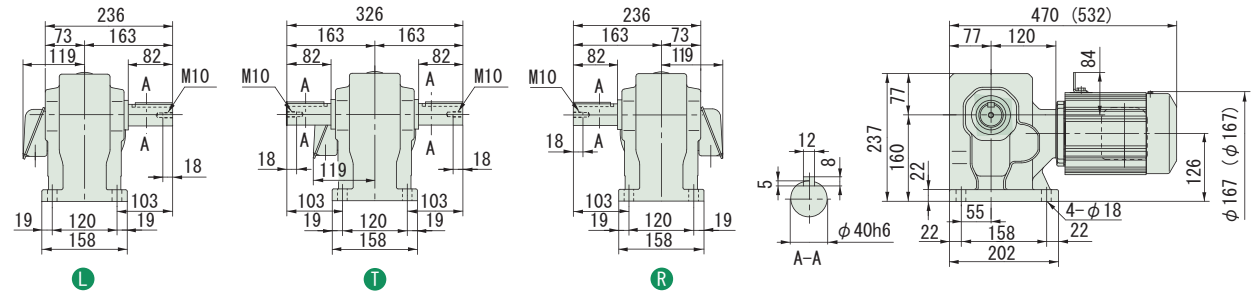

図 B3　RNHM1H-60-100~120　質量 69kg
(RNHM1H-60-B-100~120)　(質量 73kg)

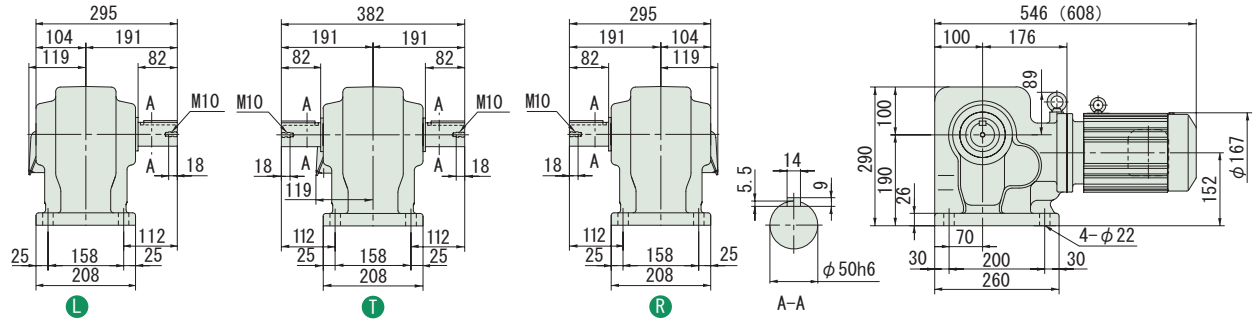

注）1. 出力軸径寸法：寸法公差は、JIS B 0401-1976 "h6" です。
2. 軸端キー寸法：寸法公差は、JIS B 1301-1996 平行キーに依っています。
3. 本寸法図の寸法及び質量は、予告無しに変更することがあります。

減速比	出力回転数 r/min 50Hz	出力回転数 r/min 60Hz	容量記号	枠番	減速比	出力トルク Tout N•m 50Hz	出力トルク Tout N•m 60Hz	出力トルク Tout kgf•m 50Hz	出力トルク Tout kgf•m 60Hz	出力軸許容ラジアル荷重 Pro N 50Hz	出力軸許容ラジアル荷重 Pro N 60Hz	出力軸許容ラジアル荷重 Pro kgf 50Hz	出力軸許容ラジアル荷重 Pro kgf 60Hz	屋内形寸法図
			（形式記号詳細 B2 頁）											
5	290	350	RNHM	2 - 470 (-B) -	5	42.0	34.8	4.29	3.55	2160	2060	220	210	図 B4
7.5	193	233		2 - 470 (-B) -	7.5	63.1	52.2	6.43	5.33	2450	2300	250	235	
10	145	175		2 - 470 (-B) -	10	84.1	69.7	8.57	7.10	2750	2600	280	265	
15	96.7	117		2 - 470 (-B) -	15	126	104	12.9	10.7	3090	2940	315	300	
20	72.5	87.5		2 - 470 (-B) -	20	168	139	17.1	14.2	3330	3190	340	325	
30	48.3	58.3		2 - 470 (-B) -	30	252	209	25.7	21.3	3730	3580	380	365	
40	36.3	43.8		2 - 53 (-B) -	40	336	279	34.3	28.4	5740	5540	585	565	図 B5
50	29.0	35.0		2 - 53 (-B) -	50	420	348	42.9	35.5	6030	5830	615	595	
60	24.2	29.2		2 - 53 (-B) -	60	504	418	51.4	42.6	6230	6030	635	615	
80	18.1	21.9		2 - 53 (-B) -	80	673	557	68.6	56.8	6230	6130	635	625	
100	14.5	17.5		2 - 60 (-B) -	100	841	697	85.7	71.0	9810	9810	1000	1000	図 B6
120	12.1	14.6		2 - 60 (-B) -	120	1010	836	103	85.2	9810	9810	1000	1000	

注）1. 出力回転数は、モータ回転数 50Hz：1450r/min, 60Hz：1750r/min としたときの代表値です。詳細は技術資料「モータ部」を参照ください。
2. 出力軸許容ラジアル荷重は、出力軸中央の位置の値です。
3. ( ) 内はブレーキ付の形式を示します。

ご注文の際は、該当する形式記号、電圧周波数をご指示ください。( ) 内はブレーキ付の形式、寸法、質量を示します。

図 B4

RNHM2-470-5~30 質量 21.5kg
(RNHM2-470-B-5~30) (質量 26.5kg)

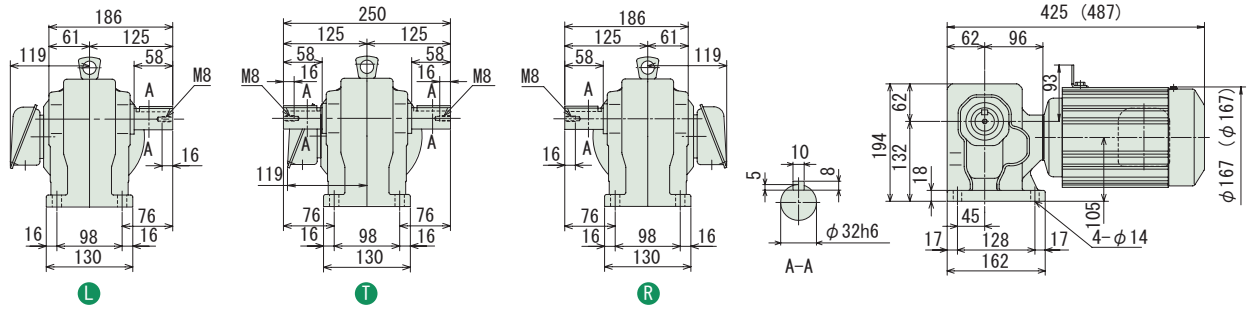

図 B5

RNHM2-53-40~80 質量 30kg
(RNHM2-53-B-40~80) (質量 34kg)

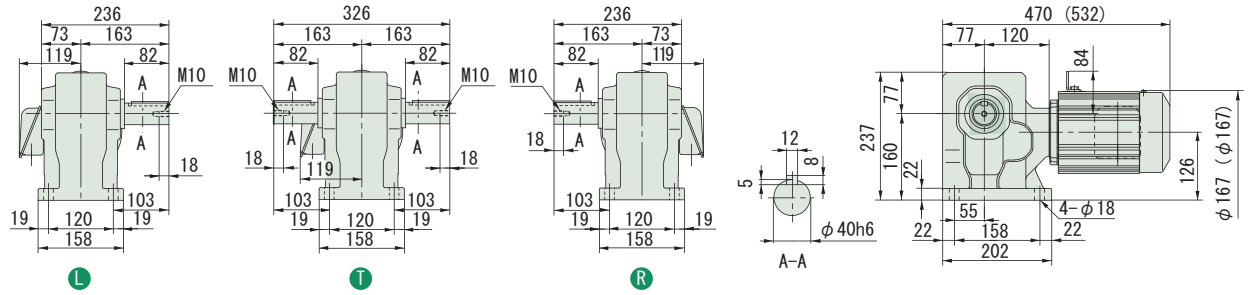

図 B6

RNHM2-60-100~120 質量 69kg
(RNHM2-60-B-100~120) (質量 73kg)

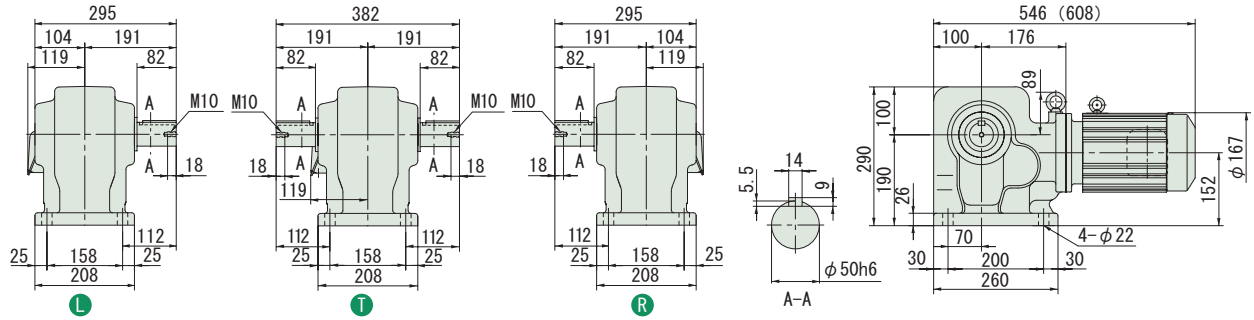

注）1. 出力軸径寸法：寸法公差は、JIS B 0401-1976 "h6" です。
2. 軸端キー寸法：寸法公差は、JIS B 1301-1996 平行キーに依っています。
3. 本寸法図の寸法及び質量は、予告無しに変更することがあります。

中実軸・RNHM シリーズ（脚取付形）
2.2kW・三相モータ・屋内形

減速比	出力回転数 r/min 50Hz	出力回転数 r/min 60Hz	容量記号	枠番	減速比 (形式記号詳細 B2 頁)	出力トルク Tout N•m 50Hz	出力トルク Tout N•m 60Hz	出力トルク Tout kgf•m 50Hz	出力トルク Tout kgf•m 60Hz	出力軸許容ラジアル荷重 Pro N 50Hz	出力軸許容ラジアル荷重 Pro N 60Hz	出力軸許容ラジアル荷重 Pro kgf 50Hz	出力軸許容ラジアル荷重 Pro kgf 60Hz	屋内形寸法図
10	145	175	RNHM	3	54 L/R/T (-B) - 10	123	102	12.6	10.4	3920	3730	400	380	図 B1
15	96.7	117		3	54 L/R/T (-B) - 15	185	153	18.9	15.6	4410	4220	450	430	
20	72.5	87.5		3	54 L/R/T (-B) - 20	247	204	25.1	20.8	4810	4610	490	470	
30	48.3	58.3		3	54 L/R/T (-B) - 30	370	307	37.7	31.3	5340	5150	545	525	
40	36.3	43.8		3	54 L/R/T (-B) - 40	493	409	50.3	41.7	5740	5540	585	565	
50	29.0	35.0		3	54 L/R/T (-B) - 50	617	511	62.9	52.1	6030	5830	615	595	
60	24.2	29.2		3	54 L/R/T (-B) - 60	740	613	75.4	62.5	6230	6030	635	615	
80	18.1	21.9		3	60 L/R/T (-B) - 80	986	817	101	83.3	9810	9660	1000	985	図 B2
100	14.5	17.5		3	60 L/R/T (-B) - 100	1230	1020	126	104	9810	9810	1000	1000	
120	12.1	14.6		3	60 L/R/T (-B) - 120	1480	1230	151	125	9810	9810	1000	1000	

注）1. 出力回転数は、モータ回転数 50Hz：1450r/min, 60Hz：1750r/min としたときの代表値です。詳細は技術資料「モータ部」を参照ください。
2. 出力軸許容ラジアル荷重は、出力軸中央の位置の値です。
3. ( ) 内はブレーキ付の形式を示します。

ご注文の際は、該当する形式記号、電圧周波数をご指示ください。( ) 内はブレーキ付の形式、寸法、質量を示します。

図 B1　RNHM3-54 L/R/T -10~60　質量 34kg
(RNHM3-54 L/R/T -B-10~60)　(質量 40kg)

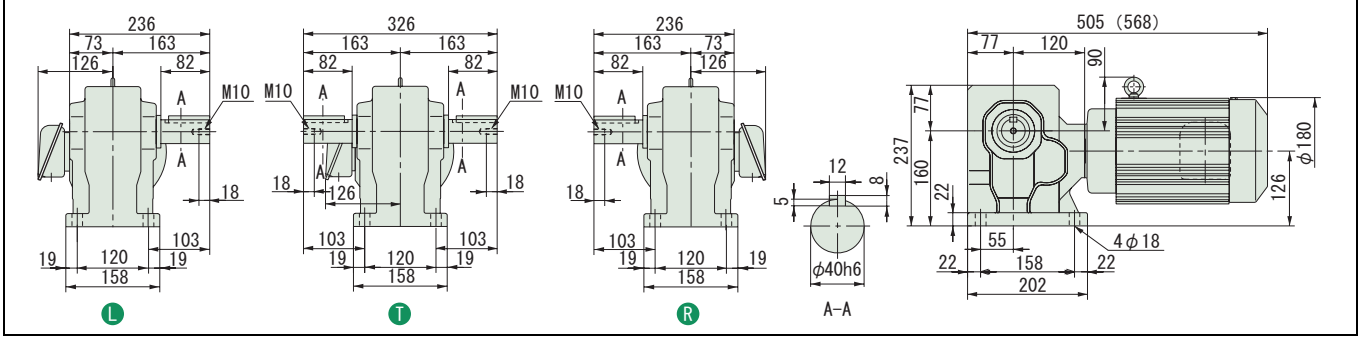

図 B2　RNHM3-60 L/R/T -80~120　質量 74kg
(RNHM3-60 L/R/T -B-80~120)　(質量 80kg)

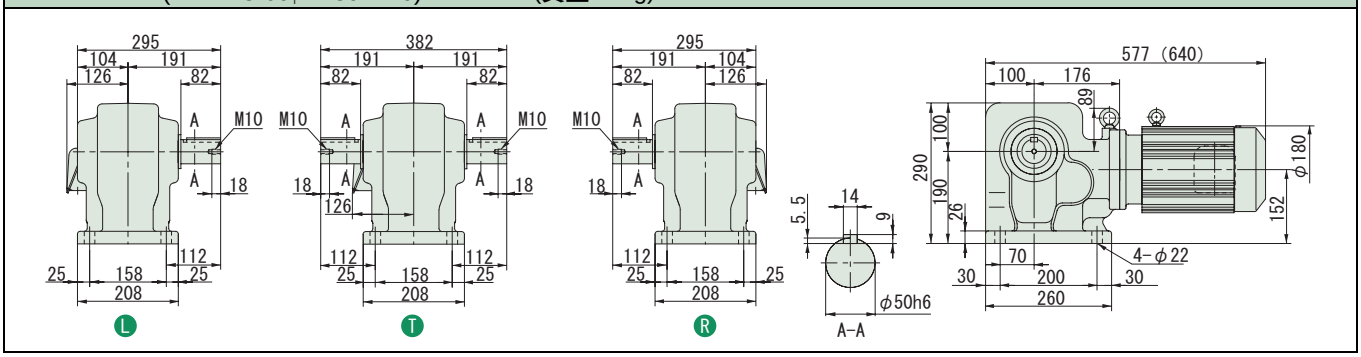

注）1. 出力軸径寸法：寸法公差は、JIS B 0401-1976 "h6" です。
2. 軸端キー寸法：寸法公差は、JIS B 1301-1996 平行キーに依っています。
3. 本寸法図の寸法及び質量は、予告無しに変更することがあります。

中実軸・RNHM シリーズ（脚取付形）
3.0kW・三相モータ・屋内形

HYPONIC 直交軸

200V 400V

減速比	出力回転数 r/min 50Hz	出力回転数 r/min 60Hz	容量記号	枠番	減速比	出力トルク Tout N•m 50Hz	出力トルク Tout N•m 60Hz	出力トルク Tout kgf•m 50Hz	出力トルク Tout kgf•m 60Hz	出力軸許容ラジアル荷重 Pro N 50Hz	出力軸許容ラジアル荷重 Pro N 60Hz	出力軸許容ラジアル荷重 Pro kgf 50Hz	出力軸許容ラジアル荷重 Pro kgf 60Hz	屋内形寸法図
			（形式記号詳細 B2 頁）											
10	145	175	RNHM	4 - 63 BR (-B) -	10	168	139	17.1	14.2	6230	5930	635	605	図 B3
15	96.7	117		4 - 63 BR (-B) -	15	252	209	25.7	21.3	6960	6670	710	680	
20	72.5	87.5		4 - 63 BR (-B) -	20	336	279	34.3	28.4	7700	7350	785	750	
30	48.3	58.3		4 - 63 BR (-B) -	30	504	418	51.4	42.6	8380	8090	855	825	
40	36.3	43.8		4 - 63 BR (-B) -	40	673	557	68.6	56.8	8830	8480	900	865	
50	29.0	35.0		4 - 63 BR (-B) -	50	841	697	85.7	71.0	9120	8880	930	905	

注）1. 出力回転数は、モータ回転数 50Hz：1450r/min, 60Hz：1750r/min としたときの代表値です。詳細は技術資料「モータ部」を参照ください。
2. 出力軸許容ラジアル荷重は、出力軸中央の位置の値です。
3. ( ) 内はブレーキ付の形式を示します。

ご注文の際は、該当する形式記号、電圧周波数をご指示ください。( ) 内はブレーキ付の形式、寸法、質量を示します。

図 B3　RNHM4-63 BR-10~50　質量 85kg
(RNHM4-63 BR-B-10~50)　(質量 94kg)

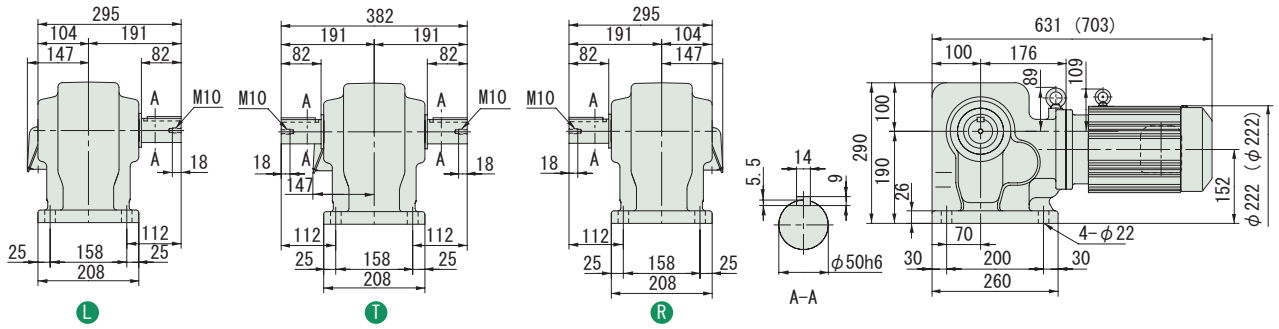

注）1. 出力軸径寸法：寸法公差は、JIS B 0401-1976 "h6" です。
2. 軸端キー寸法：寸法公差は、JIS B 1301-1996 平行キーに依っています。
3. 本寸法図の寸法及び質量は、予告無しに変更することがあります。

中実軸・RNHM シリーズ（脚取付形）
3.7kW・三相モータ・屋内形

減速比	出力回転数 r/min 50Hz	出力回転数 r/min 60Hz	容量記号	枠番	減速比 (形式記号詳細 B2 頁)	出力トルク Tout N•m 50Hz	出力トルク Tout N•m 60Hz	出力トルク Tout kgf•m 50Hz	出力トルク Tout kgf•m 60Hz	出力軸許容ラジアル荷重 Pro N 50Hz	出力軸許容ラジアル荷重 Pro N 60Hz	出力軸許容ラジアル荷重 Pro kgf 50Hz	出力軸許容ラジアル荷重 Pro kgf 60Hz	屋内形寸法図
10	145	175	RNHM	5 - 63 L/R/T (-B)	- 10	207	172	21.1	17.5	6230	5930	635	605	図 B1
15	96.7	117		5 - 63 L/R/T (-B)	- 15	311	258	31.7	26.3	6960	6670	710	680	
20	72.5	87.5		5 - 63 L/R/T (-B)	- 20	415	344	42.3	35.0	7700	7350	785	750	
30	48.3	58.3		5 - 63 L/R/T (-B)	- 30	622	516	63.4	52.6	8380	8090	855	825	
40	36.3	43.8		5 - 63 L/R/T (-B)	- 40	830	687	84.6	70.1	8830	8480	900	865	
50	29.0	35.0		5 - 63 L/R/T (-B)	- 50	1040	859	106	87.6	9120	8880	930	905	

注）1. 出力回転数は、モータ回転数 50Hz：1450r/min, 60Hz：1750r/min としたときの代表値です。詳細は技術資料「モータ部」を参照ください。
2. 出力軸許容ラジアル荷重は、出力軸中央の位置の値です。
3. （ ）内はブレーキ付の形式を示します。

ご注文の際は、該当する形式記号、電圧周波数をご指示ください。( ) 内はブレーキ付の形式、寸法、質量を示します。

図 B1　RNHM5-63 L/R/T -10~50　質量 85kg
(RNHM5-63 L/R/T -B-10~50)　(質量 94kg)

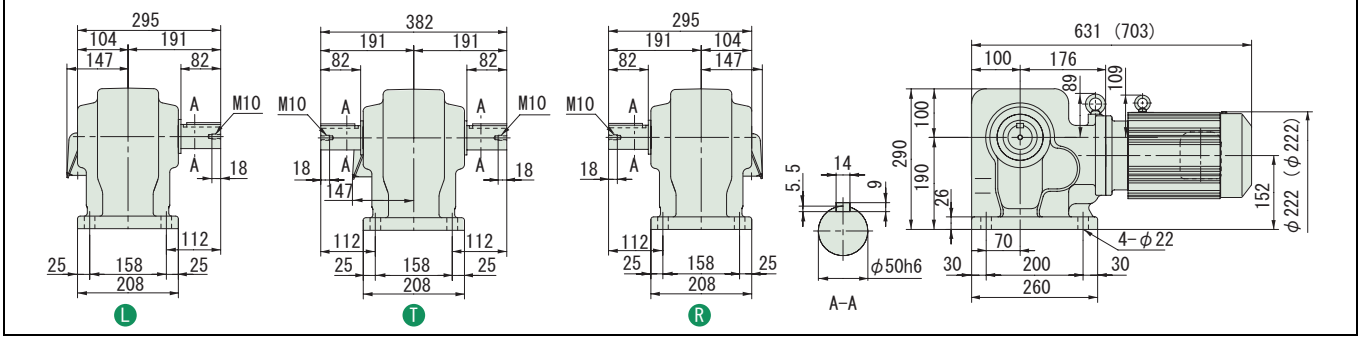

注）1. 出力軸径寸法：寸法公差は、JIS B 0401-1976 "h6" です。
2. 軸端キー寸法：寸法公差は、JIS B 1301-1996 平行キーに依っています。
3. 本寸法図の寸法及び質量は、予告無しに変更することがあります。

減速比	出力回転数 r/min 50Hz	出力回転数 r/min 60Hz	容量記号	枠番	減速比	出力トルク Tout N•m 50Hz	出力トルク Tout N•m 60Hz	出力トルク Tout kgf•m 50Hz	出力トルク Tout kgf•m 60Hz	出力軸許容ラジアル荷重 Pro N 50Hz	出力軸許容ラジアル荷重 Pro N 60Hz	出力軸許容ラジアル荷重 Pro kgf 50Hz	出力軸許容ラジアル荷重 Pro kgf 60Hz	屋内形寸法図
			（形式記号詳細 B2 頁）											
10	145	175	RNHM	8 - 64 L/R/T (-B)	- 10	308	255	31.4	26.0	6230	5930	635	605	図 B2
15	96.7	117		8 - 64 L/R/T (-B)	- 15	462	383	47.2	39.1	6960	6670	710	680	
20	72.5	87.5		8 - 64 L/R/T (-B)	- 20	617	511	62.9	52.1	7700	7350	785	750	
30	48.3	58.3		8 - 64 L/R/T (-B)	- 30	925	766	94.3	78.1	8380	8090	855	825	
40	36.3	43.8		8 - 64 L/R/T (-B)	- 40	1230	1020	126	104	8830	8480	900	865	

注）1. 出力回転数は、モータ回転数 50Hz：1450r/min, 60Hz：1750r/min としたときの代表値です。詳細は技術資料「モータ部」を参照ください。
2. 出力軸許容ラジアル荷重は、出力軸中央の位置の値です。
3. ( ) 内はブレーキ付の形式を示します。

ご注文の際は、該当する形式記号、電圧周波数をご指示ください。( ) 内はブレーキ付の形式、寸法、質量を示します。

図 B2　RNHM8-64 L/R/T-10~40　質量 92kg
(RNHM8-64 L/R/T-B-10~40)　(質量 101kg)

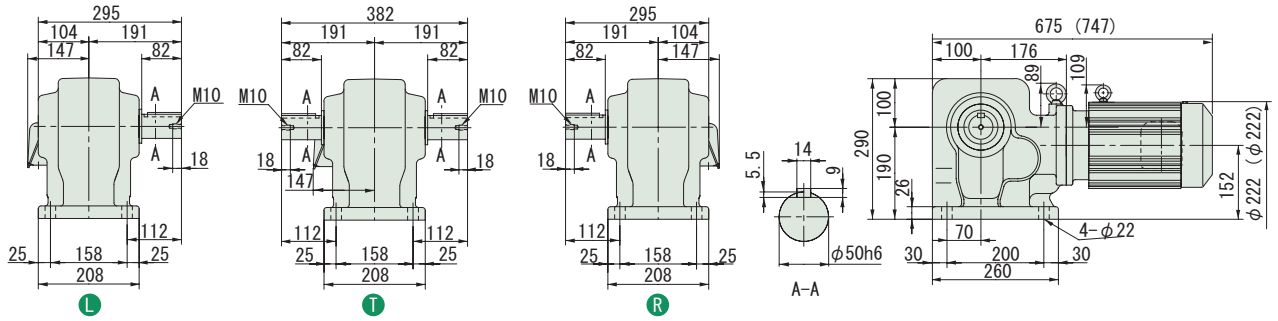

注）1. 出力軸径寸法：寸法公差は、JIS B 0401-1976 "h6" です。
2. 軸端キー寸法：寸法公差は、JIS B 1301-1996 平行キーに依っています。
3. 本寸法図の寸法及び質量は、予告無しに変更することがあります。

中実軸・RNHM シリーズ（脚取付形）
0.1kW・単相モータ・屋内形

減速比	出力回転数 r/min 50Hz	出力回転数 r/min 60Hz	容量記号	枠番	補助形式	減速比	出力トルク Tout N•m 50Hz	出力トルク Tout N•m 60Hz	出力トルク Tout kgf•m 50Hz	出力トルク Tout kgf•m 60Hz	出力軸許容ラジアル荷重 Pro N 50Hz	出力軸許容ラジアル荷重 Pro N 60Hz	出力軸許容ラジアル荷重 Pro kgf 50Hz	出力軸許容ラジアル荷重 Pro kgf 60Hz	屋内形寸法図
			（形式記号詳細 B2 頁）												
5	290	350	RNHM	01 - 190 LR/RT	- CB (-B)	- 5	2.80	2.32	0.286	0.237	637	588	65	60	図 B1
7.5	193	233		01 - 190 LR/RT	- CB (-B)	- 7.5	4.20	3.48	0.429	0.355	686	637	70	65	
10	145	175		01 - 190 LR/RT	- CB (-B)	- 10	5.61	4.64	0.572	0.474	785	735	80	75	
15	96.7	117		01 - 190 LR/RT	- CB (-B)	- 15	8.41	6.97	0.857	0.710	883	834	90	85	
20	72.5	87.5		01 - 190 LR/RT	- CB (-B)	- 20	11.2	9.29	1.14	0.947	981	932	100	95	
30	48.3	58.3		01 - 190 LR/RT	- CB (-B)	- 30	16.8	13.9	1.71	1.42	1080	1030	110	105	
40	36.3	43.8		01 - 23 LR/RT	- CB (-B)	- 40	22.4	18.6	2.29	1.89	1620	1570	165	160	図 B2
50	29.0	35.0		01 - 23 LR/RT	- CB (-B)	- 50	28.0	23.2	2.86	2.37	1720	1670	175	170	
60	24.2	29.2		01 - 23 LR/RT	- CB (-B)	- 60	33.6	27.9	3.43	2.84	1770	1720	180	175	
80	18.1	21.9		01 - 20 LR/RT	- CB (-B)	- 80	44.8	37.2	4.57	3.79	1770	1770	180	180	図 B3
100	14.5	17.5		01 - 20 LR/RT	- CB (-B)	- 100	56.1	46.4	5.72	4.74	1810	1770	185	180	
120	12.1	14.6		01 - 20 LR/RT	- CB (-B)	- 120	67.3	55.7	6.86	5.68	1810	1810	185	185	

注）1. 出力回転数は、モータ回転数 50Hz：1450r/min, 60Hz：1750r/min としたときの代表値です。詳細は技術資料「モータ部」を参照ください。
2. 出力軸許容ラジアル荷重は、出力軸中央の位置の値です。
3. ( ) 内はブレーキ付の形式を示します。

ご注文の際は、該当する形式記号、電圧周波数をご指示ください。( ) 内はブレーキ付の形式、寸法、質量を示します。

図 B1　RNHM01-190 LR/RT-CB-5~30　質量 5.5kg
(RNHM01-190 LR/RT-CB-B-5~30)　(質量 7.5kg)
・本機の据付用には六角穴付ボルト (M8) をご使用ください。

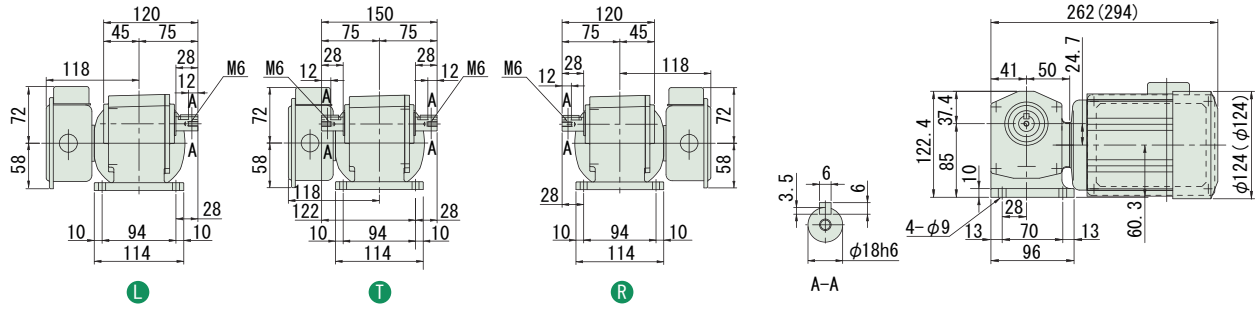

図 B2　RNHM01-23 LR/RT-CB-40~60　質量 7.5kg
(RNHM01-23 LR/RT-CB-B-40~60)　(質量 9.0kg)
・本機の据付用には六角穴付ボルト (M8) をご使用ください。

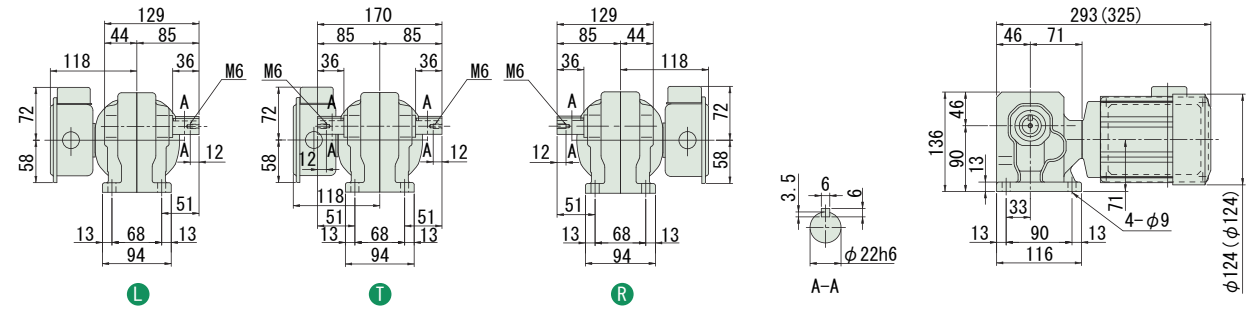

図 B3　RNHM01-20 LR/RT-CB-80~120　質量 8.0kg
(RNHM01-20 LR/RT-CB-B-80~120)　(質量 9.0kg)
・本機の据付用には六角穴付ボルト (M8) をご使用ください。

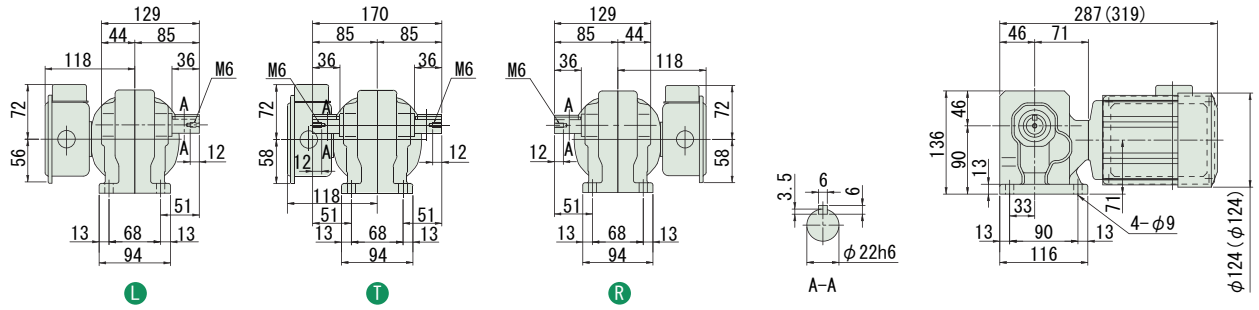

注）1. 出力軸径寸法：寸法公差は、JIS B 0401-1976 "h6" です。
2. 軸端キー寸法：寸法公差は、JIS B 1301-1996 平行キーに依っています。
3. 本寸法図の寸法及び質量は、予告無しに変更することがあります。

減速比	出力回転数 r/min 50Hz	出力回転数 r/min 60Hz		容量記号	枠番	補助形式	減速比	出力トルク Tout N•m 50Hz	出力トルク Tout N•m 60Hz	出力トルク Tout kgf•m 50Hz	出力トルク Tout kgf•m 60Hz	出力軸許容ラジアル荷重 Pro N 50Hz	出力軸許容ラジアル荷重 Pro N 60Hz	出力軸許容ラジアル荷重 Pro kgf 50Hz	出力軸許容ラジアル荷重 Pro kgf 60Hz	屋内形寸法図
				（形式記号詳細 B2 頁）												
150	9.67	11.7	RNHM	01	35 L/R/T	CB (-B)	150	84.1	69.7	8.57	7.10	3090	3090	315	315	図 B4
200	7.25	8.75		01	35 L/R/T	CB (-B)	200	112	92.9	11.4	9.47	3090	3090	315	315	
240	6.04	7.29		01	35 L/R/T	CB (-B)	240	135	111	13.7	11.4	3090	3090	315	315	
300	4.83	5.83		01	1340 L/R/T	CBJ1 (-B)	300	158	131	16.1	13.4	2580	2580	263	263	図 B5
360	4.03	4.86		01	1340 L/R/T	CBJ1 (-B)	360	190	157	19.4	16.0	2580	2580	263	263	
480	3.02	3.65		01	1340 L/R/T	CBJ1 (-B)	480	*195	*195	*19.9	*19.9	2580	2580	263	263	
600	2.42	2.92		01	1440 L/R/T	CBJ1 (-B)	600	317	262	32.3	26.7	3500	3500	357	357	図 B6
720	2.01	2.43		01	1440 L/R/T	CBJ1 (-B)	720	380	315	38.7	32.1	3500	3500	357	357	
900	1.61	1.94		01	1440 L/R/T	CBJ1 (-B)	900	*390	*390	*39.8	*39.8	3500	3500	357	357	
1200	1.21	1.46		01	1440 L/R/T	CBJ1 (-B)	1200	*390	*390	*39.8	*39.8	3500	3500	357	357	
1440	1.01	1.22		01	1440 L/R/T	CBJ1 (-B)	1440	*390	*390	*39.8	*39.8	3500	3500	357	357	

注）1. 出力回転数は、モータ回転数 50Hz：1450r/min, 60Hz：1750r/min としたときの代表値です。詳細は技術資料「モータ部」を参照ください。
2. 出力軸許容ラジアル荷重は、出力軸中央の位置の値です。
3. 出力トルクに * が付いている場合は、モータの全容量 kW まで負荷を掛けると過負荷となりますので、出力トルク欄の値以内でご使用ください。
4. ( ) 内はブレーキ付の形式を示します。

ご注文の際は、該当する形式記号、電圧周波数をご指示ください。( ) 内はブレーキ付の形式、寸法、質量を示します。

図 B4 RNHM01-35 L/R/T-CB-150~240 質量 10kg
(RNHM01-35 L/R/T-CB-B-150~240) (質量 11kg)
・本機の据付用には六角穴付ボルト (M8) をご使用ください。

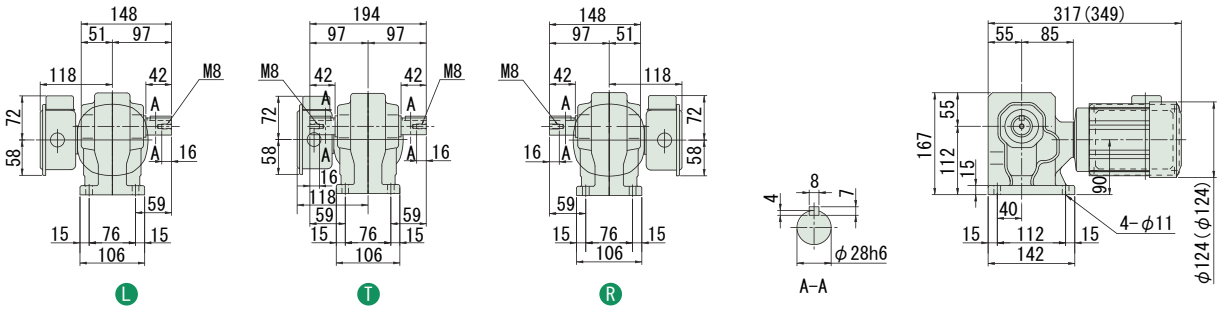

図 B5 RNHM01-1340 L/R/T-CBJ1-300~480 質量 12kg
(RNHM01-1340 L/R/T-CBJ1-B-300~480) (質量 13kg)
・本機の据付用には六角穴付ボルト (M8) をご使用ください。

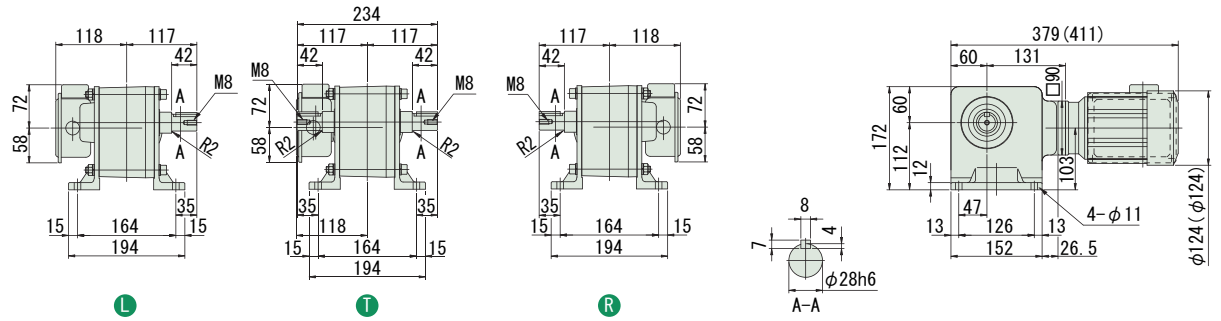

図 B6 RNHM01-1440 L/R/T-CBJ1-600~1440 質量 16.5kg
(RNHM01-1440 L/R/T-CBJ1-B-600~1440) (質量 18kg)
・本機の据付用には六角穴付ボルト (M8) をご使用ください。

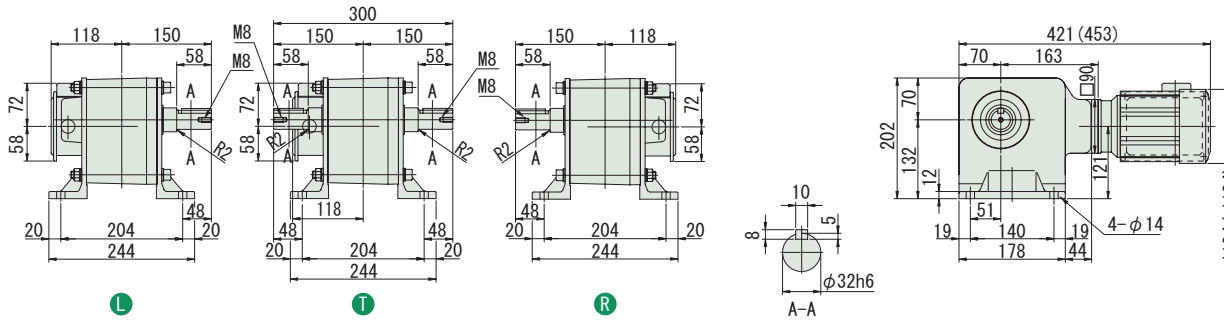

注）1. 出力軸径寸法：寸法公差は、JIS B 0401-1976 "h6" です。
2. 軸端キー寸法：寸法公差は、JIS B 1301-1996 平行キーに依っています。
3. 本寸法図の寸法及び質量は、予告無しに変更することがあります。

中実軸・RNHM シリーズ（脚取付形）
0.2kW・単相モータ・屋内形

減速比	出力回転数 r/min 50Hz	出力回転数 r/min 60Hz	容量記号	枠番	補助形式	減速比	出力トルク Tout N•m 50Hz	出力トルク Tout N•m 60Hz	出力トルク Tout kgf•m 50Hz	出力トルク Tout kgf•m 60Hz	出力軸許容ラジアル荷重 Pro N 50Hz	出力軸許容ラジアル荷重 Pro N 60Hz	出力軸許容ラジアル荷重 Pro kgf 50Hz	出力軸許容ラジアル荷重 Pro kgf 60Hz	屋内形寸法図
				（形式記号詳細 B2 頁）											
5	290	350	RNHM	02 - 270 LR -	CB (-B) -	5	5.61	4.64	0.572	0.474	883	834	90	85	図 B1
7.5	193	233		02 - 270 LR -	CB (-B) -	7.5	8.41	6.97	0.857	0.710	981	932	100	95	
10	145	175		02 - 270 LR -	CB (-B) -	10	11.2	9.29	1.14	0.947	1080	1030	110	105	
15	96.7	117		02 - 270 LR -	CB (-B) -	15	16.8	13.9	1.71	1.42	1230	1180	125	120	
20	72.5	87.5		02 - 270 LR -	CB (-B) -	20	22.4	18.6	2.29	1.89	1370	1320	140	135	
30	48.3	58.3		02 - 270 LR -	CB (-B) -	30	33.6	27.9	3.43	2.84	1520	1470	155	150	
40	36.3	43.8		02 - 23 LR -	CB (-B) -	40	44.8	37.2	4.57	3.79	1620	1570	165	160	図 B2
50	29.0	35.0		02 - 23 LR -	CB (-B) -	50	56.1	46.4	5.72	4.74	1720	1670	175	170	
60	24.2	29.2		02 - 23 LR -	CB (-B) -	60	67.3	55.7	6.86	5.68	1770	1720	180	175	
80	18.1	21.9		02 - 30 LR -	CB (-B) -	80	89.7	74.3	9.14	7.58	3040	2940	310	300	図 B3
100	14.5	17.5		02 - 30 LR -	CB (-B) -	100	112	92.9	11.4	9.47	3090	3040	315	310	
120	12.1	14.6		02 - 30 LR -	CB (-B) -	120	135	111	13.7	11.4	3090	3090	315	315	

注）1. 出力回転数は、モータ回転数 50Hz：1450r/min, 60Hz：1750r/min としたときの代表値です。詳細は技術資料「モータ部」を参照ください。
2. 出力軸許容ラジアル荷重は、出力軸中央の位置の値です。
3. ( ) 内はブレーキ付の形式を示します。

ご注文の際は、該当する形式記号、電圧周波数をご指示ください。( ) 内はブレーキ付の形式、寸法、質量を示します。

図 B1　RNHM02-270 LR -CB-5~30　質量 8.5kg
(RNHM02-270 LR -CB-B-5~30)　(質量 10kg)
・本機の据付用には六角穴付ボルト (M8) をご使用ください。

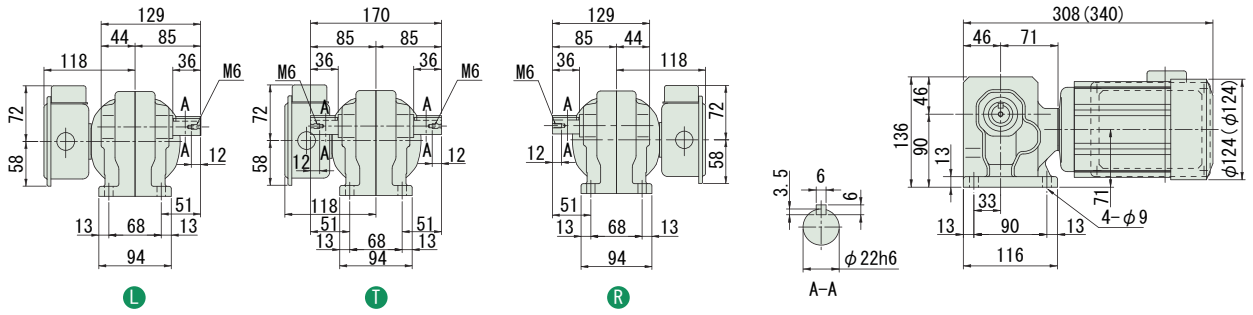

図 B2　RNHM02-23 LR -CB-40~60　質量 10kg
(RNHM02-23 LR -CB-B-40~60)　(質量 11kg)
・本機の据付用には六角穴付ボルト (M8) をご使用ください。

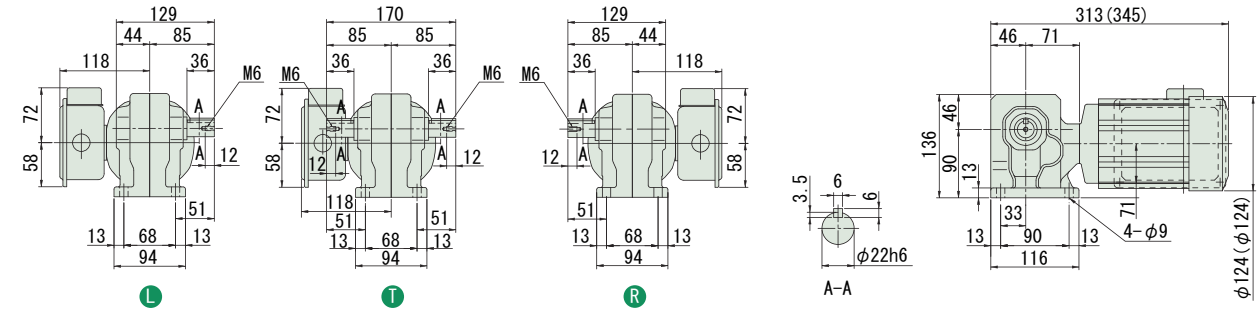

図 B3　RNHM02-30 LR -CB-80~120　質量 12kg
(RNHM02-30 LR -CB-B-80~120)　(質量 13kg)
・本機の据付用には六角穴付ボルト (M8) をご使用ください。

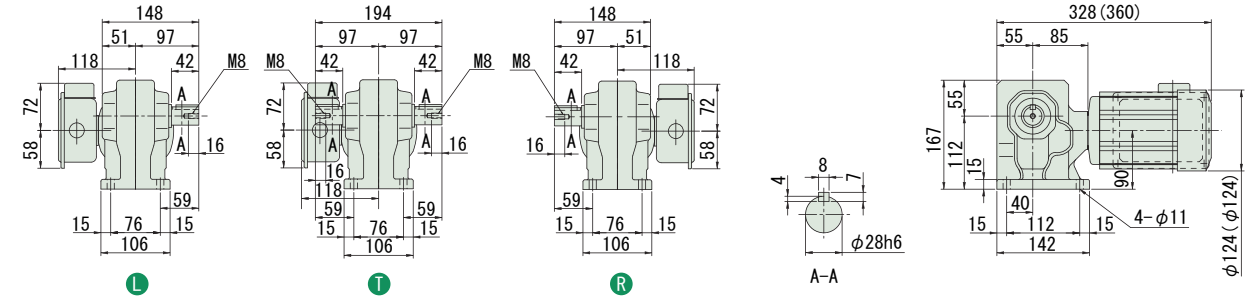

注）1. 出力軸径寸法：寸法公差は、JIS B 0401-1976 "h6" です。
2. 軸端キー寸法：寸法公差は、JIS B 1301-1996 平行キーに依っています。
3. 本寸法図の寸法及び質量は、予告無しに変更することがあります。

中実軸・RNHM シリーズ（脚取付形）
0.2kW・単相モータ・屋内形

減速比	出力回転数 r/min 50Hz	出力回転数 r/min 60Hz		容量記号	枠番	補助形式	減速比	出力トルク Tout N•m 50Hz	出力トルク Tout N•m 60Hz	出力トルク Tout kgf•m 50Hz	出力トルク Tout kgf•m 60Hz	出力軸許容ラジアル荷重 Pro N 50Hz	出力軸許容ラジアル荷重 Pro N 60Hz	出力軸許容ラジアル荷重 Pro kgf 50Hz	出力軸許容ラジアル荷重 Pro kgf 60Hz	屋内形寸法図
				（形式記号詳細 B2 頁）												
150	9.67	11.7	RNHM	02	45	CB	150	168	139	17.1	14.2	4360	4360	445	445	図 B4
200	7.25	8.75		02	45	CB	200	224	186	22.9	18.9	4360	4360	445	445	
240	6.04	7.29		02	45	CB	240	269	223	27.4	22.7	4360	4360	445	445	
300	4.83	5.83		02	1440	CBJ1 (-B)	300	317	262	32.3	26.7	3500	3500	357	357	図 B5
360	4.03	4.86		02	1440	CBJ1 (-B)	360	380	315	38.7	32.1	3500	3500	357	357	
480	3.02	3.65		02	1440	CBJ1 (-B)	480	*390	*390	*39.8	*39.8	3500	3500	357	357	
600	2.42	2.92		02	1540	CBJ1 (-B)	600	633	525	64.6	53.5	4680	4680	477	477	図 B6
720	2.01	2.43		02	1540	CBJ1 (-B)	720	*732	629	*74.6	64.2	4680	4680	477	477	
900	1.61	1.94		02	1540	CBJ1 (-B)	900	*732	*732	*74.6	*74.6	4680	4680	477	477	
1200	1.21	1.46		02	1540	CBJ1 (-B)	1200	*732	*732	*74.6	*74.6	4680	4680	477	477	
1440	1.01	1.22		02	1540	CBJ1 (-B)	1440	*732	*732	*74.6	*74.6	4680	4680	477	477	

注）1. 出力回転数は、モータ回転数 50Hz：1450r/min, 60Hz：1750r/min としたときの代表値です。詳細は技術資料「モータ部」を参照ください。
2. 出力軸許容ラジアル荷重は、出力軸中央の位置の値です。
3. 出力トルクに * が付いている場合は、モータの全容量 kW まで負荷を掛けると過負荷となりますので、出力トルク欄の値以内でご使用ください。
4. ( ) 内はブレーキ付の形式を示します。

ご注文の際は、該当する形式記号、電圧周波数をご指示ください。( ) 内はブレーキ付の形式、寸法、質量を示します。

図 B4

RNHM02-45-CB-150~240 質量 15kg
(RNHM02-45-CB-B-150~240) (質量 16kg)

・本機の据付用には六角穴付ボルト (M8) をご使用ください。

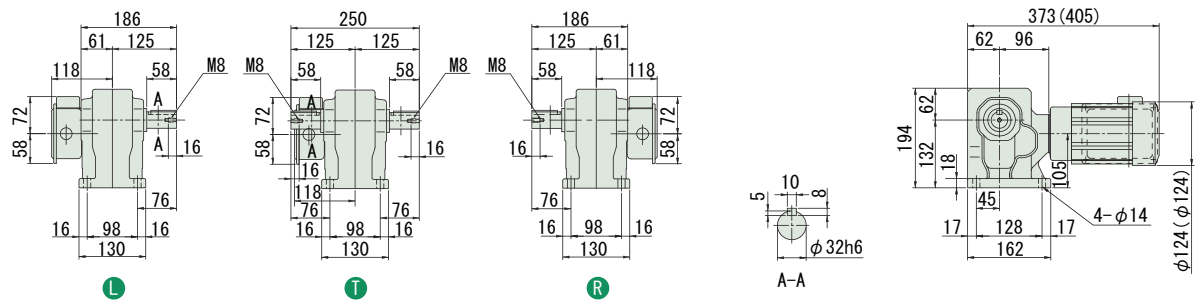

図 B5

RNHM02-1440-CBJ1-300~480 質量 17.5kg
(RNHM02-1440-CBJ1-B-300~480) (質量 19kg)

・本機の据付用には六角穴付ボルト (M8) をご使用ください。

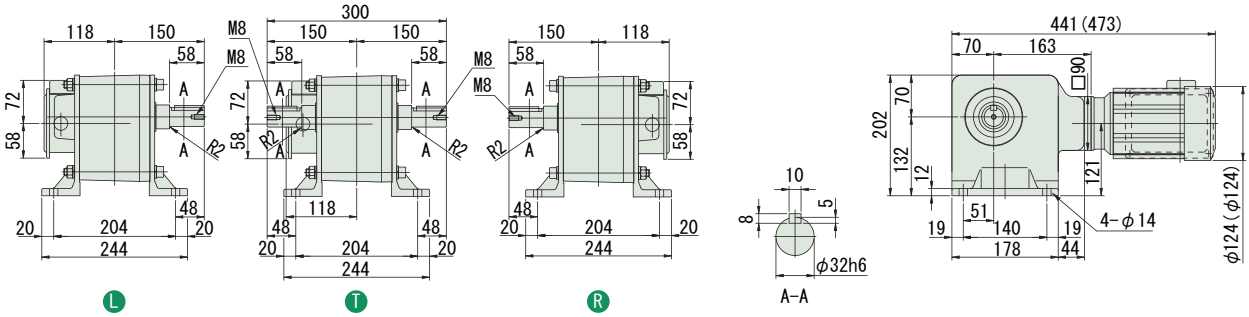

図 B6

RNHM02-1540-CBJ1-600~1440 質量 27.5kg
(RNHM02-1540-CBJ1-B-600~1440) (質量 28.5kg)

・本機の据付用には六角穴付ボルト (M8) をご使用ください。

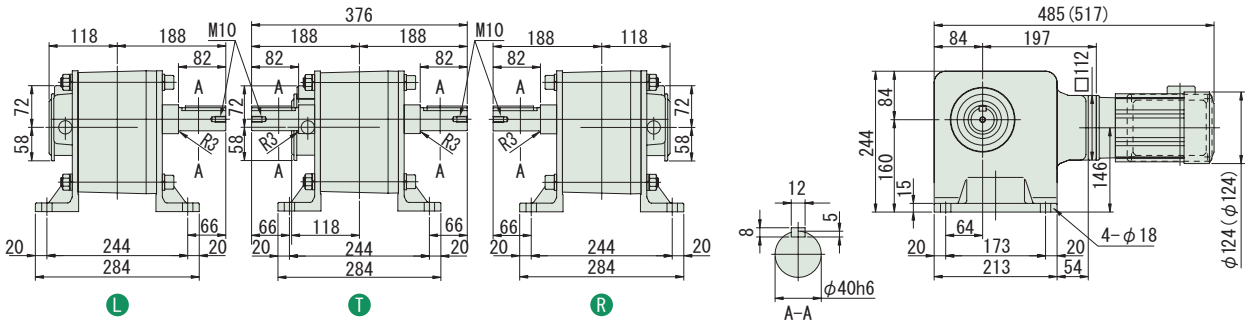

注）1. 出力軸径寸法：寸法公差は、JIS B 0401-1976 "h6" です。
2. 軸端キー寸法：寸法公差は、JIS B 1301-1996 平行キーに依っています。
3. 本寸法図の寸法及び質量は、予告無しに変更することがあります。

中実軸・RNHM シリーズ（脚取付形）
0.4kW・単相モータ・屋内形

減速比	出力回転数 r/min 50Hz	出力回転数 r/min 60Hz	容量記号 – 枠番 – 補助形式 – 減速比（形式記号詳細 B2 頁）	出力トルク Tout N•m 50Hz	出力トルク Tout N•m 60Hz	出力トルク Tout kgf•m 50Hz	出力トルク Tout kgf•m 60Hz	出力軸許容ラジアル荷重 Pro N 50Hz	出力軸許容ラジアル荷重 Pro N 60Hz	出力軸許容ラジアル荷重 Pro kgf 50Hz	出力軸許容ラジアル荷重 Pro kgf 60Hz	屋内形寸法図
5	290	350	RNHM 05 - 370 L/R/T - CB (-B) - 5	11.2	9.29	1.14	0.947	1470	1370	150	140	図 B1
7.5	193	233	05 - 370 L/R/T - CB (-B) - 7.5	16.8	13.9	1.71	1.42	1670	1570	170	160	
10	145	175	05 - 370 L/R/T - CB (-B) - 10	22.4	18.6	2.29	1.89	1810	1720	185	175	
15	96.7	117	05 - 370 L/R/T - CB (-B) - 15	33.6	27.9	3.43	2.84	2060	1960	210	200	
20	72.5	87.5	05 - 370 L/R/T - CB (-B) - 20	44.8	37.2	4.57	3.79	2260	2160	230	220	
30	48.3	58.3	05 - 370 L/R/T - CB (-B) - 30	67.3	55.7	6.86	5.68	2450	2350	250	240	
40	36.3	43.8	05 - 33 L/R/T - CB (-B) - 40	89.7	74.3	9.14	7.58	2650	2550	270	260	図 B2
50	29.0	35.0	05 - 33 L/R/T - CB (-B) - 50	112	92.9	11.43	9.47	2840	2750	290	280	
60	24.2	29.2	05 - 33 L/R/T - CB (-B) - 60	135	111	13.7	11.4	2940	2840	300	290	

注）1. 出力回転数は、モータ回転数 50Hz：1450r/min, 60Hz：1750r/min としたときの代表値です。詳細は技術資料「モータ部」を参照ください。
2. 出力軸許容ラジアル荷重は、出力軸中央の位置の値です。
3. ( ) 内はブレーキ付の形式を示します。

ご注文の際は、該当する形式記号、電圧周波数をご指示ください。( ) 内はブレーキ付の形式、寸法、質量を示します。

図 B1　RNHM05-370 L/R/T-CB-5~30　質量 13.5kg
(RNHM05-370 L/R/T-CB-B-5~30)　(質量 16.5kg)

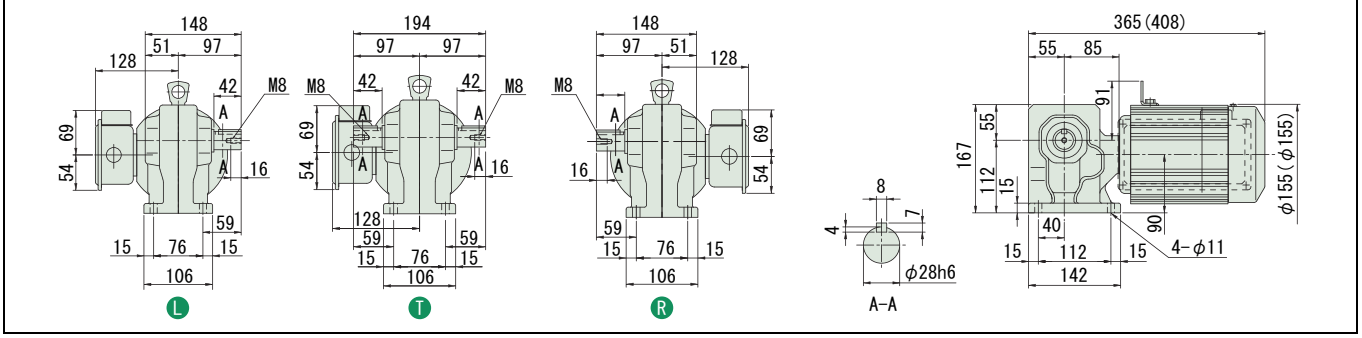

図 B2　RNHM05-33 L/R/T-CB-40~60　質量 15kg
(RNHM05-33 L/R/T-CB-B-40~60)　(質量 17kg)

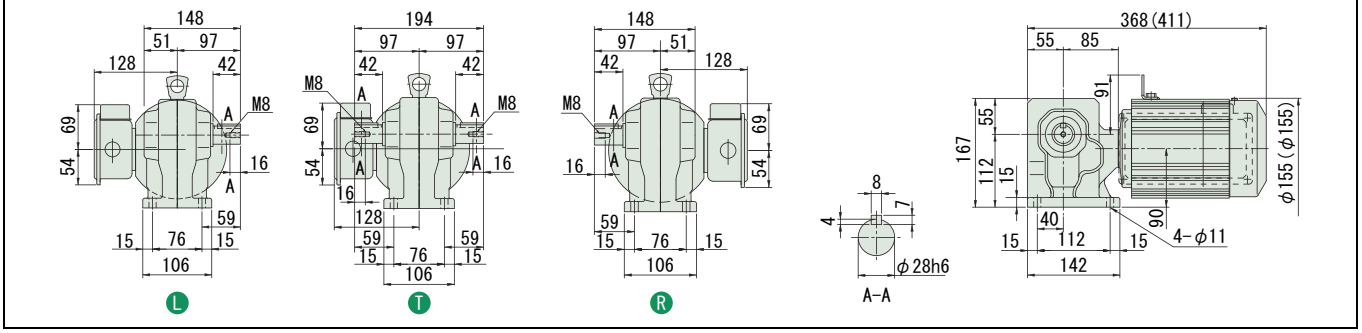

注）1. 出力軸径寸法：寸法公差は、JIS B 0401-1976 "h6" です。
2. 軸端キー寸法：寸法公差は、JIS B 1301-1996 平行キーに依っています。
3. 本寸法図の寸法及び質量は、予告無しに変更することがあります。

減速比	出力回転数 r/min 50Hz	出力回転数 r/min 60Hz	容量記号	枠番	補助形式	減速比	出力トルク Tout N•m 50Hz	出力トルク Tout N•m 60Hz	出力トルク Tout kgf•m 50Hz	出力トルク Tout kgf•m 60Hz	出力軸許容ラジアル荷重 Pro N 50Hz	出力軸許容ラジアル荷重 Pro N 60Hz	出力軸許容ラジアル荷重 Pro kgf 50Hz	出力軸許容ラジアル荷重 Pro kgf 60Hz	屋内形寸法図
				（形式記号詳細 B2 頁）											
80	18.1	21.9	RNHM	05 - 40 L/R/T	- CB (-B)	- 80	179	149	18.3	15.2	4360	4270	445	435	図 B3
100	14.5	17.5		05 - 40 L/R/T	- CB (-B)	- 100	224	186	22.9	18.9	4360	4360	445	445	
120	12.1	14.6		05 - 40 L/R/T	- CB (-B)	- 120	269	223	27.4	22.7	4360	4360	445	445	
150	9.67	11.7		05 - 55 L/R/T	- CB (-B)	- 150	336	279	34.3	28.4	6230	6230	635	635	図 B4
200	7.25	8.75		05 - 55 L/R/T	- CB (-B)	- 200	448	372	45.7	37.9	6230	6230	635	635	
240	6.04	7.29		05 - 55 L/R/T	- CB (-B)	- 240	538	446	54.9	45.5	6230	6230	635	635	

注）1. 出力回転数は、モータ回転数 50Hz：1450r/min, 60Hz：1750r/min としたときの代表値です。詳細は技術資料「モータ部」を参照ください。
2. 出力軸許容ラジアル荷重は、出力軸中央の位置の値です。
3. ( ) 内はブレーキ付の形式を示します。

ご注文の際は、該当する形式記号、電圧周波数をご指示ください。( ) 内はブレーキ付の形式、寸法、質量を示します。

図 B3　RNHM05-40 L/R/T-CB-80~120　質量 18kg
(RNHM05-40 L/R/T-CB-B-80~120)　(質量 20kg)

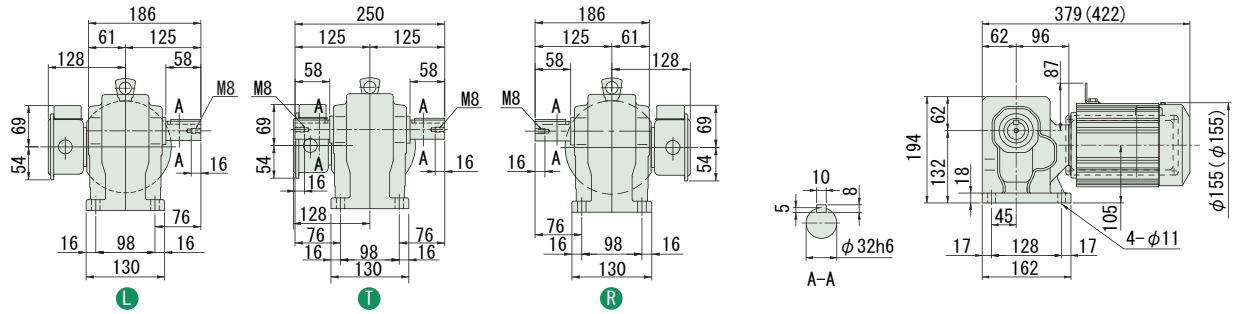

図 B4　RNHM05-55 L/R/T-CB-150~240　質量 25kg
(RNHM05-55 L/R/T-CB-B-150~240)　(質量 28kg)

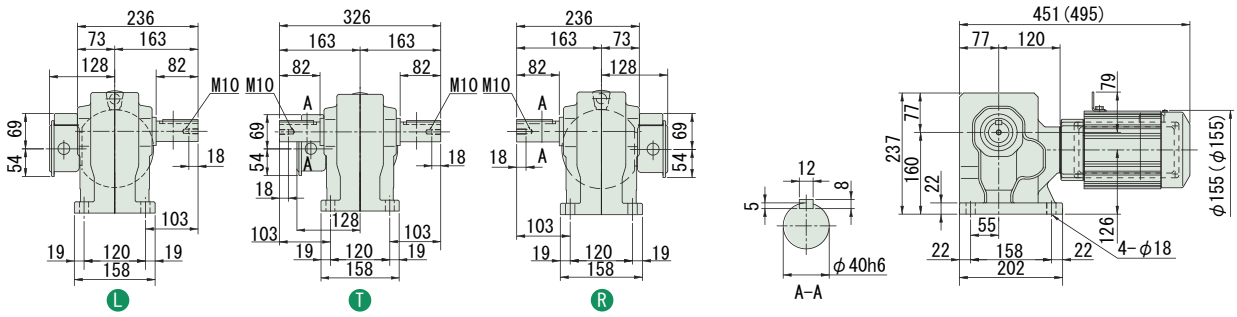

注）1. 出力軸径寸法：寸法公差は、JIS B 0401-1976 "h6" です。
2. 軸端キー寸法：寸法公差は、JIS B 1301-1996 平行キーに依っています。
3. 本寸法図の寸法及び質量は、予告無しに変更することがあります。

中実軸・RNHM シリーズ（脚取付形）
0.1kW・三相インバータ用モータ・屋内形

減速比	出力回転数 r/min 6Hz	60Hz	最高許容回転数	容量記号	枠番	補助形式	減速比	出力トルク Tout N•m 60Hz	kgf•m 60Hz	出力軸許容ラジアル荷重 Pro N 60Hz	kgf 60Hz	屋内形寸法図
				（形式記号詳細 B2 頁）								
5	35.0	350	700 (120Hz)	RNHM	01	190 L/R	AV (-B) - 5	2.32	0.237	588	60	図 B1
7.5	23.3	233	466 (120Hz)		01	190 L/R	AV (-B) - 7.5	3.48	0.355	637	65	
10	17.5	175	350 (120Hz)		01	190 L/R	AV (-B) - 10	4.64	0.474	735	75	
15	11.7	117	234 (120Hz)		01	190 L/R	AV (-B) - 15	6.97	0.710	834	85	
20	8.75	87.5	175 (120Hz)		01	190 L/R	AV (-B) - 20	9.29	0.947	932	95	
30	5.83	58.3	117 (120Hz)		01	190 L/R	AV (-B) - 30	13.9	1.42	1030	105	
40	4.38	43.8	87.6 (120Hz)		01	23 L/R	AV (-B) - 40	18.6	1.89	1570	160	図 B2
50	3.50	35.0	70.0 (120Hz)		01	23 L/R	AV (-B) - 50	23.2	2.37	1670	170	
60	2.92	29.2	58.4 (120Hz)		01	23 L/R	AV (-B) - 60	27.9	2.84	1720	175	
80	2.19	21.9	43.8 (120Hz)		01	30 L/R	AV (-B) - 80	37.2	3.79	2940	300	図 B3
100	1.75	17.5	35.0 (120Hz)		01	30 L/R	AV (-B) - 100	46.4	4.74	3040	310	
120	1.46	14.6	29.2 (120Hz)		01	30 L/R	AV (-B) - 120	55.7	5.68	3090	315	

注）1. 出力回転数は、モータ回転数 60Hz：1750r/min, 6Hz：175r/min としたときの代表値です。詳細は技術資料「モータ部」をご参照ください。
2. 出力軸許容ラジアル荷重は、出力軸中央の位置の値です。
3. インバータ用モータを使用すると、6Hz ～ 60Hz の範囲で、定トルク運転（連続運転）が可能です。基底周波数（60Hz）を超える周波数域は、定出力運転となります。詳細は、D75 頁をご参照ください。（汎用モータをインバータ運転した場合は、低減トルク特性となります。）
4. 弊社製インバータ（HF-320,HF-320α）を用いてセンサレス運転を行うと汎用モータで定トルク運転が可能となります。詳細は、専用カタログをご参照ください。
5. （ ）内はブレーキ付の形式を示します。

ご注文の際は、該当する形式記号、電圧周波数をご指示ください。( ) 内はブレーキ付の形式、寸法、質量を示します。

図 B1　RNHM01-190 L/R-AV-5~30　質量 5.5kg
(RNHM01-190 L/R-AV--B-5~30)　(質量 7.0kg)

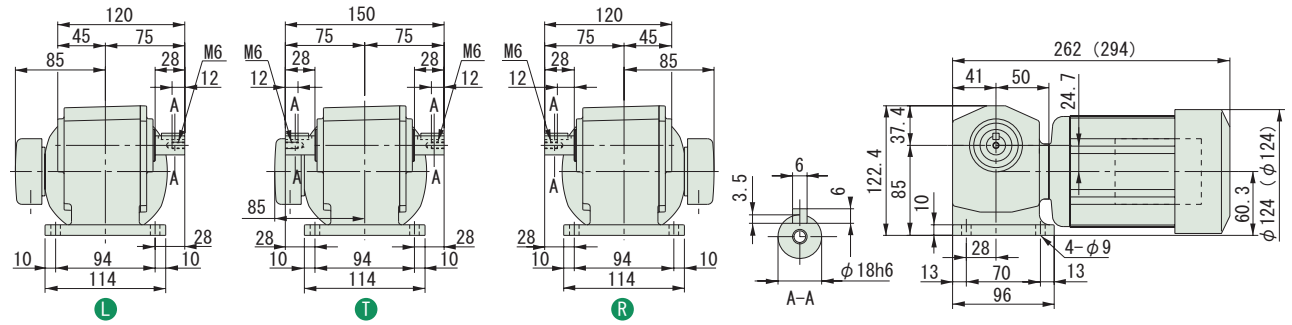

図 B2　RNHM01-23 L/R-AV-40~60　質量 7.5kg
(RNHM01-23 L/R-AV-B-40~60)　(質量 9.0kg)

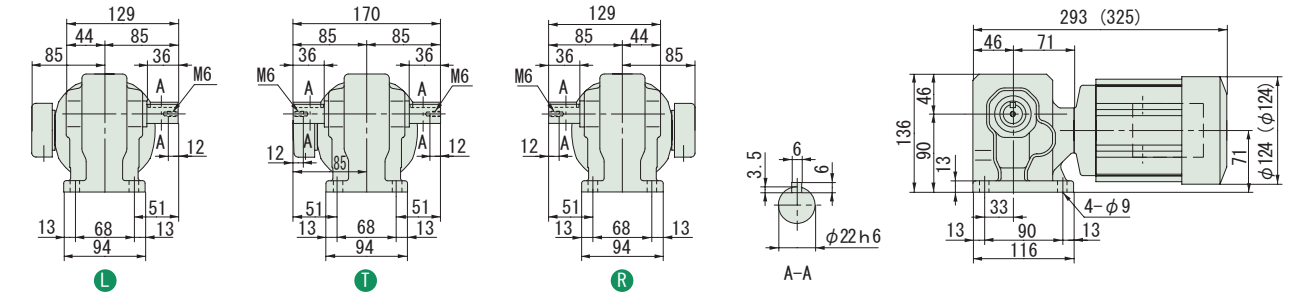

図 B3　RNHM01-30 L/R-AV-80~120　質量 9.5kg
(RNHM01-30 L/R-AV-B-80~120)　(質量 11kg)

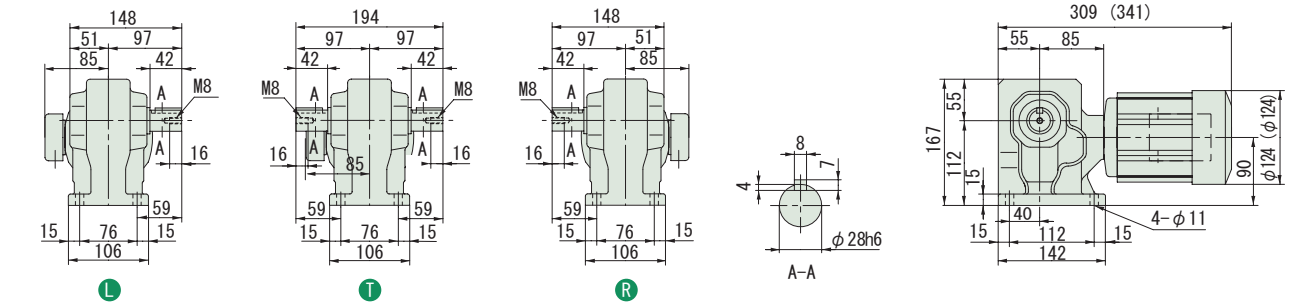

注）1. 出力軸径寸法：寸法公差は、JIS B 0401-1976 "h6" です。
2. 軸端キー寸法：寸法公差は、JIS B 1301-1996 平行キーに依っています。
3. 本寸法図の寸法及び質量は、予告無しに変更することがあります。

減速比	出力回転数 r/min 6Hz	60Hz	最高許容回転数		容量記号	枠番	補助形式	減速比	出力トルク Tout N•m 60Hz	kgf•m 60Hz	出力軸許容ラジアル荷重 Pro N 60Hz	kgf 60Hz	屋内形寸法図
					（形式記号詳細 B2 頁）								
150	1.17	11.7	23.4	(120Hz)	01	35	AV (-B)	150	69.7	7.10	3090	315	図 B4
200	0.875	8.75	17.5	(120Hz)	01	35	AV (-B)	200	92.9	9.47	3090	315	
240	0.729	7.29	14.6	(120Hz)	01	35	AV (-B)	240	111	11.4	3090	315	
300	0.58	5.83	11.7	(120Hz)	01	1340	AVJ1 (-B)	300	*131	*13.4	2580	263	図 B5
360	0.49	4.86	9.72	(120Hz)	01	1340	AVJ1 (-B)	360	*157	*16.0	2580	263	
480	0.36	3.65	7.29	(120Hz)	01	1340	AVJ1 (-B)	480	*195	*19.9	2580	263	
600	0.29	2.92	5.83	(120Hz)	01	1440	AVJ1 (-B)	600	262	26.7	3500	357	図 B6
720	0.24	2.43	4.86	(120Hz)	01	1440	AVJ1 (-B)	720	315	32.1	3500	357	
900	0.19	1.94	3.89	(120Hz)	01	1440	AVJ1 (-B)	900	*390	*39.8	3500	357	
1200	0.15	1.46	2.92	(120Hz)	01	1440	AVJ1 (-B)	1200	*390	*39.8	3500	357	
1440	0.12	1.22	2.43	(120Hz)	01	1440	AVJ1 (-B)	1440	*390	*39.8	3500	357	

注）1. 出力回転数は、モータ回転数 60Hz：1750r/min, 6Hz：175r/min としたときの代表値です。詳細は技術資料「モータ部」をご参照ください。
2. 出力軸許容ラジアル荷重は、出力軸中央の位置の値です。
3. インバータ用モータを使用すると、6Hz ～ 60Hz の範囲で、定トルク運転（連続運転）が可能です。基底周波数（60Hz）を超える周波数域は、定出力運転となります。詳細は、D75 頁をご参照ください。（汎用モータをインバータ運転した場合は、低減トルク特性となります。）
4. 弊社製インバータ（HF-320,HF-320α）を用いてセンサレス運転を行うと汎用モータで定トルク運転が可能となります。詳細は、専用カタログをご参照ください。
5. 出力トルクに * が付いている場合は、モータの全容量 kW まで負荷を掛けると過負荷となりますので、出力トルク欄の値以内でご使用ください。
6. ( ) 内はブレーキ付の形式を示します。

ご注文の際は、該当する形式記号、電圧周波数をご指示ください。( ) 内はブレーキ付の形式、寸法、質量を示します。

図 B4

RNHM01-35□-AV-150~240　質量 10kg
(RNHM01-35□-AV-B-150~240)　(質量 11kg)

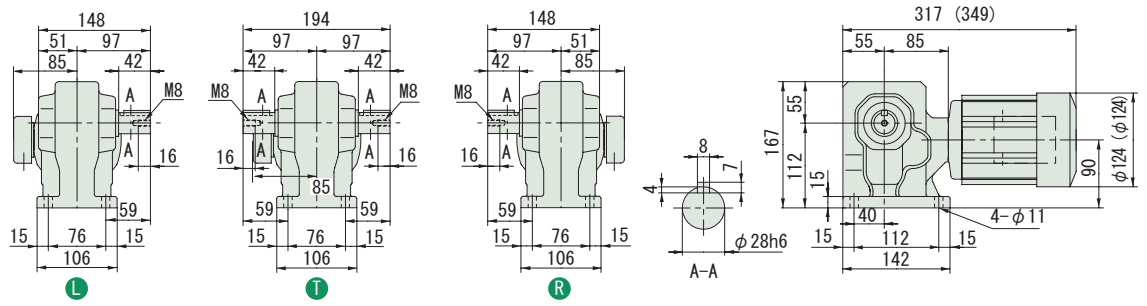

図 B5

RNHM01-1340□-AVJ1-300~480　質量 12kg
(RNHM01-1340□-AVJ1-B-300~480)　(質量 13kg)

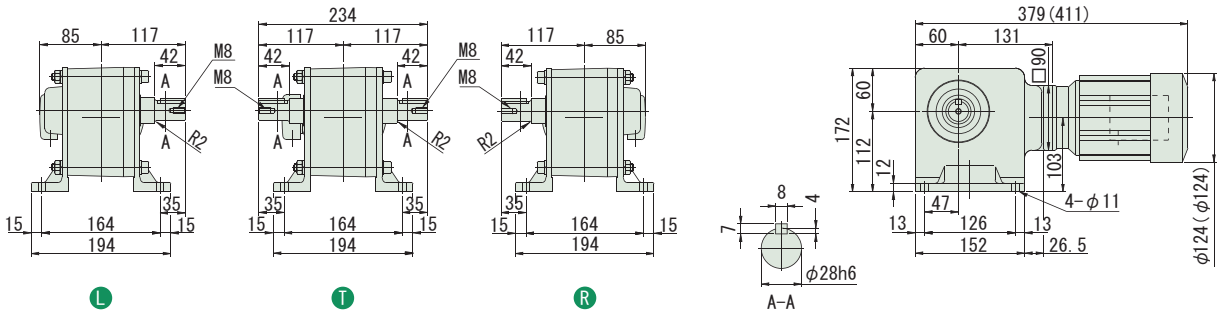

図 B6

RNHM01-1440□-AVJ1-600~1440　質量 16.5kg
(RNHM01-1440□-AVJ1-B-600~1440)　(質量 18kg)

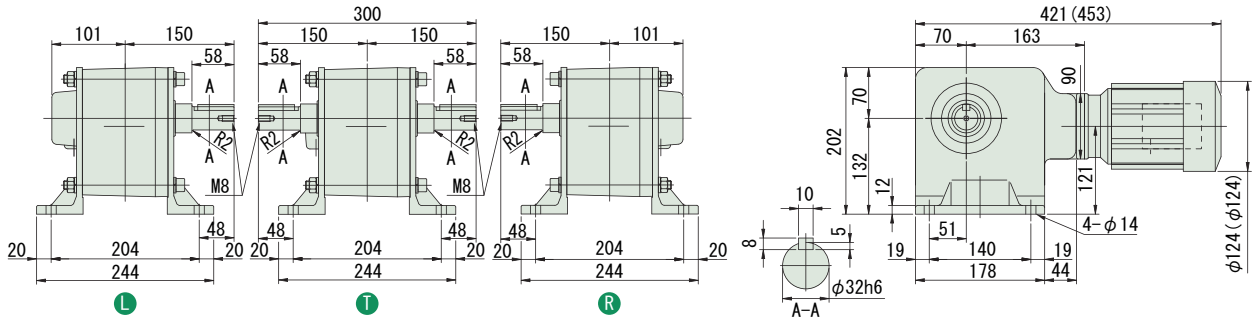

注）1. 出力軸径寸法：寸法公差は、JIS B 0401-1976 "h6" です。
2. 軸端キー寸法：寸法公差は、JIS B 1301-1996 平行キーに依っています。
3. 本寸法図の寸法及び質量は、予告無しに変更することがあります。

中実軸・RNHM シリーズ（脚取付形）
0.2kW・三相インバータ用モータ・屋内形

減速比	出力回転数 r/min 6Hz	60Hz	最高許容回転数		容量記号	枠番	補助形式	減速比	出力トルク Tout N•m 60Hz	kgf•m 60Hz	出力軸許容ラジアル荷重 Pro N 60Hz	kgf 60Hz	屋内形寸法図
					（形式記号詳細 B2 頁）								
5	35.0	350	700	(120Hz)	RNHM	02	270 L/R T	AV (-B) - 5	4.64	0.474	834	85	図 B1
7.5	23.3	233	466	(120Hz)		02	270 L/R T	AV (-B) - 7.5	6.97	0.710	932	95	
10	17.5	175	350	(120Hz)		02	270 L/R T	AV (-B) - 10	9.29	0.947	1030	105	
15	11.7	117	234	(120Hz)		02	270 L/R T	AV (-B) - 15	13.9	1.42	1180	120	
20	8.75	87.5	175	(120Hz)		02	270 L/R T	AV (-B) - 20	18.6	1.89	1320	135	
30	5.83	58.3	117	(120Hz)		02	270 L/R T	AV (-B) - 30	27.9	2.84	1470	150	
40	4.38	43.8	87.6	(120Hz)		02	33 L/R T	AV (-B) - 40	37.2	3.79	2550	260	図 B2
50	3.50	35.0	70.0	(120Hz)		02	33 L/R T	AV (-B) - 50	46.4	4.74	2750	280	
60	2.92	29.2	58.4	(120Hz)		02	33 L/R T	AV (-B) - 60	55.7	5.68	2840	290	
80	2.19	21.9	43.8	(120Hz)		02	40 L/R T	AV (-B) - 80	74.3	7.58	4270	435	図 B3
100	1.75	17.5	35.0	(120Hz)		02	40 L/R T	AV (-B) - 100	92.9	9.47	4360	445	
120	1.46	14.6	29.2	(120Hz)		02	40 L/R T	AV (-B) - 120	111	11.4	4360	445	

注）1. 出力回転数は、モータ回転数 60Hz：1750r/min, 6Hz：175r/min としたときの代表値です。詳細は技術資料「モータ部」をご参照ください。
2. 出力軸許容ラジアル荷重は、出力軸中央の位置の値です。
3. インバータ用モータを使用すると、6Hz ～ 60Hz の範囲で、定トルク運転（連続運転）が可能です。基底周波数（60Hz）を超える周波数域は、定出力運転となります。詳細は、D75 頁をご参照ください。（汎用モータをインバータ運転した場合は、低減トルク特性となります。）
4. 弊社製インバータ（HF-320,HF-320α）を用いてセンサレス運転を行うと汎用モータで定トルク運転が可能となります。詳細は、専用カタログをご参照ください。
5. （ ）内はブレーキ付の形式を示します。

ご注文の際は、該当する形式記号、電圧周波数をご指示ください。( ) 内はブレーキ付の形式、寸法、質量を示します。

図 B1

RNHM02-270 L/R T-AV-5~30　質量 8.5kg
(RNHM02-270 L/R T-AV-B-5~30)　(質量 10kg)

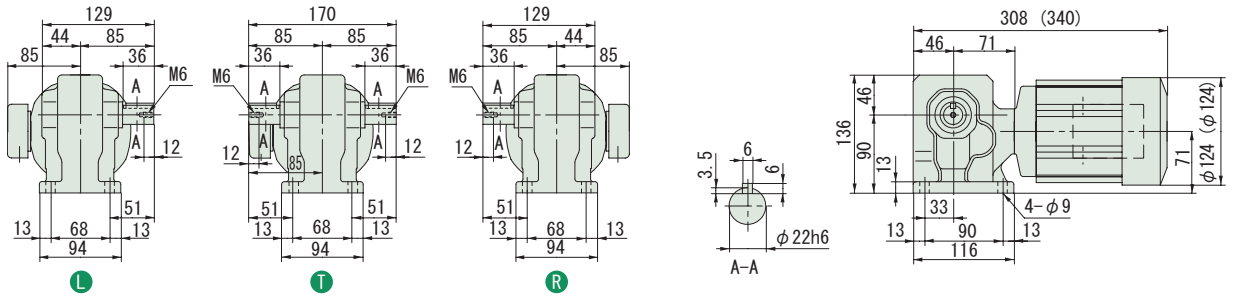

図 B2

RNHM02-33 L/R T-AV-40~60　質量 11kg
(RNHM02-33 L/R T-AV-B-40~60)　(質量 12kg)

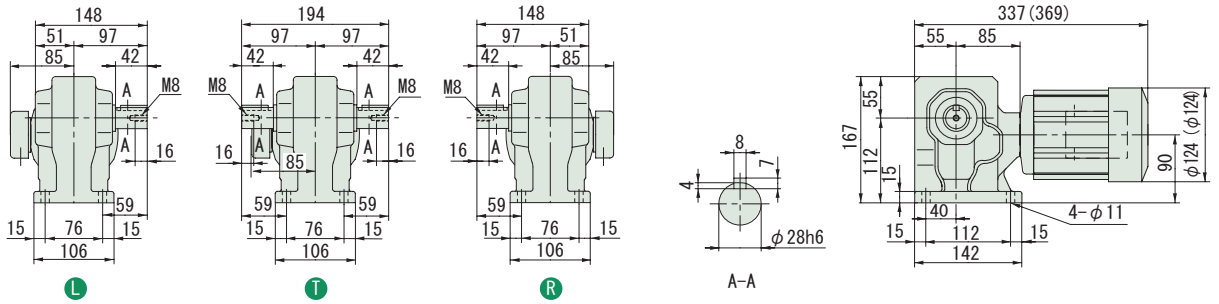

図 B3

RNHM02-40 L/R T-AV-80~120　質量 14kg
(RNHM02-40 L/R T-AV-B-80~120)　(質量 15kg)

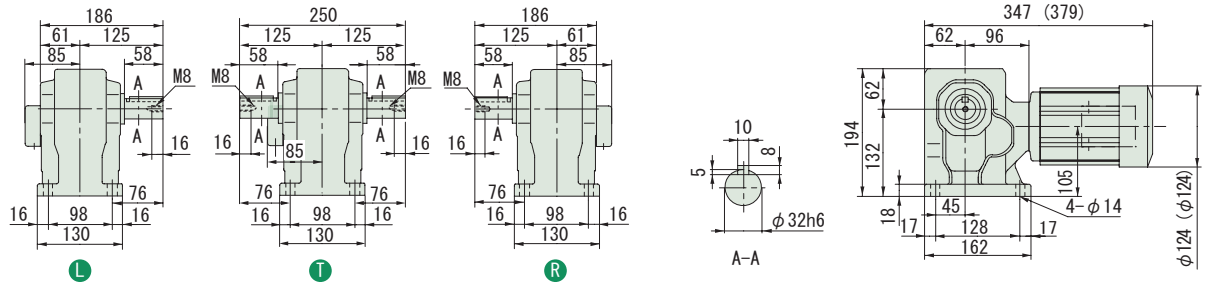

注）1. 出力軸径寸法：寸法公差は、JIS B 0401-1976 "h6" です。
2. 軸端キー寸法：寸法公差は、JIS B 1301-1996 平行キーに依っています。
3. 本寸法図の寸法及び質量は、予告無しに変更することがあります。

中実軸・RNHM シリーズ（脚取付形）
0.2kW・三相インバータ用モータ・屋内形

HYPONIC 直交軸

200V 400V

減速比	出力回転数 r/min 6Hz	60Hz	最高許容回転数		容量記号	枠番	補助形式	減速比	出力トルク Tout N•m 60Hz	kgf•m 60Hz	出力軸許容ラジアル荷重 Pro N 60Hz	kgf 60Hz	屋内形寸法図
						（形式記号詳細 B2 頁）							
150	1.17	11.7	23.4	(120Hz)	RNHM	02	45 L R T	AV (-B) - 150	139	14.2	4360	445	図 B4
200	0.875	8.75	17.5	(120Hz)		02	45 L R T	AV (-B) - 200	186	18.9	4360	445	
240	0.729	7.29	14.6	(120Hz)		02	45 L R T	AV (-B) - 240	223	22.7	4360	445	
300	0.58	5.83	11.7	(120Hz)		02	1440 L R T	AVJ1 (-B) - 300	262	26.7	3500	357	図 B5
360	0.49	4.86	9.72	(120Hz)		02	1440 L R T	AVJ1 (-B) - 360	315	32.1	3500	357	
480	0.36	3.65	7.29	(120Hz)		02	1440 L R T	AVJ1 (-B) - 480	*390	*39.8	3500	357	
600	0.29	2.92	5.83	(120Hz)		02	1540 L R T	AVJ1 (-B) - 600	525	53.5	4680	477	図 B6
720	0.24	2.43	4.86	(120Hz)		02	1540 L R T	AVJ1 (-B) - 720	629	64.2	4680	477	
900	0.19	1.94	3.89	(120Hz)		02	1540 L R T	AVJ1 (-B) - 900	*732	*74.6	4680	477	
1200	0.15	1.46	2.92	(120Hz)		02	1540 L R T	AVJ1 (-B) - 1200	*732	*74.6	4680	477	
1440	0.12	1.22	2.43	(120Hz)		02	1540 L R T	AVJ1 (-B) - 1440	*732	*74.6	4680	477	

注）1. 出力回転数は、モータ回転数 60Hz：1750r/min, 6Hz：175r/min としたときの代表値です。詳細は技術資料「モータ部」をご参照ください。
2. 出力軸許容ラジアル荷重は、出力軸中央の位置の値です。
3. インバータ用モータを使用すると、6Hz ～ 60Hz の範囲で、定トルク運転（連続運転）が可能です。基底周波数（60Hz）を超える周波数域は、定出力運転となります。詳細は、D75 頁をご参照ください。（汎用モータをインバータ運転した場合は、低減トルク特性となります。）
4. 弊社製インバータ（HF-320,HF-320α）を用いてセンサレス運転を行うと汎用モータで定トルク運転が可能となります。詳細は、専用カタログをご参照ください。
5. 出力トルクに * が付いている場合は、モータの全容量 kW まで負荷を掛けると過負荷となりますので、出力トルク欄の値以内でご使用ください。
6. ( ) 内はブレーキ付の形式を示します。

ご注文の際は、該当する形式記号、電圧周波数をご指示ください。( ) 内はブレーキ付の形式、寸法、質量を示します。

図 B4

RNHM02-45 L R T -AV-150~240　質量 15kg
(RNHM02-45 L R T -AV-B-150~240)　(質量 16kg)

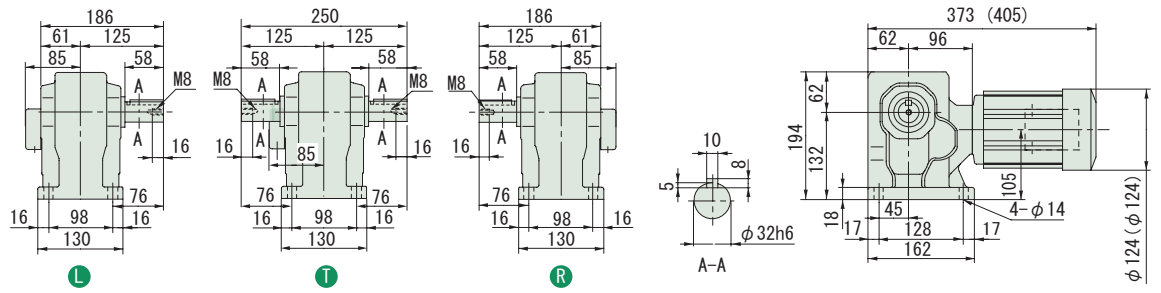

図 B5

RNFM02-1440 L R T -AVJ1-300~480　質量 17.5kg
(RNFM02-1440 L R T -AVJ1-B-300~480)　(質量 19kg)

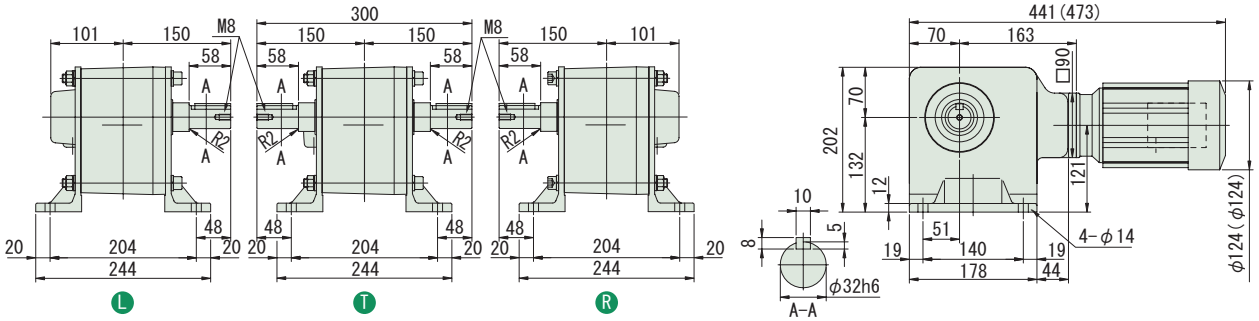

図 B6

RNFM02-1540 L R T -AVJ1-600~1440　質量 27.5kg
(RNFM02-1540 L R T -AVJ1-B-600~1440)　(質量 28.5kg)

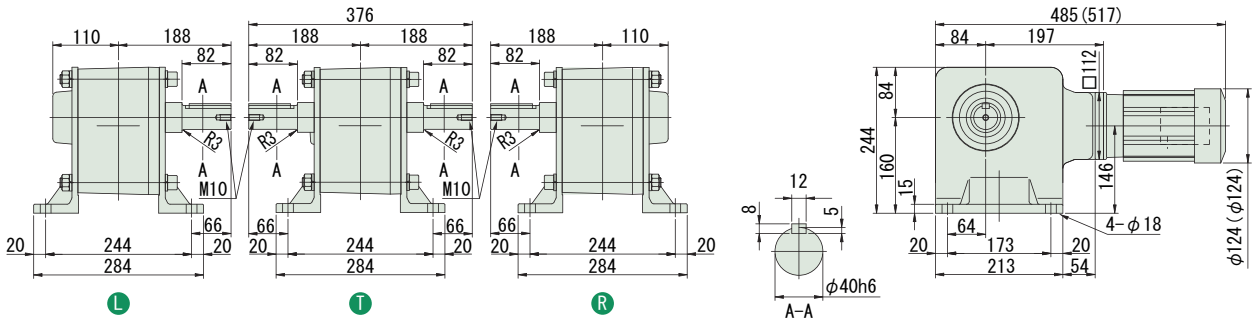

注）1. 出力軸径寸法：寸法公差は、JIS B 0401-1976 "h6" です。
2. 軸端キー寸法：寸法公差は、JIS B 1301-1996 平行キーに依っています。
3. 本寸法図の寸法及び質量は、予告無しに変更することがあります。

中実軸・RNHM シリーズ（脚取付形）
0.4kW・三相インバータ用モータ・屋内形

減速比	出力回転数 r/min 6Hz	60Hz	最高許容回転数		容量記号	枠番	補助形式	減速比	出力トルク Tout N•m 60Hz	kgf•m 60Hz	出力軸許容ラジアル荷重 Pro N 60Hz	kgf 60Hz	屋内形寸法図
					（形式記号詳細 B2 頁）								
5	35.0	350	700	(120Hz)	RNHM	05 - 370 L/R/T	- AV (-B)	- 5	9.29	0.947	1370	140	図 B1
7.5	23.3	233	466	(120Hz)		05 - 370 L/R/T	- AV (-B)	- 7.5	13.9	1.42	1570	160	
10	17.5	175	350	(120Hz)		05 - 370 L/R/T	- AV (-B)	- 10	18.6	1.89	1720	175	
15	11.7	117	234	(120Hz)		05 - 370 L/R/T	- AV (-B)	- 15	27.9	2.84	1960	200	
20	8.75	87.5	175	(120Hz)		05 - 370 L/R/T	- AV (-B)	- 20	37.2	3.79	2160	220	
30	5.83	58.3	117	(120Hz)		05 - 370 L/R/T	- AV (-B)	- 30	55.7	5.68	2350	240	
40	4.38	43.8	87.6	(120Hz)		05 - 43 L/R/T	- AV (-B)	- 40	74.3	7.58	3820	390	図 B2
50	3.50	35.0	70.0	(120Hz)		05 - 43 L/R/T	- AV (-B)	- 50	92.9	9.47	4020	410	
60	2.92	29.2	58.4	(120Hz)		05 - 43 L/R/T	- AV (-B)	- 60	111	11.4	4170	425	
80	2.19	21.9	43.8	(120Hz)		05 - 50 L/R/T	- AV (-B)	- 80	149	15.2	6130	625	図 B3
100	1.75	17.5	35.0	(120Hz)		05 - 50 L/R/T	- AV (-B)	- 100	186	18.9	6230	635	
120	1.46	14.6	29.2	(120Hz)		05 - 50 L/R/T	- AV (-B)	- 120	223	22.7	6230	635	

注）1. 出力回転数は、モータ回転数 60Hz：1750r/min, 6Hz：175r/min としたときの代表値です。詳細は技術資料「モータ部」をご参照ください。
2. 出力軸許容ラジアル荷重は、出力軸中央の位置の値です。
3. インバータ用モータを使用すると、6Hz ～ 60Hz の範囲で、定トルク運転（連続運転）が可能です。基底周波数（60Hz）を超える周波数域は、定出力運転となります。詳細は、D75 頁をご参照ください。（汎用モータをインバータ運転した場合は、低減トルク特性となります。）
4. 弊社製インバータ（HF-320,HF-320α）を用いてセンサレス運転を行うと汎用モータで定トルク運転が可能となります。詳細は、専用カタログをご参照ください。
5. （ ）内はブレーキ付の形式を示します。

ご注文の際は、該当する形式記号、電圧周波数をご指示ください。( ) 内はブレーキ付の形式、寸法、質量を示します。

図 B1

RNHM05-370 L/R/T-AV-5~30　質量 13.5kg
(RNHM05-370 L/R/T-AV-B-5~30)　(質量 16.5kg)

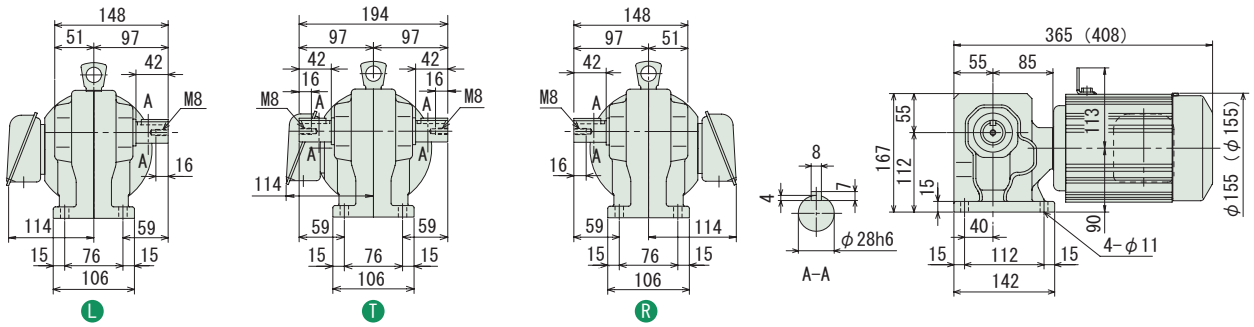

図 B2

RNHM05-43 L/R/T-AV-40~60　質量 17kg
(RNHM05-43 L/R/T-AV-B-40~60)　(質量 20kg)

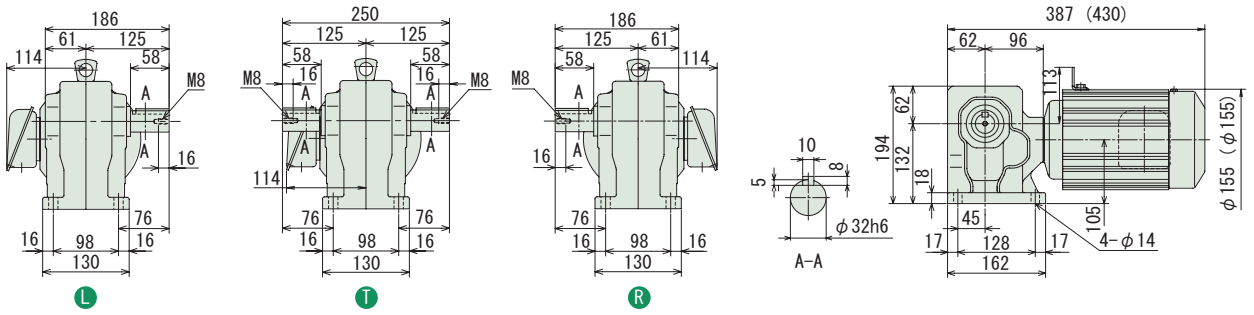

図 B3

RNHM05-50 L/R/T-AV-80~120　質量 24kg
(RNHM05-50 L/R/T-AV-B-80~120)　(質量 27kg)

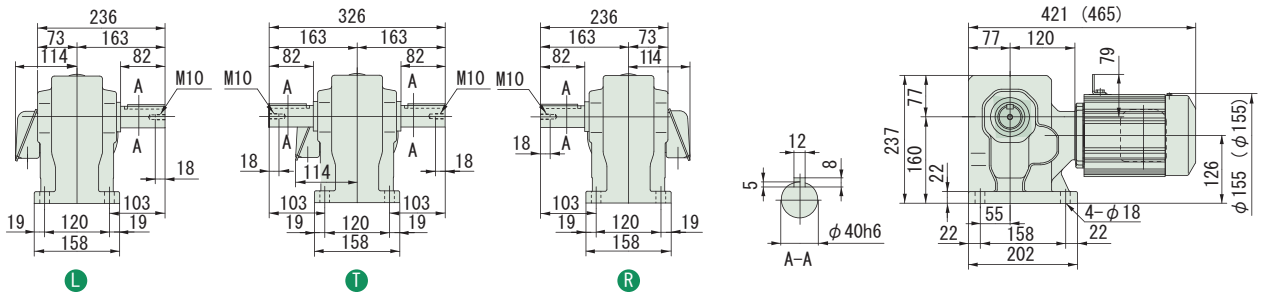

注）1. 出力軸径寸法：寸法公差は、JIS B 0401-1976 "h6" です。
2. 軸端キー寸法：寸法公差は、JIS B 1301-1996 平行キーに依っています。
3. 本寸法図の寸法及び質量は、予告無しに変更することがあります。

減速比	出力回転数 r/min 6Hz	60Hz	最高許容回転数		容量記号	枠番	補助形式	減速比	出力トルク Tout N•m 60Hz	kgf•m 60Hz	出力軸許容ラジアル荷重 Pro N 60Hz	kgf 60Hz	屋内形寸法図
					（形式記号詳細 B2 頁）								
150	1.17	11.7	23.4 (120Hz)	RNHM	05	55	AV (-B)	150	279	28.4	6230	635	図 B4
200	0.875	8.75	17.5 (120Hz)		05	55	AV (-B)	200	372	37.9	6230	635	
240	0.729	7.29	14.6 (120Hz)		05	55	AV (-B)	240	446	45.5	6230	635	

注）1. 出力回転数は、モータ回転数 60Hz：1750r/min, 6Hz：175r/min としたときの代表値です。詳細は技術資料「モータ部」をご参照ください。
2. 出力軸許容ラジアル荷重は、出力軸中央の位置の値です。
3. インバータ用モータを使用すると、6Hz ～ 60Hz の範囲で、定トルク運転（連続運転）が可能です。基底周波数（60Hz）を超える周波数域は、定出力運転となります。詳細は、D75 頁をご参照ください。（汎用モータをインバータ運転した場合は、低減トルク特性となります。）
4. 弊社製インバータ（HF-320,HF-320α）を用いてセンサレス運転を行うと汎用モータで定トルク運転が可能となります。詳細は、専用カタログをご参照ください。
5. （ ）内はブレーキ付の形式を示します。

ご注文の際は、該当する形式記号、電圧周波数をご指示ください。( ) 内はブレーキ付の形式、寸法、質量を示します。

図 B4　RNHM05-55-AV-150~240　質量 25kg
(RNHM05-55-AV-B-150~240)　(質量 28kg)

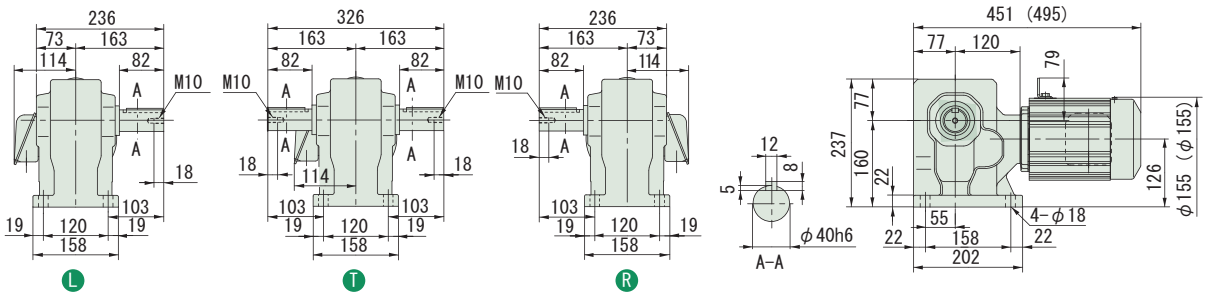

注）1. 出力軸径寸法：寸法公差は、JIS B 0401-1976 "h6" です。
2. 軸端キー寸法：寸法公差は、JIS B 1301-1996 平行キーに依っています。
3. 本寸法図の寸法及び質量は、予告無しに変更することがあります。

中実軸・RNHM シリーズ（脚取付形）
0.75kW・三相インバータ用モータ・屋内形

減速比	出力回転数 r/min 6Hz	60Hz	最高許容回転数		容量記号	枠番	補助形式	減速比	出力トルク Tout N•m 60Hz	kgf•m 60Hz	出力軸許容ラジアル荷重 Pro N 60Hz	kgf 60Hz	屋内形寸法図
					（形式記号詳細 B2 頁）								
5	35.0	350	700	(120Hz)	RNHM	1 - 470 L/R/T	- AV (-B)	- 5	17.4	1.78	2060	210	図 B1
7.5	23.3	233	466	(120Hz)		1 - 470 L/R/T	- AV (-B)	- 7.5	26.1	2.66	2300	235	
10	17.5	175	350	(120Hz)		1 - 470 L/R/T	- AV (-B)	- 10	34.8	3.55	2600	265	
15	11.7	117	234	(120Hz)		1 - 470 L/R/T	- AV (-B)	- 15	52.2	5.33	2940	300	
20	8.75	87.5	175	(120Hz)		1 - 470 L/R/T	- AV (-B)	- 20	69.7	7.10	3190	325	
30	5.83	58.3	117	(120Hz)		1 - 470 L/R/T	- AV (-B)	- 30	104	10.7	3580	365	
40	4.38	43.8	87.6	(120Hz)		1 - 53 L/R/T	- AV (-B)	- 40	139	14.2	5540	565	図 B2
50	3.50	35.0	70.0	(120Hz)		1 - 53 L/R/T	- AV (-B)	- 50	174	17.8	5830	595	
60	2.92	29.2	58.4	(120Hz)		1 - 53 L/R/T	- AV (-B)	- 60	209	21.3	6030	615	
80	2.19	21.9	43.8	(120Hz)		1 - 53 L/R/T	- AV (-B)	- 80	279	28.4	6130	625	
100	1.75	17.5	35.0	(120Hz)		1 - 60 L/R/T	- AV (-B)	- 100	348	35.5	9810	1000	図 B3
120	1.46	14.6	29.2	(120Hz)		1 - 60 L/R/T	- AV (-B)	- 120	418	42.6	9810	1000	

注）1. 出力回転数は、モータ回転数 60Hz：1750r/min, 6Hz：175r/min としたときの代表値です。詳細は技術資料「モータ部」をご参照ください。
2. 出力軸許容ラジアル荷重は、出力軸中央の位置の値です。
3. インバータ用モータを使用すると、6Hz ～ 60Hz の範囲で、定トルク運転（連続運転）が可能です。基底周波数（60Hz）を超える周波数域は、定出力運転となります。詳細は、D75 頁をご参照ください。（汎用モータをインバータ運転した場合は、低減トルク特性となります。）
4. 弊社製インバータ（HF-320,HF-320α）を用いてセンサレス運転を行うと汎用モータで定トルク運転が可能となります。詳細は、専用カタログをご参照ください。
5. （ ）内はブレーキ付の形式を示します。

ご注文の際は、該当する形式記号、電圧周波数をご指示ください。( ) 内はブレーキ付の形式、寸法、質量を示します。

図 B1

RNHM1-470 L/R/T-AV-5~30　質量 21.5kg
(RNHM1-470 L/R/T-AV-B-5~30)　(質量 26.5kg)

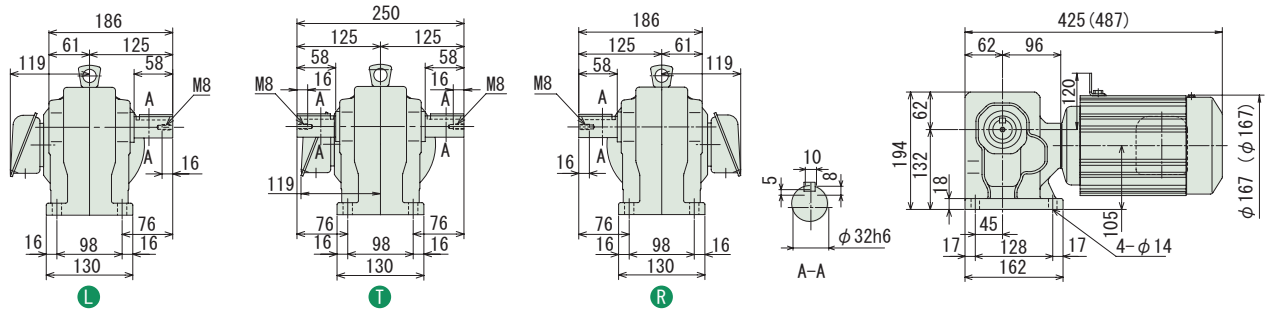

図 B2

RNHM1-53 L/R/T-AV-40~80　質量 30kg
(RNHM1-53 L/R/T-AV-B-40~80)　(質量 34kg)

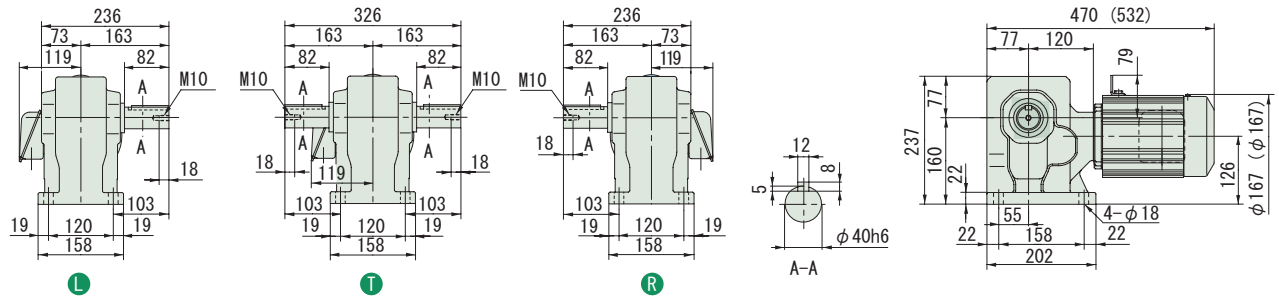

図 B3

RNHM1-60 L/R/T-AV-100~120　質量 69kg
(RNHM1-60 L/R/T-AV-B-100~120)　(質量 73kg)

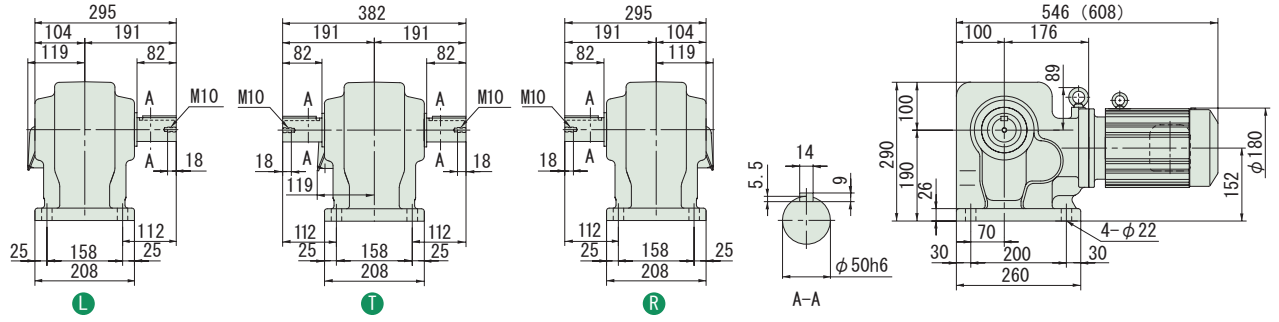

注）1. 出力軸径寸法：寸法公差は、JIS B 0401-1976 "h6" です。
2. 軸端キー寸法：寸法公差は、JIS B 1301-1996 平行キーに依っています。
3. 本寸法図の寸法及び質量は、予告無しに変更することがあります。

減速比	出力回転数 r/min 6Hz	60Hz	最高許容回転数		容量記号	枠番	補助形式	減速比	出力トルク Tout N•m 60Hz	kgf•m 60Hz	出力軸許容ラジアル荷重 Pro N 60Hz	kgf 60Hz	屋内形寸法図
					（形式記号詳細 B2 頁）								
10	17.5	175	350	(120Hz)	2	54	AV (-B)	10	69.7	7.10	3730	380	図 B4
15	11.7	117	234	(120Hz)	2	54	AV (-B)	15	104	10.7	4220	430	
20	8.75	87.5	175	(120Hz)	2	54	AV (-B)	20	139	14.2	4610	470	
30	5.83	58.3	117	(120Hz)	2	54	AV (-B)	30	209	21.3	5150	525	
40	4.38	43.8	87.6	(120Hz)	2	54	AV (-B)	40	279	28.4	5540	565	
50	3.50	35.0	70.0	(120Hz)	2	54	AV (-B)	50	348	35.5	5830	595	
60	2.92	29.2	58.4	(120Hz)	2	54	AV (-B)	60	418	42.6	6030	615	
80	2.19	21.9	43.8	(120Hz)	2	60	AV (-B)	80	557	56.8	9660	985	図 B5
100	1.75	17.5	35.0	(120Hz)	2	60	AV (-B)	100	697	71.0	9810	1000	
120	1.46	14.6	29.2	(120Hz)	2	60	AV (-B)	120	836	85.2	9810	1000	

RNHM

注）1. 出力回転数は、モータ回転数 60Hz：1750r/min, 6Hz：175r/min としたときの代表値です。詳細は技術資料「モータ部」をご参照ください。
2. 出力軸許容ラジアル荷重は、出力軸中央の位置の値です。
3. インバータ用モータを使用すると、6Hz ～ 60Hz の範囲で、定トルク運転（連続運転）が可能です。基底周波数（60Hz）を超える周波数域は、定出力運転となります。詳細は、D75 頁をご参照ください。（汎用モータをインバータ運転した場合は、低減トルク特性となります。）
4. 弊社製インバータ（HF-320,HF-320α）を用いてセンサレス運転を行うと汎用モータで定トルク運転が可能となります。詳細は、専用カタログをご参照ください。
5. （ ）内はブレーキ付の形式を示します。

ご注文の際は、該当する形式記号、電圧周波数をご指示ください。( ) 内はブレーキ付の形式、寸法、質量を示します。

図 B4　RNHM2-54-AV-10~60　質量 34kg
(RNHM2-54-AV-B-10~60)　(質量 40kg)

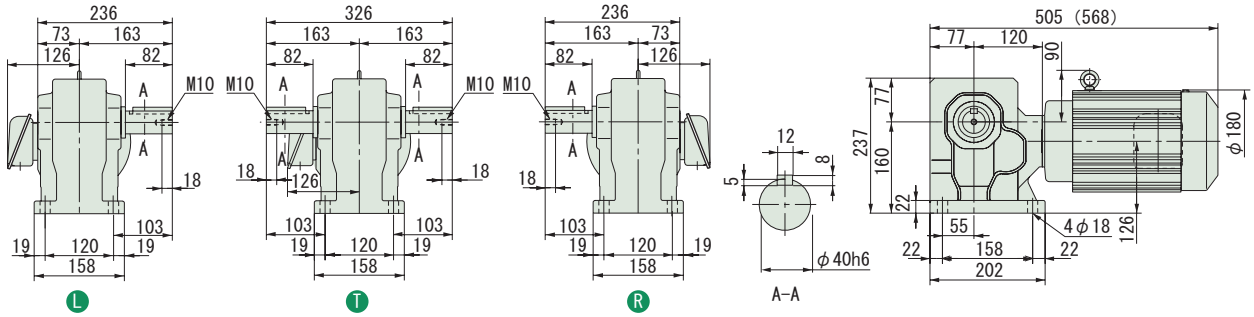

図 B5　RNHM2-60-AV-80~120　質量 74kg
(RNHM2-60-AV-B-80~120)　(質量 80kg)

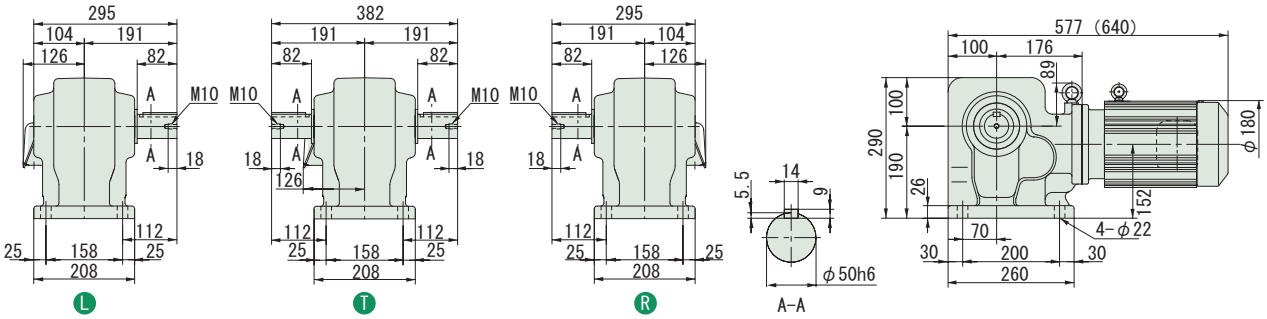

注）1. 出力軸径寸法：寸法公差は、JIS B 0401-1976 "h6" です。
2. 軸端キー寸法：寸法公差は、JIS B 1301-1996 平行キーに依っています。
3. 本寸法図の寸法及び質量は、予告無しに変更することがあります。

中実軸・RNHM シリーズ（脚取付形）
2.2kW・三相インバータ用モータ・屋内形

減速比	出力回転数 r/min 6Hz	60Hz	最高許容回転数	容量記号	枠番	補助形式	減速比	出力トルク Tout N•m 60Hz	kgf•m 60Hz	出力軸許容ラジアル荷重 Pro N 60Hz	kgf 60Hz	屋内形寸法図
				（形式記号詳細 B2 頁）								
10	17.5	175	350 (120Hz)	RNHM	3 - 63 L/R/T	- AV (-B)	- 10	102	10.4	5930	605	図 B1
15	11.7	117	234 (120Hz)		3 - 63 L/R/T	- AV (-B)	- 15	153	15.6	6670	680	
20	8.75	87.5	175 (120Hz)		3 - 63 L/R/T	- AV (-B)	- 20	204	20.8	7350	750	
30	5.83	58.3	117 (120Hz)		3 - 63 L/R/T	- AV (-B)	- 30	307	31.3	8090	825	
40	4.38	43.8	87.6 (120Hz)		3 - 63 L/R/T	- AV (-B)	- 40	409	41.7	8480	865	
50	3.50	35.0	70.0 (120Hz)		3 - 63 L/R/T	- AV (-B)	- 50	511	52.1	8880	905	

注）1. 出力回転数は、モータ回転数 60Hz：1750r/min, 6Hz：175r/min としたときの代表値です。詳細は技術資料「モータ部」をご参照ください。
2. 出力軸許容ラジアル荷重は、出力軸中央の位置の値です。
3. インバータ用モータを使用すると、6Hz ～ 60Hz の範囲で、定トルク運転（連続運転）が可能です。基底周波数（60Hz）を超える周波数域は、定出力運転となります。詳細は、D75 頁をご参照ください。（汎用モータをインバータ運転した場合は、低減トルク特性となります。）
4. 弊社製インバータ（HF-320,HF-320α）を用いてセンサレス運転を行うと汎用モータで定トルク運転が可能となります。詳細は、専用カタログをご参照ください。
5. （ ）内はブレーキ付の形式を示します。

ご注文の際は、該当する形式記号、電圧周波数をご指示ください。( ) 内はブレーキ付の形式、寸法、質量を示します。

図 B1　RNHM3-63 L/R/T-AV-10~50　質量 85kg
(RNHM3-63 L/R/T-AV-B-10~50)　(質量 94kg)

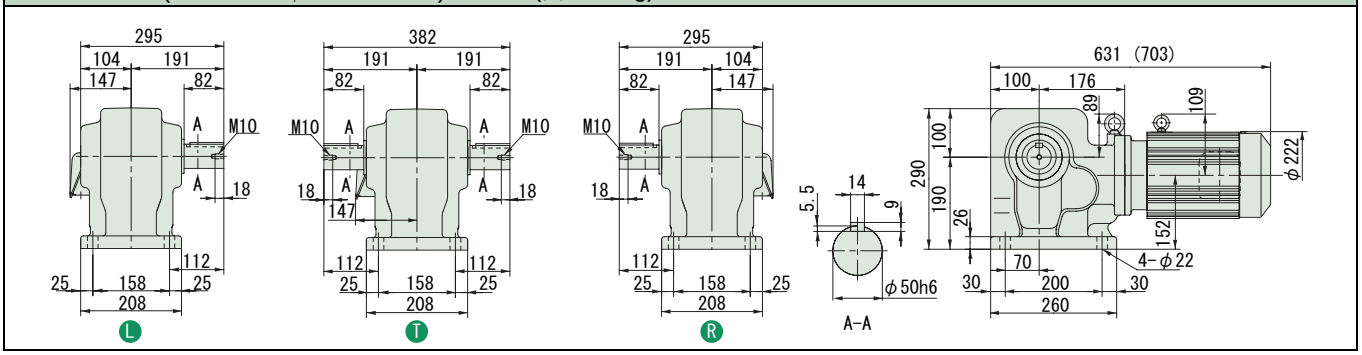

注）1. 出力軸径寸法：寸法公差は、JIS B 0401-1976 "h6" です。
2. 軸端キー寸法：寸法公差は、JIS B 1301-1996 平行キーに依っています。
3. 本寸法図の寸法及び質量は、予告無しに変更することがあります。

減速比	出力回転数 r/min 6Hz	60Hz	最高許容回転数		容量記号 – 枠番 – 補助形式 – 減速比（形式記号詳細 B2 頁）	出力トルク Tout N•m 60Hz	kgf•m 60Hz	出力軸許容ラジアル荷重 Pro N 60Hz	kgf 60Hz	屋内形寸法図
10	17.5	175	233	(120Hz)	RNHM 5 - 64 - AV (-B) - 10	172	17.5	5930	605	図 B2
15	11.7	117	156	(120Hz)	5 - 64 - AV (-B) - 15	258	26.3	6670	680	
20	8.75	87.5	117	(120Hz)	5 - 64 - AV (-B) - 20	344	35.0	7350	750	
30	5.83	58.3	77.8	(120Hz)	5 - 64 - AV (-B) - 30	516	52.6	8090	825	
40	4.38	43.8	58.4	(120Hz)	5 - 64 - AV (-B) - 40	690	70.1	8480	865	

注）1. 出力回転数は、モータ回転数 60Hz：1750r/min, 6Hz：175r/min としたときの代表値です。詳細は技術資料「モータ部」をご参照ください。
2. 出力軸許容ラジアル荷重は、出力軸中央の位置の値です。
3. インバータ用モータを使用すると、6Hz ～ 60Hz の範囲で、定トルク運転（連続運転）が可能です。基底周波数（60Hz）を超える周波数域は、定出力運転となります。詳細は、D75 頁をご参照ください。（汎用モータをインバータ運転した場合は、低減トルク特性となります。）
4. 弊社製インバータ（HF-320,HF-320α）を用いてセンサレス運転を行うと汎用モータで定トルク運転が可能となります。詳細は、専用カタログをご参照ください。
5. （ ）内はブレーキ付の形式を示します。

ご注文の際は、該当する形式記号、電圧周波数をご指示ください。( ) 内はブレーキ付の形式、寸法、質量を示します。

図 B2　RNHM5-64-AV-10~40　質量 92kg
(RNHM5-64-AV-B-10~40)　(質量 101kg)

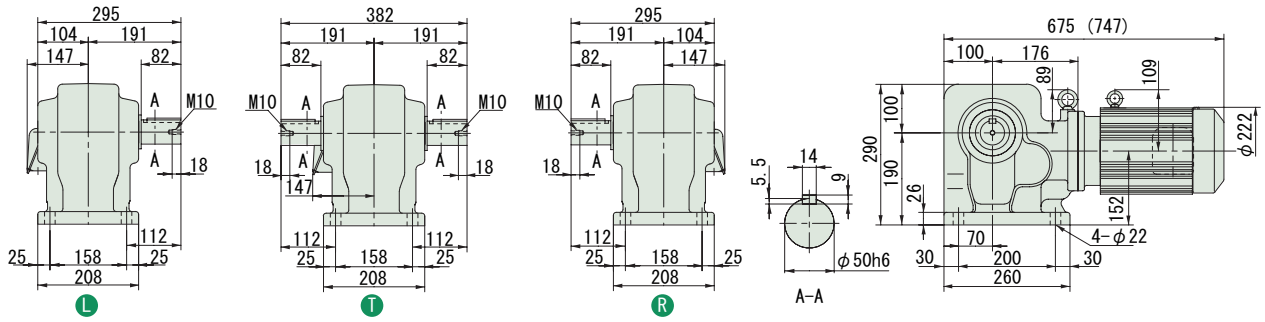

注）1. 出力軸径寸法：寸法公差は、JIS B 0401-1976 "h6" です。
2. 軸端キー寸法：寸法公差は、JIS B 1301-1996 平行キーに依っています。
3. 本寸法図の寸法及び質量は、予告無しに変更することがあります。

MEMO

ハイポニックギヤモータ®（直交軸）
応用製品

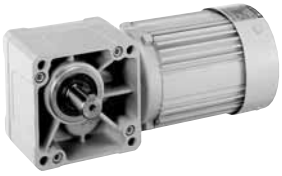

モータ仕様	モータ種類	ブレーキ	シリーズ	容量範囲	ページ
屋外形・軽防塵形モータ	三相 単相 三相インバータ用	無／付	RNYM	0.1kW ～ 5.5kW	B158
			RNFM	0.1kW ～ 2.2kW	
			RNHM	0.1kW ～ 5.5kW	
防水形モータ	三相 単相	無／付	RNYM	15W ～ 2.2kW	B178
			RNFM	15W ～ 1.5kW	
			RNHM	0.1kW ～ 5.5kW	
安全増防爆形モータ	三相	無	RNYM	0.1kW ～ 5.5kW	B190
			RNFM	0.1kW ～ 2.2kW	
			RNHM	0.1kW ～ 5.5kW	
レバーシブルモータ	単相	無	RNYM	15W ～ 90W	B200
			RNFM	15W ～ 90W	
コンデンサ運転形モータ	単相	無／付	RNYM	0.1kW ～ 0.2kW	B216
			RNFM	0.1kW ～ 0.2kW	
			RNHM	0.1kW ～ 0.2kW	
入力ホロー形					B238

注）対応できるモータ容量範囲は、三相・単相・三相インバータ用で異なります。詳細は各頁でご確認ください。

応用製品　直交軸 中空軸　直交軸 フランジ取付　直交軸 脚取付

中空軸
中実軸 フランジ取付
中実軸 脚取付
ブレーキ無
ブレーキ付
三　相
単　相
三　相 インバータ用
屋内形
応用製品
屋外形
軽防塵形
防水形
安全増防爆形
レバーシブル
コンデンサラン形
概　要
選定表 寸法図
15W
25W
40W
60W
90W
0.1kW
0.2kW
0.25kW
0.4kW
0.55kW
0.75kW
1.1kW
1.5kW
2.2kW
3.0kW
3.7kW
5.5kW

特　長

【屋外形モータ】

ギヤモータを屋外でご使用になる場合に最適な仕様です。
屋外における風雨、雪等の条件下でも安心してご使用できるよう、構造面において次のように専用設計を行なっております。

① 軸貫通部

モータ軸の外部への貫通部に水切りシール等を設けて、外部からの水滴がモータ内部に浸入しない構造にしております。

② 端子箱

アルミダイキャスト又は鋼鈑製とし、ケースとカバー間、ケースとモータフレーム間にはパッキンを用いて密封する防水構造としています。

③ 嵌合部

モータフレームと前後ブラケットの嵌合部には液状パッキンを塗布しております。

④ その他

各種締付ボルト類は、防錆処理を施したものを使用しております。

※ 強い水圧がかかる、暴風雨に頻繁に曝される等の過酷な条件下でご使用される場合は、屋外形を適用出来ない場合がありますのでご照会ください。

【軽防塵形モータ】

軽度の塵埃がある環境下でご使用になる場合に最適な仕様です。
端子箱を屋外形と同等の仕様としており、特に配線・端子部を粉塵から保護します。

※ 屋外でのご使用はできません。

◎ 選定について

- バリエーション・及び組合せは屋内形と同一です。機種の選定は、「屋内形」のページをご参照ください。
- 「屋外形」「軽防塵形」は機種形式には表示されません。ご注文の際は、必ず「屋外形」「軽防塵形」の指定を別途行なってください。

屋外形・軽防塵形対応一覧表

モータ容量		シリーズ					
		中空軸 RNYM		中実軸 RNFM		中実軸 RNHM	
		ブレーキ		ブレーキ		ブレーキ	
		無	有	無	有	無	有
三相	0.1kW	●	●	●	●	●	●
	0.2kW	●	●	●	●	●	●
	0.25kW	●	●	●	●	●	●
	0.4kW	●	●	●	●	●	●
	0.55kW	●	●	●	●	●	●
	0.75kW	●	●	●	●	●	●
	1.1kW	●	●	●	●	●	●
	1.5kW	●	●	●	●	●	●
	2.2kW	●	●	●	●	●	●
	3.0kW	●	●			●	●
	3.7kW	●	●			●	●
	5.5kW	●	●			●	●
単相	0.1kW	●	●	●	●	●	●
	0.2kW	●	●	●	●	●	●
	0.4kW	●	●	●	●	●	●
三相インバータ用	0.1kW	●	●	●	●	●	●
	0.2kW	●	●	●	●	●	●
	0.4kW	●	●	●	●	●	●
	0.75kW	●	●	●	●	●	●
	1.5kW	●	●	●	●	●	●
	2.2kW	●	●			●	●
	3.7kW	●	●			●	●

※ 90W 以下の屋外仕様については、防水形（IP65）をご使用ください。

標準仕様（屋外形・軽防塵形）

	種類	項　目	標準仕様	内蔵形ブレーキ付･標準仕様
モータ部	三相モータ	容量範囲	0.1kW ～ 5.5kW　4 極	0.1kW ～ 5.5kW　4 極 FB ブレーキ（ノンアスベストライニング）
		保護方式 外被構造	IP44 (屋外形または軽防塵形) 全閉外扇形（0.1kW は全閉自冷形）	IP44 (屋外形または軽防塵形) 全閉外扇形（0.1kW は全閉自冷形）
		電　源	1 定格電源 200V 50/60Hz, 220V 60Hz 又は 400V 50/60Hz、440V60Hz	1 定格電源 200V 50/60Hz, 220V 60Hz 又は 400V 50/60Hz、440V60Hz
		耐熱クラス	0.1kW ～ 0.4kW　4 極 ：E 0.55kW ～ 5.5kW　4 極 ：B	0.1kW ～ 0.4kW　4 極 ：E 0.55kW ～ 5.5kW　4 極 ：B （ブレーキの耐熱クラスは全て B）
		時間定格	連続定格	連続定格
		始動方式	直入れ	直入れ
		口 出 線	3 本	5 本
		規　格	JIS 準拠	JIS 準拠
	単相モータ	容量範囲	0.1kW ～ 0.4W　4 極	0.1kW ～ 0.4W　4 極 FB ブレーキ（ノンアスベストライニング）
		保護方式 外被構造	IP44 (屋外形 または軽防塵形) 全閉外扇形	IP44 (屋外形 または軽防塵形) 全閉外扇形
		電　源	100V ,200V　50/60Hz（二重電圧）	100V ,200V　50/60Hz（二重電圧）
		耐熱クラス	B	B （ブレーキの耐熱クラスも B）
		時間定格	連続定格	連続定格
		始動方式	コンデンサ始動コンデンサ運転	コンデンサ始動コンデンサ運転
		口 出 線	6 本	8 本
		規　格	JIS 準拠	JIS 準拠
	インバータ用モータ	容量範囲	0.1kW ～ 3.7kW　4 極	0.1kW ～ 3.7kW　4 極 SB, FB ブレーキ（ノンアスベストライニング）
		保護方式 外被構造	IP44 (屋外形または軽防塵形) 全閉外扇形	IP44 (屋外形または軽防塵形) 全閉外扇形
		電　源	200V 60Hz, 220V 60Hz	200V 60Hz, 220V 60Hz
		耐熱クラス	B	B（ブレーキの耐熱クラスも B）
		時間定格	連続定格（6 ～ 60Hz 定トルク特性）	連続定格（6 ～ 60Hz 定トルク特性）
		口 出 線	3 本	5 本
		規　格	JIS 準拠	JIS 準拠

ギヤ部	潤滑方式	専用特殊グリースによる、グリース潤滑 （工場出荷時にグリースを充填しております）
	減速方式	ハイポイドギヤとインボリュートの組合せによる減速構造
	材　質	ケーシング：アルミニウム合金（60#, 63#, 64#, 1640# は鋳鉄） 歯車：クロムモリブデン鋼

周囲条件	設置場所	屋外形　：屋内及び屋外（通常の風雨・降雪程度で、強い水流や暴風雨にさらされない場所） 軽防塵形：屋内
	周囲温度	-10 ～ 40 ℃（凍結なきこと）
	周囲湿度	85%以下。ただし、結露しないこと。
	標　高	1000m 以下
	雰 囲 気	腐食性ガス、爆発性ガス、蒸気、大量の粉塵がないこと。大量の塵埃を含まない換気の良い場所であること。

据付角度	制限なし。ただし、端子箱引出口が水のかかる方向へ直接向かないよう、ご注意ください。
塗　装	技術資料 D78 頁をご参照ください。

注）1. 標準出力軸回転方向は、D7 頁をご参照ください。
2. モータの特性は D34 頁、ブレーキの詳細については D44 頁をご参照ください。

中空軸
中実軸 フランジ取付
中実軸 脚取付
ブレーキ無
ブレーキ付
三　相
単　相
三　相 インバータ用
屋内形
応用製品
屋外形
軽防塵形
防水形
安全増 防爆形
レバーシブル
コンデンサラン形
概　要
選定表 寸法図
15W
25W
40W
60W
90W
0.1kW
0.2kW
0.25kW
0.4kW
0.55kW
0.75kW
1.1kW
1.5kW
2.2kW
3.0kW
3.7kW
5.5kW

0.1~0.4kW

屋外形・軽防塵形の寸法・形状は以下の箇所のみ屋内仕様と異なります。その他の寸法及び選定表は B22 **頁～** B29 **頁を併用してください。**
ご注文・ご照会の際は形式記号、電圧周波数、屋外形または軽防塵形をご指示ください。

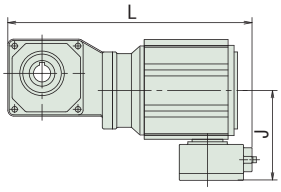

図 B1　0.1kW **ブレーキ無**

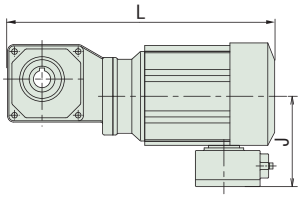

図 B2　0.1kW **ブレーキ付**
0.2 ～ 0.4kW　**ブレーキ無、ブレーキ付**

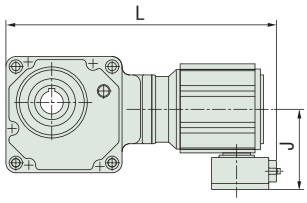

図 B3　0.1kW **ブレーキ無**

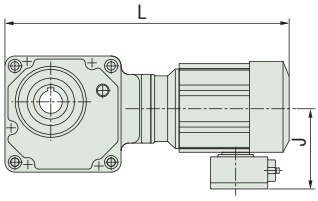

図 B4　0.1kW **ブレーキ付**
0.2 ～ 0.4kW　**ブレーキ無、ブレーキ付**

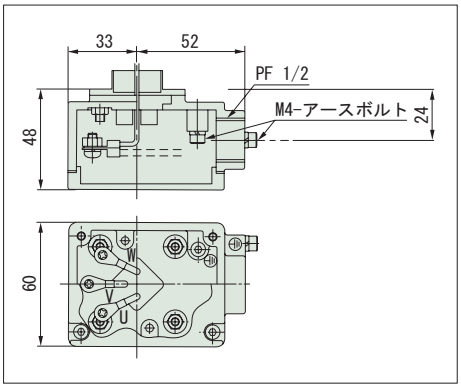

端子箱詳細
（ブレーキ付の場合は整流器が内蔵されます。）

容量	形　　式	L	J	質量 (kg)	図
0.1kW	RNYM01-1010(-B)-5 ～ 10	240(258)	105	5.5(7.0)	B1
	RNYM01-1120(-B)-5 ～ 60	285(303)	105	7.0(8.5)	B1
	RNYM01-1230(-B)-80 ～ 240	309(327)	105	8.5(10)	B1
	RNYM01-1340(-B)-300 ～ 480	354(372)	105	10(11)	B1
	RNYM01-1440(-B)-600 ～ 1440	396(414)	105	15(16)	B1
0.2kW	RNYM02-1110(-B)-5 ～ 10	275(307)	105	6.5(8.0)	B2
	RNYM02-1120(-B)-5 ～ 30	310(342)	105	8.0(9.5)	B2
	RNYM02-1220(-B)-40 ～ 60	333(365)	105	9.5(11)	B2
	RNYM02-1330(-B)-80 ～ 240	356(388)	105	10(11)	B2
	RNYM02-1440(-B)-300 ～ 480	421(453)	105	16(17)	B2
	RNYM02-1540(-B)-600 ～ 1440	465(497)	105	25(26)	B2
0.25kW	RNYM03-1210(-B)-5 ～ 10	311(343)	105	9.5(10.5)	B2
	RNYM03-1220(-B)-5 ～ 30	353(385)	105	10.5(12)	B2
	RNYM03-1320(-B)-40 ～ 60	381(413)	105	12(14)	B2
	RNYM30-1430(-B)-80 ～ 240	404(436)	105	17(18)	B2
	RNYM03-1540(-B)-300 ～ 1440	485(517)	105	26(27.5)	B2
0.4kW	RNYM05-1210(-B)-5 ～ 10	311(343)	105	9.5(10.5)	B2
	RNYM05-1220(-B)-5 ～ 30	353(385)	105	10.5(12)	B2
	RNYM05-1320(-B)-40 ～ 60	381(413)	105	12(14)	B2
	RNYM05-1430(-B)-80 ～ 240	404(436)	105	17(18)	B2
	RNYM05-1540(-B)-300 ～ 480	485(517)	105	26(27.5)	B2
	RNYM05-1640(-B)-600 ～ 1440	543(575)	105	63(64)	B2

注）（　　）は、ブレーキ付の場合を示します。

0.55~5.5kW

屋外形・軽防塵形の寸法・形状は以下の箇所のみ屋内仕様と異なります。その他の寸法及び選定表は B30 **頁～** B42 **頁を併用してください。**
ご注文・ご照会の際は形式記号、電圧周波数、屋外形または軽防塵形をご指示ください。

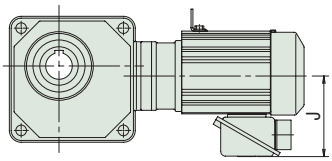

図 B5

（　）内は、ブレーキ付の場合を示します。

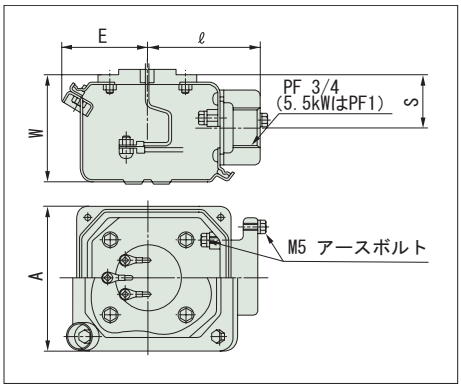

端子箱詳細
（ブレーキ付の場合は整流器が内蔵されます。）

容量	形　　式	J	A	E	ℓ	W	S	質量 (kg)	図
0.55kW	RNYM08-1310(-B)-5 ～ 10	136	100	57	75	72	35.5	12.5(14.5)	B5
	RNYM08-1320(-B)-5 ～ 30	136	100	57	75	72	35.5	14(17)	B5
	RNYM08-1420(-B)-40 ～ 60	136	100	57	75	72	35.5	18(20)	B5
	RNYM08-1530(-B)-80 ～ 240	136	100	57	75	72	35.5	25(27)	B5
	RNYM08-1640(-B)-300 ～ 1440	136	100	57	75	72	35.5	67(69)	B5
0.75kW	RNYM1-1310(-B)-5 ～ 10	136	100	57	75	72	35.5	13.5(16.5)	B5
	RNYM1-1320(-B)-5 ～ 30	136	100	57	75	72	35.5	14(17)	B5
	RNYM1-1420(-B)-40 ～ 60	136	100	57	75	72	35.5	18(20)	B5
	RNYM1-1530(-B)-80 ～ 240	136	100	57	75	72	35.5	26(29)	B5
	RNYM1-1640(-B)-300 ～ 1440	136	100	57	75	72	35.5	68(70)	B5
1.1kW	RNYM1H-1410(-B)-5 ～ 10	141	100	57	75	72	35.5	20.5(24.5)	B5
	RNYM1H-1420(-B)-5 ～ 30	141	100	57	75	72	35.5	22(26)	B5
	RNYM1H-1520(-B)-40 ～ 60	141	100	57	75	72	35.5	30(34)	B5
	RNYM1H-1531(-B)-80	141	100	57	75	72	35.5	30(34)	B5
	RNYM1H-1630(-B)-100 ～ 120	141	100	57	75	72	35.5	52(56)	B5
	RNYM1H-1631(-B)-150 ～ 240	141	100	57	75	72	35.5	53(57)	B5
1.5kW	RNYM2-1410(-B)-5 ～ 10	141	100	57	75	72	35.5	22.5(26.5)	B5
	RNYM2-1420(-B)-5 ～ 30	141	100	57	75	72	35.5	22(26)	B5
	RNYM2-1520(-B)-40 ～ 60	141	100	57	75	72	35.5	32(36)	B5
	RNYM2-1531(-B)-80	141	100	57	75	72	35.5	31(34)	B5
	RNYM2-1630(-B)-100 ～ 120	141	100	57	75	72	35.5	52(56)	B5
	RNYM2-1631(-B)-150 ～ 240	141	100	57	75	72	35.5	53(57)	B5
2.2kW	RNYM3-1510(-B)-5 ～ 10	148	100	57	75	72	35.5	29.5(35.5)	B5
	RNYM3-1520(-B)-5 ～ 30	148	100	57	75	72	35.5	35(40)	B5
	RNYM3-1531(-B)-40 ～ 60	148	100	57	75	72	35.5	35(40)	B5
	RNYM3-1630(-B)-80 ～ 120	148	100	57	75	72	35.5	57(63)	B5
	RNYM3-1631(-B)-150 ～ 240	148	100	57	75	72	35.5	57(63)	B5
3.0kW	RNYM4-1521(-B)-5 ～ 25	183	123	65	87	90	45	47(58)	B5
	RNYM4-1632(-B)-30 ～ 50	183	123	65	87	90	45	104(112)	B5
3.7kW	RNYM5-1521(-B)-5 ～ 25	183	123	65	87	90	45	50(61)	B5
	RNYM5-1632(-B)-30 ～ 50	183	123	65	87	90	45	104(112)	B5
5.5kW	RNYM8-1522(-B)-5 ～ 15	183	123	65	87	90	45	57(68)	B5
	RNYM8-1633(-B)-20 ～ 40	183	123	65	87	90	45	111(120)	B5

注）（　　）は、ブレーキ付の場合を示します。

中空軸
中実軸 フランジ取付
中実軸 脚取付
ブレーキ無
ブレーキ付
三　相
単　相
三　相 インバータ用
屋内形
応用製品
屋外形
軽防塵形
防水形
安全増 防爆形
レバーシブル
コンデンサラン形
概　要
選定表 寸法図
15W
25W
40W
60W
90W
0.1kW
0.2kW
0.25kW
0.4kW
0.55kW
0.75kW
1.1kW
1.5kW
2.2kW
3.0kW
3.7kW
5.5kW

0.1~0.4kW

屋外形・軽防塵形の寸法・形状は以下の箇所のみ屋内仕様と異なります。その他の寸法及び選定表は B52 **頁～** B57 **頁を併用してください。**
ご注文・ご照会の際は形式記号、電圧周波数、屋外形または軽防塵形をご指示ください。

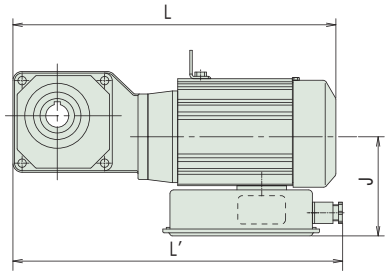

図 B1

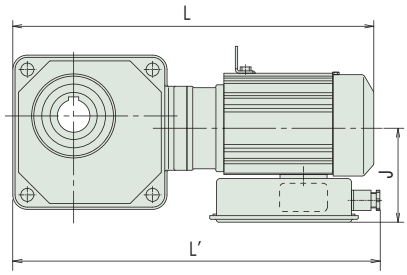

図 B2

ブレーキ無、ブレーキ付

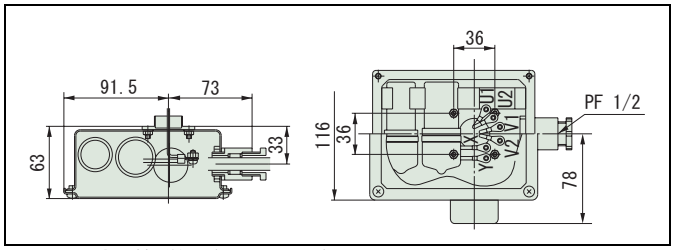

端子箱詳細（0.1, 0.2kW）
（ブレーキ付の場合は整流器が内蔵されます。）

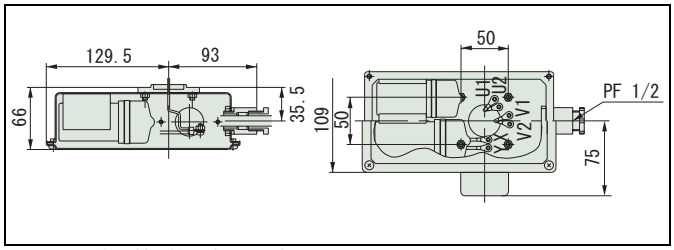

端子箱詳細（0.4kW）
（ブレーキ付の場合は整流器が内蔵されます。）

容量	形　　式	L	L'(注 2)	J	質量 (kg)	図
0.1kW	RNYM01-1110-CB(-B)-5 ～ 10	(307)	289	120	6.0(7.5)	B1
	RNYM01-1120-CB(-B)-5 ～ 60	(342)	325	120	8.0(9.5)	B1
	RNYM01-1230-CB(-B)-80 ～ 240	(366)	348	120	9.5(10)	B2
	RNYM01-1340-CB(-B)-300 ～ 480	(411)	393	120	12(13)	B2
	RNYM01-1440-CB(-B)-600 ～ 1440	(453)	435	120	16.5(18)	B2
0.2kW	RNYM02-1210-CB(-B)-5 ～ 10	(343)	325	120	9.0(10)	B1
	RNYM02-1120-CB(-B)-5 ～ 30	(362)	344	120	9.0(10)	B1
	RNYM02-1220-CB(-B)-40 ～ 60	(385)	367	120	10.5(12)	B1
	RNYM02-1330-CB(-B)-80 ～ 240	(408)	390	120	12(13)	B2
	RNYM02-1440-CB(-B)-300 ～ 480	(473)	455	120	18(19)	B2
	RNYM02-1540-CB(-B)-600 ～ 1440	(517)	499	120	27(28.5)	B2
0.4kW	RNYM05-1310-CB(-B)-5 ～ 10	390(433)	-	130	13(16)	B1
	RNYM05-1320-CB(-B)-5 ～ 30	423(466)	-	130	16(18)	B1
	RNYM05-1420-CB(-B)-40 ～ 60	474(517)	-	130	19(21)	B1
	RNYM05-1530-CB(-B)-80 ～ 240	498(541)	-	130	26(29)	B2
	RNYM05-1640-CB(-B)-300 ～ 1440	604(647)	-	130	69(71)	B2

注）1. **（　　）は、ブレーキ付の場合を示します。**
2.0.1kW・0.2kW **のブレーキ無の全長は、**L' **寸法を参照下さい。それ以外の機種の全長は、**L **寸法となります。**

MEMO

中空軸
中実軸 フランジ取付
中実軸 脚取付
ブレーキ無
ブレーキ付
三　相
単　相
三　相 インバータ用
屋内形
応用製品
屋外形
軽防塵形
防水形
安全増 防爆形
レバーシブル
コンデンサラン形
概　要
選定表 寸法図
15W
25W
40W
60W
90W
0.1kW
0.2kW
0.25kW
0.4kW
0.55kW
0.75kW
1.1kW
1.5kW
2.2kW
3.0kW
3.7kW
5.5kW

0.1~3.7kW

屋外形・軽防塵形の寸法・形状は以下の箇所のみ屋内仕様と異なります。その他の寸法及び選定表は B58 **頁～** B69 **頁を併用してください。**
ご注文・ご照会の際は形式記号、電圧周波数、屋外形または軽防塵形をご指示ください。

0.1~0.2kW

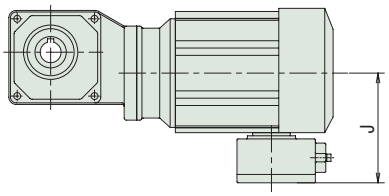

図 B1

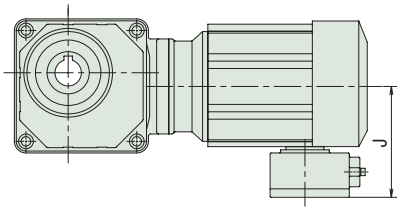

図 B2

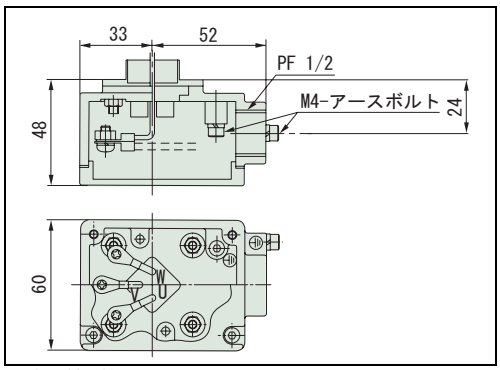

端子箱詳細
（ブレーキ付の場合は整流器が内蔵されます。）

容量	形　　式	J	質量 (kg)	図
0.1kW	RNYM01-1110-AV(-B)-5 ～ 10	105	6.5(8.0)	B1
	RNYM01-1120-AV(-B)-5 ～ 60	105	7.0(8.5)	B1
	RNYM01-1230-AV(-B)-80 ～ 240	105	8.5(10)	B2
	RNYM01-1340-AV(-B)-300 ～ 480	105	11(12)	B2
	RNYM01-1440-AV(-B)-600 ～ 1440	105	15.5(17)	B2
0.2kW	RNYM02-1120-AV(-B)-5 ～ 30	105	8.0(9.0)	B1
	RNYM02-1210-AV(-B)-5 ～ 10	105	9.5(10.5)	B1
	RNYM02-1220-AV(-B)-40 ～ 60	105	10.5(12)	B1
	RNYM02-1330-AV(-B)-80 ～ 240	105	11(12)	B2
	RNYM02-1440-AV(-B)-300 ～ 480	105	17(18)	B2
	RNYM02-1540-AV(-B)-600 ～ 1440	105	26(27.5)	B2

注）（　　）は、ブレーキ付の場合を示します。

0.4~3.7kW

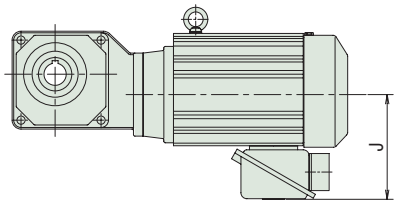

図 B3

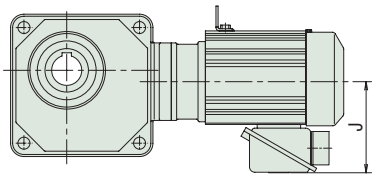

図 B4

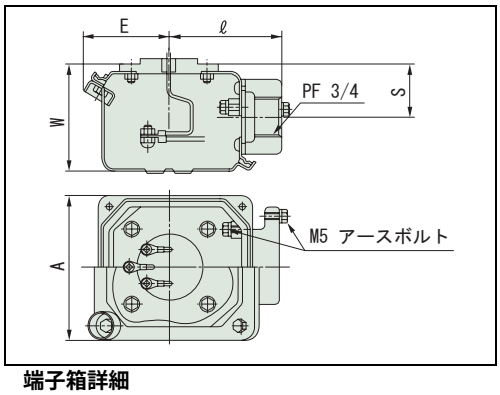

端子箱詳細
（ブレーキ付の場合は整流器が内蔵されます。）

容量	形　　式	J	A	E	ℓ	W	S	質量 (kg)	図
0.4kW	RNYM05-1310-AV(-B)-5 ～ 10	136	100	57	75	72	35.5	13.5(16.5)	B3
	RNYM05-1320-AV(-B)-5 ～ 30	136	100	57	75	72	35.5	15(17)	B3
	RNYM05-1420-AV(-B)-40 ～ 60	136	100	57	75	72	35.5	18(20)	B3
	RNYM05-1530-AV(-B)-80 ～ 240	136	100	57	75	72	35.5	26(29)	B4
	RNYM05-1640-AV(-B)-300 ～ 1440	136	100	57	75	72	35.5	68(70)	B4
0.75kW	RNYM1-1410-AV(-B)-5 ～ 10	141	100	57	75	72	35.5	22.5(26.5)	B3
	RNYM1-1420-AV(-B)-5 ～ 30	141	100	57	75	72	35.5	22(26)	B3
	RNYM1-1520-AV(-B)-40 ～ 60	141	100	57	75	72	35.5	32(36)	B3
	RNYM1-1531-AV(-B)-80	141	100	57	75	72	35.5	31(35)	B4
	RNYM1-1630-AV(-B)-100 ～ 120	141	100	57	75	72	35.5	52(56)	B4
	RNYM1-1631-AV(-B)-150 ～ 240	141	100	57	75	72	35.5	53(57)	B4
1.5kW	RNYM2-1510-AV(-B)-5 ～ 10	148	100	57	75	72	35.5	29.5(35.5)	B3
	RNYM2-1520-AV(-B)-5 ～ 30	148	100	57	75	72	35.5	35(40)	B3
	RNYM2-1531-AV(-B)-40 ～ 60	148	100	57	75	72	35.5	35(40)	B4
	RNYM2-1630-AV(-B)-80 ～ 120	148	100	57	75	72	35.5	57(63)	B4
	RNYM2-1631-AV(-B)-150 ～ 240	148	100	57	75	72	35.5	57(63)	B4
2.2kW	RNYM3-1521-AV(-B)-5 ～ 25	183	123	65	87	90	45	50(61)	B3
	RNYM3-1632-AV(-B)-30 ～ 50	183	123	65	87	90	45	69(80)	B4
3.7kW	RNYM5-1522-AV(-B)-5 ～ 15	183	123	65	87	90	45	57(68)	B3
	RNYM5-1633-AV(-B)-20 ～ 40	183	123	65	87	90	45	77(88)	B4

注）（　　）は、ブレーキ付の場合を示します。

0.1~2.2kW

屋外形・軽防塵形の寸法・形状は以下の箇所のみ屋内仕様と異なります。その他の寸法及び選定表は三相モータ・屋内形 B80 頁～ B97 頁を併用してください。
ご注文・ご照会の際は形式記号、電圧周波数、屋外形または軽防塵形をご指示ください。

0.1~0.4kW

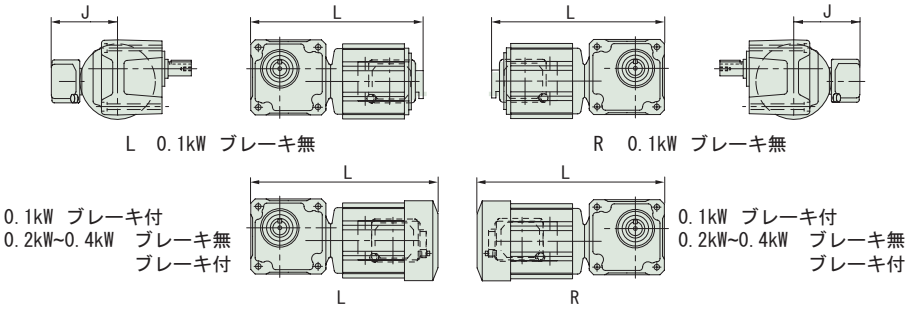

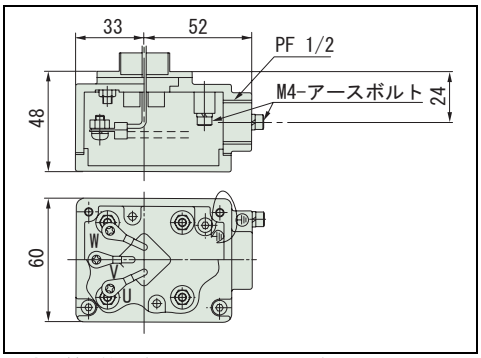

端子箱詳細（0.1 ～ 0.4kW **共通**）
（ブレーキ付の場合は整流器が内蔵されます。）

容量	形　　式	L	J	質量 (kg)
0.1kW	RNFM01-190 □ (-B)-5 ～ 60	241(259)	105	6.3(7.8)
	RNFM01-20 □ (-B)-80 ～ 120	271(289)	105	7(9.5)
	RNFM01-25 □ (-B)-150 ～ 240	271(289)	105	7(9.5)
	RNFM01-1340 □ -X1(-B)-300 ～ 480	354(372)	105	10.5(12)
	RNFM01-1440 □ -X1(-B)-600 ～ 1440	396(414)	105	15.5(17)
0.2kW	RNFM02-190 □ (-B)-5 ～ 30	266(298)	105	7.5(8.0)
	RNFM02-23 □ (-B)-40 ～ 60	302(334)	105	8(9.5)
	RNFM02-30 □ (-B)-80 ～ 120	321(353)	105	10(12)
	RNFM02-35 □ (-B)-150 ～ 240	329(361)	105	10(12)
	RNFM02-1440 □ -X1(-B)-300 ～ 480	421(453)	105	17(18.5)
	RNFM02-1540 □ -X1(-B)-600 ～ 1440	465(497)	105	26(27)
0.25kW	RNFM03-270 □ (-B)-5 ～ 30	317(349)	105	10(11.5)
	RNFM03-33 □ (-B)-40 ～ 60	349(381)	105	12(14)
	RNFM03-40 □ (-B)-80 ～ 120	363(395)	105	15(16)
	RNFM03-45 □ (-B)-150 ～ 240	389(421)	105	16(17)
	RNFM03-1540 □ -X1(-B)-300 ～ 480	485(517)	105	27.5(28.5)
0.4kW	RNFM05-270 □ (-B)-5 ～ 30	317(349)	105	10(11.5)
	RNFM05-33 □ (-B)-40 ～ 60	349(381)	105	12(14)
	RNFM05-40 □ (-B)-80 ～ 120	363(395)	105	15(16)
	RNFM05-45 □ (-B)-150 ～ 240	389(421)	105	16(17)
	RNFM05-1540 □ -X1(-B)-300 ～ 480	485(517)	105	27.5(28.5)
	RNFM05-1640 □ -X1(-B)-600 ～ 1440	543(575)	105	67.5(68.5)

注）1. □**には、軸出記号 L または R のいずれかが入ります。**
2. （　　）**は、ブレーキ付の場合を示します。**

0.55~2.2kW

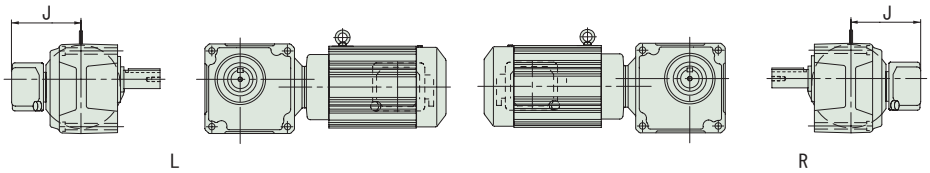

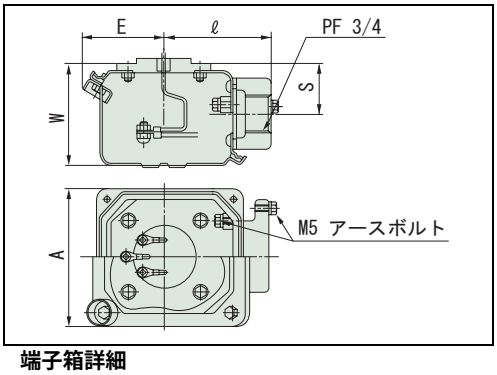

端子箱詳細
（ブレーキ付の場合は整流器が内蔵されます。）

容量	形　　式	J	A	E	ℓ	W	S	質量 (kg)
0.55kW	RNFM08-370 □ (-B)-5 ～ 30	136	100	57	75	72	35.5	14(17)
	RNFM08-43 □ (-B)-40 ～ 60	136	100	57	75	72	35.5	17(20)
	RNFM08-50 □ (-B)-80 ～ 120	136	100	57	75	72	35.5	24(27)
	RNFM08-55 □ (-B)-150 ～ 240	136	100	57	75	72	35.5	24(27)
	RNFM08-1640 □ -X1(-B)-300 ～ 1440	136	100	57	75	72	35.5	72(74)
0.75kW	RNFM1-370 □ (-B)-5 ～ 30	136	100	57	75	72	35.5	14(17)
	RNFM1-43 □ (-B)-40 ～ 60	136	100	57	75	72	35.5	17(20)
	RNFM1-50 □ (-B)-80 ～ 120	136	100	57	75	72	35.5	24(27)
	RNFM1-55 □ (-B)-150 ～ 240	136	100	57	75	72	35.5	24(27)
	RNFM1-1640 □ -X1(-B)-300 ～ 1440	136	100	57	75	72	35.5	73(75)
1.1kW	RNFM1H-470 □ (-B)-5 ～ 30	141	100	57	75	72	35.5	22(27)
	RNFM1H-53 □ (-B)-40 ～ 80	141	100	57	75	72	35.5	30(35)
	RNFM1H-1630 □ -X1(-B)-100 ～ 120	141	100	57	75	72	35.5	57(61)
	RNFM1H-1631 □ -X1(-B)-150 ～ 240	141	100	57	75	72	35.5	58(62)
1.5kW	RNFM2-470 □ (-B)-5 ～ 30	141	100	57	75	72	35.5	22(27)
	RNFM2-53 □ (-B)-40 ～ 80	141	100	57	75	72	35.5	30(35)
	RNFM2-1630 □ -X1(-B)-100 ～ 120	141	100	57	75	72	35.5	57(61)
	RNFM2-1631 □ -X1(-B)-150 ～ 240	141	100	57	75	72	35.5	58(62)
2.2kW	RNFM3-54 □ (-B)-10 ～ 60	148	100	57	75	72	35.5	34(40)
	RNFM3-1630 □ -X1(-B)-80 ～ 120	148	100	57	75	72	35.5	62(68)
	RNFM3-1631 □ -X1(-B)-150 ～ 240	148	100	57	75	72	35.5	62(68)

注）1. □には、軸出記号 L または R のいずれかが入ります。
2. （　　）は、ブレーキ付の場合を示します。

中空軸
中実軸 フランジ取付
中実軸 脚取付
ブレーキ無
ブレーキ付
三　相
単　相
三　相 インバータ用
屋内形
応用製品
屋外形
軽防塵形
防水形
安全増 防爆形
レバーシブル
コンデンサラン形
概　要
選定表 寸法図
15W
25W
40W
60W
90W
0.1kW
0.2kW
0.25kW
0.4kW
0.55kW
0.75kW
1.1kW
1.5kW
2.2kW
3.0kW
3.7kW
5.5kW

0.1~0.4kW

屋外形・軽防塵形の寸法・形状は以下の箇所のみ屋内仕様と異なります。その他の寸法及び選定表は単相モータ屋内形 B106 頁～ B111 頁を併用してください。
ご注文・ご照会の際は形式記号、電圧周波数、屋外形または軽防塵形をご指示ください。

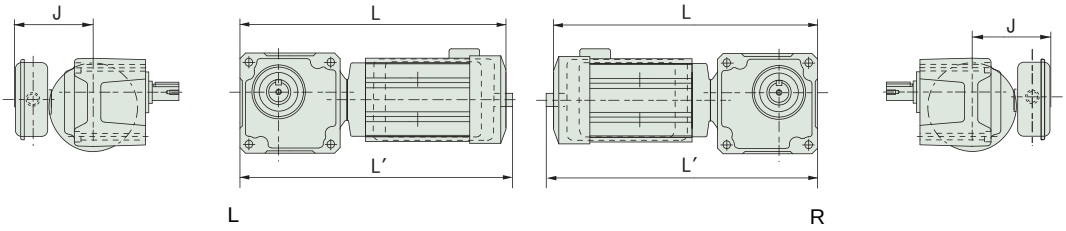

ブレーキ無、ブレーキ付

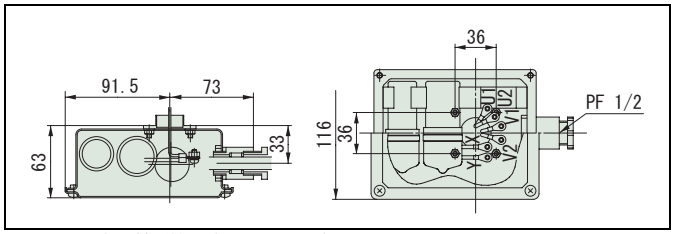

端子箱詳細（0.1, 0.2kW）
（ブレーキ付の場合は整流器が内蔵されます。）

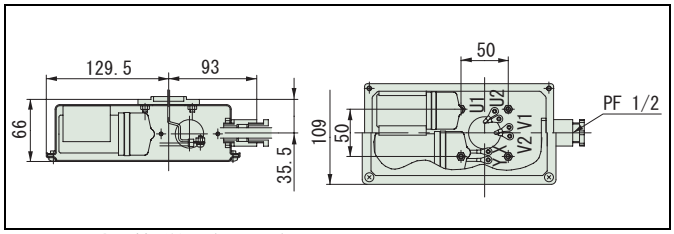

端子箱詳細（0.4kW）
（ブレーキ付の場合は整流器が内蔵されます。）

容量	形　　式	L	L'(注 3)	J	質量 (kg)
0.1kW	RNFM01-190 □ -CB(-B)-5 ～ 30	(298)	280	120	6.5(8.0)
	RNFM01-23 □ -CB(-B)-40 ～ 60	(334)	316	120	8.0(9.5)
	RNFM01-20 □ -CB(-B)-80 ～ 120	(328)	310	120	8.5(9.5)
	RNFM01-35 □ -CB(-B)-150 ～ 240	(361)	343	120	10(11)
	RNFM01-1340 □ -CBX1(-B)-300 ～ 480	(411)	393	120	12(13)
	RNFM01-1440 □ -CBX1(-B)-600 ～ 1440	(453)	435	120	16.5(18)
0.2kW	RNFM02-270 □ -CB(-B)-5 ～ 30	(349)	331	120	8.5(10)
	RNFM02-23 □ -CB(-B)-40 ～ 60	(354)	336	120	10(11)
	RNFM02-30 □ -CB(-B)-80 ～ 120	(373)	355	120	12(13)
	RNFM02-45 □ -CB(-B)-150 ～ 240	(421)	403	120	15(16)
	RNFM02-1440 □ -CBX1(-B)-300 ～ 480	(473)	455	120	17.5(19)
	RNFM02-1540 □ -CBX1(-B)-600 ～ 1440	(517)	499	120	27.5(28.5)
0.4kW	RNFM05-370 □ -CB(-B)-5 ～ 30	377(420)	-	130	13.5(16.5)
	RNFM05-33 □ -CB(-B)-40 ～ 60	380(423)	-	130	15(17)
	RNFM05-40 □ -CB(-B)-80 ～ 120	395(438)	-	130	18(21)
	RNFM05-55 □ -CB(-B)-150 ～ 240	471(515)	-	130	28(28)
	RNFM05-1640 □ -CBX1(-B)-300 ～ 1440	604(647)	-	130	68(70)

注）1. □には、軸出記号 L または R のいずれかが入ります。
2. （　　）は、ブレーキ付の場合を示します。
3.0.1kW・0.2kW のブレーキ無の全長は、L' 寸法を参照下さい。それ以外の機種の全長は、L 寸法となります。

MEMO

中空軸
中実軸 フランジ取付
中実軸 脚取付
ブレーキ無
ブレーキ付
三　相
単　相
三　相 インバータ用
屋内形
応用製品
屋外形
軽防塵形
防水形
安全増防爆形
レバーシブル
コンデンサラン形
概　要
選定表 寸法図
15W
25W
40W
60W
90W
0.1kW
0.2kW
0.25kW
0.4kW
0.55kW
0.75kW
1.1kW
1.5kW
2.2kW
3.0kW
3.7kW
5.5kW

0.1~1.5kW

屋外形・軽防塵形の寸法・形状は以下の箇所のみ屋内仕様と異なります。その他の寸法及び選定表は三相インバータ用モータ・屋内形 B112 頁～ B120 頁を併用してください。
ご注文・ご照会の際は形式記号、電圧周波数、屋外形または軽防塵形をご指示ください。

0.1kW~0.2kW

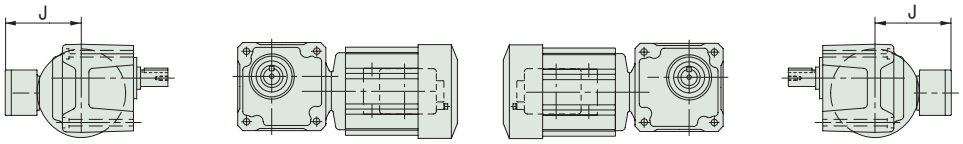

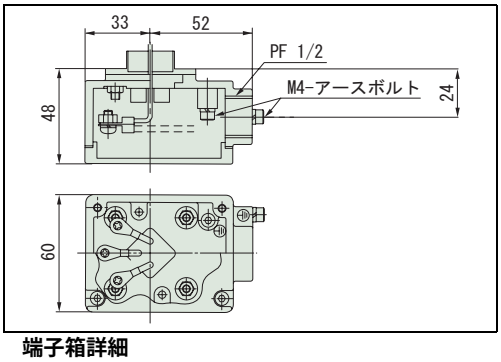

端子箱詳細
（ブレーキ付の場合は整流器が内蔵されます。）

容量	形　　式	J	質量 (kg)
0.1kW	RNFM01-190 □ -AV(-B)-5 ～ 30	105	7.5(8.0)
	RNFM01-23 □ -AV(-B)-40 ～ 60	105	8(9.5)
	RNFM01-30 □ -AV(-B)-80 ～ 120	105	10(12)
	RNFM01-35 □ -AV(-B)-150 ～ 240	105	10(12)
	RNFM01-1340 □ -AVX1(-B)-300 ～ 480	105	12(13.5)
	RNFM01-1440 □ -AVX1(-B)-600 ～ 1440	105	17(18.5)
0.2kW	RNFM02-270 □ -AV(-B)-5 ～ 30	105	10(11.5)
	RNFM02-33 □ -AV(-B)-40 ～ 60	105	12(14)
	RNFM02-40 □ -AV(-B)-80 ～ 120	105	15(16)
	RNFM02-45 □ -AV(-B)-150 ～ 240	105	16(17)
	RNFM02-1440 □ -AVX1(-B)-300 ～ 480	105	18.5(20.0)
	RNFM02-1540 □ -AVX1(-B)-600 ～ 1440	105	27.5(28.5)

注）1. □には、軸出記号 L または R のいずれかが入ります。
2. （　　）は、ブレーキ付の場合を示します。

0.4kW~1.5kW

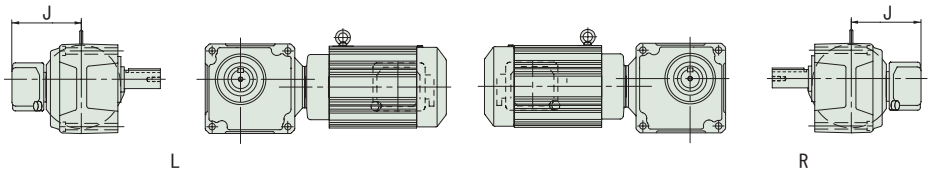

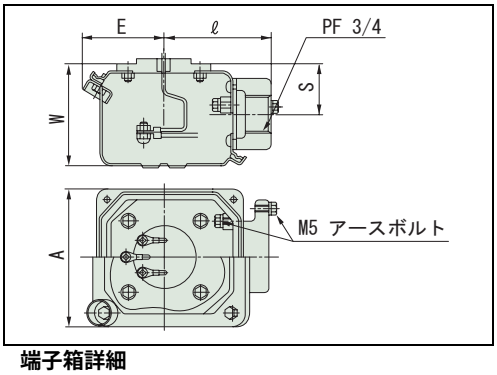

端子箱詳細
（ブレーキ付の場合は整流器が内蔵されます。）

容量	形　　式	J	A	E	ℓ	W	S	質量 (kg)
0.4kW	RNFM05-370 □ -AV(-B)-5 ～ 30	136	100	57	75	72	35.5	14(17)
	RNFM05-43 □ -AV(-B)-40 ～ 60	136	100	57	75	72	35.5	17(20)
	RNFM05-50 □ -AV(-B)-80 ～ 120	136	100	57	75	72	35.5	24(27)
	RNFM05-55 □ -AV(-B)-150 ～ 240	136	100	57	75	72	35.5	24(27)
	RNFM05-1640 □ -AVX1(-B)-300 ～ 1440	136	100	57	75	72	35.5	73(75)
0.75kW	RNFM1-470 □ -AV(-B)-5 ～ 30	141	100	57	75	72	35.5	22(27)
	RNFM1-53 □ -AV(-B)-10 ～ 80	141	100	57	75	72	35.5	30(35)
	RNFM1-1630 □ -AVX1(-B)-100 ～ 120	141	100	57	75	72	35.5	57(61)
	RNFM1-1631 □ -AVX1(-B)-150 ～ 240	141	100	57	75	72	35.5	58(62)
1.5kW	RNFM2-54 □ -AV(-B)-10 ～ 60	148	100	57	75	72	35.5	34(40)
	RNFM2-1630 □ -AVX1(-B)-80 ～ 120	148	100	57	75	72	35.5	62(68)
	RNFM2-1631 □ -AVX1(-B)-150 ～ 240	148	100	57	75	72	35.5	62(68)

注）1. □には、軸出記号 L または R のいずれかが入ります。
2. （　　）は、ブレーキ付の場合を示します。

0.1~5.5kW

屋外形・軽防塵形の寸法・形状は以下の箇所のみ屋内仕様と異なります。その他の寸法及び選定表は三相モータ・屋内形 B122 頁～ B139 頁を併用してください。

ご注文・ご照会の際は形式記号、電圧周波数、屋外形または軽防塵形をご指示ください。

0.1~0.4kW

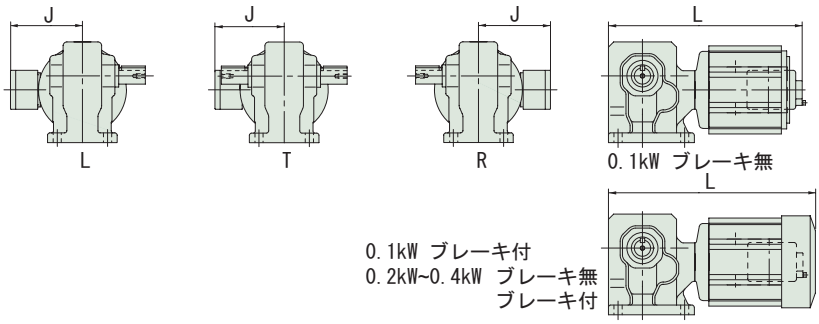

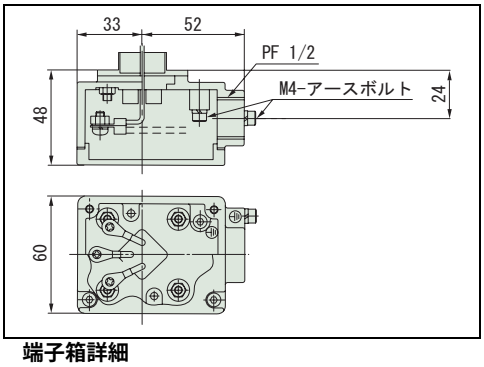

端子箱詳細
（ブレーキ付の場合は整流器が内蔵されます。）

容量	形　　式	L	J	質量 (kg)
0.1kW	RNHM01-190 □ -(-B)-5 ～ 60	237(255)	105	5.5(7.0)
	RNHM01-20 □ -(-B)-80 ～ 120	262(280)	105	6.5(8)
	RNHM01-25 □ -(-B)-150 ～ 240	262(280)	105	6.5(8)
	RNHM01-1340 □ -J1(-B)-300 ～ 480	354(372)	105	11(12)
	RNHM01-1440 □ -J1(-B)-600 ～ 1440	396(414)	105	15.5(17)
0.2kW	RNHM02-190 □ -(-B)-5 ～ 30	262(294)	105	6.5(8.0)
	RNHM02-23 □ -(-B)-40 ～ 60	293(325)	105	7.5(9.0)
	RNHM02-30 □ -(-B)-80 ～ 120	309(341)	105	10(11)
	RNHM02-35 □ -(-B)-150 ～ 240	317(349)	105	10.5(11.5)
	RNHM02-1440 □ -J1(-B)-300 ～ 480	421(453)	105	16.5(18)
	RNHM02-1540 □ -J1(-B)-600 ～ 1440	465(497)	105	26.5(27.5)
0.25kW	RNHM03-270 □ -(-B)-5 ～ 30	308(340)	105	9.5(11)
	RNHM03-33 □ -(-B)-40 ～ 60	337(369)	105	12(12)
	RNHM03-40 □ -(-B)-80 ～ 120	347(379)	105	15(16)
	RNHM03-45 □ -(-B)-150 ～ 240	373(405)	105	16(17)
	RNHM03-1540 □ -J1(-B)-300 ～ 1440	485(517)	105	28(29.5)
0.4kW	RNHM05-270 □ -(-B)-5 ～ 30	308(340)	105	9.5(11)
	RNHM05-33 □ -(-B)-40 ～ 60	337(369)	105	12(12)
	RNHM05-40 □ -(-B)-80 ～ 120	347(379)	105	15(16)
	RNHM05-45 □ -(-B)-150 ～ 240	373(405)	105	16(17)
	RNHM05-1540 □ -J1(-B)-300 ～ 1440	485(517)	105	28(29.5)

注）1. □には、軸出記号 L、R または T のいずれかが入ります。
2. （　　）は、ブレーキ付の場合を示します。

0.55~5.5kW

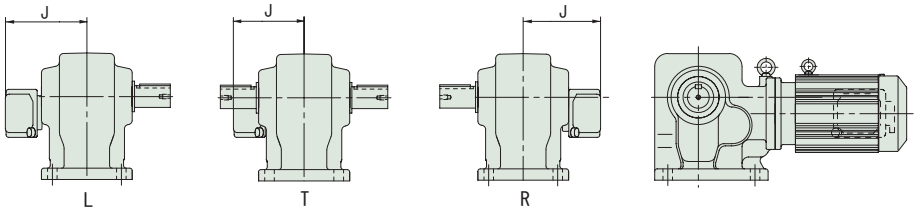

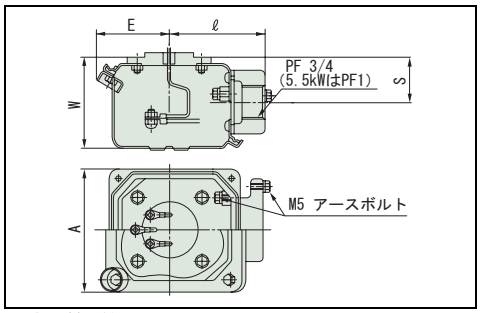

端子箱詳細
（ブレーキ付の場合は整流器が内蔵されます。）

容量	形　　式	J	A	E	ℓ	W	S	質量 (kg)
0.55kW	RNHM08-370 □ (-B)-5 ～ 30	136	100	57	75	72	35.5	14.5(17.5)
	RNHM08-43 □ (-B)-40 ～ 60	136	100	57	75	72	35.5	17(20)
	RNHM08-50 □ (-B)-80 ～ 120	136	100	57	75	72	35.5	24(27)
	RNHM08-55 □ (-B)-150 ～ 240	136	100	57	75	72	35.5	25(27)
0.75kW	RNHM1-370 □ (-B)-5 ～ 30	136	100	57	75	72	35.5	14.5(17.5)
	RNHM1-43 □ (-B)-40 ～ 60	136	100	57	75	72	35.5	17(20)
	RNHM1-50 □ (-B)-80 ～ 120	136	100	57	75	72	35.5	24(27)
	RNHM1-55 □ (-B)-150 ～ 240	136	100	57	75	72	35.5	25(27)
1.1kW	RNHM1H-470 □ (-B)-5 ～ 30	141	100	57	75	72	35.5	23(28)
	RNHM1H-53 □ (-B)-40 ～ 80	141	100	57	75	72	35.5	30(34)
	RNHM1H-60 □ (-B)-100 ～ 120	141	100	57	75	72	35.5	69(73)
1.5kW	RNHM2-470 □ (-B)-5 ～ 30	141	100	57	75	72	35.5	23(28)
	RNHM2-53 □ (-B)-40 ～ 80	141	100	57	75	72	35.5	30(34)
	RNHM2-60 □ (-B)-100 ～ 120	141	100	57	75	72	35.5	69(73)
2.2kW	RNHM3-54 □ (-B)-10 ～ 60	148	100	57	75	72	35.5	34(40)
	RNHM3-60 □ (-B)-80 ～ 120	148	100	57	75	72	35.5	74(80)
3.0kW	RNHM4-63 □ (-B)-10 ～ 50	183	123	65	87	90	45	87(95)
3.7kW	RNHM5-63 □ (-B)-10 ～ 50	183	123	65	87	90	45	87(95)
5.5kW	RNHM8-64 □ (-B)-10 ～ 40	183	123	65	87	90	45	93(102)

□には軸出記号 L, R または T のいずれかが入ります。（　）内は、ブレーキ付の場合を示します。

中空軸
中実軸 フランジ取付
中実軸 脚取付
ブレーキ無
ブレーキ付
三　相
単　相
三　相 インバータ用
屋内形
応用製品
屋外形
軽防塵形
防水形
安全増 防爆形
レバーシブル
コンデンサラン形
概　要
選定表 寸法図
15W
25W
40W
60W
90W
0.1kW
0.2kW
0.25kW
0.4kW
0.55kW
0.75kW
1.1kW
1.5kW
2.2kW
3.0kW
3.7kW
5.5kW

0.1~0.4kW

屋外形・軽防塵形の寸法・形状は以下の箇所のみ屋内仕様と異なります。その他の寸法及び選定表は単相モータ屋内形 B140 頁～ B145 頁を併用してください。
ご注文・ご照会の際は形式記号、電圧周波数、屋外形または軽防塵形をご指示ください。

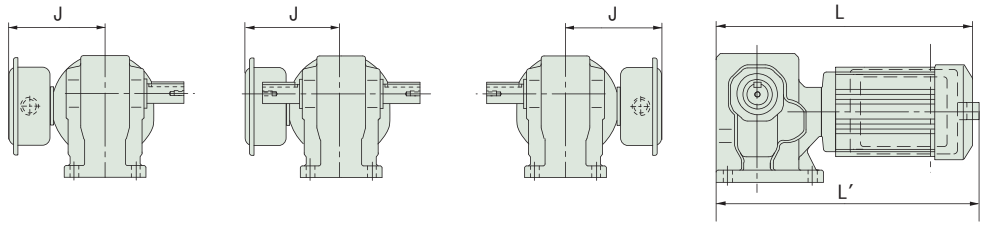

L　　T　　R　　ブレーキ無、ブレーキ付

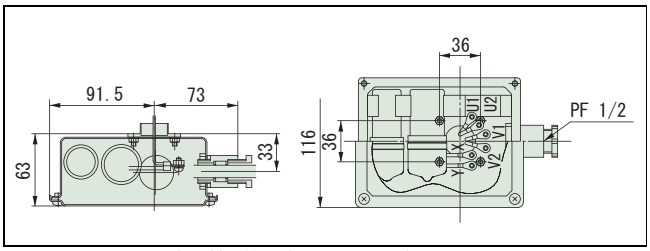

端子箱詳細（0.1、0.2kW）
（ブレーキ付の場合は整流器が内蔵されます。）

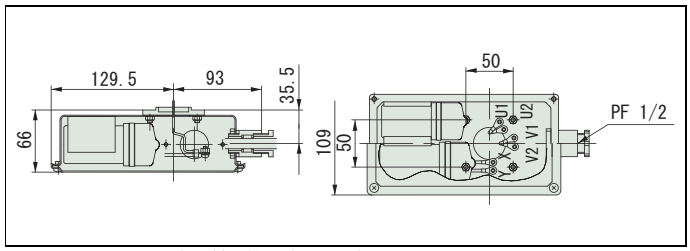

端子箱詳細（0.4kW）
（ブレーキ付の場合は整流器が内蔵されます。）

容量	形　　式	L	L'(注 3)	J	質量 (kg)
0.1kW	RNHM01-190 □ -CB(-B)-5 ～ 30	(294)	276	120	5.5(7.5)
	RNHM01-23 □ -CB(-B)-40 ～ 60	(325)	307	120	7.5(9.0)
	RNHM01-20 □ -CB(-B)-80 ～ 120	(319)	301	120	8.0(9.0)
	RNHM01-35 □ -CB(-B)-150 ～ 240	(349)	331	120	10(11)
	RNHM01-1340 □ -CBJ1(-B)-300 ～ 480	(411)	379	120	12(13)
	RNHM01-1440 □ -CBJ1(-B)-600 ～ 1440	(453)	421	120	16.5(18)
0.2kW	RNHM02-270 □ -CB(-B)-5 ～ 30	(340)	322	120	8.5(10)
	RNHM02-23 □ -CB(-B)-40 ～ 60	(345)	327	120	9.0(10)
	RNHM02-30 □ -CB(-B)-80 ～ 120	(360)	342	120	11(13)
	RNHM02-45 □ -CB(-B)-150 ～ 240	(405)	387	120	15(16)
	RNHM02-1440 □ -CBJ1(-B)-300 ～ 480	(473)	441	120	17.5(19)
	RNHM02-1540 □ -CBJ1(-B)-600 ～ 1440	(517)	485	120	27.5(28.5)
0.4kW	RNHM05-370 □ -CB(-B)-5 ～ 30	365(408)	-	130	13.5(16.5)
	RNHM05-33 □ -CB(-B)-40 ～ 60	368(411)	-	130	15(17)
	RNHM05-40 □ -CB(-B)-80 ～ 120	379(422)	-	130	18(20)
	RNHM05-55 □ -CB(-B)-150 ～ 240	451(495)	-	130	25(28)

注）1. □には、軸出記号 L、R または T のいずれかが入ります。
2.（　　）は、ブレーキ付の場合を示します。
3.0.1kW・0.2kW のブレーキ無の全長は、L' 寸法を参照下さい。それ以外の機種の全長は、L 寸法となります。

MEMO

中空軸
中実軸 フランジ取付
中実軸 脚取付
ブレーキ無
ブレーキ付
三　相
単　相
三　相 インバータ用
屋内形
応用製品
屋外形
軽防塵形
防水形
安全増 防爆形
レバーシブル
コンデンサラン形
概　要
選定表 寸法図
15W
25W
40W
60W
90W
0.1kW
0.2kW
0.25kW
0.4kW
0.55kW
0.75kW
1.1kW
1.5kW
2.2kW
3.0kW
3.7kW
5.5kW

0.1~3.7kW

屋外形・軽防塵形の寸法・形状は以下の箇所のみ屋内仕様と異なります。その他の寸法及び選定表は三相インバータ用モータ・屋内形 B146 頁～ B155 頁を併用してください。
ご注文・ご照会の際は形式記号、電圧周波数、屋外形または軽防塵形をご指示ください。

0.1~0.2kW

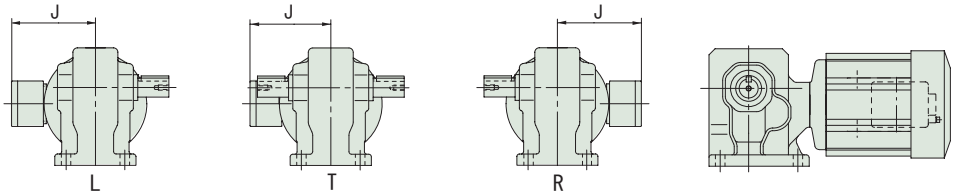

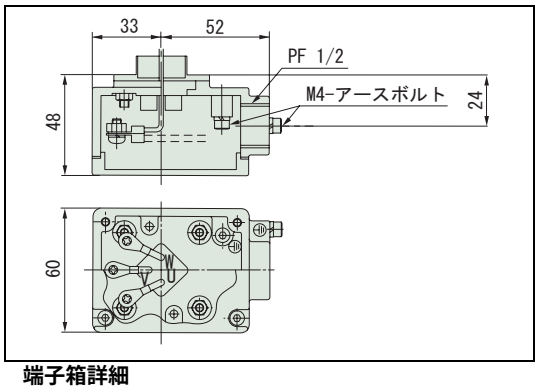

端子箱詳細
（ブレーキ付の場合は整流器が内蔵されます。）

容量	形　　式	J	質量 (kg)
0.1kW	RNHM01-190 □ -AV(-B)-5 ～ 30	105	6.5(8.0)
	RNHM01-23 □ -AV(-B)-40 ～ 60	105	7.5(9.0)
	RNHM01-30 □ -AV(-B)-80 ～ 120	105	10(11)
	RNHM01-35 □ -AV(-B)-150 ～ 240	105	10.5(11.5)
	RNHM01-1340 □ -AVJ1(-B)-300 ～ 480	105	12(13)
	RNHM01-1440 □ -AVJ1(-B)-600 ～ 1440	105	16.5(18)
0.2kW	RNHM02-270 □ -AV(-B)-5 ～ 30	105	9.5(11)
	RNHM02-23 □ -AV(-B)-40 ～ 60	105	12(12)
	RNHM02-30 □ -AV(-B)-80 ～ 120	105	15(16)
	RNHM02-35 □ -AV(-B)-150 ～ 240	105	16(17)
	RNHM02-1440 □ -AVJ1(-B)-300 ～ 480	105	17.5(19)
	RNHM02-1540 □ -AVJ1(-B)-600 ～ 1440	105	27.5(28.5)

注）1. □には、軸出記号 L、R または T のいずれかが入ります。
2. （　　）は、ブレーキ付の場合を示します。

0.4~3.7kW

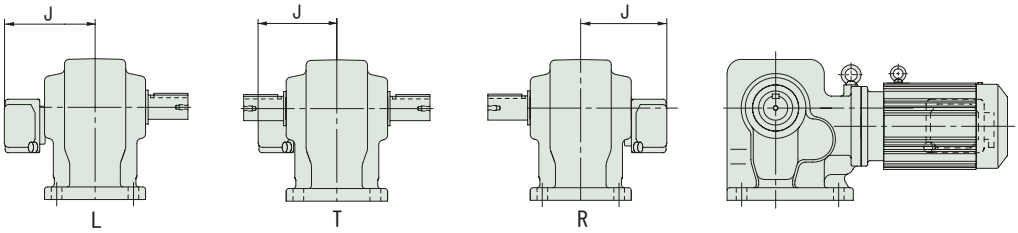

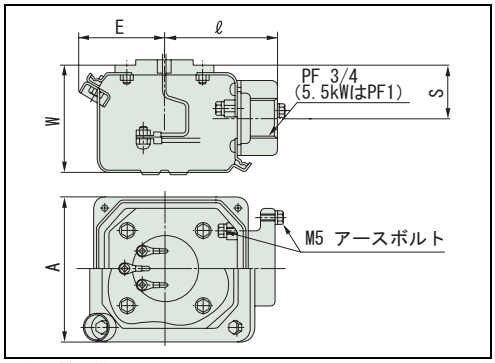

端子箱詳細
（ブレーキ付の場合は整流器が内蔵されます。）

容量	形　　式	J	A	E	ℓ	W	S	質量 (kg)
0.4kW	RNHM05-370 □ -AV(-B)-5 ～ 30	136	100	57	75	72	35.5	14.5(17.5)
	RNHM05-43 □ -AV(-B)-40 ～ 60	136	100	57	75	72	35.5	17(20)
	RNHM05-50 □ -AV(-B)-80 ～ 120	136	100	57	75	72	35.5	24(27)
	RNHM05-55 □ -AV(-B)-150 ～ 240	136	100	57	75	72	35.5	25(27)
0.75kW	RNHM1-470 □ -AV(-B)-5 ～ 30	141	100	57	75	72	35.5	23(28)
	RNHM1-53 □ -AV(-B)-40 ～ 80	141	100	57	75	72	35.5	30(34)
	RNHM1-60 □ -AV(-B)-100 ～ 120	141	100	57	75	72	35.5	69(73)
1.5kW	RNHM2-54 □ -AV(-B)-10 ～ 60	148	100	57	75	72	35.5	34(40)
	RNHM2-60 □ -AV(-B)-80 ～ 120	148	100	57	75	72	35.5	74(80)
2.2kW	RNHM3-63 □ -AV(-B)-10 ～ 50	183	123	65	87	90	45	87(95)
3.7kW	RNHM5-64 □ -AV(-B)-10 ～ 40	183	123	65	87	90	45	93(102)

□には軸出記号 L, R または T のいずれかが入ります。（　）内は、ブレーキ付の場合を示します。

中空軸
中実軸 フランジ取付
中実軸 脚取付
ブレーキ無
ブレーキ付
三　相
単　相
三　相 インバータ用
屋内形
応用製品
屋外形
軽防塵形
防水形
安全増 防爆形
レバーシブル
コンデンサラン形
概　要
選定表 寸法図
15W
25W
40W
60W
90W
0.1kW
0.2kW
0.25kW
0.4kW
0.55kW
0.75kW
1.1kW
1.5kW
2.2kW
3.0kW
3.7kW
5.5kW

特　長

IEC 規格・IP65 防水・防塵タイプのギヤモータです。
水がはねたり、定期的に水洗いする場所での使用に最適です。

- 出力軸は、中空軸・中実軸ともステンレス（SUS304）製を採用。水による錆を防ぎます。
- 配線は、15W ～ 90W はキャプタイヤケーブル式、0.1kW 以上は屋外形電線管式端子箱を採用。
  通電部への防水性も確実です。

※ IP65 について
防塵・防水性の等級を示す IP 表示は、IEC529 および IEC34-5 で規定されています。
IP65 とは、"6" が接触や固体異物進入保護で最高グレードの「完全な防塵構造」を表し、"5" が防水保護で「全方向からの噴流水からの保護構造」を持つということを表します。モータにあらゆる方向からノズル噴射される噴流水をかけても全く問題なく使用できる構造です。

◎選定について

- バリエーション・及び組合せは屋内形とほぼ同一です。機種の選定は、「屋内形」のページをご参照ください。
- 「防水形」は機種形式には表示されません。ご注文の際は、必ず「防水形」の指定を別途行なってください。

防水形（IP65）対応一覧表

モータ容量		シリーズ					
		中空軸 RNYM		中実軸 RNFM		中実軸 RNHM	
		ブレーキ		ブレーキ		ブレーキ	
		無	有	無	有	無	有
三相	15W	●	●	●	●		
	25W	●	●	●	●		
	40W	●	●	●	●		
	60W	●	●	●	●		
	90W	●	●	●	●		
	0.1kW	●		●		●	
	0.2kW	●		●		●	
	0.25kW	●		●		●	
	0.4kW	●		●		●	
	0.55kW	●		●		●	
	0.75kW	●		●		●	
	1.1kW	●		●		●	
	1.5kW	●		●		●	
	2.2kW	●		●		●	
単相	15W	●	●	●	●		
	25W	●	●	●	●		
	40W	●	●	●	●		

標準仕様（防水形）

	種類	項　目	標準仕様	内蔵形ブレーキ付・標準仕様
モータ部	三相モータ		インダクション	インダクション
		容量範囲	15W ～ 2.2kW　4 極	15W ～ 90W　4 極 4SB, FB ブレーキ（ノンアスベストライニング）
		保護方式 外被構造	IP65 15W ～ 0.1kW：全閉自冷形 0.2kW ～ 2.2kW：全閉外扇形	IP65 全閉自冷形
		電　源	3 定格電源 200V 50/60Hz, 220V 60Hz 又は 400V 50/60Hz、440V60Hz （ハイポニック 01# ～ 07# は 400V 級対応不可）	200V 50/60Hz, 220V 60Hz
		耐熱クラス	0.1kW ～ 0.4kW　4 極 ：E 0.55kW ～ 5.5kW　4 極 ：B	E（ブレーキの耐熱クラスは B）
		時間定格	連続定格	連続定格
		始動方式	直入れ	直入れ
		口 出 線	4 本 （15W ～ 90W はキャプタイヤケーブル引出 φ7.7 × 2m 付アース線付）	6 本 （キャプタイヤケーブル引出 φ7.7 × 2m 付　アース線付）
		規　格	JIS 準拠	JIS 準拠
	単相モータ		インダクション	インダクション
		容量範囲	15W ～ 40W　4 極	15W ～ 40W　4 極 SB, FB ブレーキ（ノンアスベストライニング）
		保護方式 外被構造	IP65（屋内） 全閉自冷形	IP65（屋内） 全閉自冷形
		電　源	100V 50/60Hz	100V 50/60Hz
		耐熱クラス	E	E（ブレーキの耐熱クラスは B）
		時間定格	連続定格	連続定格
		始動方式	コンデンサ運転	コンデンサ運転
		口 出 線	4 本 （キャプタイヤケーブル引出 φ7.7 × 2m 付　アース線付）	6 本 （キャプタイヤケーブル引出 φ7.7 × 2m 付アース線付）
		規　格	JIS 準拠	JIS 準拠

ギヤ部	潤滑方式	専用特殊グリースによる、グリース潤滑　（工場出荷時にグリースを充填しております）
	減速方式	ハイポイドギヤとインボリュートの組合せによる減速構造
	材　質	ケーシング：アルミニウム合金（60#, 1640# は鋳鉄） 歯車：クロムモリブデン鋼　　出力軸：ステンレス鋼

周囲条件	周囲温度	-10 ～ 40 ℃（凍結なきこと）
	周囲湿度	85%以下
	標　高	1000m 以下
	雰 囲 気	腐食性ガス、爆発性ガス、蒸気、粉じんがないこと。大量の塵埃を含まない換気の良い場所であること。

据付角度	制限なし
塗　装	技術資料 D78 頁をご参照ください。

注）1. 標準出力軸回転方向は、D7 頁をご参照ください。
2. モータの特性は D34 頁、ブレーキの詳細については D44 頁をご参照ください。

中空軸
中実軸 フランジ取付
中実軸 脚取付
ブレーキ無
ブレーキ付
三　相
単　相
三　相 インバータ用
屋内形
応用製品
屋外形
軽防塵形
防水形
安全増 防爆形
レバーシブル
コンデンサラン形
概　要
選定表 寸法図
15W
25W
40W
60W
90W
0.1kW
0.2kW
0.25kW
0.4kW
0.55kW
0.75kW
1.1kW
1.5kW
2.2kW
3.0kW
3.7kW
5.5kW

15~90W（減速比 5~240）

防水形（IP65）の寸法は以下の様になります。選定表は B14 頁～ B21 頁を併用してください。
ご注文・ご照会の際は形式記号、電圧周波数、防水形（IP65）をご指示ください。

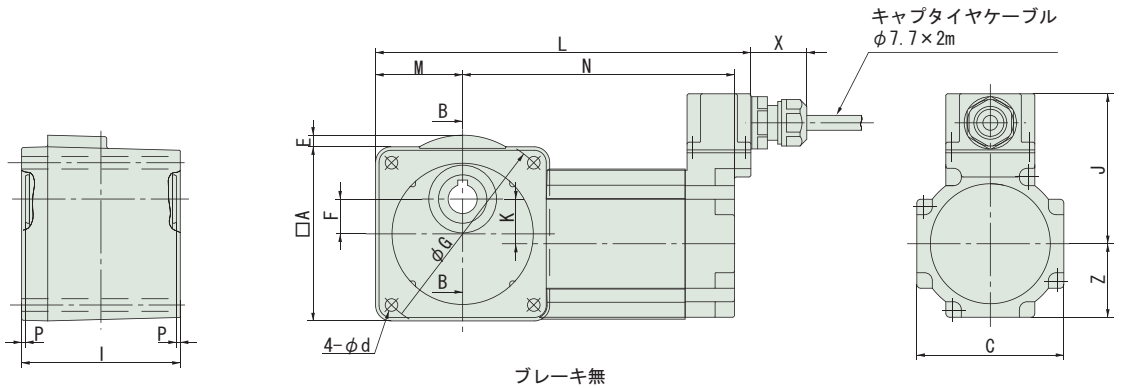

ブレーキ無

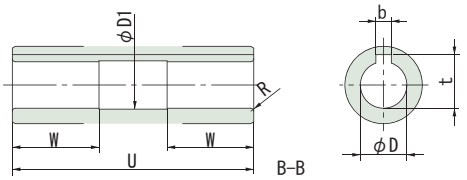

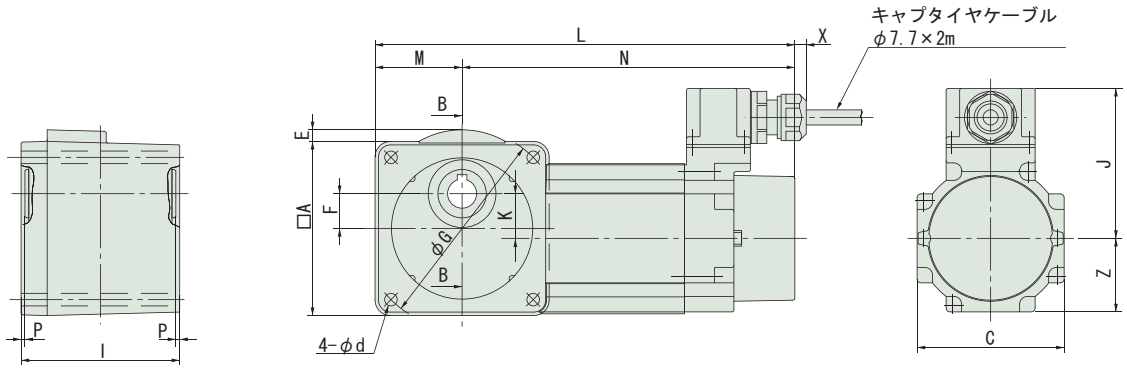

ブレーキ付

容量	形　　式	A	C	E	F	G	I	J	K	M	P	Z	d
15W	RNYM0015-03(-B)-5 ～ 240	80	76	8	15	94	82	78	23	40	2	38	5.5
25W	RNYM0025-03(-B)-5 ～ 240	80	76	8	15	94	82	78	23	40	2	38	5.5
40W	RNYM004-07(-B)-5 ～ 120	90	76	6	18	104	82	78	23	45	2	38	6.5
	RNYM004-17(-B)-150 ～ 240	90	90	8	18	104	98	86	23	45	2	45	6.5
60W	RNYM006-07(-B)-5 ～ 60	90	76	6	18	104	82	78	23	45	2	38	6.5
	RNYM006-17(-B)-80 ～ 240	90	90	8	18	104	98	86	23	45	2	45	6.5
90W	RNYM009-17(-B)-5 ～ 240	90	90	8	18	104	98	86	23	45	2	45	6.5

容量	形　　式	出力軸穴形寸法							ブレーキ無し			ブレーキ付			質量
		D	b	t	D1	U	W	R	L	N	X	L	N	X	(kg)
15W	RNYM0015-03(-B)-5 ～ 240	15H8	5	17.3	15.6	78	28	1	189	141	29	212	172	6	2.8(3.1)
25W	RNYM0025-03(-B)-5 ～ 240	15H8	5	17.3	15.6	78	28	1	189	141	29	212	172	6	2.9(3.2)
40W	RNYM004-07(-B)-5 ～ 120	15H8	5	17.3	15.6	78	28	1	194	141	29	217	172	6	3.1(3.4)
	RNYM004-17(-B)-150 ～ 240	15H8	5	17.3	15.6	94	28	1	229	176	29	255	210	3	4.7(5.1)
60W	RNYM006-07(-B)-5 ～ 60	15H8	5	17.3	15.6	78	28	1	194	141	29	217	172	6	3.1(3.4)
	RNYM006-17(-B)-80 ～ 240	15H8	5	17.3	15.6	94	28	1	229	176	29	255	210	3	4.7(5.1)
90W	RNYM009-17(-B)-5 ～ 240	15H8	5	17.3	15.6	94	28	1	229	176	29	255	210	3	4.7(5.1)

（　）内はブレーキ付の場合を示します。

注）1. 出力軸穴径寸法：寸法公差は JIS B 0401-1976 "H8" です。
2. キー溝寸法：寸法公差は JIS B 1301-1996 平行キー用溝（普通形）に依っています。
3. 本寸法図の寸法および質量は予告なしに変更することがあります。

40~90W（減速比 300~1440）

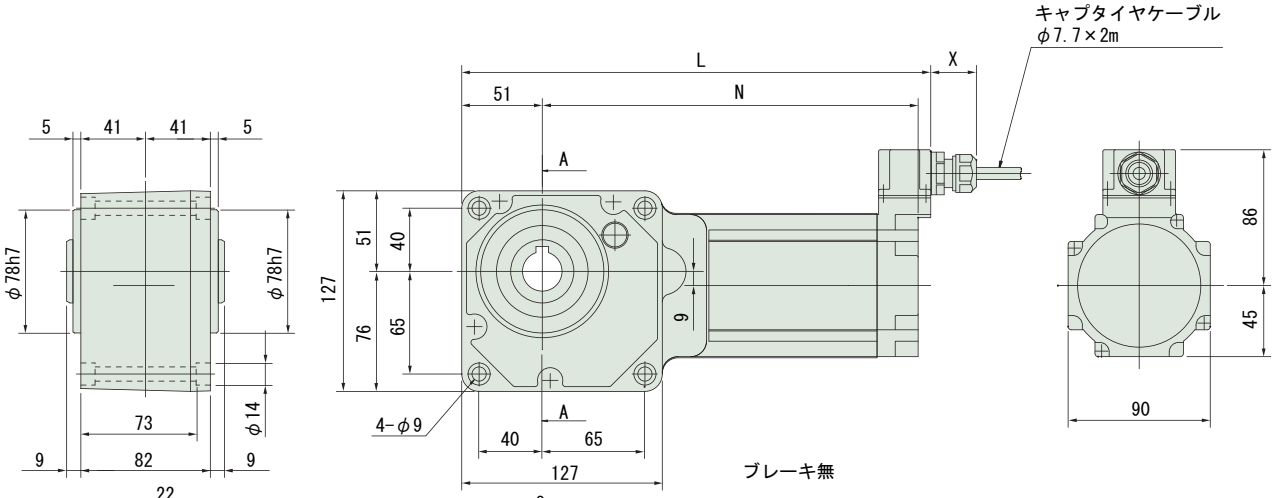

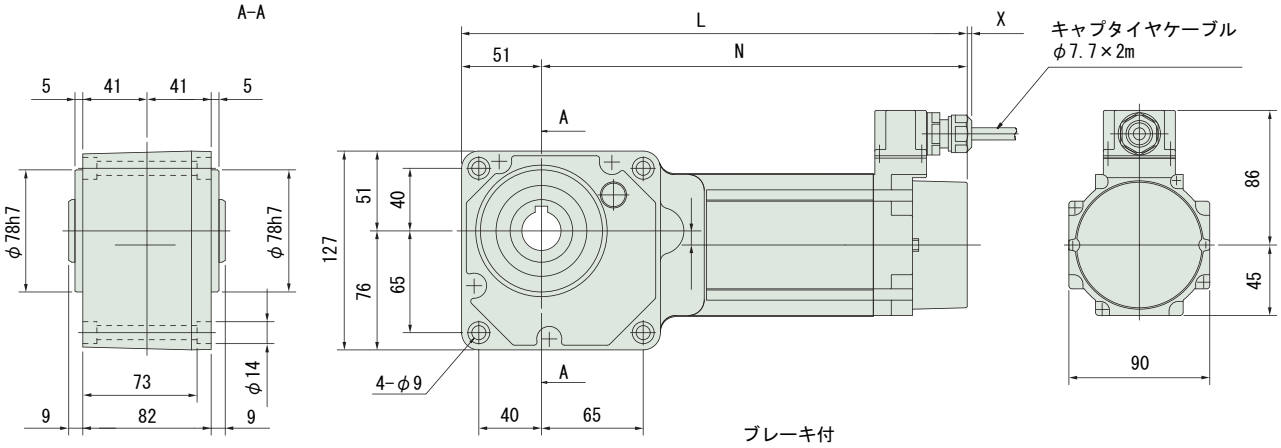

容量	形　　式	ブレーキ無			ブレーキ付			質量 (kg)
		L	N	X	L	N	X	
40W	RNYM004-1240(-B)-300 〜 1440	297	238	29	323	272	3	7.5(7.9)
60W	RNYM006-1240(-B)-300 〜 1440	297	238	29	323	272	3	7.7(8.1)
90W	RNYM009-1240(-B)-300 〜 1440	297	238	29	323	272	3	8.0(8.4)

（　）内はブレーキ付の場合を示します。

注）1. 出力軸穴径寸法：寸法公差は JIS B 0401-1976 "H8" です。
2. キー溝寸法：寸法公差は JIS B 1301-1996 平行キー用溝（普通形）に依っています。
3. 本寸法図の寸法および質量は予告なしに変更することがあります。

中空軸・RNYM シリーズ
三相モータ・防水形 (IP65)

200V 400V

0.1~2.2kW

防水形（IP65）の寸法・形状は以下の箇所のみ屋内仕様と異なります。その他の寸法及び選定表は B22 頁～ B39 頁を併用してください。
ご注文・ご照会の際は形式記号、電圧周波数、防水形（IP65）をご指示ください。

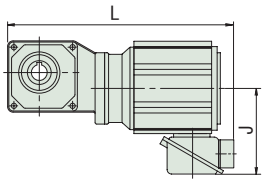

図 B1　0.1kW ブレーキ無

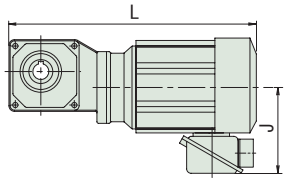

図 B2　0.2 ～ 2.2kW ブレーキ無

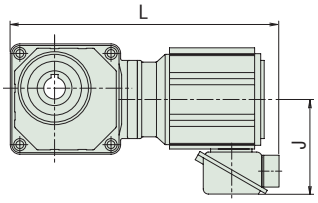

図 B3　0.1kW ブレーキ無

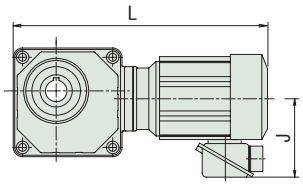

図 B4　0.2 ～ 2.2kW ブレーキ無

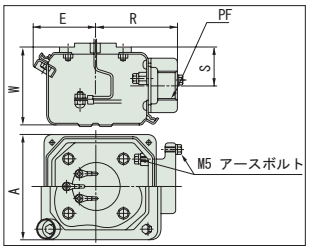

端子箱寸法

容量	形　　式	L	J	A	E	ℓ	W	S	PF	質量 (kg)	図
0.1kW	RNYM01-1010-5 ～ 10	263	149	100	57	75	72	35.5	PF1/2	5.5	B1
	RNYM01-1120-7 ～ 60	308	149	100	57	75	72	35.5	PF1/2	7.0	B1
	RNYM01-1230-80 ～ 240	332	149	100	57	75	72	35.5	PF1/2	8.5	B3
	RNYM01-1340-300 ～ 480	37	149	100	57	75	72	35.5	PF1/2	11	B3
	RNYM01-1440-600 ～ 1440	419	149	100	57	75	72	35.5	PF1/2	15.5	B3
0.2kW	RNYM02-1110-5 ～ 10	291	149	100	57	75	72	35.5	PF1/2	6.5	B2
	RNYM02-1120-7 ～ 30	326	149	100	57	75	72	35.5	PF1/2	8.0	B2
	RNYM02-1220-40 ～ 60	349	149	100	57	75	72	35.5	PF1/2	9.5	B2
	RNYM02-1330-80 ～ 240	372	149	100	57	75	72	35.5	PF1/2	10	B4
	RNYM02-1440-300 ～ 480	437	149	100	57	75	72	35.5	PF1/2	16.5	B4
	RNYM02-1540-600 ～ 1440	481	149	100	57	75	72	35.5	PF1/2	15.5	B4
0.25kW	RNYM03-1210-5 ～ 10	327	149	100	57	75	72	35.5	PF1/2	9.5	B2
	RNYM03-1220-7 ～ 30	369	149	100	57	75	72	35.5	PF1/2	10.5	B2
	RNYM03-1320-40 ～ 60	397	149	100	57	75	72	35.5	PF1/2	12	B2
	RNYM03-1430-80 ～ 240	420	149	100	57	75	72	35.5	PF1/2	17	B4
	RNYM03-1540-300 ～ 1440	501	149	100	57	75	72	35.5	PF1/2	27	B4
0.4kW	RNYM05-1210-5 ～ 10	327	149	100	57	75	72	35.5	PF1/2	9.5	B2
	RNYM05-1220-7 ～ 30	369	149	100	57	75	72	35.5	PF1/2	10.5	B2
	RNYM05-1320-40 ～ 60	397	149	100	57	75	72	35.5	PF1/2	12	B2
	RNYM05-1430-80 ～ 240	420	149	100	57	75	72	35.5	PF1/2	17	B4
	RNYM05-1540-300 ～ 480	501	149	100	57	75	72	35.5	PF1/2	27	B4
	RNYM05-1640-600 ～ 1440	559	149	100	57	75	72	35.5	PF1/2	64	B4
0.55kW	RNYM08-1310-5 ～ 10	390	153	100	62	70	70	33	PF3/4	12.5	B2
	RNYM08-1320-7 ～ 30	423	153	100	62	70	70	33	PF3/4	14	B2
	RNYM08-1420-40 ～ 60	474	153	100	62	70	70	33	PF3/4	18	B2
	RNYM08-1530-80 ～ 240	498	153	100	62	70	70	33	PF3/4	25	B4
	RNYM08-1640-300 ～ 1440	604	153	100	62	70	70	33	PF3/4	68	B4
0.75kW	RNYM1-1310-5 ～ 10	390	153	100	62	70	70	33	PF3/4	13.5	B2
	RNYM1-1320-7 ～ 30	423	153	100	62	70	70	33	PF3/4	16	B2
	RNYM1-1420-40 ～ 60	474	153	100	62	70	70	33	PF3/4	19	B2
	RNYM1-1530-80 ～ 240	498	153	100	62	70	70	33	PF3/4	26	B4
	RNYM1-1640-300 ～ 1440	604	153	100	62	70	70	33	PF3/4	69	B4
1.1kW	RNYM1H-1410-5 ～ 10	428	158	100	62	70	70	33	PF3/4	20.5	B2
	RNYM1H-1420-7 ～ 30	504	158	100	62	70	70	33	PF3/4	22	B2
	RNYM1H-1520-40 ～ 60	534	158	100	62	70	70	33	PF3/4	30	B2
	RNYM1H-1531-80	528	158	100	62	70	70	33	PF3/4	30	B4
	RNYM1H-1630-100 ～ 120	593	158	100	62	70	70	33	PF3/4	53	B4
	RNYM1H-1631-150 ～ 240	605	158	100	62	70	70	33	PF3/4	54	B4
1.5kW	RNYM2-1410-5 ～ 10	428	158	100	62	70	70	33	PF3/4	22.5	B2
	RNYM2-1420-7 ～ 30	504	158	100	62	70	70	33	PF3/4	23	B2
	RNYM2-1520-40 ～ 60	534	158	100	62	70	70	33	PF3/4	32	B2
	RNYM2-1531-80	528	158	100	62	70	70	33	PF3/4	31	B4
	RNYM2-1630-100 ～ 120	605	158	100	62	70	70	33	PF3/4	53	B4
	RNYM2-1631-150 ～ 240	605	158	100	62	70	70	33	PF3/4	54	B4
2.2kW	RNYM3-1510-5 ～ 10	478	165	100	62	70	70	33	PF3/4	29.5	B2
	RNYM3-1520-7 ～ 30	553	165	100	62	70	70	33	PF3/4	35	B2
	RNYM3-1531-40 ～ 60	548	165	100	62	70	70	33	PF3/4	35	B4
	RNYM3-1630-80 ～ 120	624	165	100	62	70	70	33	PF3/4	58	B4
	RNYM3-1631-150 ～ 240	624	165	100	62	70	70	33	PF3/4	58	B4

15~40W（減速比 5~240）

防水形（IP65）の寸法は以下の様になります。選定表は B44 頁～ B47 頁を併用してください。
ご注文・ご照会の際は形式記号、電圧周波数、防水形（IP65）をご指示ください。

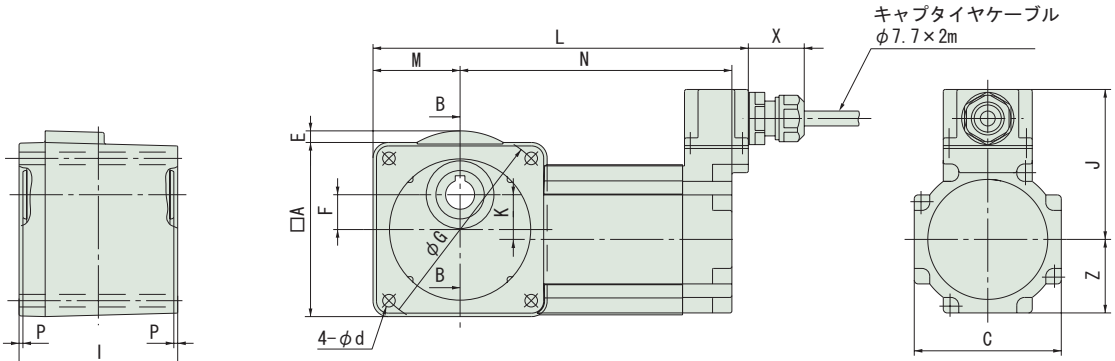

ブレーキ無

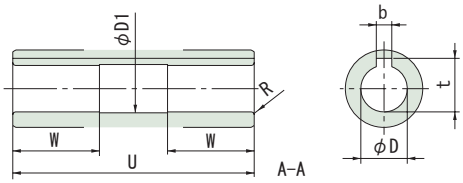

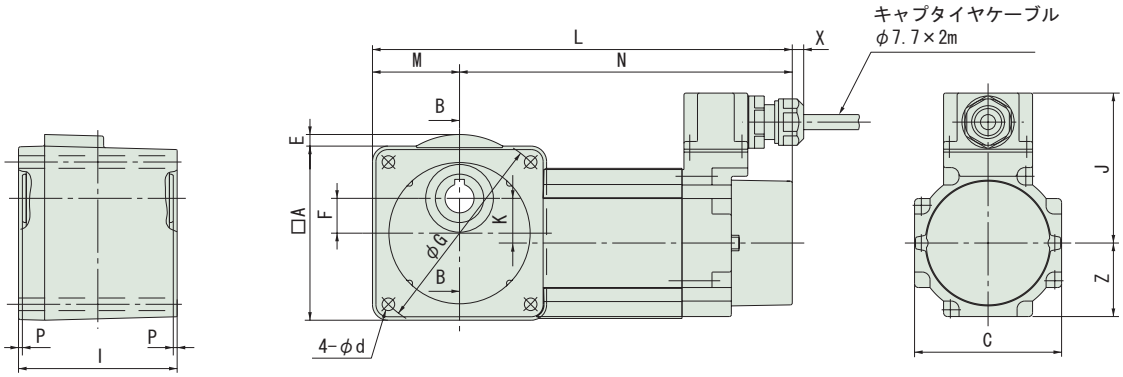

ブレーキ付

容量	形　　式	A	C	E	F	G	I	J	K	M	P	Z	d
15W	RNYM0015-03-CA(-B)-5 ～ 240	80	76	8	15	94	82	78	23	40	2	38	5.5
25W	RNYM0025-03-CA(-B)-5 ～ 240	80	76	8	15	94	82	78	23	40	2	38	5.5
40W	RNYM004-17-CA(-B)-5 ～ 240	90	90	8	18	104	98	86	23	45	2	45	6.5

容量	形　　式	出力軸穴形寸法							ブレーキ無し			ブレーキ付			質量
		D	b	t	D1	U	W	R	L	N	X	L	N	X	(kg)
15W	RNYM0015-03-CA(-B)-5 ～ 240	15H8	5	17.3	15.6	78	28	1	189	141	29	212	172	6	2.8(3.1)
25W	RNYM0025-03-CA(-B)-5 ～ 240	15H8	5	17.3	15.6	78	28	1	189	141	29	212	172	6	2.9(3.2)
40W	RNYM004-17-CA(-B)-5 ～ 240	15H8	5	17.3	15.6	94	28	1	229	176	29	255	210	3	4.7(5.1)

（　）内はブレーキ付の場合を示します。

注）1. 出力軸穴径寸法：寸法公差は JIS B 0401-1976 "H8" **です。**
2. キー溝寸法：寸法公差は JIS B 1301-1996 **平行キー用溝（普通形）に依っています。**
3. 本寸法図の寸法および質量は予告なしに変更することがあります。

40W（減速比 300~1440）

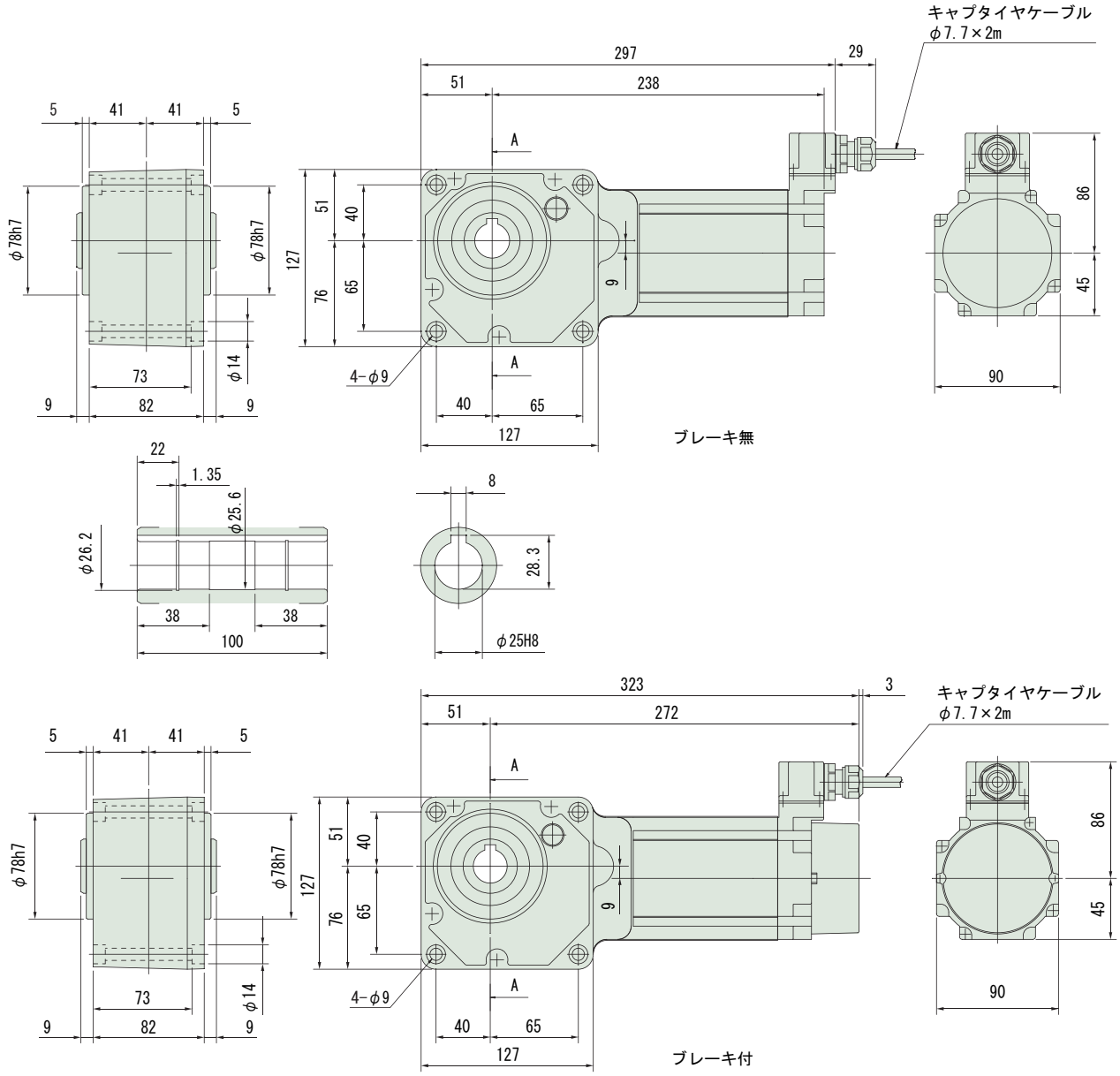

容量	形　　式	質量(kg)
40W	RNYM004-1240-CA(-B)-300 ～ 1440	7.9(8.3)

（　）内はブレーキ付の場合を示します。

注）1. 出力軸穴径寸法：寸法公差は JIS B 0401-1976 "H8" です。
2. キー溝寸法：寸法公差は JIS B 1301-1996 平行キー用溝（普通形）に依っています。
3. 本寸法図の寸法および質量は予告なしに変更することがあります。

MEMO

中実軸・RNFM シリーズ（フランジ取付形）
三相モータ・防水形 (IP65)

200V

15~90W

防水形（IP65）の寸法は以下の様になります。選定表は B72 頁～ B78 頁を併用してください。
ご注文・ご照会の際は形式記号、電圧周波数、防水形（IP65）をご指示ください。

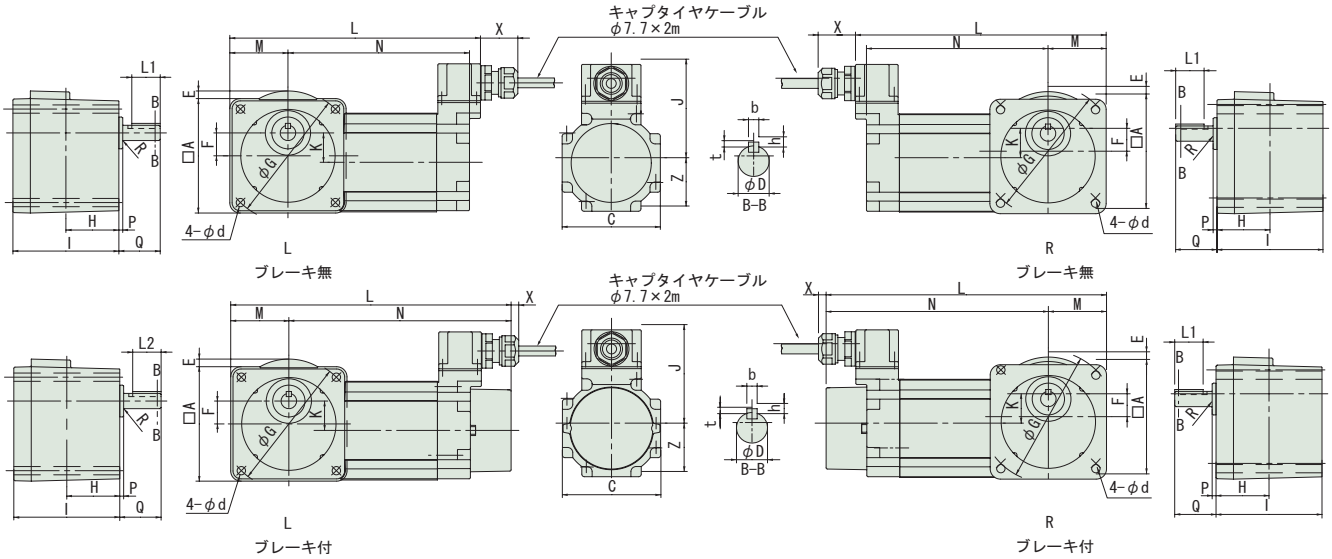

容量	形　　式	A	C	E	F	G	H	I	J	K	M	P	Q	Z	d
15W	RNFM0015-01L/R(-B)-5 ～ 100	80	76	8	15	94	41	82	78	23	40	3	32	38	5.5
	RNFM0015-03L/R(-B)-120 ～ 240	80	76	8	15	94	41	82	78	23	40	7	38	38	5.5
25W	RNFM0025-01L/R(-B)-5 ～ 60	80	76	8	15	94	41	82	78	23	40	3	32	38	5.5
	RNFM0025-03L/R(-B)-80 ～ 240	80	76	8	15	94	41	82	78	23	40	7	38	38	5.5
40W	RNFM004-05L/R(-B)-5 ～ 50	90	76	6	18	104	41	82	78	23	45	3	32	38	6.5
	RNFM004-07L/R(-B)-60 ～ 120	90	76	6	18	104	41	82	78	23	45	7	38	38	6.5
	RNFM004-17L/R(-B)-150 ～ 240	90	90	8	18	104	49	98	86	23	45	7	38	45	6.5
60W	RNFM006-07L/R(-B)-5 ～ 60	90	76	6	18	104	41	82	78	23	45	7	38	38	6.5
	RNFM006-17L/R(-B)-80 ～ 240	90	90	8	18	104	49	98	86	23	45	7	38	45	6.5
90W	RNFM009-15L/R(-B)-5 ～ 60	90	90	8	18	104	49	98	86	23	45	7	38	45	6.5
	RNFM009-17L/R(-B)-80 ～ 240	90	90	8	18	104	49	98	86	23	45	7	38	45	6.5

容量	形　　式	出力軸端寸法						ブレーキ無し			ブレーキ付			質量 (kg)
		D	b	t	h	R	L1	L	N	X	L	N	X	
15W	RNFM0015-01L/R(-B)-5 ～ 100	10h6	4	2.5	4	0.4	22	189	141	29	212	172	6	2.9(3.2)
	RNFM0015-03L/R(-B)-120 ～ 240	15h6	5	3	5	0.4	22	189	141	29	212	172	6	2.9(3.2)
25W	RNFM0025-01L/R(-B)-5 ～ 60	10h6	4	2.5	4	0.4	22	189	141	29	212	172	6	3.0(3.3)
	RNFM0025-03L/R(-B)-80 ～ 240	15h6	5	3	5	0.4	22	189	141	29	212	172	6	3.1(3.4)
40W	RNFM004-05L/R(-B)-5 ～ 50	12h6	4	2.5	4	0.4	22	194	141	29	217	172	6	3.2(3.5)
	RNFM004-07L/R(-B)-60 ～ 120	15h6	5	3	5	0.4	22	194	141	29	217	172	6	3.3(3.6)
	RNFM004-17L/R(-B)-150 ～ 240	18h6	6	3.5	6	0.4	22	229	176	29	255	210	3	4.8(5.2)
60W	RNFM006-07L/R(-B)-5 ～ 60	15h6	5	3	5	0.4	22	194	141	29	217	172	6	3.3(3.6)
	RNFM006-17L/R(-B)-80 ～ 240	18h6	6	3.5	6	0.4	22	229	176	29	255	210	3	4.8(5.2)
90W	RNFM009-15L/R(-B)-5 ～ 60	15h6	6	3.5	6	0.4	22	229	176	29	255	210	3	4.8(5.2)
	RNFM009-17L/R(-B)-80 ～ 240	18h6	6	3.5	6	0.4	22	229	176	29	255	210	3	4.8(5.2)

（　）内はブレーキ付の場合を示します。

注）1. 出力軸穴径寸法：寸法公差は JIS B 0401-1976 "H8" **です。**
2. 軸端キー寸法：寸法公差は JIS B 1301-1996 **平行キーに依っています。**
3. 本寸法図の寸法および質量は予告なしに変更することがあります。

0.1~2.2kW

防水形（IP65）の寸法・形状は以下の箇所のみ屋内仕様と異なります。その他の寸法及び選定表は三相モータ・屋内形 B80 頁～ B96 頁を併用してください。
ご注文・ご照会の際は形式記号、電圧周波数、防水形（IP65）をご指示ください。

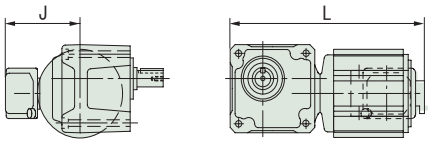

L　0.1kW ブレーキ無

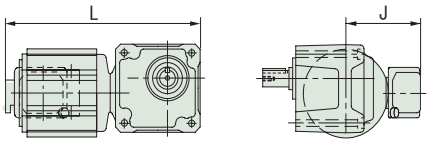

R　0.1kW ブレーキ無

0.2kW~2.2kW ブレーキ無

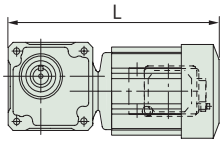

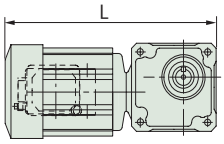

0.2kW~2.2kW ブレーキ無

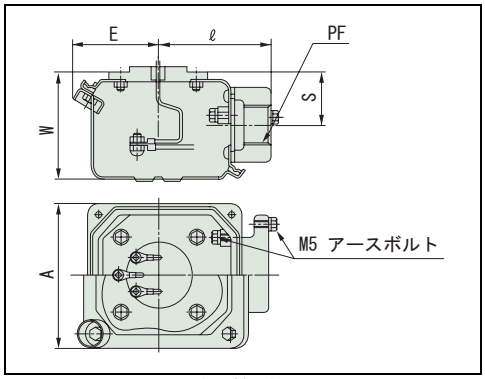

端子箱詳細

容量	形　　式	L	J	A	E	ℓ	W	S	PF	質量 (kg)
0.1kW	RNFM01-190 □ -5 ～ 60	264	149	100	57	75	72	35.5	PF1/2	6.3
	RNFM01-20 □ -80 ～ 120	294	149	100	57	75	72	35.5	PF1/2	7
	RNFM01-25 □ -150 ～ 240	294	149	100	57	75	72	35.5	PF1/2	7
0.2kW	RNFM02-190 □ -5 ～ 30	282	149	100	57	75	72	35.5	PF1/2	7.5
	RNFM02-23 □ -40 ～ 60	318	149	100	57	75	72	35.5	PF1/2	8
	RNFM02-30 □ -80 ～ 120	337	149	100	57	75	72	35.5	PF1/2	10
	RNFM02-35 □ -150 ～ 240	345	149	100	57	75	72	35.5	PF1/2	10
0.25kW	RNFM03-270 □ -5 ～ 30	333	149	100	57	75	72	35.5	PF1/2	10
	RNFM03-33 □ -40 ～ 60	365	149	100	57	75	72	35.5	PF1/2	12
	RNFM03-40 □ -80 ～ 120	379	149	100	57	75	72	35.5	PF1/2	15
	RNFM03-45 □ -150 ～ 240	405	149	100	57	75	72	35.5	PF1/2	16
0.4kW	RNFM05-270 □ -5 ～ 30	333	149	100	57	75	72	35.5	PF1/2	10
	RNFM05-33 □ -40 ～ 60	365	149	100	57	75	72	35.5	PF1/2	12
	RNFM05-40 □ -80 ～ 120	379	149	100	57	75	72	35.5	PF1/2	15
	RNFM05-45 □ -150 ～ 240	405	149	100	57	75	72	35.5	PF1/2	16
0.55kW	RNFM08-370 □ -5 ～ 30	377	153	100	62	70	70	33	PF3/4	14
	RNFM08-43 □ -40 ～ 60	403	153	100	62	70	70	33	PF3/4	17
	RNFM08-50 □ -80 ～ 120	441	153	100	62	70	70	33	PF3/4	24
	RNFM08-55 □ -150 ～ 240	471	153	100	62	70	70	33	PF3/4	24
0.75kW	RNFM1-370 □ -5 ～ 30	377	153	100	62	70	70	33	PF3/4	14
	RNFM1-43 □ -40 ～ 60	403	153	100	62	70	70	33	PF3/4	17
	RNFM1-50 □ -80 ～ 120	471	153	100	62	70	70	33	PF3/4	24
	RNFM1-55 □ -150 ～ 240	471	153	100	62	70	70	33	PF3/4	24
1.1kW	RNFM1H-470 □ -5 ～ 30	441	158	100	62	70	70	33	PF3/4	22
	RNFM1H-53 □ -40 ～ 80	490	158	100	62	70	70	33	PF3/4	30
1.5kW	RNFM2-470 □ -5 ～ 30	441	158	100	62	70	70	33	PF3/4	22
	RNFM2-53 □ -40 ～ 80	490	158	100	62	70	70	33	PF3/4	30
2.2kW	RNFM3-54 □ -10 ～ 60	525	165	100	62	70	70	33	PF3/4	34

□には軸出記号 L, R または T のいずれかが入ります。

中実軸・RNFM シリーズ（フランジ取付形）
単相モータ・防水形 (IP65)

100V

15~40W

防水形（IP65）の寸法は以下の様になります。選定表は B98 頁～ B100 頁を併用してください。
ご注文・ご照会の際は形式記号、電圧周波数、防水形（IP65）をご指示ください。

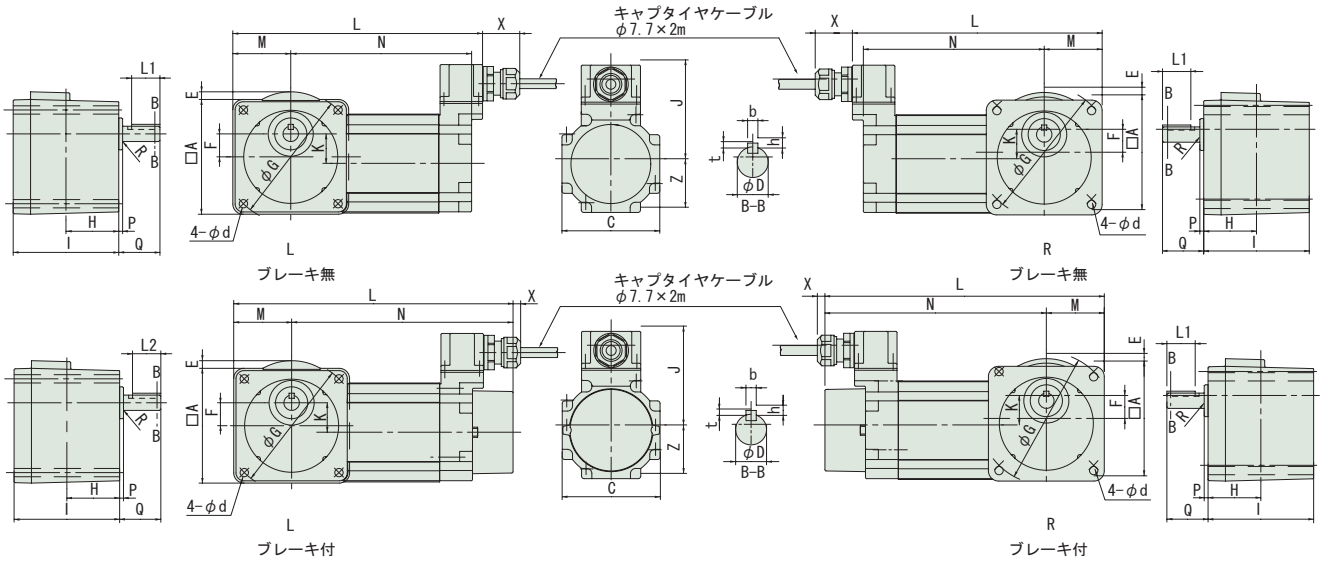

容量	形　　式	A	C	E	F	G	H	I	J	K	M	P	Q	Z	d
15W	RNFM0015-01$^{L}_{R}$-SG(-B)-5 ～ 100	80	76	8	15	94	41	82	78	23	40	3	32	38	5.5
	RNFM0015-03$^{L}_{R}$-SG(-B)-120 ～ 240	80	76	8	15	94	41	82	78	23	40	7	32	38	5.5
25W	RNFM0025-01$^{L}_{R}$-SG(-B)-5 ～ 60	80	76	8	15	94	41	82	78	23	40	3	32	38	5.5
	RNFM0025-03$^{L}_{R}$-SG(-B)-80 ～ 240	80	76	8	15	94	41	82	78	23	40	7	32	38	5.5
40W	RNFM004-17$^{L}_{R}$-SG(-B)-80 ～ 240	90	90	8	18	104	49	98	86	23	45	7	38	45	6.5

容量	形　　式	出力軸端寸法						ブレーキ無し			ブレーキ付			質量
		D	b	t	h	R	L1	L	N	X	L	N	X	(kg)
15W	RNFM0015-01$^{L}_{R}$-SG(-B)-5 ～ 100	10h6	4	2.5	4	0.4	22	189	141	29	212	172	6	2.9(3.2)
	RNFM0015-03$^{L}_{R}$-SG(-B)-120 ～ 240	15h6	4	2.5	4	0.4	22	189	141	29	212	172	6	2.9(3.2)
25W	RNFM0025-01$^{L}_{R}$-SG(-B)-5 ～ 60	10h6	4	2.5	4	0.4	22	189	141	29	212	172	6	3.0(3.3)
	RNFM0025-03$^{L}_{R}$-SG(-B)-80 ～ 240	15h6	4	2.5	4	0.4	22	189	141	29	212	172	6	3.1(3.4)
40W	RNFM004-17$^{L}_{R}$-SG(-B)-80 ～ 240	18h6	6	3.5	6	0.4	22	229	176	29	255	210	3	4.8(5.2)

（　）内はブレーキ付の場合を示します。

注）1. 出力軸径寸法：寸法公差は JIS B 0401-1976 "h6" **です。**
2. **軸端キー寸法：寸法公差は** JIS B 1301-1996 **平行キーに従っています。**
3. **本寸法図の寸法および質量は予告なしに変更することがあります。**

0.1~2.2kW

防水形（IP65）の寸法・形状は以下の箇所のみ屋内仕様と異なります。その他の寸法及び選定表は三相モータ・屋内形 B122 頁～ B136 頁を併用してください。
ご注文・ご照会の際は形式記号、電圧周波数、防水形（IP65）をご指示ください。

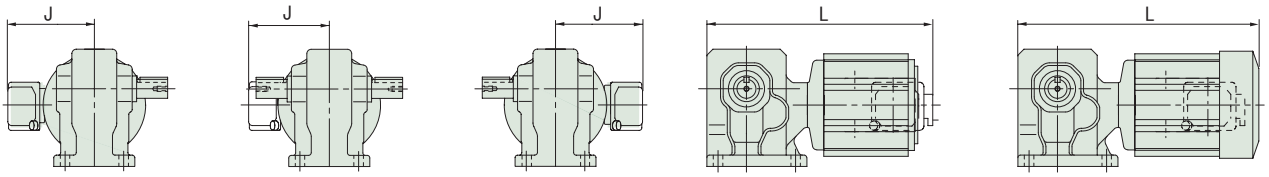

L　　T　　R　　0.1kW ブレーキ無　　0.2kW～0.4kW ブレーキ無

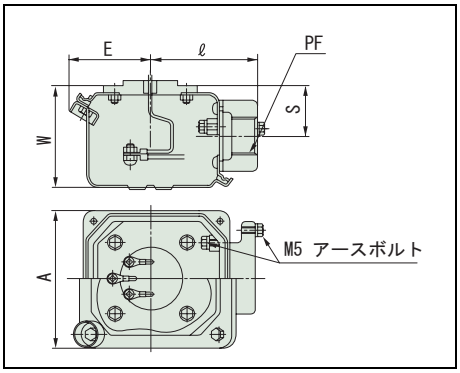

容量	形　　式	L	J	A	E	ℓ	W	S	PF	質量 (kg)
0.1kW	RNHM01-190 □ -5 ～ 60	260	149	100	57	75	72	35.5	PF1/2	5.5
	RNHM01-20 □ -80 ～ 120	285	149	100	57	75	72	35.5	PF1/2	6.5
	RNHM01-25 □ -150 ～ 240	285	149	100	57	75	72	35.5	PF1/2	6.5
0.2kW	RNHM02-190 □ -5 ～ 30	278	149	100	57	75	72	35.5	PF1/2	6.5
	RNHM02-23 □ -40 ～ 60	309	149	100	57	75	72	35.5	PF1/2	7.5
	RNHM02-30 □ -80 ～ 120	325	149	100	57	75	72	35.5	PF1/2	10
	RNHM02-35 □ -150 ～ 240	333	149	100	57	75	72	35.5	PF1/2	10.5
0.25kW	RNHM03-270 □ -5 ～ 30	324	149	100	57	75	72	35.5	PF1/2	9.5
	RNHM03-33 □ -40 ～ 60	353	149	100	57	75	72	35.5	PF1/2	12
	RNHM03-40 □ -80 ～ 120	363	149	100	57	75	72	35.5	PF1/2	15
	RNHM03-45 □ -150 ～ 240	389	149	100	57	75	72	35.5	PF1/2	16
0.4kW	RNHM05-270 □ -5 ～ 30	324	149	100	57	75	72	35.5	PF1/2	9.5
	RNHM05-33 □ -40 ～ 60	353	149	100	57	75	72	35.5	PF1/2	12
	RNHM05-40 □ -80 ～ 120	363	149	100	57	75	72	35.5	PF1/2	15
	RNHM05-45 □ -150 ～ 240	389	149	100	57	75	72	35.5	PF1/2	16
0.55kW	RNHM08-370 □ -5 ～ 30	365	153	100	62	70	70	33	PF3/4	14.5
	RNHM08-43 □ -40 ～ 60	387	153	100	62	70	70	33	PF3/4	17
	RNHM08-50 □ -80 ～ 120	421	153	100	62	70	70	33	PF3/4	24
	RNHM08-55 □ -150 ～ 240	451	153	100	62	70	70	33	PF3/4	25
0.75kW	RNHM1-370 □ -5 ～ 30	365	153	100	62	70	70	33	PF3/4	14.5
	RNHM1-43 □ -40 ～ 60	387	153	100	62	70	70	33	PF3/4	17
	RNHM1-50 □ -80 ～ 120	421	153	100	62	70	70	33	PF3/4	24
	RNHM1-55 □ -150 ～ 240	451	153	100	62	70	70	33	PF3/4	25
1.1kW	RNHM1H-470 □ -5 ～ 30	425	158	100	62	70	70	33	PF3/4	23
	RNHM1H-53 □ -40 ～ 80	470	158	100	62	70	70	33	PF3/4	30
	RNHM1H-60 □ -100 ～ 120	546	158	100	62	70	70	33	PF3/4	69
1.5kW	RNHM2-470 □ -5 ～ 30	425	158	100	62	70	70	33	PF3/4	23
	RNHM2-53 □ -40 ～ 80	470	158	100	62	70	70	33	PF3/4	30
	RNHM2-60 □ -100 ～ 120	546	158	100	62	70	70	33	PF3/4	69
2.2kW	RNHM3-54 □ -10 ～ 60	505	165	100	62	70	70	33	PF3/4	34
	RNHM3-60 □ -80 ～ 120	577	165	100	62	70	70	33	PF3/4	74

□には軸出記号 L, R または T のいずれかが入ります。

中空軸
中実軸 フランジ取付
中実軸 脚取付
ブレーキ無
ブレーキ付
三　相
単　相
三　相 インバータ用
屋内形
応用製品
屋外形
軽防塵形
防水形
安全増防爆形
レバーシブル
コンデンサラン形
概　要
選定表 寸法図
15W
25W
40W
60W
90W
0.1kW
0.2kW
0.25kW
0.4kW
0.55kW
0.75kW
1.1kW
1.5kW
2.2kW
3.0kW
3.7kW
5.5kW

特　長

可燃性ガス等、爆発性雰囲気により引火爆発の危険がある場所にギヤモータを設置する場合、モータは、安全衛生法の定めにより、防爆検定に合格したものでなければなりません。
この検定制度は、日本国内において厚生労働大臣が指定する検定機関（社団法人 産業安全協会）が電気機器の形式毎に検定を行うもので、ハイポニック® 減速機用モータとして安全増防爆形に合格しております。
（爆発等級：e　発火度等級：G3）

防爆形モータは、爆発性雰囲気の種類や危険の程度に応じて最適な防爆構造を選定する必要があります。
安全増防爆形は、常時はガスの存在しない危険度の低い場所に使用されるもので、非防爆の全閉形モータより若干安全の度合いを増したものです。

◎選定について

- バリエーション・及び組合せは屋内形と同一です（ただし、三相モータ・ブレーキ無のみです）。
  機種の選定は、「屋内形」のページをご参照ください。
- 「安全増防爆形」は機種形式には表示されません。ご注文の際は、必ず「安全増防爆形」の指定を別途行なってください。

安全増防爆形対応一覧表

モータ容量		シリーズ		
		中空軸 RNYM	中実軸 RNFM	中実軸 RNHM
		ブレーキ	ブレーキ	ブレーキ
		無	無	無
三相	0.1kW	●	●	●
	0.2kW	●	●	●
	0.4kW	●	●	●
	0.75kW	●	●	●
	1.5kW	●	●	●
	2.2kW	●	●	●
	3.7kW	●		●
	5.5kW	●		●

標準仕様（安全増防爆形）

	種類	項　目	標準仕様
モータ部	三相モータ	容量範囲	0.1kW ～ 5.5kW　4 極
		表示記号	eG3
		保護方式 外被構造	IP44 （屋内）全閉外扇形（0.1kW は全閉自冷形）
		電　源	3 定格電源 200V 50/60Hz, 220V 60Hz 又は 400V 50/60Hz、440V60Hz
		耐熱クラス	B
		時間定格	連続定格
		始動方式	直入れ
		口 出 線	3 本
		規　格	JIS 準拠

ギヤ部	潤滑方式	専用特殊グリースによる、グリース潤滑 （工場出荷時にグリースを充填しております）
	減速方式	ハイポイドギヤとインボリュートの組合せによる減速構造
	材　質	ケーシング：アルミニウム合金（60#, 63#, 64#, 1640# は鋳鉄）　歯車：クロムモリブデン鋼

周囲条件	使用危険場所	2 種場所
	周囲温度	-10 ～ 40 ℃
	周囲湿度	85%以下。ただし、結露しないこと。
	標　高	1000m 以下
	雰 囲 気	腐食性ガス、蒸気、粉じんがないこと。塵埃を含まない換気の良い場所であること。

据付角度	制限なし
塗　装	技術資料 D78 頁をご参照ください。

注）1. 標準出力軸回転方向は、D7 頁をご参照ください。
　　2. モータの特性は D34 頁、ブレーキの詳細については D44 頁をご参照ください。

0.1~5.5kW

安全増防爆形の寸法・形状は以下の箇所のみ屋内仕様と異なります。その他の寸法及び選定表は B22 **頁～** B42 **頁を併用してください。**
ご注文・ご照会の際は形式記号、電圧周波数、安全増防爆形（eG3**）をご指示ください。**

0.1~0.4kW

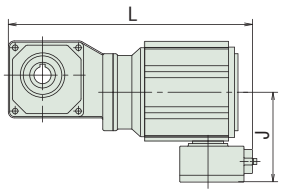

図 B1　0.1kW **ブレーキ無**

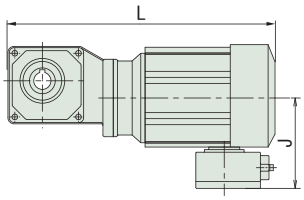

図 B2　0.2 ～ 0.4kW **ブレーキ無**

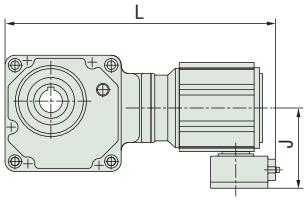

図 B3　0.1kW **ブレーキ無**

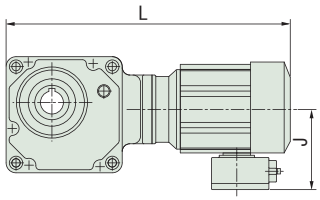

図 B4　0.2 ～ 0.4kW **ブレーキ無、**

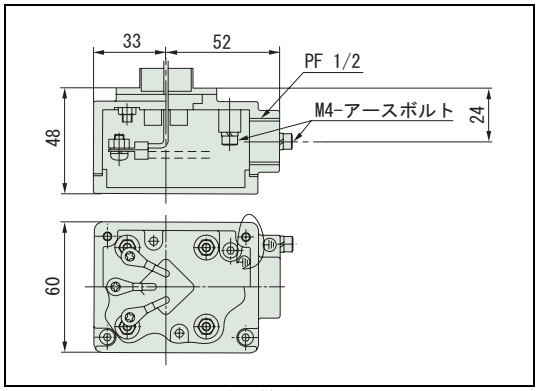

端子箱詳細

容量	形　　式	L	J	質量 (kg)	図
0.1kW	RNYM01-1010-5 ～ 10	240	105	5.5	B1
	RNYM01-1120-5 ～ 60	285	105	7	B1
	RNYM01-1230-80 ～ 240	309	105	8.5	B3
	RNYM01-1340-300 ～ 480	354	105	10	B3
	RNYM01-1440-600 ～ 1440	396	105	15	B3
0.2kW	RNYM02-1110-5 ～ 10	275	105	6.5	B2
	RNYM02-1120-5 ～ 30	310	105	8	B2
	RNYM02-1220-40 ～ 60	333	105	9.5	B2
	RNYM02-1330-80 ～ 240	356	105	10	B4
	RNYM02-1440-300 ～ 480	421	105	16	B4
	RNYM02-1540-600 ～ 1440	465	105	25	B4
0.4kW	RNYM05-1210-5 ～ 10	311	105	9.5	B2
	RNYM05-1220-5 ～ 30	353	105	10.5	B2
	RNYM05-1320-40 ～ 60	381	105	12	B2
	RNYM05-1430-80 ～ 240	404	105	17	B4
	RNYM05-1540-300 ～ 480	485	105	26	B4
	RNYM05-1640-600 ～ 1440	543	105	63	B4

0.75~5.5kW

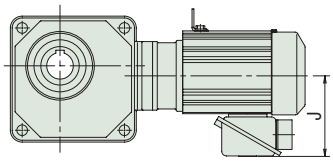

図 B5

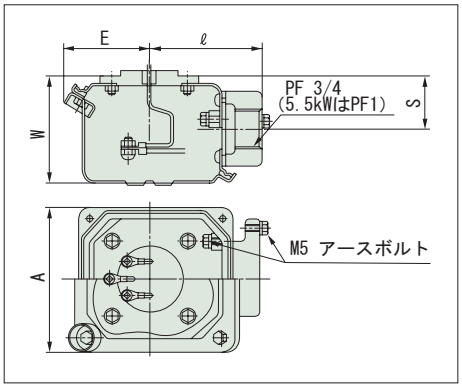

端子箱詳細

容量	形　　式	J	A	E	ℓ	W	S	質量 (kg)	図
0.75kW	RNYM1-1310-5 ～ 10	136	100	57	75	72	35.5	13.5	B5
	RNYM1-1320-5 ～ 30	136	100	57	75	72	35.5	14	B5
	RNYM1-1420-40 ～ 60	136	100	57	75	72	35.5	18	B5
	RNYM1-1530-80 ～ 240	136	100	57	75	72	35.5	26	B5
	RNYM1-1640-300 ～ 1440	136	100	57	75	72	35.5	68	B5
1.5kW	RNYM2-1410-5 ～ 10	141	100	57	75	72	35.5	22.5	B5
	RNYM2-1420-5 ～ 30	141	100	57	75	72	35.5	22	B5
	RNYM2-1520-40 ～ 60	141	100	57	75	72	35.5	32	B5
	RNYM2-1531-80	141	100	57	75	72	35.5	31	B5
	RNYM2-1630-100 ～ 120	141	100	57	75	72	35.5	85	B5
	RNYM2-1631-150 ～ 240	141	100	57	75	72	35.5	53	B5
2.2kW	RNYM3-1510-5 ～ 10	148	100	57	75	72	35.5	29.5	B5
	RNYM3-1520-5 ～ 30	148	100	57	75	72	35.5	35	B5
	RNYM3-1531-40 ～ 60	148	100	57	75	72	35.5	35	B5
	RNYM3-1630-80 ～ 120	148	100	57	75	72	35.5	90	B5
	RNYM3-1631-150 ～ 240	148	100	57	75	72	35.5	57	B5
3.7kW	RNYM5-1521-5 ～ 25	183	123	65	87	90	45	104	B5
	RNYM5-1632-30 ～ 60	183	123	65	87	90	45	104	B5
5.5kW	RNYM8-1522-5 ～ 15	183	123	65	87	90	45	50	B5
	RNYM8-1633-20 ～ 40	183	123	65	87	90	45	57	B5

中空軸
中実軸 フランジ取付
中実軸 脚取付
ブレーキ無
ブレーキ付
三　相
単　相
三　相 インバータ用
屋内形
応用製品
屋外形
軽防塵形
防水形
安全増防爆形
レバーシブル
コンデンサラン形
概　要
選定表 寸法図
15W
25W
40W
60W
90W
0.1kW
0.2kW
0.25kW
0.4kW
0.55kW
0.75kW
1.1kW
1.5kW
2.2kW
3.0kW
3.7kW
5.5kW

0.1~2.2kW

安全増防爆形の寸法・形状は以下の箇所のみ屋内仕様と異なります。その他の寸法及び選定表は三相モータ・屋内形 B80 頁～ B97 頁を併用してください。
ご注文・ご照会の際は形式記号、電圧周波数、安全増防爆形（eG3）をご指示ください。

0.1~0.4kW

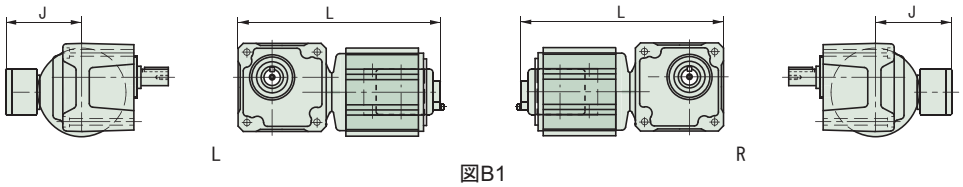

図B1

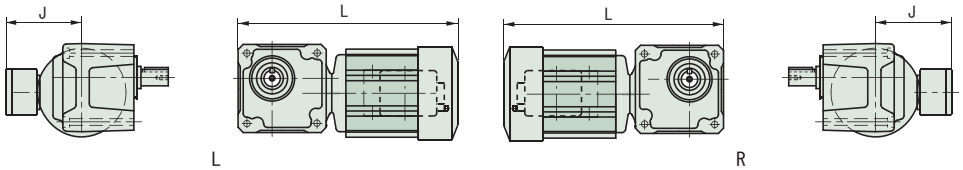

図B2

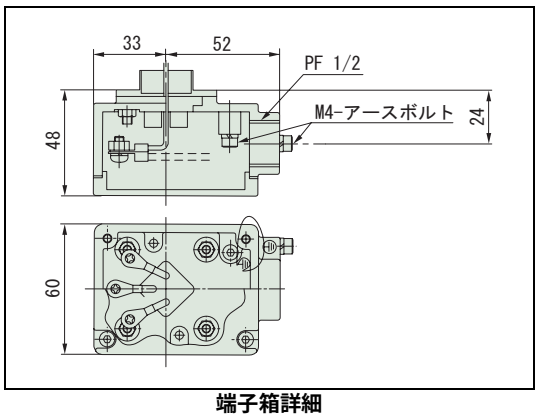

端子箱詳細

容量	形　　式	L	J	質量 (kg)	図
0.1kW	RNFM01-190 □ -5 ～ 60	241	105	6.3	B1
	RNFM01-20 □ -80 ～ 120	271	105	7	B1
	RNFM01-25 □ -150 ～ 240	271	105	7	B1
	RNFM01-1340 □ -X1-300 ～ 480	354	105	10.5	B1
	RNFM01-1440 □ -X1-600 ～ 1440	396	105	15.5	B1
0.2kW	RNFM02-190 □ -5 ～ 10	226	105	7.5	B2
	RNFM02-23 □ -5 ～ 30	302	105	8	B2
	RNFM02-30 □ -40 ～ 60	321	105	10	B2
	RNFM02-35 □ -80 ～ 240	329	105	10	B2
	RNFM02-1440 □ -X1-300 ～ 480	421	105	17	B2
	RNFM02-1540 □ -X1-600 ～ 1440	465	105	26	B2
0.4kW	RNFM05-270 □ -5 ～ 30	317	105	10	B2
	RNFM05-33 □ -40 ～ 60	349	105	12	B2
	RNFM05-40 □ -80 ～ 120	363	105	15	B2
	RNFM05-45 □ -150 ～ 240	389	105	16	B2
	RNFM05-1540 □ -X1-300 ～ 480	485	105	27.5	B2
	RNFM05-1640 □ -X1-600 ～ 1440	543	105	67.5	B2

□には、軸出記号 L または R のいずれかが入ります。

0.75~2.2kW

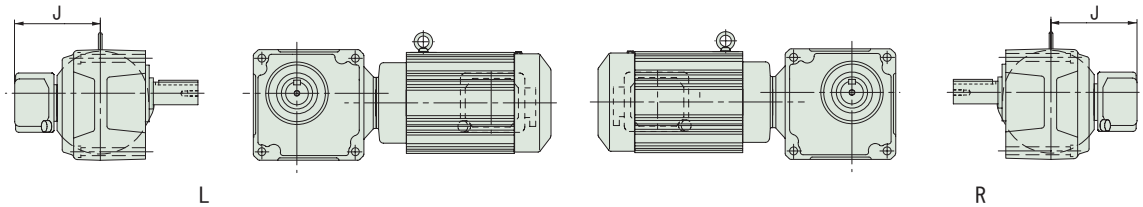

図 B3

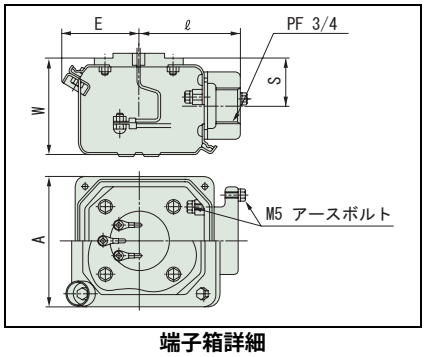

端子箱詳細

容量	形　　式	J	A	E	ℓ	W	S	質量 (kg)	図
0.75kW	RNFM1-370 □ -5 ～ 30	136	100	57	75	72	35.5	14	B3
	RNFM1-43 □ -10 ～ 60	136	100	57	75	72	35.5	17	B3
	RNFM1-50 □ -80 ～ 120	136	100	57	75	72	35.5	24	B3
	RNFM1-55 □ -X1-150 ～ 240	136	100	57	75	72	35.5	24	B3
	RNFM1-1640 □ -X1-300 ～ 1440	136	100	57	75	72	35.5	73	B3
1.5kW	RNFM2-470 □ -5 ～ 30	141	100	57	75	72	35.5	22	B3
	RNFM2-53 □ -10 ～ 80	141	100	57	75	72	35.5	30	B3
	RNFM2-1630 □ -X1-100 ～ 120	141	100	57	75	72	35.5	57	B3
	RNFM2-1631 □ -X1-150 ～ 240	141	100	57	75	72	35.5	58	B3
2.2kW	RNFM3-54 □ -10 ～ 60	148	100	57	75	72	35.5	34	B3
	RNFM3-1630 □ -X1-80 ～ 120	148	100	57	75	72	35.5	62	B3
	RNFM3-1631 □ -X1-150 ～ 240	148	100	57	75	72	35.5	62	B3

□には、軸出記号 L または R のいずれかが入ります。

中空軸
中実軸 フランジ取付
中実軸 脚取付
ブレーキ無
ブレーキ付
三　相
単　相
三　相 インバータ用
屋内形
応用製品
屋外形
軽防塵形
防水形
安全増防爆形
レバーシブル
コンデンサラン形
概　要
選定表 寸法図
15W
25W
40W
60W
90W
0.1kW
0.2kW
0.25kW
0.4kW
0.55kW
0.75kW
1.1kW
1.5kW
2.2kW
3.0kW
3.7kW
5.5kW

0.1~5.5kW

安全増防爆形の寸法・形状は以下の箇所のみ屋内仕様と異なります。その他の寸法及び選定表は三相モータ・屋内形 B122 頁～ B139 頁を併用してください。
ご注文・ご照会の際は形式記号、電圧周波数、安全増防爆形（eG3）をご指示ください。

0.1~0.4kW

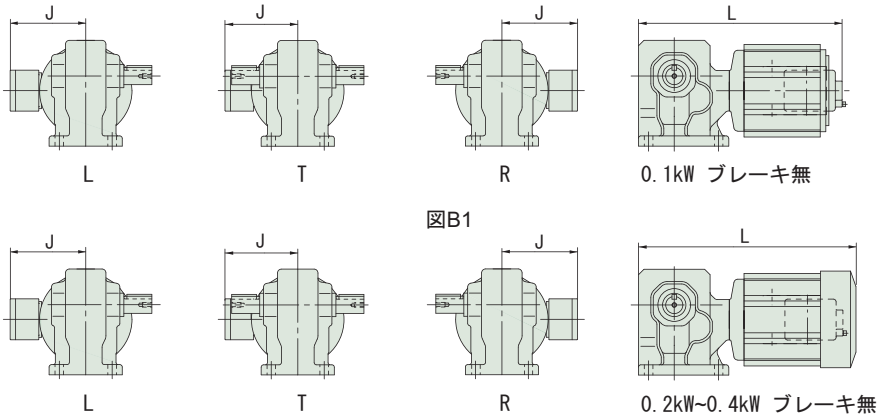

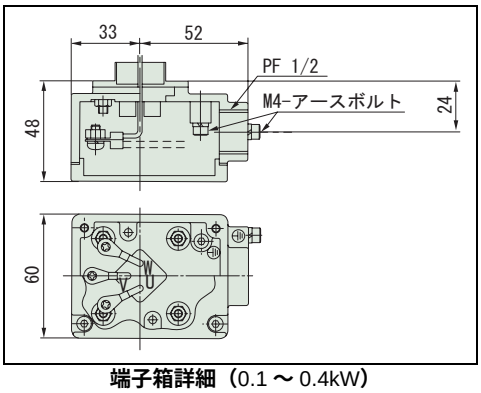

端子箱詳細（0.1 ～ 0.4kW）

容量	形　　式	L	J	質量 (kg)	図
0.1kW	RNHM01-190 □ -5 ～ 60	237	105	5.5	B1
	RNHM01-20 □ -80 ～ 120	262	105	6.5	B1
	RNHM01-25 □ -150 ～ 240	262	105	6.5	B1
	RNHM01-1340 □ -J1-300 ～ 480	354	105	11	B1
	RNHM01-1440 □ -J1-600 ～ 1440	396	105	15.5	B1
0.2kW	RNHM02-190 □ -5 ～ 30	226	105	6.5	B2
	RNHM02-23 □ -40 ～ 60	302	105	7.5	B2
	RNHM02-30 □ -80 ～ 120	321	105	10	B2
	RNHM02-35 □ -150 ～ 240	329	105	10.5	B2
	RNHM02-1440 □ -J1-300 ～ 480	421	105	16.5	B2
	RNHM02-1540 □ -J1-600 ～ 1440	465	105	26.5	B2
0.4kW	RNHM05-270 □ -5 ～ 30	308	105	9.5	B2
	RNHM05-33 □ -40 ～ 60	337	105	12	B2
	RNHM05-40 □ -80 ～ 120	347	105	15	B2
	RNHM05-45 □ -150 ～ 240	373	105	16	B2
	RNHM05-1540 □ -J1-300 ～ 1440	485	105	28	B2

□には、軸出記号 L、R または T のいずれかが入ります。

三相モータ・安全増防爆形

0.55~5.5kW

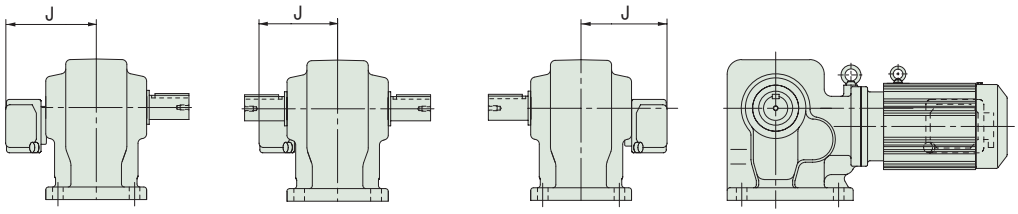

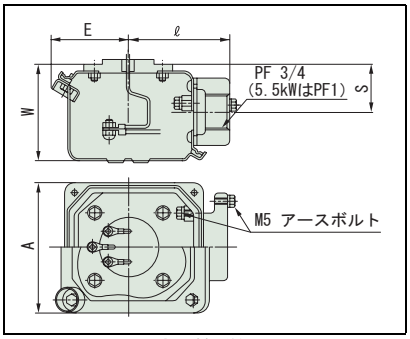

端子箱詳細

容量	形　　式	J	A	E	ℓ	W	S	質量 (kg)
0.75kW	RNHM1-370 □ (-B)-5 ～ 30	136	100	57	75	72	35.5	14.5
	RNHM1-43 □ -40 ～ 60	136	100	57	75	72	35.5	17
	RNHM1-50 □ -80 ～ 120	136	100	57	75	72	35.5	24
	RNHM1-55 □ -150 ～ 240	136	100	57	75	72	35.5	25
1.5kW	RNHM2-470 □ (-B)-5 ～ 30	141	100	57	75	72	35.5	23
	RNHM2-53 □ -40 ～ 80	141	100	57	75	72	35.5	30
	RNHM2-60 □ -100 ～ 120	141	100	57	75	72	35.5	69
2.2kW	RNHM3-54 □ -10 ～ 60	148	100	57	75	72	35.5	34
	RNHM3-60 □ -80 ～ 120	148	100	57	75	72	35.5	74
3.7kW	RNHM5-63 □ -10 ～ 50	183	123	65	87	90	45	87
5.5kW	RNHM8-64 □ -10 ～ 40	183	123	65	87	90	45	93

□には軸出記号 L, R または T のいずれかが入ります。
減速比 1/300 ～ 1/480 の安全増防爆形の製作もできます。

中空軸
中実軸 フランジ取付
中実軸 脚取付
ブレーキ無
ブレーキ付
三　相
単　相
三　相 インバータ用
屋内形
応用製品
屋外形
軽防塵形
防水形
安全増 防爆形
レバーシブル
コンデンサラン形
概　要
選定表 寸法図
15W
25W
40W
60W
90W
0.1kW
0.2kW
0.25kW
0.4kW
0.55kW
0.75kW
1.1kW
1.5kW
2.2kW
3.0kW
3.7kW
5.5kW

特　長

レバーシブルモータは、瞬時正逆転が必要な場合に適したモータです。

レバーシブルモータはインダクションモータと同じコンデンサ運転形単相誘導電動機ですが、瞬時可逆特性を向上させるために、インダクションモータよりも始動トルクを大きくしています。

その影響で入力損失が大きくなり、インダクションモータに比べると温度上昇が高くなるため、連続した運転での時間定格は３０分となっています。

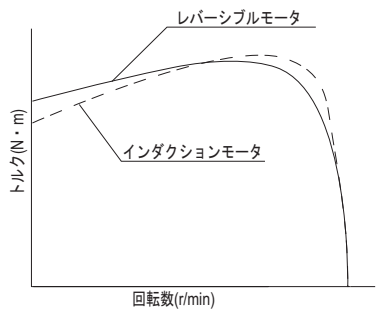

回転数 ー トルク特性

◎選定について

- B200 ～ B215 頁をご参照ください。

レバーシブルモータ対応一覧表

モータ容量		シリーズ 中空軸 RNYM ブレーキ無	シリーズ 中実軸 RNFM ブレーキ無
単相	15W	●	●
	25W	●	●
	40W	●	●
	60W	●	●
	90W	●	●

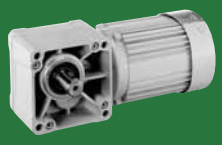

標準仕様（レバーシブルモータ・屋内形）

種類	項　目	標準仕様
モータ部	容量範囲	15W ～ 90W　4 極
	保護方式 外被構造	IP44（屋内） 15W, 25W, 枠番 17# の 40W　：全閉自冷形 上記以外　：全閉外扇形
	電　源	単相 100V 50/60Hz
	耐熱クラス	E
	時間定格	30 分定格
	始動方式	コンデンサ運転
	口出線 （ラグ式）	3 本
	規　格	JIS 準拠
ギヤ部	潤滑方式	専用特殊グリースによる、グリース潤滑　（工場出荷時にグリースを充填しております）
	減速方式	ハイポイドギヤとインボリュートの組合せによる減速構造
	材　質	ケーシング：アルミニウム合金　歯車：クロムモリブデン鋼
周囲条件	設置場所	屋内（塵埃の少ない、水のかからない場所）
	周囲温度	-10 ～ 40 ℃
	周囲湿度	85%以下。ただし、結露しないこと。
	標　高	1000m 以下
	雰囲気	腐食性ガス、爆発性ガス、蒸気、粉塵がないこと。塵埃を含まない換気の良い場所であること。
据付角度		制限なし
塗　装		技術資料 D78 頁をご参照ください。

注）1. 標準仕様では端子箱は付いておりません。オプションとして、端子台付を用意しております。D41 頁をご参照ください。
2. 標準出力軸回転方向は、D7 頁をご参照ください。
3. モータの特性は D34 頁、ブレーキの詳細については D44 頁をご参照ください。

中空軸・RNYM シリーズ
15W・単相レバーシブルモータ・屋内形

減速比	出力回転数 r/min 50Hz	出力回転数 r/min 60Hz	容量記号	枠番	補助形式	減速比	出力トルク Tout N•m 50Hz	出力トルク Tout N•m 60Hz	出力トルク Tout kgf•m 50Hz	出力トルク Tout kgf•m 60Hz	出力軸許容ラジアル荷重 Pro N 50Hz	出力軸許容ラジアル荷重 Pro N 60Hz	出力軸許容ラジアル荷重 Pro kgf 50Hz	出力軸許容ラジアル荷重 Pro kgf 60Hz	屋内形寸法図
			(形式記号詳細 B2 頁)												
5	290	350	RNYM	0015	03	CC	5	0.371	0.307	0.038	0.031	539	490	55	50	図 B1
7.5	193	233		0015	03	CC	7.5	0.556	0.461	0.057	0.047	588	539	60	55	
10	145	175		0015	03	CC	10	0.742	0.615	0.076	0.063	637	588	65	60	
12	121	146		0015	03	CC	12	0.890	0.738	0.091	0.075	686	637	70	65	
15	96.7	117		0015	03	CC	15	1.11	0.922	0.113	0.094	735	686	75	70	
20	72.5	87.5		0015	03	CC	20	1.48	1.23	0.151	0.125	785	735	80	75	
25	58.0	70.0		0015	03	CC	25	1.85	1.54	0.189	0.157	834	785	85	80	
30	48.3	58.3		0015	03	CC	30	2.23	1.84	0.227	0.188	883	834	90	85	
40	36.3	43.8		0015	03	CC	40	2.97	2.46	0.303	0.251	981	932	100	95	
50	29.0	35.0		0015	03	CC	50	3.71	3.07	0.378	0.313	1080	1030	110	105	
60	24.2	29.2		0015	03	CC	60	4.45	3.69	0.454	0.376	1080	1080	110	110	
80	18.1	21.9		0015	03	CC	80	5.93	4.92	0.605	0.501	1080	1080	110	110	
100	14.5	17.5		0015	03	CC	100	7.42	6.15	0.756	0.627	1080	1080	110	110	
120	12.1	14.6		0015	03	CC	120	8.90	7.38	0.908	0.752	1080	1080	110	110	
160	9.06	10.9		0015	03	CC	160	11.9	9.83	1.21	1.00	1080	1080	110	110	
200	7.25	8.75		0015	03	CC	200	14.8	12.3	1.51	1.25	1080	1080	110	110	
240	6.04	7.29		0015	03	CC	240	17.8	14.8	1.82	1.50	1080	1080	110	110	

注）1. 出力回転数は、モータ回転数 50Hz：1450r/min, 60Hz：1750r/min としたときの代表値です。詳細は技術資料「モータ部」を参照ください。
2. 出力軸許容ラジアル荷重は、出力軸端より 20mm の位置の値です。

ご注文の際は、該当する形式記号、電圧周波数をご指示ください。

図 B1　RNYM0015-03-CC-5~240　質量 2.6kg

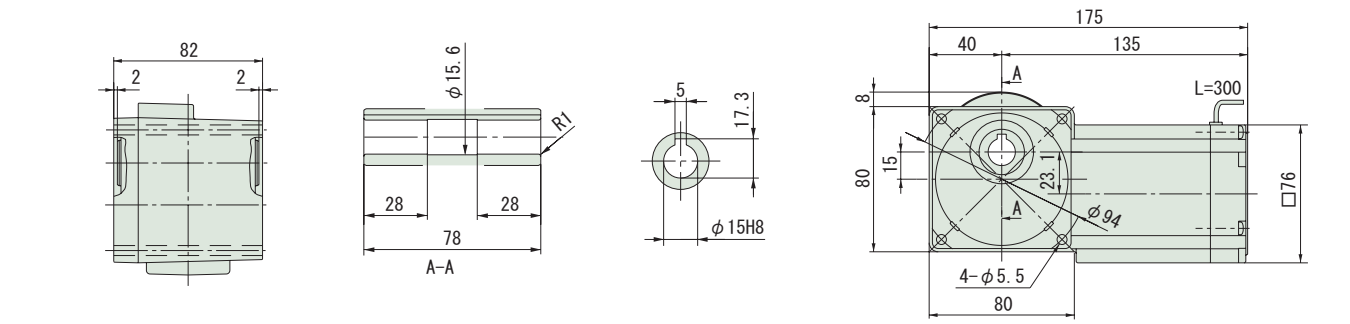

注）1. 出力軸径寸法：寸法公差は、JIS B 0401-1976 "H8" です。
2. キー溝寸法：寸法公差は、JIS B 1301-1996 平行キー用溝（普通形）に依っています。
3. 本寸法図の寸法及び質量は、予告無しに変更することがあります。

中空軸・RNYM シリーズ
25W・単相レバーシブルモータ・屋内形

減速比	出力回転数 r/min 50Hz	出力回転数 r/min 60Hz		容量記号	枠番	補助形式	減速比	出力トルク Tout N•m 50Hz	出力トルク Tout N•m 60Hz	出力トルク Tout kgf•m 50Hz	出力トルク Tout kgf•m 60Hz	出力軸許容ラジアル荷重 Pro N 50Hz	出力軸許容ラジアル荷重 Pro N 60Hz	出力軸許容ラジアル荷重 Pro kgf 50Hz	出力軸許容ラジアル荷重 Pro kgf 60Hz	屋内形寸法図
				(形式記号詳細 B2 頁)												
5	290	350	RNYM	0025	03	CC	5	0.618	0.512	0.063	0.052	539	490	55	50	図 B2
7.5	193	233		0025	03	CC	7.5	0.927	0.768	0.095	0.078	588	539	60	55	
10	145	175		0025	03	CC	10	1.24	1.02	0.126	0.104	637	588	65	60	
12	121	146		0025	03	CC	12	1.48	1.23	0.151	0.125	686	637	70	65	
15	96.7	117		0025	03	CC	15	1.85	1.54	0.189	0.157	735	686	75	70	
20	72.5	87.5		0025	03	CC	20	2.47	2.05	0.252	0.209	785	735	80	75	
25	58.0	70.0		0025	03	CC	25	3.09	2.56	0.315	0.261	834	785	85	80	
30	48.3	58.3		0025	03	CC	30	3.71	3.07	0.378	0.313	883	834	90	85	
40	36.3	43.8		0025	03	CC	40	4.95	4.10	0.504	0.418	981	932	100	95	
50	29.0	35.0		0025	03	CC	50	6.18	5.12	0.630	0.522	1080	1030	110	105	
60	24.2	29.2		0025	03	CC	60	7.42	6.15	0.756	0.627	1080	1080	110	110	
80	18.1	21.9		0025	03	CC	80	9.9	8.20	1.01	0.836	1080	1080	110	110	
100	14.5	17.5		0025	03	CC	100	12.4	10.2	1.26	1.04	1080	1080	110	110	
120	12.1	14.6		0025	03	CC	120	14.8	12.3	1.51	1.25	1080	1080	110	110	
160	9.06	10.9		0025	03	CC	160	19.8	16.4	2.02	1.67	1080	1080	110	110	
200	7.25	8.75		0025	03	CC	200	24.7	20.5	2.52	2.09	1080	1080	110	110	
240	6.04	7.29		0025	03	CC	240	29.7	24.6	3.03	2.51	1080	1080	110	110	

注）1. 出力回転数は、モータ回転数 50Hz：1450r/min, 60Hz：1750r/min としたときの代表値です。詳細は技術資料「モータ部」を参照ください。
2. 出力軸許容ラジアル荷重は、出力軸端より 20mm の位置の値です。

ご注文の際は、該当する形式記号、電圧周波数をご指示ください。

図 B2　RNYM0025-03-CC-5~240　質量 2.7kg

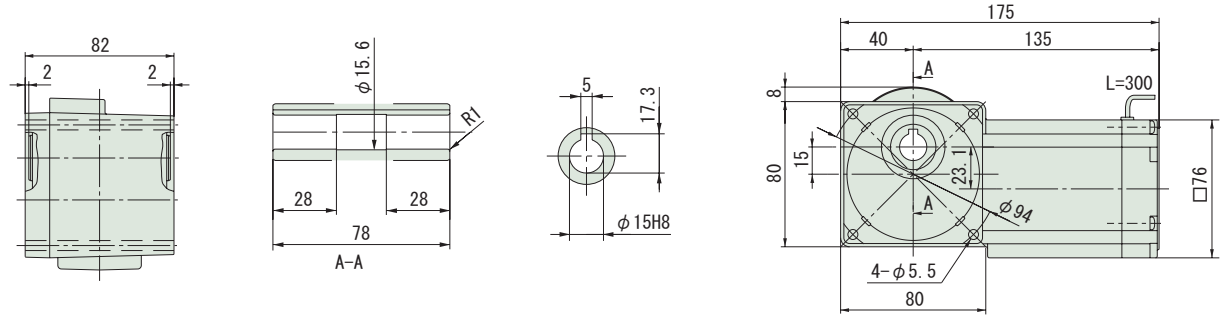

注）1. 出力軸径寸法：寸法公差は、JIS B 0401-1976 "H8" です。
2. キー溝寸法：寸法公差は、JIS B 1301-1996 平行キー用溝（普通形）に依っています。
3. 本寸法図の寸法及び質量は、予告無しに変更することがあります。

中空軸・RNYM シリーズ
40W・単相レバーシブルモータ・屋内形

減速比	出力回転数 r/min 50Hz	出力回転数 r/min 60Hz		容量記号	枠番	補助形式	減速比	出力トルク Tout N•m 50Hz	出力トルク Tout N•m 60Hz	出力トルク Tout kgf•m 50Hz	出力トルク Tout kgf•m 60Hz	出力軸許容ラジアル荷重 Pro N 50Hz	出力軸許容ラジアル荷重 Pro N 60Hz	出力軸許容ラジアル荷重 Pro kgf 50Hz	出力軸許容ラジアル荷重 Pro kgf 60Hz	屋内形寸法図
				（形式記号詳細 B2 頁）												
5	290	350		004	07	CC	5	1.12	0.929	0.114	0.095	539	490	55	50	
7.5	193	233		004	07	CC	7.5	1.68	1.39	0.171	0.142	588	539	60	55	
10	145	175		004	07	CC	10	2.24	1.86	0.229	0.189	637	588	65	60	
12	121	146		004	07	CC	12	2.69	2.23	0.274	0.227	686	637	70	65	
15	96.7	117		004	07	CC	15	3.36	2.79	0.343	0.284	735	686	75	70	
20	72.5	87.5		004	07	CC	20	4.48	3.72	0.457	0.379	785	735	80	75	
25	58.0	70.0		004	07	CC	25	5.61	4.64	0.572	0.474	834	785	85	80	
30	48.3	58.3		004	07	CC	30	6.73	5.57	0.686	0.568	883	834	90	85	図 B1
40	36.3	43.8	RNYM	004	07	CC	40	8.97	7.43	0.914	0.758	981	932	100	95	
50	29.0	35.0		004	07	CC	50	11.2	9.29	1.14	0.947	1080	1030	110	105	
60	24.2	29.2		004	07	CC	60	13.5	11.1	1.37	1.14	1080	1080	110	110	
80	18.1	21.9		004	07	CC	80	17.9	14.9	1.83	1.52	1080	1080	110	110	
100	14.5	17.5		004	07	CC	100	22.4	18.6	2.29	1.89	1080	1080	110	110	
120	12.1	14.6		004	07	CC	120	26.9	22.3	2.74	2.27	1080	1080	110	110	
150	9.67	11.7		004	17	CC	150	33.6	27.9	3.43	2.84	1420	1420	145	145	
200	7.25	8.75		004	17	CC	200	44.8	37.2	4.57	3.79	1420	1420	145	145	図 B2
240	6.04	7.29		004	17	CC	240	53.8	44.6	5.49	4.55	1420	1420	145	145	

注）1. 出力回転数は、モータ回転数 50Hz：1450r/min, 60Hz：1750r/min としたときの代表値です。詳細は技術資料「モータ部」を参照ください。
2. 出力軸許容ラジアル荷重は、出力軸端より 20mm の位置の値です。

ご注文の際は、該当する形式記号、電圧周波数をご指示ください。

図 B1　RNYM004-07-CC-5~120　質量 2.9kg

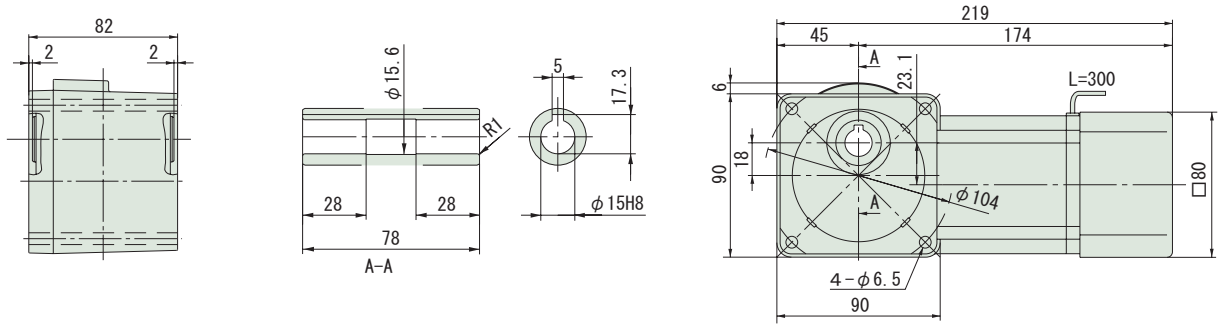

図 B2　RNYM004-17-CC-150~240　質量 4.1kg

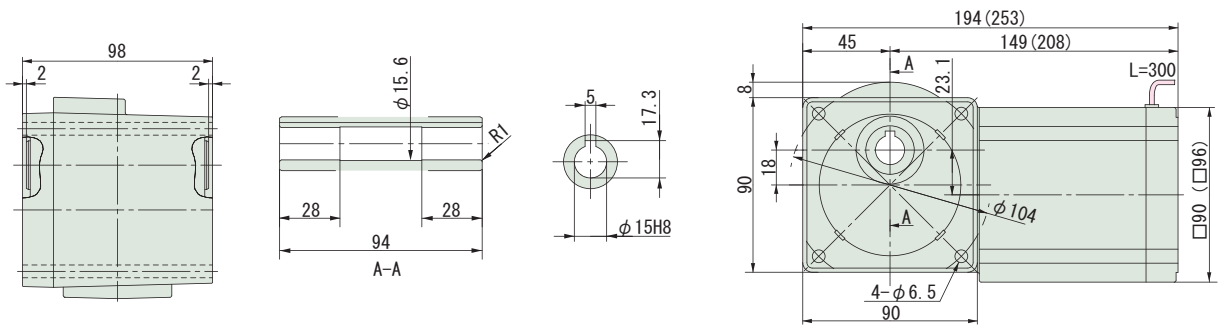

注）1. 出力軸径寸法：寸法公差は、JIS B 0401-1976 "H8" です。
2. キー溝寸法：寸法公差は、JIS B 1301-1996 平行キー用溝（普通形）に依っています。
3. 本寸法図の寸法及び質量は、予告無しに変更することがあります。

減速比	出力回転数 r/min 50Hz	出力回転数 r/min 60Hz	容量記号	枠番	補助形式	減速比	出力トルク Tout N•m 50Hz	出力トルク Tout N•m 60Hz	出力トルク Tout kgf•m 50Hz	出力トルク Tout kgf•m 60Hz	出力軸許容ラジアル荷重 Pro N 50Hz	出力軸許容ラジアル荷重 Pro N 60Hz	出力軸許容ラジアル荷重 Pro kgf 50Hz	出力軸許容ラジアル荷重 Pro kgf 60Hz	屋内形寸法図
			(形式記号詳細 B2 頁)												
300	4.83	5.83	RNYM	004	1240	CC	300	63.3	52.5	6.46	5.35	1810	1810	185	185	図 B3
360	4.03	4.86		004	1240	CC	360	76.0	62.9	7.75	6.42	1810	1810	185	185	
480	3.02	3.65		004	1240	CC	480	*98.1	83.9	*10.0	8.56	1810	1810	185	185	
600	2.42	2.92		004	1240	CC	600	*98.1	*98.1	*10.0	*10.0	1810	1810	185	185	
720	2.01	2.43		004	1240	CC	720	*98.1	*98.1	*10.0	*10.0	1810	1810	185	185	
900	1.61	1.94		004	1240	CC	900	*98.1	*98.1	*10.0	*10.0	1810	1810	185	185	
1200	1.21	1.46		004	1240	CC	1200	*98.1	*98.1	*10.0	*10.0	1810	1810	185	185	
1440	1.01	1.22		004	1240	CC	1440	*98.1	*98.1	*10.0	*10.0	1810	1810	185	185	

注）1. 出力回転数は、モータ回転数 50Hz：1450r/min, 60Hz：1750r/min としたときの代表値です。詳細は技術資料「モータ部」を参照ください。
2. 出力軸許容ラジアル荷重は、出力軸端より 20mm の位置の値です。
3. 出力トルクに * が付いている場合は、モータの全容量 kW まで負荷を掛けると過負荷となりますので、出力トルク欄の値以内でご使用ください。

ご注文の際は、該当する形式記号、電圧周波数をご指示ください。

図 B3　RNYM004-1240-CC-300~1440　質量 6.9kg

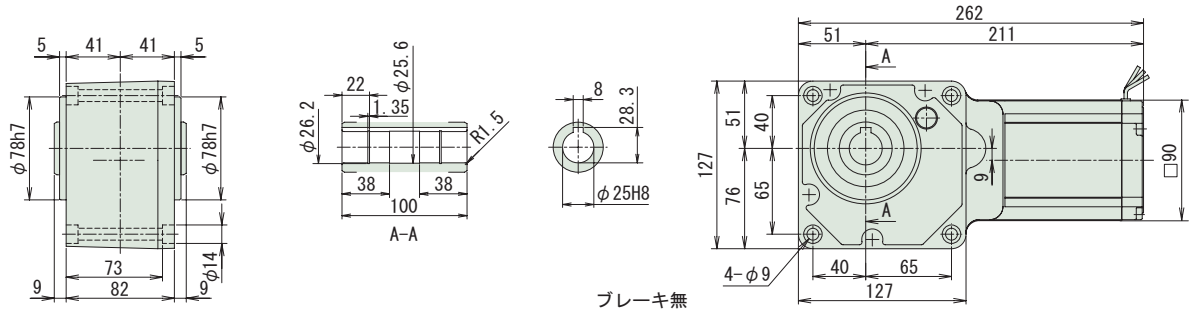

注）1. 出力軸径寸法：寸法公差は、JIS B 0401-1976 "H8" です。
2. キー溝寸法：寸法公差は、JIS B 1301-1996 平行キー用溝（普通形）に依っています。
3. 本寸法図の寸法及び質量は、予告無しに変更することがあります。

中空軸・RNYM シリーズ
60W・単相レバーシブルモータ・屋内形

減速比	出力回転数 r/min 50Hz	出力回転数 r/min 60Hz	容量記号	枠番	補助形式	減速比	出力トルク Tout N•m 50Hz	出力トルク Tout N•m 60Hz	出力トルク Tout kgf•m 50Hz	出力トルク Tout kgf•m 60Hz	出力軸許容ラジアル荷重 Pro N 50Hz	出力軸許容ラジアル荷重 Pro N 60Hz	出力軸許容ラジアル荷重 Pro kgf 50Hz	出力軸許容ラジアル荷重 Pro kgf 60Hz	屋内形寸法図
			(形式記号詳細 B2 頁)												
5	290	350	006	17	CC	5	1.68	1.39	0.171	0.142	637	588	65	60	図 B1
7.5	193	233	006	17	CC	7.5	2.52	2.09	0.257	0.213	686	637	70	65	
10	145	175	006	17	CC	10	3.36	2.79	0.343	0.284	785	735	80	75	
12	121	146	006	17	CC	12	4.04	3.34	0.412	0.341	834	785	85	80	
15	96.7	117	006	17	CC	15	5.04	4.18	0.514	0.426	883	834	90	85	
20	72.5	87.5	006	17	CC	20	6.73	5.57	0.686	0.568	981	932	100	95	
25	58.0	70.0	006	17	CC	25	8.41	6.97	0.857	0.710	1030	981	105	100	
30	48.3	58.3	006	17	CC	30	10.1	8.36	1.03	0.852	1080	1030	110	105	
40	36.3	43.8	006	17	CC	40	13.5	11.1	1.37	1.14	1180	1130	120	115	
50	29.0	35.0	006	17	CC	50	16.8	13.9	1.71	1.42	1270	1230	130	125	
60	24.2	29.2	006	17	CC	60	20.2	16.7	2.06	1.70	1320	1270	135	130	
80	18.1	21.9	006	17	CC	80	26.9	22.3	2.74	2.27	1420	1370	145	140	
100	14.5	17.5	006	17	CC	100	33.6	27.9	3.43	2.84	1420	1420	145	145	
120	12.1	14.6	006	17	CC	120	40.4	33.4	4.12	3.41	1420	1420	145	145	
150	9.67	11.7	006	17	CC	150	50.4	41.8	5.14	4.26	1420	1420	145	145	
200	7.25	8.75	006	17	CC	200	*53.9	*53.9	*5.50	*5.50	1420	1420	145	145	
240	6.04	7.29	006	17	CC	240	*53.9	*53.9	*5.50	*5.50	1420	1420	145	145	

RNYM

注）1. 出力回転数は、モータ回転数 50Hz：1450r/min, 60Hz：1750r/min としたときの代表値です。詳細は技術資料「モータ部」を参照ください。
2. 出力軸許容ラジアル荷重は、出力軸端より 20mm の位置の値です。
3. 出力トルクに * が付いている場合は、モータの全容量 kW まで負荷を掛けると過負荷となりますので、出力トルク欄の値以内でご使用ください。

ご注文の際は、該当する形式記号、電圧周波数をご指示ください。

図 B1　RNYM006-17-CC-5~240　**質量** 4.4kg

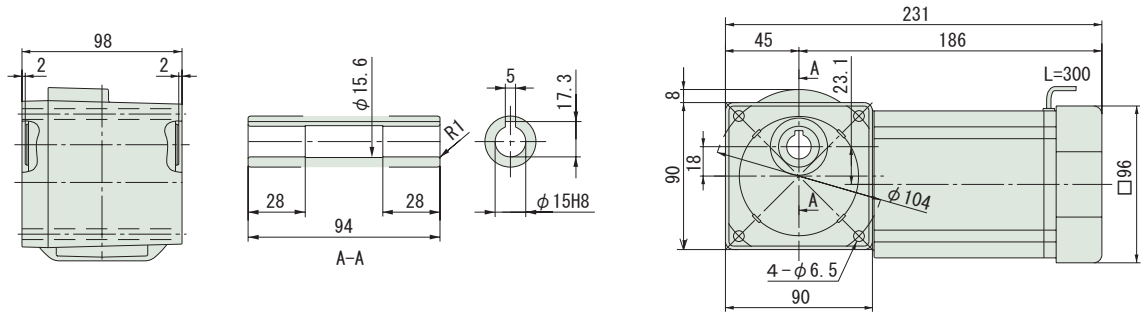

注）1. 出力軸径寸法：寸法公差は、JIS B 0401-1976 "H8" です。
2. キー溝寸法：寸法公差は、JIS B 1301-1996 平行キー用溝（普通形）に依っています。
3. 本寸法図の寸法及び質量は、予告無しに変更することがあります。

減速比	出力回転数 r/min 50Hz	出力回転数 r/min 60Hz		容量記号	枠番	補助形式	減速比	出力トルク Tout N•m 50Hz	出力トルク Tout N•m 60Hz	出力トルク Tout kgf•m 50Hz	出力トルク Tout kgf•m 60Hz	出力軸許容ラジアル荷重 Pro N 50Hz	出力軸許容ラジアル荷重 Pro N 60Hz	出力軸許容ラジアル荷重 Pro kgf 50Hz	出力軸許容ラジアル荷重 Pro kgf 60Hz	屋内形寸法図
				(形式記号詳細 B2 頁)												
300	4.83	5.83	RNYM	006	1240	CC	300	95.0	78.7	9.68	8.02	1810	1810	185	185	図 B2
360	4.03	4.86		006	1240	CC	360	*98.1	94.4	*10.0	9.63	1810	1810	185	185	
480	3.02	3.65		006	1240	CC	480	*98.1	*98.1	*10.0	*10.0	1810	1810	185	185	
600	2.42	2.92		006	1240	CC	600	*98.1	*98.1	*10.0	*10.0	1810	1810	185	185	
720	2.01	2.43		006	1240	CC	720	*98.1	*98.1	*10.0	*10.0	1810	1810	185	185	
900	1.61	1.94		006	1240	CC	900	*98.1	*98.1	*10.0	*10.0	1810	1810	185	185	
1200	1.21	1.46		006	1240	CC	1200	*98.1	*98.1	*10.0	*10.0	1810	1810	185	185	
1440	1.01	1.22		006	1240	CC	1440	*98.1	*98.1	*10.0	*10.0	1810	1810	185	185	

注）1. 出力回転数は、モータ回転数 50Hz：1450r/min, 60Hz：1750r/min としたときの代表値です。詳細は技術資料「モータ部」を参照ください。
2. 出力軸許容ラジアル荷重は、出力軸端より 20mm の位置の値です。
3. 出力トルクに * が付いている場合は、モータの全容量 kW まで負荷を掛けると過負荷となりますので、出力トルク欄の値以内でご使用ください。

ご注文の際は、該当する形式記号、電圧周波数をご指示ください。

図 B2　RNYM006-1240-CC-300~1440　質量 7.2kg

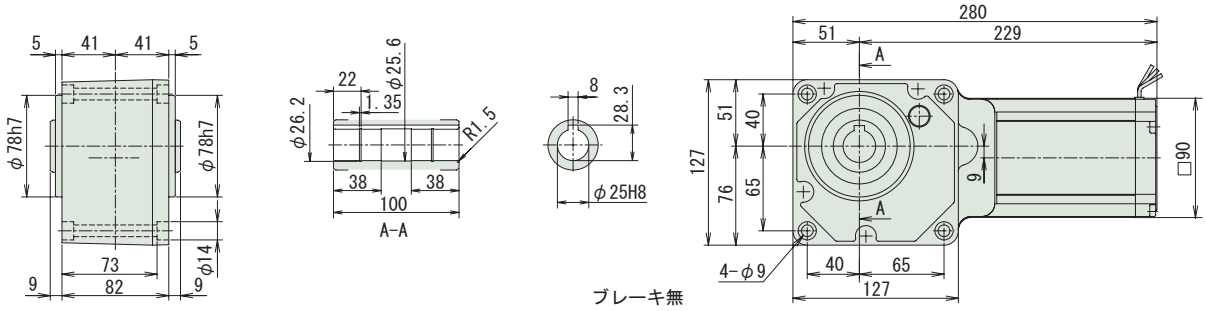

注）1. 出力軸径寸法：寸法公差は、JIS B 0401-1976 "H8" です。
2. キー溝寸法：寸法公差は、JIS B 1301-1996 平行キー用溝（普通形）に依っています。
3. 本寸法図の寸法及び質量は、予告無しに変更することがあります。

中空軸・RNYM シリーズ
90W・単相レバーシブルモータ・屋内形

減速比	出力回転数 r/min 50Hz	出力回転数 r/min 60Hz	容量記号 – 枠番 – 補助形式 – 減速比（形式記号詳細 B2 頁）	出力トルク Tout N•m 50Hz	出力トルク Tout N•m 60Hz	出力トルク Tout kgf•m 50Hz	出力トルク Tout kgf•m 60Hz	出力軸許容ラジアル荷重 Pro N 50Hz	出力軸許容ラジアル荷重 Pro N 60Hz	出力軸許容ラジアル荷重 Pro kgf 50Hz	出力軸許容ラジアル荷重 Pro kgf 60Hz	屋内形寸法図
5	290	350	RNYM 009 - 17 - CC - 5	2.52	2.09	0.257	0.213	637	588	65	60	図 B1
7.5	193	233	009 - 17 - CC - 7.5	3.78	3.13	0.386	0.320	686	637	70	65	
10	145	175	009 - 17 - CC - 10	5.04	4.18	0.514	0.426	785	735	80	75	
12	121	146	009 - 17 - CC - 12	6.05	5.02	0.617	0.511	834	785	85	80	
15	96.7	117	009 - 17 - CC - 15	7.57	6.27	0.772	0.639	883	834	90	85	
20	72.5	87.5	009 - 17 - CC - 20	10.1	8.36	1.03	0.852	981	932	100	95	
25	58.0	70.0	009 - 17 - CC - 25	12.6	10.4	1.29	1.07	1030	981	105	100	
30	48.3	58.3	009 - 17 - CC - 30	15.1	12.5	1.54	1.28	1080	1030	110	105	
40	36.3	43.8	009 - 17 - CC - 40	20.2	16.7	2.06	1.70	1180	1130	120	115	
50	29.0	35.0	009 - 17 - CC - 50	25.2	20.9	2.57	2.13	1270	1230	130	125	
60	24.2	29.2	009 - 17 - CC - 60	30.3	25.1	3.09	2.56	1320	1270	135	130	
80	18.1	21.9	009 - 17 - CC - 80	40.4	33.4	4.12	3.41	1420	1370	145	140	
100	14.5	17.5	009 - 17 - CC - 100	50.4	41.8	5.14	4.26	1420	1420	145	145	
120	12.1	14.6	009 - 17 - CC - 120	*53.9	50.2	*5.50	5.11	1420	1420	145	145	
150	9.67	11.7	009 - 17 - CC - 150	*53.9	*53.9	*5.50	*5.50	1420	1420	145	145	
200	7.25	8.75	009 - 17 - CC - 200	*53.9	*53.9	*5.50	*5.50	1420	1420	145	145	
240	6.04	7.29	009 - 17 - CC - 240	*53.9	*53.9	*5.50	*5.50	1420	1420	145	145	

注）1. 出力回転数は、モータ回転数 50Hz：1450r/min, 60Hz：1750r/min としたときの代表値です。詳細は技術資料「モータ部」を参照ください。
2. 出力軸許容ラジアル荷重は、出力軸端より 20mm の位置の値です。
3. 出力トルクに * が付いている場合は、モータの全容量 kW まで負荷を掛けると過負荷となりますので、出力トルク欄の値以内でご使用ください。

ご注文の際は、該当する形式記号、電圧周波数をご指示ください。

図 B1　RNYM009-17-CC-5~240　質量 4.9kg

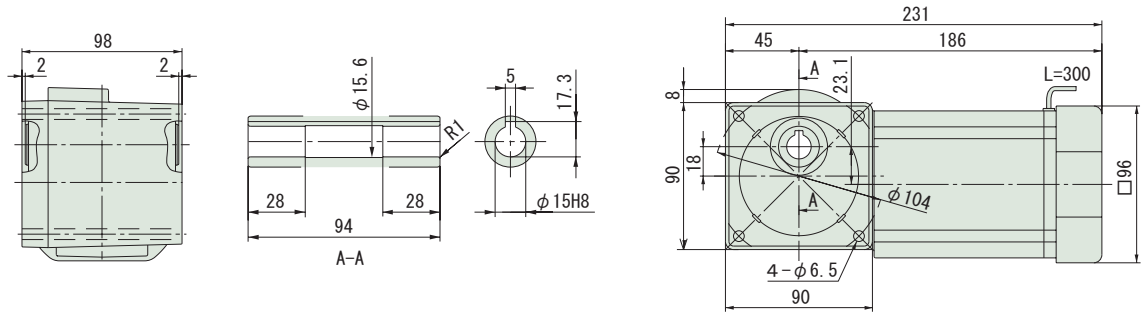

注）1. 出力軸径寸法：寸法公差は、JIS B 0401-1976 "H8" です。
2. キー溝寸法：寸法公差は、JIS B 1301-1996 平行キー用溝（普通形）に依っています。
3. 本寸法図の寸法及び質量は、予告無しに変更することがあります。

減速比	出力回転数 r/min 50Hz	出力回転数 r/min 60Hz	容量記号 – 枠番 – 補助形式 – 減速比（形式記号詳細 B2 頁）	出力トルク Tout N•m 50Hz	出力トルク Tout N•m 60Hz	出力トルク Tout kgf•m 50Hz	出力トルク Tout kgf•m 60Hz	出力軸許容ラジアル荷重 Pro N 50Hz	出力軸許容ラジアル荷重 Pro N 60Hz	出力軸許容ラジアル荷重 Pro kgf 50Hz	出力軸許容ラジアル荷重 Pro kgf 60Hz	屋内形寸法図
300	4.83	5.83	RNYM 009 - 1240 - CC - 300	*98.1	*98.1	*10.0	*10.0	1810	1810	185	185	図 B2
360	4.03	4.86	009 - 1240 - CC - 360	*98.1	*98.1	*10.0	*10.0	1810	1810	185	185	
480	3.02	3.65	009 - 1240 - CC - 480	*98.1	*98.1	*10.0	*10.0	1810	1810	185	185	
600	2.42	2.92	009 - 1240 - CC - 600	*98.1	*98.1	*10.0	*10.0	1810	1810	185	185	
720	2.01	2.43	009 - 1240 - CC - 720	*98.1	*98.1	*10.0	*10.0	1810	1810	185	185	
900	1.61	1.94	009 - 1240 - CC - 900	*98.1	*98.1	*10.0	*10.0	1810	1810	185	185	
1200	1.21	1.46	009 - 1240 - CC - 1200	*98.1	*98.1	*10.0	*10.0	1810	1810	185	185	
1440	1.01	1.22	009 - 1240 - CC - 1440	*98.1	98.1	*10.0	*10.0	1810	1810	185	185	

注）1. 出力回転数は、モータ回転数 50Hz：1450r/min, 60Hz：1750r/min としたときの代表値です。詳細は技術資料「モータ部」を参照ください。
2. 出力軸許容ラジアル荷重は、出力軸端より 20mm の位置の値です。
3. 出力トルクに * が付いている場合は、モータの全容量 kW まで負荷を掛けると過負荷となりますので、出力トルク欄の値以内でご使用ください。

ご注文の際は、該当する形式記号、電圧周波数をご指示ください。

図 B2　RNYM009-1240-CC-300~1440　質量 7.7kg

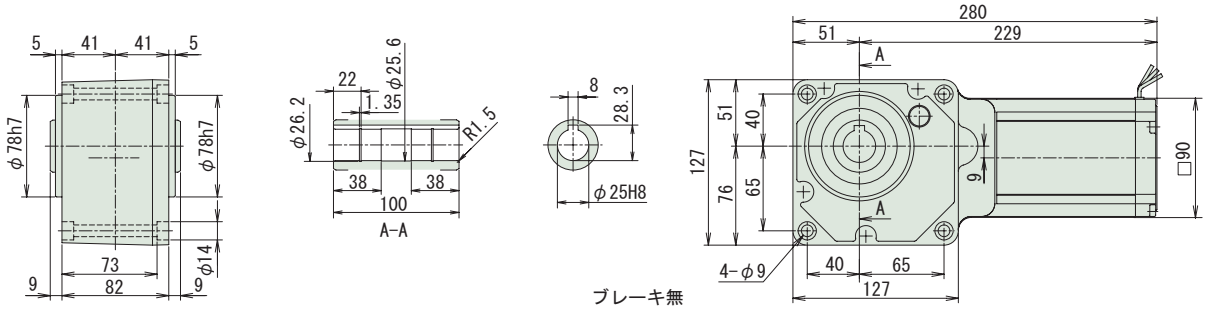

注）1. 出力軸径寸法：寸法公差は、JIS B 0401-1976 "H8" です。
2. キー溝寸法：寸法公差は、JIS B 1301-1996 平行キー用溝（普通形）に依っています。
3. 本寸法図の寸法及び質量は、予告無しに変更することがあります。

中実軸・RNFM シリーズ（フランジ取付形）
15W・単相レバーシブルモータ・屋内形

減速比	出力回転数 r/min 50Hz	出力回転数 r/min 60Hz	容量記号	枠番	補助形式	減速比	出力トルク Tout N•m 50Hz	出力トルク Tout N•m 60Hz	出力トルク Tout kgf•m 50Hz	出力トルク Tout kgf•m 60Hz	出力軸許容ラジアル荷重 Pro N 50Hz	出力軸許容ラジアル荷重 Pro N 60Hz	出力軸許容ラジアル荷重 Pro kgf 50Hz	出力軸許容ラジアル荷重 Pro kgf 60Hz	屋内形寸法図
			（形式記号詳細 B2 頁）												
5	290	350	RNFM	0015 - 01L/R	- CC	- 5	0.371	0.307	0.038	0.031	343	343	35	35	図 B1
7.5	193	233		0015 - 01L/R	- CC	- 7.5	0.556	0.461	0.057	0.047	343	343	35	35	
10	145	175		0015 - 01L/R	- CC	- 10	0.742	0.615	0.076	0.063	343	343	35	35	
12	121	146		0015 - 01L/R	- CC	- 12	0.890	0.738	0.091	0.075	343	343	35	35	
15	96.7	117		0015 - 01L/R	- CC	- 15	1.11	0.922	0.113	0.094	343	343	35	35	
20	72.5	87.5		0015 - 01L/R	- CC	- 20	1.48	1.23	0.151	0.125	343	343	35	35	
25	58.0	70.0		0015 - 01L/R	- CC	- 25	1.85	1.54	0.189	0.157	343	343	35	35	
30	48.3	58.3		0015 - 01L/R	- CC	- 30	2.23	1.84	0.227	0.188	343	343	35	35	
40	36.3	43.8		0015 - 01L/R	- CC	- 40	2.97	2.46	0.303	0.251	343	343	35	35	
50	29.0	35.0		0015 - 01L/R	- CC	- 50	3.71	3.07	0.378	0.313	343	343	35	35	
60	24.2	29.2		0015 - 01L/R	- CC	- 60	4.45	3.69	0.454	0.376	343	343	35	35	
80	18.1	21.9		0015 - 01L/R	- CC	- 80	5.93	4.92	0.605	0.501	343	343	35	35	
100	14.5	17.5		0015 - 01L/R	- CC	- 100	7.42	6.15	0.756	0.627	343	343	35	35	
120	12.1	14.6		0015 - 03L/R	- CC	- 120	8.90	7.38	0.908	0.752	1080	1080	110	110	図 B2
160	9.06	10.9		0015 - 03L/R	- CC	- 160	11.9	9.83	1.21	1.00	1080	1080	110	110	
200	7.25	8.75		0015 - 03L/R	- CC	- 200	14.8	12.3	1.51	1.25	1080	1080	110	110	
240	6.04	7.29		0015 - 03L/R	- CC	- 240	17.8	14.8	1.82	1.50	1080	1080	110	110	

注）1. 出力回転数は、モータ回転数 50Hz：1450r/min, 60Hz：1750r/min としたときの代表値です。詳細は技術資料「モータ部」を参照ください。
2. 出力軸許容ラジアル荷重は、出力軸中央の位置の値です。

ご注文の際は、該当する形式記号、電圧周波数をご指示ください。

図 B1　RNFM0015-01L/R-CC-5~100　質量 2.7kg　・本機の据付用には六角穴付ボルト (M5) をご使用ください。

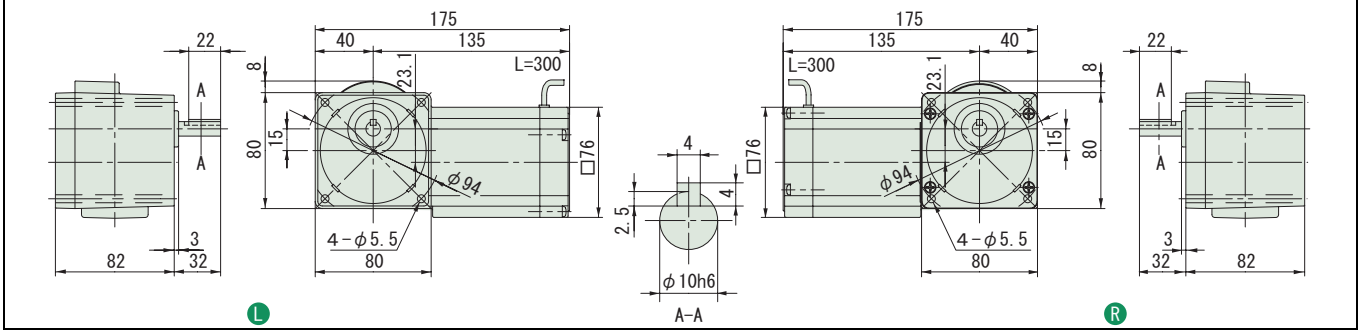

図 B2　RNFM0015-03L/R-CC-120~240　質量 2.7kg　・本機の据付用には六角穴付ボルト (M5) をご使用ください。

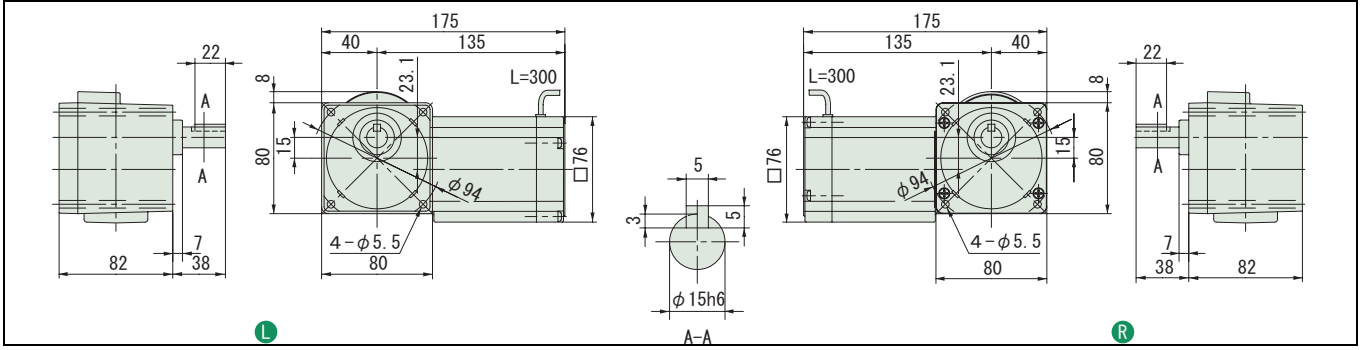

注）1. 出力軸径寸法：寸法公差は、JIS B 0401-1976 "h6" です。
2. 軸端キー寸法：寸法公差は、JIS B 1301-1996 平行キーに依っています。
3. 本寸法図の寸法及び質量は、予告無しに変更することがあります。

減速比	出力回転数 r/min 50Hz	出力回転数 r/min 60Hz		容量記号	–	枠番	–	補助形式	–	減速比	出力トルク Tout N•m 50Hz	出力トルク Tout N•m 60Hz	出力トルク Tout kgf•m 50Hz	出力トルク Tout kgf•m 60Hz	出力軸許容ラジアル荷重 Pro N 50Hz	出力軸許容ラジアル荷重 Pro N 60Hz	出力軸許容ラジアル荷重 Pro kgf 50Hz	出力軸許容ラジアル荷重 Pro kgf 60Hz	屋内形寸法図
				（形式記号詳細 B2 頁）															
5	290	350	RNFM	0025	-	01 L/R	-	CC	-	5	0.618	0.512	0.063	0.052	343	343	35	35	図 B3
7.5	193	233		0025	-	01 L/R	-	CC	-	7.5	0.927	0.768	0.095	0.078	343	343	35	35	
10	145	175		0025	-	01 L/R	-	CC	-	10	1.24	1.02	0.126	0.104	343	343	35	35	
12	121	146		0025	-	01 L/R	-	CC	-	12	1.48	1.23	0.151	0.125	343	343	35	35	
15	96.7	117		0025	-	01 L/R	-	CC	-	15	1.85	1.54	0.189	0.157	343	343	35	35	
20	72.5	87.5		0025	-	01 L/R	-	CC	-	20	2.47	2.05	0.252	0.209	343	343	35	35	
25	58.0	70.0		0025	-	01 L/R	-	CC	-	25	3.09	2.56	0.315	0.261	343	343	35	35	
30	48.3	58.3		0025	-	01 L/R	-	CC	-	30	3.71	3.07	0.378	0.313	343	343	35	35	
40	36.3	43.8		0025	-	01 L/R	-	CC	-	40	4.95	4.10	0.504	0.418	343	343	35	35	
50	29.0	35.0		0025	-	01 L/R	-	CC	-	50	6.18	5.12	0.630	0.522	343	343	35	35	
60	24.2	29.2		0025	-	01 L/R	-	CC	-	60	7.42	6.15	0.756	0.627	343	343	35	35	
80	18.1	21.9		0025	-	03 L/R	-	CC	-	80	9.89	8.20	1.01	0.836	1080	1080	110	110	図 B4
100	14.5	17.5		0025	-	03 L/R	-	CC	-	100	12.4	10.2	1.26	1.04	1080	1080	110	110	
120	12.1	14.6		0025	-	03 L/R	-	CC	-	120	14.8	12.3	1.51	1.25	1080	1080	110	110	
160	9.06	10.9		0025	-	03 L/R	-	CC	-	160	19.8	16.4	2.02	1.67	1080	1080	110	110	
200	7.25	8.75		0025	-	03 L/R	-	CC	-	200	24.7	20.5	2.52	2.09	1080	1080	110	110	
240	6.04	7.29		0025	-	03 L/R	-	CC	-	240	29.7	24.6	3.03	2.51	1080	1080	110	110	

注）1. 出力回転数は、モータ回転数 50Hz：1450r/min, 60Hz：1750r/min としたときの代表値です。詳細は技術資料「モータ部」を参照ください。
2. 出力軸許容ラジアル荷重は、出力軸中央の位置の値です。

ご注文の際は、該当する形式記号、電圧周波数をご指示ください。

図 B3 RNFM0025-01L/R-CC-5~60 質量 2.8kg ・本機の据付用には六角穴付ボルト (M5) をご使用ください。

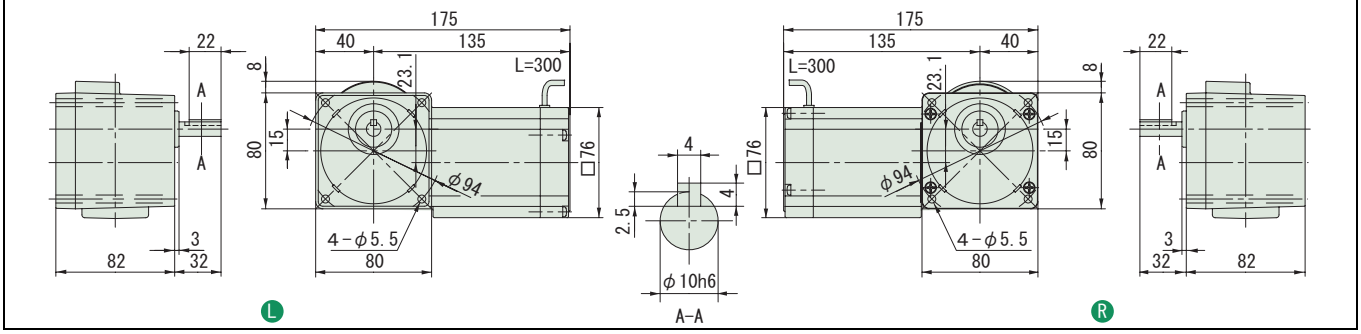

図 B4 RNFM0025-03L/R-CC-80~240 質量 2.9kg ・本機の据付用には六角穴付ボルト (M5) をご使用ください。

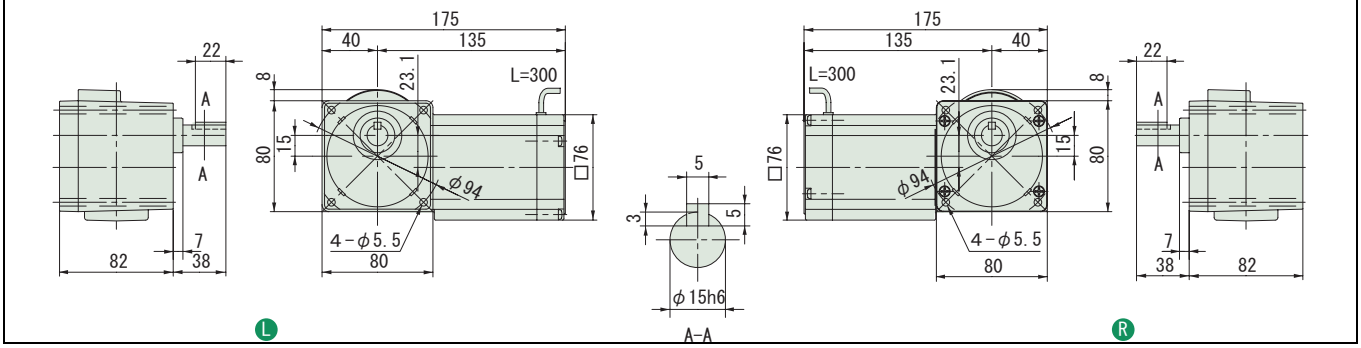

注）1. 出力軸径寸法：寸法公差は、JIS B 0401-1976 "h6" です。
2. 軸端キー寸法：寸法公差は、JIS B 1301-1996 平行キーに依っています。
3. 本寸法図の寸法及び質量は、予告無しに変更することがあります。

中実軸・RNFM シリーズ（フランジ取付形）
40W・単相レバーシブルモータ・屋内形

減速比	出力回転数 r/min 50Hz	出力回転数 r/min 60Hz	容量記号	枠番	補助形式	減速比	出力トルク Tout N•m 50Hz	出力トルク Tout N•m 60Hz	出力トルク Tout kgf•m 50Hz	出力トルク Tout kgf•m 60Hz	出力軸許容ラジアル荷重 Pro N 50Hz	出力軸許容ラジアル荷重 Pro N 60Hz	出力軸許容ラジアル荷重 Pro kgf 50Hz	出力軸許容ラジアル荷重 Pro kgf 60Hz	屋内形寸法図
			（形式記号詳細 B2 頁）												
5	290	350	RNFM	004	05 L/R	CC	5	1.12	0.929	0.114	0.095	441	392	45	40	図 B1
7.5	193	233		004	05 L/R	CC	7.5	1.68	1.39	0.171	0.142	490	441	50	45	
10	145	175		004	05 L/R	CC	10	2.24	1.86	0.229	0.189	539	490	55	50	
12	121	146		004	05 L/R	CC	12	2.69	2.23	0.274	0.227	588	539	60	55	
15	96.7	117		004	05 L/R	CC	15	3.36	2.79	0.343	0.284	588	588	60	60	
20	72.5	87.5		004	05 L/R	CC	20	4.48	3.72	0.457	0.379	588	588	60	60	
25	58.0	70.0		004	05 L/R	CC	25	5.61	4.64	0.572	0.474	588	588	60	60	
30	48.3	58.3		004	05 L/R	CC	30	6.73	5.57	0.686	0.568	588	588	60	60	
40	36.3	43.8		004	05 L/R	CC	40	8.97	7.43	0.914	0.758	588	588	60	60	
50	29.0	35.0		004	05 L/R	CC	50	11.2	9.29	1.14	0.947	588	588	60	60	
60	24.2	29.2		004	07 L/R	CC	60	13.5	11.1	1.37	1.14	1080	1080	110	110	図 B2
80	18.1	21.9		004	07 L/R	CC	80	17.9	14.9	1.83	1.52	1080	1080	110	110	
100	14.5	17.5		004	07 L/R	CC	100	22.4	18.6	2.29	1.89	1080	1080	110	110	
120	12.1	14.6		004	07 L/R	CC	120	26.9	22.3	2.74	2.27	1080	1080	110	110	
150	9.67	11.7		004	17 L/R	CC	150	33.6	27.9	3.43	2.84	1420	1420	145	145	図 B3
200	7.25	8.75		004	17 L/R	CC	200	44.8	37.2	4.57	3.79	1420	1420	145	145	
240	6.04	7.29		004	17 L/R	CC	240	53.8	44.6	5.49	4.55	1420	1420	145	145	

注）1. 出力回転数は、モータ回転数 50Hz：1450r/min, 60Hz：1750r/min としたときの代表値です。詳細は技術資料「モータ部」を参照ください。
2. 出力軸許容ラジアル荷重は、出力軸中央の位置の値です。

ご注文の際は、該当する形式記号、電圧周波数をご指示ください。

図 B1　RNFM004-05 L/R-CC-5~50　質量 3.0kg　・本機の据付用には六角穴付ボルト (M6) をご使用ください。

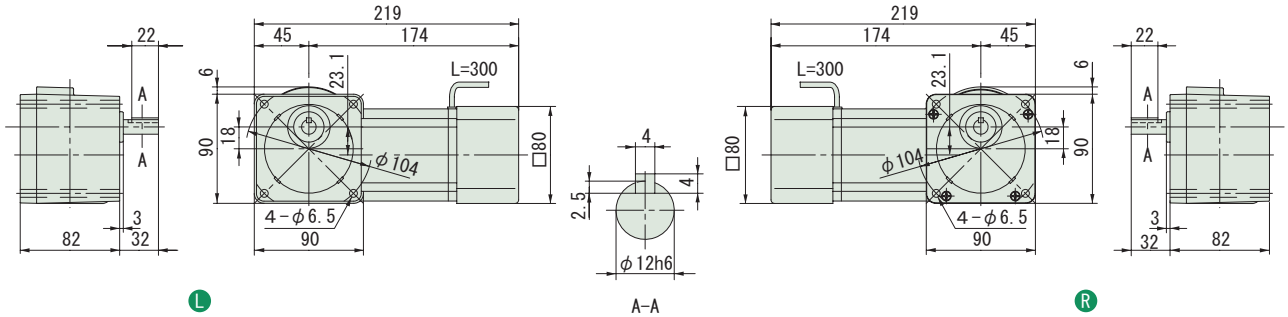

図 B2　RNFM004-07 L/R-CC-60~120　質量 3.1kg　・本機の据付用には六角穴付ボルト (M6) をご使用ください。

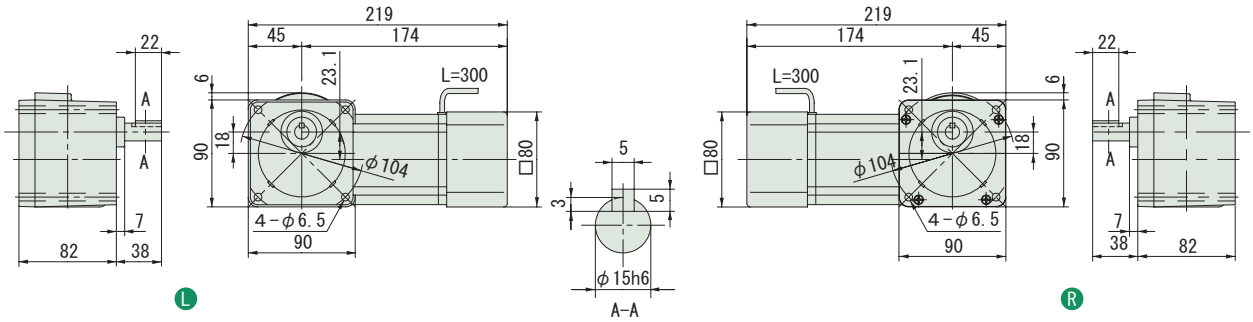

図 B3　RNFM004-17 L/R-CC-150~240　質量 4.3kg　・本機の据付用には六角穴付ボルト (M6) をご使用ください。

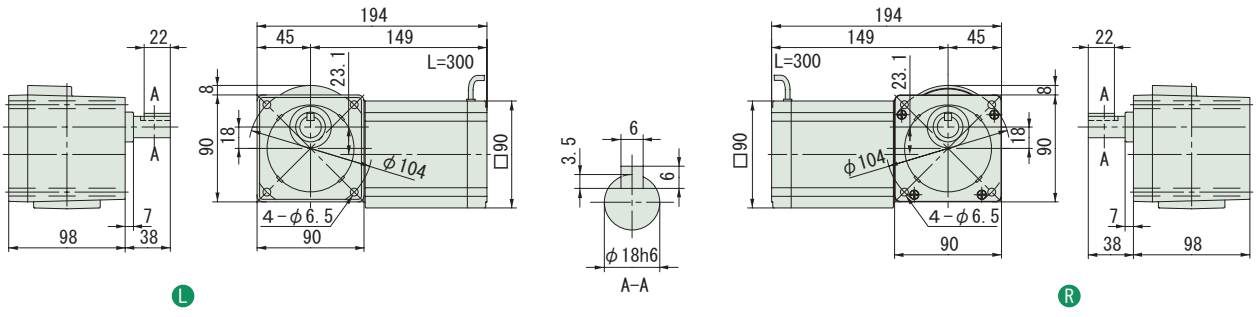

注）1. 出力軸径寸法：寸法公差は、JIS B 0401-1976 "h6" です。
2. 軸端キー寸法：寸法公差は、JIS B 1301-1996 平行キーに依っています。
3. 本寸法図の寸法及び質量は、予告無しに変更することがあります。

減速比	出力回転数 r/min 50Hz	出力回転数 r/min 60Hz	容量記号	枠番	補助形式	減速比	出力トルク Tout N•m 50Hz	出力トルク Tout N•m 60Hz	出力トルク Tout kgf•m 50Hz	出力トルク Tout kgf•m 60Hz	出力軸許容ラジアル荷重 Pro N 50Hz	出力軸許容ラジアル荷重 Pro N 60Hz	出力軸許容ラジアル荷重 Pro kgf 50Hz	出力軸許容ラジアル荷重 Pro kgf 60Hz	屋内形寸法図
			（形式記号詳細 B2 頁）												
300	4.83	5.83	RNFM	004	1240 L/R	CCX1	300	63.3	52.5	6.46	5.35	1810	1810	185	185	図 B4
360	4.03	4.86		004	1240 L/R	CCX1	360	76.0	62.9	7.75	6.42	1810	1810	185	185	
480	3.02	3.65		004	1240 L/R	CCX1	480	*98.1	83.9	*10.0	8.56	1810	1810	185	185	
600	2.42	2.92		004	1240 L/R	CCX1	600	*98.1	*98.1	*10.0	*10.0	1810	1810	185	185	
720	2.01	2.43		004	1240 L/R	CCX1	720	*98.1	*98.1	*10.0	*10.0	1810	1810	185	185	
900	1.61	1.94		004	1240 L/R	CCX1	900	*98.1	*98.1	*10.0	*10.0	1810	1810	185	185	
1200	1.21	1.46		004	1240 L/R	CCX1	1200	*98.1	*98.1	*10.0	*10.0	1810	1810	185	185	
1440	1.01	1.22		004	1240 L/R	CCX1	1440	*98.1	*98.1	*10.0	*10.0	1810	1810	185	185	

注）1. 出力回転数は、モータ回転数 50Hz：1450r/min, 60Hz：1750r/min としたときの代表値です。詳細は技術資料「モータ部」を参照ください。
2. 出力軸許容ラジアル荷重は、出力軸端より 20mm の位置の値です。
3. 出力トルクに * が付いている場合は、モータの全容量 kW まで負荷を掛けると過負荷となりますので、出力トルク欄の値以内でご使用ください。

ご注文の際は、該当する形式記号、電圧周波数をご指示ください。

図 B4　RNFM004-1240L/R-CCX1-300~1440　質量 7.4kg

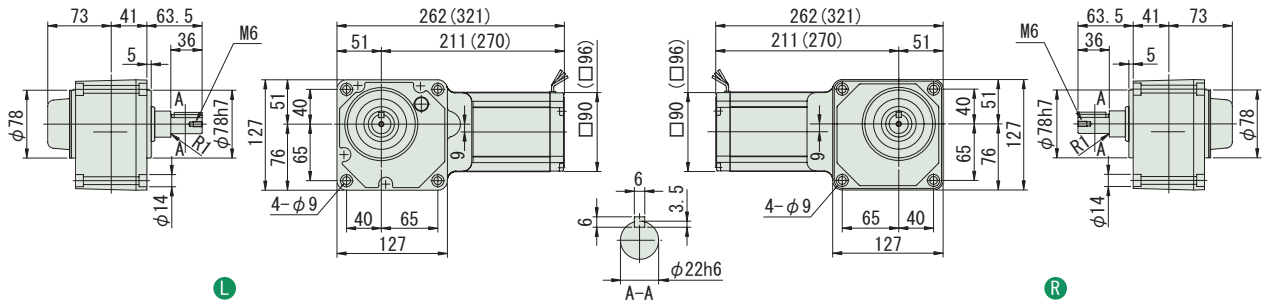

注）1. 出力軸径寸法：寸法公差は、JIS B 0401-1976 "H8" です。
2. キー溝寸法：寸法公差は、JIS B 1301-1996 平行キー用溝（普通形）に依っています。
3. 本寸法図の寸法及び質量は、予告無しに変更することがあります。

中実軸・RNFM シリーズ（フランジ取付形）
60W・単相レバーシブルモータ・屋内形

減速比	出力回転数 r/min 50Hz	出力回転数 r/min 60Hz		容量記号	−	枠番	−	補助形式	−	減速比	出力トルク Tout N•m 50Hz	出力トルク Tout N•m 60Hz	出力トルク Tout kgf•m 50Hz	出力トルク Tout kgf•m 60Hz	出力軸許容ラジアル荷重 Pro N 50Hz	出力軸許容ラジアル荷重 Pro N 60Hz	出力軸許容ラジアル荷重 Pro kgf 50Hz	出力軸許容ラジアル荷重 Pro kgf 60Hz	屋内形寸法図
				（形式記号詳細 B2 頁）															
5	290	350	RNFM	006	-	15 L/R	-	CC	-	5	1.68	1.39	0.171	0.142	539	490	55	50	図 B1
7.5	193	233		006	-	15 L/R	-	CC	-	7.5	2.52	2.09	0.257	0.213	588	539	60	55	
10	145	175		006	-	15 L/R	-	CC	-	10	3.36	2.79	0.343	0.284	637	588	65	60	
12	121	146		006	-	15 L/R	-	CC	-	12	4.04	3.34	0.412	0.341	686	637	70	65	
15	96.7	117		006	-	15 L/R	-	CC	-	15	5.04	4.18	0.514	0.426	735	686	75	70	
20	72.5	87.5		006	-	15 L/R	-	CC	-	20	6.73	5.57	0.686	0.568	785	735	80	75	
25	58.0	70.0		006	-	15 L/R	-	CC	-	25	8.41	6.97	0.857	0.710	834	785	85	80	
30	48.3	58.3		006	-	15 L/R	-	CC	-	30	10.1	8.36	1.03	0.852	883	834	90	85	
40	36.3	43.8		006	-	15 L/R	-	CC	-	40	13.5	11.1	1.37	1.14	981	932	100	95	
50	29.0	35.0		006	-	15 L/R	-	CC	-	50	16.8	13.9	1.71	1.42	1080	1030	110	105	
60	24.2	29.2		006	-	15 L/R	-	CC	-	60	20.2	16.7	2.06	1.70	1080	1080	110	110	
80	18.1	21.9		006	-	17 L/R	-	CC	-	80	26.9	22.3	2.74	2.27	1420	1370	145	140	図 B2
100	14.5	17.5		006	-	17 L/R	-	CC	-	100	33.6	27.9	3.43	2.84	1420	1420	145	145	
120	12.1	14.6		006	-	17 L/R	-	CC	-	120	40.4	33.4	4.12	3.41	1420	1420	145	145	
150	9.67	11.7		006	-	17 L/R	-	CC	-	150	50.4	41.8	5.14	4.26	1420	1420	145	145	
200	7.25	8.75		006	-	17 L/R	-	CC	-	200	*53.9	*53.9	*5.50	*5.50	1420	1420	145	145	
240	6.04	7.29		006	-	17 L/R	-	CC	-	240	*53.9	*53.9	*5.50	*5.50	1420	1420	145	145	

注）1. 出力回転数は、モータ回転数 50Hz：1450r/min, 60Hz：1750r/min としたときの代表値です。詳細は技術資料「モータ部」を参照ください。
2. 出力軸許容ラジアル荷重は、出力軸端より 20mm の位置の値です。
3. 出力トルクに * が付いている場合は、モータの全容量 kW まで負荷を掛けると過負荷となりますので、出力トルク欄の値以内でご使用ください。

ご注文の際は、該当する形式記号、電圧周波数をご指示ください。

図 B1　RNFM006-15 L/R-CC-5~60　質量 4.5kg　・本機の据付用には六角穴付ボルト (M6) をご使用ください。

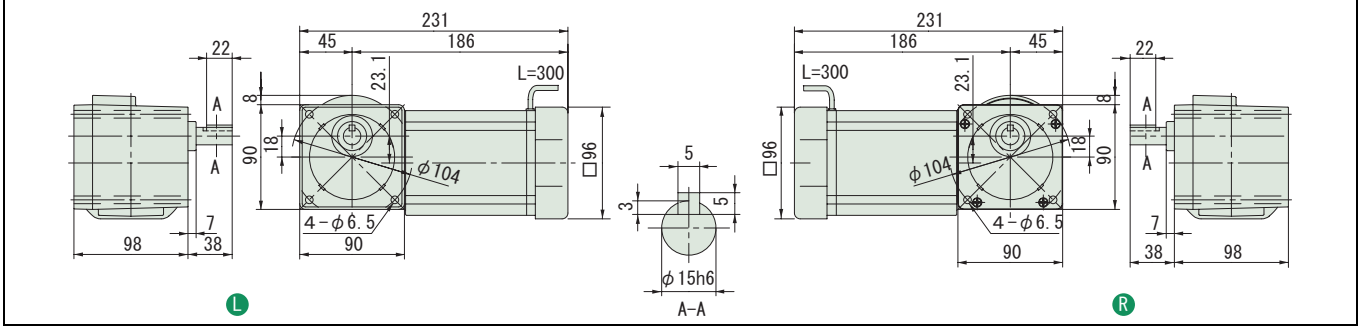

図 B2　RNFM006-17 L/R-CC-80~120　質量 4.9kg　・本機の据付用には六角穴付ボルト (M6) をご使用ください。

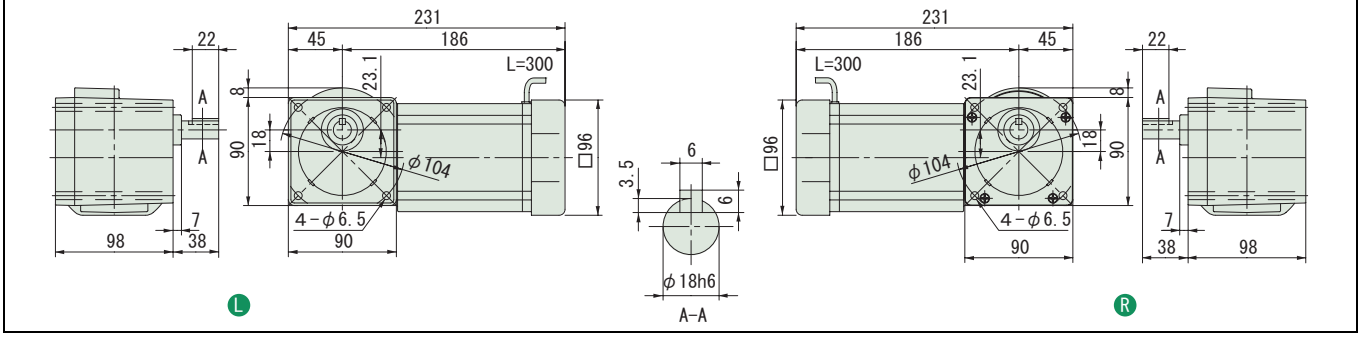

注）1. 出力軸径寸法：寸法公差は、JIS B 0401-1976 "h6" です。
2. 軸端キー寸法：寸法公差は、JIS B 1301-1996 平行キーに依っています。
3. 本寸法図の寸法及び質量は、予告無しに変更することがあります。

減速比	出力回転数 r/min 50Hz	出力回転数 r/min 60Hz		容量記号	枠番	補助形式	減速比	出力トルク Tout N•m 50Hz	出力トルク Tout N•m 60Hz	出力トルク Tout kgf•m 50Hz	出力トルク Tout kgf•m 60Hz	出力軸許容ラジアル荷重 Pro N 50Hz	出力軸許容ラジアル荷重 Pro N 60Hz	出力軸許容ラジアル荷重 Pro kgf 50Hz	出力軸許容ラジアル荷重 Pro kgf 60Hz	屋内形寸法図
				（形式記号詳細 B2 頁）												
300	4.83	5.83	RNFM	006	1240 L/R	CCX1	300	95.0	78.7	9.68	8.02	1810	1810	185	185	図 B3
360	4.03	4.86		006	1240 L/R	CCX1	360	*98.1	94.4	*10.0	9.63	1810	1810	185	185	
480	3.02	3.65		006	1240 L/R	CCX1	480	*98.1	*98.1	*10.0	*10.0	1810	1810	185	185	
600	2.42	2.92		006	1240 L/R	CCX1	600	*98.1	*98.1	*10.0	*10.0	1810	1810	185	185	
720	2.01	2.43		006	1240 L/R	CCX1	720	*98.1	*98.1	*10.0	*10.0	1810	1810	185	185	
900	1.61	1.94		006	1240 L/R	CCX1	900	*98.1	*98.1	*10.0	*10.0	1810	1810	185	185	
1200	1.21	1.46		006	1240 L/R	CCX1	1200	*98.1	*98.1	*10.0	*10.0	1810	1810	185	185	
1440	1.01	1.22		006	1240 L/R	CCX1	1440	*98.1	*98.1	*10.0	*10.0	1810	1810	185	185	

注）1. 出力回転数は、モータ回転数 50Hz：1450r/min, 60Hz：1750r/min としたときの代表値です。詳細は技術資料「モータ部」を参照ください。
2. 出力軸許容ラジアル荷重は、出力軸端より 20mm の位置の値です。
3. 出力トルクに * が付いている場合は、モータの全容量 kW まで負荷を掛けると過負荷となりますので、出力トルク欄の値以内でご使用ください。

ご注文の際は、該当する形式記号、電圧周波数をご指示ください。

図 B3　RNFM006-1240 L/R-CCX1-300~1440　質量 7.7kg

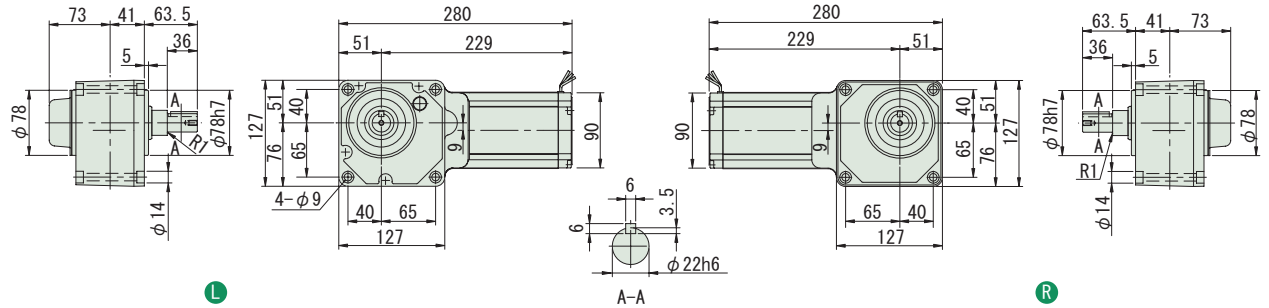

注）1. 出力軸径寸法：寸法公差は、JIS B 0401-1976 "H8" です。
2. キー溝寸法：寸法公差は、JIS B 1301-1996 平行キー用溝（普通形）に依っています。
3. 本寸法図の寸法及び質量は、予告無しに変更することがあります。

中実軸・RNFM シリーズ（フランジ取付形）
90W・単相レバーシブルモータ・屋内形

減速比	出力回転数 r/min 50Hz	出力回転数 r/min 60Hz	容量記号	枠番	補助形式	減速比	出力トルク Tout N•m 50Hz	出力トルク Tout N•m 60Hz	出力トルク Tout kgf•m 50Hz	出力トルク Tout kgf•m 60Hz	出力軸許容ラジアル荷重 Pro N 50Hz	出力軸許容ラジアル荷重 Pro N 60Hz	出力軸許容ラジアル荷重 Pro kgf 50Hz	出力軸許容ラジアル荷重 Pro kgf 60Hz	屋内形寸法図
				（形式記号詳細 B2 頁）											
5	290	350	RNFM	009	15 L/R	CC	5	2.52	2.09	0.257	0.213	539	490	55	50	図 B1
7.5	193	233		009	15 L/R	CC	7.5	3.78	3.13	0.386	0.320	588	539	60	55	
10	145	175		009	15 L/R	CC	10	5.04	4.18	0.514	0.426	637	588	65	60	
12	121	146		009	15 L/R	CC	12	6.05	5.02	0.617	0.511	686	637	70	65	
15	96.7	117		009	15 L/R	CC	15	7.57	6.27	0.772	0.639	735	686	75	70	
20	72.5	87.5		009	15 L/R	CC	20	10.1	8.36	1.03	0.852	785	735	80	75	
25	58.0	70.0		009	15 L/R	CC	25	12.6	10.4	1.29	1.07	834	785	85	80	
30	48.3	58.3		009	15 L/R	CC	30	15.1	12.5	1.54	1.28	883	834	90	85	
40	36.3	43.8		009	15 L/R	CC	40	20.2	16.7	2.06	1.70	981	932	100	95	
50	29.0	35.0		009	15 L/R	CC	50	25.2	20.9	2.57	2.13	1270	1230	130	125	
60	24.2	29.2		009	15 L/R	CC	60	30.3	25.1	3.09	2.56	1320	1270	135	130	
80	18.1	21.9		009	17 L/R	CC	80	40.4	33.4	4.12	3.41	1420	1370	145	140	図 B2
100	14.5	17.5		009	17 L/R	CC	100	50.4	41.8	5.14	4.26	1420	1420	145	145	
120	12.1	14.6		009	17 L/R	CC	120	*53.9	50.2	*5.50	5.11	1420	1420	145	145	
150	9.67	11.7		009	17 L/R	CC	150	*53.9	*53.9	*5.50	*5.50	1420	1420	145	145	
200	7.25	8.75		009	17 L/R	CC	200	*53.9	*53.9	*5.50	*5.50	1420	1420	145	145	
240	6.04	7.29		009	17 L/R	CC	240	*53.9	*53.9	*5.50	*5.50	1420	1420	145	145	

注）1. 出力回転数は、モータ回転数 50Hz：1450r/min, 60Hz：1750r/min としたときの代表値です。詳細は技術資料「モータ部」を参照ください。
2. 出力軸許容ラジアル荷重は、出力軸端より 20mm の位置の値です。
3. 出力トルクに * が付いている場合は、モータの全容量 kW まで負荷を掛けると過負荷となりますので、出力トルク欄の値以内でご使用ください。

ご注文の際は、該当する形式記号、電圧周波数をご指示ください。

図 B1　RNFM009-15 L/R-CC-5~60　質量 5.0kg　・本機の据付用には六角穴付ボルト (M6) をご使用ください。

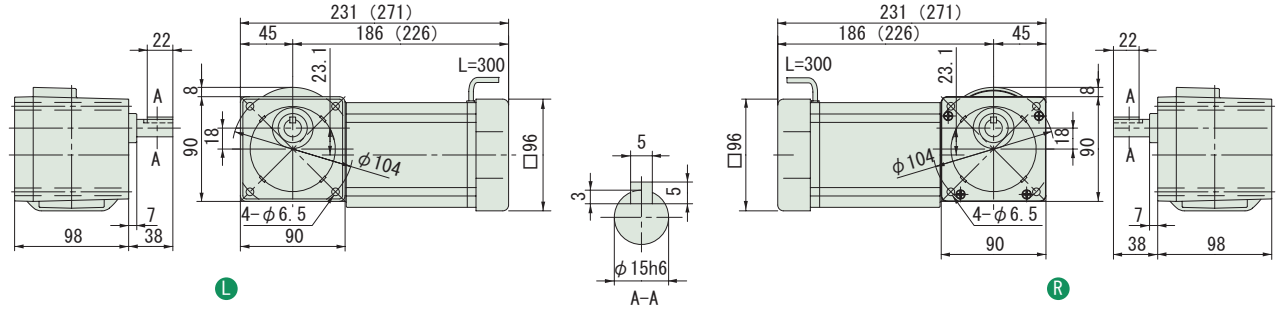

図 B2　RNFM009-17 L/R-CC-80~120　質量 5.4kg　・本機の据付用には六角穴付ボルト (M6) をご使用ください。

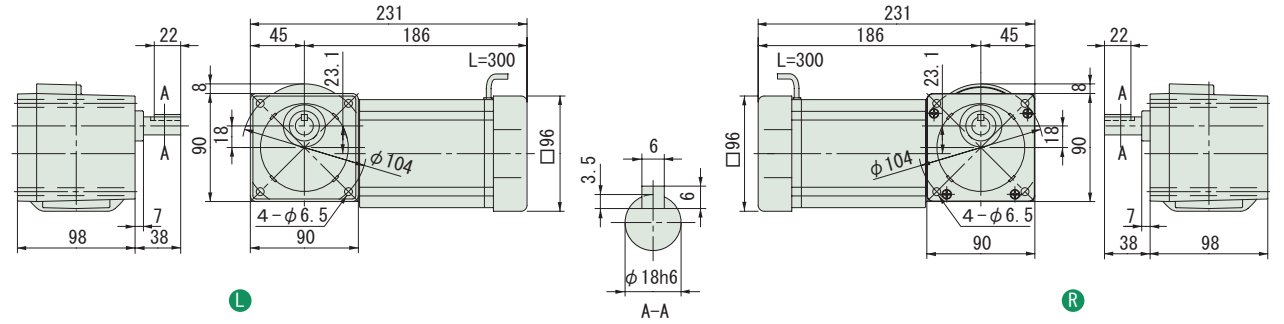

注）1. 出力軸径寸法：寸法公差は、JIS B 0401-1976 "h6" です。
2. 軸端キー寸法：寸法公差は、JIS B 1301-1996 平行キーに依っています。
3. 本寸法図の寸法及び質量は、予告無しに変更することがあります。

減速比	出力回転数 r/min 50Hz	出力回転数 r/min 60Hz		容量記号	枠番	補助形式	減速比	出力トルク Tout N•m 50Hz	出力トルク Tout N•m 60Hz	出力トルク Tout kgf•m 50Hz	出力トルク Tout kgf•m 60Hz	出力軸許容ラジアル荷重 Pro N 50Hz	出力軸許容ラジアル荷重 Pro N 60Hz	出力軸許容ラジアル荷重 Pro kgf 50Hz	出力軸許容ラジアル荷重 Pro kgf 60Hz	屋内形寸法図
				（形式記号詳細 B2 頁）												
300	4.83	5.83	RNFM	009	1240 L/R	CCX1	300	*98.1	*98.1	*10.0	*10.0	1810	1810	185	185	図 B3
360	4.03	4.86		009	1240 L/R	CCX1	360	*98.1	*98.1	*10.0	*10.0	1810	1810	185	185	
480	3.02	3.65		009	1240 L/R	CCX1	480	*98.1	*98.1	*10.0	*10.0	1810	1810	185	185	
600	2.42	2.92		009	1240 L/R	CCX1	600	*98.1	*98.1	*10.0	*10.0	1810	1810	185	185	
720	2.01	2.43		009	1240 L/R	CCX1	720	*98.1	*98.1	*10.0	*10.0	1810	1810	185	185	
900	1.61	1.94		009	1240 L/R	CCX1	900	*98.1	*98.1	*10.0	*10.0	1810	1810	185	185	
1200	1.21	1.46		009	1240 L/R	CCX1	1200	*98.1	*98.1	*10.0	*10.0	1810	1810	185	185	
1440	1.01	1.22		009	1240 L/R	CCX1	1440	*98.1	*98.1	*10.0	*10.0	1810	1810	185	185	

注）1. 出力回転数は、モータ回転数 50Hz：1450r/min, 60Hz：1750r/min としたときの代表値です。詳細は技術資料「モータ部」を参照ください。
2. 出力軸許容ラジアル荷重は、出力軸端より 20mm の位置の値です。
3. 出力トルクに * が付いている場合は、モータの全容量 kW まで負荷を掛けると過負荷となりますので、出力トルク欄の値以内でご使用ください。

ご注文の際は、該当する形式記号、電圧周波数をご指示ください。

図 B3　RNFM009-1240 L/R-CCX1-300~1440　質量 8.2kg

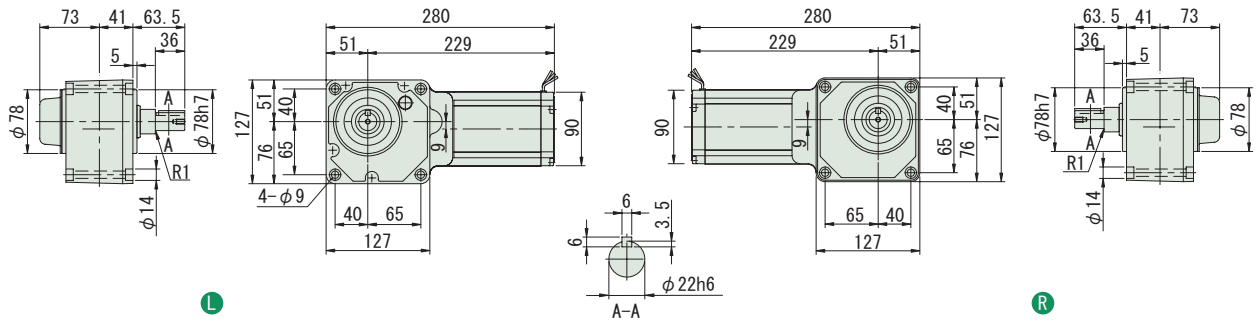

注）1. 出力軸径寸法：寸法公差は、JIS B 0401-1976 "H8" です。
2. キー溝寸法：寸法公差は、JIS B 1301-1996 平行キー用溝（普通形）に依っています。
3. 本寸法図の寸法及び質量は、予告無しに変更することがあります。

中空軸
中実軸 フランジ取付
中実軸 脚取付
ブレーキ無
ブレーキ付
三　相
単　相
三　相 インバータ用
屋内形
応用製品
屋外形
軽防塵形
防水形
安全増 防爆形
レバーシブル
コンデンサラン形
概　要
選定表 寸法図
15W
25W
40W
60W
90W
0.1kW
0.2kW
0.25kW
0.4kW
0.55kW
0.75kW
1.1kW
1.5kW
2.2kW
3.0kW
3.7kW
5.5kW

特　長

コンデンサラン形単相モータは、低騒音での用途に適したモータです。
新たに専用設計した、ステータおよびロータを採用し、業界トップクラスの低騒音・低振動を実現しました。
始動電流、全負荷電流ともに小さい高効率設計となっています。
また、遠心スイッチ等の消耗部品がないため、大幅なトラブル削減、省メンテナンス化が図れます。

○主な用途

- 軽負荷コンベア（横行用）
- 福祉機器（介護トイレなど）
- アミューズメント機器
- 食品機械（アイスクリーム練機など）
- 事務用機器

◎選定について

- 機種選定については B218 頁をご参照ください。
- 15W ～ 90W の単相モータ付ハイポニックは、コンデンサラン形が標準です。詳細は B44 ～ B51 頁（中空軸・RNYM シリーズ）、B98 ～ B105 頁（中実軸フランジ取付形・RNFM シリーズ）を参照ください。

コンデンサラン形モータ対応一覧表

モータ容量		シリーズ					
		中空軸 RNYM		中実軸 RNFM		中実軸 RNHM	
		ブレーキ		ブレーキ		ブレーキ	
		無	有	無	有	無	有
単相	15W	◎	◎	◎	◎		
	25W	◎	◎	◎	◎		
	40W	◎	◎	◎	◎		
	60W	◎	◎	◎	◎		
	90W	◎	◎	◎	◎		
	0.1kW	●	●	●	●	●	●
	0.2kW	●	●	●	●	●	●

●… 本項掲載機種
◎… ハイポニック・単相モータ標準機種

項　目		標準仕様	内蔵形ブレーキ付　標準仕様
モータ部	容量範囲	0.1kW、0.2kW　4 極	0.1kW、0.2kW　4 極 FB ブレーキ（ノンアスベストライニング）
	保護方式	JP44（屋内形）	JP44（屋内形）
	外被構造	全閉外扇形	全閉外扇形
	電　源	100V 50/60Hz 又は 200V 50/60Hz	100V 50/60Hz 又は 200V 50/60Hz
	絶　縁	B 種	B 種（ブレーキの絶縁 :B 種）
	時間定格	連続定格	連続定格
	始動方式	コンデンサラン	コンデンサラン
	口出線（ラグ式）	4 本	6 本
	規　格	JIS 準拠	JIS 準拠
ギヤー部	潤滑方式	グリース潤滑（工場出荷時に充填済み）	
	減速方式	ハイポイドギヤとインボリュートギヤの組合せ	
	材　質	ケーシング : アルミニウム合金　歯車 : クロムモリブデン鋼	
周囲条件	設置場所	屋内（塵埃の少ない、水のかからない場所）	
	周囲温度	-10 ～ 40 ℃	
	周囲湿度	85% 以下　ただし、結露しないこと	
	標　高	1000m 以下	
	雰 囲 気	腐食ガス、爆発ガス、蒸気粉塵がないこと。塵埃を含まない換気の良い場所であること。	
据付角度		制限無し	
塗装色		マンセル 5Y 8/1 相当（近似値）	
塗装質		下塗 : 変性アルキド樹脂１回塗装、上塗 : アクリル変性アルキド樹脂１回塗装	

端子箱取付方向

モータの端子箱取付位置および引出方向は、標準取付方向から 90 ° ピッチで変更可能ですが、この場合ご注文時に下図に従って端子箱取付位置および引出方向をご指示ください。なお、お客様で取付方向の変更はできませんので、ご注意ください。

ホローシャフト形 （RNYM シリーズ）	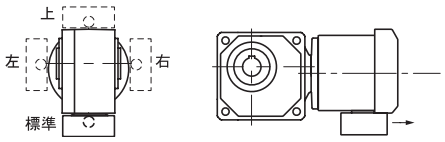
ソリッドシャフト フランジ取付形 （RNFM シリーズ）	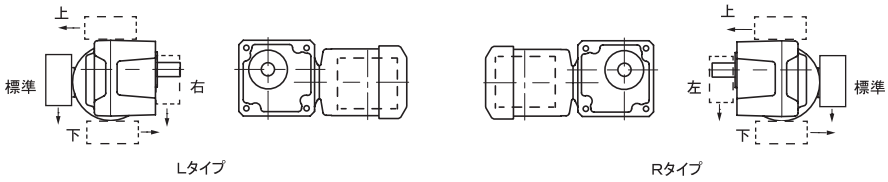
ソリッドシャフト 脚取付形 （RNHM シリーズ）	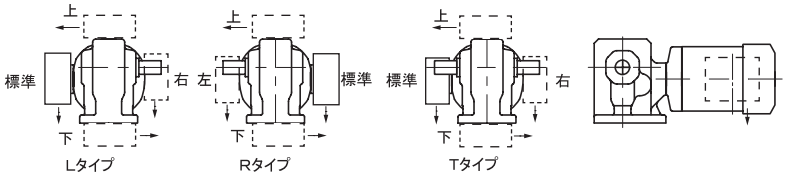

注）端子箱取付方向は、モータ負荷側から見た方向を示します。
　　↓は、モータ端子箱リード線引出方向を示します。

選定手順

お願い　適切な機種を正しくお使いいただくため、必ず下記手順にて、選定お願いします。

等価伝達トルクTeの決定

Te＝T_L×ギヤモータの負荷係数〔N・m〕

← 実伝達トルクT_L

← ギヤモータの負荷係数 表1

機種（容量記号ー枠番ー減速比）の決定

Tout × SF ≧ Te となる機種を選定

← Tout　選定表 B226～B237頁

← 減速比

減速比と出力回転数 B226～B237頁

出力回転数 n2 r/min	
50Hz	60Hz
290	350
207	250
145	175
121	146
96.7	117
72.5	87.5
58.0	70.0

※出力回転数はモータの回転数が、
50HZ：1450r/min、
60Hz：1750r/min
の場合の回転数です。

始動時間のチェック

円滑な始動を行うために始動時間のチェックを実施します。

モータ軸換算の負荷の慣性モーメント（または負荷のGD^2）と始動時の負荷率が、B220頁の該当するモータ容量および電圧の線図の内側になるように選定ください。グラフの外側になる場合は、モータの容量UPを行うか、負荷条件を変えてください。

← 負荷の慣性モーメン（GD^2）ー始動時の負荷率線図 B220頁

選定手順記号説明

T_L	ギヤモータ出力軸における実伝達トルク〔N・m〕
Tout	ギヤモータの出力トルク〔N・m〕
Te	等価伝達トルク〔N・m〕
Ts	ギヤモータ出力軸における始動時の実伝達トルク〔N・m〕
n2	ギヤモータ出力軸における回転数　〔r/min〕
Pr	ギヤモータ出力軸における実ラジアル荷重〔N〕
Pr0	ギヤモータ出力軸における許容ラジアル荷重〔N〕
SF	ギヤモータのサービスファクター

中実軸形 RNFM、RNHMシリーズ（中空軸形フランジ取付の場合）

ラジアル荷重のチェック

$$Pr \leqq \frac{Pro}{Lf \times Cf \times Fs}$$

満足しない場合は、サービスファクター、容量、枠番を上げた機種で今一度確認ください。

選定表B226～B237頁

← 位置係数 Lf　表3（ホローシャフト形フランジ取付の場合は、表2）

← 連結係数 Cf 表4

← 衝撃係数 Fs 表5

中空軸形 RNYMシリーズ

トルクアーム長さ A_R のチェック

$A_R \geqq A_{R0} \times Lf \times Fs$

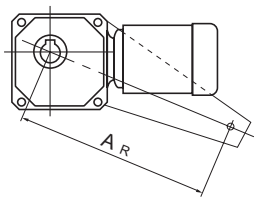

← 位置係数 Lf 表2

← 衝撃係数 Fs 表5

枠番	A_{R0}
1110,1120	80
1210,1220	100
1320	120
1330	130
1430	160

被動軸の強度チェック

必要に応じて、被動軸、軸受、トルクアームのチェックを行ってください。トルクアームは、弊社、オプションを推奨いたします。

（B219頁参照ください。）

← 被動軸のチェック 表6

始動・停止頻度が激しい場合
慣性負荷モーメントが大きい場合
などは、ご照会ください。

形式、仕様、寸法の確認

形式の確認→　B2頁　形式記号参照

仕様の確認→　B217頁　標準仕様参照

寸法の確認→　B226～B237頁

※電源電圧、屋内・屋外の区別は形式に明記されません。
ご注文時にお申し付けください。

表 1.　ギヤモータの負荷係数

負荷条件＼運転時間	10H/ 日以下 運転	10 ～ 24H/ 日以下 運転
均一荷重	1	1.25
軽い衝撃荷重	1.25	1.5
激しい衝撃荷重	1.75	2.0

表 2.　位置係数 Lf　（ホローシャフト形）

枠番	L 軸端からの距離 (mm)								
	10	20	30	40	50	60	70	80	90
1110,1120	1.0	1.0	1.2	1.3	1.4	1.5	1.6	1.8	1.9
1210,1220	1.0	1.0	1.2	1.3	1.4	1.5	1.6	1.7	1.8
1320,1330	1.0	1.0	1.1	1.2	1.3	1.4	1.5	1.6	1.7
1430	1.0	1.0	1.1	1.2	1.3	1.4	1.4	1.5	1.6

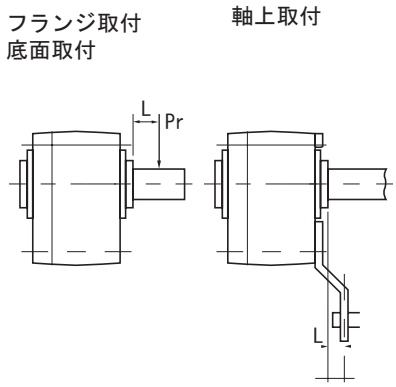

表 3.　位置係数 Lf　（ソリッドシャフト形）

枠番	荷受位置	Lf
190,23,270, 30,33,35,40, 45	軸根本	0.8
	軸中央	1.0
	軸　端	1.4

表 4.　連結係数 Cf

連結方式	Cf
チェーン	1
歯車	1.25
V ベルト	1.5

表 5.　衝撃係数 Fs

衝撃の程度	Cf
衝撃がほとんど無い場合	1
衝撃がややある場合	1 ～ 1.2
激しい衝撃を伴う場合	1.4 ～ 1.6

被動軸のチェック

トルクアーム、被動軸の強度および軸受寿命をチェックしてください。

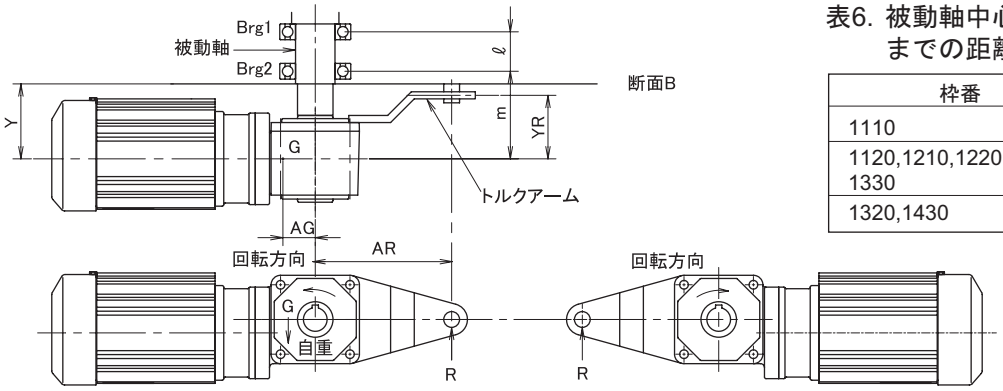

表6. 被動軸中心～減速機重心までの距離　〔m〕

枠番	A_G
1110	0.1
1120,1210,1220 1330	0.15
1320,1430	0.2

1．トルクアーム荷重　：$R = \dfrac{T_L + A_G \cdot G}{A_R}$

2．Brg.1 荷重　：$B1 = \dfrac{m(R-G) - Y_R \cdot R}{\ell}$

3．Brg.2 荷重　：$B2 = \dfrac{(\ell + m)(R-G) - Y_R \cdot R}{\ell}$

4．被動軸の断面 B における曲げモーメント　：$M = Y_R \cdot R - Y(R-G)$
ただし　$0 < Y \leqq m$

T_L　：ギヤモータ出力軸における実伝達トルク〔N・m〕
G　：減速機の自重〔N〕
A_G　：被動軸中心～減速機重心までの距離〔m〕
A_R　：被動軸中心～トルクアーム回り止めまでの距離〔m〕
Y_R　：減速機中心～トルクアーム回り止めまでの距離〔m〕
m　：減速機中心～Brg.2間での距離〔m〕
ℓ　：Brg.1 ～ Brg.2までの距離〔m〕
Y　：減速機中心～断面Bでの距離〔m〕

中空軸
中実軸 フランジ取付
中実軸 脚取付
ブレーキ無
ブレーキ付
三　相
単　相
三　相 インバータ用
屋内形
応用製品
屋外形
軽防塵形
防水形
安全増 防爆形
レバーシブル
コンデンサラン形
概　要
選定表 寸法図
15W
25W
40W
60W
90W
0.1kW
0.2kW
0.25kW
0.4kW
0.55kW
0.75kW
1.1kW
1.5kW
2.2kW
3.0kW
3.7kW
5.5kW

負荷の慣性モーメント （負荷の GD^2）－始動時の負荷率線図

モータ軸換算の負荷の慣性モーメント（または負荷の GD2）と始動時の負荷率が、該当するモータ容量および電圧の線図の内側になるように選定ください。

始動時の負荷率＝ギヤモータ出力軸における始動時の実伝達トルク Ts ÷ギヤモータの出力トルク Tout

モータ軸換算の負荷の慣性モーメント＝ギヤモータの出力軸における負荷の慣性モーメント÷（減速比）2〔kg・m2〕

グラフの外側になる場合は、モータの容量 UP を行うか、負荷条件を変えてください。また、電圧変動が大きい場合や周囲温度が 0 ℃以下となる場合はご照会ください。

a)100V 級

0.1kW

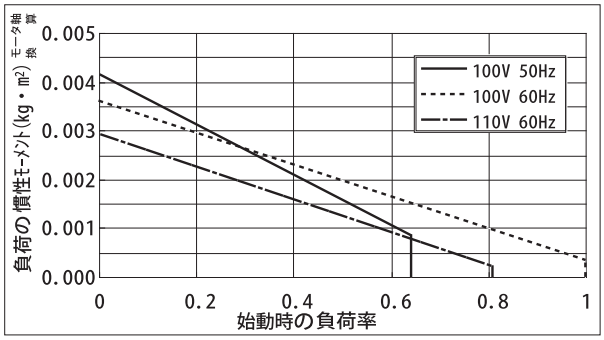

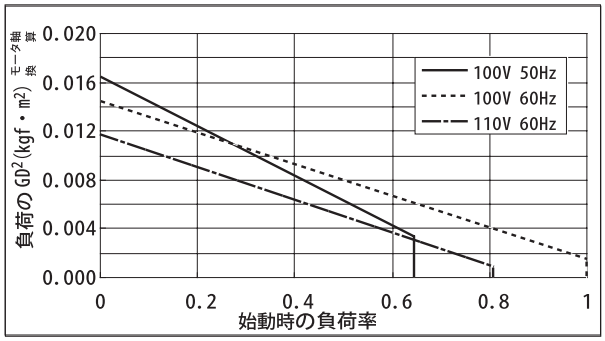

0.2kW

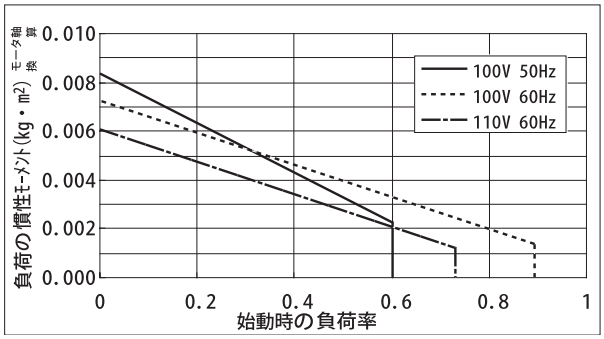

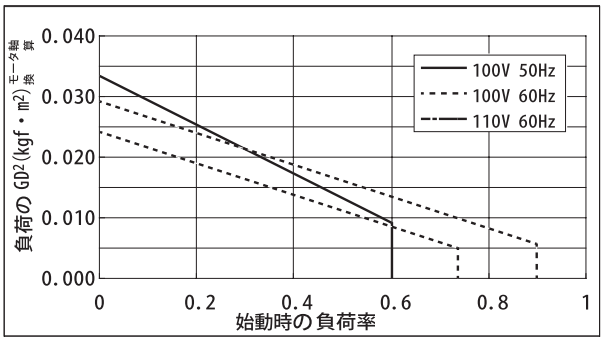

b)200V 級

0.1kW

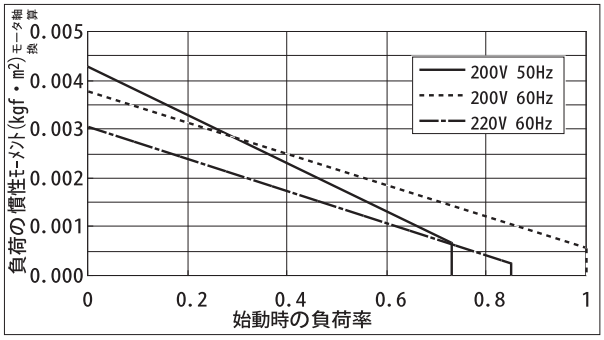

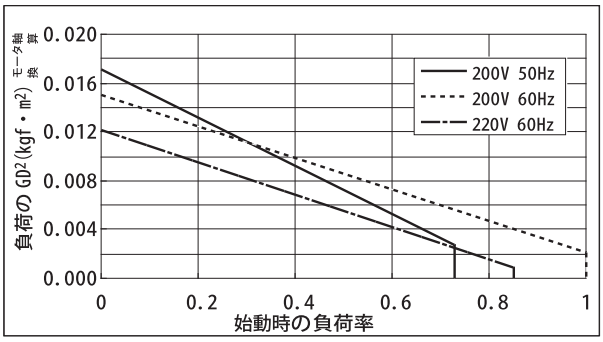

0.2kW

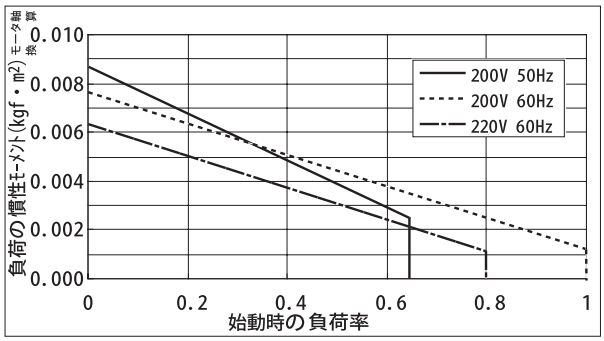

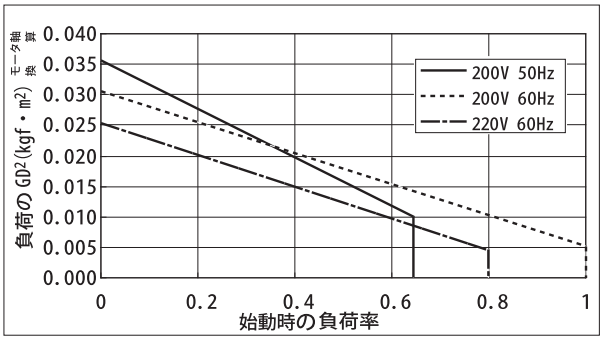

出力軸回転方向

10 頁の結線図（正転運転時）通りに結線を行うと、モータ軸は、ファンカバー側から見て右回転となります。
この時の出力軸回転方向は、下記矢視のようになります。

ホローシャフト形（中空軸）RNYMシリーズ

枠番	減速比	枠番	減速比
1110	-	1110	5,7,10
1120	5,7,10,12,15,20,25,30	1120	-
1210	-	1210	5,7,10
1220	5,7,10,12,15,20,25,30,40,50,60	1220	-
1320	40,50,60	1320	-
1330	-	1330	80,100,120,150,200,240
1430	-	1430	80,100,120,150,200,240

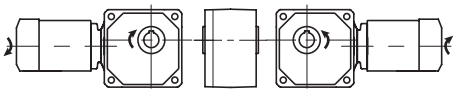

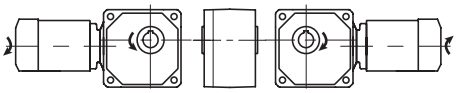

ソリッドシャフト形（中実形）フランジ取付　RNFMシリーズ

枠番	減速比	枠番	減速比
190	5	190	7.5,10,15,20,30
23	-	23	40,50,60
270	5,7.5,10,15,20	270	30
30	-	30	80,100,120
33	-	33	40,50,60
35	-	35	150,200,240
40	-	40	80,100,120
45	-	45	150,200,240

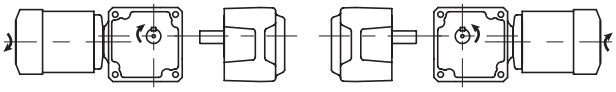

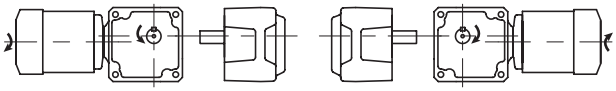

ソリッドシャフト形（中実形）脚取付　RNHMシリーズ

枠番	減速比	枠番	減速比
190	7.5,10,15,20,30	190	5
23	-	23	40,50,60
270	5,7.5,10,15,20	270	30
30	-	30	80,100,120
33	-	33	40,50,60
35	-	35	150,200,240
40	-	40	80,100,120
45	-	45	150,200,240

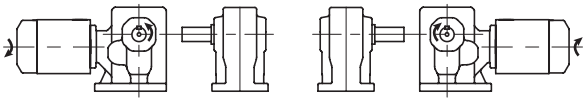

Rタイプ　Lタイプ

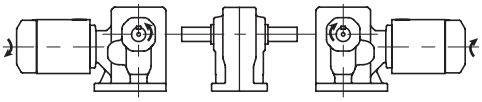

Tタイプ

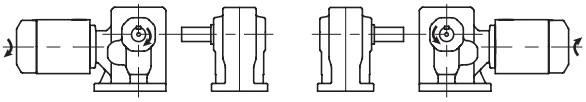

Rタイプ　Lタイプ

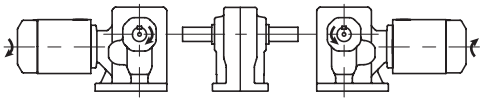

Tタイプ

モータ特性表

a)100V 級

モータ枠番	極　数	4 P									
	電　源	100V-50Hz					100V-60Hz				
	出　力 (kW)	定格電流 (A)	最大トルク (%)	始動トルク (%)	始動電流 (A)	回転数 (r/min)	定格電流 (A)	最大トルク (%)	始動トルク (%)	始動電流 (A)	回転数 (r/min)
FS-63M	0.1	2.0	163	65	4.8	1330	1.6	176	81	4.5	1630
FS-71M	0.2	3.2	164	60	8.5	1340	2.8	177	73	8.1	1640

モータ枠番	極　数	4 P				
	電　源	110V-60Hz				
	出　力 (kW)	定格電流 (A)	最大トルク (%)	始動トルク (%)	始動電流 (A)	回転数 (r/min)
FS-63M	0.1	1.5	217	101	4.9	1670
FS-71M	0.2	2.8	214	91	8.6	1670

※上記表は予告なく変更する場合がありますので、正式な値が必要な場合はご照会ください。

b)200V 級

モータ枠番	極　数	4 P									
	電　源	200V-50Hz					200V-60Hz				
	出　力 (kW)	定格電流 (A)	最大トルク (%)	始動トルク (%)	始動電流 (A)	回転数 (r/min)	定格電流 (A)	最大トルク (%)	始動トルク (%)	始動電流 (A)	回転数 (r/min)
FS-63M	0.1	0.9	169	72	2.3	1350	0.8	183	86	2.2	1650
FS-71M	0.2	1.5	176	65	4.6	1370	1.5	185	80	4.2	1640

モータ枠番	極　数	4 P				
	電　源	220V-60Hz				
	出　力 (kW)	定格電流 (A)	最大トルク (%)	始動トルク (%)	始動電流 (A)	回転数 (r/min)
FS-63M	0.1	0.8	225	108	2.3	1670
FS-71M	0.2	1.4	222	100	4.4	1670

※上記表は予告なく変更する場合がありますので、正式な値が必要な場合はご照会ください。

適用電圧範囲

モータ枠番	出　力 (kW)	対応電圧(V/Hz)								
FS-63M	0.1	100/50	100/60	110/60	115/60	200/50	200/60	208/60	220/60	230/60
FS-71M	0.2	100/50	100/60	110/60	115/60	200/50	200/60	208/60	220/60	230/60

内蔵形ブレーキの仕様と構造

1. 仕様

ブレーキ形式	モータ出力 (4 極)	標準トルク (Nm)	慣性モーメント ($1X10^{-4}$ kg•m^2)	ブレーキ総仕事量 ($x10^7$J)	制動時の動作遅れ時間 (sec)		ブレーキ電流値(A)			
					普通制動回路	急制動回路	100V 50/60Hz	110V 60Hz	200V 50/60Hz	220V 60Hz
FB-01A1	0.1kW	1.0	5.6	12	0.15 〜 0.2	0.015 〜 0.02	0.1	0.2	0.07	0.08
FB-02A1	0.2kW	2.0	6.9	12	0.15 〜 0.2	0.015 〜 0.02	0.1	0.2	0.1	0.1

ブレーキは、連続定格です。ブレーキは、ノンアスベストライニングを使用しています。ブレーキの機械寿命は一般的使用条件において 200 万回の長寿命です。FB ブレーキの整流器は端子箱内に内蔵されています。昇降装置や停止精度を良くしたい場合は、急制動回路としてください。FB ブレーキはいずれも直流電流、スプリング制動方式（無励磁作動方式）です。上記トルクは動摩擦トルクを示しています。

2. 構造

FB-01A1、FB-02A1

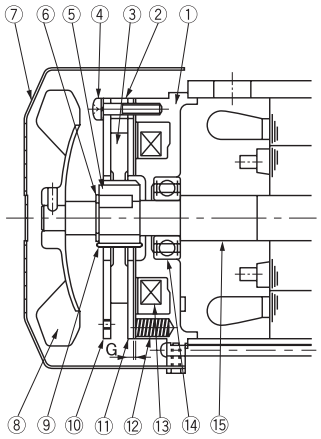

品番	部品名
1	固定鉄心
2	スペーサ
3	ブレーキライニング
4	組み付けボルト
5	ボス
6	軸用 C 型止め輪
7	ファンカバー
8	ファン
9	板バネ
10	固定板
11	可動鉄心
12	スプリング
13	電磁石コイル
14	ボールベアリング
15	電動機軸

3. 急制動回路にすると制動時間が短くなる理由について

普通制動回路と急制動回路の違いは図１および図２の通りです。
図３および図４は、普通制動回路および急制動回路における電流減衰の状況を示したものです。

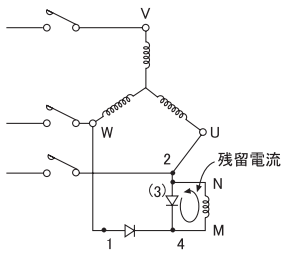

図１　普通制動回路

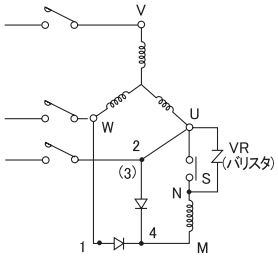

図２　急制動回路

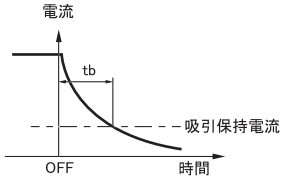

図３普通制動回路の
電流減衰カーブ

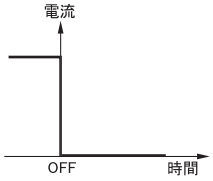

図４　急制動回路の
電流減衰カーブ

ブレーキコイルはインダクタンス L があるため、図１の標準回路の場合、電源 OFF にしても L に蓄えられたエネルギーにより残留電流が流れます。この残留電流の減衰カーブは、図３の様になります。そこで、図２の急制動回路に接続し電源を OFF と同時に S も開放すればブレーキコイルとの閉回路が出来ないため、残留電流は図４の如く流れなくなります。故に、ｔｂ時間だけ制動時間が短くなり、急制動となります。つまり、急制動回路とは、電源 ON、OFF と同時にブレーキコイルを ON、OFF にすることにより残留電流を流さないようにするための回路です。（VR バリスタは整流器や接点 S を保護するために必ずご使用ください。）

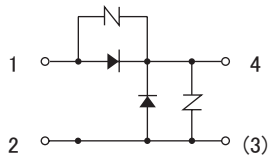

（参考）整流器内部回路

結線図

中空軸
中実軸 フランジ取付
中実軸 脚取付
ブレーキ無
ブレーキ付
三　相
単　相
三　相 インバータ用
屋内形
応用製品
屋外形
軽防塵形
防水形
安全増 防爆形
レバーシブル
コンデンサラン形
概　要
選定表 寸法図
15W
25W
40W
60W
90W
0.1kW
0.2kW
0.25kW
0.4kW
0.55kW
0.75kW
1.1kW
1.5kW
2.2kW
3.0kW
3.7kW
5.5kW

- **停止精度を良くしたい場合は急制動回路をお奨めします。**
- **急制動回路用の接点容量はブレーキ電流の 5 倍以上の直流遮断容量（直流回路負荷用）のものを推奨します。**

MC　：電磁接触器
OLR：過負荷継電器またはサーマルリレー
VR　：バリスタ（保護素子）
C　　：コンデンサ（付属品、端子箱とは別置）
} お客様にてご準備ください。

a) 100V 級

ブレーキ無

一方向回転運転時

一方向回転運転で逆回転させる場合は
停止後、青と赤を入れ替えてください

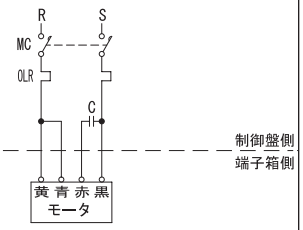

正逆運転時

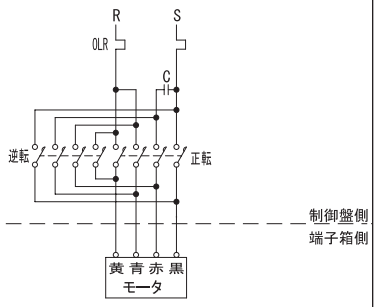

瞬時正逆転には使用しないでください。
（停止後、逆回転させてください）

ブレーキ付

一方方向回転運転時

普通制動回路

一方向回転運転で逆回転させる場合は
停止後、青と赤を入れ替えてください

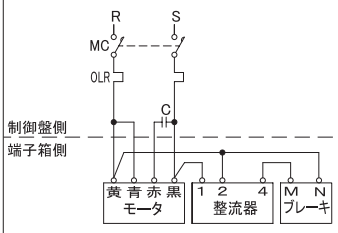

急制動回路

一方方向回転運転で逆回転させる場合は
停止後、青と赤を入れ替えてください

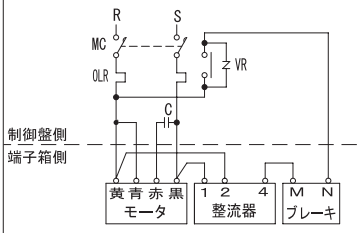

正逆運転時

普通制動回路

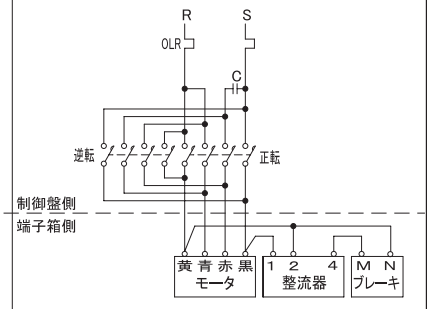

急制動回路

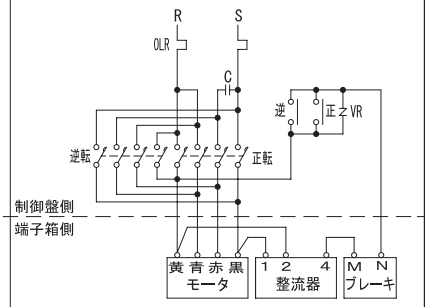

b) 200V 級

ブレーキ無

一方向回転運転時

一方向回転運転で逆回転させる場合は
停止後、茶と赤を入れ替えてください

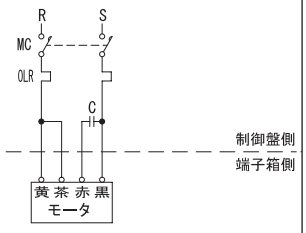

正逆運転時

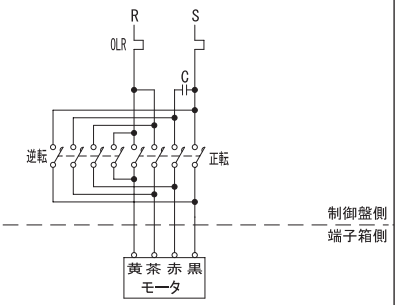

瞬時正逆転には使用しないでください。
（停止後、逆回転させてください）

ブレーキ付

一方方向回転運転時

普通制動回路

一方向回転運転で逆回転させる場合は
停止後、茶と赤を入れ替えてください

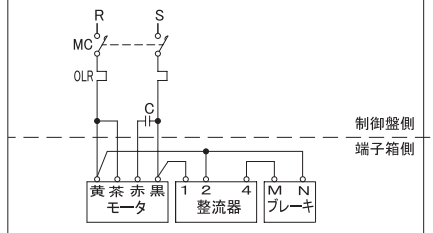

急制動回路

一方方向回転運転で逆回転させる場合は
停止後、茶と赤を入れ替えてください

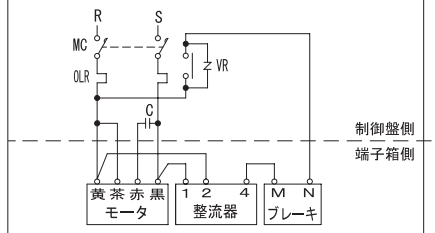

正逆運転時

普通制動回路

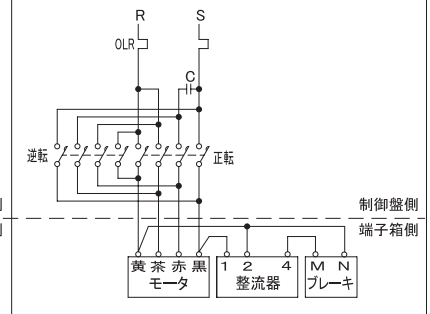

急制動回路

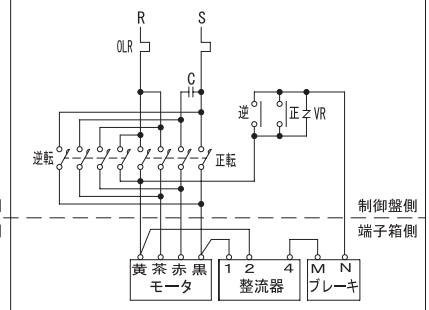

端子箱寸法

ブレーキ無	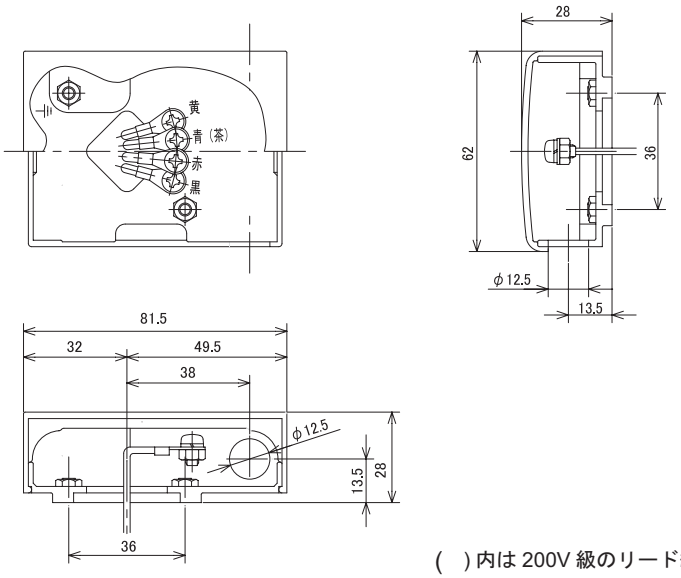 ( ) 内は 200V 級のリード線色を示しています。
ブレーキ付	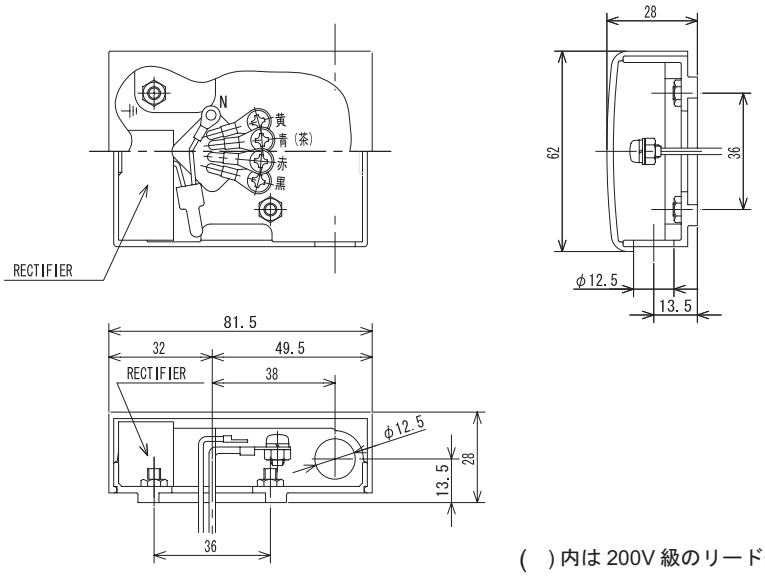 ( ) 内は 200V 級のリード線色を示しています。

コンデンサ寸法

モータ電圧	コンデンサ耐圧 (V)	モータ容量 (V)	コンデンサ容量 (μF)	コンデンサ寸法			
				W	H	T	D
100V	220	0.1	25	58	41	29	44
	250	0.2	47	58	58	41	56
200V	450	0.1	7	58	41	29	44
		0.2	12	58	50	35	50

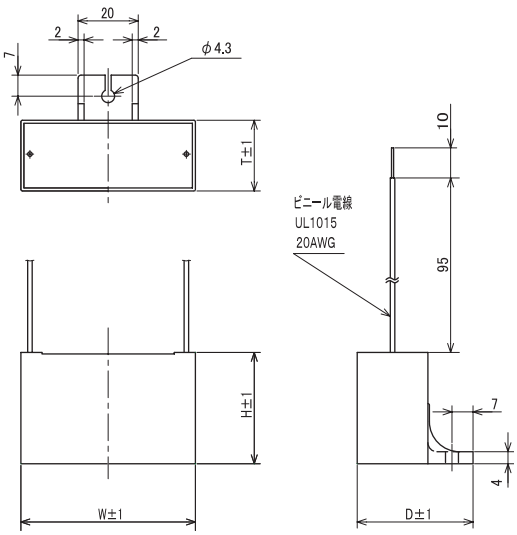

中空軸・RNYM シリーズ
0.1kW・単相コンデンサラン型モータ・屋内形

減速比	出力回転数 n2 r/min 50Hz	出力回転数 n2 r/min 60Hz	容量記号	枠番	補助形式	減速比 (形式記号詳細 B2 頁)	出力トルク Tout N•m 50Hz	出力トルク Tout N•m 60Hz	出力トルク Tout kgf•m 50Hz	出力トルク Tout kgf•m 60Hz	出力軸許容ラジアル荷重 Pro N 50Hz	出力軸許容ラジアル荷重 Pro N 60Hz	出力軸許容ラジアル荷重 Pro kgf 50Hz	出力軸許容ラジアル荷重 Pro kgf 60Hz	寸法図
5	290	350	RNYM	01	1110	CA (-B) 5	2.80	2.32	0.286	0.237	637	588	65	60	図 B1
5				01	1120	CA (-B) 5									図 B2
7	207	250		01	1110	CA (-B) 7	3.92	3.25	0.400	0.332	686	637	70	65	図 B1
7				01	1120	CA (-B) 7									図 B2
10	145	175		01	1110	CA (-B) 10	5.61	4.64	0.572	0.474	785	735	80	75	図 B1
10				01	1120	CA (-B) 10									図 B2
12	121	146		01	1120	CA (-B) 12	6.73	5.57	0.686	0.568	834	785	85	80	図 B2
15	96.7	117		01	1120	CA (-B) 15	8.41	6.97	0.857	0.710	883	834	90	85	
20	72.5	87.5		01	1120	CA (-B) 20	11.2	9.29	1.14	0.947	981	932	100	95	
25	58.0	70.0		01	1120	CA (-B) 25	14.0	11.6	1.43	1.18	1030	981	105	100	図 B2
30	48.3	58.3		01	1120	CA (-B) 30	16.8	13.9	1.71	1.42	1080	1030	110	105	
40	36.3	43.8		01	1220	CA (-B) 40	22.4	18.6	2.29	1.89	1620	1570	165	160	図 B3
50	29.0	35.0		01	1220	CA (-B) 50	28.0	23.2	2.86	2.37	1720	1670	175	170	
60	24.2	29.2		01	1220	CA (-B) 60	33.6	27.9	3.43	2.84	1770	1720	180	175	

注）1. 出力回転数は、モータ回転数 50Hz：1450r/min, 60Hz：1750r/min としたときの代表値です。詳細は技術資料「モータ部」を参照ください。
2. 出力軸許容ラジアル荷重は、出力軸端より 20mm の位置の値です。

ご注文の際は該当する、形式記号、電圧周波数をご指示ください。（　）内は、ブレーキ付の形式、寸法、質量を示しています。

図 B1　RNYM01-1110-CA-5~10　質量 6.0kg
(RNYM01-1110-CA-B-5~10)　(質量 7.5kg)

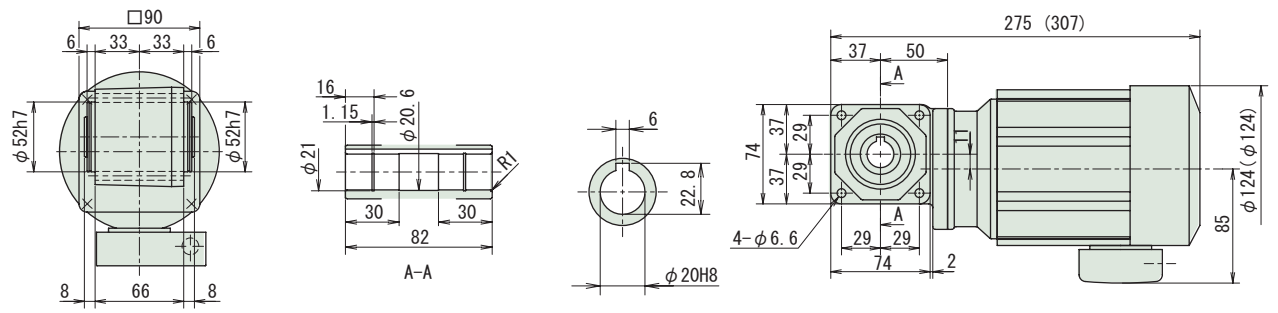

図 B1　RNYM01-1120-CA-5~30　質量 7.0kg
(RNYM01-1120-CA-B-5~30)　(質量 8.5kg)

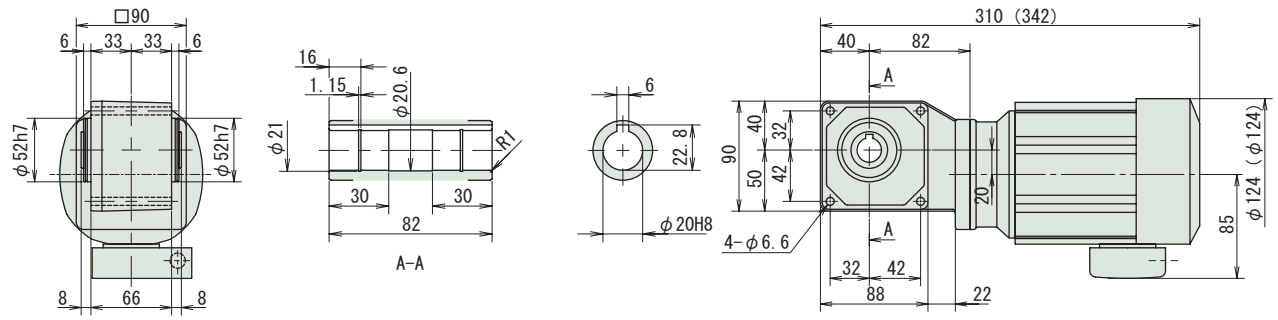

図 B1　RNYM01-1220-CA-40~60　質量 8.5kg
(RNYM01-1220-CA-B-40~60)　(質量 10kg)

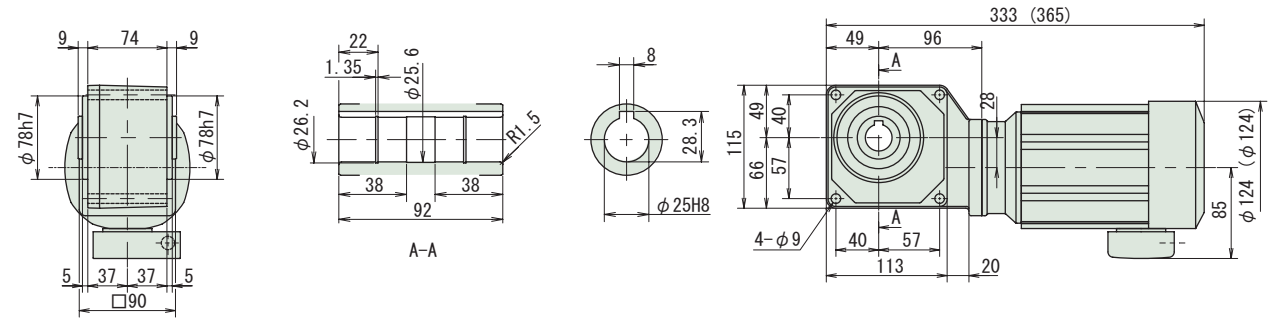

注）1. 出力軸径寸法：寸法公差は、JIS B 0401-1976 "H8" です。
2. キー溝寸法：寸法公差は、JIS B 1301-1996 平行キー用溝 (普通形) です。
3. 本寸法図の寸法及び質量は、予告無しに変更することがあります。

減速比	出力回転数 n2 r/min 50Hz	出力回転数 n2 r/min 60Hz	容量記号	枠番	補助形式	減速比	出力トルク Tout N•m 50Hz	出力トルク Tout N•m 60Hz	出力トルク Tout kgf•m 50Hz	出力トルク Tout kgf•m 60Hz	出力軸許容ラジアル荷重 Pro N 50Hz	出力軸許容ラジアル荷重 Pro N 60Hz	出力軸許容ラジアル荷重 Pro kgf 50Hz	出力軸許容ラジアル荷重 Pro kgf 60Hz	寸法図
			(形式記号詳細 B2 頁)												
80	18.1	21.9	RNYM	01	1330	CA (-B)	80	44.8	37.2	4.57	3.79	3040	2940	310	300	図 B4
100	14.5	17.5		01	1330	CA (-B)	100	56.1	46.4	5.72	4.74	3090	3040	315	310	
120	12.1	14.6		01	1330	CA (-B)	120	67.3	55.7	6.86	5.68	3090	3090	315	315	
150	9.67	11.7		01	1330	CA (-B)	150	84.1	69.7	8.57	7.10	3090	3090	315	315	
200	7.25	8.75		01	1330	CA (-B)	200	112	92.9	11.4	9.47	3090	3090	315	315	
240	6.04	7.29		01	1330	CA (-B)	240	135	111	13.7	11.4	3090	3090	315	315	

注）1. 出力回転数は、モータ回転数 50Hz：1450r/min, 60Hz：1750r/min としたときの代表値です。詳細は技術資料「モータ部」を参照ください。
2. 出力軸許容ラジアル荷重は、出力軸端より 20mm の位置の値です。

ご注文の際は該当する、形式記号、電圧周波数をご指示ください。（　）内は、ブレーキ付の形式、寸法、質量を示しています。

図 B4　RNYM01-1330-CA-80~240　質量 10kg
(RNYM01-1330-CA-B-80~240)　(質量 11kg)

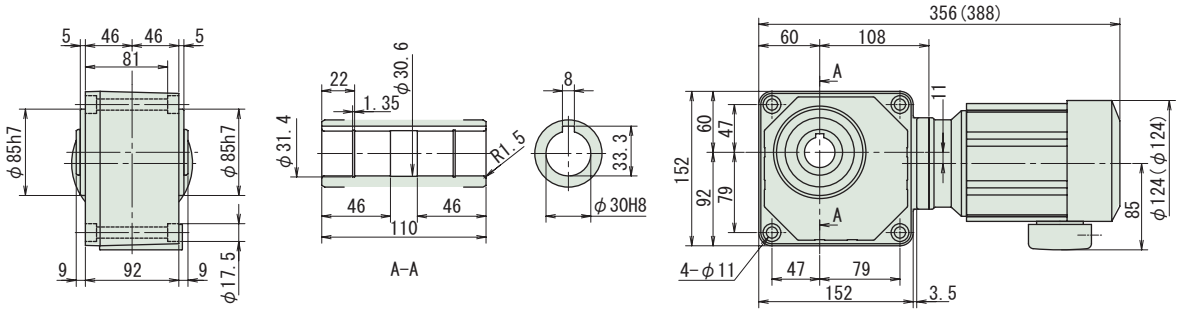

注）1. 出力軸径寸法：寸法公差は、JIS B 0401-1976 "H8" です。
2. キー溝寸法：寸法公差は、JIS B 1301-1996 平行キー用溝（普通形）です。
3. 本寸法図の寸法及び質量は、予告無しに変更することがあります。

中空軸・RNYM シリーズ
0.2kW・単相コンデンサラン型モータ・屋内形

減速比	出力回転数 n2 r/min 50Hz	出力回転数 n2 r/min 60Hz	容量記号	枠番	補助形式	減速比 (形式記号詳細 B2 頁)	出力トルク Tout N•m 50Hz	出力トルク Tout N•m 60Hz	出力トルク Tout kgf•m 50Hz	出力トルク Tout kgf•m 60Hz	出力軸許容ラジアル荷重 Pro N 50Hz	出力軸許容ラジアル荷重 Pro N 60Hz	出力軸許容ラジアル荷重 Pro kgf 50Hz	出力軸許容ラジアル荷重 Pro kgf 60Hz	寸法図
5	290	350	RNYM	02	1210	CA (-B) - 5	5.61	4.64	0.572	0.474	883	834	90	85	図 B1
5				02	1220	CA (-B) - 5									図 B2
7	207	250		02	1210	CA (-B) - 7	7.85	6.50	0.800	0.663	981	932	100	95	図 B1
7				02	1220	CA (-B) - 7									図 B2
10	145	175		02	1210	CA (-B) - 10	11.2	9.29	1.14	0.947	1080	1030	110	105	図 B1
10				02	1220	CA (-B) - 10									図 B2
12	121	146		02	1220	CA (-B) - 12	13.5	11.1	1.37	1.14	1130	1080	115	110	
15	96.7	117		02	1220	CA (-B) - 15	16.8	13.9	1.71	1.42	1230	1180	125	120	
20	72.5	87.5		02	1220	CA (-B) - 20	22.4	18.6	2.29	1.89	1370	1320	140	135	
25	58.0	70.0		02	1220	CA (-B) - 25	28.0	23.2	2.86	2.37	1470	1370	150	140	
30	48.3	58.3		02	1220	CA (-B) - 30	33.6	27.9	3.43	2.84	1520	1470	155	150	
40	36.3	43.8		02	1320	CA (-B) - 40	44.8	37.2	4.57	3.79	2650	2550	270	260	図 B3
50	29.0	35.0		02	1320	CA (-B) - 50	56.1	46.4	5.72	4.74	2840	2750	290	280	
60	24.2	29.2		02	1320	CA (-B) - 60	67.3	55.7	6.86	5.68	2940	2840	300	290	

注）1. 出力回転数は、モータ回転数 50Hz：1450r/min, 60Hz：1750r/min としたときの代表値です。詳細は技術資料「モータ部」を参照ください。
2. 出力軸許容ラジアル荷重は、出力軸端より 20mm の位置の値です。

ご注文の際は該当する、形式記号、電圧周波数をご指示ください。（　）内は、ブレーキ付の形式、寸法、質量を示しています。

図 B1

RNYM02-1210-CA-5~10　質量 9.0kg
(RNYM02-1210-CA-B-5~10)　(質量 10kg)

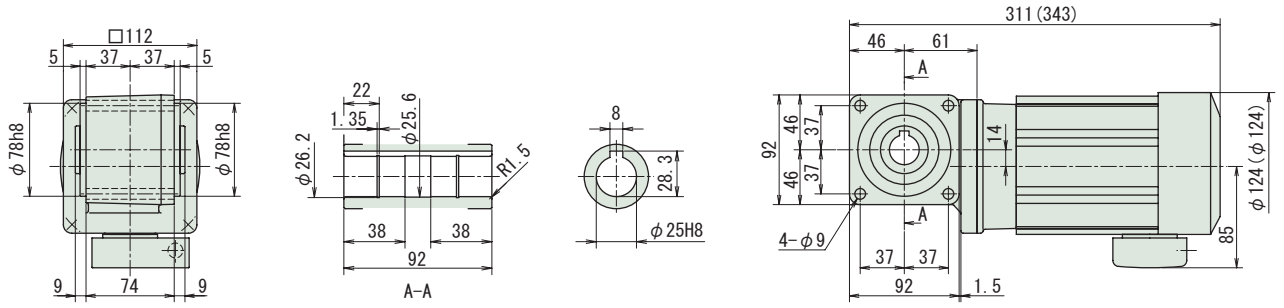

図 B2

RNYM02-1220-CA-5~30　質量 9.5kg
(RNYM02-1220-CA-B-5~30)　(質量 11kg)

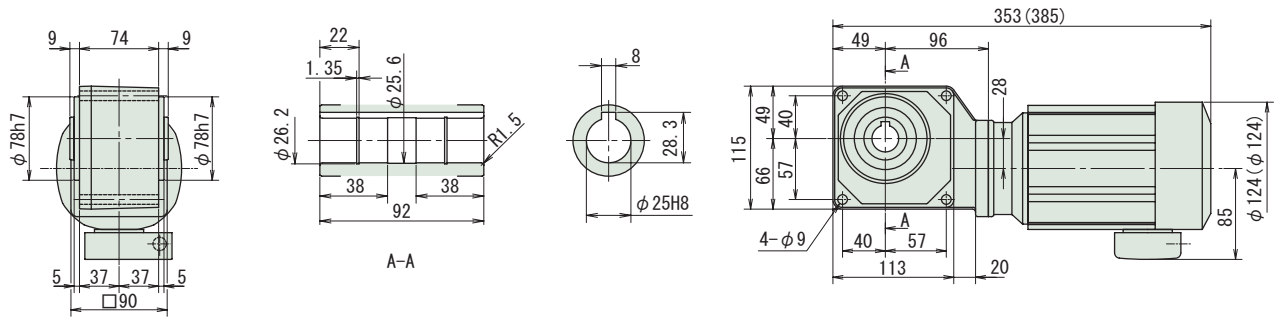

図 B3

RNYM02-1320-CA-40~60　質量 11kg
(RNYM02-1320-CA-B-40~60)　(質量 13kg)

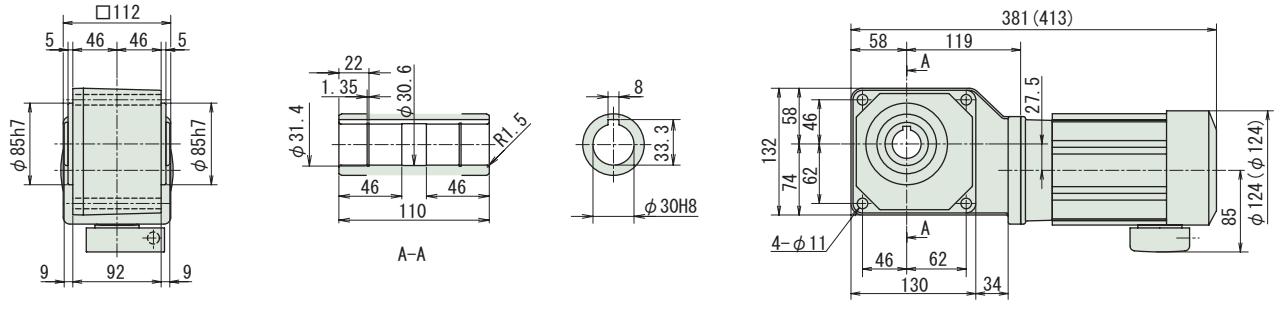

注）1. 出力軸径寸法：寸法公差は、JIS B 0401-1976 "H8" です。
2. キー溝寸法：寸法公差は、JIS B 1301-1996 平行キー用溝（普通形）に依っています。
3. 本寸法図の寸法及び質量は、予告無しに変更することがあります。

中空軸・RNYM シリーズ
0.2kW・単相コンデンサラン型モータ・屋内形

減速比	出力回転数 n2 r/min 50Hz	出力回転数 n2 r/min 60Hz		容量記号	枠番	補助形式	減速比	出力トルク Tout N•m 50Hz	出力トルク Tout N•m 60Hz	出力トルク Tout kgf•m 50Hz	出力トルク Tout kgf•m 60Hz	出力軸許容ラジアル荷重 Pro N 50Hz	出力軸許容ラジアル荷重 Pro N 60Hz	出力軸許容ラジアル荷重 Pro kgf 50Hz	出力軸許容ラジアル荷重 Pro kgf 60Hz	寸法図
				(形式記号詳細 B2 頁)												
80	18.1	21.9	RNYM	02	1430	CA (-B)	80	89.7	74.3	9.14	7.58	4360	4270	445	435	図 B4
100	14.5	17.5		02	1430	CA (-B)	100	112	92.9	11.4	9.47	4360	4360	445	445	
120	12.1	14.6		02	1430	CA (-B)	120	135	111	13.7	11.4	4360	4360	445	445	
150	9.67	11.7		02	1430	CA (-B)	150	168	139	17.1	14.2	4360	4360	445	445	
200	7.25	8.75		02	1430	CA (-B)	200	224	186	22.9	18.9	4360	4360	445	445	
240	6.04	7.29		02	1430	CA (-B)	240	269	223	27.4	22.7	4360	4360	445	445	

注）1. 出力回転数は、モータ回転数 50Hz：1450r/min, 60Hz：1750r/min としたときの代表値です。詳細は技術資料「モータ部」を参照ください。
2. 出力軸許容ラジアル荷重は、出力軸端より 20mm の位置の値です。
3. 出力トルクに * が付いている場合は、モータの全容量 kW まで負荷を掛けると過負荷となりますので、出力トルク欄の値以内でご使用ください。

ご注文の際は該当する、形式記号、電圧周波数をご指示ください。（　）内は、ブレーキ付の形式、寸法、質量を示しています。

図 B4　RNYM02-1430-CA-80~240　質量 16kg
(RNYM02-1430-CA-B-80~240)　(質量 17kg)

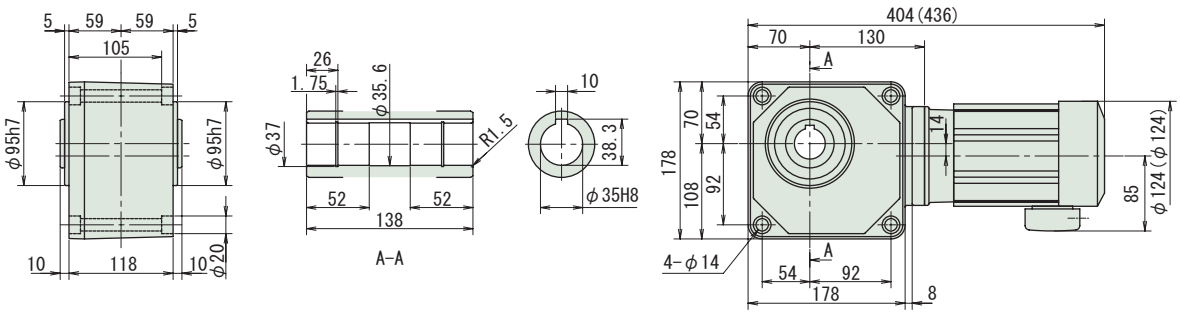

注）1. 出力軸径寸法：寸法公差は、JIS B 0401-1976 "H8" です。
2. 軸端キー寸法：寸法公差は、JIS B 1301-1996 平行キーに依っています。
3. 本寸法図の寸法及び質量は、予告無しに変更することがあります。

中実軸・RNFM シリーズ（フランジ取付形）
0.1kW・単相コンデンサラン型モータ・屋内形

減速比	出力回転数 n2 r/min 50Hz	60Hz	容量記号	枠番	補助形式	減速比	出力トルク Tout N•m 50Hz	60Hz	kgf•m 50Hz	60Hz	出力軸許容ラジアル荷重 Pro N 50Hz	60Hz	kgf 50Hz	60Hz	寸法図
			（形式記号詳細 B2 頁）												
5	290	350	01	190$^{L}_{R}$	CA (-B)	5	2.80	2.32	0.286	0.237	637	588	65	60	図 B1
7.5	193	233	01	190$^{L}_{R}$	CA (-B)	7.5	4.20	3.48	0.429	0.355	686	637	70	65	
10	145	175	01	190$^{L}_{R}$	CA (-B)	10	5.61	4.64	0.572	0.474	785	735	80	75	
15	96.7	117	01	190$^{L}_{R}$	CA (-B)	15	8.41	6.97	0.857	0.710	883	834	90	85	
20	72.5	87.5	01	190$^{L}_{R}$	CA (-B)	20	11.2	9.29	1.14	0.947	981	932	100	95	
30	48.3	58.3	01	190$^{L}_{R}$	CA (-B)	30	16.8	13.9	1.71	1.42	1080	1030	110	105	
40	36.3	43.8	01	23$^{L}_{R}$	CA (-B)	40	22.4	18.6	2.29	1.89	1620	1570	165	160	図 B2
50	29.0	35.0	01	23$^{L}_{R}$	CA (-B)	50	28.0	23.2	2.86	2.37	1720	1670	175	170	
60	24.2	29.2	01	23$^{L}_{R}$	CA (-B)	60	33.6	27.9	3.43	2.84	1770	1720	180	175	

RNFM

注）1. 出力回転数は、モータ回転数 50Hz：1450r/min, 60Hz：1750r/min としたときの代表値です。詳細は技術資料「モータ部」を参照ください。
2. 出力軸許容ラジアル荷重は、出力軸端より 20mm の位置の値です。
3. 出力トルクに * が付いている場合は、モータの全容量 kW まで負荷を掛けると過負荷となりますので、出力トルク欄の値以内でご使用ください。

ご注文の際は該当する、形式記号、電圧周波数をご指示ください。（　）内は、ブレーキ付の形式、寸法、質量を示しています。

図 B1　RNFM01-190$^{L}_{R}$-CA-5~30　質量 6.5kg
(RNFM01-190$^{L}_{R}$-CA-B-5~30)　(質量 8.0kg)
・本機の据付用には六角穴付ボルト (M10) をご使用ください。

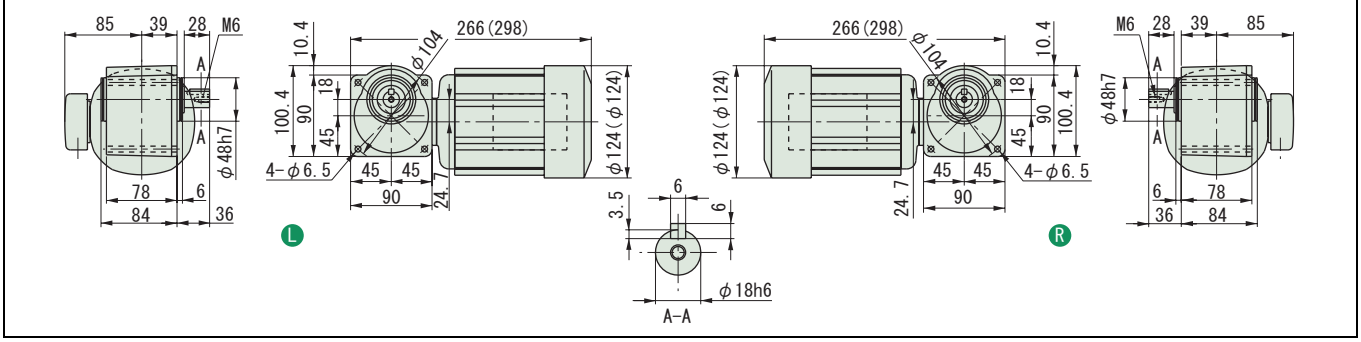

図 B2　RNFM01-23$^{L}_{R}$-CA-40~60　質量 8.0kg
(RNFM01-23$^{L}_{R}$-CA-B-40~60)　(質量 9.5kg)
・本機の据付用には六角穴付ボルト (M10) をご使用ください。

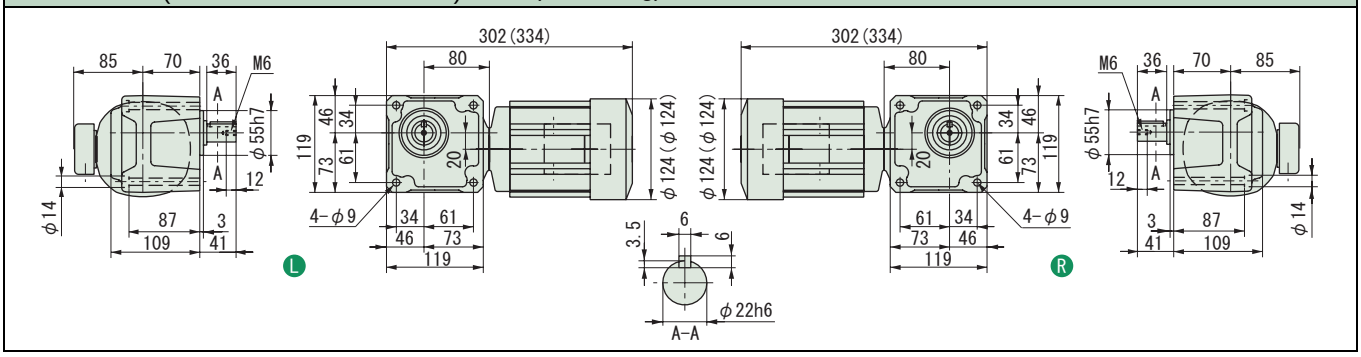

注）1. 出力軸径寸法：寸法公差は、JIS B 0401-1976 "h6" です。
2. 軸端キー寸法：寸法公差は、JIS B 1301-1996 平行キーに依っています。
3. 本寸法図の寸法及び質量は、予告無しに変更することがあります。

中実軸・RNFM シリーズ（フランジ取付形）
0.1kW・単相コンデンサラン型モータ・屋内形

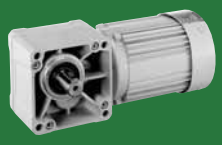

減速比	出力回転数 n2 r/min 50Hz	出力回転数 n2 r/min 60Hz	容量記号	枠番	補助形式	減速比	出力トルク Tout N•m 50Hz	出力トルク Tout N•m 60Hz	出力トルク Tout kgf•m 50Hz	出力トルク Tout kgf•m 60Hz	出力軸許容ラジアル荷重 Pro N 50Hz	出力軸許容ラジアル荷重 Pro N 60Hz	出力軸許容ラジアル荷重 Pro kgf 50Hz	出力軸許容ラジアル荷重 Pro kgf 60Hz	寸法図
				（形式記号詳細 B2 頁）											
80	18.1	21.9	RNFM	01	30 L/R	CA (-B)	80	44.8	37.2	4.57	3.79	3040	2940	310	300	図 B3
100	14.5	17.5		01	30 L/R	CA (-B)	100	56.1	46.4	5.72	4.74	3090	3040	315	310	
120	12.1	14.6		01	30 L/R	CA (-B)	120	67.3	55.7	6.86	5.68	3090	3090	315	315	
150	9.67	11.7		01	35 L/R	CA (-B)	150	84.1	69.7	8.57	7.10	3090	3090	315	315	図 B4
200	7.25	8.75		01	35 L/R	CA (-B)	200	112	92.9	11.4	9.47	3090	3090	315	315	
240	6.04	7.29		01	35 L/R	CA (-B)	240	135	111	13.7	11.4	3090	3090	315	315	

注）1. 出力回転数は、モータ回転数 50Hz：1450r/min, 60Hz：1750r/min としたときの代表値です。詳細は技術資料「モータ部」を参照ください。
2. 出力軸許容ラジアル荷重は、出力軸中央の位置の値です。

ご注文の際は該当する、形式記号、電圧周波数をご指示ください。（　）内は、ブレーキ付の形式、寸法、質量を示しています。

図 B3　RNFM01-30 L/R-CA-80~120　質量 10kg
(RNFM01-30 L/R-CA-B-80~120)　(質量 11kg)
・本機の据付用には六角穴付ボルト (M8) をご使用ください。

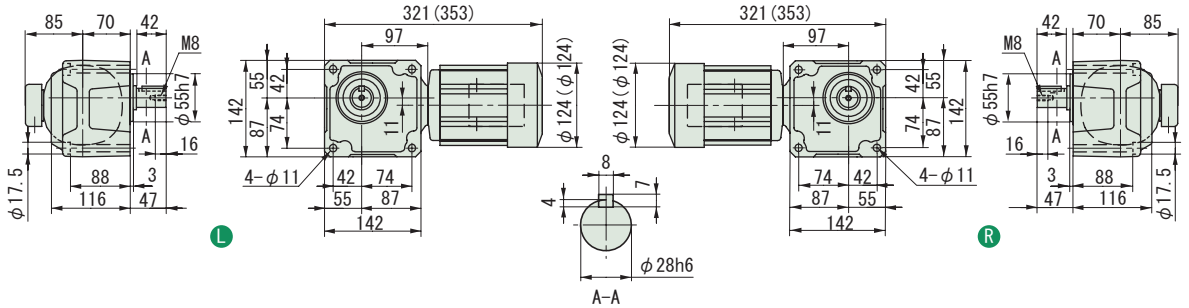

図 B4　RNFM01-35 L/R-CA-150~240　質量 10kg
(RNFM01-35 L/R-CA-B-150~240)　(質量 11kg)
・本機の据付用には六角穴付ボルト (M10) をご使用ください。

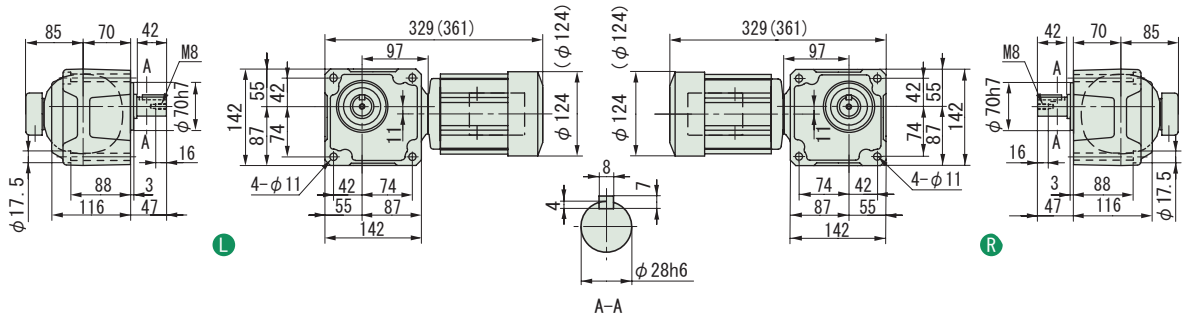

注）1. 出力軸径寸法：寸法公差は、JIS B 0401-1976 "h6" です。
2. 軸端キー寸法：寸法公差は、JIS B 1301-1996 平行キーに依っています。
3. 本寸法図の寸法及び質量は、予告無しに変更することがあります。

中実軸・RNFM シリーズ（フランジ取付形）
0.2kW・単相コンデンサラン型モータ・屋内形

減速比	出力回転数 n2 r/min 50Hz	出力回転数 n2 r/min 60Hz	容量記号	枠番	補助形式	減速比	出力トルク Tout N•m 50Hz	出力トルク Tout N•m 60Hz	出力トルク Tout kgf•m 50Hz	出力トルク Tout kgf•m 60Hz	出力軸許容ラジアル荷重 Pro N 50Hz	出力軸許容ラジアル荷重 Pro N 60Hz	出力軸許容ラジアル荷重 Pro kgf 50Hz	出力軸許容ラジアル荷重 Pro kgf 60Hz	寸法図
				（形式記号詳細 B2 頁）											
5	290	350	02	270 L/R	CA (-B)	5	5.61	4.64	0.572	0.474	883	834	90	85	図 B1
7.5	193	233	02	270 L/R	CA (-B)	7.5	8.41	6.97	0.857	0.710	981	932	100	95	
10	145	175	02	270 L/R	CA (-B)	10	11.2	9.29	1.14	0.947	1080	1030	110	105	
15	96.7	117	02	270 L/R	CA (-B)	15	16.8	13.9	1.71	1.42	1230	1180	125	120	
20	72.5	87.5	02	270 L/R	CA (-B)	20	22.4	18.6	2.29	1.89	1370	1320	140	135	
30	48.3	58.3	02	270 L/R	CA (-B)	30	33.6	27.9	3.43	2.84	1520	1470	155	150	
40	36.3	43.8	02	33 L/R	CA (-B)	40	44.8	37.2	4.57	3.79	2650	2550	270	260	図 B2
50	29.0	35.0	02	33 L/R	CA (-B)	50	56.1	46.4	5.72	4.74	2840	2750	290	280	
60	24.2	29.2	02	33 L/R	CA (-B)	60	67.3	55.7	6.86	5.68	2940	2840	300	290	

RNFM

注）1. 出力回転数は、モータ回転数 50Hz：1450r/min, 60Hz：1750r/min としたときの代表値です。詳細は技術資料「モータ部」を参照ください。
2. 出力軸許容ラジアル荷重は、出力軸中央の位置の値です。

ご注文の際は該当する、形式記号、電圧周波数をご指示ください。（　）内は、ブレーキ付の形式、寸法、質量を示しています。

図 B1　RNFM02-270 L/R-CA-5~30　質量 9.0kg
(RNFM02-270 L/R-CA-B-5~30)　(質量 10.5kg)
・本機の据付用には六角穴付ボルト (M8) をご使用ください。

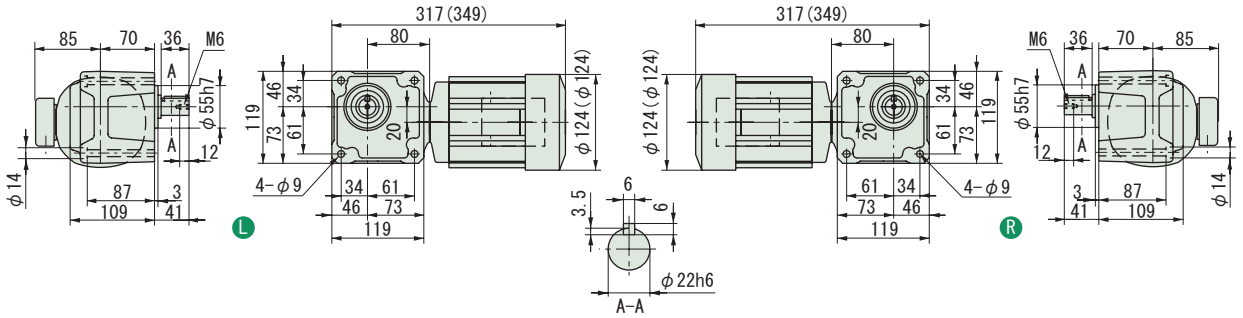

図 B2　RNFM02-33 L/R-CA-40~60　質量 11kg
(RNFM02-33 L/R-CA-B-40~60)　(質量 13kg)
・本機の据付用には六角穴付ボルト (M10) をご使用ください。

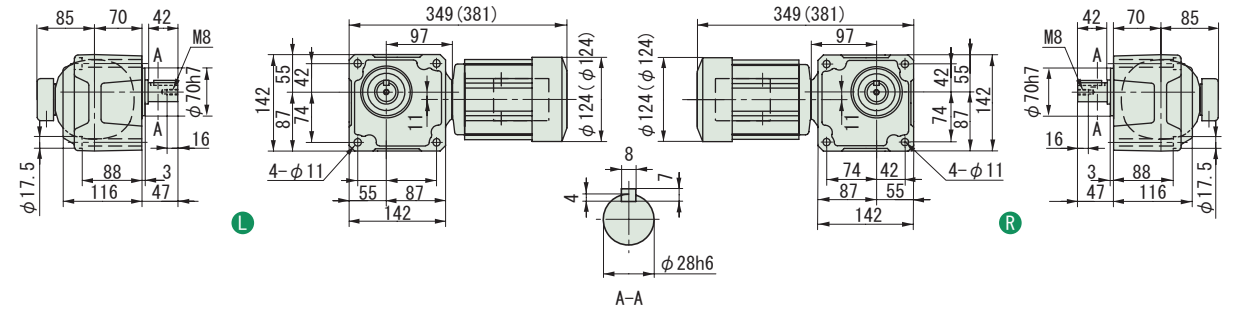

注）1. 出力軸径寸法：寸法公差は、JIS B 0401-1976 "h6" です。
2. 軸端キー寸法：寸法公差は、JIS B 1301-1996 平行キーに依っています。
3. 本寸法図の寸法及び質量は、予告無しに変更することがあります。

中実軸・RNFM シリーズ（フランジ取付形）
0.2kW・単相コンデンサラン型モータ・屋内形

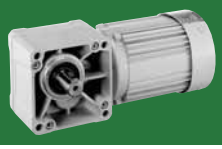

減速比	出力回転数 n2 r/min 50Hz	出力回転数 n2 r/min 60Hz		容量記号	枠番	補助形式	減速比	出力トルク Tout N•m 50Hz	出力トルク Tout N•m 60Hz	出力トルク Tout kgf•m 50Hz	出力トルク Tout kgf•m 60Hz	出力軸許容ラジアル荷重 Pro N 50Hz	出力軸許容ラジアル荷重 Pro N 60Hz	出力軸許容ラジアル荷重 Pro kgf 50Hz	出力軸許容ラジアル荷重 Pro kgf 60Hz	寸法図
				（形式記号詳細 B2 頁）												
80	18.1	21.9	RNFM	02	40 L/R	CA (-B)	80	89.7	74.3	9.14	7.58	4360	4270	445	435	図 B3
100	14.5	17.5		02	40 L/R	CA (-B)	100	112	92.9	11.4	9.47	4360	4360	445	445	
120	12.1	14.6		02	40 L/R	CA (-B)	120	135	111	13.7	11.4	4360	4360	445	445	
150	9.67	11.7		02	45 L/R	CA (-B)	150	168	139	17.1	14.2	4360	4360	445	445	図 B4
200	7.25	8.75		02	45 L/R	CA (-B)	200	224	186	22.9	18.9	4360	4360	445	445	
240	6.04	7.29		02	45 L/R	CA (-B)	240	269	223	27.4	22.7	4360	4360	445	445	

注）1. 出力回転数は、モータ回転数 50Hz：1450r/min, 60Hz：1750r/min としたときの代表値です。詳細は技術資料「モータ部」を参照ください。
2. 出力軸許容ラジアル荷重は、出力軸中央の位置の値です。

ご注文の際は該当する、形式記号、電圧周波数をご指示ください。（　）内は、ブレーキ付の形式、寸法、質量を示しています。

図 B3　RNFM02-40 L/R-CA-80~120　質量 14kg
(RNFM02-40 L/R-CA-B-80~120)　(質量 16kg)
・本機の据付用には六角穴付ボルト (M10) をご使用ください。

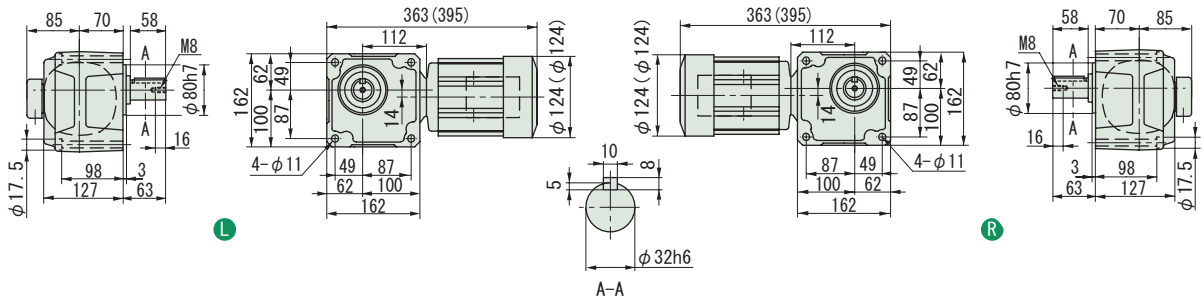

図 B4　RNFM02-45 L/R-CA-150~240　質量 15kg
(RNFM02-45 L/R-CA-B-150~240)　(質量 16kg)
・本機の据付用には六角穴付ボルト (M10) をご使用ください。

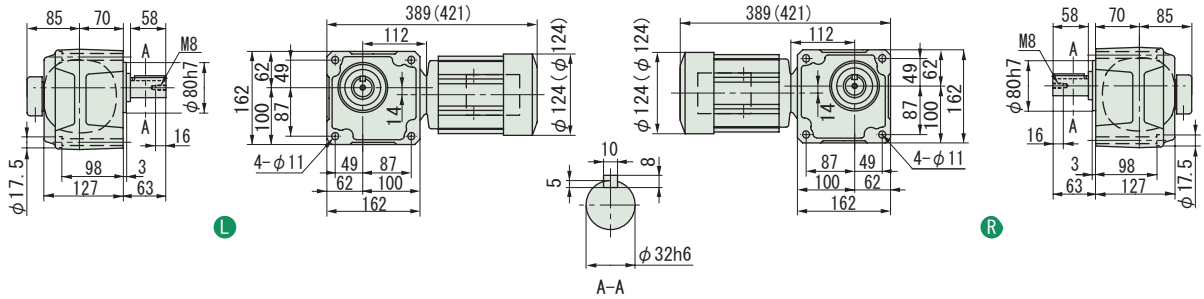

注）1. 出力軸径寸法：寸法公差は、JIS B 0401-1976 "h6" です。
2. 軸端キー寸法：寸法公差は、JIS B 1301-1996 平行キーに依っています。
3. 本寸法図の寸法及び質量は、予告無しに変更することがあります。

中実軸・RNHM シリーズ（脚取付形）
0.1kW・単相コンデンサラン型モータ・屋内形

減速比	出力回転数 n2 r/min 50Hz	出力回転数 n2 r/min 60Hz	容量記号	枠番	補助形式	減速比	出力トルク Tout N•m 50Hz	出力トルク Tout N•m 60Hz	出力トルク Tout kgf•m 50Hz	出力トルク Tout kgf•m 60Hz	出力軸許容ラジアル荷重 Pro N 50Hz	出力軸許容ラジアル荷重 Pro N 60Hz	出力軸許容ラジアル荷重 Pro kgf 50Hz	出力軸許容ラジアル荷重 Pro kgf 60Hz	寸法図
			（形式記号詳細 B2 頁）												
5	290	350	RNHM	01	190 L/R/T	CA (-B)	5	2.80	2.32	0.286	0.237	637	588	65	60	図 B1
7.5	193	233		01	190 L/R/T	CA (-B)	7.5	4.20	3.48	0.429	0.355	686	637	70	65	
10	145	175		01	190 L/R/T	CA (-B)	10	5.61	4.64	0.572	0.474	785	735	80	75	
15	96.7	117		01	190 L/R/T	CA (-B)	15	8.41	6.97	0.857	0.710	883	834	90	85	
20	72.5	87.5		01	190 L/R/T	CA (-B)	20	11.2	9.29	1.14	0.947	981	932	100	95	
30	48.3	58.3		01	190 L/R/T	CA (-B)	30	16.8	13.9	1.71	1.42	1080	1030	110	105	
40	36.3	43.8		01	23 L/R/T	CA (-B)	40	22.4	18.6	2.29	1.89	1620	1570	165	160	図 B2
50	29.0	35.0		01	23 L/R/T	CA (-B)	50	28.0	23.2	2.86	2.37	1720	1670	175	170	
60	24.2	29.2		01	23 L/R/T	CA (-B)	60	33.6	27.9	3.43	2.84	1770	1720	180	175	

注）1. 出力回転数は、モータ回転数 50Hz：1450r/min, 60Hz：1750r/min としたときの代表値です。詳細は技術資料「モータ部」を参照ください。
2. 出力軸許容ラジアル荷重は、出力軸中央の位置の値です。

ご注文の際は該当する、形式記号、電圧周波数をご指示ください。（　）内は、ブレーキ付の形式、寸法、質量を示しています。

図 B1　RNHM01-190 L/R/T-CA-5~30　質量 5.5kg
(RNHM01-190 L/R/T-CA-B-5~30)　(質量 7.0kg)

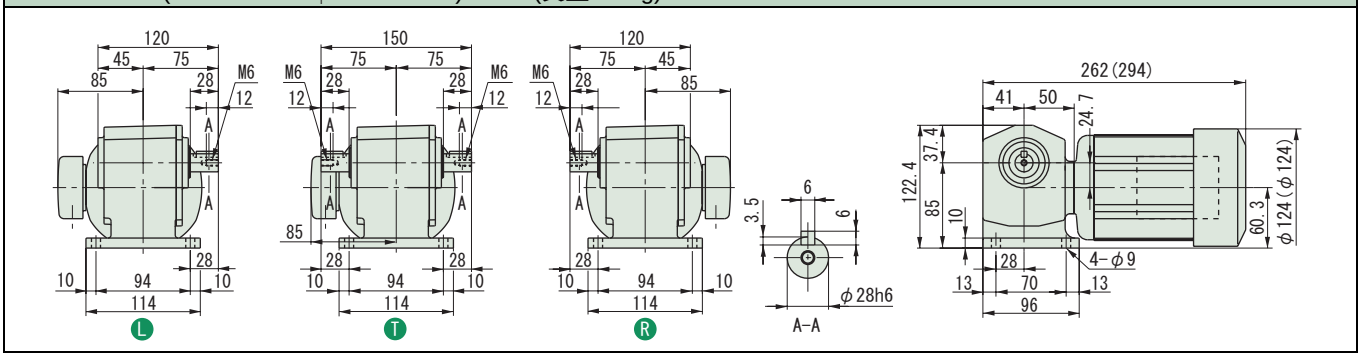

図 B2　RNHM01-23 L/R/T-CA-40~60　質量 7.5kg
(RNHM01-23 L/R/T-CA-B-40~60)　(質量 9.0kg)

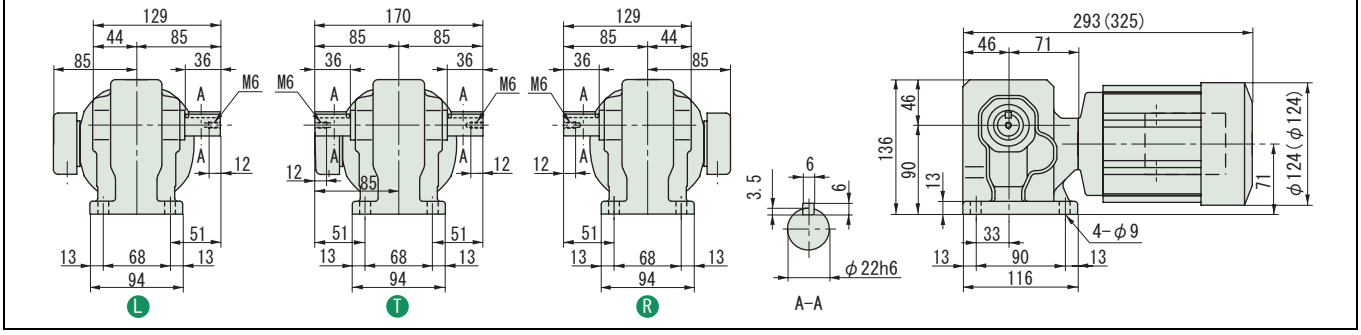

注）1. 出力軸径寸法：寸法公差は、JIS B 0401-1976 "h6" です。
2. 軸端キー寸法：寸法公差は、JIS B 1301-1996 平行キーに依っています。
3. 本寸法図の寸法及び質量は、予告無しに変更することがあります。

減速比	出力回転数 n2 r/min 50Hz	出力回転数 n2 r/min 60Hz	容量記号	枠番	補助形式	減速比	出力トルク Tout N•m 50Hz	出力トルク Tout N•m 60Hz	出力トルク Tout kgf•m 50Hz	出力トルク Tout kgf•m 60Hz	出力軸許容ラジアル荷重 Pro N 50Hz	出力軸許容ラジアル荷重 Pro N 60Hz	出力軸許容ラジアル荷重 Pro kgf 50Hz	出力軸許容ラジアル荷重 Pro kgf 60Hz	寸法図
				（形式記号詳細 B2 頁）											
80	18.1	21.9	RNHM	01	30	CA (-B)	80	44.8	37.2	4.57	3.79	3040	2940	310	300	図 B3
100	14.5	17.5		01	30	CA (-B)	100	56.1	46.4	5.72	4.74	3090	3040	315	310	
120	12.1	14.6		01	30	CA (-B)	120	67.3	55.7	6.86	5.68	3090	3090	315	315	
150	9.67	11.7		01	35	CA (-B)	150	84.1	69.7	8.57	7.10	3090	3090	315	315	図 B4
200	7.25	8.75		01	35	CA (-B)	200	112	92.9	11.4	9.47	3090	3090	315	315	
240	6.04	7.29		01	35	CA (-B)	240	135	111	13.7	11.4	3090	3090	315	315	

注）1. 出力回転数は、モータ回転数 50Hz：1450r/min, 60Hz：1750r/min としたときの代表値です。詳細は技術資料「モータ部」を参照ください。
2. 出力軸許容ラジアル荷重は、出力軸中央の位置の値です。

ご注文の際は該当する、形式記号、電圧周波数をご指示ください。（　）内は、ブレーキ付の形式、寸法、質量を示しています。

図 B3　RNHM01-30-CA-80~120　質量 9.5kg
(RNHM01-30-CA-B-80~120)　(質量 11kg)

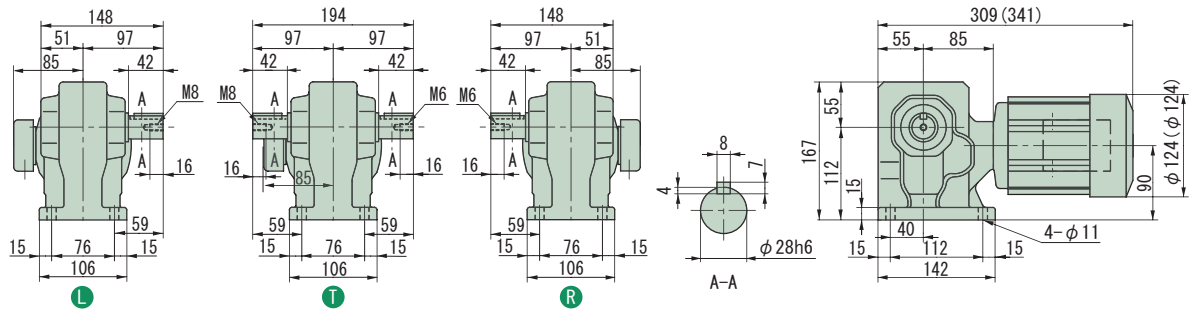

図 B4　RNHM01-35-CA-150~240　質量 10kg
(RNHM01-35-CA-B-150~240)　(質量 11kg)

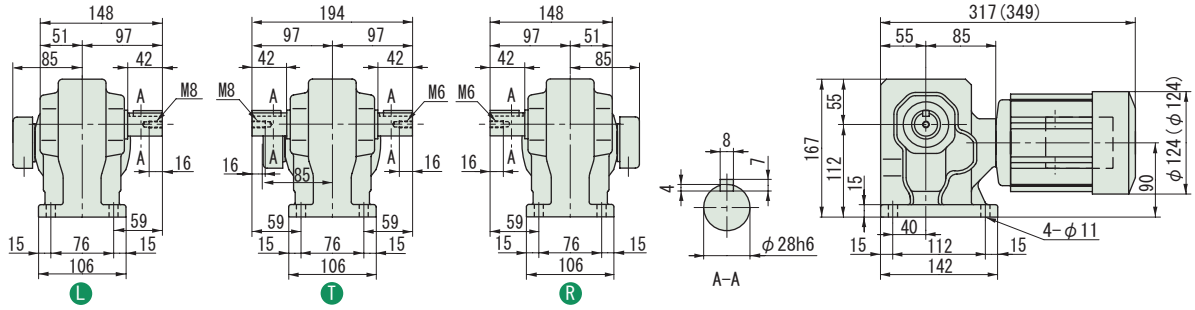

注）1. 出力軸径寸法：寸法公差は、JIS B 0401-1976 "h6" です。
2. 軸端キー寸法：寸法公差は、JIS B 1301-1996 平行キーに依っています。
3. 本寸法図の寸法及び質量は、予告無しに変更することがあります。

中実軸・RNHM シリーズ（脚取付形）
0.2kW・単相コンデンサラン型モータ・屋内形

減速比	出力回転数 n2 r/min 50Hz	出力回転数 n2 r/min 60Hz	容量記号	枠番	補助形式	減速比	出力トルク Tout N•m 50Hz	出力トルク Tout N•m 60Hz	出力トルク Tout kgf•m 50Hz	出力トルク Tout kgf•m 60Hz	出力軸許容ラジアル荷重 Pro N 50Hz	出力軸許容ラジアル荷重 Pro N 60Hz	出力軸許容ラジアル荷重 Pro kgf 50Hz	出力軸許容ラジアル荷重 Pro kgf 60Hz	寸法図
				（形式記号詳細 B2 頁）											
5	290	350	RNHM	02	270 L/R/T	CA (-B)	5	5.61	4.64	0.572	0.474	883	834	90	85	図 B1
7.5	193	233		02	270 L/R/T	CA (-B)	7.5	8.41	6.97	0.857	0.710	981	932	100	95	
10	145	175		02	270 L/R/T	CA (-B)	10	11.2	9.29	1.14	0.947	1080	1030	110	105	
15	96.7	117		02	270 L/R/T	CA (-B)	15	16.8	13.9	1.71	1.42	1230	1180	125	120	
20	72.5	87.5		02	270 L/R/T	CA (-B)	20	22.4	18.6	2.29	1.89	1370	1320	140	135	
30	48.3	58.3		02	270 L/R/T	CA (-B)	30	33.6	27.9	3.43	2.84	1520	1470	155	150	
40	36.3	43.8		02	33 L/R/T	CA (-B)	40	44.8	37.2	4.57	3.79	2650	2550	270	260	図 B2
50	29.0	35.0		02	33 L/R/T	CA (-B)	50	56.1	46.4	5.72	4.74	2840	2750	290	280	
60	24.2	29.2		02	33 L/R/T	CA (-B)	60	67.3	55.7	6.86	5.68	2940	2840	300	290	

注）1. 出力回転数は、モータ回転数 50Hz：1450r/min, 60Hz：1750r/min としたときの代表値です。詳細は技術資料「モータ部」を参照ください。
2. 出力軸許容ラジアル荷重は、出力軸中央の位置の値です。

ご注文の際は該当する、形式記号、電圧周波数をご指示ください。（　）内は、ブレーキ付の形式、寸法、質量を示しています。

図 B1　RNHM02-270 L/R/T-CA-5~30　質量 8.5kg
(RNHM02-270 L/R/T-CA-B-5~30)　(質量 10kg)

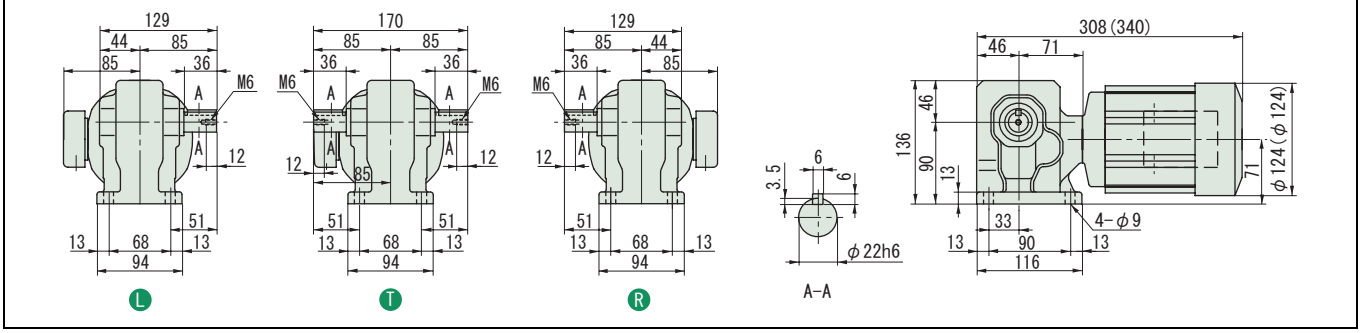

図 B2　RNHM02-33 L/R/T-CA-40~60　質量 11kg
(RNHM02-33 L/R/T-CA-B-40~60)　(質量 12kg)

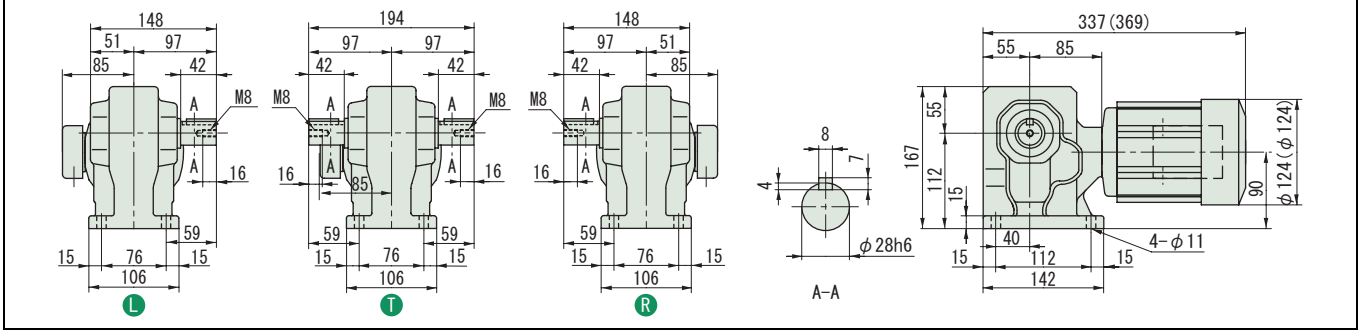

注）1. 出力軸径寸法：寸法公差は、JIS B 0401-1976 "h6" です。
2. 軸端キー寸法：寸法公差は、JIS B 1301-1996 平行キーに依っています。
3. 本寸法図の寸法及び質量は、予告無しに変更することがあります。

減速比	出力回転数 n2 r/min 50Hz	出力回転数 n2 r/min 60Hz	容量記号	枠番	補助形式	減速比	出力トルク Tout N•m 50Hz	出力トルク Tout N•m 60Hz	出力トルク Tout kgf•m 50Hz	出力トルク Tout kgf•m 60Hz	出力軸許容ラジアル荷重 Pro N 50Hz	出力軸許容ラジアル荷重 Pro N 60Hz	出力軸許容ラジアル荷重 Pro kgf 50Hz	出力軸許容ラジアル荷重 Pro kgf 60Hz	寸法図
				（形式記号詳細 B2 頁）											
80	18.1	21.9	RNHM	02	40	CA (-B)	80	89.7	74.3	9.14	7.58	4360	4270	445	435	図 B3
100	14.5	17.5		02	40	CA (-B)	100	112	92.9	11.4	9.47	4360	4360	445	445	
120	12.1	14.6		02	40	CA (-B)	120	135	111	13.7	11.4	4360	4360	445	445	
150	9.67	11.7		02	45	CA (-B)	150	168	139	17.1	14.2	4360	4360	445	445	図 B4
200	7.25	8.75		02	45	CA (-B)	200	224	186	22.9	18.9	4360	4360	445	445	
240	6.04	7.29		02	45	CA (-B)	240	269	223	27.4	22.7	4360	4360	445	445	

注）1. 出力回転数は、モータ回転数 50Hz：1450r/min, 60Hz：1750r/min としたときの代表値です。詳細は技術資料「モータ部」を参照ください。
2. 出力軸許容ラジアル荷重は、出力軸中央の位置の値です。

ご注文の際は該当する、形式記号、電圧周波数をご指示ください。（　）内は、ブレーキ付の形式、寸法、質量を示しています。

図 B3　RNHM02-240L/R/T-CA-80~120　質量 14kg
(RNHM02-240L/R/T-CA-B-80~120)　(質量 15kg)

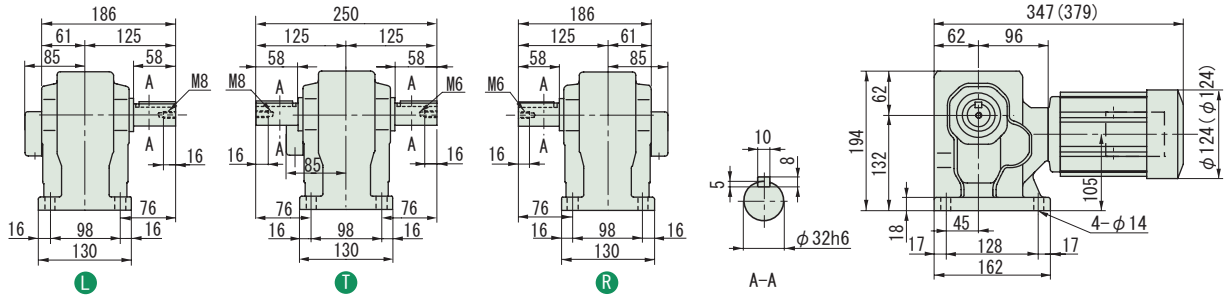

図 B4　RNHM02-45L/R/T-CA-150~240　質量 15kg
(RNHM02-45L/R/T-CA-B-150~240)　(質量 16kg)

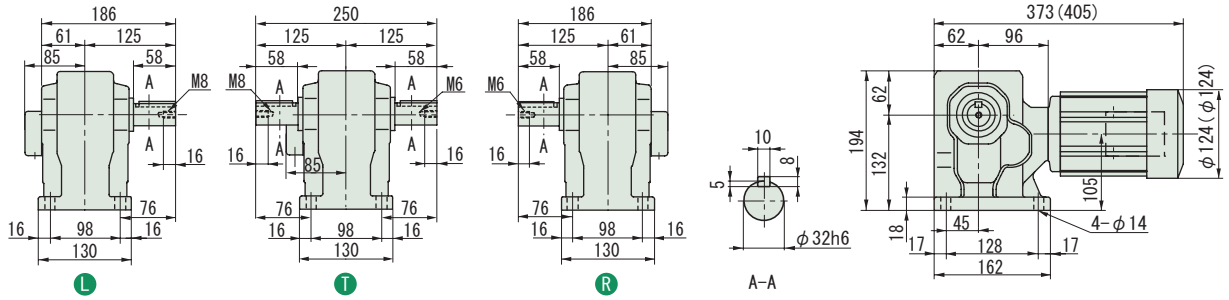

注）1. 出力軸径寸法：寸法公差は、JIS B 0401-1976 "h6" です。
2. 軸端キー寸法：寸法公差は、JIS B 1301-1996 平行キーに依っています。
3. 本寸法図の寸法及び質量は、予告無しに変更することがあります。

中空軸
中実軸 フランジ取付
中実軸 脚取付
ブレーキ無
ブレーキ付
三　相
単　相
三　相 インバータ用
屋内形
応用製品
屋外形
軽防塵形
防水形
安全増 防爆形
レバーシブル
コンデンサラン形
概　要
選定表 寸法図
15W
25W
40W
60W
90W
0.1kW
0.2kW
0.25kW
0.4kW
0.55kW
0.75kW
1.1kW
1.5kW
2.2kW
3.0kW
3.7kW
5.5kW

特　長

汎用モータやサーボモータなどを直結できる、入力軸ホローシャフト形のハイポニック減速機です。
汎用モータの他、耐圧防爆形モータなどの JEM フランジや IEC フランジ、主要メーカのサーボモータにも対応いたします。

対応範囲一例

対応できる組合せの一例です。本掲載以外にも、対応できるものがありますので、対応可否についてはご照会ください。

【汎用モータ用入力ホロー形（中空軸・RNYX シリーズ）】

JEM フランジモータ対応範囲

容量 (kW)	モータ枠番号	フランジ番号	減速比										
			5	7	10	12	15	20	25	30	40	50	60
0.1	63S	FF130	**1120**										
0.2	63M	FF130	**1120**								**1220**		
0.4	71M	FF130	**1220**								**1320**		
0.75	80M	FF165	**1320**								**1420**		
1.5	90L	FF165	**1420**								**1520**		
2.2	100L	FF215	**1520**								**1531**		

注）1. 本製品の寸法や納期は、ご照会ください。
2. 出力トルクや許容ラジアル荷重については、RNYM シリーズ屋内形の選定表をご参照ください。
3. 出力軸・中空軸形のみの対応です。

【サーボモータ用入力ホロー形（中空軸・RNYX シリーズ）】

三菱電機株式会社殿

HF-SP シリーズ（定格回転数　2000r/min）

容量 (kW)	サーボモータ形式	減速比							
		5	7	10	12	15	20	25	30
0.5	HF-SP052	**1420**							
1.0	HF-SP102	**1520**							

HC-SFS シリーズ（定格回転数　2000r/min）

容量 (kW)	サーボモータ形式	減速比							
		5	7	10	12	15	20	25	30
0.5	HC-SFS52	**1420**							
1.0	HC-SFS102	**1520**							

HC-SFS シリーズ（定格回転数　3000r/min）

容量 (kW)	サーボモータ形式	減速比							
		5	7	10	12	15	20	25	30
0.5	HC-SFS53	**1320**							
1.0	HC-SFS103	**1420**							
2.0	HC-SFS153	**1520**							

HC-LFS シリーズ（定格回転数　2000rpm）

容量 (kW)	サーボモータ形式	減速比							
		5	7	10	12	15	20	25	30
0.5	HC-LFS52	**1420**							
1.0	HC-LFS102	**1520**							

※ 1. 本製品の寸法や納期は、ご照会ください。
2. 本掲載の組合せは代表例です。他にも対応可能な組合せがありますので、ご照会ください。
3. 出力軸・中空軸形のみの対応です。

減速比													
80	100	120	150	200	240	300	360	480	600	720	900	1200	1440
1230						1340			1440				
1330						1440			1540				
1430						1540			1640				
1530						1640							
1531	1630		1631										
1630			1631										

【サーボモータ用入力ホロー形（中空軸・RNYX シリーズ）】

株式会社安川電機殿

SGMG **シリーズ（定格回転数**　1500r/min）

容量 (kW)	サーボモータ形式	減速比							
		5	7	10	12	15	20	25	30
0.45	SGMG-05***2*	1420							

SGMG **シリーズ（定格回転数**　1000r/min）

容量 (kW)	サーボモータ形式	減速比							
		5	7	10	12	15	20	25	30
0.30	SGMG-03***2*	1420							

SGMGH **シリーズ（定格回転数**　1500r/min）

容量 (kW)	サーボモータ形式	減速比							
		5	7	10	12	15	20	25	30
0.45	SGMGH-05***2*	1420							

SGMGH **シリーズ（定格回転数**　1000r/min）

容量 (kW)	サーボモータ形式	減速比							
		5	7	10	12	15	20	25	30
0.30	SGMGH-03***2*	1420							

※ 1. **本製品の寸法や納期は、ご照会ください。**
2. **本掲載の組合せは代表例です。他にも対応可能な組合せがありますので、ご照会ください。**
3. **出力軸・中空軸形のみの対応です。**

MEMO

アルタックス®αギヤモータ

フランジ取付形
CNVMシリーズ

脚取付形
CNHMシリーズ

フランジ取付形
両軸形（レデューサ）
CNVシリーズ

脚取付形
両軸形（レデューサ）
CNHシリーズ

アルタックス®はSumitomo Drive Techonologiesの同心軸タイプの平行軸小形ギヤモータのブランドです。

サイクロ®減速機の機構および遊星トラクションドライブの機構を組合せ、平行軸ギヤモータではトップクラスのコンパクト性を持っています。
特にフランジ取付タイプは、平行軸タイプのギヤモータではクラス最小となっており、お客様の装置の省スペース化にお役に立てます。

モータは三相・単相の屋内形標準モータ、三相インバータ用モータの他、屋外形・軽防塵形、防水形、安全増防爆形も用意しております。

ALTAX α

形式記号

ご注文・ご照会の際は形式記号、電圧周波数をご指示ください。
屋外形、軽防塵形、安全増防爆形（eG3）、防水形（IP65）、端子箱端子台付、海外規格モータをご要望の場合は、形式記号、電圧周波数と併せてご指示ください。

アルタックスαの形式記号

C N H M 01 — E085 — □ — B — 87

機種記号	
C	アルタックス®α

出力軸方向記号	
N	取付方向自由

取付方式	
V	フランジ取付
H	脚取付

入力種類	
M	ギヤモータ
空欄	両軸形（レデューサ）

入力容量	
009	90W
01	0.1kW
02	0.2kW
03	0.25kW
05	0.4kW
08	0.55kW
1	0.75kW
1H	1.1kW
2	1.5kW
3	2.2kW

アルタックス®α枠番

E065	E105
E06H	E10R
E075	E105DA
E07R	E105DR
E085	E115
E08R	E115DR
E095	E125
E09R	E125DA
E095DA	E125DR
E095DR	E125DS

補助形式	
空欄	三相モータ付
CA	単相コンデンサラン形モータ付
CB	単相コンデンサ始動コンデンサラン形モータ付
CC	単相レバーシブルモータ付
AV	インバータ用モータ付

ブレーキ有無	
空欄	ブレーキなし
B	ブレーキ付

減速比

ギヤモータ

フランジ取付

脚取付

両軸形（レデューサ）

フランジ取付

脚取付

形式記号例

お客様が選定した機種の形式はどのように表されるのか？また、他に指定すべき事項は何か？
その一例をご紹介します。

【例1】

モータ	:	三相モータ・屋内形
ブレーキ	:	付
電源	:	三相200V・50Hz
モータ出力	:	0.1kW
減速比	:	1/35
取合部形状	:	フランジ取付

機種選定
（機種選定についての詳細は、C8頁をご参照ください。）

選定された機種の形式

CNVM01－E065－B－35

別途ご指定いただく事項

電源	:	電圧200V, 周波数50Hz
モータ	:	屋内形

【例2】

モータ	:	単相モータ・屋内形
ブレーキ	:	無し
電源	:	単相100V・60Hz
モータ出力	:	0.2kW
減速比	:	1/145
取合部形状	:	脚取付

機種選定
（機種選定についての詳細は、C8頁をご参照ください。）

選定された機種の形式

CNHM02－E095DR－CB－145

別途ご指定いただく事項

電源	:	電圧100V, 周波数60Hz
モータ	:	屋内形

【例3】

モータ	:	三相モータ・屋外形
ブレーキ	:	無し
電源	:	三相400V・60Hz
モータ出力	:	0.4kW
減速比	:	1/59
取合部形状	:	脚取付

機種選定
（機種選定についての詳細は、C8頁をご参照ください。）

選定された機種の形式

CNHM05－E095－59

別途ご指定いただく事項

電源	:	電圧400V, 周波数60Hz
モータ	:	屋外形

【例4】

モータ	:	三相インバータ用モータ・屋内形
ブレーキ	:	無し
電源	:	三相200V・60Hz※
モータ出力	:	0.75kW
減速比	:	1/15
取合部形状	:	フランジ取付

機種選定
（機種選定についての詳細は、C8頁をご参照ください。）

選定された機種の形式

CNVM1－E095－AV－15

別途ご指定いただく事項

電源	:	電圧200V, 周波数60Hz※
モータ	:	屋内形

※インバータ用モータは60Hzが標準です。50Hzは特殊品となりますのでご照会ください。

注）・安全増防爆形、防水形などのモータ仕様や端子箱付などのオプションに関しても、形式記号には表示されません。
ご注文の際は必ず形式名の他に、仕様及びオプションの指定を行なってください。

標準仕様

三相・単相アルタックスαギヤモータ

	種類	項目	標準仕様		内蔵形ブレーキ付標準仕様
モータ部	三相モータ	容量範囲	注）90W～2.2kW　4極		注）90W～2.2kW　4極 RB、FBブレーキ（ノンアスベストライニング）
		保護方式 外被構造	JP44（屋内）　全閉外扇形 （90W，0.1kWは，全閉自冷形）		JP44（屋内）　全閉外扇形 （90W，0.1kWは，全閉自冷形）
		電　源	3定格電源 200V 50／60Hz、220V 60Hz　又は 400V 50／60Hz、440V 60Hz		3定格電源 200V 50／60Hz、220V 60Hz　又は 400V 50／60Hz、440V 60Hz
		耐熱クラス	90W～0.4kW　4極　E 0.55～2.2kW　4極　B		90W～0.4kW　4極　E（ブレーキは、B） 0.55～2.2kW　4極　B（ブレーキは、B）
		時間定格	連続定格		連続定格
		始動方式	直入れ		直入れ
		口出線 （ラグ式）	90W～2.2kW　4極　3本		90W～2.2kW　4極　5本
		規　格	JIS準拠		JIS準拠
	単相モータ		インダクション	レバーシブル	インダクション
		容量範囲	注）90W～0.4kW　4極	90W　4極	注）90W～0.4kW　4極 RB, FBブレーキ（ノンアスベストライニング）
		保護方式 外被構造	JP44（屋内）　全閉外扇形	JP44（屋内）　全閉外扇形	JP44（屋内）　全閉外扇形
		電　源	100V，200V 50／60Hz （2重電圧） 90Wは，100V 50／60Hz	100V 50／60Hz	100V，200V 50／60Hz（2重電圧） 90Wは，100V 50／60Hz
		耐熱クラス	90W　4極　E 0.1～0.4kW　4極　B	90W 4極 E	90W　4極　E（ブレーキは、B） 0.1～0.4kW　4極　B（ブレーキは、B）
		時間定格	連続定格	30分定格	連続定格
		始動方式	90W　4極　コンデンサ運転 0.1～0.4kW 4極 コンデンサ始動コンデンサ運転	コンデンサ運転	90W　4極　コンデンサ運転 0.1～0.4kW　4極　コンデンサ始動コンデンサ運転
		口出線 （ラグ式）	90W　4極　3本 0.1～0.4kW　4極　6本		90W　4極　5本 0.1～0.4kW　4極　8本
		規　格	JIS準拠		JIS準拠
	インバータ用モータ	容量範囲	注）0.1～2.2kW　4極		注）0.1～2.2kW　4極 RB, FBブレーキ（ノンアスベストライニング）
		保護方式 外被構造	JP44（屋内） 全閉外扇形		JP44（屋内） 全閉外扇形
		電　源	200V 60Hz、220V 60Hz		200V 60Hz、220V 60Hz
		耐熱クラス	B（6～60Hz定トルク特性）		B（ブレーキは、B）
		時間定格	連続定格		連続定格（6～60Hz定トルク特性）
		口出線 （ラグ式）	0.1～2.2kW　4極　3本		0.1～2.2kW　4極　5本
		規　格	JIS準拠		JIS準拠
ギヤー部		潤滑方式	グリース潤滑（工場出荷時にグリースを充填しております。）		
		材　質	ケーシング：アルミニウム合金（枠番E115＃, E115DR＃, E115DA＃, E125＃, E125DR#, E125DA＃, E125DSは，鋳鉄） 減速部：軸受鋼		
周囲条件		設置場所	屋内（塵埃の少ない、水のかからない場所）		
		周囲温度	−10～40℃		
		周囲湿度	85%以下　ただし、結露しないこと		
		標　高	1000m以下		
		雰囲気	腐食性ガス、爆発性ガス、蒸気粉じんがないこと。塵埃を含まない換気の良い場所であること。		
据付角度			制限なし		
塗　装			塗装質：変性アルキド系　塗装色：（マンセル 5Y8/1 相当近似）		

注）三相・単相モータ60W以下（6～60W）の平行軸は、アステロギヤモータで対応いたします。
詳細は専用カタログをご参照ください。

MEMO

セレクションガイド 1
モータ種類

運転速度	容量	電源	特長	起動方式	モータ種類
変速しない	90W	三相	標準	直入れ	三相モータ 200V級 (90W)
		単相	標準	ｺﾝﾃﾞﾝｻ運転	単相モータ 100V級 (90W)
			頻繁な正逆運転	ｺﾝﾃﾞﾝｻ運転	単相ﾚﾊﾞｰｼﾌﾞﾙﾓｰﾀ 100V級 (90W) 注：30分定格
	0.1kW 0.2kW 0.4kW	三相	標準	直入れ	三相モータ 200V級 400V級 (0.1kW-0.4kW)
		単相	標準	ｺﾝﾃﾞﾝｻ始動 ｺﾝﾃﾞﾝｻ運転	単相モータ 100V級 200V級 (0.1kW-0.4kW)
	0.75kW 1.5kW 2.2kW	三相	標準	直入れ	三相モータ 200V級 400V級 (0.75kW-2.2kW)

運転速度	容　量	トルク特　性	インバータ種類	住友のインバータ	モータ種類
変速する	90W	特性D	V/f制御	SF-320α	三相モータ 200V級 (90W)
	90W以下の可変速ギヤモータではアステロ®もご検討ください。（スピードコントローラー方式、インバータ方式）				
	0.1kW 0.2kW 0.4kW	特性A	(ｾﾝｻﾚｽ ﾍﾞｸﾄﾙ制御)	HF-320α シリーズ	ｲﾝﾊﾞｰﾀ用モータ 200V級 400V級 (0.1kW-0.4kW) 三相モータ 200V級 *400V級 (0.1kW-0.4kW)
		特性B	V/f制御	SF-320α シリーズ	ｲﾝﾊﾞｰﾀ用モータ 200V級 400V級 (0.1kW-0.4kW)
		特性D	V/f制御	SF-320α シリーズ	三相モータ 200V級 *400V級 (0.1kW-0.4kW)
	0.75kW 1.5kW 2.2kW	特性A	(ｾﾝｻﾚｽ ﾍﾞｸﾄﾙ制御)	HF-320α シリーズ	ｲﾝﾊﾞｰﾀ用モータ 200V級 400V級 (0.75kW-2.2kW)
		特性B	V/f制御	SF-320α シリーズ	ｲﾝﾊﾞｰﾀ用モータ 200V級 400V級 (0.75kW-2.2kW)
		特性C	(ｾﾝｻﾚｽ ﾍﾞｸﾄﾙ制御)	HF-320α シリーズ	三相モータ 200V級 *400V級 (0.75kW-2.2kW)
		特性D	V/f制御	SF-320α シリーズ	三相モータ 200V級 *400V級 (0.75kW-2.2kW)

*汎用ﾓｰﾀ(400V級)をインバータ駆動する際は絶縁対策が必要ですのでご照会ください。

仕様　減速機

モータ種類	防爆	保護方式	CNVM	CNHM
三相モータ	非防爆	屋内形	C12	C12
		屋外形	C80	C84
		防水形 (IP65)	C98	C100
	安全増防爆 ＊1	屋内形	C104	C106
		屋外形	本カタログに掲載していませんが製作可能です。	
	耐圧防爆 ＊2	サイクロ減速機でご検討ください。		
単相モータ ＊3	非防爆	屋内形	C36	C36
		屋外形	C88	C90
単相ﾚﾊﾞｰｼﾌﾞﾙﾓｰﾀ ＊3	非防爆	屋内形	C45	C45
インバータ用モータ	非防爆	屋内形	C46	C46
		屋外形	C92	C94
	耐圧防爆	サイクロ減速機でご検討ください。		
平行軸レデューサ（両軸形）			CNV C61	CNH C61

＊1 安全増防爆形モータはインバータで駆動することは出来ません。
＊2 三相モータの耐圧防爆形モータはインバータ駆動することは出来ません。
＊3 単相モータ、単相レバーシブルモータ、単相コンデンサラン形モータはインバータ駆動することは出来ません。

CAI

100W以下専用インバータ
電子サーマル搭載
無接点方式外部制御
通信機能(RS-485)
100V級200V級共用
電源
単相100V　25-100W
単相200V　25-100W

SF-320 α

新モータ制御採用で
始動トルク150-200%
(AFモータとの組合せ)
CE,UL,CSA標準対応
電源
三相200V　0.1-2.2kW
単相100V　0.1-0.75kW
単相200V　0.2-2.2kW

HF-320 α

高始動トルク200%
ノイズフィルタ標準装備
簡単メンテナンス（長寿命）
着脱式制御端子基板採用
電源
三相200V　0.2-7.5kW
三相400V　0.4-7.5kW
単相200V　0.2-2.2kW

特性A：定トルク運転特性　特性B：定トルク運転特性　特性C：低減トルク運転特性　特性D：低減トルク運転特性

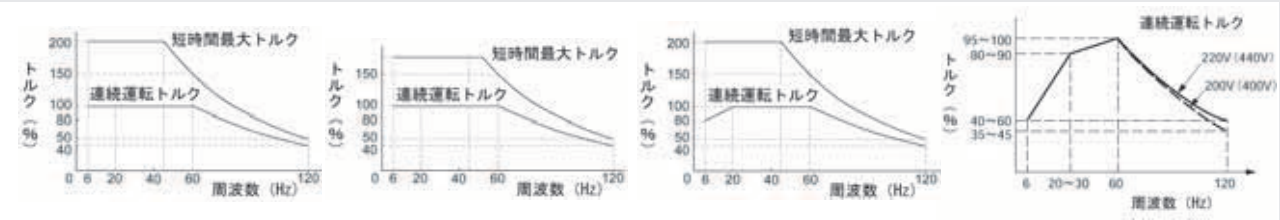

選定手順

選　定　手　順

等価伝達トルクTeの決定

実伝達トルクTℓ

↓

ギヤモータの負荷係数の決定

↓

等価伝達トルクのTe決定

Te=Tℓ×ギヤモータの負荷係数〔N･m〕

用語説明

Tℓ：ギヤモータ低速軸における実伝達トルク〔N･m〕

Te：等価伝達トルク〔N･m〕

機種の決定

減速比の決定

$$減速比 \fallingdotseq \frac{電源周波数 \times 30}{出力回転数}$$

↓

選定表へ

↓

機械の決定

Te≦TOUTとなる機種を選定

TOUT: ギヤモータの出力トルク〔N･m〕

↓

ラジアル荷重のチェック

ラジアル荷重の算出

$$Pr=\frac{T\ell \times Lf \times Cf \times Fs}{R}$$

↓

ラジアル荷重のチェック

Pr≦Proとなるか確認

満足しない場合は、容量枠番を上げた機種で確認

用語説明

Pr　：軸ラジアル荷重

Lf　：荷重位置係数

Cf　：連結係数

FS　：衝撃係数

R　：スプロケット、歯車、プーリ等のピッチ円半径

Pro：出力軸許容ラジアル荷重〔N〕

起動頻度のチェック

負荷Jの算出

↓

J比の算出

$$J比=\frac{負荷のJ}{アルタックス\alpha のJ}$$

↓

起動頻度のチェック

想定される起動頻度が、相当するJ比における許容起動頻度以下であるか確認、満足しない場合は、容量、枠番を上げた機種で確認

J: 慣性モーメント〔kg･m²〕

形式・寸法

形式の決定

↓

寸法図の確認

アルタックス α ギヤモータは、均一荷重・1日 10 時間の運転条件のもとに設計されています。

1. ギヤモータの負荷係数

表 C1

運転時間 負荷条件	10H 以下／日 運転	10 ～ 24H ／日 運転	主な使用機械例
均一荷重	1	1.2	コンベア（均一荷重）、ポンプ（遠心式）、食品機械（精米機、缶詰機）、エレベータ（均一荷重）、プラスチック押出機、アジテータ（液体）、バースクリーン
軽い衝撃荷重	1.2	1.35	コンベア（変動送り、重荷重）、食品機械（ビートスライサ、ダウミキサ、肉挽機）、エレベータ（重荷重）、アジテータ（液固体混合、密度変化）、フィーダ（ベルト、エプロン、スクリュ）、シックナ、フロキュレータ、一般工作機械（主軸用）
激しい衝撃荷重	1.5	1.6	パンチングプレス、タッピングマシン、粉砕機械（クラッシャミル）、ホイスト（重荷重）、ドラムバーカ、ログホール、カッタ、プレータ

2. 軸ラジアル荷重

アルタックス α ギヤモータにチェーンスプロケットやプーリを装着する場合は、軸ラジアル荷重の検討を行ってください。下式で求めた軸ラジアル荷重が、選定表に記載の出力軸許容ラジアル荷重より小さくなるようにしてください。

軸ラジアル荷重　$Pr = \dfrac{T_\ell \times Lf \times Cf \times Fs}{R}$〔N〕

T_ℓ ： アルタックスαの低速軸における実伝達トルク〔N・m〕
Lf ： 荷重位置係数
Cf ： 連結係数
Fs ： 衝撃係数
R ： スプロケット、歯車、プーリ等のピッチ円半径〔m〕

表 C2 位置係数 Lf

荷受位置	Lf
軸 根 本	0.8
軸 中 央	1.0
軸　端	1.4

表 C3 連結係数 Cf

連結方式	Cf
チェーン	1
歯　車	1.25
V ベルト	1.5

表 C4 衝撃係数 Fs

衝撃の程度	Fs
衝撃がほとんど無い場合	1
衝撃がややある場合	1~1.2
激しい衝撃を伴う場合	1.4~1.6

3. 許容起動頻度

負荷慣性が大きい場合は、起動時（又はブレーキ付の場合の停止時）に瞬間的に大きなトルクが発生します。起動頻度は連結方法、相手機械の慣性の大きさによって下表の許容値内でご使用ください。

表 C5 許容起動頻度　　J：慣性モーメント

負荷との連結方法	J比 $\left(\dfrac{\text{モータ軸換算負荷 J}}{\text{モータ換算アルタックスα J}}\right)$	許容起動頻度
直結などで ガタがない時	2 1.5 0.6　以下	5 回／時間 1 回／分 10 回／分
チェーン伝動などで ガタがある時	1 0.75 0.4　以下	5 回／時間 1 回／分 7 回／分

注）短時間であれば許容値以上の頻度で使用できる場合もありますのでご照会ください。

4. トラクション機種選定上の注意

枠番末尾に「R」および「S」が付いている機種はトラクションドライブ機種です。通常の用途にはそのままご使用いただいて差し支えありませんが、下記に該当する場合はご照会ください。

（1）選定手順

C8 頁に記載の選定手順に従い、正しく選定ください。
特に激しい衝撃荷重のかかる用途（粉砕機械、破砕機、高速カッター）や変動負荷（クランク、カム運動）がある用途等の場合はご照会ください。

（2）高精度な位置決めを必要とする用途

トラクションドライブ機種の実減速比は運転負荷状況により若干変化します。

- 実減速比 = 公称減速比× (0.997 〜 1.003)

そのため高精度な位置決めを必要とする用途（印刷機、ラベラー、自動化装置、昇降装置など）にご使用の場合はご照会ください。
特に両軸形（モータ無）にサーボモータ等を組合わせてご使用の場合はご注意ください。

アルタックス®α（平行軸）
屋内形ギヤモータ

フランジ取付形
（CNVMシリーズ）

脚取付形
（CNHMシリーズ）

・水のかからない、一般的な環境でお使いいただけるギヤモータです。
・三相、単相の標準モータの他、三相インバータ用、単相レバーシブルモータもご用意しています。
・ブレーキ無とブレーキ付がお選びいただけます。（単相レバーシブルを除く）
・屋外形・軽防塵形、安全増防爆形、防水形については、「応用製品」ページをご覧ください。

平行軸
フランジ取付

平行軸
脚取付

平行軸ギヤモータ・フランジ取付形（CNVM）・脚取付形（CNHM）
90W・三相モータ・屋内形

減速比	出力回転数 r/min 50Hz	出力回転数 r/min 60Hz	容量記号	枠番	減速比	出力トルク Tout N•m 50Hz	出力トルク Tout N•m 60Hz	出力トルク Tout kgf•m 50Hz	出力トルク Tout kgf•m 60Hz	出力軸許容ラジアル荷重 Pro N 50Hz	出力軸許容ラジアル荷重 Pro N 60Hz	出力軸許容ラジアル荷重 Pro kgf 50Hz	出力軸許容ラジアル荷重 Pro kgf 60Hz	屋内形寸法図 フランジ取付	屋内形寸法図 脚取付
			（形式記号詳細 C2 頁）												
6	242	292	009	E065	(-B) - 6	3.38	2.80	0.344	0.285	196	196	20.0	20.0	図 C1	図 C2
8	181	219	009	E065	(-B) - 8	4.50	3.73	0.459	0.380	265	265	27.0	27.0		
11	132	159	009	E065	(-B) - 11	6.19	5.13	0.631	0.523	363	363	37.0	37.0		
13	112	135	009	E065	(-B) - 13	7.32	6.07	0.746	0.618	422	422	43.0	43.0		
15	96.7	117	009	E065	(-B) - 15	8.45	7.00	0.861	0.713	491	491	50.1	50.1		
17	85.3	103	009	E065	(-B) - 17	9.57	7.93	0.976	0.809	559	559	57.0	57.0		
21	69.0	83.3	009	E065	(-B) - 21	11.8	9.80	1.21	0.999	697	697	71.0	71.0		
25	58.0	70.0	009	E065	(-B) - 25	14.1	11.7	1.44	1.19	824	824	84.0	84.0		
29	50.0	60.3	009	E065	(-B) - 29	16.3	13.5	1.66	1.38	961	961	98.0	98.0		
35	41.4	50.0	009	E065	(-B) - 35	19.7	16.3	2.01	1.66	1160	1160	118	118		
43	33.7	40.7	009	E065	(-B) - 43	24.2	20.1	2.47	2.05	1230	1230	125	125		
51	28.4	34.3	009	E065	(-B) - 51	28.7	23.8	2.93	2.43	1230	1230	125	125		

CNVM（フランジ取付）
CNHM（脚取付）

注）1. 出力回転数は、モータ回転数 50Hz：1450r/min, 60Hz：1750r/min としたときの代表値です。詳細は技術資料「モータ部」を参照ください。
2. 低速軸許容ラジアル荷重は、低速軸中央の位置の値です。
3. （ ）内はブレーキ付の形式を示します。
4. 屋外形・軽防塵形ブレーキ付、特殊電源・海外規格品の一部については、モータ 0.1kW 及び枠番 E06H となります。

ご注文の際は、該当する形式記号、電圧周波数をご指示ください。( ) 内はブレーキ付の形式、寸法、質量を示します。

図 C1　CNVM009-E065-6~51 (CNVM009-E065-B-6~51)　質量 4.0kg (質量 4.5kg)

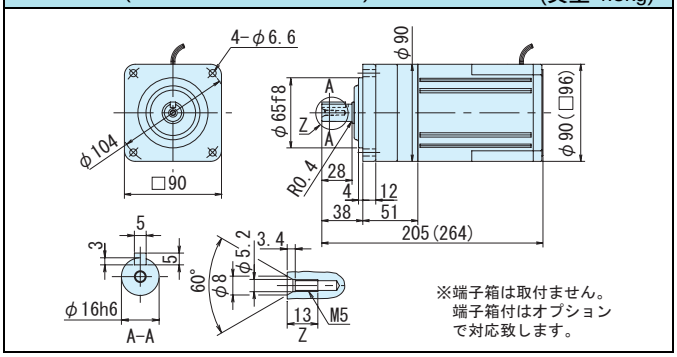

図 C2　CNHM009-E065-6~51 (CNHM009-E065-B-6~51)　質量 4.0kg (質量 4.5kg)

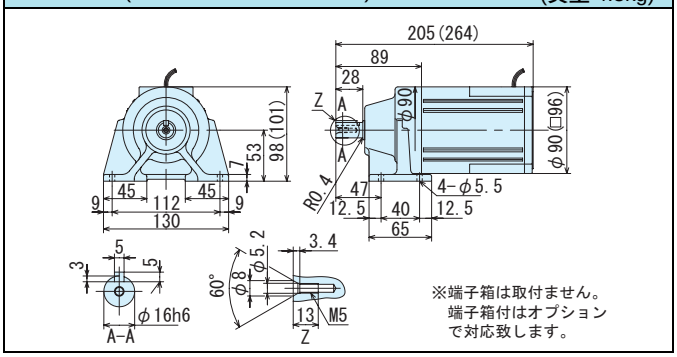

注）1. 低速軸径寸法：寸法公差は、JIS B 0401-1976 "h6" です。
2. 軸端キー寸法：寸法公差は、JIS B 1301-1996 平行キーに依っています。
3. 本寸法図の寸法および質量は、予告無しに変更することがあります。

6W~60W の平行軸ギヤモータは、アステロ® ギヤモータをご利用ください。
（専用カタログをご参照ください。）

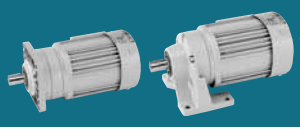

減速比	出力回転数 r/min 50Hz	出力回転数 r/min 60Hz	容量記号	枠番	減速比	出力トルク Tout N•m 50Hz	出力トルク Tout N•m 60Hz	出力トルク Tout kgf•m 50Hz	出力トルク Tout kgf•m 60Hz	出力軸許容ラジアル荷重 Pro N 50Hz	出力軸許容ラジアル荷重 Pro N 60Hz	出力軸許容ラジアル荷重 Pro kgf 50Hz	出力軸許容ラジアル荷重 Pro kgf 60Hz	屋内形寸法図 フランジ取付	屋内形寸法図 脚取付
			（形式記号詳細 C2 頁）												
3	483	583	01	E07R (-B)	3	1.88	1.56	0.191	0.159	235	235	24.0	24.0	図 C3	図 C4
5	290	350	01	E07R (-B)	5	3.13	2.59	0.319	0.264	392	392	40.0	40.0		
6	242	292	01	E065 (-B)	6	3.75	3.11	0.383	0.317	196	196	20.0	20.0	図 C5	図 C6
8	181	219	01	E065 (-B)	8	5.01	4.15	0.510	0.423	265	265	27.0	27.0		
11	132	159	01	E065 (-B)	11	6.88	5.70	0.702	0.581	363	363	37.0	37.0		
13	112	135	01	E065 (-B)	13	8.13	6.74	0.829	0.687	422	422	43.0	43.0		
15	96.7	117	01	E065 (-B)	15	9.39	7.78	0.957	0.793	491	491	50.1	50.1		
17	85.3	103	01	E065 (-B)	17	10.6	8.81	1.08	0.898	559	559	57.0	57.0		
21	69.0	83.3	01	E065 (-B)	21	13.1	10.9	1.34	1.11	697	697	71.0	71.0		
25	58.0	70.0	01	E065 (-B)	25	15.6	13.0	1.59	1.32	824	824	84.0	84.0		
29	50.0	60.3	01	E065 (-B)	29	18.1	15.0	1.85	1.53	961	961	98.0	98.0		
35	41.4	50.0	01	E065 (-B)	35	21.9	18.1	2.23	1.85	1160	1160	118	118		
43	33.7	40.7	01	E065 (-B)	43	26.9	22.3	2.74	2.27	1230	1230	125	125		
51	28.4	34.3	01	E065 (-B)	51	31.9	26.4	3.25	2.70	1230	1230	125	125		
59	24.6	29.7	01	E075 (-B)	59	36.9	30.6	3.76	3.12	1670	1670	170	170	図 C7	図 C8
71	20.4	24.6	01	E075 (-B)	71	44.4	36.8	4.53	3.75	1670	1670	170	170		

CNVM（フランジ取付）
CNHM（脚取付）

注）1. 出力回転数は、モータ回転数 50Hz：1450r/min, 60Hz：1750r/min としたときの代表値です。詳細は技術資料「モータ部」を参照ください。
2. 低速軸許容ラジアル荷重は、低速軸中央の位置の値です。
3. ■■■の枠番は、屋外形ブレーキ付・軽防塵形ブレーキ付・安全増防爆形・特殊電源・海外規格品の一部の場合 E06H となります。
4. （ ）内はブレーキ付の形式を示します。
5. 枠番末尾に「R」の付く機種は、トラクションドライブ機種です。ご使用にあたっては C10 頁の選定資料をご参照ください。

ご注文の際は、該当する形式記号、電圧周波数をご指示ください。( ) 内はブレーキ付の形式、寸法、質量を示します。

図 C3
CNVM01-E07R-3, 5
(CNVM01-E07R-B-3, 5)
質量 6.0kg
(質量 7.5kg)

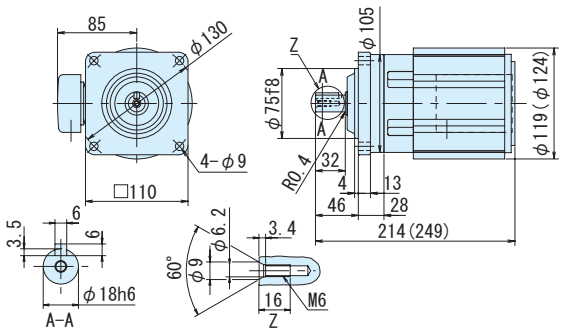

図 C4
CNHM01-E07R-3, 5
(CNHM01-E07R-B-3, 5)
質量 6.0kg
(質量 7.5kg)

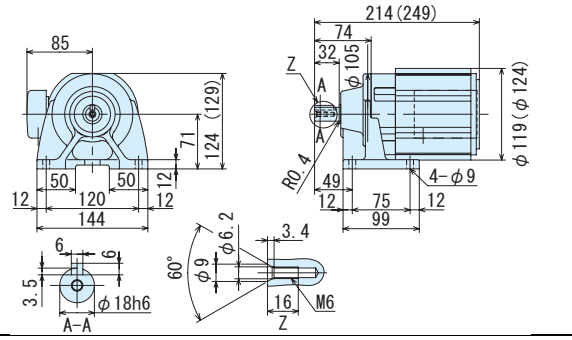

図 C5
CNVM01-E065-6~51
(CNVM01-E065-B-6~51)
質量 4.0kg
(質量 4.5kg)

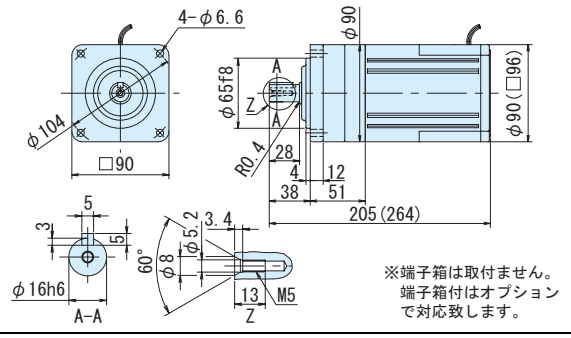

図 C6
CNHM01-E065-6~51
(CNHM01-E065-B-6~51)
質量 4.0kg
(質量 4.5kg)

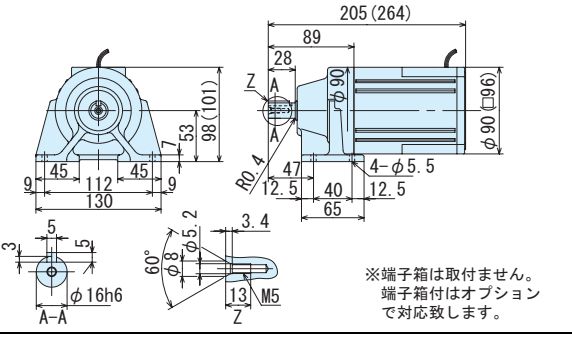

図 C7
CNVM01-E075-59, 71
(CNVM01-E075-B-59, 71)
質量 5.0kg
(質量 6.5kg)

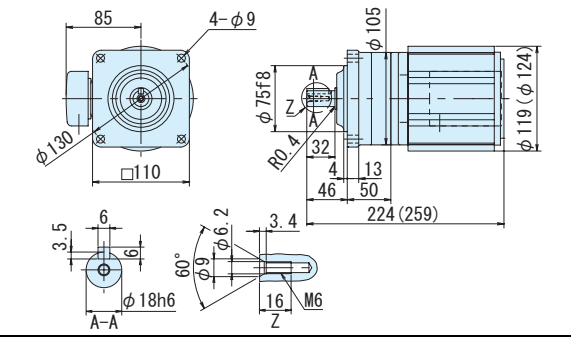

図 C8
CNHM01-E075-59, 71
(CNHM01-E075-B-59, 71)
質量 5.5kg
(質量 7.0kg)

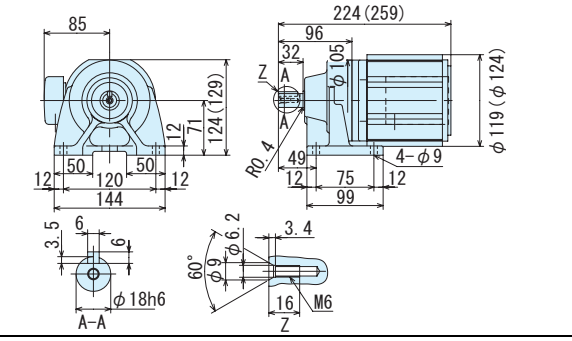

注）1. 低速軸径寸法：寸法公差は、JIS B 0401-1976 "h6" です。
2. 軸端キー寸法：寸法公差は、JIS B 1301-1996 平行キーに依っています。
3. 本寸法図の寸法および質量は、予告無しに変更することがあります。

平行軸ギヤモータ・フランジ取付形（CNVM）・脚取付形（CNHM）
0.1kW・三相モータ・屋内形

減速比	出力回転数 r/min 50Hz	出力回転数 r/min 60Hz	容量記号 － 枠番 － 減速比（形式記号詳細 C2 頁）	出力トルク Tout N•m 50Hz	出力トルク Tout N•m 60Hz	出力トルク Tout kgf•m 50Hz	出力トルク Tout kgf•m 60Hz	出力軸許容ラジアル荷重 Pro N 50Hz	出力軸許容ラジアル荷重 Pro N 60Hz	出力軸許容ラジアル荷重 Pro kgf 50Hz	出力軸許容ラジアル荷重 Pro kgf 60Hz	屋内形寸法図 フランジ取付	屋内形寸法図 脚取付
87	16.7	20.1	CNVM（フランジ取付）CNHM（脚取付）01 - E085 (-B) - 87	54.4	45.1	5.55	4.60	2700	2700	275	275	図 C1	図 C2
105	13.8	16.7	01 - E095DR (-B) - 105	62.2	51.6	6.34	5.26	2650	2650	270	270	図 C5	図 C6
119	12.2	14.7	01 - E095 (-B) - 119	74.5	61.7	7.59	6.29	3430	3430	350	350	図 C3	図 C4
145	10.0	12.1	01 - E095DR (-B) - 145	86.0	71.2	8.76	7.26	3430	3430	350	350	図 C5	図 C6
175	8.29	10.0	01 - E095DR (-B) - 175	104	86.0	10.6	8.76	3390	3430	346	350		
215	6.74	8.14	01 - E095DR (-B) - 215	127	106	13.0	10.8	3260	3430	332	350		
255	5.69	6.86	01 - E095DR (-B) - 255	151	125	15.4	12.8	3190	3430	326	350		
295	4.92	5.93	01 - E095DR (-B) - 295	*174	145	*17.8	14.8	2670	2980	272	304		
355	4.08	4.93	01 - E095DR (-B) - 355	*176	174	*18.0	17.8	2640	2660	269	271		

注）1. 出力回転数は、モータ回転数 50Hz：1450r/min, 60Hz：1750r/min としたときの代表値です。詳細は技術資料「モータ部」を参照ください。
2. 低速軸許容ラジアル荷重は、低速軸中央の位置の値です。
3. * 印はトルク制限機種です。出力トルクにご注意ください。
4. （ ）内はブレーキ付の形式を示します。
5. 枠番末尾に「R」の付く機種は、トラクションドライブ機種です。ご使用にあたっては C10 頁の選定資料をご参照ください。

ご注文の際は、該当する形式記号、電圧周波数をご指示ください。( ) 内はブレーキ付の形式、寸法、質量を示します。

図 C1 CNVM01-E085-87 (CNVM01-E085-B-87) 質量 6.0kg (質量 7.5kg)

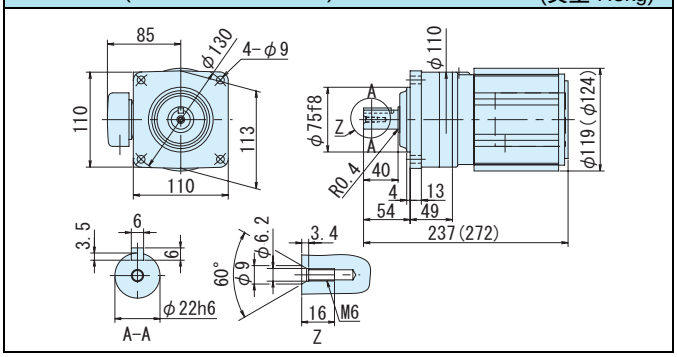

図 C2 CNHM01-E085-87 (CNHM01-E085-B-87) 質量 6.0kg (質量 7.5kg)

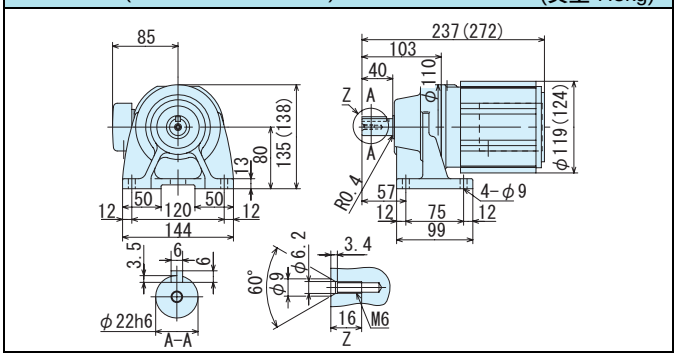

図 C3 CNVM01-E095-119 (CNVM01-E095-B-119) 質量 10kg (質量 12kg)

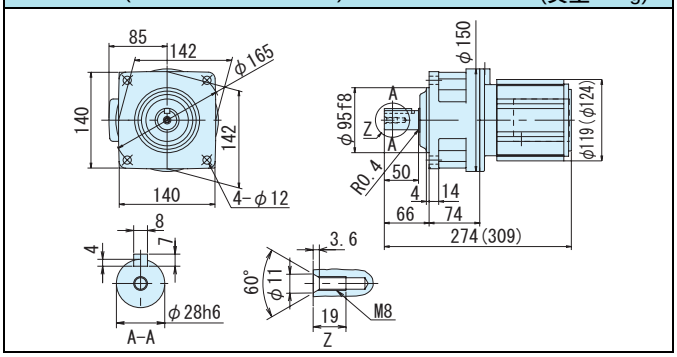

図 C4 CNHM01-E095-119 (CNHM01-E095-B-119) 質量 10kg (質量 12kg)

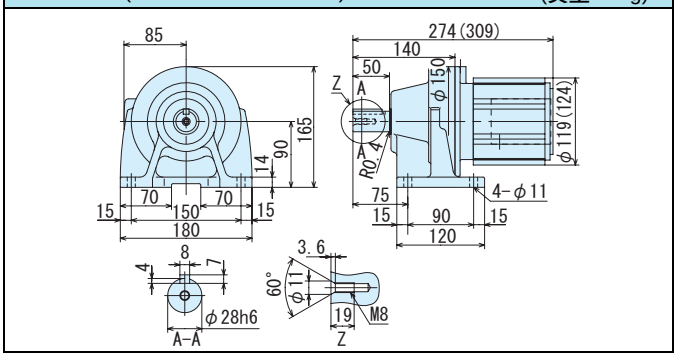

図 C5 CNVM01-E095DR-105, 145~355 (CNVM01-E095DR-B-105, 145~355) 質量 11kg (質量 13kg)

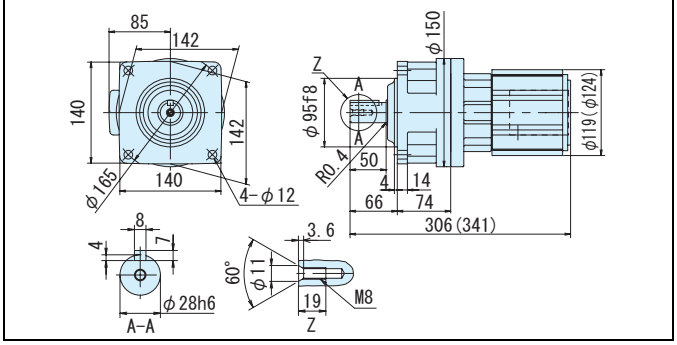

図 C6 CNHM01-E095DR-105, 145~355 (CNHM01-E095DR-B-105, 145~355) 質量 11kg (質量 13kg)

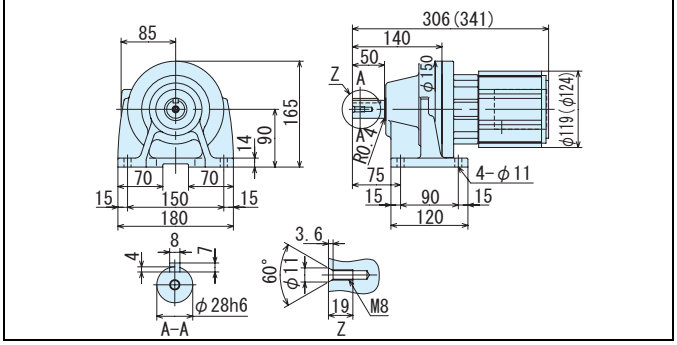

注）1. 低速軸径寸法：寸法公差は、JIS B 0401-1976 "h6" です。
2. 軸端キー寸法：寸法公差は、JIS B 1301-1996 平行キーに依っています。
3. 本寸法図の寸法および質量は、予告無しに変更することがあります。

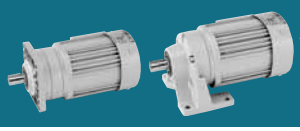

減速比	出力回転数 r/min 50Hz	出力回転数 r/min 60Hz	容量記号	枠番	減速比	出力トルク Tout N•m 50Hz	出力トルク Tout N•m 60Hz	出力トルク Tout kgf•m 50Hz	出力トルク Tout kgf•m 60Hz	出力軸許容ラジアル荷重 Pro N 50Hz	出力軸許容ラジアル荷重 Pro N 60Hz	出力軸許容ラジアル荷重 Pro kgf 50Hz	出力軸許容ラジアル荷重 Pro kgf 60Hz	屋内形寸法図 フランジ取付	屋内形寸法図 脚取付
			（形式記号詳細 C2 頁）												
435	3.33	4.02	01	E105DR (-B)	435	258	214	26.3	21.8	4660	4660	475	475	図 C7	図 C8
559	2.59	3.13	01	E105DA (-B)	559	331	275	33.8	28.0	4570	4660	466	475	図 C9	図 C10
649	2.23	2.70	01	E105DA (-B)	649	*363	319	*37.0	32.5	4410	4580	449	466		
731	1.98	2.39	01	E105DA (-B)	731	*400	359	*40.8	36.6	4320	4470	441	456		
840	1.72	2.08	01	E125DA (-B)	840	499	413	50.8	42.1	7260	7260	740	740	図 C11	図 C12
1003	1.45	1.74	01	E125DA (-B)	1003	595	493	60.6	50.2	7260	7260	740	740		

CNVM（フランジ取付）CNHM（脚取付）

注）1. 出力回転数は、モータ回転数 50Hz：1450r/min, 60Hz：1750r/min としたときの代表値です。詳細は技術資料「モータ部」を参照ください。
2. 低速軸許容ラジアル荷重は、低速軸中央の位置の値です。
3. * 印はトルク制限機種です。出力トルクにご注意ください。
4. ( ) 内はブレーキ付の形式を示します。
5. 枠番末尾に「R」の付く機種は、トラクションドライブ機種です。ご使用にあたっては C10 頁の選定資料をご参照ください。

ご注文の際は、該当する形式記号、電圧周波数をご指示ください。( ) 内はブレーキ付の形式、寸法、質量を示します。

図 C7 CNVM01-E105DR-435 (CNVM01-E105DR-B-435) 質量 14kg (質量 16kg)

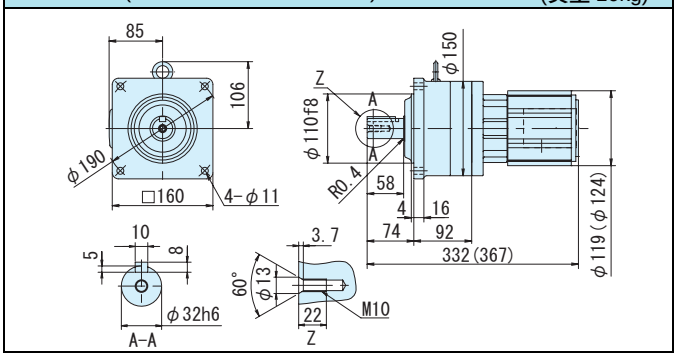

図 C8 CNHM01-E105DR-435 (CNHM01-E105DR-B-435) 質量 14kg (質量 16kg)

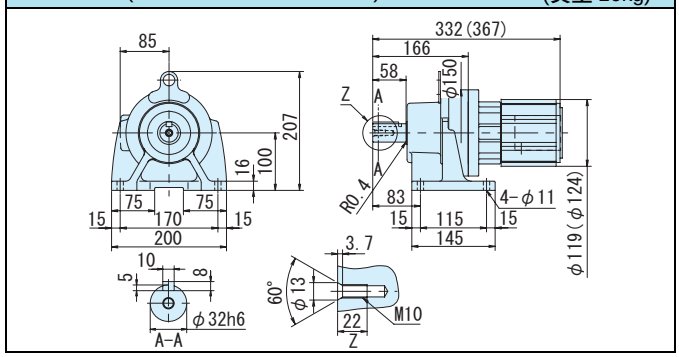

図 C9 CNVM01-E105DA-559~731 (CNVM01-E105DA-B-559~731) 質量 15kg (質量 17kg)

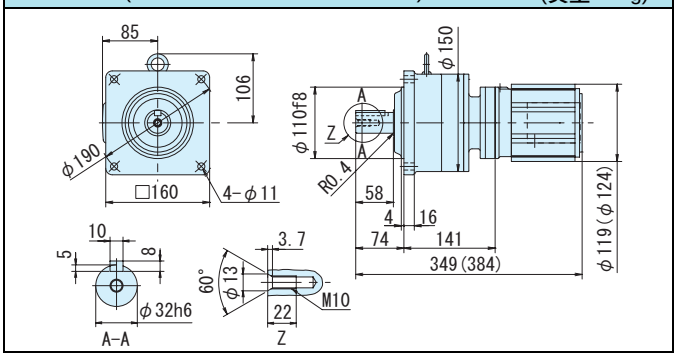

図 C10 CNHM01-E105DA-559~731 (CNHM01-E105DA-B-559~731) 質量 15kg (質量 17kg)

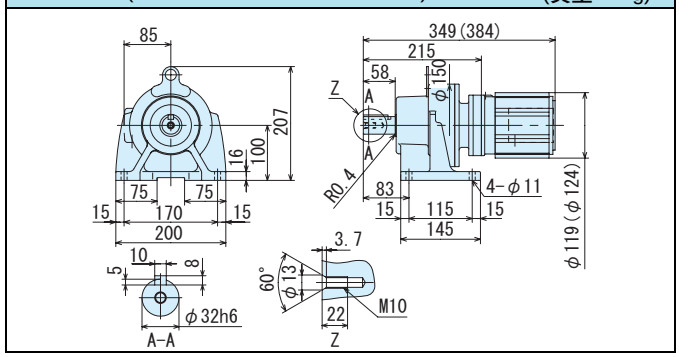

図 C11 CNVM01-E125DA-841,1003 (CNVM01-E125DA-B-841,1003) 質量 36kg (質量 37kg)

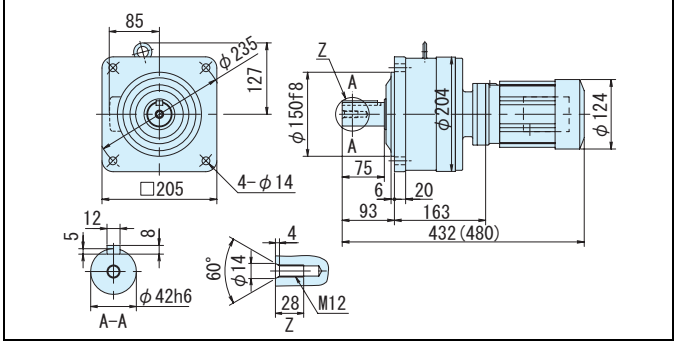

図 C12 CNHM01-E125DA-841,1003 (CNHM01-E125DA-B-841,1003) 質量 33kg (質量 34kg)

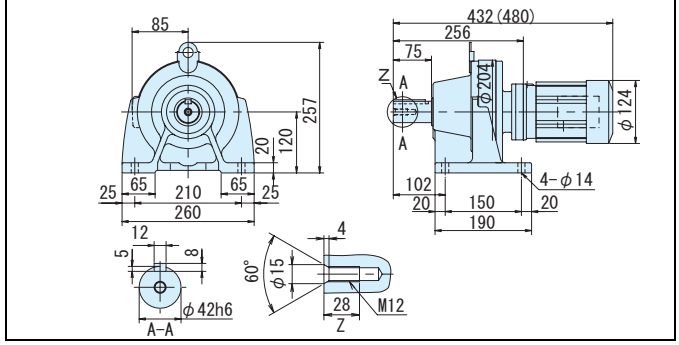

注）1. 低速軸径寸法：寸法公差は、JIS B 0401-1976 "h6" です。
2. 軸端キー寸法：寸法公差は、JIS B 1301-1996 平行キーに依っています。
3. 本寸法図の寸法および質量は、予告無しに変更することがあります。

平行軸ギヤモータ・フランジ取付形（CNVM）・脚取付形（CNHM）
0.2kW・三相モータ・屋内形

減速比	出力回転数 r/min 50Hz	出力回転数 r/min 60Hz	容量記号	枠番	減速比	出力トルク Tout N•m 50Hz	出力トルク Tout N•m 60Hz	出力トルク Tout kgf•m 50Hz	出力トルク Tout kgf•m 60Hz	出力軸許容ラジアル荷重 Pro N 50Hz	出力軸許容ラジアル荷重 Pro N 60Hz	出力軸許容ラジアル荷重 Pro kgf 50Hz	出力軸許容ラジアル荷重 Pro kgf 60Hz	屋内形寸法図 フランジ取付	屋内形寸法図 脚取付
			（形式記号詳細 C2 頁）												
3	483	583	02	E07R (-B)	3	3.75	3.11	0.383	0.317	235	235	24.0	24.0	図 C1	図 C2
5	290	350	02	E07R (-B)	5	6.26	5.18	0.638	0.528	392	392	40.0	40.0		
6	242	292	02	E06H (-B)	6	7.51	6.22	0.765	0.634	196	196	20.0	20.0	図 C3	図 C4
8	181	219	02	E06H (-B)	8	10.0	8.29	1.02	0.846	265	265	27.0	27.0		
11	132	159	02	E06H (-B)	11	13.8	11.4	1.40	1.16	363	363	37.0	37.0		
13	112	135	02	E06H (-B)	13	16.3	13.5	1.66	1.37	422	422	43.0	43.0		
15	96.7	117	02	E06H (-B)	15	18.8	15.6	1.91	1.59	491	491	50.1	50.1		
17	85.3	103	02	E06H (-B)	17	21.3	17.6	2.17	1.80	559	559	57.0	57.0		
21	69.0	83.3	02	E06H (-B)	21	26.3	21.8	2.68	2.22	697	697	71.0	71.0		
25	58.0	70.0	02	E06H (-B)	25	31.3	25.9	3.19	2.64	824	824	84.0	84.0		
29	50.0	60.3	02	E075 (-B)	29	36.3	30.1	3.70	3.07	1670	1670	170	170	図 C5	図 C6
35	41.4	50.0	02	E075 (-B)	35	43.8	36.3	4.46	3.70	1670	1670	170	170		
43	33.7	40.7	02	E075 (-B)	43	53.8	44.6	5.49	4.54	1670	1670	170	170		

CNVM（フランジ取付）
CNHM（脚取付）

注）1. 出力回転数は、モータ回転数 50Hz：1450r/min, 60Hz：1750r/min としたときの代表値です。詳細は技術資料「モータ部」を参照ください。
2. 低速軸許容ラジアル荷重は、低速軸中央の位置の値です。
3. （ ）内はブレーキ付の形式を示します。
4. 枠番末尾に「R」の付く機種は、トラクションドライブ機種です。ご使用にあたっては C10 頁の選定資料をご参照ください。

ご注文の際は、該当する形式記号、電圧周波数をご指示ください。( ) 内はブレーキ付の形式、寸法、質量を示します。

図 C1　CNVM02-E07R-3, 5 (CNVM02-E07R-B-3, 5)　質量 7.0kg (質量 8.5kg)

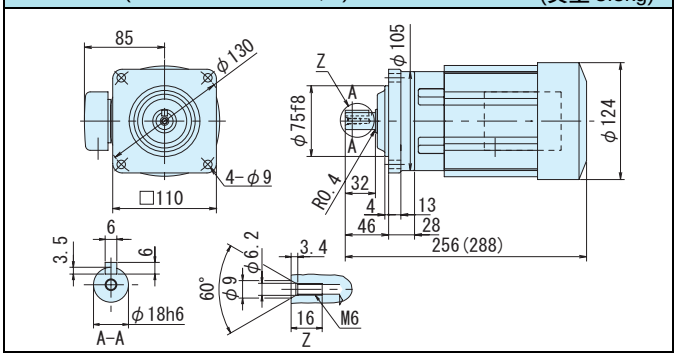

図 C2　CNHM02-E07R-3, 5 (CNHM02-E07R-B-3, 5)　質量 7.0kg (質量 8.5kg)

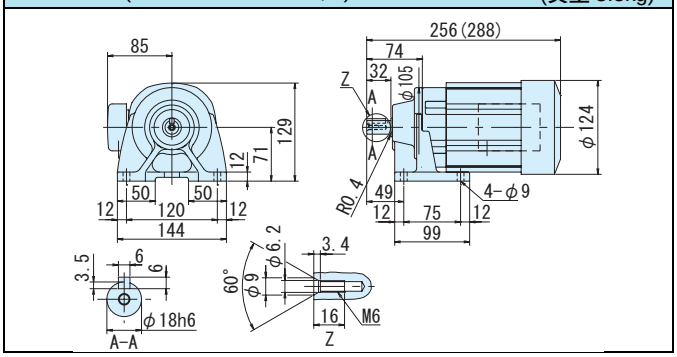

図 C3　CNVM02-E06H-6~25 (CNVM02-E06H-B-6~25)　質量 6.0kg (質量 7.5kg)

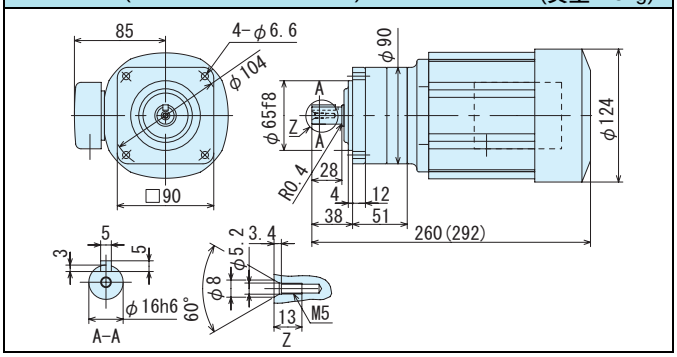

図 C4　CNHM02-E06H-6~25 (CNHM02-E06H-B-6~25)　質量 6.0kg (質量 7.5kg)

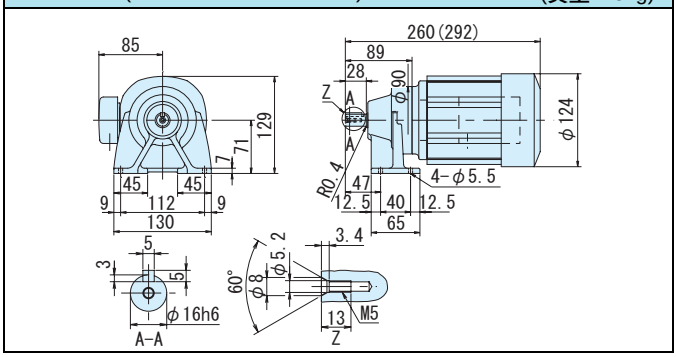

図 C5　CNVM02-E075-29~43 (CNVM02-E075-B-29~43)　質量 6.5kg (質量 7.5kg)

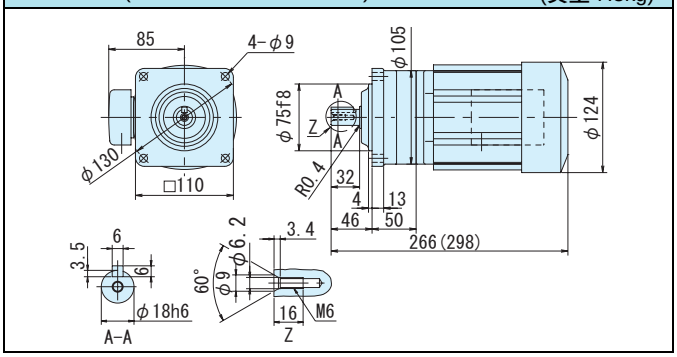

図 C6　CNHM02-E075-29~43 (CNHM02-E075-B-29~43)　質量 6.5kg (質量 8.0kg)

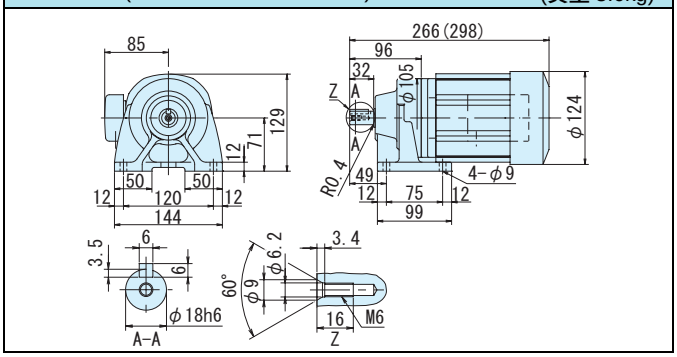

注）1. 低速軸径寸法：寸法公差は、JIS B 0401-1976 "h6" です。
2. 軸端キー寸法：寸法公差は、JIS B 1301-1996 平行キーに依っています。
3. 本寸法図の寸法および質量は、予告無しに変更することがあります。

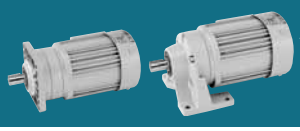

減速比	出力回転数 r/min 50Hz	出力回転数 r/min 60Hz	容量記号	枠番	減速比	出力トルク Tout N•m 50Hz	出力トルク Tout N•m 60Hz	出力トルク Tout kgf•m 50Hz	出力トルク Tout kgf•m 60Hz	出力軸許容ラジアル荷重 Pro N 50Hz	出力軸許容ラジアル荷重 Pro N 60Hz	出力軸許容ラジアル荷重 Pro kgf 50Hz	出力軸許容ラジアル荷重 Pro kgf 60Hz	屋内形寸法図 フランジ取付	屋内形寸法図 脚取付
			（形式記号詳細 C2 頁）												
51	28.4	34.3	02	E085 (-B)	51	63.8	52.9	6.51	5.39	2700	2700	275	275	図 C7	図 C8
59	24.6	29.7	02	E085 (-B)	59	73.8	61.2	7.53	6.24	2700	2700	275	275		
71	20.4	24.6	02	E095 (-B)	71	88.8	73.6	9.06	7.50	3430	3430	350	350	図 C9	図 C10
87	16.7	20.1	02	E095 (-B)	87	109	90.2	11.1	9.20	3430	3430	350	350		
105	13.8	16.7	02	E095DR (-B)	105	124	103	12.7	10.5	2650	2650	270	270	図 C11	図 C12
119	12.2	14.7	02	E095 (-B)	119	149	123	15.2	12.6	3020	3280	308	335	図 C9	図 C10
145	10.0	12.1	02	E095DR (-B)	145	172	142	17.5	14.5	2630	2960	268	302	図 C11	図 C12
175	8.29	10.0	02	E095DR (-B)	175	207	172	21.1	17.5	2230	2630	228	268		

CNVM（フランジ取付）
CNHM（脚取付）

注）1. 出力回転数は、モータ回転数 50Hz：1450r/min, 60Hz：1750r/min としたときの代表値です。詳細は技術資料「モータ部」を参照ください。
2. 低速軸許容ラジアル荷重は、低速軸中央の位置の値です。
3. ( ) 内はブレーキ付の形式を示します。
4. 枠番末尾に「R」の付く機種は、トラクションドライブ機種です。ご使用にあたっては C10 頁の選定資料をご参照ください。

ご注文の際は、該当する形式記号、電圧周波数をご指示ください。( ) 内はブレーキ付の形式、寸法、質量を示します。

図 C7 CNVM02-E085-51, 59 (CNVM02-E085-B-51, 59) 質量 7.0kg (質量 8.5kg)

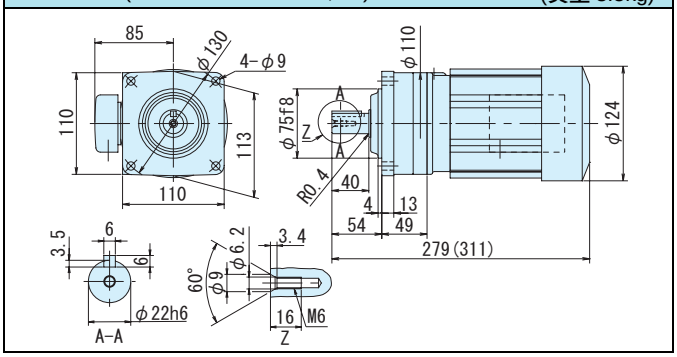

図 C8 CNHM02-E085-51, 59 (CNHM02-E085-B-51, 59) 質量 7.0kg (質量 8.5kg)

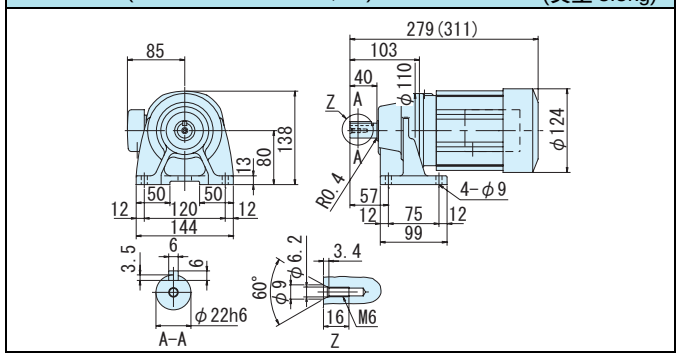

図 C9 CNVM02-E095-71, 87, 119 (CNVM02-E095-B-71, 87, 119) 質量 11kg (質量 13kg)

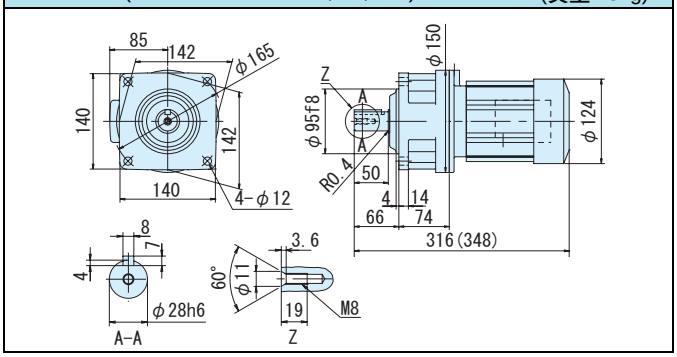

図 C10 CNHM02-E095-71, 87, 119 (CNHM02-E095-B-71, 87, 119) 質量 11kg (質量 13kg)

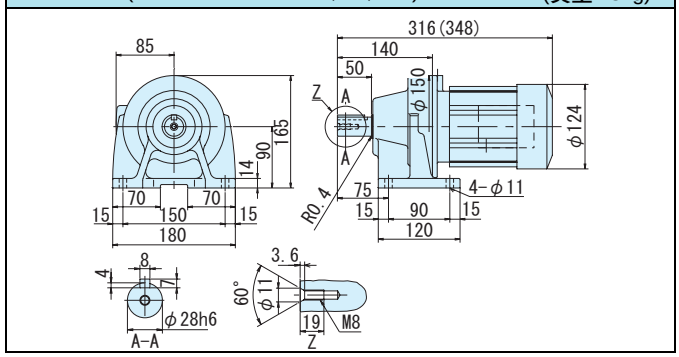

図 C11 CNVM02-E095DR-105, 145, 175 (CNVM02-E095DR-B-105, 145, 175) 質量 12kg (質量 14kg)

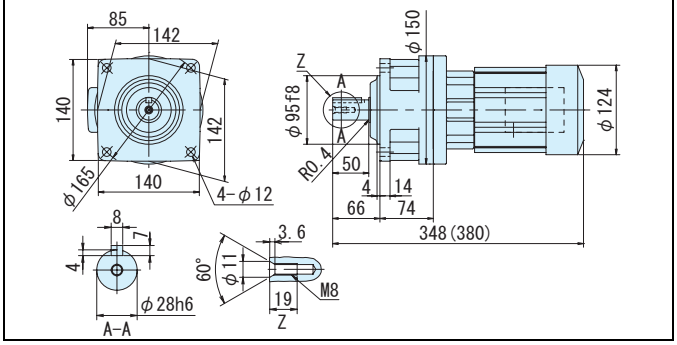

図 C12 CNHM02-E095DR-105, 145, 175 (CNHM02-E095DR-B-105, 145, 175) 質量 13kg (質量 14kg)

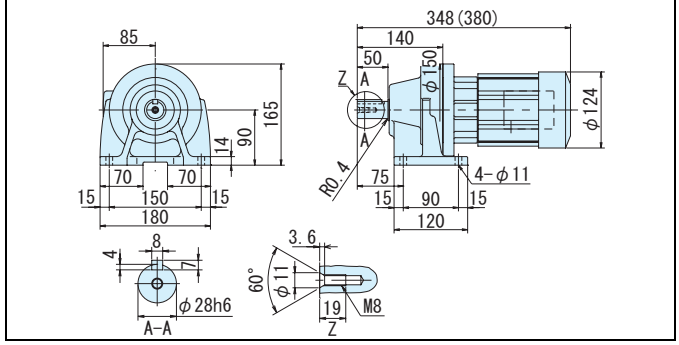

注）1. 低速軸径寸法：寸法公差は、JIS B 0401-1976 "h6" です。
2. 軸端キー寸法：寸法公差は、JIS B 1301-1996 平行キーに依っています。
3. 本寸法図の寸法および質量は、予告無しに変更することがあります。

平行軸ギヤモータ・フランジ取付形（CNVM）・脚取付形（CNHM）
0.2kW・三相モータ・屋内形

減速比	出力回転数 r/min 50Hz	出力回転数 r/min 60Hz	容量記号	枠番	減速比 (形式記号詳細 C2 頁)	出力トルク Tout N•m 50Hz	出力トルク Tout N•m 60Hz	出力トルク Tout kgf•m 50Hz	出力トルク Tout kgf•m 60Hz	出力軸許容ラジアル荷重 Pro N 50Hz	出力軸許容ラジアル荷重 Pro N 60Hz	出力軸許容ラジアル荷重 Pro kgf 50Hz	出力軸許容ラジアル荷重 Pro kgf 60Hz	屋内形寸法図 フランジ取付	屋内形寸法図 脚取付
215	6.74	8.14	02	E105DR (-B)	215	255	211	26.0	21.5	4660	4660	475	475	図 C1	図 C2
255	5.69	6.86	02	E105DR (-B)	255	302	250	30.8	25.5	4660	4660	475	475		
295	4.92	5.93	02	E105DR (-B)	295	350	290	35.7	29.5	4460	4660	454	454		
355	4.08	4.93	02	E105DR (-B)	355	*340	*340	*34.7	*34.7	4530	4530	462	462		
435	3.33	4.02	02	E115DR (-B)	435	516	427	52.6	43.6	5690	5690	580	580	図 C3	図 C4
559	2.59	3.13	02	E125DA (-B)	559	663	549	67.6	56.0	7260	7260	740	740	図 C5	図 C6
649	2.23	2.70	02	E125DA (-B)	649	*762	638	*77.7	65.0	7260	7260	740	740		
731	1.98	2.39	02	E125DA (-B)	731	*711	*711	*72.5	*72.5	7260	7260	740	740		
841	1.72	2.08	02	E125DA (-B)	841	*665	*665	*67.8	*67.8	7260	7260	740	740		
1003	1.45	1.74	02	E125DA (-B)	1003	*762	*762	*77.7	*77.7	7260	7260	740	740		

CNVM（フランジ取付）
CNHM（脚取付）

注）1. 出力回転数は、モータ回転数 50Hz：1450r/min, 60Hz：1750r/min としたときの代表値です。詳細は技術資料「モータ部」を参照ください。
2. 低速軸許容ラジアル荷重は、低速軸中央の位置の値です。
3. * 印はトルク制限機種です。出力トルクにご注意ください。
4. （ ）内はブレーキ付の形式を示します。
5. 枠番末尾に「R」の付く機種は、トラクションドライブ機種です。ご使用にあたっては C10 頁の選定資料をご参照ください。

ご注文の際は、該当する形式記号、電圧周波数をご指示ください。（ ）内はブレーキ付の形式、寸法、質量を示します。

図 C1 CNVM02-E105DR-215~355 (CNVM02-E105DR-B-215~355) 質量 15kg (質量 17kg)

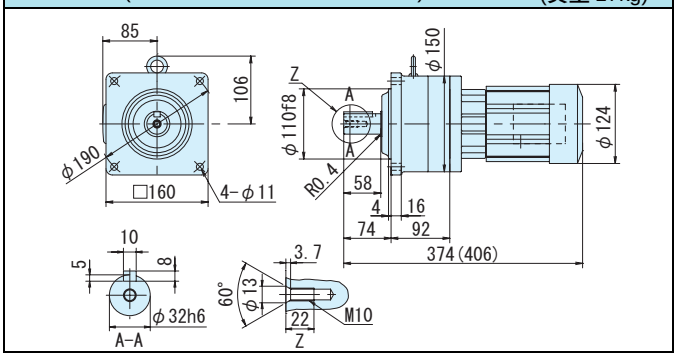

図 C2 CNHM02-E105DR-215~355 (CNHM02-E105DR-B-215~355) 質量 15kg (質量 17kg)

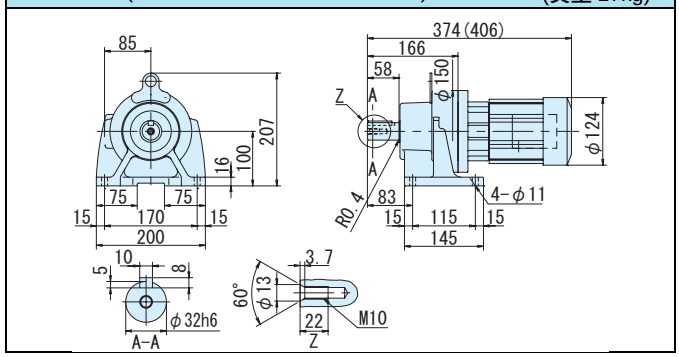

図 C3 CNVM02-E115DR-435 (CNVM02-E115DR-B-435) 質量 24kg (質量 25kg)

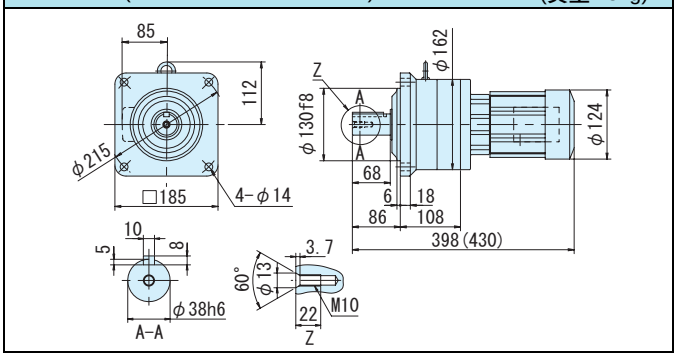

図 C4 CNHM02-E115DR-435 (CNHM02-E115DR-B-435) 質量 24kg (質量 26kg)

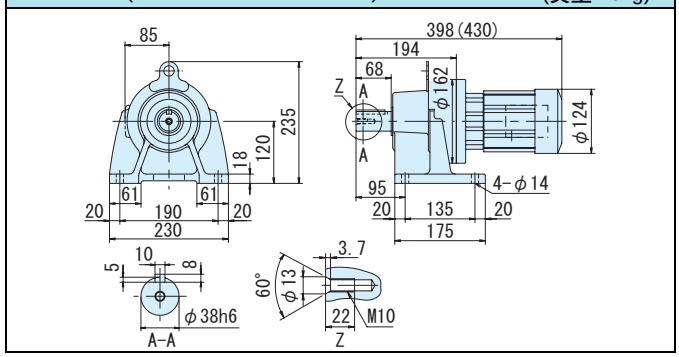

図 C5 CNVM02-E125DA-559~1003 (CNVM02-E125DA-B-559~1003) 質量 37kg (質量 38kg)

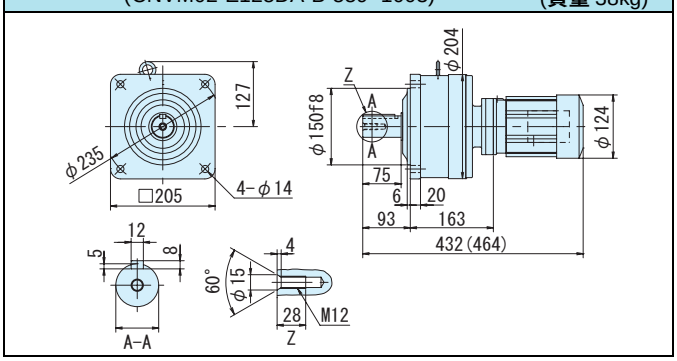

図 C6 CNHM02-E125DA-559~1003 (CNHM02-E125DA-B-559~1003) 質量 34kg (質量 35kg)

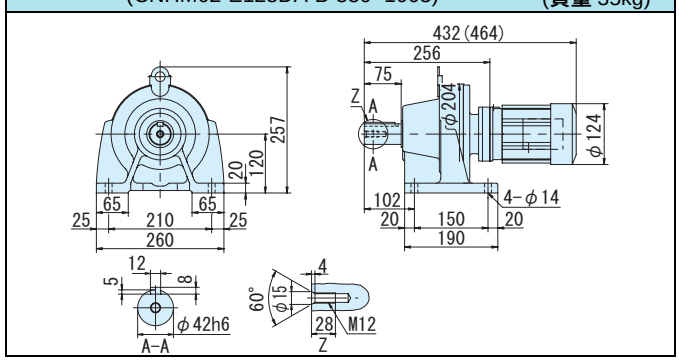

注）1. 低速軸径寸法：寸法公差は、JIS B 0401-1976 "h6" です。
2. 軸端キー寸法：寸法公差は、JIS B 1301-1996 平行キーに依っています。
3. 本寸法図の寸法および質量は、予告無しに変更することがあります。

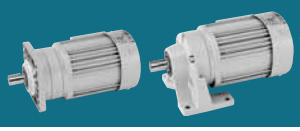

減速比	出力回転数 r/min 50Hz	出力回転数 r/min 60Hz		容量記号	枠番	減速比 (形式記号詳細 C2 頁)	出力トルク Tout N•m 50Hz	出力トルク Tout N•m 60Hz	出力トルク Tout kgf•m 50Hz	出力トルク Tout kgf•m 60Hz	出力軸許容ラジアル荷重 Pro N 50Hz	出力軸許容ラジアル荷重 Pro N 60Hz	出力軸許容ラジアル荷重 Pro kgf 50Hz	出力軸許容ラジアル荷重 Pro kgf 60Hz	屋内形寸法図 フランジ取付	屋内形寸法図 脚取付
3	483	583	CNVM（フランジ取付）CNHM（脚取付）	03	E07R	(-B) - 3	4.69	3.89	0.478	0.396	235	235	24.0	24.0	図 C7	図 C8
5	290	350		03	E07R	(-B) - 5	7.82	6.48	0.797	0.661	392	392	40.0	40.0		
6	242	292		03	E075	(-B) - 6	9.39	7.78	0.957	0.793	392	392	40.0	40.0	図 C9	図 C10
8	181	219		03	E075	(-B) - 8	12.5	10.4	1.28	1.06	520	520	53.0	53.0		
11	132	159		03	E075	(-B) - 11	17.2	14.3	1.75	1.45	716	716	73.0	73.0		
13	112	135		03	E075	(-B) - 13	20.3	16.8	2.07	1.72	844	844	86.0	86.0		
15	96.7	117		03	E075	(-B) - 15	23.5	19.4	2.39	1.98	981	981	100	100		
17	85.3	103		03	E075	(-B) - 17	26.6	22.0	2.71	2.25	1110	1110	113	113		
21	69.0	83.3		03	E075	(-B) - 21	32.8	27.2	3.35	2.77	1370	1370	140	140		
25	58.0	70.0		03	E075	(-B) - 25	39.1	32.4	3.99	3.30	1640	1640	167	167		
29	50.0	60.3		03	E075	(-B) - 29	45.4	37.6	4.62	3.83	1670	1670	170	170		
35	41.4	50.0		03	E085	(-B) - 35	54.7	45.4	5.58	4.62	2700	2700	275	275	図 C11	図 C12
43	33.7	40.7		03	E085	(-B) - 43	67.3	55.7	6.86	5.68	2700	2700	275	275		
51	28.4	34.3		03	E085	(-B) - 51	79.8	66.1	8.13	6.74	2700	2700	275	275		

注）1. 出力回転数は、モータ回転数 50Hz：1450r/min, 60Hz：1750r/min としたときの代表値です。詳細は技術資料「モータ部」を参照ください。
2. 低速軸許容ラジアル荷重は、低速軸中央の位置の値です。
3. ( ) 内はブレーキ付の形式を示します。
4. 枠番末尾に「R」の付く機種は、トラクションドライブ機種です。ご使用にあたっては C10 頁の選定資料をご参照ください。

ご注文の際は、該当する形式記号、電圧周波数をご指示ください。( ) 内はブレーキ付の形式、寸法、質量を示します。

図 C7 CNVM03-E07R-3, 5 (CNVM03-E07R-B-3, 5) 質量 7.0kg (質量 8.5kg)

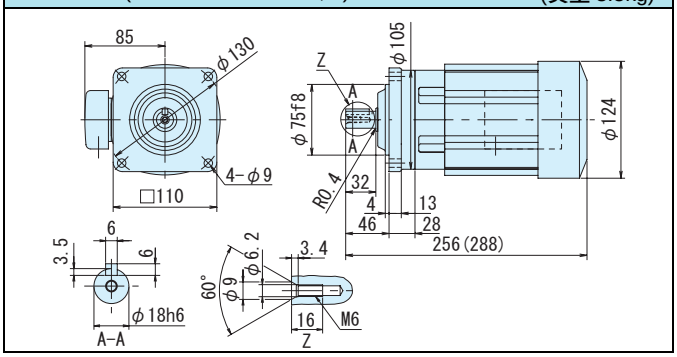

図 C8 CNHM03-E07R-3, 5 (CNHM03-E07R-B-3, 5) 質量 7.0kg (質量 8.5kg)

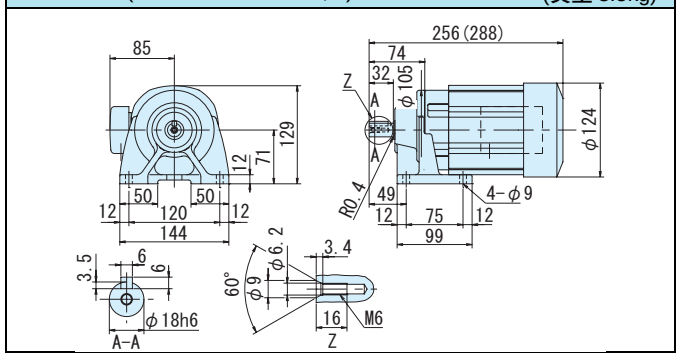

図 C9 CNVM03-E075-6~29 (CNVM03-E075-B-6~29) 質量 6.5kg (質量 7.5kg)

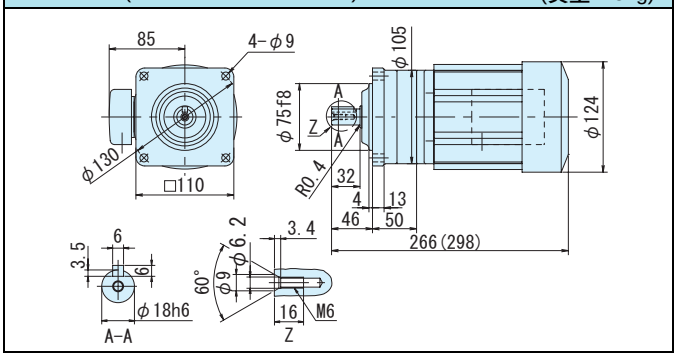

図 C10 CNHM03-E075-6~29 (CNHM03-E075-B-6~29) 質量 6.5kg (質量 8.0kg)

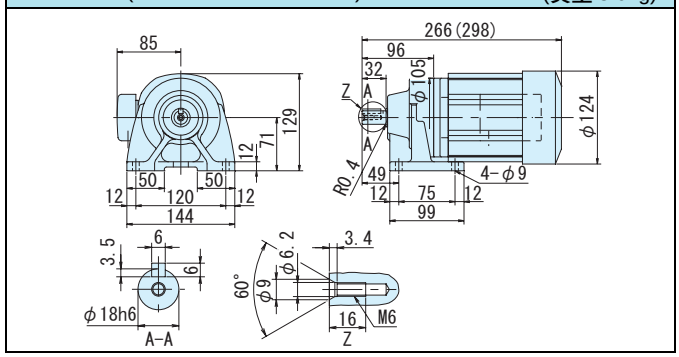

図 C11 CNVM03-E085-35~51 (CNVM03-E085-B-35~51) 質量 7.0kg (質量 8.5kg)

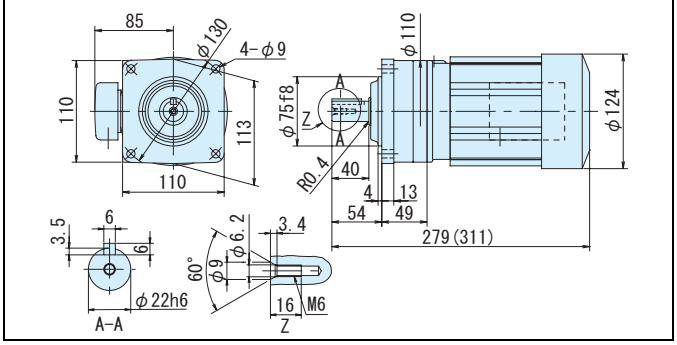

図 C12 CNHM03-E085-35~51 (CNHM03-E085-B-35~51) 質量 7.0kg (質量 8.5kg)

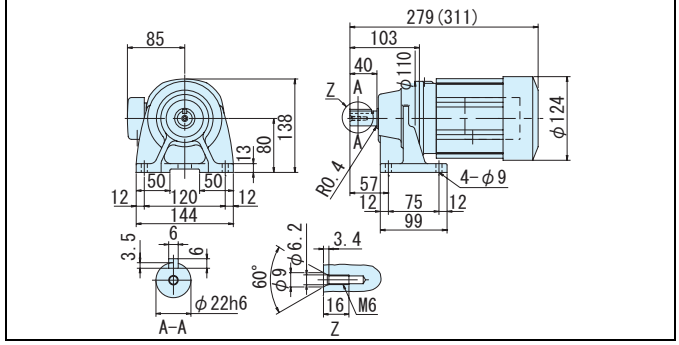

注）1. 低速軸径寸法：寸法公差は、JIS B 0401-1976 "h6" です。
2. 軸端キー寸法：寸法公差は、JIS B 1301-1996 平行キーに依っています。
3. 本寸法図の寸法および質量は、予告無しに変更することがあります。

平行軸ギヤモータ・フランジ取付形（CNVM）・脚取付形（CNHM）
0.25kW・三相モータ・屋内形

減速比	出力回転数 r/min 50Hz	出力回転数 r/min 60Hz	容量記号	枠番	減速比	出力トルク Tout N•m 50Hz	出力トルク Tout N•m 60Hz	出力トルク Tout kgf•m 50Hz	出力トルク Tout kgf•m 60Hz	出力軸許容ラジアル荷重 Pro N 50Hz	出力軸許容ラジアル荷重 Pro N 60Hz	出力軸許容ラジアル荷重 Pro kgf 50Hz	出力軸許容ラジアル荷重 Pro kgf 60Hz	屋内形寸法図 フランジ取付	屋内形寸法図 脚取付
			（形式記号詳細 C2 頁）												
59	24.6	29.7	CNVM（フランジ取付）CNHM（脚取付）	03 - E095 (-B) -	59	92.3	76.5	9.41	7.79	3430	3430	350	350	図 C1	図 C2
71	20.4	24.6		03 - E095 (-B) -	71	111	92.0	11.3	9.38	3340	3430	341	350		
87	16.7	20.1		03 - E095 (-B) -	87	136	113	13.9	11.5	3180	3430	325	349		
105	13.8	16.7		03 - E095DR (-B) -	105	156	129	15.9	13.1	2650	2650	270	270	図 C5	図 C6
119	12.2	14.7		03 - E105 (-B) -	119	186	154	19.0	15.7	4660	4660	475	475	図 C3	図 C4
145	10.0	12.1		03 - E095DR (-B) -	145	215	178	21.9	18.1	2150	2560	219	261	図 C5	図 C6

注）1. 出力回転数は、モータ回転数 50Hz：1450r/min, 60Hz：1750r/min としたときの代表値です。詳細は技術資料「モータ部」を参照ください。
2. 低速軸許容ラジアル荷重は、低速軸中央の位置の値です。
3. ( ) 内はブレーキ付の形式を示します。
4. 枠番末尾に「R」の付く機種は、トラクションドライブ機種です。ご使用にあたっては C10 頁の選定資料をご参照ください。

ご注文の際は、該当する形式記号、電圧周波数をご指示ください。( ) 内はブレーキ付の形式、寸法、質量を示します。

図 C1 CNVM03-E095-59~87 (CNVM03-E095-B-59~87) 質量 11kg (質量 13kg)

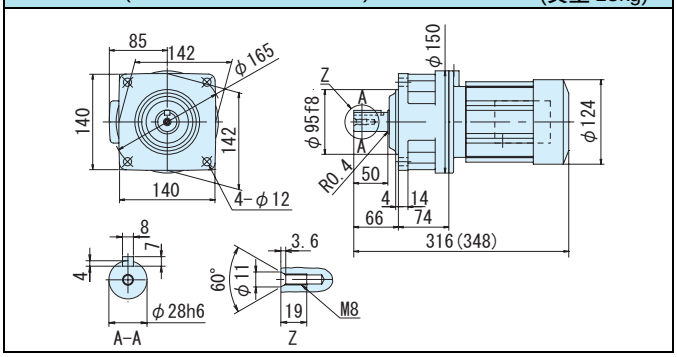

図 C2 CNHM03-E095-59~87 (CNHM03-E095-B-59~87) 質量 11kg (質量 13kg)

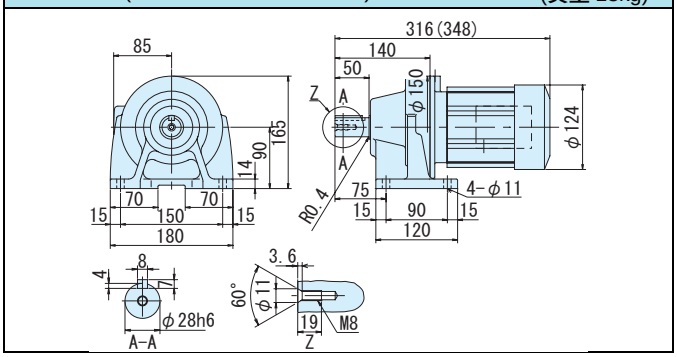

図 C3 CNVM03-E105-119 (CNVM03-E105-B-119) 質量 14kg (質量 15kg)

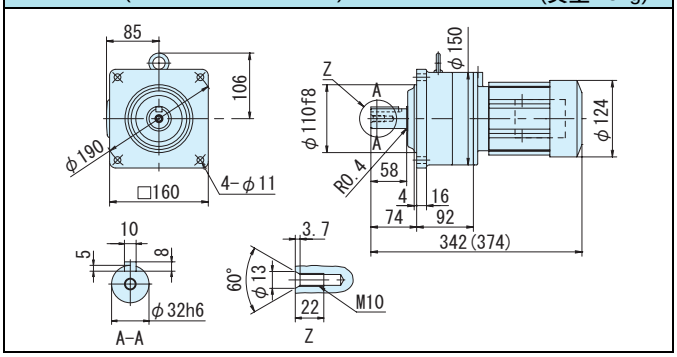

図 C4 CNHM03-E105-119 (CNHM03-E105-B-119) 質量 14kg (質量 15kg)

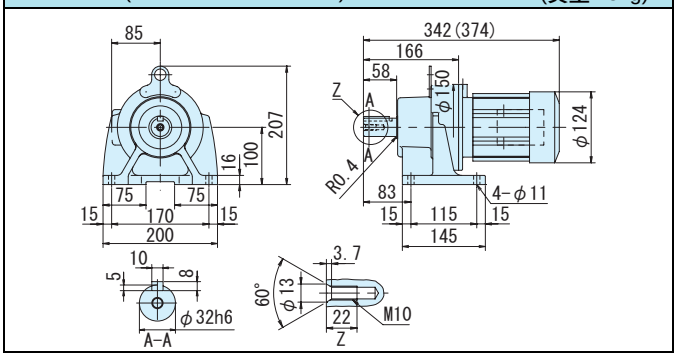

図 C5 CNVM03-E095DR-105, 145 (CNVM03-E095DR-B-105, 145) 質量 12kg (質量 14kg)

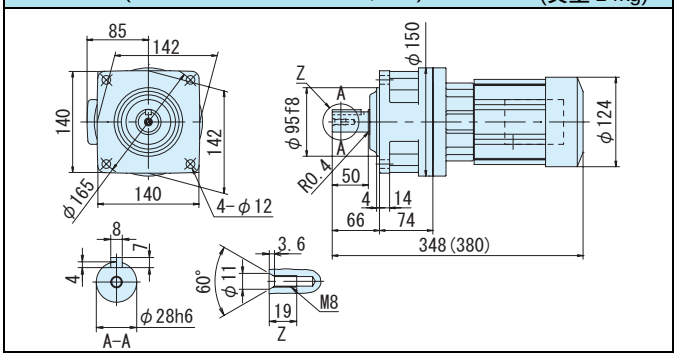

図 C6 CNHM03-E095DR-105, 145 (CNHM03-E095DR-B-105, 145) 質量 13kg (質量 14kg)

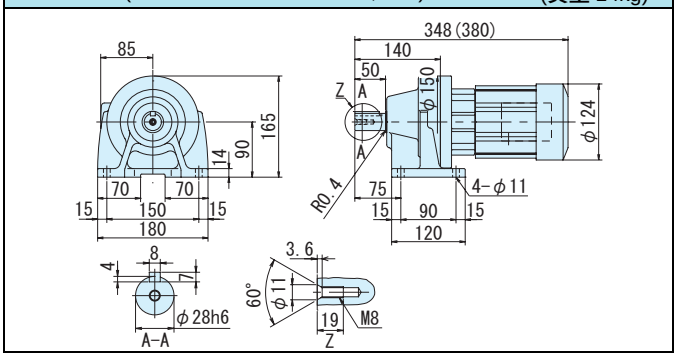

注）1. 低速軸径寸法：寸法公差は、JIS B 0401-1976 "h6" です。
2. 軸端キー寸法：寸法公差は、JIS B 1301-1996 平行キーに依っています。
3. 本寸法図の寸法および質量は、予告無しに変更することがあります。

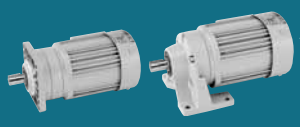

減速比	出力回転数 r/min 50Hz	出力回転数 r/min 60Hz	容量記号	枠番	減速比	出力トルク Tout N•m 50Hz	出力トルク Tout N•m 60Hz	出力トルク Tout kgf•m 50Hz	出力トルク Tout kgf•m 60Hz	出力軸許容ラジアル荷重 Pro N 50Hz	出力軸許容ラジアル荷重 Pro N 60Hz	出力軸許容ラジアル荷重 Pro kgf 50Hz	出力軸許容ラジアル荷重 Pro kgf 60Hz	屋内形寸法図 フランジ取付	屋内形寸法図 脚取付
			（形式記号詳細 C2 頁）												
175	8.29	10.0	03	E105DR (-B)	175	259	215	26.4	21.9	4660	4660	475	475	図 C7	図 C8
215	6.74	8.14	03	E105DR (-B)	215	319	264	32.5	26.9	4620	4660	471	475		
255	5.69	6.86	03	E105DR (-B)	255	*354	313	*36.0	31.9	4490	4640	458	473		
295	4.92	5.93	03	E105DR (-B)	295	*363	362	*37.0	36.9	4410	4410	449	450		
355	4.08	4.93	03	E115DR (-B)	355	526	436	53.6	44.4	5690	5690	580	580	図 C9	図 C10
435	3.33	4.02	03	E115DR (-B)	435	*593	534	*60.4	54.4	5690	5690	580	580		
559	2.59	3.13	03	E125DA (-B)	559	*711	*711	*72.5	*72.5	7260	7260	740	740	図 C11	図 C12
649	2.23	2.70	03	E125DA (-B)	649	*762	*762	*77.7	*77.7	7260	7260	740	740		
731	1.98	2.39	03	E125DA (-B)	731	*711	*711	*72.5	*72.5	7260	7260	740	740		

CNVM（フランジ取付）CNHM（脚取付）

注）1. 出力回転数は、モータ回転数 50Hz：1450r/min, 60Hz：1750r/min としたときの代表値です。詳細は技術資料「モータ部」を参照ください。
2. 低速軸許容ラジアル荷重は、低速軸中央の位置の値です。
3. * 印はトルク制限機種です。出力トルクにご注意ください。
4. （ ）内はブレーキ付の形式を示します。
5. 枠番末尾に「R」の付く機種は、トラクションドライブ機種です。ご使用にあたっては C10 頁の選定資料をご参照ください。

ご注文の際は、該当する形式記号、電圧周波数をご指示ください。( ) 内はブレーキ付の形式、寸法、質量を示します。

図 C7 CNVM03-E105DR-175~295 (CNVM03-E105DR-B-175~295) 質量 15kg (質量 17kg)

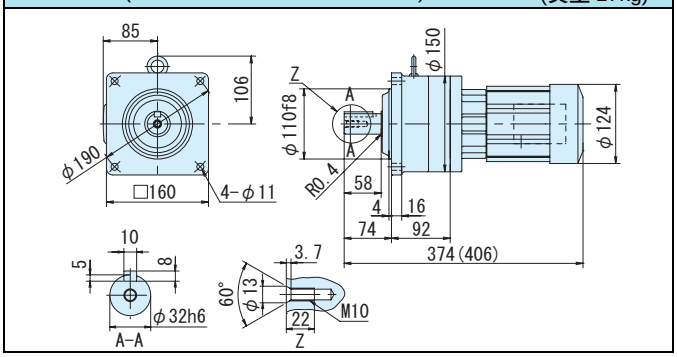

図 C8 CNHM03-E105DR-175~295 (CNHM03-E105DR-B-175~295) 質量 15kg (質量 17kg)

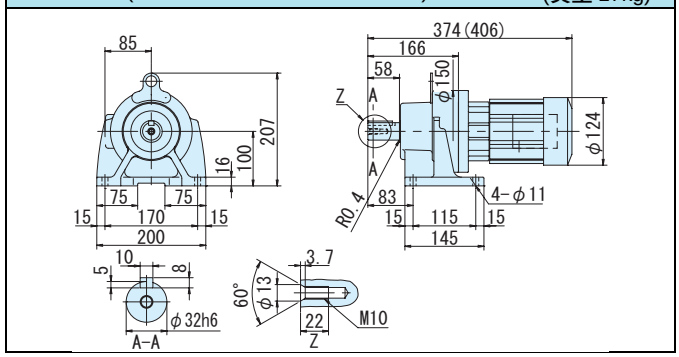

図 C9 CNVM03-E115DR-335, 435 (CNVM03-E115DR-B-335, 435) 質量 24kg (質量 25kg)

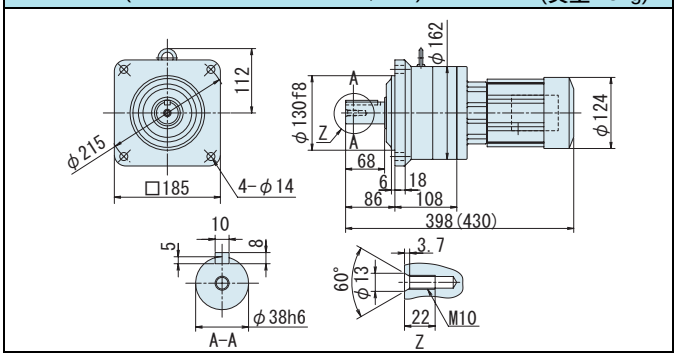

図 C10 CNHM03-E115DR-335, 435 (CNHM03-E115DR-B-335, 435) 質量 24kg (質量 26kg)

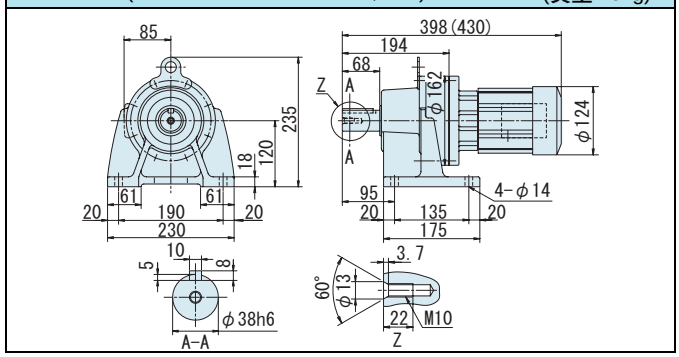

図 C11 CNVM03-E125DA-559~731 (CNVM03-E125DA-B-559~731) 質量 37kg (質量 38kg)

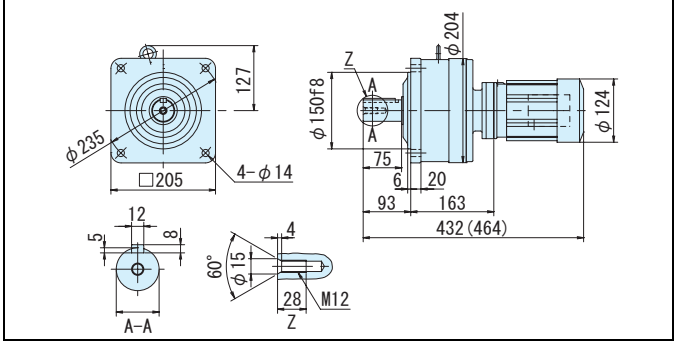

図 C12 CNHM03-E125DA-559~731 (CNHM03-E125DA-B-559~731) 質量 34kg (質量 35kg)

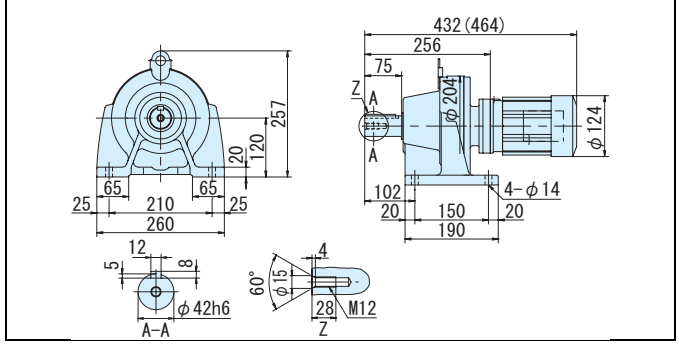

注）1. 低速軸径寸法：寸法公差は、JIS B 0401-1976 "h6" です。
2. 軸端キー寸法：寸法公差は、JIS B 1301-1996 平行キーに依っています。
3. 本寸法図の寸法および質量は、予告無しに変更することがあります。

平行軸ギヤモータ・フランジ取付形（CNVM）・脚取付形（CNHM）
0.4kW・三相モータ・屋内形

減速比	出力回転数 r/min 50Hz	出力回転数 r/min 60Hz	容量記号 – 枠番 – 減速比（形式記号詳細 C2 頁）	出力トルク Tout N•m 50Hz	出力トルク Tout N•m 60Hz	出力トルク Tout kgf•m 50Hz	出力トルク Tout kgf•m 60Hz	出力軸許容ラジアル荷重 Pro N 50Hz	出力軸許容ラジアル荷重 Pro N 60Hz	出力軸許容ラジアル荷重 Pro kgf 50Hz	出力軸許容ラジアル荷重 Pro kgf 60Hz	屋内形寸法図 フランジ取付	屋内形寸法図 脚取付
3	483	583	CNVM（フランジ取付）CNHM（脚取付）05 - E07R (-B) - 3	7.51	6.22	0.765	0.634	235	235	24.0	24.0	図 C1	図 C2
5	290	350	05 - E07R (-B) - 5	12.5	10.4	1.28	1.06	392	392	40.0	40.0		
6	242	292	05 - E075 (-B) - 6	15.0	12.4	1.53	1.27	392	392	40.0	40.0	図 C3	図 C4
8	181	219	05 - E075 (-B) - 8	20.0	16.6	2.04	1.69	520	520	53.0	53.0		
11	132	159	05 - E075 (-B) - 11	27.5	22.8	2.81	2.33	716	716	73.0	73.0		
13	112	135	05 - E075 (-B) - 13	32.5	27.0	3.32	2.75	844	844	86.0	86.0		
15	96.7	117	05 - E075 (-B) - 15	37.5	31.1	3.83	3.17	981	981	100	100		
17	85.3	103	05 - E075 (-B) - 17	42.5	35.3	4.34	3.59	1110	1110	113	113		
21	69.0	83.3	05 - E085 (-B) - 21	52.6	43.5	5.36	4.44	2250	2250	229	229	図 C5	図 C6
25	58.0	70.0	05 - E085 (-B) - 25	62.6	51.8	6.38	5.28	2680	2680	273	273		
29	50.0	60.3	05 - E085 (-B) - 29	72.6	60.1	7.40	6.13	2700	2700	275	275		
35	41.4	50.0	05 - E085 (-B) - 35	87.6	72.6	8.93	7.40	2700	2700	275	275		

注）1. 出力回転数は、モータ回転数 50Hz：1450r/min, 60Hz：1750r/min としたときの代表値です。詳細は技術資料「モータ部」を参照ください。
2. 低速軸許容ラジアル荷重は、低速軸中央の位置の値です。
3. （ ）内はブレーキ付の形式を示します。
4. 枠番末尾に「R」の付く機種は、トラクションドライブ機種です。ご使用にあたっては C10 頁の選定資料をご参照ください。

ご注文の際は、該当する形式記号、電圧周波数をご指示ください。( ) 内はブレーキ付の形式、寸法、質量を示します。

図 C1
CNVM05-E07R-3, 5
(CNVM05-E07R-B-3, 5)
質量 8.0kg
(質量 9.5kg)

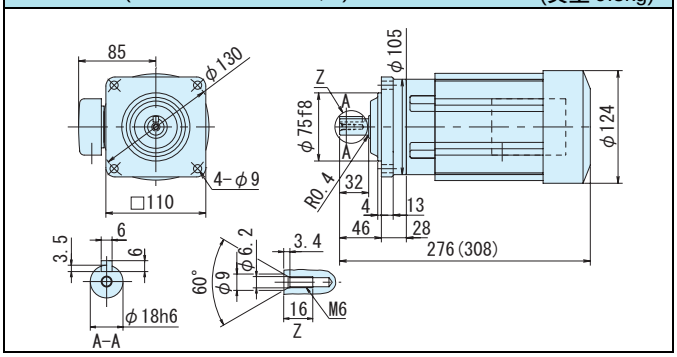

図 C2
CNHM05-E07R-3, 5
(CNHM05-E07R-B-3, 5)
質量 8.0kg
(質量 9.5kg)

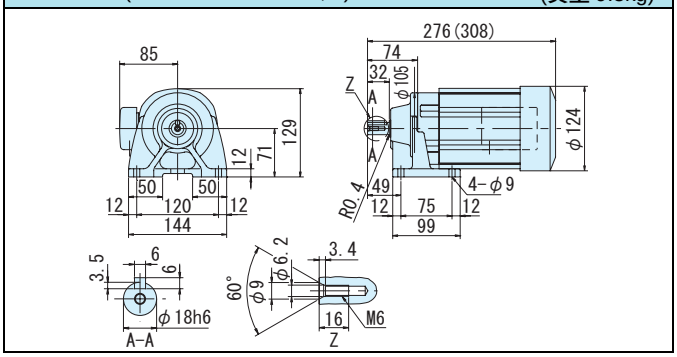

図 C3
CNVM05-E075-6~17
(CNVM05-E075-B-6~17)
質量 7.5kg
(質量 9.0kg)

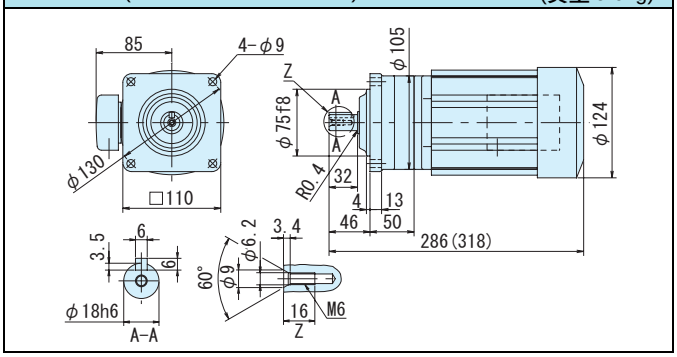

図 C4
CNHM05-E075-6~17
(CNHM05-E075-B-6~17)
質量 7.5kg
(質量 9.0kg)

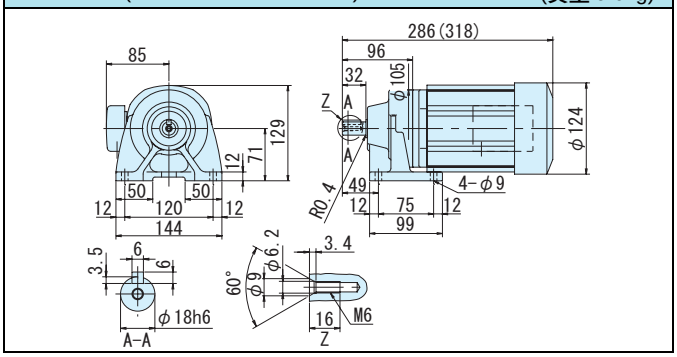

図 C5
CNVM05-E085-21~35
(CNVM05-E085-B-21~35)
質量 8.5kg
(質量 9.5kg)

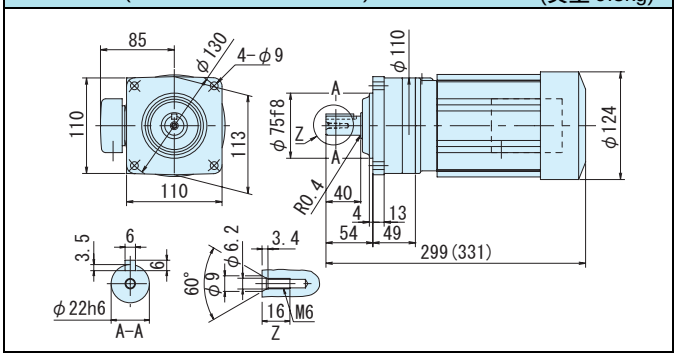

図 C6
CNHM05-E085-21~35
(CNHM05-E085-B-21~35)
質量 8.0kg
(質量 9.5kg)

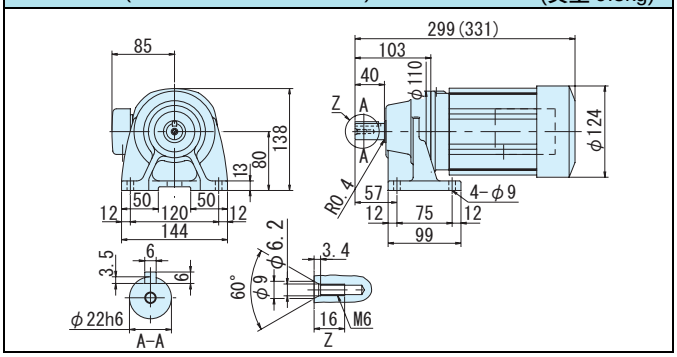

注）1. 低速軸径寸法：寸法公差は、JIS B 0401-1976 "h6" です。
2. 軸端キー寸法：寸法公差は、JIS B 1301-1996 平行キーに依っています。
3. 本寸法図の寸法および質量は、予告無しに変更することがあります。

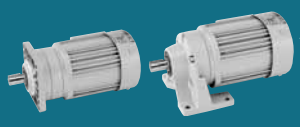

減速比	出力回転数 r/min 50Hz	出力回転数 r/min 60Hz	容量記号	枠番	減速比	出力トルク Tout N•m 50Hz	出力トルク Tout N•m 60Hz	出力トルク Tout kgf•m 50Hz	出力トルク Tout kgf•m 60Hz	出力軸許容ラジアル荷重 Pro N 50Hz	出力軸許容ラジアル荷重 Pro N 60Hz	出力軸許容ラジアル荷重 Pro kgf 50Hz	出力軸許容ラジアル荷重 Pro kgf 60Hz	屋内形寸法図 フランジ取付	屋内形寸法図 脚取付
			（形式記号詳細 C2 頁）												
43	33.7	40.7	05	E095 (-B)	43	108	89.2	11.0	9.09	3430	3430	350	350	図 C7	図 C8
51	28.4	34.3	05	E095 (-B)	51	128	106	13.0	10.8	3430	3430	350	350		
59	24.6	29.7	05	E095 (-B)	59	148	122	15.1	12.5	2950	3230	301	329		
71	20.4	24.6	05	E105 (-B)	71	178	147	18.1	15.0	4660	4660	475	475	図 C9	図 C10
87	16.7	20.1	05	E105 (-B)	87	218	180	22.2	18.4	4660	4660	475	475		
105	13.8	16.7	05	E105DR (-B)	105	249	206	25.4	21.0	4660	4660	475	475	図 C11	図 C12
119	12.2	14.7	05	E105 (-B)	119	298	247	30.4	25.2	4660	4660	475	475	図 C9	図 C10
145	10.0	12.1	05	E105DR (-B)	145	344	285	35.0	29.0	4520	4660	461	475	図 C11	図 C12

CNVM（フランジ取付）CNHM（脚取付）

注）1. 出力回転数は、モータ回転数 50Hz：1450r/min, 60Hz：1750r/min としたときの代表値です。詳細は技術資料「モータ部」を参照ください。
2. 低速軸許容ラジアル荷重は、低速軸中央の位置の値です。
3. ( ) 内はブレーキ付の形式を示します。
4. 枠番末尾に「R」の付く機種は、トラクションドライブ機種です。ご使用にあたっては C10 頁の選定資料をご参照ください。

ご注文の際は、該当する形式記号、電圧周波数をご指示ください。( ) 内はブレーキ付の形式、寸法、質量を示します。

図 C7
CNVM05-E095-43~59
(CNVM05-E095-B-43~59)
質量 12kg
(質量 14kg)

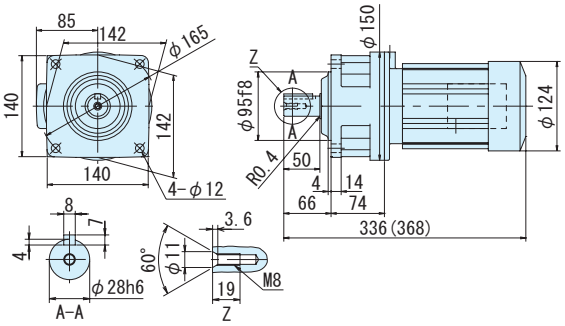

図 C8
CNHM05-E095-43~59
(CNHM05-E095-B-43~59)
質量 12kg
(質量 14kg)

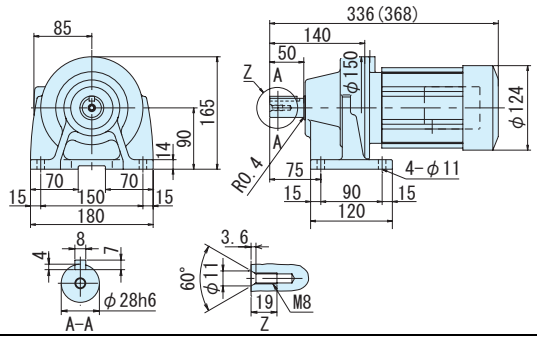

図 C9
CNVM05-E105-71, 87, 119
(CNVM05-E105-B-71, 87, 119)
質量 15kg
(質量 16kg)

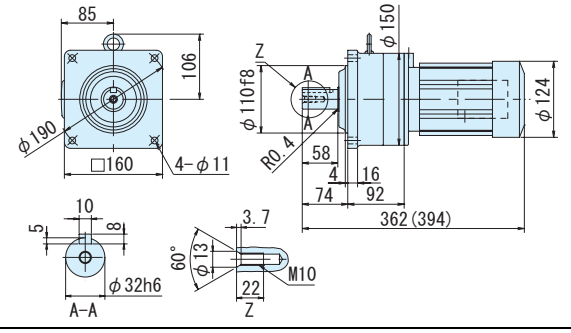

図 C10
CNHM05-E105-71, 87, 119
(CNHM05-E105-B-71, 87, 119)
質量 15kg
(質量 16kg)

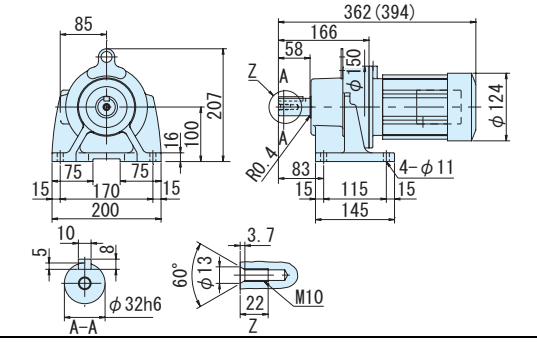

図 C11
CNVM05-E105DR-105, 145
(CNVM05-E105DR-B-105, 145)
質量 16kg
(質量 18kg)

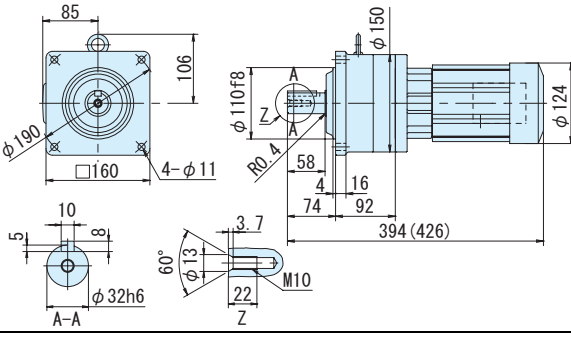

図 C12
CNHM05-E105DR-105, 145
(CNHM05-E105DR-B-105, 145)
質量 17kg
(質量 18kg)

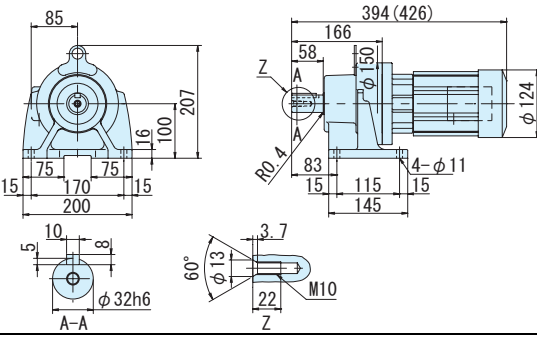

注）1. 低速軸径寸法：寸法公差は、JIS B 0401-1976 "h6" です。
2. 軸端キー寸法：寸法公差は、JIS B 1301-1996 平行キーに依っています。
3. 本寸法図の寸法および質量は、予告無しに変更することがあります。

平行軸ギヤモータ・フランジ取付形（CNVM）・脚取付形（CNHM）
0.4kW・三相モータ・屋内形

減速比	出力回転数 r/min 50Hz	出力回転数 r/min 60Hz	容量記号	枠番	減速比	出力トルク Tout N•m 50Hz	出力トルク Tout N•m 60Hz	出力トルク Tout kgf•m 50Hz	出力トルク Tout kgf•m 60Hz	出力軸許容ラジアル荷重 Pro N 50Hz	出力軸許容ラジアル荷重 Pro N 60Hz	出力軸許容ラジアル荷重 Pro kgf 50Hz	出力軸許容ラジアル荷重 Pro kgf 60Hz	屋内形寸法図 フランジ取付	屋内形寸法図 脚取付
			（形式記号詳細 C2 頁）												
175	8.29	10.0	05	E115DR (-B)	175	415	344	42.3	35.0	5690	5690	580	580	図 C1	図 C2
215	6.74	8.14	05	E115DR (-B)	215	510	422	52.0	43.1	5690	5690	580	580		
255	5.69	6.86	05	E115DR (-B)	255	*588	501	*59.9	51.1	5690	5690	580	580		
295	4.92	5.93	05	E125DR (-B)	295	699	580	71.3	59.1	7260	7260	740	740	図 C3	図 C4
355	4.08	4.93	05	E125DR (-B)	355	*604	*604	*61.5	*61.5	7260	7260	740	740		
435	3.33	4.02	05	E125DR (-B)	435	*774	*774	*78.9	*78.9	7260	7260	740	740		
559	2.59	3.13	05	E125DA (-B)	559	*711	*711	*72.5	*72.5	7260	7260	740	740	図 C5	図 C6

CNVM（フランジ取付）CNHM（脚取付）

注）1. 出力回転数は、モータ回転数 50Hz：1450r/min, 60Hz：1750r/min としたときの代表値です。詳細は技術資料「モータ部」を参照ください。
2. 低速軸許容ラジアル荷重は、低速軸中央の位置の値です。
3. * 印はトルク制限機種です。出力トルクにご注意ください。
4. （ ）内はブレーキ付の形式を示します。
5. 枠番末尾に「R」の付く機種は、トラクションドライブ機種です。ご使用にあたっては C10 頁の選定資料をご参照ください。

ご注文の際は、該当する形式記号、電圧周波数をご指示ください。( ) 内はブレーキ付の形式、寸法、質量を示します。

図 C1　CNVM05-E115DR-175~255 (CNVM05-E115DR-B-175~255)　質量 25kg (質量 26kg)

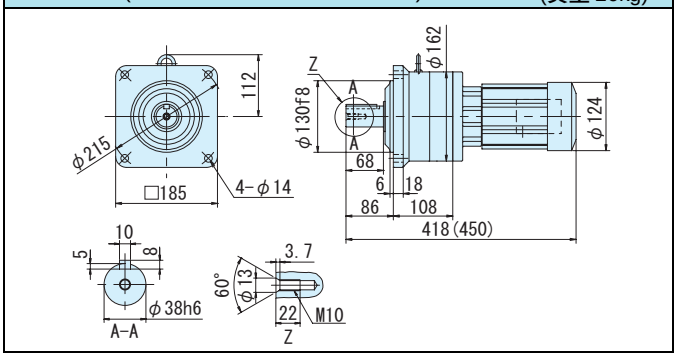

図 C2　CNHM05-E115DR-175~255 (CNHM05-E115DR-B-175~255)　質量 26kg (質量 27kg)

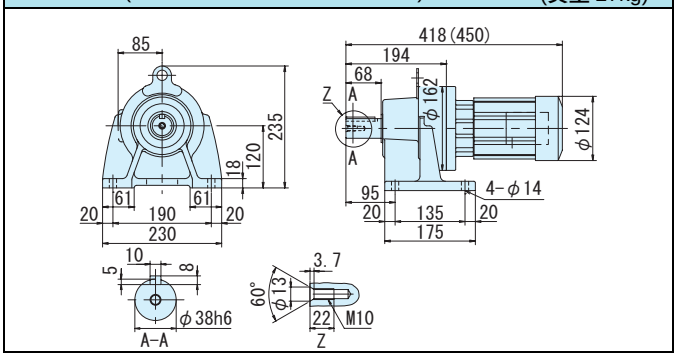

図 C3　CNVM05-E125DR-295~435 (CNVM05-E125DR-B-295~435)　質量 37kg (質量 38kg)

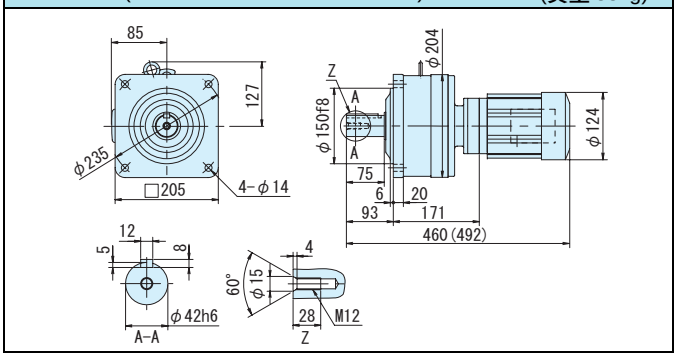

図 C4　CNHM05-E125DR-295~435 (CNHM05-E125DR-B-295~435)　質量 36kg (質量 37kg)

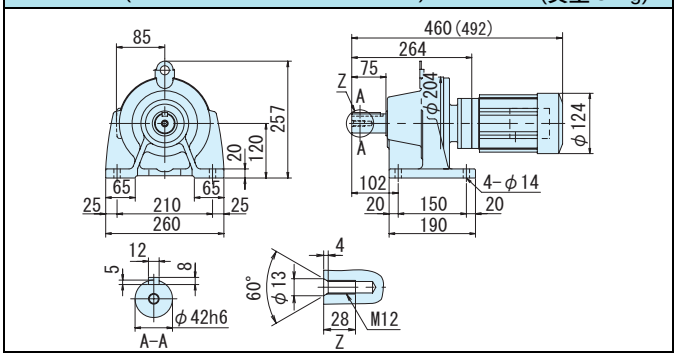

図 C5　CNVM05-E125DA-559 (CNVM05-E125DA-B-559)　質量 38kg (質量 39kg)

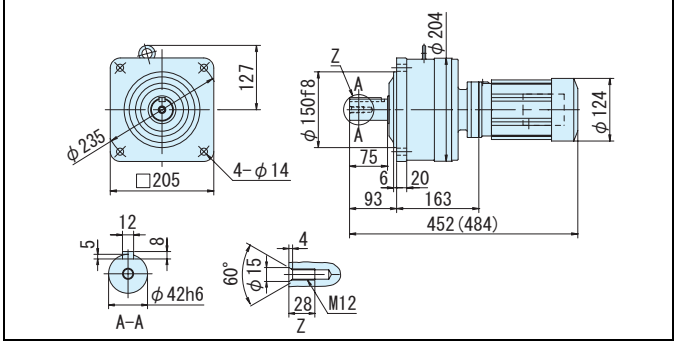

図 C6　CNHM05-E125DA-559 (CNHM05-E125DA-B-559)　質量 35kg (質量 36kg)

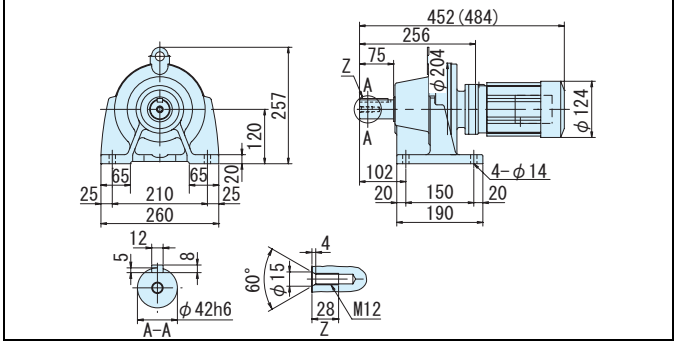

注）1. 低速軸径寸法：寸法公差は、JIS B 0401-1976 "h6" です。
2. 軸端キー寸法：寸法公差は、JIS B 1301-1996 平行キーに依っています。
3. 本寸法図の寸法および質量は、予告無しに変更することがあります。

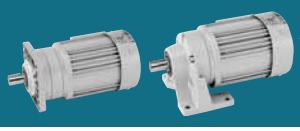

減速比	出力回転数 r/min 50Hz	出力回転数 r/min 60Hz	容量記号	枠番	減速比	出力トルク Tout N•m 50Hz	出力トルク Tout N•m 60Hz	出力トルク Tout kgf•m 50Hz	出力トルク Tout kgf•m 60Hz	出力軸許容ラジアル荷重 Pro N 50Hz	出力軸許容ラジアル荷重 Pro N 60Hz	出力軸許容ラジアル荷重 Pro kgf 50Hz	出力軸許容ラジアル荷重 Pro kgf 60Hz	屋内形寸法図 フランジ取付	屋内形寸法図 脚取付
			（形式記号詳細 C2 頁）												
3	483	583	08	E08R (-B)	3	10.3	8.55	1.05	0.872	603	603	62.0	62.0	図 C7	図 C8
5	290	350	08	E08R (-B)	5	17.2	14.3	1.75	1.45	1000	1000	102	102		
6	242	292	08	E085 (-B)	6	20.6	17.1	2.10	1.74	1000	1000	102	102	図 C9	図 C10
8	181	219	08	E085 (-B)	8	27.5	22.8	2.81	2.33	1000	1000	102	102		
11	132	159	08	E085 (-B)	11	37.9	31.4	3.86	3.20	1180	1180	120	120		
13	112	135	08	E085 (-B)	13	44.7	37.1	4.56	3.78	1390	1390	142	142		
15	96.7	117	08	E085 (-B)	15	51.6	42.8	5.26	4.36	1600	1600	163	163		
17	85.3	103	08	E085 (-B)	17	58.5	48.5	5.96	4.94	1810	1810	185	185		
21	69.0	83.3	08	E095 (-B)	21	72.3	59.9	7.37	6.10	2650	2650	270	270	図 C11	図 C12
25	58.0	70.0	08	E095 (-B)	25	86.0	71.3	8.77	7.27	3160	3160	322	322		
29	50.0	60.3	08	E095 (-B)	29	99.8	82.7	10.2	8.43	3430	3430	350	350		
35	41.4	50.0	08	E095 (-B)	35	120	99.8	12.3	10.2	3200	3430	327	350		
43	33.7	40.7	08	E095 (-B)	43	148	123	15.1	12.5	3030	3310	309	337		
51	28.4	34.3	08	E095 (-B)	51	176	145	17.9	14.8	2920	3260	298	332		

CNVM（フランジ取付）CNHM（脚取付）

注）1. 出力回転数は、モータ回転数 50Hz：1450r/min, 60Hz：1750r/min としたときの代表値です。詳細は技術資料「モータ部」を参照ください。
2. 低速軸許容ラジアル荷重は、低速軸中央の位置の値です。
3. （ ）内はブレーキ付の形式を示します。
4. 枠番末尾に「R」の付く機種は、トラクションドライブ機種です。ご使用にあたっては C10 頁の選定資料をご参照ください。

ご注文の際は、該当する形式記号、電圧周波数をご指示ください。( ) 内はブレーキ付の形式、寸法、質量を示します。

図 C7 CNVM08-E08R-3, 5 (CNVM08-E08R-B-3, 5) 質量 12kg (質量 15kg)

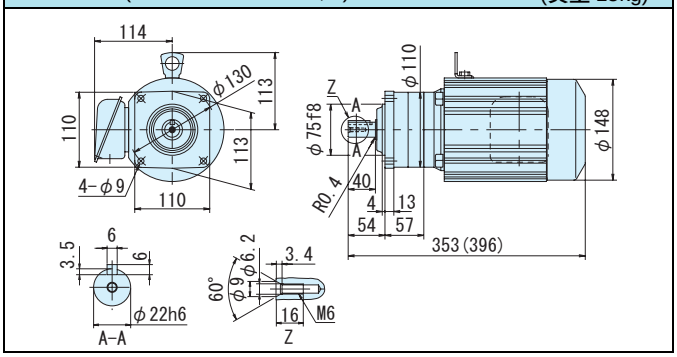

図 C8 CNHM08-E08R-3, 5 (CNHM08-E08R-B-3, 5) 質量 12kg (質量 15kg)

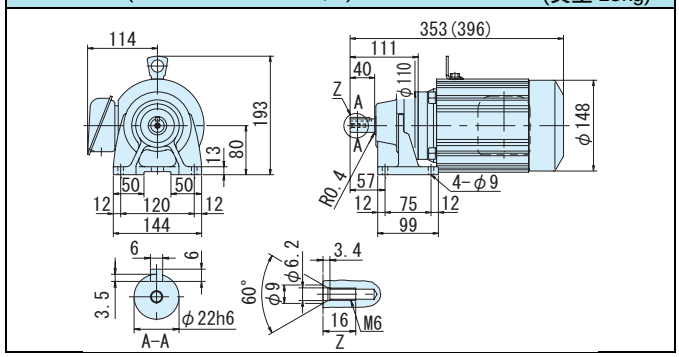

図 C9 CNVM08-E085-6~17 (CNVM08-E085-B-6~17) 質量 11kg (質量 14kg)

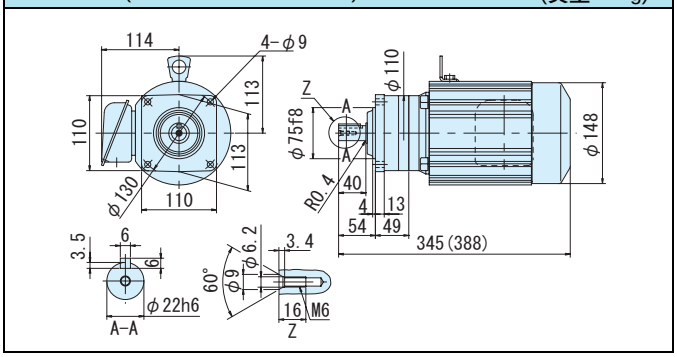

図 C10 CNHM08-E085-6~17 (CNHM08-E085-B-6~17) 質量 11kg (質量 14kg)

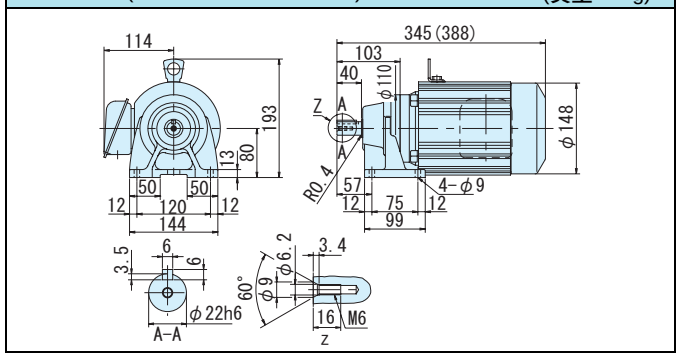

図 C11 CNVM08-E095-21~51 (CNVM08-E095-B-21~51) 質量 16kg (質量 18kg)

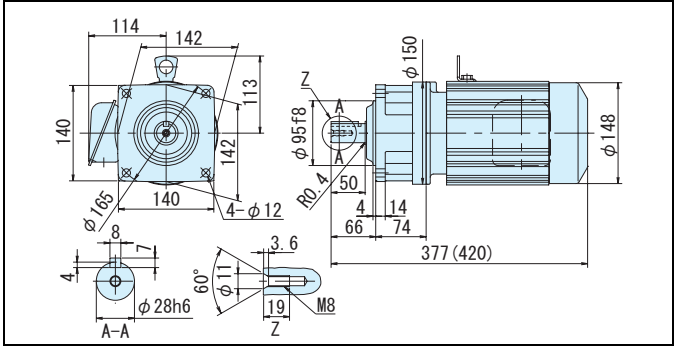

図 C12 CNHM08-E095-21~51 (CNHM08-E095-B-21~51) 質量 16kg (質量 18kg)

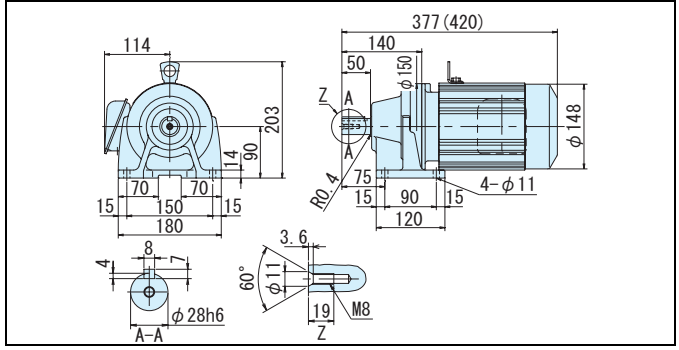

注）1. 低速軸径寸法：寸法公差は、JIS B 0401-1976 "h6" です。
2. 軸端キー寸法：寸法公差は、JIS B 1301-1996 平行キーに依っています。
3. 本寸法図の寸法および質量は、予告無しに変更することがあります。

平行軸ギヤモータ・フランジ取付形（CNVM）・脚取付形（CNHM）
0.55kW・三相モータ・屋内形

減速比	出力回転数 r/min 50Hz	出力回転数 r/min 60Hz	容量記号	枠番	減速比	出力トルク Tout N•m 50Hz	出力トルク Tout N•m 60Hz	出力トルク Tout kgf•m 50Hz	出力トルク Tout kgf•m 60Hz	出力軸許容ラジアル荷重 Pro N 50Hz	出力軸許容ラジアル荷重 Pro N 60Hz	出力軸許容ラジアル荷重 Pro kgf 50Hz	出力軸許容ラジアル荷重 Pro kgf 60Hz	屋内形寸法図 フランジ取付	屋内形寸法図 脚取付
			（形式記号詳細 C2 頁）												
59	24.6	29.7	CNVM（フランジ取付）CNHM（脚取付）	08 - E105 (-B)	- 59	203	168	20.7	17.1	4660	4660	475	475	図 C1	図 C2
71	20.4	24.6		08 - E105 (-B)	- 71	244	202	24.9	20.6	4660	4660	475	475		
87	16.7	20.1		08 - E105 (-B)	- 87	299	248	30.5	25.3	4660	4660	475	475		
105	13.8	16.7		08 - E125DR (-B)	- 105	342	284	34.9	28.9	7260	7260	740	740	図 C3	図 C4
125	11.6	14.0		08 - E125DR (-B)	- 125	408	338	41.5	34.4	7260	7260	740	740		
145	10.0	12.1		08 - E125DR (-B)	- 145	473	392	48.2	39.9	7260	7260	740	740		
175	8.29	10.0		08 - E125DR (-B)	- 175	571	473	58.2	48.2	7260	7260	740	740		
215	6.74	8.14		08 - E125DR (-B)	- 215	701	581	71.5	59.2	7260	7260	740	740		
255	5.69	6.86		08 - E125DR (-B)	- 255	*740	689	*75.4	70.2	7260	7260	740	740		
295	4.92	5.93		08 - E125DR (-B)	- 295	*762	*762	*77.7	*77.7	7260	7260	740	740		
355	4.08	4.93		08 - E125DR (-B)	- 355	*604	*604	*61.5	*61.5	7260	7260	740	740		
435	3.33	4.02		08 - E125DR (-B)	- 435	*774	*774	*78.9	*78.9	7260	7260	740	740		

注）1. 出力回転数は、モータ回転数 50Hz：1450r/min, 60Hz：1750r/min としたときの代表値です。詳細は技術資料「モータ部」を参照ください。
2. 低速軸許容ラジアル荷重は、低速軸中央の位置の値です。
3. * 印はトルク制限機種です。出力トルクにご注意ください。
4. （ ）内はブレーキ付の形式を示します。
5. 枠番末尾に「R」の付く機種は、トラクションドライブ機種です。ご使用にあたっては C10 頁の選定資料をご参照ください。

ご注文の際は、該当する形式記号、電圧周波数をご指示ください。( ) 内はブレーキ付の形式、寸法、質量を示します。

図 C1　CNVM08-E105-59~87 (CNVM08-E105-B-59~87)　質量 18kg (質量 21kg)

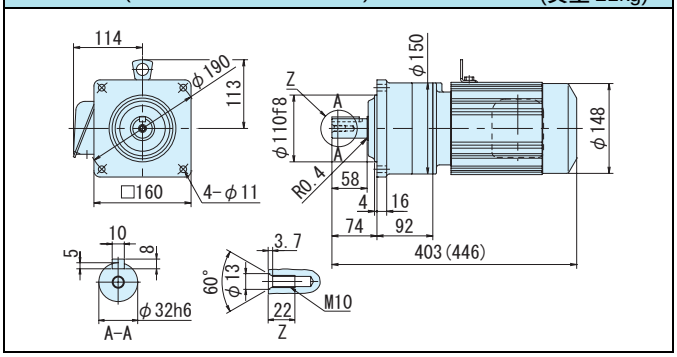

図 C2　CNHM08-E105-59~87 (CNHM08-E105-B-59~87)　質量 18kg (質量 21kg)

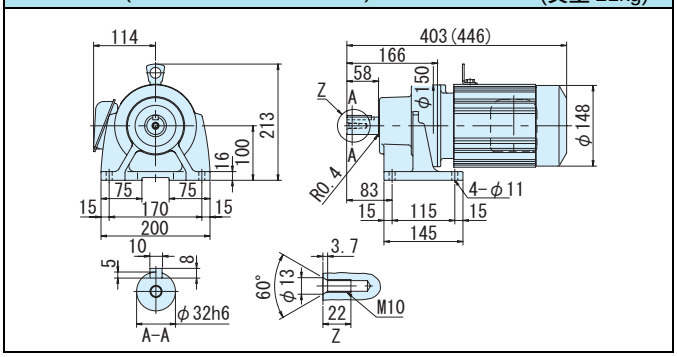

図 C3　CNVM08-E125DR-105, 125~435 (CNVM08-E125DR-B-105, 125~435)　質量 41kg (質量 44kg)

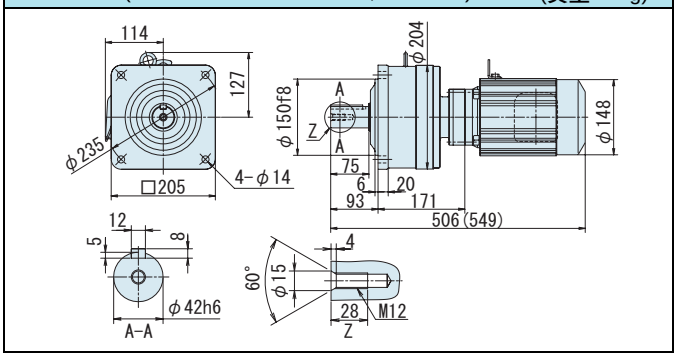

図 C4　CNHM08-E125DR-105, 125~435 (CNHM08-E125DR-B-105, 125~435)　質量 38kg (質量 41kg)

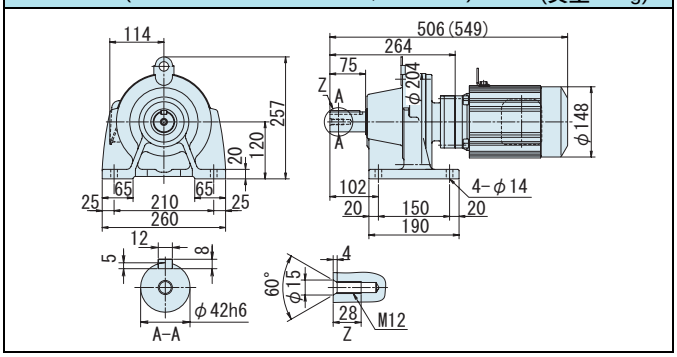

注）1. 低速軸径寸法：寸法公差は、JIS B 0401-1976 "h6" です。
2. 軸端キー寸法：寸法公差は、JIS B 1301-1996 平行キーに依っています。
3. 本寸法図の寸法および質量は、予告無しに変更することがあります。

0.75kW・三相モータ・屋内形

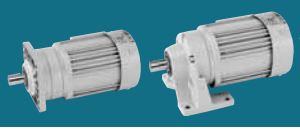

ALTAX α 平行軸 200V 400V

減速比	出力回転数 r/min 50Hz	出力回転数 r/min 60Hz	容量記号	枠番	減速比	出力トルク Tout N•m 50Hz	出力トルク Tout N•m 60Hz	出力トルク Tout kgf•m 50Hz	出力トルク Tout kgf•m 60Hz	出力軸許容ラジアル荷重 Pro N 50Hz	出力軸許容ラジアル荷重 Pro N 60Hz	出力軸許容ラジアル荷重 Pro kgf 50Hz	出力軸許容ラジアル荷重 Pro kgf 60Hz	屋内形寸法図 フランジ取付	屋内形寸法図 脚取付
			（形式記号詳細 C2 頁）												
3	483	583	1	E08R	(-B) - 3	14.1	11.7	1.44	1.19	603	603	62.0	62.0	図 C5	図 C6
5	290	350	1	E08R	(-B) - 5	23.5	19.4	2.39	1.98	1000	1000	102	102		
6	242	292	1	E085	(-B) - 6	28.2	23.3	2.87	2.38	1000	1000	102	102	図 C7	図 C8
8	181	219	1	E085	(-B) - 8	37.5	31.1	3.83	3.17	1000	1000	102	102		
11	132	159	1	E095	(-B) - 11	51.6	42.8	5.26	4.36	1580	1580	161	161	図 C9	図 C10
13	112	135	1	E095	(-B) - 13	61.0	50.5	6.22	5.15	1640	1640	167	167		
15	96.7	117	1	E095	(-B) - 15	70.4	58.3	7.18	5.95	1890	1890	193	193		
17	85.3	103	1	E095	(-B) - 17	79.8	66.1	8.13	6.74	2150	2150	219	219		
21	69.0	83.3	1	E095	(-B) - 21	98.5	81.7	10.0	8.32	2650	2650	270	270		
25	58.0	70.0	1	E095	(-B) - 25	117	97.2	12.0	9.91	3160	3160	322	322		
29	50.0	60.3	1	E095	(-B) - 29	136	113	13.9	11.5	3030	3290	309	335		
35	41.4	50.0	1	E095	(-B) - 35	164	136	16.7	13.9	2720	3030	277	309		
43	33.7	40.7	1	E095	(-B) - 43	202	167	20.6	17.0	2430	2810	248	287		

CNVM（フランジ取付）CNHM（脚取付）

注）1. 出力回転数は、モータ回転数 50Hz：1450r/min, 60Hz：1750r/min としたときの代表値です。詳細は技術資料「モータ部」を参照ください。
2. 低速軸許容ラジアル荷重は、低速軸中央の位置の値です。
3. （ ）内はブレーキ付の形式を示します。
4. 枠番末尾に「R」の付く機種は、トラクションドライブ機種です。ご使用にあたっては C10 頁の選定資料をご参照ください。

ご注文の際は、該当する形式記号、電圧周波数をご指示ください。( ) 内はブレーキ付の形式、寸法、質量を示します。

図 C5　CNVM1-E08R-3, 5 (CNVM1-E08R-B-3, 5)　質量 13kg (質量 16kg)

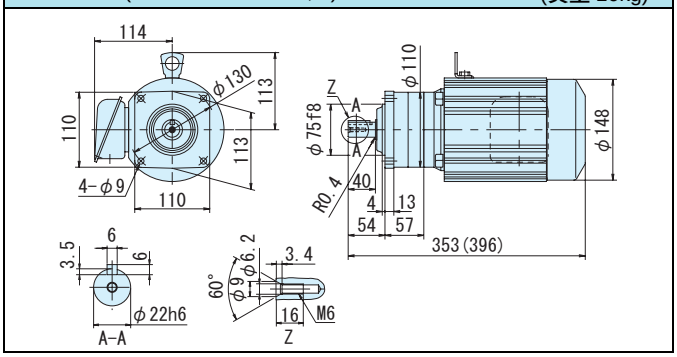

図 C6　CNHM1-E08R-3, 5 (CNHM1-E08R-B-3, 5)　質量 13kg (質量 16kg)

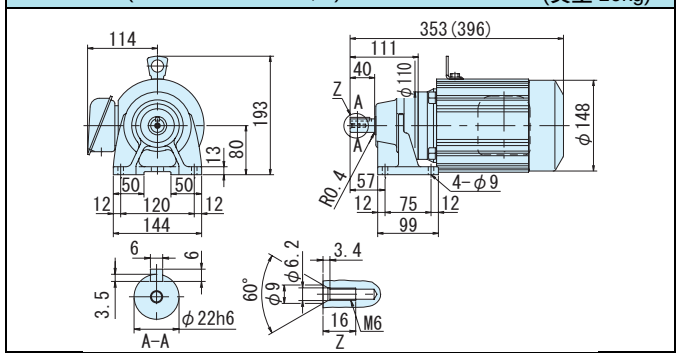

図 C7　CNVM1-E085-6, 8 (CNVM1-E085-B-6, 8)　質量 12kg (質量 15kg)

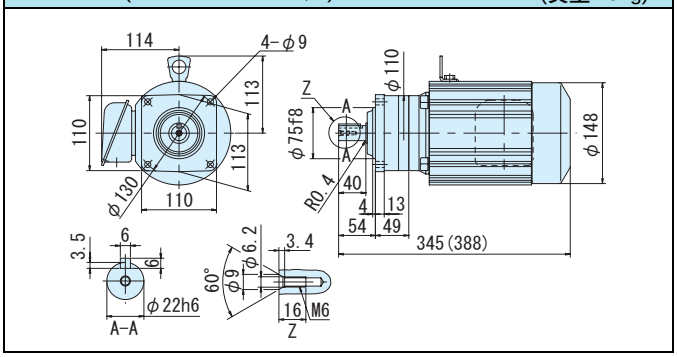

図 C8　CNHM1-E085-6, 8 (CNHM1-E085-B-6, 8)　質量 12kg (質量 15kg)

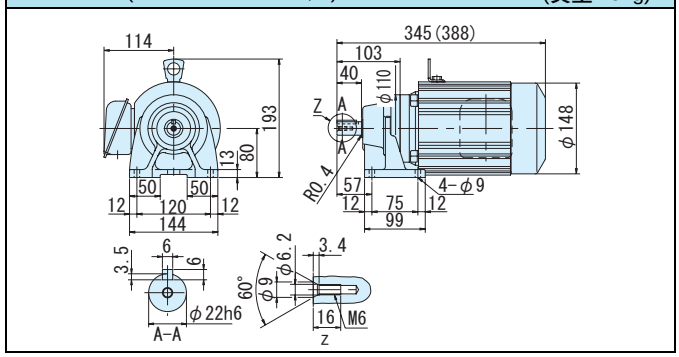

図 C9　CNVM1-E095-11~43 (CNVM1-E095-B-11~43)　質量 16kg (質量 19kg)

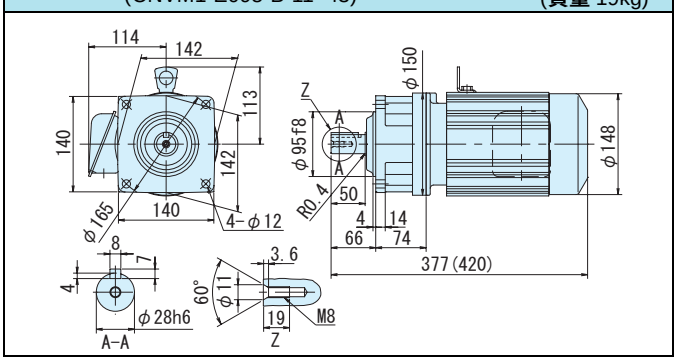

図 C10　CNHM1-E095-11~43 (CNHM1-E095-B-11~43)　質量 16kg (質量 19kg)

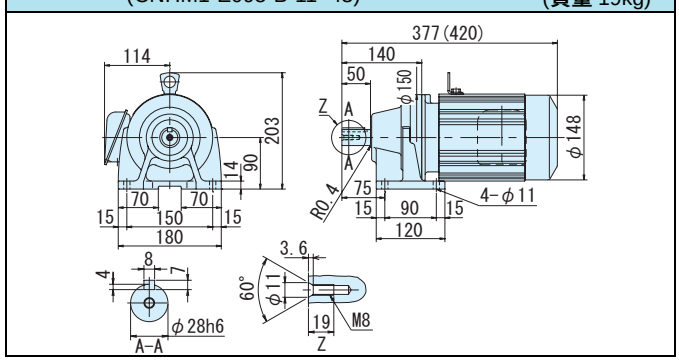

注）1. 低速軸径寸法：寸法公差は、JIS B 0401-1976 "h6" です。
2. 軸端キー寸法：寸法公差は、JIS B 1301-1996 平行キーに依っています。
3. 本寸法図の寸法および質量は、予告無しに変更することがあります。

平行軸ギヤモータ・フランジ取付形（CNVM）・脚取付形（CNHM）
0.75kW・三相モータ・屋内形

減速比	出力回転数 r/min 50Hz	出力回転数 r/min 60Hz	容量記号	枠番	減速比	出力トルク Tout N•m 50Hz	出力トルク Tout N•m 60Hz	出力トルク Tout kgf•m 50Hz	出力トルク Tout kgf•m 60Hz	出力軸許容ラジアル荷重 Pro N 50Hz	出力軸許容ラジアル荷重 Pro N 60Hz	出力軸許容ラジアル荷重 Pro kgf 50Hz	出力軸許容ラジアル荷重 Pro kgf 60Hz	屋内形寸法図 フランジ取付	屋内形寸法図 脚取付
			（形式記号詳細 C2 頁）												
51	28.4	34.3	1	E105 (-B)	51	239	198	24.4	20.2	4660	4660	475	475	図 C1	図 C2
59	24.6	29.7	1	E105 (-B)	59	277	229	28.2	23.4	4660	4660	475	475		
71	20.4	24.6	1	E115 (-B)	71	333	276	34.0	28.1	5690	5690	580	580	図 C3	図 C4
87	16.7	20.1	1	E115 (-B)	87	408	338	41.6	34.5	5690	5690	580	580		
105	13.8	16.7	1	E125DR (-B)	105	467	387	47.6	39.4	7260	7260	740	740	図 C5	図 C6
125	11.6	14.0	1	E125DR (-B)	125	556	460	56.6	46.9	7260	7260	740	740		
145	10.0	12.1	1	E125DR (-B)	145	645	534	65.7	54.4	7260	7260	740	740		
175	8.29	10.0	1	E125DR (-B)	175	*664	645	*67.7	65.7	7260	7260	740	740		
215	6.74	8.14	1	E125DR (-B)	215	*711	*711	*72.5	*72.5	7260	7260	740	740		
255	5.69	6.86	1	E125DR (-B)	255	*740	*740	*75.4	*75.4	7260	7260	740	740		

CNVM（フランジ取付）
CNHM（脚取付）

注）1. 出力回転数は、モータ回転数 50Hz：1450r/min, 60Hz：1750r/min としたときの代表値です。詳細は技術資料「モータ部」を参照ください。
2. 低速軸許容ラジアル荷重は、低速軸中央の位置の値です。
3. * 印はトルク制限機種です。出力トルクにご注意ください。
4. （ ）内はブレーキ付の形式を示します。
5. 枠番末尾に「R」の付く機種は、トラクションドライブ機種です。ご使用にあたっては C10 頁の選定資料をご参照ください。

ご注文の際は、該当する形式記号、電圧周波数をご指示ください。( ) 内はブレーキ付の形式、寸法、質量を示します。

図 C1
CNVM1-E105-51, 59
(CNVM1-E105-B-51, 59)
質量 19kg
(質量 22kg)

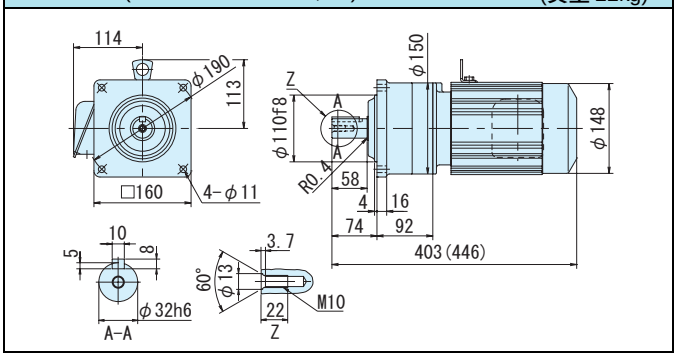

図 C2
CNHM1-E105-51, 59
(CNHM1-E105-B-51, 59)
質量 19kg
(質量 22kg)

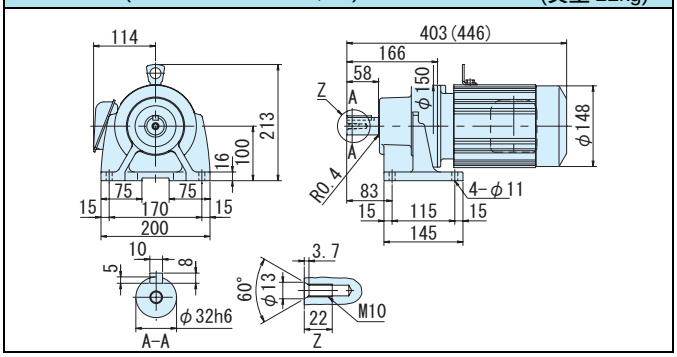

図 C3
CNVM1-E115-71, 87
(CNVM1-E115-B-71, 87)
質量 28kg
(質量 31kg)

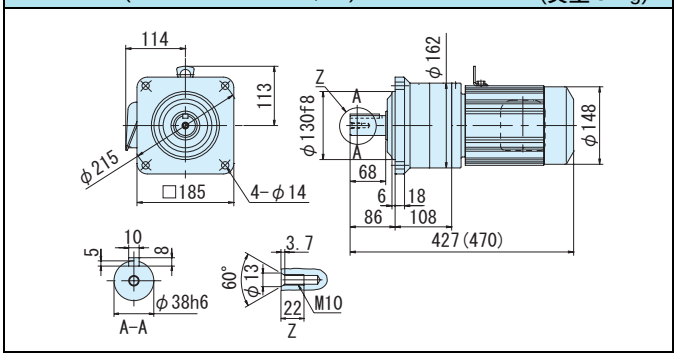

図 C4
CNHM1-E115-71, 87
(CNHM1-E115-B-71, 87)
質量 29kg
(質量 32kg)

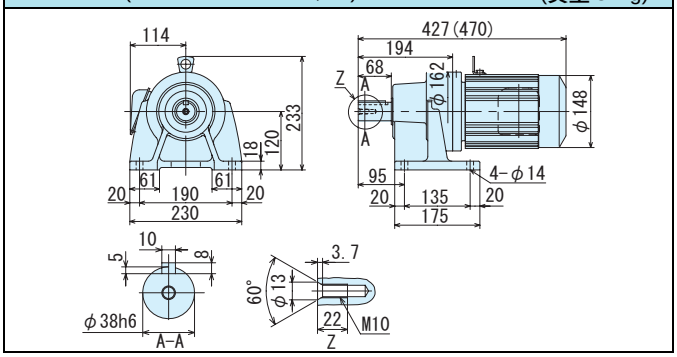

図 C5
CNVM1-E125DR-105,125~255
(CNVM1-E125DR-B-105,125~255)
質量 42kg
(質量 45kg)

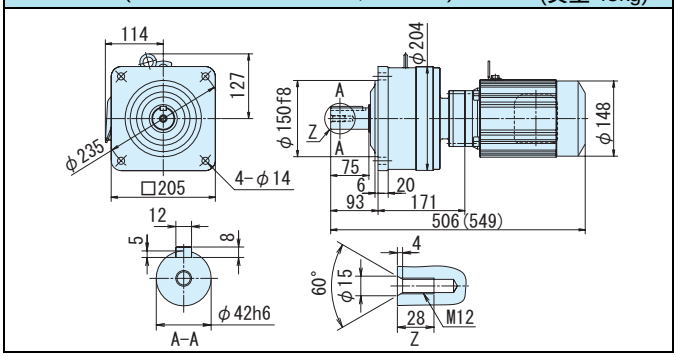

図 C6
CNHM1-E125DR-105,125~255
(CNHM1-E125DR-B-105,125~255)
質量 39kg
(質量 42kg)

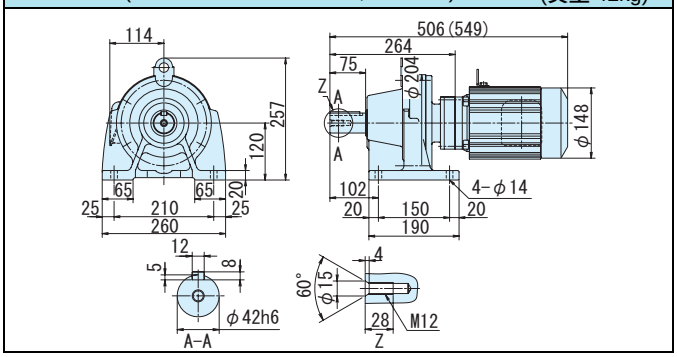

注）1. 低速軸径寸法：寸法公差は、JIS B 0401-1976 "h6" です。
2. 軸端キー寸法：寸法公差は、JIS B 1301-1996 平行キーに依っています。
3. 本寸法図の寸法および質量は、予告無しに変更することがあります。

1.1kW・三相モータ・屋内形

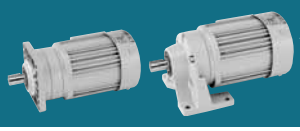

減速比	出力回転数 r/min 50Hz	出力回転数 r/min 60Hz	容量記号	枠番	減速比 (形式記号詳細 C2 頁)	出力トルク Tout N•m 50Hz	出力トルク Tout N•m 60Hz	出力トルク Tout kgf•m 50Hz	出力トルク Tout kgf•m 60Hz	出力軸許容ラジアル荷重 Pro N 50Hz	出力軸許容ラジアル荷重 Pro N 60Hz	出力軸許容ラジアル荷重 Pro kgf 50Hz	出力軸許容ラジアル荷重 Pro kgf 60Hz	屋内形寸法図 フランジ取付	屋内形寸法図 脚取付
3	483	583	1H	E09R	(-B) - 3	20.6	17.1	2.10	1.74	948	948	97.0	97.0	図 C7	図 C8
5	290	350	1H	E09R	(-B) - 5	34.4	28.5	3.51	2.91	1580	1580	161	161		
6	242	292	1H	E095	(-B) - 6	41.3	34.2	4.21	3.49	1580	1580	161	161	図 C9	図 C10
8	181	219	1H	E095	(-B) - 8	55.1	45.6	5.61	4.65	1580	1580	161	161		
11	132	159	1H	E095	(-B) - 11	75.7	62.7	7.72	6.39	1580	1580	161	161		
13	112	135	1H	E095	(-B) - 13	89.5	74.1	9.12	7.56	1640	1640	167	167		
15	96.7	117	1H	E095	(-B) - 15	103	85.5	10.5	8.72	1890	1890	193	193		
17	85.3	103	1H	E095	(-B) - 17	117	96.9	11.9	9.88	2150	2150	219	219		
21	69.0	83.3	1H	E095	(-B) - 21	145	120	14.7	12.2	2650	2650	270	270		
25	58.0	70.0	1H	E095	(-B) - 25	172	143	17.5	14.5	2600	2930	265	299		
29	50.0	60.3	1H	E105	(-B) - 29	200	165	20.3	16.9	4660	4660	475	475	図 C11	図 C12
35	41.4	50.0	1H	E105	(-B) - 35	241	200	24.6	20.3	4660	4660	475	475		
43	33.7	40.7	1H	E105	(-B) - 43	296	245	30.2	25.0	4660	4660	475	475		
51	28.4	34.3	1H	E105	(-B) - 51	351	291	35.8	29.6	4500	4660	459	475		

CNVM（フランジ取付）CNHM（脚取付）

注）1. 出力回転数は、モータ回転数 50Hz：1450r/min, 60Hz：1750r/min としたときの代表値です。詳細は技術資料「モータ部」を参照ください。
2. 低速軸許容ラジアル荷重は、低速軸中央の位置の値です。
3. ( ) 内はブレーキ付の形式を示します。
4. 枠番末尾に「R」の付く機種は、トラクションドライブ機種です。ご使用にあたっては C10 頁の選定資料をご参照ください。

ご注文の際は、該当する形式記号、電圧周波数をご指示ください。( ) 内はブレーキ付の形式、寸法、質量を示します。

図 C7
CNVM1H-E09R-3, 5
(CNVM1H-E09R-B-3, 5)
質量 20kg
(質量 25kg)

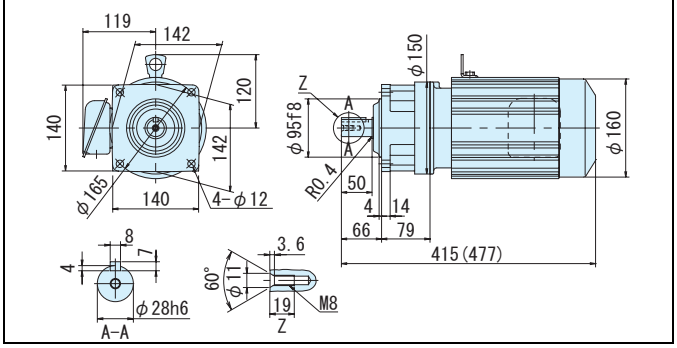

図 C8
CNHM1H-E09R-3, 5
(CNHM1H-E09R-B-3, 5)
質量 20kg
(質量 25kg)

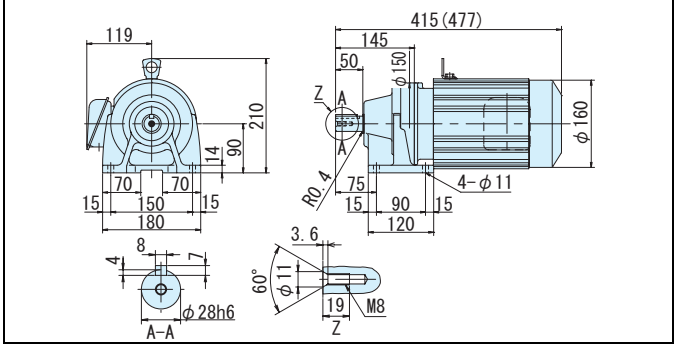

図 C9
CNVM1H-E095-6~25
(CNVM1H-E095-B-6~25)
質量 19kg
(質量 24kg)

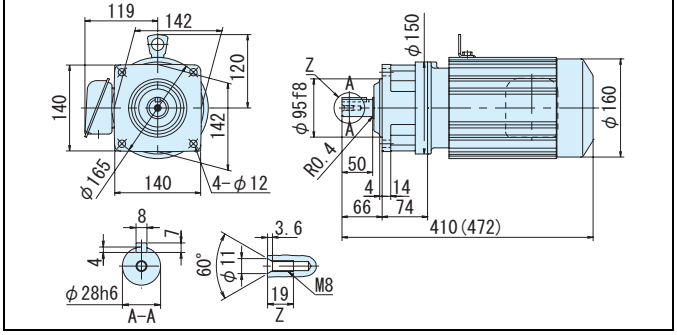

図 C10
CNHM1H-E095-6~25
(CNHM1H-E095-B-6~25)
質量 19kg
(質量 24kg)

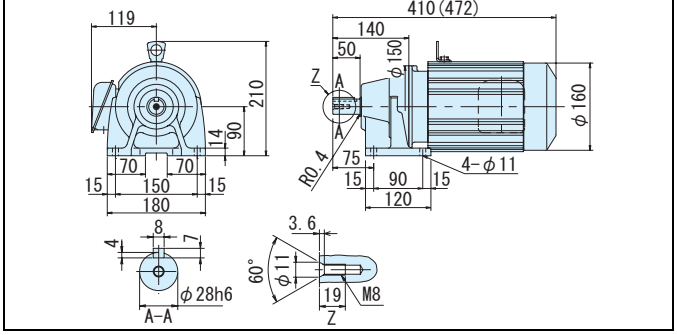

図 C11
CNVM1H-E105-29~51
(CNVM1H-E105-B-29~51)
質量 22kg
(質量 27kg)

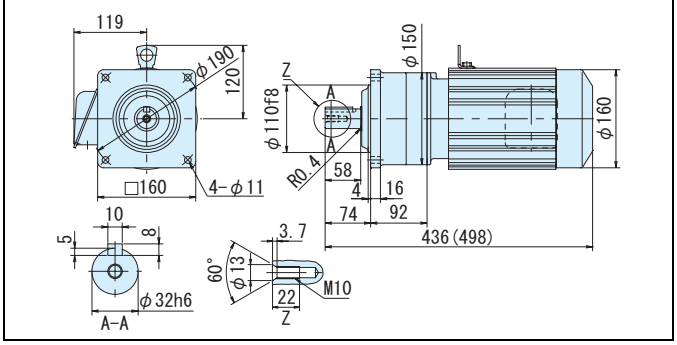

図 C12
CNHM1H-E105-29~51
(CNHM1H-E105-B-29~51)
質量 22kg
(質量 27kg)

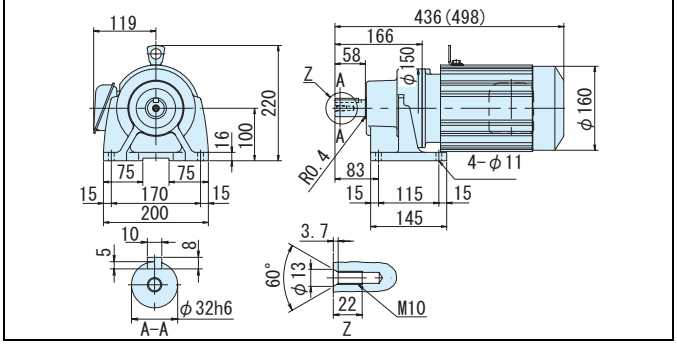

注）1. 低速軸径寸法：寸法公差は、JIS B 0401-1976 "h6" です。
2. 軸端キー寸法：寸法公差は、JIS B 1301-1996 平行キーに依っています。
3. 本寸法図の寸法および質量は、予告無しに変更することがあります。

平行軸ギヤモータ・フランジ取付形（CNVM）・脚取付形（CNHM）
1.1kW・三相モータ・屋内形

減速比	出力回転数 r/min 50Hz	出力回転数 r/min 60Hz	容量記号 – 枠番 – 減速比（形式記号詳細 C2 頁）	出力トルク Tout N•m 50Hz	出力トルク Tout N•m 60Hz	出力トルク Tout kgf•m 50Hz	出力トルク Tout kgf•m 60Hz	出力軸許容ラジアル荷重 Pro N 50Hz	出力軸許容ラジアル荷重 Pro N 60Hz	出力軸許容ラジアル荷重 Pro kgf 50Hz	出力軸許容ラジアル荷重 Pro kgf 60Hz	屋内形寸法図 フランジ取付	屋内形寸法図 脚取付
59	24.6	29.7	CNVM（フランジ取付）CNHM（脚取付）1H - E115 (-B) - 59	406	336	41.4	34.3	5690	5690	580	580	図 C1	図 C2
71	20.4	24.6	1H - E115 (-B) - 71	489	405	49.8	41.3	5690	5690	580	580		
87	16.7	20.1	1H - E125 (-B) - 87	599	496	61.0	50.6	7260	7260	740	740	図 C3	図 C4

注）1. 出力回転数は、モータ回転数 50Hz：1450r/min, 60Hz：1750r/min としたときの代表値です。詳細は技術資料「モータ部」を参照ください。
2. 低速軸許容ラジアル荷重は、低速軸中央の位置の値です。
3. ( ) 内はブレーキ付の形式を示します。

ご注文の際は、該当する形式記号、電圧周波数をご指示ください。( ) 内はブレーキ付の形式、寸法、質量を示します。

図 C1 CNVM1H-E115-59, 71 (CNVM1H-E115-B-59, 71) 質量 31kg (質量 36kg)

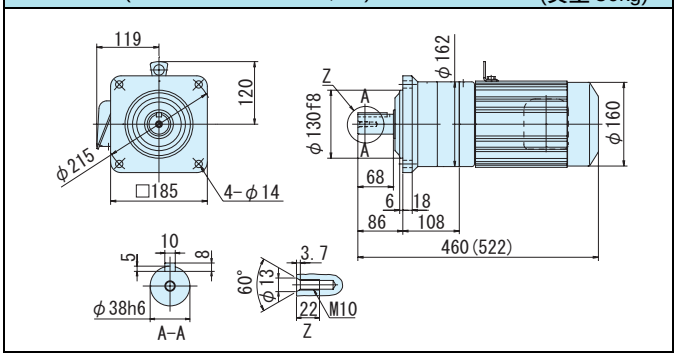

図 C2 CNHM1H-E115-59, 71 (CNHM1H-E115-B-59, 71) 質量 32kg (質量 37kg)

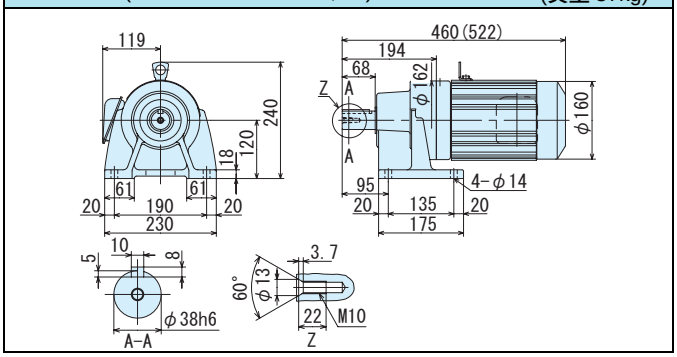

図 C3 CNVM1H-E125-87 (CNVM1H-E125-B-87) 質量 42kg (質量 47kg)

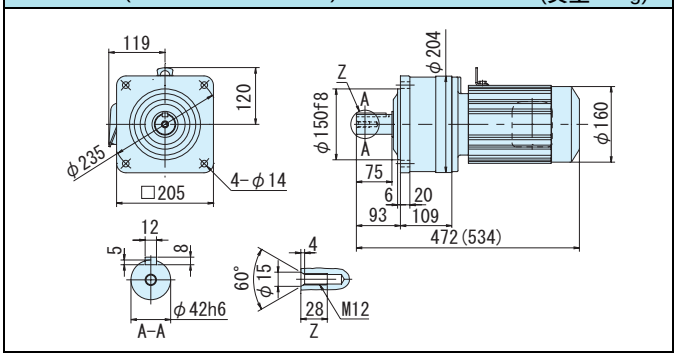

図 C4 CNHM1H-E125-87 (CNHM1H-E125-B-87) 質量 39kg (質量 44kg)

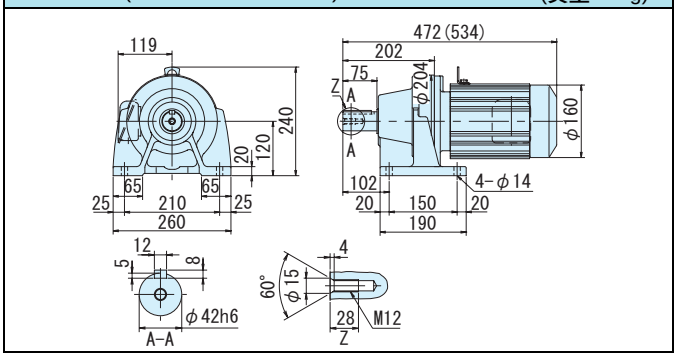

注）1. 低速軸径寸法：寸法公差は、JIS B 0401-1976 "h6" です。
2. 軸端キー寸法：寸法公差は、JIS B 1301-1996 平行キーに依っています。
3. 本寸法図の寸法および質量は、予告無しに変更することがあります。

1.5kW・三相モータ・屋内形

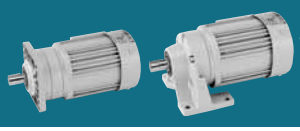

減速比	出力回転数 r/min 50Hz	出力回転数 r/min 60Hz	容量記号 – 枠番 – 減速比（形式記号詳細 C2 頁）	出力トルク Tout N•m 50Hz	出力トルク Tout N•m 60Hz	出力トルク Tout kgf•m 50Hz	出力トルク Tout kgf•m 60Hz	出力軸許容ラジアル荷重 Pro N 50Hz	出力軸許容ラジアル荷重 Pro N 60Hz	出力軸許容ラジアル荷重 Pro kgf 50Hz	出力軸許容ラジアル荷重 Pro kgf 60Hz	屋内形寸法図 フランジ取付	屋内形寸法図 脚取付
3	483	583	2 - E09R (-B) - 3	28.2	23.3	2.87	2.38	948	948	97.0	97.0	図 C5	図 C6
5	290	350	2 - E09R (-B) - 5	46.9	38.9	4.78	3.96	1580	1580	161	161		
6	242	292	2 - E095 (-B) - 6	56.3	46.7	5.74	4.76	1580	1580	161	161	図 C7	図 C8
8	181	219	2 - E095 (-B) - 8	75.1	62.2	7.65	6.34	1580	1580	161	161		
11	132	159	2 - E095 (-B) - 11	103	85.5	10.5	8.72	1580	1580	161	161		
13	112	135	2 - E095 (-B) - 13	122	101	12.4	10.3	1640	1640	167	167		
15	96.7	117	2 - E095 (-B) - 15	141	117	14.4	11.9	1890	1890	193	193		
17	85.3	103	2 - E095 (-B) - 17	160	132	16.3	13.5	2150	2150	219	219		
21	69.0	83.3	2 - E095 (-B) - 21	197	163	20.1	16.6	2380	2650	243	270		
25	58.0	70.0	2 - E105 (-B) - 25	235	194	23.9	19.8	4660	4640	475	473	図 C9	図 C10
29	50.0	60.3	2 - E105 (-B) - 29	272	226	27.7	23.0	4660	4660	475	475		
35	41.4	50.0	2 - E105 (-B) - 35	328	272	33.5	27.7	4590	4660	467	475		

CNVM（フランジ取付）CNHM（脚取付）

注）1. 出力回転数は、モータ回転数 50Hz：1450r/min, 60Hz：1750r/min としたときの代表値です。詳細は技術資料「モータ部」を参照ください。
2. 低速軸許容ラジアル荷重は、低速軸中央の位置の値です。
3. ( ) 内はブレーキ付の形式を示します。
4. 枠番末尾に「R」の付く機種は、トラクションドライブ機種です。ご使用にあたっては C10 頁の選定資料をご参照ください。

ご注文の際は、該当する形式記号、電圧周波数をご指示ください。( ) 内はブレーキ付の形式、寸法、質量を示します。

図 C5　CNVM2-E09R-3, 5 (CNVM2-E09R-B-3, 5)　質量 21kg (質量 26kg)

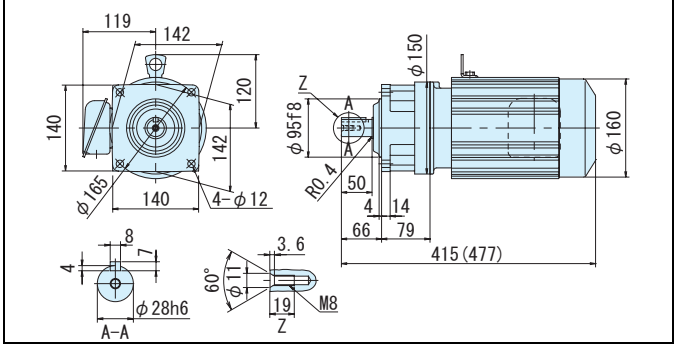

図 C6　CNHM2-E09R-3, 5 (CNHM2-E09R-B-3, 5)　質量 21kg (質量 26kg)

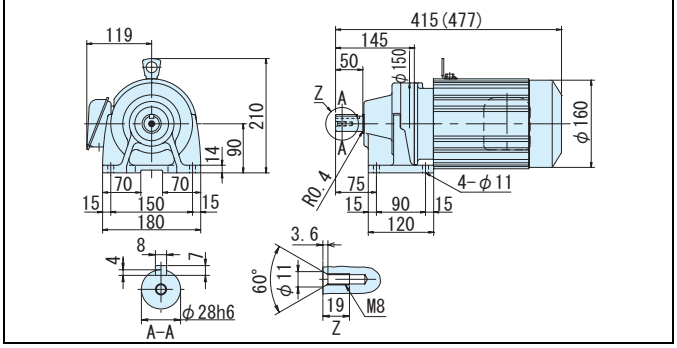

図 C7　CNVM2-E095-6~21 (CNVM2-E095-B-6~21)　質量 20kg (質量 25kg)

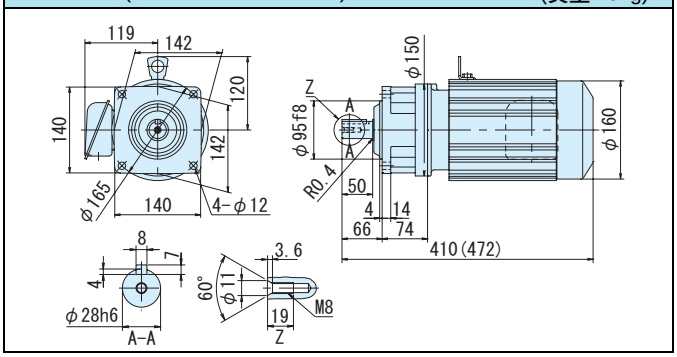

図 C8　CNHM2-E095-6~21 (CNHM2-E095-B-6~21)　質量 20kg (質量 25kg)

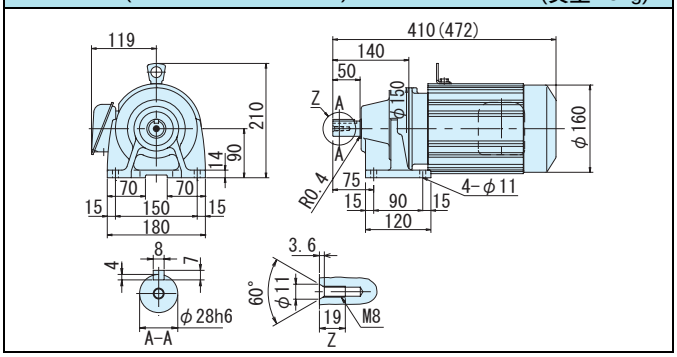

図 C9　CNVM2-E105-25~35 (CNVM2-E105-B-25~35)　質量 23kg (質量 28kg)

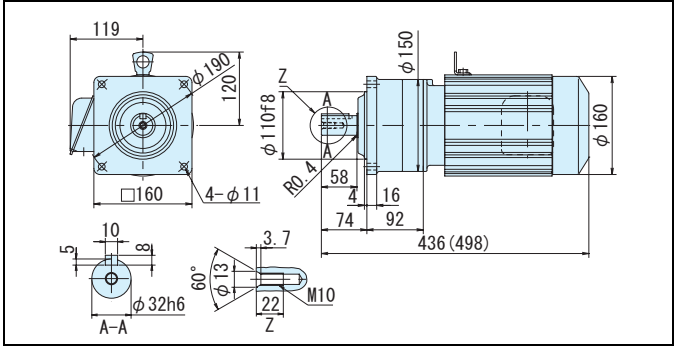

図 C10　CNHM2-E105-25~35 (CNHM2-E105-B-25~35)　質量 23kg (質量 28kg)

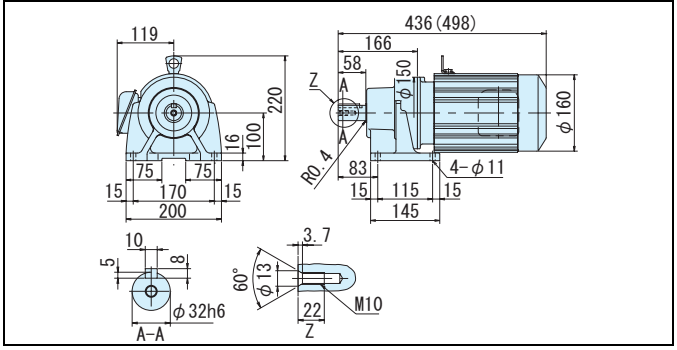

注）1. 低速軸径寸法：寸法公差は、JIS B 0401-1976 "h6" です。
2. 軸端キー寸法：寸法公差は、JIS B 1301-1996 平行キーに依っています。
3. 本寸法図の寸法および質量は、予告無しに変更することがあります。

平行軸ギヤモータ・フランジ取付形（CNVM）・脚取付形（CNHM）
1.5kW・三相モータ・屋内形

減速比	出力回転数 r/min 50Hz	出力回転数 r/min 60Hz	容量記号 – 枠番 – 減速比（形式記号詳細 C2 頁）	出力トルク Tout N•m 50Hz	出力トルク Tout N•m 60Hz	出力トルク Tout kgf•m 50Hz	出力トルク Tout kgf•m 60Hz	出力軸許容ラジアル荷重 Pro N 50Hz	出力軸許容ラジアル荷重 Pro N 60Hz	出力軸許容ラジアル荷重 Pro kgf 50Hz	出力軸許容ラジアル荷重 Pro kgf 60Hz	屋内形寸法図 フランジ取付	屋内形寸法図 脚取付
43	33.7	40.7	CNVM（フランジ取付）CNHM（脚取付）2 - E115 (-B) - 43	404	334	41.1	34.1	5690	5690	580	580	図 C1	図 C2
51	28.4	34.3	2 - E115 (-B) - 51	479	397	48.8	40.4	5690	5690	580	580		
59	24.6	29.7	2 - E125 (-B) - 59	554	459	56.4	46.8	7260	7260	740	740	図 C3	図 C4

注）1. 出力回転数は、モータ回転数 50Hz：1450r/min, 60Hz：1750r/min としたときの代表値です。詳細は技術資料「モータ部」を参照ください。
2. 低速軸許容ラジアル荷重は、低速軸中央の位置の値です。
3. ( ) 内はブレーキ付の形式を示します。

ご注文の際は、該当する形式記号、電圧周波数をご指示ください。( ) 内はブレーキ付の形式、寸法、質量を示します。

図 C1 CNVM2-E115-43, 51 (CNVM2-E115-B-43, 519) 質量 32kg (質量 37kg)

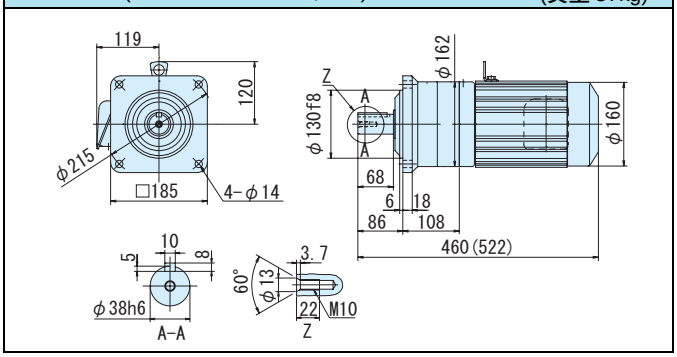

図 C2 CNHM2-E115-43, 51 (CNHM2-E115-B-43, 51) 質量 33kg (質量 38kg)

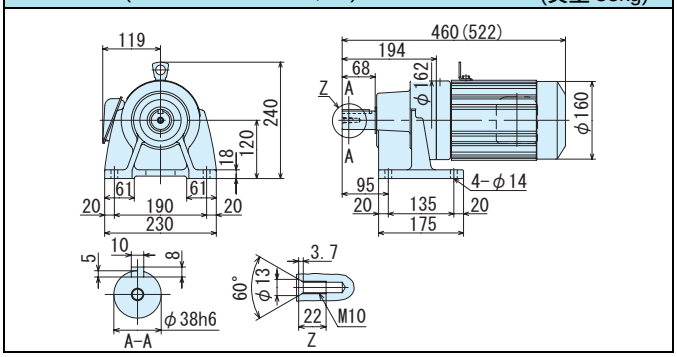

図 C3 CNVM2-E125-59 (CNVM2-E125-B-59) 質量 43kg (質量 48kg)

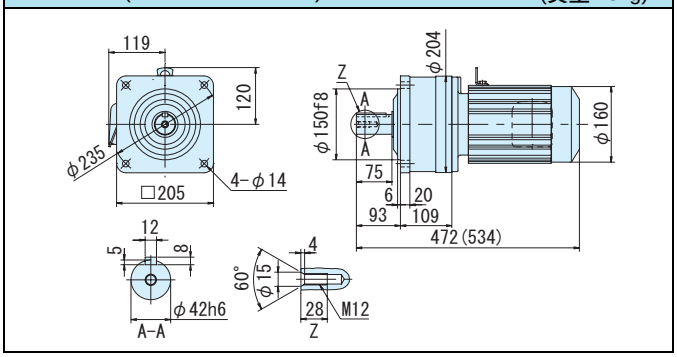

図 C4 CNHM2-E125-59 (CNHM2-E125-B-59) 質量 40kg (質量 45kg)

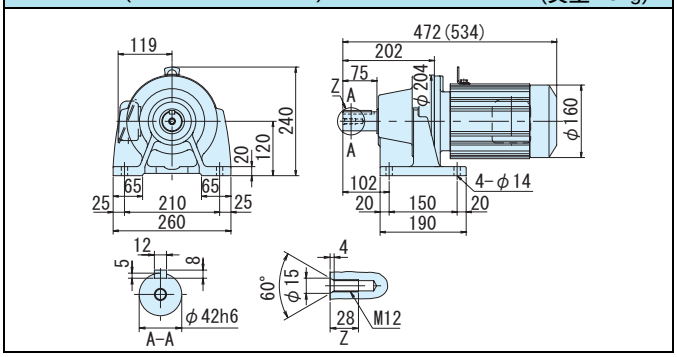

注）1. 低速軸径寸法：寸法公差は、JIS B 0401-1976 "h6" です。
2. 軸端キー寸法：寸法公差は、JIS B 1301-1996 平行キーに依っています。
3. 本寸法図の寸法および質量は、予告無しに変更することがあります。

2.2kW・三相モータ・屋内形

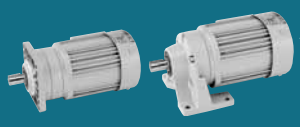

減速比	出力回転数 r/min 50Hz	出力回転数 r/min 60Hz	容量記号 – 枠番 – 減速比（形式記号詳細 C2 頁）	出力トルク Tout N•m 50Hz	出力トルク Tout N•m 60Hz	出力トルク Tout kgf•m 50Hz	出力トルク Tout kgf•m 60Hz	出力軸許容ラジアル荷重 Pro N 50Hz	出力軸許容ラジアル荷重 Pro N 60Hz	出力軸許容ラジアル荷重 Pro kgf 50Hz	出力軸許容ラジアル荷重 Pro kgf 60Hz	屋内形寸法図 フランジ取付	屋内形寸法図 脚取付
3	483	583	CNVM（フランジ取付）CNHM（脚取付）3 - E10R (-B) - 3	41.3	34.2	4.21	3.49	1220	1220	124	124	図 C5	図 C6
5	290	350	3 - E10R (-B) - 5	68.8	57.0	7.02	5.81	2030	2030	207	207		
6	242	292	3 - E105 (-B) - 6	82.6	68.4	8.42	6.98	2970	2830	303	288	図 C7	図 C8
8	181	219	3 - E105 (-B) - 8	110	91.2	11.2	9.30	2970	2970	303	303		
11	132	159	3 - E105 (-B) - 11	151	125	15.4	12.8	2970	2970	303	303		
13	112	135	3 - E105 (-B) - 13	179	148	18.2	15.1	3510	3510	358	358		
15	96.7	117	3 - E105 (-B) - 15	206	171	21.0	17.4	4050	4050	413	413		
17	85.3	103	3 - E105 (-B) - 17	234	194	23.9	19.8	4590	4590	468	468		
21	69.0	83.3	3 - E105 (-B) - 21	289	240	29.5	24.4	4660	4660	475	475		
25	58.0	70.0	3 - E115 (-B) - 25	344	285	35.1	29.1	5690	5690	580	580	図 C9	図 C10
29	50.0	60.3	3 - E115 (-B) - 29	399	331	40.7	33.7	5690	5690	580	580		
35	41.4	50.0	3 - E115 (-B) - 35	482	399	49.1	40.7	5690	5690	580	580		
43	33.7	40.7	3 - E115 (-B) - 43	592	490	60.3	50.0	5690	5690	580	580		

注）1. 出力回転数は、モータ回転数 50Hz：1450r/min, 60Hz：1750r/min としたときの代表値です。詳細は技術資料「モータ部」を参照ください。
2. 低速軸許容ラジアル荷重は、低速軸中央の位置の値です。
3. ( ) 内はブレーキ付の形式を示します。
4. 枠番末尾に「R」の付く機種は、トラクションドライブ機種です。ご使用にあたっては C10 頁の選定資料をご参照ください。

ご注文の際は、該当する形式記号、電圧周波数をご指示ください。( ) 内はブレーキ付の形式、寸法、質量を示します。

図 C5　CNVM3-E10R-3, 5 (CNVM3-E10R-B-3, 5)　質量 27kg (質量 34kg)

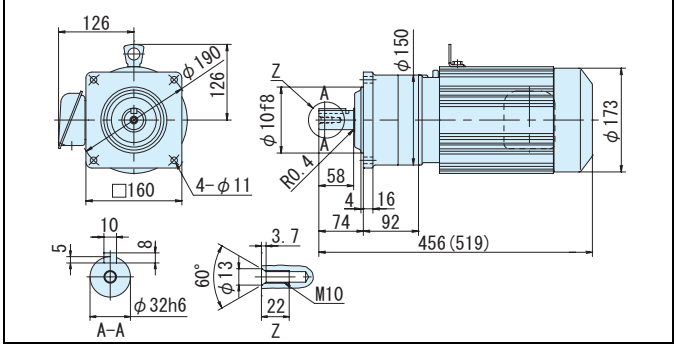

図 C6　CNHM3-E10R-3, 5 (CNHM3-E10R-B-3, 5)　質量 27kg (質量 34kg)

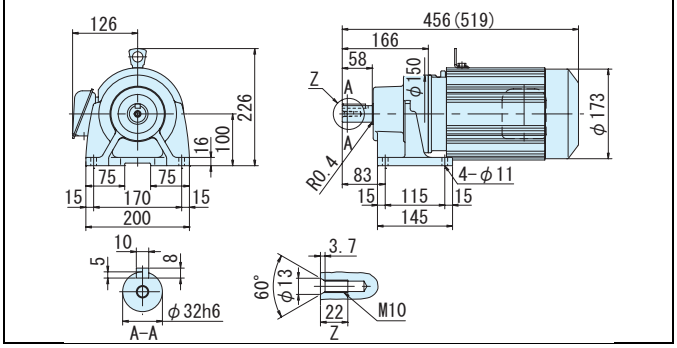

図 C7　CNVM3-E105-6~21 (CNVM3-E105-B-6~21)　質量 27kg (質量 34kg)

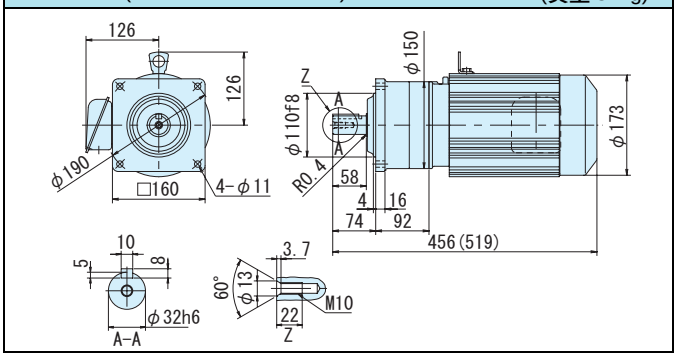

図 C8　CNHM3-E105-6~21 (CNHM3-E105-B-6~21)　質量 27kg (質量 34kg)

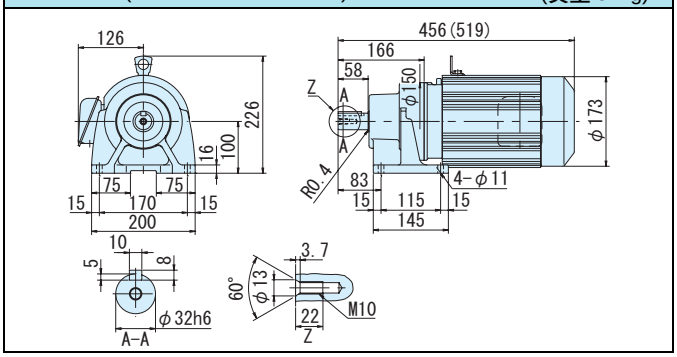

図 C9　CNVM3-E115-25~43 (CNVM3-E115-B-25~43)　質量 36kg (質量 43kg)

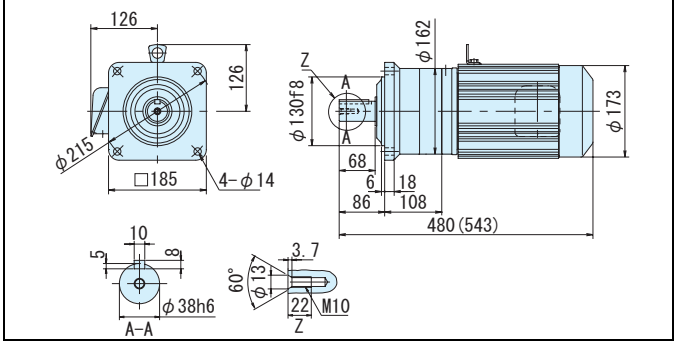

図 C10　CNHM3-E115-25~43 (CNHM3-E115-B-25~43)　質量 37kg (質量 44kg)

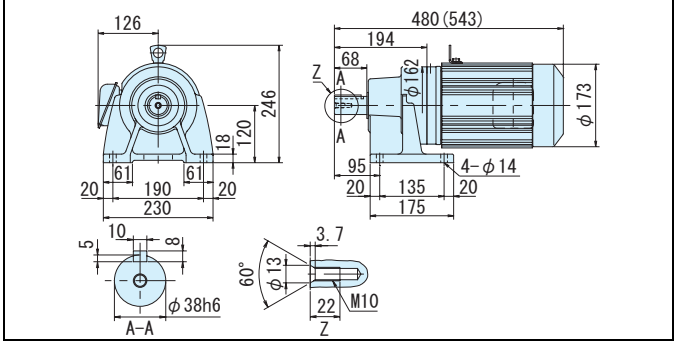

注）1. 低速軸径寸法：寸法公差は、JIS B 0401-1976 "h6" です。
2. 軸端キー寸法：寸法公差は、JIS B 1301-1996 平行キーに依っています。
3. 本寸法図の寸法および質量は、予告無しに変更することがあります。

平行軸ギヤモータ・フランジ取付形（CNVM）・脚取付形（CNHM）
2.2kW・三相モータ・屋内形

減速比	出力回転数 r/min 50Hz	出力回転数 r/min 60Hz	容量記号 − 枠番 − 減速比（形式記号詳細 C2 頁）	出力トルク Tout N•m 50Hz	出力トルク Tout N•m 60Hz	出力トルク Tout kgf•m 50Hz	出力トルク Tout kgf•m 60Hz	出力軸許容ラジアル荷重 Pro N 50Hz	出力軸許容ラジアル荷重 Pro N 60Hz	出力軸許容ラジアル荷重 Pro kgf 50Hz	出力軸許容ラジアル荷重 Pro kgf 60Hz	屋内形寸法図 フランジ取付	屋内形寸法図 脚取付
51	28.4	34.3	CNVM（フランジ取付）CNHM（脚取付）3 - E125 (-B) - 51	702	582	71.6	59.3	7260	7260	740	740	図 C1	図 C2

注）1. 出力回転数は、モータ回転数 50Hz：1450r/min, 60Hz：1750r/min としたときの代表値です。詳細は技術資料「モータ部」を参照ください。
2. 低速軸許容ラジアル荷重は、低速軸中央の位置の値です。
3. ( ) 内はブレーキ付の形式を示します。

ご注文の際は、該当する形式記号、電圧周波数をご指示ください。( ) 内はブレーキ付の形式、寸法、質量を示します。

図 C1　CNVM3-E125-51 (CNVM3-E125-B-51)　質量 47kg (質量 54kg)

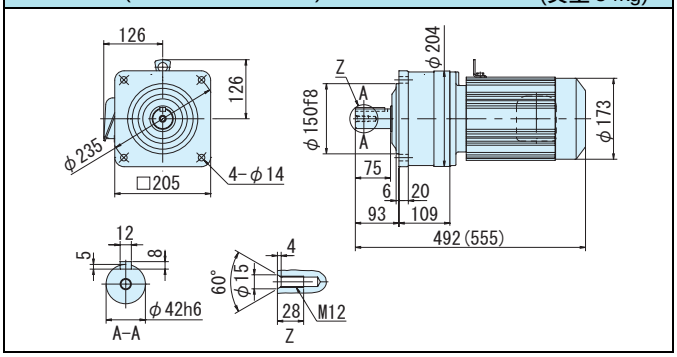

図 C2　CNHM3-E125-51 (CNHM3-E125-B-51)　質量 44kg (質量 51kg)

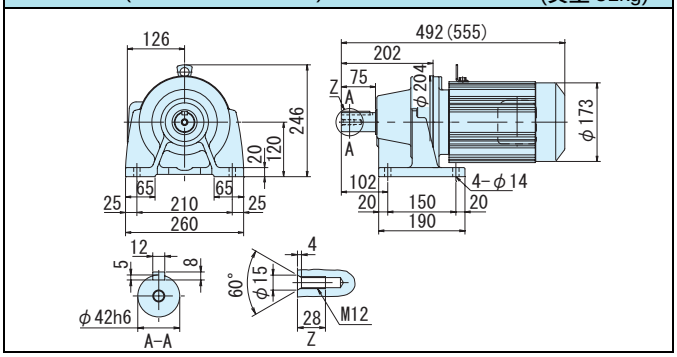

注）1. 低速軸径寸法：寸法公差は、JIS B 0401-1976 "h6" です。
2. 軸端キー寸法：寸法公差は、JIS B 1301-1996 平行キーに依っています。
3. 本寸法図の寸法および質量は、予告無しに変更することがあります。

3.0kW ～ 5.5kW の平行軸ギヤモータは、サイクロ® 減速機をご利用ください。
（専用カタログをご参照ください。）

MEMO

平行軸ギヤモータ・フランジ取付形（CNVM）・脚取付形（CNHM）
90W・単相モータ・屋内形

減速比	出力回転数 r/min 50Hz	出力回転数 r/min 60Hz	容量記号 – 枠番 – 補助形式 – 減速比（形式記号詳細 C2 頁）	出力トルク Tout N•m 50Hz	出力トルク Tout N•m 60Hz	出力トルク Tout kgf•m 50Hz	出力トルク Tout kgf•m 60Hz	出力軸許容ラジアル荷重 Pro N 50Hz	出力軸許容ラジアル荷重 Pro N 60Hz	出力軸許容ラジアル荷重 Pro kgf 50Hz	出力軸許容ラジアル荷重 Pro kgf 60Hz	屋内形寸法図 フランジ取付	屋内形寸法図 脚取付
6	242	292	CNVM（フランジ取付）CNHM（脚取付） 009 - E065 - CA (-B) - 6	3.38	2.80	0.344	0.285	196	196	20.0	20.0	図 C1	図 C2
8	181	219	009 - E065 - CA (-B) - 8	4.50	3.73	0.459	0.380	265	265	27.0	27.0		
11	132	159	009 - E065 - CA (-B) - 11	6.19	5.13	0.631	0.523	363	363	37.0	37.0		
13	112	135	009 - E065 - CA (-B) - 13	7.32	6.07	0.746	0.618	422	422	43.0	43.0		
15	96.7	117	009 - E065 - CA (-B) - 15	8.45	7.00	0.861	0.713	491	491	50.1	50.1		
17	85.3	103	009 - E065 - CA (-B) - 17	9.57	7.93	0.976	0.809	559	559	57.0	57.0		
21	69.0	83.3	009 - E065 - CA (-B) - 21	11.8	9.80	1.21	0.999	697	697	71.0	71.0		
25	58.0	70.0	009 - E065 - CA (-B) - 25	14.1	11.7	1.44	1.19	824	824	84.0	84.0		
29	50.0	60.3	009 - E065 - CA (-B) - 29	16.3	13.5	1.66	1.38	961	961	98.0	98.0		
35	41.4	50.0	009 - E065 - CA (-B) - 35	19.7	16.3	2.01	1.66	1160	1160	118	118		
43	33.7	40.7	009 - E065 - CA (-B) - 43	24.2	20.1	2.47	2.05	1230	1230	125	125		
51	28.4	34.3	009 - E065 - CA (-B) - 51	28.7	23.8	2.93	2.43	1230	1230	125	125		

注）1. 出力回転数は、モータ回転数 50Hz：1450r/min, 60Hz：1750r/min としたときの代表値です。詳細は技術資料「モータ部」を参照ください。
2. 低速軸許容ラジアル荷重は、低速軸中央の位置の値です。
3. （ ）内はブレーキ付の形式を示します。

ご注文の際は、該当する形式記号、電圧周波数をご指示ください。( ) 内はブレーキ付の形式、寸法、質量を示します。

図 C1　CNVM009-E065-CA-6~51 (CNVM009-E065-CA-B-6~51)　質量 4.5kg (質量 5.0kg)

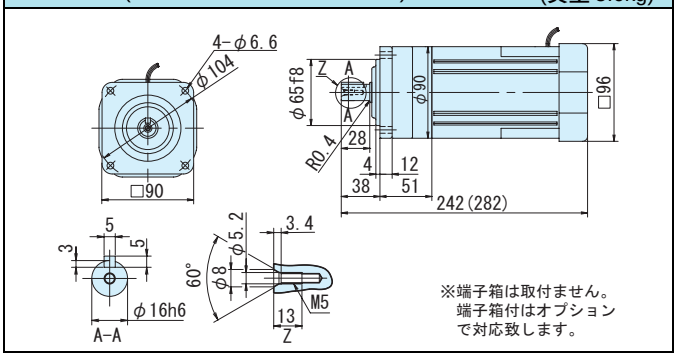

図 C2　CNHM009-E065-CA-6~51 (CNHM009-E065-CA-B-6~51)　質量 4.5kg (質量 5.0kg)

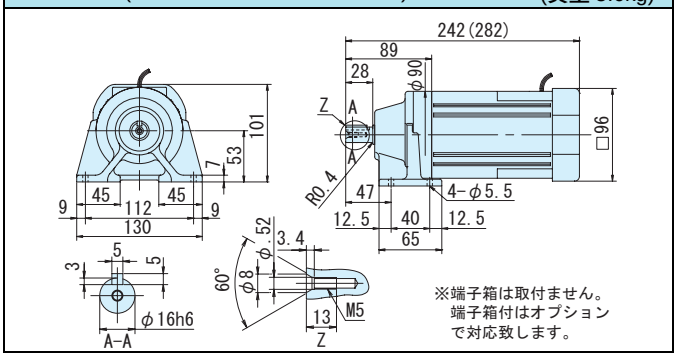

注）1. 低速軸径寸法：寸法公差は、JIS B 0401-1976 "h6" です。
2. 軸端キー寸法：寸法公差は、JIS B 1301-1996 平行キーに依っています。
3. 本寸法図の寸法および質量は、予告無しに変更することがあります。

6W~60W の平行軸ギヤモータは、アステロ® ギヤモータをご利用ください。（専用カタログをご参照ください。）

0.1kW・単相モータ・屋内形

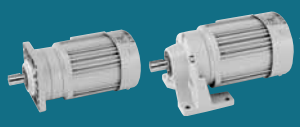

ALTAX α 平行軸 100V 200V

減速比	出力回転数 r/min 50Hz	出力回転数 r/min 60Hz		容量記号 – 枠番 – 補助形式 – 減速比（形式記号詳細 C2 頁）	出力トルク Tout N•m 50Hz	出力トルク Tout N•m 60Hz	出力トルク Tout kgf•m 50Hz	出力トルク Tout kgf•m 60Hz	出力軸許容ラジアル荷重 Pro N 50Hz	出力軸許容ラジアル荷重 Pro N 60Hz	出力軸許容ラジアル荷重 Pro kgf 50Hz	出力軸許容ラジアル荷重 Pro kgf 60Hz	屋内形寸法図 フランジ取付	屋内形寸法図 脚取付
3	483	583	CNVM（フランジ取付）CNHM（脚取付）	01 - E07R - CB (-B) - 3	1.88	1.56	0.191	0.159	235	235	24.0	24.0	図 C3	図 C4
5	290	350		01 - E07R - CB (-B) - 5	3.13	2.59	0.319	0.264	392	392	40.0	40.0		
6	242	292		01 - E06H - CB (-B) - 6	3.75	3.11	0.383	0.317	196	196	20.0	20.0	図 C5	図 C6
8	181	219		01 - E06H - CB (-B) - 8	5.01	4.15	0.510	0.423	265	265	27.0	27.0		
11	132	159		01 - E06H - CB (-B) - 11	6.88	5.70	0.702	0.581	363	363	37.0	37.0		
13	112	135		01 - E06H - CB (-B) - 13	8.13	6.74	0.829	0.687	422	422	43.0	43.0		
15	96.7	117		01 - E06H - CB (-B) - 15	9.39	7.78	0.957	0.793	491	491	50.1	50.1		
17	85.3	103		01 - E06H - CB (-B) - 17	10.6	8.81	1.08	0.898	559	559	57.0	57.0		
21	69.0	83.3		01 - E06H - CB (-B) - 21	13.1	10.9	1.34	1.11	697	697	71.0	71.0		
25	58.0	70.0		01 - E06H - CB (-B) - 25	15.6	13.0	1.59	1.32	824	824	84.0	84.0		
29	50.0	60.3		01 - E06H - CB (-B) - 29	18.1	15.0	1.85	1.53	961	961	98.0	98.0		
35	41.4	50.0		01 - E06H - CB (-B) - 35	21.9	18.1	2.23	1.85	1160	1160	118	118		
43	33.7	40.7		01 - E06H - CB (-B) - 43	26.9	22.3	2.74	2.27	1230	1230	125	125		
51	28.4	34.3		01 - E06H - CB (-B) - 51	31.9	26.4	3.25	2.70	1230	1230	125	125		
59	24.6	29.7		01 - E075 - CB (-B) - 59	36.9	30.6	3.76	3.12	1670	1670	170	170	図 C7	図 C8
71	20.4	24.6		01 - E075 - CB (-B) - 71	44.4	36.8	4.53	3.75	1670	1670	170	170		

注）1. 出力回転数は、モータ回転数 50Hz：1450r/min, 60Hz：1750r/min としたときの代表値です。詳細は技術資料「モータ部」を参照ください。
2. 低速軸許容ラジアル荷重は、低速軸中央の位置の値です。
3. （ ）内はブレーキ付の形式を示します。
4. 枠番末尾に「R」の付く機種は、トラクションドライブ機種です。ご使用にあたっては C10 頁の選定資料をご参照ください。

ご注文の際は、該当する形式記号、電圧周波数をご指示ください。( ) 内はブレーキ付の形式、寸法、質量を示します。

図 C3

CNVM01-E07R-CB-3, 5
(CNVM01-E07R-CB-B-3, 5)
質量 7.5kg
(質量 9.0kg)

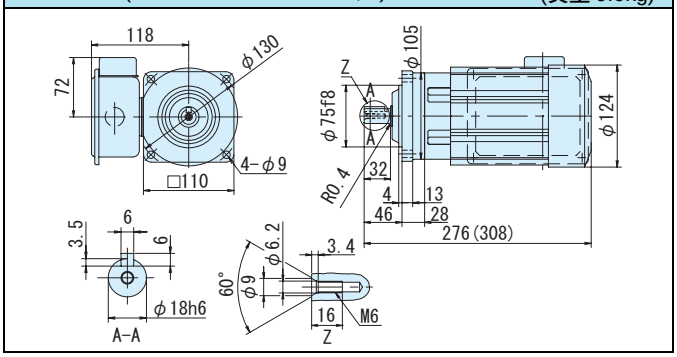

図 C4

CNHM01-E07R-CB-3, 5
(CNHM01-E07R-CB-B-3, 5)
質量 7.5kg
(質量 9.0kg)

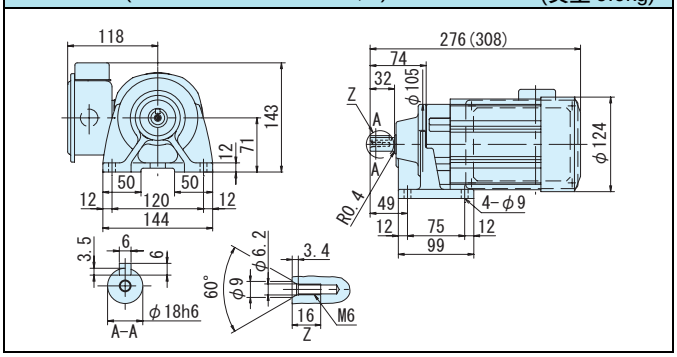

図 C5

CNVM01-E06H-CB-6~51
(CNVM01-E06H-CB-B-6~51)
質量 6.5kg
(質量 8.0kg)

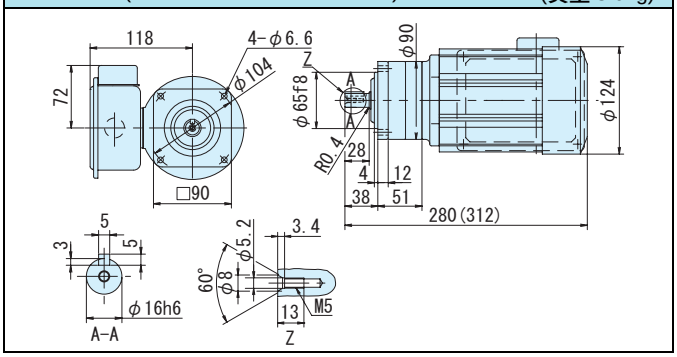

図 C6

CNHM01-E06H-CB-6~51
(CNHM01-E06H-CB-B-6~51)
質量 6.5kg
(質量 8.0kg)

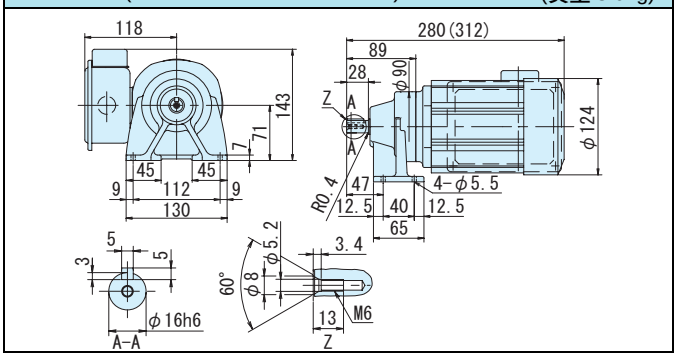

図 C7

CNVM01-E075-CB-59, 71
(CNVM01-E075-CB-B-59, 71)
質量 7.0kg
(質量 8.5kg)

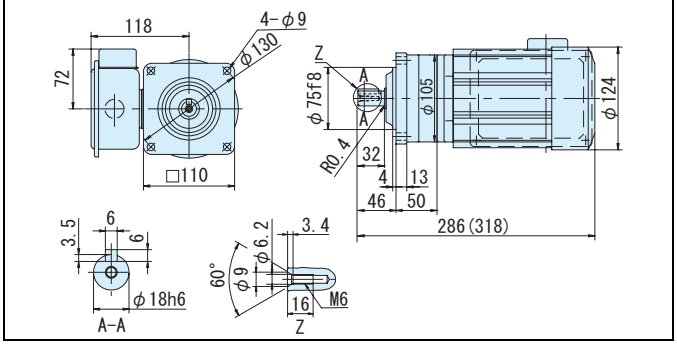

図 C8

CNHM01-E075-CB-59, 71
(CNHM01-E075-CB-B-59, 71)
質量 7.0kg
(質量 8.5kg)

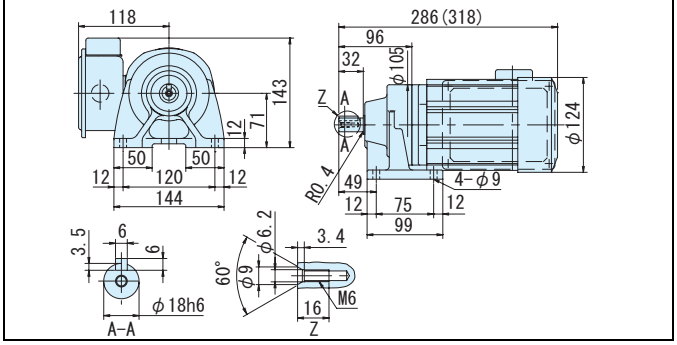

注）1. 低速軸径寸法：寸法公差は、JIS B 0401-1976 "h6" です。
2. 軸端キー寸法：寸法公差は、JIS B 1301-1996 平行キーに依っています。
3. 本寸法図の寸法および質量は、予告無しに変更することがあります。

平行軸ギヤモータ・フランジ取付形（CNVM）・脚取付形（CNHM）
0.1kW・単相モータ・屋内形

減速比	出力回転数 r/min 50Hz	出力回転数 r/min 60Hz	容量記号	枠番	補助形式	減速比	出力トルク Tout N•m 50Hz	出力トルク Tout N•m 60Hz	出力トルク Tout kgf•m 50Hz	出力トルク Tout kgf•m 60Hz	出力軸許容ラジアル荷重 Pro N 50Hz	出力軸許容ラジアル荷重 Pro N 60Hz	出力軸許容ラジアル荷重 Pro kgf 50Hz	出力軸許容ラジアル荷重 Pro kgf 60Hz	屋内形寸法図 フランジ取付	屋内形寸法図 脚取付
			（形式記号詳細 C2 頁）													
87	16.7	20.1	01	E085	CB (-B)	87	54.4	45.1	5.55	4.60	2700	2700	275	275	図 C1	図 C2
105	13.8	16.7	01	E095DR	CB (-B)	105	62.2	51.6	6.34	5.26	2650	2650	270	270	図 C5	図 C6
119	12.2	14.7	01	E095	CB (-B)	119	74.5	61.7	7.59	6.29	3430	3430	350	350	図 C3	図 C4
145	10.0	12.1	01	E095DR	CB (-B)	145	86.0	71.2	8.76	7.26	3430	3430	350	350	図 C5	図 C6
175	8.29	10.0	01	E095DR	CB (-B)	175	104	86.0	10.6	8.76	3390	3430	346	350		
215	6.74	8.14	01	E095DR	CB (-B)	215	127	106	13.0	10.8	3260	3430	332	350		
255	5.69	6.86	01	E095DR	CB (-B)	255	151	125	15.4	12.8	3190	3430	326	350		
295	4.92	5.93	01	E095DR	CB (-B)	295	*174	145	*17.8	14.8	2670	2980	272	304		
355	4.08	4.93	01	E095DR	CB (-B)	355	*176	174	*18.0	17.8	2640	2660	269	271		

CNVM（フランジ取付）CNHM（脚取付）

注）1. 出力回転数は、モータ回転数 50Hz：1450r/min, 60Hz：1750r/min としたときの代表値です。詳細は技術資料「モータ部」を参照ください。
2. 低速軸許容ラジアル荷重は、低速軸中央の位置の値です。
3. * 印はトルク制限機種です。出力トルクにご注意ください。
4. （ ）内はブレーキ付の形式を示します。
5. 枠番末尾に「R」の付く機種は、トラクションドライブ機種です。ご使用にあたっては C10 頁の選定資料をご参照ください。

ご注文の際は、該当する形式記号、電圧周波数をご指示ください。( ) 内はブレーキ付の形式、寸法、質量を示します。

図 C1 CNVM01-E085-CB-87 (CNVM01-E085-CB-B-87) 質量 6.5kg (質量 8.0kg)

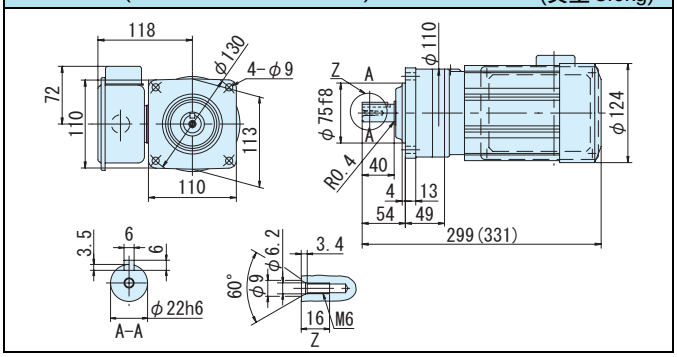

図 C2 CNHM01-E085-CB-87 (CNHM01-E085-CB-B-87) 質量 6.5kg (質量 8.0kg)

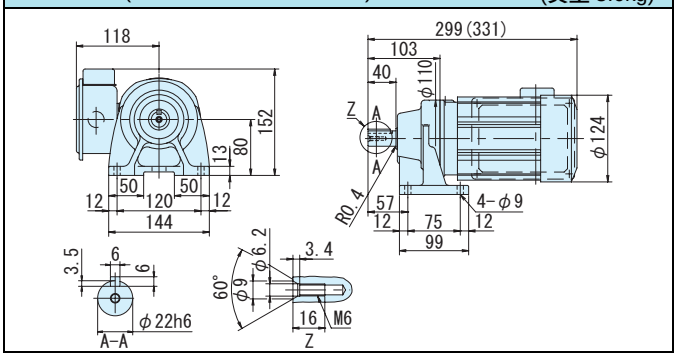

図 C3 CNVM01-E095-CB-119 (CNVM01-E095-CB-B-119) 質量 11kg (質量 12kg)

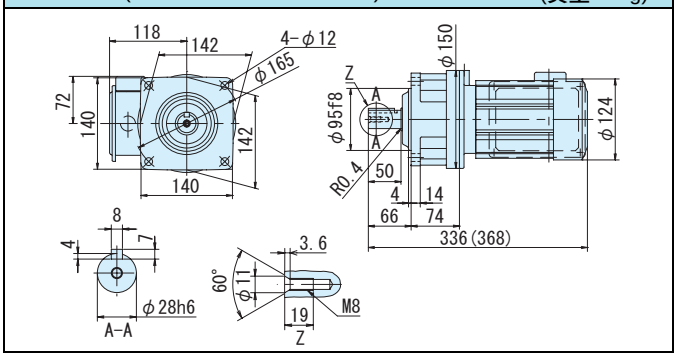

図 C4 CNHM01-E095-CB-119 (CNHM01-E095-CB-B-119) 質量 11kg (質量 12kg)

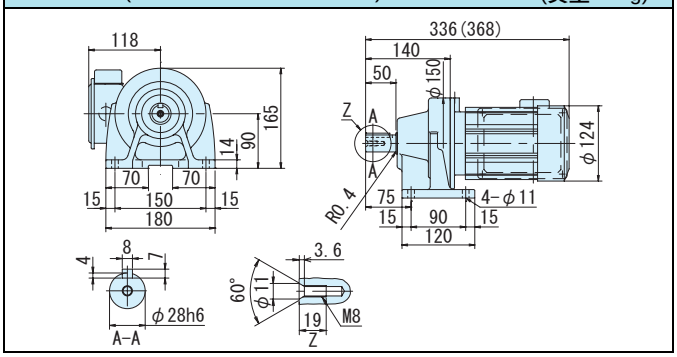

図 C5 CNVM01-E095DR-CB-105, 145~355 (CNVM01-E095DR-CB-B-105, 145~355) 質量 13kg (質量 15kg)

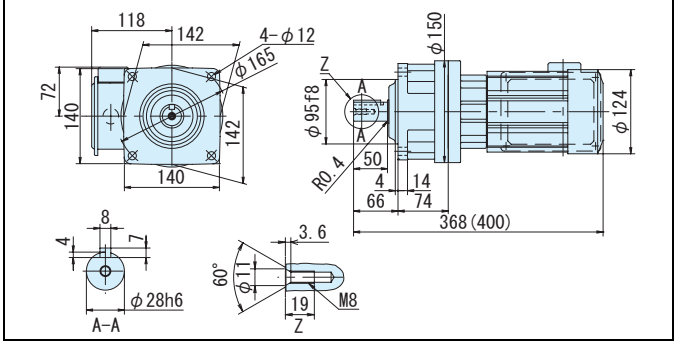

図 C6 CNHM01-E095DR-CB-105, 145~355 (CNHM01-E095DR-CB-B-105, 145~355) 質量 13kg (質量 15kg)

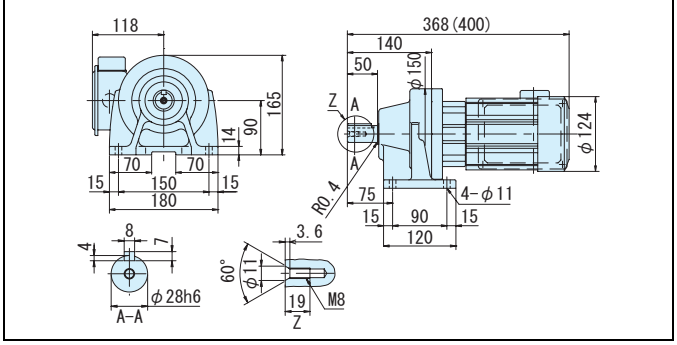

注）1. 低速軸径寸法：寸法公差は、JIS B 0401-1976 "h6" です。
2. 軸端キー寸法：寸法公差は、JIS B 1301-1996 平行キーに依っています。
3. 本寸法図の寸法および質量は、予告無しに変更することがあります。

0.1kW・単相モータ・屋内形

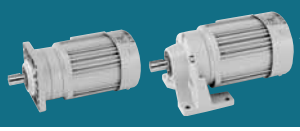

ALTAX α 平行軸 100V 200V

減速比	出力回転数 r/min 50Hz	出力回転数 r/min 60Hz	容量記号 – 枠番 – 補助形式 – 減速比（形式記号詳細 C2 頁）	出力トルク Tout N•m 50Hz	出力トルク Tout N•m 60Hz	出力トルク Tout kgf•m 50Hz	出力トルク Tout kgf•m 60Hz	出力軸許容ラジアル荷重 Pro N 50Hz	出力軸許容ラジアル荷重 Pro N 60Hz	出力軸許容ラジアル荷重 Pro kgf 50Hz	出力軸許容ラジアル荷重 Pro kgf 60Hz	屋内形寸法図 フランジ取付	屋内形寸法図 脚取付
435	3.33	4.02	CNVM（フランジ取付）CNHM（脚取付） 01 - E105DR - CB (-B) - 435	258	214	26.3	21.8	4660	4660	475	475	図 C7	図 C8
559	2.59	3.13	01 - E105DA - CB (-B) - 559	331	275	33.8	28.0	4570	4660	466	475	図 C9	図 C10
649	2.23	2.70	01 - E105DA - CB (-B) - 649	*363	319	*37.0	32.5	4410	4580	449	466		
731	1.98	2.39	01 - E105DA - CB (-B) - 731	*400	359	*40.8	36.6	4320	4470	441	456		
841	1.72	2.08	01 - E125DA - CB (-B) - 841	499	413	50.8	42.1	7260	7260	740	740	図 C11	図 C12
1003	1.45	1.74	01 - E125DA - CB (-B) - 1003	595	493	60.6	50.2	7260	7260	740	740		

注）1. 出力回転数は、モータ回転数 50Hz：1450r/min, 60Hz：1750r/min としたときの代表値です。詳細は技術資料「モータ部」を参照ください。
2. 低速軸許容ラジアル荷重は、低速軸中央の位置の値です。
3. * 印はトルク制限機種です。出力トルクにご注意ください。
4. （ ）内はブレーキ付の形式を示します。
5. 枠番末尾に「R」の付く機種は、トラクションドライブ機種です。ご使用にあたっては C10 頁の選定資料をご参照ください。

ご注文の際は、該当する形式記号、電圧周波数をご指示ください。( ) 内はブレーキ付の形式、寸法、質量を示します。

図 C7　CNVM01-E105DR-CB-435（CNVM01-E105DR-CB-B-435）　質量 16kg（質量 17kg）

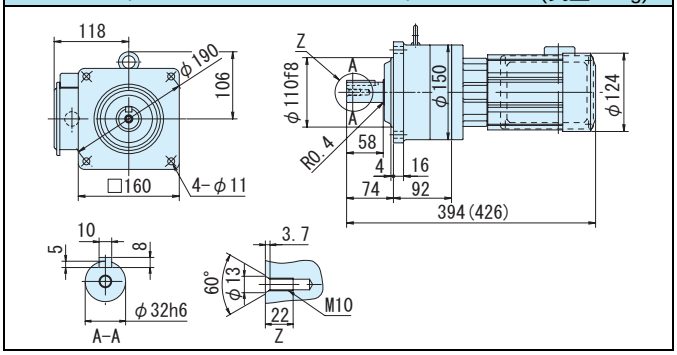

図 C8　CNHM01-E105DR-CB-435（CNHM01-E105DR-CB-B-435）　質量 16kg（質量 17kg）

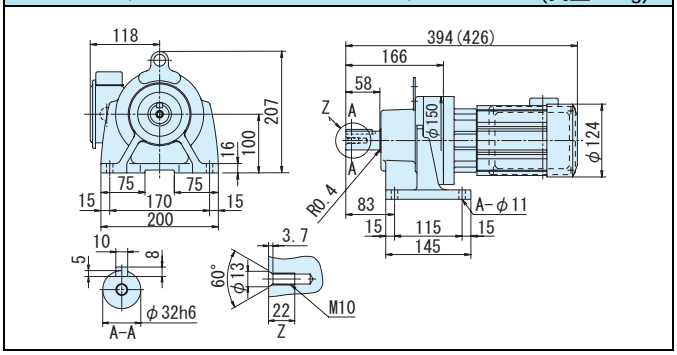

図 C9　CNVM01-E105DA-CB-559~731（CNVM01-E105DA-CB-B-559~731）　質量 17kg（質量 18kg）

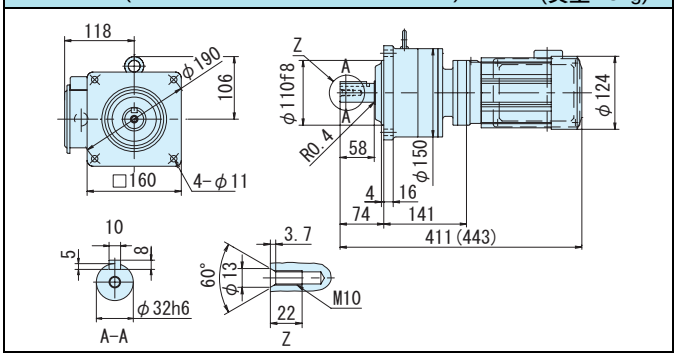

図 C10　CNHM01-E105DA-CB-559~731（CNHM01-E105DA-CB-B-559~731）　質量 17kg（質量 19kg）

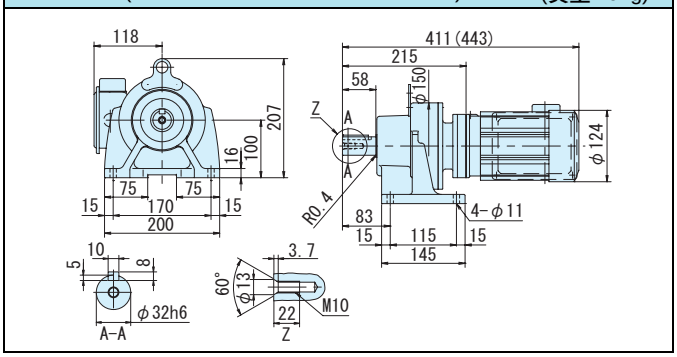

図 C11　CNVM01-E125DA-CB-841, 1003（CNVM01-E125DA-CB-B-841, 1003）　質量 35kg（質量 36kg）

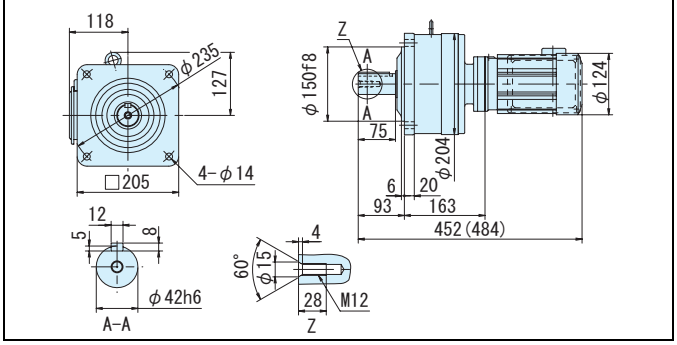

図 C12　CNHM01-E125DA-CB-841, 1003（CNHM01-E125DA-CB-B-841, 1003）　質量 34kg（質量 35kg）

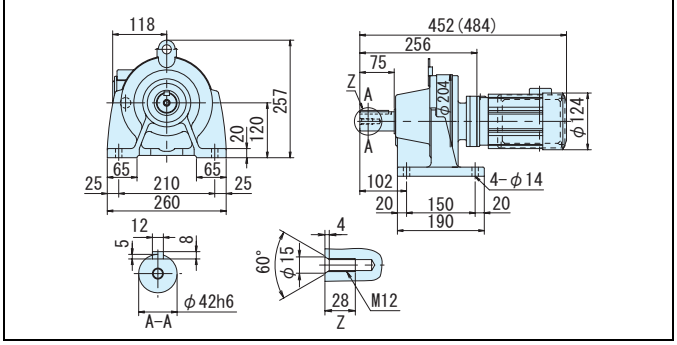

注）1. 低速軸径寸法：寸法公差は、JIS B 0401-1976 "h6" です。
2. 軸端キー寸法：寸法公差は、JIS B 1301-1996 平行キーに依っています。
3. 本寸法図の寸法および質量は、予告無しに変更することがあります。

平行軸ギヤモータ・フランジ取付形（CNVM）・脚取付形（CNHM）
0.2kW・単相モータ・屋内形

減速比	出力回転数 r/min 50Hz	出力回転数 r/min 60Hz	容量記号	枠番	補助形式	減速比	出力トルク Tout N•m 50Hz	出力トルク Tout N•m 60Hz	出力トルク Tout kgf•m 50Hz	出力トルク Tout kgf•m 60Hz	出力軸許容ラジアル荷重 Pro N 50Hz	出力軸許容ラジアル荷重 Pro N 60Hz	出力軸許容ラジアル荷重 Pro kgf 50Hz	出力軸許容ラジアル荷重 Pro kgf 60Hz	屋内形寸法図 フランジ取付	屋内形寸法図 脚取付
			（形式記号詳細 C2 頁）													
3	483	583	02	E07R	CB (-B)	3	3.75	3.11	0.383	0.317	235	235	24.0	24.0	図 C1	図 C2
5	290	350	02	E07R	CB (-B)	5	6.26	5.18	0.638	0.528	392	392	40.0	40.0		
6	242	292	02	E06H	CB (-B)	6	7.51	6.22	0.765	0.634	196	196	20.0	20.0	図 C3	図 C4
8	181	219	02	E06H	CB (-B)	8	10.0	8.29	1.02	0.846	265	265	27.0	27.0		
11	132	159	02	E06H	CB (-B)	11	13.8	11.4	1.40	1.16	363	363	37.0	37.0		
13	112	135	02	E06H	CB (-B)	13	16.3	13.5	1.66	1.37	422	422	43.0	43.0		
15	96.7	117	02	E06H	CB (-B)	15	18.8	15.6	1.91	1.59	491	491	50.1	50.1		
17	85.3	103	02	E06H	CB (-B)	17	21.3	17.6	2.17	1.80	559	559	57.0	57.0		
21	69.0	83.3	02	E06H	CB (-B)	21	26.3	21.8	2.68	2.22	697	697	71.0	71.0		
25	58.0	70.0	02	E06H	CB (-B)	25	31.3	25.9	3.19	2.64	824	824	84.0	84.0		
29	50.0	60.3	02	E075	CB (-B)	29	36.3	30.1	3.70	3.07	1670	1670	170	170	図 C5	図 C6
35	41.4	50.0	02	E075	CB (-B)	35	43.8	36.3	4.46	3.70	1670	1670	170	170		
43	33.7	40.7	02	E075	CB (-B)	43	53.8	44.6	5.49	4.54	1670	1670	170	170		

CNVM（フランジ取付）CNHM（脚取付）

注）1. 出力回転数は、モータ回転数 50Hz：1450r/min, 60Hz：1750r/min としたときの代表値です。詳細は技術資料「モータ部」を参照ください。
2. 低速軸許容ラジアル荷重は、低速軸中央の位置の値です。
3. （ ）内はブレーキ付の形式を示します。
4. 枠番末尾に「R」の付く機種は、トラクションドライブ機種です。ご使用にあたっては C10 頁の選定資料をご参照ください。

ご注文の際は、該当する形式記号、電圧周波数をご指示ください。( ) 内はブレーキ付の形式、寸法、質量を示します。

図 C1 CNVM02-E07R-CB-3, 5 (CNVM02-E07R-CB-B-3, 5) 質量 8.5kg (質量 10kg)

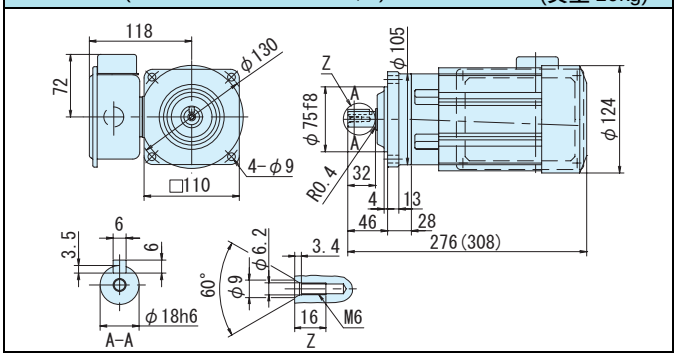

図 C2 CNHM02-E07R-CB-3, 5 (CNHM02-E07R-CB-B-3, 5) 質量 8.5kg (質量 10kg)

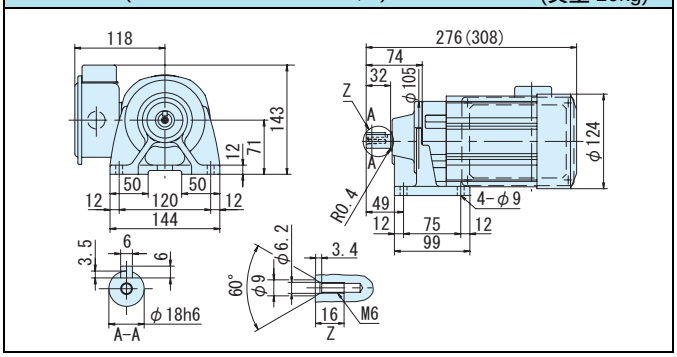

図 C3 CNVM02-E06H-CB-6~25 (CNVM02-E06H-CB-B-6~25) 質量 7.5kg (質量 9.0kg)

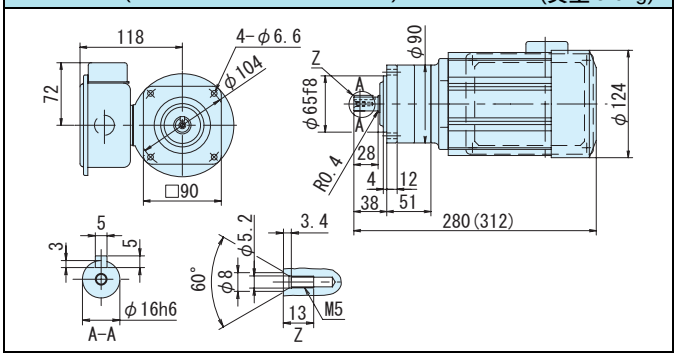

図 C4 CNHM02-E06H-CB-6~25 (CNHM02-E06H-CB-B-6~25) 質量 7.5kg (質量 9.0kg)

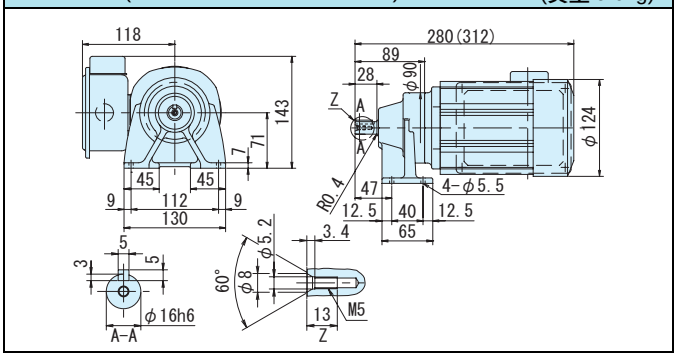

図 C5 CNVM02-E075-CB-29~43 (CNVM02-E075-CB-B-29~43) 質量 8.0kg (質量 9.0kg)

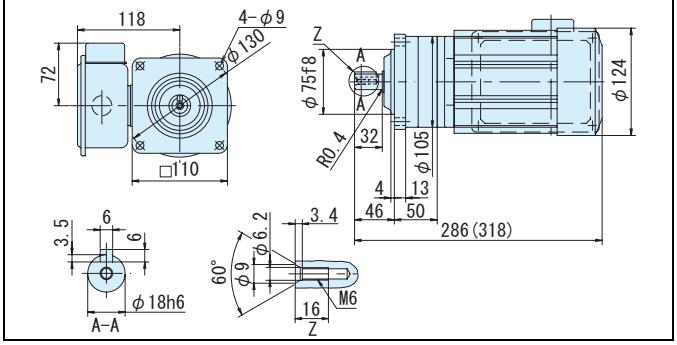

図 C6 CNHM02-E075-CB-29~43 (CNHM02-E075-CB-B-29~43) 質量 8.5kg (質量 9.5kg)

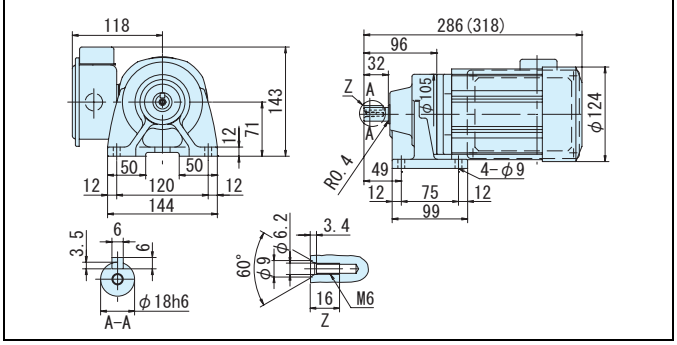

注）1. 低速軸径寸法：寸法公差は、JIS B 0401-1976 "h6" です。
2. 軸端キー寸法：寸法公差は、JIS B 1301-1996 平行キーに依っています。
3. 本寸法図の寸法および質量は、予告無しに変更することがあります。

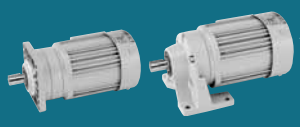

減速比	出力回転数 r/min 50Hz	出力回転数 r/min 60Hz		容量記号 – 枠番 – 補助形式 – 減速比（形式記号詳細 C2 頁）	出力トルク Tout N•m 50Hz	出力トルク Tout N•m 60Hz	出力トルク Tout kgf•m 50Hz	出力トルク Tout kgf•m 60Hz	出力軸許容ラジアル荷重 Pro N 50Hz	出力軸許容ラジアル荷重 Pro N 60Hz	出力軸許容ラジアル荷重 Pro kgf 50Hz	出力軸許容ラジアル荷重 Pro kgf 60Hz	屋内形寸法図 フランジ取付	屋内形寸法図 脚取付
51	28.4	34.3	CNVM（フランジ取付）CNHM（脚取付）	02 - E085 - CB (-B) - 51	63.8	52.9	6.51	5.39	2700	2700	275	275	図 C7	図 C8
59	24.6	29.7		02 - E085 - CB (-B) - 59	73.8	61.2	7.53	6.24	2700	2700	275	275		
71	20.4	24.6		02 - E095 - CB (-B) - 71	88.8	73.6	9.06	7.50	3430	3430	350	350	図 C9	図 C10
87	16.7	20.1		02 - E095 - CB (-B) - 87	109	90.2	11.1	9.20	3430	3430	350	350		
105	13.8	16.7		02 - E095DR - CB (-B) - 105	124	103	12.7	10.5	2650	2650	270	270	図 C11	図 C12
119	12.2	14.7		02 - E095 - CB (-B) - 119	149	123	15.2	12.6	3020	3280	308	335	図 C9	図 C10
145	10.0	12.1		02 - E095DR - CB (-B) - 145	172	142	17.5	14.5	2630	2960	268	302	図 C11	図 C12
175	8.29	10.0		02 - E095DR - CB (-B) - 175	207	172	21.1	17.5	2230	2630	228	268		

注）1. 出力回転数は、モータ回転数 50Hz：1450r/min, 60Hz：1750r/min としたときの代表値です。詳細は技術資料「モータ部」を参照ください。
2. 低速軸許容ラジアル荷重は、低速軸中央の位置の値です。
3. ( ) 内はブレーキ付の形式を示します。
4. 枠番末尾に「R」の付く機種は、トラクションドライブ機種です。ご使用にあたっては C10 頁の選定資料をご参照ください。

ご注文の際は、該当する形式記号、電圧周波数をご指示ください。( ) 内はブレーキ付の形式、寸法、質量を示します。

図 C7 CNVM02-E085-CB-51, 59 (CNVM02-E085-CB-B-51, 59) 質量 9.0kg (質量 10kg)

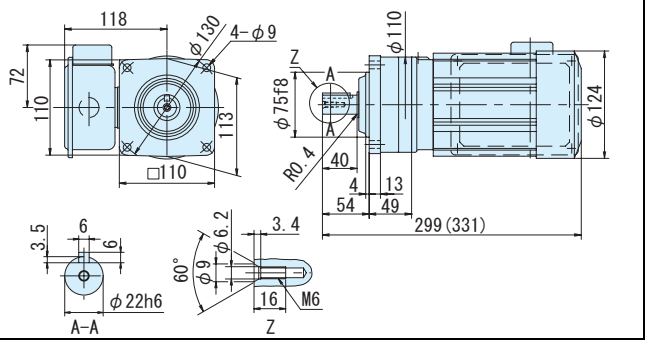

図 C8 CNHM02-E085-CB-51, 59 (CNHM02-E085-CB-B-51, 59) 質量 9.0kg (質量 10kg)

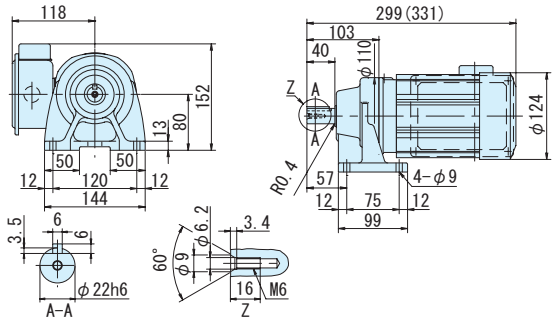

図 C9 CNVM02-E095-CB-71~87, 119 (CNVM02-E095-CB-B-71~87, 119) 質量 13kg (質量 14kg)

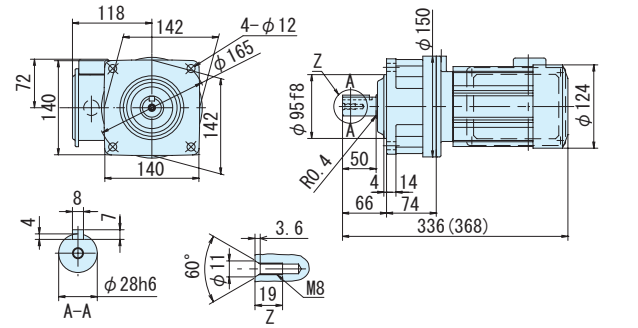

図 C10 CNHM02-E095-CB-71~87, 119 (CNHM02-E095-CB-B-71~87, 119) 質量 13kg (質量 14kg)

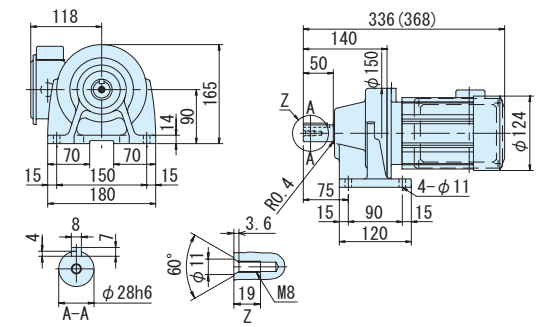

図 C11 CNVM02-E095DR-CB-105, 145~175 (CNVM02-E095DR-CB-B-105, 145~175) 質量 14kg (質量 15kg)

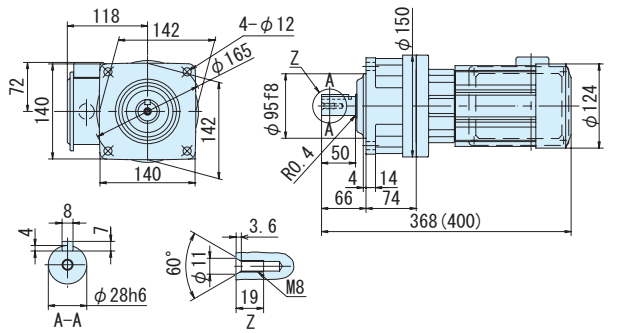

図 C12 CNHM02-E095DR-CB-105, 145~175 (CNHM02-E095DR-CB-B-105, 145~175) 質量 14kg (質量 16kg)

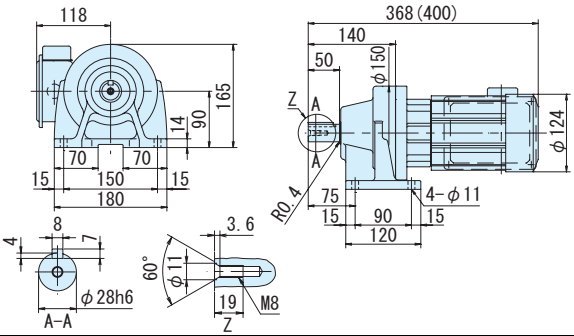

注）1. 低速軸径寸法：寸法公差は、JIS B 0401-1976 "h6" です。
2. 軸端キー寸法：寸法公差は、JIS B 1301-1996 平行キーに依っています。
3. 本寸法図の寸法および質量は、予告無しに変更することがあります。

平行軸ギヤモータ・フランジ取付形（CNVM）・脚取付形（CNHM）
0.2kW・単相モータ・屋内形

減速比	出力回転数 r/min 50Hz	出力回転数 r/min 60Hz	容量記号	枠番	補助形式	減速比	出力トルク Tout N•m 50Hz	出力トルク Tout N•m 60Hz	出力トルク Tout kgf•m 50Hz	出力トルク Tout kgf•m 60Hz	出力軸許容ラジアル荷重 Pro N 50Hz	出力軸許容ラジアル荷重 Pro N 60Hz	出力軸許容ラジアル荷重 Pro kgf 50Hz	出力軸許容ラジアル荷重 Pro kgf 60Hz	屋内形寸法図 フランジ取付	屋内形寸法図 脚取付
			（形式記号詳細 C2 頁）													
215	6.74	8.14	02	E105DR	CB (-B)	215	255	211	26.0	21.5	4660	4660	475	475	図 C1	図 C2
255	5.69	6.86	02	E105DR	CB (-B)	255	302	250	30.8	25.5	4660	4660	475	475		
295	4.92	5.93	02	E105DR	CB (-B)	295	350	290	35.7	29.5	4460	4660	454	475		
355	4.08	4.93	02	E105DR	CB (-B)	355	*340	*340	*34.7	*34.7	4530	4530	462	462		
435	3.33	4.02	02	E115DR	CB (-B)	435	516	427	52.6	43.6	5690	5690	580	580	図 C3	図 C4
559	2.59	3.13	02	E125DA	CB (-B)	559	663	549	67.6	56.0	7260	7260	740	740	図 C5	図 C6
649	2.23	2.70	02	E125DA	CB (-B)	649	*762	628	*77.7	65.0	7260	7260	740	740		
731	1.98	2.39	02	E125DA	CB (-B)	731	*711	*711	*72.5	*72.5	7260	7260	740	740		
841	1.72	2.08	02	E125DA	CB (-B)	841	*665	*665	*67.8	*67.8	7260	7260	740	740		
1003	1.45	1.74	02	E125DA	CB (-B)	1003	*762	*762	*77.7	*77.7	7260	7260	740	740		

CNVM（フランジ取付）
CNHM（脚取付）

注）1. 出力回転数は、モータ回転数 50Hz：1450r/min, 60Hz：1750r/min としたときの代表値です。詳細は技術資料「モータ部」を参照ください。
2. 低速軸許容ラジアル荷重は、低速軸中央の位置の値です。
3. * 印はトルク制限機種です。出力トルクにご注意ください。
4. （ ）内はブレーキ付の形式を示します。
5. 枠番末尾に「R」の付く機種は、トラクションドライブ機種です。ご使用にあたっては C10 頁の選定資料をご参照ください。

ご注文の際は、該当する形式記号、電圧周波数をご指示ください。( ) 内はブレーキ付の形式、寸法、質量を示します。

図 C1 CNVM02-E105DR-CB-215~355 (CNVM02-E105DR-CB-B-215~355) 質量 17kg (質量 18kg)

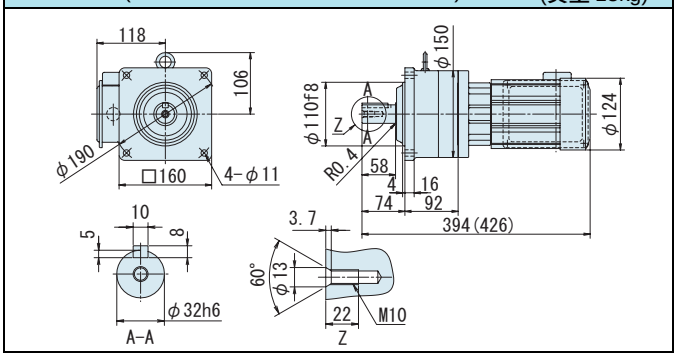

図 C2 CNHM02-E105DR-CB-215~355 (CNHM02-E105DR-CB-B-215~355) 質量 17kg (質量 18kg)

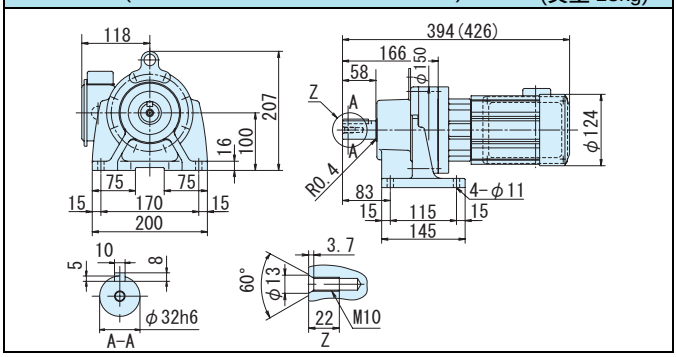

図 C3 CNVM02-E115DR-CB-435 (CNVM02-E115DR-CB-B-435) 質量 39kg (質量 40kg)

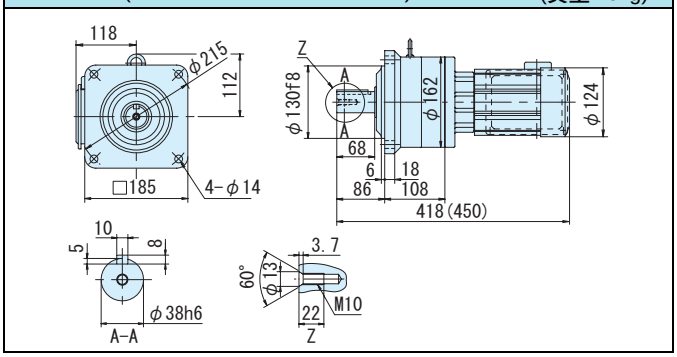

図 C4 CNHM02-E115DR-CB-435 (CNHM02-E115DR-CB-B-435) 質量 38kg (質量 39kg)

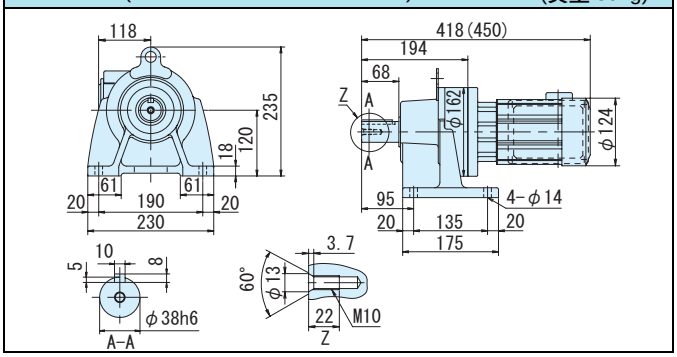

図 C5 CNVM02-E125DA-CB-559~1003 (CNVM02-E125DA-CB-B-559~1003) 質量 39kg (質量 40kg)

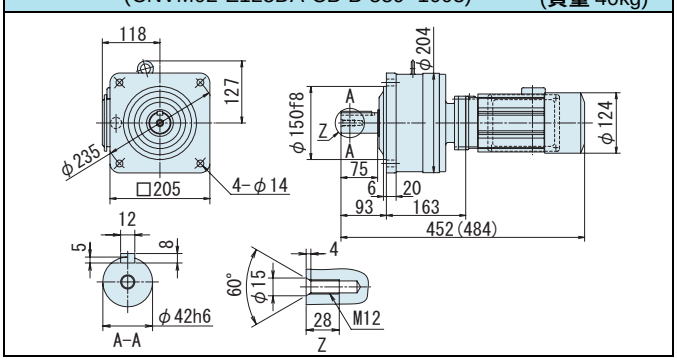

図 C6 CNHM02-E125DA-CB-559~1003 (CNHM02-E125DA-CB-B-559~1003) 質量 36kg (質量 37kg)

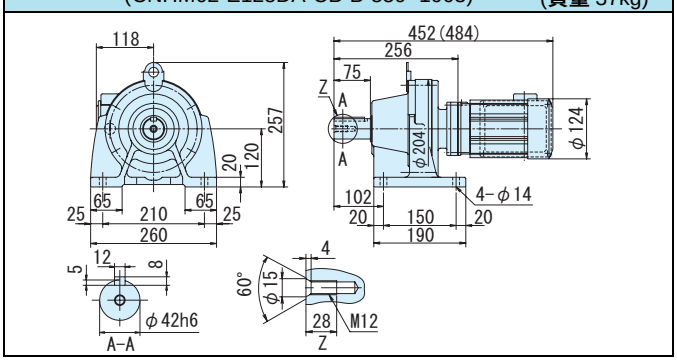

注）1. 低速軸径寸法：寸法公差は、JIS B 0401-1976 "h6" です。
2. 軸端キー寸法：寸法公差は、JIS B 1301-1996 平行キーに依っています。
3. 本寸法図の寸法および質量は、予告無しに変更することがあります。

0.4kW・単相モータ・屋内形

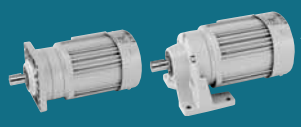

減速比	出力回転数 r/min 50Hz	出力回転数 r/min 60Hz	容量記号 – 枠番 – 補助形式 – 減速比（形式記号詳細 C2 頁）	出力トルク Tout N•m 50Hz	出力トルク Tout N•m 60Hz	出力トルク Tout kgf•m 50Hz	出力トルク Tout kgf•m 60Hz	出力軸許容ラジアル荷重 Pro N 50Hz	出力軸許容ラジアル荷重 Pro N 60Hz	出力軸許容ラジアル荷重 Pro kgf 50Hz	出力軸許容ラジアル荷重 Pro kgf 60Hz	屋内形寸法図 フランジ取付	屋内形寸法図 脚取付
3	483	583	05 - E08R - CB (-B) - 3	7.51	6.22	0.765	0.634	603	603	62.0	62.0	図 C7	図 C8
5	290	350	05 - E08R - CB (-B) - 5	12.5	10.4	1.28	1.06	1000	1000	102	102		
6	242	292	05 - E085 - CB (-B) - 6	15.0	12.4	1.53	1.27	1000	1000	102	102	図 C9	図 C10
8	181	219	05 - E085 - CB (-B) - 8	20.0	16.6	2.04	1.69	1000	1000	102	102		
11	132	159	05 - E085 - CB (-B) - 11	27.5	22.8	2.81	2.33	1180	1180	120	120		
13	112	135	05 - E085 - CB (-B) - 13	32.5	27.0	3.32	2.75	1390	1390	142	142		
15	96.7	117	05 - E085 - CB (-B) - 15	37.5	31.1	3.83	3.17	1600	1600	163	163		
17	85.3	103	05 - E085 - CB (-B) - 17	42.5	35.3	4.34	3.59	1810	1810	185	185		
21	69.0	83.3	05 - E085 - CB (-B) - 21	52.6	43.5	5.36	4.44	2250	2250	229	229		
25	58.0	70.0	05 - E085 - CB (-B) - 25	62.6	51.8	6.38	5.28	2680	2680	273	273		
29	50.0	60.3	05 - E085 - CB (-B) - 29	72.6	60.1	7.40	6.13	2700	2700	275	275		
35	41.4	50.0	05 - E085 - CB (-B) - 35	87.6	72.6	8.93	7.40	2700	2700	275	275		
43	33.7	40.7	05 - E095 - CB (-B) - 43	108	89.2	11.0	9.09	3430	3430	350	350	図 C1	図 C12
51	28.4	34.3	05 - E095 - CB (-B) - 51	128	106	13.0	10.8	3430	3430	350	350		
59	24.6	29.7	05 - E095 - CB (-B) - 59	148	122	15.1	12.5	2950	3230	301	329		

CNVM（フランジ取付）
CNHM（脚取付）

注）1. 出力回転数は、モータ回転数 50Hz：1450r/min, 60Hz：1750r/min としたときの代表値です。詳細は技術資料「モータ部」を参照ください。
2. 低速軸許容ラジアル荷重は、低速軸中央の位置の値です。
3. ( ) 内はブレーキ付の形式を示します。
4. 枠番末尾に「R」の付く機種は、トラクションドライブ機種です。ご使用にあたっては C10 頁の選定資料をご参照ください。

ご注文の際は、該当する形式記号、電圧周波数をご指示ください。( ) 内はブレーキ付の形式、寸法、質量を示します。

図 C7
CNVM05-E08R-CB-3, 5
(CNVM05-E08R-CB-B-3, 5)
質量 13kg
(質量 16kg)

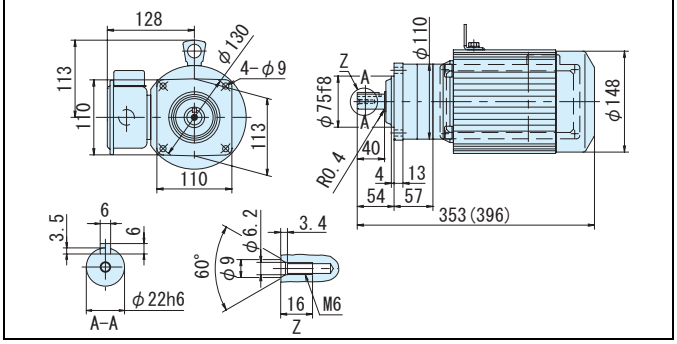

図 C8
CNHM05-E08R-CB-3, 5
(CNHM05-E08R-CB-B-3, 5)
質量 13kg
(質量 16kg)

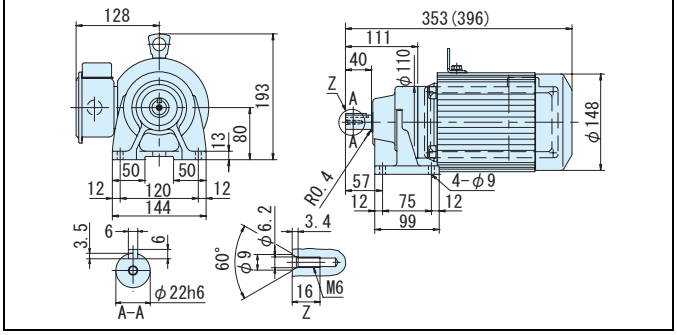

図 C9
CNVM05-E085-CB-6~35
(CNVM05-E085-CB-B-6~35)
質量 12kg
(質量 15kg)

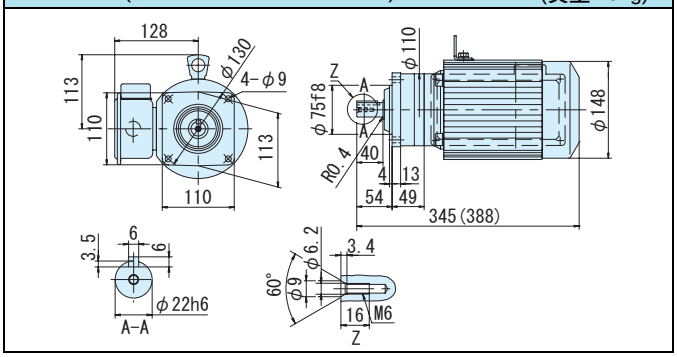

図 C10
CNHM05-E085-CB-6~35
(CNHM05-E085-CB-B-6~35)
質量 12kg
(質量 15kg)

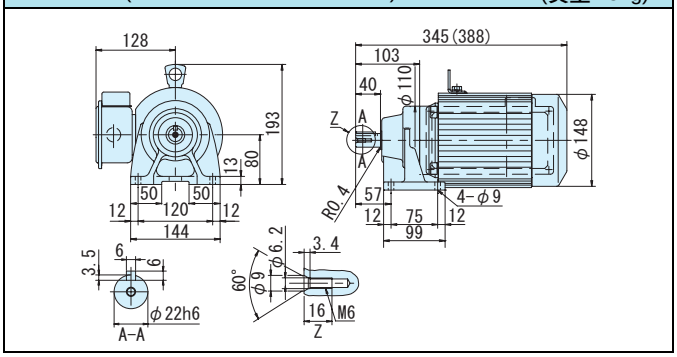

図 C11
CNVM05-E095-CB-43~59
(CNVM05-E095-CB-B-43~59)
質量 17kg
(質量 20kg)

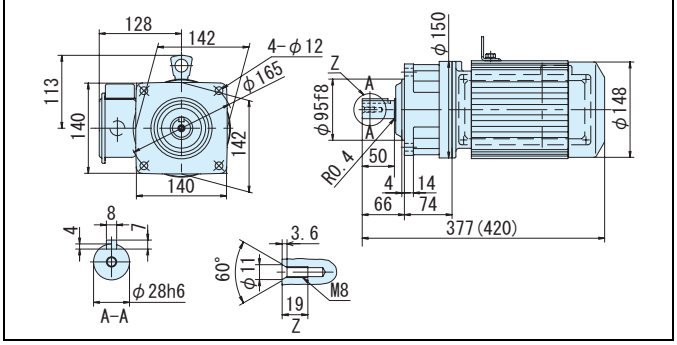

図 C12
CNHM05-E095-CB-43~59
(CNHM05-E095-CB-B-43~59)
質量 17kg
(質量 20kg)

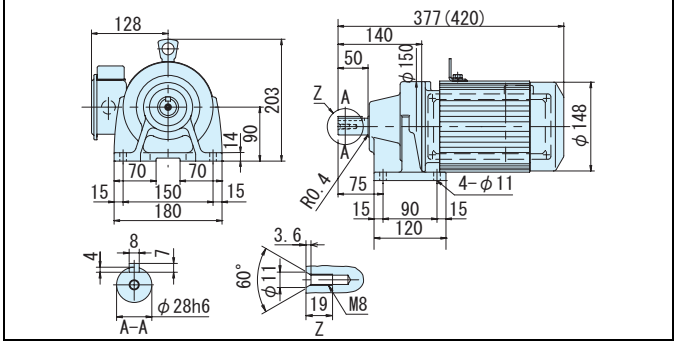

注）1. 低速軸径寸法：寸法公差は、JIS B 0401-1976 "h6" です。
2. 軸端キー寸法：寸法公差は、JIS B 1301-1996 平行キーに依っています。
3. 本寸法図の寸法および質量は、予告無しに変更することがあります。

平行軸ギヤモータ・フランジ取付形（CNVM）・脚取付形（CNHM）
0.4kW・単相モータ・屋内形

減速比	出力回転数 r/min 50Hz	出力回転数 r/min 60Hz	容量記号	枠番	補助形式	減速比	出力トルク Tout N•m 50Hz	出力トルク Tout N•m 60Hz	出力トルク Tout kgf•m 50Hz	出力トルク Tout kgf•m 60Hz	出力軸許容ラジアル荷重 Pro N 50Hz	出力軸許容ラジアル荷重 Pro N 60Hz	出力軸許容ラジアル荷重 Pro kgf 50Hz	出力軸許容ラジアル荷重 Pro kgf 60Hz	屋内形寸法図 フランジ取付	屋内形寸法図 脚取付
			（形式記号詳細 C2 頁）													
71	20.4	24.6	05	E105	CB (-B)	71	178	147	18.1	15.0	4660	4660	475	475	図 C1	図 C2
87	16.7	20.1	05	E105	CB (-B)	87	218	180	22.2	18.4	4660	4660	475	475		
105	13.8	16.7	05	E125DR	CB (-B)	105	249	206	25.4	21.0	7260	7260	740	740	図 C3	図 C4
119	12.2	14.7	05	E105	CB (-B)	119	298	247	30.4	25.2	4660	4660	475	475	図 C1	図 C2
145	10.0	12.1	05	E125DR	CB (-B)	145	344	285	35.0	29.0	7260	7260	740	740	図 C3	図 C4
175	8.29	10.0	05	E125DR	CB (-B)	175	415	344	42.3	35.0	7260	7260	740	740		
215	6.74	8.14	05	E125DR	CB (-B)	215	510	422	52.0	43.1	7260	7260	740	740		
255	5.69	6.86	05	E125DR	CB (-B)	255	605	501	61.6	51.1	7260	7260	740	740		
295	4.92	5.93	05	E125DR	CB (-B)	295	699	580	71.3	59.1	7260	7260	740	740		
355	4.08	4.93	05	E125DR	CB (-B)	355	*604	*604	*61.5	*61.5	7260	7260	740	740		
435	3.33	4.02	05	E125DR	CB (-B)	435	*774	*774	*78.9	*78.9	7260	7260	740	740		
559	2.59	3.13	05	E125DA	CB (-B)	559	*711	*711	*72.5	*72.5	7260	7260	740	740	図 C5	図 C6
649	2.23	2.70	05	E125DA	CB (-B)	649	*762	*762	*77.7	*77.7	7260	7260	740	740		
731	1.98	2.39	05	E125DA	CB (-B)	731	*711	*711	*72.5	*72.5	7260	7260	740	740		

CNVM（フランジ取付）
CNHM（脚取付）

注）1. 出力回転数は、モータ回転数 50Hz：1450r/min, 60Hz：1750r/min としたときの代表値です。詳細は技術資料「モータ部」を参照ください。
2. 低速軸許容ラジアル荷重は、低速軸中央の位置の値です。
3. * 印はトルク制限機種です。出力トルクにご注意ください。
4. （ ）内はブレーキ付の形式を示します。
5. 枠番末尾に「R」の付く機種は、トラクションドライブ機種です。ご使用にあたっては C10 頁の選定資料をご参照ください。

ご注文の際は、該当する形式記号、電圧周波数をご指示ください。( ) 内はブレーキ付の形式、寸法、質量を示します。

図 C1　CNVM05-E105-CB-71, 87, 119 (CNVM05-E105-CB-B-71, 87, 119)　質量 19kg (質量 22kg)

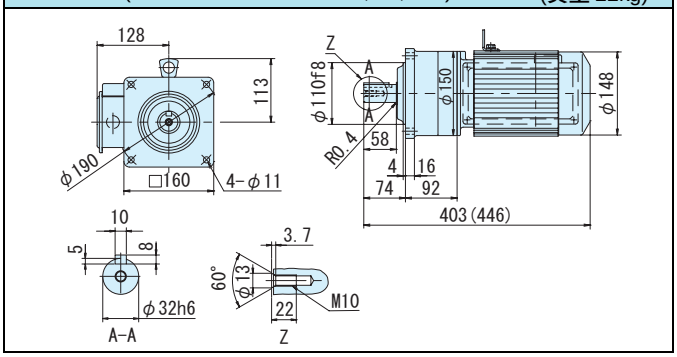

図 C2　CNHM05-E105-CB-71, 87, 119 (CNHM05-E105-CB-B-71, 87, 119)　質量 19kg (質量 22kg)

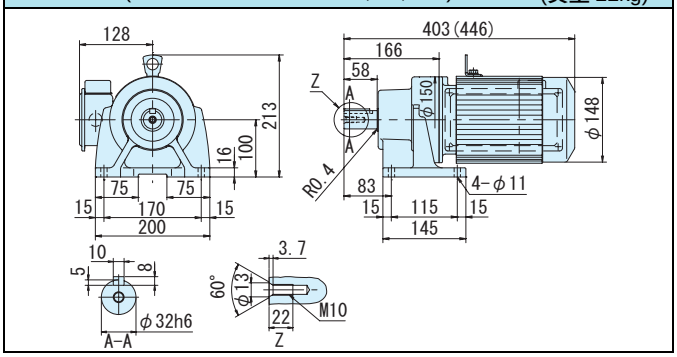

図 C3　CNVM05-E125DR-CB-105, 145~435 (CNVM05-E125DR-CB-B-105, 145~435)　質量 43kg (質量 46kg)

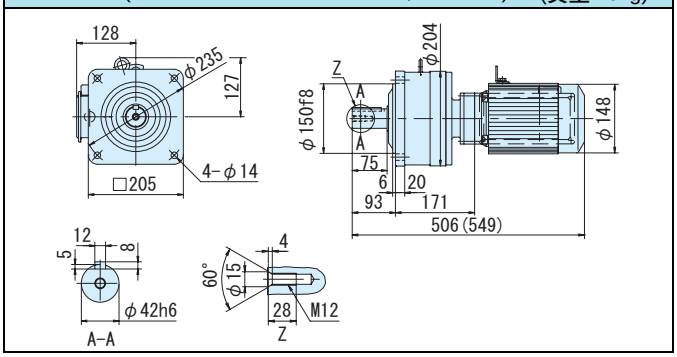

図 C4　CNHM05-E125DR-CB-105, 145~435 (CNHM05-E125DR-CB-B-105, 145~435)　質量 40kg (質量 43kg)

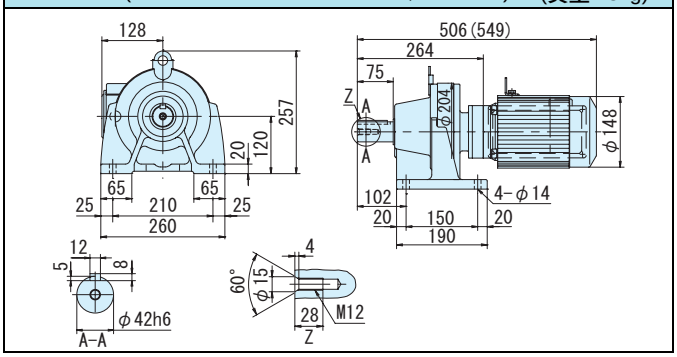

図 C5　CNVM05-E125DA-CB-559~731 (CNVM05-E125DA-CB-B-559~731)　質量 40kg (質量 45kg)

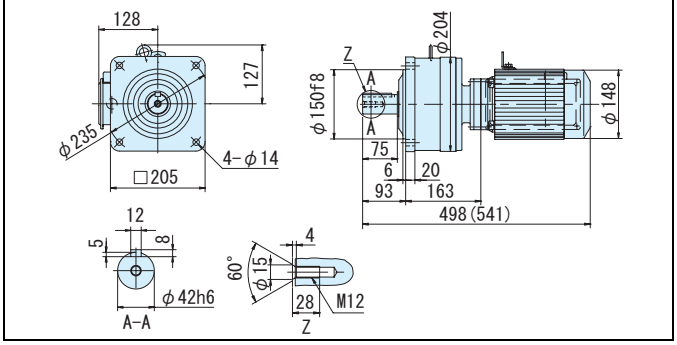

図 C6　CNHM05-E125DA-CB-559~731 (CNHM05-E125DA-CB-B-559~731)　質量 39kg (質量 42kg)

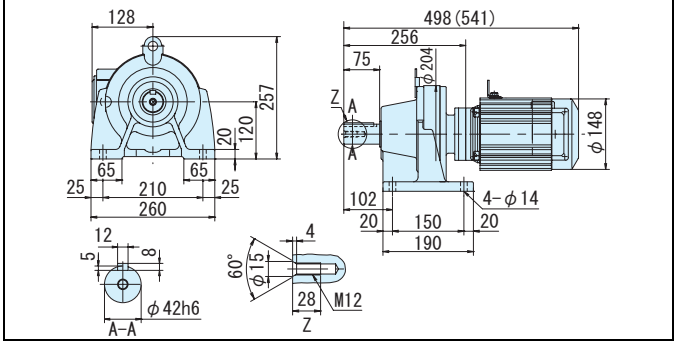

注）1. 低速軸径寸法：寸法公差は、JIS B 0401-1976 "h6" です。
2. 軸端キー寸法：寸法公差は、JIS B 1301-1996 平行キーに依っています。
3. 本寸法図の寸法および質量は、予告無しに変更することがあります。

90W・単相レバーシブルモータ・屋内形

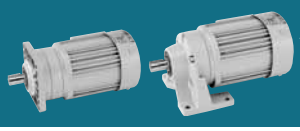

減速比	出力回転数 r/min 50Hz	出力回転数 r/min 60Hz	容量記号 – 枠番 – 補助形式 – 減速比（形式記号詳細 C2 頁）	出力トルク Tout N•m 50Hz	出力トルク Tout N•m 60Hz	出力トルク Tout kgf•m 50Hz	出力トルク Tout kgf•m 60Hz	出力軸許容ラジアル荷重 Pro N 50Hz	出力軸許容ラジアル荷重 Pro N 60Hz	出力軸許容ラジアル荷重 Pro kgf 50Hz	出力軸許容ラジアル荷重 Pro kgf 60Hz	屋内形寸法図 フランジ取付	屋内形寸法図 脚取付
6	242	292	CNVM（フランジ取付）CNHM（脚取付） 009 - E065 - CC - 6	3.38	2.80	0.344	0.285	196	196	20.0	20.0	図 C7	図 C8
8	181	219	009 - E065 - CC - 8	4.50	3.73	0.459	0.380	265	265	27.0	27.0		
11	132	159	009 - E065 - CC - 11	6.19	5.13	0.631	0.523	363	363	37.0	37.0		
13	112	135	009 - E065 - CC - 13	7.32	6.07	0.746	0.618	422	422	43.0	43.0		
15	96.7	117	009 - E065 - CC - 15	8.45	7.00	0.861	0.713	491	491	50.1	50.1		
17	85.3	103	009 - E065 - CC - 17	9.57	7.93	0.976	0.809	559	559	57.0	57.0		
21	69.0	83.3	009 - E065 - CC - 21	11.8	9.80	1.21	0.999	697	697	71.0	71.0		
25	58.0	70.0	009 - E065 - CC - 25	14.1	11.7	1.44	1.19	824	824	84.0	84.0		
29	50.0	60.3	009 - E065 - CC - 29	16.3	13.5	1.66	1.38	961	961	98.0	98.0		
35	41.4	50.0	009 - E065 - CC - 35	19.7	16.3	2.01	1.66	1160	1160	118	118		
43	33.7	40.7	009 - E065 - CC - 43	24.2	20.1	2.47	2.05	1230	1230	125	125		
51	28.4	34.3	009 - E065 - CC - 51	28.7	23.8	2.93	2.43	1230	1230	125	125		

注）1. 出力回転数は、モータ回転数 50Hz：1450r/min, 60Hz：1750r/min としたときの代表値です。詳細は技術資料「モータ部」を参照ください。
2. 低速軸許容ラジアル荷重は、低速軸中央の位置の値です。

ご注文の際は、該当する形式記号、電圧周波数をご指示ください。

図 C7 CNVM009-E065-CC-6~51 質量 4.5kg

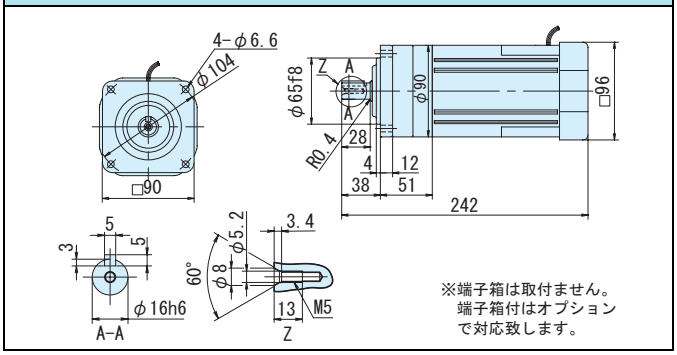

図 C8 CNHM009-E065-CC-6~51 質量 5.0kg

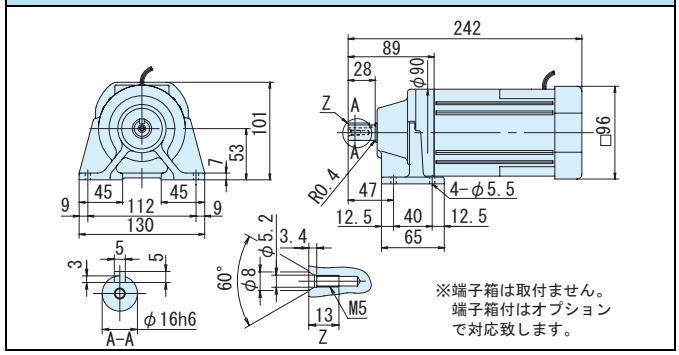

注）1. 低速軸径寸法：寸法公差は、JIS B 0401-1976 "h6" です。
2. 軸端キー寸法：寸法公差は、JIS B 1301-1996 平行キーに依っています。
3. 本寸法図の寸法および質量は、予告無しに変更することがあります。

6W~60W の平行軸ギヤモータは、アステロ® ギヤモータをご利用ください。
（専用カタログをご参照ください。）

平行軸ギヤモータ・フランジ取付形（CNVM）・脚取付形（CNHM）
0.1kW・三相インバータ用モータ・屋内形

減速比	出力回転数 r/min 6Hz	60Hz	最高許容回転数 (120Hz)		容量記号 – 枠番 – 補助形式 – 減速比（形式記号詳細 C2 頁）	出力トルク Tout N•m 60Hz	kgf•m 60Hz	出力軸許容ラジアル荷重 Pro N 60Hz	kgf 60Hz	屋内形寸法図 フランジ取付	脚取付
3	58.3	583	1167	CNVM（フランジ取付）CNHM（脚取付）	01 - E07R - AV (-B) - 3	1.56	0.159	235	24.0	図 C1	図 C2
5	35.0	350	700		01 - E07R - AV (-B) - 5	2.59	0.264	392	40.0		
6	29.2	292	584		01 - E06H - AV (-B) - 6	3.11	0.317	196	20.0	図 C3	図 C4
8	21.9	219	438		01 - E06H - AV (-B) - 8	4.15	0.423	265	27.0		
11	15.9	159	318		01 - E06H - AV (-B) - 11	5.70	0.581	363	37.0		
13	13.5	135	270		01 - E06H - AV (-B) - 13	6.74	0.687	422	43.0		
15	11.7	117	234		01 - E06H - AV (-B) - 15	7.78	0.793	491	50.1		
17	10.3	103	206		01 - E06H - AV (-B) - 17	8.81	0.898	559	57.0		
21	8.33	83.3	167		01 - E06H - AV (-B) - 21	10.9	1.11	697	71.0		
25	7.00	70.0	140		01 - E06H - AV (-B) - 25	13.0	1.32	824	84.0		
29	6.03	60.3	121		01 - E06H - AV (-B) - 29	15.0	1.53	961	98.0		
35	5.00	50.0	100		01 - E06H - AV (-B) - 35	18.1	1.85	1160	118		
43	4.07	40.7	81.4		01 - E06H - AV (-B) - 43	22.3	2.27	1230	125		
51	3.43	34.3	68.6		01 - E06H - AV (-B) - 51	26.4	2.70	1230	125		
59	2.97	29.7	59.4		01 - E075 - AV (-B) - 59	30.6	3.12	1670	170	図 C5	図 C6
71	2.46	24.6	49.2		01 - E075 - AV (-B) - 71	36.8	3.75	1670	170		

注）1. 出力回転数はモータ回転数 60Hz：1750r/min，6Hz：175r/min としたときの代表値です。詳細は技術資料「モータ部」を参照ください。
2. 低速軸ラジアル荷重は、低速軸中央の位置の値です。
3. インバータ用モータを使用すると、6Hz ～ 60Hz の範囲で定トルク運転（連続運転が可能です）。基底周波数（60Hz）を超える周波数域は、定出力運転となります。詳細は、D75 頁を参照ください。
4. 汎用インバータをインバータ運転した場合は、低減トルク特性となります。
5. 当社製インバータ（HF-320, HF-320α）を用いてセンサレス運転を行なうと、汎用モータで定トルク運転が可能となります。詳細は、専用カタログをご参照ください。
6. 60Hz を超える周波数でご使用の場合は、ご照会ください。
7. 枠番末尾に「R」の付く機種は、トラクションドライブ機種です。ご使用にあたっては C10 頁の選定資料をご参照ください。

ご注文の際は、該当する形式記号、電圧周波数をご指示ください。( ) 内はブレーキ付の形式、寸法、質量を示します。

図 C1　CNVM01-E07R-AV-3, 5 (CNVM01-E07R-AV-B-3, 5)　質量 7.0kg (質量 8.5kg)

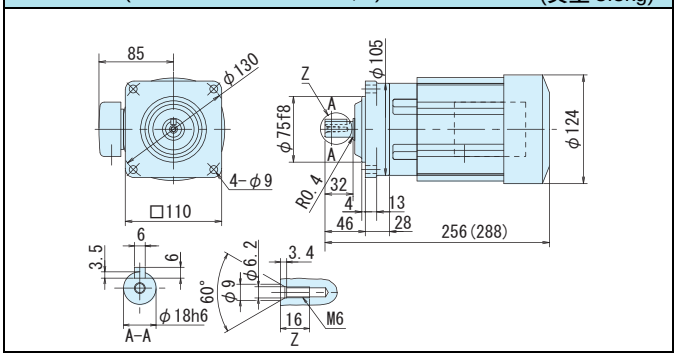

図 C2　CNHM01-E07R-AV-3, 5 (CNHM01-E07R-AV-B-3, 5)　質量 7.0kg (質量 8.5kg)

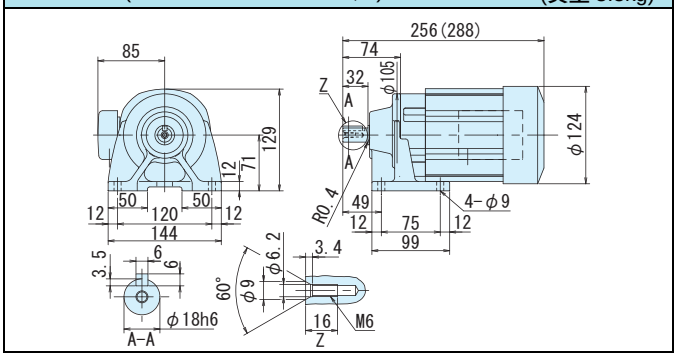

図 C3　CNVM01-E06H-AV-6~51 (CNVM01-E06H-AV-B-6~51)　質量 6.0kg (質量 7.5kg)

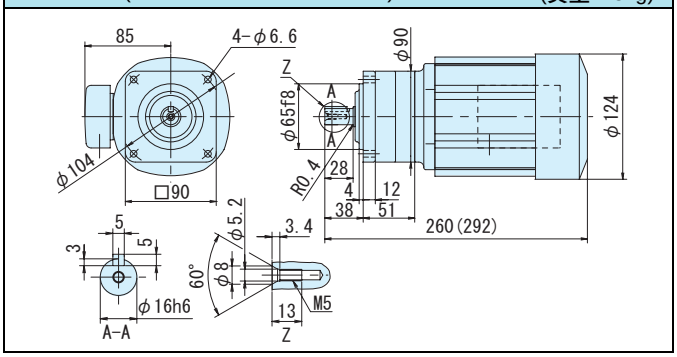

図 C4　CNHM01-E06H-AV-6~51 (CNHM01-E06H-AV-B-6~51)　質量 6.0kg (質量 7.5kg)

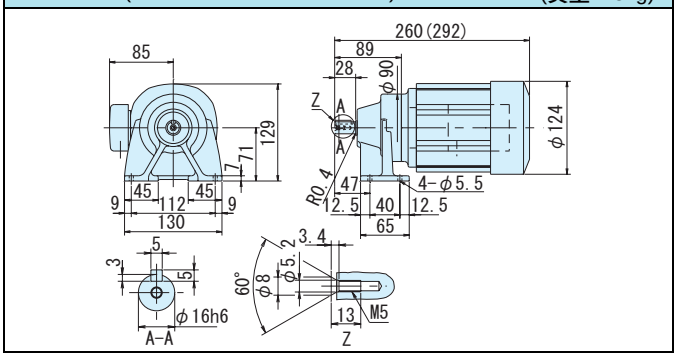

図 C5　CNVM01-E075-AV-59, 71 (CNVM01-E075-AV-B-59, 71)　質量 6.5kg (質量 7.5kg)

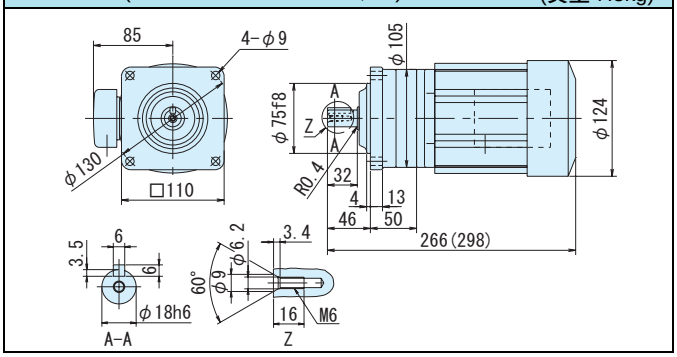

図 C6　CNHM01-E075-AV-59, 71 (CNHM01-E075-AV-B-59, 71)　質量 6.5kg (質量 8.0kg)

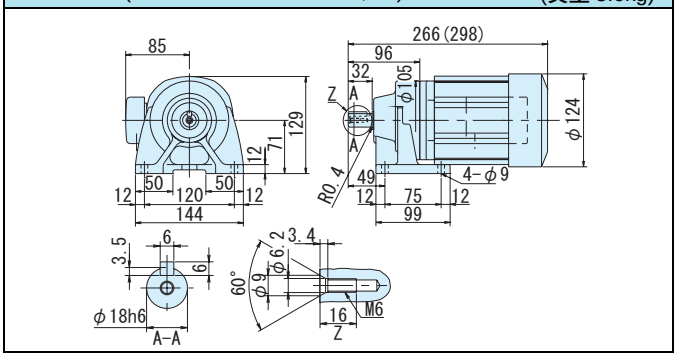

注）1. 低速軸径寸法：寸法公差は、JIS B 0401-1976 "h6" です。
2. 軸端キー寸法：寸法公差は、JIS B 1301-1996 平行キーに依っています。
3. 本寸法図の寸法および質量は、予告無しに変更することがあります。

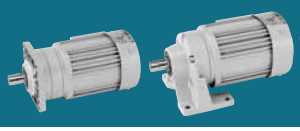

減速比	出力回転数 r/min 6Hz	60Hz	最高許容回転数 (120Hz)		容量記号 – 枠番 – 補助形式 – 減速比 (形式記号詳細 C2 頁)	出力トルク Tout N•m 60Hz	kgf•m 60Hz	出力軸許容ラジアル荷重 Pro N 60Hz	kgf 60Hz	屋内形寸法図 フランジ取付	脚取付
87	2.01	20.1	40.2	CNVM（フランジ取付）CNHM（脚取付）	01 - E085 - AV (-B) - 87	45.1	4.60	2700	275	図 C7	図 C8
105	1.67	16.7	33.4		01 - E095DR - AV (-B) - 105	51.6	5.26	2650	270	図 C11	図 C12
119	1.47	14.7	29.4		01 - E095 - AV (-B) - 119	61.7	6.29	3430	350	図 C9	図 C10
145	1.21	12.1	24.2		01 - E095DR - AV (-B) - 145	71.2	7.26	3430	350	図 C11	図 C12
175	1.00	10.0	20.0		01 - E095DR - AV (-B) - 175	86.0	8.76	3430	350		
215	0.814	8.14	16.3		01 - E095DR - AV (-B) - 215	106	10.8	3430	350		
255	0.686	6.86	13.7		01 - E095DR - AV (-B) - 255	125	12.8	3430	350		
295	0.593	5.93	11.9		01 - E095DR - AV (-B) - 295	145	14.8	2980	304		
355	0.493	4.93	9.86		01 - E095DR - AV (-B) - 355	174	17.8	2660	271		

注）1. 出力回転数はモータ回転数 60Hz：1750r/min，6Hz：175r/min としたときの代表値です。詳細は技術資料「モータ部」を参照ください。
2. 低速軸ラジアル荷重は、低速軸中央の位置の値です。
3. インバータ用モータを使用すると、6Hz ～ 60Hz の範囲で定トルク運転（連続運転が可能です）。基底周波数（60Hz）を超える周波数域は、定出力運転となります。詳細は、D75 頁を参照ください。
4. 汎用インバータをインバータ運転した場合は、低減トルク特性となります。
5. 当社製インバータ（HF-320，HF-320α）を用いてセンサレス運転を行なうと、汎用モータで定トルク運転が可能となります。詳細は、専用カタログをご参照ください。
6. 60Hz を超える周波数でご使用の場合は、ご照会ください。
7. 枠番末尾に「R」の付く機種は、トラクションドライブ機種です。ご使用にあたっては C10 頁の選定資料をご参照ください。

ご注文の際は、該当する形式記号、電圧周波数をご指示ください。( ) 内はブレーキ付の形式、寸法、質量を示します。

図 C7 CNVM01-E085-AV-87 (CNVM01-E085-AV-B-87) 質量 7.0kg (質量 8.5kg)

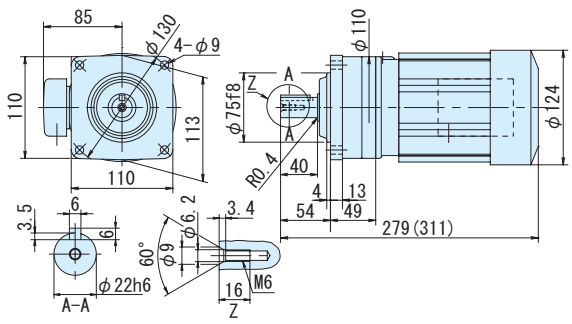

図 C8 CNHM01-E085-AV-87 (CNHM01-E085-AV-B-87) 質量 7.0kg (質量 8.5kg)

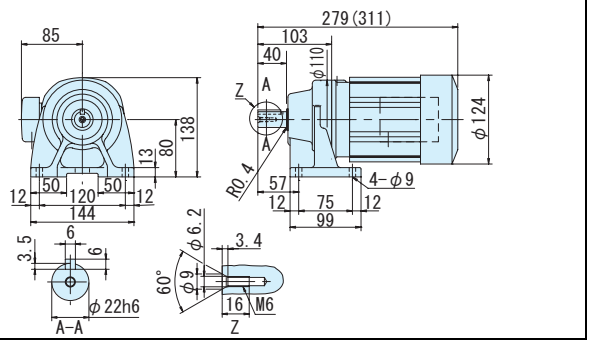

図 C9 CNVM01-E095-AV-119 (CNVM01-E095-AV-B-119) 質量 11kg (質量 13kg)

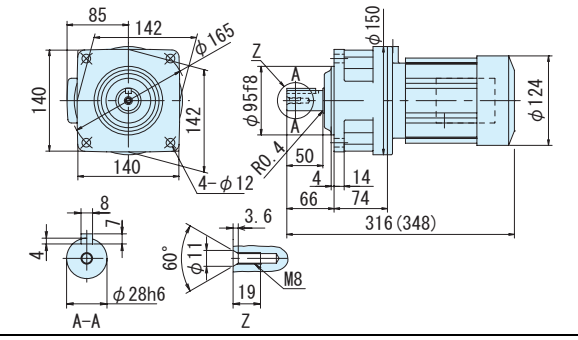

図 C10 CNHM01-E095-AV-119 (CNHM01-E095-AV-B-119) 質量 11kg (質量 13kg)

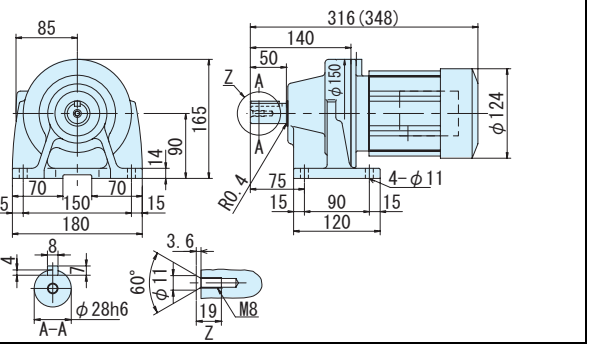

図 C11 CNVM01-E095DR-AV-105,145~355 (CNVM01-E095DR-AV-B-105,145~355) 質量 12kg (質量 14kg)

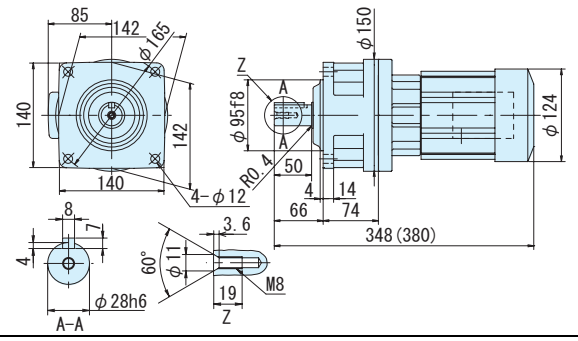

図 C12 CNHM01-E095DR-AV-105,145~355 (CNHM01-E095DR-AV-B-105,145~355) 質量 13kg (質量 14kg)

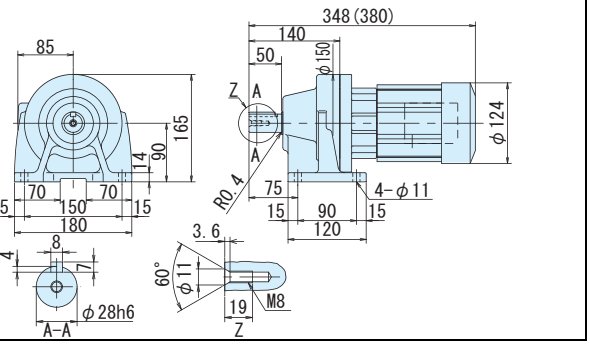

注）1. 低速軸径寸法：寸法公差は、JIS B 0401-1976 "h6" です。
2. 軸端キー寸法：寸法公差は、JIS B 1301-1996 平行キーに依っています。
3. 本寸法図の寸法および質量は、予告無しに変更することがあります。

平行軸ギヤモータ・フランジ取付形（CNVM）・脚取付形（CNHM）
0.1kW・三相インバータ用モータ・屋内形

減速比	出力回転数 r/min 6Hz	60Hz	最高許容回転数 (120Hz)	容量記号	枠番	補助形式	減速比	出力トルク Tout N•m 60Hz	kgf•m 60Hz	出力軸許容ラジアル荷重 Pro N 60Hz	kgf 60Hz	屋内形寸法図 フランジ取付	脚取付
					（形式記号詳細 C2 頁）								
435	0.402	4.02	8.04	CNVM（フランジ取付）CNHM（脚取付）	01 - E105DR - AV	(-B) -	435	214	21.8	4660	475	図 C1	図 C2
559	0.313	3.13	6.26		01 - E105DA - AV	(-B) -	559	275	28.0	4660	475	図 C3	図 C4
649	0.270	2.70	5.40		01 - E105DA - AV	(-B) -	649	319	32.5	4580	466		
731	0.239	2.39	4.78		01 - E105DA - AV	(-B) -	731	359	36.6	4470	456		
841	0.208	2.08	4.16		01 - E125DA - AV	(-B) -	841	413	42.1	7260	740	図 C5	図 C6
1003	0.174	1.74	3.48		01 - E125DA - AV	(-B) -	1003	493	50.2	7260	740		

注）1. 出力回転数はモータ回転数 60Hz：1750r/min，6Hz：175r/min としたときの代表値です。詳細は技術資料「モータ部」を参照ください。
2. 低速軸ラジアル荷重は、低速軸中央の位置の値です。
3. インバータ用モータを使用すると、6Hz ～ 60Hz の範囲で定トルク運転（連続運転が可能です）。基底周波数（60Hz）を超える周波数域は、定出力運転となります。詳細は、D75 頁を参照ください。
4. 汎用インバータをインバータ運転した場合は、低減トルク特性となります。
5. 当社製インバータ（HF-320, HF-320α）を用いてセンサレス運転を行なうと、汎用モータで定トルク運転が可能となります。詳細は、専用カタログをご参照ください。
6. 60Hz を超える周波数でご使用の場合は、ご照会ください。
7. 枠番末尾に「R」の付く機種は、トラクションドライブ機種です。ご使用にあたっては C10 頁の選定資料をご参照ください。

ご注文の際は、該当する形式記号、電圧周波数をご指示ください。( ) 内はブレーキ付の形式、寸法、質量を示します。

図 C1 CNVM01-E105DR-AV-435 (CNVM01-E105DR-AV-B-435) 質量 15kg (質量 17kg)

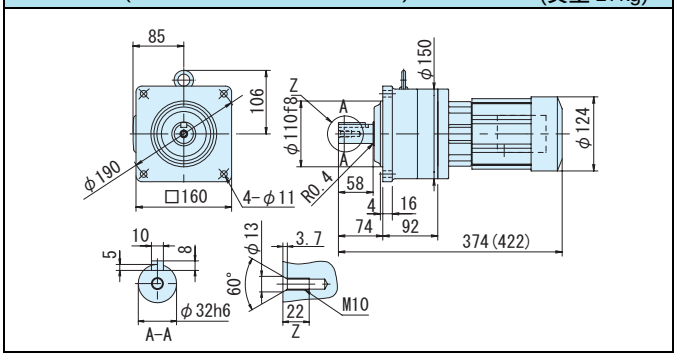

図 C2 CNHM01-E105DR-AV-435 (CNHM01-E105DR-AV-B-435) 質量 15kg (質量 17kg)

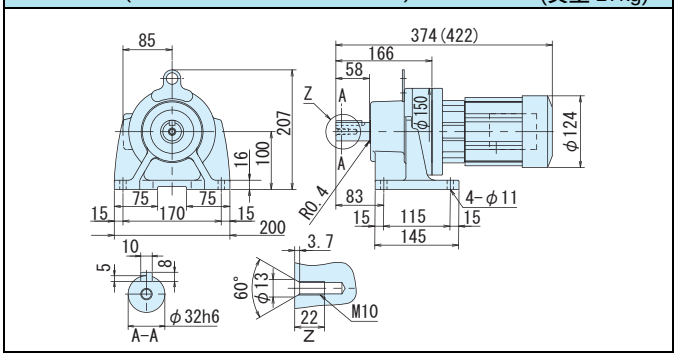

図 C3 CNVM01-E105DA-AV-559~731 (CNVM01-E105DA-AV-B-559~731) 質量 16kg (質量 18kg)

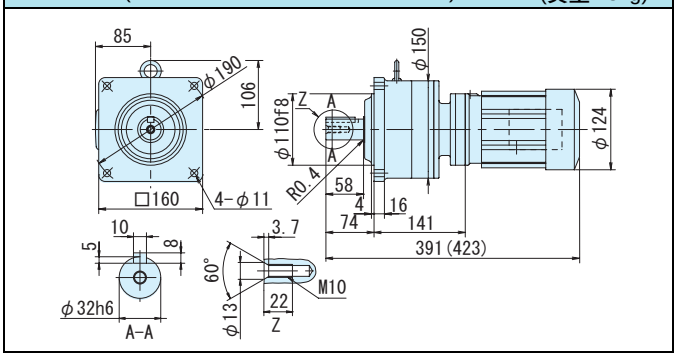

図 C4 CNHM01-E105DA-AV-559~731 (CNHM01-E105DA-AV-B-559~731) 質量 16kg (質量 18kg)

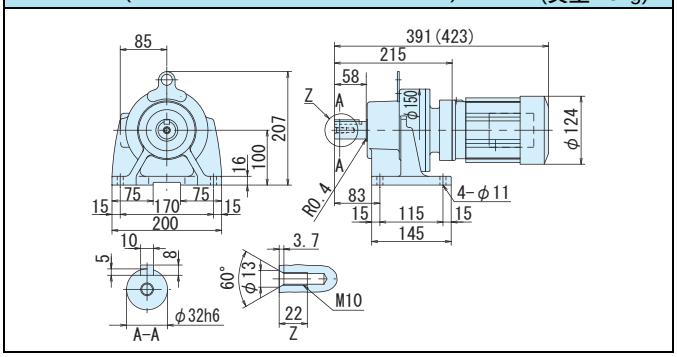

図 C5 CNVM01-E125DA-AV-841, 1003 (CNVM01-E125DA-AV-B-841, 1003) 質量 37kg (質量 38kg)

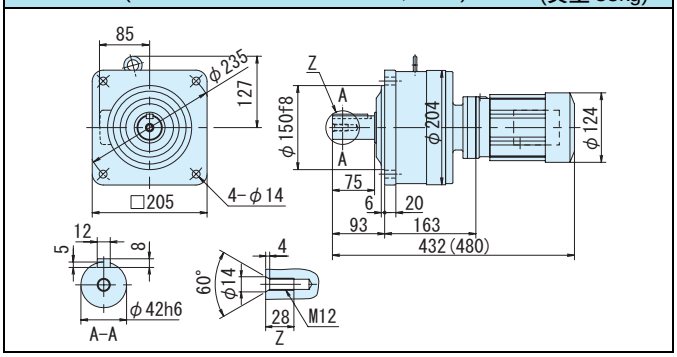

図 C6 CNHM01-E125DA-AV-841, 1003 (CNHM01-E125DA-AV-B-841, 1003) 質量 34kg (質量 35kg)

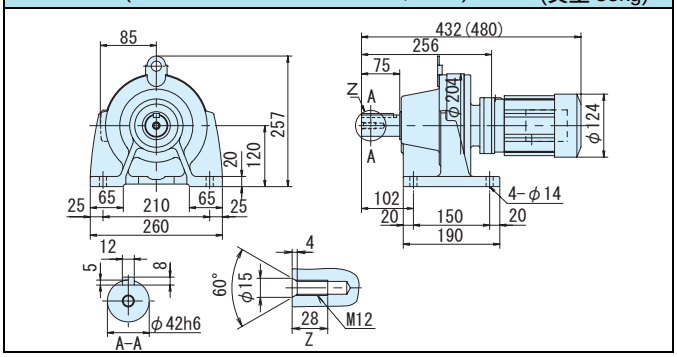

注）1. 低速軸径寸法：寸法公差は、JIS B 0401-1976 "h6" です。
2. 軸端キー寸法：寸法公差は、JIS B 1301-1996 平行キーに依っています。
3. 本寸法図の寸法および質量は、予告無しに変更することがあります。

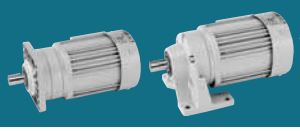

減速比	出力回転数 r/min 6Hz	60Hz	最高許容回転数 (120Hz)		容量記号	枠番	補助形式	減速比	出力トルク Tout N•m 60Hz	kgf•m 60Hz	出力軸許容ラジアル荷重 Pro N 60Hz	kgf 60Hz	屋内形寸法図 フランジ取付	脚取付
					(形式記号詳細 C2 頁)									
3	58.3	583	1167	CNVM (フランジ取付) CNHM (脚取付)	02	E07R	AV (-B)	3	3.11	0.317	235	24.0	図 C7	図 C8
5	35.0	350	700		02	E07R	AV (-B)	5	5.18	0.528	392	40.0		
6	29.2	292	584		02	E06H	AV (-B)	6	6.22	0.634	196	20.0	図 C9	図 C10
8	21.9	219	438		02	E06H	AV (-B)	8	8.29	0.846	265	27.0		
11	15.9	159	318		02	E06H	AV (-B)	11	11.4	1.16	363	37.0		
13	13.5	135	270		02	E06H	AV (-B)	13	13.5	1.37	422	43.0		
15	11.7	117	234		02	E06H	AV (-B)	15	15.6	1.59	491	50.1		
17	10.3	103	206		02	E06H	AV (-B)	17	17.6	1.80	559	57.0		
21	8.33	83.3	167		02	E06H	AV (-B)	21	21.8	2.22	697	71.0		
25	7.00	70.0	140		02	E06H	AV (-B)	25	25.9	2.64	824	84.0		
29	6.03	60.3	121		02	E075	AV (-B)	29	30.1	3.07	1670	170	図 C11	図 C12
35	5.00	50.0	100		02	E075	AV (-B)	35	36.3	3.70	1670	170		
43	4.07	40.7	81.4		02	E075	AV (-B)	43	44.6	4.54	1670	170		

注）1. 出力回転数はモータ回転数 60Hz：1750r/min，6Hz：175r/min としたときの代表値です。詳細は技術資料「モータ部」を参照ください。
2. 低速軸ラジアル荷重は、低速軸中央の位置の値です。
3. インバータ用モータを使用すると、6Hz ～ 60Hz の範囲で定トルク運転（連続運転が可能です）。基底周波数（60Hz）を超える周波数域は、定出力運転となります。詳細は、D75 頁を参照ください。
4. 汎用インバータをインバータ運転した場合は、低減トルク特性となります。
5. 当社製インバータ（HF-320，HF-320 α）を用いてセンサレス運転を行なうと、汎用モータで定トルク運転が可能となります。詳細は、専用カタログをご参照ください。
6. 60Hz を超える周波数でご使用の場合は、ご照会ください。
7. 枠番末尾に「R」の付く機種は、トラクションドライブ機種です。ご使用にあたっては C10 頁の選定資料をご参照ください。

ご注文の際は、該当する形式記号、電圧周波数をご指示ください。( ) 内はブレーキ付の形式、寸法、質量を示します。

図 C7 CNVM02-E07R-AV-3~5 (CNVM02-E07R-AV-B-3~5) 質量 8.0kg (質量 9.5kg)

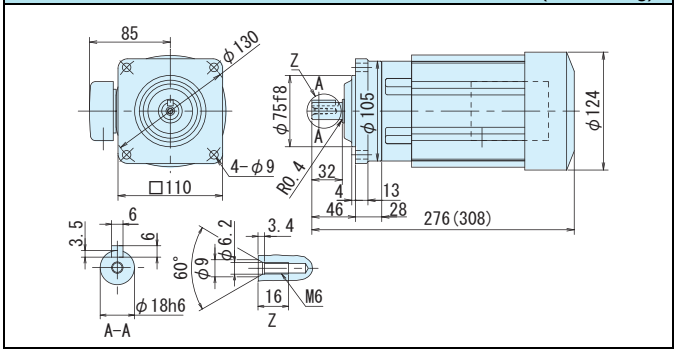

図 C8 CNHM02-E07R-AV-3~5 (CNHM02-E07R-AV-B-3~5) 質量 8.0kg (質量 9.5kg)

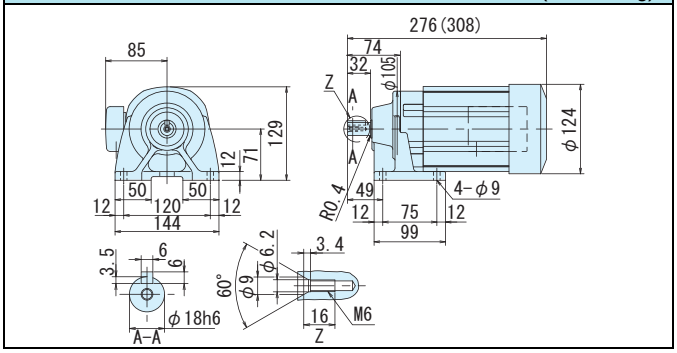

図 C9 CNVM02-E06H-AV-6~25 (CNVM02-E06H-AV-B-6~25) 質量 7.0kg (質量 8.5kg)

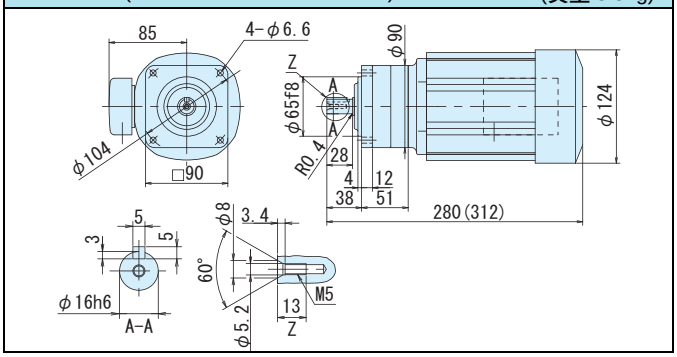

図 C10 CNHM02-E06H-AV-6~25 (CNHM02-E06H-AV-B-6~25) 質量 7.0kg (質量 8.5kg)

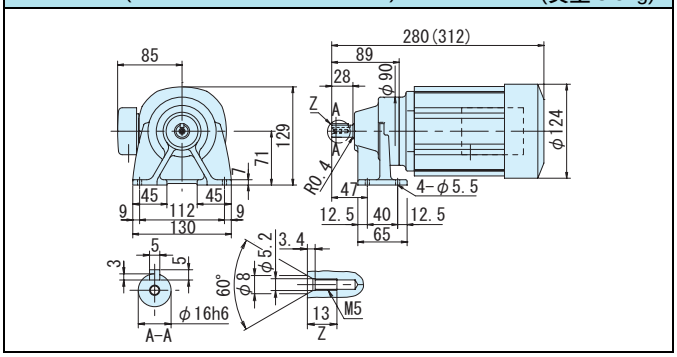

図 C11 CNVM02-E075-AV-29~43 (CNVM02-E075-AV-B-29~43) 質量 7.5kg (質量 9.0kg)

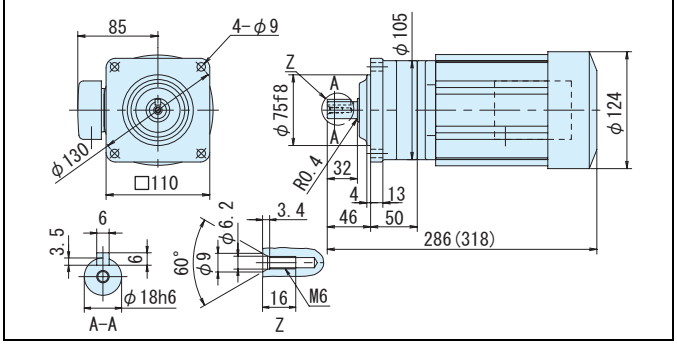

図 C12 CNHM02-E075-AV-29~43 (CNHM02-E075-AV-B-29~43) 質量 8.0kg (質量 9.0kg)

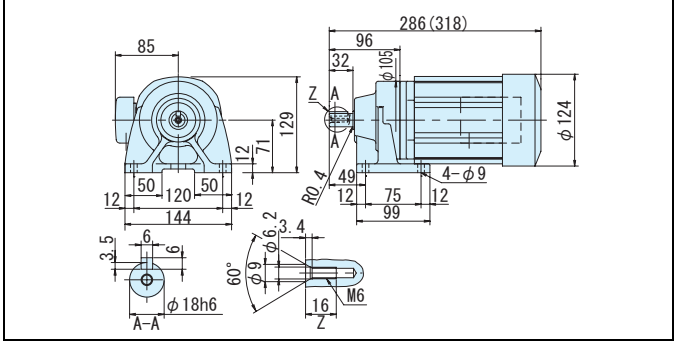

注）1. 低速軸径寸法：寸法公差は、JIS B 0401-1976 "h6" です。
2. 軸端キー寸法：寸法公差は、JIS B 1301-1996 平行キーに依っています。
3. 本寸法図の寸法および質量は、予告無しに変更することがあります。

平行軸ギヤモータ・フランジ取付形（CNVM）・脚取付形（CNHM）
0.2kW・三相インバータ用モータ・屋内形

減速比	出力回転数 r/min 6Hz	60Hz	最高許容回転数 (120Hz)		容量記号 – 枠番 – 補助形式 – 減速比（形式記号詳細 C2 頁）	出力トルク Tout N•m 60Hz	kgf•m 60Hz	出力軸許容ラジアル荷重 Pro N 60Hz	kgf 60Hz	屋内形寸法図 フランジ取付	脚取付
51	3.43	34.3	68.6	CNVM（フランジ取付）CNHM（脚取付）	02 - E085 - AV (-B) - 51	52.9	5.39	2700	275	図 C1	図 C2
59	2.97	29.7	59.4		02 - E085 - AV (-B) - 59	61.2	6.24	2700	275		
71	2.46	24.6	49.2		02 - E095 - AV (-B) - 71	73.6	7.50	3430	350	図 C3	図 C4
87	2.01	20.1	40.2		02 - E095 - AV (-B) - 87	90.2	9.20	3430	350		
105	1.67	16.7	33.4		02 - E095DR - AV (-B) - 105	103	10.5	2650	270	図 C5	図 C6
119	1.47	14.7	29.4		02 - E095 - AV (-B) - 119	123	12.6	3280	335	図 C3	図 C4
145	1.21	12.1	24.2		02 - E095DR - AV (-B) - 145	142	14.5	2960	302	図 C5	図 C6
175	1.00	10.0	20.0		02 - E095DR - AV (-B) - 175	172	17.5	2630	268		

注）1. 出力回転数はモータ回転数 60Hz：1750r/min，6Hz：175r/min としたときの代表値です。詳細は技術資料「モータ部」を参照ください。
2. 低速軸ラジアル荷重は、低速軸中央の位置の値です。
3. インバータ用モータを使用すると、6Hz ～ 60Hz の範囲で定トルク運転（連続運転が可能です）。基底周波数（60Hz）を超える周波数域は、定出力運転となります。詳細は、D75 頁を参照ください。
4. 汎用インバータをインバータ運転した場合は、低減トルク特性となります。
5. 当社製インバータ（HF-320，HF-320α）を用いてセンサレス運転を行なうと、汎用モータで定トルク運転が可能となります。詳細は、専用カタログをご参照ください。
6. 60Hz を超える周波数でご使用の場合は、ご照会ください。
7. 枠番末尾に「R」の付く機種は、トラクションドライブ機種です。ご使用にあたっては C10 頁の選定資料をご参照ください。

ご注文の際は、該当する形式記号、電圧周波数をご指示ください。( ) 内はブレーキ付の形式、寸法、質量を示します。

図 C1　CNVM02-E085-AV-51, 59 (CNVM02-E085-AV-B-51, 59)　質量 8.5kg (質量 9.5kg)

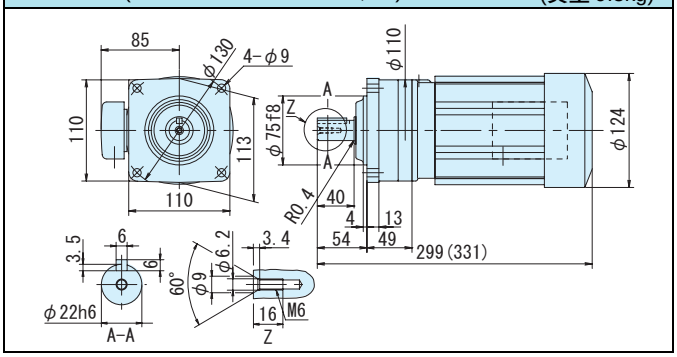

図 C2　CNHM02-E085-AV-51, 59 (CNHM02-E085-AV-B-51, 59)　質量 8.5kg (質量 9.5kg)

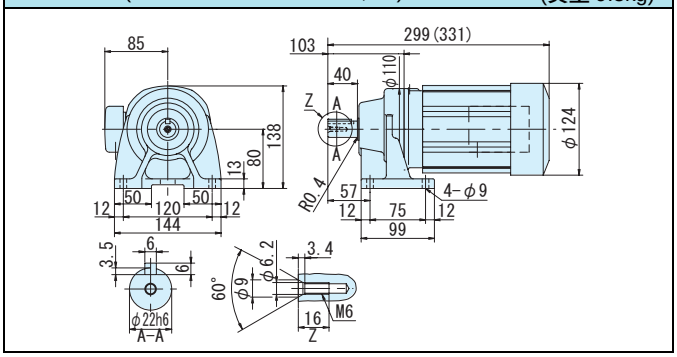

図 C3　CNVM02-E095-AV-71, 87, 119 (CNVM02-E095-AV-B-71, 87, 119)　質量 12kg (質量 14kg)

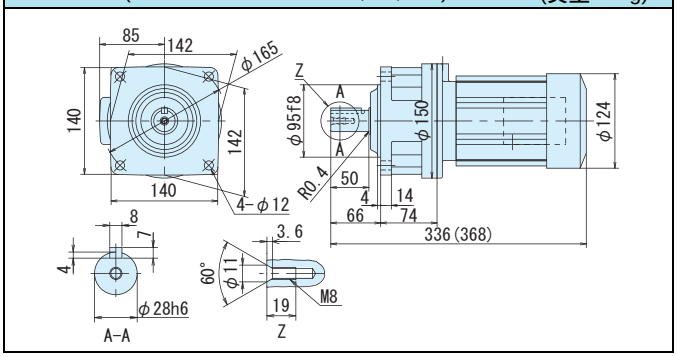

図 C4　CNHM02-E095-AV-71, 87, 119 (CNHM02-E095-AV-B-71, 87, 119)　質量 12kg (質量 14kg)

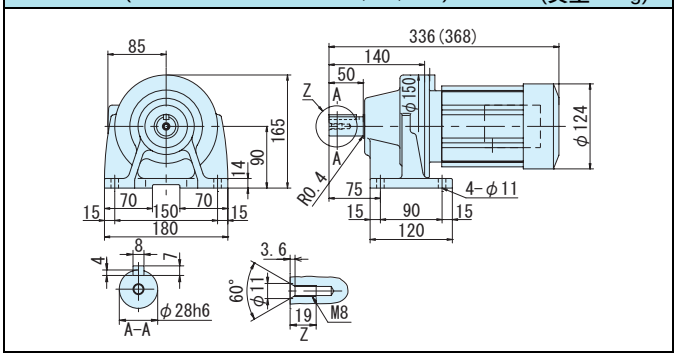

図 C5　CNVM02-E095DR-AV-105, 145, 175 (CNVM02-E095DR-AV-B-105, 145, 175)　質量 14kg (質量 15kg)

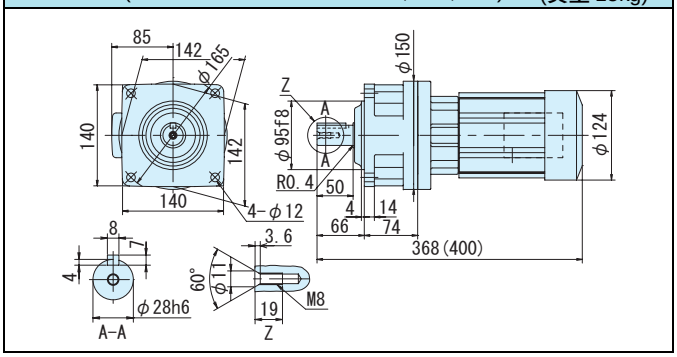

図 C6　CNHM02-E095DR-AV-105, 145, 175 (CNHM02-E095DR-AV-B-105, 145, 175)　質量 14kg (質量 15kg)

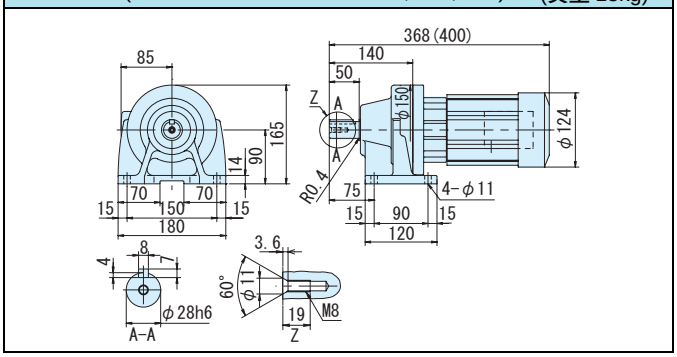

注）1. 低速軸径寸法：寸法公差は、JIS B 0401-1976 "h6" です。
2. 軸端キー寸法：寸法公差は、JIS B 1301-1996 平行キーに依っています。
3. 本寸法図の寸法および質量は、予告無しに変更することがあります。

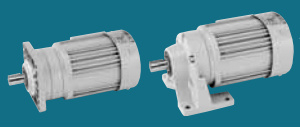

減速比	出力回転数 r/min 6Hz	60Hz	最高許容回転数 (120Hz)		容量記号	枠番	補助形式	減速比	出力トルク Tout N•m 60Hz	kgf•m 60Hz	出力軸許容ラジアル荷重 Pro N 60Hz	kgf 60Hz	屋内形寸法図 フランジ取付	脚取付
					(形式記号詳細 C2 頁)									
215	0.814	8.14	16.3	CNVM (フランジ取付) CNHM (脚取付)	02	E105DR	AV (-B)	215	211	21.5	4660	475	図 C7	図 C8
255	0.686	6.86	13.7		02	E105DR	AV (-B)	255	250	25.5	4660	475		
295	0.593	5.93	11.9		02	E105DR	AV (-B)	295	290	29.5	4660	475		
355	0.493	4.93	9.86		02	E105DR	AV (-B)	355	*340	*34.7	4530	462		
435	0.402	4.02	8.04		02	E115DR	AV (-B)	435	427	43.6	5690	580	図 C9	図 C10
559	0.313	3.13	6.26		02	E125DA	AV (-B)	559	549	56.0	7260	740	図 C11	図 C12
649	0.270	2.70	5.40		02	E125DA	AV (-B)	649	638	65.0	7260	740		
731	0.239	2.39	4.78		02	E125DA	AV (-B)	731	*711	*72.5	7260	740		
841	0.208	2.08	4.16		02	E125DA	AV (-B)	841	*665	*67.8	7260	740		
1003	0.174	1.74	3.48		02	E125DA	AV (-B)	1003	*762	*77.7	7260	740		

注）1. 出力回転数はモータ回転数 60Hz：1750r/min，6Hz：175r/min としたときの代表値です。詳細は技術資料「モータ部」を参照ください。
2. 低速軸ラジアル荷重は、低速軸中央の位置の値です。
3. インバータ用モータを使用すると、6Hz ～ 60Hz の範囲で定トルク運転（連続運転が可能です）。基底周波数（60Hz）を超える周波数域は、定出力運転となります。詳細は、D75 頁を参照ください。
4. 汎用インバータをインバータ運転した場合は、低減トルク特性となります。
5. 当社製インバータ（HF-320，HF-320 α）を用いてセンサレス運転を行なうと、汎用モータで定トルク運転が可能となります。詳細は、専用カタログをご参照ください。
6. 60Hz を超える周波数でご使用の場合は、ご照会ください。
7. * 印はトルク制限機種です。出力トルクにご注意ください。
8. 枠番末尾に「R」の付く機種は、トラクションドライブ機種です。ご使用にあたっては C10 頁の選定資料をご参照ください。

ご注文の際は、該当する形式記号、電圧周波数をご指示ください。( ) 内はブレーキ付の形式、寸法、質量を示します。

図 C7 CNVM02-E105DR-AV-215~355 (CNVM02-E105DR-AV-B-215~355) 質量 16kg (質量 18kg)

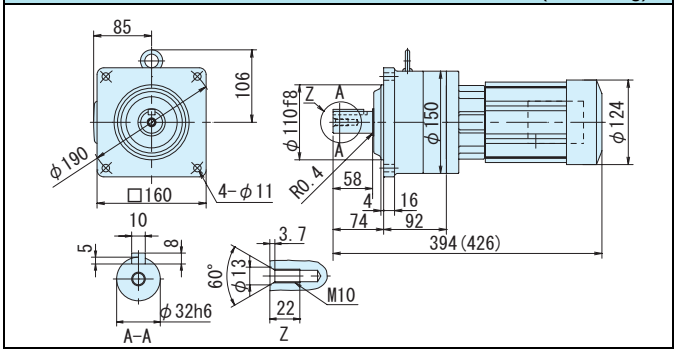

図 C8 CNHM02-E105DR-AV-215~355 (CNHM02-E105DR-AV-B-215~355) 質量 17kg (質量 18kg)

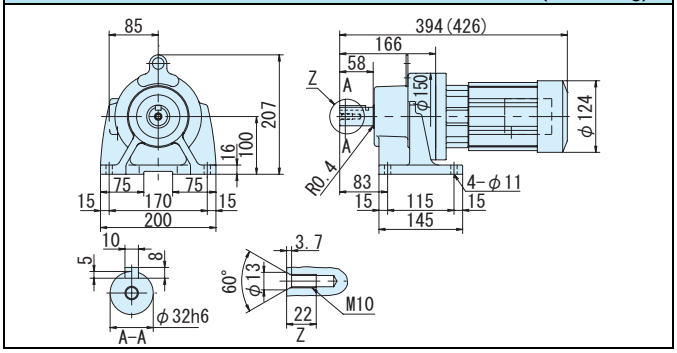

図 C9 CNVM02-E115DR-AV-435 (CNVM02-E115DR-AV-B-435) 質量 25kg (質量 26kg)

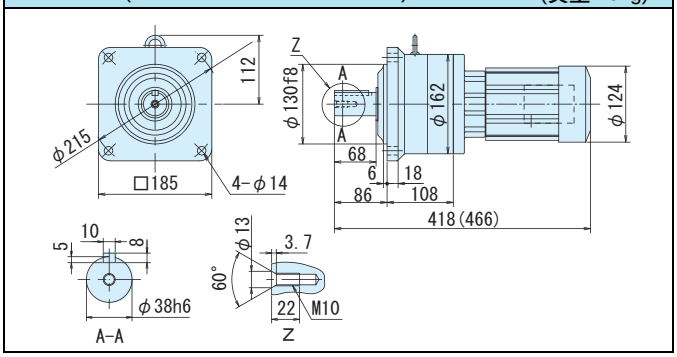

図 C10 CNHM02-E115DR-AV-435 (CNHM02-E115DR-AV-B-435) 質量 26kg (質量 27kg)

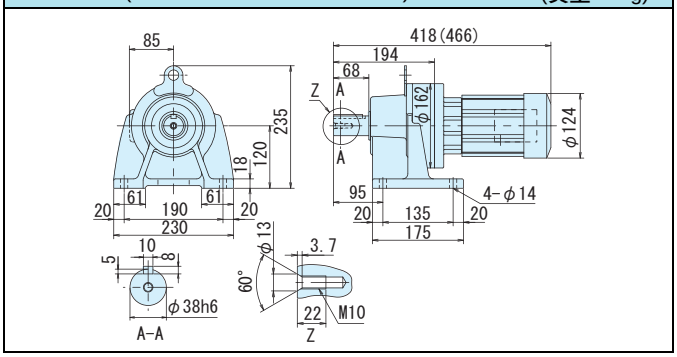

図 C11 CNVM02-E125DA-AV-559~1003 (CNVM02-E125DA-AV-B-559~1003) 質量 38kg (質量 39kg)

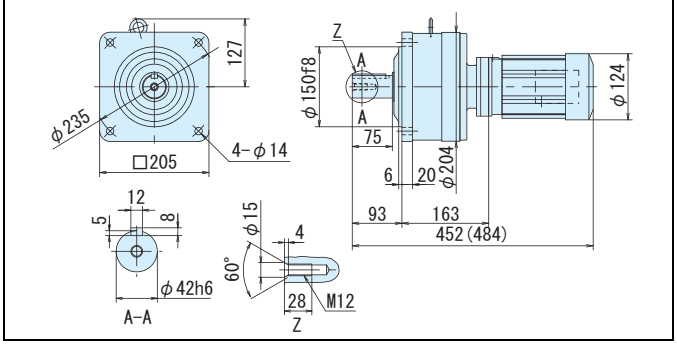

図 C12 CNHM02-E125DA-AV-559~1003 (CNHM02-E125DA-AV-B-559~1003) 質量 35kg (質量 36kg)

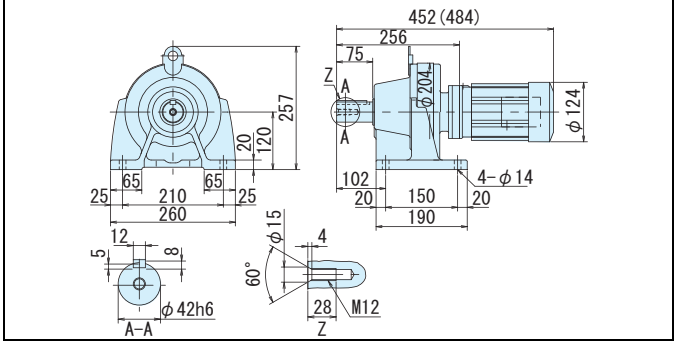

注）1. 低速軸径寸法：寸法公差は、JIS B 0401-1976 "h6" です。
2. 軸端キー寸法：寸法公差は、JIS B 1301-1996 平行キーに依っています。
3. 本寸法図の寸法および質量は、予告無しに変更することがあります。

平行軸ギヤモータ・フランジ取付形（CNVM）・脚取付形（CNHM）
0.4kW・三相インバータ用モータ・屋内形

減速比	出力回転数 r/min 6Hz	60Hz	最高許容回転数 (120Hz)		容量記号	枠番	補助形式	減速比 (形式記号詳細 C2 頁)	出力トルク Tout N•m 60Hz	kgf•m 60Hz	出力軸許容ラジアル荷重 Pro N 60Hz	kgf 60Hz	屋内形寸法図 フランジ取付	脚取付
3	58.3	583	1167	CNVM (フランジ取付) CNHM (脚取付)	05	E08R	AV (-B)	3	6.22	0.634	603	62.0	図 C1	図 C2
5	35.0	350	700		05	E08R	AV (-B)	5	10.4	1.06	1000	102		
6	29.2	292	584		05	E085	AV (-B)	6	12.4	1.27	1000	102	図 C3	図 C4
8	21.9	219	438		05	E085	AV (-B)	8	16.6	1.69	1000	102		
11	15.9	159	318		05	E085	AV (-B)	11	22.8	2.33	1180	120		
13	13.5	135	270		05	E085	AV (-B)	13	27.0	2.75	1390	142		
15	11.7	117	234		05	E085	AV (-B)	15	31.1	3.17	1600	163		
17	10.3	103	206		05	E085	AV (-B)	17	35.3	3.59	1810	185		
21	8.33	83.3	167		05	E085	AV (-B)	21	43.5	4.44	2250	229		
25	7.00	70.0	140		05	E085	AV (-B)	25	51.8	5.28	2680	273		
29	6.03	60.3	121		05	E085	AV (-B)	29	60.1	6.13	2700	275		
35	5.00	50.0	100		05	E085	AV (-B)	35	72.6	7.40	2700	275		
43	4.07	40.7	81.4		05	E095	AV (-B)	43	89.2	9.09	3430	350	図 C5	図 C6
51	3.43	34.3	68.6		05	E095	AV (-B)	51	106	10.8	3430	350		
59	2.97	29.7	59.4		05	E095	AV (-B)	59	122	12.5	3230	329		
71	2.46	24.6	49.2		05	E095	AV (-B)	71	147	15.0	2950	301		

注）1. 出力回転数はモータ回転数 60Hz：1750r/min，6Hz：175r/min としたときの代表値です。詳細は技術資料「モータ部」を参照ください。
2. 低速軸ラジアル荷重は、低速軸中央の位置の値です。
3. インバータ用モータを使用すると、6Hz ～ 60Hz の範囲で定トルク運転（連続運転が可能です）。基底周波数（60Hz）を超える周波数域は、定出力運転となります。詳細は、D75 頁を参照ください。
4. 汎用インバータをインバータ運転した場合は、低減トルク特性となります。
5. 当社製インバータ（HF-320, HF-320α）を用いてセンサレス運転を行なうと、汎用モータで定トルク運転が可能となります。詳細は、専用カタログをご参照ください。
6. 60Hz を超える周波数でご使用の場合は、ご照会ください。
7. 枠番末尾に「R」の付く機種は、トラクションドライブ機種です。ご使用にあたっては C10 頁の選定資料をご参照ください。

ご注文の際は、該当する形式記号、電圧周波数をご指示ください。( ) 内はブレーキ付の形式、寸法、質量を示します。

図 C1 CNVM05-E08R-AV-3, 5 (CNVM05-E08R-AV-B-3, 5) 質量 13kg (質量 16kg)

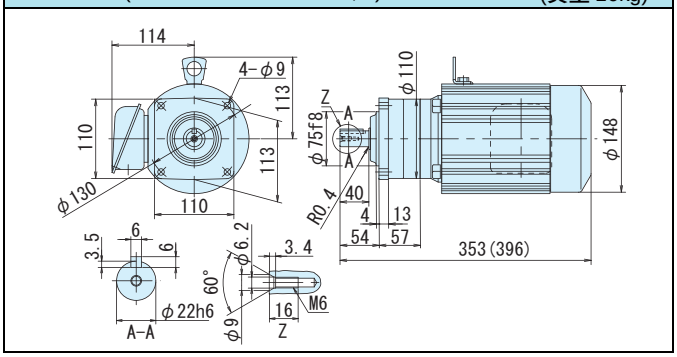

図 C2 CNHM05-E08R-AV-3, 5 (CNHM05-E08R-AV-B-3, 5) 質量 13kg (質量 16kg)

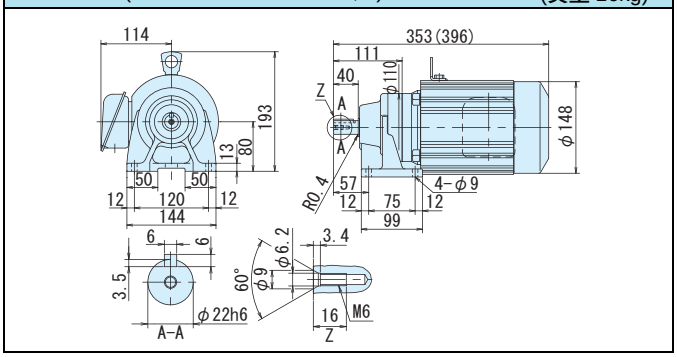

図 C3 CNVM05-E085-AV-6~35 (CNVM05-E085-AV-B-6~35) 質量 12kg (質量 15kg)

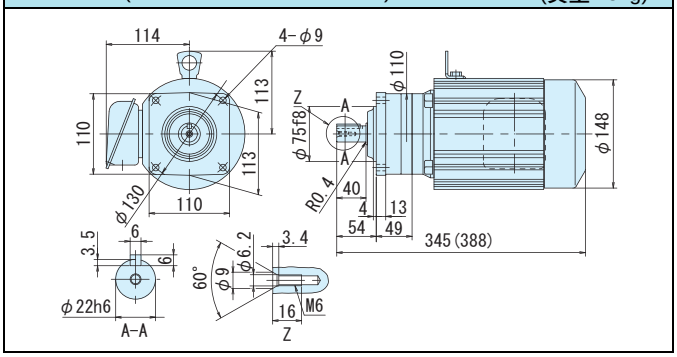

図 C4 CNHM05-E085-AV-6~35 (CNHM05-E085-AV-B-6~35) 質量 12kg (質量 15kg)

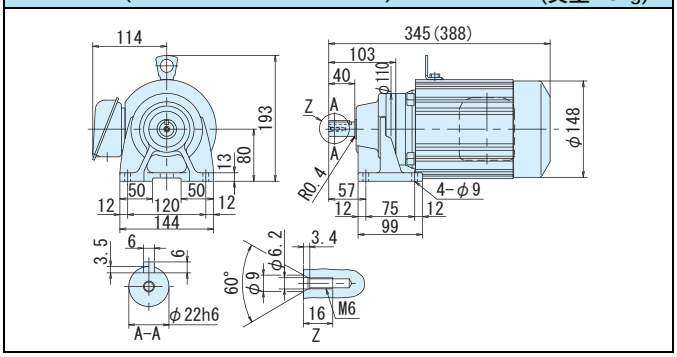

図 C5 CNVM05-E095-AV-43~71 (CNVM05-E095-AV-B-43~71) 質量 16kg (質量 19kg)

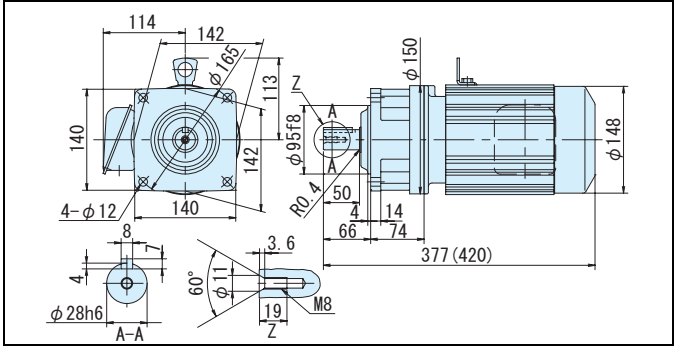

図 C6 CNHM05-E095-AV-43~71 (CNHM05-E095-AV-B-43~71) 質量 16kg (質量 19kg)

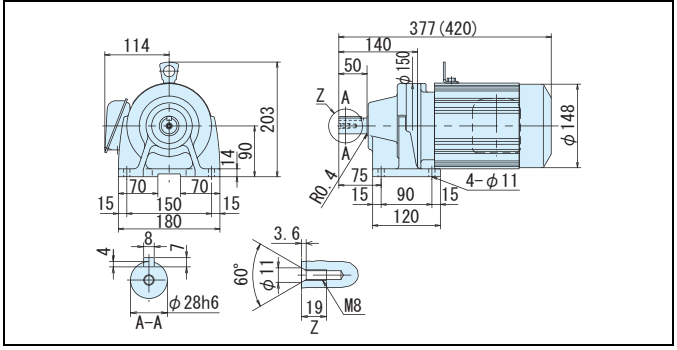

注）1. 低速軸径寸法：寸法公差は、JIS B 0401-1976 "h6" です。
2. 軸端キー寸法：寸法公差は、JIS B 1301-1996 平行キーに依っています。
3. 本寸法図の寸法および質量は、予告無しに変更することがあります。

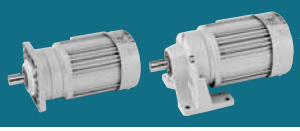

減速比	出力回転数 r/min 6Hz	60Hz	最高許容回転数 (120Hz)	容量記号 – 枠番 – 補助形式 – 減速比（形式記号詳細 C2 頁）	出力トルク Tout N•m 60Hz	kgf•m 60Hz	出力軸許容ラジアル荷重 Pro N 60Hz	kgf 60Hz	屋内形寸法図 フランジ取付	脚取付
87	2.01	20.1	40.2	CNVM（フランジ取付）CNHM（脚取付） 05 - E105 - AV (-B) - 87	180	18.4	4660	475	図 C7	図 C8
105	1.67	16.7	33.4	05 - E125DR - AV (-B) - 105	206	21.0	7260	740	図 C9	図 C10
119	1.47	14.7	29.4	05 - E105 - AV (-B) - 119	247	25.2	4660	475	図 C7	図 C8
145	1.21	12.1	24.2	05 - E125DR - AV (-B) - 145	285	29.0	7260	740	図 C9	図 C10
175	1.00	10.0	20.0	05 - E125DR - AV (-B) - 175	344	35.0	7260	740		
215	0.81	8.1	16.3	05 - E125DR - AV (-B) - 215	422	43.1	7260	740		
255	0.686	6.86	13.7	05 - E125DR - AV (-B) - 255	501	51.1	7260	740		
295	0.593	5.93	11.9	05 - E125DR - AV (-B) - 295	580	59.1	7260	740		
355	0.493	4.93	9.86	05 - E125DR - AV (-B) - 355	*604	*61.5	7260	740		
435	0.402	4.02	8.04	05 - E125DR - AV (-B) - 435	*774	*78.9	7260	740		
559	0.313	3.13	6.26	05 - E125DA - AV (-B) - 559	*711	*72.5	7260	740	図 C11	図 C12
649	0.270	2.70	5.40	05 - E125DA - AV (-B) - 649	*762	*77.7	7260	740		
731	0.239	2.39	4.78	05 - E125DA - AV (-B) - 731	*711	*72.5	7260	740		

注）1. 出力回転数はモータ回転数 60Hz：1750r/min，6Hz：175r/min としたときの代表値です。詳細は技術資料「モータ部」を参照ください。
2. 低速軸ラジアル荷重は、低速軸中央の位置の値です。
3. インバータ用モータを使用すると、6Hz ～ 60Hz の範囲で定トルク運転（連続運転が可能です）。基底周波数（60Hz）を超える周波数域は、定出力運転となります。詳細は、D75 頁を参照ください。
4. 汎用インバータをインバータ運転した場合は、低減トルク特性となります。
5. 当社製インバータ（HF-320, HF-320α）を用いてセンサレス運転を行なうと、汎用モータで定トルク運転が可能となります。詳細は、専用カタログをご参照ください。
6. 60Hz を超える周波数でご使用の場合は、ご照会ください。
7. * 印はトルク制限機種です。出力トルクにご注意ください。
8. 枠番末尾に「R」の付く機種は、トラクションドライブ機種です。ご使用にあたっては C10 頁の選定資料をご参照ください。

ご注文の際は、該当する形式記号、電圧周波数をご指示ください。( ) 内はブレーキ付の形式、寸法、質量を示します。

図 C7
CNVM05-E105-AV-B-87, 119
(CNVM05-E105-AV-B-87, 119)
質量 19kg
(質量 22kg)

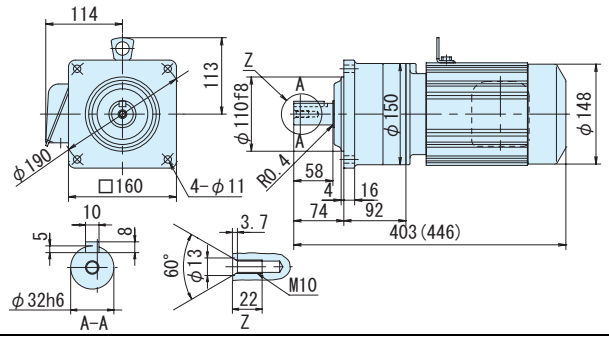

図 C8
CNHM05-E105-AV-87, 119
(CNHM05-E105-AV-B-87, 119)
質量 19kg
(質量 22kg)

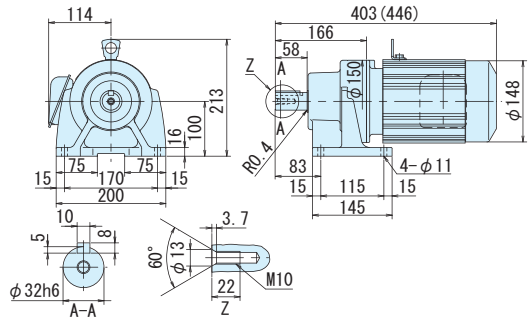

図 C9
CNVM05-E125DR-AV-105, 145~435
(CNVM05-E125DR-AV-B-105, 145~435)
質量 42kg
(質量 45kg)

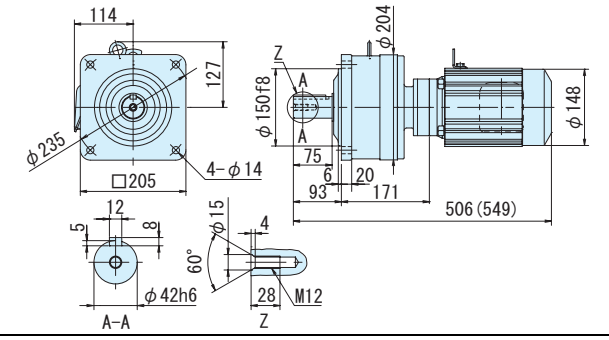

図 C10
CNHM05-E125DR-AV-105, 145~435
(CNHM05-E125DR-AV-B-105, 145~435)
質量 39kg
(質量 42kg)

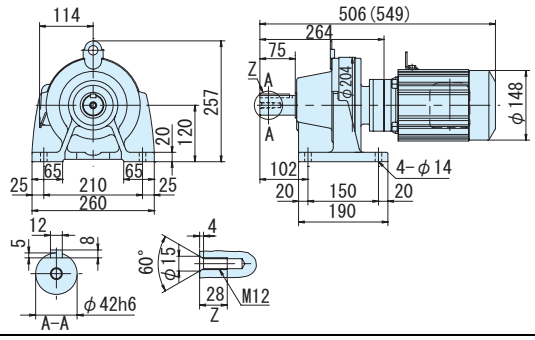

図 C11
CNVM05-E125DA-AV-559~735
(CNVM05-E125DA-AV-B-559~735)
質量 41kg
(質量 44kg)

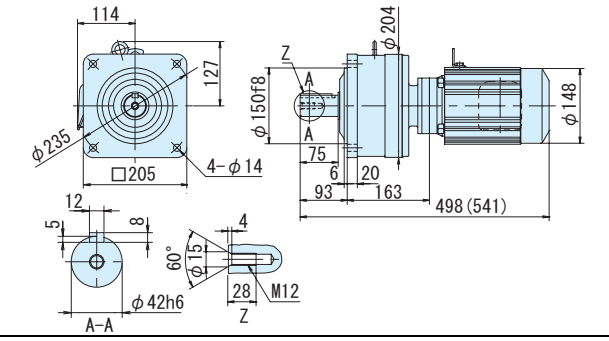

図 C12
CNHM05-E125DA-AV-559~735
(CNHM05-E125DA-AV-B-559~735)
質量 38kg
(質量 41kg)

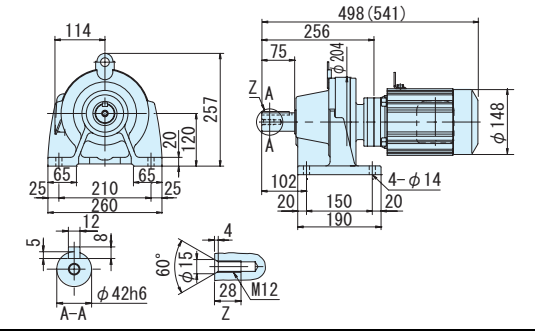

注）1. 低速軸径寸法：寸法公差は、JIS B 0401-1976 "h6" です。
2. 軸端キー寸法：寸法公差は、JIS B 1301-1996 平行キーに依っています。
3. 本寸法図の寸法および質量は、予告無しに変更することがあります。

平行軸ギヤモータ・フランジ取付形（CNVM）・脚取付形（CNHM）
0.75kW・三相インバータ用モータ・屋内形

減速比	出力回転数 r/min 6Hz	60Hz	最高許容回転数 (120Hz)		容量記号	枠番	補助形式	減速比 (形式記号詳細 C2 頁)	出力トルク Tout N•m 60Hz	kgf•m 60Hz	出力軸許容ラジアル荷重 Pro N 60Hz	kgf 60Hz	屋内形寸法図 フランジ取付	脚取付
3	58.3	583	583(60Hz)	CNVM (フランジ取付) CNHM (脚取付)	1	E09R	AV (-B)	3	11.7	1.19	948	97.0	図 C1	図 C2
5	35.0	350	350(60Hz)		1	E09R	AV (-B)	5	19.4	1.98	1580	161		
6	29.2	292	584		1	E095	AV (-B)	6	23.3	2.38	1580	161	図 C3	図 C4
8	21.9	219	438		1	E095	AV (-B)	8	31.1	3.17	1580	161		
11	15.9	159	318		1	E095	AV (-B)	11	42.8	4.36	1580	161		
13	13.5	135	270		1	E095	AV (-B)	13	50.5	5.15	1640	167		
15	11.7	117	234		1	E095	AV (-B)	15	58.3	5.95	1890	193		
17	10.3	103	206		1	E095	AV (-B)	17	66.1	6.74	2150	219		
21	8.33	83.3	167		1	E095	AV (-B)	21	81.7	8.32	2650	270		
25	7.00	70.0	140		1	E095	AV (-B)	25	97.2	9.91	3160	322		
29	6.03	60.3	121		1	E095	AV (-B)	29	113	11.5	3290	335		
35	5.00	50.0	100		1	E095	AV (-B)	35	136	13.9	3030	309		
43	4.07	40.7	81.4		1	E095	AV (-B)	43	167	17.0	2810	287		
51	3.43	34.3	68.6		1	E105	AV (-B)	51	198	20.2	4660	475	図 C5	図 C6
59	2.97	29.7	59.4		1	E105	AV (-B)	59	229	23.4	4660	475		
71	2.46	24.6	49.2		1	E105	AV (-B)	71	276	28.1	4660	475		
87	2.01	20.1	40.2		1	E105	AV (-B)	87	338	34.5	4510	460		

注）1. 出力回転数はモータ回転数 60Hz：1750r/min，6Hz：175r/min としたときの代表値です。詳細は技術資料「モータ部」を参照ください。
2. 低速軸ラジアル荷重は、低速軸中央の位置の値です。
3. インバータ用モータを使用すると、6Hz ～ 60Hz の範囲で定トルク運転（連続運転が可能です）。基底周波数（60Hz）を超える周波数域は、定出力運転となります。詳細は、D75 頁を参照ください。
4. 汎用インバータをインバータ運転した場合は、低減トルク特性となります。
5. 当社製インバータ（HF-320, HF-320α）を用いてセンサレス運転を行なうと、汎用モータで定トルク運転が可能となります。詳細は、専用カタログをご参照ください。
6. 60Hz を超える周波数でご使用の場合は、ご照会ください。
7. 枠番末尾に「R」の付く機種は、トラクションドライブ機種です。ご使用にあたっては C10 頁の選定資料をご参照ください。

ご注文の際は、該当する形式記号、電圧周波数をご指示ください。( ) 内はブレーキ付の形式、寸法、質量を示します。

図 C1 CNVM1-E09R-AV-3, 5 (CNVM1-E09R-AV-B-3, 5) 質量 21kg (質量 26kg)

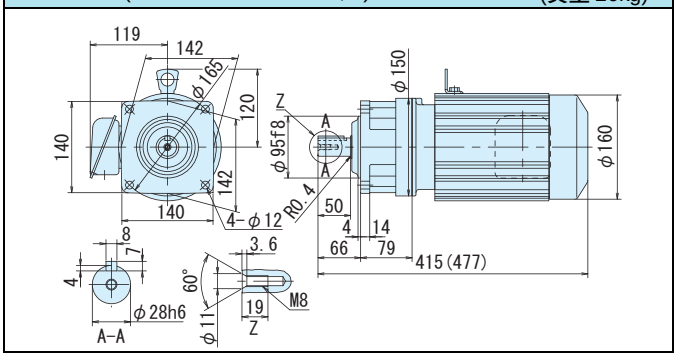

図 C2 CNHM1-E09R-AV-3, 5 (CNHM1-E09R-AV-B-3, 5) 質量 21kg (質量 26kg)

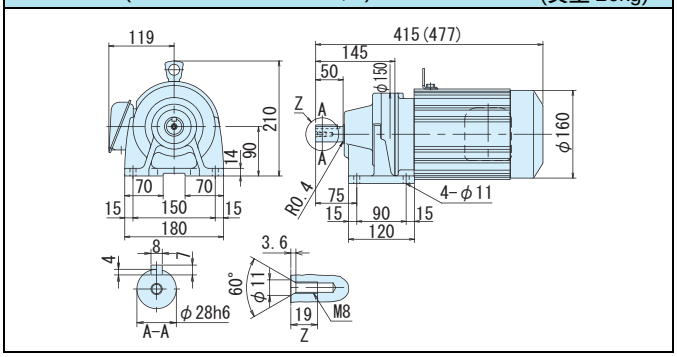

図 C3 CNVM1-E095-AV-6~43 (CNVM1-E095-AV-B-6~43) 質量 20kg (質量 25kg)

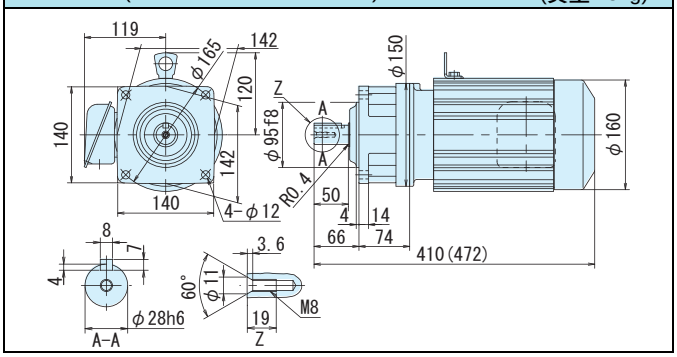

図 C4 CNHM1-E095-AV-6~43 (CNHM1-E095-AV-B-6~43) 質量 20kg (質量 25kg)

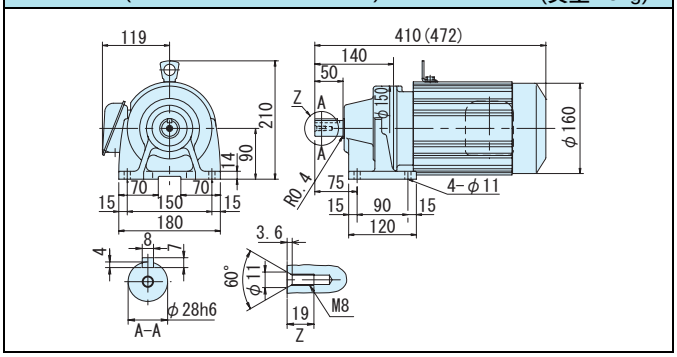

図 C5 CNVM1-E105-AV-51~87 (CNVM1-E105-AV-B-51~87) 質量 23kg (質量 28kg)

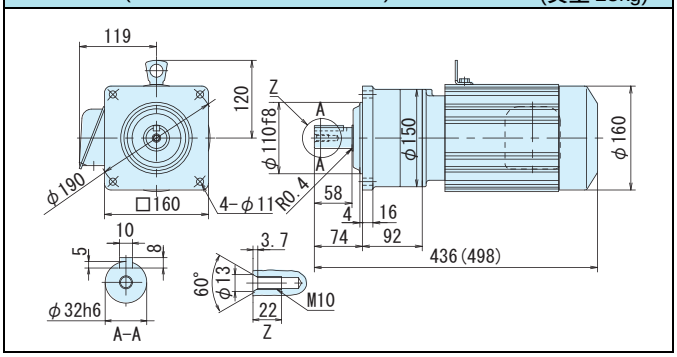

図 C6 CNHM1-E105-AV-51~87 (CNHM1-E105-AV-B-51~87) 質量 23kg (質量 28kg)

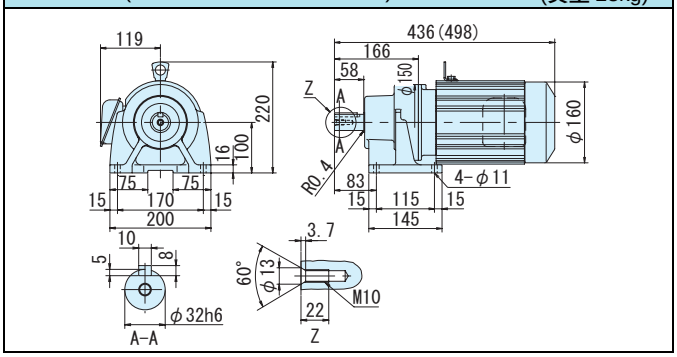

注）1. 低速軸径寸法：寸法公差は、JIS B 0401-1976 "h6" です。
2. 軸端キー寸法：寸法公差は、JIS B 1301-1996 平行キーに依っています。
3. 本寸法図の寸法および質量は、予告無しに変更することがあります。

0.75kW・三相インバータ用モータ・屋内形

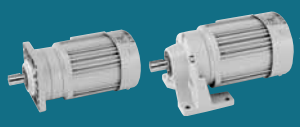

減速比	出力回転数 r/min 6Hz	60Hz	最高許容回転数 (120Hz)	容量記号	枠番	補助形式	減速比	出力トルク Tout N•m 60Hz	kgf•m 60Hz	出力軸許容ラジアル荷重 Pro N 60Hz	kgf 60Hz	屋内形寸法図 フランジ取付	脚取付
				(形式記号詳細 C2 頁)									
105	1.67	16.7	33.4	1	E125DS	AV (-B)	105	387	39.4	7260	740	図 C7	図 C8
125	1.40	14.0	28.0	1	E125DS	AV (-B)	125	460	46.9	7260	740		
145	1.21	12.1	24.2	1	E125DS	AV (-B)	145	534	54.4	7260	740		
175	1.00	10.0	20.0	1	E125DS	AV (-B)	175	645	65.7	7260	740		
215	0.814	8.14	16.3	1	E125DS	AV (-B)	215	711	72.5	7260	740		
255	0.686	6.86	13.7	1	E125DS	AV (-B)	255	740	75.4	7260	740		
295	0.593	5.93	11.9	1	E125DS	AV (-B)	295	762	77.7	7260	740		

CNVM（フランジ取付）CNHM（脚取付）

注）1. 出力回転数はモータ回転数 60Hz：1750r/min，6Hz：175r/min としたときの代表値です。詳細は技術資料「モータ部」を参照ください。
2. 低速軸ラジアル荷重は、低速軸中央の位置の値です。
3. インバータ用モータを使用すると、6Hz ～ 60Hz の範囲で定トルク運転（連続運転が可能です）。基底周波数（60Hz）を超える周波数域は、定出力運転となります。詳細は、D75 頁を参照ください。
4. 汎用インバータをインバータ運転した場合は、低減トルク特性となります。
5. 当社製インバータ（HF-320, HF-320α）を用いてセンサレス運転を行なうと、汎用モータで定トルク運転が可能となります。詳細は、専用カタログをご参照ください。
6. 60Hz を超える周波数でご使用の場合は、ご照会ください。
7. 枠番末尾に「S」の付く機種は、トラクションドライブ機種です。ご使用にあたっては C10 頁の選定資料をご参照ください。

ご注文の際は、該当する形式記号、電圧周波数をご指示ください。( ) 内はブレーキ付の形式、寸法、質量を示します。

図 C7 CNVM1-E125DS-AV-105~295 (CNVM1-E125DS-AV-B-105~295) 質量 52kg (質量 57kg)

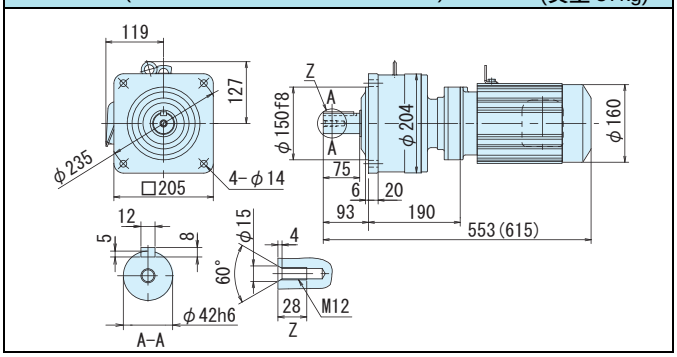

図 C8 CNHM1-E125DS-AV-105~295 (CNHM1-E125DS-AV-B-105~295) 質量 49kg (質量 54kg)

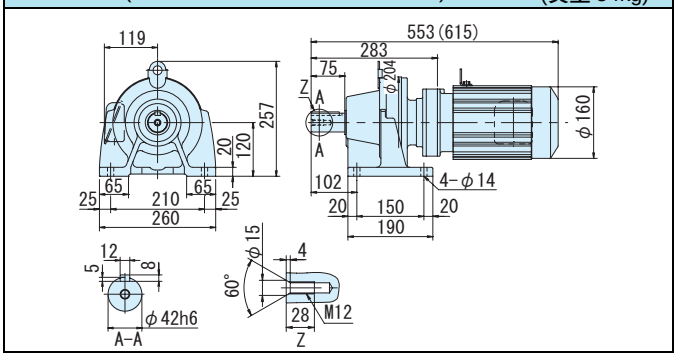

注）1. 低速軸径寸法：寸法公差は、JIS B 0401-1976 "h6" です。
2. 軸端キー寸法：寸法公差は、JIS B 1301-1996 平行キーに依っています。
3. 本寸法図の寸法および質量は、予告無しに変更することがあります。

平行軸ギヤモータ・フランジ取付形（CNVM）・脚取付形（CNHM）
1.5kW・三相インバータ用モータ・屋内形

減速比	出力回転数 r/min 6Hz	60Hz	最高許容回転数 (120Hz)		容量記号	枠番	補助形式	減速比 (形式記号詳細 C2 頁)	出力トルク Tout N•m 60Hz	kgf•m 60Hz	出力軸許容ラジアル荷重 Pro N 60Hz	kgf 60Hz	屋内形寸法図 フランジ取付	脚取付
3	58.3	583	583(60Hz)	CNVM (フランジ取付) CNHM (脚取付)	2	E09R	AV (-B)	3	23.3	2.38	948	97.0	図 C1	図 C2
5	35.0	350	350(60Hz)		2	E09R	AV (-B)	5	38.9	3.96	1580	161		
6	29.2	292	584		2	E095	AV (-B)	6	46.7	4.76	1580	161	図 C3	図 C4
8	21.9	219	438		2	E095	AV (-B)	8	62.2	6.34	1580	161		
11	15.9	159	318		2	E095	AV (-B)	11	85.5	8.72	1580	161		
13	13.5	135	270		2	E095	AV (-B)	13	101	10.3	1640	167		
15	11.7	117	234		2	E095	AV (-B)	15	117	11.9	1890	193		
17	10.3	103	206		2	E095	AV (-B)	17	132	13.5	2150	219		
21	8.33	83.3	167		2	E095	AV (-B)	21	163	16.6	2650	270		
25	7.00	70.0	140		2	E105	AV (-B)	25	194	19.8	4640	473	図 C5	図 C6
29	6.03	60.3	121		2	E105	AV (-B)	29	226	23.0	4660	475		
35	5.00	50.0	100		2	E105	AV (-B)	35	272	27.7	4660	475		
43	4.07	40.7	81.4		2	E105	AV (-B)	43	334	34.1	4560	465		

注）1. 出力回転数はモータ回転数 60Hz：1750r/min，6Hz：175r/min としたときの代表値です。詳細は技術資料「モータ部」を参照ください。
2. 低速軸ラジアル荷重は、低速軸中央の位置の値です。
3. インバータ用モータを使用すると、6Hz ～ 60Hz の範囲で定トルク運転（連続運転が可能です）。基底周波数（60Hz）を超える周波数域は、定出力運転となります。詳細は、D75 頁を参照ください。
4. 汎用インバータをインバータ運転した場合は、低減トルク特性となります。
5. 当社製インバータ（HF-320, HF-320α）を用いてセンサレス運転を行なうと、汎用モータで定トルク運転が可能となります。詳細は、専用カタログをご参照ください。
6. 60Hz を超える周波数でご使用の場合は、ご照会ください。
7. 枠番末尾に「R」の付く機種は、トラクションドライブ機種です。ご使用にあたっては C10 頁の選定資料をご参照ください。

ご注文の際は、該当する形式記号、電圧周波数をご指示ください。( ) 内はブレーキ付の形式、寸法、質量を示します。

図 C1 CNVM2-E09R-AV-3, 5 (CNVM2-E09R-AV-B-3, 5) 質量 25kg (質量 32kg)

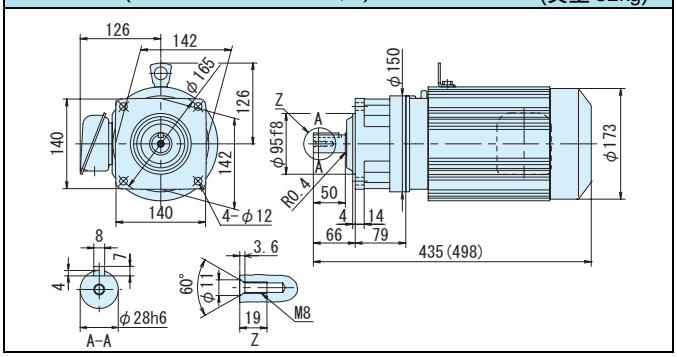

図 C2 CNHM2-E09R-AV-3, 5 (CNHM2-E09R-AV-B-3, 5) 質量 25kg (質量 32kg)

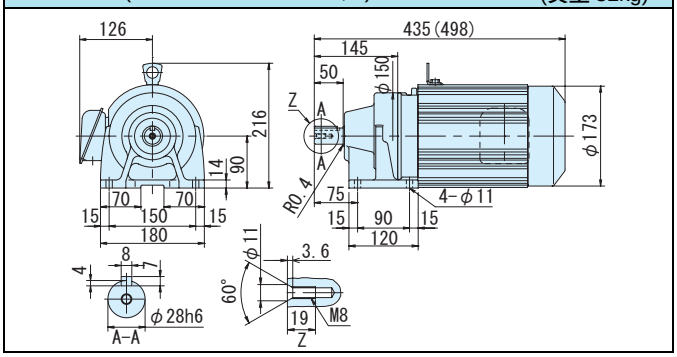

図 C3 CNVM2-E095-AV-6~21 (CNVM2-E095-AV-B-6~21) 質量 24kg (質量 31kg)

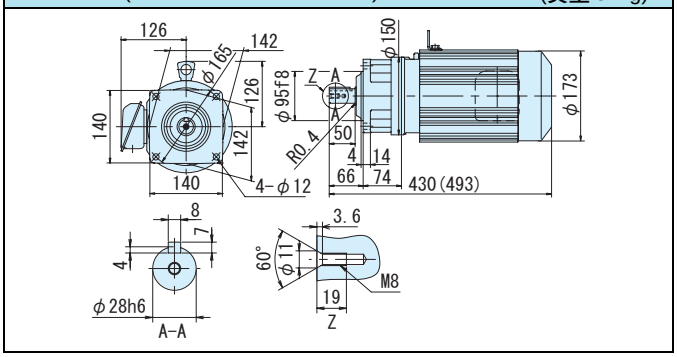

図 C4 CNHM2-E095-AV-6~21 (CNHM2-E095-AV-B-6~21) 質量 24kg (質量 31kg)

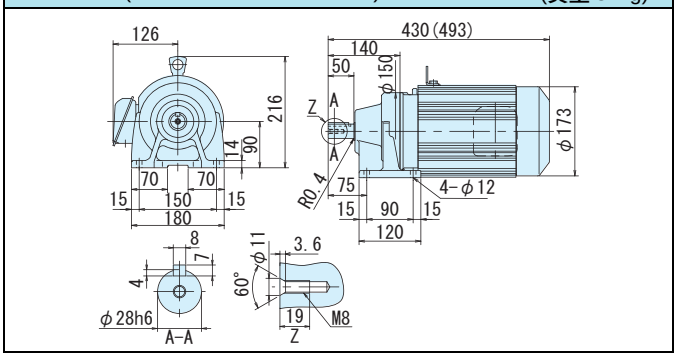

図 C5 CNVM2-E105-AV-25~43 (CNVM2-E105-AV-B-25~43) 質量 27kg (質量 34kg)

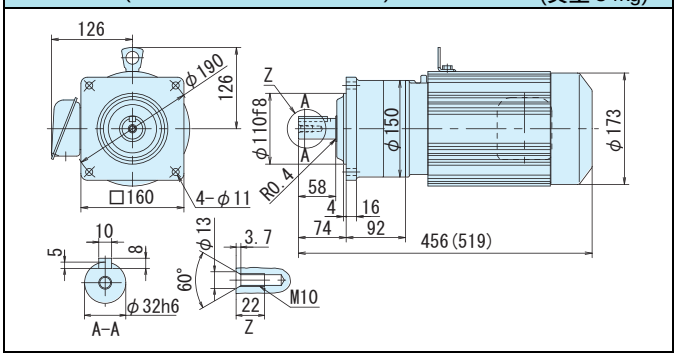

図 C6 CNHM2-E105-AV-25~43 (CNHM2-E105-AV-B-25~43) 質量 27kg (質量 34kg)

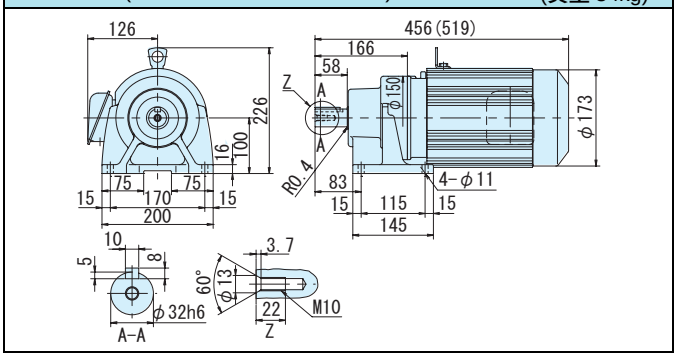

注）1. 低速軸径寸法：寸法公差は、JIS B 0401-1976 "h6" です。
2. 軸端キー寸法：寸法公差は、JIS B 1301-1996 平行キーに依っています。
3. 本寸法図の寸法および質量は、予告無しに変更することがあります。

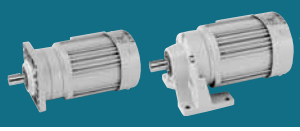

減速比	出力回転数 r/min 6Hz	60Hz	最高許容回転数 (120Hz)		容量記号	枠番	補助形式	減速比	出力トルク Tout N•m 60Hz	kgf•m 60Hz	出力軸許容ラジアル荷重 Pro N 60Hz	kgf 60Hz	屋内形寸法図 フランジ取付	脚取付
					（形式記号詳細 C2 頁）									
51	3.43	34.3	68.6	CNVM	2	E115	AV (-B)	51	397	40.4	5690	580	図 C7	図 C8
59	2.97	29.7	59.4	（フランジ取付）	2	E115	AV (-B)	59	459	46.8	5690	580		
71	2.46	24.6	49.2	CNHM	2	E125	AV (-B)	71	552	56.3	7260	740	図 C9	図 C10
87	2.01	20.1	40.2	（脚取付）	2	E125	AV (-B)	87	677	69.0	7260	740		

注）1. 出力回転数はモータ回転数 60Hz：1750r/min，6Hz：175r/min としたときの代表値です。詳細は技術資料「モータ部」を参照ください。
2. 低速軸ラジアル荷重は、低速軸中央の位置の値です。
3. インバータ用モータを使用すると、6Hz ～ 60Hz の範囲で定トルク運転（連続運転が可能です）。基底周波数（60Hz）を超える周波数域は、定出力運転となります。詳細は、D75 頁を参照ください。
4. 汎用インバータをインバータ運転した場合は、低減トルク特性となります。
5. 当社製インバータ（HF-320, HF-320α）を用いてセンサレス運転を行なうと、汎用モータで定トルク運転が可能となります。詳細は、専用カタログをご参照ください。
6. 60Hz を超える周波数でご使用の場合は、ご照会ください。

ご注文の際は、該当する形式記号、電圧周波数をご指示ください。( ) 内はブレーキ付の形式、寸法、質量を示します。

図 C7 CNVM2-E115-AV-51, 59 (CNVM2-E115-AV-B-51, 59) 質量 36kg (質量 43kg)

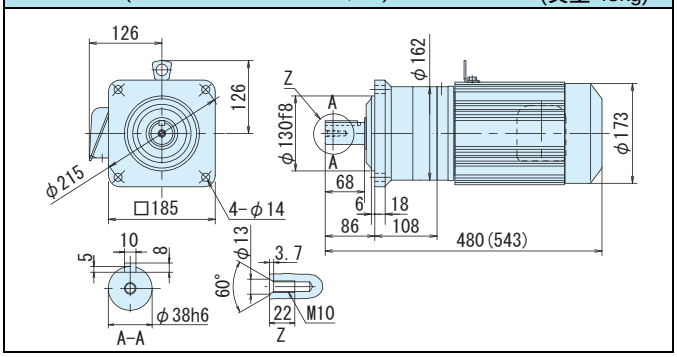

図 C8 CNHM2-E115-AV-51, 59 (CNHM2-E115-AV-B-51, 59) 質量 37kg (質量 44kg)

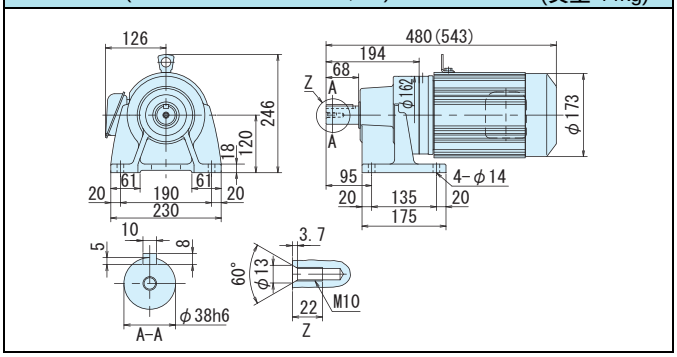

図 C9 CNVM2-E125-AV-71, 87 (CNVM2-E125-AV-B-71, 87) 質量 47kg (質量 54kg)

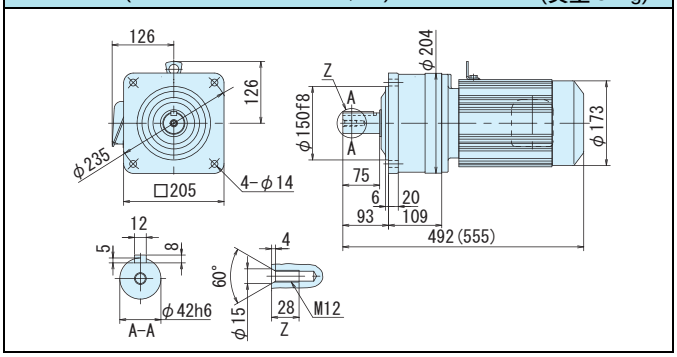

図 C10 CNHM2-E125-AV-71, 87 (CNHM2-E125-AV-B-71, 87) 質量 44kg (質量 51kg)

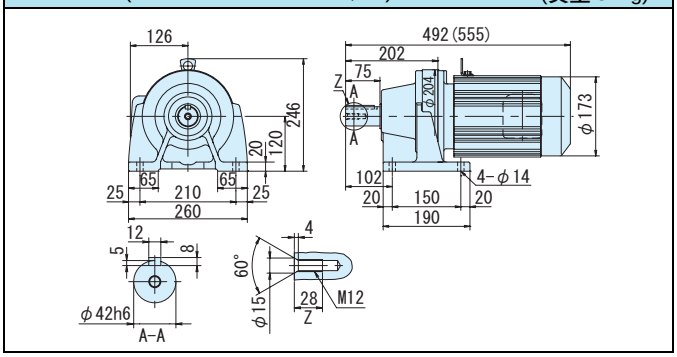

注）1. 低速軸径寸法：寸法公差は、JIS B 0401-1976 "h6" です。
2. 軸端キー寸法：寸法公差は、JIS B 1301-1996 平行キーに依っています。
3. 本寸法図の寸法および質量は、予告無しに変更することがあります。

平行軸ギヤモータ・フランジ取付形（CNVM）・脚取付形（CNHM）
2.2kW・三相インバータ用モータ・屋内形

減速比	出力回転数 r/min 6Hz	60Hz	最高許容回転数 (120Hz)		容量記号	枠番	補助形式	減速比 (形式記号詳細 C2 頁)	出力トルク Tout N•m 60Hz	kgf•m 60Hz	出力軸許容ラジアル荷重 Pro N 60Hz	kgf 60Hz	屋内形寸法図 フランジ取付	脚取付
3	58.3	583	583(60Hz)	CNVM (フランジ取付) CNHM (脚取付)	3	E10R	AV (-B)	3	34.2	3.49	1220	124	図 C1	図 C2
5	35.0	350	350(60Hz)		3	E10R	AV (-B)	5	57.0	5.81	2030	207		
6	29.2	292	584		3	E105	AV (-B)	6	68.4	6.98	2830	288	図 C3	図 C4
8	21.9	219	438		3	E105	AV (-B)	8	91.2	9.30	2970	303		
11	15.9	159	318		3	E105	AV (-B)	11	125	12.8	2970	303		
13	13.5	135	270		3	E105	AV (-B)	13	148	15.1	3510	358		
15	11.7	117	234		3	E105	AV (-B)	15	171	17.4	4050	413		
17	10.3	103	206		3	E105	AV (-B)	17	194	19.8	4590	468		
21	8.33	83.3	167		3	E105	AV (-B)	21	240	24.4	4660	475		
25	7.00	70.0	140		3	E115	AV (-B)	25	285	29.1	5690	580	図 C5	図 C6
29	6.03	60.3	121		3	E115	AV (-B)	29	331	33.7	5690	580		
35	5.00	50.0	100		3	E115	AV (-B)	35	399	40.7	5690	580		
43	4.07	40.7	81.4		3	E115	AV (-B)	43	490	50.0	5690	580		

注）1. 出力回転数はモータ回転数 60Hz：1750r/min，6Hz：175r/min としたときの代表値です。詳細は技術資料「モータ部」を参照ください。
2. 低速軸ラジアル荷重は、低速軸中央の位置の値です。
3. インバータ用モータを使用すると、6Hz ～ 60Hz の範囲で定トルク運転（連続運転が可能です）。基底周波数（60Hz）を超える周波数域は、定出力運転となります。詳細は、D75 頁を参照ください。
4. 汎用インバータをインバータ運転した場合は、低減トルク特性となります。
5. 当社製インバータ（HF-320, HF-320α）を用いてセンサレス運転を行なうと、汎用モータで定トルク運転が可能となります。詳細は、専用カタログをご参照ください。
6. 60Hz を超える周波数でご使用の場合は、ご照会ください。
7. 枠番末尾に「R」の付く機種は、トラクションドライブ機種です。ご使用にあたっては C10 頁の選定資料をご参照ください。

ご注文の際は、該当する形式記号、電圧周波数をご指示ください。( ) 内はブレーキ付の形式、寸法、質量を示します。

図 C1
CNVM3-E10R-AV-3, 5 (CNVM3-E10R-AV-B-3, 5)　質量 38kg (質量 48kg)

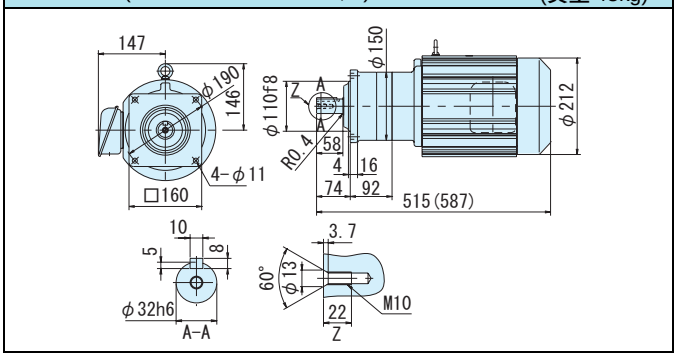

図 C2
CNHM3-E10R-AV-3, 5 (CNHM3-E10R-AV-B-3, 5)　質量 38kg (質量 48kg)

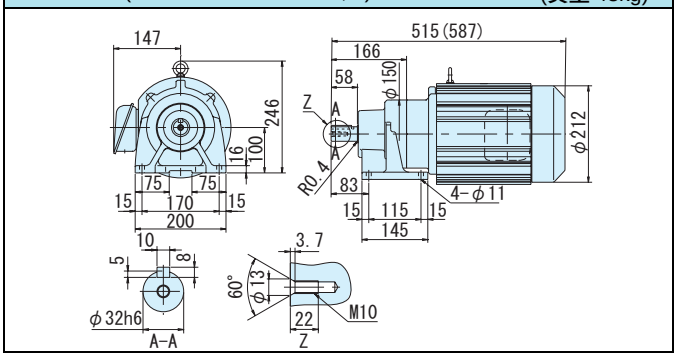

図 C3
CNVM3-E105-AV-6~21 (CNVM3-E105-AV-B-6~21)　質量 38kg (質量 48kg)

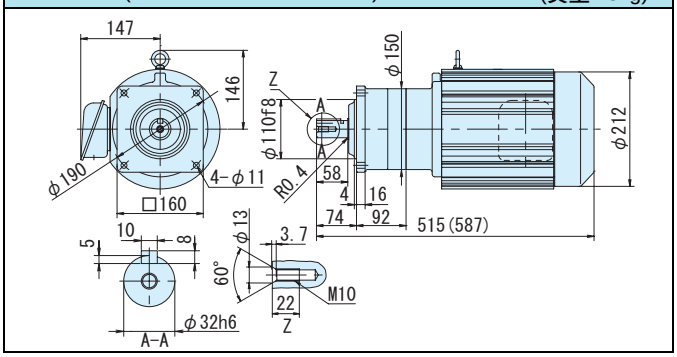

図 C4
CNHM3-E105-AV-6~21 (CNHM3-E105-AV-B-6~21)　質量 38kg (質量 48kg)

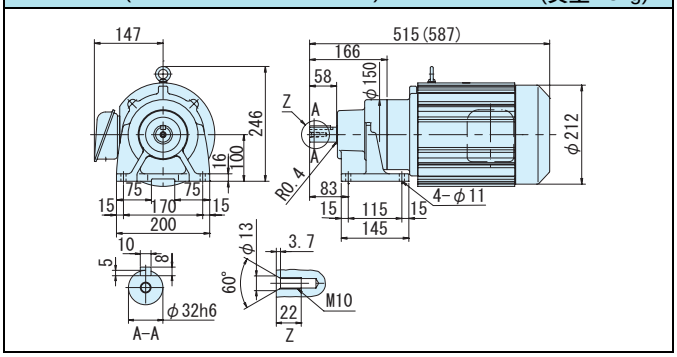

図 C5
CNVM3-E115-AV-25~43 (CNVM3-E115-AV-B-25~43)　質量 46kg (質量 56kg)

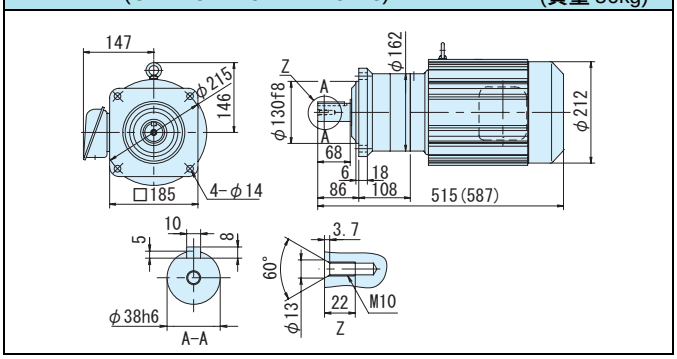

図 C6
CNHM3-E115-AV-25~43 (CNHM3-E115-AV-B-25~43)　質量 47kg (質量 57kg)

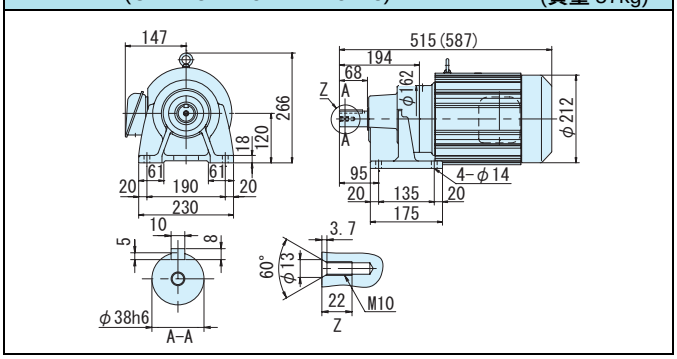

注）1. 低速軸径寸法：寸法公差は、JIS B 0401-1976 "h6" です。
2. 軸端キー寸法：寸法公差は、JIS B 1301-1996 平行キーに依っています。
3. 本寸法図の寸法および質量は、予告無しに変更することがあります。

2.2kW・三相インバータ用モータ・屋内形

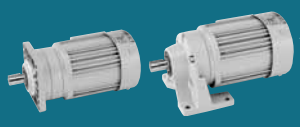

減速比	出力回転数 r/min 6Hz	60Hz	最高許容回転数 (120Hz)	容量記号 – 枠番 – 補助形式 – 減速比（形式記号詳細 C2 頁）	出力トルク Tout N•m 60Hz	kgf•m 60Hz	出力軸許容ラジアル荷重 Pro N 60Hz	kgf 60Hz	屋内形寸法図 フランジ取付	脚取付
51	3.43	34.3	68.6	CNVM（フランジ取付） 3 - E125 - AV (-B) - 51	582	59.3	7260	740	図 C7	図 C8
59	2.97	29.7	59.4	CNHM（脚取付） 3 - E125 - AV (-B) - 59	673	68.6	7260	740		

注）1. 出力回転数はモータ回転数 60Hz：1750r/min，6Hz：175r/min としたときの代表値です。詳細は技術資料「モータ部」を参照ください。
2. 低速軸ラジアル荷重は、低速軸中央の位置の値です。
3. インバータ用モータを使用すると、6Hz ～ 60Hz の範囲で定トルク運転（連続運転が可能です）。基底周波数（60Hz）を超える周波数域は、定出力運転となります。詳細は、D75 頁を参照ください。
4. 汎用インバータをインバータ運転した場合は、低減トルク特性となります。
5. 当社製インバータ（HF-320，HF-320α）を用いてセンサレス運転を行なうと、汎用モータで定トルク運転が可能となります。詳細は、専用カタログをご参照ください。
6. 60Hz を超える周波数でご使用の場合は、ご照会ください。

ご注文の際は、該当する形式記号、電圧周波数をご指示ください。( ) 内はブレーキ付の形式、寸法、質量を示します。

図 C7 CNVM3-E125-AV-51, 59 (CNVM3-E125-AV-B-51, 59) 質量 57kg (質量 67kg)

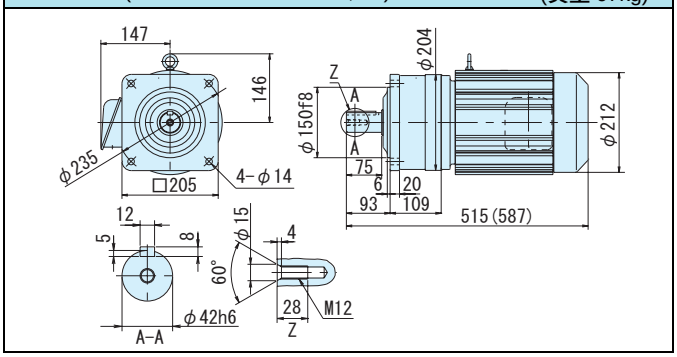

図 C8 CNHM3-E125-AV-51, 59 (CNHM3-E125-AV-B-51, 59) 質量 54kg (質量 64kg)

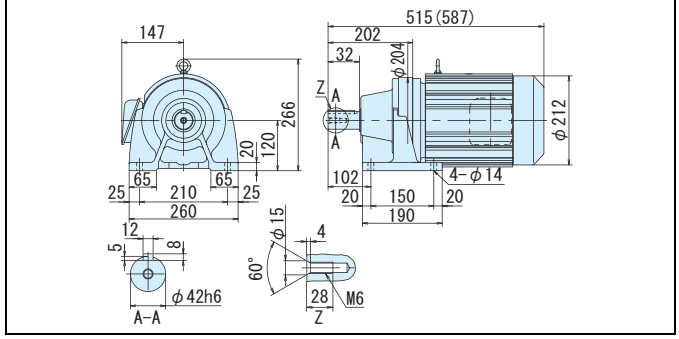

注）1. 低速軸径寸法：寸法公差は、JIS B 0401-1976 "h6" です。
2. 軸端キー寸法：寸法公差は、JIS B 1301-1996 平行キーに依っています。
3. 本寸法図の寸法および質量は、予告無しに変更することがあります。

3.7kW ～ 5.5kW の平行軸ギヤモータは、サイクロ® 減速機をご利用ください。
（専用カタログをご参照ください。）

MEMO

アルタックス® α（平行軸）
レデューサ（両軸形）

フランジ取付形
（CNVシリーズ）

脚取付形
（CNHシリーズ）

・入力に各種モータやチェーンスプロケット、ベルトなどをお使いいただく、扱いやすい平行軸小形減速機です。

平行軸
フランジ取付

平行軸
脚取付

平行軸レデューサ（両軸形）・フランジ取付形（CNV）・脚取付形（CNH）
0.1kW 相当

減速比	出力回転数 r/min 50Hz	出力回転数 r/min 60Hz	枠番	減速比	出力トルク Tout N•m 50Hz	出力トルク Tout N•m 60Hz	出力トルク Tout kgf•m 50Hz	出力トルク Tout kgf•m 60Hz	低速軸許容ラジアル荷重 Pro N 50Hz	低速軸許容ラジアル荷重 Pro N 60Hz	低速軸許容ラジアル荷重 Pro kgf 50Hz	低速軸許容ラジアル荷重 Pro kgf 60Hz	高速軸許容ラジアル荷重 Pro N	高速軸許容ラジアル荷重 Pro kgf	寸法図 フランジ取付	寸法図 脚取付
			（形式記号詳細 C2 頁）													
3	483	583	CNV（フランジ取付）CNH（脚取付）	E07R - 3	1.88	1.56	0.191	0.159	235	235	24.0	24.0	196	20.0	図 C1	図 C2
5	290	350		E07R - 5	3.13	2.59	0.319	0.264	392	392	40.0	40.0	196	20.0		
6	242	292		E065 - 6	3.75	3.11	0.383	0.317	196	196	20.0	20.0	98.1	10.0	図 C3	図 C4
8	181	219		E065 - 8	5.01	4.15	0.510	0.423	265	265	27.0	27.0	98.1	10.0		
11	132	159		E065 - 11	6.88	5.70	0.702	0.581	363	363	37.0	37.0	98.1	10.0		
13	112	135		E065 - 13	8.13	6.74	0.829	0.687	422	422	43.0	43.0	98.1	10.0		
15	96.7	117		E065 - 15	9.39	7.78	0.957	0.793	491	491	50.1	50.1	98.1	10.0		
17	85.3	103		E065 - 17	10.6	8.81	1.08	0.898	559	559	57.0	57.0	98.1	10.0		
21	69.0	83.3		E065 - 21	13.1	10.9	1.34	1.11	697	697	71.0	71.0	98.1	10.0		
25	58.0	70.0		E065 - 25	15.6	13.0	1.59	1.32	824	824	84.0	84.0	98.1	10.0		
29	50.0	60.3		E065 - 29	18.1	15.0	1.85	1.53	961	961	98.0	98.0	98.1	10.0		
35	41.4	50.0		E065 - 35	21.9	18.1	2.23	1.85	1160	1160	118	118	98.1	10.0		
43	33.7	40.7		E065 - 43	26.9	22.3	2.74	2.27	1230	1230	125	125	98.1	10.0		
51	28.4	34.3		E065 - 51	31.9	26.4	3.25	2.70	1230	1230	125	125	98.1	10.0		
59	24.6	29.7		E075 - 59	36.9	30.6	3.76	3.12	1670	1670	170	170	196	20.0	図 C5	図 C6
71	20.4	24.6		E075 - 71	44.4	36.8	4.53	3.75	1670	1670	170	170	196	20.0		

注）1. 出力回転数は代表値です。
2. 低速軸許容ラジアル荷重は、低速軸中央の位置の値です。
3. 高速軸許容ラジアル荷重は、高速軸中央の位置の値です。50Hz と 60Hz の値は同じです。
4. 入力回転数　50Hz：1450r/min, 60Hz：1750r/min。
5. 枠番末尾に「R」の付く機種は、トラクションドライブ機種です。ご使用にあたっては C10 頁の選定資料をご参照ください。

ご注文の際は、該当する形式記号、電圧周波数をご指示ください。

図 C1　CNV-E07R-3~5　質量 2.5kg

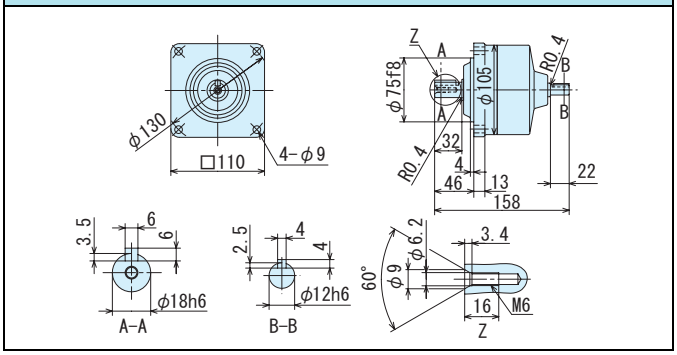

図 C2　CNH-E07R-3~5　質量 2.5kg

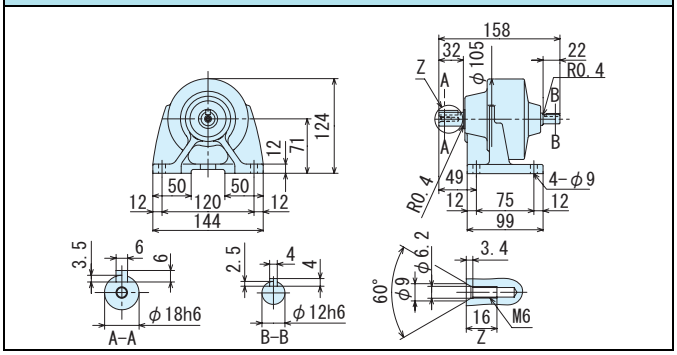

図 C3　CNV-E065-6~51　質量 2.0kg

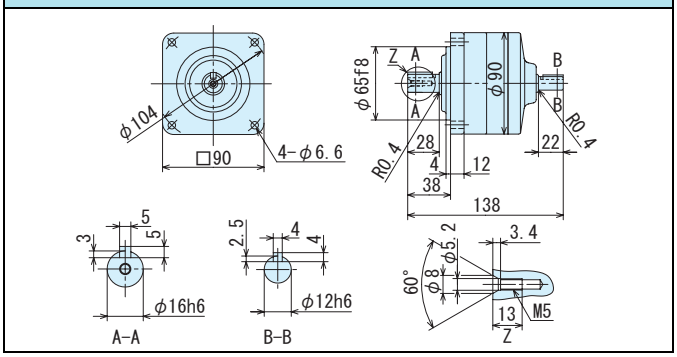

図 C4　CNH-E065-6~51　質量 2.0kg

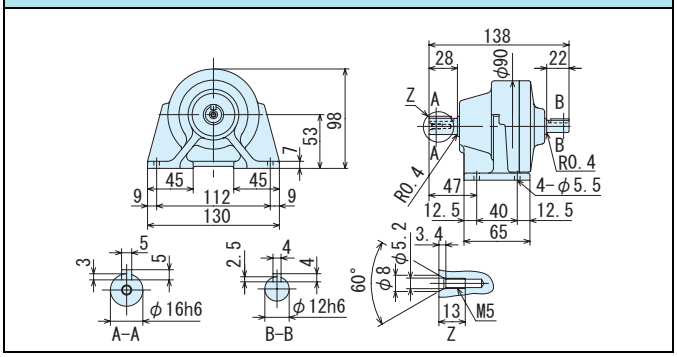

図 C5　CNV-E075-59~71　質量 2.0kg

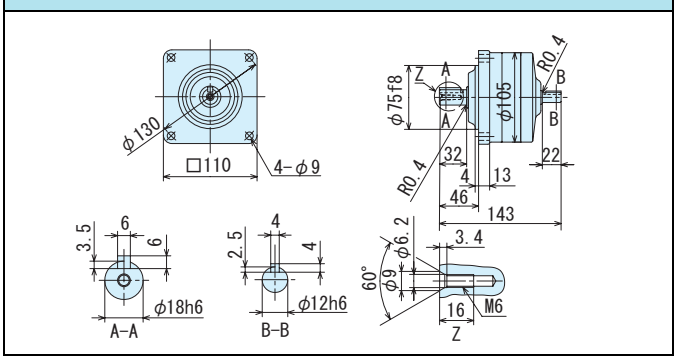

図 C6　CNH-E075-59~71　質量 2.5kg

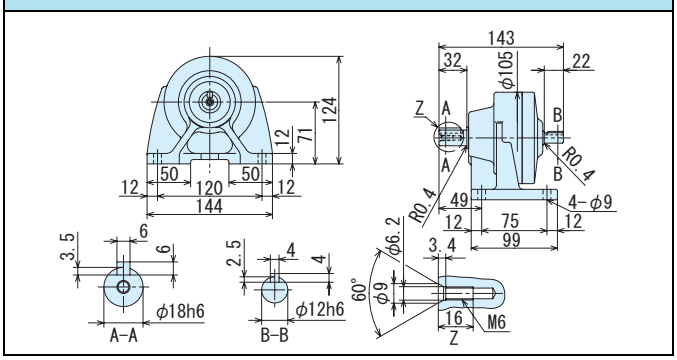

注）1. 低速軸径寸法：寸法公差は、JIS B 0401-1976 "h6" です。
2. 軸端キー寸法：寸法公差は、JIS B 1301-1996 平行キーに依っています。
3. 本寸法図の寸法および質量は、予告無しに変更することがあります。

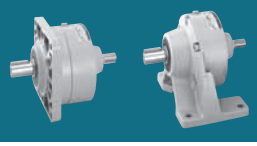

減速比	出力回転数 r/min 50Hz	出力回転数 r/min 60Hz	枠番	減速比 (形式記号詳細 C2 頁)	出力トルク Tout N•m 50Hz	出力トルク Tout N•m 60Hz	出力トルク Tout kgf•m 50Hz	出力トルク Tout kgf•m 60Hz	低速軸許容ラジアル荷重 Pro N 50Hz	低速軸許容ラジアル荷重 Pro N 60Hz	低速軸許容ラジアル荷重 Pro kgf 50Hz	低速軸許容ラジアル荷重 Pro kgf 60Hz	高速軸許容ラジアル荷重 Pro N	高速軸許容ラジアル荷重 Pro kgf	寸法図 フランジ取付	寸法図 脚取付
87	16.7	20.1	CNV（フランジ取付）CNH（脚取付）	E085 - 87	54.4	45.1	5.55	4.60	2700	2700	275	275	245	25.0	図 C7	図 C8
105	13.8	16.7		E095DR - 105	62.2	51.6	6.34	5.26	2650	2650	270	270	196	20.0	図 C11	図 C12
119	12.2	14.7		E095 - 119	74.5	61.7	7.59	6.29	3430	3430	350	350	343	35.0	図 C9	図 C10
145	10.0	12.1		E095DR - 145	86.0	71.2	8.76	7.26	3430	3430	350	350	196	20.0	図 C11	図 C12
175	8.29	10.0		E095DR - 175	104	86.0	10.6	8.76	3390	3430	346	350	196	20.0		
215	6.74	8.14		E095DR - 215	127	106	13.0	10.8	3260	3430	332	350	196	20.0		
255	5.69	6.86		E095DR - 255	151	125	15.4	12.8	3190	3430	326	350	196	20.0		
295	4.92	5.93		E095DR - 295	*174	145	*17.8	14.8	2670	2980	272	304	196	20.0		
355	4.08	4.93		E095DR - 355	*176	174	*18.0	17.8	2640	2660	269	271	196	20.0		

注）1. 出力回転数は代表値です。
2. 低速軸許容ラジアル荷重は、低速軸中央の位置の値です。
3. 高速軸許容ラジアル荷重は、高速軸中央の位置の値です。50Hz と 60Hz の値は同じです。
4. * 印はトルク制限機種です。出力トルクにご注意ください。
5. 入力回転数　50Hz：1450r/min, 60Hz：1750r/min。
6. 枠番末尾に「R」の付く機種は、トラクションドライブ機種です。ご使用にあたっては C10 頁の選定資料をご参照ください。

ご注文の際は、該当する形式記号、電圧周波数をご指示ください。

図 C7　CNV-E085-87　質量 3.5kg

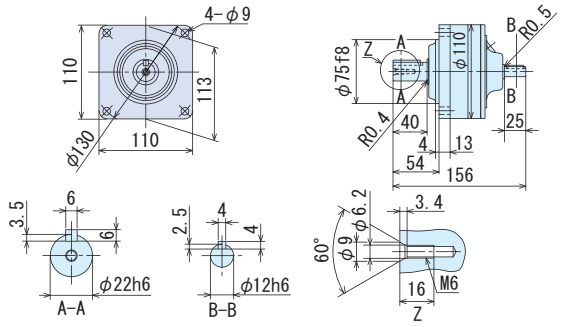

図 C8　CNH-E085-87　質量 3.0kg

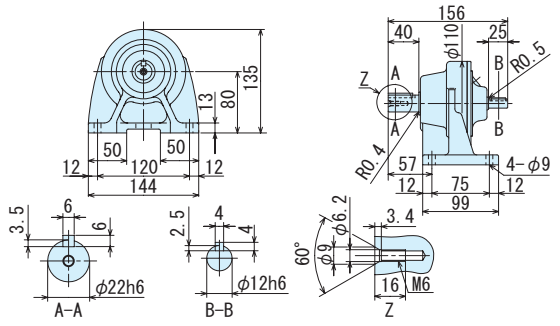

図 C9　CNV-E095-119　質量 7.5kg

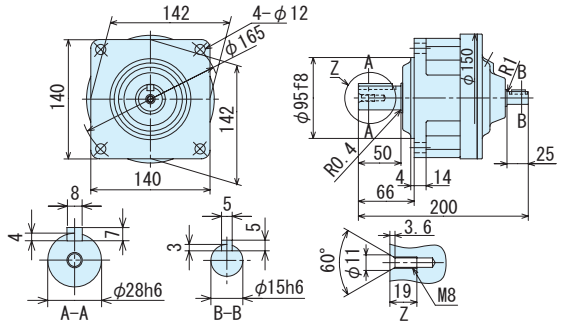

図 C10　CNH-E095-119　質量 7.5kg

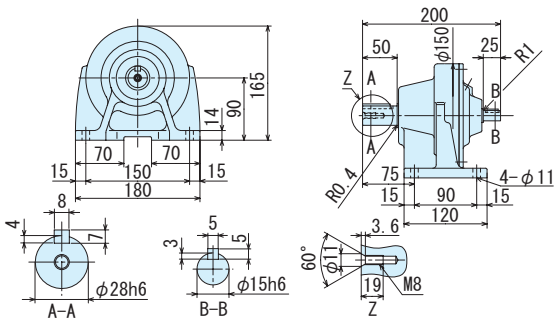

図 C11　CNV-E095DR-105, 145~355　質量 8.5kg

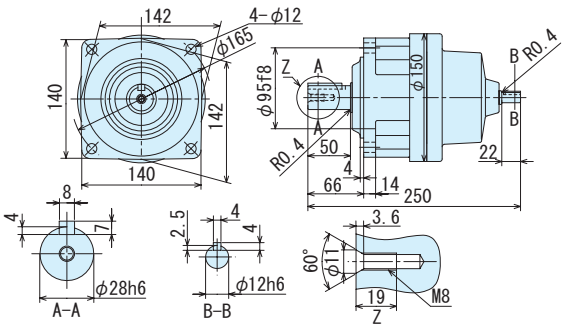

図 C12　CNH-E095DR-105, 145~355　質量 8.5kg

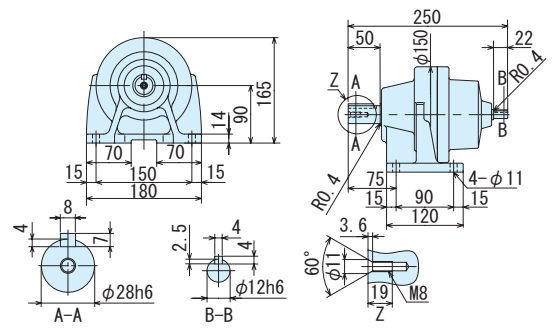

注）1. 低速軸径寸法：寸法公差は、JIS B 0401-1976 "h6" です。
2. 軸端キー寸法：寸法公差は、JIS B 1301-1996 平行キーに依っています。
3. 本寸法図の寸法および質量は、予告無しに変更することがあります。

平行軸レデューサ（両軸形）・フランジ取付形（CNV）・脚取付形（CNH）
0.1kW 相当

減速比	出力回転数 r/min 50Hz	出力回転数 r/min 60Hz	枠番	減速比	出力トルク Tout N•m 50Hz	出力トルク Tout N•m 60Hz	出力トルク Tout kgf•m 50Hz	出力トルク Tout kgf•m 60Hz	低速軸許容ラジアル荷重 Pro N 50Hz	低速軸許容ラジアル荷重 Pro N 60Hz	低速軸許容ラジアル荷重 Pro kgf 50Hz	低速軸許容ラジアル荷重 Pro kgf 60Hz	高速軸許容ラジアル荷重 Pro N	高速軸許容ラジアル荷重 Pro kgf	寸法図 フランジ取付	寸法図 脚取付
			（形式記号詳細 C2 頁）													
435	3.33	4.02	CNV（フランジ取付）CNH（脚取付）	E105DR - 435	258	214	26.3	21.8	4660	4660	475	475	196	20.0	図 C1	図 C2
559	2.59	3.13		E105DA - 559	331	275	33.8	28.0	4570	4660	466	475	245	25.0	図 C3	図 C4
649	2.23	2.70		E105DA - 649	*363	319	*37.0	32.5	4410	4580	449	466	245	25.0		
731	1.98	2.39		E105DA - 731	*400	359	*40.8	36.6	4320	4470	441	456	245	25.0		
841	1.72	2.08		E125DA - 841	499	413	50.8	42.1	7260	7260	740	740	245	25.0	図 C5	図 C6
1003	1.45	1.74		E125DA - 1003	595	493	60.6	50.2	7260	7260	740	740	245	25.0		

注）1. 出力回転数は代表値です。
2. 低速軸許容ラジアル荷重は、低速軸中央の位置の値です。
3. 高速軸許容ラジアル荷重は、高速軸中央の位置の値です。50Hz と 60Hz の値は同じです。
4. * 印はトルク制限機種です。出力トルクにご注意ください。
5. 入力回転数　50Hz：1450r/min, 60Hz：1750r/min。
6. 枠番末尾に「R」の付く機種は、トラクションドライブ機種です。ご使用にあたっては C10 頁の選定資料をご参照ください。

ご注文の際は、該当する形式記号、電圧周波数をご指示ください。

図 C1　CNV-E105DR-435　質量 13kg

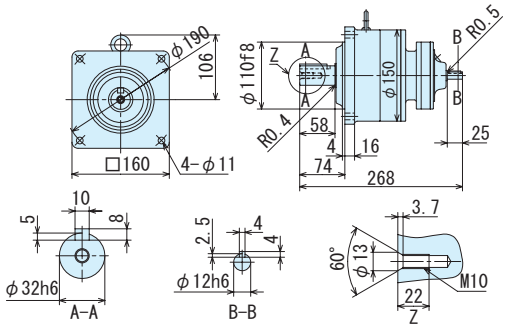

図 C2　CNH-E105DR-435　質量 13kg

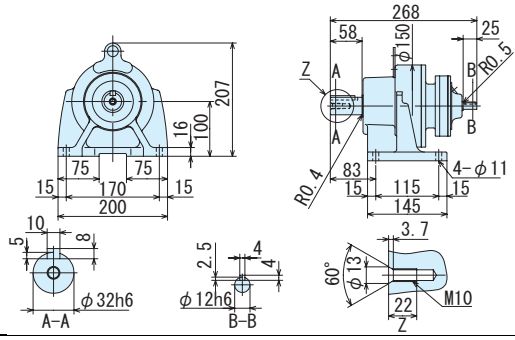

図 C3　CNV-E105DA-559~731　質量 13kg

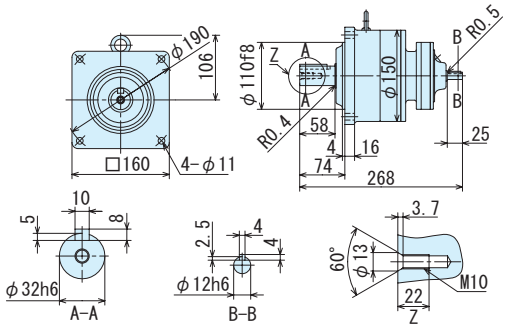

図 C4　CNH-E105DA-559~731　質量 13kg

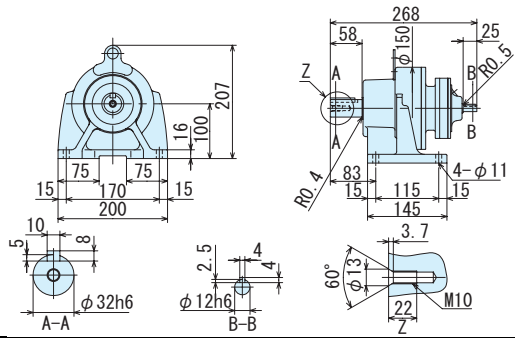

図 C5　CNV-E125DA-841~1003　質量 36kg

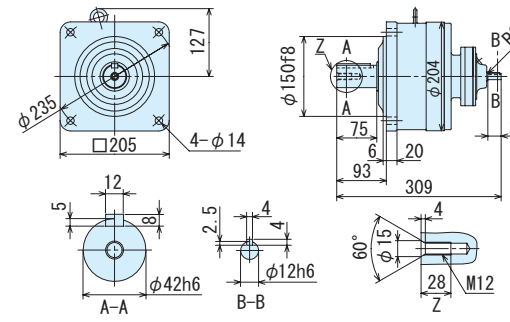

図 C6　CNH-E125DA-841~1003　質量 36kg

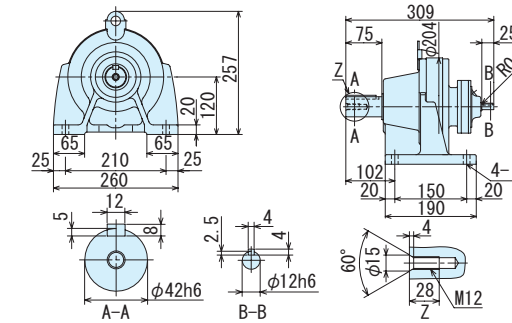

注）1. 低速軸径寸法：寸法公差は、JIS B 0401-1976 "h6" です。
2. 軸端キー寸法：寸法公差は、JIS B 1301-1996 平行キーに依っています。
3. 本寸法図の寸法および質量は、予告無しに変更することがあります。

平行軸レデューサ（両軸形）・フランジ取付形（CNV）・脚取付形（CNH）
0.2kW 相当

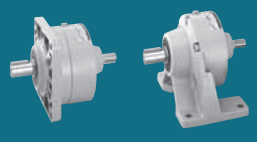

減速比	出力回転数 r/min 50Hz	出力回転数 r/min 60Hz	枠番 （形式記号詳細 C2 頁）		出力トルク Tout N•m 50Hz	出力トルク Tout N•m 60Hz	出力トルク Tout kgf•m 50Hz	出力トルク Tout kgf•m 60Hz	低速軸許容ラジアル荷重 Pro N 50Hz	低速軸許容ラジアル荷重 Pro N 60Hz	低速軸許容ラジアル荷重 Pro kgf 50Hz	低速軸許容ラジアル荷重 Pro kgf 60Hz	高速軸許容ラジアル荷重 Pro N	高速軸許容ラジアル荷重 Pro kgf	寸法図 フランジ取付	寸法図 脚取付
3	483	583	CNV（フランジ取付）CNH（脚取付）	E07R - 3	3.75	3.11	0.383	0.317	235	235	24.0	24.0	196	20.0	図 C7	図 C8
5	290	350		E07R - 5	6.26	5.18	0.638	0.528	392	392	40.0	40.0	196	20.0		
6	242	292		E065 - 6	7.51	6.22	0.765	0.634	196	196	20.0	20.0	98.1	10.0	図 C9	図 C10
8	181	219		E065 - 8	10.0	8.29	1.02	0.846	265	265	27.0	27.0	98.1	10.0		
11	132	159		E065 - 11	13.8	11.4	1.40	1.16	363	363	37.0	37.0	98.1	10.0		
13	112	135		E065 - 13	16.3	13.5	1.66	1.37	422	422	43.0	43.0	98.1	10.0		
15	96.7	117		E065 - 15	18.8	15.6	1.91	1.59	491	491	50.1	50.1	98.1	10.0		
17	85.3	103		E065 - 17	21.3	17.6	2.17	1.80	559	559	57.0	57.0	98.1	10.0		
21	69.0	83.3		E065 - 21	26.3	21.8	2.68	2.22	697	697	71.0	71.0	98.1	10.0		
25	58.0	70.0		E065 - 25	31.3	25.9	3.19	2.64	824	824	84.0	84.0	98.1	10.0		
29	50.0	60.3		E075 - 29	36.3	30.1	3.70	3.07	1670	1670	170	170	196	20.0	図 C11	図 C12
35	41.4	50.0		E075 - 35	43.8	36.3	4.46	3.70	1670	1670	170	170	196	20.0		
43	33.7	40.7		E075 - 43	53.8	44.6	5.49	4.54	1670	1670	170	170	196	20.0		

注）1. 出力回転数は代表値です。
2. 低速軸許容ラジアル荷重は、低速軸中央の位置の値です。
3. 高速軸許容ラジアル荷重は、高速軸中央の位置の値です。50Hz と 60Hz の値は同じです。
4. 入力回転数　50Hz：1450r/min, 60Hz：1750r/min。
5. 枠番末尾に「R」の付く機種は、トラクションドライブ機種です。ご使用にあたっては C10 頁の選定資料をご参照ください。

ご注文の際は、該当する形式記号、電圧周波数をご指示ください。

図 C7　CNV-E07R-3~5　質量 2.5kg

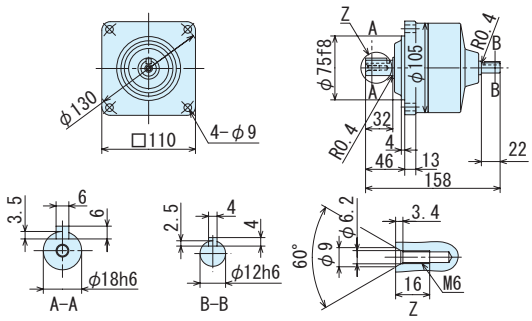

図 C8　CNH-E07R-3~5　質量 2.5kg

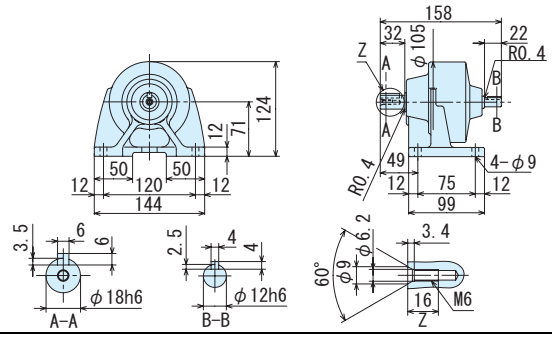

図 C9　CNV-E065-6~25　質量 2.0kg

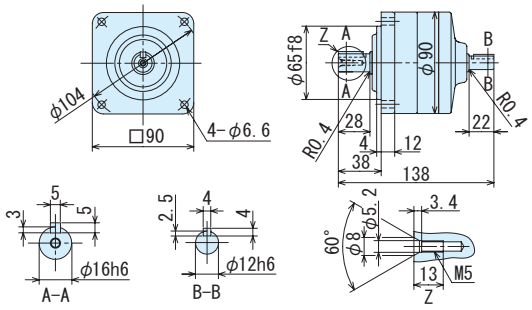

図 C10　CNH-E065-6~25　質量 2.0kg

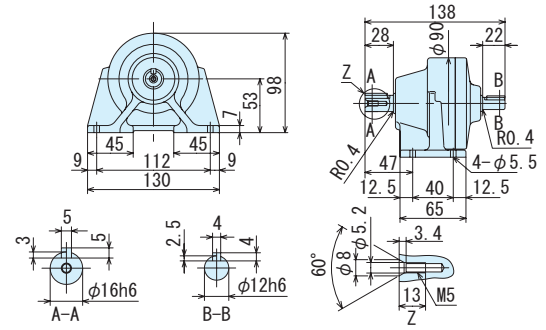

図 C11　CNV-E075-29~43　質量 2.0kg

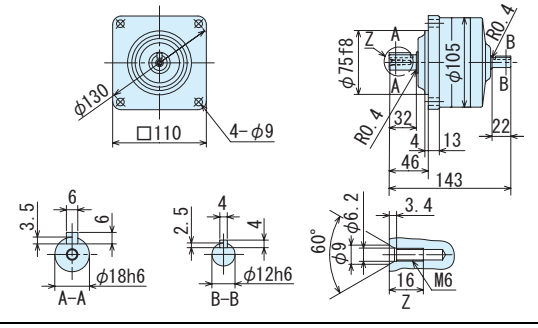

図 C12　CNH-E075-29~43　質量 2.5kg

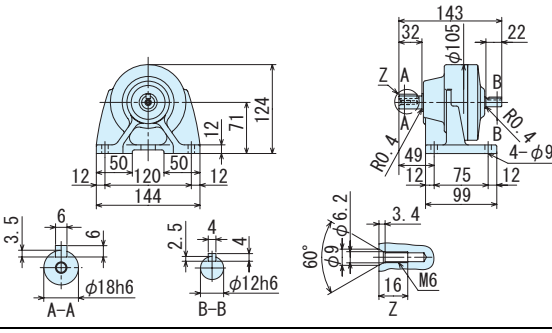

注）1. 低速軸径寸法：寸法公差は、JIS B 0401-1976 "h6" です。
2. 軸端キー寸法：寸法公差は、JIS B 1301-1996 平行キーに依っています。
3. 本寸法図の寸法および質量は、予告無しに変更することがあります。

平行軸レデューサ（両軸形）・フランジ取付形（CNV）・脚取付形（CNH）
0.2kW 相当

減速比	出力回転数 r/min 50Hz	出力回転数 r/min 60Hz	枠番	減速比	出力トルク Tout N•m 50Hz	出力トルク Tout N•m 60Hz	出力トルク Tout kgf•m 50Hz	出力トルク Tout kgf•m 60Hz	低速軸許容ラジアル荷重 Pro N 50Hz	低速軸許容ラジアル荷重 Pro N 60Hz	低速軸許容ラジアル荷重 Pro kgf 50Hz	低速軸許容ラジアル荷重 Pro kgf 60Hz	高速軸許容ラジアル荷重 Pro N	高速軸許容ラジアル荷重 Pro kgf	寸法図 フランジ取付	寸法図 脚取付
			（形式記号詳細 C2 頁）													
51	28.4	34.3	CNV（フランジ取付）CNH（脚取付）	E085 - 51	63.8	52.9	6.51	5.39	2700	2700	275	275	245	25.0	図 C1	図 C2
59	24.6	29.7		E085 - 59	73.8	61.2	7.53	6.24	2700	2700	275	275	245	25.0		
71	20.4	24.6		E095 - 71	88.8	73.6	9.06	7.50	3430	3430	350	350	343	35.0	図 C3	図 C4
87	16.7	20.1		E095 - 87	109	90.2	11.1	9.20	3430	3430	350	350	343	35.0		
105	13.8	16.7		E095DR - 105	124	103	12.7	10.5	2650	2650	270	270	196	20.0	図 C5	図 C6
119	12.2	14.7		E095 - 119	149	123	15.2	12.6	3020	3280	308	335	343	35.0	図 C3	図 C4
145	10.0	12.1		E095DR - 145	172	142	17.5	14.5	2630	2960	268	302	196	20.0	図 C5	図 C6
175	8.29	10.0		E095DR - 175	207	172	21.1	17.5	2230	2630	228	268	196	20.0		

注）1. 出力回転数は代表値です。
2. 低速軸許容ラジアル荷重は、低速軸中央の位置の値です。
3. 高速軸許容ラジアル荷重は、高速軸中央の位置の値です。50Hz と 60Hz の値は同じです。
4. 入力回転数　50Hz：1450r/min, 60Hz：1750r/min。
5. 枠番末尾に「R」の付く機種は、トラクションドライブ機種です。ご使用にあたっては C10 頁の選定資料をご参照ください。

ご注文の際は、該当する形式記号、電圧周波数をご指示ください。

図 C1　CNV-E085-51~59　質量 3.5kg

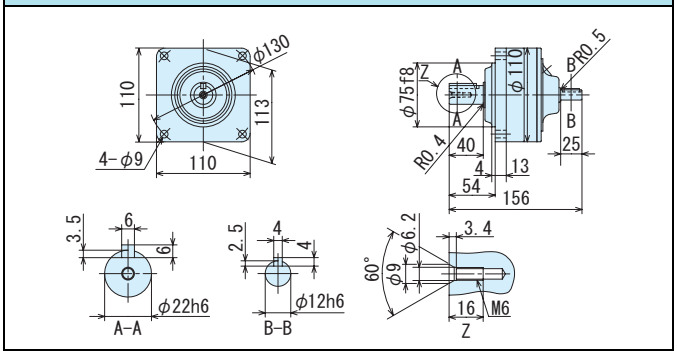

図 C2　CNH-E085-51~59　質量 3.0kg

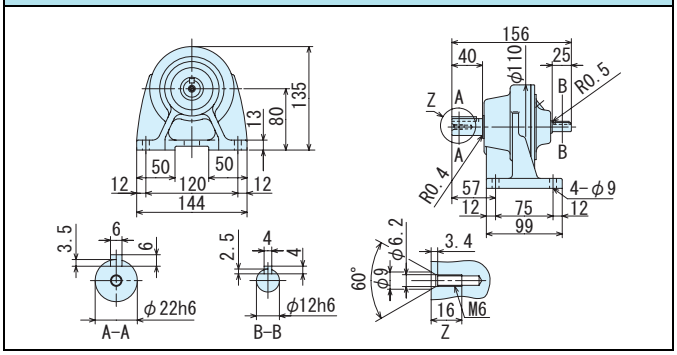

図 C3　CNV-E095-71~87, 119　質量 7.5kg

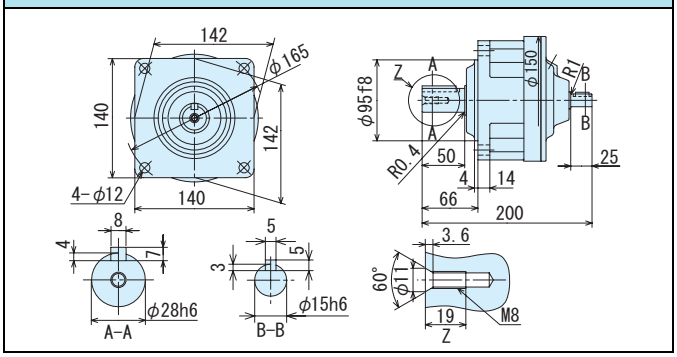

図 C4　CNH-E095-71~87, 119　質量 7.5kg

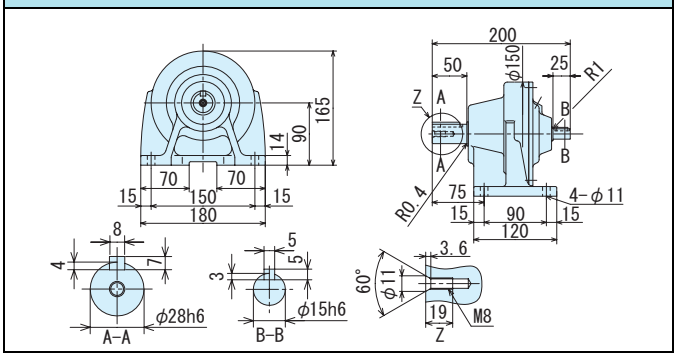

図 C5　CNV-E095DR-105, 145~175　質量 8.5kg

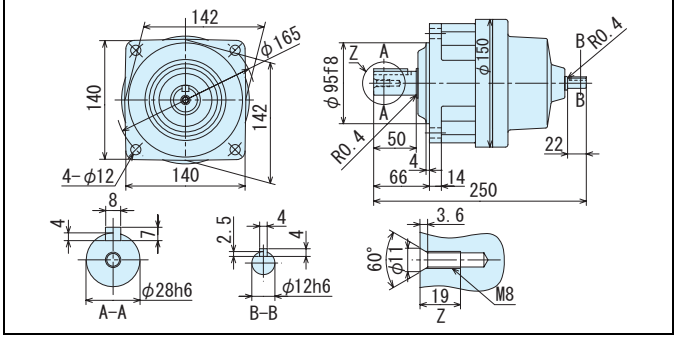

図 C6　CNH-E095DR-105, 145~175　質量 8.5kg

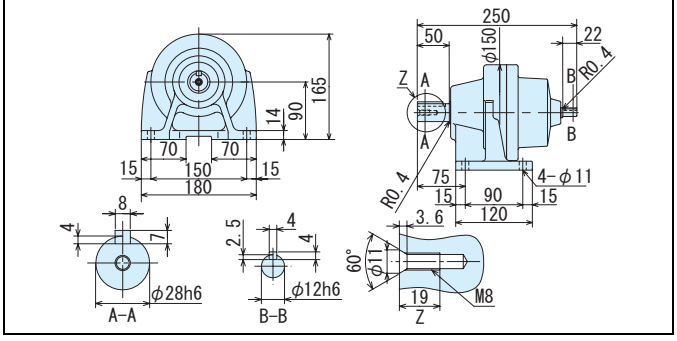

注）1. 低速軸径寸法：寸法公差は、JIS B 0401-1976 "h6" です。
2. 軸端キー寸法：寸法公差は、JIS B 1301-1996 平行キーに依っています。
3. 本寸法図の寸法および質量は、予告無しに変更することがあります。

平行軸レデューサ（両軸形）・フランジ取付形（CNV）・脚取付形（CNH）
0.2kW 相当

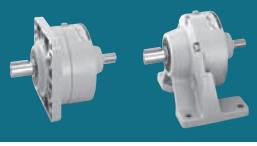

減速比	出力回転数 r/min 50Hz	出力回転数 r/min 60Hz	枠番	減速比 (形式記号詳細 C2 頁)	出力トルク Tout N•m 50Hz	出力トルク Tout N•m 60Hz	出力トルク Tout kgf•m 50Hz	出力トルク Tout kgf•m 60Hz	低速軸許容ラジアル荷重 Pro N 50Hz	低速軸許容ラジアル荷重 Pro N 60Hz	低速軸許容ラジアル荷重 Pro kgf 50Hz	低速軸許容ラジアル荷重 Pro kgf 60Hz	高速軸許容ラジアル荷重 Pro N	高速軸許容ラジアル荷重 Pro kgf	寸法図 フランジ取付	寸法図 脚取付
215	6.74	8.14	CNV（フランジ取付）CNH（脚取付）	E105DR - 215	255	211	26.0	21.5	4660	4660	475	475	196	20.0	図 C7	図 C8
255	5.69	6.86		E105DR - 255	302	250	30.8	25.5	4660	4660	475	475	196	20.0		
295	4.92	5.93		E105DR - 295	350	290	35.7	29.5	4460	4660	454	454	196	20.0		
355	4.08	4.93		E105DR - 355	*340	*340	*34.7	*34.7	4530	4530	462	462	196	20.0		
435	3.33	4.02		E115DR - 435	516	427	52.6	43.6	5690	5690	580	580	196	20.0	図 C9	図 C10
559	2.59	3.13		E125DA - 559	663	549	67.6	56.0	7260	7260	740	740	245	25.0	図 C11	図 C12
649	2.23	2.70		E125DA - 649	*762	638	*77.7	65.0	7260	7260	740	740	245	25.0		
731	1.98	2.39		E125DA - 731	*711	*711	*72.5	*72.5	7260	7260	740	740	245	25.0		
841	1.72	2.08		E125DA - 841	*665	*665	*67.8	*67.8	7260	7260	740	740	245	25.0		
1003	1.45	1.74		E125DA - 1003	*762	*762	*77.7	*77.7	7260	7260	740	740	245	25.0		

注）1. 出力回転数は代表値です。
2. 低速軸許容ラジアル荷重は、低速軸中央の位置の値です。
3. 高速軸許容ラジアル荷重は、高速軸中央の位置の値です。50Hz と 60Hz の値は同じです。
4. * 印はトルク制限機種です。出力トルクにご注意ください。
5. 入力回転数　50Hz：1450r/min, 60Hz：1750r/min。
6. 枠番末尾に「R」の付く機種は、トラクションドライブ機種です。ご使用にあたっては C10 頁の選定資料をご参照ください。

ご注文の際は、該当する形式記号、電圧周波数をご指示ください。

図 C7　CNV-E105DR-215~355　質量 11kg

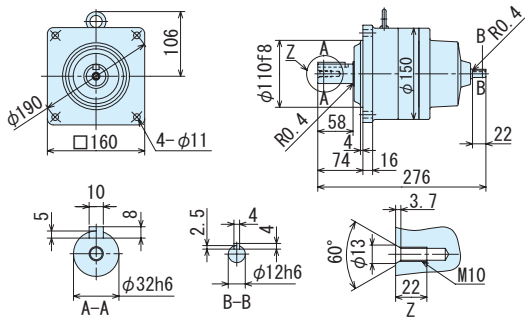

図 C8　CNH-E105DR-215~355　質量 11kg

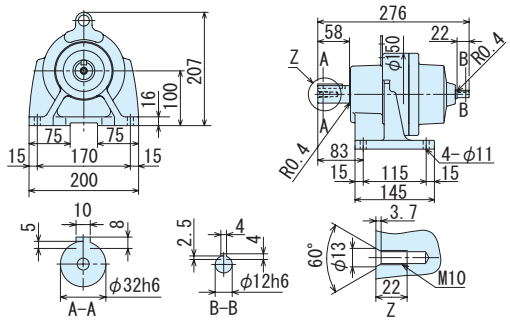

図 C9　CNV-E105DR-435　質量 20kg

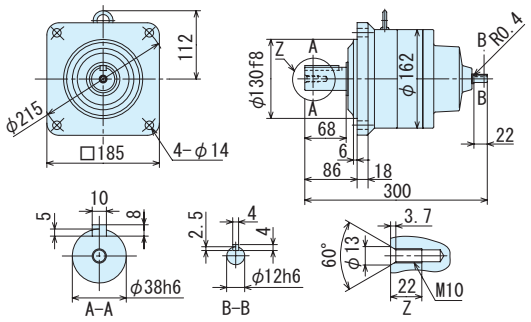

図 C10　CNH-E105DR-435　質量 20kg

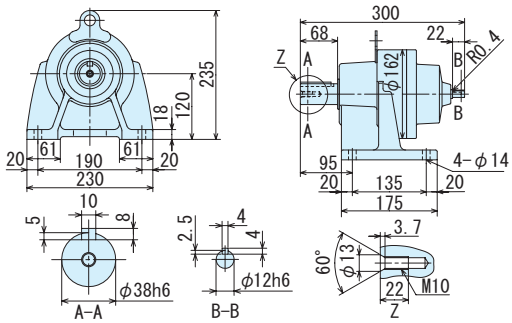

図 C11　CNV-E125DA-559~1003　質量 36kg

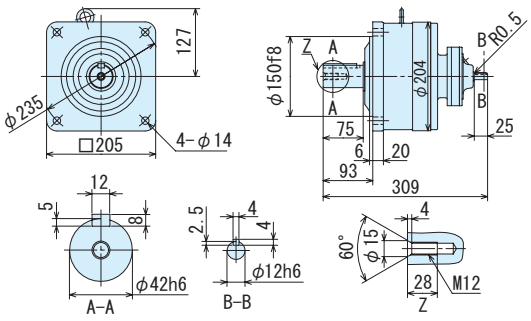

図 C12　CNH-E125DA-559~1003　質量 33kg

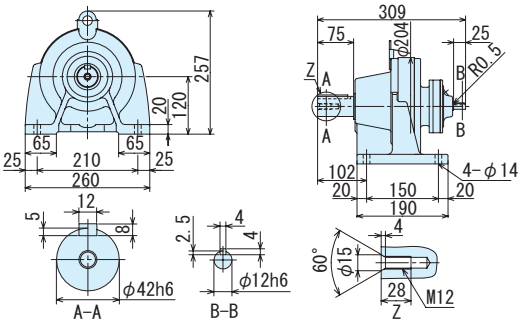

注）1. 低速軸径寸法：寸法公差は、JIS B 0401-1976 "h6" です。
2. 軸端キー寸法：寸法公差は、JIS B 1301-1996 平行キーに依っています。
3. 本寸法図の寸法および質量は、予告無しに変更することがあります。

平行軸レデューサ（両軸形）・フランジ取付形（CNV）・脚取付形（CNH）
0.4kW 相当

減速比	出力回転数 r/min 50Hz	出力回転数 r/min 60Hz	枠番	減速比	出力トルク Tout N•m 50Hz	出力トルク Tout N•m 60Hz	出力トルク Tout kgf•m 50Hz	出力トルク Tout kgf•m 60Hz	低速軸許容ラジアル荷重 Pro N 50Hz	低速軸許容ラジアル荷重 Pro N 60Hz	低速軸許容ラジアル荷重 Pro kgf 50Hz	低速軸許容ラジアル荷重 Pro kgf 60Hz	高速軸許容ラジアル荷重 Pro N	高速軸許容ラジアル荷重 Pro kgf	寸法図 フランジ取付	寸法図 脚取付
			（形式記号詳細 C2 頁）													
3	483	583	CNV（フランジ取付）CNH（脚取付）	E07R - 3	7.51	6.22	0.765	0.634	235	235	24.0	24.0	196	20.0	図 C1	図 C2
5	290	350		E07R - 5	12.5	10.4	1.28	1.06	392	392	40.0	40.0	196	20.0		
6	242	292		E075 - 6	15.0	12.4	1.53	1.27	392	392	40.0	40.0	196	20.0	図 C3	図 C4
8	181	219		E075 - 8	20.0	16.6	2.04	1.69	520	520	53.0	53.0	196	20.0		
11	132	159		E075 - 11	27.5	22.8	2.81	2.33	716	716	73.0	73.0	196	20.0		
13	112	135		E075 - 13	32.5	27.0	3.32	2.75	844	844	86.0	86.0	196	20.0		
15	96.7	117		E075 - 15	37.5	31.1	3.83	3.17	981	981	100	100	196	20.0		
17	85.3	103		E075 - 17	42.5	35.3	4.34	3.59	1110	1110	113	113	196	20.0		
21	69.0	83.3		E085 - 21	52.6	43.5	5.36	4.44	2250	2250	229	229	245	25.0	図 C5	図 C6
25	58.0	70.0		E085 - 25	62.6	51.8	6.38	5.28	2680	2680	273	273	245	25.0		
29	50.0	60.3		E085 - 29	72.6	60.1	7.40	6.13	2700	2700	275	275	245	25.0		
35	41.4	50.0		E085 - 35	87.6	72.6	8.93	7.40	2700	2700	275	275	245	25.0		

注）1. 出力回転数は代表値です。
2. 低速軸許容ラジアル荷重は、低速軸中央の位置の値です。
3. 高速軸許容ラジアル荷重は、高速軸中央の位置の値です。50Hz と 60Hz の値は同じです。
4. 入力回転数　50Hz：1450r/min, 60Hz：1750r/min。
5. 枠番末尾に「R」の付く機種は、トラクションドライブ機種です。ご使用にあたっては C10 頁の選定資料をご参照ください。

ご注文の際は、該当する形式記号、電圧周波数をご指示ください。

図 C1　CNV-E07R-3~5　質量 2.5kg

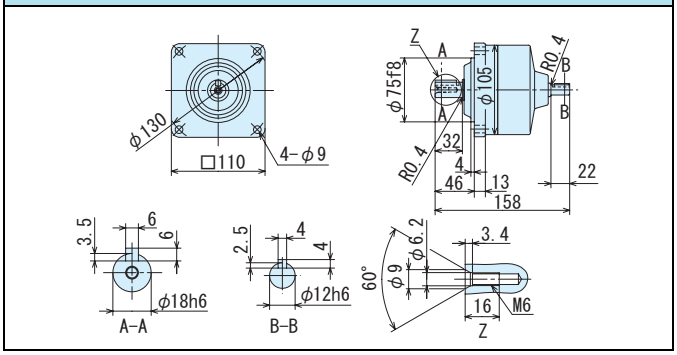

図 C2　CNH-E07R-3~5　質量 2.5kg

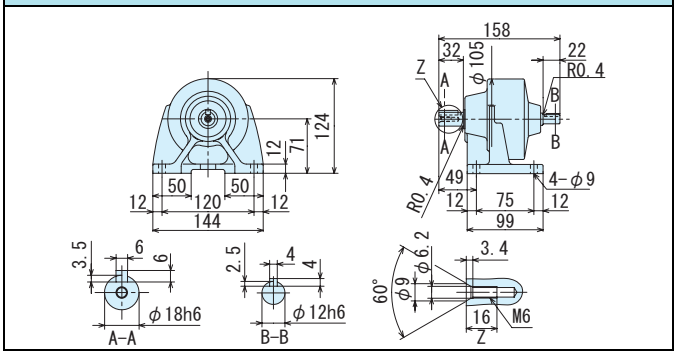

図 C3　CNV-E075-6~17　質量 2.0kg

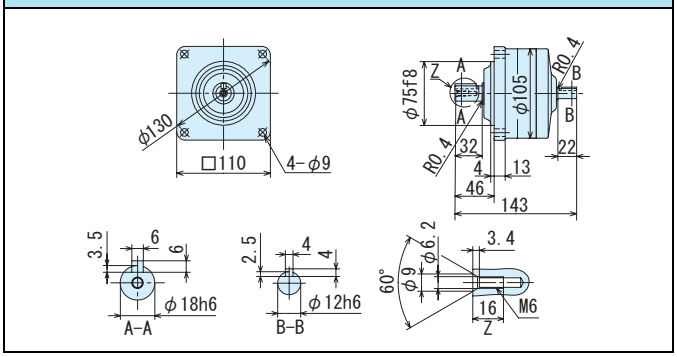

図 C4　CNH-E075-6~17　質量 2.5kg

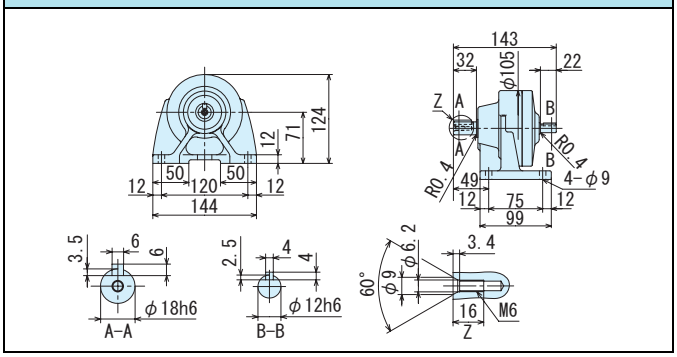

図 C5　CNV-E085-21~35　質量 3.5kg

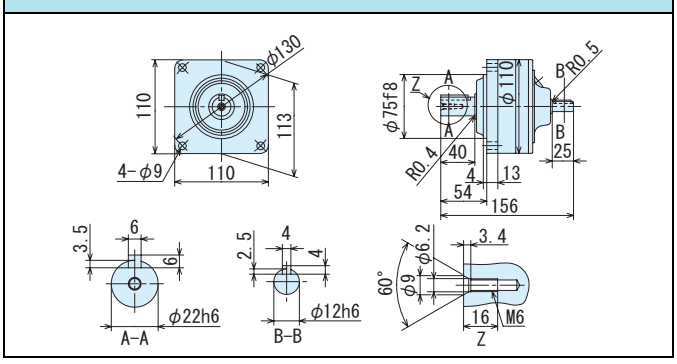

図 C6　CNH-E085-21~35　質量 3.0kg

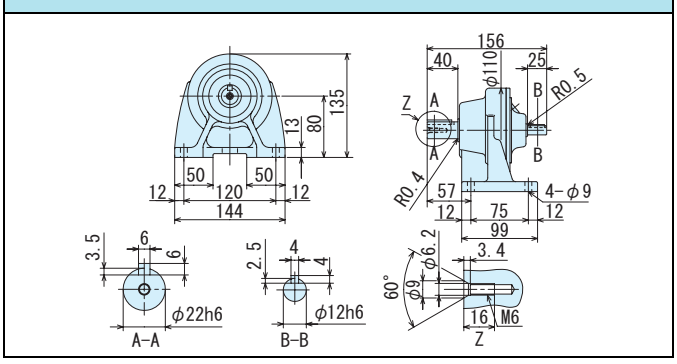

注）1. 低速軸径寸法：寸法公差は、JIS B 0401-1976 "h6" です。
2. 軸端キー寸法：寸法公差は、JIS B 1301-1996 平行キーに依っています。
3. 本寸法図の寸法および質量は、予告無しに変更することがあります。

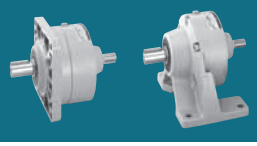

減速比	出力回転数 r/min 50Hz	出力回転数 r/min 60Hz	枠番 （形式記号詳細 C2 頁）		減速比	出力トルク Tout N•m 50Hz	出力トルク Tout N•m 60Hz	出力トルク Tout kgf•m 50Hz	出力トルク Tout kgf•m 60Hz	低速軸許容ラジアル荷重 Pro N 50Hz	低速軸許容ラジアル荷重 Pro N 60Hz	低速軸許容ラジアル荷重 Pro kgf 50Hz	低速軸許容ラジアル荷重 Pro kgf 60Hz	高速軸許容ラジアル荷重 Pro N	高速軸許容ラジアル荷重 Pro kgf	寸法図 フランジ取付	寸法図 脚取付
43	33.7	40.7	CNV（フランジ取付）CNH（脚取付）	E095	- 43	108	89.2	11.0	9.09	3430	3430	350	350	343	35.0	図 C7	図 C8
51	28.4	34.3		E095	- 51	128	106	13.0	10.8	3430	3430	350	350	343	35.0		
59	24.6	29.7		E095	- 59	148	122	15.1	12.5	2950	3230	301	329	343	35.0		
71	20.4	24.6		E105	- 71	178	147	18.1	15.0	4660	4660	475	475	500	51.0	図 C9	図 C10
87	16.7	20.1		E105	- 87	218	180	22.2	18.4	4660	4660	475	475	500	51.0		
105	13.8	16.7		E105DR	- 105	249	206	25.4	21.0	4660	4660	475	475	196	20.0	図 C11	図 C12
119	12.2	14.7		E105	- 119	298	247	30.4	25.2	4660	4660	475	475	500	51.0	図 C9	図 C10
145	10.0	12.1		E105DR	- 145	344	285	35.0	29.0	4520	4660	461	475	196	20.0	図 C11	図 C12

注）1. 出力回転数は代表値です。
2. 低速軸許容ラジアル荷重は、低速軸中央の位置の値です。
3. 高速軸許容ラジアル荷重は、高速軸中央の位置の値です。50Hz と 60Hz の値は同じです。
4. 入力回転数　50Hz：1450r/min, 60Hz：1750r/min。
5. 枠番末尾に「R」の付く機種は、トラクションドライブ機種です。ご使用にあたっては C10 頁の選定資料をご参照ください。

ご注文の際は、該当する形式記号、電圧周波数をご指示ください。

図 C7　CNV-E095-43~59　質量 7.5kg

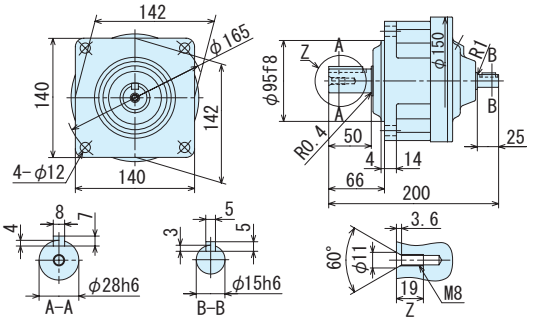

図 C8　CNH-E095-43~59　質量 7.5kg

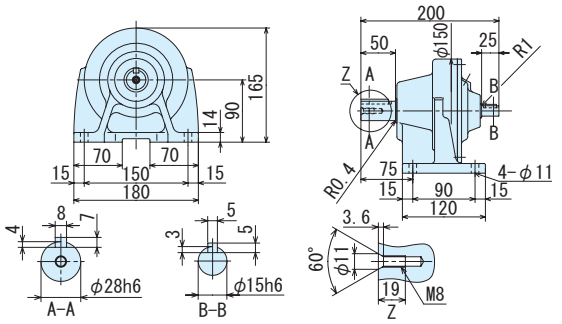

図 C9　CNV-E105-71~87, 119　質量 10kg

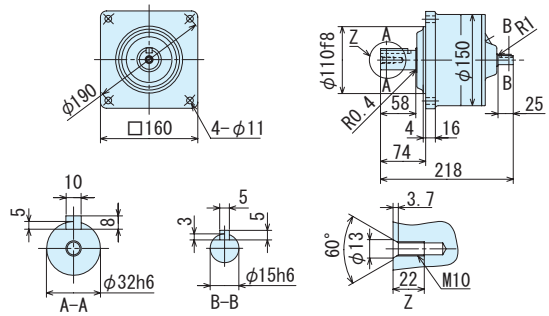

図 C10　CNH-E105-71~87, 119　質量 10kg

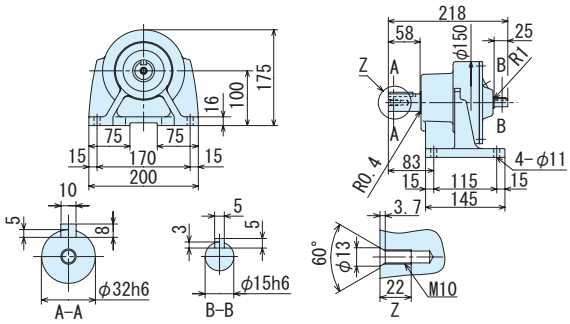

図 C11　CNV-E105DR-105, 145　質量 11kg

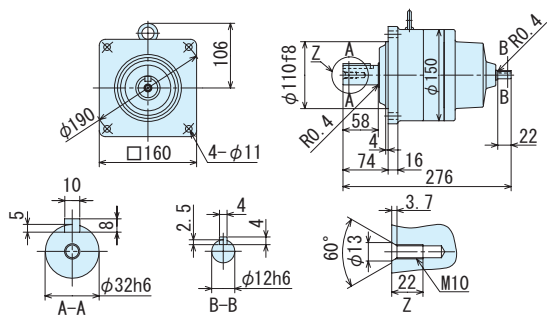

図 C12　CNH-E105DR-105, 145　質量 11kg

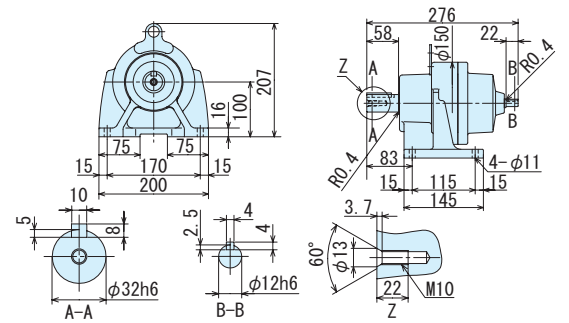

注）1. 低速軸径寸法：寸法公差は、JIS B 0401-1976 "h6" です。
2. 軸端キー寸法：寸法公差は、JIS B 1301-1996 平行キーに依っています。
3. 本寸法図の寸法および質量は、予告無しに変更することがあります。

平行軸レデューサ（両軸形）・フランジ取付形（CNV）・脚取付形（CNH）
0.4kW 相当

減速比	出力回転数 r/min 50Hz	出力回転数 r/min 60Hz	枠番	ー 減速比（形式記号詳細 C2 頁）	出力トルク Tout N•m 50Hz	出力トルク Tout N•m 60Hz	出力トルク Tout kgf•m 50Hz	出力トルク Tout kgf•m 60Hz	低速軸許容ラジアル荷重 Pro N 50Hz	低速軸許容ラジアル荷重 Pro N 60Hz	低速軸許容ラジアル荷重 Pro kgf 50Hz	低速軸許容ラジアル荷重 Pro kgf 60Hz	高速軸許容ラジアル荷重 Pro N	高速軸許容ラジアル荷重 Pro kgf	寸法図 フランジ取付	寸法図 脚取付
175	8.29	10.0	CNV（フランジ取付）CNH（脚取付）	E115DR - 175	415	344	42.3	35.0	5690	5690	580	475	196	20.0	図 C1	図 C2
215	6.74	8.14		E115DR - 215	510	422	52.0	43.1	5690	5690	580	475	196	20.0		
255	5.69	6.86		E115DR - 255	*588	501	*59.9	51.1	5690	5690	580	475	196	20.0		
295	4.92	5.93		E125DR - 295	699	580	71.3	59.1	7260	7260	740	740	245	25.0	図 C3	図 C4
355	4.08	4.93		E125DR - 355	*604	*604	*61.5	*61.5	7260	7260	740	740	245	25.0		
435	3.33	4.02		E125DR - 435	*774	*774	*78.9	*78.9	7260	7260	740	740	245	25.0		
559	2.59	3.13		E125DA - 559	*711	*711	*72.5	*72.5	7260	7260	740	740	245	25.0	図 C5	図 C6

注）1. 出力回転数は代表値です。
2. 低速軸許容ラジアル荷重は、低速軸中央の位置の値です。
3. 高速軸許容ラジアル荷重は、高速軸中央の位置の値です。50Hz と 60Hz の値は同じです。
4. * 印はトルク制限機種です。出力トルクにご注意ください。
5. 入力回転数　50Hz：1450r/min, 60Hz：1750r/min。
6. 枠番末尾に「R」の付く機種は、トラクションドライブ機種です。ご使用にあたっては C10 頁の選定資料をご参照ください。

ご注文の際は、該当する形式記号、電圧周波数をご指示ください。

図 C1　CNV-E115DR-175~255　質量 20kg

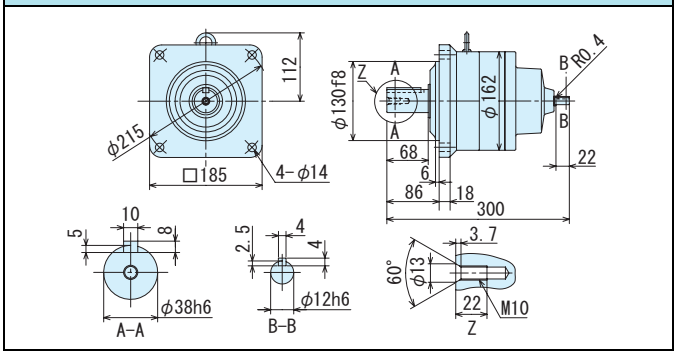

図 C2　CNH-E115DR-175~255　質量 20kg

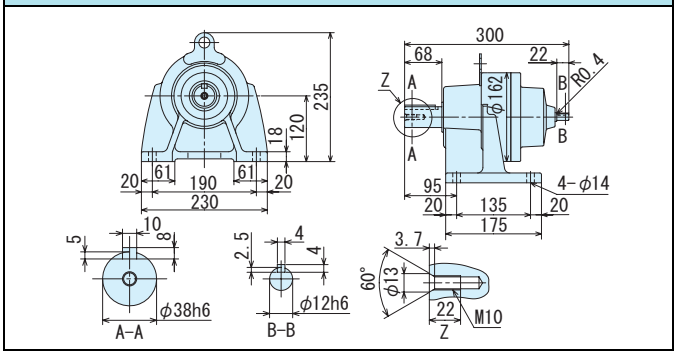

図 C3　CNV-E125DR-295~435　質量 34kg

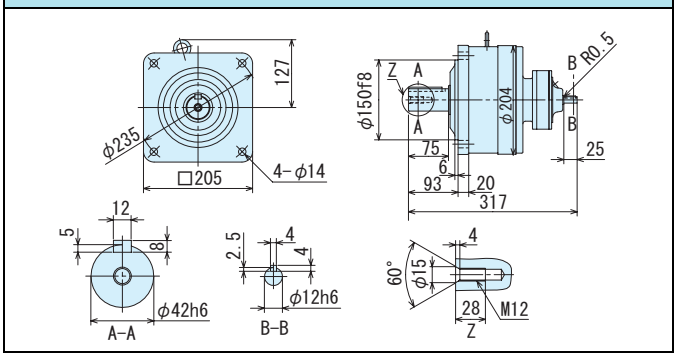

図 C4　CNH-E125DR-295~435　質量 31kg

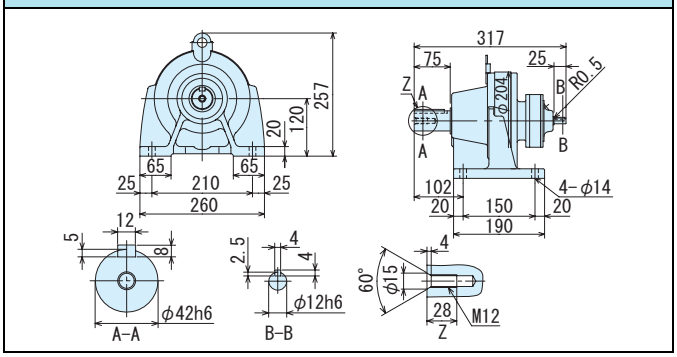

図 C5　CNV-E125DA-559　質量 36kg

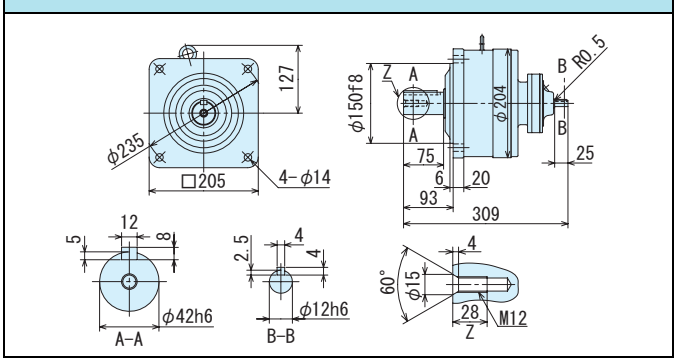

図 C6　CNH-E125DA-559　質量 33kg

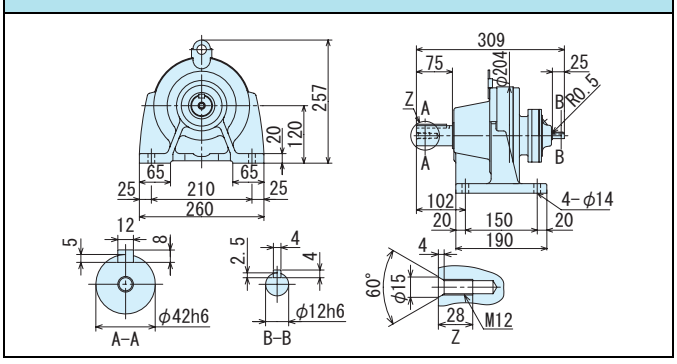

注）1. 低速軸径寸法：寸法公差は、JIS B 0401-1976 "h6" です。
2. 軸端キー寸法：寸法公差は、JIS B 1301-1996 平行キーに依っています。
3. 本寸法図の寸法および質量は、予告無しに変更することがあります。

平行軸レデューサ（両軸形）・フランジ取付形（CNV）・脚取付形（CNH）
0.75kW 相当

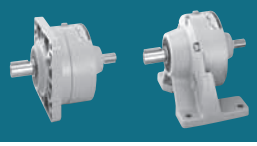

減速比	出力回転数 r/min 50Hz	出力回転数 r/min 60Hz	枠番	減速比	出力トルク Tout N•m 50Hz	出力トルク Tout N•m 60Hz	出力トルク Tout kgf•m 50Hz	出力トルク Tout kgf•m 60Hz	低速軸許容ラジアル荷重 Pro N 50Hz	低速軸許容ラジアル荷重 Pro N 60Hz	低速軸許容ラジアル荷重 Pro kgf 50Hz	低速軸許容ラジアル荷重 Pro kgf 60Hz	高速軸許容ラジアル荷重 Pro N	高速軸許容ラジアル荷重 Pro kgf	寸法図 フランジ取付	寸法図 脚取付
			（形式記号詳細 C2 頁）													
3	483	583	CNV（フランジ取付）CNH（脚取付）	E08R - 3	14.1	11.7	1.44	1.19	603	603	62.0	62.0	245	25.0	図 C7	図 C8
5	290	350		E08R - 5	23.5	19.4	2.39	1.98	1000	1000	102	102	245	25.0		
6	242	292		E085 - 6	28.2	23.3	2.87	2.38	1000	1000	102	102	245	25.0	図 C9	図 C10
8	181	219		E085 - 8	37.5	31.1	3.83	3.17	1000	1000	102	102	245	25.0		
11	132	159		E095 - 11	51.6	42.8	5.26	4.36	1580	1580	161	161	343	35.0	図 C11	図 C12
13	112	135		E095 - 13	61.0	50.5	6.22	5.15	1640	1640	167	167	343	35.0		
15	96.7	117		E095 - 15	70.4	58.3	7.18	5.95	1890	1890	193	193	343	35.0		
17	85.3	103		E095 - 17	79.8	66.1	8.13	6.74	2150	2150	219	219	343	35.0		
21	69.0	83.3		E095 - 21	98.5	81.7	10.0	8.32	2650	2650	270	270	343	35.0		
25	58.0	70.0		E095 - 25	117	97.2	12.0	9.91	3160	3160	322	322	343	35.0		
29	50.0	60.3		E095 - 29	136	113	13.9	11.5	3030	3290	309	335	343	35.0		
35	41.4	50.0		E095 - 35	164	136	16.7	13.9	2720	3030	277	309	343	35.0		
43	33.7	40.7		E095 - 43	202	167	20.6	17.0	2430	2810	248	287	343	35.0		

注）1. 出力回転数は代表値です。
2. 低速軸許容ラジアル荷重は、低速軸中央の位置の値です。
3. 高速軸許容ラジアル荷重は、高速軸中央の位置の値です。50Hz と 60Hz の値は同じです。
4. 入力回転数　50Hz：1450r/min, 60Hz：1750r/min。
5. 枠番末尾に「R」の付く機種は、トラクションドライブ機種です。ご使用にあたっては C10 頁の選定資料をご参照ください。

ご注文の際は、該当する形式記号、電圧周波数をご指示ください。

図 C7　CNV-E08R-3~5　質量 4.0kg

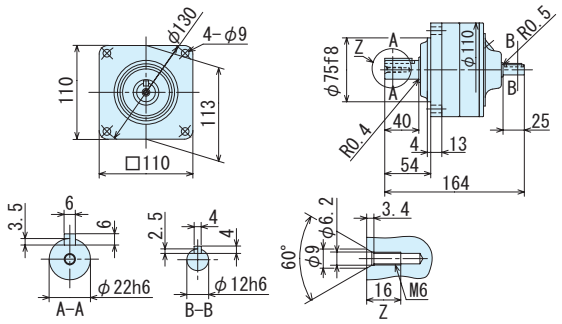

図 C8　CNH-E08R-3~5　質量 4.0kg

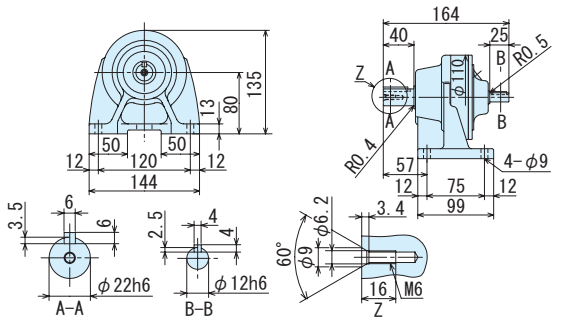

図 C9　CNV-E085-6~8　質量 3.5kg

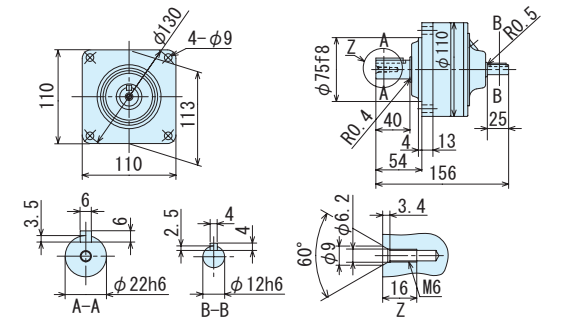

図 C10　CNH-E085-6~8　質量 3.0kg

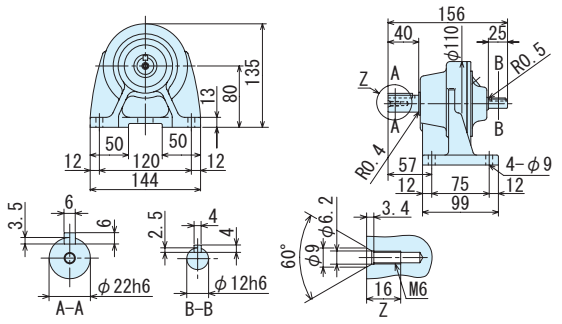

図 C11　CNV-E095-11~43　質量 7.5kg

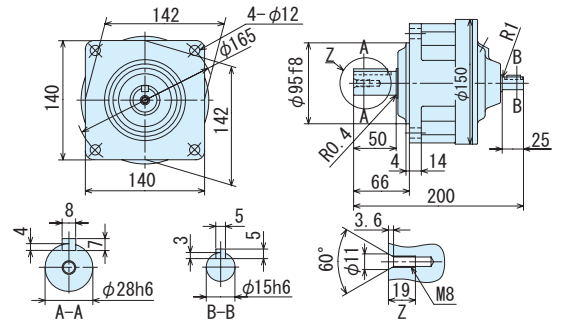

図 C12　CNH-E095-11~43　質量 7.5kg

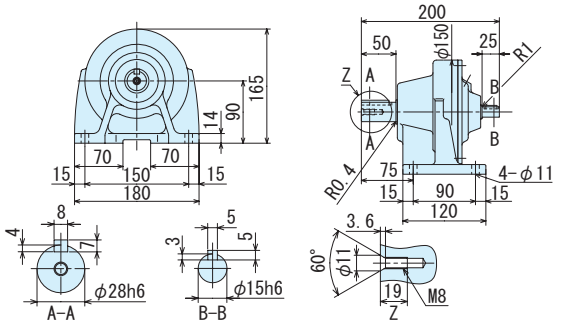

注）1. 低速軸径寸法：寸法公差は、JIS B 0401-1976 "h6" です。
2. 軸端キー寸法：寸法公差は、JIS B 1301-1996 平行キーに依っています。
3. 本寸法図の寸法および質量は、予告無しに変更することがあります。

平行軸レデューサ（両軸形）・フランジ取付形（CNV）・脚取付形（CNH）
0.75kW 相当

減速比	出力回転数 r/min 50Hz	出力回転数 r/min 60Hz	枠番	減速比	出力トルク Tout N•m 50Hz	出力トルク Tout N•m 60Hz	出力トルク Tout kgf•m 50Hz	出力トルク Tout kgf•m 60Hz	低速軸許容ラジアル荷重 Pro N 50Hz	低速軸許容ラジアル荷重 Pro N 60Hz	低速軸許容ラジアル荷重 Pro kgf 50Hz	低速軸許容ラジアル荷重 Pro kgf 60Hz	高速軸許容ラジアル荷重 Pro N	高速軸許容ラジアル荷重 Pro kgf	寸法図 フランジ取付	寸法図 脚取付
			（形式記号詳細 C2 頁）													
51	28.4	34.3	CNV（フランジ取付）CNH（脚取付）	E105 - 51	239	198	24.4	20.2	4660	4660	475	475	500	51.0	図 C1	図 C2
59	24.6	29.7		E105 - 59	277	229	28.2	23.4	4660	4660	475	475	500	51.0		
71	20.4	24.6		E115 - 71	333	276	34.0	28.1	5690	5690	580	580	677	69.0	図 C3	図 C4
87	16.7	20.1		E115 - 87	408	338	41.6	34.5	5690	5690	580	580	677	69.0		
105	13.8	16.7		E125DR - 105	467	387	47.6	39.4	7260	7260	740	740	245	25.0	図 C5	図 C6
125	11.6	14.0		E125DR - 125	556	460	56.6	46.9	7260	7260	740	740	245	25.0		
145	10.0	12.1		E125DR - 145	645	534	65.7	54.4	7260	7260	740	740	245	25.0		
175	8.29	10.0		E125DR - 175	*664	645	*67.7	65.7	7260	7260	740	740	245	25.0		
215	6.74	8.14		E125DR - 215	*711	*711	*72.5	*72.5	7260	7260	740	740	245	25.0		
255	5.69	6.86		E125DR - 255	*740	*740	*75.4	*75.4	7260	7260	740	740	245	25.0		

注）1. 出力回転数は代表値です。
2. 低速軸許容ラジアル荷重は、低速軸中央の位置の値です。
3. 高速軸許容ラジアル荷重は、高速軸中央の位置の値です。50Hz と 60Hz の値は同じです。
4. * 印はトルク制限機種です。出力トルクにご注意ください。
5. 入力回転数　50Hz：1450r/min, 60Hz：1750r/min。
6. 枠番末尾に「R」の付く機種は、トラクションドライブ機種です。ご使用にあたっては C10 頁の選定資料をご参照ください。

ご注文の際は、該当する形式記号、電圧周波数をご指示ください。

図 C1　CNV-E105-51~59　質量 10kg

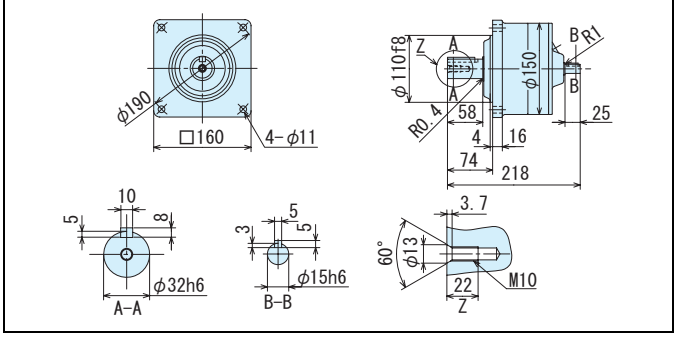

図 C2　CNH-E105-51~59　質量 10kg

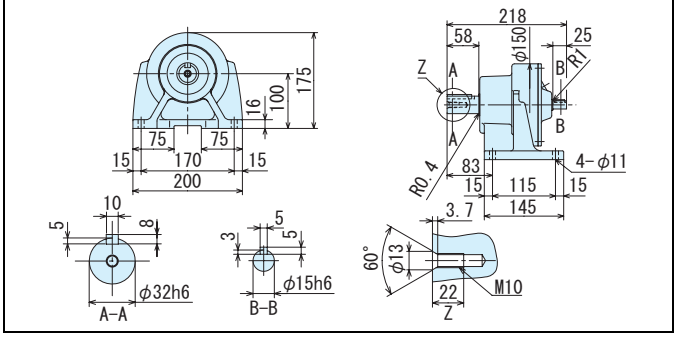

図 C3　CNV-E115-71~87　質量 20kg

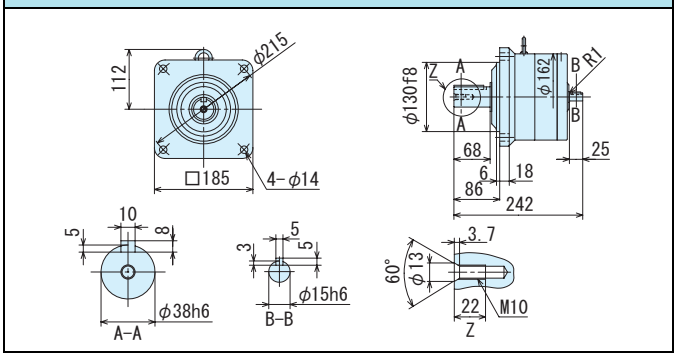

図 C4　CNH-E115-71~87　質量 21kg

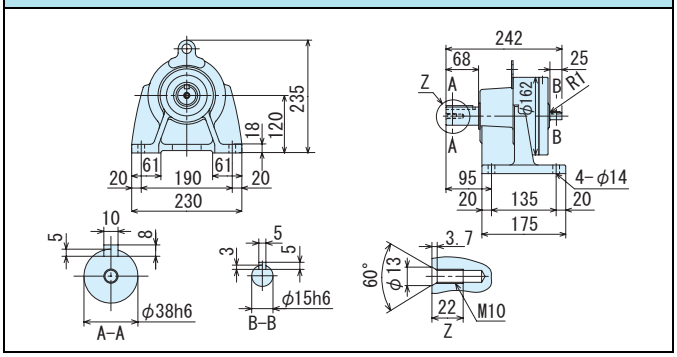

図 C5　CNV-E125DR-105~255　質量 34kg

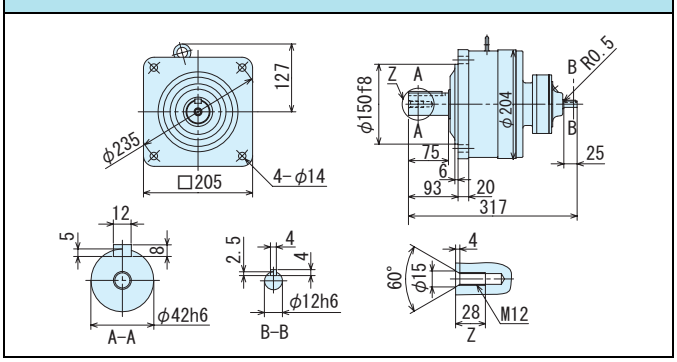

図 C6　CNH-E125DR-105~255　質量 31kg

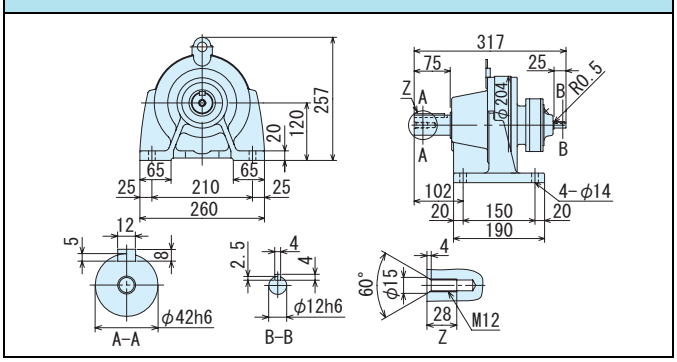

注）1. 低速軸径寸法：寸法公差は、JIS B 0401-1976 "h6" です。
2. 軸端キー寸法：寸法公差は、JIS B 1301-1996 平行キーに依っています。
3. 本寸法図の寸法および質量は、予告無しに変更することがあります。

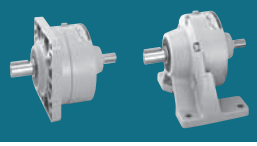

減速比	出力回転数 r/min 50Hz	出力回転数 r/min 60Hz	枠番 （形式記号詳細 C2 頁）	枠番	減速比	出力トルク Tout N•m 50Hz	出力トルク Tout N•m 60Hz	出力トルク Tout kgf•m 50Hz	出力トルク Tout kgf•m 60Hz	低速軸許容ラジアル荷重 Pro N 50Hz	低速軸許容ラジアル荷重 Pro N 60Hz	低速軸許容ラジアル荷重 Pro kgf 50Hz	低速軸許容ラジアル荷重 Pro kgf 60Hz	高速軸許容ラジアル荷重 Pro N	高速軸許容ラジアル荷重 Pro kgf	寸法図 フランジ取付	寸法図 脚取付
3	483	583	CNV（フランジ取付）CNH（脚取付）	E09R	- 3	28.2	23.3	2.87	2.38	948	948	97.0	97.0	343	35.0	図 C7	図 C8
5	290	350		E09R	- 5	46.9	38.9	4.78	3.96	1580	1580	161	161	343	35.0		
6	242	292		E095	- 6	56.3	46.7	5.74	4.76	1580	1580	161	161	343	35.0	図 C9	図 C10
8	181	219		E095	- 8	75.1	62.2	7.65	6.34	1580	1580	161	161	343	35.0		
11	132	159		E095	- 11	103	85.5	10.5	8.72	1580	1580	161	161	343	35.0		
13	112	135		E095	- 13	122	101	12.4	10.3	1640	1640	167	167	343	35.0		
15	96.7	117		E095	- 15	141	117	14.4	11.9	1890	1890	193	193	343	35.0		
17	85.3	103		E095	- 17	160	132	16.3	13.5	2150	2150	219	219	343	35.0		
21	69.0	83.3		E095	- 21	197	163	20.1	16.6	2380	2650	243	270	343	35.0		
25	58.0	70.0		E105	- 25	235	194	23.9	19.8	4660	4640	475	473	500	51.0	図 C11	図 C12
29	50.0	60.3		E105	- 29	272	226	27.7	23.0	4660	4660	475	475	500	51.0		
35	41.4	50.0		E105	- 35	328	272	33.5	27.7	4590	4660	467	475	500	51.0		

注）1. 出力回転数は代表値です。
2. 低速軸許容ラジアル荷重は、低速軸中央の位置の値です。
3. 高速軸許容ラジアル荷重は、高速軸中央の位置の値です。50Hz と 60Hz の値は同じです。
4. 入力回転数　50Hz：1450r/min, 60Hz：1750r/min。
5. 枠番末尾に「R」の付く機種は、トラクションドライブ機種です。ご使用にあたっては C10 頁の選定資料をご参照ください。

ご注文の際は、該当する形式記号、電圧周波数をご指示ください。

図 C7　CNV-E09R-3~5　質量 8.0kg

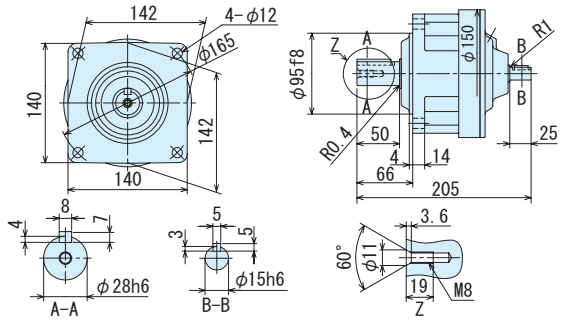

図 C8　CNH-E09R-3~5　質量 8.0kg

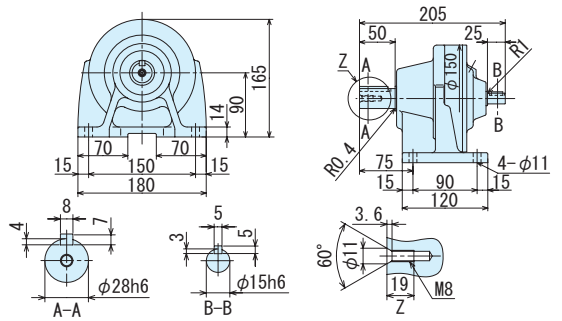

図 C9　CNV-E095-6~21　質量 7.5kg

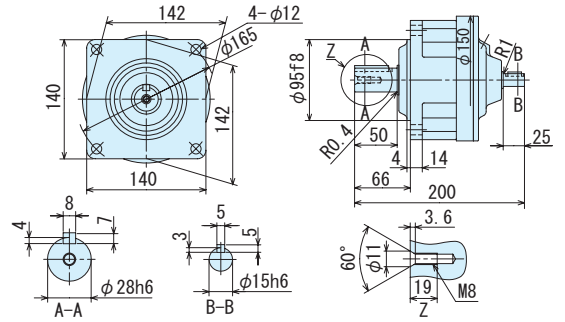

図 C10　CNH-E095-6~21　質量 7.5kg

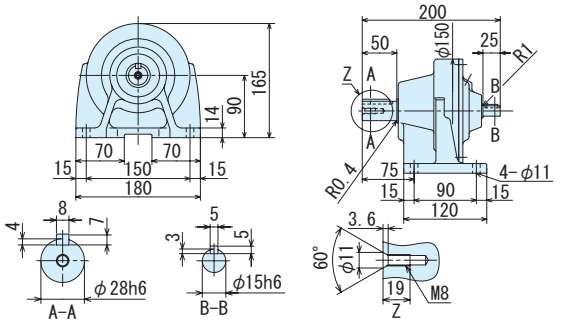

図 C11　CNV-E105-25~35　質量 10kg

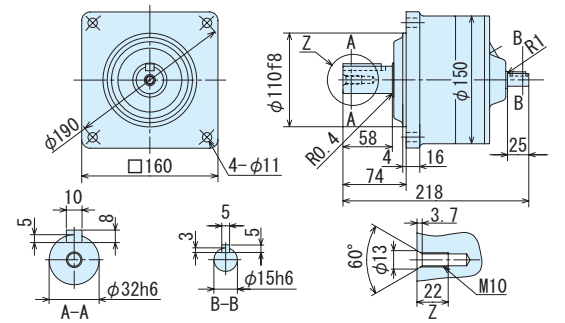

図 C12　CNH-E105-25~35　質量 10kg

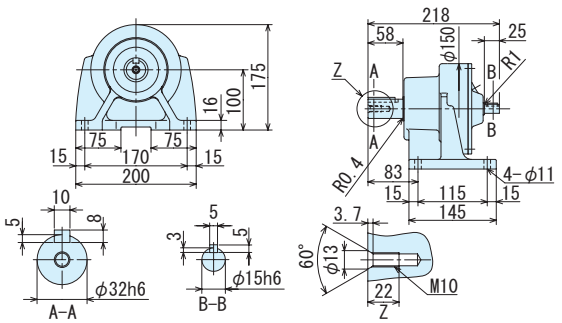

注）1. 低速軸径寸法：寸法公差は、JIS B 0401-1976 "h6" です。
2. 軸端キー寸法：寸法公差は、JIS B 1301-1996 平行キーに依っています。
3. 本寸法図の寸法および質量は、予告無しに変更することがあります。

平行軸レデューサ（両軸形）・フランジ取付形（CNV）・脚取付形（CNH）
1.5kW 相当

減速比	出力回転数 r/min 50Hz	出力回転数 r/min 60Hz	枠番（形式記号詳細 C2 頁）		減速比	出力トルク Tout N•m 50Hz	出力トルク Tout N•m 60Hz	出力トルク Tout kgf•m 50Hz	出力トルク Tout kgf•m 60Hz	低速軸許容ラジアル荷重 Pro N 50Hz	低速軸許容ラジアル荷重 Pro N 60Hz	低速軸許容ラジアル荷重 Pro kgf 50Hz	低速軸許容ラジアル荷重 Pro kgf 60Hz	高速軸許容ラジアル荷重 Pro N	高速軸許容ラジアル荷重 Pro kgf	寸法図 フランジ取付	寸法図 脚取付
43	33.7	40.7	CNV（フランジ取付）CNH（脚取付）	E115	- 43	404	334	41.1	34.1	5690	5690	580	580	677	69.0	図 C1	図 C2
51	28.4	34.3		E115	- 51	479	397	48.8	40.4	5690	5690	580	580	677	69.0		
59	24.6	29.7		E125	- 59	554	459	56.4	46.8	7260	7260	740	740	1000	102	図 C3	図 C4

注）1. **出力回転数は代表値です。**
2. **低速軸許容ラジアル荷重は、低速軸中央の位置の値です。**
3. **高速軸許容ラジアル荷重は、高速軸中央の位置の値です。**50Hz **と** 60Hz **の値は同じです。**
4. **入力回転数**　50Hz：1450r/min, 60Hz：1750r/min。

ご注文の際は、該当する形式記号、電圧周波数をご指示ください。

図 C1　CNV-E115-43~51　　**質量** 20kg

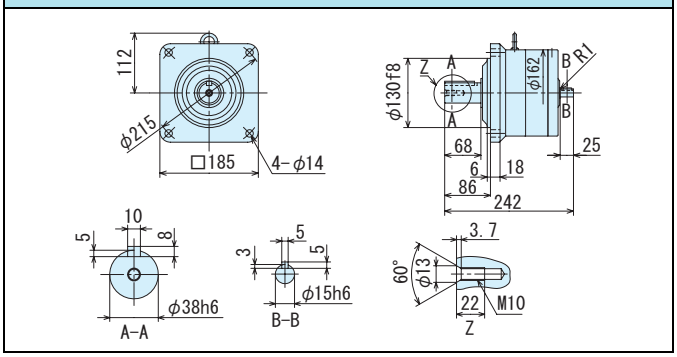

図 C2　CNH-E115-43~51　　**質量** 21kg

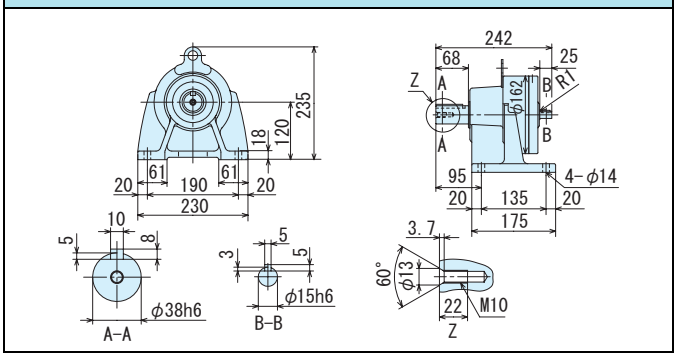

図 C3　CNV-E125-59　　**質量** 32kg

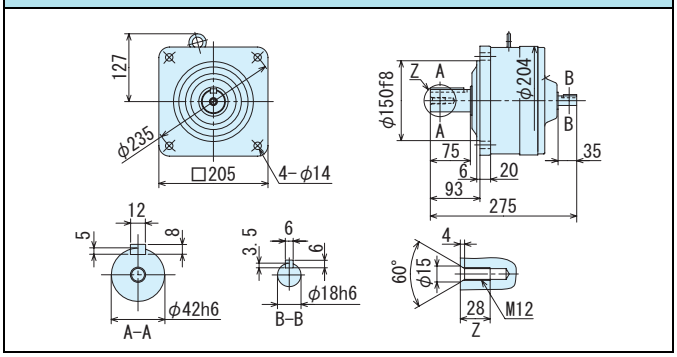

図 C4　CNH-E125-59　　**質量** 29kg

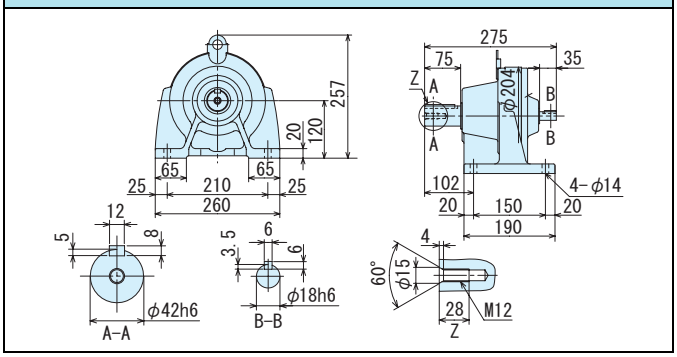

注）1. **低速軸径寸法：寸法公差は、**JIS B 0401-1976 "h6" **です。**
2. **軸端キー寸法：寸法公差は、**JIS B 1301-1996 **平行キーに依っています。**
3. **本寸法図の寸法および質量は、予告無しに変更することがあります。**

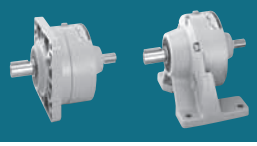

減速比	出力回転数 r/min 50Hz	出力回転数 r/min 60Hz	枠番	減速比	出力トルク Tout N•m 50Hz	出力トルク Tout N•m 60Hz	出力トルク Tout kgf•m 50Hz	出力トルク Tout kgf•m 60Hz	低速軸許容ラジアル荷重 Pro N 50Hz	低速軸許容ラジアル荷重 Pro N 60Hz	低速軸許容ラジアル荷重 Pro kgf 50Hz	低速軸許容ラジアル荷重 Pro kgf 60Hz	高速軸許容ラジアル荷重 Pro N	高速軸許容ラジアル荷重 Pro kgf	寸法図 フランジ取付	寸法図 脚取付
			（形式記号詳細 C2 頁）													
3	483	583	E10R	- 3	41.3	34.2	4.21	3.49	1220	1220	124	124	500	51.0	図 C5	図 C6
5	290	350	E10R	- 5	68.8	57.0	7.02	5.81	2030	2030	207	207	500	51.0		
6	242	292	E105	- 6	82.6	68.4	8.42	6.98	2970	2830	303	288	500	51.0	図 C7	図 C8
8	181	219	E105	- 8	110	91.2	11.2	9.30	2970	2970	303	303	500	51.0		
11	132	159	E105	- 11	151	125	15.4	12.8	2970	2970	303	303	500	51.0		
13	112	135	E105	- 13	179	148	18.2	15.1	3510	3510	358	358	500	51.0		
15	96.7	117	E105	- 15	206	171	21.0	17.4	4050	4050	413	413	500	51.0		
17	85.3	103	E105	- 17	234	194	23.9	19.8	4590	4590	468	468	500	51.0		
21	69.0	83.3	E105	- 21	289	240	29.5	24.4	4660	4660	475	475	500	51.0		
25	58.0	70.0	E115	- 25	344	285	35.1	29.1	5690	5690	580	580	677	69.0	図 C9	図 C10
29	50.0	60.3	E115	- 29	399	331	40.7	33.7	5690	5690	580	580	677	69.0		
35	41.4	50.0	E115	- 35	482	399	49.1	40.7	5690	5690	580	580	677	69.0		
43	33.7	40.7	E115	- 43	592	490	60.3	50.0	5690	5690	580	580	677	69.0		

CNV（フランジ取付）
CNH（脚取付）

注）1. 出力回転数は代表値です。
2. 低速軸許容ラジアル荷重は、低速軸中央の位置の値です。
3. 高速軸許容ラジアル荷重は、高速軸中央の位置の値です。50Hz と 60Hz の値は同じです。
4. 入力回転数　50Hz：1450r/min, 60Hz：1750r/min。
5. 枠番末尾に「R」の付く機種は、トラクションドライブ機種です。ご使用にあたっては C10 頁の選定資料をご参照ください。

ご注文の際は、該当する形式記号、電圧周波数をご指示ください。

図 C5　CNV-E10R-3~5　質量 10kg

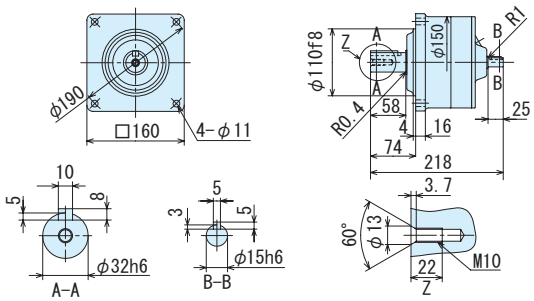

図 C6　CNH-E10R-3~5　質量 10kg

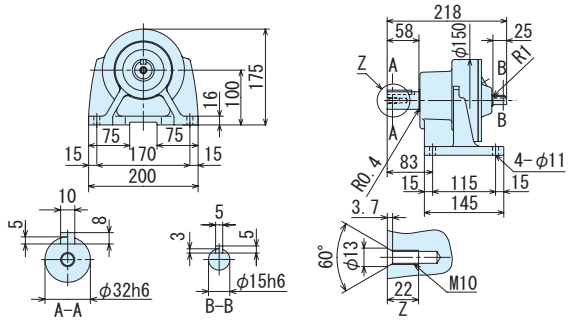

図 C7　CNV-E105-6~21　質量 10kg

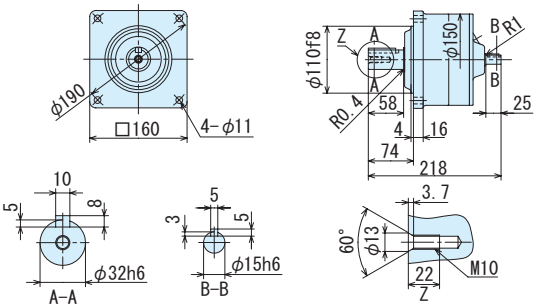

図 C8　CNH-E105-6~21　質量 10kg

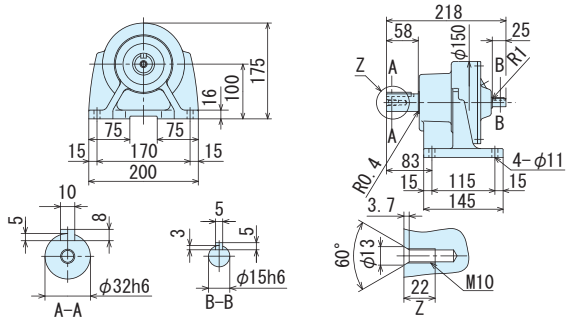

図 C9　CNV-E115-25~43　質量 20kg

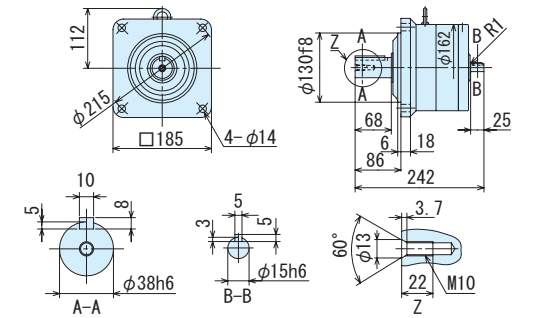

図 C10　CNH-E115-25~43　質量 21kg

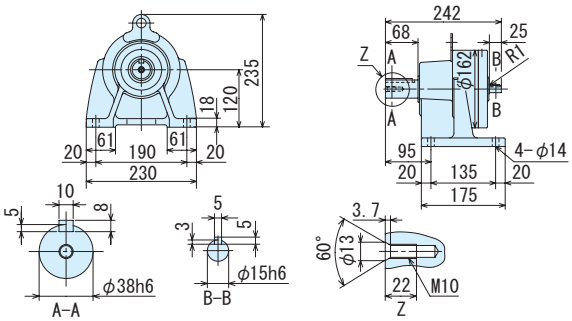

注）1. 低速軸径寸法：寸法公差は、JIS B 0401-1976 "h6" です。
2. 軸端キー寸法：寸法公差は、JIS B 1301-1996 平行キーに依っています。
3. 本寸法図の寸法および質量は、予告無しに変更することがあります。

平行軸レデューサ（両軸形）・フランジ取付形（CNV）・脚取付形（CNH）
2.2kW 相当

減速比	出力回転数 r/min 50Hz	出力回転数 r/min 60Hz	枠番	減速比	出力トルク Tout N•m 50Hz	出力トルク Tout N•m 60Hz	出力トルク Tout kgf•m 50Hz	出力トルク Tout kgf•m 60Hz	低速軸許容ラジアル荷重 Pro N 50Hz	低速軸許容ラジアル荷重 Pro N 60Hz	低速軸許容ラジアル荷重 Pro kgf 50Hz	低速軸許容ラジアル荷重 Pro kgf 60Hz	高速軸許容ラジアル荷重 Pro N	高速軸許容ラジアル荷重 Pro kgf	寸法図 フランジ取付	寸法図 脚取付
			（形式記号詳細 C2 頁）													
51	28.4	34.3	CNV（フランジ取付）CNH（脚取付）	E125 - 51	702	582	71.6	59.3	7260	7260	740	740	1000	102	図 C1	図 C2

注）1. 出力回転数は代表値です。
2. 低速軸許容ラジアル荷重は、低速軸中央の位置の値です。
3. 高速軸許容ラジアル荷重は、高速軸中央の位置の値です。50Hz と 60Hz の値は同じです。
4. 入力回転数　50Hz：1450r/min,60Hz：1750r/min。

ご注文の際は、該当する形式記号、電圧周波数をご指示ください。

図 C1　CNV-E125-51　質量 32kg

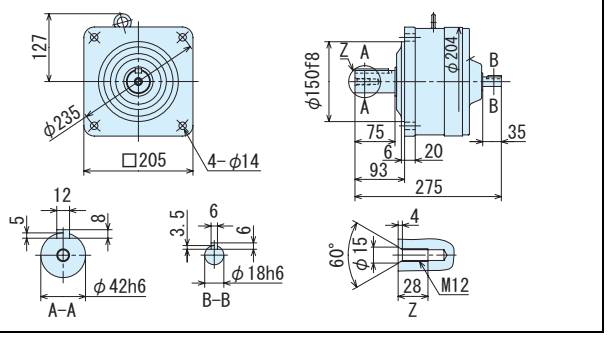

図 C2　CNH-E125-51　質量 29kg

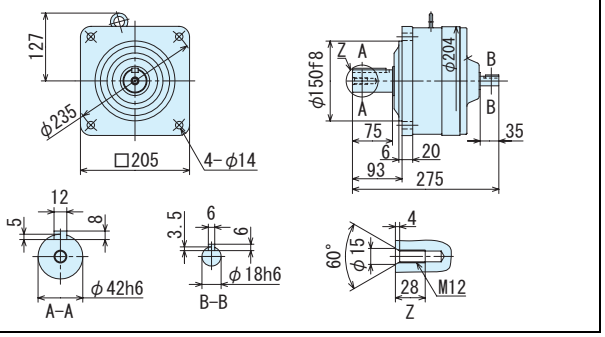

注）1. 低速軸径寸法：寸法公差は、JIS B 0401-1976 "h6" です。
2. 軸端キー寸法：寸法公差は、JIS B 1301-1996 平行キーに依っています。
3. 本寸法図の寸法および質量は、予告無しに変更することがあります。

アルタックス αギヤモータ®（平行軸）応用製品

モータ仕様	モータ種類	ブレーキ	シリーズ	容量範囲	ページ
屋外形・軽防塵形モータ	三相 単相 三相インバータ用	無／付	CNVM CNHM	90W ～ 2.2kW	C78
防水形モータ（IP65）	三相	無	CNVM CNHM	0.1kW ～ 2.2kW	C96
安全増防爆形モータ	三相	無	CNVM CNHM	90W ～ 2.2kW	C102

注）対応できるモータ容量範囲は、三相・単相・三相インバータ用で異なります。詳細は各頁でご確認ください。

応用製品

平行軸 フランジ取付

平行軸 脚取付

フランジ取付(CNVM)
脚取付(CNHM)
ギヤモータブレーキ無
ギヤモータブレーキ付
レデューサ
三　相
単　相
単　相レバーシブル
三　相インバータ用
屋内形
応用製品
屋外形
軽防塵形
防水形
安全増防爆形
概　要
選定表寸法図
15W
25W
40W
60W
90W
0.1kW
0.2kW
0.25kW
0.4kW
0.55kW
0.75kW
1.1kW
1.5kW
2.2kW
3.0kW
3.7kW
5.5kW
アステロ（別カタログ）
サイクロ（別カタログ）

特　長

【屋外形モータ】

ギヤモータを屋外でご使用になる場合に最適な仕様です。
屋外における風雨、雪等の条件下でも安心してご使用できるよう、構造面において次のように専用設計を行なっております。

① 軸貫通部

モータ軸の外部への貫通部に水切りシール等を設けて、外部からの水滴がモータ内部に浸入しない構造にしております。

② 端子箱

アルミダイキャスト又は鋼鈑製とし、ケースとカバー間、ケースとモータフレーム間にはパッキンを用いて密封する防水構造としています。

③ 嵌合部

モータフレームと前後ブラケットの嵌合部には液状パッキンを塗布しております。

④ その他

各種締付ボルト類は、防錆処理を施したものを使用しております。

※ 強い水圧がかかる、暴風雨に頻繁に曝される等の過酷な条件下でご使用される場合は、屋外形を適用出来ない場合がありますのでご照会ください。

【軽防塵形モータ】

軽度の塵埃がある環境下でご使用になる場合に最適な仕様です。
端子箱を屋外形と同等の仕様としており、特に配線・端子部を粉塵から保護します。

※ 屋外でのご使用はできません。

◎ 選定について

- バリエーション・及び組合せは屋内形と同一です。機種の選定は、「屋内形」のページをご参照ください。
- 「屋外形」「軽防塵形」は機種形式には表示されません。ご注文の際は、必ず「屋外形」「軽防塵形」の指定を別途行なってください。

屋外形・軽防塵形対応一覧表

モータ容量		シリーズ			
		フランジ取付形 CNVM		脚取付形 CNHM	
		ブレーキ		ブレーキ	
		無	付	無	付
三相	90W	●		●	
	0.1kW	●	●	●	●
	0.2kW	●	●	●	●
	0.25kW	●	●	●	●
	0.4kW	●	●	●	●
	0.55kW	●	●	●	●
	0.75kW	●	●	●	●
	1.1kW	●	●	●	●
	1.5kW	●	●	●	●
	2.2kW	●	●	●	●
単相	90W	●		●	
	0.1kW	●	●	●	●
	0.2kW	●	●	●	●
	0.4kW	●	●	●	●
三相インバータ用	0.1kW	●	●	●	●
	0.2kW	●	●	●	●
	0.4kW	●	●	●	●
	0.75kW	●	●	●	●
	1.5kW	●	●	●	●
	2.2kW	●	●	●	●

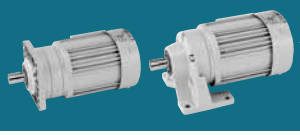

標準仕様（屋外形・軽防塵形）

	種類	項　目	標準仕様	内蔵形ブレーキ付･標準仕様
モータ部	三相モータ	容量範囲	90W ～ 2.2kW　4 極	0.1kW ～ 2.2kW　4 極 FB ブレーキ（ノンアスベストライニング）
		保護方式 外被構造	IP44 (屋外形または軽防塵形) 全閉外扇形（90W, 0.1kW は全閉自冷形）	IP44 (屋外形または軽防塵形) 全閉外扇形（90W, 0.1kW は全閉自冷形）
		電　源	3 定格電源 200V 50/60Hz, 220V 60Hz 又は 400V 50/60Hz、440V60Hz	3 定格電源 200V 50/60Hz, 220V 60Hz 又は 400V 50/60Hz、440V60Hz
		耐熱クラス	90W ～ 0.4kW　　4 極 ：E 0.55kW ～ 2.2kW　4 極 ：B	0.1kW ～ 0.4kW　　4 極 ：E 0.55kW ～ 5.5kW　4 極 ：B （ブレーキの耐熱クラスは全て B）
		時間定格	連続定格	連続定格
		始動方式	直入れ	直入れ
		口 出 線 （ラグ式）	3 本	5 本
		規　格	JIS 準拠	JIS 準拠
	単相モータ	容量範囲	90W ～ 0.4W　4 極	0.1kW ～ 0.4W　4 極 FB ブレーキ（ノンアスベストライニング）
		保護方式 外被構造	IP44 (屋外形 または軽防塵形) 上記以外　　：全閉外扇形	IP44 (屋外形 または軽防塵形) 上記以外　　：全閉外扇形
		電　源	90W　　：100V 50/60Hz 0.1kW 以上 ：100V ,200V　50/60Hz（二重電圧）	100V ,200V　50/60Hz（二重電圧）
		耐熱クラス	B	B （ブレーキの耐熱クラスも B）
		時間定格	連続定格	連続定格
		始動方式	コンデンサ始動コンデンサ運転	コンデンサ始動コンデンサ運転
		口 出 線 （ラグ式）	90W　　3 本 0.1kW ～ 0.4kW　　6 本	90W　　5 本 0.1kW ～ 0.4kW　　8 本
		規　格	JIS 準拠	JIS 準拠
	インバータ用モータ	容量範囲	0.1kW ～ 2.2kW　4 極	0.1kW ～ 2.2kW　4 極 FB ブレーキ（ノンアスベストライニング）
		保護方式 外被構造	IP44 (屋外形または軽防塵形) 全閉外扇形	IP44 (屋外形または軽防塵形) 全閉外扇形
		電　源	200V 60Hz, 220V 60Hz	200V 60Hz, 220V 60Hz
		耐熱クラス	B	B（ブレーキの耐熱クラスも B）
		時間定格	連続定格（6 ～ 60Hz 定トルク特性）	連続定格（6 ～ 60Hz 定トルク特性）
		口 出 線 （ラグ式）	3 本	5 本
		規　格	JIS 準拠	JIS 準拠

ギヤ部	潤滑方式	グリース潤滑　（工場出荷時にグリースを充填しております）
	材　質	ケーシング：アルミニウム合金 （枠番 E115#, E115DR#, E115DA#, E125#, E125DR#, E125DA, E125DS# は、鋳鉄） 減速部：軸受鋼

周囲条件	設置場所	屋外形　：屋内及び屋外（通常の風雨・降雪程度で、強い水流や暴風雨にさらされない場所） 軽防塵形：屋内
	周囲温度	-10 ～ 40 ℃
	周囲湿度	85%以下。ただし、結露しないこと。
	標　高	1000m 以下
	雰 囲 気	腐食性ガス、爆発性ガス、蒸気、大量の粉塵がないこと。大量の塵埃を含まない換気の良い場所であること。

据付角度	制限なし。ただし、端子箱引出口が水のかかる方向へ直接向かないよう、ご注意ください。
塗　装	技術資料 D78 頁をご参照ください。

注）1. 標準出力軸回転方向は、D29 頁をご参照ください。
　　2. モータの特性は D34 頁、ブレーキの詳細については D44 頁をご参照ください。

90W~0.25kW

屋外形・軽防塵形の寸法・形状は以下の箇所のみ屋内仕様と異なります。その他の寸法及び選定表は、三相モータ・屋内形 C12 頁～ C21 頁をご参照ください。
ご注文・ご照会の際は形式記号、電圧周波数、屋外形または軽防塵形をご指示ください。

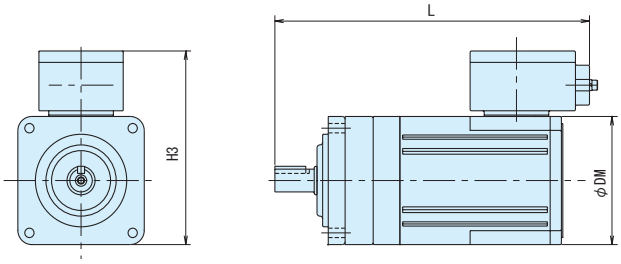

図 B1

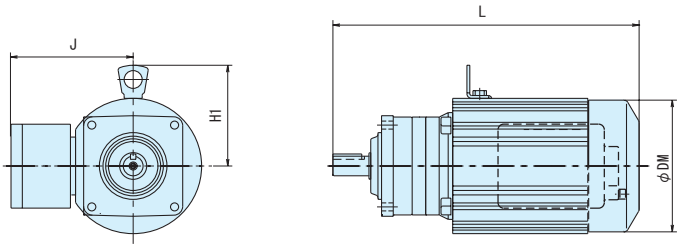

図 B2

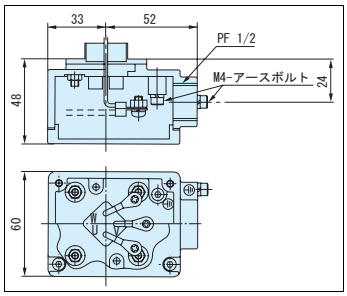

端子箱詳細（0.1kW ～ 0.4kW 共通）
（ブレーキ付の場合は整流器が内蔵されます。）

容量	形　　式	図	ブレーキ無モータ					
			L	H1	H3	J	DM	質量 kg
90W	CNVM009-E065-1/6 ～ 1/51	B1	224	-	136	-	90	4
0.1kW	CNVM01-E07R-1/3,1/5	B2	231	-	-	105	119	6
	CNVM01-E065-1/6 ～ 1/51	B1	224	-	136	-	90	4
	CNVM01-E075-1/59,1/71	B2	241	-	-	105	119	5.5
	CNVM01-E085-1/87	B2	254	-	-	105	119	6.5
	CNVM01-E095DR-1/105	B2	323	-	-	105	119	12
	CNVM01-E095-1/119	B2	291	-	-	105	119	10
	CNVM01-E095DR-1/145 ～ 1/355	B2	323	-	-	105	119	12
	CNVM01-E105DR-1/435	B2	332	106	-	105	119	14
	CNVM01-E105DA-1/559 ～ 1/731	B2	366	106	-	105	119	16
	CNVM01-E125DA-1/841,1/1003	B2	390	127	-	105	119	34
0.2kW	CNVM02-E07R-1/3,1/5	B2	256	-	-	105	124	7
	CNVM02-E06H1/6 ～ 1/25	B2	260	-	-	105	124	6
	CNVM02-E075-1/29 ～ 1/43	B2	266	-	-	105	124	6.5
	CNVM02-E085-1/51,1/59	B2	279	-	-	105	124	7.5
	CNVM02-E095-1/71,1/87	B2	316	-	-	105	124	11
	CNVM02-E095DR-1/105	B2	348	-	-	105	124	13
	CNVM02-E095-1/119	B2	316	-	-	105	124	11
	CNVM02-E095DR-1/145,1/175	B2	348	-	-	105	124	13
	CNVM02-E105DR-1/215 ～ 1/355	B2	374	106	-	105	124	16
	CNVM02-E115DR-1/435	B2	398	106	-	105	124	25
	CNVM02-E125DA-1/559 ～ 1/1003	B2	432	127	-	105	124	37
0.25kW	CNVM03-E07R-1/3,1/5	B2	256	-	-	105	124	7
	CNVM03-E075-1/6 ～ 1/29	B2	266	-	-	105	124	6.5
	CNVM03-E085-1/35 ～ 1/51	B2	279	-	-	105	124	7.5
	CNVM03-E095-1/59 ～ 1/87	B2	316	-	-	105	124	11
	CNVM03-E095DR-1/105	B2	348	-	-	105	124	13
	CNVM03-E105-1/119	B2	342	106	-	105	124	14
	CNVM03-E095DR-1/145	B2	348	-	-	105	124	13
	CNVM03-E105DR-1/175 ～ 1/295	B2	374	106	-	105	124	16
	CNVM03-E115DR-1/335,1/435	B2	398	112	-	105	124	24
	CNVM03-E125DA-1/559 ～ 1/731	B2	432	127	-	105	124	37

注）本寸法図の寸法および質量は、予告無しに変更することがあります。

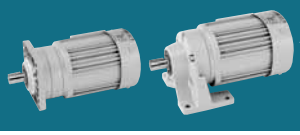

0.4kW~2.2kW

屋外形・軽防塵形の寸法・形状は以下の箇所のみ屋内仕様と異なります。その他の寸法及び選定表は、三相モータ・屋内形 C22 ～ C34 頁をご参照ください。
ご注文・ご照会の際は形式記号、電圧周波数、屋外形または軽防塵形をご指示ください。

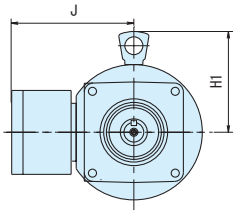

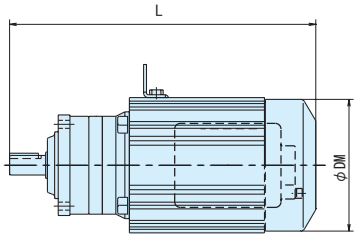

図 B3

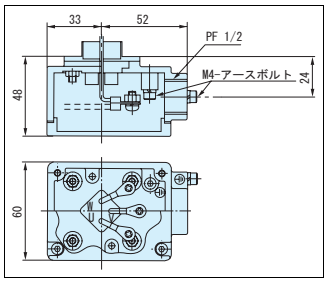

端子箱詳細
(0.1kW ～ 0.4kW 共通)
(ブレーキ付の場合は
整流器が内蔵されます。)

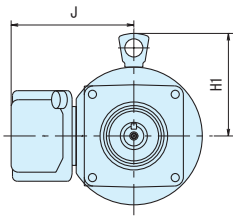

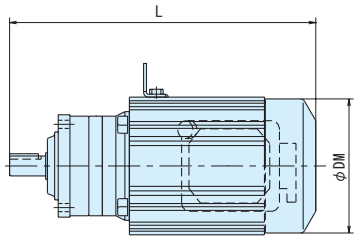

図 B4

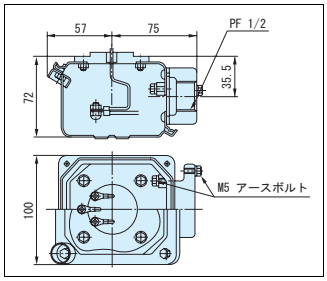

端子箱詳細
(0.55kW ～ 2.2kW 共通)
(ブレーキ付の場合は
整流器が内蔵されます。)

容量	形　　式	図	ブレーキ無モータ				
			L	H1	J	DM	質量 kg
0.4kW	CNVM05-E07R-1/3,1/5	B3	276	-	105	124	8.5
	CNVM05-E075-1/6 ～ 1/17	B3	286	-	105	124	7.5
	CNVM05-E085-1/21 ～ 1/35	B3	299	-	105	124	8.5
	CNVM05-E095-1/43 ～ 1/59	B3	336	-	105	124	13
	CNVM05-E105-1/71,1/87	B3	362	106	105	124	15
	CNVM05-E105DR-1/105	B3	394	106	105	124	17
	CNVM05-E105-1/119	B3	362	106	105	124	15
	CNVM05-E105DR-1/145	B3	394	106	105	124	17
	CNVM05-E115DR-1/175 ～ 1/255	B3	418	112	105	124	25
	CNVM05-E125DR-1/295 ～ 1/435	B3	460	127	105	124	37
	CNVM05-E125DA-1/559	B3	452	127	105	124	38
0.55kW	CNVM08-E08R-1/3,1/5	B4	353	113	136	148	12
	CNVM08-E085-1/6 ～ 1/17	B4	345	113	136	148	11
	CNVM08-E095-1/21 ～ 1/51	B4	377	113	136	148	16
	CNVM08-E105-1/59 ～ 1/87	B4	403	113	136	148	18
	CNVM08-E125DR-1/105,1/125 ～ 1/435	B4	506	127	136	148	41
0.75kW	CNVM1-E08R-1/3,1/5	B4	353	113	136	148	13
	CNVM1-E085-1/6,1/8	B4	345	113	136	148	12
	CNVM1-E095-1/11 ～ 1/43	B4	377	113	136	148	16
	CNVM1-E105-1/51,1/59	B4	403	113	136	148	19
	CNVM1-E115-1/71,1/87	B4	427	113	136	148	28
	CNVM1-E125DR-1/105,1/125 ～ 1/255	B4	506	127	136	148	42
1.1kW	CNVM1H-E09R-1/3,1/5	B4	415	120	141	160	20
	CNVM1H-E095-1/6 ～ 1/25	B4	410	120	141	160	19
	CNVM1H-E105-1/29 ～ 1/51	B4	436	120	141	160	22
	CNVM1H-E115-1/59,1/71	B4	460	120	141	160	31
	CNVM1H-E125-1/87	B4	472	120	141	160	42
1.5kW	CNVM2-E09R-1/3,1/5	B4	415	120	141	160	21
	CNVM2-E095-1/6 ～ 1/21	B4	410	120	141	160	20
	CNVM2-E105-1/25 ～ 1/35	B4	436	120	141	160	23
	CNVM2-E115-1/43,1/51	B4	460	120	141	160	32
	CNVM2-E125-1/59	B4	472	120	141	160	43
2.2kW	CNVM3-E10R-1/3,1/5	B4	456	126	148	173	27
	CNVM3-E105-1/6 ～ 1/21	B4	456	126	148	173	27
	CNVM3-E115-1/25 ～ 1/43	B4	480	126	148	173	36
	CNVM3-E125-1/51	B4	492	127	148	173	47

注）本寸法図の寸法および質量は、予告無しに変更することがあります。

0.1kW~0.4kW

屋外形・軽防塵形の寸法・形状は以下の箇所のみ屋内仕様と異なります。その他の寸法及び選定表は、三相モータ・屋内形 C12 頁～ C24 頁をご参照ください。
ご注文・ご照会の際は形式記号、電圧周波数、屋外形または軽防塵形をご指示ください。

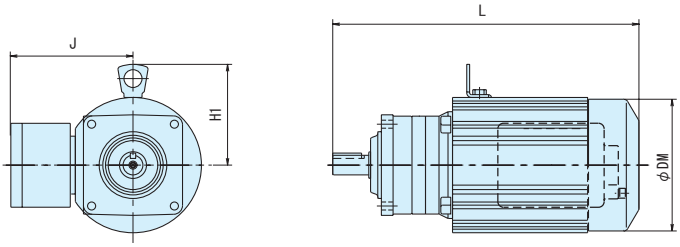

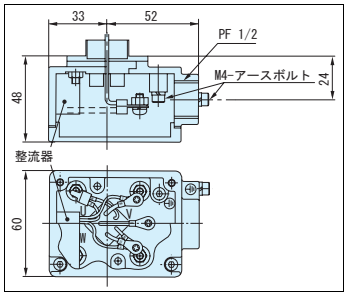

端子箱詳細（0.1kW ～ 0.4kW 共通）
（ブレーキ付の場合は整流器が内蔵されます。）

容量	形　　式	ブレーキ付モータ				
		L	H1	J	DM	質量 kg
0.1kW	CNVM01-E07R-B-1/3,1/5	249	-	105	124	7.5
	CNVM01-E06H-B-1/6 ～ 1/51	253	-	105	124	6.5
	CNVM01-E075-B-1/59,1/71	259	-	105	124	6.5
	CNVM01-E085-B-1/87	272	-	105	124	7.5
	CNVM01-E095DR-B-1/105	341	-	105	124	13
	CNVM01-E095-B-1/119	309	-	105	124	12
	CNVM01-E095DR-B-1/145 ～ 1/355	341	-	105	124	13
	CNVM01-E105DR-B-1/435	357	106	105	124	16
	CNVM01-E105DA-B-1/559 ～ 1/731	384	106	105	124	17
	CNVM01-E125DA-B-1/841,1/1003	441	127	105	124	35
0.2kW	CNVM02-E07R-B-1/3,1/5	288	-	105	124	8.5
	CNVM02-E06HB-1/6 ～ 1/25	292	-	105	124	7.5
	CNVM02-E075-B-1/29 ～ 1/43	298	-	105	124	7.5
	CNVM02-E085-B-1/51,1/59	311	-	105	124	8.5
	CNVM02-E095-B-1/71,1/87	348	-	105	124	13
	CNVM02-E095DR-B-1/105	380	-	105	124	14
	CNVM02-E095-B-1/119	348	-	105	124	13
	CNVM02-E095DR-B-1/145,1/175	380	-	105	124	14
	CNVM02-E105DR-B-1/215 ～ 1/355	406	106	105	124	17
	CNVM02-E115DR-B-1/435	446	112	105	124	25
	CNVM02-E125DA-B-1/559 ～ 1/1003	464	127	105	124	38
0.25kW	CNVM03-E07R-B-1/3,1/5	288	-	105	124	8.5
	CNVM03-E075-B-1/6 ～ 1/29	298	-	105	124	7.5
	CNVM03-E085-B-1/35 ～ 1/51	311	-	105	124	8.5
	CNVM03-E095-B-1/59 ～ 1/87	348	-	105	124	13
	CNVM03-E095DR-B-1/105	380	-	105	124	14
	CNVM03-E105-B-1/119	374	106	105	124	15
	CNVM03-E095DR-B-1/145	380	-	105	124	14
	CNVM03-E105DR-B-1/175 ～ 1/295	406	106	105	124	17
	CNVM03-E115DR-B-1/335,1/435	450	112	105	124	25
	CNVM03-E125DA-B-1/559 ～ 1/731	464	127	105	124	38
0.4kW	CNVM05-E07R-B-1/3,1/5	308	-	105	124	9.5
	CNVM05-E075-B-1/6 ～ 1/17	318	-	105	124	9
	CNVM05-E085-B-1/21 ～ 1/35	331	-	105	124	10
	CNVM05-E095-B-1/43 ～ 1/59	368	-	105	124	14
	CNVM05-E105-B-1/71,1/87	394	106	105	124	16
	CNVM05-E105DR-B-1/105	426	106	105	124	18
	CNVM05-E105-B-1/119	394	106	105	124	16
	CNVM05-E105DR-B-1/145	426	106	105	124	18
	CNVM05-E115DR-B-1/175 ～ 1/255	450	112	105	124	27
	CNVM05-E125DR-B-1/295 ～ 1/435	508	127	105	124	39
	CNVM05-E125DA-B-1/559	484	127	105	124	40

注）本寸法図の寸法および質量は、予告無しに変更することがあります。

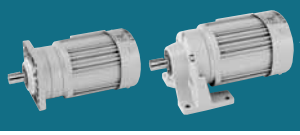

0.55kW~2.2kW

屋外形・軽防塵形の寸法・形状は以下の箇所のみ屋内仕様と異なります。その他の寸法及び選定表は、三相モータ・屋内形 C25 頁～ C34 頁をご参照ください。
ご注文・ご照会の際は形式記号、電圧周波数、屋外形または軽防塵形をご指示ください。

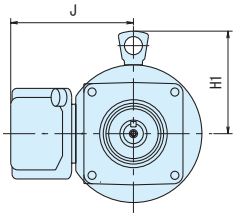

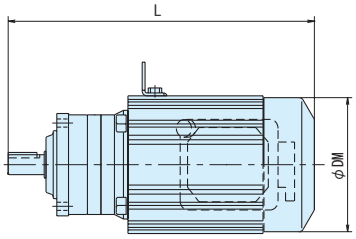

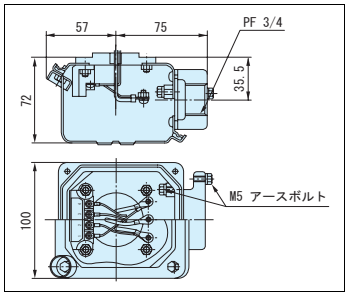

端子箱詳細（0.55kW ～ 2.2kW 共通）
（ブレーキ付の場合は整流器が内蔵されます。）

容量	形　　式	ブレーキ付モータ				
		L	H1	J	DM	質量 kg
0.55kW	CNVM08-E08R-B-1/3,1/5	396	113	136	148	15
	CNVM08-E085-B-1/6 ～ 1/17	388	113	136	148	14
	CNVM08-E095-B-1/21 ～ 1/51	420	113	136	148	19
	CNVM08-E105-B-1/59 ～ 1/87	446	113	136	148	21
	CNVM08-E125DR-B-1/105,1/125 ～ 1/435	549	127	136	148	44
0.75kW	CNVM1-E08R-B-1/3,1/5	396	113	136	148	16
	CNVM1-E085-B-1/6,1/8	388	113	136	148	15
	CNVM1-E095-B-1/11 ～ 1/43	420	113	136	148	19
	CNVM1-E105-B-1/51,1/59	446	113	136	148	22
	CNVM1-E115-B-1/71,1/87	470	113	136	148	31
	CNVM1-E125DR-B-1/105,1/125 ～ 1/255	549	127	136	148	45
1.1kW	CNVM1H-E09R-B-1/3,1/5	477	120	141	160	25
	CNVM1H-E095-B-1/6 ～ 1/25	472	120	141	160	24
	CNVM1H-E105-B-1/29 ～ 1/51	498	120	141	160	27
	CNVM1H-E115-B-1/59,1/71	522	120	141	160	36
	CNVM1H-E125-B-1/87	534	120	141	160	47
1.5kW	CNVM2-E09R-B-1/3,1/5	477	120	141	160	26
	CNVM2-E095-B-1/6 ～ 1/21	472	120	141	160	25
	CNVM2-E105-B-1/25 ～ 1/35	498	120	141	160	28
	CNVM2-E115-B-1/43,1/51	522	120	141	160	37
	CNVM2-E125-B-1/59	534	120	141	160	48
2.2kW	CNVM3-E10R-B-1/3,1/5	519	126	148	173	34
	CNVM3-E105-B-1/6 ～ 1/21	519	126	148	173	34
	CNVM3-E115-B-1/25 ～ 1/43	543	126	148	173	43
	CNVM3-E125-B-1/51	555	127	148	173	54

注）本寸法図の寸法および質量は、予告無しに変更することがあります。

フランジ取付 (CNVM)
脚取付 (CNHM)
ギヤモータ ブレーキ無
ギヤモータ ブレーキ付
レデューサ
三　相
単　相
単　相 レバーシブル
三　相 インバータ用
屋内形
応用製品
屋外形
軽防塵形
防水形
安全増 防爆形
概　要
選定表 寸法図
15W
25W
40W
60W
90W
0.1kW
0.2kW
0.25kW
0.4kW
0.55kW
0.75kW
1.1kW
1.5kW
2.2kW
3.0kW
3.7kW
5.5kW
（別カタログ）ステロ
（別カタログ）サイクロ

90W~0.25kW

屋外形・軽防塵形の寸法・形状は以下の箇所のみ屋内仕様と異なります。その他の寸法及び選定表は、三相モータ・屋内形 C12 頁～ C21 頁をご参照ください。
ご注文・ご照会の際は形式記号、電圧周波数、屋外形または軽防塵形をご指示ください。

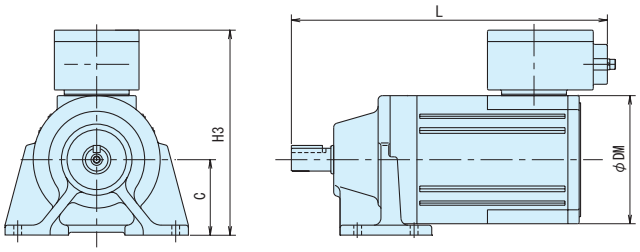

図 B1

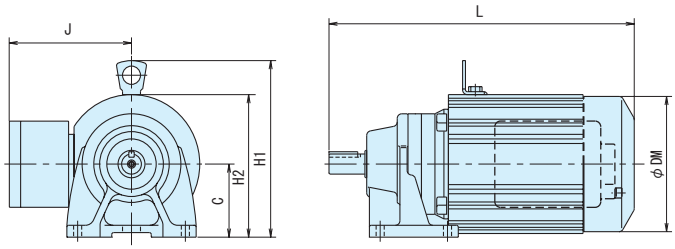

図 B2

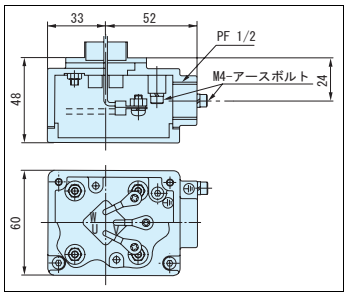

端子箱詳細（0.1kW ～ 0.4kW 共通）
（ブレーキ付の場合は整流器が内蔵されます。）

容量	形　　式	図	ブレーキ無モータ							
			C	L	H1	H2	H3	J	DM	質量 kg
90W	CNHM009-E065-1/6 ～ 1/51	B1	53	224	-	-	144	-	90	4
0.1kW	CNHM01-E07R-1/3,1/5	B2	71	231	-	124	-	105	119	6
	CNHM01-E065-1/6 ～ 1/51	B1	53	224	-	-	144	-	90	4
	CNHM01-E075-1/59,1/71	B2	71	241	-	124	-	105	119	5.5
	CNHM01-E085-1/87	B2	80	254	-	135	-	105	119	6
	CNHM01-E095DR-1/105	B2	90	323	-	165	-	105	119	12
	CNHM01-E095-1/119	B2	90	291	-	165	-	105	119	10
	CNHM01-E095DR-1/145 ～ 1/355	B2	90	323	-	165	-	105	119	12
	CNHM01-E105DR-1/435	B2	100	332	207	-	-	105	119	15
	CNHM01-E105DA-1/559 ～ 1/731	B2	100	366	207	-	-	105	119	16
	CNHM01-E125DA-1/841,1/1003	B2	120	390	257	-	-	105	119	33
0.2kW	CNHM02-E07R-1/3,1/5	B2	71	256	-	129	-	105	124	7
	CNHM02-E06H-1/6 ～ 1/25	B2	71	260	-	129	-	105	124	6
	CNHM02-E075-1/29 ～ 1/43	B2	71	266	-	129	-	105	124	7
	CNHM02-E085-1/51,1/59	B2	80	279	-	138	-	105	124	7.5
	CNHM02-E095-1/71,1/87	B2	90	316	-	165	-	105	124	12
	CNHM02-E095DR-1/105	B2	90	348	-	165	-	105	124	13
	CNHM02-E095-1/119	B2	90	316	-	165	-	105	124	12
	CNHM02-E095DR-1/145,1/175	B2	90	348	-	165	-	105	124	13
	CNHM02-E105DR-1/215 ～ 1/355	B2	100	374	207	-	-	105	124	16
	CNHM02-E115DR-1/435	B2	120	398	235	-	-	105	124	26
	CNHM02-E125DA-1/559 ～ 1/1003	B2	120	432	257	-	-	105	124	34
0.25kW	CNHM03-E07R-1/3,1/5	B2	71	256	-	129	-	105	124	7
	CNHM03-E075-1/6 ～ 1/29	B2	71	266	-	129	-	105	124	7
	CNHM03-E085-1/35 ～ 1/51	B2	80	279	-	138	-	105	124	7.5
	CNHM03-E095-1/59 ～ 1/87	B2	90	316	-	165	-	105	124	12
	CNHM03-E095DR-1/105	B2	90	348	-	165	-	105	124	13
	CNHM03-E105-1/119	B2	100	342	207	-	-	105	124	14
	CNHM03-E095DR-1/145	B2	90	348	-	165	-	105	124	13
	CNHM03-E105DR-1/175 ～ 1/295	B2	100	374	207	-	-	105	124	16
	CNHM03-E115DR-1/335,1/435	B2	120	398	235	-	-	105	124	25
	CNHM03-E125DA-1/559 ～ 1/731	B2	120	432	257	-	-	105	124	34

注）本寸法図の寸法および質量は、予告無しに変更することがあります。

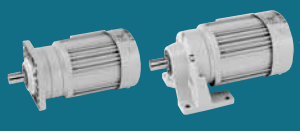

0.4kW~2.2kW

屋外形・軽防塵形の寸法・形状は以下の箇所のみ屋内仕様と異なります。その他の寸法及び選定表は、三相モータ・屋内形 C22 頁～ C34 頁をご参照ください。
ご注文・ご照会の際は形式記号、電圧周波数、屋外形または軽防塵形をご指示ください。

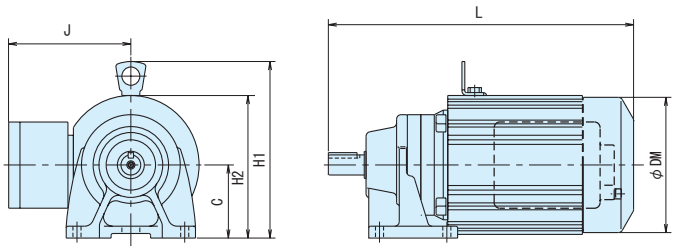

図 B3

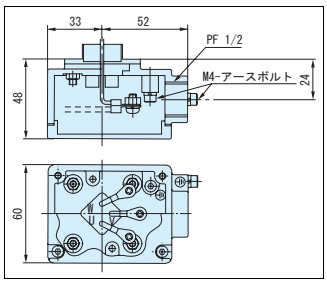

端子箱詳細
(0.1kW ～ 0.4kW 共通)
(ブレーキ付の場合は
整流器が内蔵されます。)

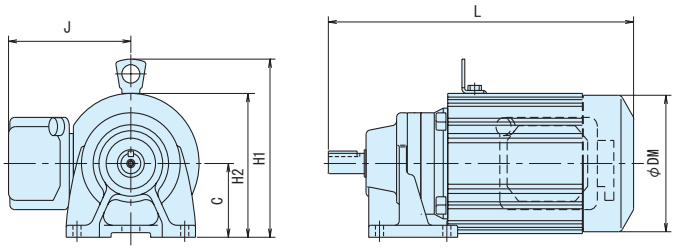

図 B4

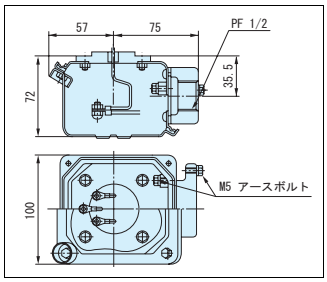

端子箱詳細
(0.55kW ～ 2.2kW 共通)
(ブレーキ付の場合は
整流器が内蔵されます。)

容量	形　　式	図	ブレーキ無モータ						
			C	L	H1	H2	J	DM	質量 kg
0.4kW	CNHM05-E07R-1/3,1/5	B3	71	276	-	129	105	124	8.5
	CNHM05-E075-1/6 ～ 1/17	B3	71	286	-	129	105	124	8
	CNHM05-E085-1/21 ～ 1/35	B3	80	299	-	138	105	124	8.5
	CNHM05-E095-1/43 ～ 1/59	B3	90	336	-	165	105	124	13
	CNHM05-E105-1/71,1/87	B3	100	362	207	-	105	124	15
	CNHM05-E105DR-1/105	B3	100	394	207	-	105	124	17
	CNHM05-E105-1/119	B3	100	362	207	-	105	124	15
	CNHM05-E105DR-1/145	B3	100	394	207	-	105	124	17
	CNHM05-E115DR-1/175 ～ 1/255	B3	120	418	235	-	105	124	26
	CNHM05-E125DR-1/295 ～ 1/435	B3	120	460	257	-	105	124	36
	CNHM05-E125DA-1/559	B3	120	452	257	-	105	124	35
0.55kW	CNHM08-E08R-1/3,1/5	B4	80	353	193	-	136	148	12
	CNHM08-E085-1/6 ～ 1/17	B4	80	345	193	-	136	148	11
	CNHM08-E095-1/21 ～ 1/51	B4	90	377	203	-	136	148	16
	CNHM08-E105-1/59 ～ 1/87	B4	100	403	213	-	136	148	18
	CNHM08-E125DR-1/105,1/125 ～ 1/435	B4	120	506	257	-	136	148	38
0.75kW	CNHM1-E08R-1/3,1/5	B4	80	353	193	-	136	148	13
	CNHM1-E085-1/6,1/8	B4	80	345	193	-	136	148	12
	CNHM1-E095-1/11 ～ 1/43	B4	90	377	203	-	136	148	16
	CNHM1-E105-1/51,1/59	B4	100	403	213	-	136	148	19
	CNHM1-E115-1/71,1/87	B4	120	427	233	-	136	148	29
	CNHM1-E125DR-1/105,1/125 ～ 1/255	B4	120	506	257	-	136	148	39
1.1kW	CNHM1H-E09R-1/3,1/5	B4	90	415	210	-	141	160	20
	CNHM1H-E095-1/6 ～ 1/25	B4	90	410	210	-	141	160	19
	CNHM1H-E105-1/29 ～ 1/51	B4	100	436	220	-	141	160	22
	CNHM1H-E115-1/59,1/71	B4	120	460	240	-	141	160	32
	CNHM1H-E125-1/87	B4	120	472	240	-	141	160	39
1.5kW	CNHM2-E09R-1/3,1/5	B4	90	415	210	-	141	160	21
	CNHM2-E095-1/6 ～ 1/21	B4	90	410	210	-	141	160	20
	CNHM2-E105-1/25 ～ 1/35	B4	100	436	220	-	141	160	23
	CNHM2-E115-1/43,1/51	B4	120	460	240	-	141	160	33
	CNHM2-E125-1/59	B4	120	472	240	-	141	160	40
2.2kW	CNHM3-E10R-1/3,1/5	B4	100	456	226	-	148	173	27
	CNHM3-E105-1/6 ～ 1/21	B4	100	456	226	-	148	173	27
	CNHM3-E115-1/25 ～ 1/43	B4	120	480	246	-	148	173	37
	CNHM3-E125-1/51	B4	120	492	246	-	148	173	44

注）本寸法図の寸法および質量は、予告無しに変更することがあります。

0.1kW~0.25kW

屋外形・軽防塵形の寸法・形状は以下の箇所のみ屋内仕様と異なります。その他の寸法及び選定表は、三相モータ・屋内形 C13 頁～ C24 頁をご参照ください。
ご注文・ご照会の際は形式記号、電圧周波数、屋外形または軽防塵形をご指示ください。

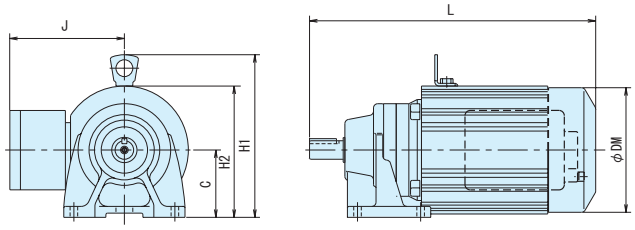

図 C1

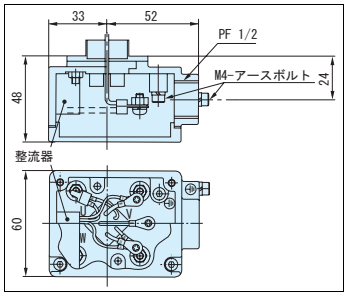

端子箱詳細（0.1kW ～ 0.4kW 共通）
（ブレーキ付の場合は整流器が内蔵されます。）

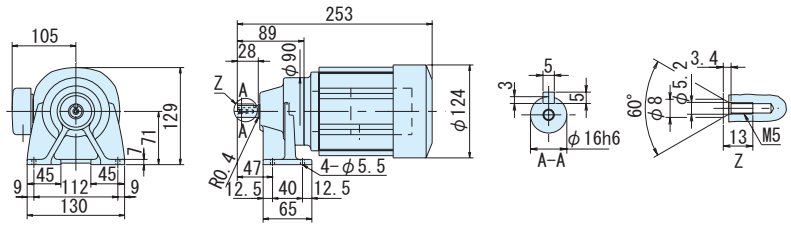

図 C2

容量	形　　式	ブレーキ付モータ							
		C	L	H1	H2	J	DM	質量 kg	図
0.1kW	CNHM01-E07R-B-1/3,1/5	71	249	-	129	105	124	7.5	C1
	CNHM01-E06H-B-1/6 ～ 1/51	図 C2 を参照ください。						6.5	C2
	CNHM01-E075-B-1/59,1/71	71	259	-	129	105	124	7	C1
	CNHM01-E085-B-1/87	80	272	-	138	105	124	7.5	
	CNHM01-E095DR-B-1/105	90	341	-	165	105	124	13	
	CNHM01-E095-B-1/119	90	309	-	165	105	124	12	
	CNHM01-E095DR-B-1/145 ～ 1/355	90	341	-	165	105	124	13	
	CNHM01-E105DR-B-1/435	90	357	207	-	105	124	16	
	CNHM01-E105DA-B-1/559 ～ 1/731	100	384	207	-	105	124	17	
	CNHM01-E125DA-B-1/841,1/1003	120	441	257	-	105	124	33	
0.2kW	CNHM02-E07R-B-1/3,1/5	71	288	-	129	105	124	8.5	
	CNHM02-E06H-B-1/6 ～ 1/25	71	292	-	129	105	124	7.5	
	CNHM02-E075-B-1/29 ～ 1/43	71	298	-	129	105	124	8	
	CNHM02-E085-B-1/51,1/59	80	311	-	138	105	124	8.5	
	CNHM02-E095-B-1/71,1/87	90	348	-	165	105	124	13	
	CNHM02-E095DR-B-1/105	90	380	-	165	105	124	14	
	CNHM02-E095-B-1/119	90	348	-	165	105	124	13	
	CNHM02-E095DR-B-1/145,1/175	90	380	-	165	105	124	14	
	CNHM02-E105DR-B-1/215 ～ 1/355	100	406	207	-	105	124	17	
	CNHM02-E115DR-B-1/435	120	446	235	-	105	124	26	
	CNHM02-E125DA-B-1/559 ～ 1/1003	120	464	257	-	105	124	35	
0.25kW	CNHM03-E07R-B-1/3,1/5	71	288	-	129	105	124	8.5	
	CNHM03-E075-B-1/6 ～ 1/29	71	298	-	129	105	124	8	
	CNHM03-E085-B-1/35 ～ 1/51	80	311	-	138	105	124	8.5	
	CNHM03-E095-B-1/59 ～ 1/87	90	348	-	165	105	124	13	
	CNHM03-E095DR-B-1/105	90	380	-	165	105	124	14	
	CNHM03-E105-B-1/119	100	374	207	-	105	124	15	
	CNHM03-E095DR-B-1/145	90	380	-	165	105	124	14	
	CNHM03-E105DR-B-1/175 ～ 1/295	100	406	207	-	105	124	17	
	CNHM03-E115DR-B-1/335,1/435	120	450	235	-	105	124	26	
	CNHM03-E125DA-B-1/559 ～ 1/731	120	464	257	-	105	124	35	

注）本寸法図の寸法および質量は、予告無しに変更することがあります。

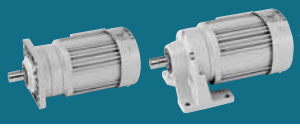

0.4kW~2.2kW

屋外形・軽防塵形の寸法・形状は以下の箇所のみ屋内仕様と異なります。その他の寸法及び選定表は、三相モータ・屋内形 C25 頁～ 34 頁をご参照ください。
ご注文・ご照会の際は形式記号、電圧周波数、屋外形または軽防塵形をご指示ください。

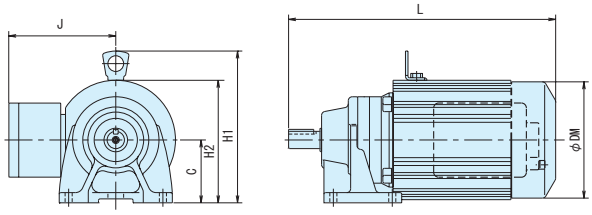

図 C3

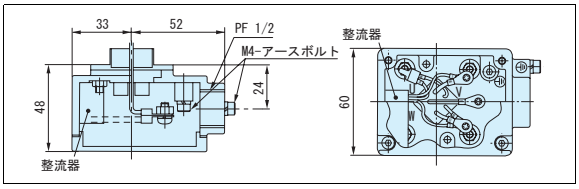

端子箱詳細（0.1kW ～ 0.4kW 共通）
（ブレーキ付の場合は整流器が内蔵されます。）

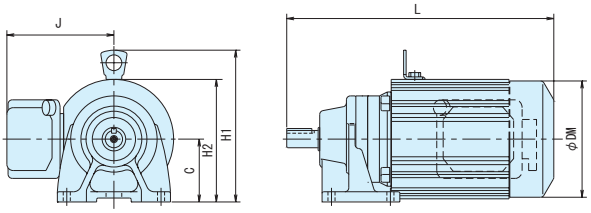

図 C4

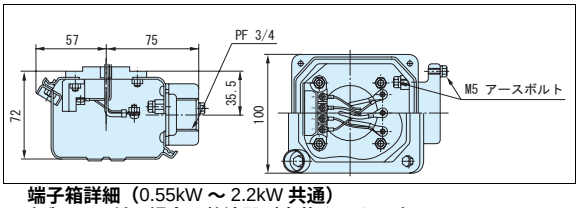

端子箱詳細（0.55kW ～ 2.2kW 共通）
（ブレーキ付の場合は整流器が内蔵されます。）

容量	形　　式	ブレーキ付モータ							
		C	L	H1	H2	J	DM	質量 kg	図
0.4kW	CNHM05-E07R-B-1/3,1/5	71	308	-	129	105	124	9.5	C3
	CNHM05-E075-B-1/6 ～ 1/17	71	318	-	129	105	124	9	
	CNHM05-E085-B-1/21 ～ 1/35	80	331	-	138	105	124	9.5	
	CNHM05-E095-B-1/43 ～ 1/59	90	368	-	165	105	124	14	
	CNHM05-E105-B-1/71,1/87	100	394	207	-	105	124	16	
	CNHM05-E105DR-B-1/105	100	426	207	-	105	124	18	
	CNHM05-E105-B-1/119	100	394	207	-	105	124	16	
	CNHM05-E105DR-B-1/145	100	426	207	-	105	124	18	
	CNHM05-E115DR-B-1/175 ～ 1/255	120	450	235	-	105	124	27	
	CNHM05-E125DR-B-1/295 ～ 1/435	120	508	257	-	105	124	36	
	CNHM05-E125DA-B-1/559	120	484	257	-	105	124	37	
0.55kW	CNHM08-E08R-B-1/3,1/5	80	396	193	-	136	148	15	C4
	CNHM08-E085-B-1/6 ～ 1/17	80	388	193	-	136	148	14	
	CNHM08-E095-B-1/21 ～ 1/51	90	420	203	-	136	148	19	
	CNHM08-E105-B-1/59 ～ 1/87	100	446	213	-	136	148	21	
	CNHM08-E125DR-B-1/105,1/125 ～ 1/435	120	549	257	-	136	148	41	
0.75kW	CNHM1-E08R-B-1/3,1/5	80	396	193	-	136	148	15	
	CNHM1-E085-B-1/6,1/8	80	388	193	-	136	148	15	
	CNHM1-E095-B-1/11 ～ 1/43	90	420	203	-	136	148	19	
	CNHM1-E105-B-1/51,1/59	100	446	213	-	136	148	22	
	CNHM1-E115-B-1/71,1/87	120	470	233	-	136	148	32	
	CNHM1-E125DR-B-1/105,1/125 ～ 1/255	120	549	257	-	136	148	42	
1.1kW	CNHM1H-E09R-B-1/3,1/5	90	477	210	-	141	160	25	
	CNHM1H-E095-B-1/6 ～ 1/25	90	472	210	-	141	160	24	
	CNHM1H-E105-B-1/29 ～ 1/51	100	498	220	-	141	160	27	
	CNHM1H-E115-B-1/59,1/71	120	522	240	-	141	160	37	
	CNHM1H-E125-B-1/87	120	534	240	-	141	160	44	
1.5kW	CNHM2-E09R-B-1/3,1/5	90	477	210	-	141	160	26	
	CNHM2-E095-B-1/6 ～ 1/21	90	472	210	-	141	160	25	
	CNHM2-E105-B-1/25 ～ 1/35	100	498	220	-	141	160	28	
	CNHM2-E115-B-1/43,1/51	120	522	240	-	141	160	38	
	CNHM2-E125-B-1/59	120	534	240	-	141	160	45	
2.2kW	CNHM3-E10R-B-1/3,1/5	100	519	226	-	148	173	34	
	CNHM3-E105-B-1/6 ～ 1/21	100	519	226	-	148	173	34	
	CNHM3-E115-B-1/25 ～ 1/43	120	543	246	-	148	173	44	
	CNHM3-E125-B-1/51	120	555	246	-	148	173	51	

注）本寸法図の寸法および質量は、予告無しに変更することがあります。

90W~0.4kW

屋外形・軽防塵形の寸法・形状は以下の箇所のみ屋内仕様と異なります。その他の寸法及び選定表は、単相モータ・屋内形 C36 頁～ C44 頁をご参照ください。
ご注文・ご照会の際は形式記号、電圧周波数、屋外形または軽防塵形をご指示ください。

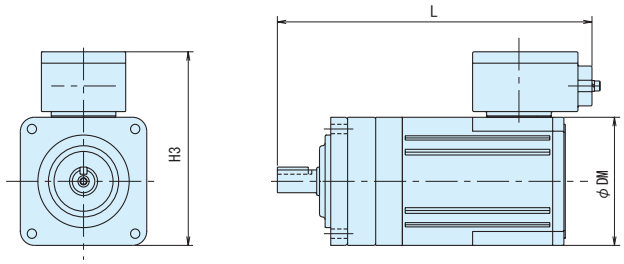

図 B1

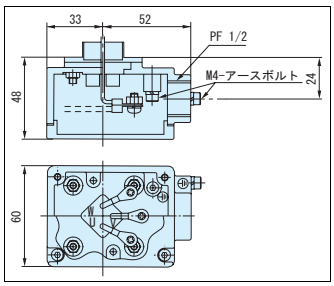

端子箱詳細（90W）

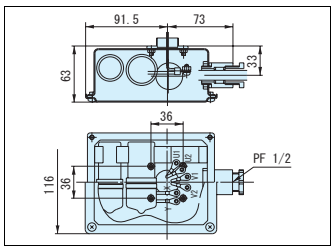

端子箱詳細（0.1, 0.2kW）

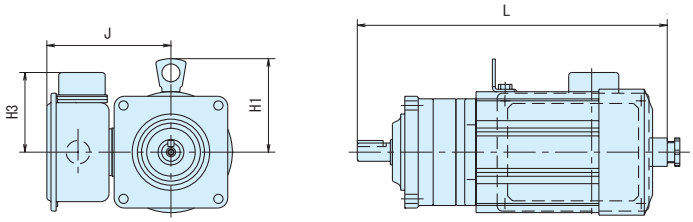

図 B2

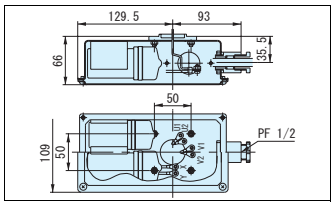

端子箱詳細（0.4kW）

容量	形　　式	図	ブレーキ無モータ					
			L	H1	H3	J	DM	質量 kg
90W	CNVM009-E065-CA-1/6 ～ 1/51	B1	242	-	136	-	□ 96	5
0.1kW	CNVM01-E07R-CB-1/3,1/5	B2	290	-	78	120	124	7.5
	CNVM01-E06H-CB-1/6 ～ 1/51	B2	294	-	78	120	124	6.5
	CNVM01-E075-CB-1/59,1/71	B2	300	-	78	120	124	7
	CNVM01-E085-CB-1/87	B2	313	-	78	120	124	6.5
	CNVM01-E095DR-CB-1/105	B2	382	-	78	120	124	13
	CNVM01-E095-CB-1/119	B2	350	-	78	120	124	11
	CNVM01-E095DR-CB-1/145 ～ 1/355	B2	382	-	78	120	124	13
	CNVM01-E105DR-CB-1/435	B2	409	107	-	120	124	16
	CNVM01-E105DA-CB-1/559 ～ 1/731	B2	425	106	-	120	124	17
	CNVM01-E125DA-CB-1/841,1/1003	B2	466	127	-	120	124	35
0.2kW	CNVM02-E07R-CB-1/3,1/5	B2	290	-	78	120	124	8.5
	CNVM02-E06H-CB-1/6 ～ 1/25	B2	294	-	78	120	124	7.5
	CNVM02-E075-CB-1/29 ～ 1/43	B2	300	-	78	120	124	8
	CNVM02-E085-CB-1/51,1/59	B2	313	-	78	120	124	9
	CNVM02-E095-CB-1/71,1/87	B2	350	-	78	120	124	13
	CNVM02-E095DR-CB-1/105	B2	382	-	78	120	124	14
	CNVM02-E095-CB-1/119	B2	350	-	78	120	124	13
	CNVM02-E095DR-CB-1/145,1/175	B2	382	-	78	120	124	14
	CNVM02-E105DR-CB-1/215 ～ 1/355	B2	408	106	-	120	124	17
	CNVM02-E115DR-CB-1/435	B2	432	112	-	120	124	39
	CNVM02-E125DA-CB-1/559 ～ 1/1003	B2	466	127	-	120	124	39
0.4kW	CNVM05-E08R-CB-1/3,1/5	B2	353	113	-	130	148	13
	CNVM05-E085-CB-1/6 ～ 1/35	B2	345	113	-	130	148	12
	CNVM05-E095-CB-1/43 ～ 1/59	B2	377	113	-	130	148	17
	CNVM05-E105-CB-1/71,1/87	B2	403	113	-	130	148	19
	CNVM05-E125DR-CB-1/105	B2	506	127	-	130	148	43
	CNVM05-E105-CB-1/119	B2	403	113	-	130	148	19
	CNVM05-E125DR-CB-1/145 ～ 1/435	B2	506	127	-	130	148	43
	CNVM05-E125DA-CB-1/559 ～ 1/731	B2	498	127	-	130	148	42

注）本寸法図の寸法および質量は、予告無しに変更することがあります。

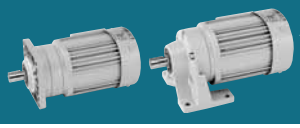

0.1kW~0.4kW

屋外形・軽防塵形の寸法・形状は以下の箇所のみ屋内仕様と異なります。その他の寸法及び選定表は、単相モータ・屋内形 C37 頁～ C44 頁をご参照ください。
ご注文・ご照会の際は形式記号、電圧周波数、屋外形または軽防塵形をご指示ください。

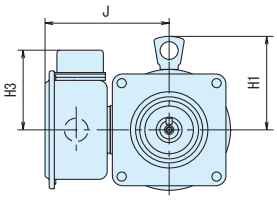

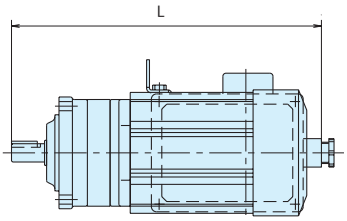

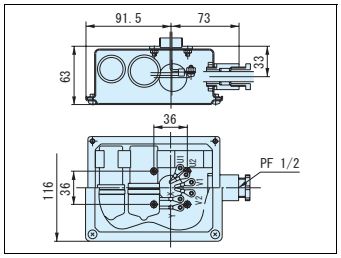

端子箱詳細（0.1, 0.2kW）

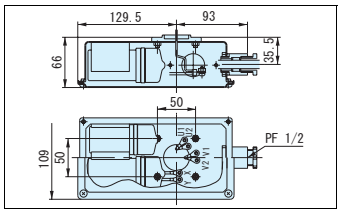

端子箱詳細（0.4kW）

容量	形　　式	ブレーキ付モータ					
		L	H1	H3	J	DM	質量 kg
0.1kW	CNVM01-E07R-CB-B-1/3,1/5	308	-	78	120	124	9
	CNVM01-E06H-CB-B-1/6 ～ 1/51	312	-	78	120	124	8
	CNVM01-E075-CB-B-1/59,1/71	318	-	78	120	124	8.5
	CNVM01-E085-CB-B-1/87	331	-	78	120	124	8
	CNVM01-E095DR-CB-B-1/105	400	-	78	120	124	15
	CNVM01-E095-CB-B-1/119	368	-	78	120	124	12
	CNVM01-E095DR-CB-B-1/145 ～ 1/355	400	-	78	120	124	15
	CNVM01-E105DR-CB-B-1/435	426	106	-	120	124	17
	CNVM01-E105DA-CB-B-1/559 ～ 731	443	106	-	120	124	19
	CNVM01-E125DA-CB-B-1/841,1/1003	484	127	-	120	124	36
0.2kW	CNVM02-E07R-CB-B-1/3,1/5	308	-	78	120	124	10
	CNVM02-E06H-CB-B-1/6 ～ 1/25	312	-	78	120	124	9
	CNVM02-E075-CB-B-1/29 ～ 1/43	318	-	78	120	124	9.5
	CNVM02-E085-CB-B-1/51,1/59	331	-	78	120	124	10
	CNVM02-E095-CB-B-1/71,1/87	368	-	78	120	124	14
	CNVM02-E095DR-CB-B-1/105	400	-	78	120	124	16
	CNVM02-E095-CB-B-1/119	368	-	78	120	124	14
	CNVM02-E095DR-CB-B-1/145,1/175	400	-	78	120	124	16
	CNVM02-E105DR-CB-B-1/215 ～ 1/355	426	106	-	120	124	18
	CNVM02-E115DR-CB-B-1/435	450	112	-	120	124	40
	CNVM02-E125DA-CB-B-1/559 ～ 1/1003	484	127	-	120	124	40
0.4kW	CNVM05-E08R-CB-B-1/3,1/5	396	113	-	130	148	16
	CNVM05-E085-CB-B-1/6 ～ 1/35	388	113	-	130	148	15
	CNVM05-E095-CB-B-1/43 ～ 1/59	420	113	-	130	148	20
	CNVM05-E105-CB-B-1/71,1/87	446	113	-	130	148	22
	CNVM05-E125DR-CB-B-1/105	549	127	-	130	148	46
	CNVM05-E105-CB-B-1/119	446	113	-	130	148	22
	CNVM05-E125DR-CB-B-1/145 ～ 1/435	549	127	-	130	148	46
	CNVM05-E125DA-CB-B-1/559 ～ 1/731	541	127	-	130	148	45

注）本寸法図の寸法および質量は、予告無しに変更することがあります。

平行軸ギヤモータ・脚取付形（CNHM）
単相モータ・屋外形・軽防塵形・ブレーキ無

200V 400V

90W~0.4kW

屋外形・軽防塵形の寸法・形状は以下の箇所のみ屋内仕様と異なります。その他の寸法及び選定表は、単相モータ・屋内形 C36 頁～ C44 頁をご参照ください。
ご注文・ご照会の際は形式記号、電圧周波数、屋外形または軽防塵形をご指示ください。

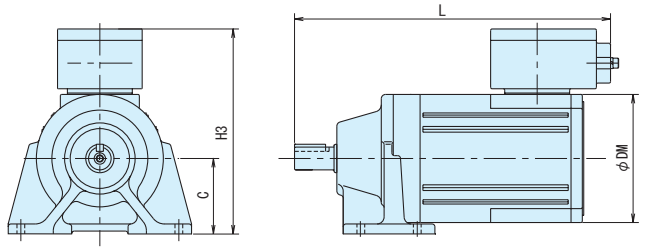

図 B1

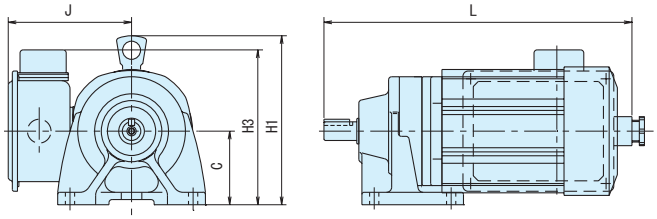

図 B2

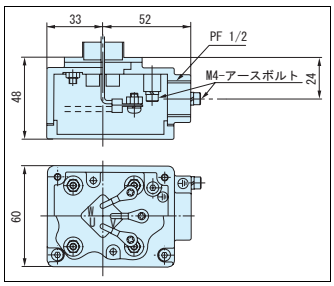

端子箱詳細（90W）

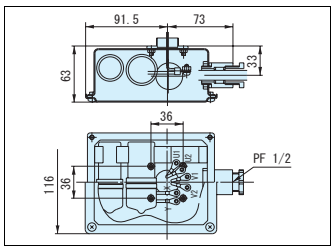

端子箱詳細（0.1, 0.2kW）

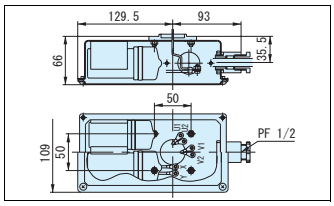

端子箱詳細（0.4kW）

容量	形　　式	図	ブレーキ無モータ					
			L	H1	H3	J	DM	質量 kg
90W	CNHM009-E065-CA-1/6 ～ 1/51	B1	242	-	144	-	□ 96	5
0.1kW	CNHM01-E07R-CB-1/3,1/5	B2	290	-	149	120	124	7.5
	CNHM01-E06H-CB-1/6 ～ 1/51	B2	294	-	149	120	124	6.5
	CNHM01-E075-CB-1/59,1/71	B2	300	-	149	120	124	7
	CNHM01-E085-CB-1/87	B2	313	-	158	120	124	6.5
	CNHM01-E095DR-CB-1/105	B2	382	-	168	120	124	13
	CNHM01-E095-CB-1/119	B2	350	-	168	120	124	11
	CNHM01-E095DR-CB-1/145 ～ 1/355	B2	382	-	168	120	124	13
	CNHM01-E105DR-CB-1/435	B2	409	207	-	120	124	16
	CNHM01-E105DA-CB-1/559 ～ 1/731	B2	425	207	-	120	124	17
	CNHM01-E125DA-CB-1/841,1/1003	B2	466	257	-	120	124	34
0.2kW	CNHM02-E07R-CB-1/3,1/5	B2	290	-	149	120	124	8.5
	CNHM02-E06H-CB-1/6 ～ 1/25	B2	294	-	149	120	124	7.5
	CNHM02-E075-CB-1/29 ～ 1/43	B2	300	-	149	120	124	8.5
	CNHM02-E085-CB-1/51,1/59	B2	313	-	158	120	124	9
	CNHM02-E095-CB-1/71,1/87	B2	350	-	168	120	124	13
	CNHM02-E095DR-CB-1/105	B2	382	-	168	120	124	14
	CNHM02-E095-CB-1/119	B2	350	-	168	120	124	13
	CNHM02-E095DR-CB-1/145,1/175	B2	382	-	168	120	124	14
	CNHM02-E105DR-CB-1/215 ～ 1/355	B2	408	207	-	120	124	17
	CNHM02-E115DR-CB-1/435	B2	432	235	-	120	124	38
	CNHM02-E125DA-CB-1/559 ～ 1/1003	B2	466	257	-	120	124	36
0.4kW	CNHM05-E08R-CB-1/3,1/5	B2	353	193	-	130	148	13
	CNHM05-E085-CB-1/6 ～ 1/35	B2	345	193	-	130	148	12
	CNHM05-E095-CB-1/43 ～ 1/59	B2	377	203	-	130	148	17
	CNHM05-E105-CB-1/71,1/87	B2	403	213	-	130	148	20
	CNHM05-E125DR-CB-1/105	B2	506	257	-	130	148	40
	CNHM05-E105-CB-1/119	B2	403	213	-	130	148	20
	CNHM05-E125DR-CB-1/145 ～ 1/435	B2	506	257	-	130	148	40
	CNHM05-E125DA-CB-1/559 ～ 1/731	B2	498	257	-	130	148	39

注）本寸法図の寸法および質量は、予告無しに変更することがあります。

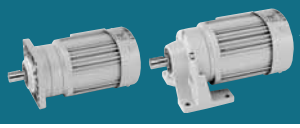

0.1kW~0.4kW

屋外形・軽防塵形の寸法・形状は以下の箇所のみ屋内仕様と異なります。その他の寸法及び選定表は、単相モータ・屋内形 C37 頁～ C44 頁をご参照ください。
ご注文・ご照会の際は形式記号、電圧周波数、屋外形または軽防塵形をご指示ください。

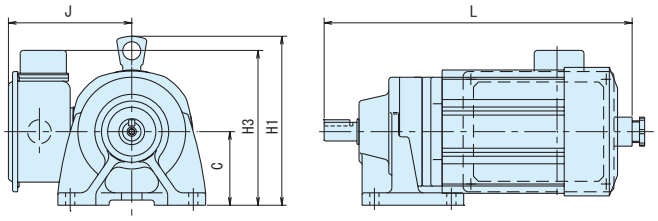

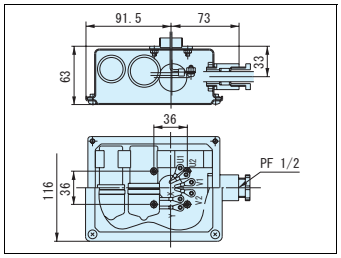

端子箱詳細（0.1kW, 0.2kW）

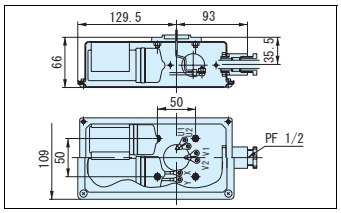

端子箱詳細（0.4kW）

容量	形　　式	ブレーキ付モータ					
		L	H1	H3	J	DM	質量 kg
0.1kW	CNHM01-E07R-CB-B-1/3,1/5	308	-	149	120	124	9
	CNHM01-E06H-CB-B-1/6 ～ 1/51	312	-	149	120	124	8
	CNHM01-E075-CB-B-1/59,1/71	318	-	149	120	124	8.5
	CNHM01-E085-CB-B-1/87	331	-	158	120	124	8
	CNHM01-E095DR-CB-B-1/105	400	-	168	120	124	15
	CNHM01-E095-CB-B-1/119	368	-	168	120	124	12
	CNHM01-E095DR-CB-B-1/145 ～ 1/355	400	-	168	120	124	15
	CNHM01-E105DR-CB-B-1/435	425	207	-	120	124	18
	CNHM01-E105DA-CB-B-1/559 ～ 1/731	443	207	-	120	124	19
	CNHM01-E125DA-CB-B-1/841,1/1003	484	257	-	120	124	35
0.2kW	CNHM02-E07R-CB-B-1/3,1/5	308	-	149	120	124	10
	CNHM02-E06H-CB-B-1/6 ～ 1/25	312	-	149	120	124	9
	CNHM02-E075-CB-B-1/29 ～ 1/43	318	-	149	120	124	9.5
	CNHM02-E085-CB-B-1/51,1/59	331	-	158	120	124	10
	CNHM02-E095-CB-B-1/71,1/87	368	-	168	120	124	14
	CNHM02-E095DR-CB-B-1/105	400	-	168	120	124	16
	CNHM02-E095-CB-B-1/119	368	-	168	120	124	14
	CNHM02-E095DR-CB-B-1/145,1/175	400	-	168	120	124	16
	CNHM02-E105DR-CB-B-1/215 ～ 1/355	426	207	-	120	124	18
	CNHM02-E115DR-CB-B-1/435	450	235	-	120	124	39
	CNHM02-E125DA-CB-B-1/559 ～ 1/1003	484	257	-	120	124	37
0.4kW	CNHM05-E08R-CB-B-1/3,1/5	396	193	-	130	148	16
	CNHM05-E085-CB-B-1/6 ～ 1/35	388	193	-	130	148	15
	CNHM05-E095-CB-B-1/43 ～ 1/59	420	203	-	130	148	20
	CNHM05-E105-CB-B-1/71,1/87	446	213	-	130	148	23
	CNHM05-E125DR-CB-B-1/105	549	257	-	130	148	43
	CNHM05-E105-CB-B-1/119	446	213	-	130	148	23
	CNHM05-E125DR-CB-B-1/145 ～ 1/435	549	257	-	130	148	43
	CNHM05-E125DA-CB-B-1/559	541	257	-	130	148	42

注）本寸法図の寸法および質量は、予告無しに変更することがあります。

0.1kW~2.2kW

屋外形・軽防塵形の寸法・形状は以下の箇所のみ屋内仕様と異なります。その他の寸法及び選定表は、三相インバータ用モータ・屋内形 C46 頁～ C59 頁をご参照ください。
ご注文・ご照会の際は形式記号、電圧周波数、屋外形または軽防塵形をご指示ください。

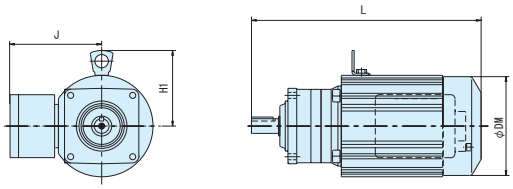

図 B1

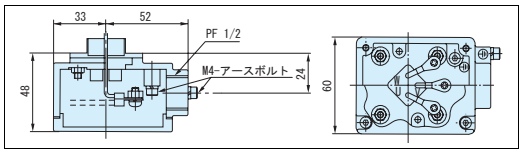

端子箱詳細
(0.1kW ～ 0.2kW)

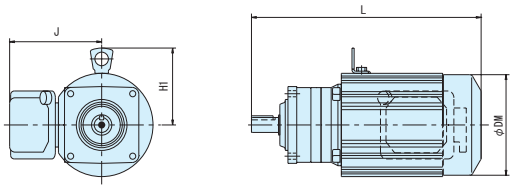

図 B2

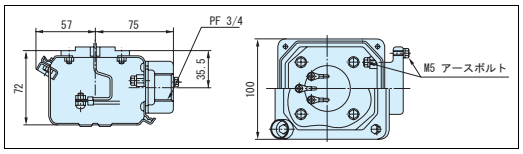

端子箱詳細
(0.4kW ～ 2.2kW)

容量	形　　式	図	ブレーキ無モータ				
			L	H1	J	DM	質量 kg
0.1kW	CNVM01-E07R-AV-1/3,1/5	B1	256	-	105	124	7
	CNVM01-E06H-AV-1/6 ～ 1/51	B1	260	-	105	124	6
	CNVM01-E075-AV-1/59,1/71	B1	266	-	105	124	6.5
	CNVM01-E085-AV-1/87	B1	279	-	105	124	7.5
	CNVM01-E095DR-AV-1/105	B1	348	-	105	124	13
	CNVM01-E095-AV-1/119	B1	316	-	105	124	11
	CNVM01-E095DR-AV-1/145 ～ 1/355	B1	348	-	105	124	13
	CNVM01-E105DR-AV-1/435	B1	374	106	105	124	16
	CNVM01-E105DA-AV-1/559 ～ 1/731	B1	391	106	105	124	17
	CNVM01-E125DA-AV-1/841,1/1003	B1	432	127	105	124	36
0.2kW	CNVM02-E07R-AV-1/3,1/5	B1	276	-	105	124	8.5
	CNVM02-E06H-AV-1/6 ～ 1/25	B1	280	-	105	124	7.5
	CNVM02-E075-AV-1/29 ～ 1/43	B1	286	-	105	124	7.5
	CNVM02-E085-AV-1/51,1/59	B1	299	-	105	124	8.5
	CNVM02-E095-AV-1/71,1/87	B1	336	-	105	124	13
	CNVM02-E095DR-AV-1/105	B1	368	-	105	124	14
	CNVM02-E095-AV-1/119	B1	336	-	105	124	13
	CNVM02-E095DR-AV-1/145,1/175	B1	368	-	105	124	14
	CNVM02-E105DR-AV-1/215 ～ 1/435	B1	394	106	105	124	17
	CNVM02-E115DR-AV-1/435	B1	418	112	105	124	25
	CNVM02-E125DA-AV-1/559 ～ 1/1003	B1	452	127	105	124	38
0.4kW	CNVM05-E08R-AV-1/3,1/5	B2	353	113	136	148	13
	CNVM05-E085-AV-1/6 ～ 1/35	B2	345	113	136	148	12
	CNVM05-E095-AV-1/43 ～ 1/71	B2	377	113	136	148	16
	CNVM05-E105-AV-1/87	B2	403	113	136	148	19
	CNVM05-E125DR-AV-1/105	B2	506	127	136	148	42
	CNVM05-E105-AV-1/119	B2	403	113	136	148	19
	CNVM05-E125DR-AV-1/145 ～ 1/435	B2	506	127	136	148	42
	CNVM05-E125DA-AV-1/559 ～ 1/731	B2	498	127	136	148	41
0.75kW	CNVM1-E09R-AV-1/3,1/5	B2	415	120	141	160	21
	CNVM1-E095-AV-1/6 ～ 1/43	B2	410	120	141	160	20
	CNVM1-E105-AV-1/51 ～ 1/87	B2	436	120	141	160	23
	CNVM1-E125DS-AV-1/105 ～ 1/295	B2	553	127	141	160	52
1.5kW	CNVM2-E09R-AV-1/3,1/5	B2	435	126	148	173	25
	CNVM2-E095-AV-1/6 ～ 1/21	B2	430	126	148	173	24
	CNVM2-E105-AV-1/25 ～ 1/43	B2	456	126	148	173	27
	CNVM2-E115-AV-1/51,1/59	B2	480	126	148	173	36
	CNVM2-E125-AV-1/71,1/87	B2	492	127	148	173	47
2.2kW	CNVM3-E10R-AV-1/3,1/5	B2	515	146	183	212	39
	CNVM3-E105-AV-1/6 ～ 1/21	B2	515	146	183	212	39
	CNVM3-E115-AV-1/25 ～ 1/43	B2	515	146	183	212	47
	CNVM3-E125-AV-1/51,1/59	B2	515	146	183	212	58

注）本寸法図の寸法および質量は、予告無しに変更することがあります。

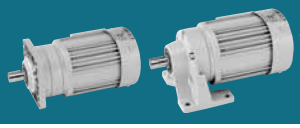

0.1kW~2.2kW

屋外形・軽防塵形の寸法・形状は以下の箇所のみ屋内仕様と異なります。その他の寸法及び選定表は、三相インバータ用モータ・屋内形 C46 頁～ C59 頁をご参照ください。
ご注文・ご照会の際は形式記号、電圧周波数、屋外形または軽防塵形をご指示ください。

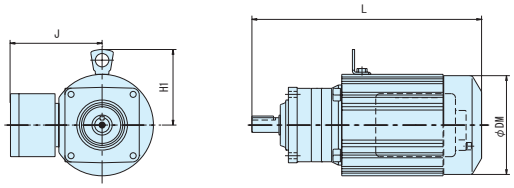

図 B3

端子箱詳細
(0.1kW ～ 0.2kW)

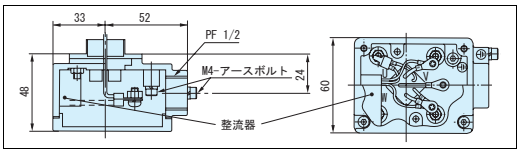

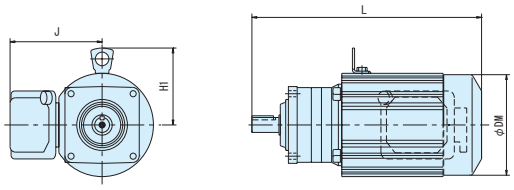

図 B4

端子箱詳細
(0.4kW ～ 2.2kW)

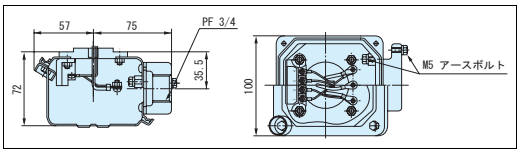

容量	形　　式	図	ブレーキ付モータ				
			L	H1	J	DM	質量 kg
0.1kW	CNVM01-E07R-AV-B-1/3,1/5	B3	288	-	105	124	8.5
	CNVM01-E06H-AV-B-1/6 ～ 1/51	B3	292	-	105	124	7.5
	CNVM01-E075-AV-B-1/59,1/71	B3	298	-	105	124	7.5
	CNVM01-E085-AV-B-1/87	B3	311	-	105	124	8.5
	CNVM01-E095DR-AV-B-1/105	B3	380	-	105	124	14
	CNVM01-E095-AV-B-1/119	B3	348	-	105	124	13
	CNVM01-E095DR-AV-B-1/145 ～ 1/355	B3	380	-	105	124	14
	CNVM01-E105DR-AV-B-1/435	B3	406	106	105	124	17
	CNVM01-E105DA-AV-B-1/559 ～ 1/731	B3	423	106	105	124	18
	CNVM01-E125DA-AV-B-1/841,1/1003	B3	464	127	105	124	36
0.2kW	CNVM02-E07R-AV-B-1/3,1/5	B3	308	-	105	124	9.5
	CNVM02-E06H-AV-B-1/6 ～ 1/25	B3	312	-	105	124	8.5
	CNVM02-E075-AV-B-1/29 ～ 1/43	B3	318	-	105	124	9
	CNVM02-E085-AV-B-1/51,1/59	B3	331	-	105	124	10
	CNVM02-E095-AV-B-1/71,1/87	B3	368	-	105	124	14
	CNVM02-E095DR-AV-B-1/105	B3	400	-	105	124	15
	CNVM02-E095-AV-B-1/119	B3	368	-	105	124	14
	CNVM02-E095DR-AV-B-1/145,1/175	B3	400	-	105	124	15
	CNVM02-E105DR-AV-B-1/215 ～ 1/435	B3	426	106	105	124	18
	CNVM02-E115DR-AV-B-1/435	B3	450	112	105	124	27
	CNVM02-E125DA-AV-B-1/559 ～ 1/1003	B3	484	127	105	124	40
0.4kW	CNVM05-E08R-AV-B-1/3,1/5	B4	396	113	136	148	16
	CNVM05-E085-AV-B-1/6 ～ 1/35	B4	388	113	136	148	15
	CNVM05-E095-AV-B-1/43 ～ 1/71	B4	420	113	136	148	19
	CNVM05-E105-AV-B-1/87	B4	446	113	136	148	22
	CNVM05-E125DR-AV-B-1/105	B4	549	127	136	148	45
	CNVM05-E105-AV-B-1/119	B4	446	113	136	148	22
	CNVM05-E125DR-AV-B-1/145 ～ 1/435	B4	549	127	136	148	45
	CNVM05-E125DA-AV-B-1/559 ～ 1/731	B4	541	127	136	148	44
0.75kW	CNVM1-E09R-AV-B-1/3,1/5	B4	477	120	141	160	26
	CNVM1-E095-AV-B-1/6 ～ 1/43	B4	472	120	141	160	25
	CNVM1-E105-AV-B-1/51 ～ 1/87	B4	498	120	141	160	28
	CNVM1-E125DS-AV-B-1/105 ～ 1/295	B4	615	127	141	160	57
1.5kW	CNVM2-E09R-AV-B-1/3,1/5	B4	498	126	148	173	32
	CNVM2-E095-AV-B-1/6 ～ 1/21	B4	493	126	148	173	31
	CNVM2-E105-AV-B-1/25 ～ 1/43	B4	519	126	148	173	34
	CNVM2-E115-AV-B-1/51,1/59	B4	543	126	148	173	43
	CNVM2-E125-AV-B-1/71,1/87	B4	555	127	148	173	54
2.2kW	CNVM3-E10R-AV-B-1/3,1/5	B4	587	146	183	212	49
	CNVM3-E105-AV-B-1/6 ～ 1/21	B4	587	146	183	212	49
	CNVM3-E115-AV-B-1/25 ～ 1/43	B4	587	146	183	212	57
	CNVM3-E125-AV-B-1/51,1/59	B4	587	146	183	212	68

注）本寸法図の寸法および質量は、予告無しに変更することがあります。

0.1kW~2.2kW

屋外形・軽防塵形の寸法・形状は以下の箇所のみ屋内仕様と異なります。その他の寸法及び選定表は、三相インバータ用モータ・屋内形 C46 頁～ C59 頁をご参照ください。
ご注文・ご照会の際は形式記号、電圧周波数、屋外形または軽防塵形をご指示ください。

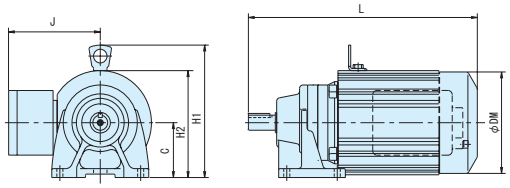

図 B1

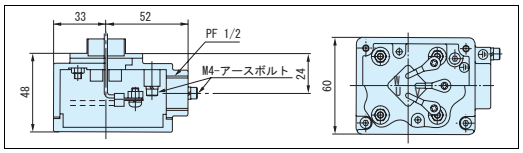

端子箱詳細
(0.1kW ～ 0.2kW)

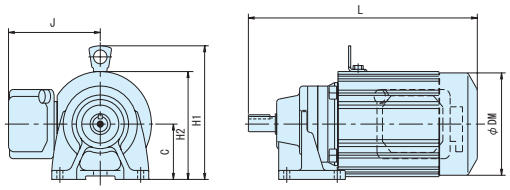

図 B2

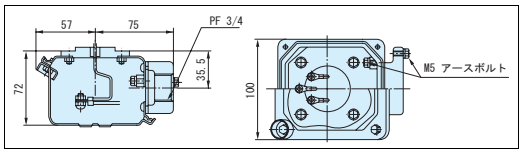

端子箱詳細
(0.4kW ～ 2.2kW)

容量	形　　式	図	ブレーキ無モータ						
			C	L	H1	H2	J	DM	質量 kg
0.1kW	CNHM01-E07R-AV-1/3,1/5	B1	71	256	-	129	105	124	7
	CNHM01-E06H-AV-1/6 ～ 1/51	B1	71	260	-	129	105	124	6
	CNHM01-E075-AV-1/59,1/71	B1	71	266	-	129	105	124	7
	CNHM01-E085-AV-1/87	B1	80	279	-	138	105	124	7.5
	CNHM01-E095DR-AV-1/105	B1	90	348	-	165	105	124	13
	CNHM01-E095-AV-1/119	B1	90	316	-	165	105	124	12
	CNHM01-E095DR-AV-1/145 ～ 1/355	B1	90	348	-	165	105	124	13
	CNHM01-E105DR-AV-1/435	B1	90	374	207	-	105	124	14
	CNHM01-E105DA-AV-1/559 ～ 1/731	B1	100	391	207	-	105	124	17
	CNHM01-E125DA-AV-1/841,1/1003	B1	120	432	257	-	105	124	35
0.2kW	CNHM02-E07R-AV-1/3,1/5	B1	71	276	-	129	105	124	8.5
	CNHM02-E06H-AV-1/6 ～ 1/25	B1	71	280	-	129	105	124	7.5
	CNHM02-E075-AV-1/29 ～ 1/43	B1	71	286	-	129	105	124	8
	CNHM02-E085-AV-1/51,1/59	B1	80	299	-	138	105	124	8.5
	CNHM02-E095-AV-1/71,1/87	B1	90	336	-	165	105	124	13
	CNHM02-E095DR-AV-1/105	B1	90	368	-	165	105	124	14
	CNHM02-E095-AV-1/119	B1	90	336	-	165	105	124	13
	CNHM02-E095DR-AV-1/145,1/175	B1	90	368	-	165	105	124	14
	CNHM02-E105DR-AV-1/215 ～ 1/355	B1	100	394	207	-	105	124	17
	CNHM02-E115DR-AV-1/435	B1	120	418	235	-	105	124	26
	CNHM02-E125DA-AV-1/559 ～ 1/1003	B1	120	452	257	-	105	124	35
0.4kW	CNHM05-E08R-AV-1/3,1/5	B2	80	353	193	-	136	148	13
	CNHM05-E085-AV-1/6 ～ 1/35	B2	80	345	193	-	136	148	12
	CNHM05-E095-AV-1/43 ～ 1/71	B2	90	377	203	-	136	148	16
	CNHM05-E105-AV-1/87	B2	100	403	213	-	136	148	19
	CNHM05-E125DR-AV-1/105	B2	120	506	257	-	136	148	39
	CNHM05-E105-AV-1/119	B2	100	403	213	-	136	148	19
	CNHM05-E125DR-AV-1/145 ～ 1/435	B2	120	506	257	-	136	148	39
	CNHM05-E125DA-AV-1/559 ～ 1/731	B2	120	498	257	-	136	148	38
0.75kW	CNHM1-E09R-AV-1/3,1/5	B2	90	415	210	-	141	160	21
	CNHM1-E095-AV-1/6 ～ 1/43	B2	90	410	210	-	141	160	20
	CNHM1-E105-AV-1/51 ～ 1/87	B2	100	436	220	-	141	160	23
	CNHM1-E125DS-AV- 1/105 ～ 1/295	B2	120	553	257	-	141	160	49
1.5kW	CNHM2-E09R-AV-1/3,1/5	B2	90	435	216	-	148	173	25
	CNHM2-E095-AV-1/6 ～ 1/21	B2	90	430	216	-	148	173	24
	CNHM2-E105-AV-1/25 ～ 1/43	B2	100	456	226	-	148	173	27
	CNHM2-E115-AV-1/51,1/59	B2	120	480	246	-	148	173	37
	CNHM2-E125-AV-1/71,1/87	B2	120	492	257	-	148	173	44
2.2kW	※ CNHM3-E10R-AV-1/3,1/5	B2	100	515	246	-	183	212	39
	※ CNHM3-E105-AV-1/6 ～ 1/21	B2	100	515	246	-	183	212	39
	CNHM3-E115-AV-1/25 ～ 1/43	B2	120	515	266	-	183	212	48
	CNHM3-E125-AV-1/51,1/59	B2	120	515	266	-	183	212	55

注）1. 本寸法図の寸法および質量は、予告無しに変更することがあります。
2. ※の機種は、モータの最下部が減速機ケーシング据付面より下になります。

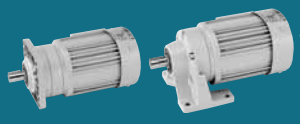

0.1kW~2.2kW

屋外形・軽防塵形の寸法・形状は以下の箇所のみ屋内仕様と異なります。その他の寸法及び選定表は、三相インバータ用モータ・屋内形 C46 頁～ C59 頁をご参照ください。
ご注文・ご照会の際は形式記号、電圧周波数、屋外形または軽防塵形をご指示ください。

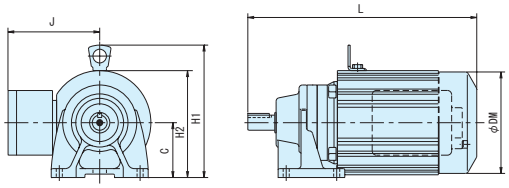

図 B3

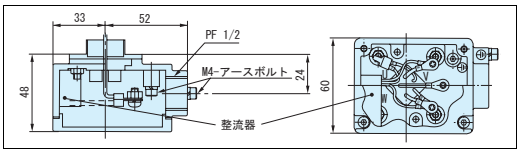

端子箱詳細
(0.1kW ～ 0.2kW)

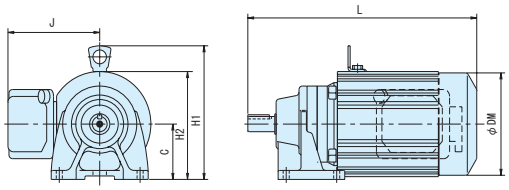

図 B4

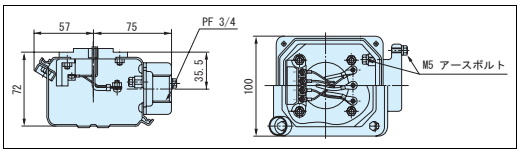

端子箱詳細
(0.4kW ～ 2.2kW)

容量	形　　式	図	ブレーキ付モータ						
			C	L	H1	H2	J	DM	質量 kg
0.1kW	CNHM01-E07R-AV-B-1/3,1/5	B3	71	288	-	129	105	124	8.5
	CNHM01-E06H-AV-B-1/6 ～ 1/51	B3	71	292	-	129	105	124	7.5
	CNHM01-E075-AV-B-1/59,1/71	B3	71	298	-	129	105	124	8
	CNHM01-E085-AV-B-1/87	B3	80	311	-	138	105	124	8.5
	CNHM01-E095DR-AV-B-1/105	B3	90	380	-	165	105	124	14
	CNHM01-E095-AV-B-1/119	B3	90	348	-	165	105	124	13
	CNHM01-E095DR-AV-B-1/145 ～ 1/355	B3	90	380	-	165	105	124	14
	CNHM01-E105DR-AV-B-1/435	B3	90	406	207	-	105	124	15
	CNHM01-E105DA-AV-B-1/559 ～ 1/731	B3	100	423	207	-	105	124	18
	CNHM01-E125DA-AV-B-1/841,1/1003	B3	120	464	257	-	105	124	35
0.2kW	CNHM02-E07R-AV-B-1/3,1/5	B3	71	308	-	129	105	124	9.5
	CNHM02-E06H-AV-B-1/6 ～ 1/25	B3	71	312	-	129	105	124	8.5
	CNHM02-E075-AV-B-1/29 ～ 1/43	B3	71	318	-	129	105	124	9
	CNHM02-E085-AV-B-1/51,1/59	B3	80	331	-	138	105	124	9.5
	CNHM02-E095-AV-B-1/71,1/87	B3	90	368	-	165	105	124	14
	CNHM02-E095DR-AV-B-1/105	B3	90	400	-	165	105	124	15
	CNHM02-E095-AV-B-1/119	B3	90	368	-	165	105	124	14
	CNHM02-E095DR-AV-B-1/145,1/175	B3	90	400	-	165	105	124	15
	CNHM02-E105DR-AV-B-1/215 ～ 1/435	B3	100	426	207	-	105	124	18
	CNHM02-E115DR-AV-B-1/435	B3	120	450	235	-	105	124	27
	CNHM02-E125DA-AV-B-1/559 ～ 1/1003	B3	120	484	257	-	105	124	37
0.4kW	CNHM05-E08R-AV-B-1/3,1/5	B4	80	396	193	-	136	148	15
	CNHM05-E085-AV-B-1/6 ～ 1/35	B4	80	388	193	-	136	148	15
	CNHM05-E095-AV-B-1/43 ～ 1/71	B4	90	420	203	-	136	148	19
	CNHM05-E105-AV-B-1/87	B4	100	446	213	-	136	148	22
	CNHM05-E125DR-AV-B-1/105	B4	120	549	257	-	136	148	42
	CNHM05-E105-AV-B-1/119	B4	100	446	213	-	136	148	22
	CNHM05-E125DR-AV-B-1/145 ～ 1/435	B4	120	549	257	-	136	148	42
	CNHM05-E125DA-AV-B-1/559 ～ 1/731	B4	120	541	257	-	136	148	41
0.75kW	CNHM1-E09R-AV-B-1/3,1/5	B4	90	477	210	-	141	160	26
	CNHM1-E095-AV-B-1/6 ～ 1/43	B4	90	472	210	-	141	160	25
	CNHM1-E105-AV-B-1/51 ～ 1/87	B4	100	498	220	-	141	160	28
	CNHM1-E125DS-AV-B-1/105 ～ 1/295	B4	120	615	257	-	141	160	54
1.5kW	CNHM2-E09R-AV-B-1/3,1/5	B4	90	498	216	-	148	173	32
	CNHM2-E095-AV-B-1/6 ～ 1/21	B4	90	493	216	-	148	173	31
	CNHM2-E105-AV-B-1/25 ～ 1/43	B4	100	519	226	-	148	173	34
	CNHM2-E115-AV-B-1/51,1/59	B4	120	543	246	-	148	173	44
	CNHM2-E125-AV-B-1/71,1/87	B4	120	555	257	-	148	173	51
2.2kW	※ CNHM3-E10R-AV-B-1/3,1/5	B4	100	587	246	-	183	212	49
	※ CNHM3-E105-AV-B-1/6 ～ 1/21	B4	100	587	246	-	183	212	49
	CNHM3-E115-AV-B-1/25 ～ 1/43	B4	120	587	266	-	183	212	58
	CNHM3-E125-AV-B-1/51,1/59	B4	120	587	266	-	183	212	65

注）1. 本寸法図の寸法および質量は、予告無しに変更することがあります。
2. ※の機種は、モータの最下部が減速機ケーシング据付面より下になります。

フランジ取付(CNVM)
脚取付(CNHM)
ギヤモータ ブレーキ無
ギヤモータ ブレーキ付
レデューサ
三　相
単　相
単　相 レバーシブル
三　相 インバータ用
屋内形
応用製品
屋外形
軽防塵形
防水形
安全増防爆形
概　要
選定表 寸法図
15W
25W
40W
60W
90W
（別カタログ）アステロ
0.1kW
0.2kW
0.25kW
0.4kW
0.55kW
0.75kW
1.1kW
1.5kW
2.2kW
3.0kW
3.7kW
5.5kW
（別カタログ）サイクロ

特　長

IEC 規格・IP65 防水・防塵タイプのギヤモータです。
水がはねたり、定期的に水洗いする場所での使用に最適です。

- 配線は、屋外形電線管式端子箱を採用。通電部への防水性も確実です。

※ IP65 について
防塵・防水性の等級を示す IP 表示は、IEC529 および IEC34-5 で規定されています。
IP65 とは、"6" が接触や固体異物進入保護で最高グレードの「完全な防塵構造」を表し、"5" が防水保護で「全方向からの噴流水からの保護構造」を持つということを表します。モータにあらゆる方向からノズル噴射される噴流水をかけても全く問題なく使用できる構造です。

◎選定について

- 組合せは屋内形とほぼ同一です。機種の選定は、「屋内形」のページをご参照ください。
- 「防水形」は機種形式には表示されません。ご注文の際は、必ず「防水形」の指定を別途行なってください。

防水形（IP65）対応一覧表

モータ容量		シリーズ	
		フランジ取付形 CNVM	脚取付形 CNHM
		ブレーキ 無	ブレーキ 無
三相	0.1kW	●	●
	0.2kW	●	●
	0.25kW	●	●
	0.4kW	●	●
	0.55kW	●	●
	0.75kW	●	●
	1.1kW	●	●
	1.5kW	●	●
	2.2kW	●	●

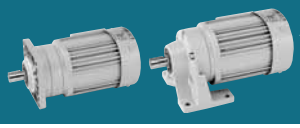

標準仕様（防水形）

	種類	項　目	標準仕様
モータ部	三相モータ		インダクション
		容量範囲	0.1kW ～ 2.2kW　4 極
		保護方式 外被構造	IP65 全閉自冷形
		電　源	3 定格電源 200V 50/60Hz, 220V 60Hz 又は 400V 50/60Hz、440V60Hz
		耐熱クラス	0.1kW ～ 0.4kW　4 極 ：E 0.55kW ～ 2.2kW　4 極 ：B
		時間定格	連続定格
		始動方式	直入れ
		口 出 線	4 本
		規　格	JIS 準拠

ギヤ部	潤滑方式	専用特殊グリースによる、グリース潤滑　（工場出荷時にグリースを充填しております）
	材　質	ケーシング：アルミニウム合金 （枠番 E115#, E115DR#, E115DA#, E125#, E125DR#, E125DA, E125DS# は、鋳鉄） 減速部：軸受鋼

周囲条件	周囲温度	-10 ～ 40 ℃（凍結なきこと）
	周囲湿度	85%以下
	標　高	1000m 以下
	雰 囲 気	腐食性ガス、爆発性ガス、蒸気、粉じんがないこと。大量の塵埃を含まない換気の良い場所であること。

据付角度	制限なし
塗　装	技術資料 D78 頁をご参照ください。

注）1. 標準出力軸回転方向は、D29 頁をご参照ください。
2. モータの特性は D34 頁、ブレーキの詳細については D44 頁をご参照ください。

フランジ取付 (CNVM)
脚取付 (CNHM)
ギヤモータ ブレーキ無
ギヤモータ ブレーキ付
レデューサ
三　相
単　相
単　相 レバーシブル
三　相 インバータ用
屋内形
応用製品
屋外形
軽防塵形
防水形
安全増 防爆形
概　要
選定表 寸法図
15W
25W
40W
60W
90W
0.1kW
0.2kW
0.25kW
0.4kW
0.55kW
0.75kW
1.1kW
1.5kW
2.2kW
3.0kW
3.7kW
5.5kW
（別カタログ）アステロ
（別カタログ）サイクロ

0.1kW~0.4kW

防水形（IP65）の寸法・形状は以下の箇所のみ屋内仕様と異なります。その他の寸法及び選定表は、三相モータ・屋内形 C13 頁～ C24 頁を併用してください。
ご注文・ご照会の際は形式記号、電圧周波数、防水形（IP65）をご指示ください。

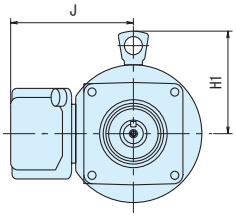

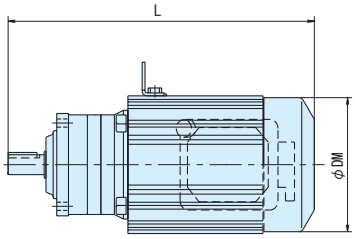

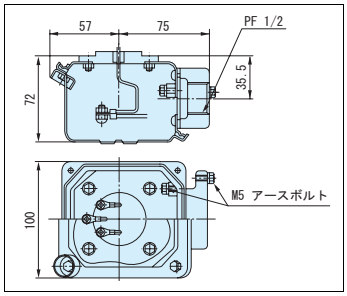

端子箱詳細（0.1kW ～ 0.4kW 共通）

容量	形　　式	ブレーキ無モータ				
		L	H1	J	DM	質量 kg
0.1kW	CNVM01-E07R-1/3,1/5	254	-	149	119	6
	CNVM01-E06H-1/6 ～ 1/51	258	-	149	119	5
	CNVM01-E075-1/59,1/71	264	-	149	119	5.5
	CNVM01-E085-1/87	277	-	149	119	6.5
	CNVM01-E095DR-1/105	346	-	149	119	12
	CNVM01-E095-1/119	314	-	149	119	10
	CNVM01-E095DR-1/355	316	-	149	119	12
	CNVM01-E105DR-1/435	355	106	149	119	14
	CNVM01-E105DA-1/559 ～ 1/731	389	106	149	119	16
	CNVM01-E125DA-1/841,1/1003	413	127	149	119	34
0.2kW	CNVM02-E07R-1/3,1/5	272	-	149	124	7
	CNVM02-E06H1/6 ～ 1/25	276	-	149	124	6
	CNVM02-E075-1/29 ～ 1/43	282	-	149	124	6.5
	CNVM02-E085-1/51,1/59	295	-	149	124	7.5
	CNVM02-E095-1/71,1/87	332	-	149	124	11
	CNVM02-E095DR-1/105	364	-	149	124	13
	CNVM02-E095-1/119	332	-	149	124	11
	CNVM02-E095DR-1/145,1/175	364	-	149	124	13
	CNVM02-E105DR-1/215 ～ 1/355	390	106	149	124	16
	CNVM02-E115DR-1/435	414	106	149	124	25
	CNVM02-E125DA-1/559 ～ 1/1003	448	127	149	124	37
0.25kW	CNVM03-E07R-1/3,1/5	272	-	149	124	7
	CNVM03-E075-1/6 ～ 1/29	282	-	149	124	6.5
	CNVM03-E085-1/35 ～ 1/51	295	-	149	124	7.5
	CNVM03-E095-1/59 ～ 1/87	332	-	149	124	11
	CNVM03-E095DR-1/105	364	-	149	124	13
	CNVM03-E105-1/119	358	106	149	124	14
	CNVM03-E095DR-1/145	364	-	149	124	13
	CNVM03-E105DR-1/175 ～ 1/295	390	106	149	124	16
	CNVM03-E115DR-1/335,1/435	414	112	149	124	24
	CNVM03-E125DA-1/559 ～ 1/731	448	127	149	124	37
0.4kW	CNVM05-E07R-1/3,1/5	292	-	149	124	8.5
	CNVM05-E075-1/6 ～ 1/17	302	-	149	124	7.5
	CNVM05-E085-1/21 ～ 1/35	315	-	149	124	8.5
	CNVM05-E095-1/43 ～ 1/59	352	-	149	124	13
	CNVM05-E105-1/71,1/87	378	106	149	124	15
	CNVM05-E105DR-1/105	410	106	149	124	17
	CNVM05-E105-1/119	378	106	149	124	15
	CNVM05-E105DR-1/145	410	106	149	124	17
	CNVM05-E115DR-1/175 ～ 1/255	434	112	149	124	25
	CNVM05-E125DR-1/295 ～ 1/435	476	127	149	124	37
	CNVM05-E125DA-1/559	468	127	149	124	38

注）本寸法図の寸法および質量は、予告無しに変更することがあります。

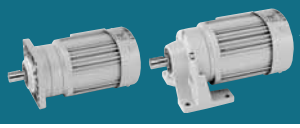

0.55kW~2.2kW

防水形（IP65）の寸法・形状は以下の箇所のみ屋内仕様と異なります。その他の寸法及び選定表は、三相モータ・屋内形 C25 頁～ C34 頁を併用してください。
ご注文・ご照会の際は形式記号、電圧周波数、防水形（IP65）をご指示ください。

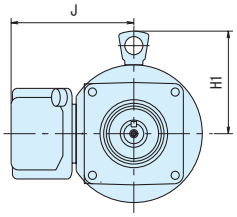

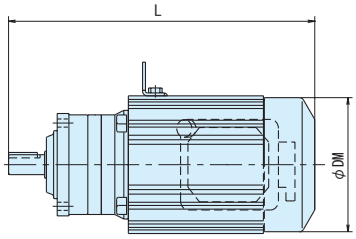

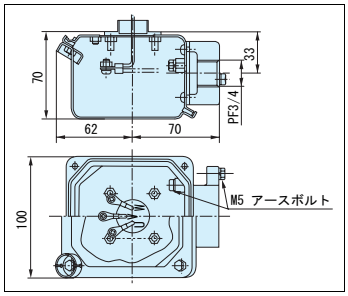

端子箱詳細（0.55kW ～ 2.2kW 共通）

容量	形　　式	ブレーキ無モータ				
		L	H1	J	DM	質量 kg
0.55kW	CNVM08-E08R-1/3,1/5	353	113	153	148	12
	CNVM08-E085-1/6 ～ 1/17	345	113	153	148	11
	CNVM08-E095-1/21 ～ 1/51	377	113	153	148	16
	CNVM08-E105-1/59 ～ 1/87	403	113	153	148	18
	CNVM08-E125DR-1/105,1/125 ～ 1/435	506	127	153	148	41
0.75kW	CNVM1-E08R-1/3,1/5	353	113	153	148	13
	CNVM1-E085-1/6,1/8	345	113	153	148	12
	CNVM1-E095-1/11 ～ 1/43	377	113	153	148	16
	CNVM1-E105-1/51,1/59	403	113	153	148	19
	CNVM1-E115-1/71,1/87	427	113	153	148	28
	CNVM1-E125DR-1/105,1/125 ～ 1/255	506	127	153	148	42
1.1kW	CNVM1H-E09R-1/3,1/5	415	120	158	160	20
	CNVM1H-E095-1/6 ～ 1/25	410	120	158	160	19
	CNVM1H-E105-1/29 ～ 1/51	436	120	158	160	22
	CNVM1H-E115-1/59,1/71	460	120	158	160	31
	CNVM1H-E125-1/87	472	120	158	160	42
1.5kW	CNVM2-E09R-1/3,1/5	415	120	158	160	21
	CNVM2-E095-1/6 ～ 1/21	410	120	158	160	20
	CNVM2-E105-1/25 ～ 1/35	436	120	158	160	23
	CNVM2-E115-1/43,1/51	460	120	158	160	32
	CNVM2-E125-1/59	472	120	158	160	43
2.2kW	CNVM3-E10R-1/3,1/5	456	126	165	173	27
	CNVM3-E105-1/6 ～ 1/21	456	126	165	173	27
	CNVM3-E115-1/25 ～ 1/43	480	126	165	173	36
	CNVM3-E125-1/51	492	127	165	173	47

注）本寸法図の寸法および質量は、予告無しに変更することがあります。

フランジ取付 (CNVM)
脚取付 (CNHM)
ギヤモータ ブレーキ無
ギヤモータ ブレーキ付
レデューサ
三　相
単　相
単　相 レバーシブル
三　相 インバータ用
屋内形
応用製品
屋外形
軽防塵形
防水形
安全増 防爆形
概　要
選定表 寸法図
15W
25W
40W
60W
90W
0.1kW
0.2kW
0.25kW
0.4kW
0.55kW
0.75kW
1.1kW
1.5kW
2.2kW
3.0kW
3.7kW
5.5kW
（別カタログ）アステロ
（別カタログ）サイクロ

0.1kW~0.4kW

防水形（IP65）の寸法・形状は以下の箇所のみ屋内仕様と異なります。その他の寸法及び選定表は、三相モータ・屋内形 C13 頁～ C24 頁を併用してください。
ご注文・ご照会の際は形式記号、電圧周波数、防水形（IP65）をご指示ください。

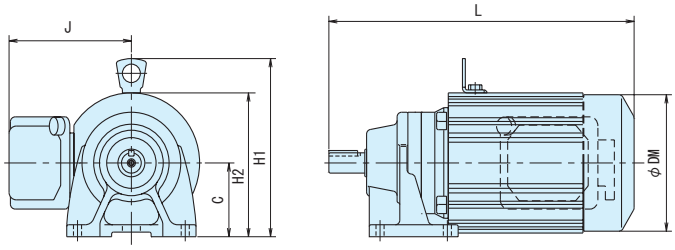

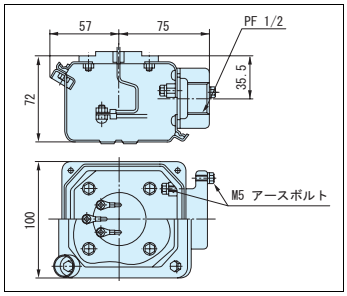

端子箱詳細（0.1kW ～ 0.4kW 共通）

容量	形　　式	ブレーキ無モータ						
		C	L	H1	H2	J	DM	質量 kg
0.1kW	CNHM01-E07R-1/3,1/5	71	254	-	124	149	119	6
	CNHM01-E06H-1/6 ～ 1/51	71	258	-	124	149	119	5
	CNHM01-E075-1/59,1/71	71	264	-	124	149	119	5.5
	CNHM01-E085-1/87	80	277	-	135	149	119	6
	CNHM01-E095DR-1/105	90	346	-	165	149	119	12
	CNHM01-E095-1/119	90	314	-	165	149	119	10
	CNHM01-E095DR-1/145 ～ 1/355	90	316	-	165	149	119	12
	CNHM01-E105DR-1/435	100	355	207	-	149	119	15
	CNHM01-E105DA-1/559 ～ 1/731	100	389	207	-	149	119	16
	CNHM01-E125DA-1/841,1/1003	120	413	257	-	149	119	33
0.2kW	CNHM02-E07R-1/3,1/5	71	272	-	129	149	124	7
	CNHM02-E06H-1/6 ～ 1/25	71	276	-	129	149	124	6
	CNHM02-E075-1/29 ～ 1/43	71	282	-	129	149	124	7
	CNHM02-E085-1/51,1/59	80	295	-	138	149	124	7.5
	CNHM02-E095-1/71,1/87	90	332	-	165	149	124	12
	CNHM02-E095DR-1/105	90	364	-	165	149	124	13
	CNHM02-E095-1/119	90	332	-	165	149	124	12
	CNHM02-E095DR-1/145,1/175	90	364	-	165	149	124	13
	CNHM02-E105DR-1/215 ～ 1/355	100	390	207	-	149	124	16
	CNHM02-E115DR-1/435	120	414	235	-	149	124	26
	CNHM02-E125DA-1/559 ～ 1/1003	120	448	257	-	149	124	34
0.25kW	CNHM03-E07R-1/3,1/5	71	272	-	129	149	124	7
	CNHM03-E075-1/6 ～ 1/29	71	282	-	129	149	124	7
	CNHM03-E085-1/35 ～ 1/51	80	295	-	138	149	124	7.5
	CNHM03-E095-1/59 ～ 1/87	90	332	-	165	149	124	12
	CNHM03-E095DR-1/105	90	364	-	165	149	124	13
	CNHM03-E105-1/119	100	358	207	-	149	124	14
	CNHM03-E095DR-1/145	90	364	-	165	149	124	13
	CNHM03-E105DR-1/175 ～ 1/295	100	390	207	-	149	124	16
	CNHM03-E115DR-1/335,1/435	120	414	235	-	149	124	25
	CNHM03-E125DA-1/559 ～ 1/731	120	448	257	-	149	124	34
0.4kW	CNHM05-E07R-1/3,1/5	71	292	-	129	149	124	8.5
	CNHM05-E075-1/6 ～ 1/17	71	302	-	129	149	124	8
	CNHM05-E085-1/21 ～ 1/35	80	315	-	138	149	124	8.5
	CNHM05-E095-1/43 ～ 1/59	90	352	-	165	149	124	13
	CNHM05-E105-1/71,1/87	100	378	207	-	149	124	15
	CNHM05-E105DR-1/105	100	410	207	-	149	124	17
	CNHM05-E105-1/119	100	378	207	-	149	124	15
	CNHM05-E105DR-1/145	100	410	207	-	149	124	17
	CNHM05-E115DR-1/175 ～ 1/255	120	434	235	-	149	124	26
	CNHM05-E125DR-1/295 ～ 1/435	120	476	257	-	149	124	36
	CNHM05-E125DA-1/559	120	468	257	-	149	124	35

注）本寸法図の寸法および質量は、予告無しに変更することがあります。

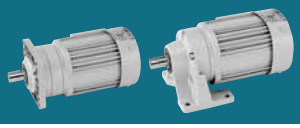

0.55kW~2.2kW

防水形（IP65）の寸法・形状は以下の箇所のみ屋内仕様と異なります。その他の寸法及び選定表は、三相モータ・屋内形 C25 頁～ C34 頁を併用してください。
ご注文・ご照会の際は形式記号、電圧周波数、防水形（IP65）をご指示ください。

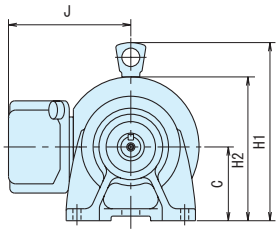

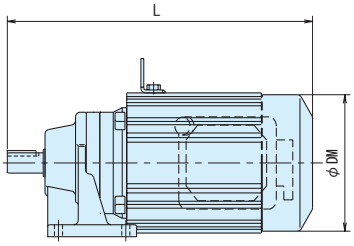

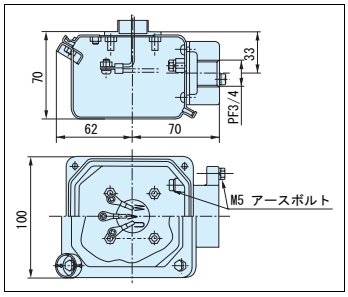

端子箱詳細（0.55kW ～ 2.2kW 共通）

容量	形　　式	ブレーキ無モータ					
		C	L	H1	J	DM	質量 kg
0.55kW	CNHM08-E08R-1/3,1/5	80	353	193	153	148	12
	CNHM08-E085-1/6 ～ 1/17	80	345	193	153	148	11
	CNHM08-E095-1/21 ～ 1/51	90	377	203	153	148	16
	CNHM08-E105-1/59 ～ 1/87	100	403	213	153	148	18
	CNHM08-E125DR-1/105,1/125 ～ 1/435	120	506	257	153	148	38
0.75kW	CNHM1-E08R-1/3,1/5	80	353	193	153	148	13
	CNHM1-E085-1/6,1/8	80	345	193	153	148	12
	CNHM1-E095-1/11 ～ 1/43	90	377	203	153	148	16
	CNHM1-E105-1/51,1/59	100	403	213	153	148	19
	CNHM1-E115-1/71,1/87	120	427	233	153	148	29
	CNHM1-E125DR-1/105,1/125 ～ 1/255	120	506	257	153	148	39
1.1kW	CNHM1H-E09R-1/3,1/5	90	415	210	158	160	20
	CNHM1H-E095-1/6 ～ 1/25	90	410	210	158	160	19
	CNHM1H-E105-1/29 ～ 1/51	100	436	220	158	160	22
	CNHM1H-E115-1/59,1/71	120	460	240	158	160	32
	CNHM1H-E125-1/87	120	472	240	158	160	39
1.5kW	CNHM2-E09R-1/3,1/5	90	415	210	158	160	21
	CNHM2-E095-1/6 ～ 1/21	90	410	210	158	160	20
	CNHM2-E105-1/25 ～ 1/35	100	436	220	158	160	23
	CNHM2-E115-1/43,1/51	120	460	240	158	160	33
	CNHM2-E125-1/59	120	472	240	158	160	40
2.2kW	CNHM3-E10R-1/3,1/5	100	456	226	165	173	27
	CNHM3-E105-1/6 ～ 1/21	100	456	226	165	173	27
	CNHM3-E115-1/25 ～ 1/43	120	480	246	165	173	37
	CNHM3-E125-1/51	120	492	246	165	173	44

注）本寸法図の寸法および質量は、予告無しに変更することがあります。

特　長

可燃性ガス等、爆発性雰囲気により引火爆発の危険がある場所にギヤモータを設置する場合、モータは、安全衛生法の定めにより、防爆検定に合格したものでなければなりません。
この検定制度は、日本国内において厚生労働大臣が指定する検定機関（社団法人 産業安全協会）が電気機器の形式毎に検定を行うもので、アルタックス α® 減速機用モータとして安全増防爆形に合格しております。
（爆発等級：e　発火度等級：G3）

防爆形モータは、爆発性雰囲気の種類や危険の程度に応じて最適な防爆構造を選定する必要があります。
安全増防爆形は、常時はガスの存在しない危険度の低い場所に使用されるもので、非防爆の全閉形モータより若干安全の度合いを増したものです。

◎選定について

- バリエーション・及び組合せは屋内形と同一です（ただし、三相モータ・ブレーキ無のみです）。
  機種の選定は、「屋内形」のページをご参照ください。
- 「安全増防爆形」は機種形式には表示されません。ご注文の際は、必ず「安全増防爆形」の指定を別途行なってください。

安全増防爆形対応一覧表

モータ容量		シリーズ	
		フランジ取付形 CNVM	脚取付形 CNHM
		ブレーキ無	ブレーキ無
三相	0.1kW	●	●
	0.2kW	●	●
	0.4kW	●	●
	0.75kW	●	●
	1.5kW	●	●
	2.2kW	●	●

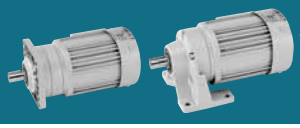

標準仕様（安全増防爆形）

	種類	項　目	標準仕様
モータ部	三相モータ	容量範囲	90W ～ 2.2kW　4 極
		表示記号	eG3
		保護方式 外被構造	IP44 （屋内） 全閉外扇形（90W は全閉自冷形）
		電　源	3 定格電源 200V 50/60Hz, 220V 60Hz 又は 400V 50/60Hz、440V60Hz
		耐熱クラス	B
		時間定格	連続定格
		始動方式	直入れ
		口 出 線	3 本
		規　格	JIS 準拠

ギヤ部	潤滑方式	グリース潤滑 （工場出荷時にグリースを充填しております）
	材　質	ケーシング：アルミニウム合金 （枠番 E115#, E115DR#, E115DA#, E125#, E125DR#, E125DA, E125DS# は、鋳鉄） 減速部：軸受鋼

周囲条件	使用危険場所	2 種場所
	周囲温度	-10 ～ 40 ℃
	周囲湿度	85%以下。ただし、結露しないこと。
	標　高	1000m 以下
	雰 囲 気	腐食性ガス、蒸気、粉塵がないこと。塵埃を含まない換気の良い場所であること。

据付角度	制限なし
塗　装	技術資料 D78 頁をご参照ください。

注）1. 標準出力軸回転方向は、D29 頁をご参照ください。
2. モータの特性は D34 頁、ブレーキの詳細については D44 頁をご参照ください。

フランジ取付 (CNVM)
脚取付 (CNHM)
ギヤモータ ブレーキ無
ギヤモータ ブレーキ付
レデューサ
三 相
単 相
単 相 レバーシブル
三 相 インバータ用
屋内形
応用製品
屋外形
軽防塵形
防水形
安全増防爆形
概 要
選定表 寸法図
15W
25W
40W
60W
90W
0.1kW
0.2kW
0.25kW
0.4kW
0.55kW
0.75kW
1.1kW
1.5kW
2.2kW
3.0kW
3.7kW
5.5kW
アステロ（別カタログ）
サイクロ（別カタログ）

90W~0.4kW

安全増防爆形（eG3）の寸法・形状は以下の箇所のみ屋内仕様と異なります。その他の寸法及び選定表は、三相モータ・屋内形 C12 頁～ C24 頁をご参照ください。
ご注文・ご照会の際は形式記号、電圧周波数、安全増防爆形（eG3）をご指示ください。

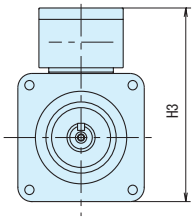

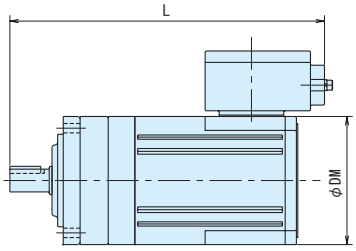

図 B1

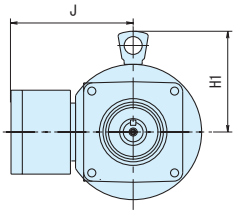

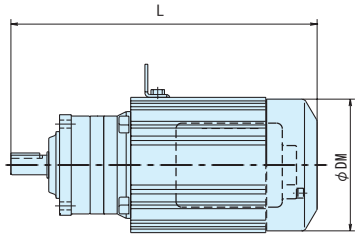

図 B2

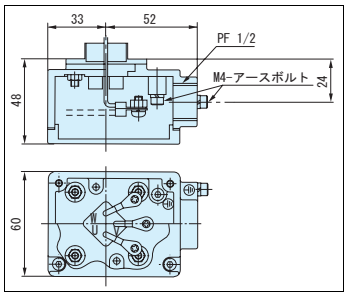

端子箱詳細（0.1kW ～ 0.4kW 共通）

容量	形　　式	図	ブレーキ無モータ					
			L	H1	H3	J	DM	kg
90W	CNVM009-E065-1/6 ～ 1/51	B1	224	-	136	-	90	4
0.1kW	CNVM01-E07R-1/3,1/5	B2	231	-	-	105	119	6
	CNVM01-E06H1/6 ～ 1/51	B2	235	-	-	105	119	5
	CNVM01-E075-1/59,1/71	B2	241	-	-	105	119	5.5
	CNVM01-E085-1/87	B2	254	-	-	105	119	6.5
	CNVM01-E095DR-1/105	B2	323	-	-	105	119	12
	CNVM01-E095-1/119	B2	291	-	-	105	119	10
	CNVM01-E095DR-1/145 ～ 1/355	B2	323	-	-	105	119	12
	CNVM01-E105DR-1/435	B2	332	106	-	105	119	15
	CNVM01-E105DA-1/559 ～ 1/731	B2	366	106	-	105	119	16
	CNVM01-E125DA-1/841,1/1003	B2	441	127	-	105	124	33
0.2kW	CNVM02-E07R-1/3,1/5	B2	256	-	-	105	124	7
	CNVM02-E06H1/6 ～ 1/25	B2	260	-	-	105	124	6
	CNVM02-E075-1/29 ～ 1/43	B2	266	-	-	105	124	6.5
	CNVM02-E085-1/51,1/59	B2	279	-	-	105	124	7.5
	CNVM02-E095-1/71,1/87	B2	316	-	-	105	124	11
	CNVM02-E095DR-1/105	B2	348	-	-	105	124	13
	CNVM02-E095-1/119	B2	316	-	-	105	124	11
	CNVM02-E095DR-1/145,1/175	B2	348	-	-	105	124	13
	CNVM02-E105DR-1/215 ～ 1/355	B2	374	106	-	105	124	16
	CNVM02-E115DR-1/435	B2	398	106	-	105	124	26
	CNVM02-E125DA-1/559 ～ 1/1003	B2	432	127	-	105	124	37
0.4kW	CNVM05-E07R-1/3,1/5	B2	276	-	-	105	124	8.5
	CNVM05-E075-1/6 ～ 1/17	B2	286	-	-	105	124	7.5
	CNVM05-E085-1/21 ～ 1/35	B2	299	-	-	105	124	8.5
	CNVM05-E095-1/43 ～ 1/59	B2	336	-	-	105	124	13
	CNVM05-E105-1/71,1/87	B2	362	106	-	105	124	15
	CNVM05-E105DR-1/105	B2	394	106	-	105	124	17
	CNVM05-E105-1/119	B2	362	106	-	105	124	15
	CNVM05-E105DR-1/145	B2	394	106	-	105	124	17
	CNVM05-E115DR-1/175 ～ 1/255	B2	418	112	-	105	124	25
	CNVM05-E125DR-1/295 ～ 1/435	B2	460	127	-	105	124	36
	CNVM05-E125DA-1/559	B2	452	127	-	105	124	38

注）本寸法図の寸法および質量は、予告無しに変更することがあります。

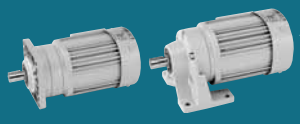

0.75kW~2.2kW

安全増防爆形（eG3）の寸法・形状は以下の箇所のみ屋内仕様と異なります。その他の寸法及び選定表は、三相モータ・屋内形 C27 頁～ C34 頁をご参照ください。
ご注文・ご照会の際は形式記号、電圧周波数、安全増防爆形（eG3）をご指示ください。

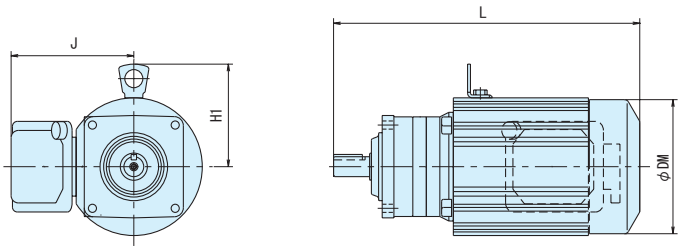

図 B3

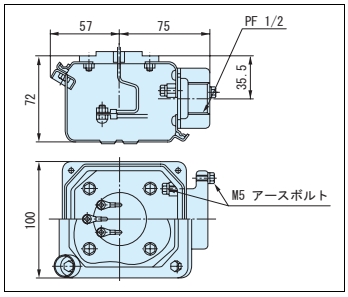

端子箱詳細（0.75kW ～ 2.2kW 共通）

容量	形　　式	図	ブレーキ無モータ				
			L	H1	J	DM	kg
0.75kW	CNVM1-E08R-1/3,1/5	B3	353	113	136	148	13
	CNVM1-E085-1/6,1/8	B3	345	113	136	148	12
	CNVM1-E095-1/11 ～ 1/43	B3	377	113	136	148	16
	CNVM1-E105-1/51,1/59	B3	403	113	136	148	19
	CNVM1-E115-1/71,1/87	B3	427	113	136	148	28
	CNVM1-E125DR-1/105,1/125 ～ 1/255	B3	506	127	136	148	42
1.5kW	CNVM2-E09R-1/3,1/5	B3	415	120	141	160	21
	CNVM2-E095-1/6 ～ 1/21	B3	410	120	141	160	20
	CNVM2-E105-1/25 ～ 1/35	B3	436	120	141	160	23
	CNVM2-E115-1/43,1/51	B3	460	120	141	160	32
	CNVM2-E125-1/59	B3	472	120	141	160	43
2.2kW	CNVM3-E10R-1/3,1/5	B3	456	126	148	173	27
	CNVM3-E105-1/6 ～ 1/21	B3	456	126	148	173	27
	CNVM3-E115-1/25 ～ 1/43	B3	480	126	148	173	36
	CNVM3-E125-1/51	B3	492	127	148	173	47

注）本寸法図の寸法および質量は、予告無しに変更することがあります。

フランジ取付 (CNVM)
脚取付 (CNHM)
ギヤモータ ブレーキ無
ギヤモータ ブレーキ付
レデューサ
三 相
単 相
単 相 レバーシブル
三 相 インバータ用
屋内形
応用製品
屋外形
軽防塵形
防水形
安全増防爆形
概 要
選定表 寸法図
15W
25W
40W
60W
90W
0.1kW
0.2kW
0.25kW
0.4kW
0.55kW
0.75kW
1.1kW
1.5kW
2.2kW
3.0kW
3.7kW
5.5kW
アステロ（別カタログ）
サイクロ（別カタログ）

90W~0.4kW

安全増防爆形（eG3）の寸法・形状は以下の箇所のみ屋内仕様と異なります。その他の寸法及び選定表は、三相モータ・屋内形 C12 頁～ C24 頁をご参照ください。
ご注文・ご照会の際は形式記号、電圧周波数、屋外形または安全増防爆形（eG3）をご指示ください。

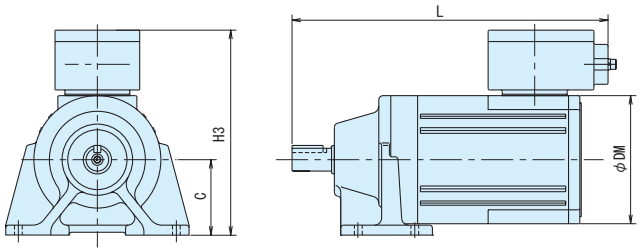

図 B1

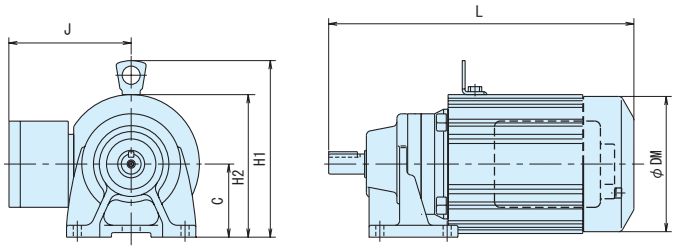

図 B2

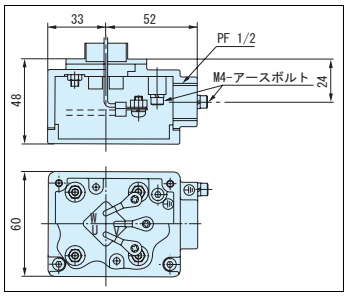

端子箱詳細（0.1kW ～ 0.4kW 共通）

容量	形　　式	図	ブレーキ無モータ							
			C	L	H1	H2	H3	J	DM	質量 kg
90W	CNHM009-E065-1/6 ～ 1/51	B1	53	224	-	-	144	-	90	4
0.1kW	CNHM01-E07R-1/3,1/5	B2	71	231	-	124	-	105	119	6
	CNHM01-E06H-1/6 ～ 1/51	B2	71	235	-	124	-	105	119	5
	CNHM01-E075-1/59,1/71	B2	71	241	-	124	-	105	119	5.5
	CNHM01-E085-1/87	B2	80	254	-	135	-	105	119	6
	CNHM01-E095DR-1/105	B2	90	323	-	165	-	105	119	12
	CNHM01-E095-1/119	B2	90	291	-	165	-	105	119	10
	CNHM01-E095DR-1/145 ～ 1/355	B2	90	323	-	165	-	105	119	12
	CNHM01-E105DR-1/435	B2	90	339	207	-	-	105	119	15
	CNHM01-E105DA-1/559 ～ 1/731	B2	100	366	207	-	-	105	119	16
	CNHM01-E125DA-1/841,1/1003	B2	120	441	257	-	-	105	124	33
0.2kW	CNHM02-E07R-1/3,1/5	B2	71	256	-	129	-	105	124	7
	CNHM02-E06H-1/6 ～ 1/25	B2	71	260	-	129	-	105	124	6
	CNHM02-E075-1/29 ～ 1/43	B2	71	266	-	129	-	105	124	7
	CNHM02-E085-1/51,1/59	B2	80	279	-	138	-	105	124	7.5
	CNHM02-E095-1/71,1/87	B2	90	316	-	165	-	105	124	12
	CNHM02-E095DR-1/105	B2	90	348	-	165	-	105	124	13
	CNHM02-E095-1/119	B2	90	316	-	165	-	105	124	12
	CNHM02-E095DR-1/145,1/175	B2	90	348	-	165	-	105	124	13
	CNHM02-E105DR-1/215 ～ 1/355	B2	100	374	207	-	-	105	124	16
	CNHM02-E115DR-1/435	B2	120	398	235	-	-	105	124	26
	CNHM02-E125DA-1/559 ～ 1/1003	B2	120	432	257	-	-	105	124	34
0.4kW	CNHM05-E07R-1/3,1/5	B2	71	276	-	129	-	105	124	8.5
	CNHM05-E075-1/6 ～ 1/17	B2	71	286	-	129	-	105	124	8
	CNHM05-E085-1/21 ～ 1/35	B2	80	299	-	138	-	105	124	8.5
	CNHM05-E095-1/43 ～ 1/59	B2	90	336	-	165	-	105	124	13
	CNHM05-E105-1/71,1/87	B2	100	362	207	-	-	105	124	15
	CNHM05-E105DR-1/105	B2	100	394	207	-	-	105	124	17
	CNHM05-E105-1/119	B2	100	362	207	-	-	105	124	15
	CNHM05-E105DR-1/145	B2	100	394	207	-	-	105	124	17
	CNHM05-E115DR-1/175 ～ 1/255	B2	120	418	235	-	-	105	124	26
	CNHM05-E125DR-1/295 ～ 1/435	B2	120	460	257	-	-	105	124	36
	CNHM05-E125DA-1/559	B2	120	452	257	-	-	105	124	35

注）本寸法図の寸法および質量は、予告無しに変更することがあります。

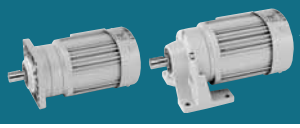

0.75kW~2.2kW

安全増防爆形（eG3）の寸法・形状は以下の箇所のみ屋内仕様と異なります。その他の寸法及び選定表は、三相モータ・屋内形 C27 頁～ C34 頁をご参照ください。
ご注文・ご照会の際は形式記号、電圧周波数、屋外形または安全増防爆形（eG3）をご指示ください。

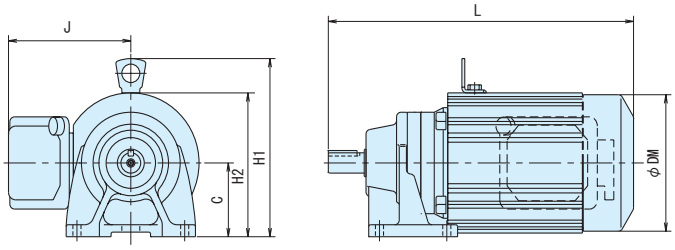

図 B3

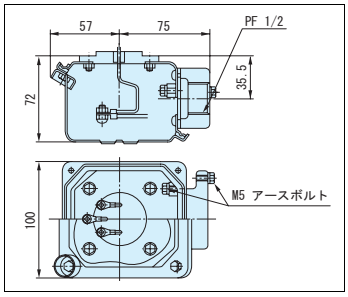

端子箱詳細（0.75kW ～ 2.2kW 共通）

容量	形　　式	図	ブレーキ無モータ					
			C	L	H1	J	DM	質量 kg
0.75kW	CNHM1-E08R-1/3,1/5	B3	80	353	193	136	148	13
	CNHM1-E085-1/6,1/8	B3	80	345	193	136	148	12
	CNHM1-E095-1/11 ～ 1/43	B3	90	377	203	136	148	16
	CNHM1-E105-1/51,1/59	B3	100	403	213	136	148	19
	CNHM1-E115-1/71,1/87	B3	120	427	233	136	148	29
	CNHM1-E125DR-1/105,1/125 ～ 1/255	B3	120	506	257	136	148	39
1.5kW	CNHM2-E09R-1/3,1/5	B3	90	415	210	141	160	21
	CNHM2-E095-1/6 ～ 1/21	B3	90	410	210	141	160	20
	CNHM2-E105-1/25 ～ 1/35	B3	100	436	220	141	160	23
	CNHM2-E115-1/43,1/51	B3	120	460	240	141	160	33
	CNHM2-E125-1/59	B3	120	472	240	141	160	40
2.2kW	CNHM3-E10R-1/3,1/5	B3	100	456	226	148	173	27
	CNHM3-E105-1/6 ～ 1/21	B3	100	456	226	148	173	27
	CNHM3-E115-1/25 ～ 1/43	B3	120	480	246	148	173	37
	CNHM3-E125-1/51	B3	120	492	246	148	173	44

注）本寸法図の寸法および質量は、予告無しに変更することがあります。

MEMO

技術資料

技術資料

Technical Information

技術資料

直交軸　ギヤ部

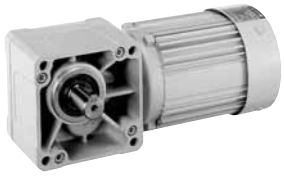

Technical Information

中実軸フランジ取付形代表例（RNFM1-50R-120）

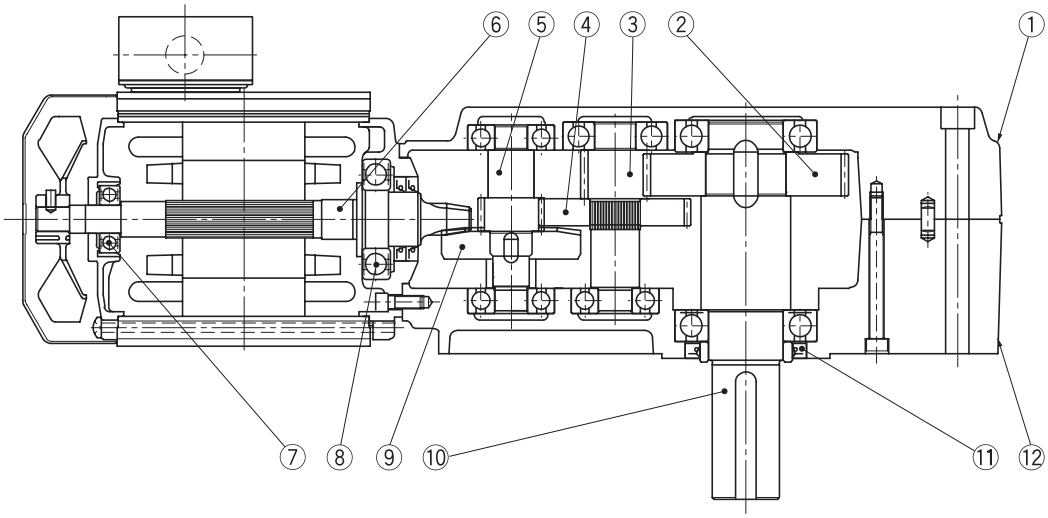

図 D1

中空軸形代表例（RNYM1-1530-120）

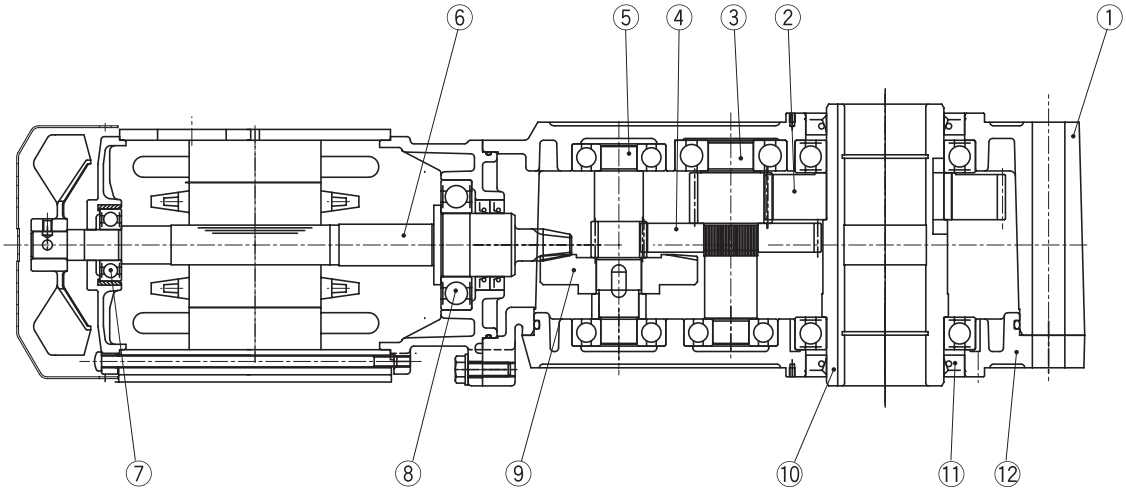

図 D2

品番	部　品　名	品番	部　品　名	品番	部　品　名	品番	部　品　名
1	ケース(1)	4	ギヤ	7	軸受	10	出力軸
2	ギヤ	5	ピニオン軸	8	軸受	11	オイルシール
3	ピニオン軸	6	ハイポイドピニオン軸	9	ハイポイドギヤ	12	ケース(2)

RNFM0025-01L-240

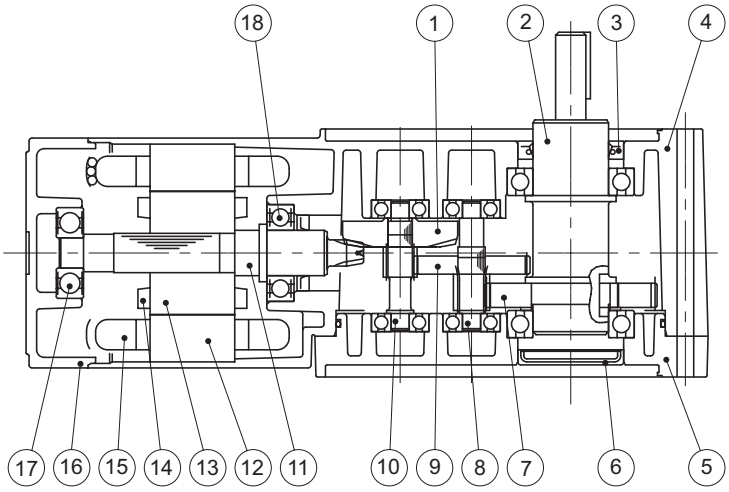

図 D3

RNYM0025-03-240

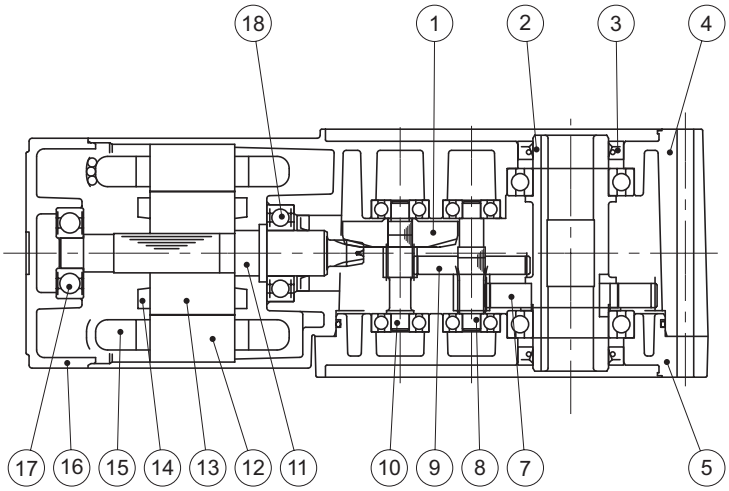

図 D4

品番	部　品　名	品番	部　品　名	品番	部　品　名
1	ハイポイドギヤ	7	ギヤ	13	回転子鉄心
2	出力軸	8	ピニオン軸	14	回転子導体
3	オイルシール	9	ギヤ	15	固定子巻線
4	ケーシング	10	ピニオン軸	16	反負荷側カバー
5	カバー	11	ハイポイドピニオン軸	17	軸受
6	シールキャップ	12	固定子鉄心	18	軸受

ギヤモータの慣性モーメント・GD^2

表 D1

モータ種類			15W		25W		40W			
			慣性モーメント	GD^2	慣性モーメント	GD^2	慣性モーメント	GD^2	慣性モーメント	GD^2
			kg•m^2	kgf•m^2	kg•m^2	kgf•m^2	kg•m^2	kgf•m^2	kg•m^2	kgf•m^2
		減速機枠番	01#,03#		01#,03#		05#,07#		15#,17#,1240#	
屋内	三相	ブレーキ無	0.000050	0.00020	0.000058	0.00023	0.000070	0.00028	0.00011	0.00043
		ブレーキ付	0.000070	0.00028	0.000078	0.00031	0.000090	0.00036	0.00012	0.00047
	単相 単相レバーシブル	ブレーキ無	0.000050	0.00020	0.000058	0.00023	0.000070	0.00028	0.00015	0.00058
		ブレーキ付	0.000070	0.00028	0.000078	0.00031	0.000090	0.00036	0.00015	0.00061
防水	三相	ブレーキ無	0.000050	0.00020	0.000058	0.00023	0.000070	0.00028	0.00011	0.00043
		ブレーキ付	0.000070	0.00028	0.000078	0.00031	0.000090	0.00036	0.00012	0.00047
	単相 単相レバーシブル	ブレーキ無	0.000050	0.00020	0.000058	0.00023	0.000070	0.00028	0.00015	0.00058
		ブレーキ付	0.000070	0.00028	0.000078	0.00031	0.000090	0.00036	0.00015	0.00061

モータ種類			60W				90W	
			慣性モーメント	GD^2	慣性モーメント	GD^2	慣性モーメント	GD^2
			kg•m^2	kgf•m^2	kg•m^2	kgf•m^2	kg•m^2	kgf•m^2
		減速機枠番	07#		17#,1240#		15#,17#	
屋内	三相	ブレーキ無	0.000070	0.00028	0.00012	0.00049	0.00015	0.00058
		ブレーキ付	0.000090	0.00036	0.00013	0.00052	0.00016	0.00062
	単相 単相レバーシブル	ブレーキ無	0.000070	0.00028	0.00016	0.00065	0.00021	0.00083
		ブレーキ付	0.000090	0.00036	0.00017	0.00068	0.00022	0.00086
防水	三相	ブレーキ無	0.000070	0.00028	0.00012	0.00049	0.00015	0.00058
		ブレーキ付	0.000090	0.00036	0.00013	0.00052	0.00016	0.00062

モータ種類			0.1kW		0.2kW		0.25kW		0.4kW		0.55kW	
			慣性モーメント	GD^2	慣性モーメント	GD^2	慣性モーメント	GD^2	慣性モーメント	GD^2	慣性モーメント	GD^2
			kg•m^2	kgf•m^2	kg•m^2	kgf•m^2	kg•m^2	kgf•m^2	kg•m^2	kgf•m^2	kg•m^2	kgf•m^2
屋内	三相	ブレーキ無	0.00033	0.0013	0.00050	0.0020	0.00065	0.0026	0.00065	0.0026	0.00101	0.00405
		ブレーキ付	0.00035	0.0014	0.00055	0.0022	0.00068	0.0027	0.00068	0.0027	0.00111	0.00445
	単相	ブレーキ無	0.00050	0.0020	0.00065	0.0026	—	—	0.00120	0.0048	—	—
		ブレーキ付	0.00055	0.0022	0.00068	0.0027	—	—	0.00130	0.0052	—	—
	インバータ用	ブレーキ無	0.00050	0.0020	0.00065	0.0026	—	—	0.00120	0.0048	—	—
		ブレーキ付	0.00055	0.0022	0.00068	0.0027	—	—	0.00130	0.0052	—	—
屋外 軽防塵	三相	ブレーキ無	0.00033	0.0013	0.00050	0.0020	0.00065	0.0026	0.00065	0.0026	0.00101	0.00405
		ブレーキ付	0.00035	0.0014	0.00055	0.0022	0.00068	0.0027	0.00068	0.0027	0.00111	0.00445
	単相	ブレーキ無	0.00050	0.0020	0.00065	0.0026	—	—	0.00120	0.0048	—	—
		ブレーキ付	0.00055	0.0022	0.00068	0.0027	—	—	0.00130	0.0052	—	—
	インバータ用	ブレーキ無	0.00050	0.0020	0.00065	0.0026	—	—	0.00120	0.0048	—	—
		ブレーキ付	0.00055	0.0022	0.00068	0.0027	—	—	0.00130	0.0052	—	—
安全増防爆形	三相	ブレーキ無	0.00033	0.0013	0.00050	0.0020	—	—	0.00065	0.0026	—	—

モータ種類			0.75kW		1.1kW		1.5kW		2.2kW		3.0kW	
			慣性モーメント	GD^2	慣性モーメント	GD^2	慣性モーメント	GD^2	慣性モーメント	GD^2	慣性モーメント	GD^2
			kg•m^2	kgf•m^2	kg•m^2	kgf•m^2	kg•m^2	kgf•m^2	kg•m^2	kgf•m^2	kg•m^2	kgf•m^2
屋内	三相	ブレーキ無	0.00120	0.0048	0.00185	0.0074	0.00213	0.0085	0.00333	0.0133	0.00703	0.0281
		ブレーキ付	0.00130	0.0052	0.00208	0.0083	0.00235	0.0094	0.00373	0.0149	0.00813	0.0325
	インバータ用	ブレーキ無	0.00213	0.0085	—	—	0.00333	0.0133	0.00848	0.0339	—	—
		ブレーキ付	0.00235	0.0094	—	—	0.00373	0.0149	0.00958	0.0383	—	—
屋外 軽防塵	三相	ブレーキ無	0.00120	0.0048	0.00185	0.0074	0.00213	0.0085	0.00333	0.0133	0.00703	0.0281
		ブレーキ付	0.00130	0.0052	0.00208	0.0083	0.00235	0.0094	0.00373	0.0149	0.00813	0.0325
	インバータ用	ブレーキ無	0.00213	0.0085	—	—	0.00333	0.0133	0.00848	0.0339	—	—
		ブレーキ付	0.00235	0.0094	—	—	0.00373	0.0149	0.00958	0.0383	—	—
安全増防爆形	三相	ブレーキ無	0.00120	0.0048	—	—	0.00213	0.0085	0.00333	0.0133	—	—

モータ種類			3.7kW		5.5kW	
			慣性モーメント	GD^2	慣性モーメント	GD^2
			kg•m^2	kgf•m	kg•m^2	kgf•m^2
屋内	三相	ブレーキ無	0.00848	0.0339	0.0114	0.0457
		ブレーキ付	0.00958	0.0383	0.0125	0.0501
	インバータ用	ブレーキ無	0.0114	0.0457	—	—
		ブレーキ付	0.0125	0.0501	—	—
屋外 軽防塵	三相	ブレーキ無	0.00848	0.0339	0.0114	0.0457
		ブレーキ付	0.00958	0.0383	0.0125	0.0501
	インバータ用	ブレーキ無	0.0114	0.0457	—	—
		ブレーキ付	0.0125	0.0501	—	—
安全増防爆形	三相	ブレーキ無	0.00848	0.0339	0.0114	0.0457

注）1. 表の値には、ギヤ部及びモータ部の慣性モーメント・GD^2 が含まれています。
2. 本表の値は、予告なしに変更することがあります。

出力軸回転方向
RNYM シリーズ

D52 〜 D61 頁の結線図（正転運転時）通りに結線を行うと、モータ軸はファンカバー側から見て右回転となります。
この時の出力軸回転方向は、下図のようになります。

表 D2　RNYM シリーズ回転方向

枠　番	減速比	枠　番	減速比
03　07	5, 80, 100, 120, 160, 200, 240	03　07	7.5, 10, 12, 15, 20, 25, 30, 40, 50, 60
17	5, 7.5, 10, 12, 80, 100, 120, 150, 200, 240	17	15, 20, 25, 30, 40, 50, 60
1010	—	1010	5, 7, 10
1110	—	1110	5, 7, 10
1120	5, 7, 10, 12, 15, 20, 25, 30, 40, 50, 60	1120	—
1210	—	1210	5, 7, 10
1220	5, 7, 10, 12, 15, 20, 25, 30, 40, 50, 60	1220	—
1230	—	1230	80, 100, 120, 150, 200, 240
1240	300, 360, 480, 600, 720, 900, 1200, 1440	1240	—
1310	—	1310	5, 7, 10
1320	5, 7, 10, 12, 15, 20, 25, 30, 40, 50, 60	1320	—
1330	—	1330	80, 100, 120, 150, 200, 240
1340	300, 360, 480, 600, 720, 900, 1200, 1440	1340	—
1410	—	1410	5, 7, 10
1420	5, 7, 10, 12, 15, 20, 25, 30, 40, 50, 60	1420	—
1430	—	1430	80, 100, 120, 150, 200, 240
1440	300, 360, 480, 600, 720, 900, 1200, 1440	1440	—
1510	—	1510	5, 7, 10
1520	5, 7, 10, 12, 15, 20, 25, 30, 40, 50, 60	1520	—
1521	5, 7, 10, 12, 15, 20, 25	1521	—
1522	5, 7, 10, 12, 15	1522	—
1530	—	1530	80, 100, 120, 150, 200, 240
1531	—	1531	40, 50, 60, 80
1540	300, 360, 480, 600, 720, 900, 1200, 1440	1540	—
1630	—	1630	80, 100, 120
1631	—	1631	150, 200, 240
1632	30	1632	40, 50
1633	20, 25	1633	30, 40
1640	300, 360, 480, 600, 720, 900, 1200, 1440	1640	—

RNYM シリーズ

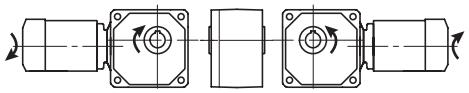

RNYM シリーズ

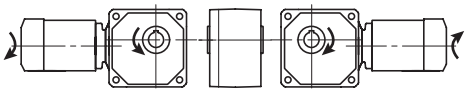

出力軸回転方向
RNFM シリーズ

D52 ～ D61 頁の結線図（正転運転時）通りに結線を行うと、モータ軸はファンカバー側から見て右回転となります。
この時の出力軸回転方向は、下図のようになります。

表 D3　RNFM シリーズ回転方向

枠　番	減速比	枠　番	減速比
01 03 05 07	5, 80, 100, 120, 160, 200, 240	01 03 05 07	7.5, 10, 12, 15, 20, 25, 30, 40, 50, 60
15 17	5, 7.5, 10, 12, 80, 100, 120, 150, 200, 240	15 17	15, 20, 25, 30, 40, 50, 60
190	5	190	7.5, 10, 15, 20, 30, 40, 50, 60
20	10, 15, 20, 25, 30, 40, 50, 60	20	80, 100, 120
23	10, 15, 20, 25, 30	23	40, 50, 60
25	—	25	150, 200, 240
270	5, 7.5, 10, 15, 20	270	30
30	—	30	80, 100, 120
33	10, 15, 20, 25, 30	33	40, 50, 60
35	—	35	150, 200, 240
370	5, 7.5, 10, 15, 20	370	30
40	—	40	80, 100, 120
43	10, 15, 20, 25, 30	43	40, 50, 60
45	—	45	150, 200, 240
470	5, 7.5, 10, 15, 20	470	30
50	—	50	80, 100, 120
53 54	10, 15, 20, 30	53 54	40, 50, 60, 80
55	—	55	150, 200, 240
1240	300, 360, 480, 600, 720, 900, 1200, 1440	1240	—
1340	300, 360, 480, 600, 720, 900, 1200, 1440	1340	—
1440	300, 360, 480, 600, 720, 900, 1200, 1440	1440	—
1540	300, 360, 480, 600, 720, 900, 1200, 1440	1540	—
1630	—	1630	80, 100, 120
1631	—	1631	150, 200, 240
1640	300, 360, 480, 600, 720, 900, 1200, 1440	1640	—

RNFM シリーズ

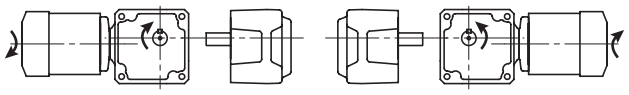

RNFM シリーズ

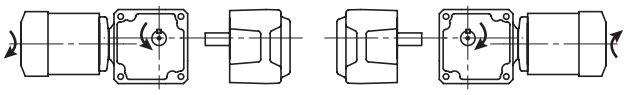

出力軸回転方向
RNHM シリーズ

D52 ～ D61 頁の結線図（正転運転時）通りに結線を行うと、モータ軸はファンカバー側から見て右回転となります。
この時の出力軸回転方向は、下図のようになります。

表 D4　RNHM シリーズ回転方向

枠　番	減速比	枠　番	減速比
190	7.5, 10, 15, 20, 30, 40, 50, 60	190	5
20	10, 15, 20, 25, 30, 40, 50, 60	20	80, 100, 120
23	10, 15, 20, 25, 30	23	40, 50, 60
25	—	25	150, 200, 240
270	5, 7.5, 10, 15, 20	270	30
30	—	30	80, 100, 120
33	10, 15, 20, 25, 30	33	40, 50, 60
35	—	35	150, 200, 240
370	5, 7.5, 10, 15, 20	370	30
40	—	40	80, 100, 120
43	10, 15, 20, 25, 30	43	40, 50, 60
45	—	45	150, 200, 240
470	5, 7.5, 10, 15, 20	470	30
50	—	50	80, 100, 120
53　54	10, 15, 20, 30	53　54	40, 50, 60, 80
55	—	55	150, 200, 240
60	—	60	80, 100, 120
63	10, 15, 20, 30	63	40, 50
64	10, 15, 20	64	30, 40
1240	—	1240	300, 360, 480, 600, 720, 900, 1200, 1440
1340	—	1340	300, 360, 480, 600, 720, 900, 1200, 1440
1440	—	1440	300, 360, 480, 600, 720, 900, 1200, 1440
1540	—	1540	300, 360, 480, 600, 720, 900, 1200, 1440
1640	—	1640	300, 360, 480, 600, 720, 900, 1200, 1440

RNHM シリーズ

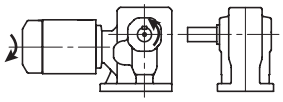

Rタイプ

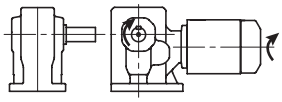

Lタイプ

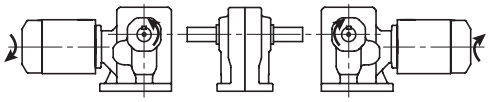

Tタイプ

RNHM シリーズ

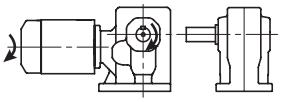

Rタイプ

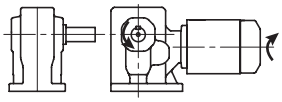

Lタイプ

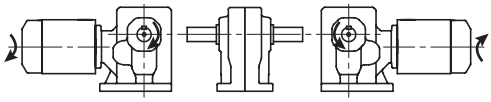

Tタイプ

中空軸形 RNYM シリーズ

表 D5

枠　番	減速比																		
	5	7	7.5	10	12	15	20	25	30	40	50	60	80	100	120	150	160	200	240
03　　07	5.01		7.50	10.00	12.27	15.00	20.00	24.55	30.00	40.00	50.00	60.91	80.00	100.00	121.82		160.0	200.00	243.64
17	5.00		7.50	10.18	12.00	15.00	20.36	25.42	30.48	40.00	50.71	60.83	80.00	103.16	120.00	152.14		195.61	234.64
1010	5.00	7.00		10.00															
1110	5.00	7.00		10.00															
1210	5.00	7.00		10.00															
1310	5.00	7.00		10.00															
1410	5.00	7.00		10.00															
1510	5.00	7.00		10.00															
1120	5.00	7.03		9.81	11.74	15.26	20.67	24.62	30.00	41.33	49.23	60.00							
1220	5.00	7.03		9.81	11.74	15.26	20.67	24.62	30.00	41.33	49.23	60.00							
1320	5.00	7.03		9.81	11.74	15.26	20.67	24.62	30.00	41.33	49.23	60.00							
1420	5.00	6.97		10.00	11.96	14.75	19.69	25.00	30.45	39.38	50.00	60.91							
1520	5.00	7.03		9.81	11.74	15.26	20.67	24.62	30.00	41.33	49.23	60.00							
1521	5.00	7.03		9.81	11.74	15.26	20.67	24.62											
1522	5.06	7.00		10.00	12.21	15.25													
1230													81.45	101.01	120.15	151.51		200.39	231.27
1330													81.94	102.27	122.54	153.40		199.13	232.50
1430													80.37	102.35	122.64	153.52		199.29	240.00
1530													79.63	101.32	119.17	149.65		188.57	232.25
1531										39.20	49.88	57.60	77.42						
1630													80.50	102.94	119.00				
1631																154.41		195.42	244.07
1632									29.24	41.16	49.00	56.35	83.30						
1633							20.88	24.33	29.40	40.25	51.47	59.50							

枠　番	減速比							
	300	360	480	600	720	900	1200	1440
1240	297.57	346.15	485.71	626.32	728.57	923.72	1159.41	1424.62
1340	302.72	360.10	479.79	595.00	707.78	892.50	1180.45	1382.22
1440	301.12	360.81	498.18	621.72	744.97	932.59	1210.57	1413.28
1540	311.59	373.36	502.52	602.13	753.78	903.20	1194.57	1403.08
1640	297.68	350.10	475.66	605.28	711.87	907.91	1144.07	1396.15

注）本表は、予告なしに変更することがあります。

中実軸・フランジ取付形　RNFM シリーズ
中実軸・脚取付形　RNHM シリーズ

表 D6

枠　番	減速比																	
	5	7.5	10	12	15	20	25	30	40	50	60	80	100	120	150	160	200	240
01　03　05　07	5.01	7.50	10.00	12.27	15.00	20.00	24.55	30.00	40.00	50.00	60.91	80.00	100.00	121.82		160.00	200.00	243.64
15　17	5.00	7.50	10.18	12.00	15.00	20.36	25.42	30.48	40.00	50.71	60.83	80.00	103.16	120.00	152.14		195.61	234.64
190	5.00	7.50	10.00	11.85	14.78	20.00	25.00	30.00	40.00	50.00	60.00							
20												79.97	99.17	117.96				
23									39.02	48.70	57.17							
25															148.75		196.74	230.37
270	5.13	7.74	10.19		15.53	19.69		29.94										
30												81.79	102.07	122.31				
33									39.29	48.46	59.89							
35															153.11		198.75	232.03
370	5.13	7.74	10.19		15.53	19.69		30.78										
40												78.80	100.35	120.24				
43									38.70	48.09	60.07							
45															150.53		195.39	237.50
470	5.13	7.74	10.19		15.53	19.69		29.65										
50												80.31	102.19	120.19				
53　54			10.18		15.24	20.29		30.42	40.15	51.09	59.00	78.57						
55															153.28		193.15	235.71
1230												81.45	101.01	120.15	151.51		200.39	231.27
1330												81.94	102.27	122.54	153.40		199.13	232.50
1521	5.00	7.03	9.81	11.74	15.26	20.67	24.62											
1522	5.06	7.00	10.00	12.21	15.25													
1530												79.63	101.32	119.17	149.65		188.57	232.25
1630												80.50	102.94	119.00				
1631															154.41		195.42	244.07

枠　番	減速比							
	300	360	480	560	750	900	1200	1440
1240	297.57	346.15	485.71	626.32	728.57	923.72	1159.41	1424.62
1340	302.72	360.10	479.79	595.00	707.78	892.50	1180.45	1382.22
1440	301.12	360.81	498.18	621.72	744.97	932.59	1210.57	1413.28
1540	311.59	373.36	502.52	602.13	753.78	903.20	1194.57	1403.08
1640	297.68	350.10	475.66	605.28	711.87	907.91	1144.07	1396.15

注）本表は、予告なしに変更することがあります。

出力軸許容スラスト荷重

ラジアル荷重とスラスト荷重が共存する場合

$$\left(\frac{Pr \cdot Lf}{Pro} + \frac{Pa}{Pao}\right) \cdot Cf \cdot Fs \leqq 1$$

となるように選定してください。

Ｐｒ	:実ラジアル荷重	
Ｐｒｏ	:許容ラジアル荷重	（選定表　参照）
Ｐａ	:実スラスト荷重	
Ｐａｏ	:許容スラスト荷重	
Ｌｆ	:荷重位置係数	（B10 頁　表 B1、C9 頁　表 C2）
Ｃｆ	:連結係数	（B10 頁　表 B2、C9 頁　表 C3）
Ｆｓ	:衝撃係数	（B10 頁　表 B3、C9 頁　表 C4）

出力軸許容スラスト荷重（三相・単相）

表 D7

枠　番	N ／ kgf
01, 03, 05, 07	294N ／ 30kgf
15, 17	294N ／ 30kgf
1010, 1110, 1210, 1310, 1410, 1510	0N ／ 0kgf
1120, 190	294N ／ 30kgf
1220, 1230, 20, 23, 25, 270	784N ／ 80kgf
1320, 1330, 30, 33, 35, 370	980N ／ 100kgf
1420, 1430, 40, 43, 45, 470	1470N ／ 150kgf
1520, 1521, 1522, 1530, 1531, 50, 53, 54, 55	2940N ／ 300kgf
1630, 1631, 1632, 1633, 1640, 60, 63, 64	5390N ／ 550kgf

注）表の許容スラスト荷重はラジアル荷重が出力軸に掛からない場合の値です。

出力軸詳細寸法

中空軸形（RNYM シリーズ）出力軸穴径特殊対応表・出力軸穴径寸法図

表 D8

枠　番	穴　径(mm)									
	15	20	25	30	35	38	40	45	50	55
03, 07, 17, 1010	●									
1110, 1120		●								
1210, 1220, 1230, 1240		○	●							
1310, 1320, 1330, 1340		○	○	●						
1410, 1420, 1440			○	○	●					
1430			○	○	●	○				
1510, 1520, 1530, 1531, 1540				○	○	○	○	●		
1630, 1631, 1632, 1633, 1640							○	○	○	●

● 標準寸法
○ 準標準寸法（オプション対応）
（価格・納期は、お問い合わせください）

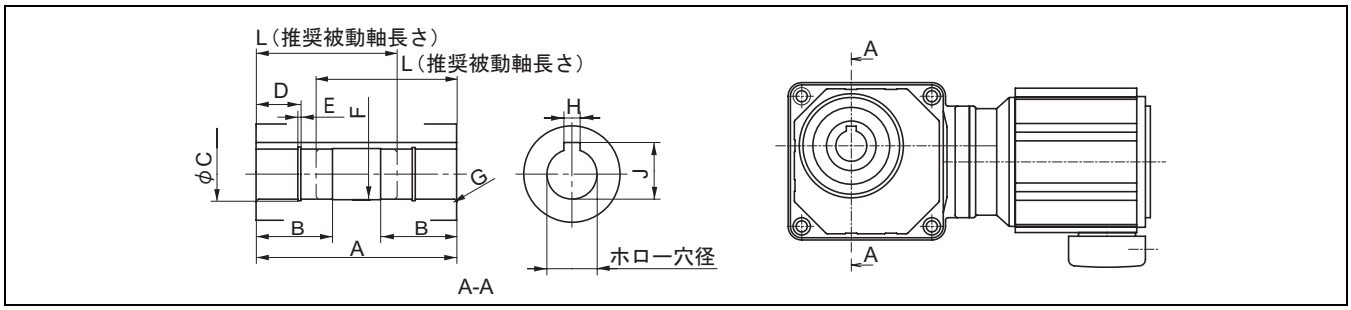

表 D9　(mm)

枠　番	ホロー穴　径	A	B	C	D	E	F	G	H	J	L	被動軸キー有効長さ
03, 07	15	78	28	—	—	—	φ15.6	R1.0	5	17.3	55	20
17	15	94	28	—	—	—	φ15.6	R1.0	5	17.3	70	35
1010	15	82	28	—	—	—	φ15.6	R1.0	5	17.3	60	20
1110, 1120	20	82	30	φ21	16	1.15	φ20.6	R1.0	6	22.8	60	20
1210, 1220	20	92	31	φ21	15	1.15	φ20.6	R1.5	6	22.8	67	55
	25	92	38	φ26.2	22	1.35	φ25.6	R1.5	8	28.3	60	40
1230, 1240	20	100	31	φ21	15	1.15	φ20.6	R1.5	6	22.8	75	55
	25	100	38	φ26.2	22	1.35	φ25.6	R1.5	8	28.3	68	40
1310, 1320, 1330, 1340	20	110	31	φ21	15	1.15	φ20.6	R1.5	6	22.8	85	75
	25	110	38	φ26.2	22	1.35	φ25.6	R1.5	8	28.3	78	55
	30	110	46	φ31.4	22	1.35	φ30.6	R1.5	8	33.3	71	45
1410, 1420, 1440	25	138	38	φ26.2	22	1.35	φ25.6	R1.5	8	28.3	106	80
	30	138	46	φ31.4	22	1.35	φ30.6	R1.5	8	33.3	99	65
	35	138	52	φ37	26	1.75	φ35.6	R1.5	10	38.3	93	50
1430	25	138	38	φ26.2	22	1.35	φ25.6	R1.5	8	28.3	106	80
	30	138	46	φ31.4	22	1.35	φ30.6	R1.5	8	33.3	99	65
	35	138	52	φ37	26	1.75	φ35.6	R1.5	10	38.3	93	50
	38	138	58	φ40	26	1.75	φ38.6	R1.5	10	41.3	93	50
1510, 1520, 1530, 1531, 1540	30	156	46	φ31.4	22	1.35	φ30.6	R1.5	8	33.3	117	115
	35	156	52	φ37	26	1.75	φ35.6	R1.5	10	38.3	111	100
	38	156	58	φ40	26	1.75	φ38.6	R1.5	10	41.3	111	90
	40	156	60	φ42.5	30	1.95	φ40.6	R1.5	12	43.3	108	85
	45	156	67	φ47.5	30	1.95	φ45.6	R1.5	14	48.8	104	70
1630, 1631, 1632, 1633, 1640	40	224	60	φ42.5	30	1.95	φ40.6	R1.5	12	43.3	172	155
	45	224	67	φ47.5	30	1.95	φ45.6	R1.5	14	48.8	172	120
	50	224	76	φ53	30	2.2	φ50.6	R1.5	14	53.8	169	110
	55	224	85	φ58	40	2.2	φ55.6	R2.5	16	59.3	159	90

キー溝は、JIS B 1301-1996 平行キー用溝（普通形）に依ります。ホロー穴径公差は、H8 です。

被動軸取付

被動軸長さについて

中空軸タイプ減速機の出力軸に被動軸を取り付ける際、挿入する長さ L は「推奨被動軸長さ」以上としてください。

推奨被動軸長さは、D13 頁・表 D9 の L 寸法を参照ください。

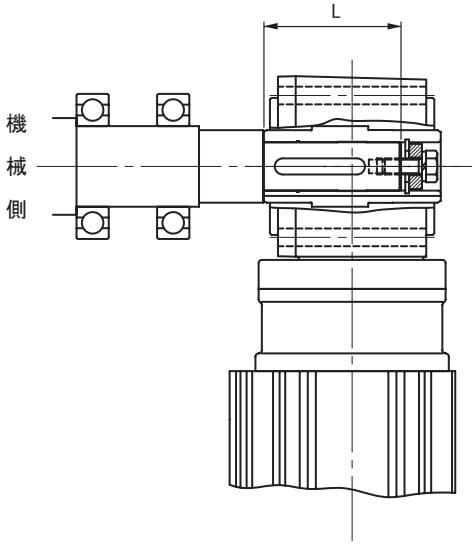

図D5　被動軸挿入長さ L

トルクアーム取付／フランジ取付

1. トルクアーム取付

(1) 被動軸への取付

- 被動軸表面及び中空軸内径に二硫化モリブデングリースを塗布し、減速機を被動軸に挿入してください。
- はめあいがかたい場合は、中空出力軸の端面を木製ハンマーで軽くたたいて挿入してください。この際、ケーシングは絶対にたたかないでください。又、右図のような治具を製作してご使用頂ければ、よりスムーズに挿入できます。

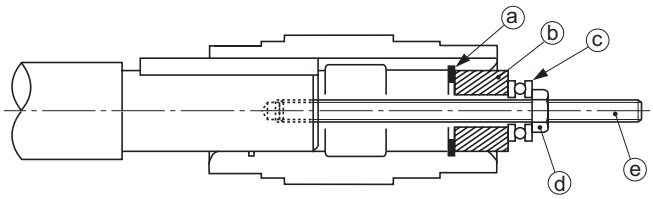

ⓐ……止め輪
ⓑ……スペーサ　ⓓ……ナット
ⓒ……スラスト軸受　ⓔ……両切ボルト

図D6

- 中空軸を、JIS H8 公差によって製作しています。被動軸の推奨寸法公差は以下の通りです。
  均一荷重で衝撃が作用しない場合……JIS h6 または js6
  衝撃荷重がある場合や、ラジアル荷重が大きい場合…JIS js6 または k6
- スナップリングのサイズは、JIS B2804 C 形止め輪に依ります。

(2) 被動軸への減速機の固定…減速機を必ず被動軸に固定してください。

a) 減速機が機械側に動かない固定方法（例　図 D7 ～図 D9）

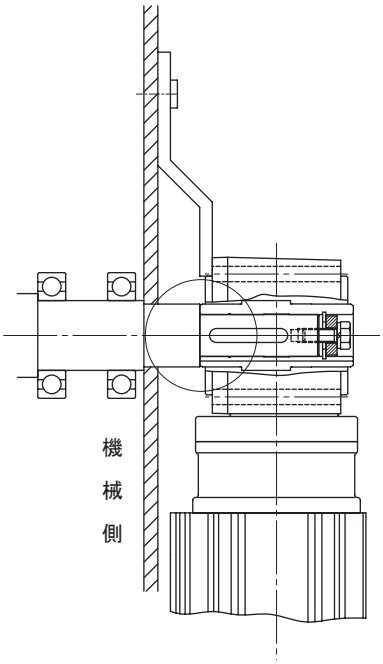

図 D7　段付軸による固定

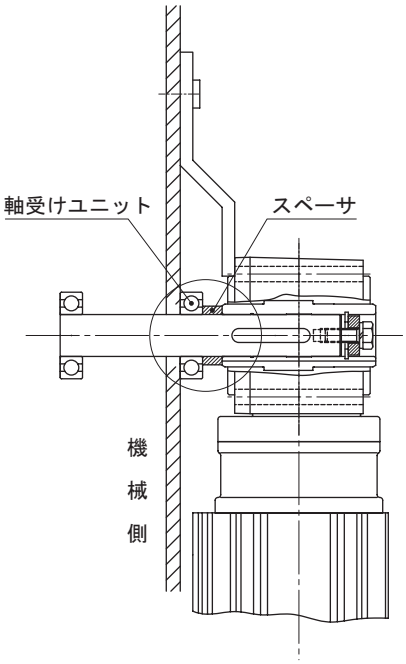

図 D8　スペーサによる固定
（被動軸段なし）

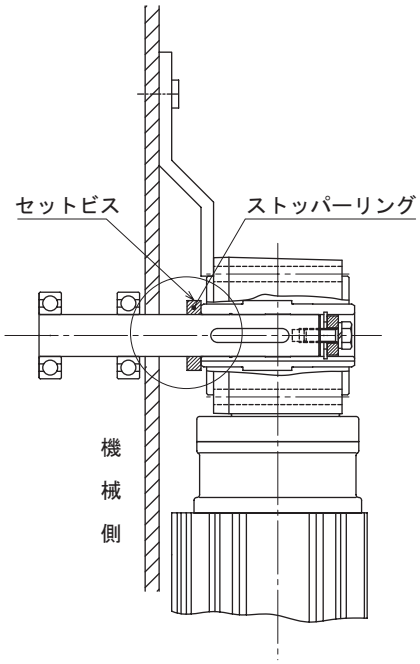

図 D9　セットビスとストッパーによる
（被動軸段なし）

b）減速機が反機械側に動かない固定方法（例　図 D10 ～図 D12）

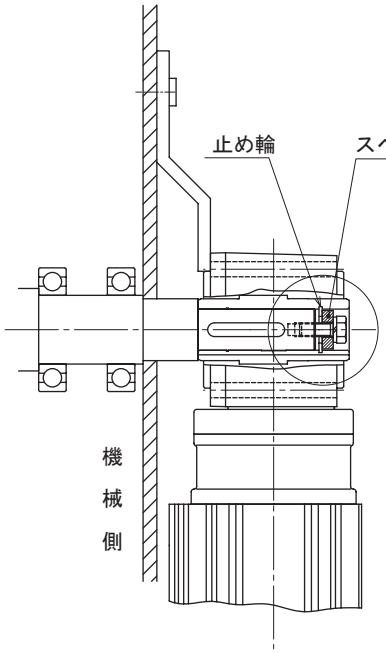

図 D10　スペーサと止め輪による固定

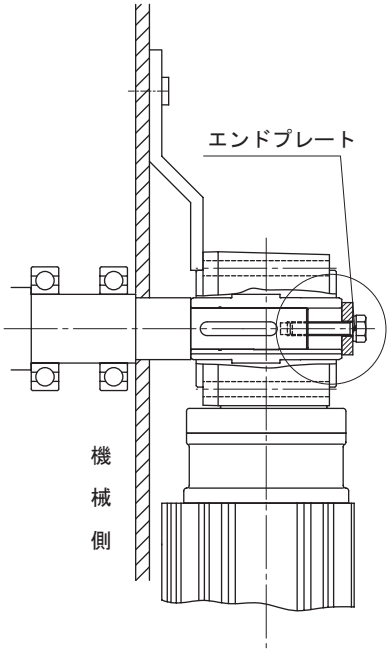

図 D11　エンドプレートによる固定

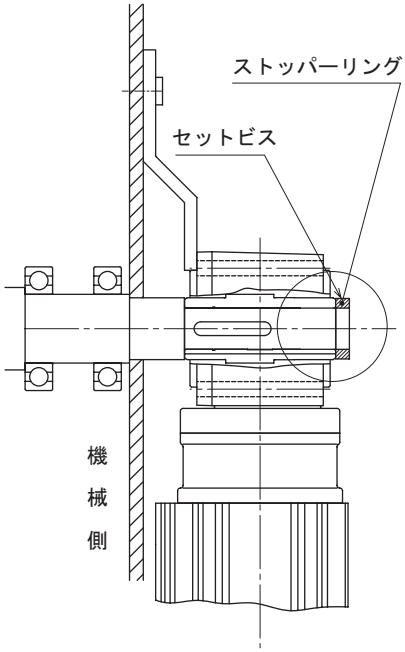

図 D12　セットビスとストッパーリングによる固定

(3) トルクアームの回り止め

トルクアームは減速機ケースの被動機械側に取り付けてください。取付には、六角穴付ボルトをご使用ください。
（ボルトサイズは、下表参照）

トルクアームの回り止め部には減速機と被動軸の間に余分な力が掛からぬ様、自由度をもたせてください。回り止めボルトで決してトルクアームを固定しないでください。回り止めボルト、トルクアーム、減速機、機械側の破損の原因となります。

始動・停止頻度が多い場合及び、正逆の繰り返し運転の場合等は衝撃による部品の摩擦を防ぐためにトルクアームと取付ボルト（又はスペーサー）の間にゴムブッシュ等の緩和材をご使用ください。

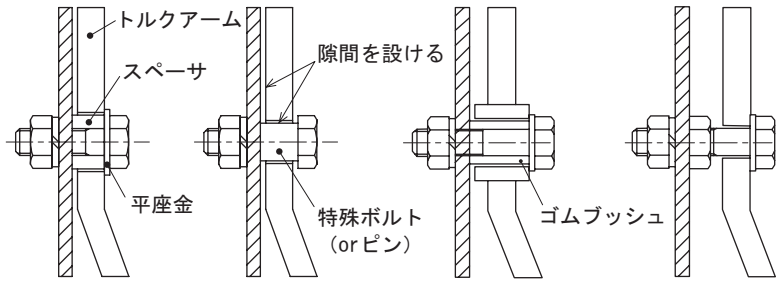

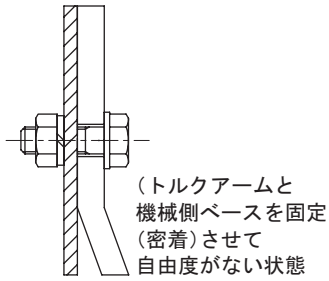

（※ 隙間は機械の動きに合わせて無理な力及び接触が掛からない寸法に調節ください。）

良い例

（回り止めボルトや機械、減速機に無理な力が働き破損の原因となります。）

悪い例

図 D13　回り止め部取付例（A 部）

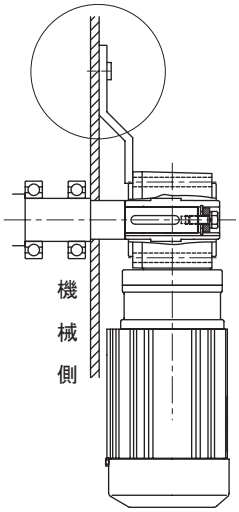

表 D10

枠番	ボルト
03	M5
07, 17	M6
1010, 1110, 1120, 1230, 1240	M8
1210, 1220, 1330, 1340	M10
1310, 1320, 1430, 1440	M12
1410, 1420, 1510, 1530, 1531	M16
1520, 1521, 1522, 1630, 1631, 1632, 1633, 1640	M20

(4) 被動軸からの取り外し

ケーシングと中空出力軸の間に余分な力がかからないようご注意ください。右図の様な治具をご使用して頂ければ、よりスムーズに取り外すことができます。

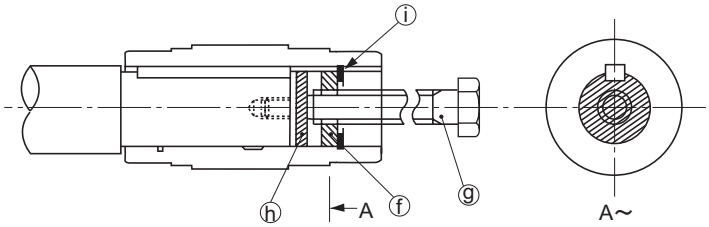

ⓕ……スペーサ
ⓖ……上ボルト
ⓗ……円板
ⓘ……止め輪

注）取付け、固定、及び取外し用の部品はお客様でご用意下さい。

図 D14

2. フランジ取付

この場合、被動軸及び減速機中空軸に対して、減速機ケースがこじられ余分な力が発生しない様、取付にご注意ください。

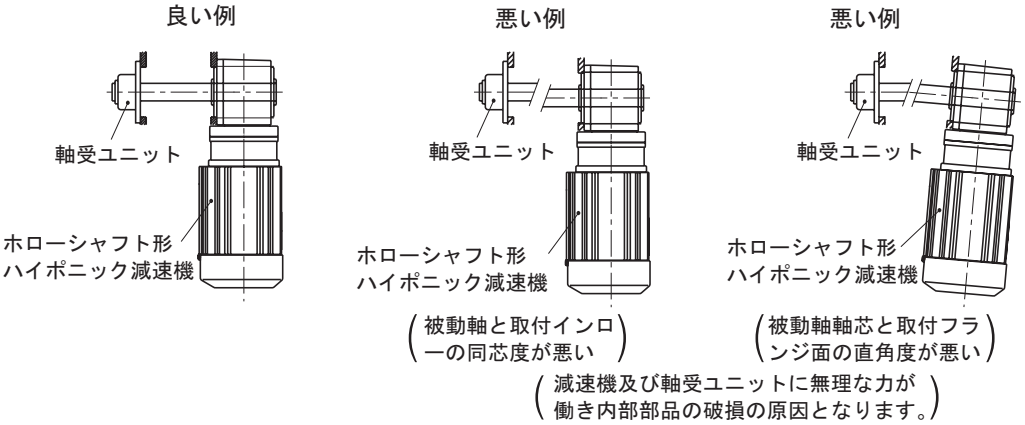

図 D15　**フランジ取付面**

トルクアーム（オプション）

- トルクアームをオプションとして用意しております。連続運転、および、始動・停止が少ない場合に使用できます。
- 取付の際は、『ホローシャフト形取り扱い上の注意事項（A192 〜 A194 頁）』をご参照ください。
- ホローシャフトからモータ側への取付は出来ません。
- お客様で、トルクアームをご準備する場合、始動・停止が頻繁な場合、およびモータ側にトルクアームを取付ける場合は、『トルクアームの設計（A196 頁）』および『トルクアームの設計例（A197 頁）』を参考に設計ください。減速機ケーシングへは 4 本のボルトで取付けてください。

トルクアーム形状

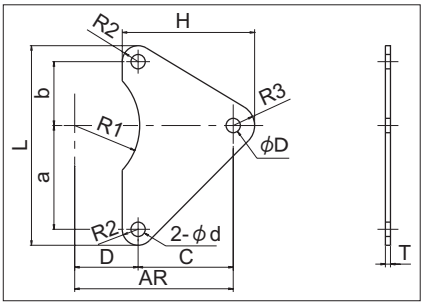

図 D16

寸法

表 D11 寸法表

枠　　番	a	b	C	D	H	L	d1	d2	R1	R2	R3	T
03#	33.2	33.2	46.8	–	61.8	78.4	φ6	φ6	–	6	9	3.2
07#, 17#	36.8	36.8	53.2	18.8	70.7	87.6	φ7	φ7	26	7	10.5	3.2
1010#	25	25	25	25	45.5	64	φ7	φ9	26	7	13.5	3.2
1110#	29	29	51	29	72.5	74	φ7	φ9	28	8	13.5	3.2
1210#	37	37	63	37	88.5	92	φ9	φ11	41	9	16.5	4.5
1310#	44	44	76	44	108	110	φ11	φ14	44.5	11	21	4.5
1410#	55	55	85	55	123	132	φ11	φ18	49.5	11	27	6
1510#	65	65	85	65	130	154	φ11	φ22	57	12	33	9
1120#	42	32	48	32	69.5	90	φ7	φ9	28	8	13.5	3.2
1220#	57	40	60	40	85.5	115	φ9	φ11	41	9	16.5	4.5
1320#	62	46	74	46	107	132	φ11	φ14	44.5	12	21	4.5
1420#	75	57	83	57	123	158	φ14	φ18	49.5	13	27	6
1520#	80	70	80	–	127	178	φ14	φ22	–	14	33	9
1230#, 1240#	65	40	60	40	82.5	123	φ9	φ9	41	9	13.5	3.2
1330#, 1340#	79	47	83	47	110.5	148	φ11	φ11	45	11	21	6
1430#, 1440#	92	54	106	54	141	174	φ14	φ14	50	14	21	6
1530#, 1531#, 1540#	109	64	136	64	181	209	φ18	φ18	60	18	27	9
1630#, 1631#, 1632#, 1633#, 1640#	145	85	195	85	250	274	φ22	φ22	80	22	33	12

取付

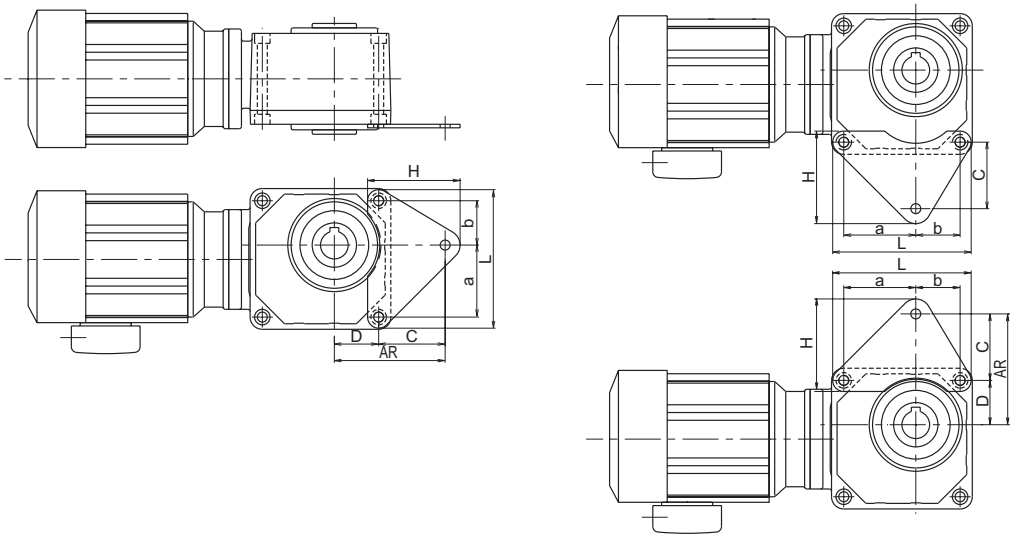

図 D17　取付例

注）
・トルクアームは回り止めだけの機能としてください。
・減速機の軸方向の固定は被動軸にて行ってください。

中空軸・RNYM シリーズ
トルクアーム設計例

トルクアーム、被動軸の強度及び軸受寿命をチェックしてください。

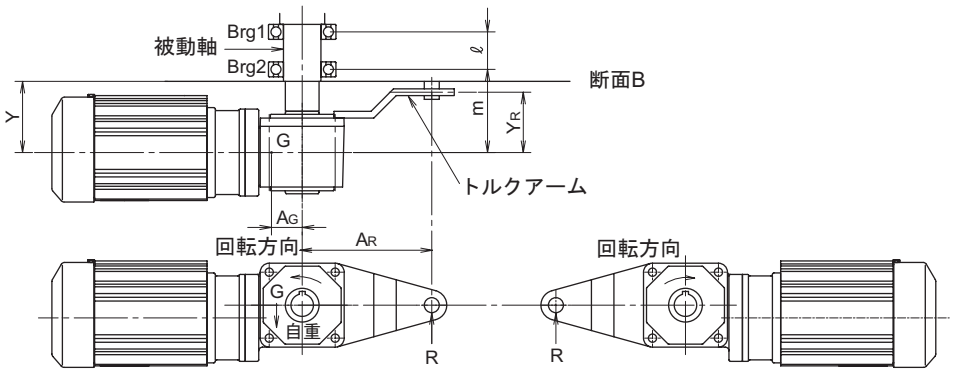

図 D18

表 D12 (m)

枠　番	AG
03, 07, 17	0.05
1010, 1110, 1230, 1240	0.1
1120, 1210, 1220, 1310, 1330, 1340, 1430, 1440	0.15
1320, 1410, 1420, 1510, 1540	0.2
1520, 1521, 1522, 1530, 1531, 1640	0.25
1630, 1631, 1632, 1633	0.30

(概略値)

1. トルクアーム荷重 ： $R = \dfrac{T+A_G \cdot G}{A_R}$
2. Brg.1 荷重 ： $B1 = \dfrac{m(R-G)-Y_R \cdot R}{\ell}$
3. Brg.2 荷重 ： $B2 = \dfrac{(\ell+m)(R-G)-Y_R \cdot R}{\ell}$
4. 被動軸の断面Bにおける曲げモーメント
   ： $M = Y_R \cdot R - Y(R-G)$ 但し $0 < Y \leqq m$

T ：出力トルク〔N・m〕
G ：減速機の自重〔N〕
R ：トルクアーム荷重〔N〕
A_G ：被動軸中心～減速機重心までの距離〔m〕
A_R ：被動軸中心～トルクアーム回り止めまでの距離〔m〕
Y_R ：減速機中心～トルクアーム回り止めまでの距離〔m〕
m ：減速機中心～Brg 2までの距離〔m〕
ℓ ：Brg 1～Brg 2までの距離〔m〕
Y ：減速機中心～断面Bまでの距離〔m〕

注）出力トルクは、上図回転方向のとき＋、逆方向の時は－となります。

トルクアーム設計例

トルクアーム形状と取付位置

表 D13

		1	2	3	4
形状	03 07 17	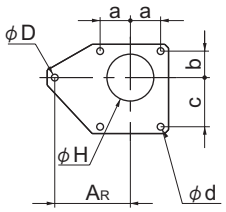	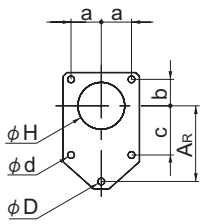	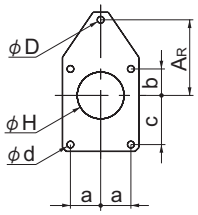	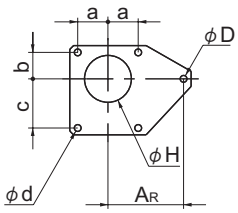
	1010 1410 1110 1420 1120 1430 1210 1440 1220 1510 1230 1520, 1521, 1522 1240 1530, 1531 1310 1540 1320 1630, 1631, 1632, 1330 1633 1340 1640	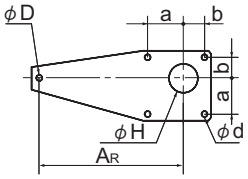	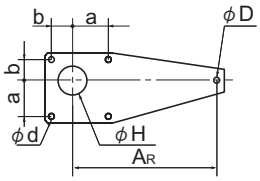		
取付位置		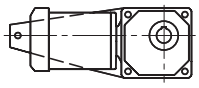	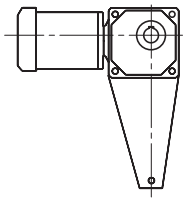	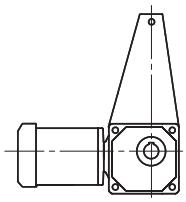	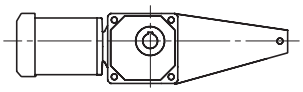

※モータ側に取り付ける場合はモータとの干渉を避ける必要があります。

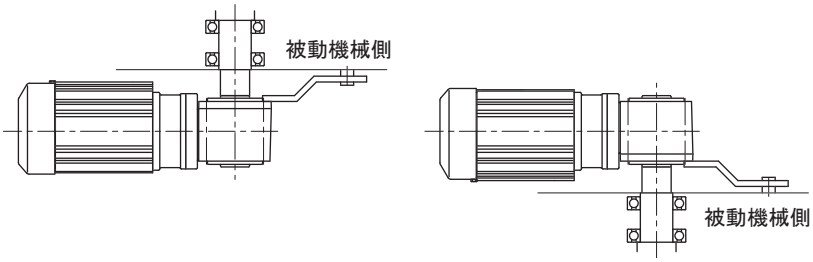

図 D19

トルクアームは被動機械側に取付けてください
（トルクアームはケースフランジ面の左右どちら側にも取付可能です）

中空軸・RNYM シリーズ
トルクアーム設計例

トルクアーム設計推奨寸法（各記号は上図に依ります。モータ側に取付ける時は、モータとの干渉に注意ください。）

表 D14 (mm)

枠　番	トルクアーム長さ	トルクアーム穴径	トルクアーム回り止め部穴径	トルクアーム取付ピッチ			トルクアーム取付穴径	トルクアーム板厚
	A_R	φH	φD	a	b	c	φd	
03	80	37	6	33	18	48	6	3.2
07	90	37	7	37	19	55	7	3.2
17	90	37	7	37	19	55	7	4.5
1010	50	50	9	25	25	—	7	3.2
1110	80	54	9	29	29	—	7	3.2
1120	80	54	9	42	32	—	7	3.2
1210	100	80	11	37	37	—	9	3.2
1220	100	80	11	57	40	—	9	4.5
1230, 1240	100	80	9	65	40	—	9	6
1310	120	87	14	44	44	—	11	4.5
1320	120	87	14	62	46	—	11	4.5
1330, 1340	130	87	11	79	47	—	11	9
1410	140	97	18	55	55	—	11	6
1420	140	97	18	75	57	—	14	6
1430, 1440	160	97	14	92	54	—	14	9
1510	150	112	18	65	65	—	11	9
1520	150	112	22	80	70	—	14	9
1530, 1531, 1540	200	112	18	109	64	—	18	9
1630, 1631, 1632, 1633, 1640	280	152	22	145	85	—	22	12

出力軸安全カバー詳細寸法（付属出荷）

●左右いずれの取付も可能です。
●樹脂製です。

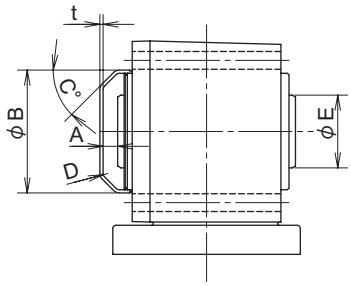

図 D20

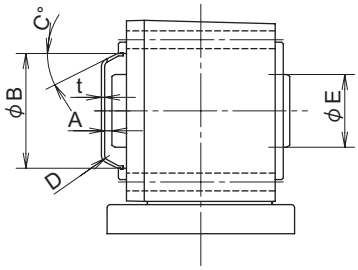

図 D21

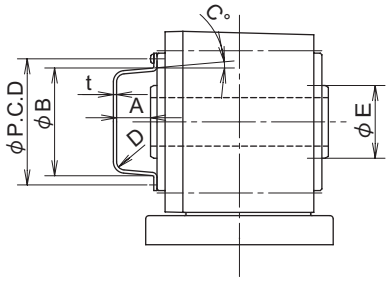

図 D22

表 D15 (mm)

寸法 / 枠番	安全カバー A	B	C	D	t	P.C.D	N	M × P × L	出力軸端部 E	形状図
03, 07, 17	10	72	28°	R5	2	—	—	—	25	図 D21
1010	10	52	45°	R3	2	—	—	—	25	図 D20
1110, 1120	10	56	45°	R3	2	—	—	—	30	
1210, 1220, 1230, 1240	21	59	5°	R5	2	70	2	M3 × 0.5 × 6	40	図 D22
1310, 1320, 1330, 1340	21	67	5°	R5	2	78	2	M3 × 0.5 × 6	45	
1410, 1420, 1430, 1440	30	77	5°	R5	2	88	2	M3 × 0.5 × 6	55	
1510, 1520, 1521, 1522, 1530, 1531, 1540	30	90	5°	R5	2	103	2	M3 × 0.5 × 6	65	
1630, 1631, 1632, 1633, 1640	40	114	5°	R5	2	135	2	M3 × 0.5 × 6	95	

M：ネジサイズ　P：ネジ山ピッチ　L：ネジ長さ　P.C.D：取付ピッチ　N：ネジ個数

注）1. 本表の値は予告なしに変更することがあります。
2. 枠番 03, 07, 17, 1010, 1110, 1120# 用の安全カバーは、ハメコミ式です。（セットビス不要）
3. 安全カバーが不要な場合は、ご購入時にお申し出ください。

中実軸・RNFM, RNHM シリーズ
出力軸詳細寸法

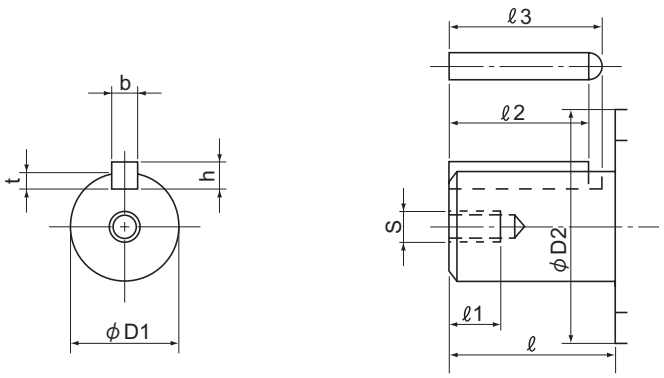

図 D23

表 D16

寸法 / 枠番	φD1	公差 (h6)	ℓ	S	ℓ1	t	公差	b (キー)	公差(h9)	h (キー)	公差	ℓ2 (キー)	ℓ3	φD2	K (アール)
01	10	0 -0.009	29	—	—	2.5	+0.1 0	4	0 -0.030	4	0 -0.030	22	25	25	—
03	15	0 -0.011	31	—	—	3	+0.1 0	5	0 -0.030	5	0 -0.030	22	25	25	—
05	12	0 -0.011	29	—	—	2.5	+0.1 0	4	0 -0.030	4	0 -0.030	22	25	25	—
07	15	0 -0.011	31	—	—	3	+0.1 0	5	0 -0.030	5	0 -0.030	22	25	25	—
15	15	0 -0.011	31	—	—	3	+0.1 0	5	0 -0.030	5	0 -0.030	22	25	25	—
17	18	0 -0.011	31	—	—	3.5	+0.1 0	6	0 -0.030	6	0 -0.030	22	25	25	—
190	18	0 -0.011	28	M6	12	3.5	+0.1 0	6	0 -0.030	6	0 -0.030	22	25	25	—
20, 23, 25, 270	22	0 -0.013	36	M6	12	3.5	+0.1 0	6	0 -0.030	6	0 -0.030	32	35	30	—
30, 33, 35, 370	28	0 -0.013	42	M8	16	4	+0.2 0	8	0 -0.036	7	0 -0.090	35	39	35	—
40, 43, 45, 470	32	0 -0.016	58	M8	16	5	+0.2 0	10	0 -0.036	8	0 -0.090	50	55	45	—
50, 53, 54, 55	40	0 -0.016	82	M10	18	5	+0.2 0	12	0 -0.043	8	0 -0.090	70	76	55	—
60, 63, 64	50	0 -0.016	82	M10	18	5.5	+0.2 0	14	0 -0.043	9	0 -0.090	70	77	70	—
1240	22	0 -0.013	36	M6	12	3.5	+0.1 0	6	0 -0.030	6	0 -0.030	32	35	30	1
1340	28	0 -0.013	42	M8	16	4	+0.2 0	8	0 -0.036	7	0 -0.090	35	39	35	2
1440	32	0 -0.016	58	M8	16	5	+0.2 0	10	0 -0.036	8	0 -0.090	50	55	40	2
1540	40	0 -0.016	82	M10	18	5	+0.2 0	12	0 -0.043	8	0 -0.090	70	76	50	3
1630, 1631, 1640	50	0 -0.016	82	M10	18	5.5	+0.2 0	14	0 -0.043	9	0 -0.090	70	77	60	3

注）キー溝の寸法は JIS B 1301-1996 平行キー用溝（普通形）に依っています。

銘板の見方

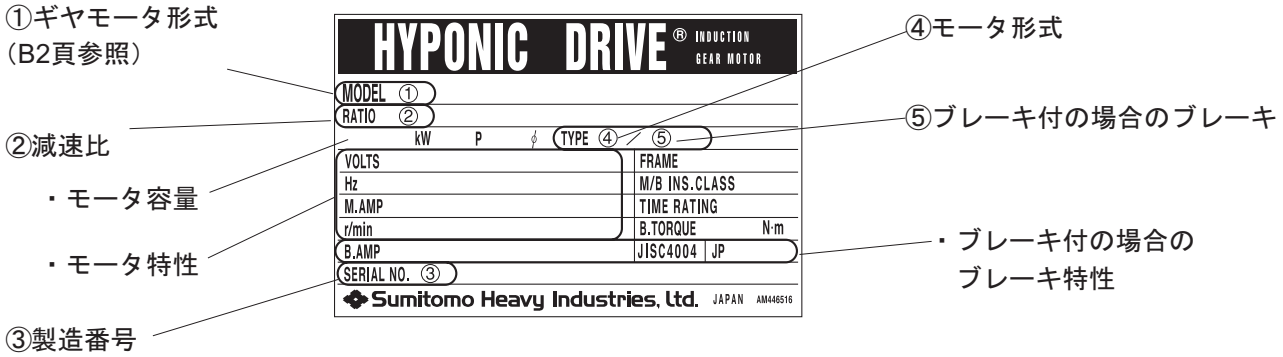

図 D24

潤滑

（1）標準潤滑

- ギヤ部には、長寿命グリースを封入していますので、補給なしで長時間安心してご使用いただけますが、20000 時間または３～５年を目安にオーバーホールを実施していただくと、より長寿命となります。
- ギヤモータのオーバーホールは熟練を要しますので、必ず弊社専門工場で実施してください。

注） オイルシールに関して
オイルシールには寿命があり、長時間のご使用では自然劣化や磨耗によってシール効果が低下することがあります。
減速機の使用条件や周囲環境によってシール寿命は大きく異なりますので、通常運転（均一荷重、１日 10 時間運転、常温下）でのご使用に際しては、1 ～ 3 年程度を目安に交換されることをお奨めします。

（2）HACCP ※1 対応・食品用潤滑剤（オプション）

潤滑剤の偶発的接触による危害を避けられないケースにお奨めできる、HACCP 対応の食品機械用潤滑剤をオプションで用意していますので、ご照会ください。

［食品機械用潤滑剤使用のメリット］

- USDA（米国農務省）H-1 ※2 認定の潤滑剤ですので、安全です。
- 作業環境にクリーンで安全なイメージを与えます。
- PL 法などへのリスクが低減します。

※ 1. HACCP とは
食品製造における、危害の発生を前もって防止する管理システムのことです。

※ 2. USDA H-1 とは
日本国内では、食品衛生法等において潤滑剤の安全性に関する規格・規制が設定されていませんが、消費者保護の進んでいるアメリカ合衆国では、潤滑剤の安全性の目安として、FDA（米国食品医薬局）と USDA（米国農務省）が認証制度を設けています。
USDA H-1 は、「偶発的に食品に接触する可能性のある箇所での使用が可能な潤滑剤」を認定する規格です。

MEMO

技術資料

平行軸　ギヤ部

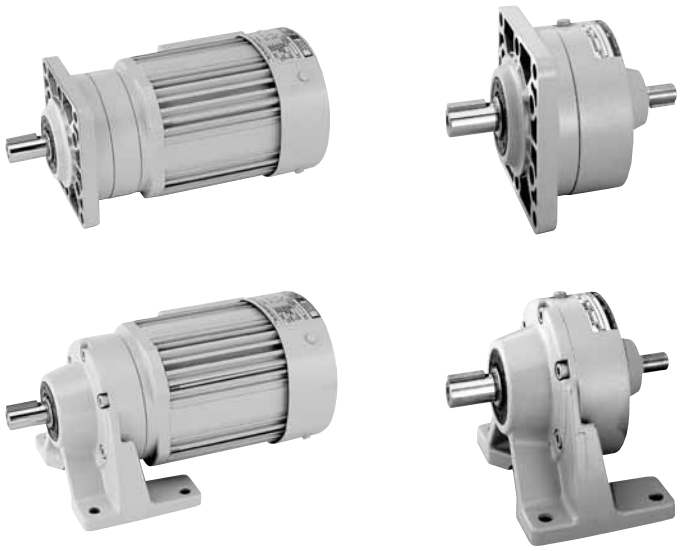

Technical Information

サイクロ®減速機構造機種代表例（脚取付・CNHMタイプ）

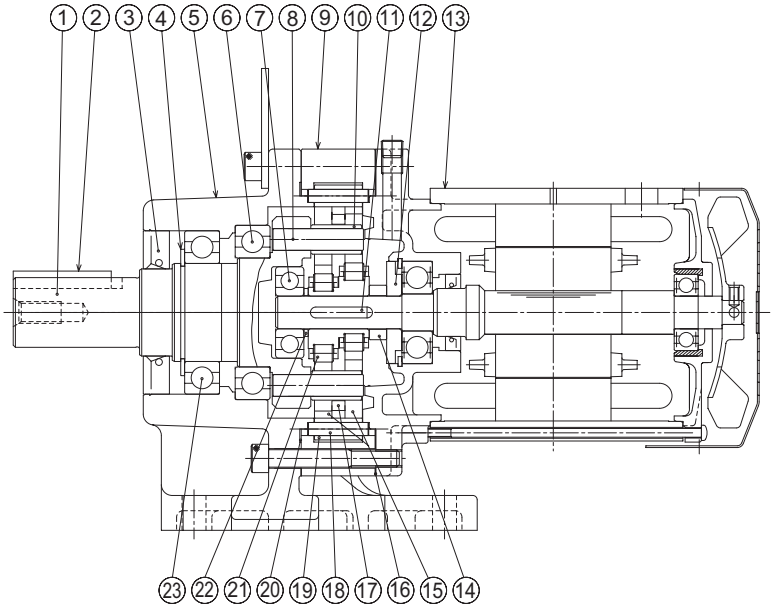

図D25　脚取付・CNHMタイプ・サイクロ構造機種

品番	部　品　名	品番	部　品　名	品番	部　品　名	品番	部　品　名
1	低速軸（出力軸）	7	高速軸軸受A	13	モータ	19	外ローラ
2	キー	8	内ピン	14	ディスタンスピース	20	パッキン
3	オイルシール	9	枠	15	曲線板	21	偏心軸受
4	止め輪	10	内ローラ	16	パッキン	22	ディスタンスピース
5	横外カバー	11	キー	17	サシワ	23	低速軸軸受A
6	低速軸軸受B	12	油切り	18	外ピン		

トラクションドライブ機種代表例（脚取付・CNHMタイプ）

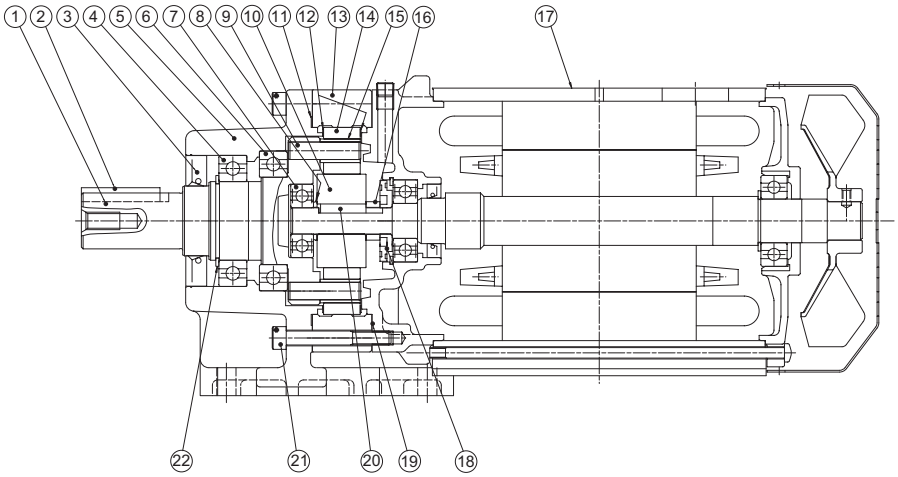

図D26　脚取付・CNHMタイプ・トラクションドライブ機種

品番	部　品　名	品番	部　品　名	品番	部　品　名	品番	部　品　名
1	低速軸（出力軸）	7	高速軸軸受Ａ	13	固定輪	19	パッキンＢ，Ｃ
2	キー	8	ディスタンスピース	14	遊星ローラ	20	キー
3	オイルシール	9	内ピン	15	内ローラ	21	穴付ボルト
4	低速軸軸受Ａ	10	サンローラ	16	ディスタンスピース	22	止め輪
5	横外カバー	11	パッキン	17	モータ		
6	低速軸軸受Ｂ	12	軌道輪	18	油切り		

ギヤモータの慣性モーメント J・GD^2（モータ軸換算値）

表 D20

単位：J（慣性モーメント）（× 10^{-4}kg•m^2）　GD^2（× 10^{-4}kgf•m^2）

モータ種類		90W		0.1kW（F-56L）注1		0.1kW（F-63S）注1		0.2kW	
		J	GD^2	J	GD^2	J	GD^2	J	GD^2
三相モータ屋内形	ブレーキ無	1.52	6.07	1.52	6.07	3.40	13.6	5.16	20.6
	ブレーキ付	1.52	6.08	1.52	6.08	3.65	14.6	5.40	21.6
三相モータ屋外形	ブレーキ無	1.52	6.07	1.52	6.07	3.40	13.6	5.16	20.6
	ブレーキ付	—	—	—	—	3.65	14.6	5.66	22.6
安全増防爆形	ブレーキ無	1.52	6.07	—	—	3.40	13.6	5.16	20.6
単相モータ屋内形	ブレーキ無	2.14	8.56	—	—	5.15	20.6	6.66	26.6
	ブレーキ付	2.15	8.58	—	—	5.40	21.6	6.90	27.6
単相モータ屋外形	ブレーキ無	2.14	8.56	—	—	5.15	20.6	6.66	26.6
	ブレーキ付	—	—	—	—	5.65	22.6	6.91	27.6
単相レバーシブル	ブレーキ無	2.14	8.56	—	—	—	—	—	—
インバータ用屋内形	ブレーキ無	1.52	6.07	—	—	5.15	20.6	6.66	26.6
	ブレーキ付	1.52	6.08	—	—	5.65	22.6	6.91	27.6
インバータ用屋外形	ブレーキ無	1.52	6.07	—	—	5.15	20.6	6.66	26.6
	ブレーキ付	—	—	—	—	5.65	22.6	6.91	27.6

モータ種類		0.25kW		0.4kW		0.55kW		0.75kW	
		J	GD^2	J	GD^2	J	GD^2	J	GD^2
三相モータ屋内形	ブレーキ無	5.16	20.6	6.66	26.7	10.6	42.4	12.7	50.7
	ブレーキ付	5.40	21.6	6.91	27.6	11.2	44.6	13.3	53
三相モータ屋外形	ブレーキ無	5.16	20.6	6.66	26.7	10.6	42.4	12.7	50.7
	ブレーキ付	5.66	22.6	6.91	27.7	11.6	46.4	13.7	54.7
安全増防爆形	ブレーキ無	—	—	6.66	26.7	—	—	12.7	50.7
単相モータ屋内形	ブレーキ無	—	—	12.2	48.7	—	—	—	—
	ブレーキ付	—	—	12.7	50.9	—	—	—	—
単相モータ屋外形	ブレーキ無	—	—	12.2	48.7	—	—	22.0	87.9
	ブレーキ付	—	—	13.2	52.7	—	—	—	—
単相レバーシブル	ブレーキ無	—	—	—	—	—	—	—	—
インバータ用屋内形	ブレーキ無	—	—	12.2	48.7	—	—	22.0	87.9
	ブレーキ付	—	—	13.2	52.7	—	—	24.2	96.7
インバータ用屋外形	ブレーキ無	—	—	12.2	48.7	—	—	22.0	87.9
	ブレーキ付	—	—	13.2	52.7	—	—	24.2	96.7

モータ種類		1.1kW		1.5kW		2.2kW	
		J	GD^2	J	GD^2	J	GD^2
三相モータ屋内形	ブレーキ無	20.1	80.2	22.9	91.4	37.4	150
	ブレーキ付	23.2	92.8	26.0	104	40.7	163
三相モータ屋外形	ブレーキ無	20.1	80.2	22.9	91.4	37.4	150
	ブレーキ付	22.4	89.4	25.1	100	41.4	166
安全増防爆形	ブレーキ無	—	—	22.9	91.4	37.4	150
単相モータ屋内形	ブレーキ無	—	—	—	—	—	—
	ブレーキ付	—	—	—	—	—	—
単相モータ屋外形	ブレーキ無	—	—	—	—	—	—
	ブレーキ付	—	—	—	—	—	—
単相レバーシブル	ブレーキ無	—	—	—	—	—	—
インバータ用屋内形	ブレーキ無	—	—	34.9	139	88.9	356
	ブレーキ付	—	—	38.9	155	99.9	400
インバータ用屋外形	ブレーキ無	—	—	34.9	139	88.9	356
	ブレーキ付	—	—	38.9	155	99.9	400

注 1）屋内形　ブレーキ無
0.1kW 減速比 1／6 ～ 1／51：モータ枠番　F-56L
0.1kW 減速比 1／3、1／5、1／59 ～ 1／1003：モータ枠番　F-63S
屋内形　ブレーキ付
0.1kW 減速比 1／6 ～ 1／51：モータ枠番　F-56L
0.1kW 減速比 1／3、1／5、1／59 ～ 1／1003：モータ枠番　F-63S
屋外形　ブレーキ無、軽防塵形　ブレーキ無
0.1kW 減速比 1／6 ～ 1／51：モータ枠番　F-56L
0.1kW 減速比 1／3、1／5、1／59 ～ 1／1003：モータ枠番　F-63S
屋外形　ブレーキ付、軽防塵形　ブレーキ付
0.1kW 減速比 1／3 ～ 1／1003：モータ枠番　F-63S

レデューサの慣性モーメント J・GD^2（高速軸換算値）

表 D21

単位：J（慣性モーメント）（× 10^{-4}kg•m^2）　GD^2（× 10^{-4}kgf•m^2）

相当モータ容量 / 枠番	90W		0.1kW		0.2kW		0.25kW		0.4kW	
	J	GD^2	J	GD^2	J	GD^2	J	GD^2	J	GD^2
E065, E06H	0.084	0.335	0.084	0.335	0.084	0.335	—	—	—	—
E075	—	—	0.058	0.232	0.062	0.250	0.166	0.663	0.166	0.663
E085	—	—	0.135	0.542	0.136	0.546	0.138	0.554	0.143	0.571
E095	—	—	—	—	0.215	0.859	0.216	0.865	0.222	0.887
E105	—	—	—	—	—	—	0.187	0.747	0.191	0.765
E115	—	—	—	—	—	—	—	—	—	—
E125	—	—	—	—	—	—	—	—	—	—
E07R	—	—	0.107	0.428	0.107	0.428	0.107	0.428	0.107	0.428
E08R	—	—	—	—	—	—	—	—	—	—
E09R	—	—	—	—	—	—	—	—	—	—
E10R	—	—	—	—	—	—	—	—	—	—
E095DR, E105DR, E115DR	—	—	0.043	0.172	0.043	0.172	0.043	0.172	0.036	0.145
E125DR	—	—	—	—	—	—	—	—	—	—
E125DS	—	—	—	—	—	—	—	—	0.421	1.68
E095DA, E105DA, E125DA	—	—	0.154	0.616	0.154	0.616	0.159	0.638	0.159	0.638

相当モータ容量 / 枠番	0.55kW		0.75kW		1.1kW		1.5kW		2.2kW	
	J	GD^2	J	GD^2	J	GD^2	J	GD^2	J	GD^2
E065, E06H	—	—	—	—	—	—	—	—	—	—
E075	—	—	—	—	—	—	—	—	—	—
E085	0.214	0.854	0.214	0.854	—	—	—	—	—	—
E095	0.418	1.67	1.04	4.17	1.04	4.17	1.04	4.17	—	—
E105	0.194	0.774	0.197	0.790	0.223	0.893	0.232	0.929	0.777	3.11
E115	—	—	0.510	2.04	0.516	2.06	0.534	2.13	0.582	2.33
E125	—	—	—	—	1.07	4.28	1.09	4.37	1.10	4.41
E07R	—	—	—	—	—	—	—	—	—	—
E08R	0.485	1.94	0.485	1.94	—	—	—	—	—	—
E09R	—	—	1.57	6.27	1.57	6.27	1.57	6.27	—	—
E10R	—	—	—	—	—	—	—	—	4.11	16.5
E095DR, E105DR, E115DR	—	—	—	—	—	—	—	—	—	—
E125DR	0.167	0.666	0.167	0.666	—	—	—	—	—	—
E125DS	—	—	—	—	—	—	—	—	—	—
E095DA, E105DA, E125DA	—	—	—	—	—	—	—	—	—	—

出力軸回転方向

1. ギヤモータの場合

D52 ～ D61 **頁の結線に従った場合の出力軸回転方向**

表 D22

B121 ～ B127 **頁の通りの結線を行うと、モータ軸は反負荷側から見て右回転となります。この時の出力回転方向は下図の矢印の方向となります。**		
枠　番	E065、E06H、E075、E085、E095、E105、E115、E125、E095DR、E105DR、E115DR、E125DR、E125DS	E07R、E08R、E09R、E10R、E095DA、E105DA、E125DA
出力軸回転方向（負荷側より見て）	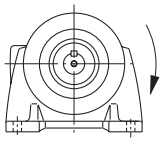	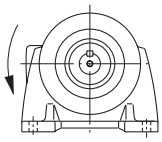

- **三相標準モータを逆回転させる場合は結線の** R **と** T **を入れ替えてください。**
- 90W **単相モータを逆回転させる場合は** SW **を切り替えてください。**
- 0.1 ～ 0.4kW **単相モータを逆回転させる場合はモータ停止後結線の** X **と** Y **を入れ替えてください。**

2. レデューサ（両軸形）の場合

表 D23

枠　番	E065、E06H、E075、E085、E095、E105、E115、E125、E095DR、E105DR、E115DR、E125DR、E125DS	E07R、E08R、E09R、E10R、E095DA、E105DA、E125DA
出力軸回転方向	**入力回転方向に対して逆回転**	**入力回転方向に対して同回転**

実減速比

基本的には形式に記載の減速比（公称減速比）＝実減速比となっていますが、枠番によって考慮する事項が異なりますので、下表をご参照ください。

枠番	E065 E06H E075 E085 E095 E095DA E105 E105DA E115 E125 E125DA
実減速比	全て整数値となっており、形式に記載の減速比（公称減速比）が実減速比となっています。

枠番	E07R E08R E09R E095DR E10R E105DR E115DR E125DR E125DS
実減速比	減速部にはトラクションドライブを使用しており、実減速比は運転負荷状況で若干変化します。 ・実減速比 = 公称減速比×(0.997～1.003)

低速軸・高速軸詳細寸法

1. 低速軸　軸端寸法

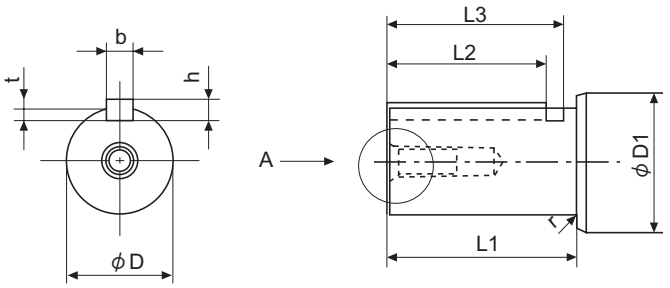

図 D27

表 D24

枠番	φD (h6)	公差	φD1	L1	r	t	公差	b(キー) (h9)	公差	h (キー)	公差	L2	L3
E065　E06H	16	0 -0.011	20	28	0.4	3	+0.1 0	5	0 -0.030	5	0 -0.030	22	24.5
E075　E07R	18		25	32	0.4	3.5		6		6		25	28
E085　E08R	22	0 -0.013	30	40	0.4	3.5		6		6		32	35
E095　E09R　E095DR　E095DA	28		35	50	0.4	4	+0.2 0	8	0 -0.036	7	0 -0.090	40	44
E105　E10R　E105DR　E105DA	32	0 -0.016	40	58	0.4	5		10		8		45	50
E115　E115DR	38		55	68	—	5		10		8		56	61
E125　E125DR　E125DS　E125DA	42		55	75	—	5		12	0 -0.043	8		63	69

キー溝寸法は JIS B 1301-1996 平行キー用溝（普通形）に依っています。

2. 低速軸　軸端タップ穴詳細寸法

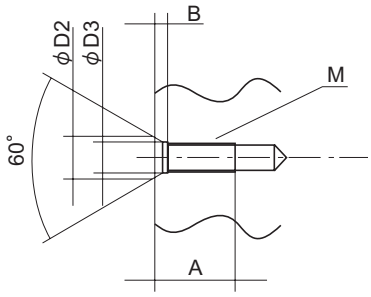

図 D28

表 D25

枠番	タップ寸法	タップ深さ	センター穴寸法		
	M	A	φD2	φD3	B
E065　E06H	M5	13	8	5.2	3.4
E075　E07R	M6	16	9	6.2	3.4
E085　E08R	M6	16	9	6.2	3.4
E095　E09R　E095DR　E095DA	M8	19	11	—	3.6
E105　E10R　E105DR　E105DA	M10	22	13	—	3.7
E115　E115DR	M10	22	13	—	3.7
E125　E125DR　E125DS　E125DA	M12	28	15	—	4

3. 高速軸　軸端詳細寸法

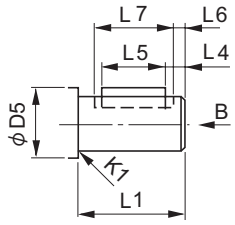

図 D29

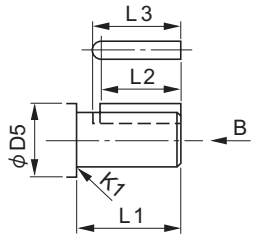

図 D30

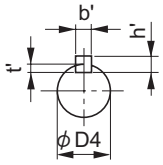

B～

表 D26

枠番	図	φD4 (h6)	公差	φD5	L1	r'	t'	公差	b' (キー) (h9)	公差	h' (キー)	公差	L2	L3	L4	L5	L6	L7
E065　E06H　E075　E07R　E095DR　E105DR　E115DR	図 D30	12	0 -0.011	16	22	0.4	2.5	+0.1 0	4	0 -0.030	4	0 -0.030	18	20	—	—	—	—
E085　E08R　E095DA　E105DA　E125DR　E125DA	図 D29			17	25	0.5	2.5						—	—	3	18	1	22
E095　E09R　E105　E10R　E115　E125DS	図 D29	15		20	25	1	3		5		5		—	—	3.5	16	1	21
E125	図 D30	18		32	35	1	3.5		6		6		25	28	—	—	—	—

●高速軸 D4 寸法・・・・寸法公差は JIS B 0401-1976“ h6” です。
●キー溝寸法は JIS B 1301-1996 平行キー用溝（締込形）に依っています。

銘板の見方

1. ギヤモータの場合

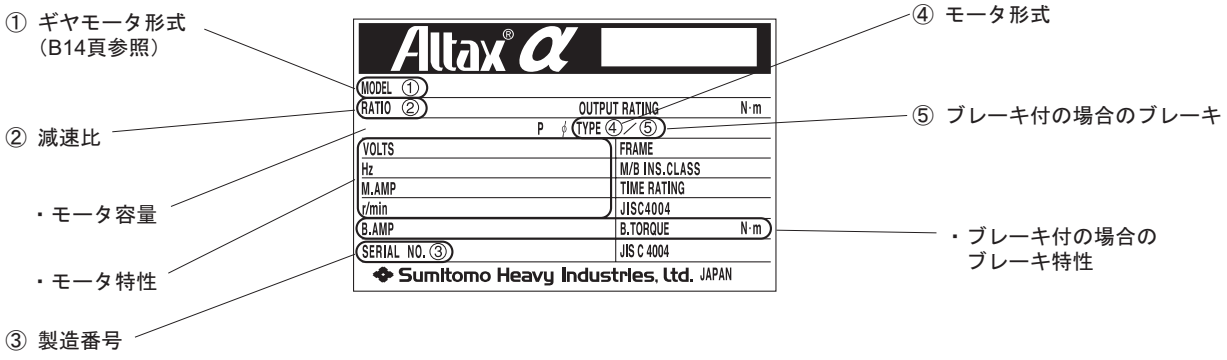

図 D31

2. レデューサの場合

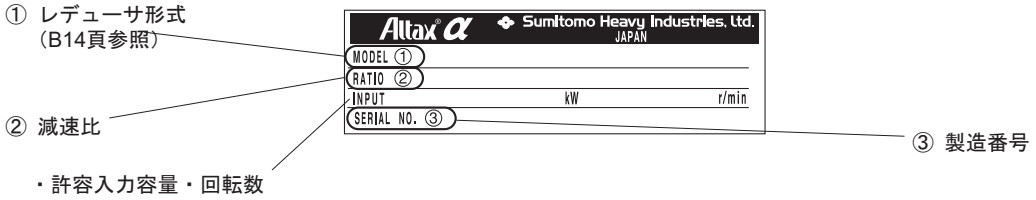

図 D32

潤滑

（1）標準潤滑

- ギヤ部には、長寿命グリースを封入していますので、補給なしで長時間安心してご使用いただけますが、20000 時間または 3 ～ 5 年を目安にオーバーホールを実施していただくと、より長寿命となります。
- ギヤモータのオーバーホールは熟練を要しますので、必ず弊社専門工場で実施してください。

注） オイルシールに関して
オイルシールには寿命があり、長時間のご使用では自然劣化や磨耗によってシール効果が低下することがあります。
減速機の使用条件や周囲環境によってシール寿命は大きく異なりますので、通常運転（均一荷重、１日 10 時間運転、常温下）でのご使用に際しては、1 ～ 3 年程度を目安に交換されることをお奨めします。

（2）HACCP ※1 対応・食品用潤滑剤（オプション）

潤滑剤の偶発的接触による危害を避けられないケースにお奨めできる、HACCP 対応の食品機械用潤滑剤をオプションで用意していますので、ご照会ください。

［食品機械用潤滑剤使用のメリット］

- USDA（米国農務省）H-1 ※2 認定の潤滑剤ですので、安全です。
- 作業環境にクリーンで安全なイメージを与えます。
- PL 法などへのリスクが低減します。

※ 1. HACCP とは
食品製造における、危害の発生を前もって防止する管理システムのことです。

※ 2. USDA H-1 とは
日本国内では、食品衛生法等において潤滑剤の安全性に関する規格・規制が設定されていませんが、消費者保護の進んでいるアメリカ合衆国では、潤滑剤の安全性の目安として、FDA（米国食品医薬局）と USDA（米国農務省）が認証制度を設けています。
USDA H-1 は、「偶発的に食品に接触する可能性のある箇所での使用が可能な潤滑剤」を認定する規格です。

MEMO

技術資料

モータ部

Technical Information

直交軸ギヤ部
平行軸ギヤ部
モータ部
その他

1. 三相モータ（ブレーキ無／ブレーキ付、屋内形／屋外形／軽防塵形共通）

1）200V 級

a. ハイポニック （RNYM, RNFM, RNHM シリーズ）

表 D27

極数		4 P														
電源		200V-50Hz					200V-60Hz					220V-60Hz				
出力 [kW]	モータ枠番	定格電流 [A]	最大トルク [%]	始動トルク [%]	始動電流 [A]	回転数 [r/min]	定格電流 [A]	最大トルク [%]	始動トルク [%]	始動電流 [A]	回転数 [r/min]	定格電流 [A]	最大トルク [%]	始動トルク [%]	始動電流 [A]	回転数 [r/min]
0.015	F-50S	0.13	282	282	0.36	1390	0.1	264	264	0.33	1670	0.11	319	319	0.37	1680
0.025	F-50M	0.19	232	232	0.51	1360	0.17	231	225	0.49	1630	0.17	279	272	0.54	1670
0.04	F-50L（注 1）	0.27	218	218	0.72	1320	0.24	196	196	0.67	1570	0.24	248	248	0.74	1630
0.04	F-56S（注 2）	0.31	254	264	0.90	1390	0.28	190	203	0.80	1660	0.28	238	266	0.90	1690
0.06	F-50L（注 3）	0.40	172	172	0.91	1220	0.41	141	141	0.84	1350	0.35	197	197	0.92	1590
0.06	F-56M（注 4）	0.44	237	246	1.3	1380	0.39	204	201	1.2	1640	0.39	254	261	1.4	1670
0.09	F-56L	0.65	264	254	2.1	1370	0.56	230	204	1.9	1640	0.57	289	271	2.1	1680
0.1	F-63S	0.69	265	281	2.7	1420	0.6	236	245	2.5	1700	0.62	285	297	2.8	1720
0.2	F-63M	1.24	232	233	4.6	1410	1.09	210	207	4.2	1700	1.09	254	250	4.8	1720
0.25	F-71M	1.95	391	413	9.1	1440	1.55	334	356	8.3	1720	1.65	420	462	9.4	1730
0.4	F-71M	2.35	237	237	9.1	1410	2.05	210	210	8.3	1700	2.02	257	257	9.4	1730
0.55	F-80S	2.82	219	227	11.2	1410	2.58	190	189	10.5	1680	2.47	237	240	11.7	1710
0.75	F-80M	3.88	234	215	16.0	1420	3.43	211	190	15.1	1720	3.35	253	242	16.8	1740
1.1	F-90S	5.33	246	225	26.5	1420	4.86	210	194	24.4	1690	4.65	263	246	27.2	1720
1.5	F-90L	6.97	233	224	34.1	1430	6.29	205	192	31.2	1710	6.00	250	243	34.9	1730
2.2	F-100L	9.74	268	255	52	1430	8.90	229	204	46.6	1700	8.38	282	260	52	1720
3.0	F-112S	12.9	242	237	74	1420	11.9	193	177	66	1710	11.0	244	225	74	1730
3.7	F-112M	15.3	262	236	94	1430	14.3	216	188	86	1710	13.3	264	238	96	1730
5.5	F-132S	22.3	285	256	147	1430	20.9	241	208	129	1700	19.3	295	263	145	1720

注）1. 枠番 05#, 07# 用　　3. 枠番 07# 用
　　2. 枠番 17# 用　　4. 枠番 17# 用

b. アルタックス α （CNHM, CNVM シリーズ）

表 D28

極数		4 P														
電源		200V-50Hz					200V-60Hz					220V-60Hz				
出力 [kW]	モータ枠番	定格電流 [A]	最大トルク [%]	始動トルク [%]	始動電流 [A]	回転数 [r/min]	定格電流 [A]	最大トルク [%]	始動トルク [%]	始動電流 [A]	回転数 [r/min]	定格電流 [A]	最大トルク [%]	始動トルク [%]	始動電流 [A]	回転数 [r/min]
0.09	F-56L	0.65	264	254	2.1	1370	0.56	230	204	1.9	1640	0.57	289	271	2.1	1680
0.1	F-56L（注 5）	0.69	235	226	2.1	1350	0.60	205	182	1.9	1620	0.60	257	242	2.1	1660
0.1	F-63S（注 5）	0.69	265	281	2.7	1420	0.60	236	245	2.5	1700	0.62	285	297	2.8	1720
0.2	F-63M	1.24	232	233	4.6	1410	1.09	210	207	4.2	1700	1.09	254	250	4.8	1720
0.25	F-63M	1.40	205	225	5.2	1380	1.28	177	189	4.6	1660	1.24	228	251	5.2	1690
0.4	F-71M	2.35	237	237	9.1	1410	2.05	210	210	8.3	1700	2.02	257	257	9.4	1730
0.55	F-80S	2.82	219	227	11.2	1410	2.58	190	189	10.5	1680	2.47	237	240	11.7	1710
0.75	F-80M	3.88	234	215	16.0	1420	3.43	211	190	15.1	1720	3.35	253	242	16.8	1740
1.1	F-90S	5.33	246	225	26.5	1420	4.86	210	194	24.4	1690	4.65	263	246	27.2	1720
1.5	F-90L	6.97	233	224	34.1	1430	6.29	205	192	31.2	1710	6.00	250	243	34.9	1730
2.2	F-100L	9.74	268	255	52	1430	8.90	229	204	46.6	1700	8.38	282	260	52	1720

注）5. アルタックス α・0.1kW は、以下の機種でモータ枠番が変わります。

kW	モータ枠番	減速比範囲		
		屋内形	屋外形・軽防塵形	
		ブレーキ無・付	ブレーキ無	ブレーキ付
0.1	F-56L	1/6 ～ 1/51	1/6 ～ 1/51	-
0.1	F-63S	1/3, 1/5, 1/59 ～ 1/1003	1/3, 1/5, 1/59 ～ 1/1003	1/3 ～ 1/1003

※ 上表の値は予告なく変更することがありますので、正式な値が必要な場合はご照会ください。

2）400V 級（ハイポニック・アルタックス α 共通）

表 D29

範囲		極数		4 P														
		電源		400V-50Hz					400V-60Hz					440V-60Hz				
		出力 [kW]	モータ枠番	定格電流 [A]	最大トルク [%]	始動トルク [%]	始動電流 [A]	回転数 [r/min]	定格電流 [A]	最大トルク [%]	始動トルク [%]	始動電流 [A]	回転数 [r/min]	定格電流 [A]	最大トルク [%]	始動トルク [%]	始動電流 [A]	回転数 [r/min]
ハイポニック	アルタックス α	0.09	F-56L	0.33	253	232	1.0	1370	0.28	220	232	0.9	1640	0.29	276	247	1.0	1670
		0.1	F-56L（注 6）	0.35	225	206	1.0	1340	0.30	196	206	0.9	1610	0.30	246	220	1.0	1650
		0.1	F-63S（注 6）	0.36	255	261	1.3	1420	0.31	219	224	1.2	1700	0.32	277	289	1.4	1720
		0.2	F-63M	0.62	233	236	2.3	1410	0.55	202	202	2.1	1700	0.55	257	266	2.4	1720
		0.25	F-63M（注 7）	0.70	205	225	2.6	1380	0.64	177	189	2.3	1660	0.62	228	251	2.6	1690
ハイポニック		0.25	F-71M（注 7）	1.04	378	378	4.5	1440	0.80	325	332	4.1	1720	0.87	409	429	4.6	1730
	アルタックス α	0.4	F-71M	1.23	229	229	4.5	1420	1.04	197	201	4.1	1700	1.04	249	262	4.6	1740
		0.55	F-80S	1.41	219	227	5.6	1410	1.29	190	189	5.3	1680	1.24	237	240	5.9	1710
		0.75	F-80M	1.94	234	215	8.0	1420	1.72	211	190	7.6	1720	1.68	253	242	8.4	1740
		1.1	F-90S	2.67	246	225	13.3	1420	2.43	210	194	12.2	1690	2.33	263	246	13.6	1720
		1.5	F-90L	3.49	233	224	17.1	1430	3.15	205	192	15.6	1710	3.00	250	243	17.5	1730
		2.2	F-100L	4.87	268	255	26.0	1430	4.45	229	204	23.3	1700	4.19	282	260	26.0	1720
		3.0	F-112S	6.45	242	237	37.2	1420	5.95	193	177	33.1	1710	5.50	244	225	37.0	1730
		3.7	F-112M	7.65	262	236	47.0	1430	7.15	216	188	43.0	1710	6.65	264	238	48.2	1730
		5.5	F-132S	11.2	285	256	73.5	1430	10.5	241	208	64.5	1700	9.65	295	263	72.5	1720

注）6. アルタックス α・0.1kW は、以下の機種でモータ枠番が変わります。

kW	モータ枠番	減速比範囲		
		屋内形	屋外形･軽防塵形	
		ブレーキ無･付	ブレーキ無	ブレーキ付
0.1	F-56L	1/6 ～ 1/51	1/6 ～ 1/51	-
0.1	F-63S	1/3, 1/5, 1/59 ～ 1/1003	1/3, 1/5, 1/59 ～ 1/1003	1/3 ～ 1/1003

注）7. 0.25kW モータ枠番は、ハイポニック：F-71M、アルタックス α：F-63M です。

※ 上表の値は予告なく変更することがありますので、正式な値が必要な場合はご照会ください。

2. 安全増防爆形・三相モータ

1）200V 級（ハイポニック・アルタックス α 共通）

表 D30

範囲		極数		4 P														
		電源		200V-50Hz					200V-60Hz					220V-60Hz				
		出力 [kW]	モータ枠番	定格電流 [A]	最大トルク [%]	始動トルク [%]	始動電流 [A]	回転数 [r/min]	定格電流 [A]	最大トルク [%]	始動トルク [%]	始動電流 [A]	回転数 [r/min]	定格電流 [A]	最大トルク [%]	始動トルク [%]	始動電流 [A]	回転数 [r/min]
		0.09	F-56L	0.65	236	254	2.1	1380	0.55	219	204	1.9	1660	0.57	269	271	2.1	1690
ハイポニック	アルタックス α	0.1	F-63S	0.69	265	281	2.7	1420	0.60	236	245	2.5	1690	0.62	285	297	2.8	1720
		0.2	F-63M	1.2	232	233	4.6	1410	1.1	210	207	4.2	1690	1.1	254	250	4.8	1710
		0.4	F-71M	2.3	237	237	9.1	1380	2.0	210	210	8.3	1650	2.0	257	257	9.4	1680
		0.75	F-80M	3.9	234	215	16.0	1420	3.4	211	190	15.1	1720	3.3	253	242	16.8	1740
		1.5	F-90L	7.0	242	224	34.1	1430	6.3	205	192	31.2	1710	6.0	250	243	34.9	1730
		2.2	F-100L	9.6	268	255	52	1430	8.8	229	204	46.9	1700	8.3	282	260	52	1720
		3.7	F-112M	15.1	262	236	94	1430	14.2	216	188	83	1710	13.1	264	238	93	1730
		5.5	F-132S	22.9	313	286	158	1420	21.1	264	229	139	1700	19.7	325	291	156	1720

2）400V 級（ハイポニック・アルタックス α 共通）

表 D31

範囲		極数		4 P														
		電源		400V-50Hz					400V-60Hz					440V-60Hz				
		出力 [kW]	モータ枠番	定格電流 [A]	最大トルク [%]	始動トルク [%]	始動電流 [A]	回転数 [r/min]	定格電流 [A]	最大トルク [%]	始動トルク [%]	始動電流 [A]	回転数 [r/min]	定格電流 [A]	最大トルク [%]	始動トルク [%]	始動電流 [A]	回転数 [r/min]
		0.09	F-56L	0.33	224	232	1.0	1380	0.28	209	189	0.9	1660	0.28	257	249	1.0	1690
ハイポニック	アルタックス α	0.1	F-63S	0.36	255	261	1.3	1420	0.31	233	224	1.2	1700	0.32	277	289	1.4	1720
		0.2	F-63M	0.62	233	236	2.3	1410	0.54	212	202	2.1	1690	0.54	257	266	2.4	1710
		0.4	F-71M	1.2	229	229	4.5	1390	1.0	205	201	4.1	1650	1.0	249	262	4.6	1680
		0.75	F-80M	1.9	234	215	8.0	1420	1.7	211	190	7.6	1720	1.7	253	242	8.4	1740
		1.5	F-90L	3.5	242	224	17.1	1430	3.1	205	192	15.6	1710	3.0	250	243	17.5	1730
		2.2	F-100L	4.8	268	255	26.0	1430	4.4	229	204	23.5	1700	4.2	282	260	26.2	1720
		3.7	F-112M	7.5	262	236	46.9	1430	7.1	216	188	41.4	1710	6.6	264	238	46.4	1730
		5.5	F-132S	11.4	313	286	79	1420	10.5	264	229	70	1700	9.9	325	291	78	1720

※ 上表の値は予告なく変更することがありますので、正式な値が必要な場合はご照会ください。

3. 単相モータ（ブレーキ無／ブレーキ付、屋内形／屋外形／軽防塵形共通）

1）100V 級（ハイポニック・アルタックス α 共通）

表 D32

範囲	極数		4 P									
	電源		100V-50Hz					100V-60Hz				
	出力 [kW]	モータ枠番	定格電流 [A]	最大トルク [%]	始動トルク [%]	始動電流 [A]	回転数 [r/min]	定格電流 [A]	最大トルク [%]	始動トルク [%]	始動電流 [A]	回転数 [r/min]
ハイポニック アルタックス α	0.015	FS-50S	0.34	183	105	0.65	1380	0.32	169	102	0.64	1680
	0.025	FS-50M	0.51	151	83	0.88	1330	0.49	173	107	0.86	1640
	0.04	FS-50L（注 1）	0.76	126	77	1.15	1300	0.85	151	103	1.15	1600
	0.04	FS-56S（注 2）	0.78	198	103	1.9	1360	0.78	220	117	1.8	1660
	0.06	FS-56M	1.1	169	87	2.5	1340	1.1	192	109	2.3	1670
	0.09	FS-56L	1.6	154	72	3.5	1350	1.6	168	88	3.2	1650
	0.1	FS-63M	2.8	240	223	10.4	1450	2.2	233	242	10.0	1740
	0.2	FS-71M	4.1	217	224	17.5	1440	3.3	213	196	16.8	1730
	0.4	FS-80M	6.8	210	224	31.8	1440	5.8	210	232	32.5	1740

注）1. ハイポニック・枠番 05#, 07# 用　　2. ハイポニック・枠番 17# 用

2）200V 級（ハイポニック・アルタックス α 共通）

表 D33

範囲	極数		4 P									
	電源		200V-50Hz					200V-60Hz				
	出力 [kW]	モータ枠番	定格電流 [A]	最大トルク [%]	始動トルク [%]	始動電流 [A]	回転数 [r/min]	定格電流 [A]	最大トルク [%]	始動トルク [%]	始動電流 [A]	回転数 [r/min]
ハイポニック アルタックス α	0.09	FS-56L	0.78	152	75	1.7	1340	0.79	172	99	1.5	1640
	0.1	FS-63M	1.4	236	208	5.4	1450	1.1	231	194	5.0	1740
	0.2	FS-71M	2.1	217	200	8.7	1440	1.7	210	180	8.2	1730
	0.4	FS-80M	3.4	221	210	16.2	1440	2.9	213	206	16.4	1740

3）レバーシブルモータ（100V 級・ハイポニック・アルタックス α 共通）

表 D34

範囲	極数		4 P									
	電源		100V-50Hz					100V-60Hz				
	出力 [kW]	モータ枠番	定格電流 [A]	最大トルク [%]	始動トルク [%]	始動電流 [A]	回転数 [r/min]	定格電流 [A]	最大トルク [%]	始動トルク [%]	始動電流 [A]	回転数 [r/min]
ハイポニック ←アルタックス α	0.015	FS-50S	0.41	175	104	0.69	1290	0.38	158	103	0.67	1630
	0.025	FS-50M	0.57	162	105	0.92	1310	0.66	190	133	0.93	1620
	0.04	FS-50L（注 1）	0.84	136	89	1.22	1270	0.97	145	106	1.2	1580
	0.04	FS-56S（注 2）	0.78	217	114	1.9	1370	0.92	240	150	1.8	1670
	0.06	FS-56M	1.1	195	112	2.5	1370	1.4	220	140	2.4	1660
	0.09	FS-56L	1.6	185	104	3.5	1360	2.1	206	138	3.3	1660

注）1. ハイポニック・枠番 05#, 07# 用　　2. ハイポニック・枠番 17# 用

4．インバータ用モータ（ブレーキ無／ブレーキ付、屋内形／屋外形／軽防塵形共通）

1）200V, 400V 級（ハイポニック・アルタックス α 共通）

表 D35

範囲		極数		4 P															
		電圧級		200V 級								400V 級							
		電源		200V-60Hz				220V-60Hz				400V-60Hz				440V-60Hz			
		出力 [kW]	モータ枠番	周波数 [Hz]	電圧 [V]	定格電流 [A]	回転数 [r/min]	周波数 [Hz]	電圧 [V]	定格電流 [A]	回転数 [r/min]	周波数 [Hz]	電圧 [V]	定格電流 [A]	回転数 [r/min]	周波数 [Hz]	電圧 [V]	定格電流 [A]	回転数 [r/min]
ハイポニック	アルタックス α	0.1	FA-63S	60	200	0.83	1750	60	220	0.91	1760	60	400	0.42	1750	60	440	0.46	1760
				6	34	0.75	120	6	34	0.75	120	6	68	0.37	125	6	68	0.38	125
		0.2	FA-63M	60	200	1.5	1750	60	220	1.6	1760	60	400	0.74	1755	60	440	0.84	1765
				6	34	1.5	130	6	34	1.5	130	6	68	0.75	130	6	68	0.75	130
		0.4	FA-71M	60	200	2.3	1735	60	220	2.4	1745	60	400	1.2	1735	60	440	1.2	1745
				6	35	2.2	115	6	35	2.2	115	6	70	1.1	115	6	70	1.1	115
		0.75	FA-80M	60	200	3.9	1740	60	220	4.0	1755	60	400	1.9	1740	60	440	2.0	1755
				6	31	3.9	120	6	31	3.9	120	6	62	1.9	120	6	62	1.9	120
		1.5	FA-90L	60	200	6.6	1720	60	220	6.4	1735	60	400	3.3	1720	60	440	3.2	1735
				6	33	6.5	105	6	33	6.5	105	6	66	3.2	105	6	66	3.2	105
		2.2	FA-100L	60	200	9.3	1745	60	220	9.1	1755	60	400	4.7	1745	60	440	4.5	1755
				6	31	9.4	140	6	31	9.3	140	6	62	4.7	140	6	62	4.7	140
		3.7	FA-112M	60	200	14.8	1740	60	220	14.0	1750	60	400	7.4	1740	60	440	7.0	1750
				6	30	14.9	120	6	30	14.8	125	6	60	7.4	120	6	60	7.4	125

※ 上表の値は予告なく変更することがありますので、正式な値が必要な場合はご照会ください。

直交軸ギヤ部
平行軸ギヤ部
モータ部
その他

1. ハイポニック

1) 三相モータ

表 D36

モータ kW	モータ枠番	ブレーキ	標準			オプション(樹脂製)			オプション(鋼板製)		
			端子箱種類	掲載頁	図	有無	掲載頁	図	有無	掲載頁	図
0.015	F-50S	無・有	なし(ラグ方式)	D40	D33a	○(端子台付)	D42	D34	-	-	-
0.025	F-50M	無・有	なし(ラグ方式)	D40	D33a	○(端子台付)	D42	D34	-	-	-
0.04	F-50L(注 1)	無・有	なし(ラグ方式)	D40	D33a	○(端子台付)	D42	D34	-	-	-
	F-56S(注 2)	無・有	なし(ラグ方式)	D40	D33a	○(端子台付)	D42	D34	-	-	-
0.06	F-50L(注 3)	無・有	なし(ラグ方式)	D40	D33a	○(端子台付)	D42	D34	-	-	-
	F-56M(注 4)	無・有	なし(ラグ方式)	D40	D33a	○(端子台付)	D42	D34	-	-	-
0.09	F-56L	無・有	なし(ラグ方式)	D40	D33a	○(端子台付)	D42	D34	-	-	-
0.1	F-63S	無	樹脂製	D40	D33c	-	-	-	○	D41	D33e
		有		D41	D33f					D42	D33g
0.2	F-63M	無	樹脂製	D40	D33c	-	-	-	○	D41	D33e
		有		D41	D33f					D42	D33g
0.25	F-71M	無	樹脂製	D40	D33c	-	-	-	○	D41	D33e
		有		D41	D33f					D42	D33g
0.4	F-71M	無	樹脂製	D40	D33c	-	-	-	○	D41	D33e
		有		D41	D33f					D42	D33g
0.55	F-80S	無	鋼板製	D41	D33e	-	-	-	-	-	-
		有		D42	D33g						
0.75	F-80M	無	鋼板製	D41	D33e	-	-	-	-	-	-
		有		D42	D33g						
1.1	F-90S	無	鋼板製	D41	D33e	-	-	-	-	-	-
		有		D42	D33g						
1.5	F-90L	無	鋼板製	D41	D33e	-	-	-	-	-	-
		有		D42	D33g						
2.2	F-100L	無	鋼板製	D41	D33e	-	-	-	-	-	-
		有		D42	D33g						
3	F-112S	無	鋼板製	D41	D33e	-	-	-	-	-	-
		有		D42	D33g						
3.7	F-112M	無	鋼板製	D41	D33e	-	-	-	-	-	-
		有		D42	D33g						
5.5	F-132S	無	鋼板製	D41	D33e	-	-	-	-	-	-
		有		D42	D33g						

注) 1. 枠番 05#, 07# 用　2. 枠番 17# 用　3. 枠番 07# 用　4. 枠番 17# 用

2) 単相モータ

表 D37

モータ kW	モータ枠番	ブレーキ	標準			オプション(樹脂製)			オプション(鋼板製)		
			端子箱種類	掲載頁	図	有無	掲載頁	図	有無	掲載頁	図
0.015	FS-50S	無・有	なし(ラグ方式)	D40	D33a	○(端子台付)	D42	D34	-	-	-
0.025	FS-50M	無・有	なし(ラグ方式)	D40	D33a	○(端子台付)	D42	D34	-	-	-
0.04	FS-50L(注 5)	無・有	なし(ラグ方式)	D40	D33a	○(端子台付)	D42	D34	-	-	-
	FS-56S(注 6)	無・有	なし(ラグ方式)	D40	D33a	○(端子台付)	D42	D34	-	-	-
0.06	FS-56M	無・有	なし(ラグ方式)	D40	D33a	○(端子台付)	D42	D34	-	-	-
0.09	FS-56L	無・有	なし(ラグ方式)	D40	D33a	○(端子台付)	D42	D34	-	-	-
0.1	FS-63M	無・有	鋼板製	D41	D33d	-	-	-	-	-	-
0.2	FS-71M	無・有	鋼板製	D41	D33d	-	-	-	-	-	-
0.4	FS-80M	無・有	鋼板製	D41	D33d	-	-	-	-	-	-

注) 1. 枠番 05#, 07# 用　2. 枠番 17# 用

3) 三相インバータ用モータ

表 D38

モータ kW	モータ枠番	ブレーキ	標準			オプション(樹脂製)			オプション(鋼板製)		
			端子箱種類	掲載頁	図	有無	掲載頁	図	有無	掲載頁	図
0.1	FA-63S	無	樹脂製	D40	D33c	-	-	-	○	D41	D33e
		有		D41	D33f					D42	D33g
0.2	FA-63M	無	樹脂製	D40	D33c	-	-	-	○	D41	D33e
		有		D41	D33f					D42	D33g
0.4	FA-71M	無	鋼板製	D41	D33e	-	-	-	-	-	-
		有		D42	D33g						
0.75	FA-80M	無	鋼板製	D41	D33e	-	-	-	-	-	-
		有		D42	D33g						
1.5	FA-90L	無	鋼板製	D41	D33e	-	-	-	-	-	-
		有		D42	D33g						
2.2	FA-100L	無	鋼板製	D41	D33e	-	-	-	-	-	-
		有		D42	D33g						
3.7	FA-112M	無	鋼板製	D41	D33e	-	-	-	-	-	-
		有		D42	D33g						

2. アルタックス α

1）三相モータ

表 D39

モータ kW	モータ枠番	ブレーキ	標準			オプション(樹脂製)			オプション(鋼板製)		
			端子箱種類	掲載頁	図	有無	掲載頁	図	有無	掲載頁	図
0.09	F-56L	無・有	なし(ラグ方式)	D40	D33b	○(端子台付)	D42	D34	-	-	-
0.1	F-56L(注 1)	無・有	なし(ラグ方式)	D40	D33b	○(端子台付)	D42	D34	-	-	-
	F-63S(注 1)	無	樹脂製	D40	D33c	-	-	-	○	D41	D33e
		有		D41	D33f					D42	D33g
0.2	F-63M	無	樹脂製	D40	D33c	-	-	-	○	D41	D33e
		有		D41	D33f					D42	D33g
0.25	F-71M	無	樹脂製	D40	D33c	-	-	-	○	D41	D33e
		有		D41	D33f					D42	D33g
0.4	F-71M	無	樹脂製	D40	D33c	-	-	-	○	D41	D33e
		有		D41	D33f					D42	D33g
0.55	F-80S	無	鋼板製	D41	D33e	-	-	-	-	-	-
		有		D42	D33g						
0.75	F-80M	無	鋼板製	D41	D33e	-	-	-	-	-	-
		有		D42	D33g						
1.1	F-90S	無	鋼板製	D41	D33e	-	-	-	-	-	-
		有		D42	D33g						
1.5	F-90L	無	鋼板製	D41	D33e	-	-	-	-	-	-
		有		D42	D33g						
2.2	F-100L	無	鋼板製	D41	D33e	-	-	-	-	-	-
		有		D42	D33g						

注）1. アルタックス α・0.1kW は、以下の機種でモータ枠番が変わります。

kW	モータ枠番	減速比範囲(屋内形) ブレーキ無・付
0.1	F-56L	1/6 ～ 1/51
0.1	F-63S	1/3, 1/5, 1/59 ～ 1/1003

2）単相モータ

表 D40

モータ kW	モータ枠番	ブレーキ	標準			オプション(樹脂製)			オプション(鋼板製)		
			端子箱種類	掲載頁	図	有無	掲載頁	図	有無	掲載頁	図
0.09	FS-56L	無・有	なし(ラグ方式)	D40	D33b	○(端子台付)	D42	D34	-	-	-
0.1	FS-63M	無・有	鋼板製	D41	D33d	-	-	-	-	-	-
0.2	FS-71M	無・有	鋼板製	D41	D33d	-	-	-	-	-	-
0.4	FS-80M	無・有	鋼板製	D41	D33d	-	-	-	-	-	-

3）三相インバータ用モータ

表 D41

モータ kW	モータ枠番	ブレーキ	標準			オプション(樹脂製)			オプション(鋼板製)		
			端子箱種類	掲載頁	図	有無	掲載頁	図	有無	掲載頁	図
0.1	FA-63S	無	樹脂製	D40	D33c	-	-	-	○	D41	D33e
		有		D41	D33f					D42	D33g
0.2	FA-63M	無	樹脂製	D40	D33c	-	-	-	○	D41	D33e
		有		D41	D33f					D42	D33g
0.4	FA-71M	無	鋼板製	D41	D33e	-	-	-	-	-	-
		有		D42	D33g						
0.75	FA-80M	無	鋼板製	D41	D33e	-	-	-	-	-	-
		有		D42	D33g						
1.5	FA-90L	無	鋼板製	D41	D33e	-	-	-	-	-	-
		有		D42	D33g						
2.2	FA-100L	無	鋼板製	D41	D33e	-	-	-	-	-	-
		有		D42	D33g						

端子箱寸法

各端子箱の適用機種は、D38、D39 頁の「標準端子箱一覧表」をご参照ください。

図 D33a	ハイポニック	
	標準	三相・単相・ブレーキ無・付 15W ～ 90W

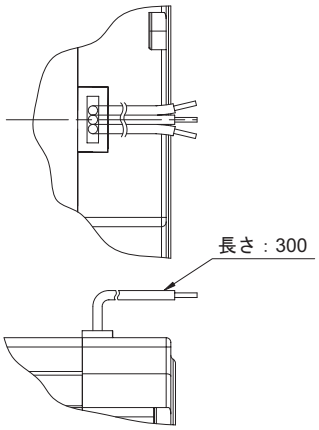

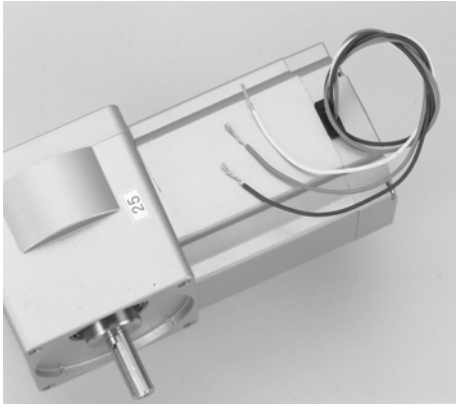

口出し線数	
ブレーキ無	3本
ブレーキ有	5本

図 D33b	アルタックス α	
	標準	三相・単相・ブレーキ無・付 90W, 0.1kW

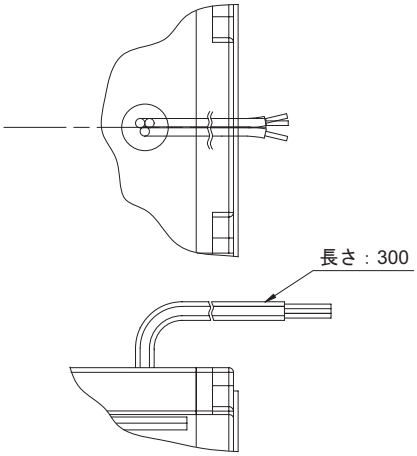

口出し線数	
ブレーキ無	3本
ブレーキ有	5本

図 D33c	標準	三相・ブレーキ無　0.1kW ～ 0.4kW 三相インバータ用・ブレーキ無　0.1kW ～ 0.2kW

（ハイポニック・アルタックス α 共通、樹脂製）

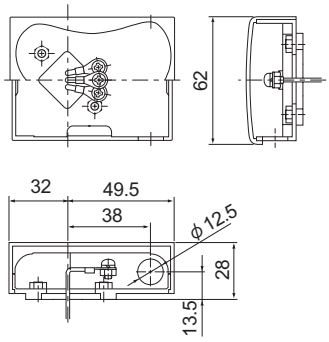

端子箱寸法

直交軸ギヤ部
平行軸ギヤ部
モータ部
その他

各端子箱の適用機種は、D38、D39 頁の「標準端子箱一覧表」をご参照ください。

図 D33d	標準	単相・ブレーキ無・付　0.1kW ～ 0.4kW

（ハイポニック・アルタックス α 共通、金属製）

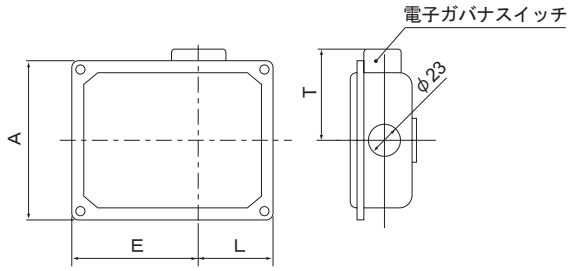

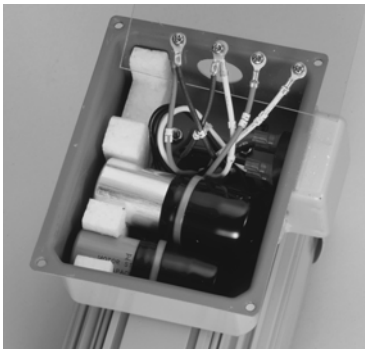

(mm)

kW	ブレーキ無及びブレーキ付			
	A	E	L	T
0.1	116	91.5	55.5	72
0.2	116	91.5	55.5	72
0.4	109	129.5	75.5	69

図 D33e		ハイポニック	アルタックス α
	標準	三相・ブレーキ無　0.55kW ～ 5.5kW 三相インバータ用・ブレーキ無　0.4kW ～ 3.7kW	三相・ブレーキ無　0.55kW ～ 2.2kW 三相インバータ用・ブレーキ無　0.4kW ～ 2.2kW
	オプション	三相・ブレーキ無　0.1kW ～ 0.4kW 三相インバータ用・ブレーキ無　0.1kW ～ 0.2kW	三相・ブレーキ無　0.1kW ～ 0.4kW 三相インバータ用・ブレーキ無　0.1kW ～ 0.2kW

（金属製）

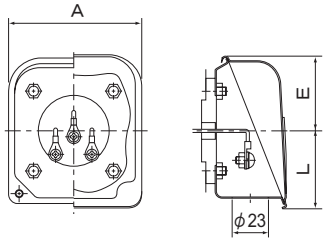

(mm)

kW	三相			三相インバータ用		
	A	E	L	A	E	L
0.1	85	53	43	85	53	43
0.2	85	53	43	85	53	43
0.25	85	53	43	–	–	–
0.4	85	53	43	85	48	48
0.55	85	48	48	85	48	48
0.75	85	48	48	85	48	48
1.1	85	48	48	85	48	48
1.5	85	48	48	85	48	48
2.2	85	48	48	100	53	59
3.0	100	53	59	100	53	59
3.7	100	53	59	100	53	59
5.5	100	53	59	–	–	–

図 D33f	標準	三相・ブレーキ付　0.1kW ～ 0.4kW 三相インバータ用・ブレーキ付　0.1kW ～ 0.2kW

（ハイポニック・アルタックス α 共通、樹脂製）

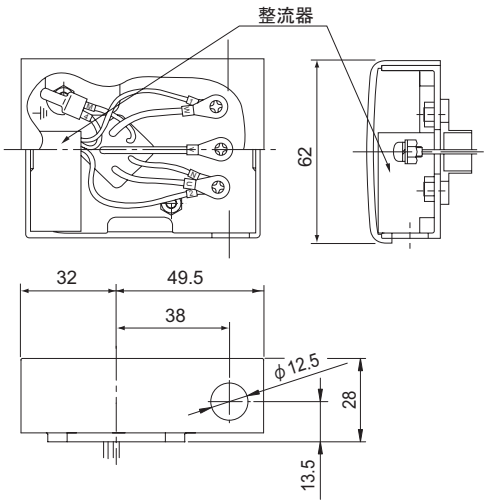

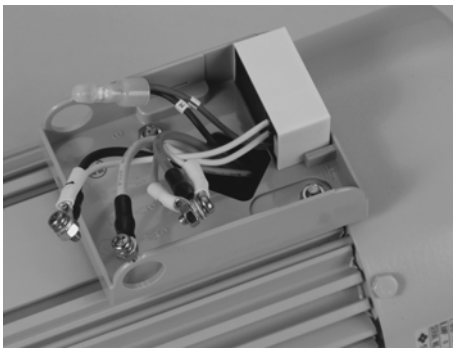

端子箱寸法

各端子箱の適用機種は、D38、D39 頁の「標準端子箱一覧表」をご参照ください。

図 D33g	ハイポニック		アルタックス α	
	標準	三相・ブレーキ付　0.55kW ～ 5.5kW 三相インバータ用・ブレーキ付　0.4kW ～ 3.7kW	標準	三相・ブレーキ付　0.55kW ～ 2.2kW 三相インバータ用・ブレーキ付　0.4kW ～ 2.2kW
	オプション	三相・ブレーキ付　0.1kW ～ 0.4kW 三相インバータ用・ブレーキ付　0.1kW ～ 0.2kW	オプション	三相・ブレーキ付　0.1kW ～ 0.4kW 三相インバータ用・ブレーキ付　0.1kW ～ 0.2kW

（金属製）

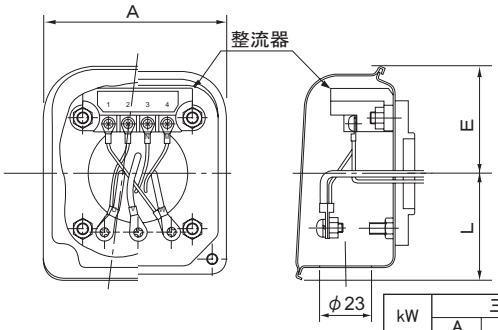

(mm)

kW	三相			三相インバータ用		
	A	E	L	A	E	L
0.1	85	53	43	85	53	43
0.2	85	53	43	85	53	43
0.25	85	53	43	–	–	–
0.4	85	53	43	85	48	48
0.55	85	48	48	85	48	48
0.75	85	48	48	85	48	48
1.1	85	48	48	85	48	48
1.5	85	48	48	85	48	48
2.2	85	48	48	100	53	59
3.0	100	53	59	100	53	59
3.7	100	53	59	100	53	59
5.5	100	53	59	–	–	–

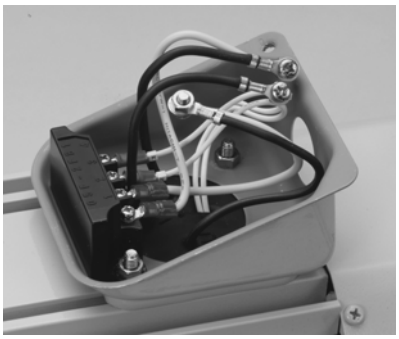

※オプションの 0.1kW ～ 0.4kW（インバータ用 0.1kW ～ 0.2kW）は、整流器の形状が異なります。

端子箱・端子台付（オプション）

90W 以下は端子箱無しが標準です。端子箱付はご注文時にご指示ください。

図 D34	オプション	三相・ブレーキ無・付　15W ～ 0.4kW 単相・ブレーキ無・付　15W ～ 90W 三相インバータ用・ブレーキ無・付　0.1kW ～ 0.2kW

（ハイポニック・アルタックス α 共通、樹脂製）

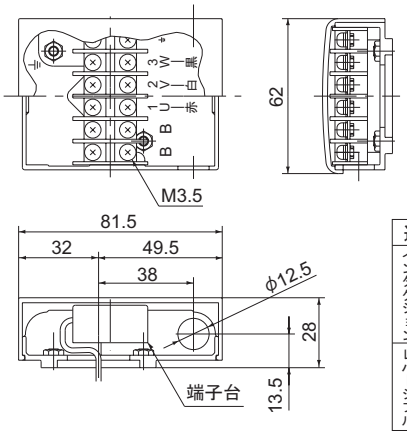

適応仕様範囲	
インダクション	ブレーキ無
	ブレーキ付
レバーシブル	ブレーキ無

※ブレーキ付単相モータには、整流器が内蔵されます。

※図 D34 の対象機種以外の端子台付端子箱は鋼板製になります。寸法についてはご照会ください。

端子箱　取付方向・引出口方向
直交軸ハイポニックギヤモータ

●モータの端子箱取付位置及び引出方向は、標準取付方向から 90°ピッチで変更可能ですが、この場合ご注文時に下図に従って端子箱取付位置及び引出方向をご指定ください。なお、お客様での取付方向の変更はできませんので、ご注意ください。
（15 ～ 90W は、標準で端子箱無しです。リード線の引出口方向は、寸法図に記載されています。製品出荷納入後の変更は、出来ませんので御注意ください。）

（1）三相　（標準モータ・インバータ用モータ）

表 D42

ホローシャフト形 (RNYM シリーズ)	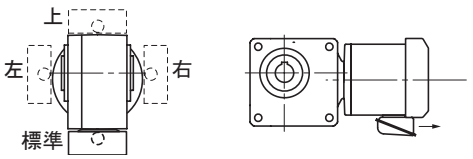
ソリッドシャフト フランジ取付形 (RNFM シリーズ)	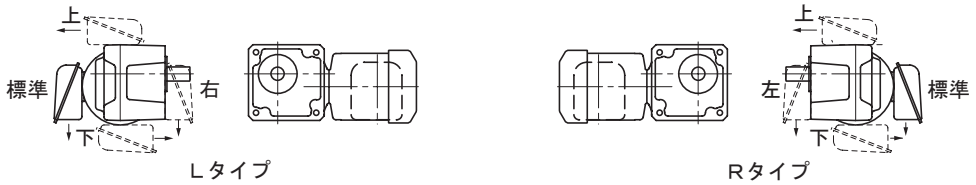
ソリッドシャフト 脚取付形 (RNHM シリーズ)	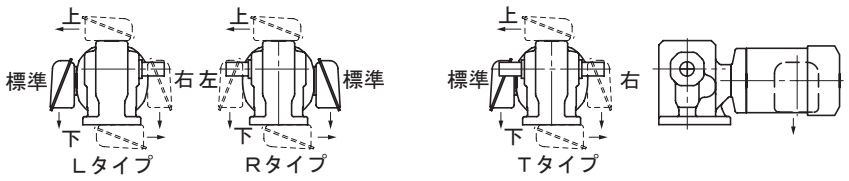

注）端子箱取付方向は、モータ負荷側から見た方向を示します。
　　↓はモータ端子箱リード線引出口方向を示します。

（2）単相

表 D43

ホローシャフト形 (RNYM シリーズ)	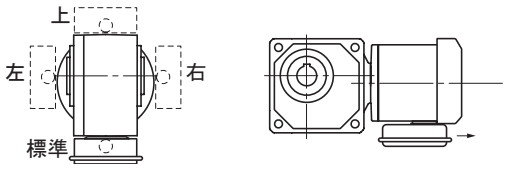
ソリッドシャフト フランジ取付形 (RNFM シリーズ)	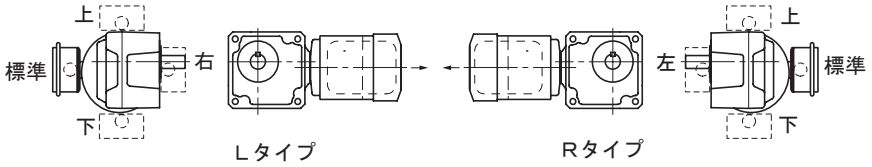
ソリッドシャフト 脚取付形 (RNHM シリーズ)	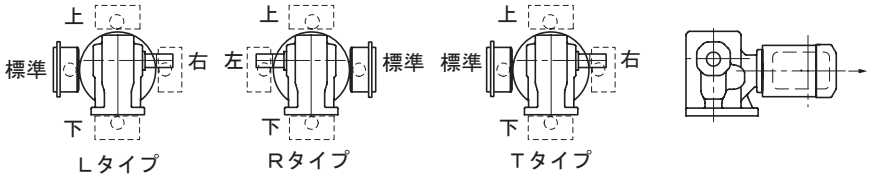

注）端子箱取付方向は、モータ負荷側から見た方向を示します。
　　↓はモータ端子箱リード線引出口方向を示します。

端子箱　取付方向・引出口方向
平行軸アルタックス α ギヤモータ

●モータの端子箱取付位置及び引出方向は、標準取付位置及び引出方向から 90°ピッチで変更可能ですが、ご注文時に下図に従って端子箱取付方向をご指定ください（屋内形 90W 形式 CNHM009-E065-（R-）減速比 1/6 ～ 1/51、屋内形 0.1kW 形式 CNHM01-E065-（R-）減速比 1/6 ～ 1/51、は、端子箱無しです。リード線の引出口方向は、寸法図に記載されています。製品出荷納入後の変更は、出来ませんのでご注意ください。

表 D44

引出口方向	端子箱取付位置（電動機を水平状態にして出力軸側より見た場合）	
	左側	右側
A 式	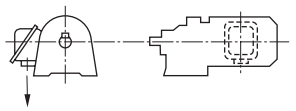	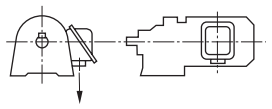
B 式	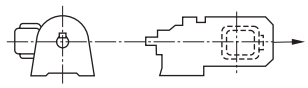	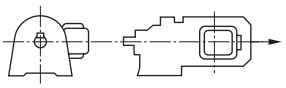
C 式		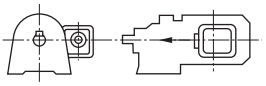
D 式	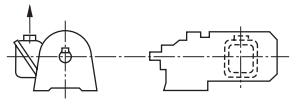	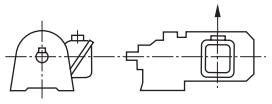

引出口方向	端子箱取付位置（電動機を水平状態にして出力軸側より見た場合）	
	上側	下側
A 式	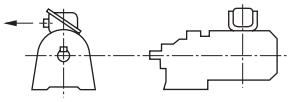	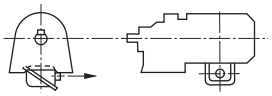
B 式	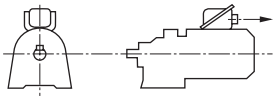	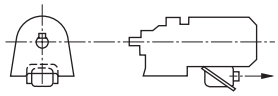
C 式	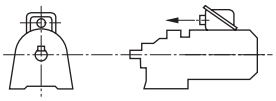	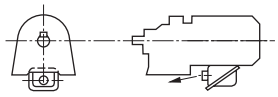
D 式	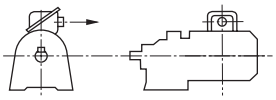	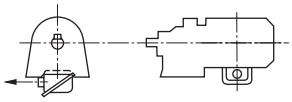

注）↓はモータ端子箱リード線・引出口方向を示します。

標準出荷時の端子箱取付位置と引出口方向

表 D45

	屋内					
	三相	単相	インバータ	三相･B 付	単相･B 付	インバータ･B 付
端子箱取付位置	左側	左側	左側	左側	左側	左側
引出口方向	A	B	A	A	B	A

	屋外･軽防塵･安全増防爆	
	三相	三相･B 付
端子箱取付位置	左側	左側
引出口方向	B	B

屋外形、軽防塵形、安全増防爆形 90W 形式 CNHM009-E065 減速比 1 ／ 6 ～ 1 ／ 51、屋内形 0.1kW 形式 CNHM01-E065-(R-) 減速比 1 ／ 6 ～ 1 ／ 51 の端子箱取付位置は、上側 B 式となります。

1. ハイポニック

○ 屋内形，屋外形，軽防塵形

表 D46　三相モータ

モータ容量	モータ枠番	適用組合せ枠番	ブレーキ形式	特性表			構造図	
				頁	表	番号	頁	図
15W	F-50S	01# , 03#	SB-004	D47	D57	1	D49	D39
25W	F-50M	01# , 03#		D47	D57	2		
40W	F-50L	05# , 07#		D47	D57	3		
	F-56S	17#	FB-003	D47	D57	4	D49	D41
60W	F-50L	07#	SB-004	D47	D57	5	D49	D39
	F-56M	17#	FB-005	D47	D57	6	D49	D41
90W	F-56L	全組合せ		D47	D57	7		
0.1kW	F-63S	全組合せ	FB-01A1	D47	D57	11	D49	D42
0.2kW	F-63M	全組合せ	FB-02A1	D47	D57	12	D49	D42
0.25kW	F-71M	全組合せ	FB-05A1	D47	D57	14		
0.4kW	F-71M	全組合せ		D47	D57	15	D49	D42
0.55kW	F-80S	全組合せ	FB-1B	D47	D57	16	D50	D43
0.75kW	F-80M	全組合せ		D47	D57	17		
1.1kW	F-90S	全組合せ	FB-2B	D47	D57	18	D50	D43
1.5kW	F-90L	全組合せ		D47	D57	19		
2.2kW	F-100L	全組合せ	FB-3B	D47	D57	20	D50	D43
3.0kW	F-112S	全組合せ	FB-5B	D47	D57	21	D50	D44
3.7kW	F-112M	全組合せ		D47	D57	22		
5.5kW	F-132S	全組合せ	FB-8B	D47	D57	23	D50	D44

・15W ～ 90W は屋内形のみ。
・整流器の出力電圧は、D48 頁の表 D60 を参照ください。

表 D47　単相モータ

モータ容量	モータ枠番	適用組合せ枠番	ブレーキ形式	特性表			構造図	
				頁	表	番号	頁	図
15W	FS-50S	01# , 03#	SB-004	D47	D58	1	D49	D39
25W	FS-50M	01# , 03#		D47	D58	2		
40W	FS-50L	05# , 07#		D47	D58	3		
	FS-56S	17#	FB-003	D47	D58	4	D49	D41
60W	FS-56M	15# , 17#	FB-005	D47	D58	5	D49	D41
90W	FS-56L	全組合せ		D47	D58	7	D49	D41
0.1kW	FS-63M	全組合せ	FB-01A1	D47	D58	8	D49	D42
0.2kW	FS-71M	全組合せ	FB-02A1	D47	D58	9	D49	D42
0.4kW	FS-80M	全組合せ	FB-1B	D47	D58	10	D50	D43

15W ～ 90W は屋内形のみ。

表 D48　三相インバータ用モータ

モータ容量	モータ枠番	適用組合せ枠番	ブレーキ形式	特性表			構造図	
				頁	表	番号	頁	図
0.1kW	FA-63S	全組合せ	FB-02A1	D47	D59	1	D49	D42
0.2kW	FA-63M	全組合せ	FB-05A1	D47	D59	2	D49	D42
0.4kW	FA-71M	全組合せ	FB-1B	D47	D59	3	D50	D43
0.75kW	FA-80M	全組合せ	FB-2B	D47	D59	4	D50	D43
1.5kW	FA-90L	全組合せ	FB-3B	D47	D59	5	D50	D43
2.2kW	FA-100L	全組合せ	FB-5B	D47	D59	6	D50	D44
3.7kW	FA-112M	全組合せ	FB-8B	D47	D59	7	D50	D44

整流器の出力電圧は、D48 頁の表 D60 を参照ください。

○ 防水形

表 D49　三相モータ

モータ容量	モータ枠番	適用組合せ枠番	ブレーキ形式	特性表			構造図	
				頁	表	番号	頁	図
15W	F-50S	01# , 03#	SB-004	D47	D57	1	D49	D40
25W	F-50M	01# , 03#		D47	D57	2		
40W	F-50L	05# , 07#		D47	D57	3		
	F-56S	17#	FB-003	D47	D57	4	D50	D46
60W	F-50L	07#	SB-004	D47	D57	5	D49	D40
	F-56M	17#	FB-005	D47	D57	6	D50	D46
90W	F-56L	全組合せ		D47	D57	7		

整流器の出力電圧は、D48 頁の表 D60 を参照ください。

表 D50　単相モータ

モータ kW	モータ枠番	適用組合せ枠番	ブレーキ形式	特性表			構造図	
				頁	表	番号	頁	図
15W	FS-50S	全組合せ	SB-004	D47	D58	1	D49	D39
25W	FS-50M	全組合せ		D47	D58	2		
40W	FS-56S	17#	FB-003	D47	D58	4	D50	D46

2. アルタックス α

○ 屋内形

表 D51　三相モータ

モータ kW	モータ枠番	適用組合せ枠番	ブレーキ形式	特性表			構造図	
				頁	表	番号	頁	図
90W	F-56L	全組合せ	RB-01A	D47	D57	8	D50	D45
0.1kW	F-56L	※参照	RB-01A	D47	D57	9	D50	D45
	F-63S	※参照	FB-01A1	D47	D57	11	D49	D42
0.2kW	F-63M	全組合せ	FB-02A1	D47	D57	12	D49	D42
0.25kW	F-63M	全組合せ	FB-02A1	D47	D57	13	D49	D42
0.4kW	F-71M	全組合せ	FB-05A1	D47	D57	15	D49	D42
0.55kW	F-80S	全組合せ	FB-1B	D47	D57	16	D50	D43
0.75kW	F-80M	全組合せ	FB-1B	D47	D57	17	D50	D43
1.1kW	F-90S	全組合せ	FB-2B	D47	D57	18	D50	D43
1.5kW	F-90L	全組合せ	FB-2B	D47	D57	19	D50	D43
2.2kW	F-100L	全組合せ	FB-3B	D47	D57	20	D50	D43

整流器の出力電圧は、D47 頁の表 D60 を参照ください。

※三相モータ・0.1kW は下表の組合せとなります。

kW	モータ枠番	減速比範囲（屋内形）ブレーキ無・付
0.1	F-56L	1/6 〜 1/51
0.1	F-63S	1/3, 1/5, 1/59 〜 1/1003

表 D52　単相モータ

モータ kW	モータ枠番	適用組合せ枠番	ブレーキ形式	特性表			構造図	
				頁	表	番号	頁	図
90W	FS-56L	全組合せ	RB-01A	D47	D58	6	D50	D45
0.1kW	FS-63M	全組合せ	FB-01A1	D47	D58	8	D49	D42
0.2kW	FS-71M	全組合せ	FB-02A1	D47	D58	9	D49	D42
0.4kW	FS-80M	全組合せ	FB-1B	D47	D58	10	D50	D43

表 D53　三相インバータ用モータ

モータ kW	モータ枠番	適用組合せ枠番	ブレーキ形式	特性表			構造図	
				頁	表	番号	頁	図
0.1kW	FA-63S	全組合せ	FB-02A1	D47	D59	1	D49	D42
0.2kW	FA-63M	全組合せ	FB-05A1	D47	D59	2	D49	D42
0.4kW	FA-71M	全組合せ	FB-1B	D47	D59	3	D50	D43
0.75kW	FA-80M	全組合せ	FB-2B	D47	D59	4	D50	D43
1.5kW	FA-90L	全組合せ	FB-3B	D47	D59	5	D50	D43
2.2kW	FA-100L	全組合せ	FB-5B	D47	D59	6	D50	D44

整流器の出力電圧は、D47 頁の表 D60 を参照ください。

○ 屋外形，軽防塵形，防水形

表 D54　三相モータ

モータ kW	モータ枠番	適用組合せ枠番	ブレーキ形式	特性表			構造図	
				頁	表	番号	頁	図
0.1kW	F-63S	全組合せ	FB-01A1	D47	D57	11	D49	D42
0.2kW	F-63M	全組合せ	FB-02A1	D47	D57	12	D49	D42
0.25kW	F-63M	全組合せ	FB-02A1	D47	D57	13	D49	D42
0.4kW	F-71M	全組合せ	FB-05A1	D47	D57	14	D49	D42
0.55kW	F-80S	全組合せ	FB-1B	D47	D57	15	D50	D43
0.75kW	F-80M	全組合せ	FB-1B	D47	D57	16	D50	D43
1.1kW	F-90S	全組合せ	FB-2B	D47	D57	17	D50	D43
1.5kW	F-90L	全組合せ	FB-2B	D47	D57	18	D50	D43
2.2kW	F-100L	全組合せ	FB-3B	D47	D57	19	D50	D43

整流器の出力電圧は、D47 頁の表 D60 を参照ください。

表 D55　単相モータ

モータ kW	モータ枠番	適用組合せ枠番	ブレーキ形式	特性表			構造図	
				頁	表	番号	頁	図
0.1kW	FS-63M	全組合せ	FB-01A1	D47	D58	7	D49	D42
0.2kW	FS-71M	全組合せ	FB-02A1	D47	D58	8	D49	D42
0.4kW	FS-80M	全組合せ	FB-1B	D47	D58	9	D50	D43

表 D56　三相インバータ用モータ

モータ kW	モータ枠番	適用組合せ枠番	ブレーキ形式	特性表			構造図	
				頁	表	番号	頁	図
0.1kW	FA-63S	全組合せ	FB-02A1	D47	D59	1	D49	D42
0.2kW	FA-63M	全組合せ	FB-05A1	D47	D59	2	D49	D42
0.4kW	FA-71M	全組合せ	FB-1B	D47	D59	3	D50	D43
0.75kW	FA-80M	全組合せ	FB-2B	D47	D59	4	D50	D43
1.5kW	FA-90L	全組合せ	FB-3B	D47	D59	5	D50	D43
2.2kW	FA-100L	全組合せ	FB-5B	D47	D59	6	D50	D44

整流器の出力電圧は、D47 頁の表 D60 を参照ください。

1. 三相モータ・電磁ブレーキ特性表

表 D57

番号	ブレーキ形式	モータ容量	標準トルク (Nm)	慣性モーメント (× 10^{-4}kgm^2)	ブレーキ総仕事量 (× 10^7J)	制御時の動作遅れ時間(sec) 普通制動回路	制御時の動作遅れ時間(sec) 急制動回路	ブレーキ電流(A) 200V 50/60Hz	ブレーキ電流(A) 220V 60Hz	ブレーキ電流(A) 380V 50Hz	ブレーキ電流(A) 400V 50/60Hz	ブレーキ電流(A) 440V 60Hz
1	SB-004	15W	0.4	0.135	1.1	0.1 ～ 0.2	0.005 ～ 0.015	0.05	0.05	-	-	-
2		25W										
3		40W										
4	FB-003	40W	0.3	1.1	1.0	0.1 ～ 0.12	0.05 ～ 0.06	0.04	0.04	-	-	-
5	SB-004	60W	0.4	0.135	1.1	0.1 ～ 0.2	0.005 ～ 0.015	0.05	0.05	-	-	-
6	FB-005	60W	0.5	1.2	1.0	0.1 ～ 0.12	0.05 ～ 0.06	0.04	0.04	-	-	-
7		90W										
8	RB-01A	90W	0.8	1.5	1.0	0.08 ～ 0.1	0.03 ～ 0.04	0.05	0.05	-	0.02	0.03
9		0.1kW										
10	FB-01A1	90W	1.0	3.5	12	0.15 ～ 0.2	0.015 ～ 0.02	0.07	0.08	0.03	0.04	0.04
11		0.1kW										
12	FB-02A1	0.2kW	2.0	5.5	12	0.15 ～ 0.2	0.015 ～ 0.02	0.1	0.1	0.05	0.05	0.06
13		0.25kW										
14	FB-05A1	0.25kW	4.0	6.8	12	0.1 ～ 0.15	0.01 ～ 0.015	0.1	0.1	0.05	0.05	0.06
15		0.4kW										
16	FB-1B	0.55kW	7.5	13	33	0.2 ～ 0.3	0.01 ～ 0.02	0.1	0.1	0.1	0.1	0.1
17		0.75kW										
18	FB-2B	1.1kW	15	24	38	0.2 ～ 0.3	0.01 ～ 0.02	0.3	0.3	0.1	0.1	0.2
19		1.5kW										
20	FB-3B	2.2kW	22	38	45	0.3 ～ 0.4	0.01 ～ 0.02	0.3	0.3	0.1	0.1	0.2
21	FB-5B	3.0kW	37	96	235	0.4 ～ 0.5	0.01 ～ 0.02	0.5	0.6	0.3	0.3	0.3
22		3.7kW										
23	FB-8B	5.5kW	55	125	235	0.3 ～ 0.4	0.01 ～ 0.02	0.5	0.6	0.3	0.3	0.3

2. 単相モータ・電磁ブレーキ特性表

表 D58

番号	ブレーキ形式	モータ容量	標準トルク (Nm)	慣性モーメント (× 10^{-4}kgm^2)	ブレーキ総仕事量 (× 10^7J)	制御時の動作遅れ時間(sec) 普通制動回路	制御時の動作遅れ時間(sec) 急制動回路	ブレーキ電流(A) 100V 50/60Hz	ブレーキ電流(A) 200V 60Hz
1	SB-004	15W	0.4	0.135	1.1	0.1 ～ 0.2	0.005 ～ 0.015	0.1	-
2		25W							
3		40W							
4	FB-003	40W	0.3	1.4	1.0	0.1 ～ 0.12	0.05 ～ 0.06	0.07	-
5	FB-005	60W	0.5	1.2	1.0	0.1 ～ 0.12	0.05 ～ 0.06	0.07	-
6	RB-01A	90W	0.8	1.5	1.0	0.08 ～ 0.1	0.03 ～ 0.04	0.08	0.05
7	FB-005	90W	0.5	1.5	1.0	0.1 ～ 0.12	0.05 ～ 0.06	0.07	-
8	FB-01A1	0.1kW	1.0	5.5	12	0.15 ～ 0.2	0.015 ～ 0.02	0.1	0.1
9	FB-02A1	0.2kW	2.0	6.8	12	0.15 ～ 0.2	0.015 ～ 0.02	0.1	0.1
10	FB-1B	0.4kW	4.0	13	33	0.3 ～ 0.4	0.01 ～ 0.02	0.2	0.2

3. 三相インバータ用モータ・電磁ブレーキ特性表

表 D59

番号	ブレーキ形式	モータ容量	標準トルク (Nm)	慣性モーメント (× 10^{-4}kgm^2)	ブレーキ総仕事量 (× 10^7J)	制御時の動作遅れ時間(sec) 普通制動回路	制御時の動作遅れ時間(sec) 急制動回路	ブレーキ電流(A) 200V 50/60Hz	ブレーキ電流(A) 220V 60Hz	ブレーキ電流(A) 400V 50/60Hz	ブレーキ電流(A) 440V 60Hz
1	FB-02A1	0.1kW	2.0	5.5	12	0.08 ～ 0.12	0.015 ～ 0.02	0.1	0.1	0.05	0.06
2	FB-05A1	0.2kW	4.0	6.8	12	0.03 ～ 0.07	0.01 ～ 0.015	0.1	0.1	0.05	0.06
3	FB-1B	0.4kW	7.5	13	33	0.1 ～ 0.15	0.01 ～ 0.02	0.1	0.1	0.1	0.1
4	FB-2B	0.75kW	15	24	38	0.1 ～ 0.15	0.01 ～ 0.02	0.3	0.3	0.1	0.2
5	FB-3B	1.5kW	22	38	45	0.15 ～ 0.2	0.01 ～ 0.02	0.3	0.3	0.1	0.2
6	FB-5B	2.2kW	37	96	235	0.2 ～ 0.25	0.01 ～ 0.02	0.5	0.6	0.3	0.3
7	FB-8B	3.7kW	55	125	235	0.1 ～ 0.15	0.01 ～ 0.02	0.5	0.6	0.3	0.3

- ブレーキは、モータ、ブレーキともに連続定格です。
- モータ停止時におけるブレーキへの連続通電はお避けください。
- ブレーキには、ノンアスベストライニングを使用しています。
- ブレーキの機械的寿命は一般的使用条件において 200 万回の長寿命です。
- FB ブレーキ、RB ブレーキの整流器は、40W ～ 90W と 0.1kWRB ブレーキはブレーキ部に内蔵、0.1kW 以上は端子箱内に内蔵しています。SB ブレーキの整流器は別置となります。
- 昇降装置へのご使用や停止精度を良くしたい場合は、急制動回路としてください。
- ブレーキ動作音を低くした、低騒音形ブレーキもオプションで製作可能です。(FB-01A1 ～ FB-8B)
- FB ブレーキはいずれも直流電流、スプリング制動方式（無励磁作動方式）です。
- 上記標準トルクは動摩擦トルクを表します。

4. 三相モータ・三相インバータ用モータ用ブレーキの整流器出力電圧

三相ブレーキの整流器出力電圧

表 D60

入力電圧	出力電圧
AC200V	DC90V
AC220V	DC99V
AC400V	DC180V
AC440V	DC198V

急制動回路にすると制動時間が短くなる理由について

普通制動回路（標準回路）と急制動回路の違いは図 D35 及び図 D36 の通りです。
図 D37 及び図 D38 は普通制動回路（標準回路）及び急制動回路における電流減衰の状況を示したものです。

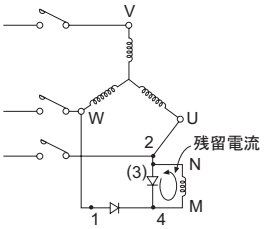

図 D35 標準回路

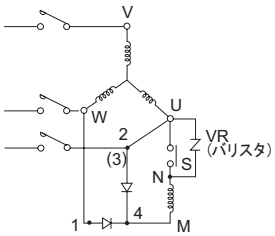

図 D36 急制動回路

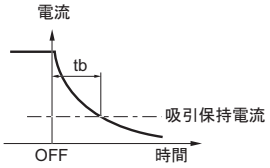

図 D37 標準回路の電流減衰カーブ

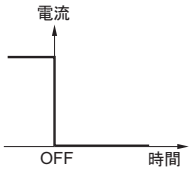

図 D38 急制動回路の電流減衰カーブ

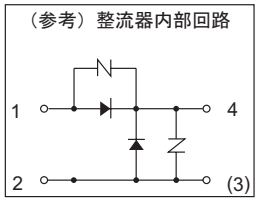

ブレーキコイルはインダクタンス L があるため、図 D35 の標準回路の場合、電源 OFF にしても L に蓄えられたエネルギーにより残留電流が流れます。この残留電流の減衰カーブは図 D37 の様になります。

そこで図 D36 の急制動回路に接続し電源 OFF と同時に S も開放すれば、ブレーキコイルとの閉回路が出来ないため、残留電流は図 D38 の如く流れなくなります。

故に、tb 時間だけ制動時間が短くなり、急制動となります。

つまり、急制動回路とは、電源 ON、OFF と同時にブレーキコイルを ON、OFF することにより残留電流を流さない様にするための回路です。

(VR バリスタは整流器や接点 S を保護するために必ず御使用ください。)

ブレーキ構造図

図D39　SB-004（屋内）（15W~60W×4P）

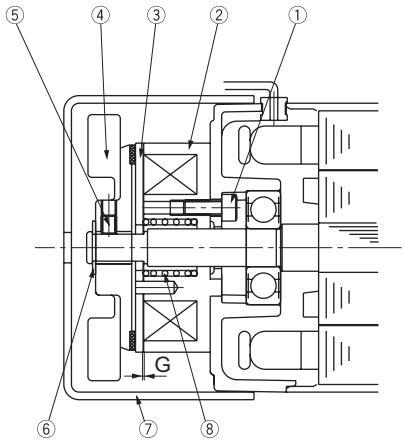

品番	部品名	品番	部品名
1	ブレーキ取付ボルト	5	セットボルト
2	固定鉄心	6	止め輪
3	可動鉄心	7	カバー
4	ファン付ライニング	8	トルクスプリング

図D40　SB-004（防水形）（15W~60W×4P）

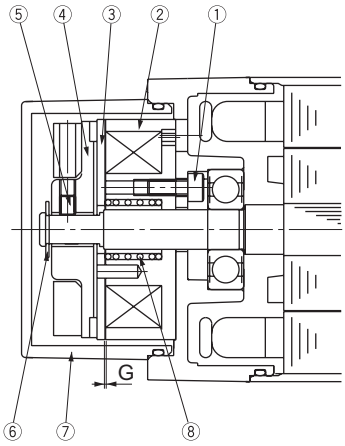

品番	部品名	品番	部品名
1	ブレーキ取付ボルト	5	セットボルト
2	固定鉄心	6	止め輪
3	可動鉄心	7	カバー
4	ファン付ライニング	8	トルクスプリング

図D41　FB-003,005（40W~90W×4P）

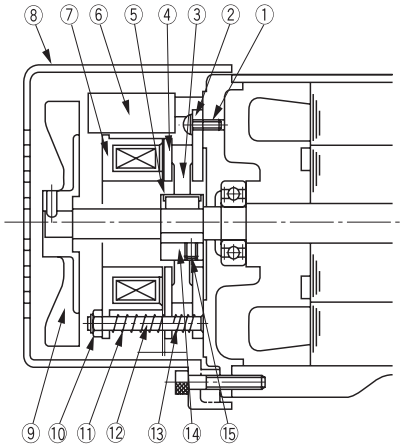

品番	部品名	品番	部品名
1	ブレーキ取付ボルト	9	ファン(単相60,90Wのみ取付)
2	固定板	10	ギャップ調整ナット
3	ブレーキライニング	11	トルクスプリング
4	可動鉄心	12	スタッドボルト
5	板バネ	13	補助スプリング
6	整流器	14	ボス
7	固定鉄心	15	ボスセットボルト
8	カバー		

図D42　FB-01A1,02A1,05A1（0.1kW~0.4kW×4P）
（FB-01A1はファン無し）

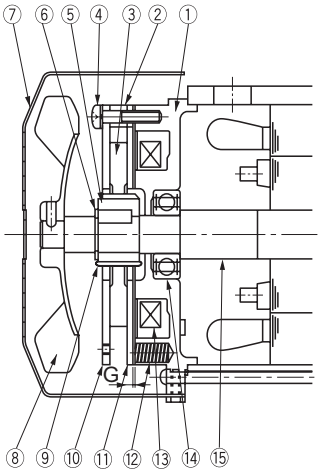

品番	部品名	品番	部品名
1	固定鉄心	9	板バネ
2	スペーサ	10	固定板
3	ブレーキライニング	11	可動鉄心
4	組付ボルト	12	スプリング
5	ボス	13	電磁石コイル
6	軸用C型止メ輪	14	ボールベアリング
7	ファンカバー	15	電動機軸
8	ファン（0.1kW×4Pは無）		

※ブレーキゆるめ装置付もオプションで製作可能です。

内蔵形ブレーキ
ブレーキ構造図

図D43　FB-1B,2B,3B（0.55～2.2kW×4P）

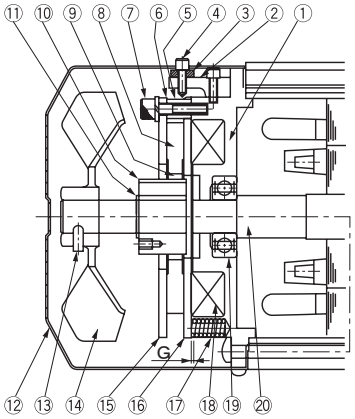

品番	部品名	品番	部品名
1	固定鉄心	11	軸用C形止め輪
2	ゆるめ金具	12	カバー
3	手動解放防止用スペーサ	13	ファンセットボルト
4	ブレーキゆるめボルト	14	ファン
5	スペーサ	15	固定板
6	ギャップ調整システム	16	可動鉄心
7	組付ボルト	17	スプリング
8	ブレーキライニング	18	電磁石コイル
9	板バネ	19	ボールベアリング
10	ボス	20	電動機軸

図D44　FB-5B,8B（3.0～5.5kW×4P）

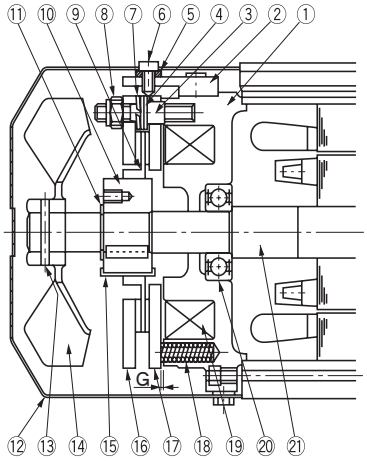

品番	部品名	品番	部品名
1	固定鉄心	12	カバー
2	ゆるめ金具	13	スプリングピン
3	スタッドボルト	14	ファン
4	調整座金	15	板バネ
5	手動解放防止用スペーサー	16	固定板
6	ブレーキゆるめボルト	17	可動鉄心
7	バネ座金	18	スプリング
8	ギャップ調整ナット	19	電磁石コイル
9	ブレーキライニング	20	ボールベアリング
10	ボス	21	電動機軸
11	軸用C形止め輪		

図D45　RB-01A形

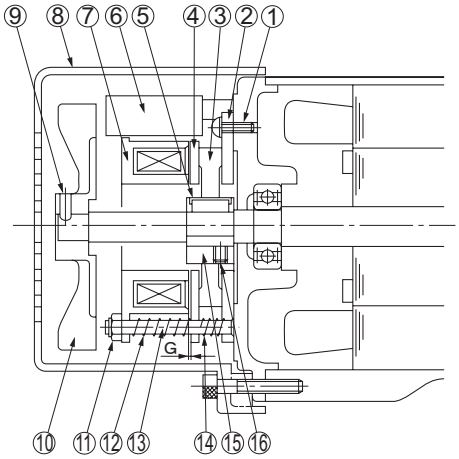

品番	部品名	品番	部品名
1	ブレーキ取付ボルト	9	ファンセットボルト
2	固定板	10	ファン（単相90Wのみ取付）
3	ブレーキライニング	11	ギャップ調整ナット
4	可動鉄心	12	トルクスプリング
5	板バネ	13	スタッドボルト
6	整流器	14	補助スプリング
7	固定鉄心	15	ボス
8	カバー	16	ボスセットボルト

図D46　FB-003,005（防水形）（40W,90W×4P）

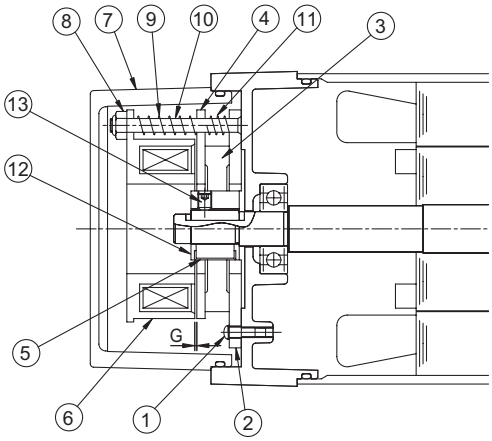

品番	部品名	品番	部品名
1	ブレーキ取付ボルト	8	ギャップ調整ナット
2	固定板	9	トルクスプリング
3	ブレーキライニング	10	スタッドボルト
4	可動鉄心	11	補助スプリング
5	板バネ	12	ボス
6	固定鉄心	13	ボスセットボルト
7	カバー		

手動開放操作法、ワンタッチユルメ仕様

FB ブレーキの手動解放操作

電源を入れないで手動操作にてブレーキを解放したい場合は、ブレーキゆるめ装置を次の要領で操作してください。

(1) 対角２カ所のブレーキゆるめボルトを一旦はずし、スペーサを取り除いた後、再度ボルトを六角棒スパナでねじ込んでいくとブレーキは解放されます。この時、ブレーキゆるめボルトは回しすぎないようにしてください。（ブレーキが解放されたか確認しながらブレーキゆるめボルトを回してください。）

(2) ブレーキを解放した後、再びもとの状態に復帰させる場合は、安全のため (1) で取り外したスペーサを元どおりに取り付けてください。

注）ブレーキゆるめ装置は、FB-01A1、FB-02A1、FB-05A1 **はオプション対応となります。（**FB-1B **以上は標準仕様です。）**

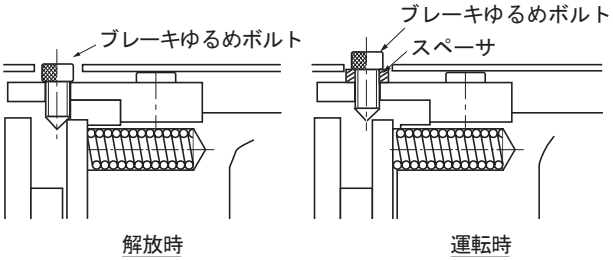

ワンタッチユルメ仕様（オプション）

オプション仕様として、ワンタッチゆるめレバー式の手動解放装置を取付けることが出来ます（ブレーキ形式 ＦＢ －０１ Ａ １以上）。
発注時にご指定ください。

ゆるめレバーを押し倒すだけでブレーキの手動解放を行うことが出来ます。

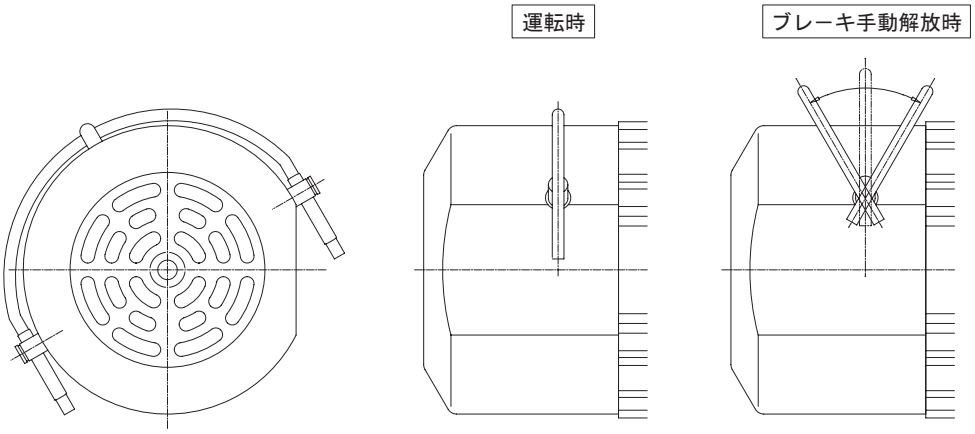

【手動解放操作方法】

① ゆるめレバーをホルダーから引き上げ、負荷側又は反負荷側に倒せばブレーキは解放されます。
② モータ運転時（ブレーキ作動時）には、必ずゆるめレバーを元の位置に戻し、ホルダーにセットしてください。
※ ブレーキが確実に作動していることを確認してから運転を開始してください。

結線図適用一覧表

1. ハイポニック

表 D61　三相モータ

モータ kW	モータ枠番	適用組合せ枠番	ブレーキ無		ブレーキ付				インバータ駆動時			
					一方方向回転		正逆		ブレーキ無		ブレーキ付	
			掲載頁	図	掲載頁	図	掲載頁	図	掲載頁	図	掲載頁	図
0.015	F-50S	01# , 03#	D54	D47	D55	D50	D56	D54	-	-	-	-
0.025	F-50M	01# , 03#	D54	D47	D55	D50	D56	D54	-	-	-	-
0.04	F-50L	05# , 07#	D54	D47	D55	D50	D56	D54	-	-	-	-
	F-56S	17#	D54	D47	D55	D51	D56	D55	-	-	-	-
0.06	F-50L	07#	D54	D47	D55	D50	D56	D54	-	-	-	-
	F-56M	17#	D54	D47	D55	D51	D56	D55	-	-	-	-
0.09	F-56L	全組合せ	D54	D47	D55	D51	D56	D55	-	-	-	-
0.1	F-63S	全組合せ	D54	D48	D55	D52	D56	D56	D54	D49	D57	D58
0.2	F-63M	全組合せ	D54	D48	D55	D52	D56	D56	D54	D49	D57	D58
0.25	F-71M	全組合せ	D54	D48	D55	D52	D56	D56	D54	D49	D57	D58
0.4	F-71M	全組合せ	D54	D48	D55	D52	D56	D56	D54	D49	D57	D58
0.55	F-80S	全組合せ	D54	D48	D55	D53	D56	D57	D54	D49	D57	D59
0.75	F-80M	全組合せ	D54	D48	D55	D53	D56	D57	D54	D49	D57	D59
1.1	F-90S	全組合せ	D54	D48	D55	D53	D56	D57	D54	D49	D57	D59
1.5	F-90L	全組合せ	D54	D48	D55	D53	D56	D57	D54	D49	D57	D59
2.2	F-100L	全組合せ	D54	D48	D55	D53	D56	D57	D54	D49	D57	D59
3	F-112S	全組合せ	D54	D48	D55	D53	D56	D57	D54	D49	D57	D59
3.7	F-112M	全組合せ	D54	D48	D55	D53	D56	D57	D54	D49	D57	D59
5.5	F-132S	全組合せ	D54	D48	D55	D53	D56	D57	-	-	-	-

表 D62　単相モータ

モータ kW	モータ枠番	適用組合せ枠番	ブレーキ無		ブレーキ付			
					一方方向回転		正逆	
			掲載頁	図	掲載頁	図	掲載頁	図
0.015	FS-50S	01# , 03#	D58	D60	D59	D62	-	-
0.025	FS-50M	01# , 03#	D58	D60	D59	D62	-	-
0.04	FS-50L	05# , 07#	D58	D60	D59	D62	-	-
	FS-56S	17#	D58	D60	D59	D63	-	-
0.06	FS-56M	15# , 17#	D58	D60	D59	D63	-	-
0.09	FS-56L	全組合せ	D58	D60	D59	D63	-	-
0.1	FS-63M	全組合せ	D58	D61	D60	D64	D61	D66
0.2	FS-71M	全組合せ	D58	D61	D60	D64	D61	D66
0.4	FS-80M	全組合せ	D58	D61	D60	D65	D61	D67

表 D63　三相インバータ用モータ

モータ kW	モータ枠番	適用組合せ枠番	インバータ駆動時			
			ブレーキ無		ブレーキ付	
			掲載頁	図	掲載頁	図
0.1	FA-63S	全組合せ	D54	D49	D57	D58
0.2	FA-63M	全組合せ	D54	D49	D57	D58
0.4	FA-71M	全組合せ	D54	D49	D57	D59
0.75	FA-80M	全組合せ	D54	D49	D57	D59
1.5	FA-90L	全組合せ	D54	D49	D57	D59
2.2	FA-100L	全組合せ	D54	D49	D57	D59
3.7	FA-112M	全組合せ	D54	D49	D57	D59

2. アルタックス α

表 D64　三相モータ

モータ kW	モータ枠番	適用組合せ枠番	ブレーキ無		ブレーキ付				インバータ駆動時			
					一方方向回転		正逆		ブレーキ無		ブレーキ付	
			掲載頁	図	掲載頁	図	掲載頁	図	掲載頁	図	掲載頁	図
0.09	F-56L	全組合せ	D54	D47	D55	D51	D56	D55	-	-	-	-
0.1	F-56L	※参照	D54	D47	D55	D51	D56	D55	-	-	-	-
	F-63S	※参照	D54	D48	D55	D52	D56	D56	D54	D49	D57	D58
0.2	F-63M	全組合せ	D54	D48	D55	D52	D56	D56	D54	D49	D57	D58
0.25	F-71M	全組合せ	D54	D48	D55	D52	D56	D56	D54	D49	D57	D58
0.4	F-71M	全組合せ	D54	D48	D55	D52	D56	D56	D54	D49	D57	D58
0.55	F-80S	全組合せ	D54	D48	D55	D53	D56	D57	D54	D49	D57	D59
0.75	F-80M	全組合せ	D54	D48	D55	D53	D56	D57	D54	D49	D57	D59
1.1	F-90S	全組合せ	D54	D48	D55	D53	D56	D57	D54	D49	D57	D59
1.5	F-90L	全組合せ	D54	D48	D55	D53	D56	D57	D54	D49	D57	D59
2.2	F-100L	全組合せ	D54	D48	D55	D53	D56	D57	D54	D49	D57	D59

※ アルタックス α・0.1kW は、以下の機種でモータ枠番が変わります。

kW	モータ枠番	減速比範囲（屋内形）ブレーキ無・付
0.1	F-56L	1/6 〜 1/51
0.1	F-63S	1/3, 1/5, 1/59 〜 1/1003

表 D65　単相モータ

モータ kW	モータ枠番	適用組合せ枠番	ブレーキ無		ブレーキ付			
					一方方向回転		正逆	
			掲載頁	図	掲載頁	図	掲載頁	図
0.09	FS-56L	全組合せ	D58	D60	D59	D63	-	-
0.1	FS-63M	全組合せ	D58	D61	D60	D64	D61	D66
0.2	FS-71M	全組合せ	D58	D61	D60	D64	D61	D66
0.4	FS-80M	全組合せ	D58	D61	D60	D65	D61	D67

表 D66　三相インバータ用モータ

モータ kW	モータ枠番	適用組合せ枠番	インバータ駆動時			
			ブレーキ無		ブレーキ付	
			掲載頁	図	掲載頁	図
0.1	FA-63S	全組合せ	D54	D49	D57	D58
0.2	FA-63M	全組合せ	D54	D49	D57	D58
0.4	FA-71M	全組合せ	D54	D49	D57	D59
0.75	FA-80M	全組合せ	D54	D49	D57	D59
1.5	FA-90L	全組合せ	D54	D49	D57	D59
2.2	FA-100L	全組合せ	D54	D49	D57	D59

結線
三相／インバータ用　ブレーキ無

1.　三相モータ（ブレーキ無）の結線

図D47　15～90W

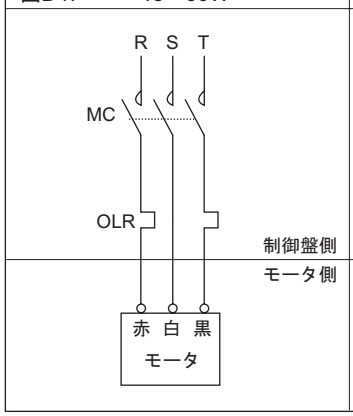

図D48　0.1～5 .5kW

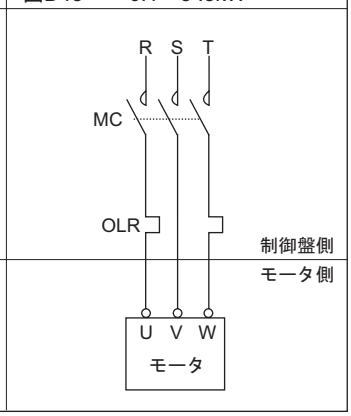

注）MC ：電磁接触器
　　OLR：過負荷継電器またはサーマルリレー　} お客様にてご準備ください。

2.　三相インバータ用モータ（ブレーキ無）の結線

図D49　0.1kW～3.7kW

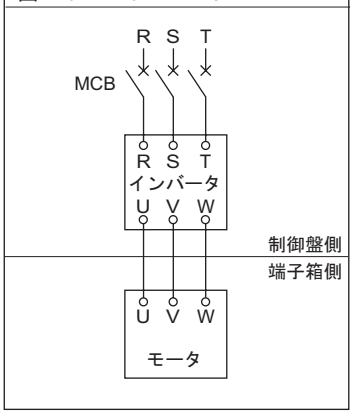

注）　MCB（配線用遮断器）は、お客様でご準備ください。

3a. 一方方向回転運転時の結線図例

	図D50　15W～60W×4P〔SB-004〕	図D51　40W～90W×4P〔FB-003, FB-005, RB-01A〕
普通制動回路	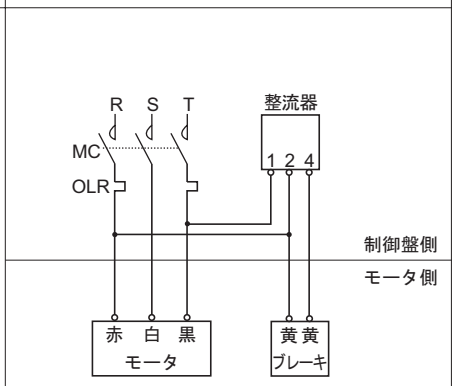	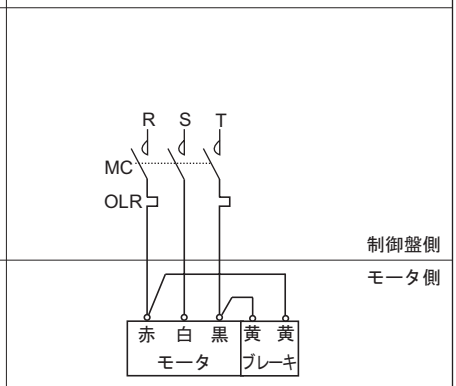
急制動回路	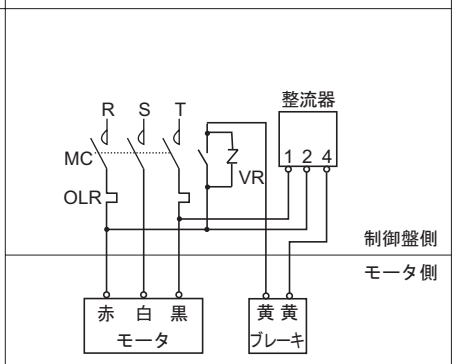	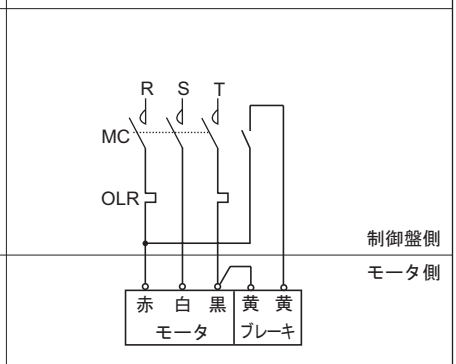
	図D52　0.1kW×4P～0.4kW×4P〔FB-01A1～FB-05A1〕	図D53　0.55kW×4P～5.5kW×4P〔FB-1B～FB-8B〕
普通制動回路	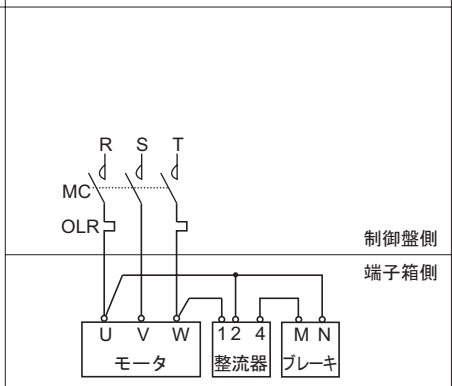	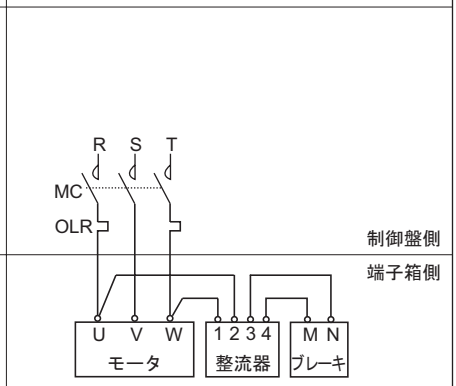
急制動回路	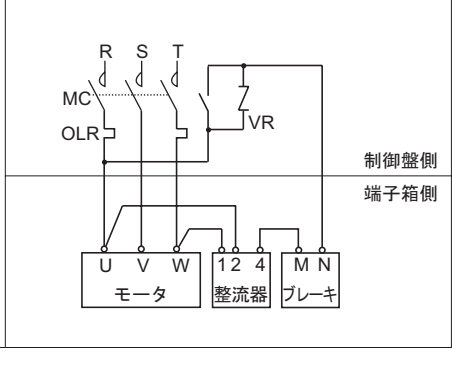	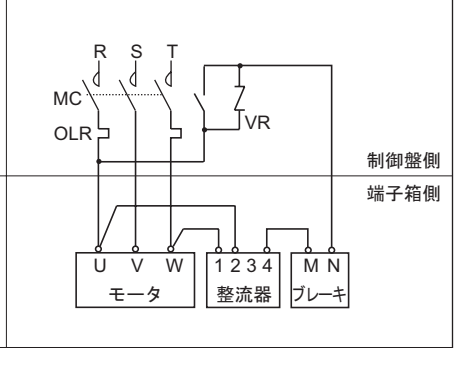

注）1. SB-004は整流器が別置になります。
2. FB-003～005,RB-01Aは整流器をブレーキ部に内蔵しています。
（防水型は別置きです。）
3. ● MC ：電磁接触器
● OLR：過負荷保護装置
● VR ：バリスタ（保護素子）
は、お客様にてご準備ください。
ただし、バリスタは、ご購入時にお申し出くだされば弊社でも準備できます。
（オプション対応）

ブレーキ電源		AC200V～230V	AC380V～460V
バリスタの定格電圧		AC260V～300V	AC510V
バリスタの電圧		430V～470V	820V
バリスタの定格電圧	FB01A1,02A1,05A1	0.2Watt以上	0.4Watt以上
	FB-1B	0.4Watt以上	0.6Watt以上
	FB-2B,3B,5B,8B	0.6Watt以上	1.5Watt以上

4. 昇降装置や停止精度を良くしたい場合は、急制動回路としてください。
5. 急制動回路用の接点容量は、D47頁のブレーキ電流の5倍以上の直流遮断容量（直流コイル負荷用）のものを推奨いたします。
6. 図示以外の結線方法、保護装置、バリスタを採用される場合は、ご照会ください。

3b. 正逆運転時の結線図例

図D54　15W～60W×4P〔SB-004〕

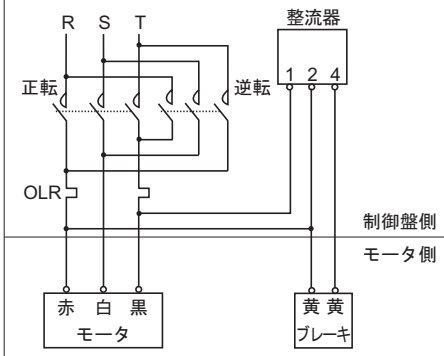

図D55　40W～90W×4P〔FB-003～FB-005, RB-01A〕

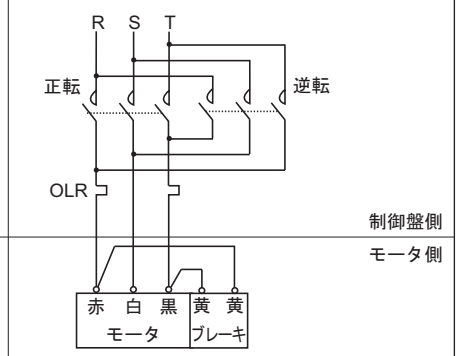

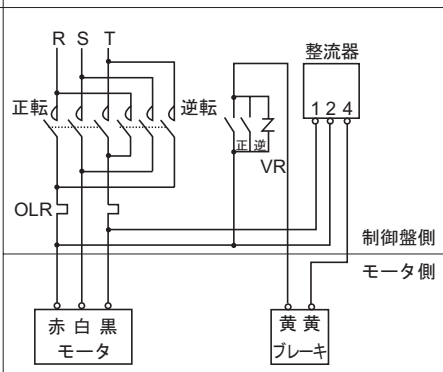

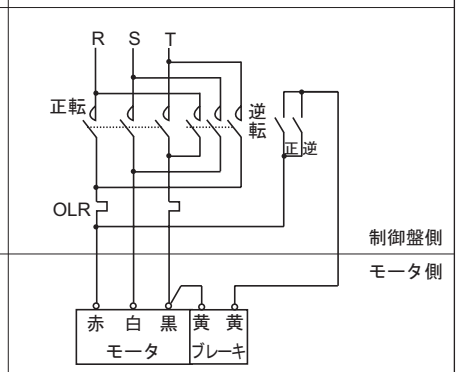

図D56　0.1kW×4P～0.4kW×4P〔FB-01A1～FB-05A1〕

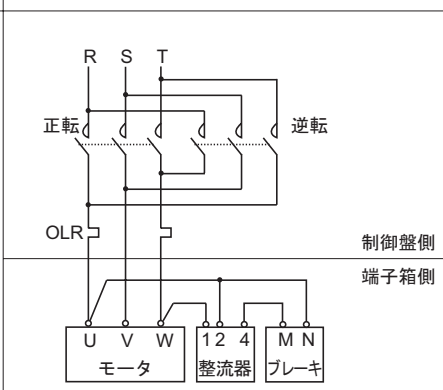

図D57　0.55kW×4P～5.5kW×4P〔FB-1B～FB-8B〕

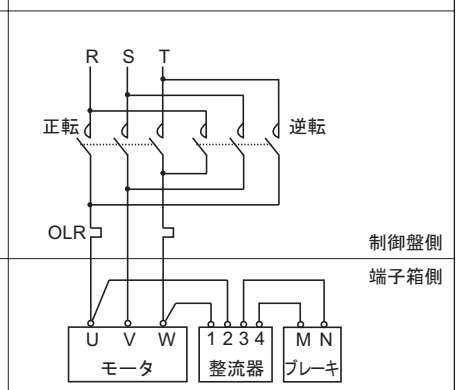

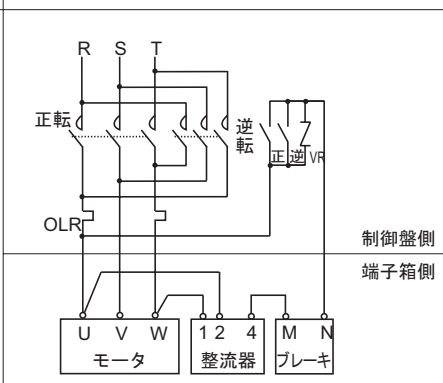

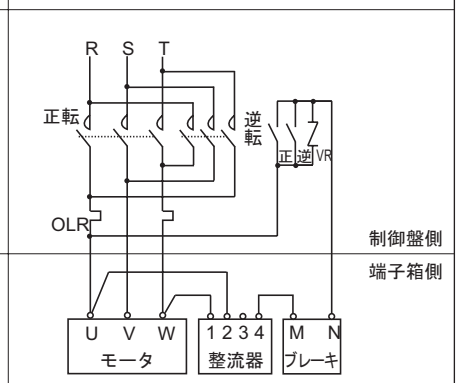

注）1. SB-004は整流器が別置になります。
2. FB-003～005,RB-01Aは整流器をブレーキ部に内蔵しています。
（防水型は別置きです。）
3. ● MC ：電磁接触器
● OLR：過負荷保護装置
● VR ：バリスタ（保護素子）
は、お客様にてご準備ください。
ただし、バリスタは、ご購入時にお申し出くだされば弊社でも準備できます。
（オプション対応）

ブレーキ電源		AC200V～230V	AC380V～460V
バリスタの定格電圧		AC260V～300V	AC510V
バリスタの電圧		430V～470V	820V
バリスタの定格電圧	FB01A1,02A1,05A1	0.2Watt以上	0.4Watt以上
	FB-1B	0.4Watt以上	0.6Watt以上
	FB-2B,3B,5B,8B	0.6Watt以上	1.5Watt以上

4. 昇降装置や停止精度を良くしたい場合は、急制動回路としてください。
5. 急制動回路用の接点容量は、D47頁のブレーキ電流の5倍以上の直流遮断容量（直流コイル負荷用）のものを推奨いたします。
6. 図示以外の結線方法、保護装置、バリスタを採用される場合は、ご照会ください。

3c. インバータ駆動時の結線図例

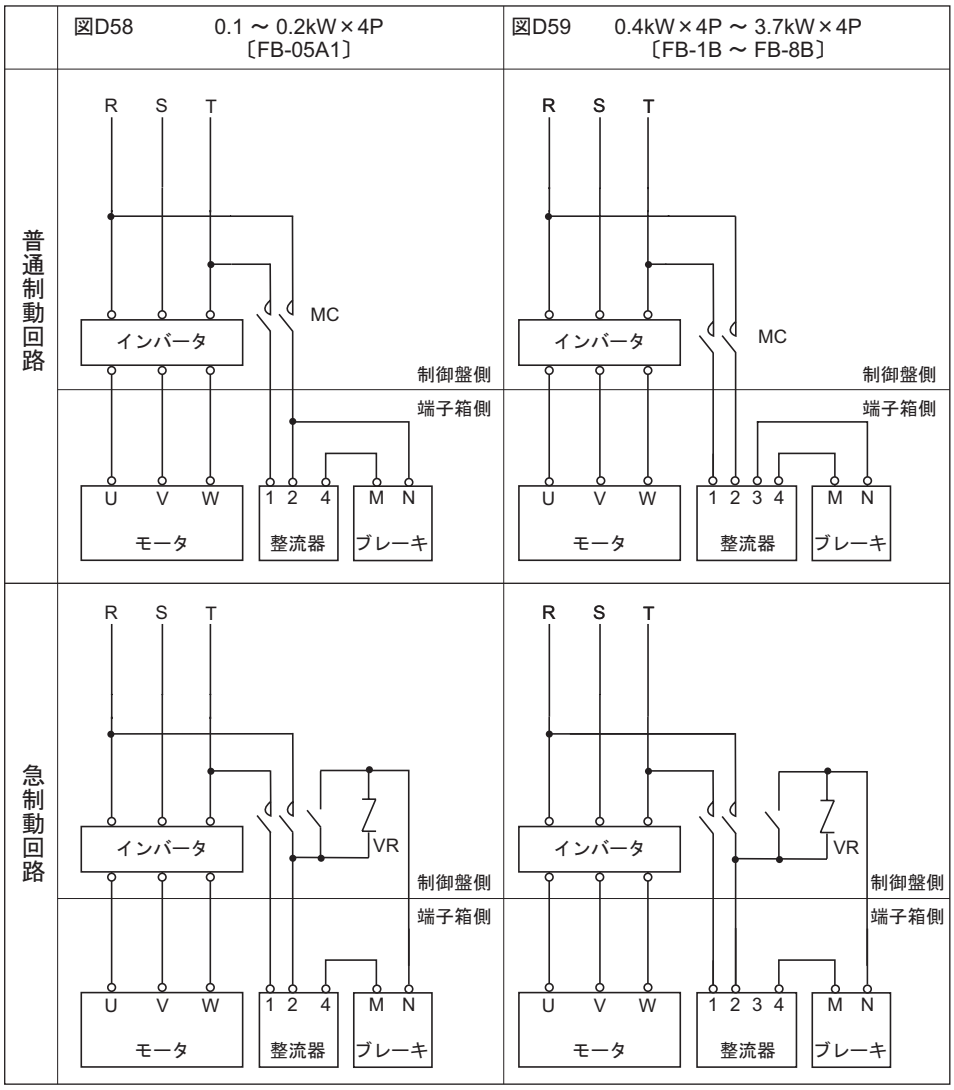

注）1. MCの投入、開放はインバータとのインタロックが必要となりますので、インバータの取扱説明書またはガイドマニュアルをご参照ください。
2. 急制動回路用の接点容量はD47頁のブレーキ電流の5倍以上の直流遮断容量（直流コイル負荷用）のものを推奨いたします。
3. VR ：バリスタ（保護素子）は、お客様にて準備ください。ただし、バリスタご購入時にお申し出くだされば弊社でも準備できます。（オプション対応）

ブレーキ電源		AC200V～230V	AC380V～460V
バリスタの定格電圧		AC260V～300V	AC510V
バリスタの電圧		430V～470V	820V
バリスタの定格電圧	FB01A1,02A1,05A1	0.2Watt以上	0.4Watt以上
	FB-1B	0.4Watt以上	0.6Watt以上
	FB-2B,3B,5B,8B	0.6Watt以上	1.5Watt以上

4. 図示以外の結線方法、保護装置、バリスタを採用される場合は、ご照会ください。

4.　単相モータ（ブレーキ無）の結線例

図D60　15W～90W×4P

	100V	200V
一方方向回転運転時	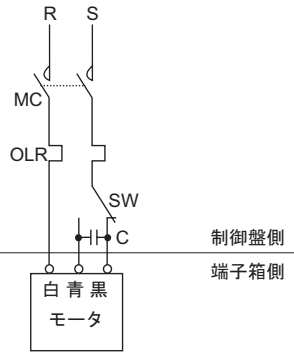	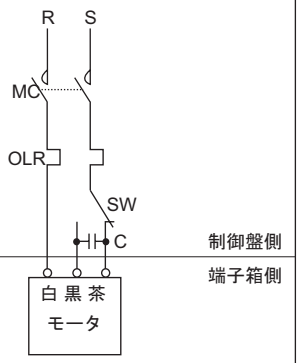
正逆運転時	注）1. 正逆回転させる場合は、上図のSWを切り替えてください。（瞬時正逆転が必要な場合はレバーシブルモータをご使用ください。） 2. コンデンサ 製品に付属されているコンデンサを結線してご使用ください。（コンデンサはA210頁参照。）	注）1. 正逆回転させる場合は、上図のSWを切り替えてください。（瞬時正逆転が必要な場合はレバーシブルモータをご使用ください。） 2. コンデンサ 製品に付属されているコンデンサを結線してご使用ください。（コンデンサはA210頁参照。） 3. 15W～90W単相200V級は、都度対応で製作いたします。

図D61　0.1kW～0.4kW×4P

	100V	200V
一方方向回転運転時	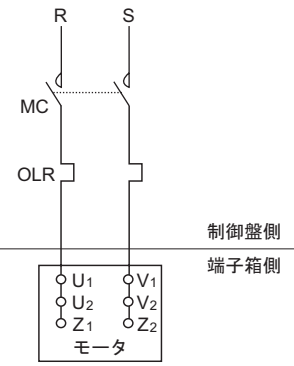	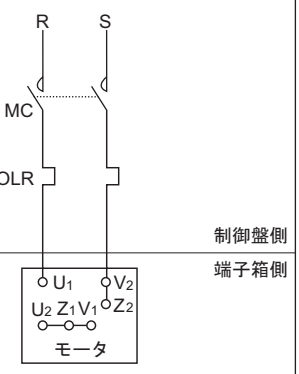
正逆運転時	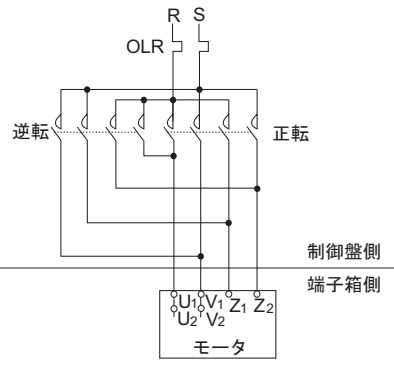	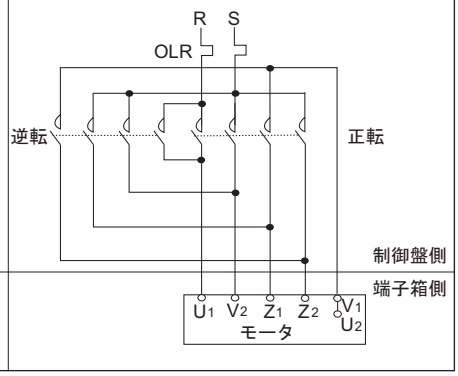

注）1. 一方方向回転運転で逆回転させる場合はXとYを入れ替えてください。
2. ●MC　：電磁接触器
●OLR：過負荷継電器
　　またはサーマルリレー
●SW　：正逆切替スイッチ
●C　　：コンデンサ（付属）
は、お客様にてご準備ください。
3. 図示以外の結線方法、保護装置、バリスタを採用される場合は、ご照会ください。

結線
単相　ブレーキ付

- 昇降装置や停止精度を良くしたい場合は急制動回路としてください。
- 急制動回路用の接点容量はブレーキ電流の 5 倍以上の直流遮断容量（直流コイル負荷用）のものを推奨します。

5a. 一方方向回転運転時の結線図例

図D62　15W～40W ×4P
〔SB-004〕

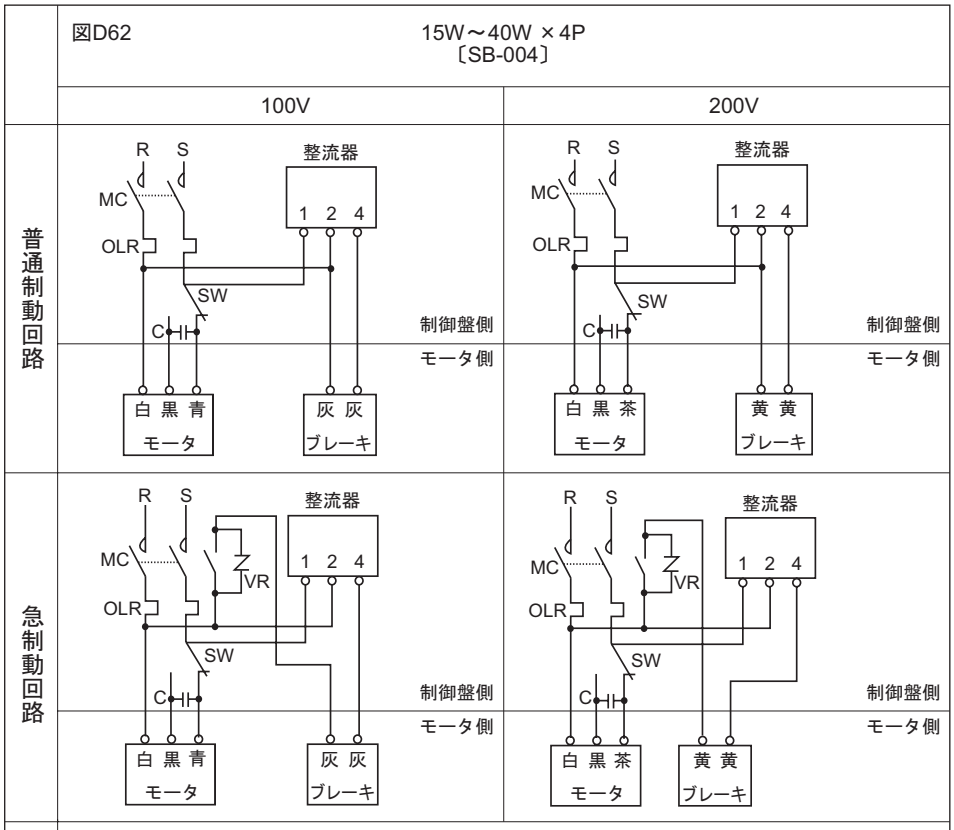

図D63　40～90W ×4P
〔FB-003～FB-005, RB-01A〕

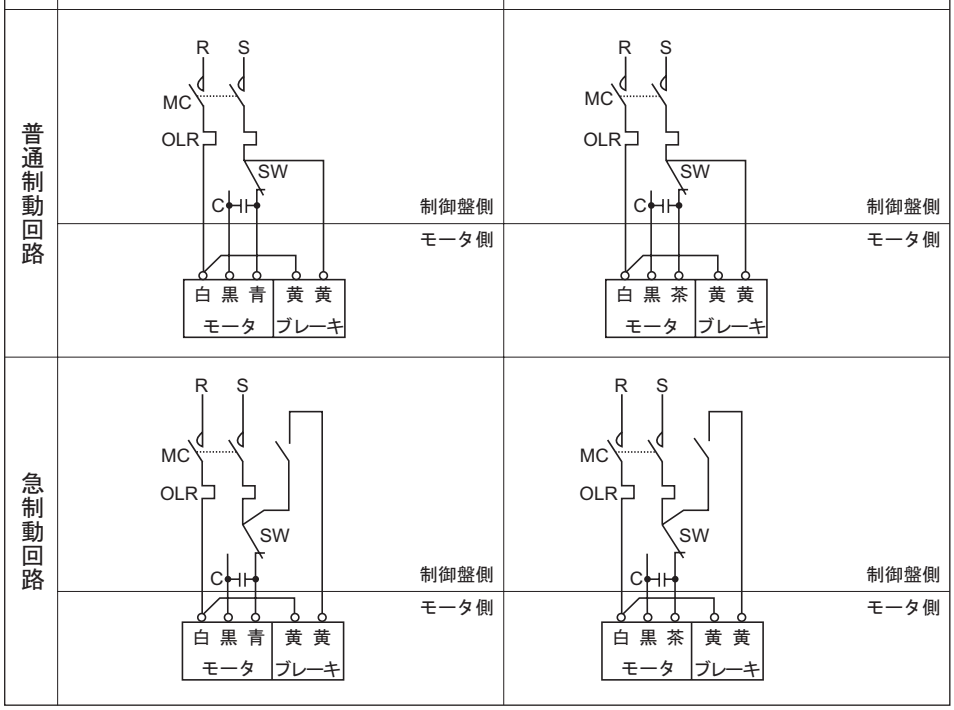

注）1. SB-004は整流器が別置になります。
2. FB-003～005, RB-01Aは整流器をブレーキ部に内蔵しています。
（防水型は別置きです）
3. 15～90Wを逆回転させる場合はSWを切り替えてください。（瞬時正逆転が必要な場合は、レバーシブルモータをご使用ください。）
4. 15W～90W単相200V級は、都度対応で製作いたします。
5. ●MC　：電磁接触器
●OLR：過負荷継電器
またはサーマルリレー
●SW　：正逆切替スイッチ
●VR　：バリスタ（保護素子）
●C　　：コンデンサ（付属）
6. コンデンサ
製品に付属されているコンデンサを結線してご使用ください。
7. バリスタ（VR）の容量

モータ電源	AC100V,200V
バリスタの定格電圧	AC260V～300V
バリスタ電圧	430V～470V
バリスタの定格電力	0.2Watt以上

バリスタは弊社でも準備できます。（オプション対応）ご購入時にお申し出ください。
8. 図示以外の結線方法、保護装置、バリスタを採用される場合は、ご照会ください。

結線
単相　ブレーキ付

図D64　0.1kW～0.2kW×4P
〔FB-01A1～FB-02A1〕

	100V	200V
普通制動回路	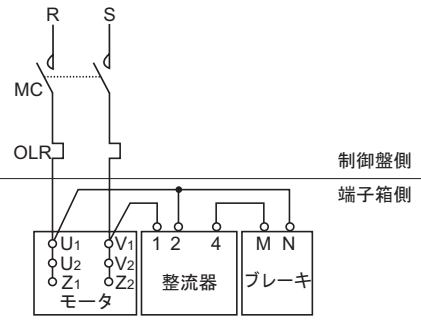	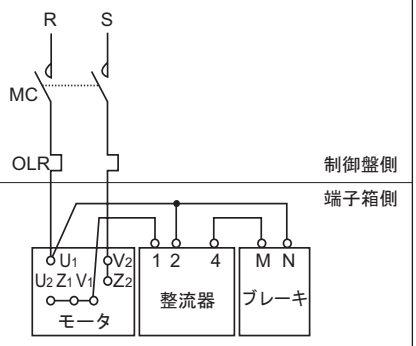
急制動回路	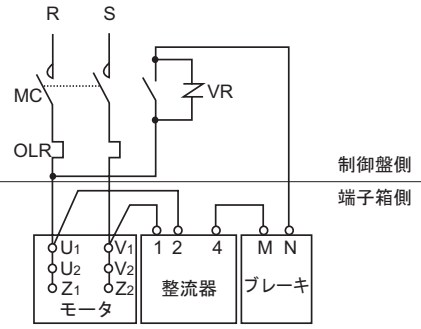	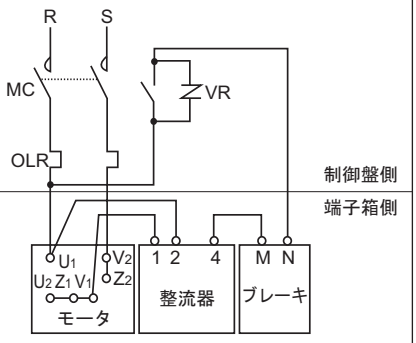

図D65　0.4kW×4P
〔FB-1B〕

	100V	200V
普通制動回路	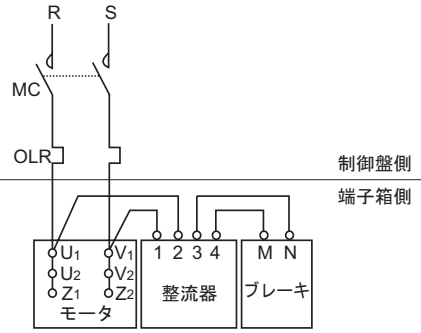	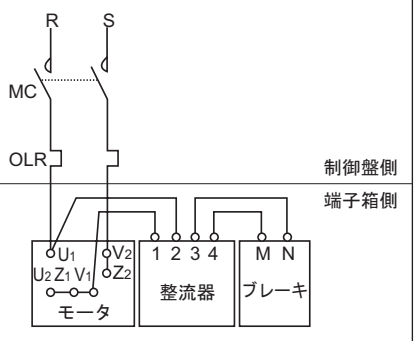
急制動回路	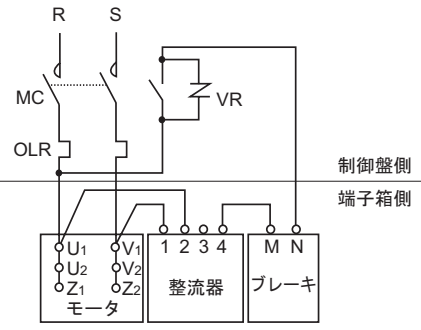	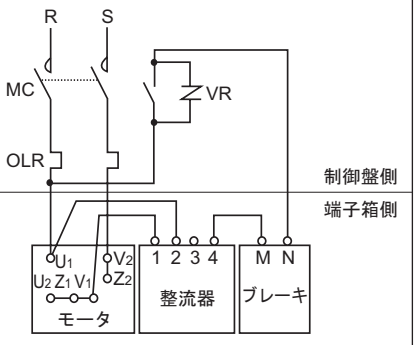

注）1. 0.1～0.4kWを逆回転させる場合はモータ停止後、XとYを入れ替えてください。
2. ●MC　：電磁接触器
●OLR：過負荷継電器
またはサーマルリレー
●SW　：正逆切替スイッチ
●VR　：バリスタ（保護素子）
3. バリスタ（VR）の容量

モータ電源		AC100V,200V
バリスタの定格電圧		AC260V～300V
バリスタ電圧		430V～470V
バリスタの定格電力	FB-01A1,02A1	0.2Watt以上
	FB-1B	0.4Watt以上

バリスタは弊社でも準備できます。（オプション対応）ご購入時にお申し出ください。
4. 図示以外の結線方法、保護装置、バリスタを採用される場合は、ご照会ください。

5b. 正逆運転時の結線図例（単相モータ 0.1 ～ 0.4kW）

図D66　0.1kW～0.2kW×4P
〔FB-01A1～FB-02A1〕

	100V	200V
普通制動回路	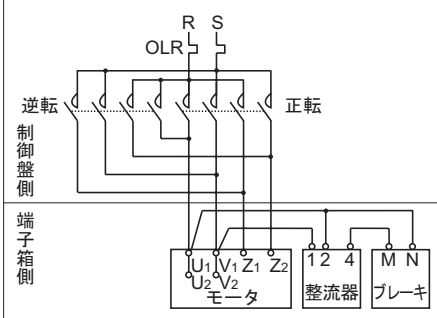	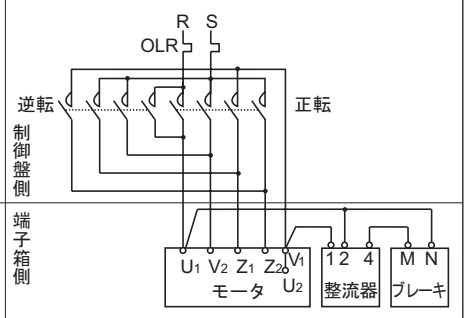
急制動回路	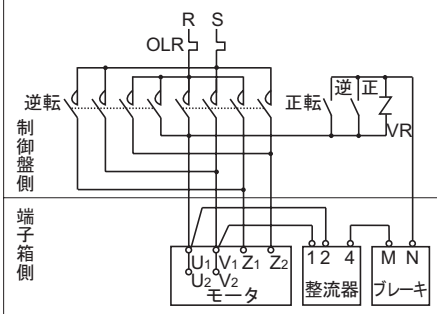	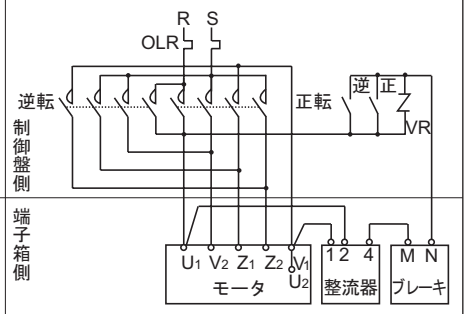

図D67　0.4kW×4P
〔FB-1B〕

	100V	200V
普通制動回路	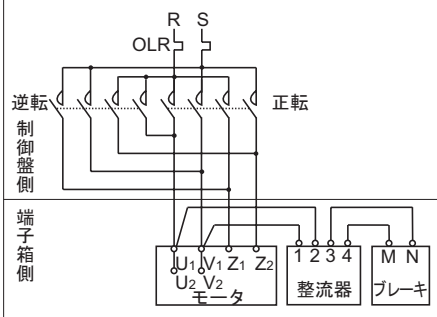	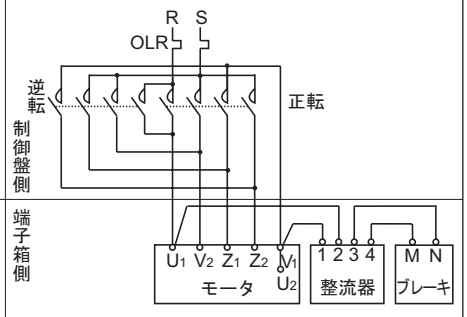
急制動回路	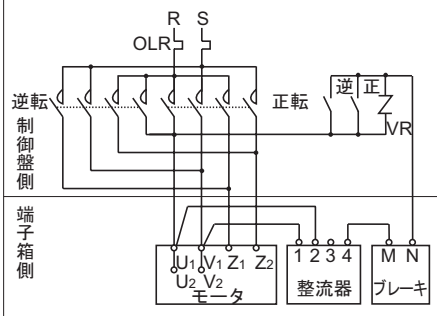	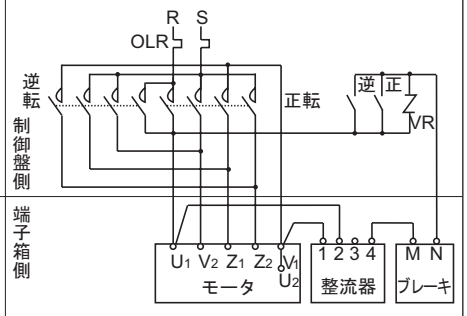

注）1. ● 正逆転用電磁接触器
● OLR：過負荷保護装置
● VR：バリスタ（保護素子）
はお客様にて準備ください。
ただし、バリスタは弊社でも準備できます。
（オプション対応）ご購入時にお申し出ください。
2. 図示以外の結線方法、保護装置、バリスタを採用される場合は、ご照会ください。

6a. モータ枠番 F-50S, F-50M, F-50L, FS-50S, FS-50M, FS-50L 用

図D68　単相モータ　ブレーキ付　普通制動

単相　15～40W　100V

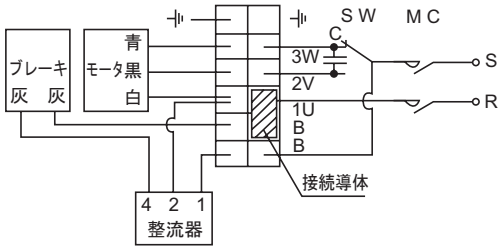

図D69　ブレーキ付　普通制動

三相　15～60W　200V

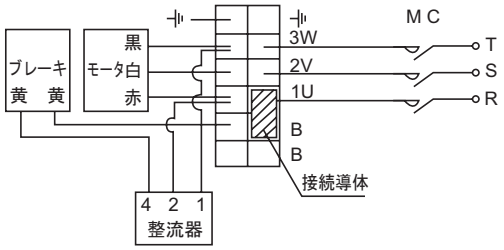

単相モータ　ブレーキ付　急制動（直流切り）

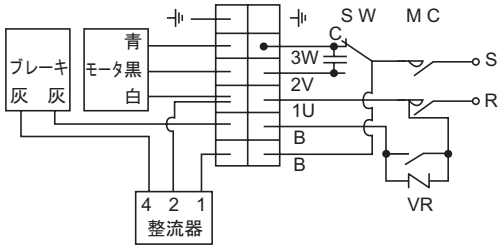

ブレーキ付　急制動（直流切り）

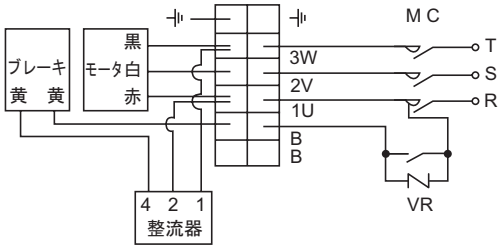

6b. モータ枠番 F-56S, F-56M, F-56L, FS-56S, FS-56M, FS-56L 用

図D70　単相　40W～90W　100V

普通制動（出荷時）

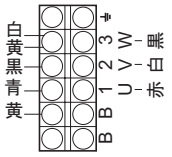

急制動

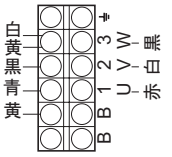

出荷時と同一

図D71　三相　40W～90W　200V

普通制動（出荷時）

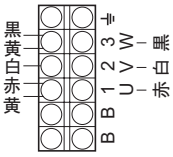

急制動

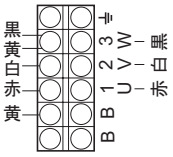

モータ側の結線を変更する

図D72　単相　0.1kW～0.4kW　100V

普通制動（出荷時）

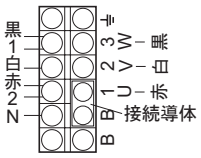

急制動（直流切り）

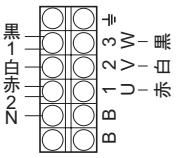

接続導体を外す

図D73　三相　0.1kW～0.4kW　200V

インバータ駆動（別切り）注2）

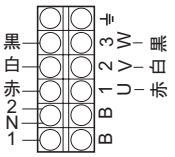

接続導体を外す
モータ側の結線を変更する

インバータ駆動（急制動）注2）

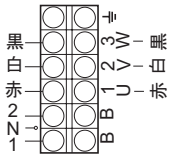

接続導体を外す
モータ側の結線を変更する

注）1. **本接続による結線図は** D54 ～ D56 **頁、**D59 ～ D61 **頁を参照してください。**
2. **インバータ駆動する場合は、ブレーキをインバータの一次電源側に接続してください。**
3. **モータ回転方向（標準、モータ反負荷側から見て右回転）が逆になる場合は、リード線の符号と色が異なります。**

7.　15~90W 単相モータの付属コンデンサ仕様・寸法

表 D67

モータ電圧	コンデンサ耐圧	モータ種類	モータ容量(W)	モータ枠番	コンデンサ容量(μF)	コンデンサ寸法 W	H	T	D	E
100V	220V	インダクション	15	FS-50S	5	31	27	17	27	4.5
			25	FS-50M	7	37	27	18	28	4.5
			40	FS-50L	12	48	29	19	29	4.5
				FS-56S	14	58	31	21	31	4.5
			60	FS-56M	18	58	31	21	31	4.5
			90	FS-56L	25	58	37	23.5	38.5	7
		レバーシブル	15	FS-50S	6	37	27	18	28	4.5
			25	FS-50M	10	48	29	19	29	4.5
			40	FS-50L	14	58	31	21	31	4.5
				FS-56S	16	58	31	21	31	4.5
			60	FS-56M	22	58	37	23.5	38.5	7
			90	FS-56L	32	58	41	29	44	7
200V 注)	440V	インダクション	40	FS-56S	3.5	58	35	22	32	4.5
			60	FS-56M	4.5	58	37	23.5	38.5	7
			90	FS-56L	6.5	58	41	29	44	7
		レバーシブル	40	FS-56S	4	58	35	22	32	4.5
			60	FS-56M	5.5	58	37	23.5	38.5	7
			90	FS-56L	8	58	50	35	50	7

注）15 ～ 90W 200V 級は、都度対応で製作いたします。

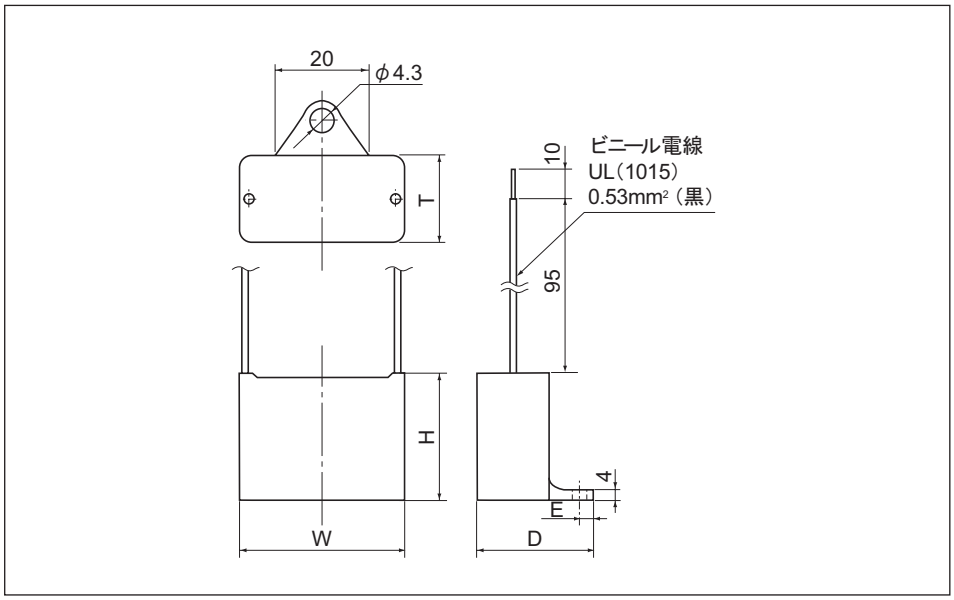

図 D74

8.　別置整流器寸法

(15 ～ 60W 用)

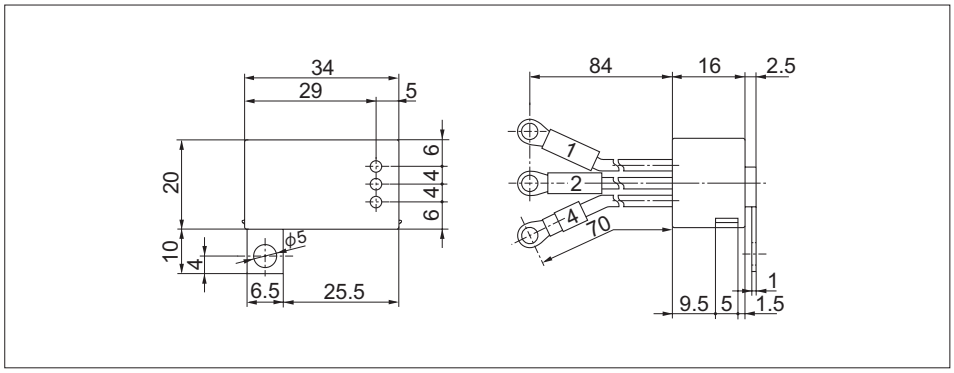

図 D75

モータ据付関連寸法

ギヤモータの取付スペースの設計に当たり、下記寸法を考慮ください。

(1) FA 寸法…装置据え付け状態で、ファンカバーもしくはブレーキカバーを取り外すために必要な寸法。

(2) FB 寸法…通風を考慮した最小スペース。

注) ファンカバーもしくはブレーキカバーを取り外す場合は、FA 寸法に合わせてください。

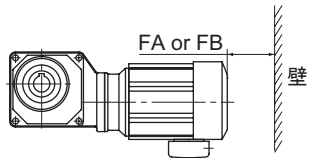

図 D76

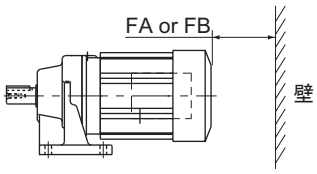

図 D77

表 D68　FA 及び FB 寸法一覧表　(mm)

仕様	標準屋内						ブレーキ屋内					
	三　相		AF(インバータ)		単　相		三　相		AF(インバータ)		単　相	
kW × P	FA	FB	FA	FB	FA	FB	FA	FB	FA	FB	FA	FB
● 15W × 4P							44				44	
● 25W × 4P							44				44	
● 40W × 4P					44	20	44				44	
● 60W × 4P							44					
40W × 4P							47				47	
60W × 4P					21	20	47				62	20
90W × 4P					21	20	47				62	20
0.1kW × 4P			48	20	48	20	49		61	20	61	20
0.2kW × 4P	48	20	48	20	48	20	61	20	61	20	61	20
0.25kW × 4P	48	20					61	20				
0.4kW × 4P	48	20	49	20	49	20	61	20	93	20	93	20
0.55kW × 4P	49	20					93	20				
0.75kW × 4P	49	20	52	20			93	20	115	20		
1.1kW × 4P	52	20					115	20				
1.5kW × 4P	52	20	56	20			115	20	121	20		
2.2kW × 4P	56	20	60	20			121	20	132	20		
3.0kW × 4P	60	20					132	20				
3.7kW × 4P	60	20	60	20			132	20	132	20		
5.5kW × 4P	60	20					132	20				

注) ●印は直交軸ハイポニック枠番 01, 03, 05, 07 用モータの適用となります。

端子箱取付中心位置寸法

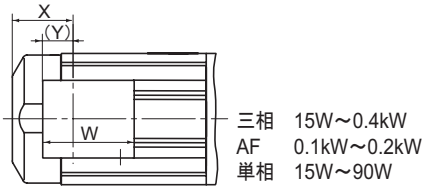

図 D78

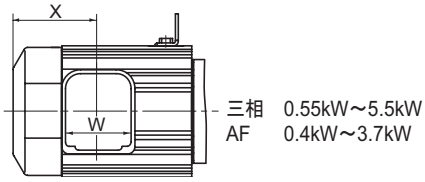

図 D79

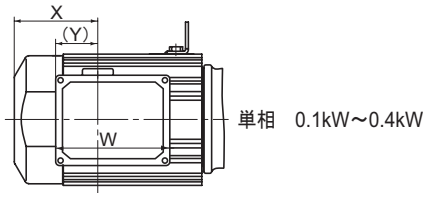

図 D80

表 D69 (mm)

仕様	標準屋内						ブレーキ屋内					
	三　相		AF(インバータ)		単　相		三　相		AF(インバータ)		単　相	
kW × P	X	W (Y)	X	W (Y)	X	W (Y)	X	W (Y)	X	W (Y)	X	W (Y)
● 15W × 4P	※ 17				※ 17		※ 55				※ 55	
● 25W × 4P	※ 17				※ 17		※ 55				※ 55	
● 40W × 4P	※ 17				※ 17		※ 55				※ 55	
● 60W × 4P	※ 17						※ 55					
40W × 4P	※ 20				※ 20		※ 79				※ 79	
60W × 4P	※ 20				※ 39		※ 79				※ 79	
90W × 4P	※ 20				※ 39		※ 79				※ 79	
0.1kW × 4P	35	81.5(32)	59	81.5(32)	59	147(55.5)	70	81.5(32)	91	81.5(32)	91	147(55.5)
0.2kW × 4P	59	81.5(32)	59	81.5(32)	59	147(55.5)	91	81.5(32)	91	81.5(32)	91	147(55.5)
0.25kW × 4P	59	81.5(32)					91	81.5(32)				
0.4kW × 4P	59	81.5(32)	97	85	97	205(75.5)	91	81.5(32)	140	85	140	205(75.5)
0.55kW × 4P	97	85					140	85				
0.75kW × 4P	97	85	100	85			140	85	162	85		
1.1kW × 4P	100	85					162	85				
1.5kW × 4P	100	85	105	85			162	85	168	85		
2.2kW × 4P	105	85	127	100			168	85	199	100		
3.0kW × 4P	127	100					199	100				
3.7kW × 4P	127	100	127	100			199	100	199	100		
5.5kW × 4P	127	100					199	100				

※ 15 ～ 90W モータの標準品は、端子箱無しです。（端子箱付はオプションで製作可能です）
※ 15 ～ 90W モータの X 寸法は、モータリード線引き出し口位置です。
注）●印は直交軸ハイポニック枠番 01, 03, 05, 07 用モータの適用となります。

直交軸ギヤ部
平行軸ギヤ部
モータ部
その他

保護方式

第 1 記号　人体及び固形異物に関する保護方式
第 2 記号　水の浸入に対する保護形式
の組合せによって分類します。(JIS C 4034)

表 D70　モータの保護方式と当社の対応

第 1 記号 第 1 形式名 ＼ 第 2 記号 第 2 形式名	0 無保護形	2 防滴形	3 防雨形	4 防まつ形	5 防噴流形	6 防波浪形	7 防浸形	8 水中形
0（無保護形）	IP00			×	×	×	×	
1（半保護形）	IP10	IP12S			×	×	×	
2（保護形）	IP20	IP22S	IP23S	IP24	×	×	×	
4（全閉形）	×			IP44	IP45			
5（防じん形）	×			IP54	IP55	IP56		
6（完全な防じん形）	×				IP65			

注）1. ×印は、組合せの正立し難いものです。
2. □内は住友製標準製作範囲です。
3. 直接強い風雨にさらされる場合や水が頻繁にかかる場合は、保護方式を考慮しなければならないことがありますのでご照会ください。
4. 標準モータの保護方式は、屋内・屋外とも IP44 となっておりますが、屋内形と屋外形では構造が異なりますので、屋外に設置される場合には屋外形をご指定ください。

表 D71　第 1 記号の等級

形　式	記　号	説　　明
無保護形	0	人体の接触、固形異物の侵入に対して、特別の保護をしていない構造。
半保護形	1	人体の大きい部分、例えば、手が誤って機内の回転部分又は導電部分に触れないようにした構造。 50mm 径を超える固形異物が侵入しないようにした構造。
保護形	2	指などが機内の回転部分又は導電部分に触れないようにした構造。 12mm を超える固形異物が侵入しないようにした構造。
全閉形	4	工具、電線など最小幅又は最小厚みが 1mm より大きいものが、機内の回転部分又は導電部分に触れないようにした構造。 1mm を超える固形異物が侵入しないようにした構造。ただし排水穴および外扇の吸気口、排気口は記号 2 の構造でよい。
防じん形	5	いかなる物体も、機内の回転部分又は導電部分に触れないようにした構造。 塵埃の侵入を極力防止し、たとえ侵入しても正常な運転に支障がないようにした構造。
完全な防じん形	6	塵埃が内部に侵入しないようにした構造。

表 D72　第 2 記号の等級

形　式	記　号	説　　明
無保護形	0	水の侵入に対して特別の保護を施していない構造。
防滴形	2	鉛直から 15°以内の方向に落下する水滴によって有害な影響を受けない構造。
防雨形	3	鉛直から 60°以内の方向に落下する水滴によって有害な影響を受けない構造。
防まつ形	4	いかなる方向からの水滴によっても有害な影響を受けない構造。
防噴流形	5	いかなる方向からの噴流によっても有害な影響を受けない構造。
防波浪形	6	いかなる方向からの強い噴流によっても有害な影響を受けない構造。
防浸形	7	指定の水深、時間にて水中に浸し、たとえ水が侵入しても有害な影響を受けない構造。
水中形	8	水中にて正常に運転できる構造。

例）IP－5 4 □
SM
水の侵入に対する保護形式：防まつ形
人体及び固定形異物に関する保護形式：防じん形
IEC－規格の略

S …… 水侵入に対する保護形式の試験をモータの停止中に行う場合
M …… 水侵入に対する保護形式の試験をモータの回転中に行う場合
S.Mの表示のない場合…… 停止中及び回転中について試験を行う

冷却方式

外被構造	JIS 規格	IEC 規格
全閉自冷形（TENV）	IC410	IC410
全閉外扇形（TEFC）	IC411	IC411

各国規格対応
UL CSA

UL規格 (Underwriters Laboratories)

アメリカの民間試験機関が人命・火災・災害に関し、科学的調査・研究・実験を行い、それらの防止の為に制定した団体規格としての安全規格です。合衆国全体での義務化はされていませんが，州・都市によってはこの規格の認定取得を義務づけており、アメリカに於いてUL規格の取得はお客さまの信頼を増す事につながります。

モータ	非防爆形単相誘導モータ ※1	非防爆形三相誘導モータ	内蔵形ブレーキ付三相誘導モータ
容量	1/50～1/2HP×4P	1/8～8HP×4P	1/8～8HP×4P
電圧	115V，230V	208V，230V，460V，575V	
周波数	60Hz	60Hz	
耐熱クラス	※3 A（F）	※3 A（F）	F
雰囲気	屋内形 ※2		

※1 単相モータ、ブレーキ付単相モータの製作については都度ご照会ください。
※2 1/8HP以上は屋外形も製作できます。都度ご照会ください。
※3 絶縁B種、F種の製作については、都度ご照会ください。

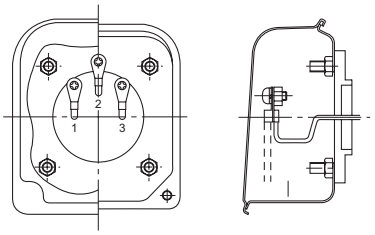

三相屋内端子箱図例

（標準品と異なる点）

- 端子符号：1，2，3（1/8HP以上）
- 銘板にcUL及びUL合同マークが付き、HP表示になります。
- 回転方向は日本と逆です。（1/8HP以上）
- 鋼板製端子箱となります。（1/8HP以上）
- モータコイル及びブレーキコイルは、UL規格品仕様になります。

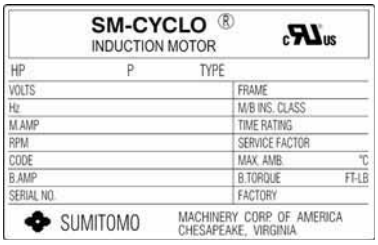

専用銘板

（特記事項）

- 認定工場以外でのモータ製作および改造修理は、出来ません。
- インバータ用AFモータは、1/8～5HPの製作が可能です。

CSA規格 (Canadian Standard Association)

カナダの半官半民組織が定める国家規格。カナダのほとんどの州が国内で販売する電気関係品はこのCSA認定を受けることを法で規定しています。アメリカでも州によってはCSA規格をUL規格と同等に評価しています。

モータ	三相誘導モータ	内蔵形ブレーキ付三相誘導モータ	高効率三相誘導モータ※1	内蔵形ブレーキ付高効率三相誘導モータ※1
容量	1/8～1HP×4P	1/8～1HP×4P	1.5～5HP×4P	1.5～5HP×4P
電圧	208V、230V、460V、575V		230V、460V、575V	
周波数	60Hz			
耐熱クラス	B（F）			
雰囲気	屋内形 ※2			

※1 単相モータ及び高効率モータの製作については都度ご照会ください。
※2 屋外形は、製作できません。

（標準品と異なる点）

- 端子符号：1，2，3（ブレーキ付はT1，T2，T3）
- 高効率モータの枠番は特殊になります。
- 銘板にCSAマークが付き、HP表示になります。
- 回転方向は日本と逆です。
- 鋼板製端子箱となります。
- モータコイル、ブレーキコイルは、CSA規格品仕様になります。

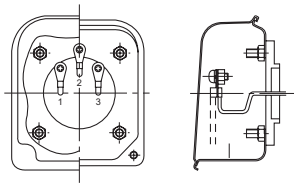

三相屋内端子箱図例

（特記事項）

- カナダ国内へ輸出される場合は、必ずCSA規格認定モータが必要になり、1HP以上かつモータ枠番90枠以上では、高効率モータが必要になります。
- 認定工場以外でのモータ製作および改造修理は出来ません。
- インバータ用AFモータは、規格認定外のため、CSA規格認定品ではなく、CSA規格準拠品の対応となります。この場合、CSA規格認定品ではありませんので、CSAマークは付きません。）

1992年にエネルギー効率条例（EEAct）と1995年にエネルギー効率規格（EER）がNRCanにより制定され、1999年11月27日以降に輸入されるギヤモータに対して、効率基準値を満たしていない場合輸入禁止処置が執られています。
（対象容量：1HP～200HP、対象枠：IEC 90枠以上、対象電圧：600V以下、一定速モータ）

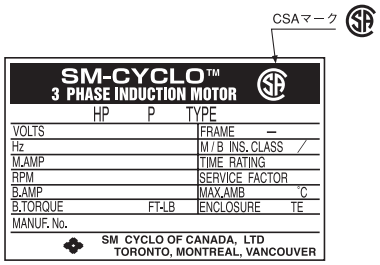

CSA銘板

各国規格対応
CCC

ＣＣＣ規格　（China Compulsory Certification）

中国は、ＷＴＯ（世界貿易機関）への正式加盟に伴い、対象品目の強制認証制度（ＣＣＣ） を2002年5月1日から運営を開始し、2003年8月1日から強制実施へ移行しました。
1.1KW以下の小型モータが対象品目となり、中国で小型モータ単品を販売する場合、ＣＣＣ認証が必須となりました。
ＣＣＣ認証されている弊社のモータを下表に示します

モータ	単相モータ		三相モータ		ＡＦモータ	ＡＦモータ（脚付）
容量	15～90W	0.1～0.75kW	40～90W	0.1～1.1kW	0.1～0.75kW	0.4～0.75kW
電圧	220V		220V又は380V			
周波数	50Hz		50Hz			
耐熱クラス	E	B	E	F		
構造	屋内（IP44）,屋外（IP55）		屋内（IP44）,屋外（IP55）			

ＡＦモータ：三相インバータ用モータ
ブレーキ付モータも製作できますので、ご照会ください。

（標準品と異なる点）

・銘板に右図のＣＣＣマークが付きます。
・３相モータは、アルミ製の端子箱が標準となります。（40～90Wの屋内仕様及び、ハイポニック減速機屋外仕様を除く）
・３相モータは、端子台式（６本端子ヨーロッパ方式）（0.1KW以上）
・回転方向は、国内仕様と逆になります。（反負荷側から見てＣＣＷ方向、0.1kW以上）
　モータコイルは、ＣＣＣ対応品となります。
・三相モータのブレーキ付仕様は、電圧220Vのブレーキとなります。三相モータをインバータ運転する場合は、380V用ブレーキとご指定ください。

（特記事項）
中国国内へ1.1KW以下の小型モータ（ギヤモータ）を単品で輸出される場合、1.1KW以下の小型モータは、ＣＣＣ認証モータが必須となります。
ＣＣＣの対象品目で免除申請すれば、サービス品、予備品等は認証品でなくても輸入許可される場合もあります。
ご不明な場合、都度ご照会ください。

CCCマーク

ＣＣＣ規格対応ブレーキ付モータの使用上の注意について

CCC規格に対応したブレーキ付標準モータをインバータ駆動する場合には、ブレーキの電源電圧を確認下さい。
CCCマーク仕様のブレーキ付標準モータはモータとブレーキの電源が下表のように異なっておりますので、ブレーキの電源を380Vで接続するとブレーキは焼損します。

CCCマーク仕様と日本国内仕様のモータ、ブレーキ電源比較

		モータ電源	ブレーキ電源
CCCマーク仕様	標準	380V 50Hz	220V 50Hz
	AF	380V 50Hz	380V 50Hz
日本国内仕様		200/220V 50/60Hz 又は400/440V 50/60Hz	200/220V 50/60Hz 又は400/440V 50/60Hz

ブレーキ付モータ結線の際は、次頁の結線図を参照ください。

CCC 規格対応・ブレーキ付モータの結線について

【CCC 規格対応・標準三相モータ（スターデルタの 6 本端子）のブレーキ結線図】
ブレーキの結線が、日本国内仕様と異なりますので、ご注意ください。
（ブレーキ電源は、モータ中性点を使用した 220V 仕様）

FBブレーキ付き3相モータ：0.1kW x 4P～1.1kW x 4P（FB－01A～FB－2B）

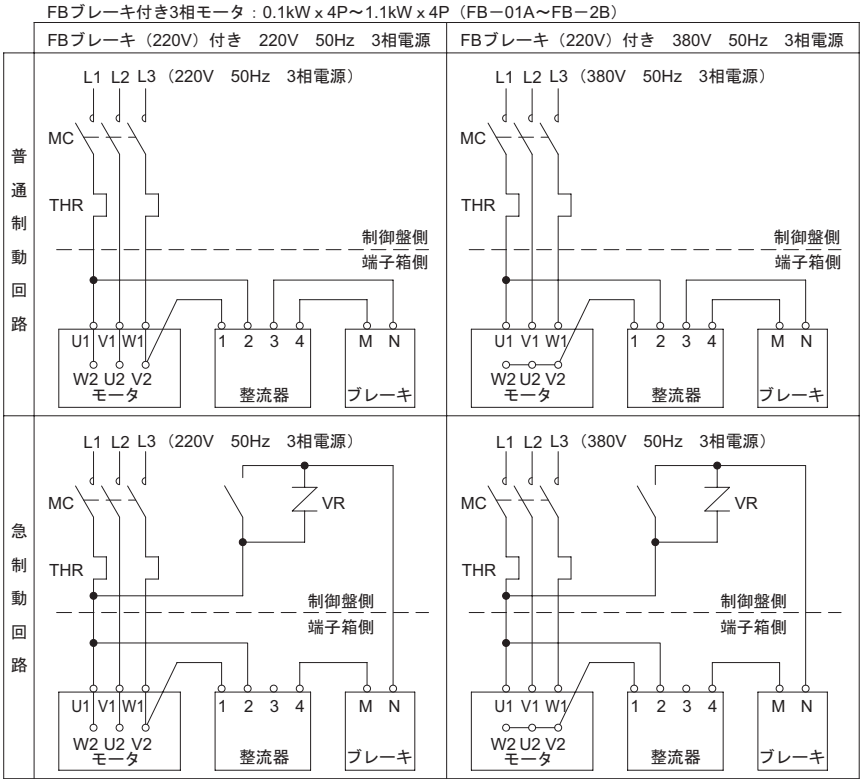

【CCC 規格対応・三相インバータ用モータ及び標準三相モータをインバータ運転する場合のブレーキ結線図】
ブレーキ結線は、国内仕様と同一です。

FBブレーキ付きAFモータ：0.1kW x 4P～0.75kW x 4P（FB－02A～FB－2B）

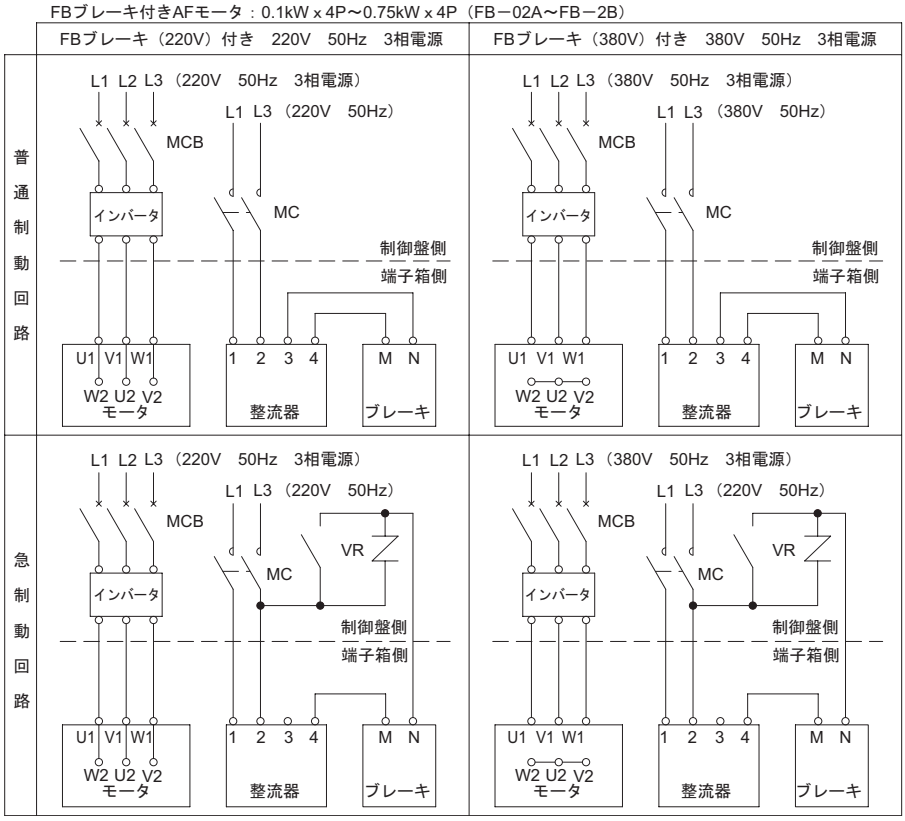

各国規格対応
NEMA

NEMA規格 (National Electrical Manufacturers Association)

アメリカの製造業者の団体規格で、製造業者と購入者間の誤解を排除すべく多くの電機製品規格を制定しています。

（標準品と異なる点）

- 端子符号：1，2，3
- 銘板にNEMA DESIGNと刻印され、HP表示になります。
- 回転方向は日本と逆です。
- 鋼板製端子箱となります。

モータコイルの仕様が、特殊になる場合があります。

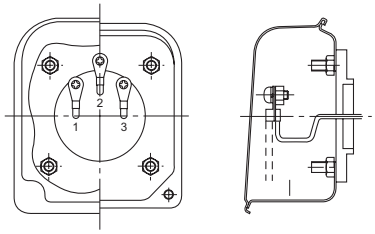

三相屋内端子箱図例

（特記事項）

- NEMA規格は、受検する必要はありません。
  従って、モータは、NEMA規格準拠品の対応となります。
  ただし、取り合い寸法は、減速機直結タイプのため、NEMA規格に準拠していません。
- インバータ用AFモータへの適用は可能です。
  ただし、端子符号、HP表示、回転方向、端子箱仕様のみの適用となります。
  （モータ特性、取り合い寸法はNEMA規格に準拠していません。）

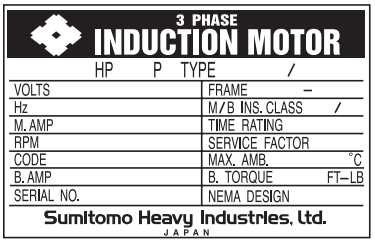

NEMA銘板

その他の規格

○：住友製標準で製作します。
△：特殊仕様で製作しますのでご照会ください。

各国規格の適用（代表例）

国名・規格名	日本・JIS JEM JEC	国際規格・IEC	イギリス・BS
標準出力	○	○	△：4kw以下 ○：5.5kw以上
出力枠番適用	○	ー	○
各枠番に対応するモータ取付寸法	○（注）	○（注）	○（注）
軸端寸法	○（注）	○（注）	○（注）
軸端キー キーみぞ寸法公差	○（注）	○（注）	○（注）
絶縁階級	○	○	○
リード線記号	○	○	○
標準回転方向	○	△	△
銘板記載項目	○	△	△
特性試験法	○	○	○
標準電圧	200V・220V 400V・440V	△	415V
標準周波数	50Hz・60Hz	50Hz・60Hz	50Hz

IEC－International Electrotechnical Commission.
BS－British Standards.

注） 標準はハイポニック、アルタックスのフランジ寸法です。
要求規格フランジ寸法についてはご照会ください。

主な国内規格

(1) 回転電気機械全般
JIS C 4034 （1999）：回転電気機械
JEC-2100 （1993）：回転電気機械一般
JEM 1188 （1969）：電動機定格出力の標準
(2) 三相誘導電機一般
JIS C 4210 （2001）：一般用低圧三相かご形誘導電動機
JIS C 4212 （2000）：高効率低圧三相かご形誘導電動機
JEC-2137 （2001）：誘導機
(3) 単相誘導電機一般
JIS C 4203 （2001）：一般用単相誘導電動機
(4) 試験方法・特性算定方法
JEC-2137 （2001）：誘導機
JIS C 4207 （1995）：三相誘導電動機の特性算定方法
(5) 寸法
JEM 1400 （1991）：一般用低圧三相かご形誘導電動機の寸法
JEM 1401 （1991）：一般用フランジ形低圧三相かご形誘導電動機の寸法
(6) 防爆構造
JIS C 0903 （1983）：一般用電気機器の防爆構造通則
JIS C 0904 （1983）：一般用電気機器の防爆構造試験方法
JIS C 0905 （1983）：電力用電気機器の防爆構造
工場電気設備防爆指針（ガス蒸気防爆）（1979）
防爆構造電気機械器具検定規則（1981）
(7) その他
JIS C 4003 （1977）：電気機器絶縁の種類
JEC-147 （1960）：電気機器絶縁の種類
JEM 1313 （1983）：一般用低圧三相かご形誘導電動機の騒音レベル

備考： JEC 電機学会電機規格調査会標準規格
JIS 日本工業規格
JEM 日本電気工業会規格

各国規格対応
EC 指令と CE マーキング

CE マークとは EC 指令に適合している製品に貼付する事により、製品の品質、安全性の証明となり EU（欧州連合）域内で国境を越える商品の自由な流通を保証しようとするものです。

機械製品に対する該当指令（EC 指令）と実施時期

通常の機械製品が該当する指令は以下の 3 つです。

表 D73

内容 / EC 指令	対象	指令の内容
機械指令 Machinery Directive	部品の集合体で可動部のあるもの。 （産業用機械が中心）	機械の安全上の本質的な用件を規定したもの。 危険が主に電気的原因によって発生するような機械は低電圧に関する要求事項に合わせること。
低電圧指令 Low Voiage Directive	50 〜 1000V AC 75 〜 1500V DC の電源で駆動する製品	規格に適合したもののみ販売に供してもよい。
EMC 指令 Electromagnetic Compatibility Directive 電磁的両立性	電波妨害を発生する（電磁波放射）恐れのある、又は周囲の電波によって機能に障害を発生する恐れのあるすべての種類の製品	EMI ：外部へ電磁妨害を出さない。 EMS ：外部からの電磁妨害に耐える。

主な指令に対する CE マーキング執行の移行期間及び強制期日

表 D74

EC指令 / 西暦	1990	1991	1992	1993	1994	1995	1996	1997	1998	1999	2000	2001	2002	2003
機械指令 89/392/EEC 原指令 91/368/EEC 改訂Ⅰ 93/44/EEC 改訂Ⅱ				1/1 移	行	1/1				強	制			
EMC指令 89/336/EEC 原指令 92/31/EEC 改訂Ⅰ			1/1 移	行			1/1			強	制			
停電圧指令 73/23/EEC 原指令 93/68/EEC 改訂Ⅰ						1/1 移	行	1/1		強	制			

弊社ギヤモータの EC 指令と CE マーキングへの対応

EC 指令中、誘導モータに関係する機械指令（95 年 1 月発令）と低電圧指令（97 年 1 月発令 CE マーキング貼付）に適合します。
尚、EMC 指令（96 年 1 月発令）は、誘導モータでは対象外となります。

銘板表示される
CEマーキングロゴ

CE マーキングモータの標準仕様

電源　：15W ～ 90W　200V　50Hz 直入始動
0.1kW ～ 4kW　230/400V　50Hz　電源共用直入始動
5.5kW 以上　400V　50Hz　－△ 始動可能
絶縁　：15W ～ 0.4kW　E 種
0.75kW 以上　B 種
時間定格　：連続
特性　：IEC34-1
保護方式　：IP54（ブレーキ無）、IP44（ブレーキ付）　90W 以下は IP44 のみ
端子箱　：（材質）　ハイポニック減速機 15W ～ 90W：アルミ製（M20 ネジ（P1.5）× 1ヶ）
アルタックス α 減速機 90W, 0.1 ～ 5.5kW 以下：アルミ製
（PG16 ネジ× 2ヶ、もしくは M25 △ネジ（P1.5）× 2ヶ）
（仕様）　端子台式（6 本端子　ヨーロッパ方式）
アース端子付
ヨーロッパサイズ電線管 （※ PG ネジ）もしくは M ネジ※日本標準の電線管 PF ネジと異なります。
ハイポニック減速機 15W ～ 90W は M ネジにケーブルグランド付（適用線径 φ6.0 ～ 12）
回転方向　：回転方向は、日本と逆となります。
絶縁　：絶縁の沿面距離、空間距離は IEC 規格通り
外形寸法　：端子箱部分以外は標準品と同一（90W 以下は、一部長さ寸法が変わる場合があります。）
TÜV テストレポート取得 ：代表機種：0.75kW × 4P　230/400V　でテストレポート取得済み（96 年 10 月）
CE マーキングモータはこの代表機種に準じて製作されます。
適合宣言書　：CE マーキングに必要な適合宣言書“ Declaration of Conformity” を用意しています。

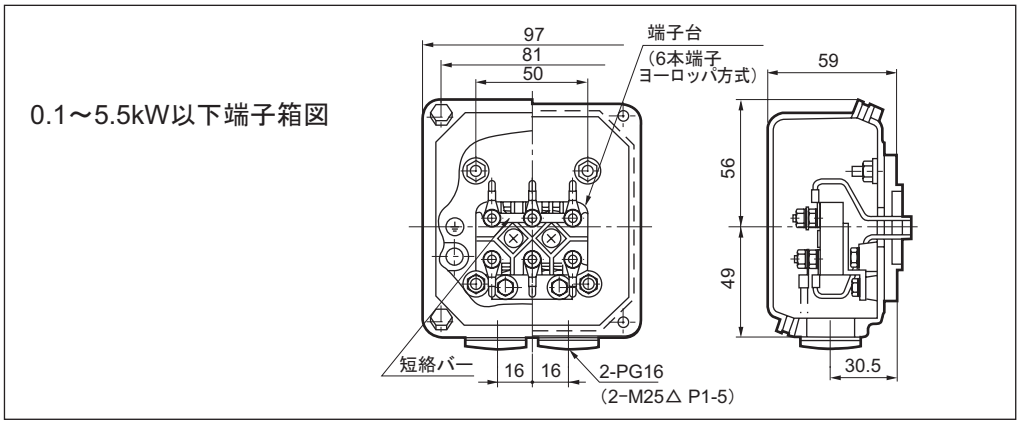

図 D81

CE マーキングモータの製作範囲

表 D75　三相誘導モータ

	200V　50Hz					230/400V　50Hz　電源共用								
入力容量記号	0015	0025	004	006	009	01	012	018	02	03	04	05	08	1
kW × 4P	(0.015)	(0.025)	(0.04)	(0.06)	(0.09)	(0.1)	0.12	0.18	(0.2)	0.25	0.37	(0.4)	0.55	0.75
枠番	F50S	F50M	F50L 又は F56S	F50L 又は F56M	F56L	F63S		F63M			F71M		F80S	F80M

	230/400V　50Hz　電源共用						400V
入力容量記号	1H	2	3	4	5	6	8
kW × 4P	1.1	1.5	2.2	3	(3.7)	4	5.5
枠番	F90S	F90L	F100L	F112S	F112M		F132S

- 上表の（　）外の kW がヨーロッパ標準の kW です。（　）内の kW が日本他でのみ使用されているものです。
- ヨーロッパ標準 kW を推奨しますが、（　）内 kW にも対応します。
  三相　200V/50Hz、200V/60Hz、220V/60Hz
  三相　400V/50Hz、400V/60Hz、440V/60Hz（0.1kW 以上）
  三相　380V/50Hz、三相　415V/50Hz （0.1kW 以上）
  上記以外の kW、電源仕様の製作は都度ご照会ください。
- 端子箱の電線管サイズに M ネジ（メトリックネジ）が必要な場合はその旨ご照会ください。

各国規格対応
世界の電源事情

国名／地域		電源周波数	電圧（単相）	電圧（三相）
日　本		50Hz ／ 60Hz	100V / 200V	200V / 400V
北米	アメリカ	60Hz	115V / 230V	230V
	カナダ	60Hz	120V / 347V	208V / 240V / 600V
アジア	韓　国	60Hz	110V / 220V	220V / 380V
	台　湾	60Hz	110V / 220V	200V / 220V / 380V
	ホンコン	50Hz	200V / 220V	346V / 380V
	中　国	50Hz	220V	220V / 380V
	フィリピン	60Hz	220V	380V
	タ　イ	50Hz	220V	220V / 380V
	シンガポール	50Hz	230V	415V
	マレーシア	50Hz	240V	415V
	インドネシア	50Hz	220V	380V
	インド	50Hz	240V	240V / 415V
	バングラデシュ	50Hz	230V	400V
オセアニア	オーストラリア	50Hz	240V	415V
	グアム	60Hz	120V	240V / 480V
	ニュージーランド	50Hz	230V	230V / 415V
ヨーロッパ	オーストリア	50Hz	230V	400V
	ベルギー	50Hz	230V	400V
	ブルガリア	50Hz	220V	380V
	デンマーク	50Hz	230V	400V
	フィンランド	50Hz	230V	400V
	フランス	50Hz	230V	400V
	ドイツ	50Hz	230V	400V
	ギリシア	50Hz	230V	400V
	ハンガリー	50Hz	220V	380V
	イタリア	50Hz	220V	380V
	ルクセンブルク	50Hz	230V	400V
	オランダ	50Hz	230V	400V
	ノルウェー	50Hz	220V / 230V	380V
	ポーランド	50Hz	220V	380V
	ポルトガル	50Hz	230V	400V / 480V
	ルーマニア	50Hz	220V	380V
	スペイン	50Hz	127V / 220V	220V / 380V
	スウェーデン	50Hz	230V / 400V	400V / 690V
	スイス	50Hz	230V	400V
	イギリス	50Hz	230V	400V

※同一国内でも地域・都市により、上記の電圧と異なる場合があります。
※アメリカ・カナダは、標準電圧は単相 115V ですが、120V 表示が通例となっています。

1. 定トルク運転

定トルク運転を行う場合は、インバータ専用モータが必要となりますが、特に 6Hz 未満の低周波数域で運転を行う場合は都度ご照会ください。

また、当社製インバータ HF-320 のセンサレスモード運転を使用すると、3.7kW 以下で汎用モータの定トルク運転が可能です。

2. 基底周波数（60Hz）を超える周波数域での運転

基底周波数を超える周波数域は、定出力運転になります。この為トルクは高回転になるにつれて減少します。機械負荷特性に合わせてモータ容量を選定してください。（図 D83 参照）

また 60Hz を超える周波数を基底周波数とし、V/f を設定し定トルク運転を行う場合も標準の基底周波数 60Hz 時より出力トルクが低くなります。

また、このような調整を行った場合、低周波でのトルク不足、始動トルク不足を引き起こすことがあります。

低減負荷特性以外では基底周波数値を変更しないでください。

3. 汎用インバータの V/f モード運転

モータのマルチ運転や、センサレス機能の無いインバータで V/f 運転を行う場合、始動トルク、低速トルクの補償としてブースト値を調整する必要があります。通常では工場標準出荷値のまま出荷されますが、負荷や加減速時の状況により過電流となることがあります。この場合、下記に従い適切な値に変更してください。

a. 小容量のモータで軽負荷の場合、ブーストの設定量が多いとモータが過励磁状態になり過電流を引き起こすことがあります。このような場合はブースト量を下げることで正常値になります。

b. 負荷が大きく、始動時、低速時に過電流でトリップしやすい場合、ブースト量を増すことで電流値が下がることがあります。しかし、ブースト調整を行っても改善効果が見られない場合、モータ容量を検討する必要があります。

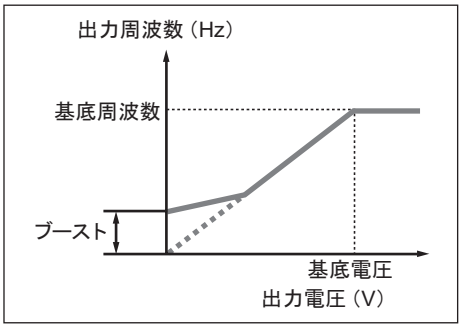

図 D82

4. センサレスベクトルインバータによる運転

最新型の高性能インバータには、センサレスベクトル運転機能を搭載している機種もあります。この機能は基本的にモータとインバータが 1 対 1 で運転される場合に限り有効です。マルチ運転や、ポール切り替え運転には適しません。

一般的にオートチューニング方式が採られている製品はモータ特性を自動的に調整するため、V/f 運転時のような調整は不要です。これはインバータで読み込んだモータデータをベースにしベクトル演算を行うため、負荷状態に合わせたコントロールが瞬時に行われ最適運転がおこなわれているからです。

但し、モータとインバータの配線距離が長く（20m 以上）なると線間インピーダンスドロップに合わせた補償が必要になることがあります。長距離配線時は充分余裕を持った線サイズを使用してください。

5. モータの出力トルク特性

○インバータ用モータとV / f 制御方式インバータを合わせて運転した場合の総合出力・トルク特性カーブ

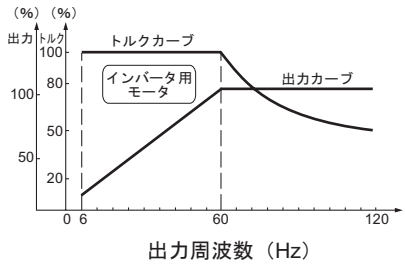

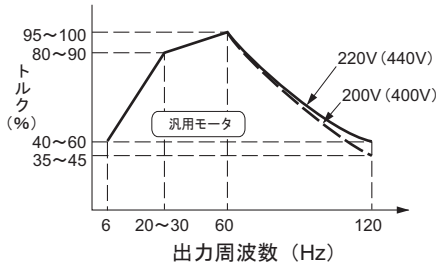

汎用モータをインバータで運転した場合、下図のように低減トルク運転特性となります。
また始動トルクについても、インバータ用モータとの比較において40～60%の差が発生します。

図 D83

注）軸流ファンタイプ使用時は 1Hz から定トルク運転可能です。

6. モータ温度上昇について

汎用モータをインバータと組合わせて可変速運転する場合は、商用電源で運転する場合と比較してモータの温度上昇が若干大きくなります。

その要因として次のような物があります。

出力波形による影響 . . . . . インバータの出力波形は、商用電源のような完全な正弦波形ではなく、高調波成分を含んでいます。このためモータ損失が増大し、温度が若干高くなります。

低速運転時のモータ冷却効果の減少 . . . モータの冷却はモータ本体のファンにより行われますので、モータの回転数をインバータで低くすると冷却風量が減少し、冷却効果が低下します。

汎用モータのインバータ運転

弊社インバータ HF-320 シリーズを用いてセンサレス制御運転を行った場合、弊社製品汎用モータ（3.7kW 以下）との組合せで下記の特性の運転が可能です。

これにより定トルク運転仕様の場合、インバータ用モータを用い減速機の枠番を上げて対応していた用途にも標準と同じモータ枠の組合せで対応出来ます。

注）1. 400V 級の場合インバータ運転には絶縁対策が必要ですのでご照会ください。
2. ブレーキ付モータを低速で長時間運転される場合には、ファンの冷却効果が低下し、ブレーキの温度上昇が大きくなるので、ご照会ください。
3. V/F 制御で汎用モータを定トルク運転される場合はご照会ください。
（弊社インバータ　SF-320α シリーズをご使用される場合もご照会ください。）

表 D76

kW	モータ枠	絶　　縁	使用可能周波数範囲	適用インバータ
0.1	F63S	E 種	6 〜 120Hz (基底周波数 60Hz)	H F -320 シリーズ
0.2	F63M			
0.4	F71M			
0.75	F80M	B 種		
1.5	F90L			
2.2	F100L			
3.7	F112M			

HF-320　センサレスモード運転時の出力トルク特性（モータ単体）

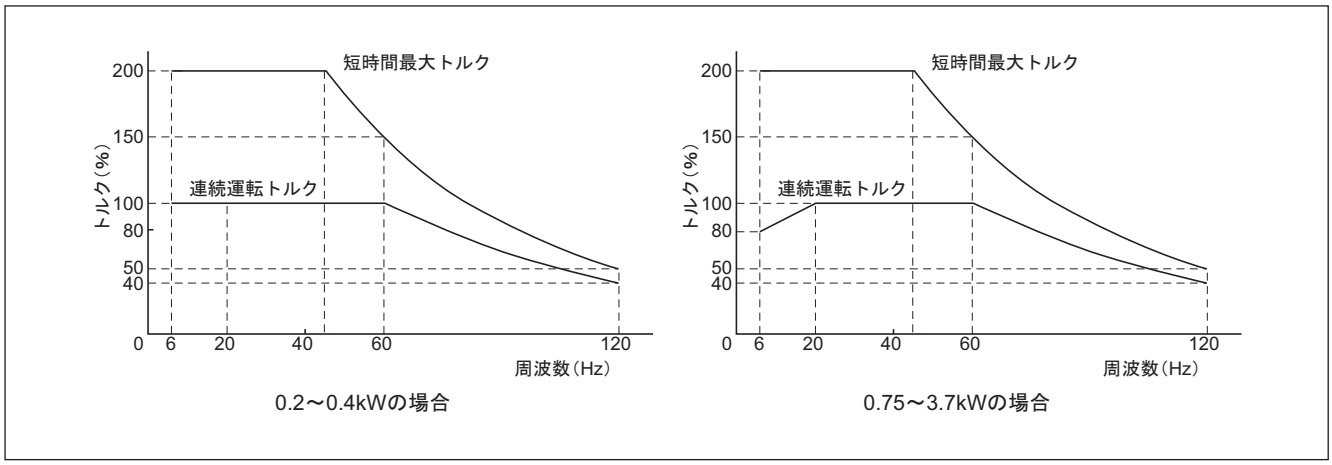

図 D84

●組合せー出力トルクは、モータの 60Hz 時定格を 100%とします。
●ブレーキ付については、ご照会ください。

技術資料

その他

Technical Information

1. 慣性モーメント J の算出方法

（1）回転体の慣性モーメント

回転軸が重心を通る場合		回転軸が重心を通らない場合	
	$J=\frac{1}{8}MD^2$ 〔kg・m²〕	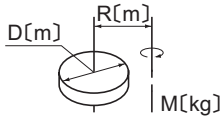	$J=\frac{M}{4}\left(\frac{1}{2}D^2+4R^2\right)$ 〔kg・m²〕
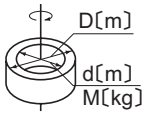	$J=\frac{1}{8}M(D^2+d^2)$ 〔kg・m²〕	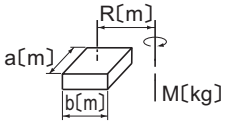	$J=\frac{M}{4}\left(\frac{a^2+b^2}{3}+4R^2\right)$ 〔kg・m²〕
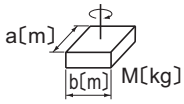	$J=\frac{1}{12}M(a^2+b^2)$ 〔kg・m²〕	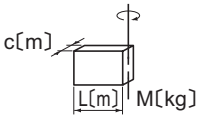	$J=\frac{1}{12}M(4L^2+C^2)$ 〔kg・m²〕

（2）直線運動の慣性モーメント

一　般　用　途	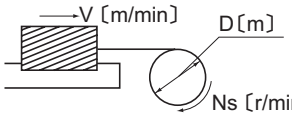	$J=\frac{M}{4}\left(\frac{V}{\pi\cdot Ns}\right)^2=\frac{M}{4}D^2$ 〔kg・m²〕
コンベアによる 水　平　運　動	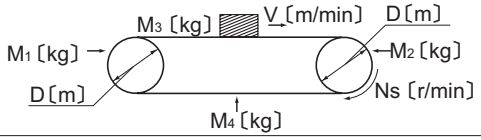	$J=\frac{M}{4}\left(\frac{M_1+M_2}{2}+M_3+M_4\right)\times D^2$ 〔kg・m²〕
リードネジによる 水　平　運　動	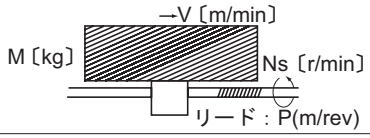	$J=\frac{M}{4}\left(\frac{V}{\pi\cdot Ns}\right)^2=\frac{M}{4}\left(\frac{P}{\pi}\right)^2$ 〔kg・m²〕
巻き上げ機による 上　下　運　動	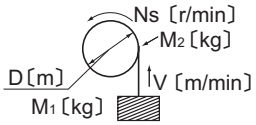	$J=\frac{M_1D^2}{4}+\frac{1}{8}M_2D^2$ 〔kg・m²〕

（3）回転数が異なる軸への換算

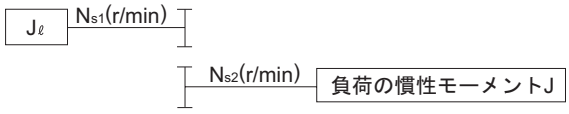

$$J_\ell=\left(\frac{N_{s2}}{N_{s1}}\right)^2J$$

1. GD² の算出方法

(1)回転体の GD²

回転軸が重心を通る場合		回転軸が重心を通らない場合	
	$GD^2=\frac{1}{2}WD^2$ 〔kgf・m²〕	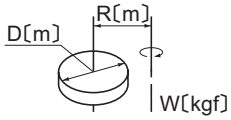	$GD^2=W\left(\frac{1}{2}D^2+4R^2\right)$ 〔kgf・m²〕
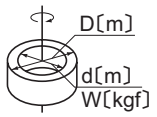	$GD^2=\frac{1}{2}W(D^2+d^2)$ 〔kgf・m²〕	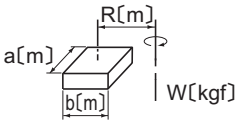	$GD^2=W\left(\frac{a^2+b^2}{3}+4R^2\right)$ 〔kgf・m²〕
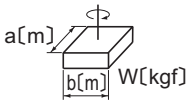	$GD^2=\frac{1}{3}W(a^2+b^2)$ 〔kgf・m²〕	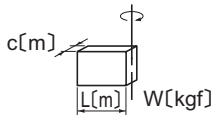	$GD^2=\frac{1}{3}W(4L^2+C^2)$ 〔kgf・m²〕

(2)直線運動の GD²

一 般 用 途	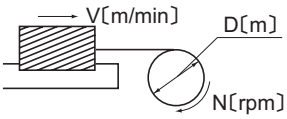	$GD^2=W\left(\frac{V}{\pi\cdot N}\right)^2=WD^2$ 〔kgf・m²〕
コンベアによる 水 平 運 動	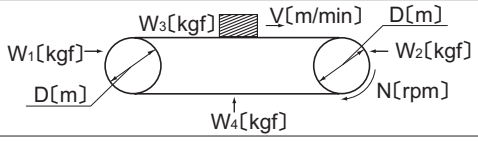	$GD^2=\left(\frac{W_1+W_2}{2}+W_3+W_4\right)\times D^2$ 〔kgf・m²〕
リードネジによる 水 平 運 動	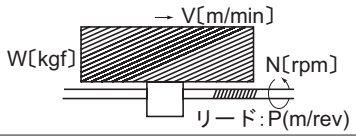	$GD^2=W\left(\frac{V}{\pi\cdot N}\right)^2=W\left(\frac{P}{\pi}\right)^2$ 〔kgf・m²〕
巻き上げ機による 上 下 運 動	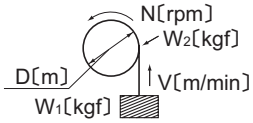	$GD^2=W_1D^2+\frac{1}{2}W_2D^2$ 〔kgf・m²〕

(3)回転数が異なる軸への換算

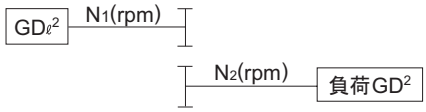

$$GD_\ell^2=\left(\frac{N_2}{N_1}\right)^2GD^2$$

駆動系の計算式

1.回転数N（r/min）と速度V（m/s）

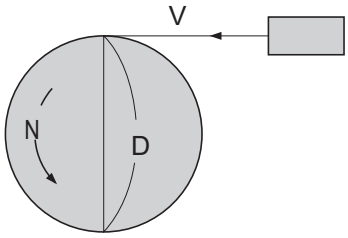

$$V = \pi \cdot D \cdot \frac{N}{60} \text{ (m/s)}$$

π ：円周率（≒3.14）
D ：ホイールの直径（m）

2.トルクＴ（N･m , kgf･m）

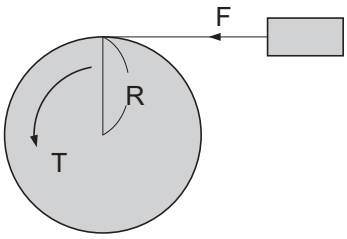

【ＳＩ単位系】

$$T = F \cdot R \text{ (N·m)}$$

F：荷重(N)
R：ホイールの半径(m)

【重力単位系】

$$T = F \cdot R \text{ (kgf·m)}$$

F：荷重(kgf)
R：ホイールの半径(m)

3.動力Ｐ（kW）

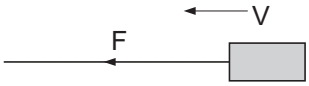

【ＳＩ単位系】

$$P = \frac{F \cdot V}{1000}$$

F：荷重(N)
R：速度(m/s)

$$P = \frac{F \cdot V}{102}$$

F：荷重(kgf)
R：速度(m/s)

4.動力Ｐ（kW）、トルクＴ（N･m　，　kgf･m）、回転数N

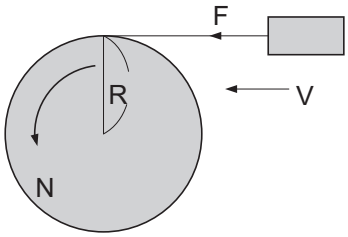

【ＳＩ単位系】

$$P = \frac{N \cdot T}{9550} \text{ (kW)} \qquad T = \frac{9550 \cdot P}{N} \text{ (N·m)}$$

$$P = \frac{F \cdot V}{1000} \text{ (kW)} \qquad V = \pi \cdot 2 \cdot R \cdot \frac{N}{60} \text{ (m/s)}$$

F：荷重(N)

$$\therefore P = \frac{F \cdot \pi \cdot 2 \cdot R \cdot \frac{N}{60}}{1000} = \frac{2 \cdot \pi}{1000 \times 60} \cdot N \cdot F \cdot R \text{ (kW)}$$

ここで T = F･R のため

$$P = \frac{2 \cdot \pi}{1000 \times 60} \cdot N \cdot T = \frac{N \cdot T}{9550} \text{ (kW)}$$

【重力単位系】

$$P = \frac{N \cdot T}{975} \text{ (kW)} \qquad T = \frac{975 \cdot P}{N} \text{ (kgf·m)}$$

$$P = \frac{F \cdot V}{102} \text{ (kW)} \qquad V = \pi \cdot 2 \cdot R \cdot \frac{N}{60} \text{ (m/s)}$$

F：荷重(kgf)

$$\therefore P = \frac{F \cdot \pi \cdot 2 \cdot R \cdot \frac{N}{60}}{102} = \frac{2 \cdot \pi}{102 \times 60} \cdot N \cdot F \cdot R \text{ (kW)}$$

ここで T = F･R のため

$$P = \frac{2 \cdot \pi}{102 \times 60} \cdot N \cdot T = \frac{N \cdot T}{975} \text{ (kW)}$$

5.加速力F_A（N , kgf）

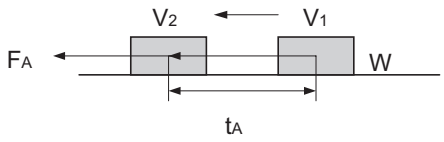

【ＳＩ単位系】

$$F_A = m \cdot \alpha = m \frac{V_2 - V_1}{t_A} \text{ (N)}$$

$$\alpha = \frac{V_2 - V_1}{t_A}$$

m ：質量(kg)
α ：加速度(m/s^2)
t_A ：加速時間(s)

【重力単位系】

$$F_A = m \cdot \alpha = \frac{W}{g} \cdot \frac{V_2 - V_1}{t_A} \text{ (N)}$$

$$\alpha = \frac{V_2 - V_1}{t_A}$$

W ：質量(kgf)
g ：重力加速度 ≒9.8 (m/s^2)
m ：質量(kgf･s^2/m)
α ：加速度(m/s^2)
t_A ：加速時間(s)

6.加速トルク力T_A（N･m , kgf･m）

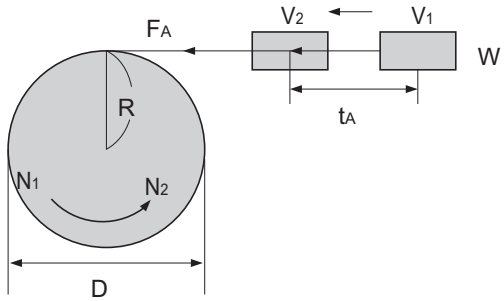

【ＳＩ単位系】

$$T_A = F_A \cdot R \qquad F_A = m \frac{V_2 - V_1}{t_A}$$

$$V_2 = \pi \cdot D \cdot \frac{N_2}{60} \qquad V_1 = \pi \cdot D \cdot \frac{N_1}{60}$$

$$D = 2 \cdot R$$

$$\therefore T_A = m \cdot \frac{\frac{\pi \cdot 2 \cdot R}{60} \cdot (N_2 - N_1)}{t_A} \cdot R$$

$$= \frac{2 \cdot \pi \cdot m \cdot R}{60} \cdot \frac{N_2 - N_1}{t_A} \cdot R$$

$$= \frac{m \cdot R^2}{9.55} \cdot \frac{N_2 - N_1}{t_A} \text{ (N･m)}$$

ここではm・R^2はJ（慣性モーメント：kg･m^2）のため

$$T_A \quad \frac{J}{9.55} \cdot \frac{N_2 - N_1}{t_A} \text{ (N･m)}$$

【重力単位系】

$$T_A = F_A \cdot R \qquad F_A = \frac{W}{g} \cdot \frac{V_2 - V_1}{t_A}$$

$$V_2 = \pi \cdot D \cdot \frac{N_2}{60} \qquad V_1 = \pi \cdot D \cdot \frac{N_1}{60} \qquad R = \frac{D}{2}$$

$$\therefore T_A = \frac{W}{g} \cdot \frac{\frac{\pi \cdot D}{60} \cdot (N_2 - N_1)}{t_A} \cdot \frac{D}{2}$$

$$= \frac{\pi \cdot W \cdot D}{60 \cdot g} \cdot \frac{N_2 - N_1}{t_A} \cdot \frac{D}{2}$$

$$= \frac{W \cdot D^2}{375} \cdot \frac{N_2 - N_1}{t_A} \text{ (kgf･m)}$$

ここではW・D^2はGD^2（フライホイール効果：kgf･m^2）のため

$$T_A \quad \frac{GD^2}{375} \cdot \frac{N_2 - N_1}{t_A} \text{ (kgf･m)}$$

7.交流モータの同期回転数N_0（r/min）

$$N_0 = \frac{120 \cdot J}{P}$$

f ：電源周波数(Hz)
P ：電動機の極数

8.交流モータの定格回転数N（r/min）

$$N = N_0 (1 - S) \text{ (r/min)}$$

N_0：同期周波数(r/min)
S ：すべり

標準塗装質、塗装色

1. 標準塗装質

ハイポニック

機　種	素地調整の程度	塗装の種類		塗装日数	塗装仕様			適用塗料	耐候性	耐没水性	耐油性	耐酸性	耐アルカリ	耐熱性℃	用途
		分類	塗装系（上塗分類）		塗装	回数（膜圧 μ）	一般名称	商品名							
15W ～ 90W 屋内形・防水形 三相・単相	鋳物…1 種ケレン	標準塗装	–	0	下塗	1 (5 ～ 10)	エッチングプライマー	シントーウォッシュ#20						100	標準品下塗
	鋼板…2 種ケレン		アクリル樹脂	0	上塗	1 (15 ～ 25)	アクリル樹脂焼付け塗装	サグラン 33	◎	○	○	◇	◇	100	標準品上塗
90W 1/300 ～ 1/1440 (枠番 1240#) 屋内、屋外形 三相	鋳物…1 種ケレン	標準塗装	–	0	下塗	1 (20 ～ 40)	変性アルキド樹　脂	ユニグランド PTC プライマー						100	標準品下塗
	鋼板…2 種ケレン		アクリル変性フタル酸系	0	上塗	1 (15 ～ 30)	アクリル変性アルキド樹脂	スピカ #3000	○	×	△	◇	◇	100	標準品上塗
0.1kW ～ 5.5kW 屋内・屋外形 三相・単相 インバータ用モータ	鋳物…1 種ケレン	標準塗装	–	0	下塗	1 (20 ～ 40)	変性アルキド樹　脂	ユニグランド PTC プライマー						100	標準品下塗
	鋼板…2 種ケレン		アクリル変性フタル酸系	0	上塗	1 (15 ～ 30)	アクリル変性アルキド樹脂	スピカ #3000	○	×	△	◇	◇	100	標準品上塗

アルタックス α

機　種	素地調整の程度	塗装の種類		塗装日数	塗装仕様			適用塗料	耐候性	耐没水性	耐油性	耐酸性	耐アルカリ	耐熱性℃	用途
		分類	塗装系（上塗分類）		塗装	回数（膜圧 μ）	一般名称	商品名							
90W ～ 2.2kW 屋内・屋外形 三相・単相 インバータ用モータ	鋳物…1 種ケレン	標準塗装	–	0	下塗	1 (20 ～ 40)	変性アルキド樹　脂	ユニグランド PTC プライマー						100	標準品下塗
	鋼板…2 種ケレン		アクリル変性フタル酸系	0	上塗	1 (15 ～ 30)	アクリル変性アルキド樹脂	スピカ #3000	○	×	△	◇	◇	100	標準品上塗

◎○◇ ： 適当
△ ： 選択に注意
× ： 不適当

2. 標準塗装色

ハイポニック

機　種	塗装色
15W ～ 90W 屋内形・防水形 三相・単相	本体ケーシング：ウォームシルバー 端子箱、安全カバー、ブレーキカバー：ウォームベージュ
90W 1/300 ～ 1/1440 (枠番 1240#) 屋内、屋外形 三相	マンセル　5Y 8/1　相当（近似値）
0.1kW ～ 5.5kW 屋内・屋外形 三相・単相 インバータ用モータ	マンセル　5Y 8/1　相当（近似値）

アルタックス α

機　種	塗装色
90W ～ 2.2kW 屋内・屋外形 三相・単相 インバータ用モータ	マンセル　5Y 8/1　相当（近似値）

標準以外の塗装種類（オプション対応）

素地調整の程度	塗装の種類 分類	塗装の種類 塗装系（上塗分類）	塗装日数	塗装仕様 塗装	塗装仕様 回数（膜圧 μ）	塗装仕様 一般名称	適用塗料 商品名	耐候性	耐没水性	耐油性	耐酸性	耐アルカリ	耐熱性℃	用途
鋳物…1種ケレン 鋼板…2種ケレン	輸出標準塗装	アクリル変性フタル酸系	2	下塗	1（30～60）	変性アルキド樹脂	ユニグランド PTC プライマー	○	×	△	◇	×	100	輸出品
				上塗	1（15～30）	アクリル変性アルキド樹脂	スピカ #3000							
	特殊塗装（含、防蝕耐熱）1次プライマーとしてユニグランド PTC プライマー1回塗布）	変性エポシキ系	3	下塗	1（20～40）	ビニール変性エポキシ塗料	ネオゴーゼ #500 鉛丹プライマー	◎	△	○	◇	◇	100	希薄な腐蝕性ガス 海岸地域 屋外多湿雰囲気 化学工場地帯
				上塗	2（30～60）	アクリル変性アルキド樹脂	アクロン #300							
		長油性フタル酸系（合成樹脂調合）	7	下塗	2（40～70）	鉛系サビ止ペイント	SD マリンプライマー赤サビ色	○	×	×	◇	×	100	船舶 橋梁 海岸地域 屋外多湿雰囲気
				上塗	2（30～60）	合成樹脂調合ペイント	ペンフォルテ #600							
		塩化ゴム系	10	下塗	2（40～70）	鉛系サビ止ペイント	SD マリンプライマー赤サビ色	◎	△	△	○	○	80	船舶 橋梁 海岸地域 屋外多湿雰囲気
				中塗	1（20～40）	フェノール M.I.O 塗料	シントーMIO							
				上塗	2（40～70）	塩化ゴム塗料	ラバール #100							
		フェノール系	7		2（40～70）	鉛系サビ止ペイント	SD マリンプライマー赤サビ色	○	×	△	○	◇	100	酸を使用する工場 屋内・外 化学工場地帯
				上塗	2（30～60）	フェノール樹脂エナメル	ニューアクノン							
		耐熱シルバー	7	下塗	1（20～40）	鉛系サビ止ペイント	SD マリンプライマー赤サビ色	○	×	×	×	×	120	耐熱 120 ℃ 加熱炉
				上塗	1（15～30）	アルミニュウムペイント	シルバートップ耐熱							
	重防蝕塗装	エポキシ系	10	下塗	1（50～60）	特殊浸透性エポキシアルミ塗料	カーボマスチック 15	※☆	◎	◎	◎	◎	150	薬品接触部 化学プラント 長期重防蝕プラント
				上塗	3（30～90）	ポリアミド系エポキシ樹脂	ネオゴーゼ #200							
		エポキシ系	10	下塗	1（50～60）	特殊浸透性エポキシアルミ塗料	カーボマスチック 15	※☆	◎	◎	◎	◎	150	原子力発電用
				上塗	3（120～240）	ポリアミド系エポキシ樹脂	ネオゴーゼ #2300CW							
		ポリウレタン系	10	下塗	1（50～60）	特殊浸透性エポキシアルミ塗料	カーボマスチック 15	☆	◎	◎	◎	◎	150	原子力発電用
				上塗	3（45～90）	ポリイソシアネイト系ウレタン樹脂塗料	ＮＹ ポリン K 上塗							

注）1．塗装日数とは、特殊塗装の場合、標準塗装に比べてどれだけ余分に日数を要するかを示します。
2．適用塗装は相当品に変更する場合があります。
3．※印は太陽光線による退色があるので注意を要します。
4．耐熱性について：周囲温度に依り上表を超える場合、検討を要します。
（上表の耐熱温度は塗料のみの耐熱温度であって、減速機の耐熱温度ではありません。）
5．常温と低温を短時間で繰返す使用条件の場合は、ご照会下さい。

◎○◇ ： 適当
△ ： 選択に注意
× ： 不適当

素地調整

処理の程度	処理された表面の状態	処理方法	参考規格	
			SSPC	SIS
一種ケレン	全てのミルスケール、錆、腐蝕物質、汚れ、その他異物質を完全に取除いた表面。但し、強固な残存物（ミルスケール、錆、酸化物の僅かなシミや変色）は、その対象としないが、少なくとも、表面積の 95%には明瞭な残存物がなく、残りの面積にも上記の様な、わずかな変色、シミ残存物などがあるのが程度である。	Near White Blast Cleaning ○ショットブラスト ○サンドブラストなど	SP-10	Sa-2 1/2
二種ケレン	完全に固着したミルスケールは残し、固着しないミルスケール及び錆、腐食物質、油脂、汚れ、その他異物質を完全に取除いた表面。但し、強固な残存物（ミルスケール、錆、酸化物の僅かなシミや変色）は、その対象としないが、もし表面に孔触があれば、錆や塗膜の残存物がその底に残るが、少なくとも表面の 2/3 には、明瞭な残存物がなく残りの面積にも上記の様なわずかな変色、シミや残存物があるのが程度である。	Commercial Blast Cleaning Power Tool Cleaning ○ディスクサンダー ○ワイヤホイール ○グラインダーなど	SP-6 （SP-3）	Sa-2 （St-3）
三種ケレン	ワイヤーブラシ、スクレーバー等で、浮いたスケールや錆、旧塗膜、油脂、汚れ、その他異物質を除去する。 表面は、かすかな金属光沢を持つ程度である。	Hand Tool Cleaning ○ワイヤーブラシ ○スクレーバーなど	SP-2	St-2

防錆基準

弊社における組立完成品に関しては、下記基準で防錆処置を施行し出荷しています。

標準防錆仕様

（1）外部防錆

工場出荷時、さび止め油も塗布し出荷しています。出荷後 6 カ月に 1 回は防錆状態を確認し、必要な場合は再防錆処理を行なってください。

（2）内部防錆

防錆期間	1 年
保管条件	湿気、じんあい、激しい温度変化、腐蝕性ガス等のない環境であり一般的な工場屋内又は倉庫内での保管とします。

輸出防錆仕様

輸出品や標準防錆以上の仕様を必要とする場合は、輸出防錆処置を施行致しますのでご照会ください。

価格表

※軽防塵形、安全増防爆形、インバータ用モータ、防水形（ハイポニック90W以下を除く）は、お問合せください。

価格表

Price List

直交軸・ハイポニックギヤモータ
中空軸・RNYM シリーズ・三相モータ

モータ容量	減速比	三相 200V 級・ブレーキ無(屋内形) 形式	標準価格	三相 200V 級・ブレーキ付(屋内形) 形式	標準価格
15W	5,7.5	RNYM0015-03-**	16,100	RNYM0015-03-B-**	27,400
	10,12,15,20		14,900		26,200
	25,30		15,300		26,600
	40,50,60		15,800		27,100
	80,100		16,400		27,700
	120,160,200,240		19,000		30,300
25W	5,7.5	RNYM0025-03-**	17,100	RNYM0025-03-B-**	28,400
	10,12,15,20		15,800		27,100
	25,30		16,300		27,600
	40,50,60		16,500		27,800
	80,100,120		17,200		28,500
	160,200,240		19,800		31,100
40W	5,7.5	RNYM004-07-**	19,900	RNYM004-07-B-**	33,400
	10,12,15,20		18,400		31,900
	25,30		18,800		32,300
	40,50		19,500		33,000
	60,80,100,120		20,300		33,800
	150,200,240	RNYM004-17-**	24,200	RNYM004-17-B-**	37,700
	300,360,480	RNYM004-1240-**	44,000	RNYM004-1240-B-**	57,500
	600,720,900		54,400		67,900
	1200,1440		62,300		75,800
60W	5,7.5	RNYM006-07-**	23,200	RNYM006-07-B-**	39,200
	10,12,15,20		21,500		37,500
	25,30		22,100		38,100
	40,50		22,900		38,900
	60		24,600		40,600
	80,100,120	RNYM006-17-**	26,100	RNYM006-17-B-**	42,100
	150,200,240		29,600		45,600
	300,360,480	RNYM006-1240-**	46,100	RNYM006-1240-B-**	62,100
	600,720,900		55,100		71,100
	1200,1440		64,300		80,300
90W	5,7.5	RNYM009-17-**	24,200	RNYM009-17-B-**	40,200
	10,12,15,20		22,400		38,400
	25,30		22,700		38,700
	40,50		23,200		39,200
	60		25,800		41,800
	80,100,120		27,800		43,800
	150,200,240		31,400		47,400
	300,360,480	RNYM009-1240-**	55,100	RNYM009-1240-B-**	71,100
	600,720,900		64,500		80,500
	1200,1440		85,700		101,700

** には減速比が入ります。

端子台付端子箱加算額
(200V 級本体価格に加算ください)

モータ容量	標準価格
15W ～ 90W	900

15W ～ 90W は、端子箱無しが標準仕様です。

トルクアーム(オプション)加算額

枠番	標準価格
03,07,17	1,500
1240	1,800

三相防水形(IP65)加算額
(200V 級本体価格に加算ください)

モータ容量	標準価格
15W	7,500
25W	7,800
40W	9,000
60W	10,500
90W	12,500

モータ容量	減速比	三相 200V 級・ブレーキ無(屋内形) 形式	標準価格	三相 200V 級・ブレーキ付(屋内形) 形式	標準価格
0.1kW	5,7	RNYM01-1010-**	31,800	RNYM01-1010-B-**	50,400
	10		31,100		49,700
	5,7	RNYM01-1120-**	31,800	RNYM01-1120-B-**	50,400
	10,12,15,20		31,100		49,700
	25,30		31,800		50,400
	40,50		33,600		52,200
	60		37,700		56,300
	80,100,120	RNYM01-1230-**	45,100	RNYM01-1230-B-**	63,700
	150,200,240		50,200		68,800
	300,360,480	RNYM01-1340-**	73,700	RNYM01-1340-B-**	92,300
	600,720,900,1200,1440	RNYM01-1440-**	89,000	RNYM01-1440-B-**	107,600
0.2kW	5,7	RNYM02-1110-**	35,200	RNYM02-1110-B-**	55,800
	10		33,600		54,200
	5.7	RNYM02-1120-**	35,200	RNYM02-1120-B-**	55,800
	10,12,15,20		33,600		54,200
	25,30		35,200		55,800
	40,50	RNYM02-1220-**	37,000	RNYM02-1220-B-**	57,600
	60		41,900		62,500
	80,100,120	RNYM02-1330-**	49,300	RNYM02-1330-B-**	69,900
	150,200,240		53,800		74,400
	300,360,480	RNYM02-1440-**	98,300	RNYM021440-B-**	118,900
	600,720,900,1200,1440	RNYM02-1540-**	118,800	RNYM02-1540-B-**	139,400
0.25kW	5,7	RNYM03-1210-**	47,800	RNYM03-1210-B-**	68,600
	10		45,300		66,100
	5,7	RNYM03-1220-**	47,800	RNYM03-1220-B-**	68,600
	10,12,15,20		45,300		66,100
	25,30		47,800		68,600
	40,50	RNYM03-1320-**	51,000	RNYM03-1320-B-**	71,800
	60		55,800		76,600
	80,100,120	RNYM03-1430-**	67,000	RNYM03-1430-B-**	87,800
	150,200,240		85,300		106,100
	300,360,480	RNYM03-1540-**	140,500	RNYM03-1540-B-**	161,300
	600,720,900,1200,1440		186,400		207,200

** には減速比が入ります。

端子台付端子箱加算額

(200V 級本体価格に加算ください)

モータ容量	標準価格
0.1kW ～ 0.25kW	3,500

三相 屋外形加算額

(200V 級本体価格に加算ください)

モータ容量	標準価格	
	ブレーキ無	ブレーキ付
0.1kW	4,300	8,600
0.2kW	5,400	10,800
0.25kW	6,400	12,800

三相 400V 級加算額

(200V 級本体価格に加算ください)

モータ容量	標準価格	
	ブレーキ無	ブレーキ付
0.1kW	1,500	2,300
0.2kW	1,500	2,300
0.25kW	2,000	3,000

トルクアーム(オプション)加算額

枠番	標準価格
1010,1110,1120	1,500
1210,1220,1230	1,800
1320,1330	4,400
1430,1440	6,200
1540	12,300

直交軸・ハイポニックギヤモータ
中空軸・RNYM シリーズ・三相モータ

モータ容量	減速比	三相 200V 級・ブレーキ無(屋内形) 形式	標準価格	三相 200V 級・ブレーキ付(屋内形) 形式	標準価格
0.4kW	5,7	RNYM05-1210-**	50,300	RNYM05-1210-B-**	71,100
	10		47,700		68,500
	5,7	RNYM05-1220-**	50,300	RNYM05-1220-B-**	71,100
	10,12,15,20		47,700		68,500
	25,30		50,300		71,100
	40,50	RNYM05-1320-**	53,700	RNYM05-1320-B-**	74,500
	60		58,700		79,500
	80,100,120	RNYM05-1430-**	70,500	RNYM05-1430-B-**	91,300
	150,200,240		89,800		110,600
	300,360,480	RNYM05-1540-**	148,000	RNYM05-1540-B-**	168,800
	600,720,900	RNYM05-1640-**	203,700	RNYM05-1640-B-**	224,500
	1200,1440		203,700		224,500
0.55kW	5,7	RNYM08-1310-**	60,500	RNYM08-1310-B-**	90,400
	10		55,800		85,700
	5.7	RNYM08-1320-**	60,500	RNYM08-1320-B-**	90,400
	10,12,15,20		55,800		85,700
	25,30		60,500		90,400
	40,50	RNYM08-1420-**	68,500	RNYM08-1420-B-**	98,400
	60		71,600		101,500
	80,100,120	RNYM08-1530-**	83,700	RNYM08-1530-B-**	113,600
	150,200,240		117,100		147,000
	300,360,480	RNYM08-1640-**	204,100	RNYM08-1640-B-**	234,000
	600,720,900		269,300		299,200
	1200,1440		269,300		299,200
0.75kW	5,7	RNYM1-1310-**	63,700	RNYM1-1310-B-**	93,600
	10		58,700		88,600
	5,7	RNYM1-1320-**	63,700	RNYM1-1320-B-**	93,600
	10,12,15,20		58,700		88,600
	25,30		63,700		93,600
	40,50	RNYM1-1420-**	72,100	RNYM1-1420-B-**	102,000
	60		75,400		105,300
	80,100,120	RNYM1-1530-**	88,100	RNYM1-1530-B-**	118,000
	150,200,240		123,300		153,200
	300,360,480	RNYM1-1640-**	214,800	RNYM1-1640-B-**	244,700
	600,720,900		283,500		313,400
	1200,1440		283,500		313,400

** には減速比が入ります。

端子台付端子箱加算額
(200V 級本体価格に加算ください)

モータ容量	標準価格
0.4kW ～ 0.75kW	3,500

三相 屋外形加算額
(200V 級本体価格に加算ください)

モータ容量	標準価格	
	ブレーキ無	ブレーキ付
0.4kW	6,400	12,800
0.55kW	8,200	16,400
0.75kW	8,200	16,400

三相 400V 級加算額
(200V 級本体価格に加算ください)

モータ容量	標準価格	
	ブレーキ無	ブレーキ付
0.4kW	2,000	3,000
0.55kW	3,000	4,500
0.75kW	3,000	4,500

トルクアーム(オプション)加算額

枠番	標準価格
1210,1220	1,800
1310,1320	4,400
1420,1430	6,200
1530,1540	12,300
1640	14,000

モータ容量	減速比	三相 200V 級・ブレーキ無(屋内形) 形式	標準価格	三相 200V 級・ブレーキ付(屋内形) 形式	標準価格
1.1kW	5,7	RNYM1H-1410-**	137,700	RNYM1H-1410-B-**	172,700
	10		121,600		156,600
	5,7	RNYM1H-1420-**	137,700	RNYM1H-1420-B-**	172,700
	10,12,15,20,25,30		121,600		156,600
	40,50,60	RNYM1H-1520-**	137,800	RNYM1H-1520-B-**	172,800
	80	RNYM1H-1531-**	169,000	RNYM1H-1531-B-**	204,000
	100,120	RNYM1H-1630-**	169,000	RNYM1H-1630-B-**	204,000
	150,200,240	RNYM1H-1631-**	216,200	RNYM1H-1631-B-**	251,200
1.5kW	5,7	RNYM2-1410-**	144,900	RNYM2-1410-B-**	179,900
	10		128,000		163,000
	5,7	RNYM2-1420-**	144,900	RNYM2-1420-B-**	179,900
	10,12,15,20,25,30		128,000		163,000
	40,50,60	RNYM2-1520-**	145,100	RNYM2-1520-B-**	180,100
	80	RNYM2-1531-**	177,900	RNYM2-1531-B-**	212,900
	100,120	RNYM2-1630-**	177,900	RNYM2-1630-B-**	212,900
	150,200,240	RNYM2-1631-**	227,600	RNYM2-1631-B-**	262,600
2.2kW	5,7,10	RNYM3-1510-**	169,400	RNYM3-1510-B-**	208,400
	5,7,10,12,15,20	RNYM3-1520-**	169,400	RNYM3-1520-B-**	208,400
	25,30		169,400		208,400
	40,50,60	RNYM3-1531-**	189,100	RNYM3-1531-B-**	228,100
	80	RNYM3-1630-**	218,400	RNYM3-1630-B-**	257,400
	100,120		234,800		273,800
	150,200,240	RNYM3-1631-**	281,800	RNYM3-1631-B-**	320,800
3.0kW	5,7	RNYM4-1521-**	243,700	RNYM4-1521-B-**	316,000
	10,12,15,20,25		218,200		290,500
	30	RNYM4-1632-**	218,200	RNYM4-1632-B-**	290,500
	40,50,60		243,700		316,000
3.7kW	5,7	RNYM5-1521-**	256,500	RNYM5-1521-B-**	328,800
	10,12,15,20,25		229,700		302,000
	30	RNYM5-1632-**	229,700	RNYM5-1632-B-**	302,000
	40,50,60		256,500		328,800
5.5kW	5,7	RNYM8-1522-**	332,000	RNYM8-1522-B-**	434,800
	10,12,15		301,800		404,600
	20,25,30	RNYM8-1633-**	301,800	RNYM8-1633-B-**	404,600
	40		332,700		435,500

** には減速比が入ります。

端子台付端子箱加算額
(200V 級本体価格に加算ください)

モータ容量	標準価格
1.1kW ～ 5.5kW	3,500

三相 400V 級加算額
(200V 級本体価格に加算ください)

モータ容量	標準価格	
	ブレーキ無	ブレーキ付
1.1kW	4,500	6,800
1.5kW	4,500	6,800
2.2kW	5,500	8,300
3.0kW	8,700	13,100
3.7kW	8,700	13,100
5.5kW	10,300	15,500

三相 屋外形加算額
(200V 級本体価格に加算ください)

モータ容量	標準価格	
	ブレーキ無	ブレーキ付
1.1kW	10,600	21,200
1.5kW	10,600	21,200
2.2kW	12,300	24,600
3.0kW	15,800	31,600
3.7kW	15,800	31,600
5.5kW	23,800	47,600

トルクアーム(オプション)加算額

枠番	標準価格
1410,1420	6,200
1510,1520,1531	12,300
1630,1631,1632,1633	14,000

直交軸・ハイポニックギヤモータ
中空軸・RNYM シリーズ・単相モータ

モータ容量	減速比	単相 100V 級・ブレーキ無(屋内形) 形式	標準価格	単相 100V 級・ブレーキ付(屋内形) 形式	標準価格
15W	5,7.5	RNYM0015-03-CA-**	16,100	RNYM0015-03-CA-B-**	27,400
	10,12,15,20		14,900		26,200
	25,30		15,300		26,600
	40,50,60		15,800		27,100
	80,100		16,400		27,700
	120,160,200,240		19,000		30,300
25W	5,7.5	RNYM0025-03-CA-**	17,100	RNYM0025-03-CA-B-**	28,400
	10,12,15,20		15,800		27,100
	25,30		16,300		27,600
	40,50,60		16,500		27,800
	80,100,120		17,200		28,500
	160,200,240		19,800		31,100
40W	5,7.5	RNYM004-07-CA-**	19,900	RNYM004-07-CA-B-**	33,400
	10,12,15,20		18,400		31,900
	25,30		18,800		32,300
	40,50		19,500		33,000
	60,80,100,120		20,300		33,800
	150,200,240	RNYM004-17-CA-**	24,200	RNYM004-17-CA-B-**	37,700
	300,360,480	RNYM004-1240-CA-**	44,000	RNYM004-1240-CA-B-**	57,500
	600,720,900		54,400		67,900
	1200,1440		62,300		75,800
60W	5,7.5	RNYM006-17-CA-**	23,200	RNYM006-17-CA-B-**	39,200
	10,12,15,20		21,500		37,500
	25,30		22,100		38,100
	40,50		22,900		38,900
	60		24,600		40,600
	80,100,120		26,100		42,100
	150,200,240		29,600		45,600
	300,360,480	RNYM006-1240-CA-**	46,100	RNYM006-1240-CA-B-**	62,100
	600,720,900		55,100		71,100
	1200,1440		64,300		80,300
90W	5,7.5	RNYM009-17-CA-**	24,200	RNYM009-17-CA-B-**	40,200
	10,12,15,20		22,400		38,400
	25,30		22,700		38,700
	40,50		23,200		39,200
	60		25,800		41,800
	80,100,120		27,800		43,800
	150,200,240		31,400		47,400
	300,360,480	RNYM009-1240-CA-**	55,100	RNYM009-1240-CA-B-**	71,100
	600,720,900		64,500		80,500
	1200,1440		85,700		101,700

** には減速比が入ります。

端子台付端子箱加算額
(100V 級本体価格に加算ください)

モータ容量	標準価格
15W ～ 90W	900

15W ～ 90W は、端子箱無しが標準仕様です。

単相防水形(IP65)加算額
(100V 級本体価格に加算ください)

モータ容量	標準価格
15W	7,500
25W	7,800
40W	9,000

トルクアーム(オプション)加算額

枠番	標準価格
03,07,17	1,500
1240	1,800

モータ容量	減速比	単相 100V 級・ブレーキ無(屋内形) 形式	標準価格	単相 100V 級・ブレーキ付(屋内形) 形式	標準価格
0.1kW	5,7	RNYM01-1110-CB-**	35,000	RNYM01-1110-CB-B-**	53,600
	10		31,700		50,300
	5,7	RNYM01-1120-CB-**	35,000	RNYM01-1120-CB-B-**	53,600
	10,12,15,20		31,700		50,300
	25,30		32,400		51,000
	40,50		34,200		52,800
	60		38,300		56,900
	80,100,120	RNYM01-1230-CB-**	45,700	RNYM01-1230-CB-B-**	64,300
	150,200,240		50,200		68,800
	300,360,480	RNYM01-1340-CB-**	127,100	RNYM01-1340-CB-B-**	145,700
	600,720,900,1200,1440	RNYM01-1440-CB-**	145,900	RNYM01-1440-CB-B-**	164,500
0.2kW	5,7	RNYM02-1210-CB-**	39,000	RNYM02-1210-CB-B-**	59,600
	10		35,600		56,200
	5,7	RNYM02-1120-CB-**	39,000	RNYM02-1120-CB-B-**	59,600
	10,12,15,20		35,600		56,200
	25,30		37,200		57,800
	40,50	RNYM02-1220-CB-**	39,000	RNYM02-1220-CB-B-**	59,600
	60		43,900		64,500
	80,100,120	RNYM02-1330-CB-**	51,300	RNYM02-1330-CB-B-**	71,900
	150,200,240		55,800		76,400
	300,360,480	RNYM02-1440-CB-**	164,900	RNYM02-1440-CB-B-**	185,500
	600,720,900,1200,1440	RNYM02-1540-CB-**	198,400	RNYM02-1540-CB-B-**	219,000
0.4kW	5,7	RNYM05-1310-CB-**	55,800	RNYM05-1310-CB-B-**	76,600
	10		50,700		71,500
	5,7	RNYM05-1320-CB-**	55,800	RNYM05-1320-CB-B-**	76,600
	10,12,15,20		50,700		71,500
	25,30		53,300		74,100
	40,50	RNYM05-1420-CB-**	56,700	RNYM05-1420-CB-B-**	77,500
	60		61,700		82,500
	80,100,120	RNYM05-1530-CB-**	73,500	RNYM05-1530-CB-B-**	94,300
	150,200,240		92,900		113,700
	300,360,480	RNYM05-1640-CB-**	173,200	RNYM05-1640-CB-B-**	194,000
	600,720,900		206,700		227,500
	1200,1440		206,700		227,500

** には減速比が入ります。

単相 屋外形加算額

(100V 級本体価格に加算ください)

モータ容量	標準価格 ブレーキ無	標準価格 ブレーキ付
0.1kW	4,300	8,600
0.2kW	5,400	10,800
0.4kW	6,400	12,800

トルクアーム(オプション)加算額

枠番	標準価格
1110,1120	1,500
1210,1220	1,800
1310,1320,1330	4,400
1420,1430,1440	6,200
1530,1540	12,300
1640	14,000

直交軸・ハイポニックギヤモータ
中空軸・RNYM シリーズ・単相レバーシブルモータ

単相レバーシブル 100V 級・ブレーキ無（屋内形）

モータ容量	減速比	形式	標準価格
15W	5,7.5	RNYM0015-03-CC-**	16,600
	10,12,15,20		15,400
	25,30		15,800
	40,50,60		16,300
	80,100		16,900
	120,160,200,240		19,500
25W	5,7.5	RNYM0025-03-CC-**	17,600
	10,12,15,20		16,300
	25,30		16,800
	40,50,60		17,000
	80,100,120		17,700
	160,200,240		20,300
40W	5,7.5	RNYM004-07-CC-**	20,400
	10,12,15,20		18,900
	25,30		19,300
	40,50		20,000
	60,80,100,120		20,800
	150,200,240	RNYM004-17-CC-**	24,700
	300,360,480	RNYM004-1240-CC-**	44,300
	600,720,900		54,700
	1200,1440		62,600
60W	5,7.5	RNYM006-17-CC-**	23,700
	10,12,15,20		22,000
	25,30		22,600
	40,50		23,400
	60		25,100
	80,100,120		26,600
	150,200,240		30,100
	300,360,480	RNYM006-1240-CC-**	46,400
	600,720,900		55,400
	1200,1440		64,600
90W	5,7.5	RNYM009-17-CC-**	24,700
	10,12,15,20		22,900
	25,30		23,200
	40,50		23,700
	60		26,300
	80,100,120		28,300
	150,200,240		31,900
	300,360,480	RNYM009-1240-CC-**	55,400
	600,720,900		64,800
	1200,1440		86,000

**** には減速比が入ります。**

端子台付端子箱加算額
（100V 級本体価格に加算ください）

モータ容量	標準価格
15W ～ 90W	900

15W ～ 90W **は、端子箱無しが標準仕様です。**

トルクアーム（オプション）加算額

枠番	標準価格
03,07,17	1,500
1240	1,800

中実軸・RNFM シリーズ（フランジ取付形）・三相モータ

モータ容量	減速比	三相 200V 級・ブレーキ無（屋内形） 形式	標準価格	三相 200V 級・ブレーキ付（屋内形） 形式	標準価格
15W	5,7.5	RNFM0015-01 □ -**	13,400	RNFM0015-01 □ -B-**	24,700
	10,12,15,20		12,400		23,700
	25,30		12,800		24,100
	40,50,60		13,200		24,500
	80,100		13,800		25,100
	120,160,200,240	RNFM0015-03 □ -**	16,400	RNFM0015-03 □ -B-**	27,700
25W	5,7.5	RNFM0025-01 □ -**	14,300	RNFM0025-01 □ -B-**	25,600
	10,12,15,20		13,200		24,500
	25,30		13,700		25,000
	40,50,60		13,900		25,200
	80,100,120	RNFM0025-03 □ -**	14,600	RNFM0025-03 □ -B-**	25,900
	160,200,240		17,200		28,500
40W	5,7.5	RNFM004-05 □ -**	17,200	RNFM004-05 □ -B-**	30,700
	10,12,15,20		15,900		29,400
	25,30		16,300		29,800
	40,50		16,900		30,400
	60,80,100,120	RNFM004-07 □ -**	17,700	RNFM004-07 □ -B-**	31,200
	150,200,240	RNFM004-17 □ -**	21,600	RNFM004-17 □ -B-**	35,100
	300,360,480	RNFM004-1240 □ -X1-**	46,800	RNFM004-1240 □ -X1-B-**	60,300
	600,720,900		57,200		70,700
	1200,1440		65,100		78,600
60W	5,7.5	RNFM006-07 □ -**	20,500	RNFM006-07 □ -B-**	36,500
	10,12,15,20		19,000		35,000
	25,30		19,600		35,600
	40,50		20,300		36,300
	60		22,000		38,000
	80,100,120	RNFM006-17 □ -**	23,500	RNFM006-17 □ -B-**	39,500
	150,200,240		27,000		43,000
	300,360,480	RNFM006-1240 □ -X1-**	48,900	RNFM006-1240 □ -X1-B-**	64,900
	600,720,900		57,900		73,900
	1200,1440		67,100		83,100
90W	5,7.5	RNFM009-15 □ -**	21,400	RNFM009-15 □ -B-**	37,400
	10,12,15,20		19,800		35,800
	25,30		20,100		36,100
	40,50		20,600		36,600
	60		23,200		39,200
	80,100,120	RNFM009-17 □ -**	25,200	RNFM009-17 □ -B-**	41,200
	150,200,240		28,800		44,800
	300,360,480	RNFM009-1240 □ -X1-**	57,900	RNFM009-1240 □ -X1-B-**	73,900
	600,720,900		67,300		83,300
	1200,1440		88,500		104,500

・** には減速比が入ります。
・□には、L または R が入ります。

端子台付端子箱加算額
（200V 級本体価格に加算ください）

モータ容量	標準価格
15W ～ 90W	900

15W ～ 90W は、端子箱無しが標準仕様です。

三相防水形（IP65）加算額
（200V 級本体価格に加算ください）

モータ容量	標準価格
15W	7,500
25W	7,800
40W	9,000
60W	10,500
90W	12,500

直交軸・ハイポニックギヤモータ
中実軸・RNFM シリーズ（フランジ取付形）・三相モータ

モータ容量	減速比	三相 200V 級・ブレーキ無（屋内形） 形式	標準価格	三相 200V 級・ブレーキ付（屋内形） 形式	標準価格
0.1kW	5,7.5	RNFM01-190 □ -**	28,300	RNFM01-190 □ -B-**	46,900
	10,15,20		26,600		45,200
	30		28,300		46,900
	40,50		28,600		47,200
	60		37,700		56,300
	80,100,120	RNFM01-20 □ -**	38,900	RNFM01-20 □ -B-**	57,500
	150,200,240	RNFM01-25 □ -**	42,400	RNFM01-25 □ -B-**	61,000
	300,360,480	RNFM01-1340 □ -X1-**	68,700	RNFM01-1340 □ -X1-B-**	87,300
	600,720,900	RNFM01-1440 □ -X1-**	80,000	RNFM01-1440 □ -X1-B-**	98,600
	1200,1440		83,100		101,700
0.2kW	5,7.5	RNFM02-190 □ -**	32,700	RNFM02-190 □ -B-**	53,300
	10,15,20		29,700		50,300
	30		32,700		53,300
	40,50	RNFM02-23 □ -**	33,600	RNFM02-23 □ -B-**	54,200
	60		35,200		55,800
	80,100,120	RNFM02-30 □ -**	38,000	RNFM02-30 □ -B-**	58,600
	150,200,240	RNFM02-35 □ -**	45,800	RNFM02-35 □ -B-**	66,400
	300,360,480	RNFM02-1440 □ -X1-**	91,500	RNFM02-1440 □ -X1-B-**	112,100
	600,720,900	RNFM02-1540 □ -X1-**	98,300	RNFM02-1540 □ -X1-B-**	118,900
	1200,1440		106,400		127,000
0.25kW	5,7.5	RNFM03-270 □ -**	37,900	RNFM03-270 □ -B-**	58,700
	10,15,20		35,200		56,000
	30		37,900		58,700
	40,50	RNFM03-33 □ -**	38,300	RNFM03-33 □ -B-**	59,100
	60		46,400		67,200
	80,100,120	RNFM03-40 □ -**	59,000	RNFM03-40 □ -B-**	79,800
	150,200,240	RNFM03-45 □ -**	70,400	RNFM03-45 □ -B-**	91,200
	300,360,480	RNFM03-1540 □ -X1-**	116,500	RNFM03-1540 □ -X1-B-**	137,300
	600,720,900		154,300		175,100
	1200,1440		154,300		175,100
0.4kW	5,7.5	RNFM05-270 □ -**	39,900	RNFM05-270 □ -B-**	60,700
	10,15,20		37,000		57,800
	30		39,900		60,700
	40,50	RNFM05-33 □ -**	40,300	RNFM05-33 □ -B-**	61,100
	60		48,800		69,600
	80,100,120	RNFM05-40 □ -**	62,100	RNFM05-40 □ -B-**	82,900
	150,200,240	RNFM05-45 □ -**	74,100	RNFM05-45 □ -B-**	94,900
	300,360,480	RNFM05-1540 □ -X1-**	122,600	RNFM05-1540 □ -X1-B-**	143,400
	600,720,900	RNFM05-1640 □ -X1-**	178,200	RNFM05-1640 □ -X1-B-**	199,000
	1200,1440		178,200		199,000

・ には減速比が入ります。
・□には、L または R が入ります。

端子台付端子箱加算額
（200V 級本体価格に加算ください）

モータ容量	標準価格
0.1kW ～ 0.4kW	3,500

三相 400V 級加算額
（200V 級本体価格に加算ください）

モータ容量	標準価格	
	ブレーキ無	ブレーキ付
0.1kW	1,500	2,300
0.2kW	1,500	2,300
0.25kW	2,000	3,000
0.4kW	2,000	3,000

三相 屋外形加算額
（200V 級本体価格に加算ください）

モータ容量	標準価格	
	ブレーキ無	ブレーキ付
0.1kW	4,300	8,600
0.2kW	5,400	10,800
0.25kW	6,400	12,800
0.4kW	6,400	12,800

中実軸・RNFM シリーズ（フランジ取付形）・三相モータ

モータ容量	減速比	三相 200V 級・ブレーキ無（屋内形） 形式	標準価格	三相 200V 級・ブレーキ付（屋内形） 形式	標準価格
0.55kW	5,7.5	RNFM08-370 □ -**	51,000	RNFM08-370 □ -B-**	80,900
	10,15,20		46,900		76,800
	30		51,000		80,900
	40,50	RNFM08-43 □ -**	52,300	RNFM08-43 □ -B-**	82,200
	60		64,700		94,600
	80,100,120	RNFM08-50 □ -**	80,500	RNFM08-50 □ -B-**	110,400
	150,200,240	RNFM08-55 □ -**	90,100	RNFM08-55 □ -B-**	120,000
	300,360,480	RNFM08-1640 □ -X1-**	179,500	RNFM08-1640 □ -X1-B-**	209,400
	600,720,900		231,600		261,500
	1200,1440		231,600		261,500
0.75kW	5,7.5	RNFM1-370 □ -**	53,700	RNFM1-370 □ -B-**	83,600
	10,15,20		49,400		79,300
	30		53,700		83,600
	40,50	RNFM1-43 □ -**	55,100	RNFM1-43 □ -B-**	85,000
	60		68,100		98,000
	80,100,120	RNFM1-50 □ -**	84,700	RNFM1-50 □ -B-**	114,600
	150,200,240	RNFM1-55 □ -**	94,800	RNFM1-55 □ -B-**	124,700
	300,360,480	RNFM1-1640 □ -X1-**	188,900	RNFM1-1640 □ -X1-B-**	218,800
	600,720,900		243,800		273,700
	1200,1440		243,800		273,700
1.1kW	5,7.5	RNFM1H-470 □ -**	105,700	RNFM1H-470 □ -B-**	140,700
	10,15,20,30		89,000		124,000
	40,50,60	RNFM1H-53 □ -**	105,700	RNFM1H-53 □ -B-**	140,700
	80		127,200		162,200
	100,120	RNFM1H-1630 □ -X1-**	160,600	RNFM1H-1630 □ -X1-B-**	195,600
	150,200,240	RNFM1H-1631 □ -X1-**	174,100	RNFM1H-1631 □ -X1-B-**	209,100
1.5kW	5,7.5	RNFM2-470 □ -**	111,300	RNFM2-470 □ -B-**	146,300
	10,15,20,30		93,700		128,700
	40,50,60	RNFM2-53 □ -**	111,300	RNFM2-53 □ -B-**	146,300
	80		133,900		172,900
	100,120	RNFM2-1630 □ -X1-**	169,000	RNFM2-1630 □ -X1-B-**	204,000
	150,200,240	RNFM2-1631 □ -X1-**	183,300	RNFM2-1631 □ -X1-B-**	218,300
2.2kW	10,15,20,30	RNFM3-54 □ -**	126,700	RNFM3-54 □ -B-**	165,700
	40,50,60		141,100		180,100
	80,100,120	RNFM3-1630 □ -X1-**	193,600	RNFM3-1630 □ -X1-B-**	232,600
	150,200,240	RNFM3-1631 □ -X1-**	248,000	RNFM3-1631 □ -X1-B-**	287,000

・ には減速比が入ります。**
・□には、L または R が入ります。

端子台付端子箱加算額
（200V 級本体価格に加算ください）

モータ容量	標準価格
0.55kW ～ 0.75kW	3,500

三相 400V 級加算額
（200V 級本体価格に加算ください）

モータ容量	標準価格	
	ブレーキ無	ブレーキ付
0.55kW	3,000	4,500
0.75kW	3,000	4,500
1.1kW	4,500	6,800
1.5kW	4,500	6,800
2.2kW	5,500	8,300

三相 屋外形加算額
（200V 級本体価格に加算ください）

モータ容量	標準価格	
	ブレーキ無	ブレーキ付
0.55kW	8,200	16,400
0.75kW	8,200	16,400
1.1kW	10,600	21,200
1.5kW	10,600	21,200
2.2kW	12,300	24,600

直交軸・ハイポニックギヤモータ
中実軸・RNFM シリーズ（フランジ取付形）・単相モータ

モータ容量	減速比	単相 100V 級・ブレーキ無（屋内形） 形式	標準価格	単相 100V 級・ブレーキ付（屋内形） 形式	標準価格
15W	5,7.5	RNFM0015-01 □ -CA-**	13,400	RNFM0015-01 □ -CA-B-**	24,700
	10,12,15,20		12,400		23,700
	25,30		12,800		24,100
	40,50,60		13,200		24,500
	80,100		13,800		25,100
	120,160,200,240	RNFM0015-03 □ -CA-**	16,400	RNFM0015-03 □ -CA-B-**	27,700
25W	5,7.5	RNFM0025-01 □ -CA-**	14,300	RNFM0025-01 □ -CA-B-**	25,600
	10,12,15,20		13,200		24,500
	25,30		13,700		25,000
	40,50,60		13,900		25,200
	80,100,120	RNFM0025-03 □ -CA-**	14,600	RNFM0025-03 □ -CA-B-**	25,900
	160,200,240		17,200		28,500
40W	5,7.5	RNFM004-05 □ -CA-**	17,200	RNFM004-05 □ -CA-B-**	30,700
	10,12,15,20		15,900		29,400
	25,30		16,300		29,800
	40,50		16,900		30,400
	60,80,100,120	RNFM004-07 □ -CA-**	17,700	RNFM004-07 □ -CA-B-**	31,200
	150,200,240	RNFM004-17 □ -CA-**	21,600	RNFM004-17 □ -CA-B-**	35,100
	300,360,480	RNFM004-1240 □ -CAX1-**	46,800	RNFM004-1240 □ -CAX1-B-**	60,300
	600,720,900		57,200		70,700
	1200,1440		65,100		78,600
60W	5,7.5	RNFM006-15 □ -CA-**	20,500	RNFM006-15 □ -CA-B-**	36,500
	10,12,15,20		19,000		35,000
	25,30		19,600		35,600
	40,50		20,300		36,300
	60		22,000		38,000
	80,100,120	RNFM006-17 □ -CA-**	23,500	RNFM006-17 □ -CA-B-**	39,500
	150,200,240		27,000		43,000
	300,360,480	RNFM006-1240 □ -CAX1-**	48,900	RNFM006-1240 □ -CAX1-B-**	64,900
	600,720,900		57,900		73,900
	1200,1440		67,100		83,100
90W	5,7.5	RNFM009-15 □ -CA-**	21,400	RNFM009-15 □ -CA-B-**	37,400
	10,12,15,20		19,800		35,800
	25,30		20,100		36,100
	40,50		20,600		36,600
	60		23,200		39,200
	80,100,120	RNFM009-17 □ -CA-**	25,200	RNFM009-17 □ -CA-B-**	41,200
	150,200,240		28,800		44,800
	300,360,480	RNFM009-1240 □ -CAX1-**	57,900	RNFM009-1240 □ -CAX1-B-**	73,900
	600,720,900		67,300		83,300
	1200,1440		88,500		104,500

・** には減速比が入ります。
・□には、L または R が入ります。

端子台付端子箱加算額
（100V 級本体価格に加算ください）

モータ容量	標準価格
15W ～ 90W	900

15W ～ 90W は、端子箱無しが標準仕様です。

単相防水形（IP65）加算額
（100V 級本体価格に加算ください）

モータ容量	標準価格
15W	7,500
25W	7,800
40W	9,000

モータ容量	減速比	単相 100V 級・ブレーキ無（屋内形） 形式	標準価格	単相 100V 級・ブレーキ付（屋内形） 形式	標準価格
0.1kW	5,7.5	RNFM01-190 □ -CB-**	28,900	RNFM01-190 □ -CB-B-**	47,500
	10,15,20		27,200		45,800
	30		28,900		47,500
	40,50	RNFM01-23 □ -CB-**	29,200	RNFM01-23 □ -CB-B-**	47,800
	60		34,300		52,900
	80,100,120	RNFM01-20 □ -CB-**	39,500	RNFM01-20 □ -CB-B-**	58,100
	150,200,240	RNFM01-35 □ -CB-**	46,100	RNFM01-35 □ -CB-B-**	64,700
	300,360,480	RNFM01-1340 □ -CBX1-**	69,300	RNFM01-1340 □ -CBX1-B-**	87,900
	600,720,900	RNFM01-1440 □ -CBX1-**	80,600	RNFM01-1440 □ -CBX1-B-**	99,200
	1200,1440		83,700		102,300
0.2kW	5,7.5	RNFM02-270 □ -CB-**	34,700	RNFM02-270 □ -CB-B-**	55,300
	10,15,20		31,700		52,300
	30		34,700		55,300
	40,50	RNFM02-23 □ -CB-**	35,600	RNFM02-23 □ -CB-B-**	56,200
	60		37,200		57,800
	80,100,120	RNFM02-30 □ -CB-**	40,000	RNFM02-30 □ -CB-B-**	60,600
	150,200,240	RNFM02-45 □ -CB-**	53,000	RNFM02-45 □ -CB-B-**	73,600
	300,360,480	RNFM02-1440 □ -CBX1-**	93,500	RNFM02-1440 □ -CBX1-B-**	114,100
	600,720,900	RNFM02-1540 □ -CBX1-**	100,300	RNFM02-1540 □ -CBX1-B-**	120,900
	1200,1440		108,400		129,000
0.4kW	5,7.5	RNFM05-370 □ -CB-**	42,900	RNFM05-370 □ -CB-B-**	63,700
	10,15,20		40,000		60,800
	30		42,900		63,700
	40,50	RNFM05-33 □ -CB-**	43,300	RNFM05-33 □ -CB-B-**	64,100
	60		51,800		72,600
	80,100,120	RNFM05-40 □ -CB-**	65,100	RNFM05-40 □ -CB-B-**	85,900
	150,200,240	RNFM05-55 □ -CB-**	88,200	RNFM05-55 □ -CB-B-**	109,000
	300,360,480	RNFM05-1640 □ -CBX1-**	181,200	RNFM05-1640 □ -CBX1-B-**	202,000
	600,720,900		181,200		202,000
	1200,1440		181,200		202,000

・** には減速比が入ります。
・□には、L または R が入ります。

単相 屋外形加算額

（100V 級本体価格に加算ください）

モータ容量	標準価格 ブレーキ無	標準価格 ブレーキ付
0.1kW	4,300	8,600
0.2kW	5,400	10,800
0.4kW	6,400	12,800

直交軸・ハイポニックギヤモータ
中実軸・RNFM シリーズ（フランジ取付形）・単相レバーシブルモータ

単相レバーシブル 100V 級・ブレーキ無（屋内形）

モータ容量	減速比	形式	標準価格
15W	5,7.5	RNFM0015-01 □ -CC-**	13,900
	10,12,15,20		12,900
	25,30		13,300
	40,50,60		13,700
	80,100		14,300
	120,160,200,240	RNFM0015-03 □ -CC-**	16,900
25W	5,7.5	RNFM0025-01 □ -CC-**	14,800
	10,12,15,20		13,700
	25,30		14,200
	40,50,60		14,400
	80,100,120	RNFM0025-03 □ -CC-**	15,100
	160,200,240		17,700
40W	5,7.5	RNFM004-05 □ -CC-**	17,700
	10,12,15,20		16,400
	25,30		16,800
	40,50		17,400
	60,80,100,120	RNFM004-07 □ -CC-**	18,200
	150,200,240	RNFM004-17 □ -CC-**	22,100
60W	5,7.5	RNFM006-15 □ -CC-**	21,000
	10,12,15,20		19,500
	25,30		20,100
	40,50		20,800
	60		22,500
	80,100,120	RNFM006-17 □ -CC-**	24,000
	150,200,240		27,500
90W	5,7.5	RNFM009-15 □ -CC-**	21,900
	10,12,15,20		20,300
	25,30		20,600
	40,50		21,100
	60		23,700
	80,100,120	RNFM009-17 □ -CC-**	25,700
	150,200,240		29,300

・** には減速比が入ります。
・□には、L または R が入ります。

端子台付端子箱加算額
（100V 級本体価格に加算ください）

モータ容量	標準価格
15W ～ 90W	900

15W ～ 90W は、端子箱無しが標準仕様です。

モータ容量	減速比	三相 200V 級・ブレーキ無（屋内形） 形式	標準価格	三相 200V 級・ブレーキ付（屋内形） 形式	標準価格
0.1kW	5,7.5	RNHM01-190 □ -**	23,700	RNHM01-190 □ -B-**	42,300
	10,15,20		22,700		41,300
	30		23,700		42,300
	40,50		25,200		43,800
	60		29,900		48,500
	80,100,120	RNHM01-20 □ -**	33,000	RNHM01-20 □ -B-**	51,600
	150,200,240	RNHM01-25 □ -**	36,100	RNHM01-25 □ -B-**	54,700
	300,360,480	RNHM01-1340 □ -J1-**	68,700	RNHM01-1340 □ -J1-B-**	87,300
	600,720,900	RNHM01-1440 □ -J1-**	83,100	RNHM01-1440 □ -J1-B-**	101,700
	1200,1440		83,100		101,700
0.2kW	5,7.5	RNHM02-190 □ -**	25,600	RNHM02-190 □ -B-**	46,200
	10,15,20		23,700		44,300
	30		25,600		46,200
	40,50	RNHM02-23 □ -**	27,200	RNHM02-23 □ -B-**	47,800
	60		32,100		52,700
	80,100,120	RNHM02-30 □ -**	37,000	RNHM02-30 □ -B-**	57,600
	150,200,240	RNHM02-35 □ -**	40,400	RNHM02-35 □ -B-**	61,000
	300,360,480	RNHM02-1440 □ -J1-**	91,500	RNHM02-1440 □ -J1-B-**	112,100
	600,720,900	RNHM02-1540 □ -J1-**	114,000	RNHM02-1540 □ -J1-B-**	134,600
	1200,1440		114,000		134,600
0.25kW	5,7.5	RNHM03-270 □ -**	37,400	RNHM03-270 □ -B-**	58,200
	10,15,20		35,300		56,100
	30		37,400		58,200
	40,50	RNHM03-33 □ -**	39,200	RNHM03-33 □ -B-**	60,000
	60		47,600		68,400
	80,100,120	RNHM03-40 □ -**	57,600	RNHM03-40 □ -B-**	78,400
	150,200,240	RNHM03-45 □ -**	64,000	RNHM03-45 □ -B-**	84,800
	300,360,480	RNHM03-1540 □ -J1-**	116,500	RNHM03-1540 □ -J1-B-**	137,300
	600,720,900		154,300		175,100
	1200,1440		154,300		175,100
0.4kW	5,7.5	RNHM05-270 □ -**	39,400	RNHM05-270 □ -B-**	60,200
	10,15,20		37,200		58,000
	30		39,400		60,200
	40,50	RNHM05-33 □ -**	41,300	RNHM05-33 □ -B-**	62,100
	60		50,100		70,900
	80,100,120	RNHM05-40 □ -**	60,600	RNHM05-40 □ -B-**	81,400
	150,200,240	RNHM05-45 □ -**	67,400	RNHM05-45 □ -B-**	88,200
	300,360,480	RNHM05-1540 □ -J1-**	122,600	RNHM05-1540 □ -J1-B-**	143,400
	600,720,900		162,400		183,200
	1200,1400		162,400		183,200

・ には減速比が入ります。**
・□には、L、R または T が入ります。
（T の場合は、出力軸・両軸出加算を行なってください。）

端子台付端子箱加算額
（200V 級本体価格に加算ください）

モータ容量	標準価格
0.1kW ～ 0.4kW	3,500

三相 屋外形加算額
（200V 級本体価格に加算ください）

モータ容量	標準価格	
	ブレーキ無	ブレーキ付
0.1kW	4,300	8,600
0.2kW	5,400	10,800
0.25kW	6,400	12,800
0.4kW	6,400	12,800

三相 400V 級加算額
（200V 級本体価格に加算ください）

モータ容量	標準価格	
	ブレーキ無	ブレーキ付
0.1kW	1,500	2,300
0.2kW	1,500	2,300
0.25kW	2,000	3,000
0.4kW	2,000	3,000

出力軸　両軸出加算額
（200V 級本体価格に加算ください）

全枠番共通	標準価格
	3,500

直交軸・ハイポニックギヤモータ
中実軸・RNHM シリーズ（脚取付形）・三相モータ

モータ容量	減速比	三相 200V 級・ブレーキ無（屋内形） 形式	標準価格	三相 200V 級・ブレーキ付（屋内形） 形式	標準価格
0.55kW	5,7.5	RNHM08-370 □ -**	47,700	RNHM08-370 □ -B-**	77,600
	10,15,20		43,700		73,600
	30		47,700		77,600
	40,50	RNHM08-43 □ -**	53,700	RNHM08-43 □ -B-**	83,600
	60		66,300		96,200
	80,100,120	RNHM08-50 □ -**	78,400	RNHM08-50 □ -B-**	108,300
	150,200,240	RNHM08-55 □ -**	88,000	RNHM08-55 □ -B-**	117,900
	300,360,480	RNHM08-56 □ -**	163,200	RNHM08-56 □ -B-**	193,100
0.75kW	5,7.5	RNHM1-370 □ -**	50,200	RNHM1-370 □ -B-**	80,100
	10,15,20		46,000		75,900
	30		50,200		80,100
	40,50	RNHM1-43 □ -**	56,500	RNHM1-43 □ -B-**	86,400
	60		69,800		99,700
	80,100,120	RNHM1-50 □ -**	82,500	RNHM1-50 □ -B-**	112,400
	150,200,240	RNHM1-55 □ -**	92,600	RNHM1-55 □ -B-**	122,500
	300,360,480	RNHM1-56 □ -**	171,800	RNHM1-56 □ -B-**	201,700
1.1kW	5,7.5	RNHM1H-470 □ -**	98,800	RNHM1H-470 □ -B-**	133,800
	10,15,20,30		83,200		118,200
	40,50,60	RNHM1H-53 □ -**	98,800	RNHM1H-53 □ -B-**	133,800
	80		127,200		162,200
	100,120	RNHM1H-60 □ -**	127,200	RNHM1H-60 □ -B-**	162,200
1.5kW	5,7.5	RNHM2-470 □ -**	104,000	RNHM2-470 □ -B-**	139,000
	10,15,20,30		87,600		122,600
	40,50,60	RNHM2-53 □ -**	104,000	RNHM2-53 □ -B-**	139,000
	80		133,900		168,900
	100,120	RNHM2-60 □ -**	133,900	RNHM2-60 □ -B-**	168,900
2.2kW	10,15,20,30	RNHM3-54 □ -**	115,400	RNHM3-54 □ -B-**	154,400
	40,50,60		128,800		167,800
	80,100,120	RNHM3-60 □ -**	164,800	RNHM3-60 □ -B-**	203,800
3.0kW	10,15,20,30	RNHM4-63 □ -**	163,400	RNHM4-63 □ -B-**	235,700
	40,50		181,100		253,400
3.7kW	10,15,20,30	RNHM5-63 □ -**	172,000	RNHM5-63 □ -B-**	244,300
	40,50		190,600		262,900
5.5kW	10,15,20,30	RNHM8-64 □ -**	251,300	RNHM8-64 □ -B-**	354,100
	40		276,000		378,800

・** には減速比が入ります。
・□には、L、R または T が入ります。
（T の場合は、出力軸・両軸出加算を行なってください。）
・** には減速比が入ります。

端子台付端子箱加算額
（200V 級本体価格に加算ください）

モータ容量	標準価格
0.55kW ～ 5.5kW	3,500

三相 屋外形加算額
（200V 級本体価格に加算ください）

モータ容量	標準価格 ブレーキ無	標準価格 ブレーキ付
0.55kW	8,200	16,400
0.75kW	8,200	16,400
1.1kW	10,600	21,200
1.5kW	10,600	21,200
2.2kW	12,300	24,600
3.0kW	15,800	31,600
3.7kW	15,800	31,600
5.5kW	23,800	47,600

三相 400V 級加算額
（200V 級本体価格に加算ください）

モータ容量	標準価格 ブレーキ無	標準価格 ブレーキ付
0.55kW	3,000	4,500
0.75kW	3,000	4,500
1.1kW	4,500	6,800
1.5kW	4,500	6,800
2.2kW	5,500	8,300
3.0kW	8,700	13,100
3.7kW	8,700	13,100
5.5kW	10,300	15,500

出力軸　両軸出加算額
（200V 級本体価格に加算ください）

全枠番共通	標準価格
	3,500

モータ容量	減速比	単相 100V 級・ブレーキ無（屋内形） 形式	標準価格	単相 100V 級・ブレーキ付（屋内形） 形式	標準価格
0.1kW	5,7.5	RNHM01-190 □ -CB-**	24,300	RNHM01-190 □ -CB-B-**	42,900
	10,15,20		23,300		41,900
	30		24,300		42,900
	40,50	RNHM01-23 □ -CB-**	25,800	RNHM01-23 □ -CB-B-**	44,400
	60		30,500		49,100
	80,100,120	RNHM01-20 □ -CB-**	33,600	RNHM01-20 □ -CB-B-**	52,200
	150,200,240	RNHM01-35 □ -CB-**	46,100	RNHM01-35 □ -CB-B-**	64,700
	300,360,480	RNHM01-1340 □ -CBJ1-**	69,300	RNHM01-1340 □ -CBJ1-B-**	87,900
	600,720,900	RNHM01-1440 □ -CBJ1-**	83,700	RNHM01-1440 □ -CBJ1-B-**	102,300
	1200,1440		83,700		102,300
0.2kW	5,7.5	RNHM02-270 □ -CB-**	27,600	RNHM02-270 □ -CB-B-**	48,200
	10,15,20		25,700		46,300
	30		27,600		48,200
	40,50	RNHM02-23 □ -CB-**	29,200	RNHM02-23 □ -CB-B-**	49,800
	60		34,100		54,700
	80,100,120	RNHM02-30 □ -CB-**	39,000	RNHM02-30 □ -CB-B-**	59,600
	150,200,240	RNHM02-45 □ -CB-**	53,000	RNHM02-45 □ -CB-B-**	73,600
	300,360,480	RNHM02-1440 □ -CBJ1-**	93,500	RNHM02-1440 □ -CBJ1-B-**	114,100
	600,720,900	RNHM02-1540 □ -CBJ1-**	116,000	RNHM02-1540 □ -CBJ1-B-**	136,600
	1200,1440		116,000		136,600
0.4kW	5,7.5	RNHM05-370 □ -CB-**	42,400	RNHM05-370 □ -CB-B-**	63,200
	10,15,20		40,200		61,000
	30		42,400		63,200
	40,50	RNHM05-33 □ -CB-**	44,300	RNHM05-33 □ -CB-B-**	65,100
	60		53,100		73,900
	80,100,120	RNHM05-40 □ -CB-**	63,600	RNHM05-40 □ -CB-B-**	84,400
	150,200,240	RNHM05-55 □ -CB-**	88,200	RNHM05-55 □ -CB-B-**	109,000

- ** には減速比が入ります。
- □には、L、R または T が入ります。
  （T の場合は、出力軸・両軸出加算を行なってください。）
- ** には減速比が入ります。

単相 屋外形加算額
（100V 級本体価格に加算ください）

モータ容量	標準価格 ブレーキ無	標準価格 ブレーキ付
0.1kW	4,300	8,600
0.2kW	5,400	10,800
0.4kW	6,400	12,800

出力軸　両軸出加算額
（100V 級本体価格に加算ください）

全枠番共通	標準価格
	3,500

平行軸・アルタックス α ギヤモータ
フランジ取付形（CNVM）・三相モータ

モータ容量	減速比	三相 200V 級・ブレーキ無（屋内形） 形式	標準価格	三相 200V 級・ブレーキ付（屋内形） 形式	標準価格
90W	6,8,11,13,15,17,21	CNVM009-E065-**	19,100	CNVM009-E065-B-**	35,100
	25,29		19,500		35,500
	35,43,51		20,000		36,000
0.1kW	3	CNVM01-E07R-**	26,800	CNVM01-E07R-B-**	45,400
	5		22,300		40,900
	6,8	CNVM01-E065-**	22,300	CNVM01-E065-B-**	40,900
	11,13,15,17,21,25,29,35,43,51		20,200		38,800
	59,71	CNVM01-E075-**	27,800	CNVM01-E075-B-**	46,400
	87	CNVM01-E085-**	27,800	CNVM01-E085-B-**	46,400
	105	CNVM01-E095DR-**	31,000	CNVM01-E095DR-B-**	49,600
	119	CNVM01-E095-**	31,000	CNVM01-E095-B-**	49,600
	145,175,215,255	CNVM01-E095DR-**	34,600	CNVM01-E095DR-B-**	53,200
	295,355		55,000		73,600
	435	CNVM01-E105DR-**	55,000	CNVM01-E105DR-B-**	73,600
	559,649,731	CNVM01-E105DA-**	68,100	CNVM01-E105DA-B-**	86,700
	841,1003	CNVM01-E125DA-**	68,100	CNVM01-E125DA-B-**	86,700
0.2kW	3	CNVM02-E07R-**	29,000	CNVM02-E07R-B-**	49,700
	5		24,200		44,900
	6,8	CNVM02-E06H-**	24,200	CNVM02-E06H-B-**	44,900
	11,13,15,17,21,25		22,400		43,100
	29	CNVM02-E075-**	24,200	CNVM02-E075-B-**	44,900
	35,43		25,700		46,400
	51	CNVM02-E085-**	25,700	CNVM02-E085-B-**	46,400
	59		30,400		51,100
	71,87	CNVM02-E095-**	30,400	CNVM02-E095-B-**	51,100
	105	CNVM02-E095DR-**	36,500	CNVM02-E095DR-B-**	57,200
	119	CNVM02-E095-**	36,500	CNVM02-E095-B-**	57,200
	145,175	CNVM02-E095DR-**	41,000	CNVM02-E095DR-B-**	61,700
	215,255	CNVM02-E105DR-**	41,000	CNVM02-E105DR-B-**	61,700
	295		74,800		95,500
	355		74,800		95,500
	435	CNVM02-E115DR-**	74,800	CNVM02-E115DR-B-**	95,500
	559,649,731,841,1003	CNVM02-E125DA-**	91,600	CNVM02-E125DA-B-**	112,300

** には減速比が入ります。

端子台付端子箱加算額

（200V 級本体価格に加算ください）

モータ容量	標準価格
90W	900
0.1kW ～ 0.2kW	3,500

三相 400V 級加算額

（200V 級本体価格に加算ください）

モータ容量	標準価格 ブレーキ無	ブレーキ付
90W	1,500	2,300
0.1kW	1,500	2,300
0.2kW	1,500	2,300

三相 屋外形加算額

（200V 級本体価格に加算ください）

モータ容量	標準価格 ブレーキ無	ブレーキ付
90W	4,300	8,600
0.1kW	4,300	8,600
0.2kW	5,400	10,800

モータ容量	減速比	三相 200V 級 形式	三相 200V 級 標準価格	三相 200V 級・ブレーキ付 形式	三相 200V 級・ブレーキ付 標準価格
0.25kW	3	CNVM03-E07R-**	42,400	CNVM03-E07R-B-**	63,300
	5		35,300		56,200
	6,8	CNVM03-E075-**	35,300	CNVM03-E075-B-**	56,200
	11,13,15,17,21,25		33,400		54,300
	29		38,400		59,300
	35,43,51	CNVM03-E085-**	40,200	CNVM03-E085-B-**	61,100
	59,71,87	CNVM03-E095-**	48,000	CNVM03-E095-B-**	68,900
	105	CNVM03-E095DR-**	58,300	CNVM03-E095DR-B-**	79,200
	119	CNVM03-E105-**	58,300	CNVM03-E105-B-**	79,200
	145	CNVM03-E095DR-**	66,400	CNVM03-E095DR-B-**	87,300
	175,215,255	CNVM03-E105DR-**	66,400	CNVM03-E105DR-B-**	87,300
	295		105,000		125,900
	355,435	CNVM03-E115DR-**	105,000	CNVM03-E115DR-B-**	125,900
	559,649	CNVM03-E125DA-**	139,200	CNVM03-E125DA-B-**	161,000
	731		139,200		161,000
0.4kW	3	CNVM05-E07R-**	44,700	CNVM05-E07R-B-**	65,600
	5		37,200		58,100
	6,8	CNVM05-E075-**	37,200	CNVM05-E075-B-**	58,100
	11,13,15,17		35,100		56,000
	21,25	CNVM05-E085-**	35,100	CNVM05-E085-B-**	56,000
	29		40,500		61,400
	35		42,300		63,200
	43,51	CNVM05-E095-**	42,300	CNVM05-E095-B-**	63,200
	59		50,600		71,500
	71,87	CNVM05-E105-**	50,600	CNVM05-E105-B-**	71,500
	105	CNVM05-E105DR-**	61,400	CNVM05-E105DR-B-**	82,300
	119	CNVM05-E105-**	61,400	CNVM05-E105-B-**	82,300
	145	CNVM05-E105DR-**	69,900	CNVM05-E105DR-B-**	90,800
	175,215,255	CNVM05-E115DR-**	69,900	CNVM05-E115DR-B-**	90,800
	295,355,435	CNVM05-E125DR-**	110,500	CNVM05-E125DR-B-**	131,400
	559	CNVM05-E125DA-**	146,500	CNVM05-E125DA-B-**	167,400
0.55kW	3	CNVM08-E08R-**	62,600	CNVM08-E08R-B-**	92,500
	5		49,600		79,500
	6,8	CNVM08-E085-**	49,600	CNVM08-E085-B-**	79,500
	11,13,15,17		45,700		75,600
	21,25	CNVM08-E095-**	45,700	CNVM08-E095-B-**	75,600
	29		51,500		81,400
	35,43,51		57,700		87,600
	59,71,87	CNVM08-E105-**	70,400	CNVM08-E105-B-**	100,300
	105,125	CNVM08-E125DR-**	84,300	CNVM08-E125DR-B-**	114,200
	145,175,215,255		93,900		123,800
	295,355,435		145,000		174,900

** には減速比が入ります。

端子台付端子箱加算額
（200V 級本体価格に加算ください）

モータ容量	標準価格
0.25kW ～ 0.55kW	3,500

三相 400V 級加算額
（200V 級本体価格に加算ください）

モータ容量	標準価格	
	ブレーキ無	ブレーキ付
0.25kW	2,000	3,000
0.4kW	2,000	3,000
0.55kW	3,000	4,500

三相 屋外形加算額
（200V 級本体価格に加算ください）

モータ容量	標準価格	
	ブレーキ無	ブレーキ付
0.25kW	6,400	12,800
0.4kW	6,400	12,800
0.55kW	8,200	16,400

平行軸・アルタックス α ギヤモータ
フランジ取付形（CNVM）・三相モータ

モータ容量	減速比	三相 200V 級 形式	三相 200V 級 標準価格	三相 200V 級・ブレーキ付 形式	三相 200V 級・ブレーキ付 標準価格
0.75kW	3	CNVM1-E08R-**	65,900	CNVM1-E08R-B-**	95,800
	5		52,200		82,100
	6,8	CNVM1-E085-**	52,200	CNVM1-E085-B-**	82,100
	11,13,15,17,21,25	CNVM1-E095-**	48,200	CNVM1-E095-B-**	78,100
	29		54,300		84,200
	35,43		60,700		90,600
	51	CNVM1-E105-**	60,700	CNVM1-E105-B-**	90,600
	59		74,100		104,000
	71,87	CNVM1-E115-**	74,100	CNVM1-E115-B-**	104,000
	105,125	CNVM1-E125DR-**	88,700	CNVM1-E125DR-B-**	118,600
	145,175,215,255		98,800		128,700
1.1kW	3	CNVM1H-E09R-**	91,100	CNVM1H-E09R-B-**	126,100
	5		60,700		95,700
	6,8,11,13,15,17,21,25	CNVM1H-E095-**	60,700	CNVM1H-E095-B-**	95,700
	29	CNVM1H-E105-**	69,400	CNVM1H-E105-B-**	104,400
	35,43,51		80,300		115,300
	59,71	CNVM1H-E115-**	103,800	CNVM1H-E115-B-**	138,800
	87	CNVM1H-E125-**	103,800	CNVM1H-E125-B-**	138,800
1.5kW	3	CNVM2-E09R-**	96,000	CNVM2-E09R-B-**	131,000
	5		63,800		98,800
	6,8,11,13,15,17,21	CNVM2-E095-**	63,800	CNVM2-E095-B-**	98,800
	25	CNVM2-E105-**	63,800	CNVM2-E105-B-**	98,800
	29		73,000		108,000
	35		84,500		119,500
	43,51	CNVM2-E115-**	84,500	CNVM2-E115-B-**	119,500
	59	CNVM2-E125-**	109,200	CNVM2-E125-B-**	144,200
2.2kW	3	CNVM3-E10R-**	105,600	CNVM3-E10R-B-**	144,600
	5		83,500		122,500
	6,8,11,13,15,17,21	CNVM3-E105-**	83,500	CNVM3-E105-B-**	122,500
	25	CNVM3-E115-**	84,000	CNVM3-E115-B-**	123,000
	29		91,700		130,700
	35,43		112,300		151,300
	51	CNVM3-E125-**	112,300	CNVM3-E125-B-**	151,300

** には減速比が入ります。

端子台付端子箱加算額

（200V 級本体価格に加算ください）

モータ容量	標準価格
0.75kW ～ 2.2kW	3,500

三相 400V 級加算額

（200V 級本体価格に加算ください）

モータ容量	標準価格	
	ブレーキ無	ブレーキ付
0.75kW	3,000	4,500
1.1kW	4,500	6,800
1.5kW	4,500	6,800
2.2kW	5,500	8,300

三相 屋外形加算額

（200V 級本体価格に加算ください）

モータ容量	標準価格	
	ブレーキ無	ブレーキ付
0.75kW	8,200	16,400
1.1kW	10,600	21,200
1.5kW	10,600	21,200
2.2kW	12,300	24,600

フランジ取付形（CNVM）・単相モータ

モータ容量	減速比	単相 100V 級・ブレーキ無（屋内形） 形式	標準価格	単相 100V 級・ブレーキ付（屋内形） 形式	標準価格
90W	6,8,11,13,15,17,21	CNVM009-E065-CA-**	19,100	CNVM009-E065-CA-B-**	35,100
	25,29		19,500		35,500
	35,43,51		20,000		36,000
0.1kW	3	CNVM01-E07R-CB-**	27,500	CNVM01-E07R-CB-B-**	46,100
	5		23,000		41,600
	6,8	CNVM01-E06H-CB-**	23,000	CNVM01-E06H-CB-B-**	41,600
	11,13,15,17,21,25,29,35,43,51		20,900		39,500
	59,71	CNVM01-E075-CB-**	28,300	CNVM01-E075-CB-B-**	46,900
	87	CNVM01-E085-CB-**	28,300	CNVM01-E085-CB-B-**	46,900
	105	CNVM01-E095DR-CB-**	31,700	CNVM01-E095DR-CB-B-**	50,300
	119	CNVM01-E095-CB-**	31,700	CNVM01-E095-CB-B-**	50,300
	145,175,215,255	CNVM01-E095DR-CB-**	35,100	CNVM01-E095DR-CB-B-**	53,700
	295,355		55,000		73,600
	435	CNVM01-E105DR-CB-**	55,000	CNVM01-E105DR-CB-B-**	73,600
	559,649,731	CNVM01-E105DA-CB-**	68,100	CNVM01-E105DA-CB-B-**	86,700
	841,1003	CNVM01-E125DA-CB-**	68,100	CNVM01-E125DA-CB-B-**	86,700
0.2kW	3	CNVM02-E07R-CB-**	31,000	CNVM02-E07R-CB-B-**	51,700
	5		26,300		47,000
	6,8	CNVM02-E06H-CB**	26,300	CNVM02-E06H-CB-B-**	47,000
	11,13,15,17,21,25		24,300		45,000
	29	CNVM02-E075-CB-**	26,300	CNVM02-E075-CB-B-**	47,000
	35,43		27,700		48,400
	51	CNVM02-E085-CB-**	27,700	CNVM02-E085-CB-B-**	48,400
	59		32,300		53,000
	71,87	CNVM02-E095-CB-**	32,300	CNVM02-E095-CB-B-**	53,000
	105	CNVM02-E095DR-CB-**	38,400	CNVM02-E095DR-CB-B-**	59,100
	119	CNVM02-E095-CB-**	38,400	CNVM02-E095-CB-B-**	59,100
	145,175	CNVM02-E095DR-CB-**	43,000	CNVM02-E095DR-CB-B-**	63,700
	215,255	CNVM02-E105DR-CB-**	43,000	CNVM02-E105DR-CB-B-**	63,700
	295		74,800		95,500
	355		74,800		95,500
	435	CNVM02-E115DR-CB-**	74,800	CNVM02-E115DR-CB-B-**	95,500
	559,649,731,841,1003	CNVM02-E125DA-CB-**	91,600	CNVM02-E125DA-CB-B-**	112,300
0.4kW	3	CNVM05-E08R-CB-**	47,700	CNVM05-E08R-CB-B-**	68,600
	5		40,200		61,100
	6,8	CNVM05-E085-CB-**	40,200	CNVM05-E085-CB-B-**	61,100
	11,13,15,17,21,25		38,100		59,000
	29		43,500		64,400
	35		45,200		66,100
	43,51	CNVM05-E095-CB-**	45,200	CNVM05-E095-CB-B-**	66,100
	59		53,600		74,500
	71,87	CNVM05-E105-CB-**	53,600	CNVM05-E105-CB-B-**	74,500
	105	CNVM05-E125DR-CB-**	64,300	CNVM05-E125DR-CB-B-**	85,200
	119	CNVM05-E105-CB-**	64,300	CNVM05-E105-CB-B-**	85,200
	145,175,215,255	CNVM05-E125DR-CB-**	72,900	CNVM05-E125DR-CB-B-**	93,800
	295,355,435		113,800		134,700
	559,649	CNVM05-E125DA-CB-**	149,700	CNVM05-E125DA-CB-B-**	170,600
	731		149,700		170,600

** には減速比が入ります。

単相 屋外形加算額

（100V 級本体価格に加算ください）

モータ容量	標準価格 ブレーキ無	標準価格 ブレーキ付
90W	4,300	製作できません
0.1kW	4,300	8,600
0.2kW	5,400	10,800
0.4kW	6,400	12,800

平行軸・アルタックス α ギヤモータ
フランジ取付形（CNVM）・単相レバーシブルモータ

単相レバーシブル 100V 級・ブレーキ無（屋内形）

モータ容量	減速比
90W	6,8,11,13,15,17,21
	25,29
	35,43,51

形式	標準価格
CNVM009-E065-CC-**	19,700
	20,000
	20,500

**** には減速比が入ります。**

脚取付形（CNHM）・三相モータ

モータ容量	減速比	三相 200V 級・ブレーキ無（屋内形） 形式	標準価格	三相 200V 級・ブレーキ付（屋内形） 形式	標準価格
90W	6,8,11,13,15,17,21	CNHM009-E065-**	19,100	CNHM009-E065-B-**	35,100
	25,29		19,500		35,500
	35,43,51		20,000		36,000
0.1kW	3	CNHM01-E07R-**	26,800	CNHM01-E07R-B-**	45,400
	5		22,300		40,900
	6,8	CNHM01-E065-**	22,300	CNHM01-E065-B-**	40,900
	11,13,15,17,21,25,29,35,43,51		20,200		38,800
	59,71	CNHM01-E075-**	27,800	CNHM01-E075-B-**	46,400
	87	CNHM01-E085-**	27,800	CNHM01-E085-B-**	46,400
	105	CNHM01-E095DR-**	31,000	CNHM01-E095DR-B-**	49,600
	119	CNHM01-E095-**	31,000	CNHM01-E095-B-**	49,600
	145,175,215,255	CNHM01-E095DR-**	34,600	CNHM01-E095DR-B-**	53,200
	295,355		52,900		71,500
	435	CNHM01-E105DR-**	52,900	CNHM01-E105DR-B-**	71,500
	559,649,731	CNHM01-E105DA-**	63,900	CNHM01-E105DA-B-**	82,500
	841,1003	CNHM01-E125DA-**	63,900	CNHM01-E125DA-B-**	82,500
0.2kW	3	CNHM02-E07R-**	29,000	CNHM02-E07R-B-**	49,700
	5		24,200		44,900
	6,8	CNHM02-E06H-**	24,200	CNHM02-E06H-B-**	44,900
	11,13,15,17,21,25		22,400		43,100
	29	CNHM02-E075-**	24,200	CNHM02-E075-B-**	44,900
	35,43		25,700		46,400
	51	CNHM02-E085-**	25,700	CNHM02-E085-B-**	46,400
	59		30,400		51,100
	71,87	CNHM02-E095-**	30,400	CNHM02-E095-B-**	51,100
	105	CNHM02-E095DR-**	35,000	CNHM02-E095DR-B-**	55,700
	119	CNHM02-E095-**	35,000	CNHM02-E095-B-**	55,700
	145,175	CNHM02-E095DR-**	39,500	CNHM02-E095DR-B-**	60,200
	215,255	CNHM02-E105DR-**	39,500	CNHM02-E105DR-B-**	60,200
	295		70,600		91,300
	355		70,600		91,300
	435	CNHM02-E115DR-**	70,600	CNHM02-E115DR-B-**	91,300
	559,649,731,841,1003	CNHM02-E125DA-**	85,300	CNHM02-E125DA-B-**	106,000

** には減速比が入ります。

端子台付端子箱加算額
（200V 級本体価格に加算ください）

モータ容量	標準価格
90W	900
0.1kW ～ 0.2kW	3,500

三相 400V 級加算額
（200V 級本体価格に加算ください）

モータ容量	標準価格	
	ブレーキ無	ブレーキ付
90W	1,500	2,300
0.1kW	1,500	2,300
0.2kW	1,500	2,300

三相 屋外形加算額
（200V 級本体価格に加算ください）

モータ容量	標準価格	
	ブレーキ無	ブレーキ付
90W	4,300	8,600
0.1kW	4,300	8,600
0.2kW	5,400	10,800

平行軸・アルタックス α ギヤモータ
脚取付形（CNHM）・三相モータ

モータ容量	減速比	三相 200V 級・ブレーキ無（屋内形） 形式	標準価格	三相 200V 級・ブレーキ付（屋内形） 形式	標準価格
0.25kW	3	CNHM03-E07R-**	42,400	CNHM03-E07R-B-**	63,300
	5		35,300		56,200
	6,8	CNHM03-E075-**	35,300	CNHM03-E075-B-**	56,200
	11,13,15,17,21,25		33,400		54,300
	29		35,500		56,400
	35,43,51	CNHM03-E085-**	37,200	CNHM03-E085-B-**	58,100
	59,71,87	CNHM03-E095-**	44,900	CNHM03-E095-B-**	65,800
	105	CNHM03-E095DR-**	54,400	CNHM03-E095DR-B-**	75,300
	119	CNHM03-E105-**	54,400	CNHM03-E105-B-**	75,300
	145	CNHM03-E095DR-**	62,400	CNHM03-E095DR-B-**	83,300
	175,215,255	CNHM03-E105DR-**	62,400	CNHM03-E105DR-B-**	83,300
	295		99,100		120,000
	355,435	CNHM03-E115DR-**	99,100	CNHM03-E115DR-B-**	120,000
	559,649	CNHM03-E125DA-**	131,300	CNHM03-E125DA-B-**	152,200
	731		131,300		152,200
0.4kW	3	CNHM05-E07R-**	44,700	CNHM05-E07R-B-**	65,600
	5		37,200		58,100
	6,8	CNHM05-E075-**	37,200	CNHM05-E075-B-**	58,100
	11,13,15,17		35,100		56,000
	21,25	CNHM05-E085-**	35,100	CNHM05-E085-B-**	56,000
	29		37,400		58,300
	35		39,100		60,000
	43,51	CNHM05-E095-**	39,100	CNHM05-E095-B-**	60,000
	59		47,300		68,200
	71,87	CNHM05-E105-**	47,300	CNHM05-E105-B-**	68,200
	105	CNHM05-E105DR-**	57,200	CNHM05-E105DR-B-**	78,100
	119	CNHM05-E105-**	57,200	CNHM05-E105-B-**	78,100
	145	CNHM05-E105DR-**	65,700	CNHM05-E105DR-B-**	86,600
	175,215,255	CNHM05-E115DR-**	65,700	CNHM05-E115DR-B-**	86,600
	295,355,435	CNHM05-E125DR-**	104,300	CNHM05-E125DR-B-**	125,200
	559	CNHM05-E125DA-**	138,200	CNHM05-E125DA-B-**	159,100
0.55kW	3	CNHM08-E08R-**	59,500	CNHM08-E08R-B-**	89,400
	5		47,800		77,700
	6,8	CNHM08-E085-**	47,800	CNHM08-E085-B-**	77,700
	11,13,15,17		43,800		73,700
	21,25	CNHM08-E095-**	43,800	CNHM08-E095-B-**	73,700
	29		47,800		77,700
	35,43,51		53,700		83,600
	59,71,87	CNHM08-E105-**	66,300	CNHM08-E105-B-**	96,200
	105,125	CNHM08-E125DR-**	78,300	CNHM08-E125DR-B-**	108,200
	145,175,215,255		87,800		117,700
	295,355,435		137,200		167,100

** には減速比が入ります。

端子台付端子箱加算額
（200V 級本体価格に加算ください）

モータ容量	標準価格
0.25kW ～ 0.55kW	3,500

三相 400V 級加算額
（200V 級本体価格に加算ください）

モータ容量	標準価格 ブレーキ無	ブレーキ付
0.25kW	2,000	3,000
0.4kW	2,000	3,000
0.55kW	3,000	4,500

三相 屋外形加算額
（200V 級本体価格に加算ください）

モータ容量	標準価格 ブレーキ無	ブレーキ付
0.25kW	6,400	12,800
0.4kW	6,400	12,800
0.55kW	8,200	16,400

モータ容量	減速比	三相 200V 級・ブレーキ無（屋内形） 形式	標準価格	三相 200V 級・ブレーキ付（屋内形） 形式	標準価格
0.75kW	3	CNHM1-E08R-**	62,600	CNHM1-E08R-B-**	92,500
	5		50,300		80,200
	6,8	CNHM1-E085-**	50,300	CNHM1-E085-B-**	80,200
	11,13,15,17,21,25	CNHM1-E095-**	46,100	CNHM1-E095-B-**	76,000
	29		50,300		80,200
	35,43		56,500		86,400
	51	CNHM1-E105-**	56,500	CNHM1-E105-B-**	86,400
	59		69,700		99,600
	71,87	CNHM1-E115-**	69,700	CNHM1-E115-B-**	99,600
	105,125	CNHM1-E125DR-**	82,400	CNHM1-E125DR-B-**	112,300
	145,175,215,255		92,500		122,400
1.1kW	3	CNHM1H-E09R-**	74,100	CNHM1H-E09R-B-**	109,100
	5		56,700		91,700
	6,8,11,13,15,17,21,25	CNHM1H-E095-**	56,700	CNHM1H-E095-B-**	91,700
	29	CNHM1H-E105-**	63,700	CNHM1H-E105-B-**	98,700
	35,43,51		74,400		109,400
	59,71	CNHM1H-E115-**	97,900	CNHM1H-E115-B-**	132,900
	87	CNHM1H-E125-**	97,900	CNHM1H-E125-B-**	132,900
1.5kW	3	CNHM2-E09R-**	77,900	CNHM2-E09R-B-**	112,900
	5		59,700		94,700
	6,8,11,13,15,17,21	CNHM2-E095-**	59,700	CNHM2-E095-B-**	94,700
	25	CNHM2-E105-**	59,700	CNHM2-E105-B-**	94,700
	29		67,000		102,000
	35		78,300		113,300
	43,51	CNHM2-E115-**	78,300	CNHM2-E115-B-**	113,300
	59	CNHM2-E125-**	103,100	CNHM2-E125-B-**	138,100
2.2kW	3	CNHM3-E10R-**	82,800	CNHM3-E10R-B-**	121,800
	5		75,000		114,000
	6,8,11,13,15,17,21	CNHM3-E105-**	75,000	CNHM3-E105-B-**	114,000
	25	CNHM3-E115-**	75,000	CNHM3-E115-B-**	114,000
	29		81,000		120,000
	35,43		101,000		140,000
	51	CNHM3-E125-**	101,000	CNHM3-E125-B-**	140,000

** には減速比が入ります。

端子台付端子箱加算額
（200V 級本体価格に加算ください）

モータ容量	標準価格
0.75kW ～ 2.2kW	3,500

三相 400V 級加算額
（200V 級本体価格に加算ください）

モータ容量	標準価格	
	ブレーキ無	ブレーキ付
0.75kW	3,000	4,500
1.1kW	4,500	6,800
1.5kW	4,500	6,800
2.2kW	5,500	8,300

三相 屋外形加算額
（200V 級本体価格に加算ください）

モータ容量	標準価格	
	ブレーキ無	ブレーキ付
0.75kW	8,200	16,400
1.1kW	10,600	21,200
1.5kW	10,600	21,200
2.2kW	12,300	24,600

平行軸・アルタックス α ギヤモータ
脚取付形（CNHM）・単相モータ

モータ容量	減速比	単相 100V 級・ブレーキ無（屋内形） 形式	標準価格	単相 100V 級・ブレーキ付（屋内形） 形式	標準価格
90W	6,8,11,13,15,17,21	CNHM009-E065-CA-**	19,100	CNHM009-E065-CA-B-**	35,100
	25,29		19,500		35,500
	35,43,51		20,000		36,000
0.1kW	3	CNHM01-E07R-CB-**	27,500	CNHM01-E07R-CB-B-**	46,100
	5		23,000		41,600
	6,8	CNHM01-E06H-CB-**	23,000	CNHM01-E06H-CB-B-**	41,600
	11,13,15,17,21,25,29,35,43,51		20,900		39,500
	59,71	CNHM01-E075-CB-**	28,300	CNHM01-E075-CB-B-**	46,900
	87	CNHM01-E085-CB-**	28,300	CNHM01-E085-CB-B-**	46,900
	105	CNHM01-E095DR-CB-**	31,700	CNHM01-E095DR-CB-B-**	50,300
	119	CNHM01-E095-CB-**	31,700	CNHM01-E095-CB-B-**	50,300
	145,175,215,255	CNHM01-E095DR-CB-**	35,100	CNHM01-E095DR-CB-B-**	53,700
	295,355		52,900		71,500
	435	CNHM01-E105DR-CB-**	52,900	CNHM01-E105DR-CB-B-**	71,500
	559,649,731	CNHM01-E105DA-CB-**	63,900	CNHM01-E105DA-CB-B-**	82,500
	841,1003	CNHM01-E125DA-CB-**	63,900	CNHM01-E125DA-CB-B-**	82,500
0.2kW	3	CNHM02-E07R-CB-**	31,000	CNHM02-E07R-CB-B-**	51,700
	5		26,300		47,000
	6,8	CNHM02-E06H-CB**	26,300	CNHM02-E06H-CB-B-**	47,000
	11,13,15,17,21,25		24,300		45,000
	29	CNHM02-E075-CB-**	26,300	CNHM02-E075-CB-B-**	47,000
	35,43		27,700		48,400
	51	CNHM02-E085-CB-**	27,700	CNHM02-E085-CB-B-**	48,300
	59		32,300		53,000
	71,87	CNHM02-E095-CB-**	32,300	CNHM02-E095-CB-B-**	53,000
	105	CNHM02-E095DR-CB-**	37,000	CNHM02-E095DR-CB-B-**	57,700
	119	CNHM02-E095-CB-**	37,000	CNHM02-E095-CB-B-**	57,700
	145,175	CNHM02-E095DR-CB-**	41,600	CNHM02-E095DR-CB-B-**	62,300
	215,255	CNHM02-E105DR-CB-**	41,600	CNHM02-E105DR-CB-B-**	62,300
	295		70,600		91,300
	355		70,600		91,300
	435	CNHM02-E115DR-CB-**	70,600	CNHM02-E115DR-CB-B-**	91,300
	559,649,731,841,1003	CNHM02-E125DA-CB-**	85,300	CNHM02-E125DA-CB-B-**	106,000
0.4kW	3	CNHM05-E08R-CB-**	47,700	CNHM05-E08R-CB-B-**	68,600
	5		40,200		61,100
	6,8	CNHM05-E085-CB-**	40,200	CNHM05-E085-CB-B-**	61,100
	11,13,15,17,21,25		38,100		59,000
	29		40,300		61,200
	35		42,100		63,000
	43,51	CNHM05-E095-CB-**	42,100	CNHM05-E095-CB-B-**	63,000
	59		50,300		71,200
	71,87	CNHM05-E105-CB-**	50,300	CNHM05-E105-CB-B-**	71,200
	105	CNHM05-E125DR-CB-**	60,200	CNHM05-E125DR-CB-B-**	81,100
	119	CNHM05-E105-CB-**	60,200	CNHM05-E105-CB-B-**	81,100
	145,175,215,255	CNHM05-E125DR-CB-**	68,700	CNHM05-E125DR-CB-B-**	89,600
	295,355,435		107,600		128,500
	559,649	CNHM05-E125DA-CB-**	141,400	CNHM05-E125DA-CB-B-**	162,300
	731		141,400		162,300

** には減速比が入ります。

単相 屋外形加算額

（100V 級本体価格に加算ください）

モータ容量	標準価格 ブレーキ無	標準価格 ブレーキ付
90W	4,300	製作できません
0.1kW	4,300	8,600
0.2kW	5,400	10,800
0.4kW	6,400	12,800

単相レバーシブル 100V 級・ブレーキ無（屋内形）

モータ容量	減速比
90W	6,8,11,13,15,17,21
	25,29
	35,43,51

形式	標準価格
CNHM009-E065-CC-**	19,700
	20,000
	20,500

**** には減速比が入ります。**

平行軸・アルタックス α レデューサ
フランジ取付形（CNV）・脚取付形（CNH）

入力容量	減速比	フランジ取付形　CNV 形式	標準価格	脚取付形　CNH 形式	標準価格
0.1kW 相当	3	CNV-E07R-**	20,000	CNH-E07R-**	20,000
	5		15,500		15,500
	6,8	CNV-E065-**	15,500	CNH-E065-**	15,500
	11,13,15,17,21,25,29,35,43,51		13,400		13,400
	59,71	CNV-E075-**	21,000	CNH-E075-**	21,000
	87	CNV-E085-**	21,000	CNH-E085-**	21,000
	105	CNV-E095DR-**	24,200	CNH-E095DR-**	24,200
	119	CNV-E095-**	24,200	CNH-E095-**	24,200
	145,175,215,255	CNV-E095DR-**	27,800	CNH-E095DR-**	27,800
	295,355		46,100		44,000
	435	CNV-E105DR-**	46,100	CNH-E105DR-**	44,000
	559,649,731	CNV-E105DA-**	58,000	CNH-E105DA-**	53,800
	841,1003	CNV-E125DA-**	58,000	CNH-E125DA-**	53,800
0.2kW 相当	3	CNV-E07R-**	21,000	CNH-E07R-**	21,000
	5		16,200		16,200
	6,8	CNV-E065-**	16,200	CNH-E065-**	16,200
	11,13,15,17,21		14,400		14,400
	25		16,200		16,200
	29	CNV-E075-**	16,200	CNH-E075-**	16,200
	35,43		17,700		17,700
	51	CNV-E085-**	17,700	CNH-E085-**	17,700
	59		22,400		22,400
	71,87	CNV-E095-**	22,400	CNH-E095-**	22,400
	105	CNV-E095DR-**	28,500	CNH-E095DR-**	27,000
	119	CNV-E095-**	28,500	CNH-E095-**	27,000
	145,175	CNV-E095DR-**	33,000	CNH-E095DR-**	31,500
	215,255	CNV-E105DR-**	33,000	CNH-E105DR-**	31,500
	295		64,300		60,100
	355		64,300		60,100
	435	CNV-E115DR-**	64,300	CNH-E115DR-**	60,100
	559,649,731	CNV-E125DA-**	77,500	CNH-E125DA-**	71,200
	841,1003		77,500		71,200
0.4kW 相当	3	CNV-E07R-**	31,700	CNH-E07R-**	31,700
	5		24,200		24,200
	6,8	CNV-E075-**	24,200	CNH-E075-**	24,200
	11,13,15,17		22,100		22,100
	21,25	CNV-E085-**	22,100	CNH-E085-**	22,100
	29		27,500		24,400
	35		29,300		26,100
	43,51	CNV-E095-**	29,300	CNH-E095-**	26,100
	59		37,600		34,300
	71,87	CNV-E105-**	37,600	CNH-E105-**	34,300
	105	CNV-E105DR-**	48,400	CNH-E105DR-**	44,200
	119	CNV-E105-**	48,400	CNH-E105-**	44,200
	145	CNV-E105DR-**	56,900	CNH-E105DR-**	52,700
	175,215,255	CNV-E115DR-**	56,900	CNH-E115DR-**	52,700
	295,355,435	CNV-E125DR-**	96,900	CNH-E125DR-**	90,600
	559	CNV-E125DA-**	136,200	CNH-E125DA-**	127,800

** には減速比が入ります。

フランジ取付形（CNV）・脚取付形（CNH）

入力容量	減速比	フランジ取付形 CNV 形式	標準価格	脚取付形 CNH 形式	標準価格
0.75kW 相当	3	CNV-E08R-**	50,700	CNH-E08R-**	47,400
	5		37,000		35,000
	6,8	CNV-E085-**	37,000	CNH-E085-**	35,000
	11,13,15,17,21,25	CNV-E095-**	32,900	CNH-E095-**	30,800
	29		39,100		35,000
	35,43		45,500		41,300
	51	CNV-E105-**	45,500	CNH-E105-**	41,300
	59		58,800		54,600
	71,87	CNV-E115-**	58,800	CNH-E115-**	54,600
	105,125	CNV-E125DR-**	73,500	CNH-E125DR-**	67,300
	145,175,215,255		83,600		77,400
1.5kW 相当	3	CNV-E09R-**	80,500	CNH-E09R-**	62,400
	5		48,400		44,200
	6,8,11,13,15,17,21	CNV-E095-**	48,400	CNH-E095-**	44,200
	25	CNV-E105-**	48,400	CNH-E105-**	44,200
	29		57,600		51,500
	35		69,000		62,800
	43,51	CNV-E115-**	69,000	CNH-E115-**	62,800
	59	CNV-E125-**	69,000	CNH-E125-**	62,800
2.2kW 相当	3	CNV-E10R-**	89,600	CNH-E10R-**	66,800
	5		67,400		59,000
	6,8,11,13,15	CNV-E105-**	67,400	CNH-E105-**	59,000
	17,21		68,000		59,000
	25	CNV-E115-**	68,000	CNH-E115-**	59,000
	29		75,700		65,000
	35,43		96,300		85,000
	51	CNV-E125-**	96,300	CNH-E125-**	85,000

** には減速比が入ります。

MEMO

その他

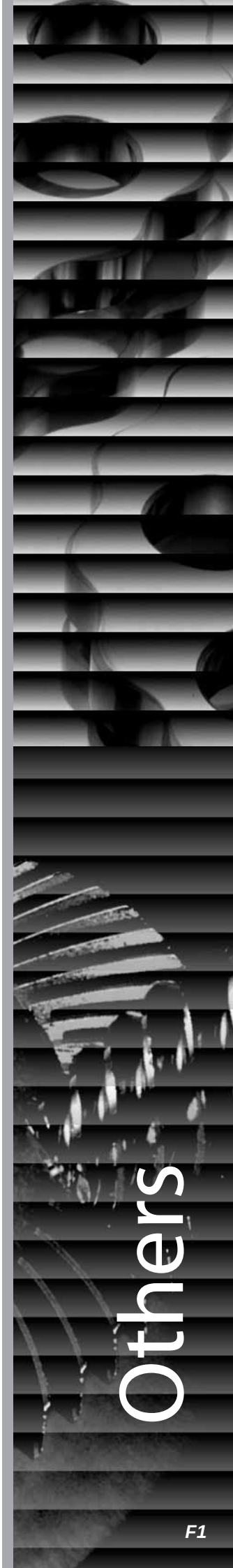

MEMO

選定依頼書（直交軸）

○弊社、お客様相談センターでは、選定サービス、技術的なご相談をお受け致しております。

下記項目にお客様の機械の使用条件をご記入の上、ご紹介頂ければ、より最適な機種を選定いたします。

宛先）お客様相談センター：FAX 03-5488-8353　　お問い合わせ：0120-03-8399

直交軸ハイポニックギヤモータ選定依頼（わかる範囲で結構です）

1. ご使用機械名

2. 入力条件　（該当するものに記入または○してください）

① 入力容量（　　）kW、極数（　　）P、電圧（　　）V、周波数（　　）Hz、回転数（　　）r/min

ブレーキ（ 有 ・ 無 ）

② モータの種類（該当するものに記入または○してください）

［三相・単相インダクション・単相レバーシブル・インバータ専用モータ・汎用モータインバータ駆動・誘導サーボモータ・その他（　　）］

3. 使用条件　（該当するものに記入または○してください）

① 設置場所［屋内・屋外・軽防塵・安全増防爆 eG3・その他（　　）］

② 周囲温度（　　）℃

③ ギヤモータ出力軸における負荷の慣性モーメント（　　）kg・m²　※ご不明の場合は、下記装置概略欄に使用条件をご記入ください。

④ ギヤモータ出力軸における負荷トルク（　　）N・m　※ご不明の場合は、下記装置概略欄に使用条件をご記入ください。

⑤ 運転パターン（10 時間 / 日連続運転・24 時間 / 日連続運転・停止始動有り）

⑥ 始動停止頻度［（　　）回 / 分・（　　）回 / 時間・（　　）回 / 日］

下図始動停止頻度で（　　）時間 / 日運転

運転時間 : t1 ＝（　　）秒　　停止時間 : t2 ＝（　　）秒　　加速時間 : ta ＝（　　）秒　　加速時間 : tb ＝（　　）秒

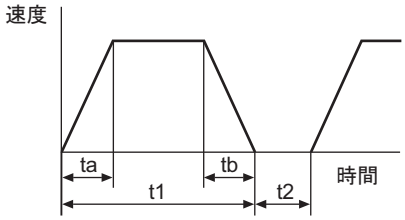

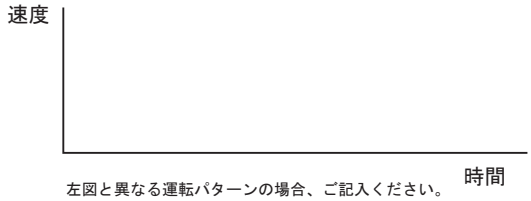

左図と異なる運転パターンの場合、ご記入ください。

⑦ ギヤモータの出力軸回転数（　　）r/min またはギヤモータの減速比（1/　　）

⑧ 負荷との連結方式

(1) チェーンスプロケットギヤモータ側 P.C.D（　　）mm、形式（　　）

(2) ギヤピニオン P.C.D（　　）mm　（平歯車・スパイラル・ベベル）

ギヤモータ側ピニオン　歯数（　　）、モジュール（　　）

(3) V ベルトプーリ P.C.D（　　）mm

ギヤモータ側 V プーリ形式（　　）、機械側 V プーリ形式（　　）

V プーリ心間（　　）mm

上記 (1) ～ (3) のケースにおけるラジアル荷重位置（右上図参照）

軸端・軸中央・軸根元（カラー端）・その他　軸端から L ＝（　　）mm

(4) 軸上取付トルクアームの位置（右下図参照）

L ＝（　　）mm、A_R ＝（　　）mm

(5) タワミ軸継手

(6) その他（　　）

⑨ スラスト荷重（　　）N

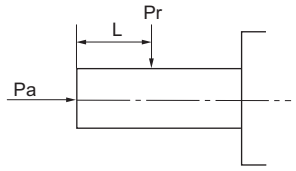

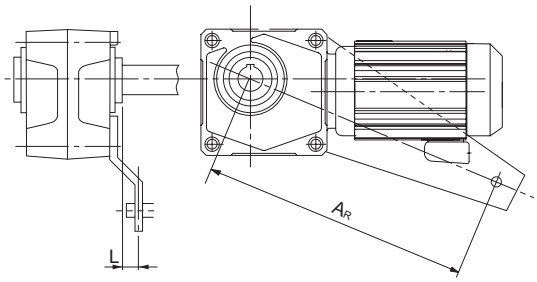

4. ギヤモータの種類

（ホローシャフト形・フランジ取付形・脚取付形）

5. 装置外略図　（搬送・台車等負荷重量、走向・昇降・旋回スピード、摩擦係数、カウンターウエイト、各部機械効率等記入ください）

宛　先	Sumitomo Drive Technologies　お客様相談センター		
お客様のご連絡先			ご依頼日　　年　　月　　日
フリガナ		フリガナ	
会社名		ご氏名	
部署名		役　職	
所在地	〒		
ＴＥＬ		ＦＡＸ	
弊社担当代理店名			

選定依頼書（平行軸）

○弊社、お客様相談センターでは、選定サービス、技術的なご相談をお受け致しております。

下記項目にお客様の機械の使用条件をご記入の上、ご紹介頂ければ、より最適な機種を選定いたします。

宛先）お客様相談センター：FAX 03-5488-8353　　お問い合わせ：0120-03-8399

平行軸アルタックスαギヤモータ選定依頼（わかる範囲で結構です）

1. ご使用機械名

2. 入力条件（該当するものに記入または○してください）

① 入力容量（　　）kW、極数（　　）P、電圧（　　）V、周波数（　　）Hz、回転数（　　）r/min

ブレーキ（ 有 ・ 無 ）

② モータの種類（該当するものに記入または○してください）

［三相・単相インダクション・単相レバーシブル・インバータ専用モータ・汎用モータインバータ駆動・誘導サーボモータ・その他（　　）］

3. 使用条件（該当するものに記入または○してください）

① 設置場所［屋内・屋外・軽防塵・安全増防爆 eG3・その他（　　）］

② 周囲温度（　　）℃

③ ギヤモータ出力軸における負荷の慣性モーメント（　　）kg・㎡　※ご不明の場合は、下記装置概略欄に使用条件をご記入ください。

④ ギヤモータ出力軸における負荷トルク（　　）N・m　※ご不明の場合は、下記装置概略欄に使用条件をご記入ください。

⑤ 運転パターン（10 時間 / 日連続運転・24 時間 / 日連続運転・停止始動有り）

⑥ 始動停止頻度［（　　）回 / 分・（　　）回 / 時間・（　　）回 / 日］

下図始動停止頻度で（　　）時間 / 日運転

運転時間：t1 ＝（　　）秒　　停止時間：t2 ＝（　　）秒　　加速時間：ta ＝（　　）秒　　加速時間：tb ＝（　　）秒

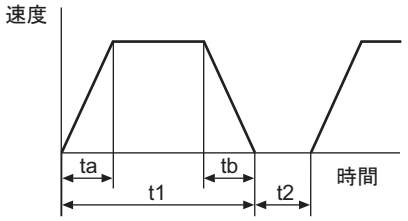

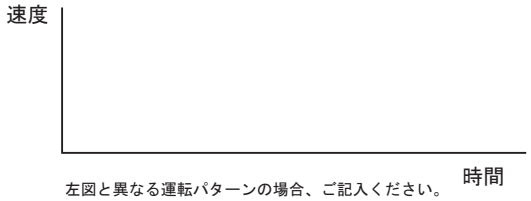

左図と異なる運転パターンの場合、ご記入ください。

⑦ ギヤモータの出力軸回転数（　　）r/min またはギヤモータの減速比（1/　　）

⑧ 負荷との連結方式

(1) チェーンスプロケットギヤモータ側 P.C.D（　　）mm、形式（　　）

(2) ギヤピニオン P.C.D（　　）mm （平歯車・スパイラル・ベベル）

ギヤモータ側ピニオン　歯数（　　）、モジュール（　　）

(3) V ベルトプーリ P.C.D（　　）mm

ギヤモータ側 V プーリ形式（　　）、機械側 V プーリ形式（　　）

V プーリ心間（　　）mm

上記 (1) ～ (3) のケースにおけるラジアル荷重位置（右上図参照）

軸端・軸中央・軸根元（カラー端）・その他　軸端から L ＝（　　）mm

(4) タワミ軸継手

(5) その他（　　）

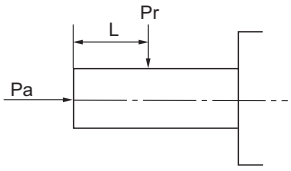

⑨ スラスト荷重（　　）N

4. 装置外略図（搬送・台車等負荷重量、走向・昇降・旋回スピード、摩擦係数、カウンターウエイト、各部機械効率等記入ください）

宛　先	Sumitomo Drive Technologies　お客様相談センター		
お客様のご連絡先			ご依頼日　　年　　月　　日
フリガナ		フリガナ	
会社名		ご氏名	
部署名		役　職	
所在地	〒		
ＴＥＬ		ＦＡＸ	
弊社担当代理店名			

カタログ請求

Sumitomo Drive Technologies **の各製品カタログをご希望の場合は、本用紙にご記入の上、下記宛先まで ＦＡＸ 送信してください。**
無料で送付させていただきます。
また、インターネットからの請求もできますので、ご利用ください。

ホームページアドレス： http://www.shi.co.jp/ptc/
「お問合せ」メニュー → 「お問合せ窓口」（ご利用にはユーザー登録が必要です。）

Sumitomo Drive Technologies お客様相談センター　行　FAX：(03)5488-8353

【ご記入方法】
太枠内にご記入下さい。

カタログ送付先（お客様のご連絡先）			
フリガナ		フリガナ	
会社名		ご氏名	
御所属			
所在地（送付先）	〒　　－		
ＴＥＬ		ＦＡＸ	
E-Mail	＠		
弊社担当代理店名（お分かりの場合）			

送付ご希望のカタログを選択してください。

- ・小形ギヤモータ（15W～5.5kW）総合カタログ
- ・アステロギヤモータ（6W～90W）
- ・サイクロ減速機
- ・ハイポニック減速機
- ・精密制御用遊星減速機・ＩＢシリーズ
- ・精密制御用・サイクロ減速機Ｆシリーズ
- ・サーボモータ用サイクロ減速機
- ・バディボックス
- ・パラマックス減速機
- ・ＡＣインバータＳＦ－３２０α
- ・ＡＣインバータＨＦ－３２０α
- ・ＡＣインバータＨＦ－４３０
- ・電子カタログ　（　小形総合　・　サイクロ総合　・　アステロ　）
- ・その他（　　）

・カタログは、お近くの営業所または代理店より発送させていただきます。
・まとまった冊数でのご希望の場合は、弊社営業所または担当代理店にご相談ください。

保証基準

保証期間	新品に限り、工場出荷後 18ヶ月または稼動後 12ヶ月のうちいずれか短い方をもって保障期間と致します。
保証内容	保障期間内において、取扱説明書に準拠する適切な据付、連結ならびに保守管理が行われ、かつ、カタログに記載された仕様もしくは別途合意された条件下で正しい運転が行われたにも拘わらず、本製品が故障した場合は、下記保証適用除外の場合を除き無償で当社の判断において修理または代品を提供致します。ただし、本製品がお客様の他の装置と連結している場合において、当該装置等からの取り外し、当該装置への取り付け、その他これらに付帯する工事費用、輸送等に要する費用ならびにお客様に生じた機会損失、操業損失その他の間接的な損害については一切補償致しません。
保証適用 除　　外	下記項目については、保証適用除外とさせて頂きます。 1. 本製品の据付、他の装置等との連結の不具合に起因する故障 2. 本製品の保管が当社の定める保管要領書に定める要領によって実施されていないなど、保守管理が不十分であり、正しい取扱いが行われていないことが原因による故障 3. 仕様を外れる運転その他当社の知り得ない運転条件、使用状態に起因する故障または当社推奨以外の潤滑油を使用したことによる故障 4. お客様の連結された装置等の不具合または特殊仕様に起因する故障 5. 本製品に改造や構造変更を施したことに起因する故障 6. お客様の支給受け部品もしくはご指定部品の不具合により生じた故障 7. 地震、火災、水害、塩害、ガス害、落雷、その他の不可抗力が原因による故障 8. 正常なご使用方法でも、軸受け、オイルシール等の消耗部品が自然消耗、磨耗、劣化した場合の当該消耗部品に関する保障 9. 前各号の他当社の責めに帰すことのできない事由による故障

ギヤモータをお使いになるお客様へ

⚠ 安全に関するご注意

- 設置される場所、使用される装置に必要な安全規則を遵守してください。
  （労働安全衛生規則、電気設備技術基準、内線規定、工場防爆指針、建築基準法　など）
- ご使用の前に取扱説明書をよくお読みの上、正しくお使いください。
  取扱説明書がお手元にないときは、お求めの販売店もしくは弊社営業部へご請求ください。
  取扱説明書は必ず最終ご使用になるお客様のお手元まで届くようにしてください。
- 使用環境及び用途に適した商品をお選びください。
- 人員輸送装置や昇降装置など、商品の故障により人命または設備の重大な損失が予測される装置に使用される場合は、装置側に安全のための保護装置を設けてください。
- 爆発性雰囲気中では、防爆形モータを使用してください。また、防爆形モータは危険場所に適合した使用のモータを使用してください。
- 400V 級インバータでモータを駆動する場合、インバータ側へ抑制フィルタやリアクトルを設置するか、モータ側で絶縁を強化したものをご使用ください。
- 400V 級標準電動機をインバータ駆動する場合、入力電圧の高い（400V 以上）高キャリア周波数形（例：IGBT）インバータや配線距離が長い場合は電動機の絶縁耐圧を配慮しなければならないことがありますので、ご照会ください。
  （インバータ用モータは、絶縁強化タイプになっています。）
- 食品機械、クリーンルーム用など、特に油気を嫌う装置では、故障・寿命等での万一の油漏れ、グリース漏れに備えて、油受けなどの損害防止装置を取付けてください。

特殊モータ適用への注意

- 防爆モータ ･････････ 安全増防爆形電動機をインバータで駆動することはできません。防爆形モータでインバータ駆動が必要な場合は、耐圧防爆形電動機との組合せになりますので、ご照会ください。
- ブレーキ付モータ ･･･ ブレーキ用電源の独立したものを使用し、ブレーキ電源は必ずインバータの一次側に接続し、ブレーキ作動時（電動機停止時）はインバータ出力を遮断してください。ブレーキの種類によっては低速域でランニングのガタ音が出る場合があります。
- 単相モータ ･････････ 単相電動機はインバータ駆動に適していません。コンデンサ始動時式ではコンデンサに高調波電流が流れコンデンサを破壊する恐れがあり、分相始動、反発始動のものは、内部の遠心力スイッチが動作しないため始動コイルを焼損する恐れがあります。

400V 級汎用モータをインバータで運転する場合

- 400V 級標準電動機をインバータ駆動する場合、入力電圧の高い（400V 以上）高キャリア周波数形（例：IGBT）インバータや配線距離が長い場合は電動機の絶縁耐圧を配慮しなければならないことがありますので、ご照会ください。
  （インバータ用モータは、絶縁強化タイプになっています。）

住友重機械工業株式会社

本　社　東京都品川区北品川5丁目9番11号（住友重機械ビル）
パワートランスミッション・コントロール(PTC)事業本部

お客様相談センター　0120ー03ー8399
FAX(03)5488ー8353
ホームページ　http://www.shi.co.jp/ptc/
技術情報・カタログ請求

営　業　所

札　幌	札幌市東区北47条東16丁目1番38号	〒007-0847
	TEL.(011)781ー9806	FAX.(011)722ー9807
仙　台	仙台市青葉区一番町3丁目3番16号 (オー・エックス芭蕉の辻ビル)	〒980-0811
	TEL.(022)263ー2857	FAX.(022)263ー5491
さいたま	さいたま市大宮区宮町1丁目114番1号 (リクルートヒシヤ大宮ビル)	〒330-0802
	TEL.(048)647ー0409	FAX.(048)647ー1812
東　京	東京都品川区北品川5丁目9番11号（住友重機械ビル）	〒141-8686
	TEL.(03)5488ー8370	FAX.(03)5488ー8355
千　葉	千葉市稲毛区長沼原町731ー1	〒263-0001
	TEL.(043)420ー1706	FAX.(043)420ー1564
横　浜	横浜市西区みなとみらい2丁目3番5号 (クイーンズタワーC棟)	〒220-6208
	TEL.(045)682ー4554	FAX.(045)682ー4555
静　岡	静岡市中田2丁目1番6号（村上石田街道ビル）	〒422-8041
	TEL.(054)654ー3123	FAX.(054)654ー3124
名古屋	愛知県大府市朝日町6丁目1番地	〒474-8501
	TEL.(0562)48ー5833	FAX.(0562)48ー5875
金　沢	金沢市尾山町3番25号（住友生命金沢ビル）	〒920-0918
	TEL.(076)261ー3551	FAX.(076)261ー3561
大　阪	大阪市中央区北浜4丁目7番28号 (住友ビル2号館)	〒541-0041
	TEL.(06)6223ー7117	FAX.(06)6223ー7145
神　戸	神戸市中央区中町通2丁目3番2号 (住友生命ビル)	〒650-0027
	TEL.(078)361ー1661	FAX.(078)361ー1615
岡　山	倉敷市玉島乙島8230番地	〒713-8501
	TEL.(086)525ー6265	FAX.(086)525ー6266
広　島	広島市中区橋本町10番10号(広島インテスビル)	〒730-0015
	TEL.(082)223ー5541	FAX.(082)227ー5771
高　松	高松市寿町2丁目3番11号（高松丸田ビル）	〒760-0023
	TEL.(087)821ー8235	FAX.(0878)51ー3381
新居浜	愛媛県新居浜市新田町3丁目4番23号 (スミメックビル)	〒792-0003
	TEL.(0897)35ー2078	FAX.(0897)34ー1303
北九州	北九州市小倉北区浅野2丁目14番1号 (KMMビル)	〒802-0001
	TEL.(093)541ー3780	FAX.(093)541ー3796
福　岡	福岡市博多区中洲5丁目6番20号 (明治安田生命福岡ビル)	〒810-0801
	TEL.(092)283ー1672	FAX.(092)283ー1677
海　外	東京都品川区北品川5丁目9番11号 (住友重機械ビル)	〒141-8686
	TEL.(03)5488ー8363	FAX.(03)5488ー8355

CN06

岡山GM工場	岡山県倉敷市玉島乙島8230番地	〒713-8501
	TEL.(086)525ー6194	FAX.(086)525ー6124

修理・メンテナンスのお問合せ先

品質保証部　サービスグループ
愛知県大府市朝日町6丁目1番地　〒474-8501
TEL.(0562)48ー5323　FAX.(0562)48ー5193

No.A0401-1.0
2004.10印刷