切換機構付
カップリング駆動形

バイエル無段変速機

御注文主 ..... 殿
御注文番号 .....
見積番号 .....
台数 ..... 台

寸法図

B6—18—P

三角法

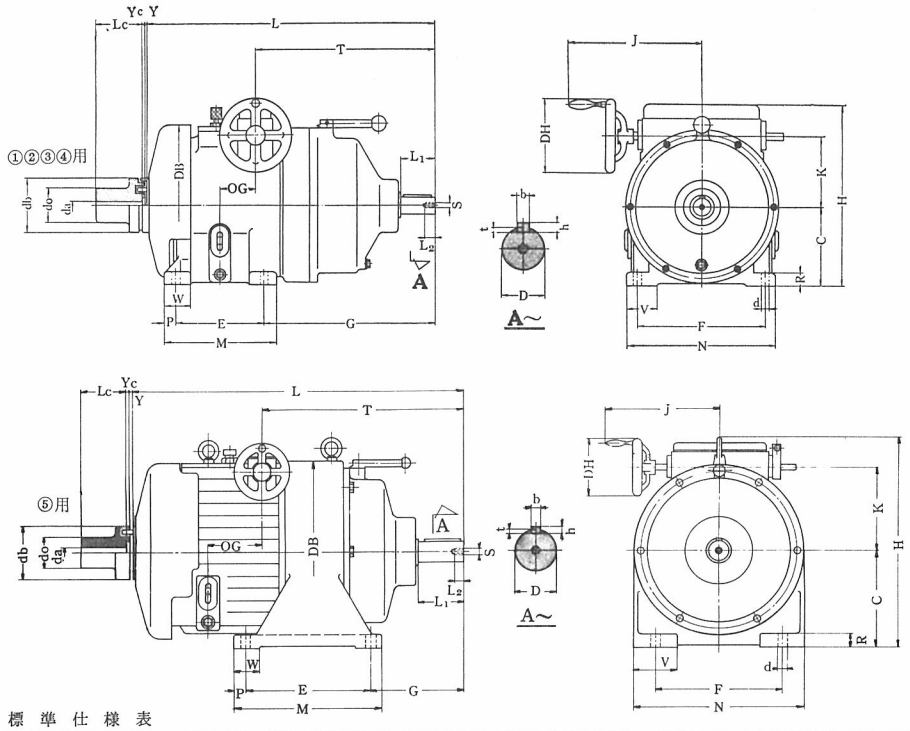

標準仕様表

項	形式	重量 (kg)	標準原動側動力	所要ハンドル回転数	変速比	全変速範囲	変速範囲		標準回転数(rpm) 原動側	標準回転数(rpm) 被動側
1	05-1EK	36	0.4 kW	14	10	0.076～0.760	高速	0.230～0.760	1500 1800	345～1140 415～1370
2	1-1EK	36	0.75kW				低速	0.076～0.251	1500 1800	114～ 377 137～ 452
3	2-3FEK	95	1.5 kW	33	12	0.067～0.800	高速	0.200～0.800	1500 1800	300～1200 360～1440
4	3-3FEK	95	2.2 kW							
5	5-5EK	176	3.7 kW	28.5			低速	0.067～0.267	1500 1800	100～ 400 120～ 480

寸法表

項	形式	C	D	DB	E	F	G	H	J	K	L	L1	L2	Lc	M	N	OG
1	05-1EK	130	28	228	70	190	263	284	149	108	424	58	16	65	110	220	44
2	1-1EK	130	28	228	70	190	263	284	149	108	424	58	16	65	110	220	44
3	2-3FEK	160	35	320	180	260	347	361	275	140	587	70	20	95	230	300	72
4	3-3FEK	160	35	320	180	260	347	361	275	140	587	70	20	95	230	300	72
5	5-5EK	225	50	395	280	300	250	476	300	170	717	100	20	95	340	400	102

項	形式	P	R	S	T	Y	Yc	V	W	da	db	do	d	b	h	t	DH
1	05-1EK	20	22	M 8	254	4	—	50	—	10	90	45	11	7	7	4	95
2	1-1EK	20	22	M 8	254	4	—	50	—	10	90	45	11	7	7	4	95
3	2-3FEK	25	25	M 8	365	4	5	60	55	15	110	70	15	10	8	4.5	148
4	3-3FEK	25	25	M 8	365	4	5	60	55	15	110	70	15	10	8	4.5	148
5	5-5EK	30	30	M10	477	4	5	100	80	15	110	70	22	12	8	4.5	148

(注)
1. 原動機側軸接手寸法中 da, Lc はご指定なき場合の荒仕上寸法を示します。
ご要求に応じて相手軸に合せて加工致します。
2. 原動軸回転数は 1800rpm を越さないようお願い致します。
3. 原動軸回転数が 1500rpm 以下の場合は許容原動側動力は次の通り変化致します。
許容原動側動力＝
$$\text{標準原動側動力} \times \frac{\text{使用原動軸回転数}}{1500}$$
4. 被動軸端寸法仕上公差は JIS 穴基準式 j6 であります。
5. キーは JIS B 1301-1959 平行キー第1種によつています。
6. 原動軸と被動軸の回転方向は逆方向になります。
7. 上表中「高速」とはクラッチを高速側に切換えた場合，「低速」とはクラッチを低速側に切換えた場合を示します。
8. クラッチの切換操作は必ず停止中に行なつてください。
9. 1，2項には原動側軸接手部分の導風板がありません。

住友機械工業株式会社