Vプーリ駆動形
カップリング駆動形

バイエル無段変速機

御注文主 ..... 殿
御注文番号 .....
見積番号 .....
台　数 ..... 台

寸　法　図

B6—15—P

三角法

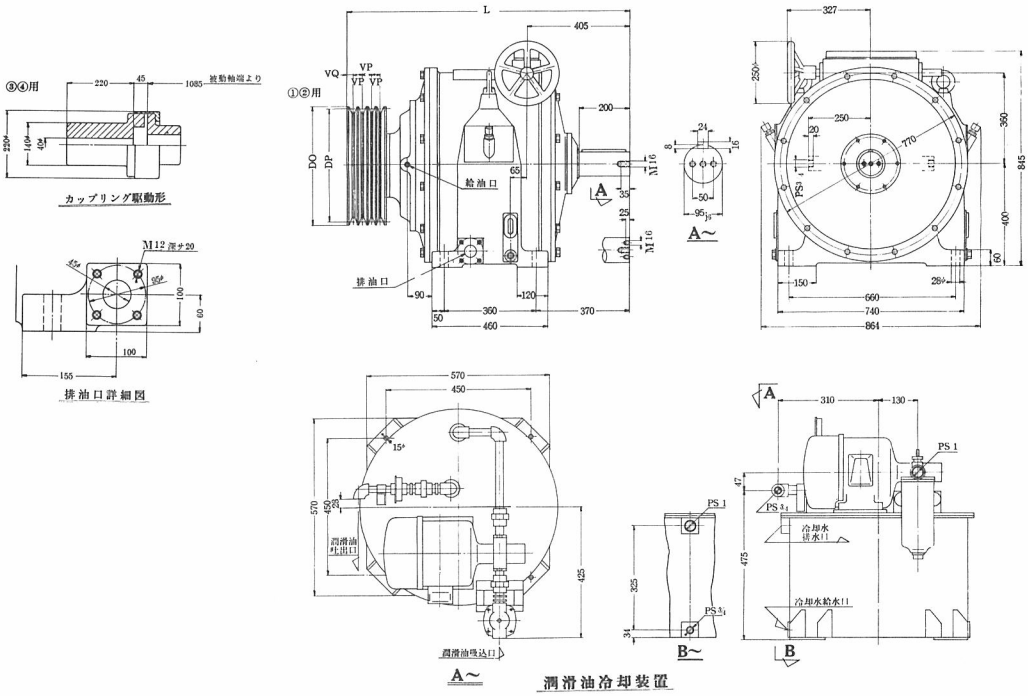

標準仕様表

項	形式	重量 (kg)	標準原動側動力	所要ハンドル回転数	変速比	変速範囲	標準回転数(rpm) 原動側	標準回転数(rpm) 被動側
1	50-75P	880	37kW	28.5	4	0.310～1.240	750	232～ 928
2	75-75P	920	55kW				900	279～1116
3	50-75K	858	37kW	28.5	4	0.310～1.240	750	232～ 928
4	75-75K	885	55kW				900	279～1116

寸　法　表

項	形式	DO	DP	L	VP	VQ			Vプーリ仕様
1	50-75P	469	450	1110	37×3	24			D形4溝
2	75-75P	473	450	1125	44×3	28			E形4溝

(注) 1. カップリング駆動形の原動機側軸接手寸法中40φ，220はご指定なき場合の荒仕上寸法を示します。ご要求に応じて相手軸に合せて加工致します。
2. 原動軸回転数は 900rpm を越さないようお願い致します。
3. 原動軸回転数が 750rpm 以下の場合は許容原動側動力は次の通り変化致します。

$$\text{許容原動側動力} = \text{標準原動側動力} \times \frac{\text{使用原動軸回転数}}{750}$$

4. キーは JIS B 1301-1959 平行キー第1種によつています。
5. 原動軸と被動軸の回転方向は逆方向になります。
6. 潤滑は強制給油を行なう為潤滑油冷却装置（上記寸法図）を付属致します。(重量150kg)
7. バイエル無段変速機本体と潤滑油冷却装置間の配管は含みません。
8. 給油用オイルポンプ……形式 TOP 216 H-M，吐出量28.8ℓ/min (1800rpm)，オイルポンプ用電動機 0.75kW×4P 全閉外扇カゴ形三相誘導電動機，電源 200V 50/60~，220V 60~，連続定格（日本オイルポンプ製）
9. 沪過器……形式 CT-150，沪外径 58φ，軸長サ 150㎜，80メッシュ（日建機械工業製）
10. 圧力計……0～2kg/c㎠，（長野測器製）

B6—15—P

住友機械工業株式会社