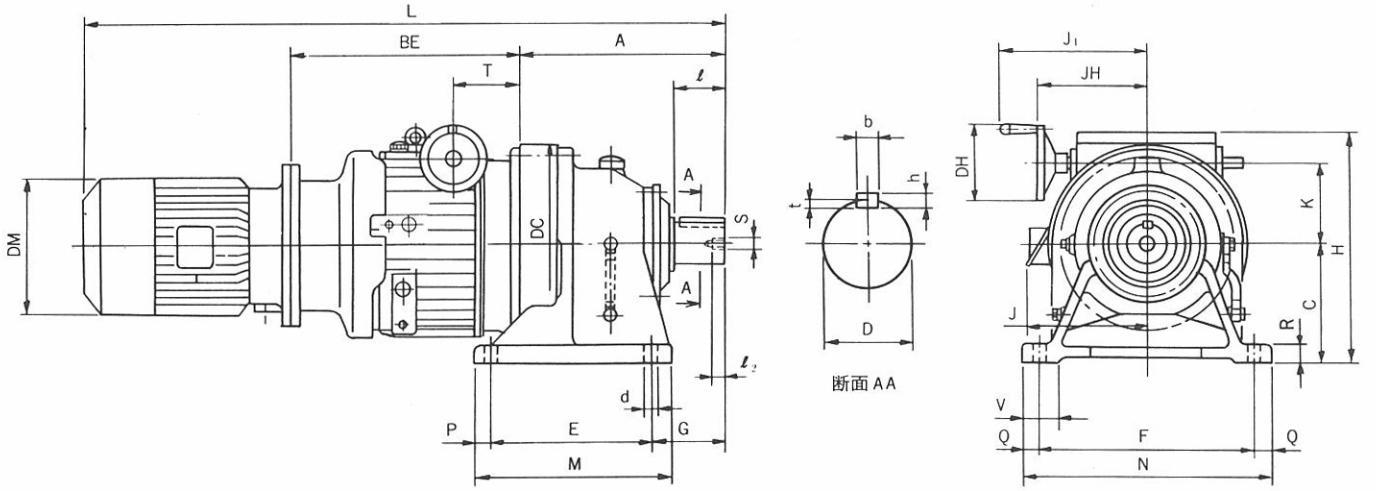

仕　様

1. 形　式……
2. 電動機……全閉外扇カゴ形三相誘導電動機
   連続定格，B種絶縁，
   200V 50/60Hz，220V 60Hz
3. 出力回転数……
4. 減速比……
5. 寸法〝D〞…寸法公差JIS B0401－1976 〝h6〞デス。
6. キ　ー……JIS B1301－1976　平行キー
7. 潤滑方式…バイエル部　油浴式潤滑
   サイクロ部　油浴式潤滑
8. バイエル変速範囲ノ全範囲ニツイテ使用サレル場合ハ、バイエル許容入力容量が制限サレル場合ガアリマスノデ御注意下サイ。

項	形式	電動機 kW	電動機 rpm	A	BE	C	D	DC	DH	DM	E	F	G	H	J	J_1	JH	K	L	M	N	P	Q	R	S	T	V	d	b	h	t	ℓ	$ℓ_2$	重量 (kg)
1	HBMN 8 -87	5.5	1500／1800	352	466	200	70	340	135	258	275	380	125	440	197	282	217	170	1198	335	430	30	25	30	M12	131	64	22	20	12	7.5	90	24	292
2	HBMN 8 -88			389	466	220	80	370			320	420	145	460					1235	380	470	30	25	30	M12	131	73	22	22	14	9	110	24	317
3	HBMN 8 -89			465	475	250	95	430			380	480	170	490					1320	440	530	30	25	35	M20	140	90	26	25	14	9	135	34	415
4	HAMN10-87	7.5	1500／1800	352	466	200	70	340	135	258	275	380	125	440	197	282	217	170	1238	335	430	30	25	30	M12	131	64	22	20	12	7.5	90	24	307
5	HAMN10-88			389	466	220	80	370			320	420	145	460					1275	380	470	30	25	30	M12	131	73	22	22	14	9	110	24	332
6	HAMN10-89			465	475	250	95	430			380	480	170	490					1360	440	530	30	25	35	M20	140	90	26	25	14	9	135	34	430

御注文主		製番		三角法	承認	審査	設計	製図	尺度	比例尺ニアラズ	品名	バイエル・サイクロ可変減速機 外形図
									昭和　年　月　日			
台数	項			住友重機械工業株式会社					図番	C 3007		G

85. 6. 印刷