カップリング駆動形
遠隔操作装置付

バイエル無段変速機

ご注文主 ..... 殿
ご注文番号 .....
見積番号 .....
台　数 ..... 台

寸法図

B8－822

三角法

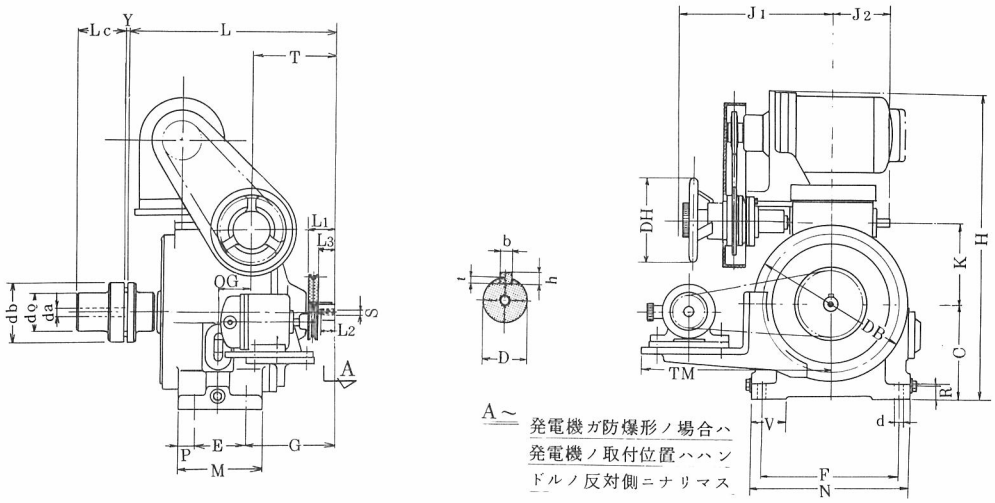

A～ 発電機ガ防爆形ノ場合ハ
発電機ノ取付位置ハハン
ドルノ反対側ニナリマス

項	形　式	標準原動側動力 kW	標準原動側動力 rpm	C	D	DB	E	F	G	H	J1	J2	K	L	L1	L2	L3	Lc
1	05BK	0.4	1500／1800	130	20	214	70	190	119	412	219	80	108	280	35	20	23	65
2	1BK	0.75	1500／1800	130	20	214	70	190	119	412	219	80	108	280	35	20	23	65
3	1AK	0.4～0.75	1500／1800	130	20	214	70	190	119	412	219	80	108	280	35	20	23	65
4	2AK	0.75～1.5	1500／1800	130	20	214	70	190	119	412	219	80	108	280	35	20	23	65

項	形　式	M	N	OG	P	R	S	T	TM	V	Y	da	db	do	d	b	h	t	DH
1	05BK	110	220	44	20	22	M6	110	260	50	4	10	80	50	11	5	5	3	110
2	1BK	110	220	44	20	22	M6	110	260	50	4	10	80	50	11	5	5	3	110
3	1AK	110	220	44	20	22	M6	110	260	50	4	10	80	50	11	5	5	3	110
4	2AK	110	220	44	20	22	M6	110	260	50	4	10	80	50	11	5	5	3	110

(注) 1. バイエル変速機 …… (イ) 変速比，変速範囲その他の詳細仕様はカタログ「バイエル無段変速機」によってください。
(ロ) 被動軸寸法 D の仕上公差は，JIS穴基準式 j6 であります。
ハ キーはJIS B 1301平行キー1種によっています。
(ハ) ヌップリング寸法 da，Lc はご要求により相手軸に合せて加工します。
上表寸法はご指定無き場合の荒仕上寸法を示します。
(ニ) ④項には原動側カップリング部に導風板がついています。

2. 遠隔操作装置 …… (イ) パイロットモータとしてHM003－49 1/43 サイクロ減速機（電源 200V 50／60Hz，220V 60Hz）を使用します。
ご要求により制動機を取付けます。二点鎖線で示す部分が制動機です。
(ロ) パイロットモータと操作軸とはローラチエンで連結します。
使用チエンはピッチ 9.525mm，ローラ径 6.35mm。
(ハ) 回転速度指示装置としては，ご要求により電気式回転計を付属します。
回転指示計の目盛は特にご指定がなければ被動軸の回転速度（rpm）を記入します。
(ニ) 回転計用発電機は，被動軸とK形Vベルトで連結します。
(ホ) 遠隔操作装置の構造，取扱い，電気結線，付属品の外形寸法等の詳細は，別冊リーフレット「バイエル無段変速機　リモートコントロール」をご参照ください。

B8－822

住友重機械工業株式会社

72．7