減速機構付
Vプーリ駆動形
遠隔操作装置付

バイエル無段変速機

ご注文主 ..... 殿
ご注文番号 .....
見積番号 .....
台　数 ..... 台

寸法図

B8−815

三角法

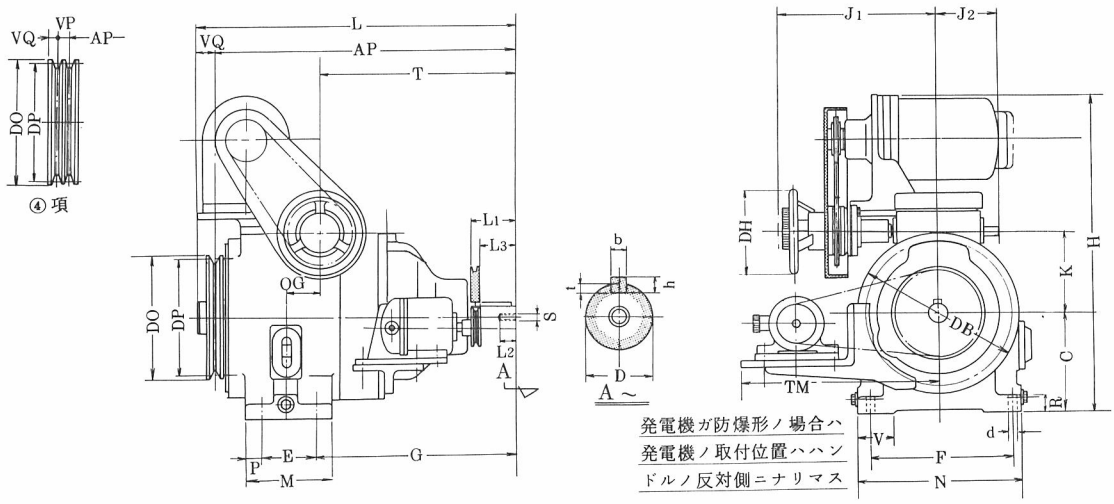

項	形　式	標準原動側動力 kW	標準原動側動力 rpm	AP	C	D	DB	DO	DP	E	F	G	H	J_1	J_2	K	L	L_1
1	05BGP	0.4	1500／1800	390	130	28	214	158	150	70	190	263	412	219	80	108	413	58
2	1BGP	0.75	1500／1800	390	130	28	214	158	150	70	190	263	412	219	80	108	413	58
3	1AGP	0.4〜0.75	1500／1800	390	130	28	214	158	150	70	190	263	412	219	80	108	413	58
4	2AGP	0.75〜1.5	1500／1800	410	130	28	214	158	150	70	190	263	412	219	80	108	437	58

項	形　式	L_2	L_3	M	N	OG	P	R	S	T	TM	V	VP	VQ	d	b	h	t	DH	Vプーリ仕様
1	05BGP	16	46	110	220	44	20	22	M8	254	260	50	—	23	11	7	7	4	110	A形1溝
2	1BGP	16	46	110	220	44	20	22	M8	254	260	50	—	23	11	7	7	4	110	A形1溝
3	1AGP	16	46	110	220	44	20	22	M8	254	260	50	—	23	11	7	7	4	110	A形1溝
4	2AGP	16	46	110	220	44	20	22	M8	254	260	50	16	11	11	7	7	4	110	A形2溝

(注) 1. バイエル変速機 ……
(イ) 変速比，変速範囲その他の詳細仕様はカタログ「バイエル無段変速機」によってください。
(ロ) 被動軸寸法Dの仕上公差はJIS穴基準式j6であります。
キーはJIS B 1301 平行キー1種によっています。
(ハ) ④項には原動側Vプーリ部に導風板がついています。

2. 遠隔操作装置……
(イ) パイロットモータとしてHM003−49 1／43 サイクロ減速機（電源 200V 50／60Hz 220V 60Hz）を使用します。
ご要求により制動機を取付けます。二点鎖線で示す部分が制動機です。
(ロ) パイロットモータと操作軸とはローラチエンで連結します。
使用チエンはピッチ9.525mm，ローラ径6.35mm。
(ハ) 回転速度指示装置としては，ご要求により電気式回転計を付属します。
回転指示計の目盛は特にご指定なければ被動軸の回転速度（rpm）を記入します。
(ニ) 回転計用発電機は，被動軸とK形Vベルトで連結します。
(ホ) 遠隔操作装置の構造，取扱い，電気結線，付属品の外形寸法等の詳細は，別冊リーフレット「バイエル無段変速機　リモートコントロール」をご参照ください。

住友重機械工業株式会社
72．7