立　　形
電動機直結形

B形バイエル無段変速機

ご注文主　　殿
ご注文番号
見積番号
台　数　　台

寸　法　図

B7-402

三角法

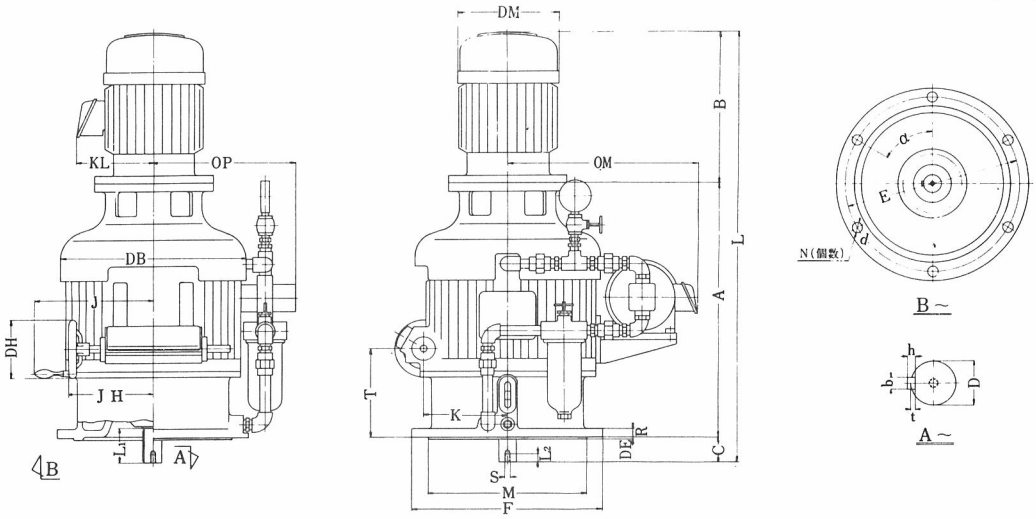

標準仕様表

項	形式	重量 (kg)	電動機	所要ハンドル回転数	変速比	変速範囲	標準回転数(rpm) 原動側	標準回転数(rpm) 被動側
1	5 BVM	181	3.7kW×4P	28.5	4	0.200～0.800	1500	300～1200
2	8 BVM	315	5.5kW×4P	24			1800	360～1440
3	10 BVM	327	7.5kW×4P					
4	15 BVM	493	11 kW×6P	21	4	0.280～1.120	1000 1200	280～1120 335～1340
5	20 BVM	705	15 kW×6P	27	4	0.270～1.080	1000	270～1080
6	30 BVM	780	22 kW×6P				1200	324～1296

寸　法　表

項	形式	A	B	C	D	DB	DE	DM	E	F	J	JH	K	KL	L	L1
1	5 BVM	497	270	43	40	389	6	230	410	450	282	217	170	162	810	70
2	8 BVM	639	380	65	45	470	5	258	440	485	--	232	212	197	1084	90
3	10 BVM	639	420	65	45	470	5	258	440	485	—	232	212	197	1124	90
4	15 BVM	674	545	70	50	560	8	310	510	550	—	264	265	230	1289	100
5	20 BVM	824	582	85	55	650	10	350	590	650	—	261	325	255	1491	120
6	30 BVM	824	676	85	55	650	10	385	590	650	—	261	325	290	1585	120

項	形式	L2	M	N	OM	OP	R	S	T	d	b	h	t	α°	DH	
1	5 BVM	12	370	6	388	—	21	M 8	169	17	10	8	4.5	30	135	
2	8 BVM	20	400	6	477	360	22	M10	227	22	12	8	4.5	60	176	
3	10 BVM	20	400	6	477	360	22	M10	227	22	12	8	4.5	60	176	
4	15 BVM	30	460	8	535	400	25	M12	228	18	12	8	4 5	22.5	176	
5	20 BVM	30	520	8	637	329	30	M12	257	22	15	10	5	22.5	222	
6	30 BVM	30	520	8	637	329	30	M12	257	22	15	10	5	22.5	222	

(注) 1. 電　動　機……特性は JIS C 4210-1965 によつています。
3.7kWは全閉外扇カゴ形，5.5kW以上は全閉外扇特殊カゴ形三相誘導電動機，連続定格で200V 50/60Hz，220V 60Hzが標準であります。
特殊電圧，特殊絶縁，安全増防爆構造，耐圧防爆構造，マグネットブレーキ付属のものも，ご相談に応じます。
(寸法 B，DM は本表と多少異なる場合がありますので，寸法に制限があるときはご照会ください。)
2. 被動軸端寸法……仕上公差は JIS 穴基準式 j6 であります。
3. キ　　ー……キーは JIS B 1301-1959 平行キー第1種によつています。

住友重機械工業株式会社