Vプーリ駆動形
カップリング駆動形

A形バイエル無段変速機

ご注文主 ..... 殿
ご注文番号 .....
見積番号 .....
台　数 ..... 台

寸　法　図

B7-1018

三角法

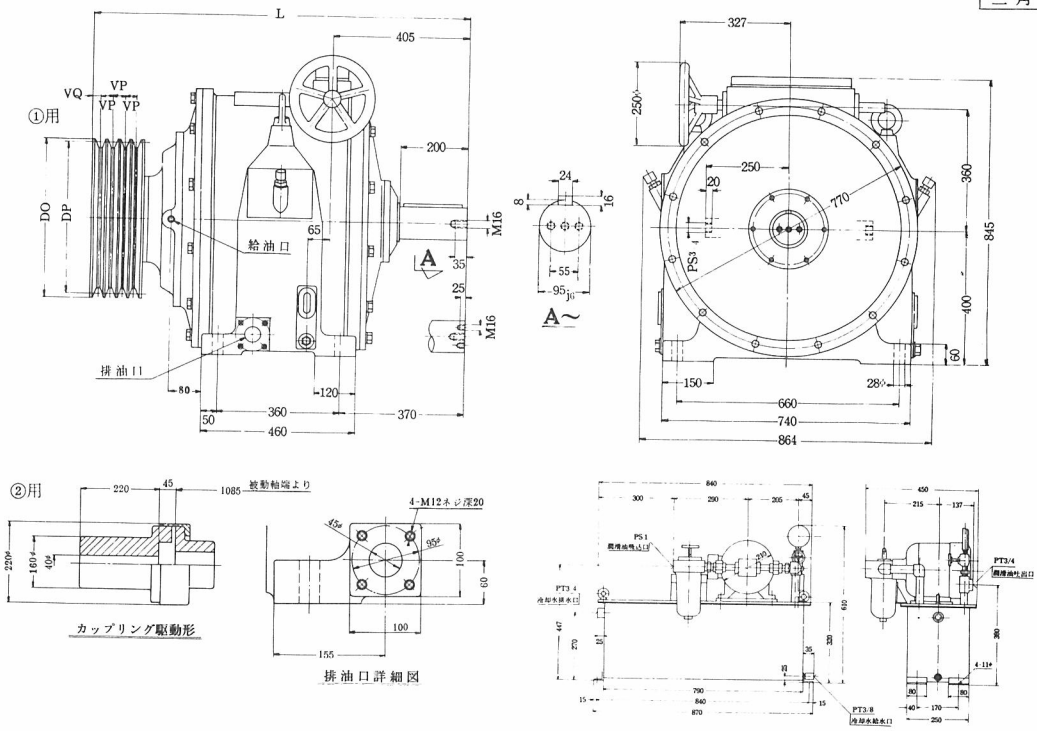

標準仕様表

項	形式	重量 (kg)	標準原動側動力 被動軸最低回転数の時	標準原動側動力 被動軸最高回転数の時	所要ハンドル回転数	変速比	変速範囲	標準回転数(rpm) 原動側	標準回転数(rpm) 被動側
1	100 AP	920	55 kW	75 kW	28.5	4	0.310～1.240	750 900	232～ 928 279～1116
2	100 AK	885	55 kW	75 kW	28.5	4	0.310～1.240	750 900	232～ 928 279～1116

寸　法　表

項	形式	DO	DP	L	VP	VQ			Vプーリ仕様
1	100 AP	473	450	1147	44×4	28			E形5溝

(注) 1. カップリング駆動形の原動機側軸接手寸法中 40φ，220 はご指定なき場合の荒仕上寸法を示します。
ご要求に応じて相手軸に合わせて加工致します。
2. 原動軸回転数は 900rpm を越さないようお願い致します。
3. 原動軸回転数が 750rpm 以下の場合は許容原動側動力は次の通り変化致します。

$$許容原動側動力＝標準原動側動力×\frac{使用原動軸回転数}{750}$$

4. キーは JIS B 1301-1959 平行キー第1種によつています。
5. 原動軸と被動軸の回転方向は逆方向になります。
6. 潤滑は強制給油を行なう為潤滑油冷却装置（上記寸法図）を付属致します。（重量 140kg）
7. バイエル無段変速機本体と潤滑油冷却装置の配管は含みません。
8. 給油用オイルポンプ……形式 TOP 212H-M 吐出量 21.6ℓ/min (1800rpm)，オイルポンプ用電動機 0.75kW×4P 全閉外扇カゴ形三相誘導電動機，電源 200V 50/60Hz, 220V 60Hz, 連続定格。
9. 沪過器……形式 CT-150，沪外径 58φ，軸長サ 150㎜，80メッシュ。
10. 圧力計……0～2kg/cm²。

B7-1018

住友重機械工業株式会社

1971. 8