T155　外形図

質量 4.8kg

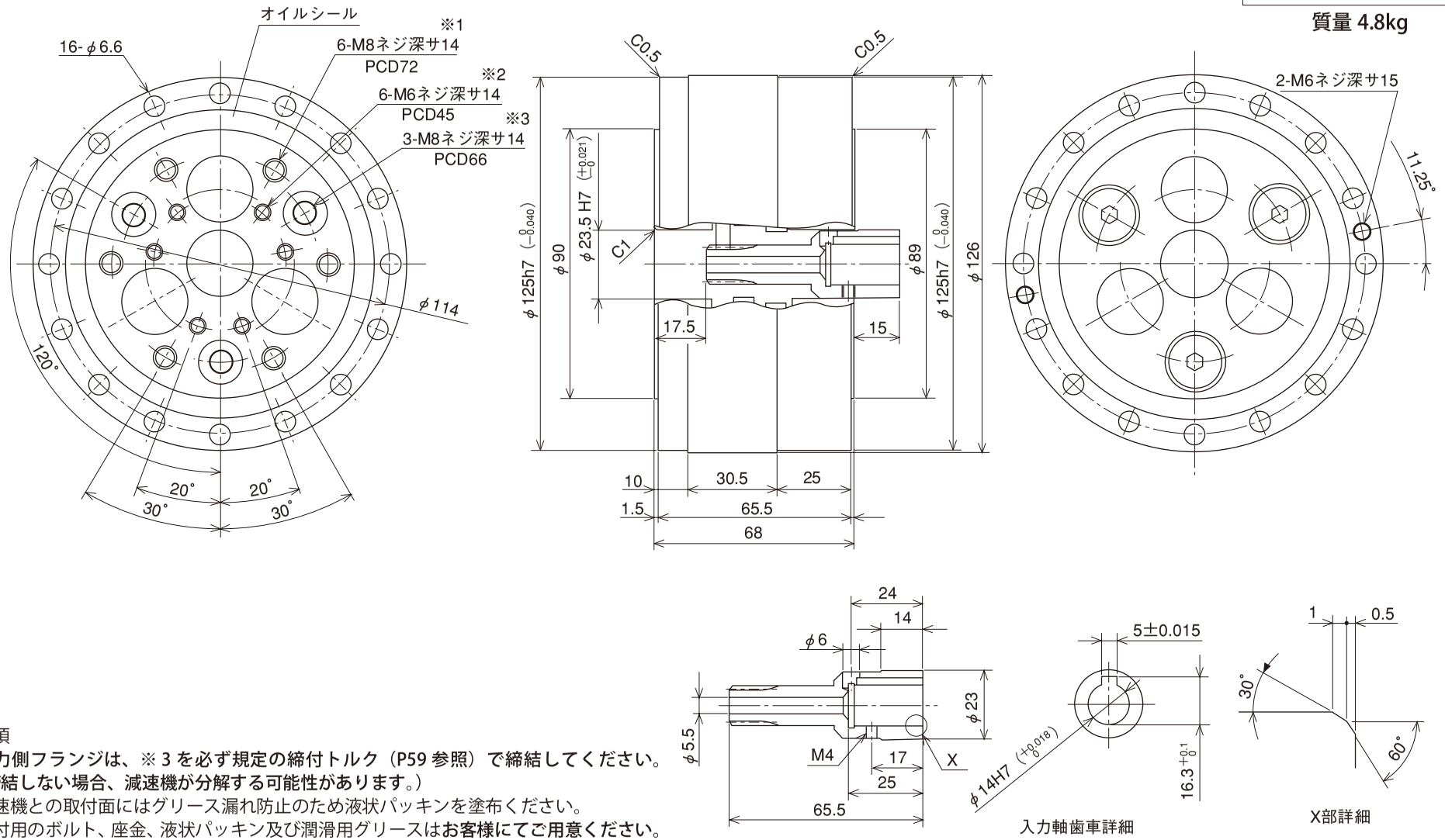

入力軸歯車詳細

X部詳細

注意事項

1. **出力側フランジは、※3を必ず規定の締付トルク（P59参照）で締結してください。**
   （締結しない場合、減速機が分解する可能性があります。）
2. 減速機との取付面にはグリース漏れ防止のため液状パッキンを塗布ください。
3. 取付用のボルト、座金、液状パッキン及び潤滑用グリースは**お客様にてご用意ください。**
   （P59参照）
4. 外形寸法は予告なしに変更することがありますのでご了承ください。
5. 標準仕様は塗装していません。

入力軸歯車詳細

・入力軸歯車ホロー径は、最大∅ 15mm 対応可能です。

T255　外形図

質量 8.4kg

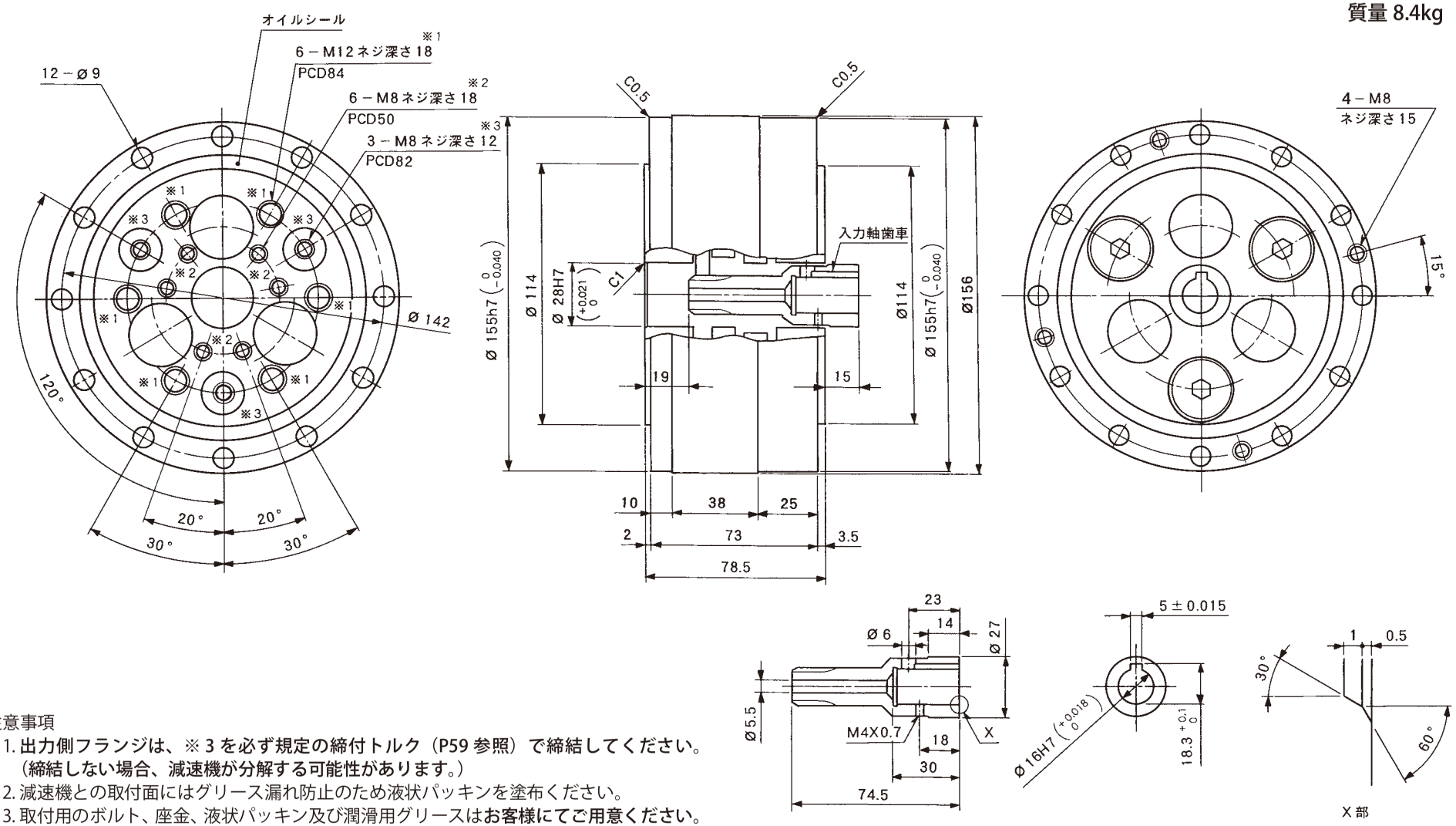

注意事項

1. **出力側フランジは、※3を必ず規定の締付トルク（P59参照）で締結してください。（締結しない場合、減速機が分解する可能性があります。）**
2. 減速機との取付面にはグリース漏れ防止のため液状パッキンを塗布ください。
3. 取付用のボルト、座金、液状パッキン及び潤滑用グリースは**お客様にてご用意ください。**（P59参照）
4. 外形寸法は予告なしに変更することがありますのでご了承ください。
5. 標準仕様は塗装していません。

入力軸歯車詳細

・入力軸歯車ホロー径は、最大∅16mmです。

T355　外形図

質量 14kg

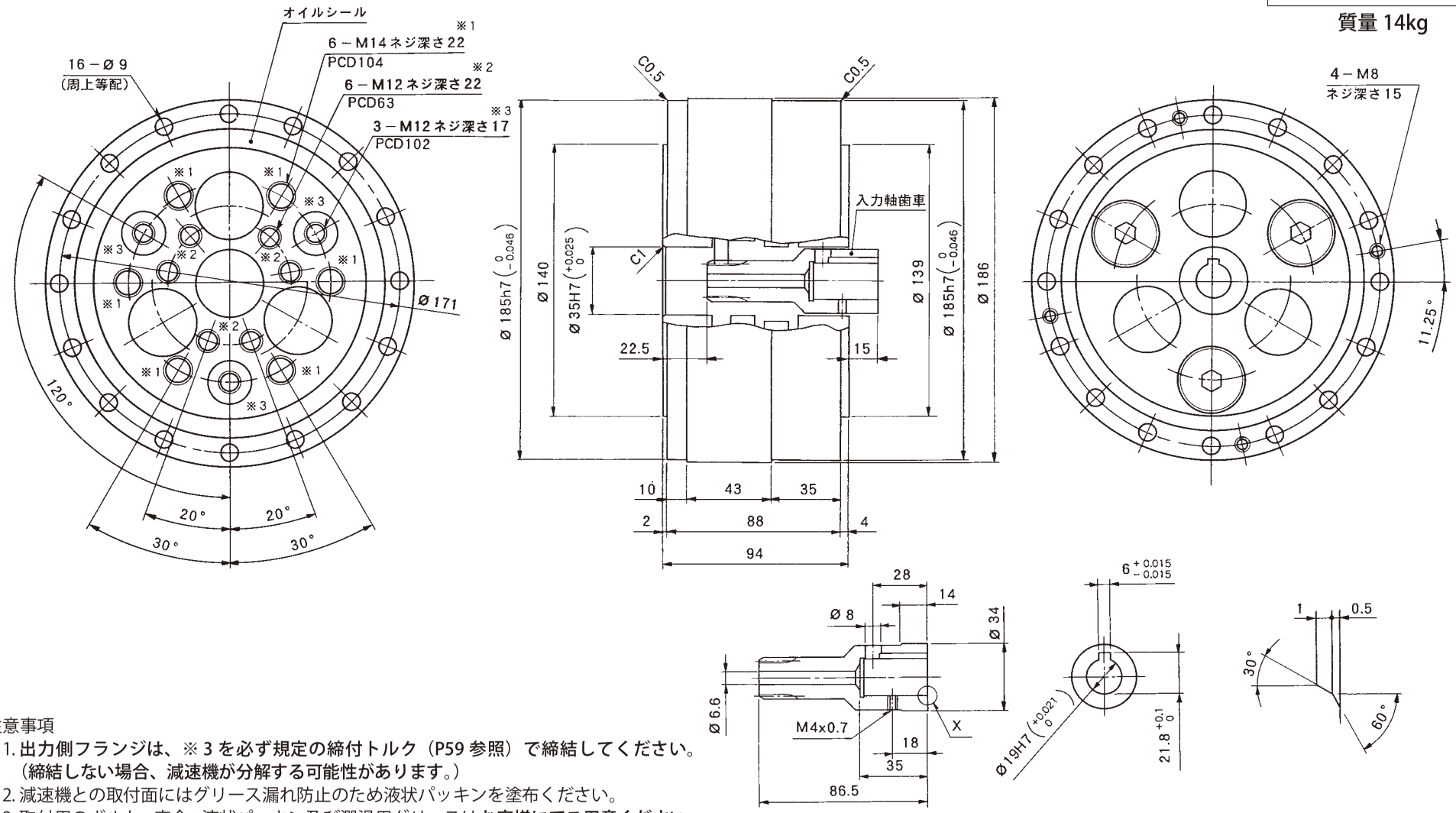

注意事項

1. **出力側フランジは、※3を必ず規定の締付トルク（P59参照）で締結してください。（締結しない場合、減速機が分解する可能性があります。）**
2. 減速機との取付面にはグリース漏れ防止のため液状パッキンを塗布ください。
3. 取付用のボルト、座金、液状パッキン及び潤滑用グリースは**お客様にてご用意ください。**（P59参照）
4. 外形寸法は予告なしに変更することがありますのでご了承ください。
5. 標準仕様は塗装していません。

入力軸歯車詳細

・入力軸歯車ホロー径は最大∅22mm対応可能です。

T455　外形図

質量 24kg

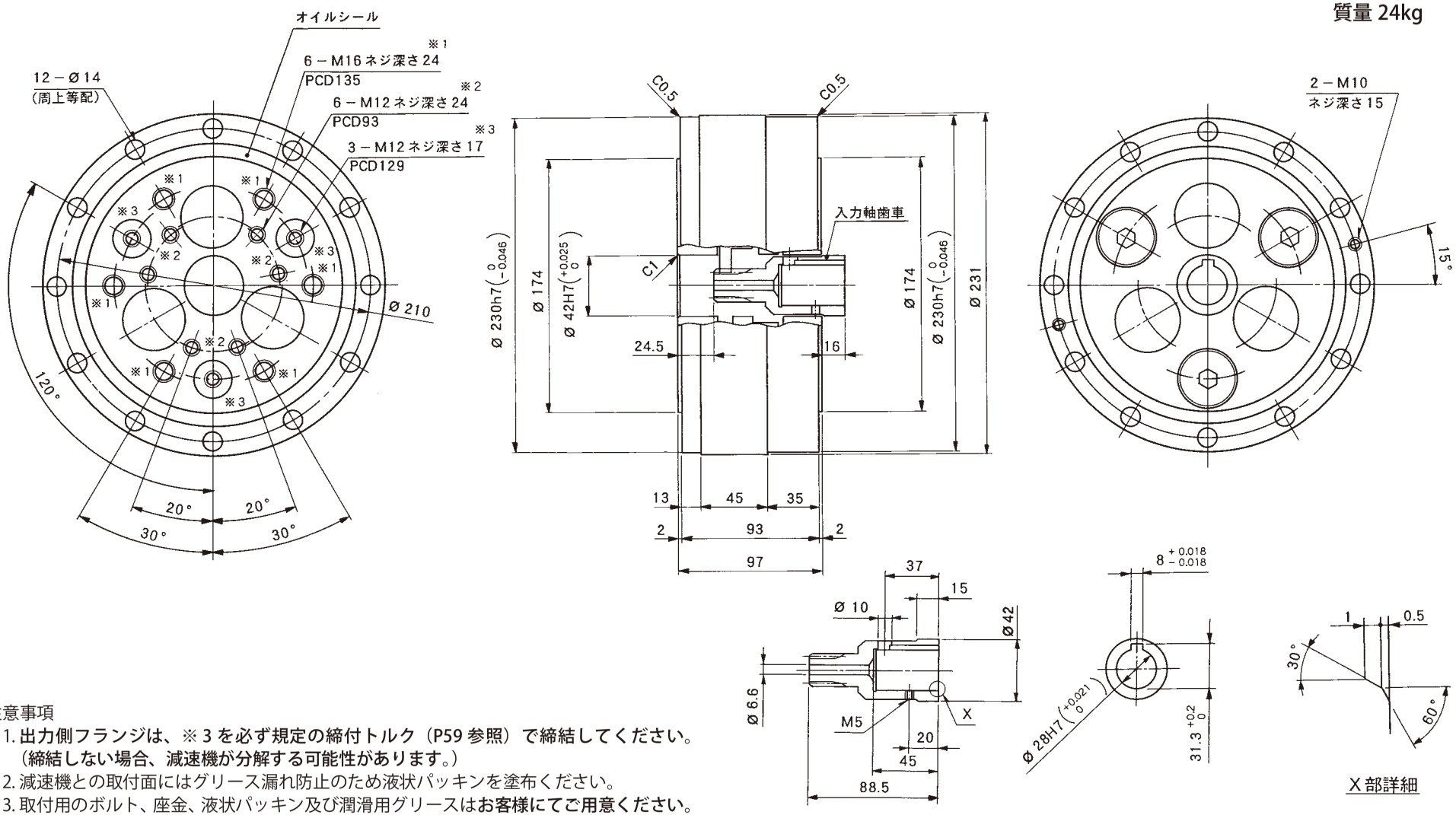

注意事項

1. **出力側フランジは、※ 3 を必ず規定の締付トルク（P59 参照）で締結してください。**
   （締結しない場合、減速機が分解する可能性があります。）
2. 減速機との取付面にはグリース漏れ防止のため液状パッキンを塗布ください。
3. 取付用のボルト、座金、液状パッキン及び潤滑用グリースは**お客様にてご用意ください。**
   （P59 参照）
4. 外形寸法は予告なしに変更することがありますのでご了承ください。
5. 標準仕様は塗装していません。

入力軸歯車詳細

・入力軸歯車ホロー径は最大∅ 28mm です。

T555　外形図

質量 34kg

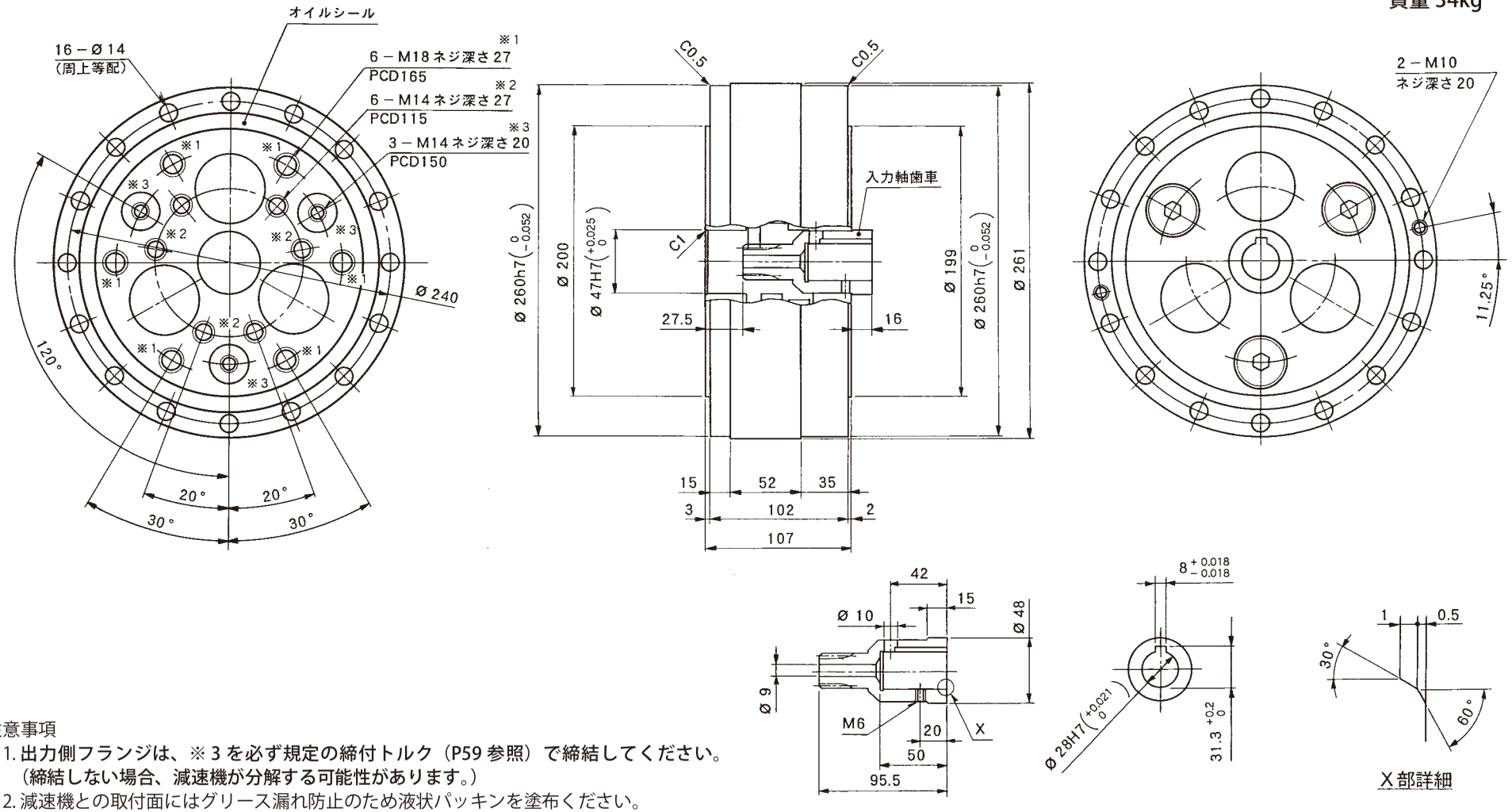

注意事項

1. **出力側フランジは、※ 3 を必ず規定の締付トルク（P59 参照）で締結してください。（締結しない場合、減速機が分解する可能性があります。）**
2. 減速機との取付面にはグリース漏れ防止のため液状パッキンを塗布ください。
3. 取付用のボルト、座金、液状パッキン及び潤滑用グリースは**お客様にてご用意ください。**（P59 参照）
4. 外形寸法は予告なしに変更することがありますのでご了承ください。
5. 標準仕様は塗装していません。

入力軸歯車詳細

・入力軸歯車ホロー径は最大Ø 30mm 対応可能です。

T655　外形図

質量 48kg

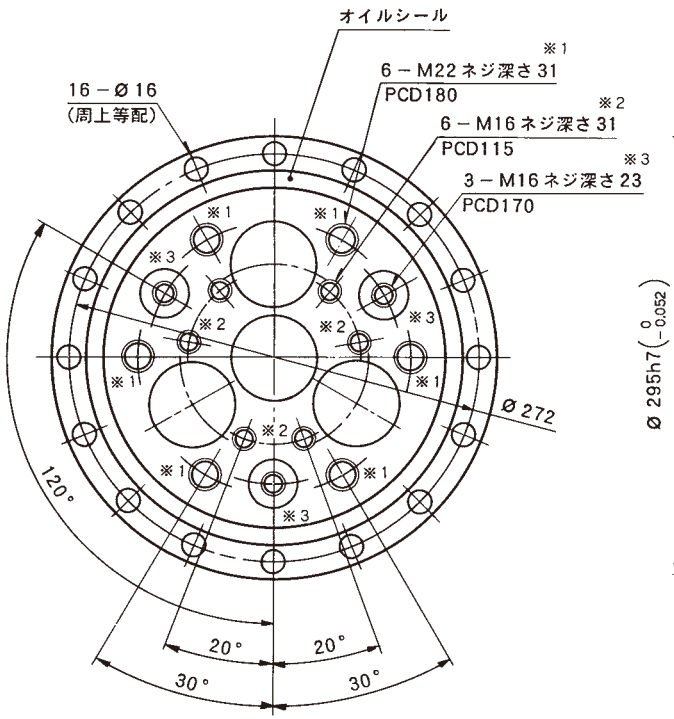

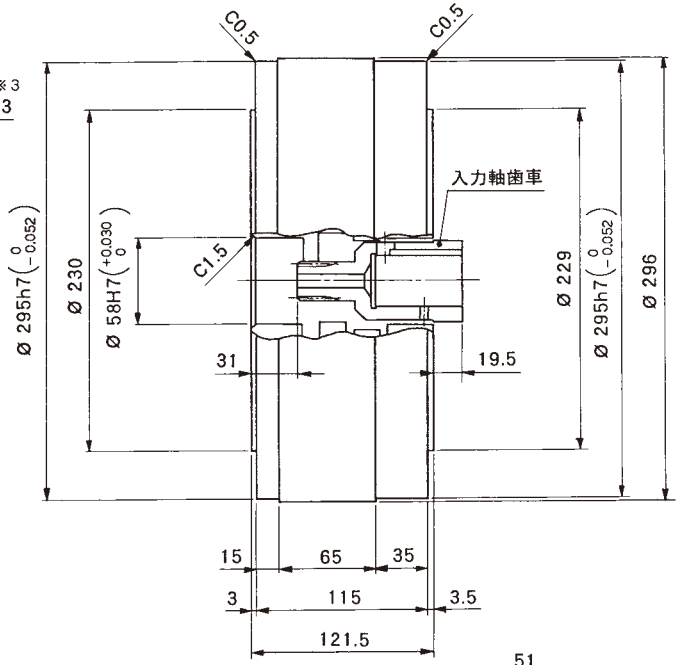

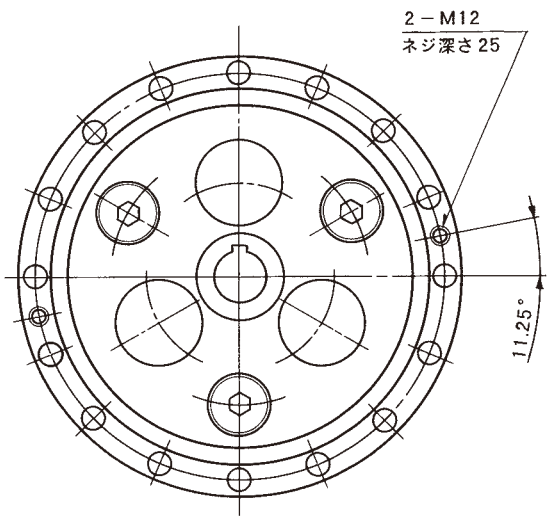

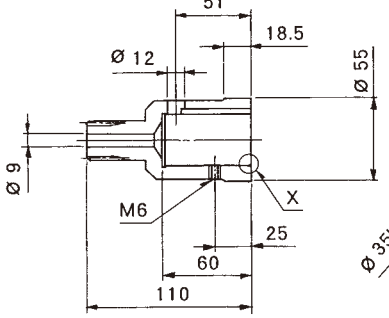

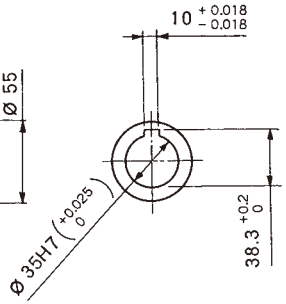

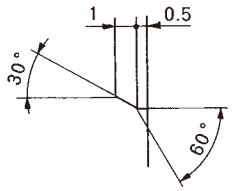

X 部詳細

注意事項

1. **出力側フランジは、※ 3 を必ず規定の締付トルク（P59 参照）で締結してください。（締結しない場合、減速機が分解する可能性があります。）**
2. 減速機との取付面にはグリース漏れ防止のため液状パッキンを塗布ください。
3. 取付用のボルト、座金、液状パッキン及び潤滑用グリースは**お客様にてご用意ください。**（P59 参照）
4. 外形寸法は予告なしに変更することがありますのでご了承ください。
5. 標準仕様は塗装していません。

入力軸歯車詳細

・入力軸歯車ホロー径は最大∅ 35mm です。

T755　外形図

質量 71kg

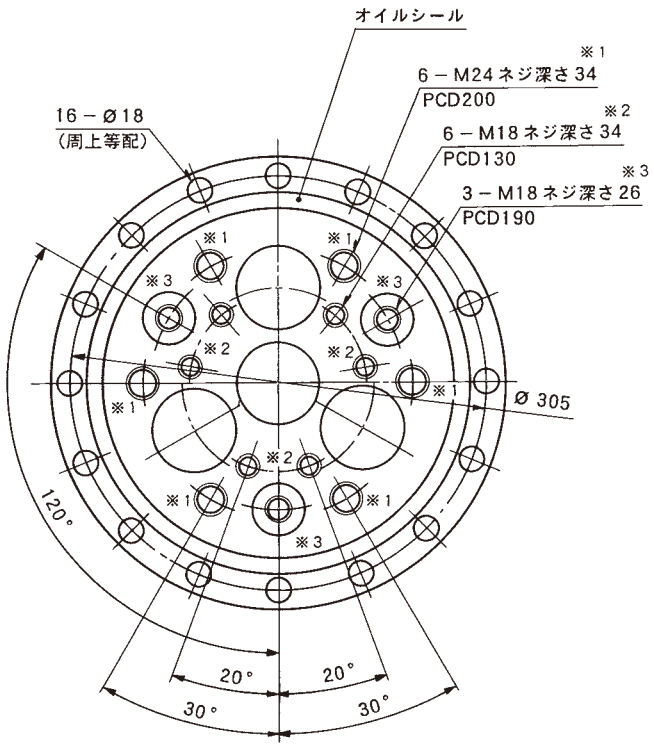

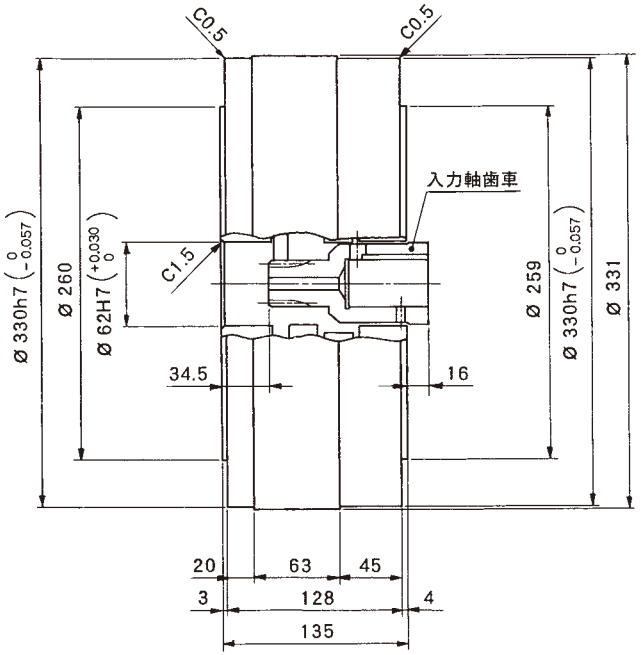

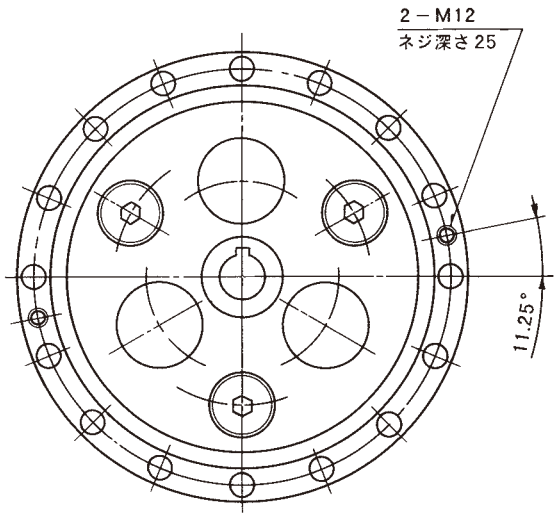

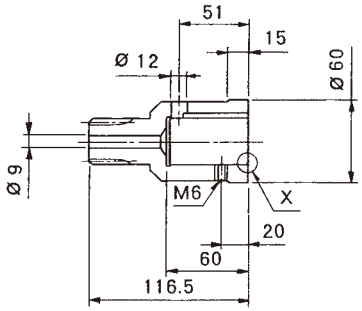

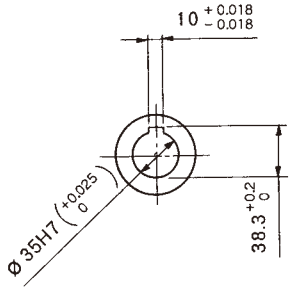

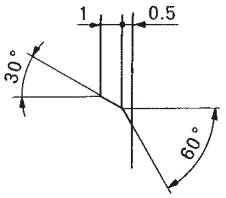

X 部詳細

注意事項

1. **出力側フランジは、※ 3 を必ず規定の締付トルク（P59 参照）で締結してください。（締結しない場合、減速機が分解する可能性があります。）**
2. 減速機との取付面にはグリース漏れ防止のため液状パッキンを塗布ください。
3. 取付用のボルト、座金、液状パッキン及び潤滑用グリースは**お客様にてご用意ください。**（P59 参照）
4. 外形寸法は予告なしに変更することがありますのでご了承ください。
5. 標準仕様は塗装していません。

入力軸歯車詳細

・入力軸歯車ホロー径は最大Ø 40mm 対応可能です。