11. 設計上の注意

11-1. 組込方法と寸法精度

図 T-18　組込方法

組込例 1

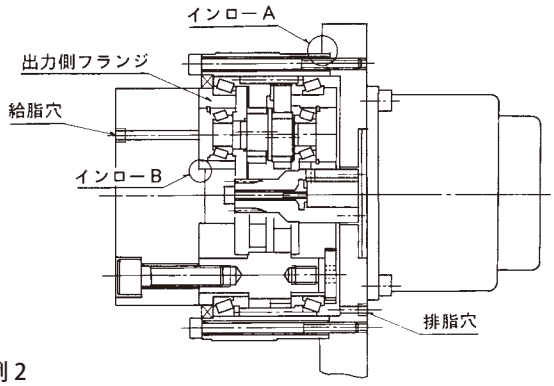

組込例 2

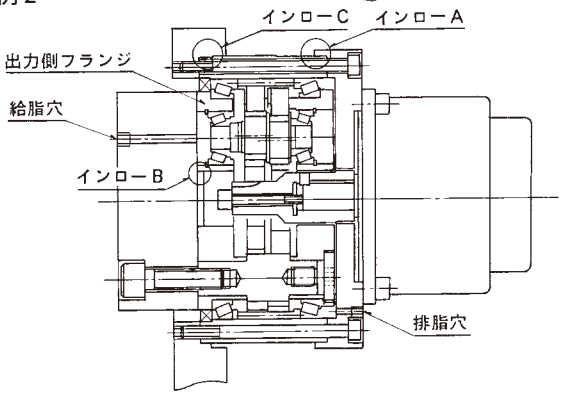

●モータ等入力部はインロー A を基準に組み込んでください。

●減速機出力側の組み込みにはインロー B、ケースの組み込みにはインロー C、を使用ください。

●水分やゴミの侵入を防ぐ為、接合面に液状パッキンを塗布してください。

図 T-19　組込寸法精度

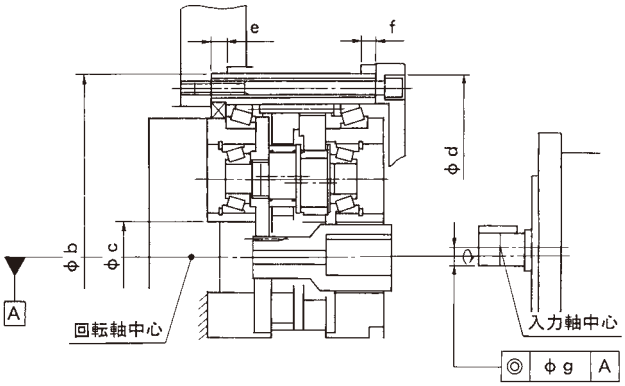

・取付部インローは表 T-17 の b, c, d です。
・取付部のインロー深さは表 T-17 の e, f 以下としてください。
・取付部の推奨精度は表 T-17 の同軸度 g 以内です。

表 T-17

枠番	取付部インロー			インロー深さ		回転軸に対する同軸度 g
	b	c	d	e	f	
T155	∅ 125 H7 ／ h7	∅ 23.5 H7 ／ h7	∅ 125 H7 ／ h7	8	8	∅ 0.03
T255	∅ 155 H7 ／ h7	∅ 28 H7 ／ h7	∅ 155 H7 ／ h7	8	8	
T355	∅ 185 H7 ／ h7	∅ 35 H7 ／ h7	∅ 185 H7 ／ h7	8	8	
T455	∅ 230 H7 ／ h7	∅ 42 H7 ／ h7	∅ 230 H7 ／ h7	10	10	
T555	∅ 260 H7 ／ h7	∅ 47 H7 ／ h7	∅ 260 H7 ／ h7	10	10	∅ 0.05
T655	∅ 295 H7 ／ h7	∅ 58 H7 ／ h7	∅ 295 H7 ／ h7	10	10	
T755	∅ 330 H7 ／ h7	∅ 62 H7 ／ h7	∅ 330 H7 ／ h7	15	15	