8-6. 増速起動トルク

増速起動トルク：減速機を無負荷の状態で出力側から起動させるために必要なトルク

表 T-8　増速起動トルク値

枠番	増速起動トルク	
	N・m	kgf・m
T155	20	2
T255	49	5
T355	88	9
T455	108	11
T555	137	14
T655	167	17
T755	196	20

注）表 T-8 はナラシ運転後の平均値です。

表 T-9　測定条件

潤　滑	弊社標準グリース

9. 主軸受

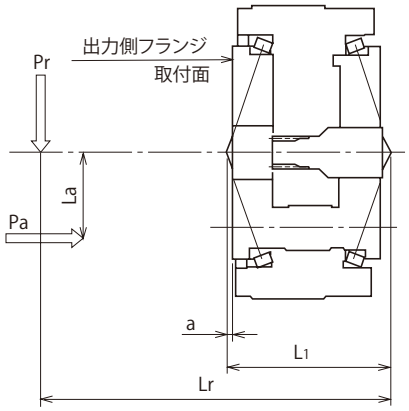

図 T-15　各荷重点間スパン
注）Lr＞4×L_1の時はお問い合わせ下さい。

1. モーメント剛性
外部よりかかるモーメントによって生ずる出力側フランジの傾き剛さを表します。

外部モーメント M
M=Pr•Lr ＋ Pa•La‥‥（式 T-7）

2. 許容モーメント、許容スラスト荷重
外部モーメント及び外部スラスト荷重は（式 T-8）（式 T-9）及び図 T-16 により確認下さい。

等価モーメント Me
Me=Cf•Fs_1•Pr•Lr ＋ Cf•Fs_1•Pa•La‥‥（式 T-8）

等価スラスト荷重 Pae
Pae=Cf•Fs_1•Pa•‥‥（式 T-9）

Cf ：連結係数［表 T-13］
Fs_1：衝撃係数［表 T-14］

Pr：実ラジアル荷重（N, kgf）
Pa：実スラスト荷重（N, kgf）

表T-10　荷重点間スパン（mm）

枠番	荷重点間スパン	
	L_1（mm）	a（mm）
T155	80.9	5.2
T255	92.4	5.7
T355	120.0	12.0
T455	147.2	22.6
T555	169.8	28.9
T655	205.8	39.4
T755	227.8	43.9

表 T-11　モーメント剛性

枠番	モーメント剛性	
	（N•m／arc min）	（kgf•m／arc min）
T155	392	40
T255	834	85
T355	1373	140
T455	1864	190
T555	2943	300
T655	4415	450
T755	6377	650

表 T-12　許容モーメント、許容スラスト荷重

枠番	許容モーメント		許容スラスト	
	（N・m）	（kgf・m）	（N）	（kgf）
T155	883	90	3924	400
T255	1177	120	3924	400
T355	1815	185	5396	550
T455	2747	280	6867	700
T555	4169	425	8339	850
T655	6377	650	10791	1100
T755	9565	975	13734	1400

表 T-13　連結係数　Cf

連結方式	Cf
チェーン	1
歯車	1.25
タイミングベルト	1.25
V ベルト	1.5

表 T-14　衝撃係数　Fs_1

衝撃の程度	Fs_1
衝撃がほとんど無い場合	1
衝撃がややある場合	1 ～ 1.2
激しい衝撃を伴う場合	1.4 ～ 1.6

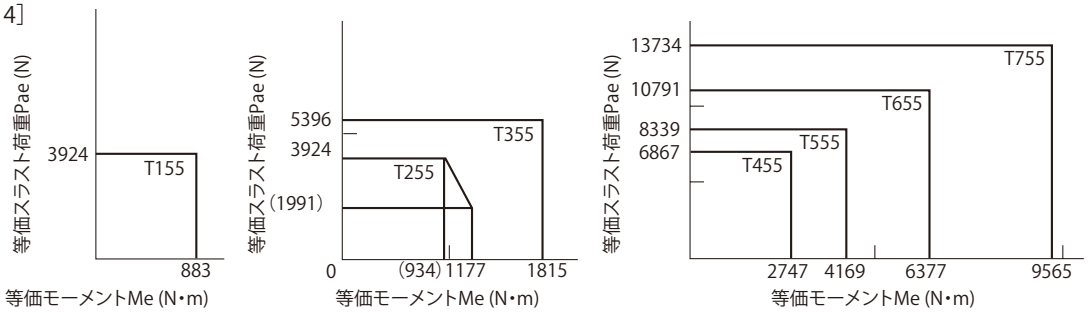

図 T-16　許容モーメント・スラスト荷重線図