バイエル®無段変速機
バイエル・サイクロ可変減速機

SHI
Sumitomo Heavy Industries

Beier Variator®

Cat. No.
B133

住友重機械工業株式会社

Beier Variator®

50万台を超える実績が、安心をお届けします。

バイエル無段変速機は多くの摩擦円板による独特の摩擦伝動機構を持つ優れた機械式無段変速機です。

その発明は1903年オーストリアに生まれたヨーゼフ・バイエル博士によって行なわれました。

サイクロ減速機に続く動力伝達装置事業の柱として、かねてからバイエル無段変速機に注目していた住友重機械は昭和27年(1952年)、バイエル博士の所属するＨＩＶＡＧ社(リヒテンシュタイン公国)と技術提携契約を取り交わし、日本国内での生産を開始いたしました。

その後は高度成長期においてさえ日本の経済成長率をはるかに超えるペースで成長を続け、昨年、生産累計50万台を達成いたしました。

38年の歴史と、50万台の実績、そして多様化するニーズに応える豊富なシリーズ、応用製品群、そして制御機器群。

バイエル無段変速機は機械式無段変速機の文字通りのトップ製品として日本はもとより世界各国で愛用されています。

中央がバイエル博士

目　次

1. 特長

B **負荷容量が大きい** → I ~ III

多くの薄い摩擦円板による独特の摩擦伝動機構により、多くの圧接点を有しているため、接触部の面圧が低く負荷容量に余裕があります。

E **過負荷に強い** → II

接触部は流体摩擦に近い状態で動力を伝達しているので、ある程度過負荷が加えられても、油膜が切れて金属接触の状態になるおそれがありません。

I **長　寿　命** → II

摩擦円板には耐摩耗性に富む疲労強度の高い特殊合金鋼を使用していることと、接触面間には油膜がつねに保持される機構であることによって摩擦円板の摩耗が非常に少なく耐久性は抜群です。

E **高　効　率** → IV

摩擦接触部の圧接力・形状等の最適設計により、高効率の運転を行なうことができます。

R **小型・軽量** → I

摩擦伝動部は薄い摩擦円板群で構成されているため、大負荷容量にもかかわらず全体の形状は小形軽量です。

また、0.75kW～5.5kWについては世界最小の産業用交流電動機"Fシリーズ"の開発により更にコンパクトになりました。

バイエル無段変速機横形

バイエル無段変速機立形

世界最小
Fシリーズモータ
アルミ合金製フレーム

I　非常に多くの圧接点を有する

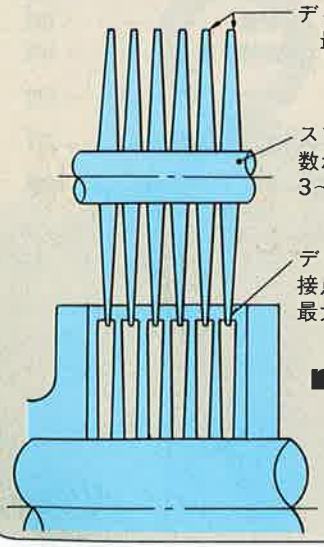

■多くの圧接点で余裕を持って動力を伝達。

＋

II　接触部の曲率半径が大きい

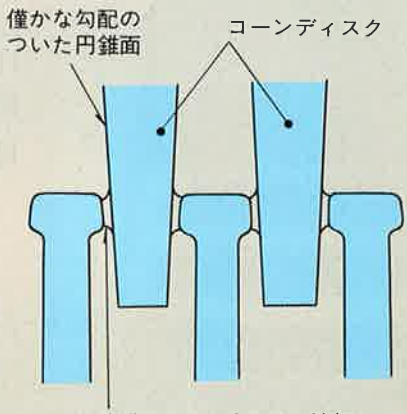

＝

III　非常に低い面圧を実現

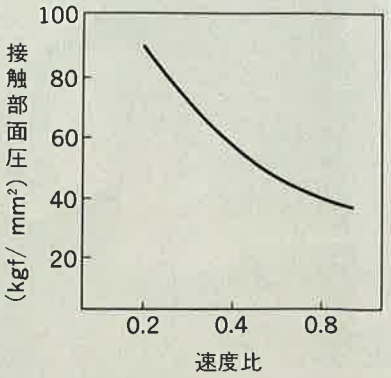

面圧が低いため
- ○長寿命
- ○負荷容量が大きい
- ○過負荷に強い

VARIATOR

速度の安定性
負荷変動による速度変化が少なく長時間の運転にも安定した回転を伝えます。 I

振動が少ない
回転部分は慣性モーメントが小さく、またバランスが完全にとれた設計となっているので殆ど振動はありません。 P.7～8

同　心
入力軸・出力軸が同一心上に配置されていますから取扱い上便利です。 P.8

豊富な機種
いかなるご要望にもお応えできるよう、広範囲にわたる標準機種と応用機種をそろえています。 P.9～15

大　容　量
現在製作している最大容量は150kWで、これは世界最大級の機械式無段変速機です。 P.11, 12

低出力回転数での変速
サイクロ減速機と組み合わせた「バイエル・サイクロ可変減速機」では低速度域においても広範囲の変速が可能です。 P.22, 68, 116

容易な変速操作
ハンドルにより変速操作は容易で、運転中負荷をかけたまま急速かつ、確実に変速できます。 P.5

高度な制御にも余裕を持って対応
オールデジタル式の新形スピードセッターSP-20D、各種遠隔操作装置と組み合わせることにより、より高度なアプリケーションが可能です。 P.138

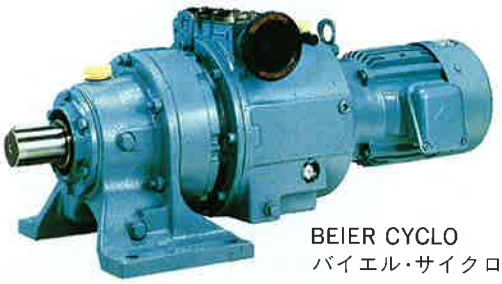

50年の歴史と400万台の実績を誇るサイクロ減速機をコンパクトに直結

BEIER CYCLO
バイエル・サイクロ可変減速機

スピードセッター
SP-20D形

Ⅳ　自動調圧カム機構

常に最適な圧接力をディスクに与える。

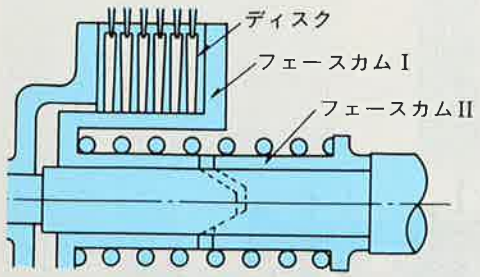

カム機構は、負荷の大きさに合わせてディスクの圧接力を調節します。

Ⅴ　豊富な機種、応用製品

最適な一台が必ず見つかります。

無段変速機本体

■定トルクと定出力の中間特性　=A形
- 0.2-150kW
- 横形、立形

■定出力形　=B形
- 0.2-110kW
- 横形、立形

■広変速範囲形=D形
- 0.4-7.5kW
- 横形、立形

減速機構部

■基本形
減速機構
無し

■歯車減速
機構付
減速比 2～5

■サイクロ減速機
直結形
減速比
6～1003～

各種仕様

■標準仕様
■屋外形
■安全増防爆形
■耐圧防爆形
■リモートコントロール装置付
■スピードセッター付
■速度検出器内蔵形
■NEMA規格準拠
■CSA規格準拠
■特殊電圧
■特殊絶縁
■熱帯処理
■防食1種、2種
■その他

2. 機構

バイエル無段変速機は、多くの薄い摩擦円板により巧みに考案された摩擦

動力の伝達経路

■図１の入力軸①に入力された動力は歯車②③④を介して多数のスプライン軸⑤(3～8本)に伝達され、さらに多数のコーンディスク⑥(最大で一台当たり88枚)に均等に配分されます。

■コーンディスク⑥は中央に配置されたフランジディスク⑩の間に交互にはさまれており、バネ⑦とフェースカム⑨により常に最適な圧接力で押しつけられています。

■動力はコーンデイスク⑥から油膜を介してフランジディスク⑩に伝達され、フェースカム⑨を経て出力軸⑧に伝わります。

＊一枚のコーンディスクはフランジディスクとの間にそれぞれ２ヵ所の接触面を有しています。

■自動調圧方式：フェースカム⑨は常に負荷に応じた推力を発生してディスクに適切な圧接力が作用する様に工夫されています。

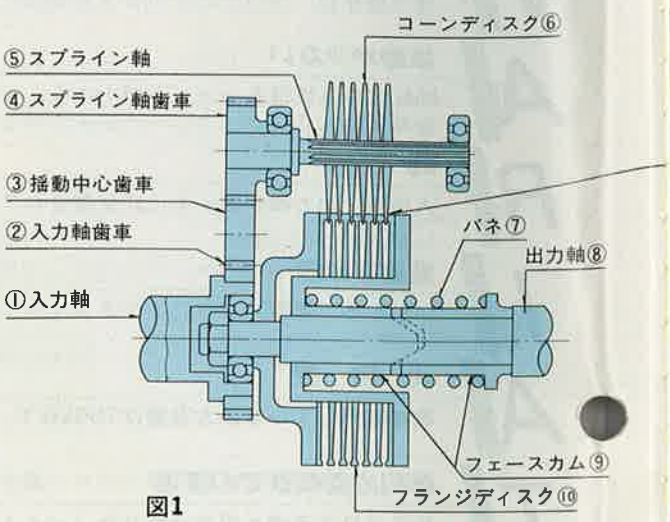

図1

変速方式

■変速操作はコーンディスク群⑥をフランジディスク群⑩に出入りさせることにより行いますが、それらが同時に、正確に作動し、常に安定した回転を保つ事を目的に、リンク機構を応用した図2のような変速操作輪機構を採用しています。

■フランジディスクの接触点がコーンディスクの中心に近いほど出力軸は低速となります。(図3低速時)

■フランジディスクの接触点がコーンディスクの外周に近いほど出力軸は高速となります。(図4高速時)

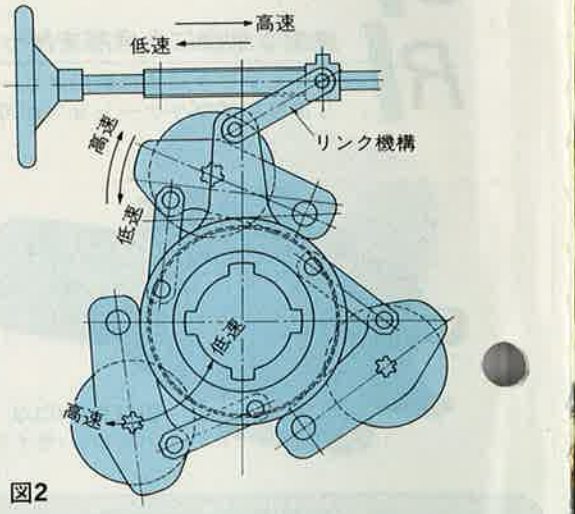

図2

広変速範囲形(D形)の場合

■入力側と出力側にコーンディスク⑥とフランジディスク⑩とからなる摩擦伝動機構をもっています。（機種により構造は多少異なります）

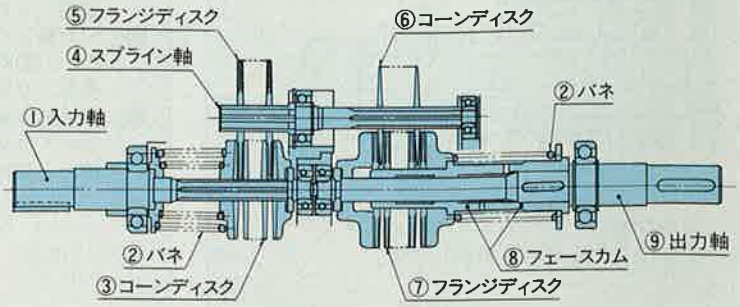

図5

伝動機構をもちいた機械式無段変速機です。

Beier Variator®

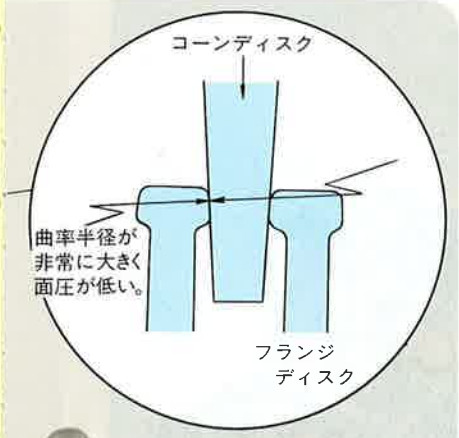

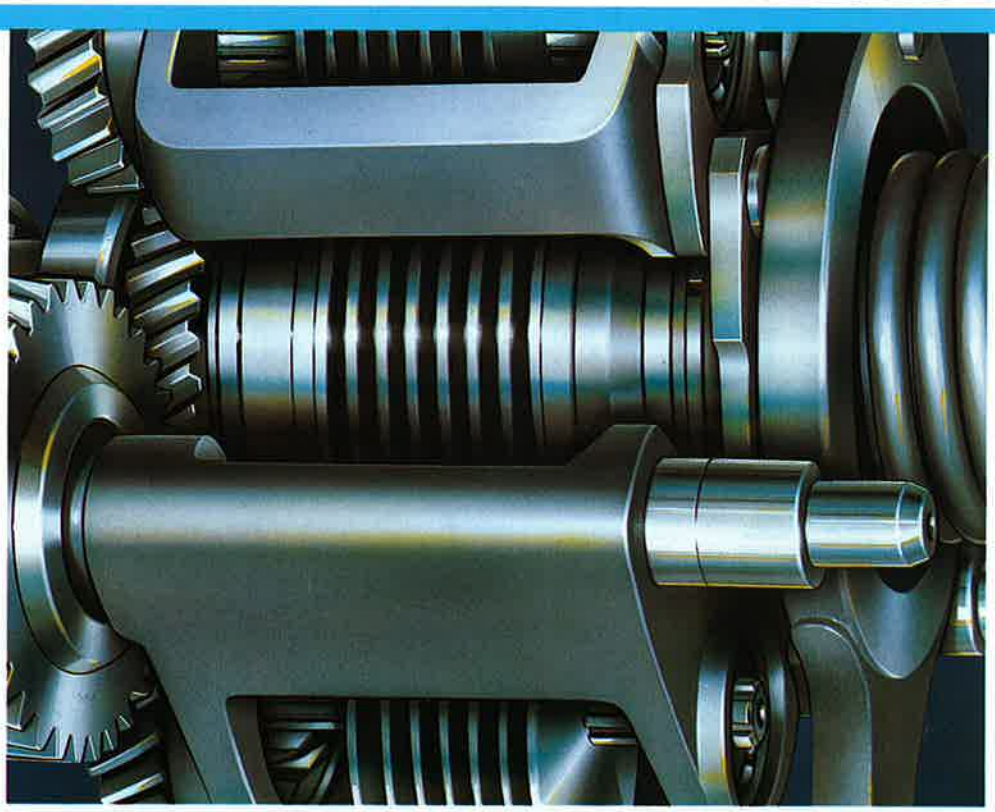

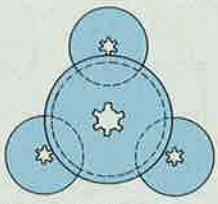

図3　低速時

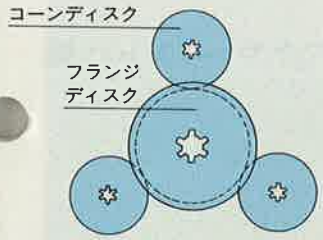

図4　高速時

■基準形

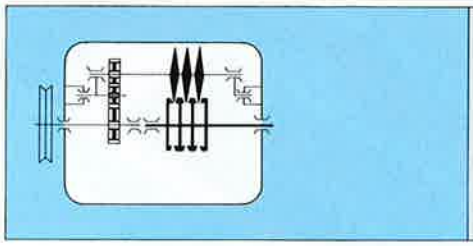

■A形、B形バイエル無段変速機(基準形)

A形、B形バイエル無段変速機は薄い摩擦円板による摩擦伝動機構をもつすぐれた変速機です。
A形は定トルク特性と定出力特性の中間特性を持っています。
B形は、定出力特性を持っています。

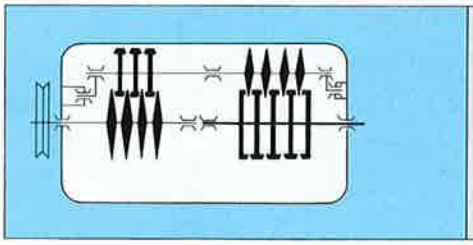

■D形バイエル無段変速機(基準形)

D形バイエル無段変速機は摩擦伝動機構を2段に組み合わせて、運転中連続的に広範囲(変速比は1：10)に変速できるようにしたものです。

■減速機構付

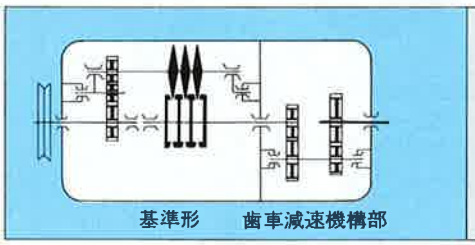

■歯車減速機構付バイエル無段変速機

歯車減速機構付バイエル無段変速機は、基準形の出力部に歯車減速機構(減速比2～5)を直結したものです。(D形なし)

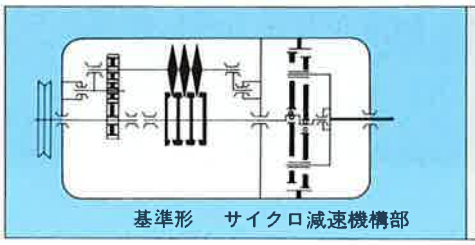

■サイクロ減速機構付バイエル無段変速機

(バイエル・サイクロ可変減速機)

サイクロ減速機構付バイエル無段変速機は基準形の出力部にサイクロ減速機を直結したもので、大きな減速比(1段形6～87・2段形121～7569)と変速が同時に得られます。

3. 構造図

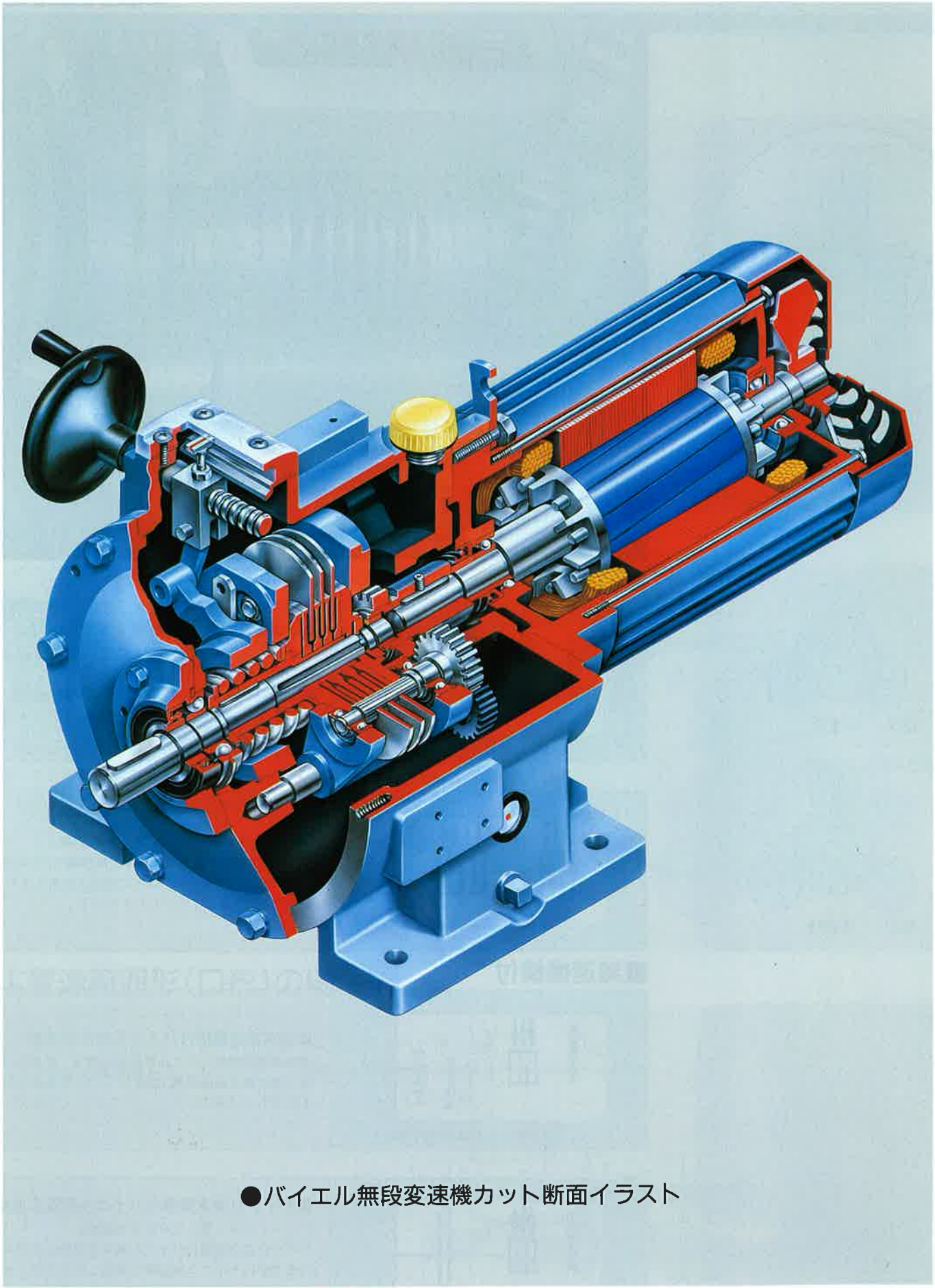

●バイエル無段変速機カット断面イラスト

■A・B形バイエル無段変速機基準形

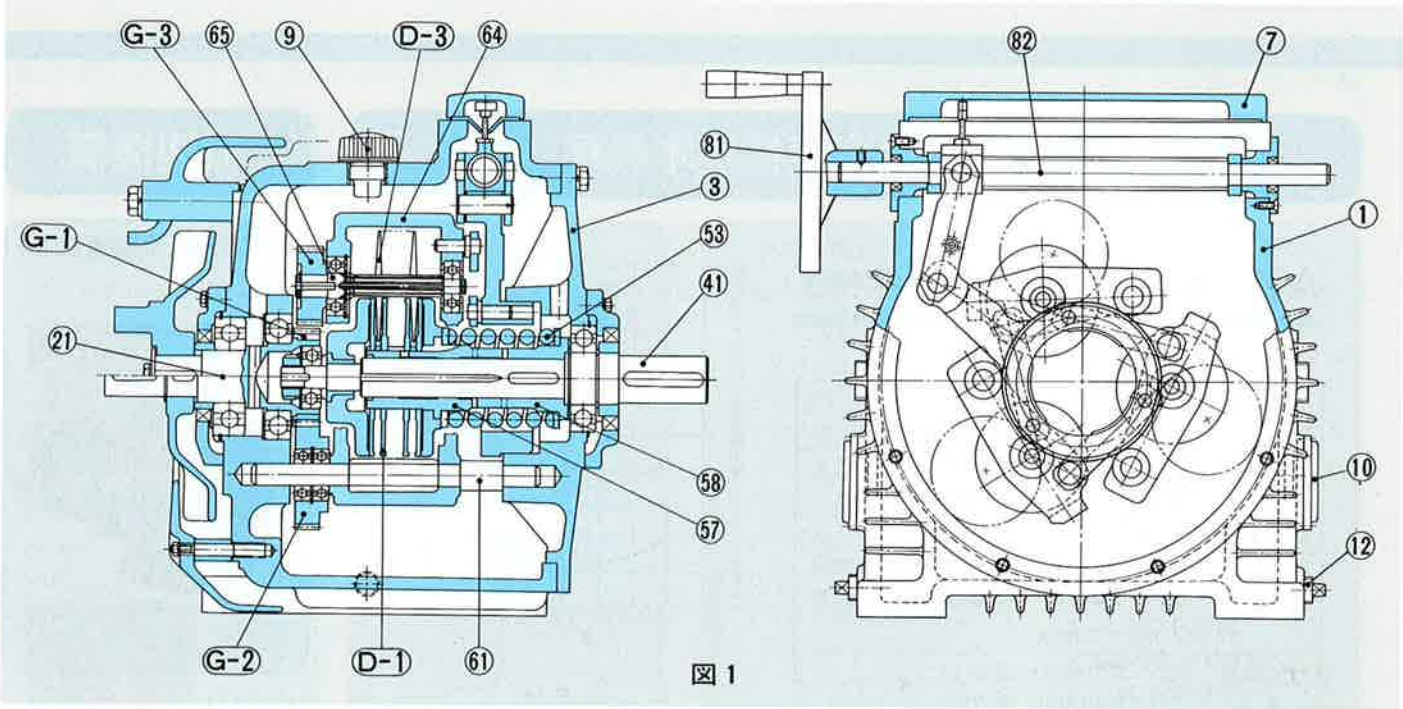

図 1

■主要部品

品番	部品名	品番	部品名	品番	部品名	品番	部品名
1	ケース	41	出力軸(図2では高速軸)	81	操作ハンドル	C-1	低速軸
3	カバー	53	バネ	82	操作軸	C-2	外カバー
7	指針窓	57	フェースカムⅠ	D-1	フランジディスク	C-3	偏心体
9	給油栓	58	フェースカムⅡ	D-3	コーンディスク	C-4	内ピン
10	オイルゲージ	61	揺動軸	G-1	入力軸歯車	C-5	外ピン
12	排油栓	64	アーム	G-2	揺動中心歯車	C-6	枠
21	入力軸	65	スプライン軸	G-3	スプライン軸歯車	C-7	曲線板

■バイエル・サイクロ可変減速機

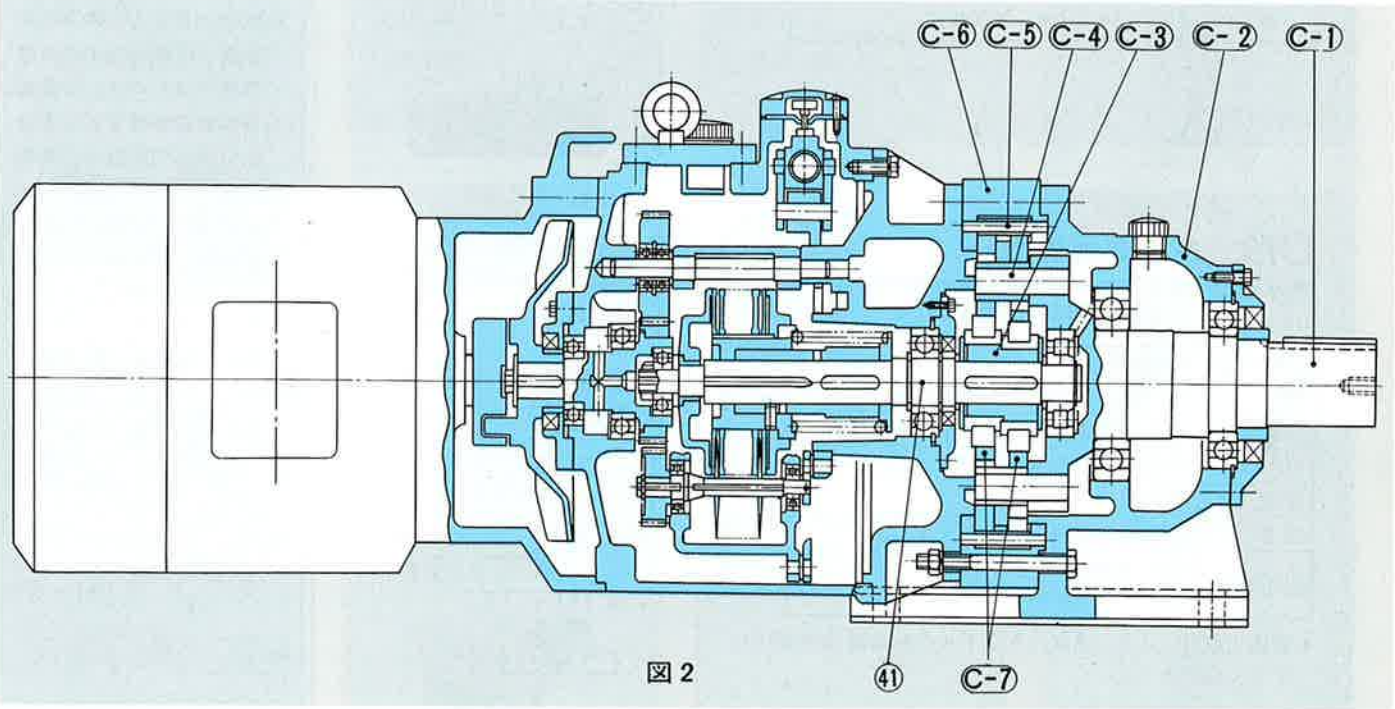

図 2

4. シリーズ 一覧

バイエル無段変速機基本機種

A形　定トルクと定出力の中間特性

(0.2kW～150kW)

A形バイエル無段変速機	
特性	定トルクと定出力の中間特性
伝達容量	動力の伝達容量は速度比により変化
出力トルク	低速時には高速時の2倍
変速比	1：4
用途	負荷トルクが一定の用途あるいは右図に示すA形のトルク特性に類似した負荷トルクの用途
出力回転数 ※2	300～1200rpm（50Hz） 360～1440rpm（60Hz）

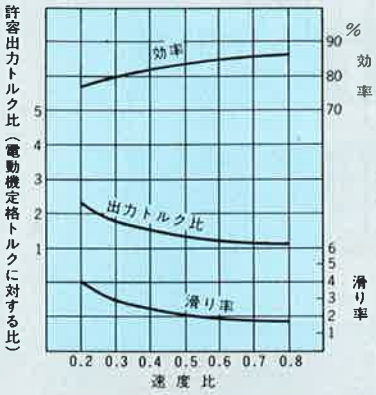

P.18

B形　定出力形

(0.2kW～110kW)

B形バイエル無段変速機	
特性	定出力特性
伝達容量	動力の伝達容量は速度比に関係無く一定
出力トルク	低速時には高速時の4倍
変速比	1：4
用途	定出力特性の負荷
出力回転数 ※2	300～1200rpm（50Hz） 360～1440rpm（60Hz）

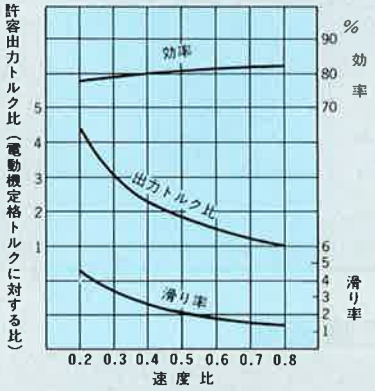

P.64

D形　広変速範囲形

(0.4kW～7.5kW)

D形バイエル無段変速機	
特性	定トルクと定出力の中間特性
伝達容量	動力の伝達容量は速度比により変化
出力トルク	低速時には高速時の3倍
変速比	1：10
用途	広範囲の変速を必要とする用途
出力回転数	90～900rpm（50Hz） 108～1080rpm（60Hz）

＊最適化設計により、更に大きなトルクを伝達できるようになりました。

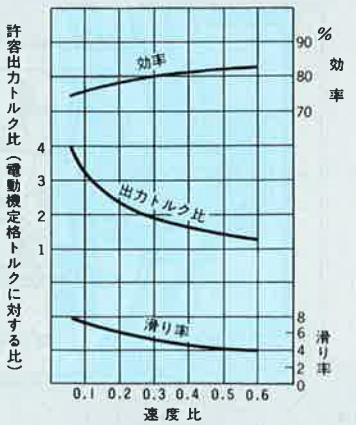

P.112

減速機構

基準形(減速機構無し)

歯車減速機構付

- 基準形よりも低い出力回転数が必要な場合にご使用ください。
- 浸炭研磨ギヤによる静粛な運転
- 減速比2～5
- D形との組合せはありません。

サイクロ®減速機付

- 50年の歴史と400万台の実績。信頼のサイクロ減速機をコンパクトに直結。
- 歯車減速機構付より更に低い出力回転数が必要な場合にご使用ください。
- 減速比6～1003～
- 呼称はバイエル・サイクロ可変減速機となります。

サイクロ減速機の構造模型

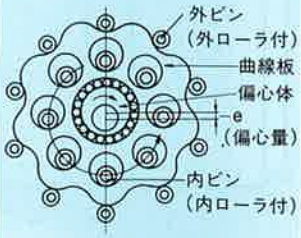

※1 A形、B形、D形の各シリーズに電動機直結形と両軸形(電動機無し)があります。
※2 出力回転数は機種により若干異なります。詳しくは各シリーズの選定表をご参照ください。

変速操作

手動変速

□ハンドル操作式

⇨P.137

□変速指示装置付

直結形　横方向から速度を
(CID)　確認

⇨P.137

L形　チェーンを介して変速

⇨P.137

F形　フレキシブルシャフト等を介して変速

⇨P.137

自動変速

□電気式遠隔操作(RC)

ウォームギヤ方式

⇨P.138

サイクロ減速機方式

⇨P.138

□油圧・空気圧式
遠隔操作(HC)

⇨P.140

速度検出・表示

速度検出方式

□非接触で悪環境に強い電磁式センサを全シリーズに採用。⇨P.141

バイエル®
無段変速機用

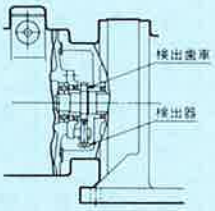

バイエル・サイクロ
可変減速機用

速度表示方式 ⇨P.147

□指針窓

屋内形用

屋外形用

□ディジタル回転計
換算機能付

□アナログ回転計

各種仕様

バイエル無段変速機部

□屋外仕様

- 空気抜栓が屋外用に変更されます。
- 7.5kW以下（B形のみ5.5kW以下）の機種は指針窓が屋外用に、それ以外は変速指示装置式になります。

□リミットスイッチ付

①電気式遠隔操作装置(RC)付
②スピードセッター付
③速度検出をバイエル出力軸以外の所から行なう。

以上①②③の条件下で、パイロットモーターの空転を防止するための装置です。

⇨P.148

電動機部

□標準仕様
□屋外形
□特殊電圧
□安全増防爆形
□耐圧防爆形
□防塵形
□耐湿処理
□熱帯処理
□高温用
□船用
□両出軸
□CSA規格検定合格品
□NEMA規格準拠品
□防食形
□特種絶縁
□その他

制御機器

□スピードセッター

バイエル無段変速機の用途を無限に広げるための自動制御装置です。

⇨P.149

○マイコン制御
C-MOSCPU採用
正確で高機能

○ディジタル表示
○ディジタル設定
○4-20mA入力
○4-20mA出力
全て標準！

□プログラム制御盤

□比率制御盤

□同調制御盤

□外部取付ディジタルスイッチ

□2点押ボタンスイッチ

5. 標準機種一覧表

■A形 横形バイエル標準機種一覧表

モータ容量〔kW〕			0.2	0.4	0.75	1.5	2.2	3.7	5.5	7.5	11	15	22	30	37	55	75	110	150	掲載頁
A形	基本形	モータ直結形	☆	☆	☆	☆	☆	☆	☆	○	○	●	●	●	●	●	●	—	—	23
		両軸形	○	○	○	○	○	○	○	○	○	○	○	○	○	○	○	○	○	23
	歯車減速機構付	減速比 2	○	○	○	○	○	○	○	○	○	●	●	●	●	●	●	—	—	24
		3	○	○	○	○	○	○	○	○	○	●	●	●	●	●	●	—	—	24
		4	○	○	○	○	○	○	○	○	○	●	●	●	●	●	●	—	—	25
		5	○	○	○	○	○	○	○	○	—	—	—	—	●	●	●	—	—	25
	サイクロ減速機付（一段形）	減速比 6	○	○	○	○	○	—	—	—	—	—	—	—	—	—	—	—	—	28
		8	○	○	○	○	○	○	○	—	—	—	—	—	—	—	—	—	—	28
		11	○	○	○	○	○	○	○	○	○	●	●	●	●	●	—	—	—	29
		13	○	○	○	○	○	○	○	○	○	—	—	—	—	—	—	—	—	29
		15	○	○	○	○	○	○	○	○	○	●	●	●	●	●	—	—	—	30
		17	○	○	○	○	○	○	○	○	○	—	—	—	—	—	—	—	—	30
		21	○	○	○	○	○	○	○	○	○	●	●	●	●	●	—	—	—	31
		25	○	○	○	○	○	○	○	○	○	—	—	—	—	—	—	—	—	31
		29	○	○	○	○	○	○	○	○	○	●	●	●	●	●	—	—	—	32
		35	○	○	○	○	○	○	○	○	○	—	—	—	—	—	—	—	—	32
		43	○	○	○	○	○	○	○	○	○	●	●	●	●	●	●	—	—	33
		51	○	○	○	○	○	○	○	○	○	—	—	—	—	—	—	—	—	33
		59	○	○	○	○	○	○	○	○	○	●	●	●	●	●	●	—	—	34
		71	○	○	○	○	○	○	○	○	○	—	—	—	—	—	—	—	—	34
		87	○	○	○	○	○	○	○	○	○	●	●	●	●	●	—	—	—	35
	サイクロ減速機付（二段形）	減速比 104	○	○	○	○	○	—	—	—	—	—	—	—	—	—	—	—	—	36
		121	○	○	○	○	○	○	○	○	—	—	—	—	—	—	—	—	—	36
		143	○	○	○	○	○	—	—	—	—	—	—	—	—	—	—	—	—	36
		165	○	○	○	○	○	○	○	○	—	—	—	—	—	—	—	—	—	36
		195	○	○	○	○	○	○	○	○	—	—	—	—	—	—	—	—	—	37
		231	○	○	○	○	○	○	○	○	—	—	—	—	—	—	—	—	—	37
		273	○	○	○	○	○	○	○	○	—	—	—	—	—	—	—	—	—	38
		319	○	○	○	○	○	○	○	○	○	—	—	—	—	—	—	—	—	38
		377	○	○	○	○	○	○	○	○	○	—	—	—	—	—	—	—	—	39
		473	○	○	○	○	○	○	○	○	○	—	—	—	—	—	—	—	—	39
		559	○	○	○	○	○	○	○	○	○	—	—	—	—	—	—	—	—	40
		649	○	○	○	○	○	○	○	○	○	—	—	—	—	—	—	—	—	40
		731	○	○	○	○	○	○	○	○	○	—	—	—	—	—	—	—	—	41
		841	○	○	○	○	○	○	○	○	○	—	—	—	—	—	—	—	—	41
		1003	○	○	○	○	○	○	○	○	○	—	—	—	—	—	—	—	—	42

○印：電動機、サイクロ減速機付は直結形。
●印：電動機、サイクロ減速機付は共通台板付。
☆印：標準仕様（P.19）のものは即納品があります。

注 1. 歯車減速機構付の37kW～75kWの機種について、上表以外に減速比6、7のものも製作しています。
2. サイクロ減速機付は、上表の減速比より大きな減速比についても製作しています。

■A形 立形バイエル標準機種一覧表

モータ容量〔kW〕			0.4	0.75	1.5	2.2	3.7	5.5	7.5	11	15	22	30	37	55	75	110	150	掲載頁
A形	基本形	モータ直結形	○	○	○	○	○	○	○	○	○	○	○	○	○	○	○	○	23
	歯車減速機構付	減速比 2	○	○	○	○	○	○	○	○	○	○	○	—	—	—	—	—	26
		3	○	○	○	○	○	○	○	○	○	○	○	○	○	○	—	—	26
		4	○	○	○	○	○	○	○	○	○	○	○	○	○	○	—	—	27
		5	○	○	○	○	○	○	○	○	○	○	○	○	○	○	—	—	27
	サイクロ減速機付（一段形）	減速比 6	○	○	○	○	—	—	—	—	—	—	—	—	—	—	—	—	28
		8	○	○	○	○	○	○	—	—	—	—	—	—	—	—	—	—	28
		11	○	○	○	○	○	○	○	○	○	○	○	○	○	—	—	—	29
		13	○	○	○	○	○	○	○	○	—	—	—	—	—	—	—	—	29
		15	○	○	○	○	○	○	○	○	○	○	○	○	○	—	—	—	30
		17	○	○	○	○	○	○	○	○	—	—	—	—	—	—	—	—	30
		21	○	○	○	○	○	○	○	○	○	○	○	○	○	—	—	—	31
		25	○	○	○	○	○	○	○	○	—	—	—	—	—	—	—	—	31
		29	○	○	○	○	○	○	○	○	○	○	○	○	○	—	—	—	32
		35	○	○	○	○	○	○	○	○	—	—	—	—	—	—	—	—	32
		43	○	○	○	○	○	○	○	○	○	○	○	○	○	○	—	—	33
		51	○	○	○	○	○	○	○	○	—	—	—	—	—	—	—	—	33
		59	○	○	○	○	○	○	○	○	○	○	○	○	○	○	—	—	34
		71	○	○	○	○	○	○	○	○	—	—	—	—	—	—	—	—	34
		87	○	○	○	○	○	○	○	○	○	○	○	○	○	—	—	—	35
	サイクロ減速機付（二段形）	減速比 104	○	○	○	○	—	—	—	—	—	—	—	—	—	—	—	—	36
		121	○	○	○	○	○	○	○	—	—	—	—	—	—	—	—	—	36
		143	○	○	○	○	—	—	—	—	—	—	—	—	—	—	—	—	36
		165	○	○	○	○	○	○	○	—	—	—	—	—	—	—	—	—	36
		195	○	○	○	○	○	○	○	—	—	—	—	—	—	—	—	—	37
		231	○	○	○	○	○	○	○	—	—	—	—	—	—	—	—	—	37
		273	○	○	○	○	○	○	○	—	—	—	—	—	—	—	—	—	38
		319	○	○	○	○	○	○	○	○	—	—	—	—	—	—	—	—	38
		377	○	○	○	○	○	○	○	○	—	—	—	—	—	—	—	—	39
		473	○	○	○	○	○	○	○	○	—	—	—	—	—	—	—	—	39
		559	○	○	○	○	○	○	○	○	—	—	—	—	—	—	—	—	40
		649	○	○	○	○	○	○	○	○	—	—	—	—	—	—	—	—	40
		731	○	○	○	○	○	○	○	○	—	—	—	—	—	—	—	—	41
		841	○	○	○	○	○	○	○	○	—	—	—	—	—	—	—	—	41
		1003	○	○	○	○	○	○	○	○	—	—	—	—	—	—	—	—	42

○印：電動機、サイクロ減速機付は直結形。

注 1. 歯車減速機構付の11～75kWの機種については、上表以外に下記減速比のものも製作しています。
11kW～30kW　減速比 6、7、8
37kW～75kW　減速比 6、7、8、10、12
2. サイクロ減速機付は、上表の減速比より大きな減速比についても製作しています。

■B形 横形バイエル標準機種一覧表

モータ容量〔kW〕			0.2	0.4	0.75	1.5	2.2	3.7	5.5	7.5	11	15	22	37	55	75	110	掲載頁
B形	基本形	モータ直結形	☆	☆	☆	☆	☆	☆	○	○	●	●	●	●	●	●	—	69
		両軸形	○	○	○	○	○	○	○	○	○	○	○	○	○	○	○	69
	歯車減速機構付	減速比 2	○	○	○	○	○	○	○	○	●	●	●	●	●	—	—	70
		3	○	○	○	○	○	○	○	○	●	●	●	●	●	—	—	70
		4	○	○	○	○	○	○	○	○	●	●	●	●	●	—	—	71
		5	○	○	○	○	○	○	○	—	—	—	—	●	●	—	—	71
	サイクロ減速機付（一段形）	減速比 6	○	○	○	○	—	—	—	—	—	—	—	—	—	—	—	74
		8	○	○	○	○	○	○	—	—	—	—	—	—	—	—	—	74
		11	○	○	○	○	○	○	○	○	●	●	●	●	—	—	—	75
		13	○	○	○	○	○	○	○	○	—	—	—	—	—	—	—	75
		15	○	○	○	○	○	○	○	○	●	●	●	●	—	—	—	76
		17	○	○	○	○	○	○	○	○	—	—	—	—	—	—	—	76
		21	○	○	○	○	○	○	○	○	●	●	●	●	—	—	—	77
		25	○	○	○	○	○	○	○	○	—	—	—	—	—	—	—	77
		29	○	○	○	○	○	○	○	○	●	●	●	●	—	—	—	78
		35	○	○	○	○	○	○	○	○	—	—	—	—	—	—	—	78
		43	○	○	○	○	○	○	○	○	●	●	●	●	●	—	—	79
		51	○	○	○	○	○	○	○	○	—	—	—	—	—	—	—	79
		59	○	○	○	○	○	○	○	○	●	●	●	●	●	—	—	80
		71	○	○	○	○	○	○	○	○	—	—	—	—	—	—	—	80
		87	○	○	○	○	○	○	○	○	●	●	●	●	—	—	—	81
	サイクロ減速機付（二段形）	減速比 104	○	○	○	○	—	—	—	—	—	—	—	—	—	—	—	82
		121	○	○	○	○	○	○	○	○	—	—	—	—	—	—	—	82
		143	○	○	○	○	—	—	—	—	—	—	—	—	—	—	—	83
		165	○	○	○	○	○	○	○	○	—	—	—	—	—	—	—	83
		195	○	○	○	○	○	○	○	○	—	—	—	—	—	—	—	84
		231	○	○	○	○	○	○	○	○	—	—	—	—	—	—	—	84
		273	○	○	○	○	○	○	○	○	—	—	—	—	—	—	—	85
		319	○	○	○	○	○	○	○	○	—	—	—	—	—	—	—	85
		377	○	○	○	○	○	○	○	○	—	—	—	—	—	—	—	86
		473	○	○	○	○	○	○	○	○	—	—	—	—	—	—	—	86
		559	○	○	○	○	○	○	○	○	—	—	—	—	—	—	—	87
		649	○	○	○	○	○	○	○	○	—	—	—	—	—	—	—	87
		731	○	○	○	○	○	○	○	○	—	—	—	—	—	—	—	88
		841	○	○	○	○	○	○	○	○	—	—	—	—	—	—	—	88
		1003	○	○	○	○	○	○	○	○	—	—	—	—	—	—	—	89

○印：電動機、サイクロ減速機付は直結形。
●印：電動機、サイクロ減速機付は共通台板付。
☆印：標準仕様（P.65）のものは即納品があります。

注 1. 歯車減速機構付の37、55kWの機種については、上表以外に減速比6、7のものも製作しています。
2. サイクロ減速機付は、上表の減速比より大きな減速比についても製作しています。

■B形 立形バイエル標準機種一覧表

モータ容量〔kW〕			0.4	0.75	1.5	2.2	3.7	5.5	7.5	11	15	22	37	55	75	110	掲載頁
B形	基本形	モータ直結形	○	○	○	○	○	○	○	○	○	○	○	○	○	○	69
	歯車減速機構付	減速比 2	○	○	○	○	○	○	○	○	○	○	—	—	—	—	72
		3	○	○	○	○	○	○	○	○	○	○	○	○	—	—	72
		4	○	○	○	○	○	○	○	○	○	○	○	○	—	—	73
		5	○	○	○	○	○	○	○	○	○	○	○	○	—	—	73
	サイクロ減速機付（一段形）	減速比 6	○	○	○	—	—	—	—	—	—	—	—	—	—	—	74
		8	○	○	○	○	○	—	—	—	—	—	—	—	—	—	74
		11	○	○	○	○	○	○	○	○	○	○	○	—	—	—	75
		13	○	○	○	○	○	○	○	—	—	—	—	—	—	—	75
		15	○	○	○	○	○	○	○	○	○	○	○	—	—	—	76
		17	○	○	○	○	○	○	○	—	—	—	—	—	—	—	76
		21	○	○	○	○	○	○	○	○	○	○	○	—	—	—	77
		25	○	○	○	○	○	○	○	—	—	—	—	—	—	—	77
		29	○	○	○	○	○	○	○	○	○	○	○	—	—	—	78
		35	○	○	○	○	○	○	○	—	—	—	—	—	—	—	78
		43	○	○	○	○	○	○	○	○	○	○	○	○	—	—	79
		51	○	○	○	○	○	○	○	—	—	—	—	—	—	—	79
		59	○	○	○	○	○	○	○	○	○	○	○	○	—	—	80
		71	○	○	○	○	○	○	○	—	—	—	—	—	—	—	80
		87	○	○	○	○	○	○	○	○	○	○	○	—	—	—	81
	サイクロ減速機付（二段形）	減速比 104	○	○	○	—	—	—	—	—	—	—	—	—	—	—	82
		121	○	○	○	○	○	○	○	—	—	—	—	—	—	—	82
		143	○	○	○	—	—	—	—	—	—	—	—	—	—	—	83
		165	○	○	○	○	○	○	○	—	—	—	—	—	—	—	83
		195	○	○	○	○	○	○	○	—	—	—	—	—	—	—	84
		231	○	○	○	○	○	○	○	—	—	—	—	—	—	—	84
		273	○	○	○	○	○	○	○	—	—	—	—	—	—	—	85
		319	○	○	○	○	○	○	○	—	—	—	—	—	—	—	85
		377	○	○	○	○	○	○	○	—	—	—	—	—	—	—	86
		473	○	○	○	○	○	○	○	—	—	—	—	—	—	—	86
		559	○	○	○	○	○	○	○	—	—	—	—	—	—	—	87
		649	○	○	○	○	○	○	○	—	—	—	—	—	—	—	87
		731	○	○	○	○	○	○	○	—	—	—	—	—	—	—	88
		841	○	○	○	○	○	○	○	—	—	—	—	—	—	—	88
		1003	○	○	○	○	○	○	○	—	—	—	—	—	—	—	89

○印：電動機、サイクロ減速機付は直結形。

注 1. 歯車減速機付の7.5kW～55kWの機種については、上表以外に下記のものも製作しています。
7.5～22kW　減速比 6、7、8
37～55kW　減速比 6、7、8、10、12
2. サイクロ減速機付は、上表の減速比より大きな減速比のものも製作しています。

■D形 バイエル標準機種一覧表

モータ容量〔kW〕			0.4	0.75	1.5	2.2	3.7	5.5	7.5	掲載頁
D形	基本形	モータ直結形	☆	☆	☆	☆	☆	☆	☆	117
		両軸形	○	○	○	○	○	○	○	117
	サイクロ減速機付（一段形）	減速比 6	○	○	○	○	—	—	—	118
		8	○	○	○	○	○	○	—	118
		11	○	○	○	○	○	○	○	118
		13	○	○	○	○	○	○	○	118
		15	○	○	○	○	○	○	○	118
		17	○	○	○	○	○	○	○	118
		21	○	○	○	○	○	○	○	119
		25	○	○	○	○	○	○	○	119
		29	○	○	○	○	○	○	○	119
		35	○	○	○	○	○	○	○	119
		43	○	○	○	○	○	○	○	119
		51	○	○	○	○	○	○	○	119
		59	○	○	○	○	○	○	○	120
		71	○	○	○	○	○	○	○	120
		87	○	○	○	○	○	○	○	120
	サイクロ減速機付（二段形）	減速比 104	○	○	○	○	—	—	—	121
		121	○	○	○	○	○	○	○	121
		143	○	○	○	○	—	—	—	121
		165	○	○	○	○	○	○	○	121
		195	○	○	○	○	○	○	○	122
		231	○	○	○	○	○	○	○	122
		273	○	○	○	○	○	○	○	123
		319	○	○	○	○	○	○	○	123
		377	○	○	○	○	○	○	○	124
		473	○	○	○	○	○	○	○	124
		559	○	○	○	○	○	○	○	125
		649	○	○	○	○	○	○	○	125
		731	○	○	○	○	○	○	○	126
		841	○	○	○	○	○	○	○	126
		1003	○	○	○	○	○	○	○	127

○印：電動機、サイクロ減速機付は直結形。
☆印：標準仕様(P.113)のものは即納品があります。

6. 形式

■形式記号

1．バイエル無段変速機(サイクロ減速機構付を除く)

HAM30A -4 B5

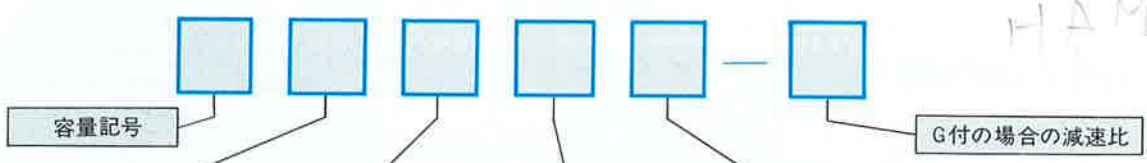

種　類	出力軸方向	出力部の形式	駆動部の形式
A：(A形バイエル) 〈負荷特性〉 定トルク特性と定出力特性の中間特性	無記号：(横形)	無記号：(基準形)	M：(電動機直結形)
B：(B形バイエル) 〈負荷特性〉 定出力特性	V：(立形)	G：(歯車減速機構付)	無記号：(両軸形)
D：(D形バイエル) 〈負荷特性〉 中間特性で広域変速形			P：(Vプーリ駆動形)
			K：(カップリング駆動形)

○例 1

N5AM

- 電動機直結形
- A 形バイエル無段変速機
- 容量記号(3.7kW 4P)

○例 2

10BVGM-4

- 減速比
- 電動機直結形
- 歯車減速機構付
- 立形
- B 形バイエル無段変速機
- 容量記号(7.5kW 4P)

2．サイクロ減速機構付バイエル無段変速機(バイエル・サイクロ可変減速機)

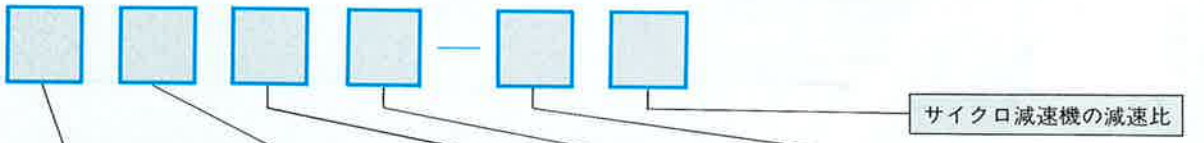

例

1段形	2段形（出力側＋入力側）
209	20908　(209+208)
224	22418　(224+218)

出力軸方向	種　類	駆動部の形式
H：(横形)	A：(A形バイエル) 〈負荷特性〉 定トルク特性と定出力特性の中間特性	M：(電動機直結形)
V：(立形)	B：(B形バイエル) 〈負荷特性〉 定出力特性	無記号：(両軸形)
14V 15V 17V 18V　撹拌機用立形	D：(D形バイエル) 〈負荷特性〉 中間特性で広域変速形	P：(Vプーリ駆動形)
		K：(カップリング駆動形)

○例 3

HDMN5-216-29

- 減速比
- サイクロ減速機の枠番
- 容量記号(3.7kW 4P)
- 電動機直結形
- D 形バイエル無段変速機
- 横形

○例 4

VBMN3-216-11

- 減速比
- サイクロ減速機の枠番
- 容量記号(2.2kW 4P)
- 電動機直結形
- B 形バイエル無段変速機
- 立形

○例 5　M＋30AK＋H223－29

電動機，バイエル無段変速機およびサイクロ減速機がカップリングで連結された場合の表示（共通台板を必要とします）

■標準機種・形式一覧表

出力軸方向	駆動部の形式	出力部の形式		
		基準形（減速機構なし）	歯車減速機構付	サイクロ減速機構付（バイエル・サイクロ可変減速機）
横形	電動機直結形	AM BM DM	AGM BGM	HAM HBM HDM
	両軸形	A B D	AG BG	HA HB HD
	Vプーリ駆動形	AP BP	AGP BGP	HAP HBP
	駆動カップリング形	AK BK	AGK BGK	HAK HBK
立形	電動機直結形	AVM BVM DVM	AVGM BVGM	VAM VBM

その他応用機種　■遠隔操作装置付　■逆立形（A形5.5kW以下，B形3.7kW以下）
■撹拌機用特殊立形

7. A形バイエル無段変速機の選定

■標準仕様

■選定

●選定手順●選定例

●負荷係数●出力トルク

●出力トルク線図●入力容量線図

●出力回転数範囲●出力回転方向

■選定表

■寸法図

A形標準仕様

●標準機種

項　目	標　準　機　種
設置場所	屋内（塵埃の少ない水のかからない場所）
周囲温度	−10℃～40℃
周囲湿度	85%以下
高　度	標高1000m以下
雰囲気	腐食性ガス・爆発性ガス・蒸気がないこと
取付方向	水平取付（横形）・出力軸下向垂直取付（立形）
変速操作	ハンドル付 （但し、150A、200A形は、電気式遠隔操作（RC）となる）
潤滑方式	油浴式 油強制潤滑方式（50A～200A, N10AV～200AV）
塗装色	マンセル5B 5/2

注）50A, 50AV形以上は潤滑油冷却装置が別置となります。

●標準機種モータ

項　目	標　準　仕　様			
容量範囲	0.2kW×4極～ 11kW×4極 15kW×6極～ 30kW×6極 37kW×8極～150kW×8極			
外被構造	全閉外扇形			
電　源	200V 50/60Hz 220V 60Hz			
絶　縁	絶縁＼極数	4	6	8
	E種	0.2, 0.4kW		
	B種	0.75～11kW	15	
	F種		22, 30	37～150
時間定格	連続			
端子箱位置	負荷側より見て左側			
口出線（ラグ式）	口出線＼極数	4	6	8
	3本	0.2～7.5kW（直入始動）		
	6本	※11kW	※15～30kW	※37～150kW
規　格	JIS準拠			

注）※部で人-△起動方式を必要とする場合は、ご注文時にご指示ください。

A形選定

●A形バイエル無段変速機の選定手順、選定例

選定手順

実伝達トルクの確認
↓
負荷係数の確認（20ページ）
↓
等価トルクの算出
等価トルク＝実伝達トルク×負荷係数
↓
必要出力回転数の確認
↓
基準形、減速歯車付（減速比）の選定（22ページ）
↓
選定表へ（23～43ページ）
↓
出力回転数のチェック
↓
等価トルクのチェック
↓
機種の決定
↓
形式の決定（16ページ）
↓
寸法の確認（43～63ページ）
↓
ラジアル・スラスト荷重のチェック（158～162ページ）
↓
潤滑方式の確認（153～154ページ）

選定例

●負荷特性：トルク一定
●実伝達トルク：5kgf·m
●負荷条件：一様連続運転
負荷係数＝1.0

●等価トルク＝5×1.0＝5kgf·m

●必要出力回転数：500～1000rpm

●電源周波数：60Hz
●必要出力回転数範囲より、基準形を選定
●必要出力回転数の高速側（1000rpm）で等価算出トルク（5kgf·m）を許容できる機種を選定

↓

N10A

A形バイエル無段変速機は、一様な負荷のもとで連続運転されても、十分長年故障なく運転できるように設計製作されています。したがって一般のほとんどの用途にはそのままご使用いただいて差支えありませんが、使用機械の負荷条件によっては、次の負荷係数を見込む必要があります。

■負荷係数

負荷条件 / 運転時間	軽い衝撃	中程度の衝撃	大きな衝撃
～10時間/日	1.1	1.3	1.6※
24時間/日	1.2	1.5	2.0※

※衝撃のピーク値が、定格の150%をこえる場合にはご照会ください。

均一荷重の場合には標準機種で連続運転(24時間/日)できます。その他の負荷条件として、始動停止が頻繁な場合、負荷変動が大きい場合、急激な停止を伴う場合、ブレーキ付の場合、負荷の慣性が大きい場合、といったような特殊な条件の場合には、それぞれの負荷条件に応じた負荷係数を見込む必要がありますので、ご照会ください。

■A形出力トルク線図

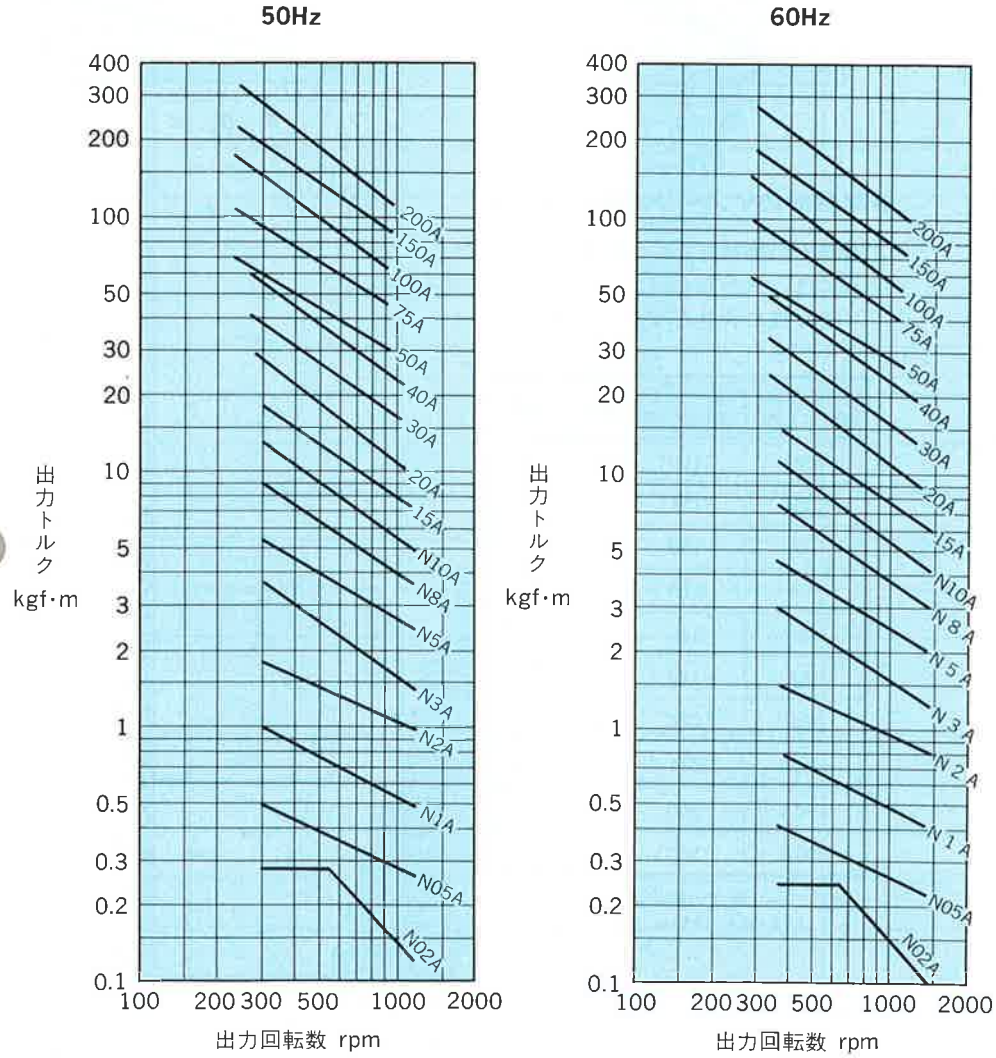

1. A形バイエル無段変速機の選定にあたっては左図出力トルク線図をご利用ください。
2. 各速度比における許容入力容量は、下図入力容量線図に示すとおり、出力回転数が低下するにしたがって低下します。
3. 入力回転数が標準入力回転数以下でご使用の場合は許容入力容量が次のとおり変ります。
   許容入力容量(kW)＝
   入力容量×$\frac{\text{使用入力回転数}}{\text{標準入力回転数}}$
4. 入力回転数が標準入力回転数以上でご使用の場合は、ご照会ください。
5. 必要な出力回転数範囲に応じて、22ページのA形バイエル無段変速機・出力回転数範囲表から適当な機種をご選定ください。

※こんなときは……

- 出力回転数が低くなるにつれ、上表の値よりも更に大きな出力トルクを必要とする場合。
  ⇨定出力(定馬力)特性を持ったB形シリーズをご利用ください。⇨P.64
- 必要な変速比(最高出力回転数/最低出力回転数)が4より大きく10以下の場合。
  ⇨広変速範囲のD形シリーズをご利用ください。⇨P.112

■A形入力容量線図

入力容量線図

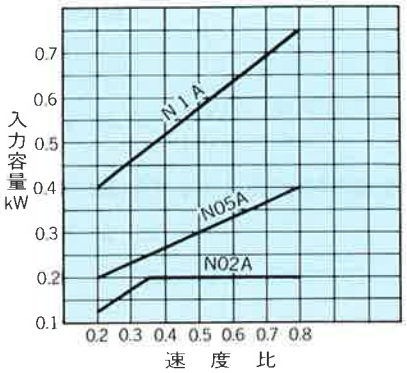

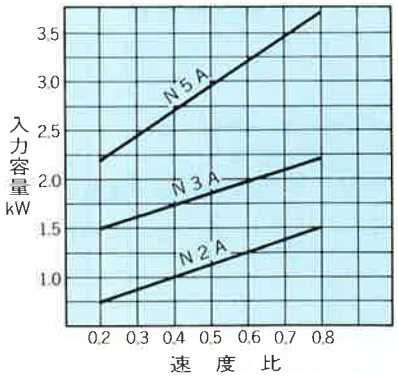

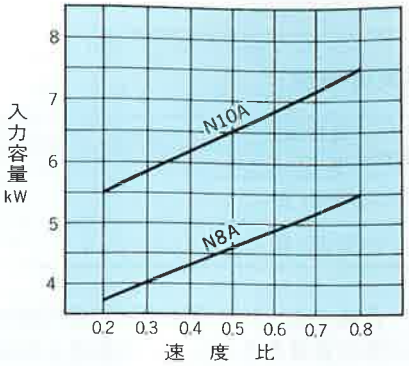

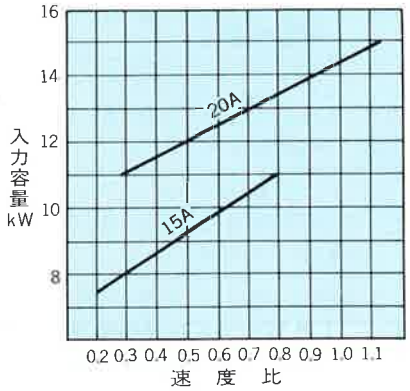

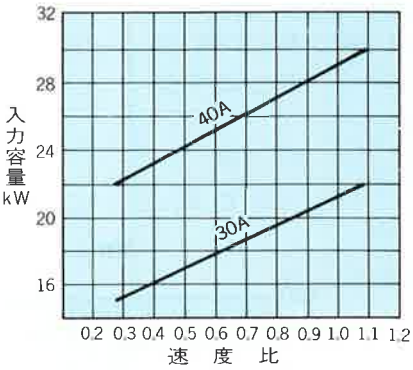

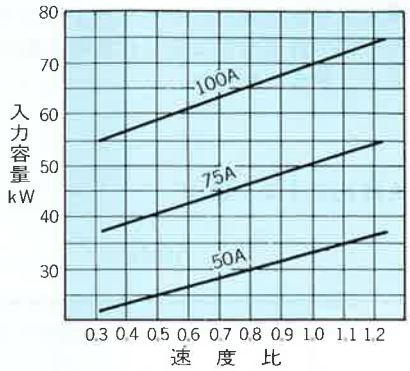

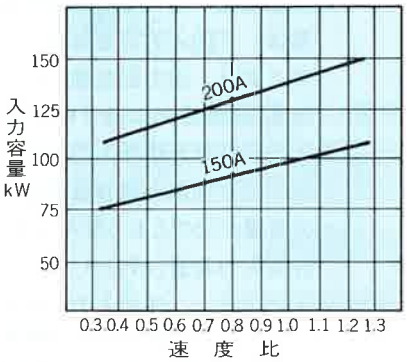

●両軸形のVプーリ駆動について

両軸形の機種をプーリ駆動する場合には、入力軸には、下表のプーリより径の大きなプーリを取付けてください。

バイエル形式	プーリ呼び径	形式	溝数
N02A	100	A	1
N05A	125	A	1
N1A	150	A	1
N2A	150	A	2
N3A	180	A	2
N5A	180	B	2
N8A	224	B	3
N10A	224	B	3
150A	560	8V	4
200A	560	8V	6

（注）プーリ形式の詳細はJIS B 1854およびJIS B 1855をご参照ください。

■A形出力回転数範囲、出力回転方向

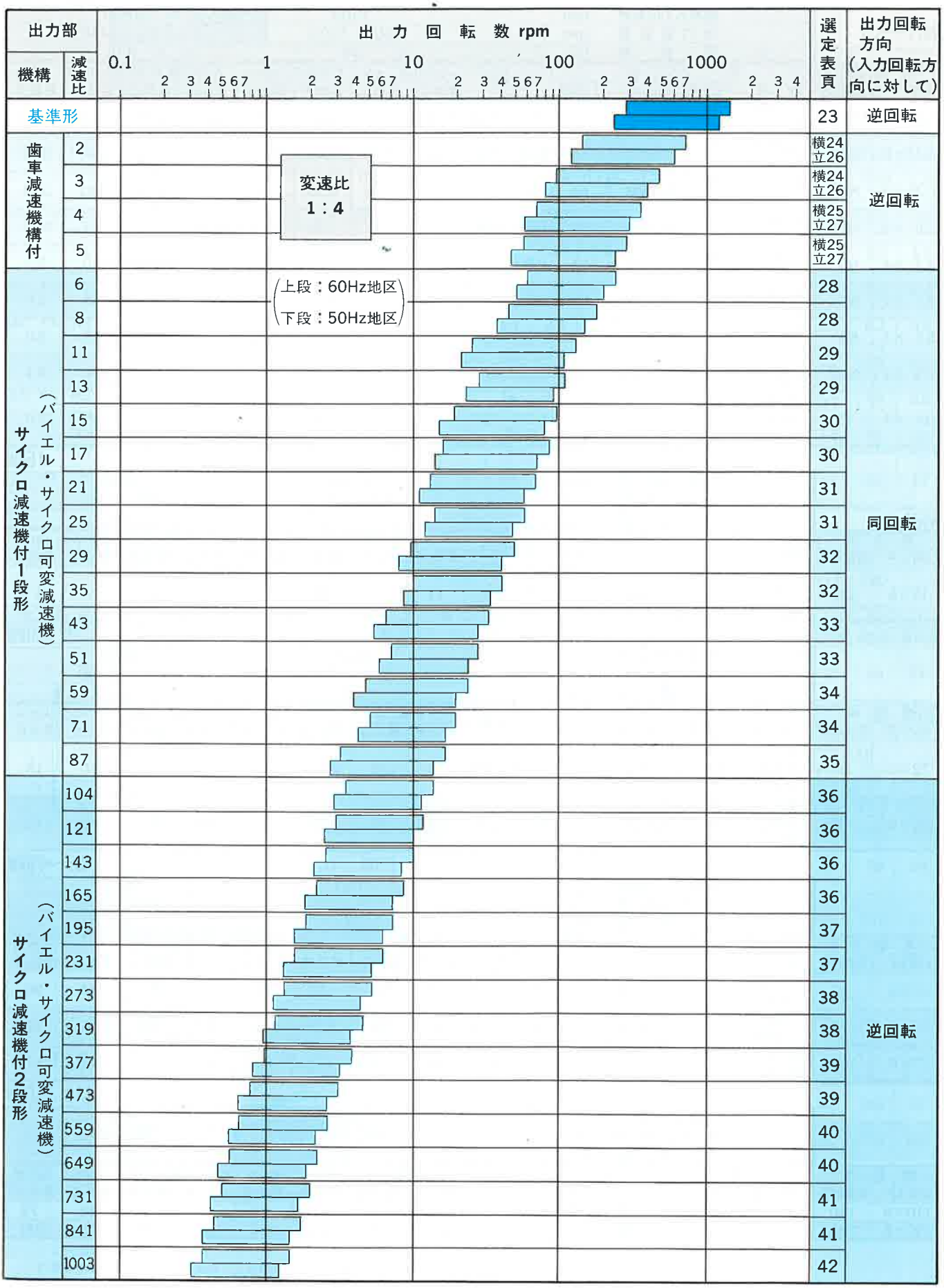

（注） 上表以外にもさらに大きな減速比のものも製作しています。

A形
定出力と定トルクの中間特性形

選定表　A形バイエル基準形

0.2～11kW

標準入力回転数 rpm	1500				1800			
出力回転数 rpm	300～1200				360～1440			
周波数 Hz	50				60			

電動機		形式				変速範囲	入力容量 kW		出力トルク kgf·m		入力容量 kW		出力トルク kgf·m	
kW×P	容量記号	横形	寸法図頁	立形	寸法図頁		最低速	最高速	最低速	最高速	最低速	最高速	最低速	最高速
0.2 ×4	N02	N02AM N02A	44 50	—	—	0.20～0.80	0.125	0.2	0.28	0.12	0.125	0.2	0.24	0.10
0.4 ×4	N05	N05AM N05A	44 50	N05AVM	54	0.20～0.80	0.2	0.4	0.49	0.26	0.2	0.4	0.41	0.22
0.75×4	N1	N1AM N1A	44 50	N1AVM	54	0.20～0.80	0.4	0.75	0.98	0.49	0.4	0.75	0.81	0.41
1.5 ×4	N2	N2AM N2A	44 50	N2AVM	54	0.20～0.80	0.75	1.5	1.8	0.98	0.75	1.5	1.5	0.81
2.2 ×4	N3	N3AM N3A	44 50	N3AVM	54	0.20～0.80	1.5	2.2	3.7	1.4	1.5	2.2	3.0	1.2
3.7 ×4	N5	N5AM N5A	45 50	N5AVM	54	0.20～0.80	2.2	3.7	5.4	2.4	2.2	3.7	4.5	2.0
5.5 ×4	N8	N8AM N8A	45 50	N8AVM	54	0.20～0.80	3.7	5.5	9.0	3.6	3.7	5.5	7.5	3.0
7.5 ×4	N10	N10AM N10A	45 50	N10AVM	55	0.20～0.80	5.5	7.5	13	4.9	5.5	7.5	11	4.1
11 ×4	15	15AM 15AP 15AK	46 51 51	15AVM	—	0.20～0.80	7.5	11	18	7.2	7.5	11	15	6.0

15kW

標準入力回転数 rpm	1000				1200			
出力回転数 rpm	280～1120				335～1340			
周波数 Hz	50				60			

電動機		形式				変速範囲	入力容量 kW		出力トルク kgf·m		入力容量 kW		出力トルク kgf·m	
kW×P	容量記号	横形	寸法図頁	立形	寸法図頁		最低速	最高速	最低速	最高速	最低速	最高速	最低速	最高速
15×6	20	20AM 20AP 20AK	46 51 51	20AVM	—	0.28～1.12	11	15	29	10	11	15	24	8.7

22, 30kW

標準入力回転数 rpm	1000				1200			
出力回転数 rpm	270～1080				324～1296			
周波数 Hz	50				60			

電動機		形式				変速範囲	入力容量 kW		出力トルク kgf·m		入力容量 kW		出力トルク kgf·m	
kW×P	容量記号	横形	寸法図頁	立形	寸法図頁		最低速	最高速	最低速	最高速	最低速	最高速	最低速	最高速
22×6	30	30AM 30AP 30AK	46 51 51	30AVM	—	0.27～1.08	15	22	41	16	15	22	34	13
30×6	40	40AM 40AP 40AK	46 51 51	40AVM	—	0.27～1.08	22	30	60	22	22	30	50	18

37～75kW

標準入力回転数 rpm	750				900			
出力回転数 rpm	232～928				279～1116			
周波数 Hz	50				60			

電動機		形式				変速範囲	入力容量 kW		出力トルク kgf·m		入力容量 kW		出力トルク kgf·m	
kW×P	容量記号	横形	寸法図頁	立形	寸法図頁		最低速	最高速	最低速	最高速	最低速	最高速	最低速	最高速
37×8	50	50AP 50AK	52 52	50AVM	—	0.31～1.24	22	37	69	31	22	37	58	26
55×8	75	75AP 75AK	52 52	75AVM	—	0.31～1.24	37	55	115	46	37	55	97	38
75×8	100	100AP 100AK	52 52	100AVM	—	0.31～1.24	55	75	175	63	55	75	145	52

110, 150kW

標準入力回転数 rpm	750				900			
出力回転数 rpm	244～976				293～1172			
周波数 Hz	50				60			

電動機		形式				変速範囲	入力容量 kW		出力トルク kgf·m		入力容量 kW		出力トルク kgf·m	
kW×P	容量記号	横形	寸法図頁	立形	寸法図頁		最低速	最高速	最低速	最高速	最低速	最高速	最低速	最高速
110×8	150	150A	53	150AVM	—	0.325～1.30	75	110	225	88	75	110	185	73
150×8	200	200A	53	200AVM	—	0.325～1.30	110	150	330	120	110	150	275	100

選定表　A形バイエル歯車減速機構付(横形)

減速比 2, 3

0.2～11kW

減速比			2								3							
標準入力回転数 rpm			1500				1800				1500				1800			
出力回転数 rpm			150～600				180～720				100～400				120～480			
周波数 Hz			50				60				50				60			
電動機		形式	入力容量 kW		出力トルク kgf·m		入力容量 kW		出力トルク kgf·m		入力容量 kW		出力トルク kgf·m		入力容量 kW		出力トルク kgf·m	
kW×P	容量記号	寸法図頁	最低速	最高速	最低速	最高速	最低速	最高速	最低速	最高速	最低速	最高速	最低速	最高速	最低速	最高速	最低速	最高速
0.2 ×4	N02	N02AGM N02AG	47 —	0.125	0.2	0.54	0.23	0.125	0.2	0.45	0.19	0.125	0.2	0.81	0.35	0.125	0.2	0.68	0.29
0.4 ×4	N05	N05AGM N05AG	47 —	0.2	0.4	0.93	0.49	0.2	0.4	0.77	0.41	0.2	0.4	1.4	0.74	0.2	0.4	1.2	0.62
0.75×4	N1	N1AGM N1AG	47 —	0.4	0.75	1.9	0.93	0.4	0.75	1.5	0.77	0.4	0.75	2.8	1.4	0.4	0.75	2.3	1.2
1.5 ×4	N2	N2AGM N2AG	47 —	0.75	1.5	3.5	1.9	0.75	1.5	2.9	1.5	0.75	1.5	5.2	2.8	0.75	1.5	4.3	2.3
2.2 ×4	N3	N3AGM N3AG	47 —	1.5	2.2	6.9	2.7	1.5	2.2	5.8	2.3	1.5	2.2	10	4.1	1.5	2.2	8.7	3.4
3.7 ×4	N5	N5AGM N5AG	48 —	2.2	3.7	10	4.6	2.2	3.7	8.5	3.8	2.2	3.7	15	6.9	2.2	3.7	13	5.7
5.5 ×4	N8	N8AGM N8AG	48 —	3.7	5.5	17	6.8	3.7	5.5	14	5.7	2.8	5.5	19	10	2.8	5.5	16	8.5
7.5 ×4	N10	N10AGM N10AG	48 —	5.5	7.5	25	9.3	5.5	7.5	21	7.7	5.5	7.5	38	14	5.5	7.5	32	12
11 ×4	15	15AGM 15AGP 15AGK	49 — —	7.5	11	35	14	7.5	11	29	11	7.5	11	52	20	7.5	11	43	17

15kW

減速比			2								3							
標準入力回転数 rpm			1000				1200				1000				1200			
出力回転数 rpm			140～560				168～672				96～384				115～460			
周波数 Hz			50				60				50				60			
電動機		形式	入力容量 kW		出力トルク kgf·m		入力容量 kW		出力トルク kgf·m		入力容量 kW		出力トルク kgf·m		入力容量 kW		出力トルク kgf·m	
kW×P	容量記号	寸法図頁	最低速	最高速	最低速	最高速	最低速	最高速	最低速	最高速	最低速	最高速	最低速	最高速	最低速	最高速	最低速	最高速
15×6	20	20AGM 20AGP 20AGK	49 — —	11	15	55	20	11	15	45	17	11	15	80	29	11	15	66	24

22, 30kW

減速比			2								3							
標準入力回転数 rpm			1000				1200				1000				1200			
出力回転数 rpm			135～540				162～648				89～356				107～428			
周波数 Hz			50				60				50				60			
電動機		形式	入力容量 kW		出力トルク kgf·m		入力容量 kW		出力トルク kgf·m		入力容量 kW		出力トルク kgf·m		入力容量 kW		出力トルク kgf·m	
kW×P	容量記号	寸法図頁	最低速	最高速	最低速	最高速	最低速	最高速	最低速	最高速	最低速	最高速	最低速	最高速	最低速	最高速	最低速	最高速
22×6	30	30AGM 30AGP 30AGK	49 — —	15	22	77	30	15	22	64	25	15	22	115	46	15	22	98	38
30×6	40	40AGM 40AGP 40AGK	49 — —	22	30	115	41	22	30	94	34	22	30	170	62	22	30	145	52

37～75kW

減速比			2								3							
標準入力回転数 rpm			750				900				750				900			
出力回転数 rpm			119～476				142～568				79～316				95～380			
周波数 Hz			50				60				50				60			
電動機		形式	入力容量 kW		出力トルク kgf·m		入力容量 kW		出力トルク kgf·m		入力容量 kW		出力トルク kgf·m		入力容量 kW		出力トルク kgf·m	
kW×P	容量記号	寸法図頁	最低速	最高速	最低速	最高速	最低速	最高速	最低速	最高速	最低速	最高速	最低速	最高速	最低速	最高速	最低速	最高速
37×8	50	50AGP 50AGK	— —	22	37	130	58	22	37	105	48	22	37	195	87	22	37	160	72
55×8	75	75AGP 75AGK	— —	37	55	215	86	37	55	180	71	37	55	325	130	37	55	270	105
75×8	100	100AGP 100AGK	— —	55	75	320	115	55	75	265	97	55	75	485	175	55	75	405	145

(注) 1．入力回転数について
1)電動機標準入力回転数以上の入力回転数でご使用の場合はご照会ください。
2)電動機標準入力回転数以下の入力回転数でご使用の場合は許容入力容量が次のとおり変りますので許容入力容量以内でご使用ください。

$$許容入力容量(kW)=入力容量\times\frac{使用入力回転数}{標準入力回転数(1500、1000、750)}$$

2．出力回転数について
上表の出力回転数は電動機などのスリップを算入していません。3％～5％のスリップがあるものとしてお選びください。
3．形式記号については16ページをご参照ください。

選定表　A形バイエル歯車減速機構付(横形)

減速比 4, 5

0.2～11kW

減速比	4				5			
標準入力回転数 rpm	1500		1800		1500		1800	
出力回転数 rpm	75～300		90～360		60～240		72～288	
周波数 Hz	50		60		50		60	

電動機 kW×P	容量記号	形式	寸法図頁	入力容量 kW 最低速	入力容量 kW 最高速	出力トルク kgf·m 最低速	出力トルク kgf·m 最高速	入力容量 kW 最低速	入力容量 kW 最高速	出力トルク kgf·m 最低速	出力トルク kgf·m 最高速	入力容量 kW 最低速	入力容量 kW 最高速	出力トルク kgf·m 最低速	出力トルク kgf·m 最高速	入力容量 kW 最低速	入力容量 kW 最高速	出力トルク kgf·m 最低速	出力トルク kgf·m 最高速
0.2 ×4	N02	N02AGM	47	0.125	0.2	1.1	0.46	0.125	0.2	0.9	0.39	0.125	0.2	1.4	0.58	0.125	0.2	1.1	0.48
		N02AG	—																
0.4 ×4	N05	N05AGM	47	0.2	0.4	1.9	0.99	0.2	0.4	1.5	0.82	0.2	0.4	2.3	1.2	0.2	0.4	1.9	1.0
		N05AG	—																
0.75×4	N1	N1AGM	47	0.4	0.75	3.7	1.9	0.4	0.75	3.1	1.5	0.37	0.75	4.3	2.3	0.37	0.75	3.6	1.9
		N1AG	—																
1.5 ×4	N2	N2AGM	47	0.75	1.5	6.9	3.7	0.75	1.5	5.8	3.1	0.75	1.5	8.7	4.6	0.75	1.5	7.2	3.9
		N2AG	—																
2.2 ×4	N3	N3AGM	47	1.0	2.2	9.3	5.4	1.0	2.2	7.7	4.5	0.82	2.2	9.5	6.8	0.82	2.2	7.9	5.7
		N3AG	—																
3.7 ×4	N5	N5AGM	48	2.2	3.7	20	9.1	2.2	3.7	17	7.6	1.5	3.7	17	11	1.5	3.7	14	9.5
		N5AG	—																
5.5 ×4	N8	N8AGM	48	2.2	5.5	20	14	2.2	5.5	17	11	1.5	5.5	17	17	1.5	5.5	14	14
		N8AG	—																
7.5 ×4	N10	N10AGM	48	4.7	7.5	44	19	4.7	7.5	36	15	3.1	7.5	36	23	3.1	7.5	30	19
		N10AG	—																
11 ×4	15	15AGM	49	7.5	11	69	27	7.5	11	58	23	—	—	—	—	—	—	—	—
		15AGP	—																
		15AGK	—																

15kW

減速比	4				5			
標準入力回転数 rpm	1000		1200		—		—	
出力回転数 rpm	70～280		84～336		—		—	
周波数 Hz	50		60		50		60	

電動機 kW×P	容量記号	形式	寸法図頁	入力容量 kW 最低速	入力容量 kW 最高速	出力トルク kgf·m 最低速	出力トルク kgf·m 最高速	入力容量 kW 最低速	入力容量 kW 最高速	出力トルク kgf·m 最低速	出力トルク kgf·m 最高速	入力容量 kW 最低速	入力容量 kW 最高速	出力トルク kgf·m 最低速	出力トルク kgf·m 最高速	入力容量 kW 最低速	入力容量 kW 最高速	出力トルク kgf·m 最低速	出力トルク kgf·m 最高速
15×6	20	20AGM	49	11	15	110	40	11	15	91	33	—	—	—	—	—	—	—	—
		20AGP	—																
		20AGK	—																

22, 30kW

減速比	4				5			
標準入力回転数 rpm	1000		1200		—		—	
出力回転数 rpm	67～268		80～320		—		—	
周波数 Hz	50		60		50		60	

電動機 kW×P	容量記号	形式	寸法図頁	入力容量 kW 最低速	入力容量 kW 最高速	出力トルク kgf·m 最低速	出力トルク kgf·m 最高速	入力容量 kW 最低速	入力容量 kW 最高速	出力トルク kgf·m 最低速	出力トルク kgf·m 最高速	入力容量 kW 最低速	入力容量 kW 最高速	出力トルク kgf·m 最低速	出力トルク kgf·m 最高速	入力容量 kW 最低速	入力容量 kW 最高速	出力トルク kgf·m 最低速	出力トルク kgf·m 最高速
22×6	30	30AGM	49	15	22	155	61	15	22	130	51	—	—	—	—	—	—	—	—
		30AGP	—																
		30AGK	—																
30×6	40	40AGM	—	22	30	230	83	22	30	190	69	—	—	—	—	—	—	—	—
		40AGP	—																
		40AGK	—																

37～75kW

減速比	4				5			
標準入力回転数 rpm	750		900		750		900	
出力回転数 rpm	57～228		69～276		46～184		56～224	
周波数 Hz	50		60		50		60	

電動機 kW×P	容量記号	形式	寸法図頁	入力容量 kW 最低速	入力容量 kW 最高速	出力トルク kgf·m 最低速	出力トルク kgf·m 最高速	入力容量 kW 最低速	入力容量 kW 最高速	出力トルク kgf·m 最低速	出力トルク kgf·m 最高速	入力容量 kW 最低速	入力容量 kW 最高速	出力トルク kgf·m 最低速	出力トルク kgf·m 最高速	入力容量 kW 最低速	入力容量 kW 最高速	出力トルク kgf·m 最低速	出力トルク kgf·m 最高速
37×8	50	50AGP	—	22	37	270	120	22	37	225	100	22	37	330	150	22	37	275	125
		50AGK	—																
55×8	75	75AGP	—	37	55	450	180	37	55	375	150	37	55	560	220	37	55	465	185
		75AGK	—																
75×8	100	100AGP	—	55	75	670	245	55	75	560	205	45	75	680	300	45	75	565	250
		100AGK	—																

選定表　A形バイエル歯車減速機構付(立形)

減速比 2, 3

0.4～7.5kW

減速比				2								3							
標準入力回転数 rpm				1500				1800				1500				1800			
出力回転数 rpm				150～600				180～720				100～400				120～480			
周波数Hz				50				60				50				60			
電動機		形式		入力容量 kW		出力トルク kgf·m		入力容量 kW		出力トルク kgf·m		入力容量 kW		出力トルク kgf·m		入力容量 kW		出力トルク kgf·m	
kW×P	容量記号		寸法図頁	最低速	最高速	最低速	最高速	最低速	最高速	最低速	最高速	最低速	最高速	最低速	最高速	最低速	最高速	最低速	最高速
0.4 ×4	N05	N05AVGM	56	0.2	0.4	0.93	0.49	0.2	0.4	0.77	0.41	0.2	0.4	1.4	0.74	0.2	0.4	1.2	0.62
0.75×4	N1	N1AVGM	56	0.4	0.75	1.9	0.93	0.4	0.75	1.5	0.77	0.4	0.75	2.8	1.4	0.4	0.75	2.3	1.2
1.5 ×4	N2	N2AVGM	56	0.75	1.5	3.5	1.9	0.75	1.5	2.9	1.5	0.75	1.5	5.2	2.8	0.75	1.5	4.3	2.3
2.2 ×4	N3	N3AVGM	56	1.5	2.2	6.9	2.7	1.5	2.2	5.8	2.3	1.5	2.2	10	4.1	1.5	2.2	8.7	3.4
3.7 ×4	N5	N5AVGM	56	2.2	3.7	10	4.6	2.2	3.7	8.5	3.8	2.2	3.7	15	6.9	2.2	3.7	13	5.7
5.5 ×4	N8	N8AVGM	56	3.7	5.5	17	6.8	3.7	5.5	14	5.7	2.8	5.5	19	10	2.8	5.5	16	8.5
7.5 ×4	N10	N10AVGM	57	5.5	7.5	25	9.3	5.5	7.5	21	7.7	5.5	7.5	38	14	5.5	7.5	32	12

11kW

減速比				2								3							
標準入力回転数 rpm				1500				1800				1500				1800			
出力回転数 rpm				142～568				171～684				99～396				119～476			
周波数 Hz				50				60				50				60			
電動機		形式		入力容量 kW		出力トルク kgf·m		入力容量 kW		出力トルク kgf·m		入力容量 kW		出力トルク kgf·m		入力容量 kW		出力トルク kgf·m	
kW×P	容量記号		寸法図頁	最低速	最高速	最低速	最高速	最低速	最高速	最低速	最高速	最低速	最高速	最低速	最高速	最低速	最高速	最低速	最高速
11×6	15	15AVGM	—	7.5	11	37	14	7.5	11	31	12	7.5	11	53	20	7.5	11	44	17

15kW

減速比				2								3							
標準入力回転数 rpm				1000				1200				1000				1200			
出力回転数 rpm				141～564				169～676				91～364				109～436			
周波数 Hz				50				60				50				60			
電動機		形式		入力容量 kW		出力トルク kgf·m		入力容量 kW		出力トルク kgf·m		入力容量 kW		出力トルク kgf·m		入力容量 kW		出力トルク kgf·m	
kW×P	容量記号		寸法図頁	最低速	最高速	最低速	最高速	最低速	最高速	最低速	最高速	最低速	最高速	最低速	最高速	最低速	最高速	最低速	最高速
15×6	20	20AVGM	—	11	15	54	20	11	15	45	16	11	15	84	31	11	15	70	25

22, 30kW

減速比				2								3							
標準入力回転数 rpm				1000				1200				1000				1200			
出力回転数 rpm				135～540				162～648				82～328				98～392			
周波数 Hz				50				60				50				60			
電動機		形式		入力容量 kW		出力トルク kgf·m		入力容量 kW		出力トルク kgf·m		入力容量 kW		出力トルク kgf·m		入力容量 kW		出力トルク kgf·m	
kW×P	容量記号		寸法図頁	最低速	最高速	最低速	最高速	最低速	最高速	最低速	最高速	最低速	最高速	最低速	最高速	最低速	最高速	最低速	最高速
22×6	30	30AVGM	—	15	22	77	30	15	22	64	25	15	22	125	50	15	22	105	41
30×6	40	40AVGM	—	22	30	115	41	22	30	94	34	22	30	185	68	22	30	155	56

37～75kW

減速比				2								3							
標準入力回転数 rpm				—				—				750				900			
出力回転数 rpm				—				—				77～308				93～372			
周波数 Hz				50				60				50				60			
電動機		形式		入力容量 kW		出力トルク kgf·m		入力容量 kW		出力トルク kgf·m		入力容量 kW		出力トルク kgf·m		入力容量 kW		出力トルク kgf·m	
kW×P	容量記号		寸法図頁	最低速	最高速	最低速	最高速	最低速	最高速	最低速	最高速	最低速	最高速	最低速	最高速	最低速	最高速	最低速	最高速
37×8	50	50AVGM	—	—	—	—	—	—	—	—	—	22	37	200	89	22	37	165	74
55×8	75	75AVGM	—	—	—	—	—	—	—	—	—	37	55	335	130	37	55	280	110
75×8	100	100AVGM	—	—	—	—	—	—	—	—	—	55	75	495	180	55	75	415	150

(注) 1．入力回転数について
1)電動機標準入力回転数以上の入力回転数でご使用の場合はご照会ください。
2)電動機標準入力回転数以下の入力回転数でご使用の場合は許容入力容量が次のとおり変りますので許容入力容量以内でご使用ください。

$$許容入力容量(kW)=入力容量\times\frac{使用入力回転数}{標準入力回転数(1500、1000、750)}$$

2．出力回転数について
上表の出力回転数は電動機などのスリップを算入していません。3％～5％のスリップがあるものとしてお選びください。
3．形式記号については、16ページをご参照ください。

選定表　A形バイエル歯車減速機構付(立形)

減速比 4, 5

0.4～11kW

減速比	4								5							
標準入力回転数 rpm	1500				1800				1500				1800			
出力回転数 rpm	75～300				90～360				60～240				72～288			
周波数Hz	50				60				50				60			

電動機		形式		入力容量 kW		出力トルク kgf·m		入力容量 kW		出力トルク kgf·m		入力容量 kW		出力トルク kgf·m		入力容量 kW		出力トルク kgf·m	
kW×P	容量記号		寸法図頁	最低速	最高速	最低速	最高速	最低速	最高速	最低速	最高速	最低速	最高速	最低速	最高速	最低速	最高速	最低速	最高速
0.4 ×4	N05	N05AVGM	56	0.2	0.4	1.9	0.99	0.2	0.4	1.5	0.82	0.2	0.4	2.3	1.2	0.2	0.4	1.9	1.0
0.75×4	N1	N1AVGM	56	0.4	0.75	3.7	1.9	0.4	0.75	3.1	1.5	0.37	0.75	4.3	2.3	0.37	0.75	3.6	1.9
1.5 ×4	N2	N2AVGM	56	0.75	1.5	6.9	3.7	0.75	1.5	5.8	3.1	0.75	1.5	8.7	4.6	0.75	1.5	7.2	3.9
2.2 ×4	N3	N3AVGM	56	1.0	2.2	9.3	5.4	1.0	2.2	7.7	4.5	0.82	2.2	9.5	6.8	0.82	2.2	7.9	5.7
3.7 ×4	N5	N5AVGM	56	2.2	3.7	20	9.1	2.2	3.7	17	7.6	1.5	3.7	17	11	1.5	3.7	14	9.5
5.5 ×4	N8	N8AVGM	56	2.2	5.5	20	14	2.2	5.5	17	11	1.5	5.5	17	17	1.5	5.5	14	14
7.5 ×4	N10	N10AVGM	57	4.7	7.5	44	19	4.7	7.5	36	15	3.1	7.5	36	23	3.1	7.5	30	19
11 ×4	15	15AVGM	—	7.5	11	69	27	7.5	11	58	23	7.5	11	87	34	7.5	11	72	28

15kW

減速比	4								5							
標準入力回転数 rpm	1000				1200				1000				1200			
出力回転数 rpm	69～276				83～332				57～228				68～272			
周波数 Hz	50				60				50				60			

電動機		形式		入力容量 kW		出力トルク kgf·m		入力容量 kW		出力トルク kgf·m		入力容量 kW		出力トルク kgf·m		入力容量 kW		出力トルク kgf·m	
kW×P	容量記号		寸法図頁	最低速	最高速	最低速	最高速	最低速	最高速	最低速	最高速	最低速	最高速	最低速	最高速	最低速	最高速	最低速	最高速
15×6	20	20AVGM	—	11	15	110	40	11	15	92	33	11	15	135	49	11	15	110	41

22, 30kW

減速比	4								5							
標準入力回転数 rpm	1000				1200				1000				1200			
出力回転数 rpm	67～268				80～320				55～220				66～264			
周波数Hz	50				60				50				60			

電動機		形式		入力容量 kW		出力トルク kgf·m		入力容量 kW		出力トルク kgf·m		入力容量 kW		出力トルク kgf·m		入力容量 kW		出力トルク kgf·m	
kW×P	容量記号		寸法図頁	最低速	最高速	最低速	最高速	最低速	最高速	最低速	最高速	最低速	最高速	最低速	最高速	最低速	最高速	最低速	最高速
22×6	30	30AVGM	—	15	22	155	61	15	22	130	51	15	22	190	74	15	22	155	62
30×6	40	40AVGM	—	22	30	230	83	22	30	190	69	22	30	275	100	22	30	230	84

37～75kW

減速比	4								5							
標準入力回転数 rpm	750				900				750				900			
出力回転数 rpm	58～232				70～280				46～184				56～224			
周波数Hz	50				60				50				60			

電動機		形式		入力容量 kW		出力トルク kgf·m		入力容量 kW		出力トルク kgf·m		入力容量 kW		出力トルク kgf·m		入力容量 kW		出力トルク kgf·m	
kW×P	容量記号		寸法図頁	最低速	最高速	最低速	最高速	最低速	最高速	最低速	最高速	最低速	最高速	最低速	最高速	最低速	最高速	最低速	最高速
37×8	50	50AVGM	—	22	37	265	120	22	37	220	98	22	37	330	150	22	37	275	125
55×8	75	75AVGM	—	37	55	445	175	37	55	370	145	37	55	560	220	37	55	465	185
75×8	100	100AVGM	—	55	75	660	240	55	75	550	200	55	75	830	300	55	75	690	250

(注) 1．入力回転数について
1)電動機標準入力回転数以上の入力回転数でご使用の場合はご照会ください。
2)電動機標準入力回転数以下の入力回転数でご使用の場合は許容入力容量が次のとおり変りますので許容入力容量以内でご使用ください。

$$\text{許容入力容量(kW)} = \text{入力容量} \times \frac{\text{使用入力回転数}}{\text{標準入力回転数(1500、1000、750)}}$$

2．出力回転数について
上表の出力回転数は電動機などのスリップを算入していません。3％～5％のスリップがあるものとしてお選びください。
3．形式記号については16ページをご参照ください。

選定表　A形バイエル・サイクロ可変減速機（1段形）

減速比 6, 8

0.2～5.5kW

減速比		6				8			
標準入力回転数	rpm	1500		1800		1500		1800	
出力回転数	rpm	50～200		60～240		37～150		45～180	
周波数	Hz	50		60		50		60	

電動機		形式				入力容量 kW		出力トルク kgf·m		入力容量 kW		出力トルク kgf·m		入力容量 kW		出力トルク kgf·m		入力容量 kW		出力トルク kgf·m	
kW×P	容量記号	横形	寸法図番	立形	寸法図番	最低速	最高速	最低速	最高速	最低速	最高速	最低速	最高速	最低速	最高速	最低速	最高速	最低速	最高速	最低速	最高速
0.2 ×4	N02	HAMN02-208 HA N02-208	58 —	—	—	0.125	0.2	1.8	0.70	0.125	0.2	1.5	0.58	0.125	0.2	2.3	0.94	0.125	0.2	1.9	0.78
0.4 ×4	N05	HAMN05-209 HA N05-209	58 —	VAMN05-209	61	0.2	0.4	2.8	1.4	0.2	0.4	2.3	1.2	0.2	0.4	3.7	1.9	0.2	0.4	3.1	1.6
0.75×4	N1	HAMN1 -209 HA N1 -209	58 —	VAMN1 -209	61	0.4	0.75	5.6	2.6	0.4	0.75	4.7	2.2	0.4	0.75	7.5	3.5	0.4	0.75	6.2	2.9
1.5 ×4	N2	HAMN2 -211 HA N2 -211	58 —	VAMN2 -211	61	0.75	1.5	11	5.3	0.75	1.5	8.8	4.4	0.75	1.5	14	7.0	0.75	1.5	12	5.8
2.2 ×4	N3	HAMN3 -211 HA N3 -211	58 —	VAMN3 -211	61	1.5	2.2	21	7.7	1.5	2.2	18	6.4	1.5	2.2	28	10	1.5	2.2	23	8.6
3.7 ×4	N5	HAMN5 -216 HA N5 -216	59 —	VAMN5 -216	62	—	—	—	—	—	—	—	—	2.2	3.7	41	17	2.2	3.7	34	14
5.5 ×4	N8	HAMN8 -216 HA N8 -216	59 —	VAMN8 -216	62	—	—	—	—	—	—	—	—	3.7	5.5	69	26	3.7	5.5	58	21

（注）1．ご使用にあたっては表中の入力容量および出力トルク以内でご使用ください。
2．出力回転数は電動機などのスリップを算入していません。3～5％のスリップがあるものとしてお選びください。
3．形式記号については16ページをご参照ください。

選定表　A形バイエル・サイクロ可変減速機（1段形）

減速比 11, 13

0.2～11kW

減速比	11								13							
標準入力回転数 rpm	1500				1800				1500				1800			
出力回転数 rpm	27～109				33～131				23～92				28～111			
周波数 Hz	50				60				50				60			

電動機		形式				入力容量 kW		出力トルク kgf·m		入力容量 kW		出力トルク kgf·m		入力容量 kW		出力トルク kgf·m		入力容量 kW		出力トルク kgf·m	
kW×P	容量記号	横形	寸法図番	立形	寸法図番	最低速	最高速	最低速	最高速	最低速	最高速	最低速	最高速	最低速	最高速	最低速	最高速	最低速	最高速	最低速	最高速
0.2 ×4	N02	HAMN02-208 HA N02-208	58 —	—	—	0.125	0.2	3.2	1.3	0.125	0.2	2.7	1.1	0.125	0.2	3.8	1.5	0.125	0.2	3.2	1.3
0.4 ×4	N05	HAMN05-209 HA N05-209	58 —	VAMN05-209	61	0.2	0.4	5.1	2.6	0.2	0.4	4.3	2.1	0.2	0.4	6.1	3.0	0.2	0.4	5.1	2.5
0.75×4	N1	HAMN1 -209 HA N1 -209	58 —	VAMN1 -209	61	0.39	0.75	10	4.8	0.4	0.75	8.6	4.0	0.33	0.75	10	5.7	0.39	0.75	10	4.8
1.5 ×4	N2	HAMN2 -211 HA N2 -211	58 —	VAMN2 -211	61	0.75	1.5	19	9.7	0.75	1.5	16	8.0	0.75	1.5	23	11	0.75	1.5	19	9.5
2.2 ×4	N3	HAMN3 -211 HA N3 -211	58 —	VAMN3 -211	61	1.5	2.2	39	14	1.5	2.2	32	12	1.5	2.2	46	17	1.5	2.2	38	14
3.7 ×4	N5	HAMN5 -216 HA N5 -216	59 —	VAMN5 -216	62	2.2	3.7	57	24	2.2	3.7	47	20	2.2	3.7	67	28	2.2	3.7	56	23
5.5 ×4	N8	HAMN8 -216 HA N8 -216	59 —	VAMN8 -216	62	3.7	5.5	95	35	3.7	5.5	79	29	3.7	5.5	115	42	3.7	5.5	94	35
7.5 ×4	N10	HAMN10-217 HA N10-217	59 —	VAMN10-217	63	5.5	7.5	140	48	5.5	7.5	120	40	5.5	7.5	165	57	5.5	7.5	140	48
11 ×4	15	HAM15 -218 HAP 15 -218 HAK 15 -218	60 — —	VAM15 -218	—	7.5	11	195	71	7.5	11	160	59	7.5	11	230	84	7.5	11	190	70

15kW

減速比	11								13							
標準入力回転数 rpm	1000				1200				—				—			
出力回転数 rpm	25～102				31～122				—				—			
周波数 Hz	50				60				50				60			

電動機		形式				入力容量 kW		出力トルク kgf·m		入力容量 kW		出力トルク kgf·m		入力容量 kW		出力トルク kgf·m		入力容量 kW		出力トルク kgf·m	
kW×P	容量記号	横形	寸法図番	立形	寸法図番	最低速	最高速	最低速	最高速	最低速	最高速	最低速	最高速	最低速	最高速	最低速	最高速	最低速	最高速	最低速	最高速
15×6	20	HAM20-221 HAP 20-221 HAK 20-221	60 — —	VAM20-221	—	11	15	305	105	11	15	255	86	—	—	—	—	—	—	—	—

22, 30kW

減速比	11								13							
標準入力回転数 rpm	1000				1200				—				—			
出力回転数 rpm	25～98				29～118				—				—			
周波数 Hz	50				60				50				60			

電動機		形式				入力容量 kW		出力トルク kgf·m		入力容量 kW		出力トルク kgf·m		入力容量 kW		出力トルク kgf·m		入力容量 kW		出力トルク kgf·m	
kW×P	容量記号	横形	寸法図番	立形	寸法図番	最低速	最高速	最低速	最高速	最低速	最高速	最低速	最高速	最低速	最高速	最低速	最高速	最低速	最高速	最低速	最高速
22×6	30	M+30AK+H223	—	VAM30-223	—	15	22	430	155	15	22	360	130	—	—	—	—	—	—	—	—
30×6	40	M+40AK+H223	—	VAM40-223	—	22	30	630	215	22	30	525	180	—	—	—	—	—	—	—	—

37, 55kW

減速比	11								13							
標準入力回転数 rpm	750				900				—				—			
出力回転数 rpm	21～85				25～101				—				—			
周波数 Hz	50				60				50				60			

電動機		形式				入力容量 kW		出力トルク kgf·m		入力容量 kW		出力トルク kgf·m		入力容量 kW		出力トルク kgf·m		入力容量 kW		出力トルク kgf·m	
kW×P	容量記号	横形	寸法図番	立形	寸法図番	最低速	最高速	最低速	最高速	最低速	最高速	最低速	最高速	最低速	最高速	最低速	最高速	最低速	最高速	最低速	最高速
37×8	50	M+50AK+H255	—	VAM50-225	—	22	37	730	305	22	37	610	255	—	—	—	—	—	—	—	—
55×8	75	M+75AK+H255	—	VAM75-225	—	37	55	1250	455	37	55	1000	380	—	—	—	—	—	—	—	—

選定表　A形バイエル・サイクロ可変減速機（1段形）

減速比 15, 17

0.2～11kW

減速比				15								17							
標準入力回転数 rpm				1500				1800				1500				1800			
出力回転数 rpm				20～80				24～96				18～71				21～85			
周波数 Hz				50				60				50				60			
電動機	形式			入力容量 kW		出力トルク kgf·m		入力容量 kW		出力トルク kgf·m		入力容量 kW		出力トルク kgf·m		入力容量 kW		出力トルク kgf·m	
kW×P	容量記号	横形	寸法図頁	立形	寸法図頁	最低速	最高速	最低速	最高速	最低速	最高速	最低速	最高速	最低速	最高速	最低速	最高速	最低速	最高速
0.2 ×4	N02	HAMN02-208 HA N02-208	58 —	—	—	0.125	0.2	4.4	1.8	0.125	0.2	3.7	1.5	0.125	0.2	5.0	2.0	0.125	0.2	4.1	1.7
0.4 ×4	N05	HAMN05-209 HA N05-209	58 —	VAMN05-209	61	0.2	0.4	7.0	3.5	0.2	0.4	5.9	2.9	0.2	0.4	8.0	4.0	0.2	0.4	6.6	3.3
0.75×4	N1	HAMN1 -209 HA N1 -209	58 —	VAMN1 -209	61	0.34	0.75	12	6.6	0.4	0.75	12	5.5	0.30	0.75	12	7.5	0.36	0.75	12	6.2
1.5 ×4	N2	HAMN2 -211 HA N2 -211	58 —	VAMN2 -211	61	0.75	1.5	26	13	0.75	1.5	22	11	0.75	1.5	30	15	0.75	1.5	25	12
2.2 ×4	N3	HAMN3 -211 HA N3 -211	58 —	VAMN3 -211	61	1.4	2.2	50	19	1.5	2.2	44	16	1.3	2.2	50	22	1.5	2.2	50	18
3.7 ×4	N5	HAMN5 -216 HA N5 -216	59 —	VAMN5 -216	62	2.2	3.7	77	32	2.2	3.7	64	27	2.2	3.7	88	37	2.2	3.7	73	31
5.5 ×4	N8	HAMN8 -216 HA N8 -216	59 —	VAMN8 -216	62	3.7	5.5	130	48	3.7	5.5	110	40	3.7	5.5	145	55	3.7	5.5	125	46
7.5 ×4	N10	HAMN10-217 HA N10-217	59 —	VAMN10-217	63	5.5	7.5	195	66	5.5	7.5	160	55	5.5	7.5	220	75	5.5	7.5	180	62
11 ×4	15	HAM15 -218 HAP 15 -218 HAK 15 -218	60 — —	VAM15 -218	—	7.5	11	265	97	7.5	11	220	80	7.5	11	300	110	7.5	11	250	91

15kW

減速比				15								17							
標準入力回転数 rpm				1000				1200				—				—			
出力回転数 rpm				19～75				22～90				—				—			
周波数 Hz				50				60				50				60			
電動機	形式			入力容量 kW		出力トルク kgf·m		入力容量 kW		出力トルク kgf·m		入力容量 kW		出力トルク kgf·m		入力容量 kW		出力トルク kgf·m	
kW×P	容量記号	横形	寸法図頁	立形	寸法図頁	最低速	最高速	最低速	最高速	最低速	最高速	最低速	最高速	最低速	最高速	最低速	最高速	最低速	最高速
15×6	20	HAM20-221 HAP 20-221 HAK 20-221	60 — —	VAM20-221	—	11	15	415	140	11	15	345	120	—	—	—	—	—	—	—	—

22, 30kW

減速比				15								17							
標準入力回転数 rpm				1000				1200				—				—			
出力回転数 rpm				18～72				22～86				—				—			
周波数 Hz				50				60				50				60			
電動機	形式			入力容量 kW		出力トルク kgf·m		入力容量 kW		出力トルク kgf·m		入力容量 kW		出力トルク kgf·m		入力容量 kW		出力トルク kgf·m	
kW×P	容量記号	横形	寸法図頁	立形	寸法図頁	最低速	最高速	最低速	最高速	最低速	最高速	最低速	最高速	最低速	最高速	最低速	最高速	最低速	最高速
22×6	30	M+30AK+H223	—	VAM30-223	—	15	22	585	215	15	22	490	180	—	—	—	—	—	—	—	—
30×6	40	M+40AK+H223	—	VAM40-223	—	22	30	860	295	22	30	715	245	—	—	—	—	—	—	—	—

37, 55kW

減速比				15								17							
標準入力回転数 rpm				750				900				750				900			
出力回転数 rpm				15～62				19～74				14～55				16～66			
周波数 Hz				50				60				50				60			
電動機	形式			入力容量 kW		出力トルク kgf·m		入力容量 kW		出力トルク kgf·m		入力容量 kW		出力トルク kgf·m		入力容量 kW		出力トルク kgf·m	
kW×P	容量記号	横形	寸法図頁	立形	寸法図頁	最低速	最高速	最低速	最高速	最低速	最高速	最低速	最高速	最低速	最高速	最低速	最高速	最低速	最高速
37×8	50	M+50AK+H225	—	VAM50-225	—	22	37	1000	420	22	37	830	350	—	—	—	—	—	—	—	—
55×8	75	M+75AK+H225	—	VAM75-225	—	37	55	1700	625	37	55	1400	520	—	—	—	—	—	—	—	—

(注) 1．ご使用にあたっては表中の入力容量および出力トルク以内でご使用ください。
2．出力回転数は電動機などのスリップを算入していません。3～5％のスリップがあるものとしてお選びください。
3．形式記号については16ページをご参照ください。

選定表　A形バイエル・サイクロ可変減速機（1段形）

減速比 21, 25

0.2～11kW

減速比	21				25			
標準入力回転数 rpm	1500		1800		1500		1800	
出力回転数 rpm	14～57		17～69		12～48		14～58	
周波数 Hz	50		60		50		60	

電動機		形式				入力容量 kW		出力トルク kgf·m		入力容量 kW		出力トルク kgf·m		入力容量 kW		出力トルク kgf·m		入力容量 kW		出力トルク kgf·m	
kW×P	容量記号	横形	寸法図番	立形	寸法図番	最低速	最高速	最低速	最高速	最低速	最高速	最低速	最高速	最低速	最高速	最低速	最高速	最低速	最高速	最低速	最高速
0.2 ×4	N02	HAMN02-208 HA N02-208	58 —	—	—	0.10	0.2	5.0	2.5	0.12	0.2	5.0	2.0	0.08	0.2	4.8	2.9	0.09	0.2	4.6	2.4
0.4 ×4	N05	HAMN05-209 HA N05-209	58 —	VAMN05-209	61	0.2	0.4	9.8	4.9	0.2	0.4	8.2	4.1	0.2	0.4	12	5.8	0.2	0.4	9.8	4.9
0.75×4	N1	HAMN1 -209 HA N1 -209	58 —	VAMN1 -209	61	0.24	0.75	12	9.2	0.29	0.75	12	7.7	—	—	—	—	—	—	—	—
		HAMN1 -210 HA N1 -210	58 —	VAMN1 -210	61	—	—	—	—	—	—	—	—	0.4	0.75	23	11	0.4	0.75	19	9.1
1.5 ×4	N2	HAMN2 -211 HA N2 -211	58 —	VAMN2 -211	61	0.75	1.5	37	18	0.75	1.5	31	15	0.75	1.5	44	22	0.75	1.5	37	18
2.2 ×4	N3	HAMN3 -211 HA N3 -211	58 —	VAMN3 -211	61	1.0	2.2	50	27	1.2	2.2	50	23	0.85	2.2	50	32	1.0	2.2	50	27
3.7 ×4	N5	HAMN5 -216 HA N5 -216	59 —	VAMN5 -216	62	2.2	3.7	110	45	2.2	3.7	90	38	2.2	3.7	130	54	2.2	3.7	105	45
5.5 ×4	N8	HAMN8 -216 HA N8 -216	59 —	VAMN8 -216	62	3.7	5.5	180	68	3.7	5.5	150	56	3.1	5.5	180	80	3.7	5.5	180	67
7.5 ×4	N10	HAMN10-217 HA N10-217	59 —	VAMN10-217	63	5.5	7.5	270	92	5.5	7.5	225	77	4.6	7.5	270	110	5.5	7.5	270	91
11× 4	15	HAM15 -218 HAP 15 -218 HAK 15 -218	60 — —	VAM 15 -218	—	7.5	11	370	135	7.5	11	305	115	6.8	11	400	160	7.5	11	365	135

15kW

減速比	21				25			
標準入力回転数 rpm	1000		1200		—		—	
出力回転数 rpm	13～53		16～64		—		—	
周波数 Hz	50		60		50		60	

電動機		形式				入力容量 kW		出力トルク kgf·m		入力容量 kW		出力トルク kgf·m		入力容量 kW		出力トルク kgf·m		入力容量 kW		出力トルク kgf·m	
kW×P	容量記号	横形	寸法図番	立形	寸法図番	最低速	最高速	最低速	最高速	最低速	最高速	最低速	最高速	最低速	最高速	最低速	最高速	最低速	最高速	最低速	最高速
15×6	20	HAM20-221 HAP 20-221 HAK 20-221	60 — —	VAM20-221	—	11	15	580	195	11	15	485	165	—	—	—	—	—	—	—	—

22, 30kW

減速比	21				25			
標準入力回転数 rpm	1000		1200		—		—	
出力回転数 rpm	13～51		15～62		—		—	
周波数 Hz	50		60		50		60	

電動機		形式				入力容量 kW		出力トルク kgf·m		入力容量 kW		出力トルク kgf·m		入力容量 kW		出力トルク kgf·m		入力容量 kW		出力トルク kgf·m	
kW×P	容量記号	横形	寸法図番	立形	寸法図番	最低速	最高速	最低速	最高速	最低速	最高速	最低速	最高速	最低速	最高速	最低速	最高速	最低速	最高速	最低速	最高速
22×6	30	M+30AK+H223	—	VAM30-223	—	15	22	820	300	15	22	685	250	—	—	—	—	—	—	—	—
30×6	40	M+40AK+H223	—	VAM40-223	—	22	30	1200	410	22	30	1000	340	—	—	—	—	—	—	—	—

37, 55kW

減速比	21				25			
標準入力回転数 rpm	750		900		—		—	
出力回転数 rpm	11～44		13～53		—		—	
周波数 Hz	50		60		50		60	

電動機		形式				入力容量 kW		出力トルク kgf·m		入力容量 kW		出力トルク kgf·m		入力容量 kW		出力トルク kgf·m		入力容量 kW		出力トルク kgf·m	
kW×P	容量記号	横形	寸法図番	立形	寸法図番	最低速	最高速	最低速	最高速	最低速	最高速	最低速	最高速	最低速	最高速	最低速	最高速	最低速	最高速	最低速	最高速
37×8	50	M+50AK+H225	—	VAM50-225	—	22	37	1400	585	22	37	1150	490	—	—	—	—	—	—	—	—
55×8	75	M+75AK+H225	—	VAM75-225	—	37	55	2350	870	37	55	1950	725	—	—	—	—	—	—	—	—

選定表　A形バイエル・サイクロ可変減速機（1段形）

減速比 29, 35

0.2～11kW

減速比						29								35							
標準入力回転数 rpm						1500				1800				1500				1800			
出力回転数 rpm						10～41				12～50				8.6～34				10～41			
周波数 Hz						50				60				50				60			
電動機		形式				入力容量 kW		出力トルク kgf·m		入力容量 kW		出力トルク kgf·m		入力容量 kW		出力トルク kgf·m		入力容量 kW		出力トルク kgf·m	
kW×P	容量記号	横形	寸法図頁	立形	寸法図頁	最低速	最高速	最低速	最高速	最低速	最高速	最低速	最高速	最低速	最高速	最低速	最高速	最低速	最高速	最低速	最高速
0.2 ×4	N02	HAMN02-208 HA N02-208	58 —	—	—	0.07	0.2	5.0	3.4	0.09	0.2	5.0	2.8	0.06	0.2	5.0	4.1	0.07	0.2	5.0	3.4
0.4 ×4	N05	HAMN05-209 HA N05-209	58 —	VAMN05-209	61	0.18	0.4	12	6.8	0.2	0.4	11	5.7	0.15	0.4	12	8.2	0.18	0.4	12	6.8
0.75×4	N1	HAMN1 -210 HA N1 -210	58 —	VAMN1 -210	61	0.37	0.75	25	13	0.4	0.75	23	11	—	—	—	—	—	—	—	—
		HAMN1 -211 HA N1 -211	58 —	VAMN1 -211	61	—	—	—	—	—	—	—	—	0.4	0.75	33	15	0.4	0.75	27	13
1.5 ×4	N2	HAMN2 -211 HA N2 -211	58 —	VAMN2 -211	61	0.74	1.5	50	25	0.75	1.5	42	21	0.61	1.5	50	31	0.73	1.5	50	26
2.2 ×4	N3	HAMN3 -211 HA N3 -211	58 —	VAMN3 -211	61	0.74	2.2	50	37	0.88	2.2	50	31	0.61	2.2	50	45	0.73	2.2	50	38
3.7 ×4	N5	HAMN5 -216 HA N5 -216	59 —	VAMN5 -216	62	2.2	3.7	150	63	2.2	3.7	125	52	2.2	3.7	180	76	2.2	3.7	150	63
5.5 ×4	N8	HAMN8 -216 HA N8 -216	59 —	VAMN8 -216	62	2.7	5.5	180	93	3.2	5.5	180	78	2.2	5.5	180	115	2.6	5.5	180	94
7.5 ×4	N10	HAMN10-217 HA N10-217	59 —	VAMN10-217	63	4.0	7.5	270	125	4.8	7.5	270	105	3.3	7.5	270	155	4.0	7.5	270	130
11× 4	15	HAM15 -218 HAP 15 -218 HAK 15 -218	60 — —	VAM15 -218	—	5.9	11	400	185	6.9	11	390	155	4.9	11	400	225	5.9	11	400	190

15kW

減速比						29								35							
標準入力回転数 rpm						1000				1200				—				—			
出力回転数 rpm						9.7～39				12～46				—				—			
周波数 Hz						50				60				50				60			
電動機		形式				入力容量 kW		出力トルク kgf·m		入力容量 kW		出力トルク kgf·m		入力容量 kW		出力トルク kgf·m		入力容量 kW		出力トルク kgf·m	
kW×P	容量記号	横形	寸法図頁	立形	寸法図頁	最低速	最高速	最低速	最高速	最低速	最高速	最低速	最高速	最低速	最高速	最低速	最高速	最低速	最高速	最低速	最高速
15×6	20	HAM20-221 HAP 20-221 HAK 20-221	60 — —	VAM20-221	—	11	15	800	275	11	15	665	225	—	—	—	—	—	—	—	—

22, 30kW

減速比						29								35							
標準入力回転数 rpm						1000				1200				—				—			
出力回転数 rpm						9.3～37				11～45				—				—			
周波数 Hz						50				60				50				60			
電動機		形式				入力容量 kW		出力トルク kgf·m		入力容量 kW		出力トルク kgf·m		入力容量 kW		出力トルク kgf·m		入力容量 kW		出力トルク kgf·m	
kW×P	容量記号	横形	寸法図頁	立形	寸法図頁	最低速	最高速	最低速	最高速	最低速	最高速	最低速	最高速	最低速	最高速	最低速	最高速	最低速	最高速	最低速	最高速
22×6	30	M+30AK+H223	—	VAM30-223	—	15	22	1150	415	15	22	945	345	—	—	—	—	—	—	—	—
30×6	40	M+40AK+H223	—	VAM40-223	—	21	30	1600	565	22	30	1400	470	—	—	—	—	—	—	—	—

37, 55kW

減速比						29								35							
標準入力回転数 rpm						750				900				—				—			
出力回転数 rpm						8.0～32				9.6～38				—				—			
周波数 Hz						50				60				50				60			
電動機		形式				入力容量 kW		出力トルク kgf·m		入力容量 kW		出力トルク kgf·m		入力容量 kW		出力トルク kgf·m		入力容量 kW		出力トルク kgf·m	
kW×P	容量記号	横形	寸法図頁	立形	寸法図頁	最低速	最高速	最低速	最高速	最低速	最高速	最低速	最高速	最低速	最高速	最低速	最高速	最低速	最高速	最低速	最高速
37×8	50	M+50AK+H225	—	VAM50-225	—	22	37	1950	810	22	37	1600	675	—	—	—	—	—	—	—	—
55×8	75	M+75AK+H225	—	VAM75-225	—	30	55	2600	1200	36	55	2600	1000	—	—	—	—	—	—	—	—

(注) 1．ご使用にあたっては表中の入力容量および出力トルク以内でご使用ください。
2．出力回転数は電動機などのスリップを算入していません。3～5％のスリップがあるものとしてお選びください。
3．形式記号については16ページをご参照ください。

選定表　A形バイエル・サイクロ可変減速機(1段形)

減速比 43, 51

0.2～11kW

減速比	43								51							
標準入力回転数 rpm	1500				1800				1500				1800			
出力回転数 rpm	7.0～28				8.4～33				5.9～24				7.1～28			
周波数 Hz	50				60				50				60			
電動機 kW×P	容量記号	形式 横形	寸法図番	形式 立形	寸法図番	入力容量 kW 最低速	最高速	出力トルク kgf·m 最低速	最高速	入力容量 kW 最低速	最高速	出力トルク kgf·m 最低速	最高速	入力容量 kW 最低速	最高速	出力トルク kgf·m 最低速	最高速	入力容量 kW 最低速	最高速	出力トルク kgf·m 最低速	最高速
0.2 ×4	N02	HAMN02-209 HA N02-209	58 —	—	—	0.12	0.2	12	5.0	0.125	0.2	10	4.2	0.10	0.2	12	6.0	0.12	0.2	12	5.0
0.4 ×4	N05	HAMN05-209 HA N05-209	58 —	VAMN05-209	61	0.12	0.4	12	10	0.14	0.4	12	8.4	—	—	—	—	—	—	—	—
		HAMN05-210 HA N05-210	58 —	VAMN05-210	61	—	—	—	—	—	—	—	—	0.2	0.4	24	12	0.2	0.4	20	9.9
0.75×4	N1	HAMN1 -211 HA N1 -211	58 —	VAMN1 -211	61	0.4	0.75	40	19	0.4	0.75	34	16	0.4	0.75	48	22	0.4	0.75	40	19
1.5 ×4	N2	HAMN2 -211 HA N2 -211	58 —	VAMN2 -211	61	0.50	1.5	50	38	0.60	1.5	50	31	0.42	1.5	50	45	0.50	1.5	50	37
2.2 ×4	N3	HAMN3 -213 HA N3 -213	59 —	VAMN3 -213	62	0.75	2.2	75	55	0.89	2.2	75	46	—	—	—	—	—	—	—	—
		HAMN3 -214 HA N3 -214	59 —	VAMN3 -214	62	—	—	—	—	—	—	—	—	0.84	2.2	100	66	1.0	2.2	100	55
3.7 ×4	N5	HAMN5 -216 HA N5 -216	59 —	VAMN5 -216	62	1.8	3.7	180	93	2.1	3.7	180	78	1.5	3.7	180	110	1.8	3.7	180	92
5.5 ×4	N8	HAMN8 -216 HA N8 -216	59 —	VAMN8 -216	62	1.8	5.5	180	140	2.1	5.5	180	115	—	—	—	—	—	—	—	—
		HAMN8 -217 HA N8 -217	59 —	VAMN8 -217	62	—	—	—	—	—	—	—	—	2.3	5.5	270	165	2.7	5.5	270	135
7.5 ×4	N10	HAMN10-217 HA N10-217	59 —	VAMN10-217	63	2.7	7.5	270	190	3.2	7.5	270	155	—	—	—	—	—	—	—	—
		HAMN10-218 HA N10-218	59 —	VAMN10-218		—	—	—	—	—	—	—	—	3.4	7.5	400	225	4.0	7.5	400	185
11 ×4	15	HAM15 -218 HAP 15 -218 HAK 15 -218	60 — —	VAM15 -218	—	4.0	11	400	275	4.8	11	400	230	—	—	—	—	—	—	—	—
		HAM15 -219 HA 15 -219	60 —	VAM15 -219	—	—	—	—	—	—	—	—	—	5.9	11	705	330	6.7	11	665	275

15kW

減速比	43								51							
標準入力回転数 rpm	1000				1200				—				—			
出力回転数 rpm	6.5～26				7.8～31				—				—			
周波数 Hz	50				60				50				60			
電動機 kW×P	容量記号	形式 横形	寸法図番	形式 立形	寸法図番	入力容量 kW 最低速	最高速	出力トルク kgf·m 最低速	最高速	入力容量 kW 最低速	最高速	出力トルク kgf·m 最低速	最高速	入力容量 kW 最低速	最高速	出力トルク kgf·m 最低速	最高速	入力容量 kW 最低速	最高速	出力トルク kgf·m 最低速	最高速
15×6	20	HAM20-221 HAP 20-221 HAK 20-221	60 — —	VAM20-221	—	9.8	15	1050	405	11	15	990	335	—	—	—	—	—	—	—	—

22, 30kW

減速比	43								51							
標準入力回転数 rpm	1000				1200				—				—			
出力回転数 rpm	6.3～25				7.5～30				—				—			
周波数 Hz	50				60				50				60			
電動機 kW×P	容量記号	形式 横形	寸法図番	形式 立形	寸法図番	入力容量 kW 最低速	最高速	出力トルク kgf·m 最低速	最高速	入力容量 kW 最低速	最高速	出力トルク kgf·m 最低速	最高速	入力容量 kW 最低速	最高速	出力トルク kgf·m 最低速	最高速	入力容量 kW 最低速	最高速	出力トルク kgf·m 最低速	最高速
22×6	30	M+30AK+H223	—	VAM30-223	—	14	22	1600	615	15	22	1400	510	—	—	—	—	—	—	—	—
30×6	40	M+40AK+H223	—	VAM40-223	—	14	30	1600	840	16	30	1500	700	—	—	—	—	—	—	—	—

37～75kW

減速比	43								51							
標準入力回転数 rpm	750				900				—				—			
出力回転数 rpm	5.4～22				6.5～26				—				—			
周波数 Hz	50				60				50				60			
電動機 kW×P	容量記号	形式 横形	寸法図番	形式 立形	寸法図番	入力容量 kW 最低速	最高速	出力トルク kgf·m 最低速	最高速	入力容量 kW 最低速	最高速	出力トルク kgf·m 最低速	最高速	入力容量 kW 最低速	最高速	出力トルク kgf·m 最低速	最高速	入力容量 kW 最低速	最高速	出力トルク kgf·m 最低速	最高速
37×8	50	M+ 50AK+H225	—	VAM 50-225	—	22	37	2850	1200	22	37	2400	1000	—	—	—	—	—	—	—	—
55×8	75	M+ 75AK+H225	—	VAM 75-225	—	23	55	3000	1800	28	55	3000	1500	—	—	—	—	—	—	—	—
75×8	100	M+100AK+H227	—	VAM100-227	—	43	75	5600	2450	50	75	5400	2050	—	—	—	—	—	—	—	—

選定表　A形バイエル・サイクロ可変減速機（1段形）

減速比 59, 71

0.2～11kW

減速比	59				71			
標準入力回転数 rpm	1500		1800		1500		1800	
出力回転数 rpm	5.1～20		6.1～24		4.2～17		5.1～20	
周波数 Hz	50		60		50		60	

電動機		形式				入力容量 kW		出力トルク kgf·m		入力容量 kW		出力トルク kgf·m		入力容量 kW		出力トルク kgf·m		入力容量 kW		出力トルク kgf·m	
kW×P	容量記号	横形	寸法図面	立形	寸法図面	最低速	最高速	最低速	最高速	最低速	最高速	最低速	最高速	最低速	最高速	最低速	最高速	最低速	最高速	最低速	最高速
0.2 ×4	N02	HAMN02-209 HA N02-209	58 —	—	—	0.09	0.2	12	6.9	0.10	0.2	12	5.8	0.07	0.2	12	8.3	0.09	0.2	12	6.9
0.4 ×4	N05	HAMN05-210 HA N05-210	58 —	VAMN05-210	61	0.18	0.4	25	14	0.2	0.4	23	12	0.15	0.4	25	17	0.18	0.4	25	14
0.75×4	N1	HAMN1 -211 HA N1 -211	58 —	VAMN1 -211	61	0.36	0.75	50	26	0.4	0.75	46	22	0.30	0.75	50	31	0.36	0.75	50	26
1.5 ×4	N2	HAMN2 -213 HA N2 -213	59 —	VAMN2 -213	62	0.54	1.5	75	52	0.65	1.5	75	43	0.45	1.5	75	62	0.54	1.5	75	52
2.2 ×4	N3	HAMN3 -214 HA N3 -214	59 —	VAMN3 -214	62	0.72	2.2	100	76	0.87	2.2	100	63	—	—	—	—	—	—	—	—
		HAMN3 -216 HA N3 -216	59 —	VAMN3 -216	62	—	—	—	—	—	—	—	—	1.1	2.2	180	91	1.3	2.2	180	76
3.7 ×4	N5	HAMN5 -216 HA N5 -216	59 —	VAMN5 -216	62	1.3	3.7	180	130	1.6	3.7	180	105	—	—	—	—	—	—	—	—
		HAMN5 -217 HA N5 -217	59 —	VAMN5 -217	62	—	—	—	—	—	—	—	—	1.6	3.7	270	155	2.0	3.7	270	130
5.5 ×4	N8	HAMN8 -217 HA N8 -217	59 —	VAMN8 -217	62	2.0	5.5	270	190	2.3	5.5	270	160	—	—	—	—	—	—	—	—
		HAMN8 -218 HA N8 -218	59 —	VAMN8 -218	62	—	—	—	—	—	—	—	—	2.4	5.5	400	230	2.9	5.5	400	190
7.5 ×4	N10	HAMN10-218 HA N10-218	59 —	VAMN10-218	63	2.9	7.5	400	260	3.5	7.5	395	215	—	—	—	—	—	—	—	—
		HAMN10-219 HA N10-219	59 —	VAMN10-219	63	—	—	—	—	—	—	—	—	4.3	7.5	720	310	5.0	7.5	690	260
11 ×4	15	HAM15 -219 HAP 15 -219 HAK 15 -219	60 — —	VAM15 -219	—	4.9	11	675	380	5.6	11	640	315	4.3	11	720	455	5.0	11	690	380

15kW

減速比	59				71			
標準入力回転数 rpm	1000		1200		—		—	
出力回転数 rpm	4.7～19		5.7～23		—		—	
周波数 Hz	50		60		50		60	

電動機		形式				入力容量 kW		出力トルク kgf·m		入力容量 kW		出力トルク kgf·m		入力容量 kW		出力トルク kgf·m		入力容量 kW		出力トルク kgf·m	
kW×P	容量記号	横形	寸法図面	立形	寸法図面	最低速	最高速	最低速	最高速	最低速	最高速	最低速	最高速	最低速	最高速	最低速	最高速	最低速	最高速	最低速	最高速
15×6	20	HAM20-221 HAP 20-221 HAK 20-221	60 — —	VAM20-221	—	7.1	15	1050	555	8.3	15	1000	460	—	—	—	—	—	—	—	—

22, 30kW

減速比	59				71			
標準入力回転数 rpm	1000		1200		—		—	
出力回転数 rpm	4.6～18		5.5～22		—		—	
周波数 Hz	50		60		50		60	

電動機		形式				入力容量 kW		出力トルク kgf·m		入力容量 kW		出力トルク kgf·m		入力容量 kW		出力トルク kgf·m		入力容量 kW		出力トルク kgf·m	
kW×P	容量記号	横形	寸法図面	立形	寸法図面	最低速	最高速	最低速	最高速	最低速	最高速	最低速	最高速	最低速	最高速	最低速	最高速	最低速	最高速	最低速	最高速
22×6	30	M+30AK+H223	—	VAM30-223	—	9.9	22	1500	845	11	22	1450	705	—	—	—	—	—	—	—	—
30×6	40	M+40AK+H224	—	VAM40-224	—	13	30	2050	1150	15	30	1950	960	—	—	—	—	—	—	—	—

37～75kW

減速比	59				71			
標準入力回転数 rpm	750		900		—		—	
出力回転数 rpm	3.9～16		4.7～19		—		—	
周波数 Hz	50		60		50		60	

電動機		形式				入力容量 kW		出力トルク kgf·m		入力容量 kW		出力トルク kgf·m		入力容量 kW		出力トルク kgf·m		入力容量 kW		出力トルク kgf·m	
kW×P	容量記号	横形	寸法図面	立形	寸法図面	最低速	最高速	最低速	最高速	最低速	最高速	最低速	最高速	最低速	最高速	最低速	最高速	最低速	最高速	最低速	最高速
37×8	50	M+ 50AK+H225	—	VAM 50-225	—	17	37	3000	1650	20	37	3000	1350	—	—	—	—	—	—	—	—
55×8	75	M+ 75AK+H226	—	VAM 75-226	—	22	55	4000	2450	27	55	4000	2050	—	—	—	—	—	—	—	—
75×8	100	M+100AK+H227	—	VAM100-227	—	32	75	5700	3350	37	75	5550	2800	—	—	—	—	—	—	—	—

（注）1．ご使用にあたっては表中の入力容量および出力トルク以内でご使用ください。
2．出力回転数は電動機などのスリップを算入していません。3～5％のスリップがあるものとしてお選びください。
3．形式記号については16ページをご参照ください。

選定表　A形バイエル・サイクロ可変減速機（1段形）

減速比 87

0.2～11kW

減速比	87							
標準入力回転数 rpm	1500				1800			
出力回転数 rpm	3.4～14				4.1～17			
周波数 Hz	50				60			

電動機		形式				入力容量 kW		出力トルク kgf·m		入力容量 kW		出力トルク kgf·m	
kW×P	容量記号	横形	寸法図面	立形	寸法図面	最低速	最高速	最低速	最高速	最低速	最高速	最低速	最高速
0.2 ×4	N02	HAMN02-209 HA N02-209	58 —	—	—	0.06	0.2	12	10	0.07	0.2	12	8.5
0.4 ×4	N05	HAMN05-210 HA N05-210	58 —	VAMN05-210	61	0.12	0.4	25	20	0.15	0.4	25	17
0.75×4	N1	HAMN1 -211 HA N1 -211	58 —	VAMN1 -211	61	0.25	0.75	50	38	0.29	0.75	50	32
1.5 ×4	N2	HAMN2 -214 HA N2 -214	59 —	VAMN2 -214	62	0.49	1.5	100	76	0.59	1.5	100	64
2.2 ×4	N3	HAMN3 -216 HA N3 -216	59 —	VAMN3 -216	62	0.88	2.2	180	110	1.1	2.2	180	93
3.7 ×4	N5	HAMN5 -217 HA N5 -217	59 —	VAMN5 -217	62	1.3	3.7	270	190	1.6	3.7	270	155
5.5 ×4	N8	HAMN8 -218 HA N8 -218	59 —	VAMN8 -218	62	2.0	5.5	400	280	2.4	5.5	400	235
7.5 ×4	N10	HAMN10-219 HA N10-219	59 —	VAMN10-219	63	3.3	7.5	670	380	3.9	7.5	655	320
11 ×4	15	HAM15 -219 HAP 15 -219 HAK 15 -219	60 — —	VAM15 -219	—	3.3	9.4	670	480	3.9	11	655	455

15kW

減速比	87			
標準入力回転数 rpm	1000		1200	
出力回転数 rpm	3.2～13		3.9～15	
周波数 Hz	50		60	

電動機		形式				入力容量 kW		出力トルク kgf·m		入力容量 kW		出力トルク kgf·m	
kW×P	容量記号	横形	寸法図面	立形	寸法図面	最低速	最高速	最低速	最高速	最低速	最高速	最低速	最高速
15×6	20	HAM20-221 HAP 20-221 HAK 20-221	60 — —	VAM20-221	—	4.1	14	895	785	4.8	15	880	680

22，30kW

減速比	87			
標準入力回転数 rpm	1000		1200	
出力回転数 rpm	3.1～12		3.7～15	
周波数 Hz	50		60	

電動機		形式				入力容量 kW		出力トルク kgf·m		入力容量 kW		出力トルク kgf·m	
kW×P	容量記号	横形	寸法図面	立形	寸法図面	最低速	最高速	最低速	最高速	最低速	最高速	最低速	最高速
22×6	30	M+30AK+H223	—	VAM30-223	—	6.4	20	1450	1100	7.6	21	1450	1000
30×6	40	M+40AK+H224	—	VAM40-224	—	8.8	28	2000	1550	10	28	1950	1300

37，55kW

減速比	87			
標準入力回転数 rpm	750		900	
出力回転数 rpm	2.7～11		3.2～13	
周波数 Hz	50		60	

電動機		形式				入力容量 kW		出力トルク kgf·m		入力容量 kW		出力トルク kgf·m	
kW×P	容量記号	横形	寸法図面	立形	寸法図面	最低速	最高速	最低速	最高速	最低速	最高速	最低速	最高速
37×8	50	M+50AK+H226	—	VAM50-226	—	13	37	3500	2450	16	37	3500	2000

（注）1．ご使用にあたっては表中の入力容量および出力トルク以内でご使用ください。但し、□は、出力トルク以内でご使用ください。
2．出力回転数は電動機などのスリップを算入していません。3～5％のスリップがあるものとしてお選びください。
3．形式記号については16ページをご参照ください。

選定表　A形バイエル・サイクロ可変減速機(2段形)

減速比 104, 121

0.2～7.5kW

減速比				104								121							
標準入力回転数 rpm				1500				1800				1500				1800			
出力回転数 rpm				2.9～12				3.5～14				2.5～10				3.0～12			
周波数 Hz				50				60				50				60			
電動機		形式		入力容量 kW		出力トルク kgf·m		入力容量 kW		出力トルク kgf·m		入力容量 kW		出力トルク kgf·m		入力容量 kW		出力トルク kgf·m	
kW×P	記号	横形	立形	最低速	最高速	最低速	最高速	最低速	最高速	最低速	最高速	最低速	最高速	最低速	最高速	最低速	最高速	最低速	最高速
0.2 ×4	N02	HAMN02-21109	–	0.125	0.2	25	10	0.125	0.2	21	8	0.125	0.2	29	12	0.125	0.2	25	10
0.4 ×4	N05	HAMN05-21109	VAMN05-21109	0.2	0.4	41	20	0.2	0.4	34	17	0.2	0.4	47	24	0.2	0.4	39	20
0.75×4	N1	HAMN1 -21310B	VAMN1 -21310B	0.28	0.75	60	41	0.33	0.75	60	34	0.24	0.75	60	47	0.29	0.75	60	39
		HAMN1 -21310A	VAMN1 -21310A	0.35	0.75	75	41	0.4	0.75	72	34	0.30	0.75	75	47	0.36	0.75	75	39
		HAMN1 -21611B	VAMN1 -21611B	0.4	0.75	92	43	–	–	–	–	0.4	0.75	105	50	0.4	0.75	89	42
1.5 ×4	N2	HAMN2 -21611B	VAMN2 -21611B	0.65	1.5	150	86	0.75	1.5	144	72	0.56	1.5	150	100	0.67	1.5	150	84
		HAMN2 -21611A	VAMN2 -21611A	0.75	1.5	170	86	–	–	–	–	–	–	–	–	–	–	–	–
		HAMN2 -21711B	VAMN2 -21711B	–	–	–	–	–	–	–	–	0.75	1.5	200	100	0.75	1.5	165	84
2.2 ×4	N3	HAMN3 -21711B	VAMN3 -21711B	0.96	2.2	220	125	1.1	2.2	220	105	0.82	2.2	220	145	0.99	2.2	220	125
		HAMN3 -21711A	VAMN3 -21711A	1.2	2.2	270	125	1.4	2.2	270	105	0.93	2.2	250	145	1.1	2.2	250	125
		HAMN3 -21813B	VAMN3 -21813B	1.3	2.2	320	135	1.5	2.2	305	110	1.1	2.2	320	155	1.4	2.2	320	130
		HAMN3 -21813A	VAMN3 -21813A	1.5	2.2	365	135	–	–	–	–	1.2	2.2	330	155	–	–	–	–
		HAMN3 -21911B	VAMN3 -21911B	–	–	–	–	–	–	–	–	1.5	2.2	425	155	1.5	2.2	355	130
3.7 ×4	N5	HAMN5 -22116	VAMN5 -22116	–	–	–	–	–	–	–	–	2.2	3.7	625	260	2.2	3.7	520	220
5.5 ×4	N8	HAMN8 -22116	VAMN8 -22116	–	–	–	–	–	–	–	–	2.5	5.5	720	390	3.1	5.5	720	325
		HAMN8 -22217	VAMN8 -22217	–	–	–	–	–	–	–	–	3.4	5.5	950	390	3.7	5.5	875	325
		HAMN8 -22318	VAMN8 -22318	–	–	–	–	–	–	–	–	3.7	5.5	1050	390	–	–	–	–
7.5 ×4	N10	HAMN10-22217	VAMN10-22217	–	–	–	–	–	–	–	–	3.4	7.5	950	530	4.0	7.5	950	440
		HAMN10-22318	VAMN10-22318	–	–	–	–	–	–	–	–	3.9	7.5	1100	530	4.7	7.5	1100	440
		HAMN10-22418	VAMN10-22418	–	–	–	–	–	–	–	–	4.9	7.5	1400	530	5.5	7.5	1300	440
		HAMN10-22519	VAMN10-22519	–	–	–	–	–	–	–	–	5.5	7.5	1550	530	–	–	–	–

減速比 143, 165

0.2～7.5kW

減速比				143								165							
標準入力回転数 rpm				1500				1800				1500				1800			
出力回転数 rpm				2.1～8.4				2.5～10				1.8～7.3				2.2～8.7			
周波数 Hz				50				60				50				60			
電動機		形式		入力容量 kW		出力トルク kgf·m		入力容量 kW		出力トルク kgf·m		入力容量 kW		出力トルク kgf·m		入力容量 kW		出力トルク kgf·m	
kW×P	記号	横形	立形	最低速	最高速	最低速	最高速	最低速	最高速	最低速	最高速	最低速	最高速	最低速	最高速	最低速	最高速	最低速	最高速
0.2 ×4	N02	HAMN02-21109	–	0.125	0.2	35	14	0.125	0.2	29	12	0.125	0.2	40	16	0.125	0.2	34	13
0.4 ×4	N05	HAMN05-21109	VAMN05-21109	0.18	0.4	50	28	0.2	0.4	46	23	0.16	0.4	50	32	0.19	0.4	50	27
		HAMN05-21309B	VAMN05-21309B	0.2	0.4	59	30	–	–	–	–	0.17	0.4	60	34	0.2	0.4	57	29
		HAMN05-21309A	VAMN05-21309A	–	–	–	–	–	–	–	–	0.2	0.4	69	34	–	–	–	–
0.75×4	N1	HAMN1 -21310B	VAMN1 -21310B	0.2	0.75	60	56	0.24	0.75	60	46	0.17	0.70	60	60	0.21	0.75	60	54
		HAMN1 -21310A	VAMN1 -21310A	0.25	0.75	75	56	0.30	0.75	75	46	0.22	0.75	75	64	0.26	0.75	75	54
		HAMN1 -21611B	VAMN1 -21611B	0.4	0.75	120	56	0.4	0.75	99	46	0.4	0.75	135	64	0.4	0.75	115	54
1.5 ×4	N2	HAMN2 -21611B	VAMN2 -21611B	0.50	1.5	150	110	0.61	1.5	150	93	0.44	1.5	150	130	0.52	1.5	150	105
		HAMN2 -21611A	VAMN2 -21611A	0.61	1.5	180	110	0.73	1.5	180	93	0.52	1.5	180	130	0.63	1.5	180	105
		HAMN2 -21711B	VAMN2 -21711B	0.70	1.5	220	120	0.75	1.5	200	99	0.60	1.5	220	135	0.72	1.5	220	115
		HAMN2 -21711A	VAMN2 -21711A	0.75	1.5	235	120	–	–	–	–	0.74	1.5	270	135	0.75	1.5	230	115
		HAMN2 -21813B	VAMN2 -21813B	–	–	–	–	–	–	–	–	0.75	1.5	275	135	–	–	–	–
2.2 ×4	N3	HAMN3 -21711B	VAMN3 -21711B	0.70	2.2	220	175	0.84	2.2	220	145	0.60	2.2	220	200	0.72	2.2	220	165
		HAMN3 -21711A	VAMN3 -21711A	0.85	2.2	270	175	1.0	2.2	270	145	0.74	2.2	270	200	0.89	2.2	270	165
		HAMN3 -21813B	VAMN3 -21813B	1.0	2.2	320	175	1.2	2.2	320	145	0.88	2.2	320	200	1.1	2.2	320	165
		HAMN3 -21813A	VAMN3 -21813A	1.2	2.2	390	175	1.5	2.2	390	145	1.1	2.2	400	200	1.3	2.2	400	165
		HAMN3 -21911B	VAMN3 -21911B	1.5	2.2	475	175	–	–	–	–	1.5	2.2	545	200	1.5	2.2	455	165
3.7 ×4	N5	HAMN5 -22116	VAMN5 -22116	–	–	–	–	–	–	–	–	2.2	3.7	840	355	2.2	3.7	710	300
5.5 ×4	N8	HAMN8 -22116	VAMN8 -22116	–	–	–	–	–	–	–	–	2.2	5.5	840	530	2.6	5.5	840	440
		HAMN8 -22217	VAMN8 -22217	–	–	–	–	–	–	–	–	2.8	5.5	1100	530	3.4	5.5	1100	440
		HAMN8 -22318	VAMN8 -22318	–	–	–	–	–	–	–	–	3.6	5.5	1400	530	3.7	5.5	1200	440
		HAMN8 -22418	VAMN8 -22418	–	–	–	–	–	–	–	–	3.7	5.5	1450	530	–	–	–	–
7.5 ×4	N10	HAMN10-22217	VAMN10-22217	–	–	–	–	–	–	–	–	2.8	7.5	1100	725	3.4	7.5	1100	605
		HAMN10-22318	VAMN10-22318	–	–	–	–	–	–	–	–	3.6	7.5	1400	725	4.4	7.5	1400	605
		HAMN10-22418	VAMN10-22418	–	–	–	–	–	–	–	–	4.7	7.5	1800	725	5.5	7.5	1750	605
		HAMN10-22519	VAMN10-22519	–	–	–	–	–	–	–	–	5.5	7.5	2100	725	–	–	–	–

(注) 1．ご使用にあたっては表中の入力容量および出力トルク以内でご使用ください。但し、[　　]は出力トルク以内でご使用ください。
2．出力回転数は電動機などのスリップを算入していません。3～5％のスリップがあるものとしてお選びください。
3．形式記号については16ページをご参照ください。
4．寸法図につきましては弊社営業所にご請求ください。

選定表　A形バイエル・サイクロ可変減速機（2段形）

減速比 195, 231

0.2～7.5kW

減速比			195								231							
標準入力回転数 rpm			1500				1800				1500				1800			
出力回転数 rpm			1.5～6.2				1.8～7.4				1.3～5.2				1.6～6.2			
周波数 Hz			50				60				50				60			
電動機		形式	入力容量 kW		出力トルク kgf·m		入力容量 kW		出力トルク kgf·m		入力容量 kW		出力トルク kgf·m		入力容量 kW		出力トルク kgf·m	
kW×P	容量記号	横形 / 立形	最低速	最高速	最低速	最高速	最低速	最高速	最低速	最高速	最低速	最高速	最低速	最高速	最低速	最高速	最低速	最高速
0.2 ×4	N02	HAMN02-21109 / —	0.125	0.2	48	19	0.125	0.2	40	16	0.11	0.2	50	23	0.125	0.2	47	19
		HAMN02-21309B / —	—	—	—	—	—	—	—	—	0.125	0.2	60	24	—	—	—	—
0.4 ×4	N05	HAMN05-21109 / VAMN05-21109	0.13	0.4	50	38	0.16	0.4	50	32	0.11	0.4	50	45	0.13	0.4	50	38
		HAMN05-21309B / VAMN05-21309B	0.15	0.4	60	41	0.18	0.4	60	34	0.12	0.4	60	48	0.15	0.4	60	40
		HAMN05-21309A / VAMN05-21309A	0.18	0.4	75	41	0.2	0.4	68	34	0.16	0.4	75	48	0.19	0.4	75	40
		HAMN05-21609B / VAMN05-21609B	0.2	0.4	81	41	—	—	—	—	0.2	0.4	96	48	0.2	0.4	80	40
0.75×4	N1	HAMN1 -21310B / VAMN1 -21310B	0.15	0.59	60	60	0.18	0.71	60	60	0.12	0.50	60	60	0.15	0.60	60	60
		HAMN1 -21310A / VAMN1 -21310A	0.18	0.74	75	75	0.22	0.75	75	63	0.16	0.62	75	75	0.19	0.75	75	75
		HAMN1 -21611B / VAMN1 -21611B	0.37	0.75	150	76	0.4	0.75	135	63	0.31	0.75	150	90	0.37	0.75	150	75
		HAMN1 -21611A / VAMN1 -21611A	0.4	0.75	160	76	—	—	—	—	0.37	0.75	180	90	0.4	0.75	160	75
		HAMN1 -21711B / VAMN1 -21711B	—	—	—	—	—	—	—	—	0.4	0.75	205	96	—	—	—	—
1.5 ×4	N2	HAMN2 -21611B / VAMN2 -21611B	0.37	1.5	150	150	0.44	1.5	150	125	0.31	1.2	150	150	0.37	1.5	150	150
		HAMN2 -21611A / VAMN2 -21611A	0.44	1.5	180	150	0.53	1.5	180	125	0.37	1.5	180	180	0.45	1.5	180	150
		HAMN2 -21711B / VAMN2 -21711B	0.51	1.5	220	160	0.61	1.5	220	135	0.43	1.5	220	190	0.52	1.5	220	160
		HAMN2 -21711A / VAMN2 -21711A	0.63	1.5	270	160	0.75	1.5	270	135	0.53	1.5	270	190	0.63	1.5	270	160
		HAMN2 -21813B / VAMN2 -21813B	0.74	1.5	320	160	—	—	—	—	0.63	1.5	320	190	0.75	1.5	320	160
		HAMN2 -21813A / VAMN2 -21813A	0.75	1.5	325	160	—	—	—	—	0.75	1.5	385	190	—	—	—	—
2.2 ×4	N3	HAMN3 -21711B / VAMN3 -21711B	0.51	2.0	220	220	0.61	2.2	220	200	0.43	1.7	220	220	0.52	2.1	220	220
		HAMN3 -21711A / VAMN3 -21711A	0.63	2.2	270	235	0.75	2.2	270	200	0.53	2.1	270	270	0.63	2.2	270	235
		HAMN3 -21813B / VAMN3 -21813B	0.74	2.2	320	235	0.89	2.2	320	200	0.63	2.2	320	280	0.75	2.2	320	235
		HAMN3 -21813A / VAMN3 -21813A	0.93	2.2	400	235	1.1	2.2	400	200	0.78	2.2	400	280	0.94	2.2	400	235
		HAMN3 -21911B / VAMN3 -21911B	1.3	2.2	560	235	1.5	2.2	540	200	1.1	2.2	560	280	1.3	2.2	560	235
		HAMN3 -21911A / VAMN3 -21911A	1.5	2.2	645	235	—	—	—	—	1.4	2.2	720	280	1.5	2.2	640	235
		HAMN3 -22013 / VAMN3 -22013	—	—	—	—	—	—	—	—	1.3	2.2	720	295	—	—	—	—
		HAMN3 -22113 / VAMH3 -22113	—	—	—	—	—	—	—	—	1.5	2.2	810	295	—	—	—	—
3.7 ×4	N5	HAMN5 -22116 / VAMN5 -22116	1.8	3.7	840	420	2.2	3.7	835	350	1.8	3.7	950	500	2.1	3.7	950	415
		HAMN5 -22217 / VAMN5 -22217	2.2	3.7	1000	420	—	—	—	—	2.2	3.7	1200	500	2.2	3.7	990	415
5.5 ×4	N8	HAMN8 -22116 / VAMN8 -22116	1.8	5.5	840	625	2.2	5.5	840	525	1.8	5.5	950	745	2.1	5.5	950	620
		HAMN8 -22217 / VAMN8 -22217	2.4	5.5	1100	625	2.9	5.5	1100	525	2.3	5.5	1250	745	2.8	5.5	1250	620
		HAMN8 -22318 / VAMN8 -22318	3.1	5.5	1400	625	3.7	5.5	1400	525	3.0	5.5	1600	745	3.6	5.5	1600	620
		HAMN8 -22418 / VAMN8 -22418	3.7	5.5	1700	625	—	—	—	—	3.7	5.5	2000	745	3.7	5.5	1650	620
7.5 ×4	N10	HAMN10-22217 / VAMN10-22217	2.4	7.5	1100	855	2.9	7.5	1100	715	2.3	7.5	1250	1000	2.8	7.5	1250	845
		HAMN10-22318 / VAMN10-22318	3.1	7.5	1400	855	3.7	7.5	1400	715	3.0	7.5	1600	1000	3.6	7.5	1600	845
		HAMN10-22418 / VAMN10-22418	3.9	7.5	1800	855	4.7	7.5	1800	715	3.7	7.5	2000	1000	4.4	7.5	2000	845
		HAMN10-22519 / VAMN10-22519	5.0	7.5	2300	855	5.5	7.5	2100	715	4.8	7.5	2600	1000	5.5	7.5	2500	845
		HAMN10-22619 / VAMN10-22619	5.5	7.5	2500	855	—	—	—	—	5.5	7.5	2950	1000	—	—	—	—

選定表　A形バイエル・サイクロ可変減速機（2段形）

減速比 273, 319

0.2～11kW

減速比			273								319							
標準入力回転数 rpm			1500				1800				1500				1800			
出力回転数 rpm			1.1～4.4				1.3～5.3				0.94～3.8				1.1～4.5			
周波数 Hz			50				60				50				60			
電動機		形式			入力容量 kW	出力トルク kgf·m	入力容量 kW	出力トルク kgf·m	入力容量 kW	出力トルク kgf·m	入力容量 kW	出力トルク kgf·m	入力容量 kW	出力トルク kgf·m	入力容量 kW	出力トルク kgf·m	入力容量 kW	出力トルク kgf·m
kW×P	容量記号	横形	立形		最低速	最高速	最低速	最高速	最低速	最高速	最低速	最高速	最低速	最高速	最低速	最高速	最低速	最高速
0.2 ×4	N02	HAMN02-21109	—		0.09	0.2	50	27	0.11	0.2	50	22	0.08	0.2	50	31	0.10	0.2	50	26
		HAMN02-21309B	—		0.11	0.2	60	28	0.125	0.2	59	24	0.09	0.2	60	33	0.11	0.2	60	28
		HAMN02-21309A	—		0.125	0.2	71	28	—	—	—	—	0.11	0.2	75	33	0.125	0.2	69	28
0.4 ×4	N05	HAMN05-21109	VAMN05-21109		0.09	0.38	50	50	0.11	0.4	50	44	0.08	0.32	50	50	0.10	0.39	50	50
		HAMN05-21309B	VAMN05-21309B		0.11	0.4	60	57	0.13	0.4	60	47	0.09	0.36	60	60	0.11	0.4	60	55
		HAMN05-21309A	VAMN05-21309A		0.13	0.4	75	57	0.16	0.4	75	47	0.11	0.4	75	66	0.14	0.4	75	55
		HAMN05-21609B	VAMN05-21609B		0.2	0.4	115	57	0.2	0.4	95	47	0.2	0.4	135	66	0.2	0.4	110	55
0.75×4	N1	HAMN1 -21310B	VAMN1 -21310B		0.11	0.42	60	60	0.13	0.51	60	60	0.09	0.36	60	60	0.11	0.43	60	60
		HAMN1 -21310A	VAMN1 -21310A		0.13	0.53	75	75	0.16	0.63	75	75	0.11	0.45	75	75	0.14	0.54	75	75
		HAMN1 -21611B	VAMN1 -21611B		0.26	0.75	150	105	0.32	0.75	150	89	0.23	0.75	150	125	0.27	0.75	150	105
		HAMN1 -21611A	VAMN1 -21611A		0.32	0.75	180	105	0.38	0.75	180	89	0.27	0.75	180	125	0.33	0.75	180	105
		HAMN1 -21711B	VAMN1 -21711B		0.36	0.75	220	115	0.4	0.75	200	94	0.33	0.75	220	125	0.40	0.75	220	105
		HAMN1 -21711A	VAMN1 -21711A		0.4	0.75	240	115	—	—	—	—	0.4	0.75	265	125	0.4	0.75	220	105
1.5 ×4	N2	HAMN2 -21611B	VAMN2 -21611B		0.26	1.1	150	150	0.32	1.3	150	150	0.23	0.90	150	150	0.27	1.1	150	150
		HAMN2 -21611A	VAMN2 -21611A		0.32	1.3	180	180	0.38	1.5	180	175	0.27	1.1	180	180	0.33	1.3	180	180
		HAMN2 -21711B	VAMN2 -21711B		0.36	1.5	220	220	0.44	1.5	220	190	0.33	1.3	220	220	0.40	1.5	220	205
		HAMN2 -21711A	VAMN2 -21711A		0.45	1.5	270	225	0.54	1.5	270	190	0.41	1.5	270	250	0.49	1.5	270	205
		HAMN2 -21813B	VAMN2 -21813B		0.53	1.5	320	225	0.64	1.5	320	190	0.45	1.5	320	265	0.54	1.5	320	220
		HAMN2 -21813A	VAMN2 -21813A		0.66	1.5	400	225	0.75	1.5	375	190	0.57	1.5	400	265	0.68	1.5	400	220
		HAMN2 -21911B	VAMN2 -21911B		0.75	1.5	450	225	—	—	—	—	0.75	1.5	530	265	0.75	1.5	440	220
2.2 ×4	N3	HAMN3 -21711B	VAMN3 -21711B		0.36	1.5	220	220	0.44	1.8	220	220	0.33	1.3	220	220	0.40	1.6	220	220
		HAMN3 -21711A	VAMN3 -21711A		0.45	1.8	270	270	0.54	2.1	270	270	0.41	1.6	270	270	0.49	2.0	270	270
		HAMN3 -21813B	VAMN3 -21813B		0.53	2.1	320	320	0.64	2.2	320	275	0.45	1.8	320	320	0.54	2.2	320	320
		HAMN3 -21813A	VAMN3 -21813A		0.66	2.2	400	330	0.80	2.2	400	275	0.57	2.2	400	390	0.68	2.2	400	325
		HAMN3 -21911B	VAMN3 -21911B		0.93	2.2	560	330	1.1	2.2	560	275	0.79	2.2	560	390	0.95	2.2	560	325
		HAMN3 -21911A	VAMN3 -21911A		1.2	2.2	720	330	1.4	2.2	720	275	1.0	2.2	720	390	1.2	2.2	720	325
		HAMN3 -22013	VAMN3 -22013		1.1	2.2	720	350	—	—	—	—	0.96	2.2	720	410	—	—	—	—
		HAMN3 -22113	VAMN3 -22113		1.5	2.2	950	350	1.5	2.2	800	295	1.3	2.2	950	410	1.5	2.2	935	340
		HAMN3 -22213	VAMN3 -22213		—	—	—	—	—	—	—	—	1.5	2.2	1100	410	—	—	—	—
3.7 ×4	N5	HAMN5 -22116	VAMN5 -22116		1.5	3.7	950	590	1.8	3.7	950	490	1.3	3.7	950	690	1.5	3.7	950	575
		HAMN5 -22217	VAMN5 -22217		2.0	3.7	1250	590	2.2	3.7	1150	490	1.7	3.7	1250	690	2.0	3.7	1250	575
		HAMN5 -22316	VAMN5 -22316		2.2	3.7	1400	590	—	—	—	—	2.1	3.7	1600	690	2.2	3.7	1350	575
		HAMN5 -22416	VAMN5 -22416		—	—	—	—	—	—	—	—	2.2	3.7	1650	690	—	—	—	—
5.5 ×4	N8	HAMN8 -22116	VAMN8 -22116		1.5	5.5	950	880	1.8	5.5	950	730	1.3	5.1	950	950	1.5	5.5	950	855
		HAMN8 -22217	VAMN8 -22217		2.0	5.5	1250	880	2.3	5.5	1250	730	1.7	5.5	1250	1050	2.0	5.5	1250	855
		HAMN8 -22318	VAMN8 -22318		2.5	5.5	1600	880	3.0	5.5	1600	730	2.1	5.5	1600	1050	2.6	5.5	1600	855
		HAMN8 -22418	VAMN8 -22418		3.1	5.5	2000	880	3.7	5.5	1950	730	2.7	5.5	2000	1050	3.2	5.5	2000	855
		HAMN8 -22517	VAMN8 -22517		3.7	5.5	2350	880	—	—	—	—	3.5	5.5	2600	1050	3.7	5.5	2300	855
7.5 ×4	N10	HAMN10-22217	VAMN10-22217		2.0	7.5	1250	1200	2.3	7.5	1250	1000	1.7	6.7	1250	1250	2.0	7.5	1250	1150
		HAMN10-22318	VAMN10-22318		2.5	7.5	1600	1200	3.0	7.5	1600	1000	2.1	7.5	1600	1400	2.6	7.5	1600	1150
		HAMN10-22418	VAMN10-22418		3.1	7.5	2000	1200	3.8	7.5	2000	1000	2.7	7.5	2000	1400	3.2	7.5	2000	1150
		HAMN10-22519	VAMN10-22519		4.1	7.5	2600	1200	4.9	7.5	2600	1000	3.5	7.5	2600	1400	4.2	7.5	2600	1150
		HAMN10-22619	VAMN10-22619		5.5	7.5	3500	1200	5.5	7.5	2950	1000	4.7	7.5	3500	1400	5.5	7.5	3400	1150
		HAMN10-22719B	VAMN10-22719B		—	—	—	—	—	—	—	—	5.5	7.5	4100	1400	—	—	—	—
11 ×4	15	HAM15 -22719B	VAM15 -22719B		—	—	—	—	—	—	—	—	6.7	11	5000	2050	7.5	11	4650	1700
		HAM15 -22719A	VAM15 -22719A		—	—	—	—	—	—	—	—	7.5	11	5600	2050	—	—	—	—

(注) 1．ご使用にあたっては表中の入力容量および出力トルク以内でご使用ください。但し、□は出力トルク以内でご使用ください。
2．出力回転数は電動機などのスリップを算入していません。3～5％のスリップがあるものとしてお選びください。
3．形式記号については16ページをご参照ください。
4．寸法図につきましては弊社営業所にご請求ください。

選定表　A形バイエル・サイクロ可変減速機（2段形）

減速比 377, 473

0.2～11kW

減速比				377								473							
標準入力回転数 rpm				1500				1800				1500				1800			
出力回転数 rpm				0.80～3.2				1.0～3.8				0.63～2.5				0.76～3.0			
周波数 Hz				50				60				50				60			
電動機		形式		入力容量 kW		出力トルク kgf·m		入力容量 kW		出力トルク kgf·m		入力容量 kW		出力トルク kgf·m		入力容量 kW		出力トルク kgf·m	
kW×P	容量記号	横形	立形	最低速	最高速	最低速	最高速	最低速	最高速	最低速	最高速	最低速	最高速	最低速	最高速	最低速	最高速	最低速	最高速
0.2 ×4	N02	HAMN02-21109	—	0.07	0.2	50	37	0.08	0.2	50	31	0.05	0.2	50	46	0.07	0.2	50	38
		HAMN02-21309B	—	0.08	0.2	60	37	0.10	0.2	60	31	0.07	0.2	60	46	0.08	0.2	60	38
		HAMN02-21309A	—	0.10	0.2	75	37	0.12	0.2	75	31	0.08	0.2	75	46	0.10	0.2	75	38
0.4 ×4	N05	HAMN05-21109	VAMN05-21109	0.07	0.27	50	50	0.08	0.33	50	50	0.05	0.22	50	50	0.07	0.26	50	50
		HAMN05-21309B	VAMN05-21309B	0.08	0.33	60	60	0.10	0.39	60	60	0.07	0.26	60	60	0.08	0.31	60	60
		HAMN05-21309A	VAMN05-21309A	0.10	0.4	75	74	0.12	0.4	75	61	0.08	0.33	75	75	0.10	0.39	75	75
		HAMN05-21609B	VAMN05-21609B	0.19	0.4	150	78	0.2	0.4	130	65	0.15	0.4	150	98	0.18	0.4	150	82
		HAMN05-21609A	VAMN05-21609A	0.2	0.4	155	78	—	—	—	—	0.18	0.4	180	98	0.2	0.4	165	82
0.75×4	N1	HAMN1 -21310B	VAMN1 -21310B	0.08	0.33	60	60	0.10	0.39	60	60	0.07	0.26	60	60	0.08	0.31	60	60
		HAMN1 -21310A	VAMN1 -21310A	0.10	0.41	75	75	0.12	0.49	75	75	0.08	0.33	75	75	0.10	0.39	75	75
		HAMN1 -21611B	VAMN1 -21611B	0.19	0.75	150	145	0.23	0.75	150	125	0.15	0.61	150	150	0.18	0.73	150	150
		HAMN1 -21611A	VAMN1 -21611A	0.23	0.75	180	145	0.28	0.75	180	125	0.18	0.73	180	180	0.22	0.75	180	155
		HAMN1 -21711B	VAMN1 -21711B	0.28	0.75	220	145	0.34	0.75	220	125	0.22	0.75	220	185	0.27	0.75	220	155
		HAMN1 -21711A	VAMN1 -21711A	0.34	0.75	270	145	0.4	0.75	260	125	0.27	0.75	270	185	0.33	0.75	270	155
		HAMN1 -21911B	VAMN1 -21911B	0.4	0.75	335	155	—	—	—	—	0.4	0.75	420	195	0.4	0.75	350	165
1.5 ×4	N2	HAMN2 -21611B	VAMN2 -21611B	0.19	0.77	150	150	0.23	0.92	150	150	0.15	0.61	150	150	0.18	0.73	150	150
		HAMN2 -21611A	VAMN2 -21611A	0.23	0.92	180	180	0.28	1.1	180	180	0.18	0.73	180	180	0.22	0.88	180	180
		HAMN2 -21711B	VAMN2 -21711B	0.28	1.1	220	220	0.34	1.3	220	220	0.22	0.89	220	220	0.27	1.1	220	220
		HAMN2 -21711A	VAMN2 -21711A	0.34	1.4	270	270	0.41	1.5	270	245	0.27	1.1	270	270	0.33	1.3	270	270
		HAMN2 -21813B	VAMN2 -21813B	0.41	1.5	320	295	0.49	1.5	320	245	0.33	1.3	320	320	0.39	1.5	320	305
		HAMN2 -21813A	VAMN2 -21813A	0.51	1.5	400	295	0.61	1.5	400	245	0.41	1.5	400	370	0.49	1.5	400	305
		HAMN2 -21911B	VAMN2 -21911B	0.67	1.5	560	310	0.75	1.5	520	260	0.54	1.5	560	390	0.64	1.5	560	325
		HAMN2 -21911A	VAMN2 -21911A	0.75	1.5	625	310	—	—	—	—	0.69	1.5	720	390	0.75	1.5	655	325
		HAMN2 -22013	VAMN2 -22013	—	—	—	—	—	—	—	—	0.75	1.5	785	390	—	—	—	—
2.2 ×4	N3	HAMN3 -21711B	VAMN3 -21711B	0.28	1.1	220	220	0.34	1.3	220	220	0.22	0.89	220	220	0.27	1.1	220	220
		HAMN3 -21711A	VAMN3 -21711A	0.34	1.4	270	270	0.41	1.7	270	270	0.27	1.1	270	270	0.33	1.3	270	270
		HAMN3 -21813B	VAMN3 -21813B	0.41	1.6	320	320	0.49	2.0	320	320	0.33	1.3	320	320	0.39	1.6	320	320
		HAMN3 -21813A	VAMN3 -21813A	0.51	2.0	400	400	0.61	2.2	400	360	0.41	1.6	400	400	0.49	2.0	400	400
		HAMN3 -21911B	VAMN3 -21911B	0.67	2.2	560	460	0.81	2.2	560	380	0.54	2.1	560	560	0.64	2.2	560	480
		HAMN3 -21911A	VAMN3 -21911A	0.86	2.2	720	460	1.0	2.2	720	380	0.69	2.2	720	575	0.83	2.2	720	480
		HAMN3 -22013	VAMN3 -22013	—	—	—	—	—	—	—	—	0.80	2.2	840	575	0.96	2.2	840	480
		HAMN3 -22113	VAMN3 -22113	1.1	2.2	950	460	1.4	2.2	950	380	1.1	2.2	1100	575	1.3	2.2	1100	480
		HAMN3 -22213	VAMN3 -22213	1.5	2.2	1250	460	1.5	2.2	1050	380	1.3	2.2	1400	575	1.5	2.2	1300	480
		HAMN3 -22316	VAMN3 -22316	—	—	—	—	—	—	—	—	1.5	2.2	1550	575	—	—	—	—
3.7 ×4	N5	HAMN5 -22116	VAMN5 -22116	1.1	3.7	950	770	1.4	3.7	950	640	1.1	3.7	1100	965	1.3	3.7	1100	805
		HAMN5 -22217	VAMN5 -22217	1.5	3.7	1250	770	1.8	3.7	1250	640	1.3	3.7	1400	965	1.6	3.7	1400	805
		HAMN5 -22316	VAMN5 -22316	1.9	3.7	1600	770	2.2	3.7	1550	640	1.7	3.7	1800	965	2.1	3.7	1800	805
		HAMN5 -22416	VAMN5 -22416	2.2	3.7	1850	770	—	—	—	—	2.2	3.7	2300	965	2.2	3.7	1900	805
5.5 ×4	N8	HAMN8 -22116	VAMN8 -22116	1.1	4.6	950	950	1.4	5.5	950	950	1.1	4.2	1100	1100	1.3	5.1	1100	1100
		HAMN8 -22217	VAMN8 -22217	1.5	5.5	1250	1150	1.8	5.5	1250	955	1.3	5.4	1400	1400	1.6	5.5	1400	1200
		HAMN8 -22318	VAMN8 -22318	1.9	5.5	1600	1150	2.3	5.5	1600	955	1.7	5.5	1800	1450	2.1	5.5	1800	1200
		HAMN8 -22418	VAMN8 -22418	2.4	5.5	2000	1150	2.9	5.5	2000	955	2.2	5.5	2300	1450	2.6	5.5	2300	1200
		HAMN8 -22517	VAMN8 -22517	3.1	5.5	2600	1150	3.7	5.5	2550	955	2.9	5.5	3000	1450	3.4	5.5	3000	1200
7.5 ×4	N10	HAMN10-22217	VAMN10-22217	1.5	6.0	1250	1250	1.8	7.2	1250	1250	1.3	5.4	1400	1400	1.6	6.4	1400	1400
		HAMN10-22318	VAMN10-22318	1.9	7.5	1600	1550	2.3	7.5	1600	1300	1.7	6.9	1800	1800	2.1	7.5	1800	1650
		HAMN10-22418	VAMN10-22418	2.4	7.5	2000	1550	2.9	7.5	2000	1300	2.2	7.5	2300	1950	2.6	7.5	2300	1650
		HAMN10-22519	VAMN10-22519	3.1	7.5	2600	1550	3.7	7.5	2600	1300	2.9	7.5	3000	1950	3.4	7.5	3000	1650
		HAMN10-22619	VAMN10-22619	4.2	7.5	3500	1550	5.0	7.5	3500	1300	3.8	7.5	4000	1950	4.6	7.5	4000	1650
		HAMN10-22719B	VAMN10-22719B	5.5	7.5	4600	1550	5.5	7.5	3800	1300	4.8	7.5	5000	1950	5.5	7.5	4800	1650
		HAMN10-22719A	VAMN10-22719A	—	—	—	—	—	—	—	—	5.5	7.5	5750	1950	—	—	—	—
11 ×4	15	HAM15 -22719B	VAM15 -22719B	6.0	11	5000	2300	7.2	11	5000	1900	4.8	11	5000	2850	5.7	11	5000	2400
		HAM15 -22719A	VAM15 -22719A	7.2	11	6000	2300	7.5	11	5200	1900	5.7	11	6000	2850	6.9	11	6000	2400

選定表　A形バイエル・サイクロ可変減速機（2段形）

減速比 559, 649

0.2～11kW

減速比				559								649							
標準入力回転数 rpm				1500				1800				1500				1800			
出力回転数 rpm				0.54～2.1				0.64～2.6				0.46～1.8				0.55～2.2			
周波数 Hz				50				60				50				60			
電動機		形式		入力容量 kW		出力トルク kgf·m		入力容量 kW		出力トルク kgf·m		入力容量 kW		出力トルク kgf·m		入力容量 kW		出力トルク kgf·m	
kW×P	容量記号	横形	立形	最低速	最高速	最低速	最高速	最低速	最高速	最低速	最高速	最低速	最高速	最低速	最高速	最低速	最高速	最低速	最高速
0.2 ×4	N02	HAMN02-21109	–	0.05	0.2	50	50	0.06	0.2	50	42	0.04	0.17	50	50	0.05	0.2	50	49
		HAMN02-21309B	–	0.06	0.2	60	51	0.07	0.2	60	42	0.05	0.2	60	59	0.06	0.2	60	49
		HAMN02-21309A	–	0.07	0.2	75	51	0.09	0.2	75	42	0.06	0.2	75	59	0.08	0.2	75	49
0.4 ×4	N05	HAMN05-21109	VAMN05-21109	0.05	0.20	50	50	0.06	0.24	50	50	0.04	0.17	50	50	0.05	0.20	50	50
		HAMN05-21309B	VAMN05-21309B	0.06	0.24	60	60	0.07	0.28	60	60	0.05	0.20	60	60	0.06	0.24	60	60
		HAMN05-21309A	VAMN05-21309A	0.07	0.29	75	75	0.09	0.35	75	75	0.06	0.25	75	75	0.08	0.30	75	75
		HAMN05-21609B	VAMN05-21609B	0.14	0.4	150	110	0.17	0.4	150	91	0.12	0.4	150	125	0.14	0.4	150	105
		HAMN05-21609A	VAMN05-21609A	0.17	0.4	180	110	0.20	0.4	180	91	0.14	0.4	180	125	0.17	0.4	180	105
0.75×4	N1	HAMN1 -21310B	VAMN1 -21310B	0.07	0.28	60	60	0.08	0.33	60	60	0.06	0.24	60	60	0.07	0.28	60	60
		HAMN1 -21310A	VAMN1 -21310A	0.09	0.34	75	75	0.10	0.41	75	75	0.07	0.30	75	75	0.09	0.36	75	75
		HAMN1 -21611B	VAMN1 -21611B	0.14	0.55	150	150	0.17	0.66	150	150	0.12	0.47	150	150	0.14	0.57	150	150
		HAMN1 -21611A	VAMN1 -21611A	0.17	0.66	180	180	0.20	0.75	180	170	0.14	0.57	180	180	0.17	0.68	180	180
		HAMN1 -21711B	VAMN1 -21711B	0.20	0.75	220	205	0.24	0.75	220	170	0.17	0.70	220	220	0.21	0.75	220	200
		HAMN1 -21711A	VAMN1 -21711A	0.25	0.75	270	205	0.30	0.75	270	170	0.21	0.75	270	235	0.26	0.75	270	200
		HAMN1 -21911B	VAMN1 -21911B	0.4	0.75	495	230	0.4	0.75	410	195	0.39	0.75	560	270	0.4	0.75	480	225
		HAMN1 -21911A	VAMN1 -21911A	–	–	–	–	–	–	–	–	0.4	0.75	575	270	–	–	–	–
1.5 ×4	N2	HAMN2 -21611B	VAMN2 -21611B	0.14	0.55	150	150	0.17	0.66	150	150	0.12	0.47	150	150	0.14	0.57	150	150
		HAMN2 -21611A	VAMN2 -21611A	0.17	0.66	180	180	0.20	0.79	180	180	0.14	0.57	180	180	0.17	0.68	180	180
		HAMN2 -21711B	VAMN2 -21711B	0.20	0.81	220	220	0.24	0.97	220	220	0.17	0.70	220	220	0.21	0.83	220	220
		HAMN2 -21711A	VAMN2 -21711A	0.25	0.99	270	270	0.30	1.2	270	270	0.21	0.85	270	270	0.26	1.0	270	270
		HAMN2 -21813B	VAMN2 -21813B	0.28	1.1	320	320	0.33	1.3	320	320	0.24	0.95	320	320	0.28	1.1	320	320
		HAMN2 -21813A	VAMN2 -21813A	0.34	1.4	400	400	0.41	1.5	400	365	0.30	1.2	400	400	0.36	1.4	400	400
		HAMN2 -21911B	VAMN2 -21911B	0.45	1.5	560	465	0.54	1.5	560	385	0.39	1.5	560	540	0.47	1.5	560	450
		HAMN2 -21911A	VAMN2 -21911A	0.58	1.5	720	465	0.70	1.5	720	385	0.50	1.5	720	540	0.60	1.5	720	450
		HAMN2 -22013	VAMN2 -22013	0.68	1.5	840	465	0.75	1.5	770	385	0.59	1.5	840	540	0.70	1.5	840	450
		HAMN2 -22113	VAMN2 -22113	0.75	1.5	925	465	–	–	–	–	0.75	1.5	1100	540	0.75	1.5	895	450
2.2 ×4	N3	HAMN3 -21711B	VAMN3 -21711B	0.20	0.81	220	220	0.24	0.97	220	220	0.17	0.70	220	220	0.21	0.83	220	220
		HAMN3 -21711A	VAMN3 -21711A	0.25	0.99	270	270	0.30	1.2	270	270	0.21	0.85	270	270	0.26	1.0	270	270
		HAMN3 -21813B	VAMH3 -21813B	0.28	1.1	320	320	0.33	1.3	320	320	0.24	0.95	320	320	0.28	1.1	320	320
		HAMN3 -21813A	VAMN3 -21813A	0.34	1.4	400	400	0.41	1.7	400	400	0.30	1.2	400	400	0.36	1.4	400	400
		HAMN3 -21911B	VAMN3 -21911B	0.45	1.8	560	560	0.54	2.2	560	560	0.39	1.6	560	560	0.47	1.9	560	560
		HAMN3 -21911A	VAMN3 -21911A	0.58	2.1	720	660	0.70	2.2	720	565	0.50	1.8	720	660	0.60	2.1	720	620
		HAMN3 -22013	VAMN3 -22013	0.68	2.2	840	680	0.82	2.2	840	565	0.59	2.2	840	790	0.70	2.2	840	655
		HAMN3 -22113	VAMN3 -22113	0.89	2.2	1100	680	1.1	2.2	1100	565	0.77	2.2	1100	790	0.92	2.2	1100	655
		HAMN3 -22213	VAMN3 -22213	1.1	2.2	1400	680	1.4	2.2	1400	565	0.98	2.2	1400	790	1.2	2.2	1400	655
		HAMN3 -22316	VAMN3 -22316	1.5	2.2	1800	680	1.5	2.2	1550	565	1.3	2.2	1800	790	1.5	2.2	1800	655
		HAMN3 -22416	VAMN3 -22416	–	–	–	–	–	–	–	–	1.5	2.2	2150	790	–	–	–	–
3.7 ×4	N5	HAMN5 -22116	VAMN5 -22116	0.89	3.6	1100	1100	1.1	3.7	1100	950	0.77	3.1	1100	1100	0.92	3.7	1100	1100
		HAMN5 -22217	VAMN5 -22217	1.1	3.7	1400	1150	1.4	3.7	1400	950	0.98	3.7	1400	1350	1.2	3.7	1400	1100
		HAMN5 -22316	VAMN5 -22316	1.5	3.7	1800	1150	1.7	3.7	1800	950	1.3	3.7	1800	1350	1.5	3.7	1800	1100
		HAMN5 -22416	VAMN5 -22416	1.9	3.7	2300	1150	2.2	3.7	2250	950	1.6	3.7	2300	1350	1.9	3.7	2300	1100
		HAMN5 -22517	VAMN5 -22517	2.2	3.7	2700	1150	–	–	–	–	2.1	3.7	3000	1350	2.2	3.7	2650	1100
5.5 ×4	N8	HAMN8 -22116	VAMN8 -22116	0.89	3.6	1100	1100	1.1	4.3	1100	1100	0.77	3.1	1100	1100	0.92	3.7	1100	1100
		HAMN8 -22217	VAMN8 -22217	1.1	4.5	1400	1400	1.4	5.4	1400	1400	0.98	3.9	1400	1400	1.2	4.7	1400	1400
		HAMN8 -22318	VAMN8 -22318	1.5	5.5	1800	1700	1.7	5.5	1800	1400	1.3	5.0	1800	1800	1.5	5.5	1800	1650
		HAMN8 -22418	VAMN8 -22418	1.9	5.5	2300	1700	2.2	5.5	2300	1400	1.6	5.5	2300	1950	1.9	5.5	2300	1650
		HAMN8 -22517	VAMN8 -22517	2.4	5.5	3000	1700	2.9	5.5	3000	1400	2.1	5.5	3000	1950	2.5	5.5	3000	1650
7.5 ×4	N10	HAMN10-22217	VAM10-22217	1.1	4.5	1400	1400	1.4	5.4	1400	1400	0.98	3.9	1400	1400	1.2	4.7	1400	1400
		HAMN10-22318	VAMN10-22318	1.5	5.8	1800	1800	1.7	7.0	1800	1800	1.3	5.0	1800	1800	1.5	6.0	1800	1800
		HAMN10-22418	VAMN10-22418	1.9	7.4	2300	2300	2.2	7.5	2300	1950	1.6	6.4	2300	2300	1.9	7.5	2300	2250
		HAMN10-22519	VAMN10-22519	2.4	7.5	3000	2300	2.9	7.5	3000	1950	2.1	7.5	3000	2700	2.5	7.5	3000	2250
		HAMN10-22619	VAMN10-22619	3.2	7.5	4000	2300	3.9	7.5	4000	1950	2.8	7.5	4000	2700	3.3	7.5	4000	2250
		HAMN10-22719B	VAMN10-22719B	4.0	7.5	5000	2300	4.9	7.5	5000	1950	3.5	7.5	5000	2700	4.2	7.5	5000	2250
		HAMN10-22719A	VAMN10-22719A	4.9	7.5	6000	2300	5.5	7.5	5650	1950	4.2	7.5	6000	2700	5.0	7.5	6000	2250
11 ×4	15	HAM15 -22719B	VAM15 -22719B	4.0	11	5000	3400	4.9	11	5000	2850	3.5	11	5000	3950	4.2	11	5000	3300
		HAM15 -22719A	VAM15 -22719A	4.9	11	6000	3400	5.8	11	6000	2850	4.2	11	6000	3950	5.0	11	6000	3300

（注）1．ご使用にあたっては表中の入力容量および出力トルク以内でご使用ください。但し、□は出力トルク以内でご使用ください。
2．出力回転数は電動機などのスリップを算入していません。3～5％のスリップがあるものとしてお選びください。
3．形式記号については16ページをご参照ください。
4．寸法図につきましては弊社営業所にご請求ください。

選定表　A形バイエル・サイクロ可変減速機（2段形）

減速比 731，841

0.2～11kW

減速比			731								841							
標準入力回転数		rpm	1500				1800				1500				1800			
出力回転数		rpm	0.41～1.6				0.49～2.0				0.36～1.4				0.43～1.7			
周波数		Hz	50				60				50				60			
電動機		形式			入力容量 kW		出力トルク kgf·m		入力容量 kW		出力トルク kgf·m		入力容量 kW		出力トルク kgf·m		入力容量 kW		出力トルク kgf·m	
kW×P	容量記号	横形	立形		最低速	最高速	最低速	最高速	最低速	最高速	最低速	最高速	最低速	最高速	最低速	最高速	最低速	最高速	最低速	最高速
0.2 ×4	N02	HAMN02-21109	—		0.04	0.15	50	50	0.05	0.18	50	50	0.03	0.13	50	50	0.04	0.16	50	50
		HAMN02-21309B	—		0.05	0.18	60	60	0.05	0.2	60	55	0.04	0.16	60	60	0.05	0.19	60	60
		HAMN02-21309A	—		0.06	0.2	75	67	0.07	0.2	75	55	0.05	0.20	75	75	0.06	0.2	75	64
0.4 ×4	N05	HAMN05-21109	VAMN05-21109		0.04	0.15	50	50	0.05	0.18	50	50	0.03	0.13	50	50	0.04	0.16	50	50
		HAMN05-21309B	VAMN05-21309B		0.05	0.18	60	60	0.05	0.22	60	60	0.04	0.16	60	60	0.05	0.19	60	60
		HAMN05-21309A	VAMN05-21309A		0.06	0.23	75	75	0.07	0.27	75	75	0.05	0.20	75	75	0.06	0.24	75	75
		HAMN05-21609B	VAMN05-21609B		0.11	0.4	150	145	0.13	0.4	150	120	0.10	0.39	150	150	0.12	0.4	150	130
		HAMN05-21609A	VAMN05-21609A		0.13	0.4	180	145	0.15	0.4	180	120	0.12	0.4	180	155	0.14	0.4	180	130
0.75×4	N1	HAMN1 -21310B	VAMN1 -21310B		0.05	0.21	60	60	0.06	0.25	60	60	0.05	0.18	60	60	0.05	0.22	60	60
		HAMN1 -21310A	VAMN1 -21310A		0.07	0.26	75	75	0.08	0.32	75	75	0.06	0.23	75	75	0.07	0.27	75	75
		HAMN1 -21611B	VAMN1 -21611B		0.11	0.42	150	150	0.13	0.51	150	150	0.10	0.39	150	150	0.12	0.47	150	150
		HAMN1 -21611A	VAMN1 -21611A		0.13	0.51	180	180	0.15	0.61	180	180	0.12	0.47	180	180	0.14	0.56	180	180
		HAMN1 -21711B	VAMN1 -21711B		0.15	0.62	220	220	0.19	0.74	220	220	0.13	0.54	220	220	0.16	0.64	220	220
		HAMN1 -21711A	VAMN1 -21711A		0.19	0.75	270	265	0.23	0.75	270	225	0.16	0.66	270	270	0.20	0.75	270	255
		HAMN1 -21911B	VAMN1 -21911B		0.35	0.75	560	305	0.4	0.75	540	250	0.30	0.75	560	350	0.36	0.75	560	290
		HAMN1 -21911A	VAMN1 -21911A		0.4	0.75	645	305	—	—	—	—	0.39	0.75	720	350	0.4	0.75	620	290
1.5 ×4	N2	HAMN2 -21611B	VAMN2 -21611B		0.11	0.42	150	150	0.13	0.51	150	150	0.10	0.39	150	150	0.12	0.47	150	150
		HAMN2 -21611A	VAMN2 -21611A		0.13	0.51	180	180	0.15	0.61	180	180	0.12	0.47	180	180	0.14	0.56	180	180
		HAMN2 -21711B	VAMN2 -21711B		0.15	0.62	220	220	0.19	0.74	220	220	0.13	0.54	220	220	0.16	0.64	220	220
		HAMN2 -21711A	VAMN2 -21711A		0.19	0.76	270	270	0.23	0.91	270	270	0.16	0.66	270	270	0.20	0.79	270	270
		HAMN2 -21813B	VAMN2 -21813B		0.21	0.84	320	320	0.25	1.0	320	320	0.18	0.73	320	320	0.22	0.88	320	320
		HAMN2 -21813A	VAMN2 -21813A		0.26	1.1	400	400	0.32	1.3	400	400	0.23	0.91	400	400	0.27	1.1	400	400
		HAMN2 -21911B	VAMN2 -21911B		0.35	1.4	560	560	0.42	1.5	560	505	0.30	1.2	560	560	0.36	1.4	560	560
		HAMN2 -21911A	VAMN2 -21911A		0.45	1.5	720	605	0.53	1.5	720	505	0.39	1.5	720	695	0.46	1.5	720	580
		HAMN2 -22013	VAMN2 -22013		0.52	1.5	840	605	0.62	1.5	840	505	—	—	—	—	—	—	—	—
		HAMN2 -22113	VAMN2 -22113		0.68	1.5	1100	605	0.75	1.5	1000	505	0.51	1.5	950	695	0.61	1.5	950	580
		HAMN2 -22213	VAMN2 -22213		0.75	1.5	1200	605	—	—	—	—	0.67	1.5	1250	695	0.75	1.5	1150	580
2.2 ×4	N3	HAMN3 -21711B	VAMN3 -21711B		0.15	0.62	220	220	0.19	0.74	220	220	0.13	0.54	220	220	0.16	0.64	220	220
		HAMN3 -21711A	VAMN3 -21711A		0.19	0.76	270	270	0.23	0.91	270	270	0.16	0.66	270	270	0.20	0.79	270	270
		HAMN3 -21813B	VAMN3 -21813B		0.21	0.84	320	320	0.25	1.0	320	320	0.18	0.73	320	320	0.22	0.88	320	320
		HAMN3 -21813A	VAMN3 -21813A		0.26	1.1	400	400	0.32	1.3	400	400	0.23	0.91	400	400	0.27	1.1	400	400
		HAMN3 -21911B	VAMN3 -21911B		0.35	1.4	560	560	0.42	1.7	560	560	0.30	1.2	560	560	0.36	1.4	560	560
		HAMN3 -21911A	VAMN3 -21911A		0.45	1.8	720	720	0.53	2.0	720	685	0.39	1.5	720	720	0.46	1.9	720	720
		HAMN3 -22013	VAMN3 -22013		0.52	2.1	840	840	0.62	2.2	840	740	—	—	—	—	—	—	—	—
		HAMN3 -22113	VAMN3 -22113		0.68	2.2	1100	890	0.82	2.2	1100	740	0.51	2.0	950	950	0.61	2.2	950	850
		HAMN3 -22213	VAMN3 -22213		0.87	2.2	1400	890	1.0	2.2	1400	740	0.67	2.2	1250	1000	0.81	2.2	1250	850
		HAMN3 -22316	VAMN3 -22316		1.1	2.2	1800	890	1.3	2.2	1800	740	0.86	2.2	1600	1000	1.0	2.2	1600	850
		HAMN3 -22416	VAMN3 -22416		1.4	2.2	2300	890	1.5	2.2	2000	740	1.1	2.2	2000	1000	1.3	2.2	2000	850
3.7 ×4	N5	HAMN5 -22116	VAMN5 -22116		0.68	2.7	1100	1100	0.82	3.3	1100	1100	0.51	2.0	950	950	0.61	2.5	950	950
		HAMN5 -22217	VAMN5 -22217		0.87	3.5	1400	1400	1.0	3.7	1400	1250	0.67	2.7	1250	1250	0.81	3.2	1250	1250
		HAMN5 -22316	VAMN5 -22316		1.1	3.7	1800	1500	1.3	3.7	1800	1250	0.86	3.4	1600	1600	1.0	3.7	1600	1450
		HAMN5 -22416	VAMN5 -22416		1.4	3.7	2300	1500	1.7	3.7	2300	1250	1.1	3.7	2000	1700	1.3	3.7	2000	1450
		HAMN5 -22517	VAMN5 -22517		1.9	3.7	3000	1500	2.2	3.7	2950	1250	1.4	3.7	2600	1700	1.7	3.7	2600	1450
5.5 ×4	N8	HAMN8 -22116	VAMN8 -22116		0.68	2.7	1100	1100	0.82	3.3	1100	1100	0.51	2.0	950	950	0.61	2.5	950	950
		HAMN8 -22217	VAMN8 -22217		0.87	3.5	1400	1400	1.0	4.2	1400	1400	0.67	2.7	1250	1250	0.81	3.2	1250	1250
		HAMN8 -22318	VAMN8 -22318		1.1	4.5	1800	1800	1.3	5.3	1800	1800	0.86	3.4	1600	1600	1.0	4.1	1600	1600
		HAMN8 -22418	VAMN8 -22418		1.4	5.5	2300	2200	1.7	5.5	2300	1850	1.1	4.3	2000	2000	1.3	5.2	2000	2000
		HAMN8 -22517	VAMN8 -22517		1.9	5.5	3000	2200	2.2	5.5	3000	1850	1.4	5.5	2600	2550	1.7	5.5	2600	2150
7.5 ×4	N10	HAMN10-22217	VAMN10-22217		0.87	3.5	1400	1400	1.0	4.2	1400	1400	0.67	2.7	1250	1250	0.81	3.2	1250	1250
		HAMN10-22318	VAMN10-22318		1.1	4.5	1800	1800	1.3	5.3	1800	1800	0.86	3.4	1600	1600	1.0	4.1	1600	1600
		HAMN10-22418	VAMN10-22418		1.4	5.7	2300	2300	1.7	6.8	2300	2300	1.1	4.3	2000	2000	1.3	5.2	2000	2000
		HAMN10-22519	VAMN10-22519		1.9	7.4	3000	3000	2.2	7.5	3000	2500	1.4	5.6	2600	2600	1.7	6.7	2600	2600
		HAMN10-22619	VAMN10-22619		2.5	7.5	4000	3050	3.0	7.5	4000	2500	1.9	7.5	3500	3500	2.3	7.5	3500	2900
		HAMN10-22719B	VAMN10-22719B		3.1	7.5	5000	3050	3.7	7.5	5000	2500	2.7	7.5	5000	3500	3.2	7.5	5000	2900
		HAMN10-22719A	VAMN10-22719A		3.7	7.5	6000	3050	4.5	7.5	6000	2500	3.2	7.5	6000	3500	3.9	7.5	6000	2900
11 ×4	15	HAM15 -22719B	VAM15 -22719B		3.1	11	5000	4450	3.7	11	5000	3700	2.7	11	5000	5000	3.2	11	5000	4250
		HAM15 -22719A	VAM15 -22719A		3.7	11	6000	4450	4.5	11	6000	3700	3.2	11	6000	5100	3.9	11	6000	4250

選定表　A形バイエル・サイクロ可変減速機（2段形）

減速比 1003

0.2～11kW

減速比	1003			
標準入力回転数 rpm	1500		1800	
出力回転数 rpm	0.30～1.2		0.36～1.4	
周波数 Hz	50		60	

電動機 kW×P	容量記号	形式 横形	形式 立形	入力容量 kW 最低速	入力容量 kW 最高速	出力トルク kgf·m 最低速	出力トルク kgf·m 最高速	入力容量 kW 最低速	入力容量 kW 最高速	出力トルク kgf·m 最低速	出力トルク kgf·m 最高速
0.2 ×4	N02	HAMN02-21109	–	0.03	0.11	50	50	0.03	0.13	50	50
		HAMN02-21309B	–	0.04	0.15	60	60	0.05	0.18	60	60
		HAMN02-21309A	–	0.05	0.19	75	75	0.06	0.2	75	65
0.4 ×4	N05	HAMN05-21109	VAMN05-21109	0.03	0.11	50	50	0.03	0.13	50	50
		HAMN05-21309B	VAMN05-21309B	0.04	0.15	60	60	0.05	0.18	60	60
		HAMN05-21309A	VAMN05-21309A	0.05	0.19	75	75	0.06	0.23	75	75
		HAMN05-21609B	VAMN05-21609B	0.08	0.33	150	150	0.10	0.39	150	150
		HAMN05-21609A	VAMN05-21609A	0.10	0.39	180	180	0.12	0.4	180	150
0.75×4	N1	HAMN1 -21310B	VAMN1 -21310B	0.04	0.15	60	60	0.05	0.18	60	60
		HAMN1 -21310A	VAMN1 -21310A	0.05	0.19	75	75	0.06	0.23	75	75
		HAMN1 -21611B	VAMN1 -21611B	0.08	0.33	150	150	0.10	0.39	150	150
		HAMN1 -21611A	VAMN1 -21611A	0.10	0.39	180	180	0.12	0.47	180	180
		HAMN1 -21711B	VAMN1 -21711B	0.11	0.45	220	220	0.13	0.54	220	220
		HAMN1 -21711A	VAMN1 -21711A	0.14	0.55	270	270	0.17	0.66	270	270
		HAMN1 -21911B	VAMN1 -21911B	0.27	0.75	560	390	0.32	0.75	560	325
		HAMN1 -21911A	VAMN1 -21911A	0.35	0.75	720	390	0.4	0.75	695	325
1.5 ×4	N2	HAMN2 -21611B	VAMN2 -21611B	0.08	0.33	150	150	0.10	0.39	150	150
		HAMN2 -21611A	VAMN2 -21611A	0.10	0.39	180	180	0.12	0.47	180	180
		HAMN2 -21711B	VAMN2 -21711B	0.11	0.45	220	220	0.13	0.54	220	220
		HAMN2 -21711A	VAMN2 -21711A	0.14	0.55	270	270	0.17	0.66	270	270
		HAMN2 -21813B	VAMN2 -21813B	0.15	0.61	320	320	0.18	0.74	320	320
		HAMN2 -21813A	VAMN2 -21813A	0.19	0.77	400	400	0.23	0.92	400	400
		HAMN2 -21911B	VAMN2 -21911B	0.27	1.1	560	560	0.32	1.3	560	560
		HAMN2 -21911A	VAMN2 -21911A	0.35	1.4	720	720	0.41	1.5	720	650
		HAMN2 -22013	VAMN2 -22013	0.38	1.5	840	830	0.45	1.5	840	695
		HAMN2 -22113	VAMN2 -22113	0.50	1.5	1100	830	0.60	1.5	1100	695
		HAMN2 -22213	VAMN2 -22213	0.63	1.5	1400	830	0.75	1.5	1400	695
2.2 ×4	N3	HAMN3 -21711B	VAMN3 -21711B	0.11	0.45	220	220	0.13	0.54	220	220
		HAMN3 -21711A	VAMN3 -21711A	0.14	0.55	270	270	0.17	0.66	270	270
		HAMN3 -21813B	VAMN3 -21813B	0.15	0.61	320	320	0.18	0.74	320	320
		HAMN3 -21813A	VAMN3 -21813A	0.19	0.77	400	400	0.23	0.92	400	400
		HAMN3 -21911B	VAMN3 -21911B	0.27	1.1	560	560	0.32	1.3	560	560
		HAMN3 -21911A	VAMN3 -21911A	0.35	1.4	720	720	0.41	1.7	720	720
		HAMN3 -22013	VAMN3 -22013	0.38	1.5	840	840	0.45	1.8	840	840
		HAMN3 -22113	VAMN3 -22113	0.50	2.0	1100	1100	0.60	2.2	1100	1000
		HAMN3 -22213	VAMN3 -22213	0.63	2.2	1400	1200	0.76	2.2	1400	1000
		HAMN3 -22316	VAMN3 -22316	0.81	2.2	1800	1200	0.97	2.2	1800	1000
		HAMN3 -22416	VAMN3 -22416	1.0	2.2	2300	1200	1.2	2.2	2300	1000
3.7 ×4	N5	HAMN5 -22116	VAMN5 -22116	0.50	2.0	1100	1100	0.60	2.4	1100	1100
		HAMN5 -22217	VAMN5 -22217	0.63	2.5	1400	1400	0.76	3.0	1400	1400
		HAMN5 -22316	VAMN5 -22316	0.81	3.2	1800	1800	0.97	3.7	1800	1700
		HAMN5 -22416	VAMN5 -22416	1.0	3.7	2300	2050	1.2	3.7	2300	1700
		HAMN5 -22517	VAMN5 -22517	1.4	3.7	3000	2050	1.6	3.7	3000	1700
5.5 ×4	N8	HAMN8 -22116	VAMN8 -22116	0.50	2.0	1100	1100	0.60	2.4	1100	1100
		HAMN8 -22217	VAMN8 -22217	0.63	2.5	1400	1400	0.76	3.0	1400	1400
		HAMN8 -22318	VAMN8 -22318	0.81	3.2	1800	1800	0.97	3.9	1800	1800
		HAMN8 -22418	VAMN8 -22418	1.0	4.2	2300	2300	1.2	5.0	2300	2300
		HAMN8 -22517	VAMN8 -22517	1.4	5.4	3000	3000	1.6	5.5	3000	2550
7.5 ×4	N10	HAMN10-22217	VAMN10-22217	0.63	2.5	1400	1400	0.76	3.0	1400	1400
		HAMN10-22318	VAMN10-22318	0.81	3.2	1800	1800	0.97	3.9	1800	1800
		HAMN10-22418	VAMN10-22418	1.0	4.2	2300	2300	1.2	5.0	2300	2300
		HAMN10-22519	VAMN10-22519	1.4	5.4	3000	3000	1.6	6.5	3000	3000
		HAMN10-22619	VAMN10-22619	1.8	7.2	4000	4000	2.2	7.5	4000	3450
		HAMN10-22719B	VAMN10-22719B	2.4	7.5	5000	3900	2.9	7.5	5000	3250
		HAMN10-22719A	VAMN10-22719A	2.9	7.5	6000	3900	3.5	7.5	6000	3250
11 ×4	15	HAM15 -22719B	VAM15 -22719B	2.4	9.6	5000	5000	2.9	11	5000	4800
		HAM15 -22719A	VAM15 -22719A	2.9	11	6000	5750	3.5	11	6000	4800

（注）1．ご使用にあたっては表中の入力容量および出力トルク以内でご使用ください。但し、□は出力トルク以内でご使用ください。
2．出力回転数は電動機などのスリップを算入していません。3～5％のスリップがあるものとしてお選びください。
3．形式記号については16ページをご参照ください。
4．寸法図につきましては弊社営業所にご請求ください。

A形寸法図

目次

共通仕様

1．電動機……全閉外扇カゴ形三相誘導電動機、屋内形、連続定格、電源は200V 50/60Hz 220V 60Hzを標準としています。

絶縁の種類は下記を標準としております。

極数	出力（kW）	絶縁の種類
4	0.2, 0.4	E 種
	0.75～11	B 種
6	15	B 種
	22， 30	F 種
8	37 ～150	F 種

人-△起動方式を必要とする場合は、ご注文時にご指示ください。
特性はJIS C 4210によっています。
寸法図中、DM, J, L寸法は多少現物と異なる場合があります。

2．入・出力軸寸法公差……JIS B 0401-1976 “h6”です。

3．キーはJIS B 1301-1976平行キーによっています。

4．フランジ部嵌合寸法公差は JIS B 0401-1976によっています。

5．標準塗装色……マンセル 5B5/2

6．本寸法図は予告なしで変更する場合があります。

〔図 1〕

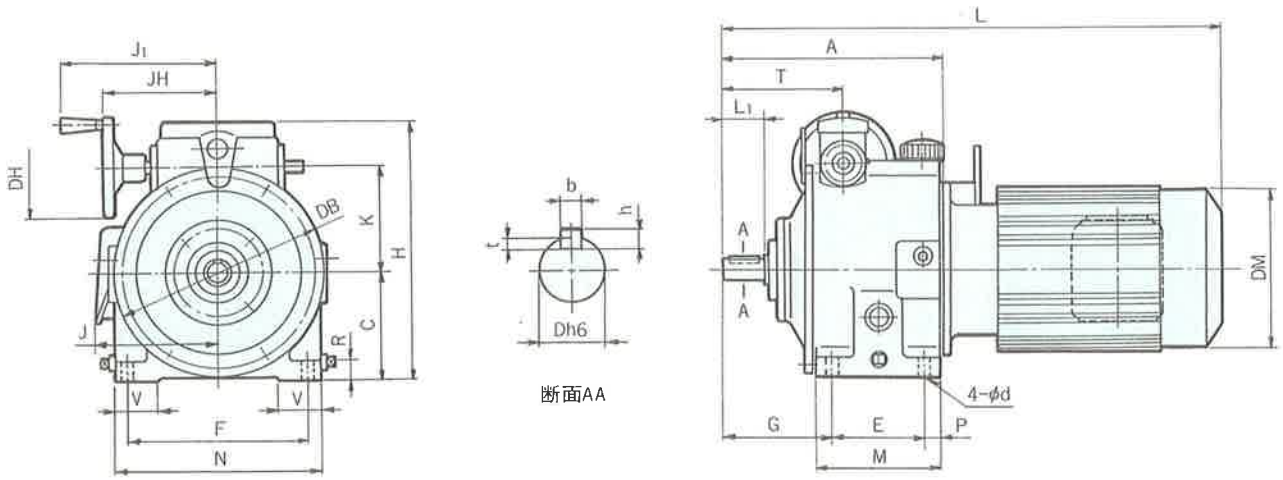

〔図 2〕

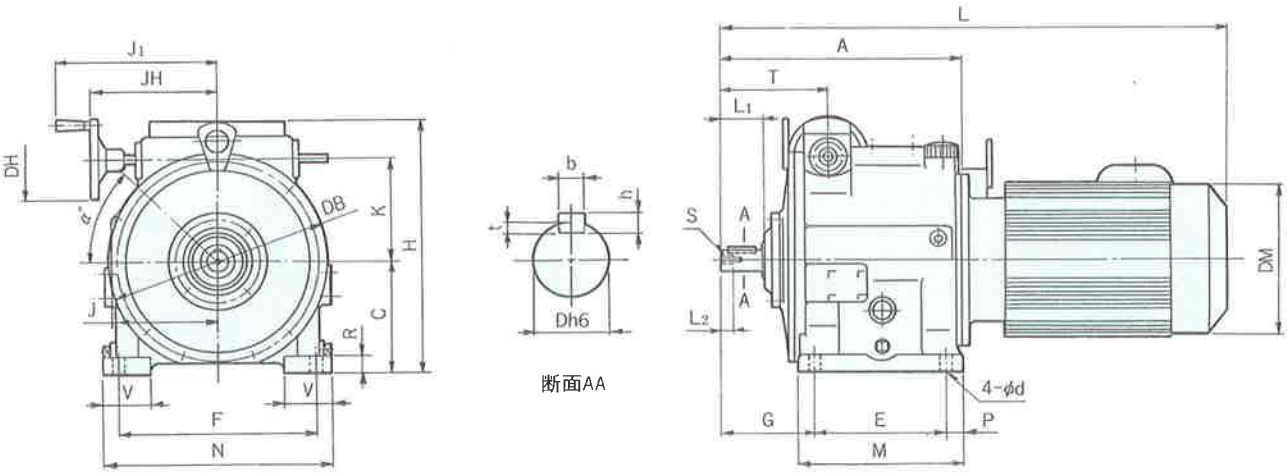

A形
寸法
横
AM

(mm)

項	図番	形　式	A	C	D	DB	DH	DM	E	F	G	H	J	J_1	JH	K	L	L_1	L_2	M	N	P	R	S	T	V	d	b	h	t	α	重量(kg)
1	1	N02AM	204	100	19	194	94	124	85	165	102	240	85	145	105	98	380	40	—	113	190	14	18	—	112	40	11	6	6	3.5	0	23
2	1	N05AM	204	100	19	194	94	124	85	165	102	240	85	145	105	98	400	40	—	113	190	14	18	—	112	40	11	6	6	3.5	0	24
3	1	N 1 AM	204	100	19	194	94	148	85	165	102	240	114	145	105	98	461	40	—	113	190	14	18	—	112	40	11	6	6	3.5	0	28
4	2	N 2 AM	277	130	25	250	94	160	150	225	110	294	118	185	145	120	562	50	15	190	260	20	20	M8	125	55	14	8	7	4	45	49
5	2	N 3 AM	277	130	25	250	94	173	150	225	110	294	123	185	145	120	582	50	15	190	260	20	20	M8	125	55	14	8	7	4	45	54

〔図１〕

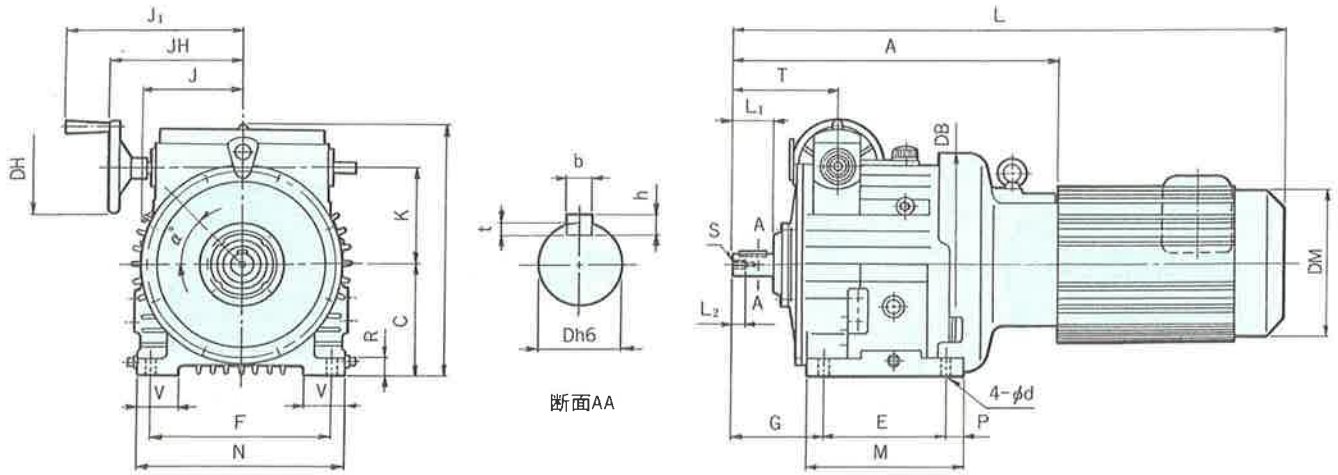

〔図２〕

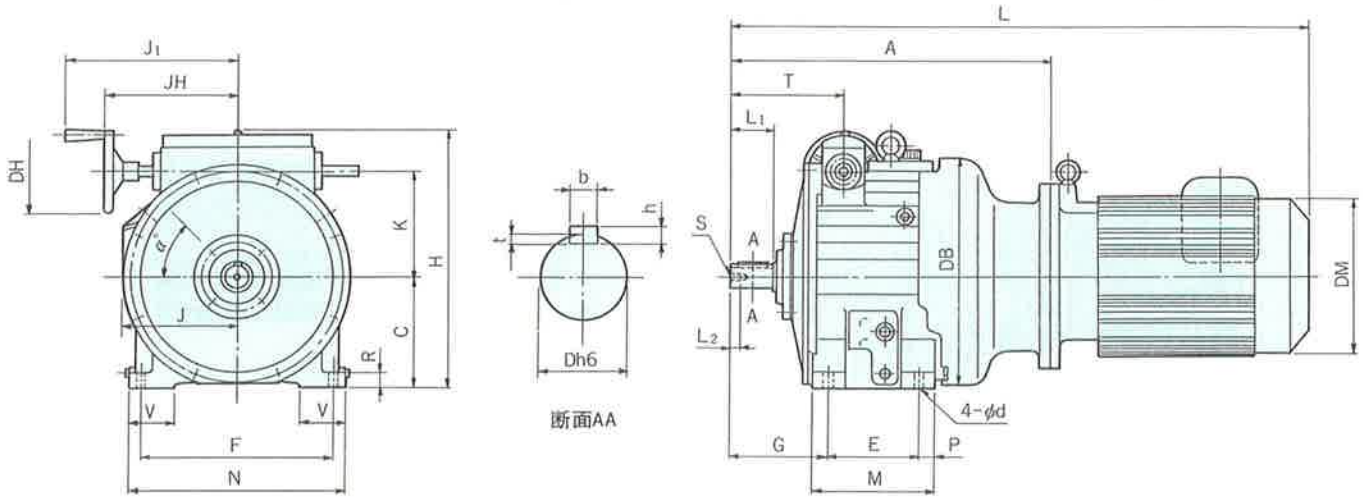

(mm)

項	図番	形　式	A	C	D	DB	DH	DM	E	F	G	H	J	J_1	JH	K	L	L_1	L_2	M	N	P	R	S	T	V	d	b	h	t	α	重量 (kg)
1	1	N5 AM	473	160	32	322	135	212	180	260	135	354	144	257	192	140	756	60	20	230	300	25	25	M8	153	60	14	10	8	5	45	102
2	1	N8 AM	473	160	32	322	135	212	180	260	135	362	144	257	192	140	800	60	20	230	300	25	25	M8	153	60	14	10	8	5	45	109
3	2	N10AM	520	180	40	386	135	251	150	310	160	419	185	280	215	170	935	70	16	200	350	25	25	M8	185	75	14	12	8	5	45	174
4	2	15AM	650	240	45	457	176	251	260	400	180	522	188	—	232	212	1130	90	20	310	450	25	35	M10	208	90	22	14	9	5.5	0	260

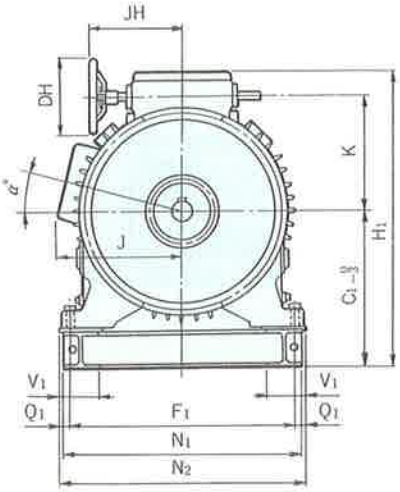

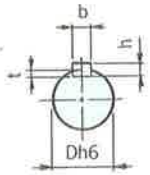

断面AA

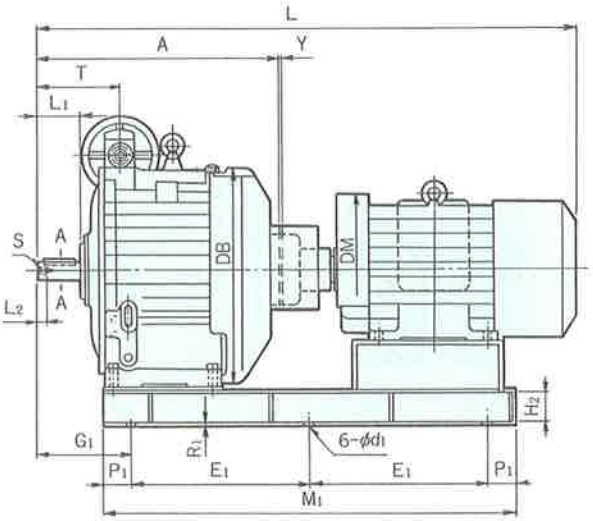

（注）共通台板の据付面は加工しておりません，加工の必要がある場合は座板を付けますのでC1，R1寸法が変更となります。

(mm)

項	形　式	A	C1	H2	D	DB	DH	DM	E1	F1	Q1	G1	H1	J	JH	K	L	L1	L2	M1	α°	N1	N2	V1	P1	R1	S	T	d1	b	h	t	Y	重量(kg)
1	20AM	540	380	84	50	544	176	375	390	500	20	249	709	305	205	265	1197	100	30	940	15	540	560	100	80	8	M12	209	22	14	9	5.5	4	440
2	30AM	684	440	84	55	640	222	375	500	630	20	267	836	305	261	325	1379	120	30	1160	15	670	690	100	80	8	M12	232	22	16	10	6	5	670
3	40AM	684	440	84	55	640	222	425	500	630	20	267	836	355	261	325	1514	120	30	1160	15	670	690	100	80	8	M12	232	22	16	10	6	5	720

〔図１〕

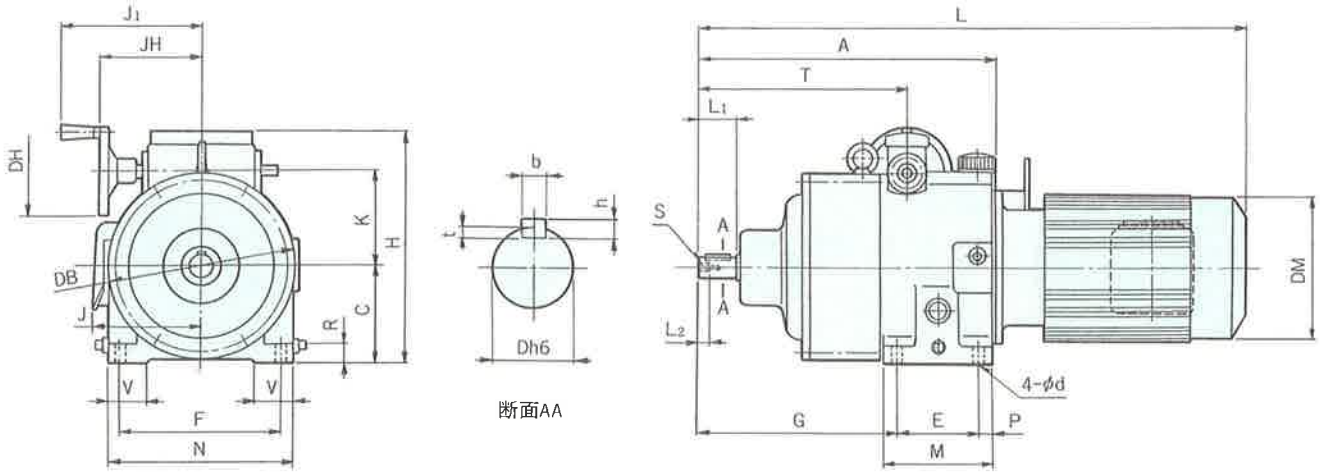

〔図２〕

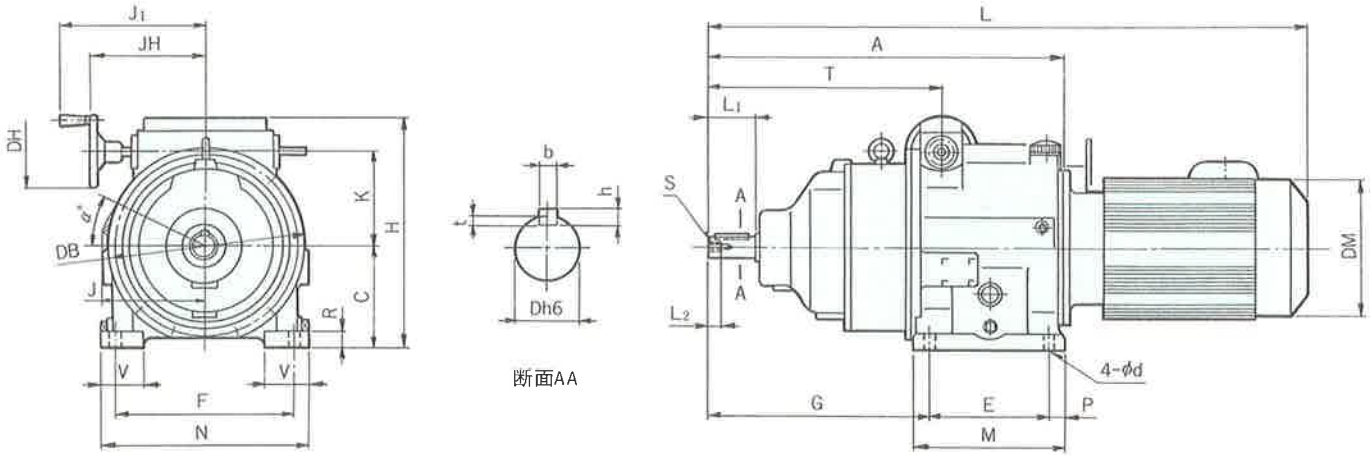

(mm)

項	図番	形　式	A	C	D	DB	DH	DM	E	F	G	H	J	J_1	JH	K	L	L_1	L_2	M	N	P	R	S	T	V	d	b	h	t	α	重量 (kg)
1	1	N02AGM	309	100	22	194	94	124	85	165	207	240	85	145	105	98	485	40	12	113	190	14	18	M6	217	40	11	6	6	3.5	0	28
2	1	N05AGM	309	100	22	194	94	124	85	165	207	240	85	145	105	98	505	40	12	113	190	14	18	M6	217	40	11	6	6	3.5	0	29
3	1	N 1 AGM	309	100	22	194	94	148	85	165	207	240	114	145	105	98	566	40	12	113	190	14	18	M6	217	40	11	6	6	3.5	0	33
4	2	N 2 AGM	446	130	28	250	94	160	150	225	279	294	118	185	145	120	731	58	16	190	260	20	20	M8	294	55	14	8	7	4	45	61
5	2	N 3 AGM	446	130	28	250	94	173	150	225	279	294	123	185	145	120	751	58	16	190	260	20	20	M8	294	55	14	8	7	4	45	66

〔図１〕

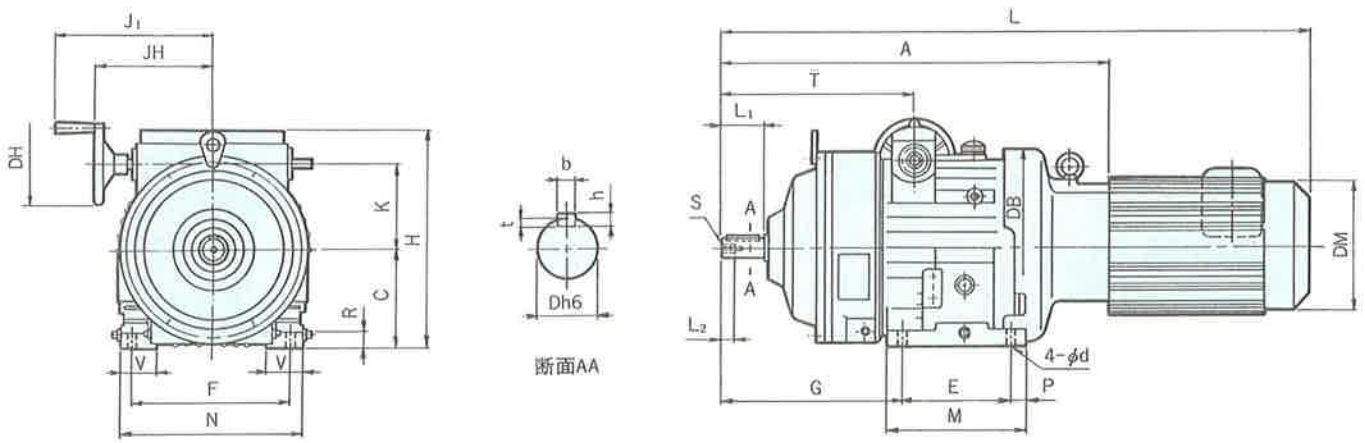

A形
寸法
横
AGM

〔図２〕

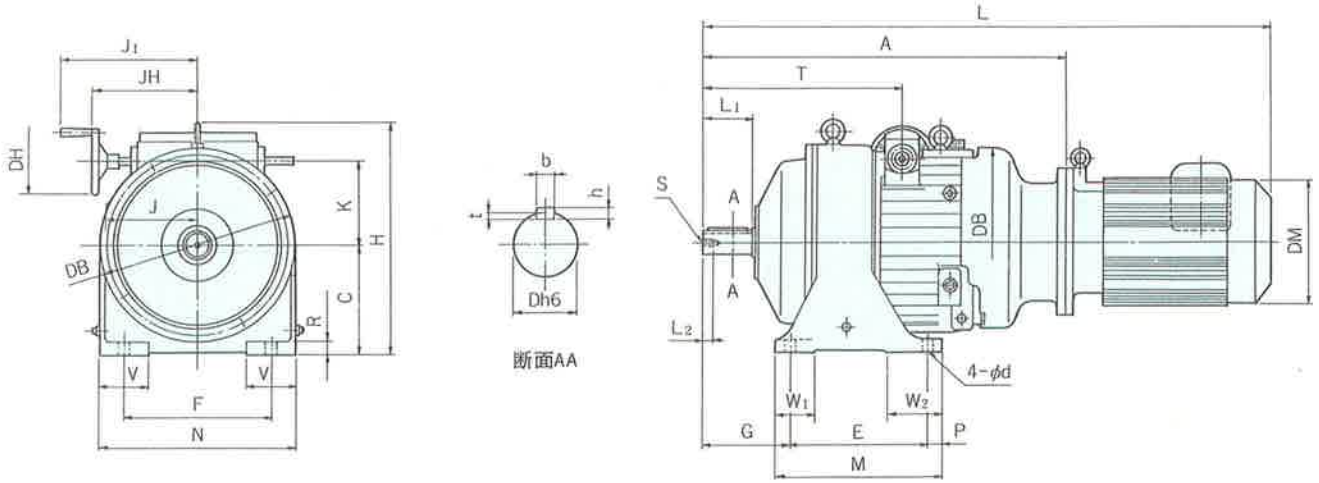

(mm)

項	図番	形　式	A	C	D	DB	DH	DM	E	F	G	H	J	J1	JH	K	L	L1	L2	M	N	P	R	S	T	V	W1	W2	d	b	h	t	α	重量(kg)
1	1	N 5 AGM	631	160	35	322	135	212	180	260	293	354	144	257	192	140	914	70	20	230	300	25	25	M8	311	60	—	—	14	10	8	5	45	131
2	1	N 8 AGM	631	160	35	322	135	212	180	260	293	362	144	257	192	140	958	70	20	230	300	25	25	M8	311	60	—	—	14	10	8	5	45	138
3	2	N10AGM	736	225	50	395	135	251	280	300	176	476	185	280	215	170	1151	100	20	340	400	30	27	M10	402	100	80	110	22	14	9	5.5	45	247
4	2	15AGM	900	250	55	470	176	251	300	520	200	539	188	—	232	212	1380	120	26	360	570	30	35	M12	458	62	70	70	22	16	10	6	0	355

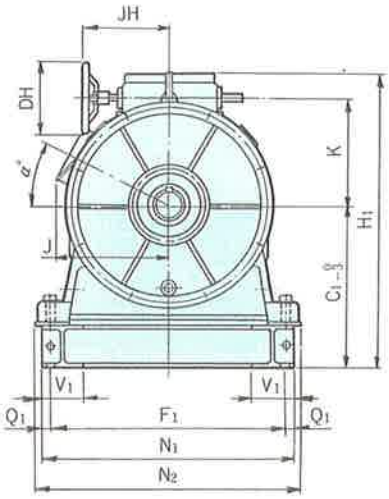

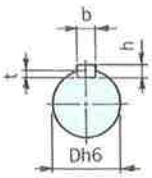

断面AA

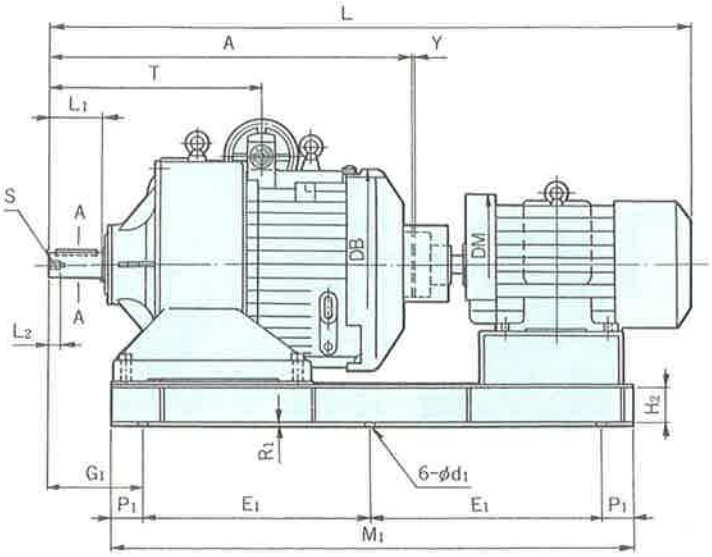

（注）共通台板の据付面は加工しておりません，加工の必要がある場合は座板を付けますのでC₁，R₁寸法が変更となります。

(mm)

項	形　式	A	C_1	H_2	D	DB	DH	DM	E_1	F_1	Q_1	G_1	H_1	JH	K	L	L_1	L_2	M_1	J	α°	N_1	N_2	V_1	P_1	R_1	S	T	d_1	b	h	t	Y	重量(kg)
1	20AGM	822	455	107	65	544	176	375	515	620	25	260	793	205	265	1479	150	20	1220	305	15	670	710	125	95	9	M12	490	26	18	11	7	4	640
2	30AGM	1087	485	107	85	640	222	375	685	700	25	280	886	261	325	1783	160	35	1560	305	15	750	790	125	95	9	M16	635	26	22	14	9	5	990
3	40AGM	1087	485	107	85	640	222	425	685	700	25	280	886	261	325	1918	160	35	1560	355	15	750	790	125	95	9	M16	635	26	22	14	9	5	1040

〔図１〕

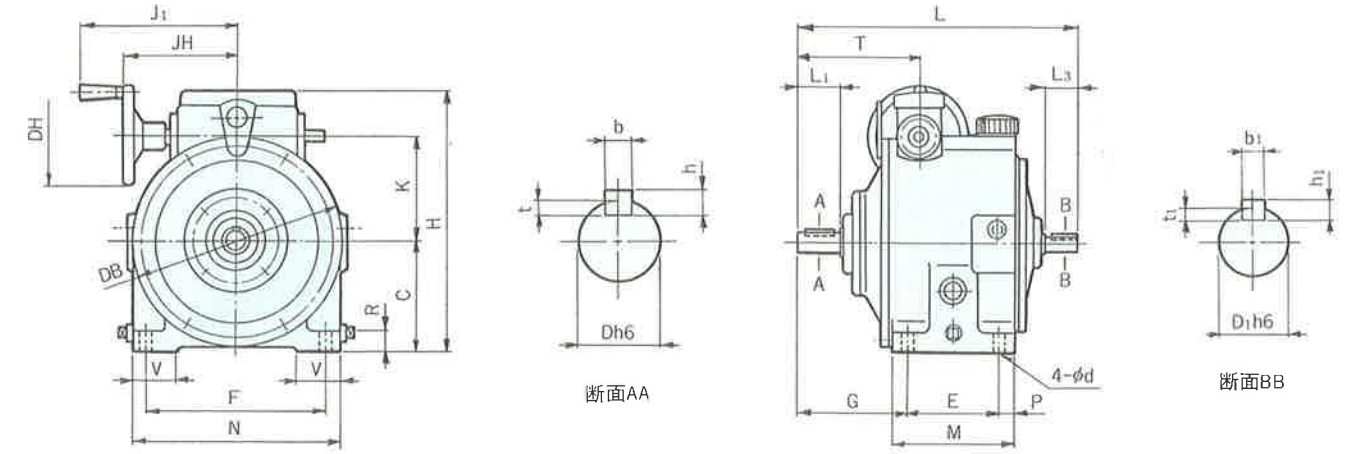

〔図２〕

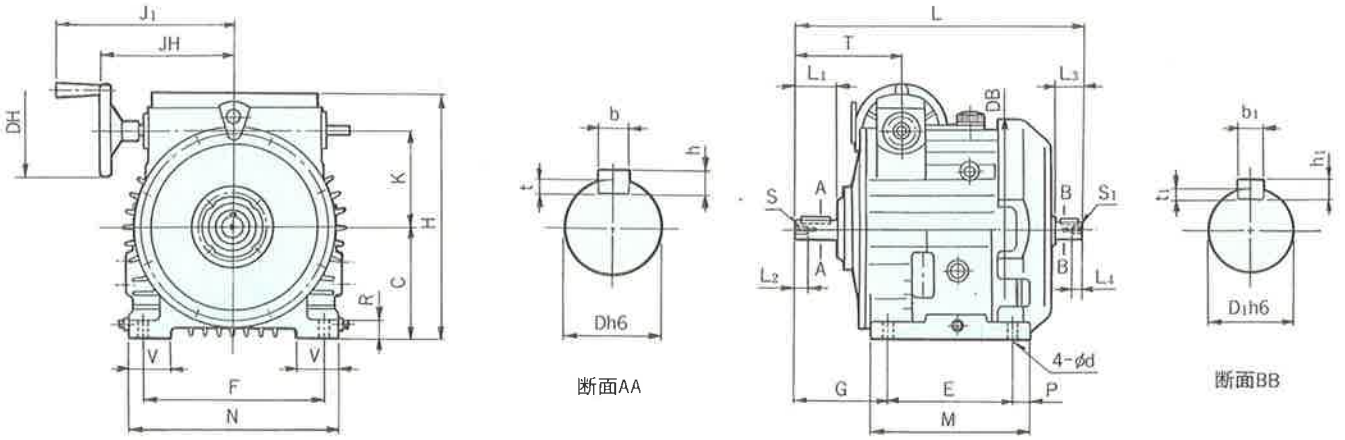

〔図３〕

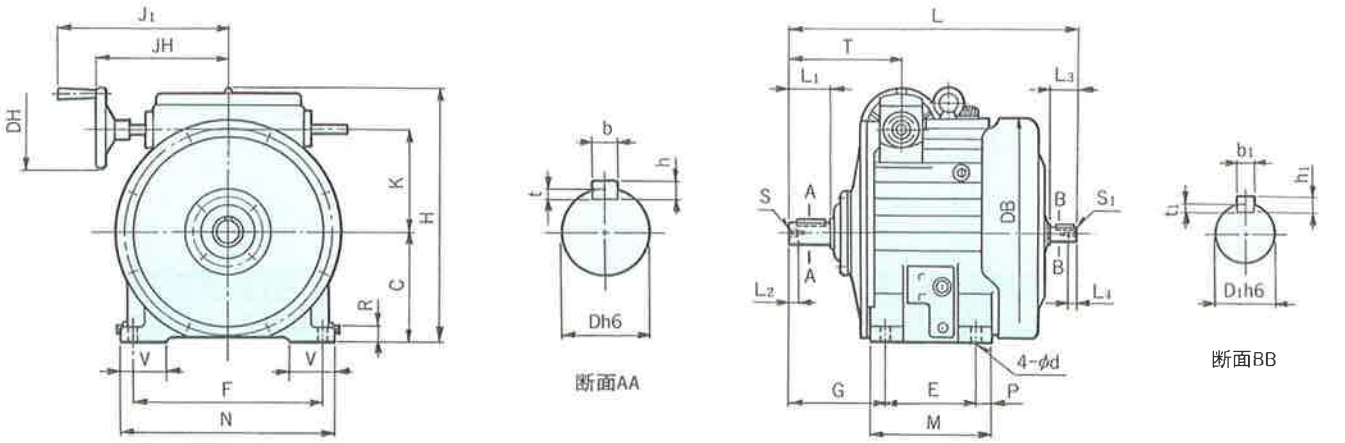

(mm)

項	図番	形　式	C	D	D_1	DB	DH	E	F	G	H	J_1	JH	K	L	L_1	L_2	L_3	L_4	M	N	P	R	S	S_1	T	V	d	b	b_1	h	h_1	t	t_1	質量 (kg)
1	1	N02A	100	19	16	194	94	85	165	102	240	145	105	98	258	40	—	30	—	113	190	14	18	—	—	112	40	11	6	5	6	5	3.5	3	19
2	1	N05A	100	19	16	194	94	85	165	102	240	145	105	98	258	40	—	30	—	113	190	14	18	—	—	112	40	11	6	5	6	5	3.5	3	19
3	1	N 1 A	100	19	16	194	94	85	165	102	240	145	105	98	258	40	—	30	—	113	190	14	18	—	—	112	40	11	6	5	6	5	3.5	3	19
4	2	N 2 A	130	25	20	258	94	150	225	110	294	185	145	120	357	50	15	40	12	190	260	20	20	M8	M6	125	55	14	8	6	7	6	4	3.5	39
5	2	N 3 A	130	25	20	258	94	150	225	110	294	185	145	120	357	50	15	40	12	190	260	20	20	M8	M6	125	55	14	8	6	7	6	4	3.5	39
6	2	N 5 A	160	32	28	318	135	180	260	135	354	257	192	140	414	60	20	40	16	230	300	25	25	M8	M8	153	60	14	10	8	8	7	5	4	65
7	2	N 8 A	160	32	28	318	135	180	260	135	354	257	192	140	414	60	20	40	16	230	300	25	25	M8	M8	153	60	14	10	8	8	7	5	4	65
8	3	N10A	180	40	28	386	135	150	310	160	419	280	215	170	474	70	16	45	16	200	350	25	25	M8	M8	185	75	14	12	8	8	7	5	4	98

〔図１〕

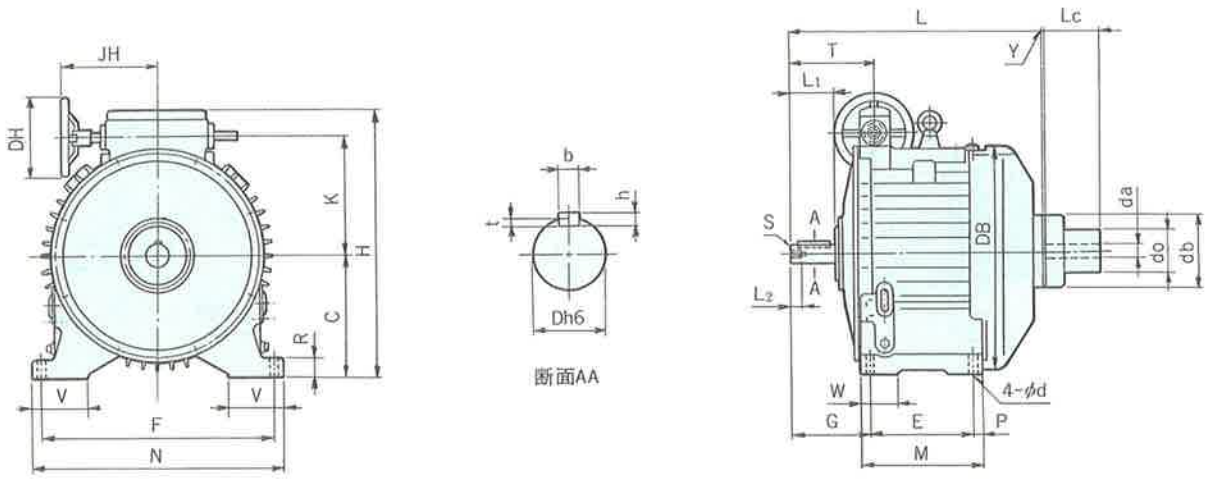

〔図２〕

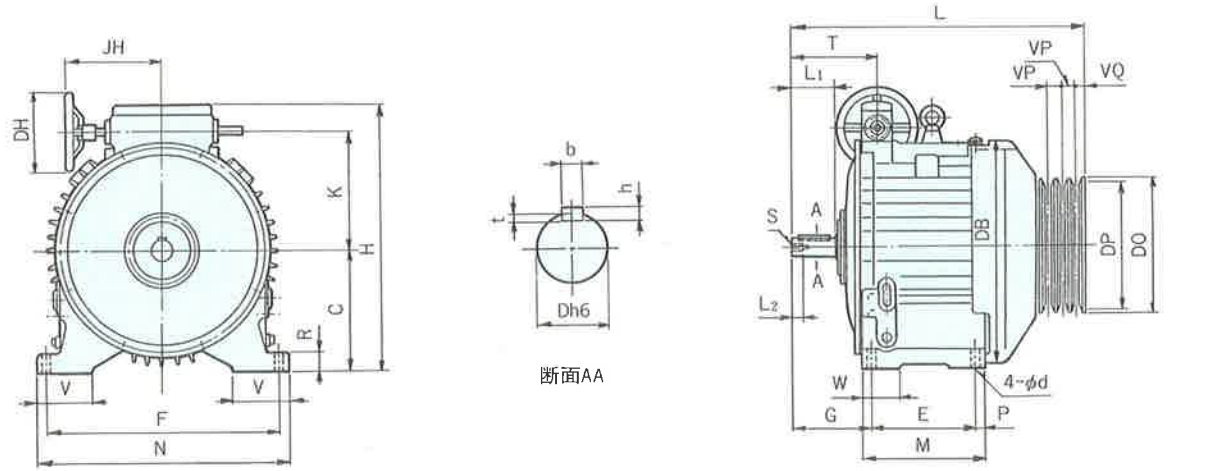

(mm)

項	図番	形　式	C	D	DB	DH	E	F	G	H	JH	K	L	L_1	L_2	M	N	P	R	S	T	V	W	d	b	h	t	重量(kg)
1	1	15 AK	240	45	455	176	260	400	180	522	232	212	536	90	20	310	450	25	35	M10	208	90	70	22	14	9	5.5	165
2	1	20 AK	270	50	544	176	180	500	199	599	205	265	540	100	30	230	550	25	40	M12	209	95	50	22	14	9	5.5	195
3	1	30 AK	330	55	640	222	280	630	217	726	261	325	684	120	30	330	680	25	50	M12	232	150	100	22	16	10	6	340
4	1	40 AK	330	55	640	222	280	630	217	726	261	325	684	120	30	330	680	25	50	M12	232	150	100	22	16	10	6	340
5	2	15 AP	240	45	455	176	260	400	180	522	232	212	560	90	20	310	450	25	35	M10	208	90	70	22	14	9	5.5	165
6	2	20 AP	270	50	544	176	180	500	199	599	205	265	658	100	30	230	550	25	40	M12	209	95	50	22	14	9	5.5	210
7	2	30 AP	330	55	640	222	280	630	217	726	261	325	789	120	30	330	680	25	50	M12	232	150	100	22	16	10	6	360
8	2	40 AP	330	55	640	222	280	630	217	726	261	325	789	120	30	330	680	25	50	M12	232	150	100	22	16	10	6	360

カップリング駆動形						
形　式	図番	Lc	Y	da	db	do
15 AK	1	130	4	15	125	80
20 AK	1	130	4	30	160	100
30 AK	1	150	5	35	200	120
40 AK	1	150	5	35	200	120

Vプーリ駆動形						
形　式	図番	DO	DP	VP	VQ	Vプーリ仕様
15 AP	2	251	237	25.5×2	17.5	C 形 3 溝
20 AP	2	314	300	25.5×3	17	C 形 4 溝
30 AP	2	369	350	37×2	24	D 形 3 溝
40 AP	2	369	350	37×2	24	D 形 3 溝

カップリング駆動形

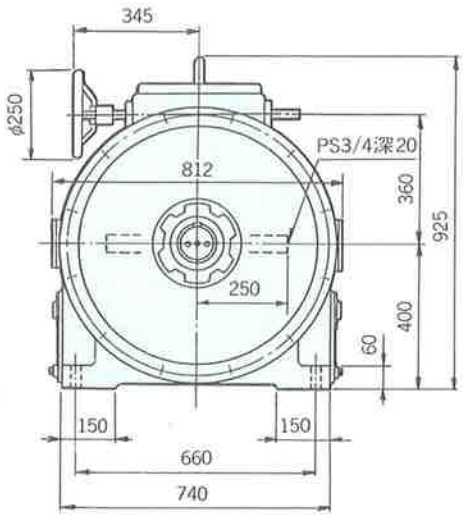

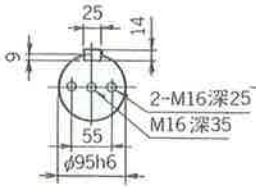

断面AA

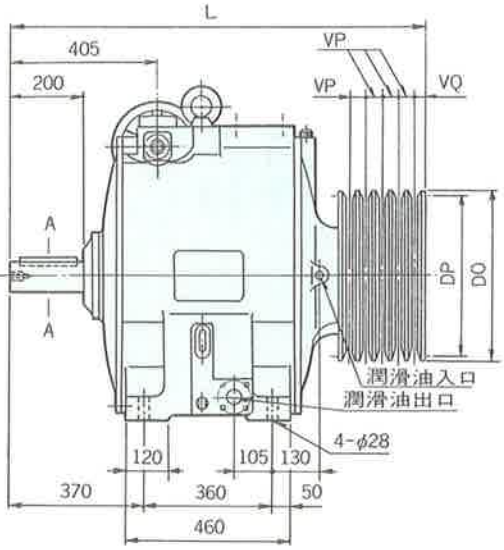

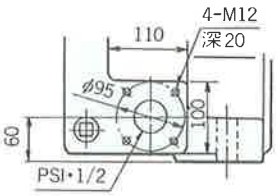

潤滑油出口詳細図

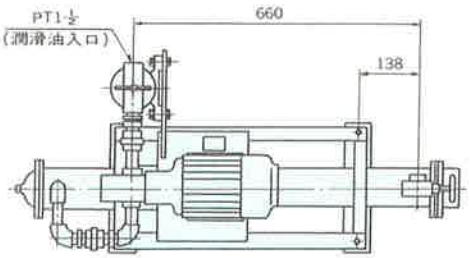

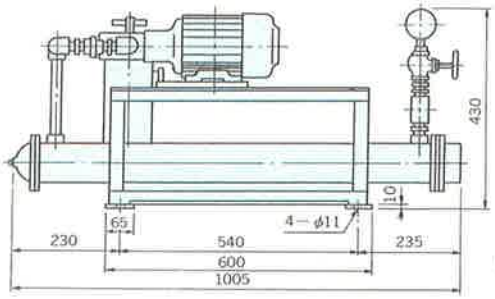

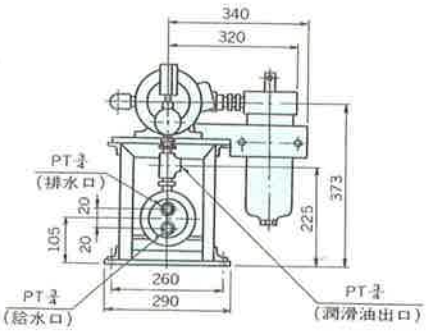

（注）1.　潤滑……強制給油を行なう為に潤滑油冷却装置を附属します。

2.　潤滑油冷却装置仕様

（1）電動機

全閉外扇カゴ形三相誘導電動機

連続定格E種絶縁

0.75kW× 4P 200V 50/60Hz 220V 60Hz

（2）オイルポンプ

形　式…TOP－212HA

吐出量…18/21.6 ℓ/min (1500/1800 rpm)

（3）圧力計

呼び……A (1.5) T3/8×75×2

目盛……0～2kgf/cm²

（4）オイルフィルター

形式……KAF－150C (＃80)

沪外径…φ58，軸長150

（5）冷却器

形式……SHC－310P2

一般工業用水用

耐圧……管外(油)：常用圧力10kgf/cm²

試験圧力15kgf/cm²

管内(水)：常用圧力 5kgf/cm²

試験圧力10kgf/cm²

（6）重量75kg

（7）バイエル無段変速機本体と潤滑油冷却装置の間の配管は含みません。

(mm)

カップリング駆動形		
項	形　式	重量(kg)
1	50AK	830
2	75AK	860
3	100AK	920

Vプーリ駆動形								
項	形　式	DO	DP	L	VP	VQ	Vプーリ仕様	重量(kg)
4	50AP	469	450	1110	37×3	24	D形4溝	830
5	75AP	475.4	450	1125	44.5×3	28	E形4溝	860
6	100AP	475.4	450	1147	44.5×4	28	E形5溝	920

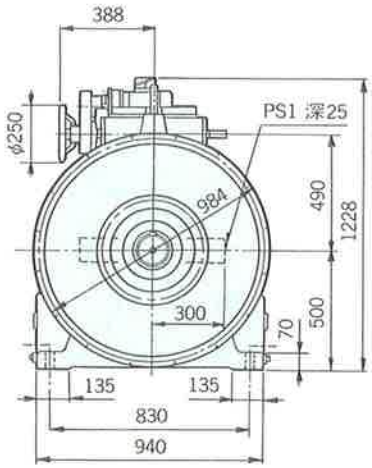

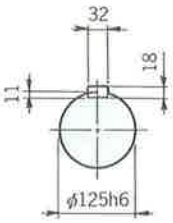

断面AA

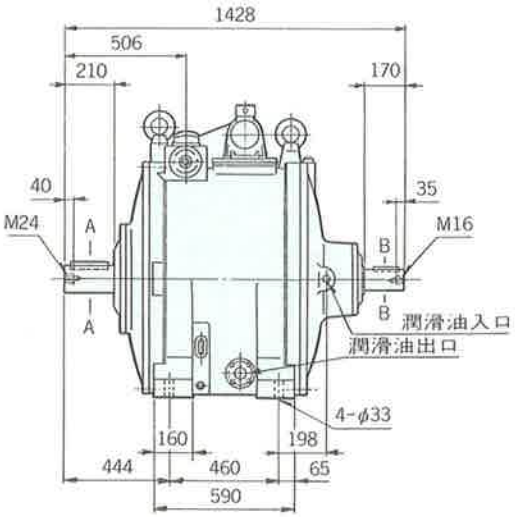

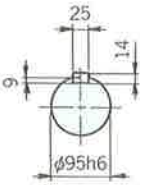

断面BB

項	形　式	重量kg	潤滑油冷却装置
1	150A	1825	図　1
2	200A	1875	図　2

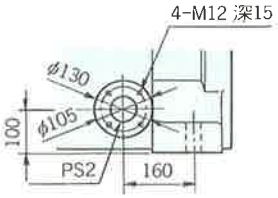

潤滑油出口詳細図

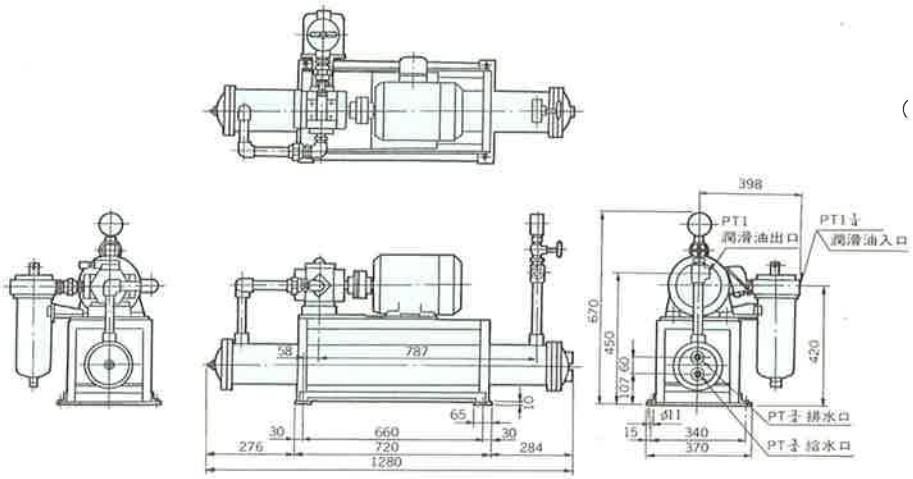

図１．潤滑油冷却装置（重量230kg）

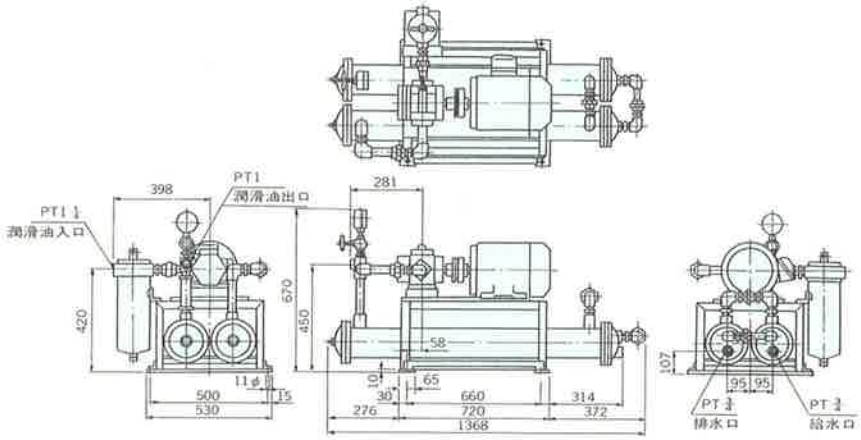

図２．潤滑油冷却装置（重量250kg）

（注）1．潤滑……強制給油を行なうために潤滑油冷却装置が附属します。

2．遠隔操作付（RC）
パイロットモータ0.4kW×4P　200V
50/60Hz　220V　60Hz

3．停止中に変速しない様に電気的なインターロックをしてください。

4．潤滑油冷却 装置仕様

（1）電動機
全閉外扇カゴ形三相誘導電動機
連続定格，Ｅ種絶縁
2.2kW×６Ｐ 200V 50/60Hz 200V 60Hz

（2）オイルポンプ
形　式……TOP－350HVB－7
吐出量……65/78 ℓ/min
（1000/1200rpm）
レリーフバルブ付（設定圧力7kgf/cm²）

（3）圧力計
呼び……A　(1.5)　T3/8×75×6
目盛……０～6kgf/cm²

（4）オイルフィルター
形　式……DT－250
沪外径……φ80，軸長……250
60メッシュ

（5）冷却器
形式……SHC－420P2
一般工業用水用
耐圧……管外（油）：常用圧力10kgf/cm²
試験圧力15kgf/cm²
管内（水）：常用圧力　5kgf/cm²
試験圧力10kgf/cm²

5．バイエル無段変速機本体と潤滑油冷却装置間の配管は含みません。

〔図１〕

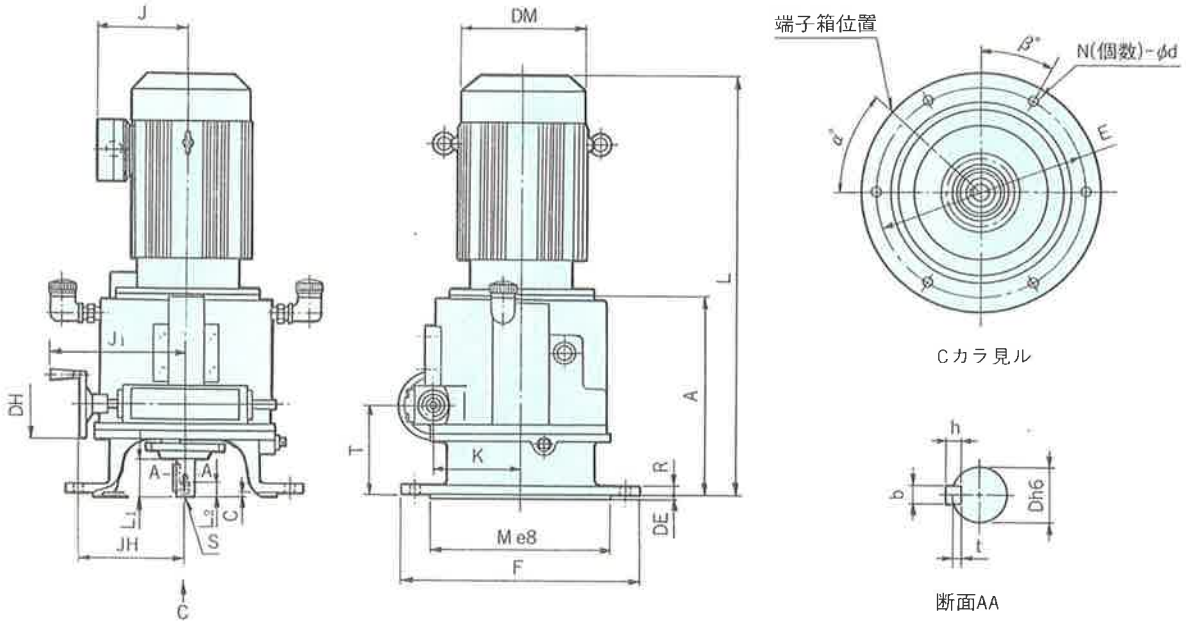

〔図２〕

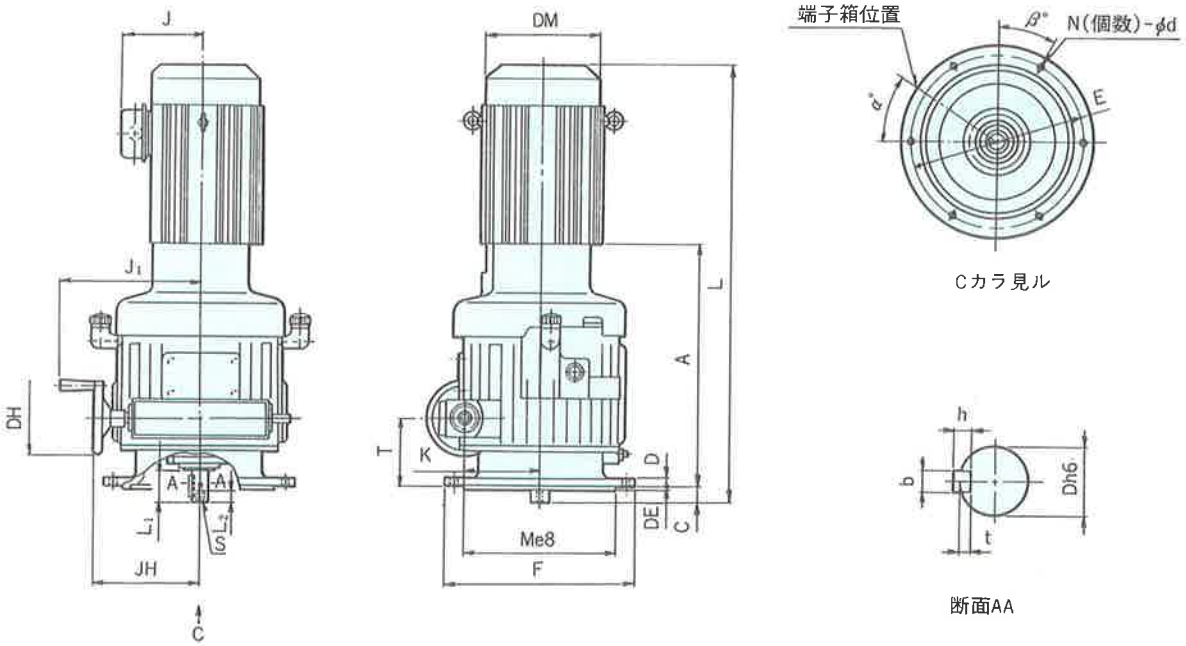

(mm)

項	図番	形　式	A	C	D	DB	DE	DH	DM	E	F	J	J1	JH	K	L	L1	L2	M	N	R	S	T	d	b	h	t	α	β	重量 (kg)
1	1	N05AVM	199	5	19	—	5	94	124	200	225	85	145	105	98	395	35	—	170	6	12	—	107	11	6	6	3.5	0	30	26
2	1	N 1 AVM	199	5	19	—	5	94	148	200	225	114	145	105	98	456	35	—	170	6	12	—	107	11	6	6	3.5	0	30	30
3	1	N 2 AVM	275	2	25	—	5	94	160	290	330	119	185	145	120	560	47	15	250	6	13	M8	123	14	8	7	4	0	30	55
4	1	N 3 AVM	275	2	25	—	5	94	173	290	330	126	185	145	120	580	47	15	250	6	13	M8	123	14	8	7	4	0	30	60
5	2	N 5 AVM	443	30	32	322	5	135	212	315	350	159	257	192	140	756	58	20	280	6	15	M8	123	14	10	8	5	45	30	100
6	2	N 8 AVM	443	30	32	322	5	135	212	315	350	197	257	192	140	800	58	20	280	6	15	M8	123	14	10	8	5	45	30	107

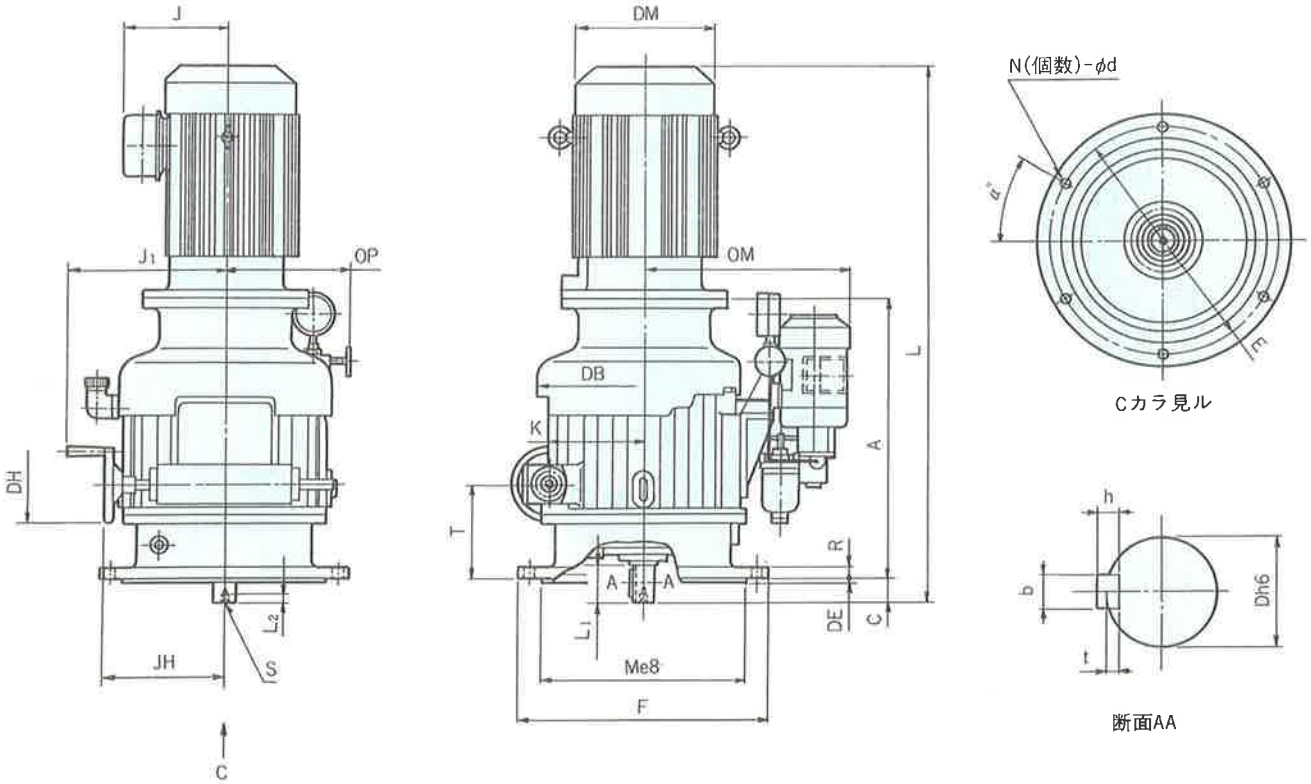

(mm)

項	形　式	A	C	D	DB	DE	DH	DM	E	F	J	J_1	JH	K	L	L_1	L_2	M	N	OM	OP	R	S	T	d	b	h	t	α°	重量 (kg)
1	N10AVM	504	43	40	386	6	135	251	410	450	188	280	215	170	962	70	16	370	6	368	225	21	M8	169	18	12	8	5	30	217

〔図１〕

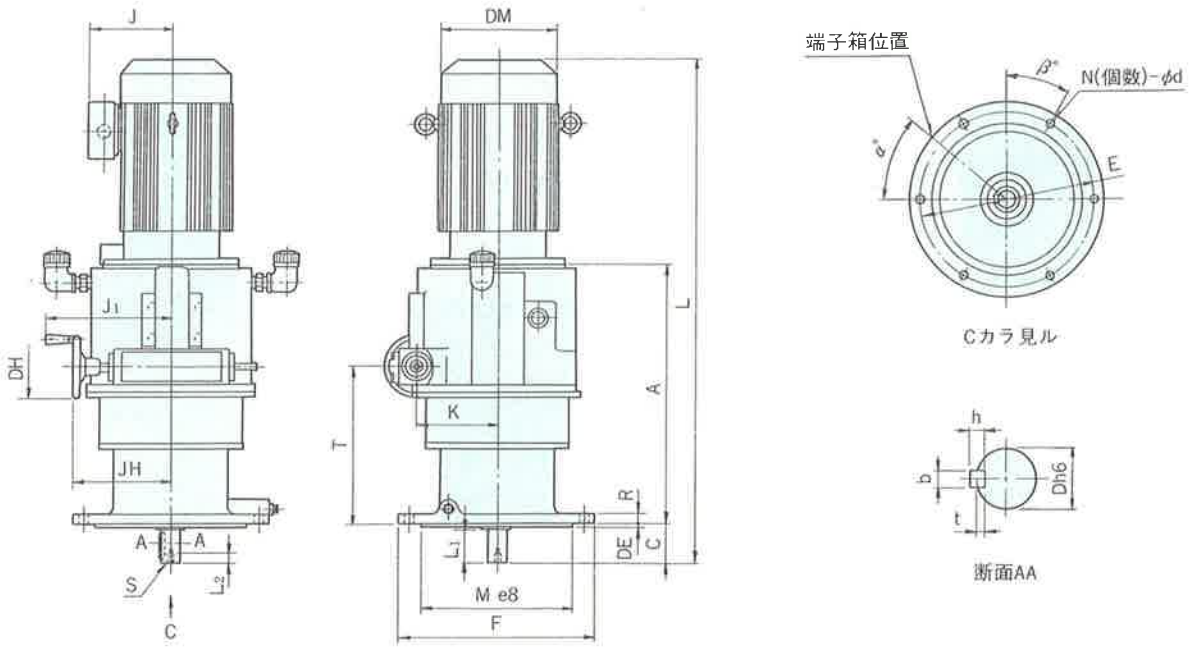

〔図２〕

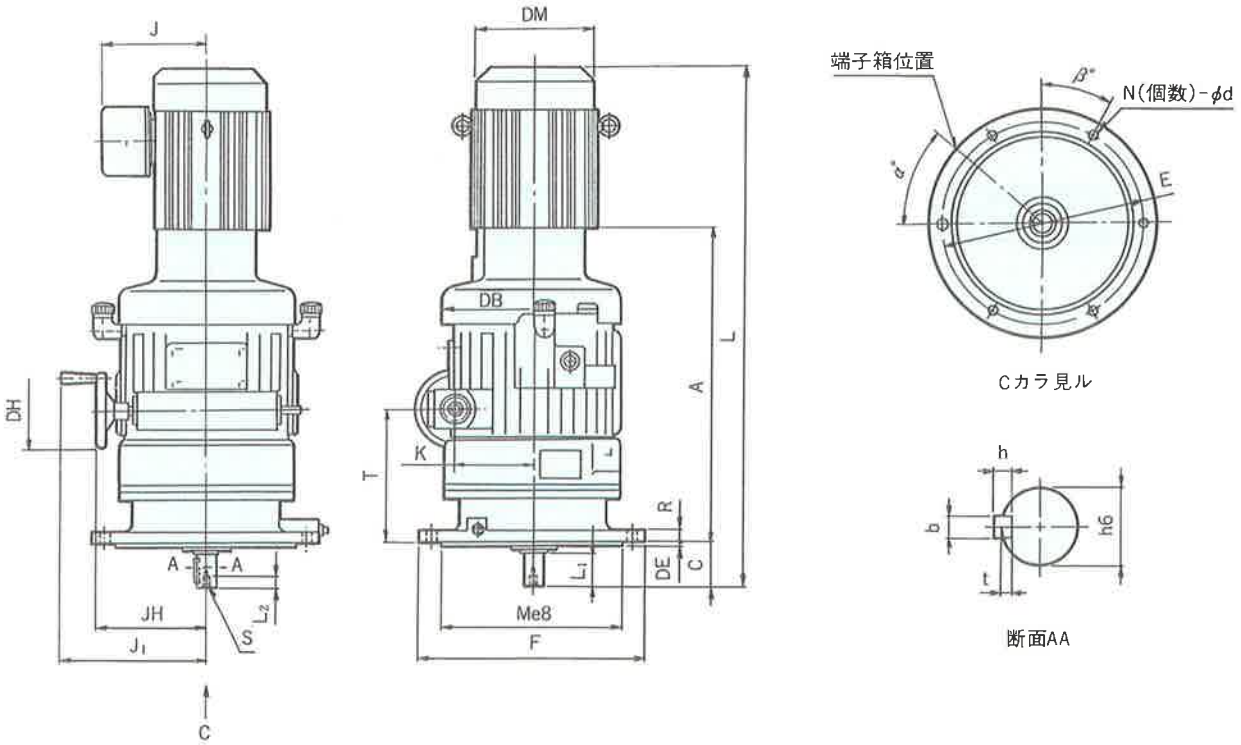

A形
寸法
立
AVM
AVGM

(mm)

項	図番	形　式	A	C	D	DB	DE	DH	DM	E	F	J	J_1	JH	K	L	L_1	L_2	M	N	R	S	T	d	b	h	t	α	β	重量(kg)
1	1	N05AVGM	266	43	22	—	4	94	124	165	200	85	145	105	98	505	35	—	130	4	12	—	174	11	6	6	3.5	0	45	30
2	1	N 1 AVGM	266	43	22	—	4	94	148	165	200	114	145	105	98	566	35	—	130	4	12	—	174	11	6	6	3.5	0	45	34
3	1	N 2 AVGM	388	58	28	—	5	94	160	260	290	119	185	145	120	731	50	16	225	6	15	M8	236	14	8	7	4	0	30	61
4	1	N 3 AVGM	388	58	28	—	5	94	173	260	290	126	185	145	120	751	50	16	225	6	15	M8	236	14	8	7	4	0	30	66
5	2	N 5 AVGM	553	78	35	322	6	135	212	355	400	159	257	192	140	914	60	20	320	6	20	M8	233	18	10	8	5	45	30	151
6	2	N 8 AVGM	553	78	35	322	6	135	212	355	400	197	257	192	140	958	60	20	320	6	20	M8	233	18	10	8	5	45	30	158

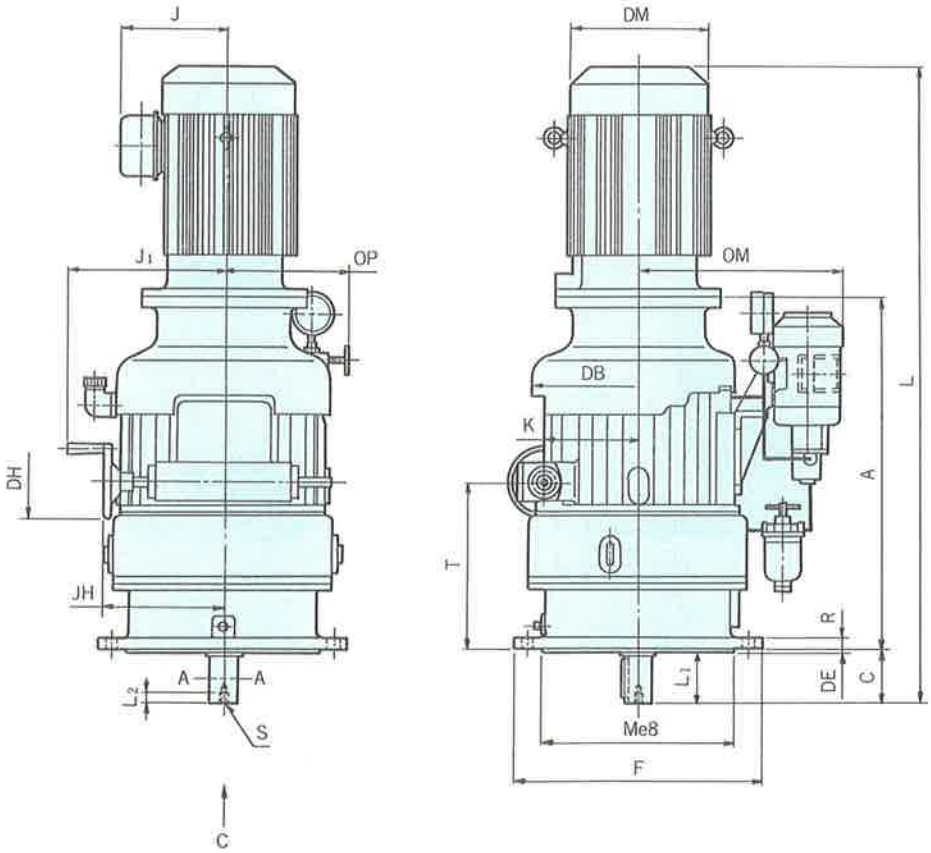

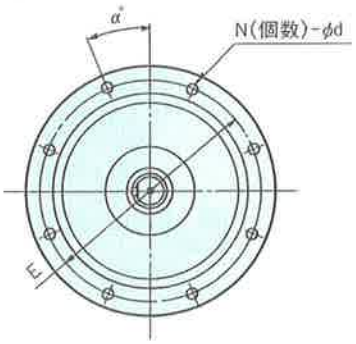

Cカラ見ル

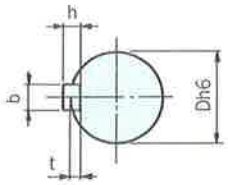

断面AA

(mm)

項	形　式	A	C	D	DB	DE	DH	DM	E	F	J	J_1	JH	K	L	L_1	L_2	M	N	OM	OP	R	S	T	d	b	h	t	α°	重量(kg)
1	N10AVGM	639	98	50	386	5	135	251	400	450	188	280	215	170	1152	90	20	350	8	368	277	22	M10	304	22	14	9	5.5	22.5	269

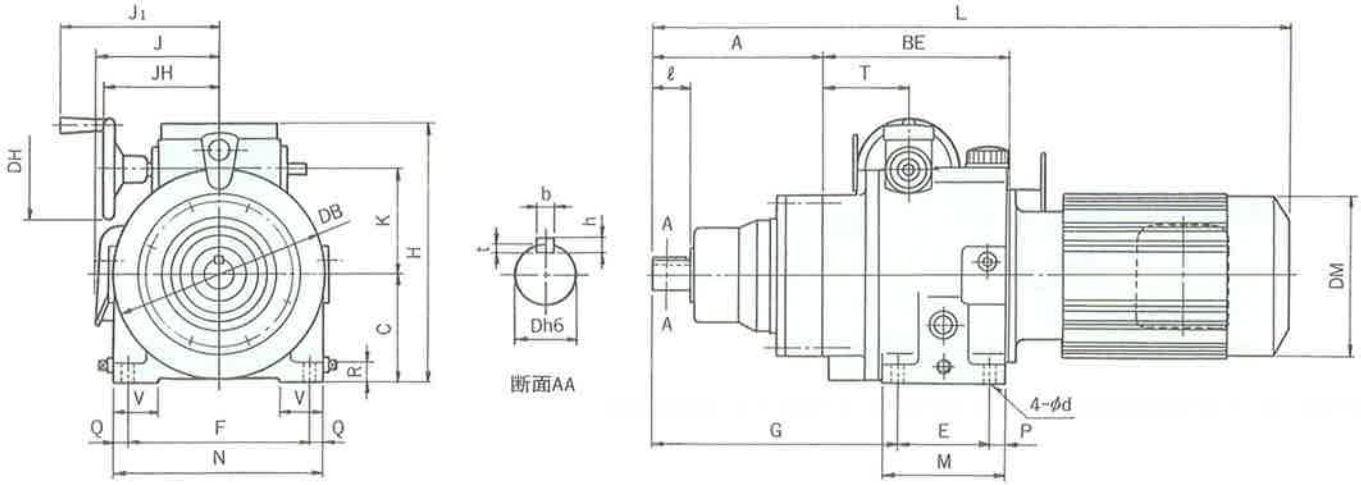

A形
寸法
立
AVGM
横
HAM

(mm)

項	形　式	A	BE	C	D	DB	H	DH	DM	E	F	G	J	J_1	JH	K	L	M	N	P	Q	R	T	V	d	b	h	t	ℓ	重量 (kg)
1	HAMN02-208	98	174	100	18	194	240	94	124	85	165	170	85	145	105	98	448	113	190	14	12.5	18	82	40	11	6	6	3.5	30	29
2	HAMN02-209	142	171	100	28	194	240	94	124	85	165	210	85	145	105	98	489	113	190	14	12.5	18	79	40	11	8	7	4	35	32
3	HAMN02-210	156	171	100	28	194	240	94	124	85	165	224	85	145	105	98	503	113	190	14	12.5	18	79	40	11	8	7	4	35	34
4	HAMN05-209	142	171	100	28	194	240	94	124	85	165	210	85	145	105	98	509	113	190	14	12.5	18	79	40	11	8	7	4	35	33
5	HAMN05-210	156	171	100	28	194	240	94	124	85	165	224	85	145	105	98	523	113	190	14	12.5	18	79	40	11	8	7	4	35	35
6	HAMN 1 -209	142	171	100	28	194	240	94	148	85	165	210	114	145	105	98	569	113	190	14	12.5	18	79	40	11	8	7	4	35	37
7	HAMN 1 -210	156	171	100	28	194	240	94	148	85	165	224	114	145	105	98	583	113	190	14	12.5	18	79	40	11	8	7	4	35	39

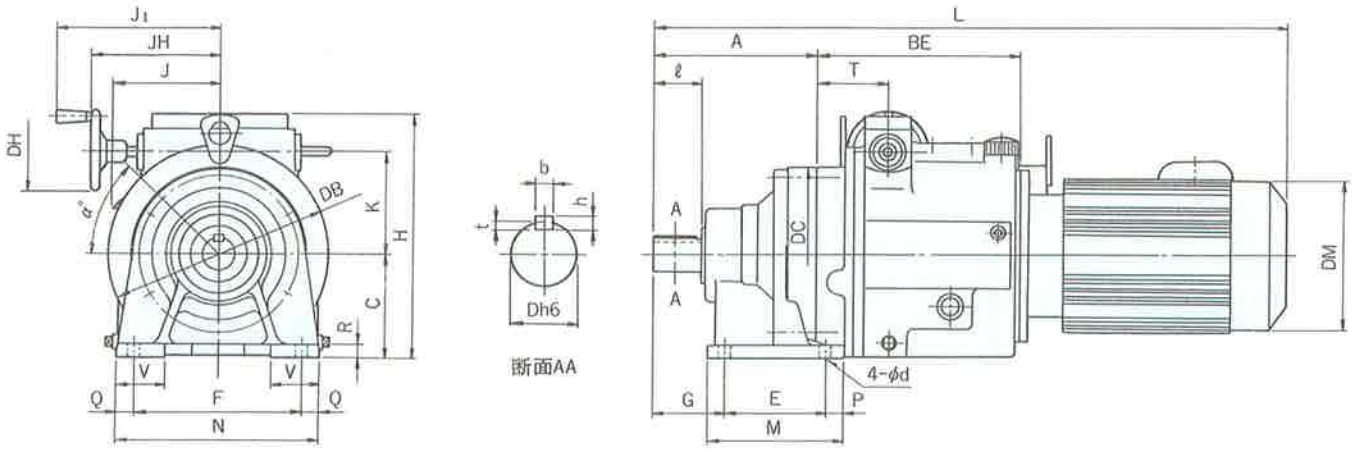

(mm)

項	形　式	A	BE	C	D	H	DB	DC	DH	DM	E	F	G	J	J_1	JH	K	L	M	N	P	Q	R	T	V	d	b	h	t	ℓ	α	重量 (kg)
1	HAMN 1 -211	186	168	120	38	260	—	204	94	148	115	190	82	114	145	105	98	611	155	230	20	20	15	76	55	14	10	8	5	55	0	51
2	HAMN 2 -211	186	233	120	38	284	250	204	94	160	115	190	82	118	185	145	120	704	155	230	20	20	15	81	55	14	10	8	5	55	45	73
3	HAMN 3 -211	186	233	120	38	284	250	204	94	173	115	190	82	123	185	145	120	724	155	230	20	20	15	81	55	14	10	8	5	55	45	78

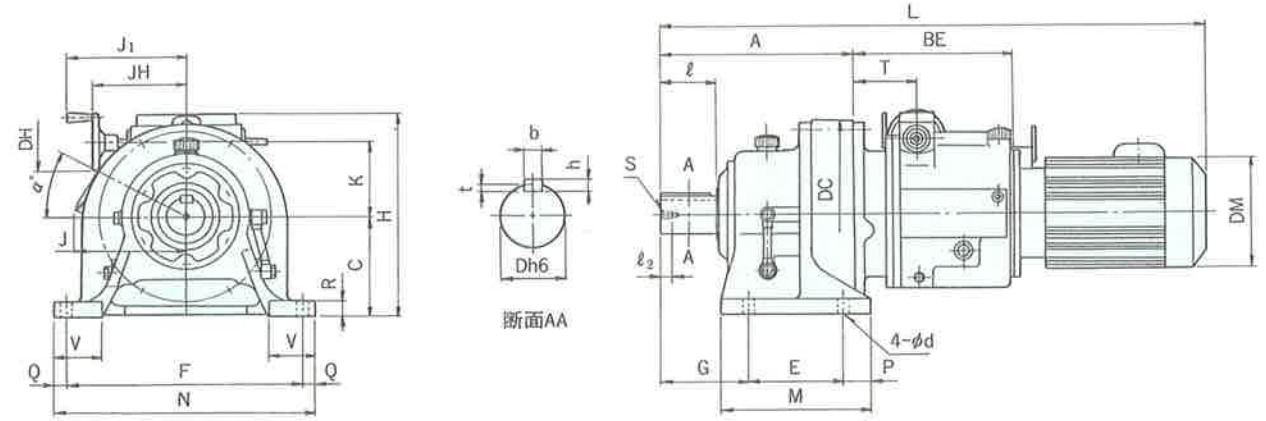

(mm)

項	形　式	A	BE	C	D	DC	DH	DM	E	F	G	J	J₁	JH	H	K	L	M	N	P	Q	R	S	T	V	d	b	h	t	ℓ	ℓ₂	α	重量(kg)
1	HAMN2-213	240	234	150	50	230	94	160	145	290	100	118	185	145	314	120	759	195	330	25	20	22	M10	82	65	18	14	9	5.5	70	18	45	90
2	HAMN3-213	240	234	150	50	230	94	173	145	290	100	123	185	145	314	120	779	195	330	25	20	22	M10	82	65	18	14	9	5.5	70	18	45	95
3	HAMN2-214	260	234	150	50	230	94	160	145	290	120	118	185	145	314	120	779	195	330	25	20	22	M10	82	65	18	14	9	5.5	90	18	45	91
4	HAMN3-214	260	234	150	50	230	94	173	145	290	120	123	185	145	314	120	799	195	330	25	20	22	M10	82	65	18	14	9	5.5	90	18	45	96
5	HAMN3-216	308	250	160	60	300	94	173	150	370	139	123	185	145	324	120	863	238	410	44	20	25	M10	98	75	18	18	11	7	90	18	45	136

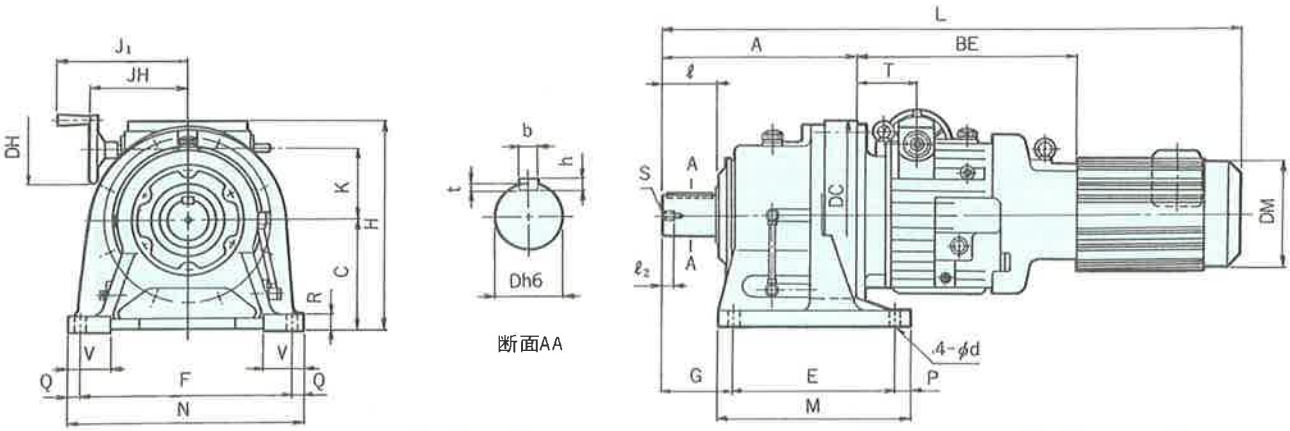

(mm)

項	図番	形　式	A	BE	C	D	DC	DH	DM	E	F	G	H	J	J₁	JH	K	L	M	N	P	Q	R	S	T	V	d	b	h	t	ℓ	ℓ₂	α	重量(kg)
1	1	HAMN5-216	308	423	160	60	300	135	212	150	370	139	354	144	257	192	140	1014	238	410	44	20	25	M10	103	75	18	18	11	7	90	18	45	182
2	1	HAMN8-216	308	423	160	60	300	135	212	150	370	139	354	144	257	192	140	1058	238	410	44	20	25	M10	103	75	18	18	11	7	90	18	45	189
3	1	HAMN5-217	352	430	200	70	340	135	212	275	380	125	394	144	257	192	140	1065	335	430	30	25	30	M12	110	80	22	20	12	7.5	90	24	45	214
4	1	HAMN8-217	352	430	200	70	340	135	212	275	380	125	394	144	257	192	140	1109	335	430	30	25	30	M12	110	80	22	20	12	7.5	90	24	45	231
5	1	HAMN8-218	389	437	220	80	370	135	212	320	420	145	414	144	257	192	140	1153	380	470	30	25	30	M12	117	85	22	22	14	9	110	24	45	265

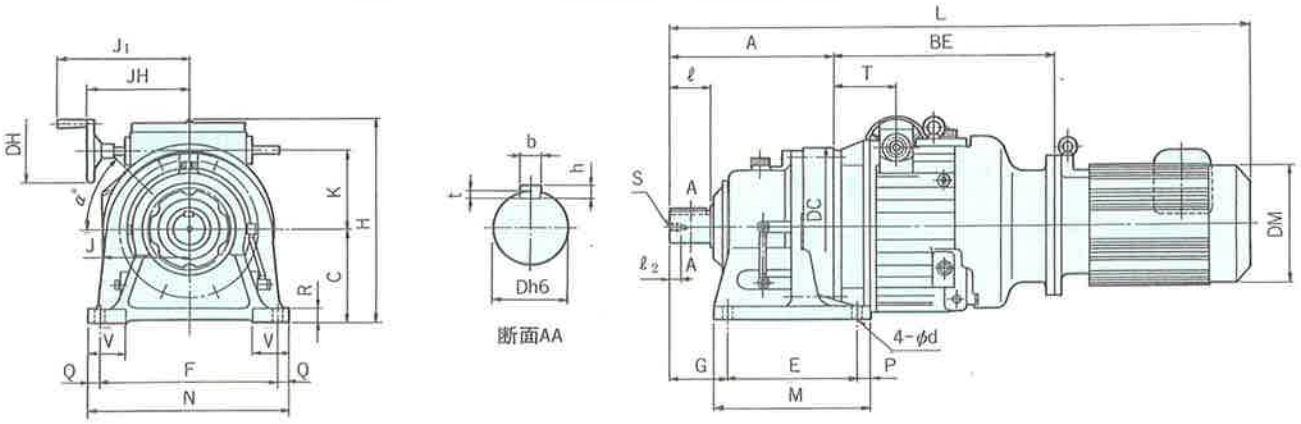

(mm)

項	形　式	A	BE	C	D	DC	DH	DM	E	F	G	H	J	J₁	JH	K	L	M	N	P	Q	R	S	T	V	d	b	h	t	ℓ	ℓ₂	α°	重量(kg)
1	HAMN10-217	352	466	200	70	340	135	251	275	380	125	439	185	280	215	170	1233	335	430	30	25	30	M12	131	80	22	20	12	7.5	90	24	45	297
2	HAMN10-218	389	466	220	80	370	135	251	320	420	145	459	185	280	215	170	1270	380	470	30	25	30	M12	131	85	22	22	14	9	110	24	45	331
3	HAMN10-219	465	475	250	95	430	135	251	380	480	170	489	185	280	215	170	1355	440	530	30	25	35	M20	140	90	26	25	14	9	135	34	45	409

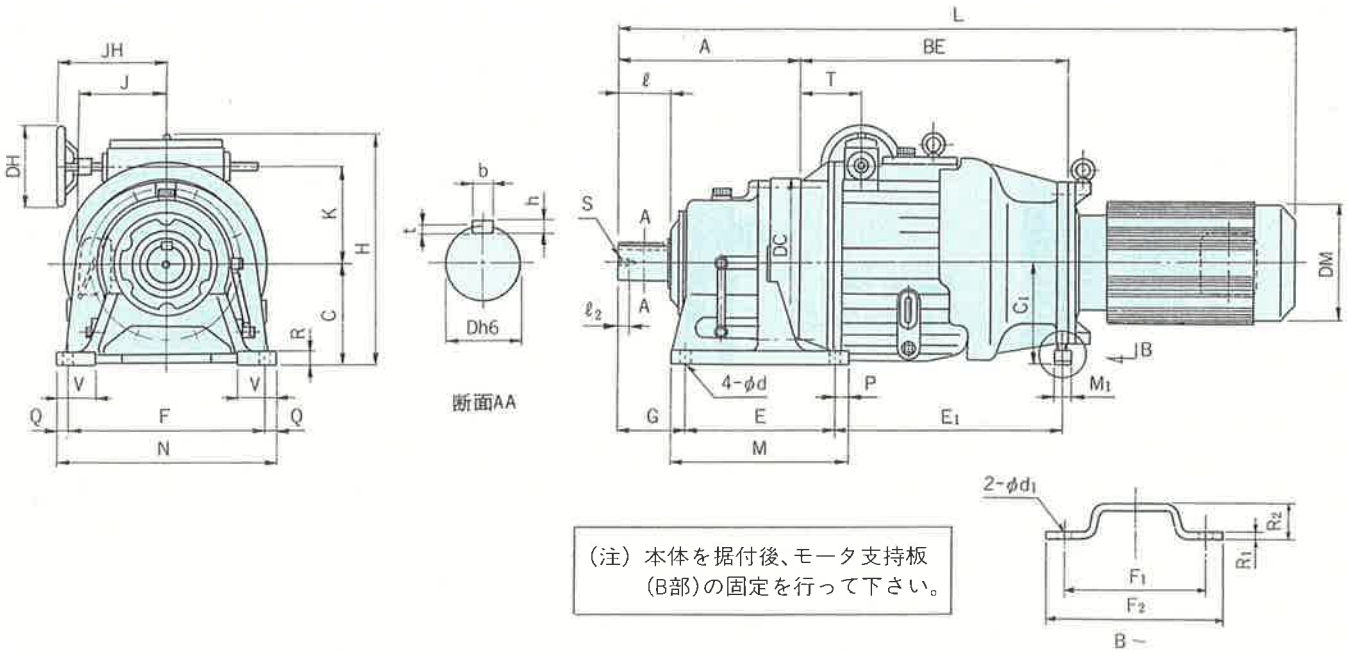

（注）本体を据付後、モータ支持板（B部）の固定を行って下さい。

(mm)

項	形　式	A	BE	C	D	DC	DH	DM	E	F	G	H	J	JH	K	L	M	N	P	Q	R	S	T	V	d	b	h	t	ℓ	ℓ2	C1	E1	M1	F1	F2	R1	R2	d1	重量(kg)
1	HAM15-218	389	573	220	80	370	176	251	320	420	145	502	188	232	212	1275	380	470	30	25	30	M12	131	85	22	22	14	9	110	24	220	485	35	120	150	6	30	12	419
2	HAM15-219	465	573	250	95	430	176	251	380	480	170	532	188	232	212	1360	440	530	30	25	35	M20	131	90	26	25	14	9	135	34	250	476	35	120	150	6	30	12	480

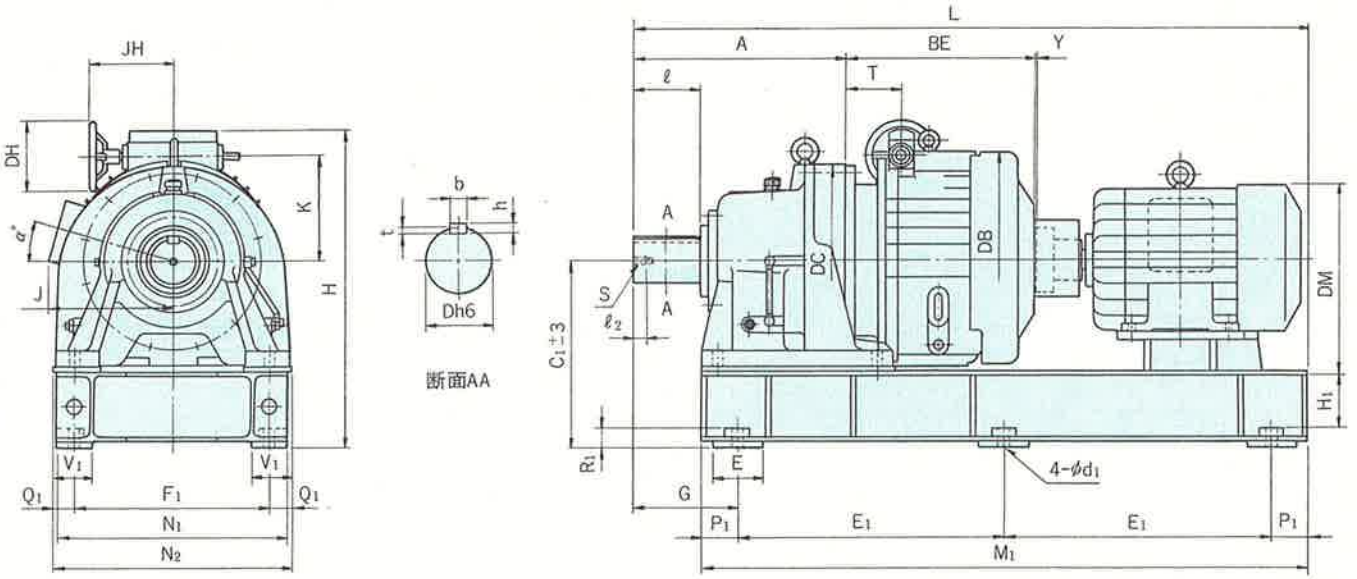

（注）共通台板の据付面は加工しておりません。
加工の必要がある場合はC_1, R_1寸法が変更となります。

(mm)

項	形　式	A	BE	C1	D	DC	DH	DM	E	E1	F1	G	H1	H	JH	K	L	M1	J	α	N1	P1	Q1	R1	S	T	V1	d1	b	h	t	ℓ	ℓ2	N2	Y	重量(kg)
1	HAM20-221	526	470	468	110	485	176	375	125	660	480	259	131	797	205	265	1654	1500	305	15	570	90	45	49	M20	139	90	28	28	16	10	165	34	590	4	928

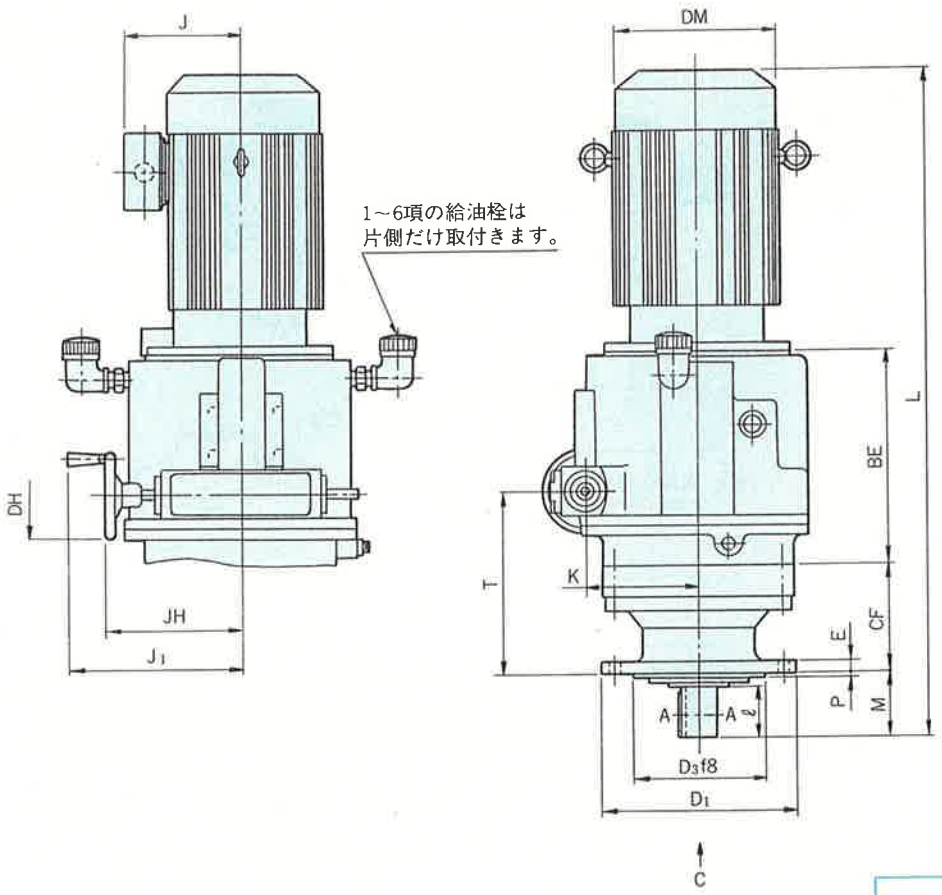

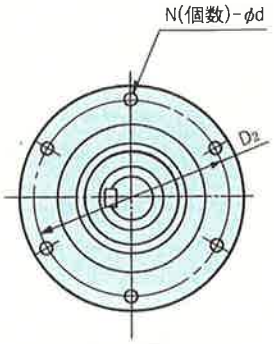

Cカラ見ル

（注）3, 6, 7, 8項のフランジ

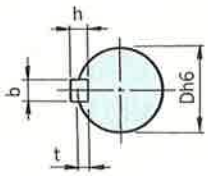

断面AA

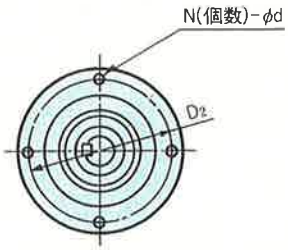

Cカラ見ル

（注）1, 2, 4, 5項のフランジ

(mm)

項	形　式	BE	CF	D	D_1	D_2	D_3	DH	DM	E	J	J_1	JH	K	L	M	N	P	T	d	b	h	t	ℓ	重量 (kg)
1	VAMN05-209	171	94	28	160	134	110	94	124	9	85	145	105	98	509	48	4	3	172	11	8	7	4	35	38
2	VAMN05-210	171	108	28	160	134	110	94	124	9	85	145	105	98	525	48	4	3	186	11	8	7	4	35	40
3	VAMN05-211	168	117	38	210	180	140	94	124	13	85	145	105	98	550	69	6	4	193	11	10	8	5	55	41
4	VAMN 1 -209	171	94	28	160	134	110	94	148	9	127	145	105	98	569	48	4	3	172	11	8	7	4	35	43
5	VAMN 1 -210	171	108	28	160	134	110	94	148	9	127	145	105	98	583	48	4	3	186	11	8	7	4	35	45
6	VAMN 1 -211	168	117	38	210	180	140	94	148	13	127	145	105	98	611	69	6	4	193	11	10	8	5	55	55
7	VAMN 2 -211	233	117	38	210	180	140	94	160	13	139	185	145	120	704	69	6	4	198	11	10	8	5	55	69
8	VAMN 3 -211	233	117	38	210	180	140	94	173	13	139	185	145	120	724	69	6	4	198	11	10	8	5	55	74

〔図１〕

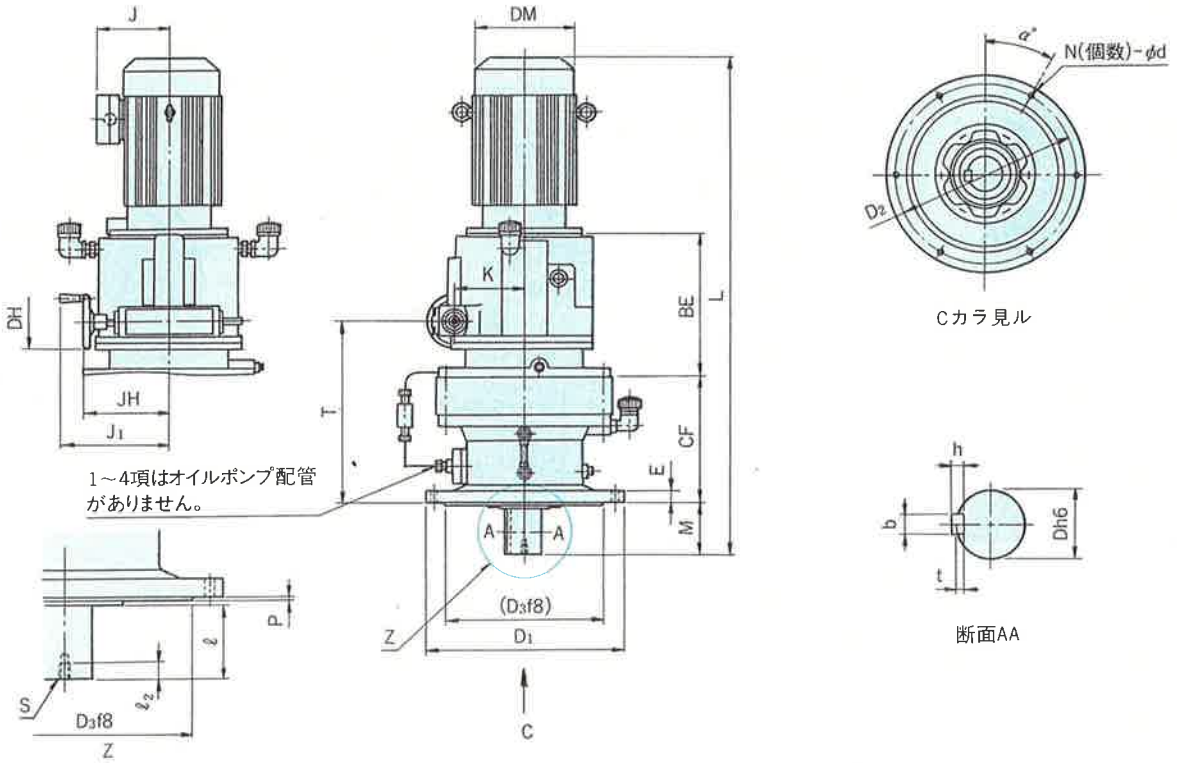

〔図２〕

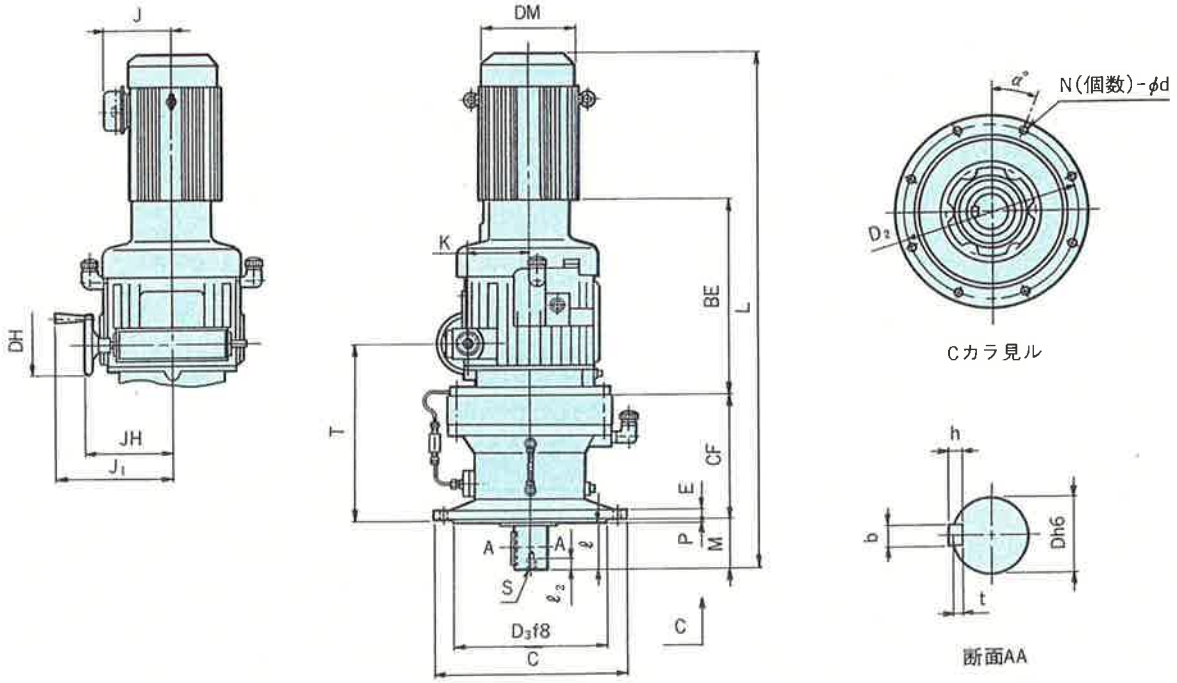

(mm)

項	図番	形　式	BE	CF	D	D_1	D_2	D_3	DH	DM	E	J	J_1	JH	K	L	M	N	P	S	T	d	b	h	t	ℓ	$ℓ_2$	α	重量 (kg)
1	1	VAMN2-213	234	164	50	260	230	200	94	160	15	139	185	145	120	759	76	6	4	M10	246	11	14	9	5.5	61	18	30	88
2	1	VAMN2-214	234	164	50	260	230	200	94	160	15	139	185	145	120	779	96	6	4	M10	246	11	14	9	5.5	81	18	30	89
3	1	VAMN3-213	234	164	50	260	230	200	94	173	15	139	185	145	120	779	76	6	4	M10	246	11	14	9	5.5	61	18	30	93
4	1	VAMN3-214	234	164	50	260	230	200	94	173	15	139	185	145	120	799	96	6	4	M10	246	11	14	9	5.5	81	18	30	94
5	1	VAMN3-216	250	219	60	340	310	270	94	173	20	139	185	145	120	863	89	6	4	M10	317	11	18	11	7	80	18	30	129
6	2	VAMN5-216	423	219	60	340	310	270	135	212	20	144	257	192	140	1014	89	6	4	M10	322	11	18	11	7	80	18	30	172
7	2	VAMN5-217	430	258	70	400	360	316	135	212	22	144	257	192	140	1065	94	8	5	M12	368	14	20	12	7.5	84	24	22.5	209
8	2	VAMN8-216	423	219	60	340	310	270	135	212	20	144	257	192	140	1058	89	6	4	M10	322	11	18	11	7	80	18	30	279
9	2	VAMN8-217	430	258	70	400	360	316	135	212	22	144	257	192	140	1109	94	8	5	M12	368	14	20	12	7.5	84	24	22.5	216
10	2	VAMN8-218	437	279	80	430	390	345	135	212	22	144	257	192	140	1153	110	8	5	M12	396	18	22	14	9	100	24	22.5	247

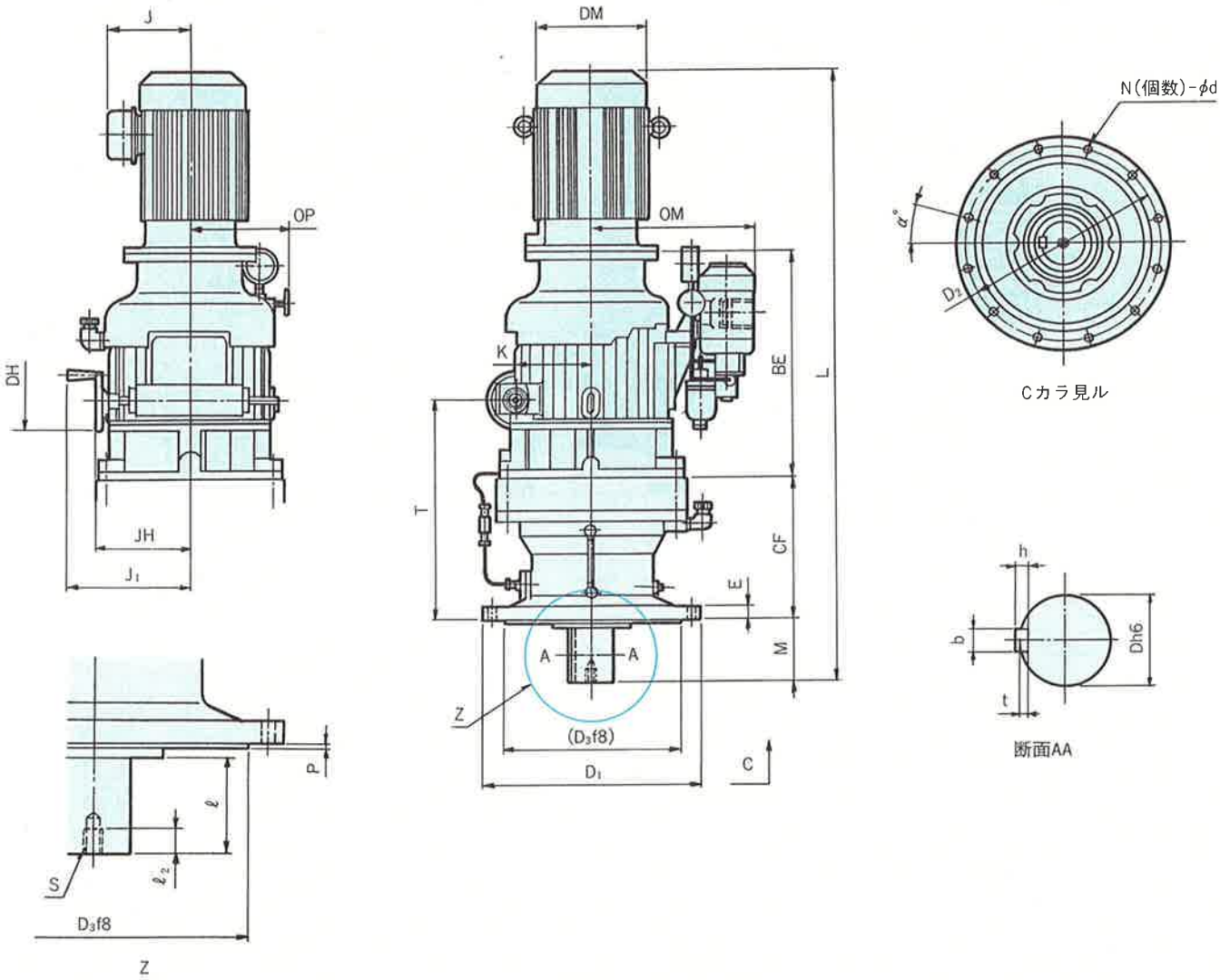

(mm)

項	形　式	BE	CF	D	D_1	D_2	D_3	DH	DM	E	J	J_1	JH	K	L	M	N	OM	OP	P	S	T	d	b	h	t	ℓ	$ℓ_2$	α	重量(kg)
1	VAMN10-217	515	258	70	400	360	316	135	251	22	188	280	215	170	1282	94	8	368	225	5	M12	438	14	20	12	7.5	84	24	0	319
2	VAMN10-218	515	279	80	430	390	345	135	251	22	188	280	215	170	1319	110	8	368	225	5	M12	459	18	22	14	9	100	24	0	346
3	VAMN10-219	515	320	95	490	450	400	135	251	30	188	280	215	170	1395	145	12	368	225	6	M20	500	18	25	14	9	125	34	15	417

8. B形バイエル無段変速機の選定

■標準仕様

■選定

●選定手順●選定例

●負荷係数

●出力トルク●入力容量線図

●出力回転数範囲●出力回転方向

■選定表

■寸法図

B

B形標準仕様

●標準機種

項　目	標　準　機　種
設置場所	屋内（塵埃の少ない水のかからない場所）
周囲温度	−10℃〜40℃
周囲湿度	85%以下
高　度	標高1000m以下
雰囲気	腐食性ガス・爆発性ガス・蒸気がないこと
取付方向	水平取付(横形)・出力軸下向垂直取付(立形)
変速操作	ハンドル付 (但し、100B、150B形は、電気式遠隔操作(RC)となる)
潤滑方式	油浴式 油強制潤滑方式（50B〜150B, N8BV〜150BV)
塗装色	マンセル5B 5/2

注）50B, 50BV形以上は潤滑油冷却装置が別置となります。

●標準機種モータ

項　目	標　準　仕　様			
容量範囲	0.2kW×4極〜 7.5kW×4極 11kW×6極〜 22kW×6極 37kW×8極〜110kW×8極			
外被構造	全閉外扇形			
電　源	200V 50/60Hz 220V 60Hz			
絶　縁	絶縁＼極数	4	6	8
	E種	0.2, 0.4kW		
	B種	0.75〜7.5kW	11, 15kW	
	F種		22kW	37〜110kW
時間定格	連続			
端子箱位置	負荷側より見て左側			
口出線（ラグ式）	口出線＼極数	4	6	8
	3本	0.2〜7.5kW（直入始動）		
	6本		※11〜30kW	※37〜110kW
規　格	JIS準拠			

注）※部で人-△起動方式を必要とする場合は、ご注文時にご指示ください。

B形選定

●B形バイエル無段変速機の選定手順

選　定　手　順	選　定　例
実伝達トルクの確認 ↓ 負荷係数の確認（66ページ） ↓ 等価トルクの算出 等価トルク＝実伝達トルク×負荷係数 ↓ 必要出力回転数の確認 ↓ 基準形、減速歯車付(減速比)の選定(68ページ) ↓ 選定表へ(69〜89ページ) ↓ 出力回転数のチェック ↓ 等価トルクのチェック ↓ 機種の決定 ↓ 形式の決定（16ページ） ↓ 寸法の確認（90〜111ページ） ↓ ラジアル・スラスト荷重のチェック(158〜162ページ) ↓ 潤滑方式の確認（153〜154ページ）	●負荷特性：馬力一定 ●実伝達トルク：2kgf·m（出力回転数500rpmにおいて） ●負荷条件：軽い衝撃あり(24時間運転) 負荷係数＝1.2 ●等価トルク＝2×1.2＝2.4kgf·m ●必要出力回転数：500〜1000rpm ●電源周波数：60Hz ●必要出力回転数範囲より、基準形を選定 ●必要出力回転数（500rpm）で等価算出トルク（24kgf·m）を許容できる機種を選定 ↓ N3B

B形バイエル無段変速機は、一様な負荷のもとで連続運転されても、十分長年故障なく運転できるように設計製作されています。したがって一般のほとんどの用途にはそのままご使用いただいて差支えありませんが、使用機械の負荷条件によっては、次の負荷係数を見込む必要があります。

■負荷係数

負荷条件 / 運転時間	軽い衝撃	中程度の衝撃	大きな衝撃
～10時間/日	1.1	1.3	1.6※
24時間/日	1.2	1.5	2.0※

※衝撃のピーク値が、定格の150%をこえる場合にはご照会ください。

均一荷重の場合には標準機種で連続運転(24時間/日)できます。その他の負荷条件として、始動停止が頻繁な場合、負荷変動が大きい場合、急激な停止を伴う場合、ブレーキ付の場合、負荷の慣性が大きい場合、といったような特殊な条件の場合には、それぞれの負荷条件に応じた負荷係数を見込む必要がありますので、ご照会ください。

■B形出力トルク線図

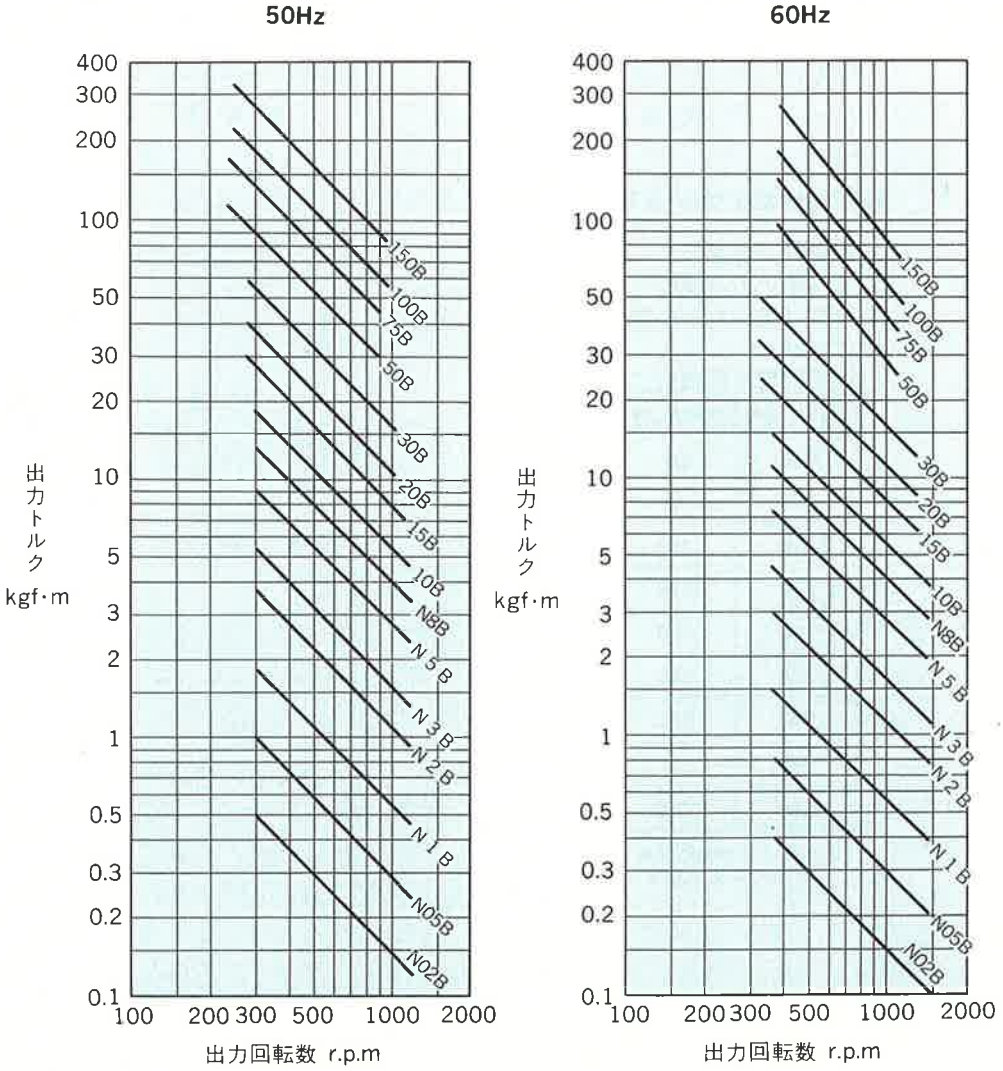

1. B形バイエル無段変速機の選定にあたっては左図出力トルク線図をご利用ください。
2. 許容入力容量は速度比に関係なく一定です。
3. 入力回転数が標準入力回転数以下でご使用の場合は許容入力容量が次のとおり変ります。
   許容入力容量(kW)＝
   $$入力容量 \times \frac{使用入力回転数}{標準入力回転数}$$
4. 入力回転数が標準入力回転数以上でご使用の場合は、ご照会ください。
5. 必要な出力回転数範囲に応じて、68ページのB形バイエル無段変速機・出力回転数範囲表から適当な機種をご選定ください。

※こんなときは……

● 必要な変速比(最高出力回転数/最低出力回転数)が4より大きく10以下の場合。
⇨広変速範囲のD形シリーズをご利用ください。⇨P.112
但し出力特性は定トルクと定出力の中間特性になります。

■B形入力容量線図

入力容量線図

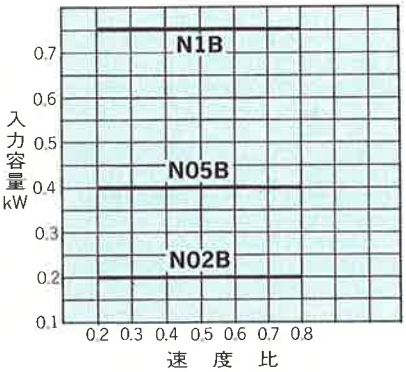

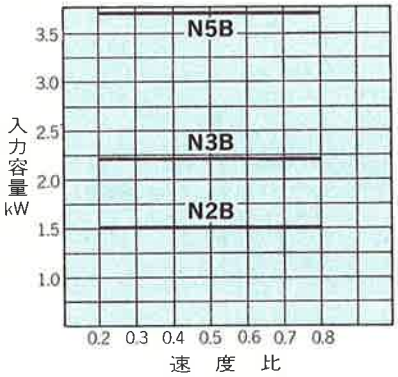

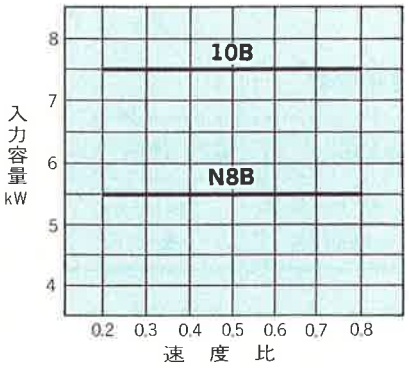

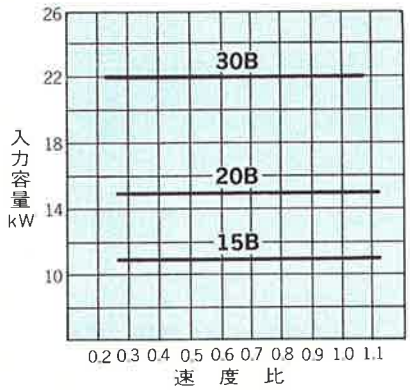

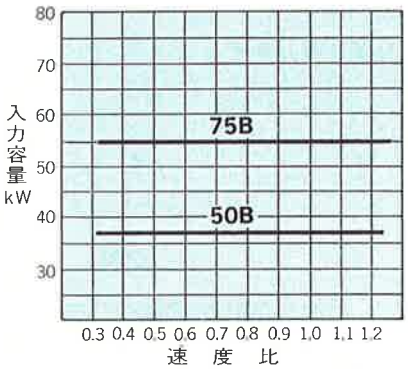

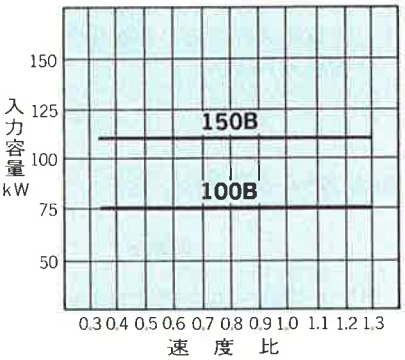

●両軸形のVプーリ駆動について

両軸形の機種をプーリ駆動する場合には、入力軸には、下表のプーリより径の大きなプーリを取付けてください。

バイエル形式	プーリ呼び径	形式	溝数
N02B	100	A	1
N05B	125	A	1
N1B	150	A	1
N2B	150	A	2
N3B	180	A	2
N5B	180	B	2
N8B	224	B	3
100B	500	8V	4
150B	560	8V	4

（注）プーリ形式の詳細はJIS B 1854およびJIS B 1855をご参照ください。

■B形出力回転数、出力回転方向

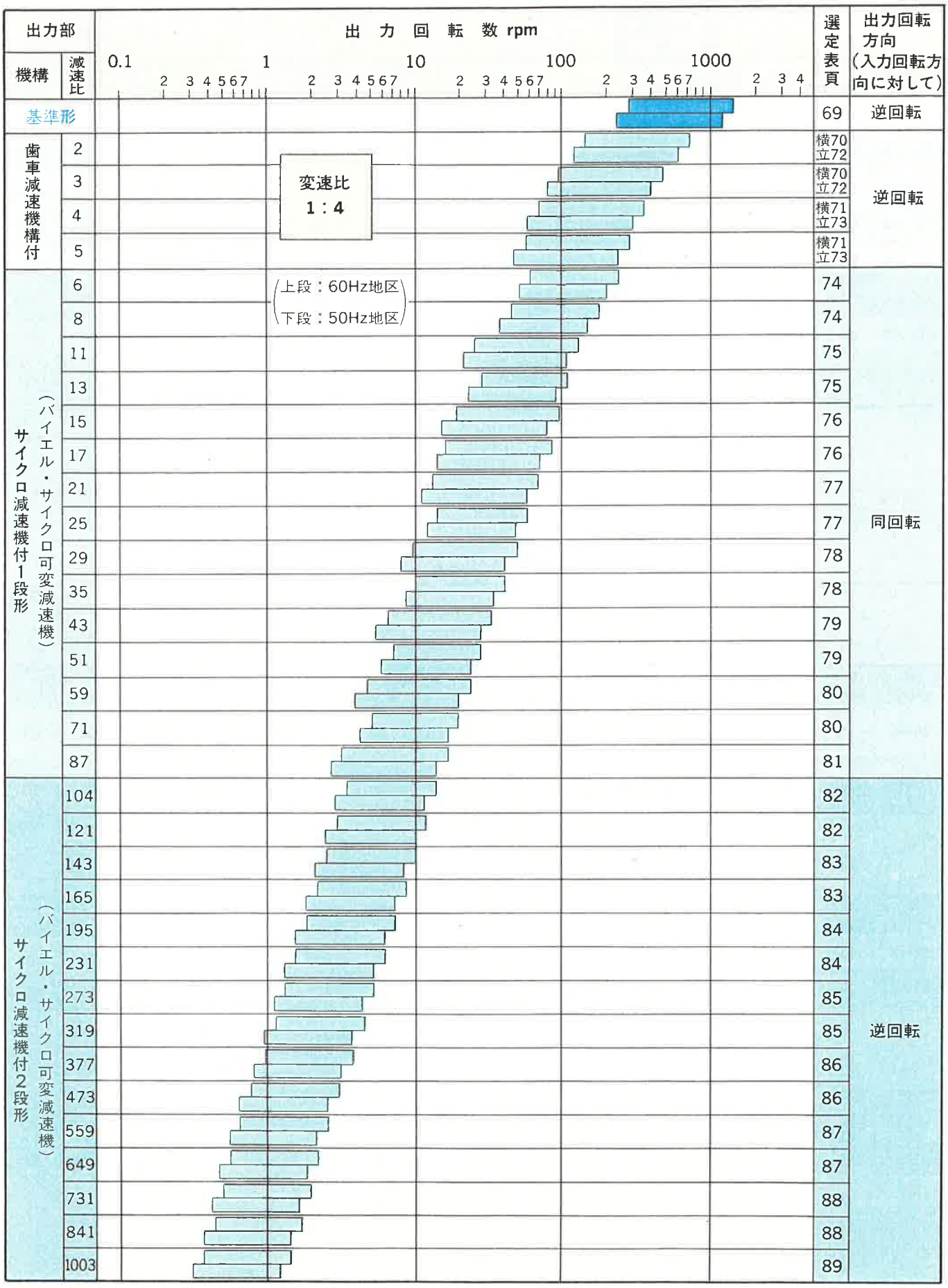

（注） 上表以外にもさらに大きな減速比のものも製作しています。

B形 定出力形

選定表　B形バイエル基準形

0.2～7.5kW

標準入力回転数 rpm	1500				1800			
出力回転数 rpm	300～1200				360～1440			
周波数 Hz	50				60			

電動機		形式				変速範囲	入力容量 kW		出力トルク kgf·m		入力容量 kW		出力トルク kgf·m	
kW×P	容量記号	横形	寸法図頁	立形	寸法図頁		最低速	最高速	最低速	最高速	最低速	最高速	最低速	最高速
0.2 ×4	N02	N02BM N02B	91 97	—	—	0.20～0.80	0.2	0.2	0.49	0.12	0.2	0.2	0.41	0.10
0.4 ×4	N05	N05BM N05B	91 97	N05BVM	101	0.20～0.80	0.4	0.4	0.98	0.24	0.4	0.4	0.81	0.20
0.75×4	N1	N1BM N1B	91 97	N1BVM	101	0.20～0.80	0.75	0.75	1.8	0.46	0.75	0.75	1.5	0.38
1.5 ×4	N2	N2BM N2B	91 97	N2BVM	101	0.20～0.80	1.5	1.5	3.7	0.91	1.5	1.5	3.0	0.76
2.2 ×4	N3	N3BM N3B	91 97	N3BVM	101	0.20～0.80	2.2	2.2	5.4	1.3	2.2	2.2	4.5	1.1
3.7 ×4	N5	N5BM N5B	92 97	N5BVM	101	0.20～0.80	3.7	3.7	9.0	2.3	3.7	3.7	7.5	1.9
5.5 ×4	N8	N8BM N8B	92 97	N8BVM	102	0.20～0.80	5.5	5.5	13	3.4	5.5	5.5	11	2.8
7.5 ×4	10	10BM 10BP 10BK	93 98 98	10BVM	—	0.20～0.80	7.5	7.5	18	4.6	7.5	7.5	15	3.8

11kW

標準入力回転数 rpm	1000				1200			
出力回転数 rpm	280～1120				335～1340			
周波数 Hz	50				60			

電動機		形式				変速範囲	入力容量 kW		出力トルク kgf·m		入力容量 kW		出力トルク kgf·m	
kW×P	容量記号	横形	寸法図頁	立形	寸法図頁		最低速	最高速	最低速	最高速	最低速	最高速	最低速	最高速
11×6	15	15BM 15BP 15BK	93 98 98	15BVM	—	0.28～1.12	11	11	29	7.2	11	11	24	6.0

15，22kW

標準入力回転数 rpm	1000				1200			
出力回転数 rpm	270～1080				324～1296			
周波数 Hz	50				60			

電動機		形式				変速範囲	入力容量 kW		出力トルク kgf·m		入力容量 kW		出力トルク kgf·m	
kW×P	容量記号	横形	寸法図頁	立形	寸法図頁		最低速	最高速	最低速	最高速	最低速	最高速	最低速	最高速
15×6	20	20BM 20BP 20BK	93 98 98	20BVM	—	0.27～1.08	15	15	41	10	15	15	34	8.5
22×6	30	30BM 30BP 30BK	93 98 98	30BVM	—	0.27～1.08	22	22	60	15	22	22	50	12

37，55kW

標準入力回転数 rpm	750				900			
出力回転数 rpm	232～928				279～1116			
周波数 Hz	50				60			

電動機		形式				変速範囲	入力容量 kW		出力トルク kgf·m		入力容量 kW		出力トルク kgf·m	
kW×P	容量記号	横形	寸法図頁	立形	寸法図頁		最低速	最高速	最低速	最高速	最低速	最高速	最低速	最高速
37×8	50	50BP 50BK	99 99	50BVM	—	0.31～1.24	37	37	115	29	37	37	97	24
55×8	75	75BP 75BK	99 99	75BVM	—	0.31～1.24	55	55	175	43	55	55	145	36

75，110kW

標準入力回転数 rpm	750				900			
出力回転数 rpm	244～976				293～1172			
周波数 Hz	50				60			

電動機		形式				変速範囲	入力容量 kW		出力トルク kgf·m		入力容量 kW		出力トルク kgf·m	
kW×P	容量記号	横形	寸法図頁	立形	寸法図頁		最低速	最高速	最低速	最高速	最低速	最高速	最低速	最高速
75×8	100	100B	100	100BVM	—	0.325～1.30	75	75	225	56	75	75	185	47
110×8	150	150B	100	150BVM	—	0.325～1.30	110	110	330	82	110	110	275	69

選定表　B形バイエル歯車減速機構付(横形)

減速比 2, 3

0.2～7.5kW

減速比			2								3							
標準入力回転数 rpm			1500				1800				1500				1800			
出力回転数 rpm			150～600				180～720				100～400				120～480			
周波数 Hz			50				60				50				60			
電動機		形式	入力容量 kW		出力トルク kgf·m		入力容量 kW		出力トルク kgf·m		入力容量 kW		出力トルク kgf·m		入力容量 kW		出力トルク kgf·m	
kW×P	容量記号	寸法図頁	最低速	最高速	最低速	最高速	最低速	最高速	最低速	最高速	最低速	最高速	最低速	最高速	最低速	最高速	最低速	最高速
0.2 ×4	N02	N02BGM 94 N02BG —	0.2	0.2	0.93	0.23	0.2	0.2	0.77	0.19	0.2	0.2	1.4	0.35	0.2	0.2	1.2	0.29
0.4 ×4	N05	N05BGM 94 N05BG —	0.4	0.4	1.9	0.46	0.4	0.4	1.5	0.39	0.4	0.4	2.8	0.69	0.4	0.4	2.3	0.58
0.75×4	N1	N1BGM 94 N1BG —	0.75	0.75	3.5	0.87	0.75	0.75	2.9	0.72	0.75	0.75	5.2	1.3	0.75	0.75	4.3	1.1
1.5 ×4	N2	N2BGM 94 N2BG —	1.5	1.5	6.9	1.7	1.5	1.5	5.8	1.4	1.5	1.5	10	2.6	1.5	1.5	8.7	2.2
2.2 ×4	N3	N3BGM 94 N3BG —	2.2	2.2	10	2.5	2.2	2.2	8.5	2.1	2.2	2.2	15	3.8	2.2	2.2	13	3.2
3.7 ×4	N5	N5BGM 95 N5BG —	3.7	3.7	17	4.3	3.7	3.7	14	3.6	2.8	3.7	19	6.4	2.8	3.7	16	5.4
5.5 ×4	N8	N8BGM 95 N8BG —	5.5	5.5	25	6.4	5.5	5.5	21	5.3	5.5	5.5	38	9.6	5.5	5.5	32	8.0
7.5 ×4	10	10BGM 96 10BGP — 10BGK —	7.5	7.5	35	8.7	7.5	7.5	29	7.2	7.5	7.5	52	13	7.5	7.5	43	11

11kW

減速比			2								3							
標準入力回転数 rpm			1000				1200				1000				1200			
出力回転数 rpm			140～560				168～672				96～384				115～460			
周波数 Hz			50				60				50				60			
電動機		形式	入力容量 kW		出力トルク kgf·m		入力容量 kW		出力トルク kgf·m		入力容量 kW		出力トルク kgf·m		入力容量 kW		出力トルク kgf·m	
kW×P	容量記号	寸法図頁	最低速	最高速	最低速	最高速	最低速	最高速	最低速	最高速	最低速	最高速	最低速	最高速	最低速	最高速	最低速	最高速
11×6	15	15BGM 96 15BGP — 15BGK —	11	11	55	14	11	11	45	11	11	11	80	20	11	11	66	17

15, 22kW

減速比			2								3							
標準入力回転数 rpm			1000				1200				1000				1200			
出力回転数 rpm			135～540				162～648				89～356				107～428			
周波数 Hz			50				60				50				60			
電動機		形式	入力容量 kW		出力トルク kgf·m		入力容量 kW		出力トルク kgf·m		入力容量 kW		出力トルク kgf·m		入力容量 kW		出力トルク kgf·m	
kW×P	容量記号	寸法図頁	最低速	最高速	最低速	最高速	最低速	最高速	最低速	最高速	最低速	最高速	最低速	最高速	最低速	最高速	最低速	最高速
15×6	20	20BGM 96 20BGP — 20BGK —	15	15	77	19	15	15	64	16	15	15	115	29	15	15	98	24
22×6	30	30BGM 96 30BGP — 30BGK —	22	22	115	28	22	22	94	24	22	22	170	43	22	22	145	36

37, 55kW

減速比			2								3							
標準入力回転数 rpm			750				900				750				900			
出力回転数 rpm			119～476				142～568				79～316				95～380			
周波数 Hz			50				60				50				60			
電動機		形式	入力容量 kW		出力トルク kgf·m		入力容量 kW		出力トルク kgf·m		入力容量 kW		出力トルク kgf·m		入力容量 kW		出力トルク kgf·m	
kW×P	容量記号	寸法図頁	最低速	最高速	最低速	最高速	最低速	最高速	最低速	最高速	最低速	最高速	最低速	最高速	最低速	最高速	最低速	最高速
37×8	50	50BGP — 50BGK —	37	37	215	54	37	37	180	45	37	37	325	81	37	37	270	68
55×8	75	75BGP — 75BGK —	55	55	320	80	55	55	265	67	55	55	485	120	55	55	405	100

(注) 1．入力回転数について
1)電動機標準入力回転数以上の入力回転数でご使用の場合はご照会ください。
2)電動機標準入力回転数以下の入力回転数でご使用の場合は許容入力容量が次のとおり変りますので許容入力容量以内でご使用ください。

$$許容入力容量(kW)=入力容量\times\frac{使用入力回転数}{標準入力回転数(1500、1000、750)}$$

2．出力回転数について
上表の出力回転数は電動機などのスリップを算入していません。3％～5％のスリップがあるものとしてお選びください。
3．形式記号については16ページをご参照ください。

選定表　B形バイエル歯車減速機構付(横形)

減速比 4, 5

0.2～7.5kW

減速比	4								5							
標準入力回転数 rpm	1500				1800				1500				1800			
出力回転数 rpm	75～300				90～360				60～240				72～288			
周波数 Hz	50				60				50				60			

電動機 kW×P	容量記号	形式	寸法図頁	入力容量 kW 最低速	入力容量 kW 最高速	出力トルク kgf·m 最低速	出力トルク kgf·m 最高速	入力容量 kW 最低速	入力容量 kW 最高速	出力トルク kgf·m 最低速	出力トルク kgf·m 最高速	入力容量 kW 最低速	入力容量 kW 最高速	出力トルク kgf·m 最低速	出力トルク kgf·m 最高速	入力容量 kW 最低速	入力容量 kW 最高速	出力トルク kgf·m 最低速	出力トルク kgf·m 最高速
0.2 ×4	N02	N02BGM	94	0.2	0.2	1.9	0.46	0.2	0.2	1.5	0.39	0.2	0.2	2.3	0.58	0.2	0.2	1.9	0.48
		N02BG	—																
0.4 ×4	N05	N05BGM	94	0.4	0.4	3.7	0.93	0.4	0.4	3.1	0.77	0.37	0.4	4.3	1.2	0.37	0.4	3.6	0.96
		N05BG	—																
0.75×4	N1	N1BGM	94	0.75	0.75	6.9	1.7	0.75	0.75	5.8	1.4	0.75	0.75	8.7	2.2	0.75	0.75	7.2	1.8
		N1BG	—																
1.5 ×4	N2	N2BGM	94	1.0	1.5	9.3	3.5	1.0	1.5	7.7	2.9	0.82	1.5	9.5	4.3	0.82	1.5	7.9	3.6
		N2BG	—																
2.2 ×4	N3	N3BGM	94	2.2	2.2	20	5.1	2.2	2.2	17	4.2	1.5	2.2	17	6.4	1.5	2.2	14	5.3
		N3BG	—																
3.7 ×4	N5	N5BGM	94	2.2	3.7	20	8.6	2.2	3.7	17	7.1	1.5	3.7	17	11	1.5	3.7	14	8.9
		N5BG	—																
5.5 ×4	N8	N8BGM	95	4.7	5.5	44	13	4.7	5.5	36	11	3.1	5.5	36	16	3.1	5.5	30	13
		N8BG	—																
7.5 ×4	10	10BGM	96	7.5	7.5	69	17	7.5	7.5	58	14	—	—	—	—	—	—	—	—
		10BG	—																

11kW

減速比	4								5							
標準入力回転数 rpm	1000				1200				—				—			
出力回転数 rpm	70～280				84～336				—				—			
周波数 Hz	50				60				50				60			

電動機 kW×P	容量記号	形式	寸法図頁	入力容量 kW 最低速	入力容量 kW 最高速	出力トルク kgf·m 最低速	出力トルク kgf·m 最高速	入力容量 kW 最低速	入力容量 kW 最高速	出力トルク kgf·m 最低速	出力トルク kgf·m 最高速	入力容量 kW 最低速	入力容量 kW 最高速	出力トルク kgf·m 最低速	出力トルク kgf·m 最高速	入力容量 kW 最低速	入力容量 kW 最高速	出力トルク kgf·m 最低速	出力トルク kgf·m 最高速
11×6	15	15BGM	96	11	11	110	27	11	11	91	23	—	—	—	—	—	—	—	—
		15BGP	—																
		15BGK	—																

15, 22kW

減速比	4								5							
標準入力回転数 rpm	1000				1200				—				—			
出力回転数 rpm	67～268				80～320				—				—			
周波数 Hz	50				60				50				60			

電動機 kW×P	容量記号	形式	寸法図頁	入力容量 kW 最低速	入力容量 kW 最高速	出力トルク kgf·m 最低速	出力トルク kgf·m 最高速	入力容量 kW 最低速	入力容量 kW 最高速	出力トルク kgf·m 最低速	出力トルク kgf·m 最高速	入力容量 kW 最低速	入力容量 kW 最高速	出力トルク kgf·m 最低速	出力トルク kgf·m 最高速	入力容量 kW 最低速	入力容量 kW 最高速	出力トルク kgf·m 最低速	出力トルク kgf·m 最高速
15×6	20	20BGM	96	15	15	155	39	15	15	130	32	—	—	—	—	—	—	—	—
		20BGP	—																
		20BGK	—																
22×6	30	30BGM	96	22	22	230	57	22	22	190	48	—	—	—	—	—	—	—	—
		30BGP	—																
		30BGK	—																

37, 55kW

減速比	4								5							
標準入力回転数 rpm	750				900				750				900			
出力回転数 rpm	57～228				69～276				46～184				56～224			
周波数 Hz	50				60				50				60			

電動機 kW×P	容量記号	形式	寸法図頁	入力容量 kW 最低速	入力容量 kW 最高速	出力トルク kgf·m 最低速	出力トルク kgf·m 最高速	入力容量 kW 最低速	入力容量 kW 最高速	出力トルク kgf·m 最低速	出力トルク kgf·m 最高速	入力容量 kW 最低速	入力容量 kW 最高速	出力トルク kgf·m 最低速	出力トルク kgf·m 最高速	入力容量 kW 最低速	入力容量 kW 最高速	出力トルク kgf·m 最低速	出力トルク kgf·m 最高速
37×8	50	50BGP	—	37	37	450	110	37	37	375	94	37	37	560	140	37	37	465	115
		50BGK	—																
55×8	75	75BGP	—	55	55	670	165	55	55	560	140	45	55	680	205	45	55	565	175
		75BGK	—																

選定表　B形バイエル歯車減速機構付（立形）

減速比 2, 3

0.4～5.5kW

減速比	2				3			
標準入力回転数 rpm	1500		1800		1500		1800	
出力回転数 rpm	150～600		180～720		100～400		120～480	
周波数 Hz	50		60		50		60	

電動機		形式		入力容量 kW		出力トルク kgf·m		入力容量 kW		出力トルク kgf·m		入力容量 kW		出力トルク kgf·m		入力容量 kW		出力トルク kgf·m	
kW×P	容量記号		寸法図頁	最低速	最高速	最低速	最高速	最低速	最高速	最低速	最高速	最低速	最高速	最低速	最高速	最低速	最高速	最低速	最高速
0.4 ×4	N05	N05BVGM	103	0.4	0.4	1.9	0.46	0.4	0.4	1.5	0.39	0.4	0.4	2.8	0.69	0.4	0.4	2.3	0.58
0.75×4	N1	N1BVGM	103	0.75	0.75	3.5	0.87	0.75	0.75	2.9	0.72	0.75	0.75	5.2	1.3	0.75	0.75	4.3	1.1
1.5 ×4	N2	N2BVGM	103	1.5	1.5	6.9	1.7	1.5	1.5	5.8	1.4	1.5	1.5	10	2.6	1.5	1.5	8.7	2.2
2.2 ×4	N3	N3BVGM	103	2.2	2.2	10	2.5	2.2	2.2	8.5	2.1	2.2	2.2	15	3.8	2.2	2.2	13	3.2
3.7 ×4	N5	N5BVGM	103	3.7	3.7	17	4.3	3.7	3.7	14	3.6	2.8	3.7	19	6.4	2.8	3.7	16	5.4
5.5 ×4	N8	N8BVGM	104	5.5	5.5	25	6.4	5.5	5.5	21	5.3	5.5	5.5	38	9.6	5.5	5.5	32	8.0

7.5kW

減速比	2				3			
標準入力回転数 rpm	1500		1800		1500		1800	
出力回転数 rpm	142～568		171～684		99～396		119～476	
周波数 Hz	50		60		50		60	

電動機		形式		入力容量 kW		出力トルク kgf·m		入力容量 kW		出力トルク kgf·m		入力容量 kW		出力トルク kgf·m		入力容量 kW		出力トルク kgf·m	
kW×P	容量記号		寸法図頁	最低速	最高速	最低速	最高速	最低速	最高速	最低速	最高速	最低速	最高速	最低速	最高速	最低速	最高速	最低速	最高速
7.5×4	10	10BVGM	—	7.5	7.5	37	9.2	7.5	7.5	31	7.6	7.5	7.5	53	13	7.5	7.5	44	11

11kW

減速比	2				3			
標準入力回転数 rpm	1000		1200		1000		1200	
出力回転数 rpm	141～564		169～676		91～364		109～436	
周波数 Hz	50		60		50		60	

電動機		形式		入力容量 kW		出力トルク kgf·m		入力容量 kW		出力トルク kgf·m		入力容量 kW		出力トルク kgf·m		入力容量 kW		出力トルク kgf·m	
kW×P	容量記号		寸法図頁	最低速	最高速	最低速	最高速	最低速	最高速	最低速	最高速	最低速	最高速	最低速	最高速	最低速	最高速	最低速	最高速
11×6	15	15BVGM	—	11	11	54	14	11	11	45	11	11	11	84	21	11	11	70	17

15, 22kW

減速比	2				3			
標準入力回転数 rpm	1000		1200		1000		1200	
出力回転数 rpm	135～540		165～648		82～328		98～392	
周波数 Hz	50		60		50		60	

電動機		形式		入力容量 kW		出力トルク kgf·m		入力容量 kW		出力トルク kgf·m		入力容量 kW		出力トルク kgf·m		入力容量 kW		出力トルク kgf·m	
kW×P	容量記号		寸法図頁	最低速	最高速	最低速	最高速	最低速	最高速	最低速	最高速	最低速	最高速	最低速	最高速	最低速	最高速	最低速	最高速
15×6	20	20BVGM	—	15	15	77	19	15	15	64	16	15	15	125	32	15	15	105	26
22×6	30	30BVGM	—	22	22	115	28	22	22	94	24	22	22	185	47	22	22	155	39

37, 55kW

減速比	2				3			
標準入力回転数 rpm	—		—		750		900	
出力回転数 rpm	—		—		77～308		93～372	
周波数 Hz	50		60		50		60	

電動機		形式		入力容量 kW		出力トルク kgf·m		入力容量 kW		出力トルク kgf·m		入力容量 kW		出力トルク kgf·m		入力容量 kW		出力トルク kgf·m	
kW×P	容量記号		寸法図頁	最低速	最高速	最低速	最高速	最低速	最高速	最低速	最高速	最低速	最高速	最低速	最高速	最低速	最高速	最低速	最高速
37×8	50	50BVGM	—	—	—	—	—	—	—	—	—	37	37	335	83	37	37	280	70
55×8	75	75BVGM	—	—	—	—	—	—	—	—	—	55	55	495	125	55	55	415	105

（注）1．入力回転数について
1）電動機標準入力回転数以上の入力回転数でご使用の場合はご照会ください。
2）電動機標準入力回転数以下の入力回転数でご使用の場合は許容入力容量が次のとおり変りますので許容入力容量以内でご使用ください。

$$許容入力容量(kW) = 入力容量 \times \frac{使用入力回転数}{標準入力回転数(1500、1000、750)}$$

2．出力回転数について
上表の出力回転数は電動機などのスリップを算入していません。3％～5％のスリップがあるものとしてお選びください。
3．形式記号については、16ページをご参照ください。

選定表　B形バイエル歯車減速機構付(立形)

減速比 4, 5

0.4～7.5kW

減速比	4								5							
標準入力回転数 rpm	1500				1800				1500				1800			
出力回転数 rpm	75～300				90～360				60～240				72～288			
周波数 Hz	50				60				50				60			

電動機		形式		入力容量 kW		出力トルク kgf·m		入力容量 kW		出力トルク kgf·m		入力容量 kW		出力トルク kgf·m		入力容量 kW		出力トルク kgf·m	
kW×P	容量記号		寸法図頁	最低速	最高速	最低速	最高速	最低速	最高速	最低速	最高速	最低速	最高速	最低速	最高速	最低速	最高速	最低速	最高速
0.4 ×4	N05	N05BVGM	103	0.4	0.4	3.7	0.93	0.4	0.4	3.1	0.77	0.37	0.4	4.3	1.2	0.37	0.4	3.6	0.96
0.75×4	N1	N1BVGM	103	0.75	0.75	6.9	1.7	0.75	0.75	5.8	1.4	0.75	0.75	8.7	2.2	0.75	0.75	7.2	1.8
1.5 ×4	N2	N2BVGM	103	1.0	1.5	9.3	3.5	1.0	1.5	7.7	2.9	0.82	1.5	9.5	4.3	0.82	1.5	7.9	3.6
2.2 ×4	N3	N3BVGM	103	2.2	2.2	20	5.1	2.2	2.2	17	4.2	1.5	2.2	17	6.4	1.5	2.2	14	5.3
3.7 ×4	N5	N5BVGM	103	2.2	3.7	20	8.6	2.2	3.7	17	7.1	1.5	3.7	17	11	1.5	3.7	14	8.9
5.5 ×4	N8	N8BVGM	104	4.7	5.5	44	13	4.7	5.5	36	11	3.1	5.5	36	16	3.1	5.5	30	13
7.5 ×4	10	10BVGM	—	7.5	7.5	69	17	7.5	7.5	58	14	7.5	7.5	87	22	7.5	7.5	72	18

11kW

減速比	4								5							
標準入力回転数 rpm	1000				1200				1000				1200			
出力回転数 rpm	69～276				83～332				57～228				68～272			
周波数 Hz	50				60				50				60			

電動機		形式		入力容量 kW		出力トルク kgf·m		入力容量 kW		出力トルク kgf·m		入力容量 kW		出力トルク kgf·m		入力容量 kW		出力トルク kgf·m	
kW×P	容量記号		寸法図頁	最低速	最高速	最低速	最高速	最低速	最高速	最低速	最高速	最低速	最高速	最低速	最高速	最低速	最高速	最低速	最高速
11×6	15	15BVGM	—	11	11	110	28	11	11	92	23	11	11	135	34	11	11	110	28

15, 22kW

減速比	4								5							
標準入力回転数 rpm	1000				1200				1000				1200			
出力回転数 rpm	67～268				80～320				55～220				66～264			
周波数 Hz	50				60				50				60			

電動機		形式		入力容量 kW		出力トルク kgf·m		入力容量 kW		出力トルク kgf·m		入力容量 kW		出力トルク kgf·m		入力容量 kW		出力トルク kgf·m	
kW×P	容量記号		寸法図頁	最低速	最高速	最低速	最高速	最低速	最高速	最低速	最高速	最低速	最高速	最低速	最高速	最低速	最高速	最低速	最高速
15×6	20	20BVGM	—	15	15	155	39	15	15	130	32	15	15	190	47	15	15	155	39
22×6	30	30BVGM	—	22	22	230	57	22	22	190	48	22	22	275	69	22	22	230	58

37, 55kW

減速比	4								5							
標準入力回転数 rpm	750				900				750				900			
出力回転数 rpm	58～232				70～280				46～184				56～224			
周波数 Hz	50				60				50				60			

電動機		形式		入力容量 kW		出力トルク kgf·m		入力容量 kW		出力トルク kgf·m		入力容量 kW		出力トルク kgf·m		入力容量 kW		出力トルク kgf·m	
kW×P	容量記号		寸法図頁	最低速	最高速	最低速	最高速	最低速	最高速	最低速	最高速	最低速	最高速	最低速	最高速	最低速	最高速	最低速	最高速
37×8	50	50BVGM	—	37	37	445	110	37	37	370	92	37	37	560	140	37	37	465	115
55×8	75	75BVGM	—	55	55	660	165	55	55	550	135	55	55	830	205	55	55	690	175

(注) 1．入力回転数について
1)電動機標準入力回転数以上の入力回転数でご使用の場合はご照会ください。
2)電動機標準入力回転数以下の入力回転数でご使用の場合は許容入力容量が次のとおり変りますので許容入力容量以内でご使用ください。

$$\text{許容入力容量(kW)} = \text{入力容量} \times \frac{\text{使用入力回転数}}{\text{標準入力回転数(1500、1000、750)}}$$

2．出力回転数について
上表の出力回転数は電動機などのスリップを算入していません。3％～5％のスリップがあるものとしてお選びください。
3．形式記号については、16ページをご参照ください。

選定表　B形バイエル・サイクロ可変減速機（1段形）

減速比 6, 8

0.2～3.7kW

減速比		6								8							
標準入力回転数 rpm		1500				1800				1500				1800			
出力回転数 rpm		50～200				60～240				37～150				45～180			
周波数 Hz		50				60				50				60			
電動機	形式					入力容量 kW		出力トルク kgf·m		入力容量 kW		出力トルク kgf·m		入力容量 kW		出力トルク kgf·m		入力容量 kW		出力トルク kgf·m	
kW×P	容量記号	横形	寸法図頁	立形	寸法図頁	最低速	最高速	最低速	最高速	最低速	最高速	最低速	最高速	最低速	最高速	最低速	最高速	最低速	最高速	最低速	最高速
0.2 ×4	N02	HBMN02-209 HB N02-209	105 —	—	—	0.2	0.2	2.8	0.70	0.2	0.2	2.3	0.58	0.2	0.2	3.7	0.94	0.2	0.2	3.1	0.78
0.4 ×4	N05	HBMN05-209 HB N05-209	105 —	VBMN05-209	109	0.4	0.4	5.6	1.4	0.4	0.4	4.7	1.2	0.4	0.4	7.5	1.9	0.4	0.4	6.2	1.6
0.75×4	N1	HBMN1 -211 HB N1 -211	105 —	VBMN1 -211	109	0.75	0.75	11	2.6	0.75	0.75	8.8	2.2	0.75	0.75	14	3.5	0.75	0.75	12	2.9
1.5 ×4	N2	HBMN2 -211 HB N2 -211	105 —	VBMN2 -211	109	1.5	1.5	21	5.3	1.5	1.5	18	4.4	1.5	1.5	28	7.0	1.5	1.5	23	5.8
2.2 ×4	N3	HBMN3 -216 HB N3 -216	106 —	VBMN3 -216	110	—	—	—	—	—	—	—	—	2.2	2.2	41	10	2.2	2.2	34	8.6
3.7 ×4	N5	HBMN5 -216 HB N5 -216	106 —	VBMN5 -216	110	—	—	—	—	—	—	—	—	3.7	3.7	69	17	3.7	3.7	58	14

(注) 1．ご使用にあたっては表中の入力容量および出力トルク以内でご使用ください。
2．出力回転数は電動機などのスリップを算入していません。3～5％のスリップがあるものとしてお選びください。
3．形式記号については16ページをご参照ください。

選定表　B形バイエル・サイクロ可変減速機（1段形）

減速比 11, 13

0.2～7.5kW

減速比		11				13			
標準入力回転数	rpm	1500		1800		1500		1800	
出力回転数	rpm	27～109		33～131		23～92		28～111	
周波数	Hz	50		60		50		60	

電動機		形式				入力容量 kW		出力トルク kgf·m		入力容量 kW		出力トルク kgf·m		入力容量 kW		出力トルク kgf·m		入力容量 kW		出力トルク kgf·m	
kW×P	容量記号	横形	寸法図面	立形	寸法図面	最低速	最高速	最低速	最高速	最低速	最高速	最低速	最高速	最低速	最高速	最低速	最高速	最低速	最高速	最低速	最高速
0.2 ×4	N02	HBMN02-209 HB N02-209	105 —	—	—	0.2	0.2	5.1	1.3	0.2	0.2	4.3	1.1	0.2	0.2	6.1	1.5	0.2	0.2	5.1	1.3
0.4 ×4	N05	HBMN05-209 HB N05-209	105 —	VBMN05-209	109	0.39	0.4	10	2.6	0.4	0.4	8.6	2.1	0.33	0.4	10	3.0	0.39	0.4	10	2.5
0.75×4	N1	HBMN1 -211 HB N1 -211	105 —	VBMN1 -211	109	0.75	0.75	19	4.8	0.75	0.75	16	4.0	0.75	0.75	23	5.7	0.75	0.75	19	4.8
1.5 ×4	N2	HBMN2 -211 HB N2 -211	105 —	VBMN2 -211	109	1.5	1.5	39	9.7	1.5	1.5	32	8.0	1.5	1.5	46	11	1.5	1.5	38	9.5
2.2 ×4	N3	HBMN3 -216 HB N3 -216	106 —	VBMN3 -216	110	2.2	2.2	57	14	2.2	2.2	47	12	2.2	2.2	67	17	2.2	2.2	56	14
3.7 ×4	N5	HBMN5 -216 HB N5 -216	106 —	VBMN5 -216	110	3.7	3.7	95	24	3.7	3.7	79	20	3.7	3.7	115	28	3.7	3.7	94	23
5.5 ×4	N8	HBMN8 -217 HB N8 -217	107 —	VBMN8 -217	111	5.5	5.5	140	35	5.5	5.5	120	29	5.5	5.5	165	42	5.5	5.5	140	35
7.5 ×4	10	HBM10 -218 HBP 10 -218 HBK 10 -218	108 — —	VBM10 -218	—	7.5	7.5	195	48	7.5	7.5	160	40	7.5	7.5	230	57	7.5	7.5	190	48

11kW

減速比		11		13	
標準入力回転数	rpm	1000	1200	—	—
出力回転数	rpm	25～102	31～122	—	—
周波数	Hz	50	60	50	60

電動機		形式				入力容量 kW		出力トルク kgf·m		入力容量 kW		出力トルク kgf·m		入力容量 kW		出力トルク kgf·m		入力容量 kW		出力トルク kgf·m	
kW×P	容量記号	横形	寸法図面	立形	寸法図面	最低速	最高速	最低速	最高速	最低速	最高速	最低速	最高速	最低速	最高速	最低速	最高速	最低速	最高速	最低速	最高速
11×6	15	HBM15-221 HBP 15-221 HBK 15-221	108 — —	VBM15-221	—	11	11	305	76	11	11	255	63	—	—	—	—	—	—	—	—

15, 22kW

減速比		11		13	
標準入力回転数	rpm	1000	1200	—	—
出力回転数	rpm	25～98	29～118	—	—
周波数	Hz	50	60	50	60

電動機		形式				入力容量 kW		出力トルク kgf·m		入力容量 kW		出力トルク kgf·m		入力容量 kW		出力トルク kgf·m		入力容量 kW		出力トルク kgf·m	
kW×P	容量記号	横形	寸法図面	立形	寸法図面	最低速	最高速	最低速	最高速	最低速	最高速	最低速	最高速	最低速	最高速	最低速	最高速	最低速	最高速	最低速	最高速
15×6	20	M+20BK+H223	—	VBM20-223	—	15	15	430	105	15	15	360	89	—	—	—	—	—	—	—	—
22×6	30	M+30BK+H223	—	VBM30-223	—	22	22	630	155	22	22	525	130	—	—	—	—	—	—	—	—

37kW

減速比		11		13	
標準入力回転数	rpm	750	900	—	—
出力回転数	rpm	21～85	25～101	—	—
周波数	Hz	50	60	50	60

電動機		形式				入力容量 kW		出力トルク kgf·m		入力容量 kW		出力トルク kgf·m		入力容量 kW		出力トルク kgf·m		入力容量 kW		出力トルク kgf·m	
kW×P	容量記号	横形	寸法図面	立形	寸法図面	最低速	最高速	最低速	最高速	最低速	最高速	最低速	最高速	最低速	最高速	最低速	最高速	最低速	最高速	最低速	最高速
37×8	50	M+50BK+H225	—	VBM50-225	—	37	37	1250	305	37	37	1000	255	—	—	—	—	—	—	—	—

選定表　B形バイエル・サイクロ可変減速機（1段形）

減速比 15, 17

0.2～7.5kW

減速比				15								17							
標準入力回転数 rpm				1500				1800				1500				1800			
出力回転数 rpm				20～80				24～96				18～71				21～85			
周波数 Hz				50				60				50				60			
電動機		形式					入力容量 kW		出力トルク kgf·m		入力容量 kW		出力トルク kgf·m		入力容量 kW		出力トルク kgf·m		入力容量 kW		出力トルク kgf·m	
kW×P	容量記号	横形	寸法図頁	立形	寸法図頁		最低速	最高速	最低速	最高速	最低速	最高速	最低速	最高速	最低速	最高速	最低速	最高速	最低速	最高速	最低速	最高速
0.2 ×4	N02	HBMN02-209 HB N02-209	105 —	—	—		0.2	0.2	7.0	1.8	0.2	0.2	5.9	1.5	0.2	0.2	8.0	2.0	0.2	0.2	6.6	1.7
0.4 ×4	N05	HBMN05-209 HB N05-209	105 —	VBMN05-209	109		0.34	0.4	12	3.5	0.4	0.4	12	2.9	0.30	0.4	12	4.0	0.36	0.4	12	3.3
0.75×4	N1	HBMN1 -211 HB N1 -211	105 —	VBMN1 -211	109		0.75	0.75	26	6.6	0.75	0.75	22	5.5	0.75	0.75	30	7.5	0.75	0.75	25	6.2
1.5 ×4	N2	HBMN2 -211 HB N2 -211	105 —	VBMN2 -211	109		1.4	1.5	50	13	1.5	1.5	44	11	1.3	1.5	50	15	1.5	1.5	50	12
2.2 ×4	N3	HBMN3 -216 HB N3 -216	106 —	VBMN3 -216	110		2.2	2.2	77	19	2.2	2.2	64	16	2.2	2.2	88	22	2.2	2.2	73	18
3.7 ×4	N5	HBMN5 -216 HB N5 -216	106 —	VBMN5 -216	110		3.7	3.7	130	32	3.7	3.7	110	27	3.7	3.7	145	37	3.7	3.7	125	31
5.5 ×4	N8	HBMN8 -217 HB N8 -217	107 —	VBMN8 -217	111		5.5	5.5	195	48	5.5	5.5	160	40	5.5	5.5	220	55	5.5	5.5	180	46
7.5 ×4	10	HBM10 -218 HBP 10 -218 HBK 10 -218	108 — —	VBM10 -218	—		7.5	7.5	265	66	7.5	7.5	220	55	7.5	7.5	300	75	7.5	7.5	250	62

11kW

減速比				15								17							
標準入力回転数 rpm				1000				1200				—				—			
出力回転数 rpm				19～75				22～90				—				—			
周波数 Hz				50				60				50				60			
電動機		形式					入力容量 kW		出力トルク kgf·m		入力容量 kW		出力トルク kgf·m		入力容量 kW		出力トルク kgf·m		入力容量 kW		出力トルク kgf·m	
kW×P	容量記号	横形	寸法図頁	立形	寸法図頁		最低速	最高速	最低速	最高速	最低速	最高速	最低速	最高速	最低速	最高速	最低速	最高速	最低速	最高速	最低速	最高速
11×6	15	HBM15-221 HBP 15-221 HBK 15-221	108 — —	VBM15-221	—		11	11	415	105	11	11	345	86	—	—	—	—	—	—	—	—

15, 22kW

減速比				15								17							
標準入力回転数 rpm				1000				1200				—				—			
出力回転数 rpm				18～72				22～86				—				—			
周波数 Hz				50				60				50				60			
電動機		形式					入力容量 kW		出力トルク kgf·m		入力容量 kW		出力トルク kgf·m		入力容量 kW		出力トルク kgf·m		入力容量 kW		出力トルク kgf·m	
kW×P	容量記号	横形	寸法図頁	立形	寸法図頁		最低速	最高速	最低速	最高速	最低速	最高速	最低速	最高速	最低速	最高速	最低速	最高速	最低速	最高速	最低速	最高速
15×6	20	M+20BK+H223	—	VBM20-223	—		15	15	585	145	15	15	490	120	—	—	—	—	—	—	—	—
22×6	30	M+30BK+H223	—	VBM30-223	—		22	22	860	215	22	22	715	180	—	—	—	—	—	—	—	—

37kW

減速比				15								17							
標準入力回転数 rpm				750				900				750				900			
出力回転数 rpm				15～62				19～74				14～55				16～66			
周波数 Hz				50				60				50				60			
電動機		形式					入力容量 kW		出力トルク kgf·m		入力容量 kW		出力トルク kgf·m		入力容量 kW		出力トルク kgf·m		入力容量 kW		出力トルク kgf·m	
kW×P	容量記号	横形	寸法図頁	立形	寸法図頁		最低速	最高速	最低速	最高速	最低速	最高速	最低速	最高速	最低速	最高速	最低速	最高速	最低速	最高速	最低速	最高速
37×8	50	M+50BK+H225	—	VBM50-225	—		37	37	1700	420	37	37	1400	350	—	—	—	—	—	—	—	—

(注) 1．ご使用にあたっては表中の入力容量および出力トルク以内でご使用ください。
2．出力回転数は電動機などのスリップを算入していません。3～5％のスリップがあるものとしてお選びください。
3．形式記号については16ページをご参照ください。

選定表　B形バイエル・サイクロ可変減速機（1段形）

減速比 21，25

0.2～7.5kW

減速比	21								25							
標準入力回転数 rpm	1500				1800				1500				1800			
出力回転数 rpm	14～57				17～69				12～48				14～58			
周波数 Hz	50				60				50				60			

電動機		形式				入力容量 kW		出力トルク kgf·m		入力容量 kW		出力トルク kgf·m		入力容量 kW		出力トルク kgf·m		入力容量 kW		出力トルク kgf·m	
kW×P	容量記号	横形	寸法図頁	立形	寸法図頁	最低速	最高速	最低速	最高速	最低速	最高速	最低速	最高速	最低速	最高速	最低速	最高速	最低速	最高速	最低速	最高速
0.2 ×4	N02	HBMN02-209 HB N02-209	105 —	—	—	0.2	0.2	9.8	2.5	0.2	0.2	8.2	2.0	0.2	0.2	12	2.9	0.2	0.2	9.8	2.4
0.4 ×4	N05	HBMN05-210 HB N05-210	105 —	VBMN05-210	109	0.4	0.4	20	4.9	0.4	0.4	16	4.1	0.4	0.4	23	5.8	0.4	0.4	19	4.9
0.75×4	N1	HBMN1 -211 HB N1 -211	105 —	VBMN1 -211	109	0.75	0.75	37	9.2	0.75	0.75	31	7.7	0.75	0.75	44	11	0.75	0.75	37	9.1
1.5 ×4	N2	HBMN2 -213 HB N2 -213	106 —	VBMN2 -213	110	1.5	1.5	74	18	1.5	1.5	61	15	1.3	1.5	75	22	1.5	1.5	73	18
2.2 ×4	N3	HBMN3 -216 HB N3 -216	106 —	VBMN3 -216	110	2.2	2.2	110	27	2.2	2.2	90	23	2.2	2.2	130	32	2.2	2.2	105	27
3.7 ×4	N5	HBMN5 -216 HB N5 -216	106 —	VBMN5 -216	110	3.7	3.7	180	45	3.7	3.7	150	38	3.1	3.7	180	54	3.7	3.7	180	45
5.5 ×4	N8	HBMN8 -217 HB N8 -217	107 —	VBMN8 -217	111	5.5	5.5	270	68	5.5	5.5	225	56	4.6	5.5	270	80	5.5	5.5	270	67
7.5 ×4	10	HBM10 -218 HBP 10 -218 HBK 10 -218	108 — —	VBM10 -218	—	7.5	7.5	370	92	7.5	7.5	305	77	6.8	7.5	400	110	7.5	7.5	365	91

11kW

減速比	21								25							
標準入力回転数 rpm	1000				1200				—				—			
出力回転数 rpm	13～53				16～64				—				—			
周波数 Hz	50				60				50				60			

電動機		形式				入力容量 kW		出力トルク kgf·m		入力容量 kW		出力トルク kgf·m		入力容量 kW		出力トルク kgf·m		入力容量 kW		出力トルク kgf·m	
kW×P	容量記号	横形	寸法図頁	立形	寸法図頁	最低速	最高速	最低速	最高速	最低速	最高速	最低速	最高速	最低速	最高速	最低速	最高速	最低速	最高速	最低速	最高速
11×6	15	HBM15-221 HBP 15-221 HBK 15-221	108 — —	VBM15-221	—	11	11	580	145	11	11	485	120	—	—	—	—	—	—	—	—

15，22kW

減速比	21								25							
標準入力回転数 rpm	1000				1200				—				—			
出力回転数 rpm	13～51				15～62				—				—			
周波数 Hz	50				60				50				60			

電動機		形式				入力容量 kW		出力トルク kgf·m		入力容量 kW		出力トルク kgf·m		入力容量 kW		出力トルク kgf·m		入力容量 kW		出力トルク kgf·m	
kW×P	容量記号	横形	寸法図頁	立形	寸法図頁	最低速	最高速	最低速	最高速	最低速	最高速	最低速	最高速	最低速	最高速	最低速	最高速	最低速	最高速	最低速	最高速
15×6	20	M+20BK+H223	—	VBM20-223	—	15	15	820	205	15	15	685	170	—	—	—	—	—	—	—	—
22×6	30	M+30BK+H223	—	VBM30-223	—	22	22	1200	300	22	22	1000	250	—	—	—	—	—	—	—	—

37kW

減速比	21								25							
標準入力回転数 rpm	750				900				—				—			
出力回転数 rpm	11～44				13～53				—				—			
周波数 Hz	50				60				50				60			

電動機		形式				入力容量 kW		出力トルク kgf·m		入力容量 kW		出力トルク kgf·m		入力容量 kW		出力トルク kgf·m		入力容量 kW		出力トルク kgf·m	
kW×P	容量記号	横形	寸法図頁	立形	寸法図頁	最低速	最高速	最低速	最高速	最低速	最高速	最低速	最高速	最低速	最高速	最低速	最高速	最低速	最高速	最低速	最高速
37×8	50	M+50BK+H225	—	VBM50-225	—	37	37	2350	585	37	37	1950	490	—	—	—	—	—	—	—	—

選定表　B形バイエル・サイクロ可変減速機（1段形）

減速比 29, 35

0.2～7.5kW

減速比					29								35							
標準入力回転数 rpm					1500				1800				1500				1800			
出力回転数 rpm					10～41				12～50				8.6～34				10～41			
周波数 Hz					50				60				50				60			
電動機		形式			入力容量 kW		出力トルク kgf·m		入力容量 kW		出力トルク kgf·m		入力容量 kW		出力トルク kgf·m		入力容量 kW		出力トルク kgf·m	
kW×P	容量記号	横形	寸法図質	立形	寸法図質	最低速	最高速	最低速	最高速	最低速	最高速	最低速	最高速	最低速	最高速	最低速	最高速	最低速	最高速	最低速	最高速
0.2 ×4	N02	HBMN02-209 HB N02-209	105 —	—	—	0.18	0.2	12	3.4	0.2	0.2	11	2.8	0.15	0.2	12	4.1	0.18	0.2	12	3.4
0.4 ×4	N05	HBMN05-210 HB N05-210	105 —	VBMN05-210	109	0.37	0.4	25	6.8	0.4	0.4	23	5.7	—	—	—	—	—	—	—	—
		HBMN05-211 HB N05-211	105 —	VBMN05-211	109	—	—	—	—	—	—	—	—	0.4	0.4	33	8.2	0.4	0.4	27	6.8
0.75×4	N1	HBMN1 -211 HB N1 -211	105 —	VBMN1 -211	109	0.74	0.75	50	13	0.75	0.75	42	11	0.61	0.75	50	15	0.73	0.75	50	13
1.5 ×4	N2	HBMN2 -213 HB N2 -213	106 —	VBMN2 -213	110	1.1	1.5	75	25	1.3	1.5	75	21	—	—	—	—	—	—	—	—
		HBMN2 -214 HB N2 -214	106 —	VBMN2 -214	110	—	—	—	—	—	—	—	—	1.2	1.5	100	31	1.5	1.5	100	26
2.2 ×4	N3	HBMN3 -216 HB N3 -216	106 —	VBMN3 -216	110	2.2	2.2	150	37	2.2	2.2	125	31	2.2	2.2	180	45	2.2	2.2	150	38
3.7 ×4	N5	HBMN5 -216 HB N5 -216	106 —	VBMN5 -216	110	2.7	3.7	180	63	3.2	3.7	180	52	—	—	—	—	—	—	—	—
		HBMN5 -217 HB N5 -217	106 —	VBMN5 -217	110	—	—	—	—	—	—	—	—	3.3	3.7	270	76	3.7	3.7	255	63
5.5 ×4	N8	HBMN8 -217 HB N8 -217	107 —	VBMN8 -217	111	4.0	5.5	270	93	4.8	5.5	270	78	—	—	—	—	—	—	—	—
		HBMN8 -218 HB N8 -218	107 —	VBMN8 -218	111	—	—	—	—	—	—	—	—	4.9	5.5	400	115	5.5	5.5	375	94
7.5 ×4	10	HBM10 -218 HBP 10 -218 HBK 10 -218	108 — —	VBM10 -218	—	5.9	7.5	400	125	6.9	7.5	390	105	—	—	—	—	—	—	—	—
		HBM10 -219 HBP 10 -219 HBK 10 -219	108 — —	VBM10 -219	—	—	—	—	—	—	—	—	—	7.5	7.5	615	155	7.5	7.5	510	130

11kW

減速比					29								35							
標準入力回転数 rpm					1000				1200				—				—			
出力回転数 rpm					9.7～39				12～46				—				—			
周波数 Hz					50				60				50				60			
電動機		形式			入力容量 kW		出力トルク kgf·m		入力容量 kW		出力トルク kgf·m		入力容量 kW		出力トルク kgf·m		入力容量 kW		出力トルク kgf·m	
kW×P	容量記号	横形	寸法図質	立形	寸法図質	最低速	最高速	最低速	最高速	最低速	最高速	最低速	最高速	最低速	最高速	最低速	最高速	最低速	最高速	最低速	最高速
11×6	15	HBM15-221 HBP 15-221 HBK 15-221	108 — —	VBM15-221	—	11	11	800	200	11	11	665	165	—	—	—	—	—	—	—	—

15, 22kW

減速比					29								35							
標準入力回転数 rpm					1000				1200				—				—			
出力回転数 rpm					9.3～37				11～45				—				—			
周波数 Hz					50				60				50				60			
電動機		形式			入力容量 kW		出力トルク kgf·m		入力容量 kW		出力トルク kgf·m		入力容量 kW		出力トルク kgf·m		入力容量 kW		出力トルク kgf·m	
kW×P	容量記号	横形	寸法図質	立形	寸法図質	最低速	最高速	最低速	最高速	最低速	最高速	最低速	最高速	最低速	最高速	最低速	最高速	最低速	最高速	最低速	最高速
15×6	20	M+20BK+H223	—	VBM20-223	—	15	15	1150	285	15	15	945	235	—	—	—	—	—	—	—	—
22×6	30	M+30BK+H223	—	VBM30-223	—	21	22	1600	415	22	22	1400	345	—	—	—	—	—	—	—	—

37kW

減速比					29								35							
標準入力回転数 rpm					750				900				—				—			
出力回転数 rpm					8.0～32				9.6～38				—				—			
周波数 Hz					50				60				50				60			
電動機		形式			入力容量 kW		出力トルク kgf·m		入力容量 kW		出力トルク kgf·m		入力容量 kW		出力トルク kgf·m		入力容量 kW		出力トルク kgf·m	
kW×P	容量記号	横形	寸法図質	立形	寸法図質	最低速	最高速	最低速	最高速	最低速	最高速	最低速	最高速	最低速	最高速	最低速	最高速	最低速	最高速	最低速	最高速
37×8	50	M+50BK+H225	—	VBM50-225	—	30	37	2600	810	36	37	2600	675	—	—	—	—	—	—	—	—

(注) 1．ご使用にあたっては表中の入力容量および出力トルク以内でご使用ください。
2．出力回転数は電動機などのスリップを算入していません。3～5％のスリップがあるものとしてお選びください。
3．形式記号については16ページをご参照ください。

選定表　B形バイエル・サイクロ可変減速機（1段形）

減速比 43, 51

0.2～7.5kW

減速比	43								51							
標準入力回転数 rpm	1500				1800				1500				1800			
出力回転数 rpm	7.0～28				8.4～33				5.9～24				7.1～28			
周波数 Hz	50				60				50				60			

電動機		形式				入力容量 kW		出力トルク kgf·m		入力容量 kW		出力トルク kgf·m		入力容量 kW		出力トルク kgf·m		入力容量 kW		出力トルク kgf·m	
kW×P	容量記号	横形	寸法図頁	立形	寸法図頁	最低速	最高速	最低速	最高速	最低速	最高速	最低速	最高速	最低速	最高速	最低速	最高速	最低速	最高速	最低速	最高速
0.2 ×4	N02	HBMN02-210 HB N02-210	105 —	—	—	0.2	0.2	20	5.0	0.2	0.2	17	4.2	0.2	0.2	24	6.0	0.2	0.2	20	5.0
0.4 ×4	N05	HBMN05-211 HB N05-211	105 —	VBMN05-211	109	0.4	0.4	40	10	0.4	0.4	34	8.4	0.4	0.4	48	12	0.4	0.4	40	9.9
0.75×4	N1	HBMN1 -213 HB N1 -213	106 —	VBMN1 -213	110	0.75	0.75	75	19	0.75	0.75	63	16	0.63	0.75	75	22	0.75	0.75	75	19
1.5 ×4	N2	HBMN2 -216 HB N2 -216	106 —	VBMN2 -216	110	1.5	1.5	150	38	1.5	1.5	125	31	1.5	1.5	180	45	1.5	1.5	150	37
2.2 ×4	N3	HBMN3 -216 HB N3 -216	106 —	VBMN3 -216	110	1.8	2.2	180	55	2.1	2.2	180	46	—	—	—	—	—	—	—	—
		HBMN3 -217 HB N3 -217	106 —	VBMN3 -217	110	—	—	—	—	—	—	—	—	2.2	2.2	265	66	2.2	2.2	220	55
3.7 ×4	N5	HBMN5 -217 HB N5 -217	106 —	VBMN5 -217	110	2.7	3.7	270	93	3.2	3.7	270	78	—	—	—	—	—	—	—	—
		HBMN5 -218 HB N5 -218	106 —	VBMN5 -218	110	—	—	—	—	—	—	—	—	3.4	3.7	400	110	3.7	3.7	370	92
5.5 ×4	N8	HBMN8 -218 HB N8 -218	107 —	VBMN8 -218	111	4.0	5.5	400	140	4.8	5.5	400	115	—	—	—	—	—	—	—	—
		HBMN8 -219 HB N8 -219	107 —	VBMN8 -219	111	—	—	—	—	—	—	—	—	5.5	5.5	655	165	5.5	5.5	545	135
7.5 ×4	10	HBM10 -219 HBP 10 -219 HBK 10 -219	108 — —	VBM10 -219	—	6.4	7.5	645	190	7.3	7.5	610	155	5.9	7.5	705	225	6.7	7.5	665	185

11kW

減速比	43								51							
標準入力回転数 rpm	1000				1200				—				—			
出力回転数 rpm	6.5～26				7.8～31				—				—			
周波数 Hz	50				60				50				60			

電動機		形式				入力容量 kW		出力トルク kgf·m		入力容量 kW		出力トルク kgf·m		入力容量 kW		出力トルク kgf·m		入力容量 kW		出力トルク kgf·m	
kW×P	容量記号	横形	寸法図頁	立形	寸法図頁	最低速	最高速	最低速	最高速	最低速	最高速	最低速	最高速	最低速	最高速	最低速	最高速	最低速	最高速	最低速	最高速
11×6	15	HBM15-221 HBP 15-221 HBK 15-221	108 — —	VBM15-221	—	9.8	11	1050	295	11	11	990	245	—	—	—	—	—	—	—	—

15, 22kW

減速比	43								51							
標準入力回転数 rpm	1000				1200				—				—			
出力回転数 rpm	6.3～25				7.5～30				—				—			
周波数 Hz	50				60				50				60			

電動機		形式				入力容量 kW		出力トルク kgf·m		入力容量 kW		出力トルク kgf·m		入力容量 kW		出力トルク kgf·m		入力容量 kW		出力トルク kgf·m	
kW×P	容量記号	横形	寸法図頁	立形	寸法図頁	最低速	最高速	最低速	最高速	最低速	最高速	最低速	最高速	最低速	最高速	最低速	最高速	最低速	最高速	最低速	最高速
15×6	20	M+20BK+H223	—	VBM20-223	—	14	15	1600	420	15	15	1400	350	—	—	—	—	—	—	—	—
22×6	30	M+30BK+H224	—	VBM30-224	—	19	22	2100	615	22	22	2050	510	—	—	—	—	—	—	—	—

37kW

減速比	43								51							
標準入力回転数 rpm	750				900				—				—			
出力回転数 rpm	5.4～22				6.5～26				—				—			
周波数 Hz	50				60				50				60			

電動機		形式				入力容量 kW		出力トルク kgf·m		入力容量 kW		出力トルク kgf·m		入力容量 kW		出力トルク kgf·m		入力容量 kW		出力トルク kgf·m	
kW×P	容量記号	横形	寸法図頁	立形	寸法図頁	最低速	最高速	最低速	最高速	最低速	最高速	最低速	最高速	最低速	最高速	最低速	最高速	最低速	最高速	最低速	最高速
37×8	50	M+50BK+H227	—	VBM50-227	—	37	37	4800	1200	37	37	4000	1000	—	—	—	—	—	—	—	—
55×8	75	M+75BK+H227	—	VBM75-227	—	43	55	5600	1800	50	55	5400	1500	—	—	—	—	—	—	—	—

選定表　B形バイエル・サイクロ可変減速機（1段形）

減速比 59, 71

0.2～7.5kW

減速比					59								71							
標準入力回転数 rpm					1500				1800				1500				1800			
出力回転数 rpm					5.1～20				6.1～24				4.2～17				5.1～20			
周波数 Hz					50				60				50				60			
電動機		形式			入力容量 kW		出力トルク kgf·m		入力容量 kW		出力トルク kgf·m		入力容量 kW		出力トルク kgf·m		入力容量 kW		出力トルク kgf·m	
kW×P	容量記号	横形	寸法図番	立形	寸法図番	最低速	最高速	最低速	最高速	最低速	最高速	最低速	最高速	最低速	最高速	最低速	最高速	最低速	最高速	最低速	最高速
0.2 ×4	N02	HBMN02-210 HB N02-210	105 —	—	—	0.18	0.2	25	6.9	0.2	0.2	23	5.8	0.15	0.2	25	8.3	0.18	0.2	25	6.9
0.4 ×4	N05	HBMN05-211 HB N05-211	105 —	VBMN05-211	109	0.36	0.4	50	14	0.4	0.4	46	12	0.30	0.4	50	17	0.36	0.4	50	14
0.75×4	N1	HBMN1 -213 HB N1 -213	106 —	VBMN1 -213	110	0.54	0.75	75	26	0.65	0.75	75	22	—	—	—	—	—	—	—	—
		HBMN1 -214 HB N1 -214	106 —	VBMN1 -214	110	—	—	—	—	—	—	—	—	0.60	0.75	100	31	0.72	0.75	100	26
1.5 ×4	N2	HBMN2 -216 HB N2 -216	106 —	VBMN2 -216	110	1.3	1.5	180	52	1.5	1.5	175	43	1.1	1.5	180	62	1.3	1.5	180	52
2.2 ×4	N3	HBMN3 -217 HB N3 -217	106 —	VBMN3 -217	110	2.0	2.2	270	76	2.2	2.2	255	63	1.6	2.2	270	91	2.0	2.2	270	76
3.7 ×4	N5	HBMN5 -218 HB N5 -218	106 —	VBMN5 -218	110	2.9	3.7	400	130	3.5	3.7	395	105	2.4	3.7	400	155	2.9	3.7	400	130
5.5 ×4	N8	HBMN8 -219 HB N8 -219	107 —	VBMN8 -219	111	4.9	5.5	675	190	5.5	5.5	635	160	4.3	5.5	720	230	5.0	5.5	690	190
7.5 ×4	10	HBM10 -219 HBP 10 -219 HBK 10 -219	108 — —	VBM10 -219	—	4.9	7.5	675	260	5.6	7.5	640	215	4.3	7.5	720	310	5.0	7.5	690	260

11kW

減速比					59								71							
標準入力回転数 rpm					1000				1200				—				—			
出力回転数 rpm					4.7～19				5.7～23				—				—			
周波数 Hz					50				60				50				60			
電動機		形式			入力容量 kW		出力トルク kgf·m		入力容量 kW		出力トルク kgf·m		入力容量 kW		入力容量 kgf·m		入力容量 kW		出力トルク kgf·m	
kW×P	容量記号	横形	寸法図番	立形	寸法図番	最低速	最高速	最低速	最高速	最低速	最高速	最低速	最高速	最低速	最高速	最低速	最高速	最低速	最高速	最低速	最高速
11×6	15	HBM15-222 HBP 15-222 HBK 15-222	108 — —	—	—	8.5	11	1250	405	9.8	11	1200	340	—	—	—	—	—	—	—	—

15, 22kW

減速比					59								71							
標準入力回転数 rpm					1000				1200				—				—			
出力回転数 rpm					4.6～18				5.5～22				—				—			
周波数 Hz					50				60				50				60			
電動機		形式			入力容量 kW		出力トルク kgf·m		入力容量 kW		出力トルク kgf·m		入力容量 kW		出力トルク kgf·m		入力容量 kW		出力トルク kgf·m	
kW×P	容量記号	横形	寸法図番	立形	寸法図番	最低速	最高速	最低速	最高速	最低速	最高速	最低速	最高速	最低速	最高速	最低速	最高速	最低速	最高速	最低速	最高速
15×6	20	M+20BK+H224	—	VBM20-224	—	13	15	2050	575	15	15	1900	480	—	—	—	—	—	—	—	—
22×6	30	M+30BK+H224	—	VBM30-224	—	13	22	2050	845	15	22	1950	705	—	—	—	—	—	—	—	—

37, 55kW

減速比					59								71							
標準入力回転数 rpm					750				900				—				—			
出力回転数 rpm					3.9～16				4.7～19				—				—			
周波数 Hz					50				60				50				60			
電動機		形式			入力容量 kW		出力トルク kgf·m		入力容量 kW		出力トルク kgf·m		入力容量 kW		出力トルク kgf·m		入力容量 kW		出力トルク kgf·m	
kW×P	容量記号	横形	寸法図番	立形	寸法図番	最低速	最高速	最低速	最高速	最低速	最高速	最低速	最高速	最低速	最高速	最低速	最高速	最低速	最高速	最低速	最高速
37×8	50	M+50BK+H227	—	VBM50-227	—	32	37	5700	1650	37	37	5500	1350	—	—	—	—	—	—	—	—
55×8	75	M+75BK+H227	—	VBM75-227	—	32	55	5700	2450	37	55	5550	2050	—	—	—	—	—	—	—	—

（注）1．ご使用にあたっては表中の入力容量および出力トルク以内でご使用ください。
2．出力回転数は電動機などのスリップを算入していません。3～5％のスリップがあるものとしてお選びください。
3．形式記号については16ページをご参照ください。

選定表　B形バイエル・サイクロ可変減速機（1段形）

減速比 87

0.2～7.5kW

減速比	87			
標準入力回転数 rpm	1500		1800	
出力回転数 rpm	3.4～14		4.1～17	
周波数 Hz	50		60	

電動機		形式				入力容量 kW		出力トルク kgf·m		入力容量 kW		出力トルク kgf·m	
kW×P	容量記号	横形	寸法図頁	立形	寸法図頁	最低速	最高速	最低速	最高速	最低速	最高速	最低速	最高速
0.2 ×4	N02	HBMN02-210 HB N02-210	105 —	—	—	0.12	0.2	25	10	0.15	0.2	25	8.5
0.4 ×4	N05	HBMN05-211 HB N05-211	105 —	VBMN05-211	109	0.25	0.4	50	20	0.29	0.4	50	17
0.75×4	N1	HBMN1 -214 HB N1 -214	106 —	VBMN1 -214	110	0.49	0.75	100	38	0.59	0.75	100	32
1.5 ×4	N2	HBMN2 -216 HB N2 -216	106 —	VBMN2 -216	110	0.88	1.5	180	76	1.1	1.5	180	64
2.2 ×4	N3	HBMN3 -217 HB N3 -217	106 —	VBMN3 -217	110	1.3	2.2	270	110	1.6	2.2	270	93
3.7 ×4	N5	HBMN5 -218 HB N5 -218	106 —	VBMN5 -218	110	2.0	3.7	400	190	2.4	3.7	400	155
5.5 ×4	N8	HBMN8 -219 HB N8 -219	107 —	VBMN8 -219	111	3.3	5.5	670	280	3.9	5.5	655	235
7.5 ×4	10	HBM10 -219 HBP 10 -219 HBK 10 -219	108 — —	VBM10 -219	—	3.3	7.5	670	380	3.9	7.5	655	320

11kW

減速比	87			
標準入力回転数 rpm	1000		1200	
出力回転数 rpm	3.2～13		3.9～15	
周波数 Hz	50		60	

電動機		形式				入力容量 kW		出力トルク kgf·m		入力容量 kW		出力トルク kgf·m	
kW×P	容量記号	横形	寸法図頁	立形	寸法図頁	最低速	最高速	最低速	最高速	最低速	最高速	最低速	最高速
11×6	15	HBM15-222 HBP 15-222 HBK 15-222	108 — —	—	—	5.7	11	1250	600	6.7	11	1200	500

15, 22kW

減速比	87			
標準入力回転数 rpm	1000		1200	
出力回転数 rpm	3.1～12		3.7～15	
周波数 Hz	50		60	

電動機		形式				入力容量 kW		出力トルク kgf·m		入力容量 kW		出力トルク kgf·m	
kW×P	容量記号	横形	寸法図頁	立形	寸法図頁	最低速	最高速	最低速	最高速	最低速	最高速	最低速	最高速
15×6	20	M+20BK+H224	—	VBM20-224	—	8.8	15	2000	850	10	15	1950	705
22×6	30	M+30BK+H224	—	VBM30-224	—	8.8	22	2000	1250	10	22	1950	1050

選定表　B形バイエル・サイクロ可変減速機（2段形）

減速比 104, 121

0.2～7.5kW

減速機			104								121							
標準入力回転数		rpm	1500				1800				1500				1800			
出力回転数		rpm	2.9～12				3.5～14				2.5～10				3.0～12			
周波数		Hz	50				60				50				60			
電動機		形式			入力容量 kW		出力トルク kgf·m		入力容量 kW		出力トルク kgf·m		入力容量 kW		出力トルク kgf·m		入力容量 kW		出力トルク kgf·m	
kW×P	容量記号	横形	立形		最低速	最高速	最低速	最高速	最低速	最高速	最低速	最高速	最低速	最高速	最低速	最高速	最低速	最高速	最低速	最高速
0.2 ×4	N02	HBMN02-21109	–		0.2	0.2	41	10	0.2	0.2	34	8	0.2	0.2	47	12	0.2	0.2	39	10
0.4 ×4	N05	HBMN05-21310B	VBMN05-21310B		0.28	0.4	60	22	0.33	0.4	60	18	0.24	0.4	60	25	0.29	0.4	60	21
		HBMN05-21310A	VBMN05-21310A		0.35	0.4	75	22	0.4	0.4	72	18	0.30	0.4	75	25	0.36	0.4	75	21
		HBMN05-21611B	VBMN05-21611B		0.4	0.4	92	23	–	–	–	–	0.4	0.4	105	27	0.4	0.4	89	22
0.75×4	N1	HBMN1 -21611B	VBMN1 -21611B		0.65	0.75	150	43	0.75	0.75	144	36	0.56	0.75	150	50	0.67	0.75	150	42
		HBMN1 -21611A	VBMN1 -21611A		0.75	0.75	170	43	–	–	–	–	–	–	–	–	–	–	–	–
		HBMN1 -21711B	VBMN1 -21711B		–	–	–	–	–	–	–	–	0.75	0.75	200	50	0.75	0.75	165	42
1.5 ×4	N2	HBMN2 -21711B	VBMN2 -21711B		0.96	1.5	220	86	1.1	1.5	220	72	0.82	1.5	220	100	0.99	1.5	220	84
		HBMN2 -21711A	VBMN2 -21711A		1.2	1.5	270	86	1.4	1.5	270	72	0.93	1.5	250	100	1.1	1.5	250	84
		HBMN2 -21813B	VBMN2 -21813B		1.3	1.5	320	91	1.5	1.5	305	76	1.1	1.5	320	105	1.4	1.5	320	88
		HBMN2 -21813A	VBMN2 -21813A		1.5	1.5	365	91	–	–	–	–	1.2	1.5	330	105	–	–	–	–
		HBMN2 -21911B	VBMN2 -21911B		–	–	–	–	–	–	–	–	1.5	1.5	425	105	1.5	1.5	355	88
2.2 ×4	N3	HBMN3 -22116	VBMN3 -22116		–	–	–	–	–	–	–	–	2.2	2.2	625	155	2.2	2.2	520	130
3.7 ×4	N5	HBMN5 -22116	VBMN5 -22116		–	–	–	–	–	–	–	–	2.5	3.7	720	260	3.1	3.7	720	220
		HBMN5 -22217	VBMN5 -22217		–	–	–	–	–	–	–	–	3.4	3.7	950	260	3.7	3.7	875	220
		HBMN5 -22318	VBMN5 -22318		–	–	–	–	–	–	–	–	3.7	3.7	1050	260	–	–	–	–
5.5 ×4	N8	HBMN8 -22217	VBMN8 -22217		–	–	–	–	–	–	–	–	3.4	5.5	950	390	4.0	5.5	950	325
		HBMN8 -22318	VBMN8 -22318		–	–	–	–	–	–	–	–	3.9	5.5	1100	390	4.7	5.5	1100	325
		HBMN8 -22418	VBMN8 -22418		–	–	–	–	–	–	–	–	4.9	5.5	1400	390	5.5	5.5	1300	325
		HBMN8 -22519	VBMN8 -22519		–	–	–	–	–	–	–	–	5.5	5.5	1550	390	–	–	–	–
7.5 ×4	10	HBM10 -22318	VBM10 -22318		–	–	–	–	–	–	–	–	3.9	7.5	1100	530	4.7	7.5	1100	440
		HBM10 -22418	VBM10 -22418		–	–	–	–	–	–	–	–	4.9	7.5	1400	530	5.9	7.5	1400	440
		HBM10 -22519	VBM10 -22519		–	–	–	–	–	–	–	–	6.4	7.5	1800	530	7.5	7.5	1750	440
		HBM10 -22619	VBM10 -22619		–	–	–	–	–	–	–	–	7.5	7.5	2100	530	–	–	–	–

（注）1．ご使用にあたっては表中の入力容量および出力トルク以内でご使用ください。
2．出力回転数は電動機などのスリップを算入していません。3～5％のスリップがあるものとしてお選びください。
3．形式記号については16ページをご参照ください。
4．寸法図につきましては弊社営業所にご請求ください。

選定表　B形バイエル・サイクロ可変減速機（2段形）

減速比 143, 165

0.2～7.5kW

減速比				143								165							
標準入力回転数 rpm				1500				1800				1500				1800			
出力回転数 rpm				2.1～8.4				2.5～10				1.8～7.3				2.2～8.7			
周波数 Hz				50				60				50				60			
電動機		形式		入力容量 kW		出力トルク kgf·m		入力容量 kW		出力トルク kgf·m		入力容量 kW		出力トルク kgf·m		入力容量 kW		出力トルク kgf·m	
kW×P	容量記号	横形	立形	最低速	最高速	最低速	最高速	最低速	最高速	最低速	最高速	最低速	最高速	最低速	最高速	最低速	最高速	最低速	最高速
0.2 ×4	N02	HBMN02-21109	–	0.18	0.2	50	14	0.2	0.2	46	12	0.16	0.2	50	16	0.19	0.2	50	13
		HBMN02-21309B	–	0.2	0.2	59	15	–	–	–	–	0.17	0.2	60	17	0.2	0.2	57	14
		HBMN02-21309A	–	–	–	–	–	–	–	–	–	0.2	0.2	69	17	–	–	–	–
0.4 ×4	N05	HBMN05-21310B	VBMN05-21310B	0.20	0.4	60	30	0.24	0.4	60	25	0.17	0.4	60	34	0.21	0.4	60	29
		HAMN05-21310A	VBMN05-21310A	0.25	0.4	75	30	0.30	0.4	75	25	0.22	0.4	75	34	0.26	0.4	75	29
		HBMN05-21611B	VBMN05-21611B	0.4	0.4	120	30	0.4	0.4	99	25	0.4	0.4	135	34	0.4	0.4	115	29
0.75×4	N1	HBMN1 -21611B	VBMN1 -21611B	0.50	0.75	150	56	0.61	0.75	150	46	0.44	0.75	150	64	0.52	0.75	150	54
		HBMN1 -21611A	VBMN1 -21611A	0.61	0.75	180	56	0.73	0.75	180	46	0.52	0.75	180	64	0.63	0.75	180	54
		HBMN1 -21711B	VBMN1 -21711B	0.70	0.75	220	59	0.75	0.75	200	49	0.60	0.75	220	68	0.72	0.75	220	57
		HBMN1 -21711A	VBMN1 -21711A	0.75	0.75	235	59	–	–	–	–	0.74	0.75	270	68	0.75	0.75	230	57
		HBMN1 -21813B	VBMN1 -21813B	–	–	–	–	–	–	–	–	0.75	0.75	275	68	–	–	–	–
1.5 ×4	N2	HBMN2 -21711B	VBMN2 -21711B	0.70	1.5	220	120	0.84	1.5	220	99	0.60	1.5	220	135	0.72	1.5	220	115
		HBMN2 -21711A	VBMN2 -21711A	0.85	1.5	270	120	1.0	1.5	270	99	0.74	1.5	270	135	0.89	1.5	270	115
		HBMN2 -21813B	VBMN2 -21813B	1.0	1.5	320	120	1.2	1.5	320	99	0.88	1.5	320	135	1.1	1.5	320	115
		HBMN2 -21813A	VBMN2 -21813A	1.2	1.5	390	120	1.5	1.5	390	99	1.1	1.5	400	135	1.3	1.5	400	115
		HBMN2 -21911B	VBMN2 -21911B	1.5	1.5	475	120	–	–	–	–	1.5	1.5	545	135	1.5	1.5	455	115
2.2 ×4	N3	HBMN3 -22116	VBMN3 -22116	–	–	–	–	–	–	–	–	2.2	2.2	840	210	2.2	2.2	710	175
3.7 ×4	N5	HBMN5 -22116	VBMN5 -22116	–	–	–	–	–	–	–	–	2.2	3.7	840	355	2.6	3.7	840	300
		HBMN5 -22217	VBMN5 -22217	–	–	–	–	–	–	–	–	2.8	3.7	1100	355	3.4	3.7	1100	300
		HBMN5 -22318	VBMN5 -22318	–	–	–	–	–	–	–	–	3.6	3.7	1400	355	3.7	3 7	1200	300
		HBMN5 -22418	VBMN5 -22418	–	–	–	–	–	–	–	–	3.7	3.7	1450	355	–	–	–	–
5.5 ×4	N8	HBMN8 -22217	VBMN8 -22217	–	–	–	–	–	–	–	–	2.8	5.5	1100	530	3.4	5.5	1100	440
		HBMN8 -22318	VBMN8 -22318	–	–	–	–	–	–	–	–	3.6	5.5	1400	530	4.4	5.5	1400	440
		HBMN8 -22418	VBMN8 -22418	–	–	–	–	–	–	–	–	4.7	5.5	1800	530	5.5	5.5	1750	440
		HBMN8 -22519	VBMN8 -22519	–	–	–	–	–	–	–	–	5.5	5.5	2100	530	–	–	–	–
7.5 ×4	10	HBM10 -22318	VBM10 -22318	–	–	–	–	–	–	–	–	3.6	7.5	1400	725	4.4	7.5	1400	605
		HBM10 -22418	VBM10 -22418	–	–	–	–	–	–	–	–	4.7	7.5	1800	725	5.6	7.5	1800	605
		HBM10 -22519	VBM10 -22519	–	–	–	–	–	–	–	–	6.0	7.5	2300	725	7.1	7.5	2300	605
		HBM10 -22619	VBM10 -22619	–	–	–	–	–	–	–	–	7.5	7.5	2900	725	7.5	7.5	2400	605

選定表　B形バイエル・サイクロ可変減速機(2段形)

減速比 195, 231

0.2～7.5kW

減速比			195								231							
標準入力回転数 rpm			1500				1800				1500				1800			
出力回転数 rpm			1.5～6.2				1.8～7.4				1.3～5.2				1.6～6.2			
周波数 Hz			50				60				50				60			
電動機	形式		入力容量 kW		出力トルク kgf·m		入力容量 kW		出力トルク kgf·m		入力容量 kW		出力トルク kgf·m		入力容量 kW		出力トルク kgf·m	
kW×P	容量記号	横形	立形	最低速	最高速	最低速	最高速	最低速	最高速	最低速	最高速	最低速	最高速	最低速	最高速	最低速	最高速	最低速	最高速
0.2 ×4	N02	HBMN02-21109	–	0.13	0.2	50	19	0.16	0.2	50	16	0.11	0.2	50	23	0.13	0.2	50	19
		HBMN02-21309B	–	0.15	0.2	60	20	0.18	0.2	60	17	0.12	0.2	60	24	0.15	0.2	60	20
		HBMN02-21309A	–	0.18	0.2	75	20	0.2	0.2	68	17	0.16	0.2	75	24	0.19	0.2	75	20
0.4 ×4	N05	HBMN05-21310B	VBMN05-21310B	0.15	0.4	60	41	0.18	0.4	60	34	0.12	0.4	60	48	0.15	0.4	60	40
		HBMN05-21310A	VBMN05-21310A	0.18	0.4	75	41	0.22	0.4	75	34	0.16	0.4	75	48	0.19	0.4	75	40
		HBMN05-21611B	VBMN05-21611B	0.37	0.4	150	41	0.4	0.4	135	34	0.31	0.4	150	48	0.37	0.4	150	40
		HBMN05-21611A	VBMN05-21611A	0.4	0.4	160	41	–	–	–	–	0.37	0.4	180	48	0.4	0.4	160	40
		HBMN05-21711B	VBMN05-21711B	–	–	–	–	–	–	–	–	0.4	0.4	205	51	–	–	–	–
0.75×4	N1	HBMN1 -21611B	VBMN1 -21611B	0.37	0.75	150	76	0.44	0.75	150	63	0.31	0.75	150	90	0.37	0.75	150	75
		HBMN1 -21611A	VBMN1 -21611A	0.44	0.75	180	76	0.53	0.75	180	63	0.37	0.75	180	90	0.45	0.75	180	75
		HBMN1 -21711B	VBMN1 -21711B	0.51	0.75	220	81	0.61	0.75	220	67	0.43	0.75	220	96	0.52	0.75	220	80
		HBMN1 -21711A	VBMN1 -21711A	0.63	0.75	270	81	0.75	0.75	270	67	0.53	0.75	270	96	0.63	0.75	270	80
		HBMN1 -21813B	VBMN1 -21813B	0.74	0.75	320	81	–	–	–	–	0.63	0.75	320	96	0.75	0.75	320	80
		HBMN1 -21813A	VBMN1 -21813A	0.75	0.75	325	81	–	–	–	–	0.75	0.75	385	96	–	–	–	–
1.5 ×4	N2	HBMN2 -21711B	VBMN2 -21711B	0.51	1.5	220	160	0.61	1.5	220	135	0.43	1.5	220	190	0.52	1.5	220	160
		HBMN2 -21711A	VBMN2 -21711A	0.63	1.5	270	160	0.75	1.5	270	135	0.53	1.5	270	190	0.63	1.5	270	160
		HBMN2 -21813B	VBMN2 -21813B	0.74	1.5	320	160	0.89	1.5	320	135	0.63	1.5	320	190	0.75	1.5	320	160
		HBMN2 -21813A	VBMN2 -21813A	0.93	1.5	400	160	1.1	1.5	400	135	0.78	1.5	400	190	0.94	1.5	400	160
		HBMN2 -21911B	VBMN2 -21911B	1.3	1.5	560	160	1.5	1.5	540	135	1.1	1.5	560	190	1.3	1.5	560	160
		HBMN2 -21911A	VBMN2 -21911A	1.5	1.5	645	160	–	–	–	–	1.4	1.5	720	190	1.5	1.5	640	160
		HBMN2 -22013	VBMN2 -22013	–	–	–	–	–	–	–	–	1.3	1.5	720	205	–	–	–	–
		HBMN2 -22113	VBMN2 -22113	–	–	–	–	–	–	–	–	1.5	1.5	810	205	–	–	–	–
2.2 ×4	N3	HBMN3 -22116	VBMN3 -22116	1.8	2.2	840	250	2.2	2.2	835	210	1.8	2.2	950	295	2.1	2.2	950	250
		HBMN3 -22217	VBMN3 -22217	2.2	2.2	1000	250	–	–	–	–	2.2	2.2	1200	295	2.2	2.2	990	250
3.7 ×4	N5	HBMN5 -22116	VBMN5 -22116	1.8	3.7	840	420	2.2	3.7	840	350	1.8	3.7	950	500	2.1	3.7	950	415
		HBMN5 -22217	VBMN5 -22217	2.4	3.7	1100	420	2.9	3.7	1100	350	2.3	3.7	1250	500	2.8	3.7	1250	415
		HBMN5 -22318	VBMN5 -22318	3.1	3.7	1400	420	3.7	3.7	1400	350	3.0	3.7	1600	500	3.6	3.7	1600	415
		HBMN5 -22418	VBMN5 -22418	3.7	3.7	1700	420	–	–	–	–	3.7	3.7	2000	500	3.7	3.7	1650	415
5.5 ×4	N8	HBMN8 -22217	VBMN8 -22217	2.4	5.5	1100	625	2.9	5.5	1100	525	2.3	5.5	1250	745	2.8	5.5	1250	620
		HBMN8 -22318	VBMN8 -22318	3.1	5.5	1400	625	3.7	5.5	1400	525	3.0	5.5	1600	745	3.6	5.5	1600	620
		HBMN8 -22418	VBMN8 -22418	3.9	5.5	1800	625	4.7	5.5	1800	525	3.7	5.5	2000	745	4.4	5.5	2000	620
		HBMN8 -22519	VBMN8 -22519	5.0	5.5	2300	625	5.5	5.5	2100	525	4.8	5.5	2600	745	5.5	5.5	2500	620
		HBMN8 -22619	VBMN8 -22619	5.5	5.5	2500	625	–	–	–	–	5.5	5.5	2950	745	–	–	–	–
7.5 ×4	10	HBM10 -22318	VBM10 -22318	3.1	7.5	1400	855	3.7	7.5	1400	715	3.0	7.5	1600	1000	3.6	7.5	1600	845
		HBM10 -22418	VBM10 -22418	3.9	7.5	1800	855	4.7	7.5	1800	715	3.7	7.5	2000	1000	4.4	7.5	2000	845
		HBM10 -22519	VBM10 -22519	5.0	7.5	2300	855	6.0	7.5	2300	715	4.8	7.5	2600	1000	5.8	7.5	2600	845
		HBM10 -22619	VBM10 -22619	6.6	7.5	3000	855	7.5	7.5	2850	715	6.5	7.5	3500	1000	7.5	7.5	3400	845

(注) 1．ご使用にあたっては表中の入力容量および出力トルク以内でご使用ください。
2．出力回転数は電動機などのスリップを算入していません。3～5％のスリップがあるものとしてお選びください。
3．形式記号については16ページをご参照ください。
4．寸法図につきましては弊社営業所にご請求ください。

選定表　B形バイエル・サイクロ可変減速機(2段形)

減速比 273, 319

0.2～7.5kW

減速比			273								319							
標準入力回転数 rpm			1500				1800				1500				1800			
出力回転数 rpm			1.1～4.4				1.3～5.3				0.94～3.8				1.1～4.5			
周波数 Hz			50				60				50				60			
電動機		形式	入力容量 kW		出力トルク kgf·m		入力容量 kW		出力トルク kgf·m		入力容量 kW		出力トルク kgf·m		入力容量 kW		出力トルク kgf·m	
kW×P	容量記号	横形 / 立形	最低速	最高速	最低速	最高速	最低速	最高速	最低速	最高速	最低速	最高速	最低速	最高速	最低速	最高速	最低速	最高速
0.2 ×4	N02	HBMN02-21109 / —	0.09	0.2	50	27	0.11	0.2	50	22	0.08	0.2	50	31	0.10	0.2	50	26
		HBMN02-21309B / —	0.11	0.2	60	28	0.13	0.2	60	24	0.09	0.2	60	33	0.11	0.2	60	28
		HBMN02-21309A / —	0.13	0.2	75	28	0.16	0.2	75	24	0.11	0.2	75	33	0.14	0.2	75	28
0.4 ×4	N05	HBMN05-21310B / VBMN05-21310B	0.11	0.4	60	57	0.13	0.4	60	47	0.09	0.36	60	60	0.11	0.4	60	55
		HBMN05-21310A / VBMN05-21310A	0.13	0.4	75	57	0.16	0.4	75	47	0.11	0.4	75	66	0.14	0.4	75	55
		HBMN05-21611B / VBMN05-21611B	0.26	0.4	150	57	0.32	0.4	150	47	0.23	0.4	150	66	0.27	0.4	150	55
		HBMN05-21611A / VBMN05-21611A	0.32	0.4	180	57	0.38	0.4	180	47	0.27	0.4	180	66	0.33	0.4	180	55
		HBMN05-21711B / VBMN05-21711B	0.36	0.4	220	60	0.4	0.4	200	50	0.33	0.4	220	66	0.4	0.4	220	55
		HBMN05-21711A / VBMN05-21711A	0.4	0.4	240	60	—	—	—	—	0.4	0.4	265	66	—	—	—	—
0.75×4	N1	HBMN1 -21611B / VBMN1 -21611B	0.26	0.75	150	105	0.32	0.75	150	89	0.23	0.75	150	125	0.27	0.75	150	105
		HBMN1 -21611A / VBMN1 -21611A	0.32	0.75	180	105	0.38	0.75	180	89	0.27	0.75	180	125	0.33	0.75	180	105
		HBMN1 -21711B / VBMN1 -21711B	0.36	0.75	220	115	0.44	0.75	220	94	0.33	0.75	220	125	0.4	0.75	220	105
		HBMN1 -21711A / VBMN1 -21711A	0.45	0.75	270	115	0.54	0.75	270	94	0.41	0.75	270	125	0.49	0.75	270	105
		HBMN1 -21813B / VBMN1 -21813B	0.53	0.75	320	115	0.64	0.75	320	94	0.45	0.75	320	130	0.54	0.75	320	110
		HBMN1 -21813A / VBMN1 -21813A	0.66	0.75	400	115	0.75	0.75	375	94	0.57	0.75	400	130	0.68	0.75	400	110
		HBMN1 -21911B / VBMN1 -21911B	0.75	0.75	450	115	—	—	—	—	0.75	0.75	530	130	0.75	0.75	440	110
1.5 ×4	N2	HBMN2 -21711B / VBMN2 -21711B	0.36	1.5	220	220	0.44	1.5	220	190	0.33	1.3	220	220	0.4	1.5	220	205
		HBMN2 -21711A / VBMN2 -21711A	0.45	1.5	270	225	0.54	1.5	270	190	0.41	1.5	270	250	0.49	1.5	270	205
		HBMN2 -21813B / VBMN2 -21813B	0.53	1.5	320	225	0.64	1.5	320	190	0.45	1.5	320	265	0.54	1.5	320	220
		HBMN2 -21813A / VBMN2 -21813A	0.66	1.5	400	225	0.8	1.5	400	190	0.57	1.5	400	265	0.68	1.5	400	220
		HBMN2 -21911B / VBMN2 -21911B	0.93	1.5	560	225	1.1	1.5	560	190	0.79	1.5	560	265	0.95	1.5	560	220
		HBMN2 -21911A / VBMN2 -21911A	1.2	1.5	720	225	1.4	1.5	720	190	1.0	1.5	720	265	1.2	1.5	720	220
		HBMN2 -22013 / VBMN2 -22013	1.1	1.5	720	240	—	—	—	—	0.96	1.5	720	280	—	—	—	—
		HBMN2 -22113 / VBMN2 -22113	1.5	1.5	950	240	1.5	1.5	800	200	1.3	1.5	950	280	1.5	1.5	935	235
		HBMN2 -22213 / VBMN2 -22213	—	—	—	—	—	—	—	—	1.5	1.5	1100	280	—	—	—	—
2.2 ×4	N3	HBMN3 -22116 / VBMN3 -22116	1.5	2.2	950	350	1.8	2.2	950	295	1.3	2.2	950	410	1.5	2.2	950	340
		HBMN3 -22217 / VBMN3 -22217	2.0	2.2	1250	350	2.2	2.2	1150	295	1.7	2.2	1250	410	2.0	2.2	1250	340
		HBMN3 -22316 / VBMN3 -22316	2.2	2.2	1400	350	—	—	—	—	2.1	2.2	1600	410	2.2	2.2	1350	340
		HBMN3 -22416 / VBMN3 -22416	—	—	—	—	—	—	—	—	2.2	2.2	1650	410	—	—	—	—
3.7 ×4	N5	HBMN5 -22116 / VBMN5 -22116	1.5	3.7	950	590	1.8	3.7	950	490	1.3	3.7	950	690	1.5	3.7	950	575
		HBMN5 -22217 / VBMN5 -22217	2.0	3.7	1250	590	2.3	3.7	1250	490	1.7	3.7	1250	690	2.0	3.7	1250	575
		HBMN5 -22318 / VBMN5 -22318	2.5	3.7	1600	590	3.0	3.7	1600	490	2.1	3.7	1600	690	2.6	3.7	1600	575
		HBMN5 -22418 / VBMN5 -22418	3.1	3.7	2000	590	3.7	3.7	1950	490	2.7	3.7	2000	690	3.2	3.7	2000	575
		HBMN5 -22517 / VBMN5 -22517	3.7	3.7	2350	590	—	—	—	—	3.5	3.7	2600	690	3.7	3.7	2300	575
5.5 ×4	N8	HBMN8 -22217 / VBMN8 -22217	2.0	5.5	1250	880	2.3	5.5	1250	730	1.7	5.5	1250	1050	2.0	5.5	1250	855
		HBMN8 -22318 / VBMN8 -22318	2.5	5.5	1600	880	3.0	5.5	1600	730	2.1	5.5	1600	1050	2.6	5.5	1600	855
		HBMN8 -22418 / VBMN8 -22418	3.1	5.5	2000	880	3.8	5.5	2000	730	2.7	5.5	2000	1050	3.2	5.5	2000	855
		HBMN8 -22519 / VBMN8 -22519	4.1	5.5	2600	880	4.9	5.5	2600	730	3.5	5.5	2600	1050	4.2	5.5	2600	855
		HBMN8 -22619 / VBMN8 -22619	5.5	5.5	3500	880	5.5	5.5	2950	730	4.7	5.5	3500	1050	5.5	5.5	3400	855
		HBMN8 -22719B / VBMN8 -22719B	—	—	—	—	—	—	—	—	5.5	5.5	4100	1050	—	—	—	—
7.5 ×4	10	HBM10 -22318 / VBM10 -22318	2.5	7.5	1600	1200	3.0	7.5	1600	1000	2.1	7.5	1600	1400	2.6	7.5	1600	1150
		HBM10 -22418 / VBM10 -22418	3.1	7.5	2000	1200	3.8	7.5	2000	1000	2.7	7.5	2000	1400	3.2	7.5	2000	1150
		HBM10 -22519 / VBM10 -22519	4.1	7.5	2600	1200	4.9	7.5	2600	1000	3.5	7.5	2600	1400	4.2	7.5	2600	1150
		HBM10 -22619 / VBM10 -22619	5.5	7.5	3500	1200	6.6	7.5	3500	1000	4.7	7.5	3500	1400	5.6	7.5	3500	1150
		HBM10 -22719B / VBM10 -22719B	—	—	—	—	—	—	—	—	6.7	7.5	5000	1400	7.5	7.5	4650	1150
		HBM10 -22719A / VBM10 -22719A	—	—	—	—	—	—	—	—	7.5	7.5	5600	1400	—	—	—	—

選定表　B形バイエル・サイクロ可変減速機(2段形)

減速比 377, 473

0.2～7.5kW

減速比				377								473							
標準入力回転数 rpm				1500				1800				1500				1800			
出力回転数 rpm				0.80～3.2				1.0～3.8				0.63～2.5				0.76～3.0			
周波数 Hz				50				60				50				60			
電動機		形式		入力容量 kW		出力トルク kgf·m		入力容量 kW		出力トルク kgf·m		入力容量 kW		出力トルク kgf·m		入力容量 kW		出力トルク kgf·m	
kW×P	容量記号	横形	立形	最低速	最高速	最低速	最高速	最低速	最高速	最低速	最高速	最低速	最高速	最低速	最高速	最低速	最高速	最低速	最高速
0.2 ×4	N02	HBMN02-21109	—	0.07	0.2	50	37	0.08	0.2	50	31	0.05	0.2	50	46	0.07	0.20	50	38
		HBMN02-21309B	—	0.08	0.2	60	37	0.10	0.2	60	31	0.07	0.2	60	46	0.08	0.20	60	38
		HBMN02-21309A	—	0.10	0.2	75	37	0.12	0.2	75	31	0.08	0.2	75	46	0.10	0.20	75	38
0.4 ×4	N05	HBMN05-21310B	VBMN05-21310B	0.08	0.33	60	60	0.10	0.39	60	60	0.07	0.26	60	60	0.08	0.31	60	60
		HBMN05-21310A	VBMN05-21310A	0.10	0.4	75	74	0.12	0.4	75	61	0.08	0.33	75	75	0.10	0.39	75	75
		HBMN05-21611B	VBMN05-21611B	0.19	0.4	150	78	0.23	0.4	150	65	0.15	0.4	150	98	0.18	0.4	150	82
		HBMN05-21611A	VBMN05-21611A	0.23	0.4	180	78	0.28	0.4	180	65	0.18	0.4	180	98	0.22	0.4	180	82
		HBMN05-21711B	VBMN05-21711B	0.28	0.4	220	78	0.34	0.4	220	65	0.22	0.4	220	98	0.27	0.4	220	82
		HBMN05-21711A	VBMN05-21711A	0.34	0.4	270	78	0.4	0.4	260	65	0.27	0.4	270	98	0.33	0.4	270	82
		HBMN05-21911B	VBMN05-21911B	0.4	0.4	335	83	—	—	—	—	0.4	0.4	420	105	0.4	0.4	350	87
0.75×4	N1	HBMN1 -21611B	VBMN1 -21611B	0.19	0.75	150	145	0.23	0.75	150	125	0.15	0.61	150	150	0.18	0.73	150	150
		HBMN1 -21611A	VBMN1 -21611A	0.23	0.75	180	145	0.28	0.75	180	125	0.18	0.73	180	180	0.22	0.75	180	155
		HBMN1 -21711B	VBMN1 -21711B	0.28	0.75	220	145	0.34	0.75	220	125	0.22	0.75	220	185	0.27	0.75	220	155
		HBMN1 -21711A	VBMN1 -21711A	0.34	0.75	270	145	0.41	0.75	270	125	0.27	0.75	270	185	0.33	0.75	270	155
		HBMN1 -21813B	VBMN1 -21813B	0.41	0.75	320	145	0.49	0.75	320	125	0.33	0.75	320	185	0.39	0.75	320	155
		HBMN1 -21813A	VBMN1 -21813A	0.51	0.75	400	145	0.61	0.75	400	125	0.41	0.75	400	185	0.49	0.75	400	155
		HBMN1 -21911B	VBMN1 -21911B	0.67	0.75	560	155	0.75	0.75	520	130	0.54	0.75	560	195	0.64	0.75	560	165
		HBMN1 -21911A	VBMN1 -21911A	0.75	0.75	625	155	—	—	—	—	0.69	0.75	720	195	0.75	0.75	655	165
		HBMN1 -22013	VBMN1 -22013	—	—	—	—	—	—	—	—	0.75	0.75	785	195	—	—	—	—
1.5 ×4	N2	HBMN2 -21711B	VBMN2 -21711B	0.28	1.1	220	220	0.34	1.3	220	220	0.22	0.89	220	220	0.27	1.1	220	220
		HBMN2 -21711A	VBMN2 -21711A	0.34	1.4	270	270	0.41	1.5	270	245	0.27	1.1	270	270	0.33	1.3	270	270
		HBMN2 -21813B	VBMN2 -21813B	0.41	1.5	320	295	0.49	1.5	320	245	0.33	1.3	320	320	0.39	1.5	320	305
		HBMN2 -21813A	VBMN2 -21813A	0.51	1.5	400	295	0.61	1.5	400	245	0.41	1.5	400	370	0.49	1.5	400	305
		HBMN2 -21911B	VBMN2 -21911B	0.67	1.5	560	310	0.81	1.5	560	260	0.54	1.5	560	390	0.64	1.5	560	325
		HBMN2 -21911A	VBMN2 -21911A	0.86	1.5	720	310	1.0	1.5	720	260	0.69	1.5	720	390	0.83	1.5	720	325
		HBMN2 -22013	VBMN2 -22013	—	—	—	—	—	—	—	—	0.80	1.5	840	390	0.96	1.5	840	325
		HBMN2 -22113	VBMN2 -22113	1.1	1.5	950	310	1.4	1.5	950	260	1.1	1.5	1100	390	1.3	1.5	1100	325
		HBMN2 -22213	VBMN2 -22213	1.5	1.5	1250	310	1.5	1.5	1050	260	1.3	1.5	1400	390	1.5	1.5	1300	325
		HBMN2 -22316	VBMN2 -22316	—	—	—	—	—	—	—	—	1.5	1.5	1550	390	—	—	—	—
2.2 ×4	N3	HBMN3 -22116	VBMN3 -22116	1.1	2.2	950	460	1.4	2.2	950	380	1.1	2.2	1100	575	1.3	2.2	1100	480
		HBMN3 -22217	VBMN3 -22217	1.5	2.2	1250	460	1.8	2.2	1250	380	1.3	2.2	1400	575	1.6	2.2	1400	480
		HBMN3 -22316	VBMN3 -22316	1.9	2.2	1600	460	2.2	2.2	1550	380	1.7	2.2	1800	575	2.1	2.2	1800	480
		HBMN3 -22416	VBMN3 -22416	2.2	2.2	1850	460	—	—	—	—	2.2	2.2	2300	575	2.2	2.2	1900	480
3.7 ×4	N5	HBMN5 -22116	VBMN5 -22116	1.1	3.7	950	770	1.4	3.7	950	640	1.1	3.7	1100	965	1.3	3.7	1100	805
		HBMN5 -22217	VBMN5 -22217	1.5	3.7	1250	770	1.8	3.7	1250	640	1.3	3.7	1400	965	1.6	3.7	1400	805
		HBMN5 -22318	VBMN5 -22318	1.9	3.7	1600	770	2.3	3.7	1600	640	1.7	3.7	1800	965	2.1	3.7	1800	805
		HBMN5 -22418	VBMN5 -22418	2.4	3.7	2000	770	2.9	3.7	2000	640	2.2	3.7	2300	965	2.6	3.7	2300	805
		HBMN5 -22517	VBMN5 -22517	3.1	3.7	2600	770	3.7	3.7	2550	640	2.9	3.7	3000	965	3.4	3.7	3000	805
5.5 ×4	N8	HBMN8 -22217	VBMN8 -22217	1.5	5.5	1250	1150	1.8	5.5	1250	955	1.3	5.4	1400	1400	1.6	5.5	1400	1200
		HBMN8 -22318	VBMN8 -22318	1.9	5.5	1600	1150	2.3	5.5	1600	955	1.7	5.5	1800	1450	2.1	5.5	1800	1200
		HBMN8 -22418	VBMN8 -22418	2.4	5.5	2000	1150	2.9	5.5	2000	955	2.2	5.5	2300	1450	2.6	5.5	2300	1200
		HBMN8 -22519	VBMN8 -22519	3.1	5.5	2600	1150	3.7	5.5	2600	955	2.9	5.5	3000	1450	3.4	5.5	3000	1200
		HBMN8 -22619	VBMN8 -22619	4.2	5.5	3500	1150	5.0	5.5	3500	955	3.8	5.5	4000	1450	4.6	5.5	4000	1200
		HBMN8 -22719B	VBMN8 -22719B	5.5	5.5	4600	1150	5.5	5.5	3800	955	4.8	5.5	5000	1450	5.5	5.5	4800	1200
		HBMN8 -22719A	VBMN8 -22719A	—	—	—	—	—	—	—	—	5.5	5.5	5750	1450	—	—	—	—
7.5 ×4	10	HBM10 -22318	VBM10 -22318	1.9	7.5	1600	1550	2.3	7.5	1600	1300	1.7	6.9	1800	1800	2.1	7.5	1800	1650
		HBM10 -22418	VBM10 -22418	2.4	7.5	2000	1550	2.9	7.5	2000	1300	2.2	7.5	2300	1950	2.6	7.5	2300	1650
		HBM10 -22519	VBM10 -22519	3.1	7.5	2600	1550	3.7	7.5	2600	1300	2.9	7.5	3000	1950	3.4	7.5	3000	1650
		HBM10 -22619	VBM10 -22619	4.2	7.5	3500	1550	5.0	7.5	3500	1300	3.8	7.5	4000	1950	4.6	7.5	4000	1650
		HBM10 -22719B	VBM10 -22719B	6.0	7.5	5000	1550	7.2	7.5	5000	1300	4.8	7.5	5000	1950	5.7	7.5	5000	1650
		HBM10 -22719A	VBM10 -22719A	7.2	7.5	6000	1550	7.5	7.5	5200	1300	5.7	7.5	6000	1950	6.9	7.5	6000	1650

(注) 1．ご使用にあたっては表中の入力容量および出力トルク以内でご使用ください。但し、□は出力トルク以内でご使用ください。
2．出力回転数は電動機などのスリップを算入していません。3～5％のスリップがあるものとしてお選びください。
3．形式記号については16ページをご参照ください。
4．寸法図につきましては弊社営業所にご請求ください。

選定表　B形バイエル・サイクロ可変減速機（2段形）

減速比 559, 649

0.2～7.5kW

減速比				559								649							
標準入力回転数 rpm				1500				1800				1500				1800			
出力回転数 rpm				0.54～2.1				0.64～2.6				0.46～1.8				0.55～2.2			
周波数 Hz				50				60				50				60			
電動機		形式		入力容量 kW		出力トルク kgf·m		入力容量 kW		出力トルク kgf·m		入力容量 kW		出力トルク kgf·m		入力容量 kW		出力トルク kgf·m	
kW×P	容量記号	横形	立形	最低速	最高速	最低速	最高速	最低速	最高速	最低速	最高速	最低速	最高速	最低速	最高速	最低速	最高速	最低速	最高速
0.2 ×4	N02	HBMN02-21109	—	0.05	0.2	50	50	0.06	0.2	50	42	0.04	0.17	50	50	0.05	0.2	50	49
		HBMN02-21309B	—	0.06	0.2	60	51	0.07	0.2	60	42	0.05	0.2	60	59	0.06	0.2	60	49
		HBMN02-21309A	—	0.07	0.2	75	51	0.09	0.2	75	42	0.06	0.2	75	59	0.08	0.2	75	49
0.4 ×4	N05	HBMN05-21310B	VBMN05-21310B	0.07	0.28	60	60	0.08	0.33	60	60	0.06	0.24	60	60	0.07	0.28	60	60
		HBMN05-21310A	VBMN05-21310A	0.09	0.34	75	75	0.10	0.4	75	73	0.07	0.30	75	75	0.09	0.36	75	75
		HBMN05-21611B	VBMN05-21611B	0.14	0.4	150	110	0.17	0.4	150	91	0.12	0.4	150	125	0.14	0.4	150	105
		HBMN05-21611A	VBMN05-21611A	0.17	0.4	180	110	0.20	0.4	180	91	0.14	0.4	180	125	0.17	0.4	180	105
		HBMN05-21711B	VBMN05-21711B	0.20	0.4	220	110	0.24	0.4	220	91	0.17	0.4	220	125	0.21	0.4	220	105
		HBMN05-21711A	VBMN05-21711A	0.25	0.4	270	110	0.30	0.4	270	91	0.21	0.4	270	125	0.26	0.4	270	105
		HBMN05-21911B	VBMN05-21911B	0.4	0.4	495	125	0.4	0.4	410	105	0.39	0.4	560	145	0.4	0.4	480	120
		HBMN05-21911A	VBMN05-21911A	—	—	—	—	—	—	—	—	0.4	0.4	575	145	—	—	—	—
0.75×4	N1	HBMN1 -21611B	VBMN1 -21611B	0.14	0.55	150	150	0.17	0.66	150	150	0.12	0.47	150	150	0.14	0.57	150	150
		HBMN1 -21611A	VBMN1 -21611A	0.17	0.66	180	180	0.20	0.75	180	170	0.14	0.57	180	180	0.17	0.68	180	180
		HBMN1 -21711B	VBMN1 -21711B	0.20	0.75	220	205	0.24	0.75	220	170	0.17	0.70	220	220	0.21	0.75	220	200
		HBMN1 -21711A	VBMN1 -21711A	0.25	0.75	270	205	0.30	0.75	270	170	0.21	0.75	270	235	0.26	0.75	270	200
		HBMN1 -21813B	VBMN1 -21813B	0.28	0.75	320	220	0.33	0.75	320	180	0.24	0.75	320	255	0.28	0.75	320	210
		HBMN1 -21813A	VBMN1 -21813A	0.34	0.75	400	220	0.41	0.75	400	180	0.30	0.75	400	255	0.36	0.75	400	210
		HBMN1 -21911B	VBMN1 -21911B	0.45	0.75	560	230	0.54	0.75	560	195	0.39	0.75	560	270	0.47	0.75	560	225
		HBMN1 -21911A	VBMN1 -21911A	0.58	0.75	720	230	0.70	0.75	720	195	0.50	0.75	720	270	0.60	0.75	720	225
		HBMN1 -22013	VBMN1 -22013	0.68	0.75	840	230	0.75	0.75	770	195	0.59	0.75	840	270	0.70	0.75	840	225
		HBMN1 -22113	VBMN1 -22113	0.75	0.75	925	230	—	—	—	—	0.75	0.75	1100	270	0.75	0.75	895	225
1.5 ×4	N2	HBMN2 -21711B	VBMN2 -21711B	0.20	0.81	220	220	0.24	0.97	220	220	0.17	0.70	220	220	0.21	0.83	220	220
		HBMN2 -21711A	VBMN2 -21711A	0.25	0.99	270	270	0.30	1.2	270	270	0.21	0.85	270	270	0.26	1.0	270	270
		HBMN2 -21813B	VBMN2 -21813B	0.28	1.1	320	320	0.33	1.3	320	320	0.24	0.95	320	320	0.28	1.1	320	320
		HBMN2 -21813A	VBMN2 -21813A	0.34	1.4	400	400	0.41	1.5	400	365	0.30	1.2	400	400	0.36	1.4	400	400
		HBMN2 -21911B	VBMN2 -21911B	0.45	1.5	560	465	0.54	1.5	560	385	0.39	1.5	560	540	0.47	1.5	560	450
		HBMN2 -21911A	VBMN2 -21911A	0.58	1.5	720	465	0.70	1.5	720	385	0.50	1.5	720	540	0.60	1.5	720	450
		HBMN2 -22013	VBMN2 -22013	0.68	1.5	840	465	0.82	1.5	840	385	0.59	1.5	840	540	0.70	1.5	840	450
		HBMN2 -22113	VBMN2 -22113	0.89	1.5	1100	465	1.1	1.5	1100	385	0.77	1.5	1100	540	0.92	1.5	1100	450
		HBMN2 -22213	VBMN2 -22213	1.1	1.5	1400	465	1.4	1.5	1400	385	0.98	1.5	1400	540	1.2	1.5	1400	450
		HBMN2 -22316	VBMN2 -22316	1.5	1.5	1800	465	1.5	1.5	1550	385	1.3	1.5	1800	540	1.5	1.5	1800	450
		HBMN2 -22416	VBMN2 -22416	—	—	—	—	—	—	—	—	1.5	1.5	2150	540	—	—	—	—
2.2 ×4	N3	HBMN3 -22116	VBMN3 -22116	0.89	2.2	1100	680	1.1	2.2	1100	565	0.77	2.2	1100	790	0.92	2.2	1100	655
		HBMN3 -22217	VBMN3 -22217	1.1	2.2	1400	680	1.4	2.2	1400	565	0.98	2.2	1400	790	1.2	2.2	1400	655
		HBMN3 -22316	VBMN3 -22316	1.5	2.2	1800	680	1.7	2.2	1800	565	1.3	2.2	1800	790	1.5	2.2	1800	655
		HBMN3 -22416	VBMN3 -22416	1.9	2.2	2300	680	2.2	2.2	2250	565	1.6	2.2	2300	790	1.9	2.2	2300	655
		HBMN3 -22517	VBMN3 -22517	2.2	2.2	2700	680	—	—	—	—	2.1	2.2	3000	790	2.2	2.2	2650	655
3.7 ×4	N5	HBMN5 -22116	VBMN5 -22116	0.89	3.6	1100	1100	1.1	3.7	1100	950	0.77	3.1	1100	1100	0.92	3.7	1100	1100
		HBMN5 -22217	VBMN5 -22217	1.1	3.7	1400	1150	1.4	3.7	1400	950	0.98	3.7	1400	1350	1.2	3.7	1400	1100
		HBMN5 -22318	VBMN8 -22318	1.5	3.7	1800	1150	1.7	3.7	1800	950	1.3	3.7	1800	1350	1.5	3.7	1800	1100
		HBMN5 -22418	VBMN5 -22418	1.9	3.7	2300	1150	2.2	3.7	2300	950	1.6	3.7	2300	1350	1.9	3.7	2300	1100
		HBMN5 -22517	VBMN5 -22517	2.4	3.7	3000	1150	2.9	3.7	3000	950	2.1	3.7	3000	1350	2.5	3.7	3000	1100
5.5 ×4	N8	HBMN8 -22217	VBMN8 -22217	1.1	4.5	1400	1400	1.4	5.4	1400	1400	0.98	3.9	1400	1400	1.2	4.7	1400	1400
		HBMN8 -22318	VBMN8 -22318	1.5	5.5	1800	1700	1.7	5.5	1800	1400	1.3	5.0	1800	1800	1.5	5.5	1800	1650
		HBMN8 -22418	VBMN8 -22418	1.9	5.5	2300	1700	2.2	5.5	2300	1400	1.6	5.5	2300	1950	1.9	5.5	2300	1650
		HBMN8 -22519	VBMN8 -22519	2.4	5.5	3000	1700	2.9	5.5	3000	1400	2.1	5.5	3000	1950	2.5	5.5	3000	1650
		HBMN8 -22619	VBMN8 -22619	3.2	5.5	4000	1700	3.9	5.5	4000	1400	2.8	5.5	4000	1950	3.3	5.5	4000	1650
		HBMN8 -22719B	VBMN8 -22719B	4.0	5.5	5000	1700	4.9	5.5	5000	1400	3.5	5.5	5000	1950	4.2	5.5	5000	1650
		HBMN8 -22719A	VBMN8 -22719A	4.9	5.5	6000	1700	5.5	5.5	5650	1400	4.2	5.5	6000	1950	5.0	5.5	6000	1650
7.5 ×4	10	HBM10 -22318	VBM10 -22318	1.5	5.8	1800	1800	1.7	7.0	1800	1800	1.3	5.0	1800	1800	1.5	6.0	1800	1800
		HBM10 -22418	VBM10 -22418	1.9	7.4	2300	2300	2.2	7.5	2300	1950	1.6	6.4	2300	2300	1.9	7.5	2300	2250
		HBM10 -22519	VBM10 -22519	2.4	7.5	3000	2300	2.9	7.5	3000	1950	2.1	7.5	3000	2700	2.5	7.5	3000	2250
		HBM10 -22619	VBM10 -22619	3.2	7.5	4000	2300	3.9	7.5	4000	1950	2.8	7.5	4000	2700	3.3	7.5	4000	2250
		HBM10 -22719B	VBM10 -22719B	4.0	7.5	5000	2300	4.9	7.5	5000	1950	3.5	7.5	5000	2700	4.2	7.5	5000	2250
		HBM10 -22719A	VBM10 -22719A	4.9	7.5	6000	2300	5.8	7.5	6000	1950	4.2	7.5	6000	2700	5.0	7.5	6000	2250

選定表　B形バイエル・サイクロ可変減速機（2段形）

減速比 731，841

0.2～7.5kW

減速比				731								841							
標準入力回転数 rpm				1500				1800				1500				1800			
出力回転数 rpm				0.41～1.6				0.49～2.0				0.36～1.4				0.43～1.7			
周波数 Hz				50				60				50				60			
電動機		形式		入力容量 kW		出力トルク kgf·m		入力容量 kW		出力トルク kgf·m		入力容量 kW		出力トルク kgf·m		入力容量 kW		出力トルク kgf·m	
kW×P	容量記号	横形	立形	最低速	最高速	最低速	最高速	最低速	最高速	最低速	最高速	最低速	最高速	最低速	最高速	最低速	最高速	最低速	最高速
0.2 ×4	N02	HBMN02-21109	–	0.04	0.15	50	50	0.05	0.18	50	50	0.03	0.13	50	50	0.04	0.16	50	50
		HBMN02-21309B	–	0.05	0.18	60	60	0.05	0.2	60	55	0.04	0.16	60	60	0.05	0.19	60	60
		HBMN02-21309A	–	0.06	0.2	75	67	0.07	0.2	75	55	0.05	0.20	75	75	0.06	0.2	75	64
0.4 ×4	N05	HBMN05-21310B	VBMN05-21310B	0.05	0.21	60	60	0.06	0.25	60	60	0.05	0.18	60	60	0.05	0.22	60	60
		HBMN05-21310A	VBMN05-21310A	0.07	0.26	75	75	0.08	0.32	75	75	0.06	0.23	75	75	0.07	0.27	75	75
		HBMN05-21611B	VBMN05-21611B	0.11	0.4	150	145	0.13	0.4	150	120	0.10	0.39	150	150	0.12	0.4	150	130
		HBMN05-21611A	VBMN05-21611A	0.13	0.4	180	145	0.15	0.4	180	120	0.12	0.4	180	155	0.14	0.4	180	130
		HBMN05-21711B	VBMN05-21711B	0.15	0.4	220	145	0.19	0.4	220	120	0.13	0.4	220	165	0.16	0.4	220	135
		HBMN05-21911A	VBMN05-21711A	0.19	0.4	270	145	0.23	0.4	270	120	0.16	0.4	270	165	0.20	0.4	270	135
		HBMN05-21911B	VBMN05-21911B	0.35	0.4	560	160	0.4	0.4	540	135	0.30	0.4	560	185	0.36	0.4	560	155
		HBMN05-21911A	VBMN05-21911A	0.4	0.4	645	160	–	–	–	–	0.39	0.4	720	185	0.4	0.4	620	155
0.75×4	N1	HBMN1 -21611B	VBMN1 -21611B	0.11	0.42	150	150	0.13	0.51	150	150	0.10	0.39	150	150	0.12	0.47	150	150
		HBMN1 -21611A	VBMN1 -21611A	0.13	0.51	180	180	0.15	0.61	180	180	0.12	0.47	180	180	0.14	0.56	180	180
		HBMN1 -21711B	VBMN1 -21711B	0.15	0.62	220	220	0.19	0.74	220	220	0.13	0.54	220	220	0.16	0.64	220	220
		HBMN1 -21711A	VBMN1 -21711A	0.19	0.75	270	265	0.23	0.75	270	225	0.16	0.66	270	270	0.20	0.75	270	255
		HBMN1 -21813B	VBMN1 -21813B	0.21	0.75	320	285	0.25	0.75	320	240	0.18	0.73	320	320	0.22	0.75	320	275
		HBMN1 -21813A	VBMN1 -21813A	0.26	0.75	400	285	0.32	0.75	400	240	0.23	0.75	400	330	0.27	0.75	400	275
		HBMN1 -21911B	VBMN1 -21911B	0.35	0.75	560	305	0.42	0.75	560	250	0.30	0.75	560	350	0.36	0.75	560	290
		HBMN1 -21911A	VBMN1 -21911A	0.45	0.75	720	305	0.53	0.75	720	250	0.39	0.75	720	350	0.46	0.75	720	290
		HBMN1 -22013	VBMN1 -22013	0.52	0.75	840	305	0.62	0.75	840	250	–	–	–	–	–	–	–	–
		HBMN1 -22113	VBMN1 -22113	0.68	0.75	1100	305	0.75	0.75	1000	250	0.51	0.75	950	350	0.61	0.75	950	290
		HBMN1 -22213	VBMN1 -22213	0.75	0.75	1200	305	–	–	–	–	0.67	0.75	1250	350	0.75	0.75	1150	290
1.5 ×4	N2	HBMN2 -21711B	VBMN2 -21711B	0.15	0.62	220	220	0.19	0.74	220	220	0.13	0.54	220	220	0.16	0.64	220	220
		HBMN2 -21711A	VBMN2 -21711A	0.19	0.76	270	270	0.23	0.91	270	270	0.16	0.66	270	270	0.20	0.79	270	270
		HBMN2 -21813B	VBMN2 -21813B	0.21	0.84	320	320	0.25	1.0	320	320	0.18	0.73	320	320	0.22	0.88	320	320
		HBMN2 -21813A	VBMN2 -21813A	0.26	1.1	400	400	0.32	1.3	400	400	0.23	0.91	400	400	0.27	1.1	400	400
		HBMN2 -21911B	VBMN2 -21911B	0.35	1.4	560	560	0.42	1.5	560	505	0.30	1.2	560	560	0.36	1.4	560	560
		HBMN2 -21911A	VBMN2 -21911A	0.45	1.5	720	605	0.53	1.5	720	505	0.39	1.5	720	695	0.46	1.5	720	580
		HBMN2 -22013	VBMN2 -22013	0.52	1.5	840	605	0.62	1.5	840	505	–	–	–	–	–	–	–	–
		HBMN2 -22113	VBMN2 -22113	0.68	1.5	1100	605	0.82	1.5	1100	505	0.51	1.5	950	695	0.61	1.5	950	580
		HBMN2 -22213	VBMN2 -22213	0.87	1.5	1400	605	1.0	1.5	1400	505	0.67	1.5	1250	695	0.81	1.5	1250	580
		HBMN2 -22316	VBMN2 -22316	1.1	1.5	1800	605	1.3	1.5	1800	505	0.86	1.5	1600	695	1.0	1.5	1600	580
		HBMN2 -22416	VBMN2 -22416	1.4	1.5	2300	605	1.5	1.5	2000	505	1.1	1.5	2000	695	1.3	1.5	2000	580
2.2 ×4	N3	HBMN3 -22116	VBMN3 -22116	0.68	2.2	1100	890	0.82	2.2	1100	740	0.51	2.0	950	950	0.61	2.2	950	850
		HBMN3 -22217	VBMN3 -22217	0.87	2.2	1400	890	1.0	2.2	1400	740	0.67	2.2	1250	1000	0.81	2.2	1250	850
		HBMN3 -22316	VBMN3 -22316	1.1	2.2	1800	890	1.3	2.2	1800	740	0.86	2.2	1600	1000	1.0	2.2	1600	850
		HBMN3 -22416	VBMN3 -22416	1.4	2.2	2300	890	1.7	2.2	2300	740	1.1	2.2	2000	1000	1.3	2.2	2000	850
		HBMN3 -22517	VBMN3 -22517	1.9	2.2	3000	890	2.2	2.2	2950	740	1.4	2.2	2600	1000	1.7	2.2	2600	850
3.7 ×4	N5	HBMN5 -22116	VBMN5 -22116	0.68	2.7	1100	1100	0.82	3.3	1100	1100	0.51	2.0	950	950	0.61	2.5	950	950
		HBMN5 -22217	VBMN5 -22217	0.87	3.5	1400	1400	1.0	3.7	1400	1250	0.67	2.7	1250	1250	0.81	3.2	1250	1250
		HBMN5 -22318	VBMN5 -22318	1.1	3.7	1800	1500	1.3	3.7	1800	1250	0.86	3.4	1600	1600	1.0	3.7	1600	1450
		HBMN5 -22418	VBMN5 -22418	1.4	3.7	2300	1500	1.7	3.7	2300	1250	1.1	3.7	2000	1700	1.3	3.7	2000	1450
		HBMN5 -22517	VBMN5 -22517	1.9	3.7	3000	1500	2.2	3.7	3000	1250	1.4	3.7	2600	1700	1.7	3.7	2600	1450
5.5 ×4	N8	HBMN8 -22217	VBMN8 -22217	0.87	3.5	1400	1400	1.0	4.2	1400	1400	0.67	2.7	1250	1250	0.81	3.2	1250	1250
		HBMN8 -22318	VBMN8 -22318	1.1	4.5	1800	1800	1.3	5.3	1800	1800	0.86	3.4	1600	1600	1.0	4.1	1600	1600
		HBMN8 -22418	VBMN8 -22418	1.4	5.5	2300	2200	1.7	5.5	2300	1850	1.1	4.3	2000	2000	1.3	5.2	2000	2000
		HBMN8 -22519	VBMN8 -22519	1.9	5.5	3000	2200	2.2	5.5	3000	1850	1.4	5.5	2600	2550	1.7	5.5	2600	2150
		HBMN8 -22619	VBMN8 -22619	2.5	5.5	4000	2200	3.0	5.5	4000	1850	1.9	5.5	3500	2550	2.3	5.5	3500	2150
		HBMN8 -22719B	VBMN8 -22719B	3.1	5.5	5000	2200	3.7	5.5	5000	1850	2.7	5.5	5000	2550	3.2	5.5	5000	2150
		HBMN8 -22719A	VBMN8 -22719A	3.7	5.5	6000	2200	4.5	5.5	6000	1850	3.2	5.5	6000	2550	3.9	5.5	6000	2150
7.5 ×4	10	HBM10 -22318	VBM10 -22318	1.1	4.5	1800	1800	1.3	5.3	1800	1800	0.86	3.4	1600	1600	1.0	4.1	1600	1600
		HBM10 -22418	VBM10 -22418	1.4	5.7	2300	2300	1.7	6.8	2300	2300	1.1	4.3	2000	2000	1.3	5.2	2000	2000
		HBM10 -22519	VBM10 -22519	1.9	7.4	3000	3000	2.2	7.5	3000	2500	1.4	5:6	2600	2600	1.7	6.7	2600	2600
		HBM10 -22619	VBM10 -22619	2.5	7.5	4000	3050	3.0	7.5	4000	2500	1.9	7.5	3500	3500	2.3	7.5	3500	2900
		HBM10 -22719B	VBM10 -22719B	3.1	7.5	5000	3050	3.7	7.5	5000	2500	2.7	7.5	5000	3500	3.2	7.5	5000	2900
		HBM10 -22719A	VBM10 -22719A	3.7	7.5	6000	3050	4.5	7.5	6000	2500	3.2	7.5	6000	3500	3.9	7.5	6000	2900

（注）1．ご使用にあたっては表中の入力容量および出力トルク以内でご使用ください。但し、□は出力トルク以内でご使用ください。
2．出力回転数は電動機などのスリップを算入していません。3～5％のスリップがあるものとしてお選びください。
3．形式記号については16ページをご参照ください。

選定表　B形バイエル・サイクロ可変減速機（2段形）

減速比 1003

0.2～7.5kW

減速比		1003							
標準入力回転数 rpm		1500				1800			
出力回転数 rpm		0.30～1.2				0.36～1.4			
周波数 Hz		50				60			
電動機	形式		入力容量 kW		出力トルク kgf·m		入力容量 kW		出力トルク kgf·m	
kW×P 容量記号	横形	立形	最低速	最高速	最低速	最高速	最低速	最高速	最低速	最高速
0.2 ×4 N02	HBMN02-21109	–	0.03	0.11	50	50	0.03	0.13	50	50
	HBMN02-21309B	–	0.04	0.15	60	60	0.05	0.18	60	60
	HBMN02-21309A	–	0.05	0.19	75	75	0.06	0.2	75	65
0.4 ×4 N05	HBMN05-21310B	VBMN05-21310B	0.04	0.15	60	60	0.05	0.18	60	60
	HBMN05-21310A	VBMN05-21310A	0.05	0.19	75	75	0.06	0.23	75	75
	HBMN05-21611B	VBMN05-21611B	0.08	0.33	150	150	0.10	0.39	150	150
	HBMN05-21611A	VBMN05-21611A	0.10	0.39	180	180	0.12	0.4	180	150
	HBMN05-21711B	VBMN05-21711B	0.11	0.4	220	195	0.13	0.4	220	165
	HBMN05-21711A	VBMN05-21711A	0.14	0.4	270	195	0.17	0.4	270	165
	HBMN05-21911B	VBMN05-21911B	0.27	0.4	560	210	0.32	0.4	560	175
	HBMN05-21911A	VBMN05-21911A	0.35	0.4	720	210	0.4	0.4	695	175
0.75×4 N1	HBMN1 -21611B	VBMN1 -21611B	0.08	0.33	150	150	0.10	0.39	150	150
	HBMN1 -21611A	VBMN1 -21611A	0.10	0.39	180	180	0.12	0.47	180	180
	HBMN1 -21711B	VBMN1 -21711B	0.11	0.45	220	220	0.13	0.54	220	220
	HBMN1 -21711A	VBMN1 -21711A	0.14	0.55	270	270	0.17	0.66	270	270
	HBMN1 -21813B	VBMN1 -21813B	0.15	0.61	320	320	0.18	0.74	320	320
	HBMN1 -21813A	VBMN1 -21813A	0.19	0.75	400	390	0.23	0.75	400	325
	HBMN1 -21911B	VBMN1 -21911B	0.27	0.75	560	390	0.32	0.75	560	325
	HBMN1 -21911A	VBMN1 -21911A	0.35	0.75	720	390	0.41	0.75	720	325
	HBMN1 -22013	VBMN1 -22013	0.38	0.75	840	415	0.45	0.75	840	345
	HBMN1 -22113	VBMN1 -22113	0.50	0.75	1100	415	0.60	0.75	1100	345
	HBMN1 -22213	VBMN1 -22213	0.63	0.75	1400	415	0.75	0.75	1400	345
1.5 ×4 N2	HBMN2 -21711B	VBMN2 -21711B	0.11	0.45	220	220	0.13	0.54	220	220
	HBMN2 -21711A	VBMN2 -21711A	0.14	0.55	270	270	0.17	0.66	270	270
	HBMN2 -21813B	VBMN2 -21813B	0.15	0.61	320	320	0.18	0.74	320	320
	HBMN2 -21813A	VHMN2 -21813A	0.19	0.77	400	400	0.23	0.92	400	400
	HBMN2 -21911B	VBMN2 -21911B	0.27	1.1	560	560	0.32	1.3	560	560
	HBMN2 -21911A	VBMN2 -21911A	0.35	1.4	720	720	0.41	1.5	720	650
	HBMN2 -22013	VBMN2 -22013	0.38	1.5	840	830	0.45	1.5	840	695
	HBMN2 -22113	VBMN2 -22113	0.50	1.5	1100	830	0.60	1.5	1100	695
	HBMN2 -22213	VBMN2 -22213	0.63	1.5	1400	830	0.76	1.5	1400	695
	HBMN2 -22316	VBMN2 -22316	0.81	1.5	1800	830	0.97	1.5	1800	695
	HBMN2 -22416	VBMN2 -22416	1.0	1.5	2300	830	1.2	1.5	2300	695
2.2 ×4 N3	HBMN3 -22116	VBMN3 -22116	0.50	2.0	1100	1100	0.60	2.2	1100	1000
	HBMN3 -22217	VBMN3 -22217	0.63	2.2	1400	1200	0.76	2.2	1400	1000
	HBMN3 -22316	VBMN3 -22316	0.81	2.2	1800	1200	0.97	2.2	1800	1000
	HBMN3 -22416	VBMN3 -22416	1.0	2.2	2300	1200	1.2	2.2	2300	1000
	HBMN3 -22517	VBMN3 -22517	1.4	2.2	3000	1200	1.6	2.2	3000	1000
3.7 ×4 N5	HBMN5 -22116	VBMN5 -22116	0.50	2.0	1100	1100	0.60	2.4	1100	1100
	HBMN5 -22217	VBMN5 -22217	0.63	2.5	1400	1400	0.76	3.0	1400	1400
	HBMN5 -22318	VBMN5 -22318	0.81	3.2	1800	1800	0.97	3.7	1800	1700
	HBMN5 -22418	VBMN5 -22418	1.0	3.7	2300	2050	1.2	3.7	2300	1700
	HBMN5 -22517	VBMN5 -22517	1.4	3.7	3000	2050	1.6	3.7	3000	1700
5.5 ×4 N8	HBMN8 -22217	VBMN5 -22217	0.63	2.5	1400	1400	0.76	3.0	1400	1400
	HBMN8 -22318	VBMN8 -22318	0.81	3.2	1800	1800	0.97	3.9	1800	1800
	HBMN8 -22418	VBMN8 -22418	1.0	4.2	2300	2300	1.2	5.0	2300	2300
	HBMN8 -22519	VBMN8 -22519	1.4	5.4	3000	3000	1.6	5.5	3000	2550
	HBMN8 -22619	VBMN8 -22619	1.8	5.5	4000	3050	2.2	5.5	4000	2550
	HBMN8 -22719B	VBMN8 -22719B	2.4	5.5	5000	2850	2.9	5.5	5000	2400
	HBMN8 -22719A	VBMN8 -22719A	2.9	5.5	6000	2850	3.5	5.5	6000	2400
7.5 ×4 10	HBM10 -22318	VBM10 -22318	0.81	3.2	1800	1800	0.97	3.9	1800	1800
	HBM10 -22418	VBM10 -22418	1.0	4.2	2300	2300	1.2	5.0	2300	2300
	HBM10 -22519	VBM10 -22519	1.4	5.4	3000	3000	1.6	6.5	3000	3000
	HBM10 -22619	VBM10 -22619	1.8	7.2	4000	4000	2.2	7.5	4000	3450
	HBM10 -22719B	VBM10 -22719B	2.4	7.5	5000	3900	2.9	7.5	5000	3250
	HBM10 -22719A	VBM10 -22719A	2.9	7.5	6000	3900	3.5	7.5	6000	3250

(注) 1．ご使用にあたっては表中の入力容量および出力トルク以内でご使用ください。但し、□は出力トルク以内でご使用ください。
2．出力回転数は電動機などのスリップを算入していません。3～5％のスリップがあるものとしてお選びください。
3．形式記号については16ページをご参照ください。
4．寸法図につきましては弊社営業所にご請求ください。

B形寸法図

目次

共通仕様

1．電動機……全閉外扇カゴ形三相誘導電動機、屋内形、連続定格、電源は200V 50/60Hz 220V 60Hzを標準としています。

絶縁の種類は下記を標準としております。

極数	出力（kW）	絶縁の種類
4	0.2, 0.4	E 種
	0.75～7.5	B 種
6	11 , 15	B 種
	22	F 種
8	37 ～110	F 種

人-△起動方式を必要とする場合は、ご注文時にご指示ください。
特性はJIS C 4210によっています。
寸法図中、DM, J, L寸法は多少現物と異なる場合があります。

2．入・出力軸寸法公差……JIS B 0401-1976 “h6”です。

3．キーはJIS B 1301-1976平行キーによっています。

4．フランジ部嵌合寸法公差は JIS B 0401-1976によっています。

5．標準塗装色……マンセル 5B5/2

6．本寸法図は予告なしで変更する場合があります。

〔図 1〕

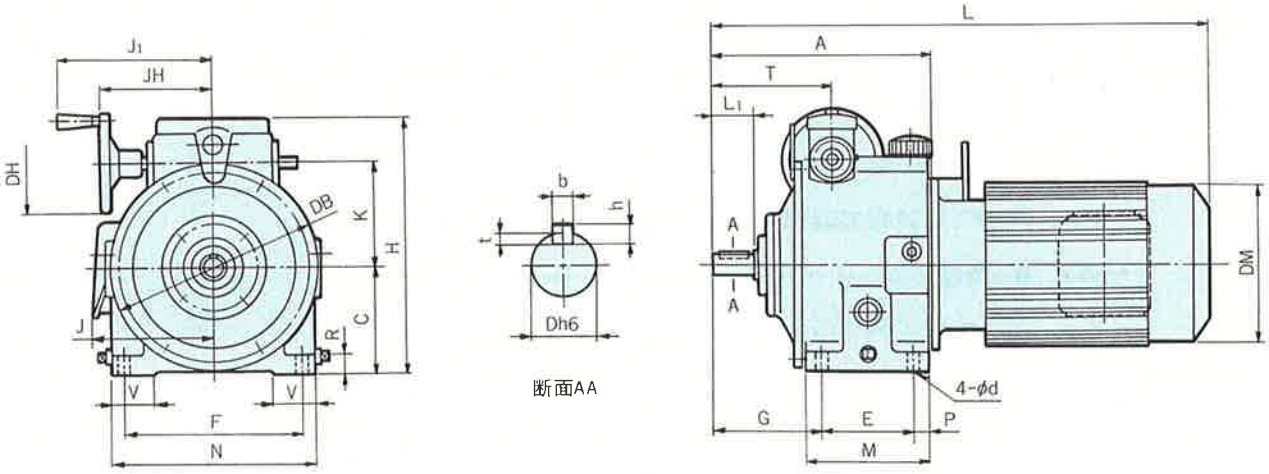

〔図 2〕

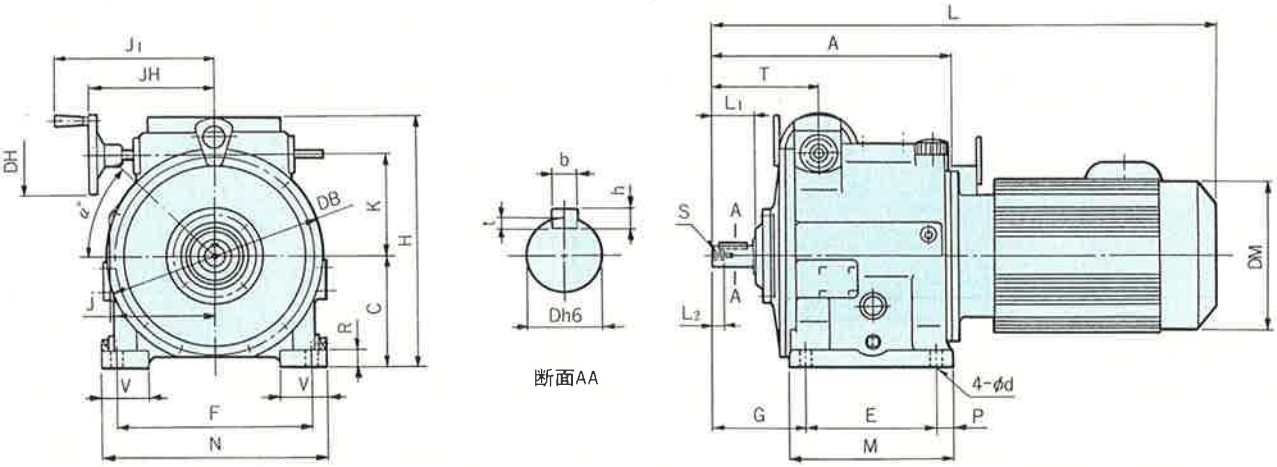

(mm)

項	図番	形　式	A	C	D	DB	DH	DM	E	F	G	H	J	J1	JH	K	L	L1	L2	M	N	P	R	S	T	V	d	b	h	t	α	重量(kg)
1	1	N02BM	204	100	19	194	94	124	85	165	102	240	85	145	105	98	380	40	—	113	190	14	18	—	112	40	11	6	6	3.5	0	23
2	1	N05BM	204	100	19	194	94	124	85	165	102	240	85	145	105	98	400	40	—	113	190	14	18	—	112	40	11	6	6	3.5	0	24
3	2	N 1 BM	277	130	25	250	94	148	150	225	110	294	114	185	145	120	509	50	15	190	260	20	20	M8	125	55	14	8	7	4	45	45
4	2	N 2 BM	277	130	25	250	94	160	150	225	110	294	118	185	145	120	562	50	15	190	260	20	20	M8	125	55	14	8	7	4	45	49
5	2	N 3 BM	323	160	32	318	135	173	180	260	135	354	126	257	192	140	698	60	20	230	300	25	25	M8	153	60	14	10	8	5	0	86

〔図１〕

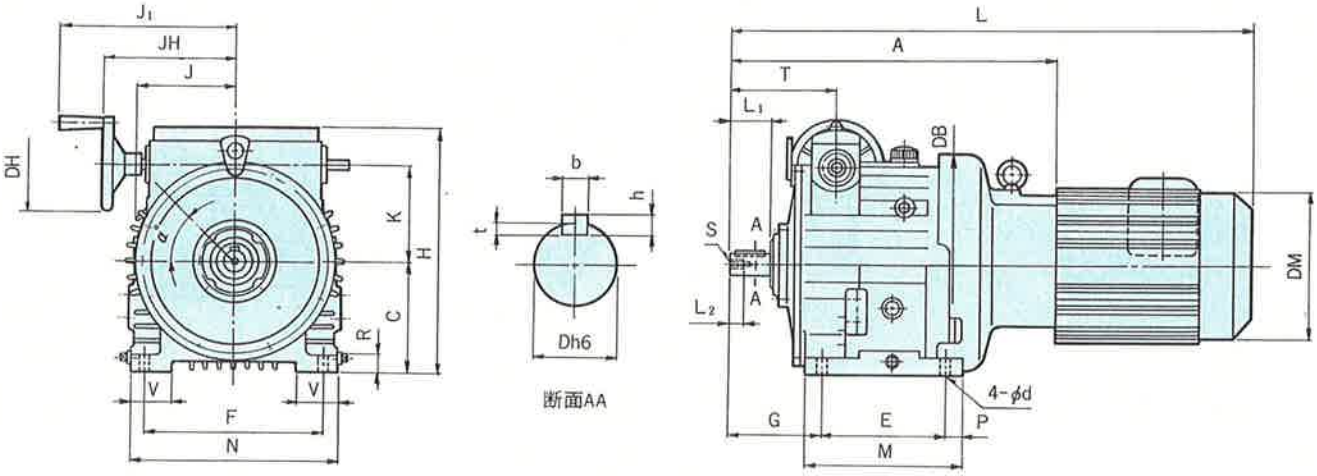

〔図２〕

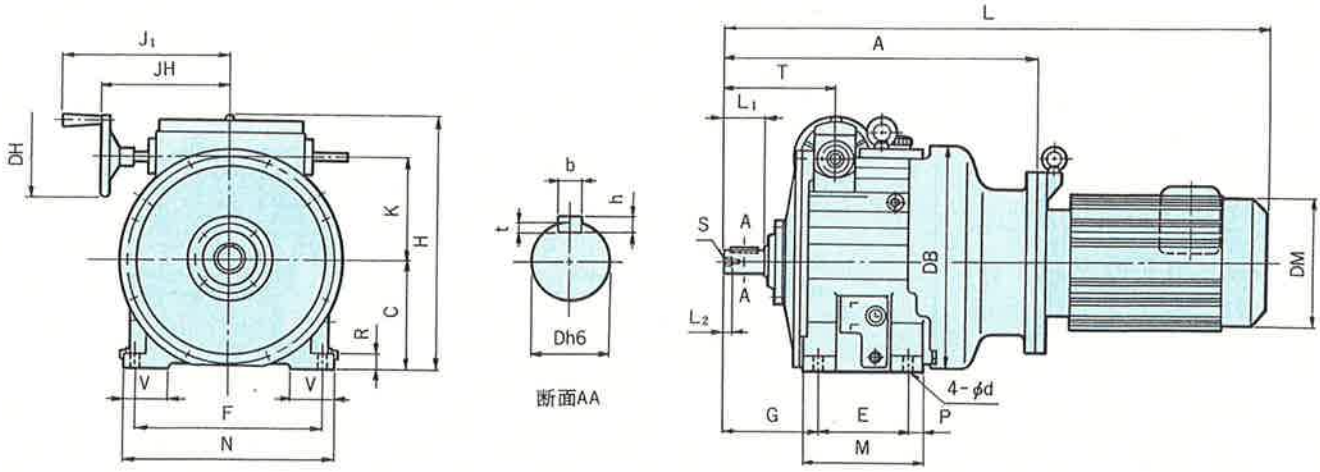

(mm)

項	図番	形　式	A	C	D	DB	DH	DM	E	F	G	H	J	J_1	JH	K	L	L_1	L_2	M	N	P	R	S	T	V	d	b	h	t	α	重量 (kg)
1	1	N5BM	473	160	32	322	135	212	180	260	135	354	144	257	192	140	756	60	20	230	300	25	25	M8	153	60	14	10	8	5	45	102
2	2	N8BM	520	180	40	386	135	212	150	310	160	419	144	280	215	170	902	70	16	200	350	25	25	M8	185	75	14	12	8	5	0	160

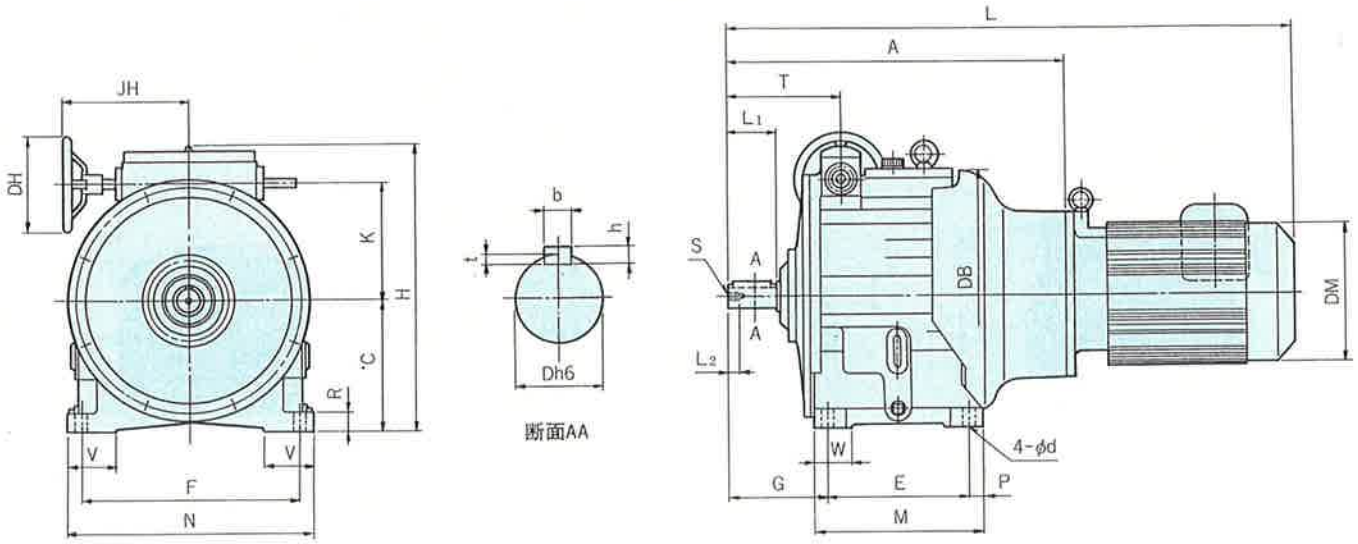

(mm)

項	形　式	A	C	D	DB	DH	DM	E	F	G	H	JH	K	L	L1	L2	M	N	P	R	S	T.	V	W	d	b	h	t	重量(kg)
1	10BM	620	240	45	457	176	251	260	400	180	522	232	212	1035	90	20	310	450	25	35	M10	208	90	70	22	14	9	5.5	241

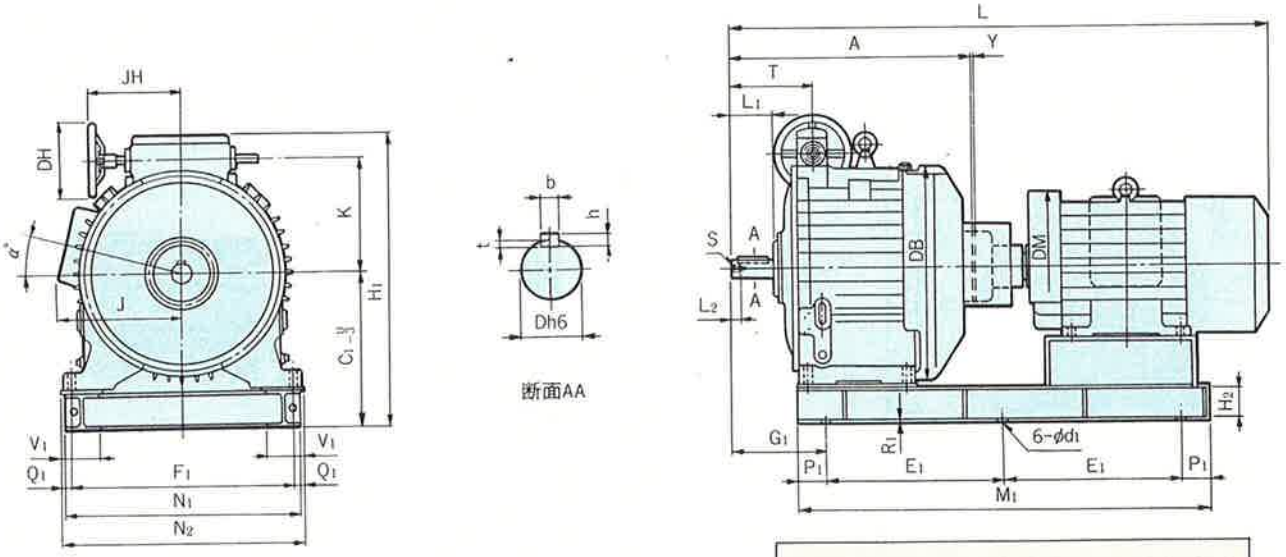

（注）共通台板の据付面は加工しておりません，加工の必要がある場合は座板を付けますのでC1，R1寸法が変更となります。

(mm)

項	形　式	A	C1	H2	D	DB	DH	DM	E1	F1	Q1	G1	H1	J	JH	K	L	L1	L2	M1	α°	N1	N2	V1	P1	R1	S	T	d1	b	h	t	Y	重量(kg)
1	15BM	540	380	84	50	544	176	320	390	500	20	249	709	272	205	265	1189	100	30	940	15	540	560	100	80	8	M12	209	22	14	9	5.5	4	412
2	20BM	684	440	84	55	640	222	375	500	630	20	267	836	305	261	325	1341	120	30	1160	15	670	690	100	80	8	M12	232	22	16	10	6	5	635
3	30BM	684	440	84	55	640	222	375	500	630	20	267	836	305	261	325	1379	120	30	1160	15	670	690	100	80	8	M12	232	22	16	10	6	5	670

〔図 1〕

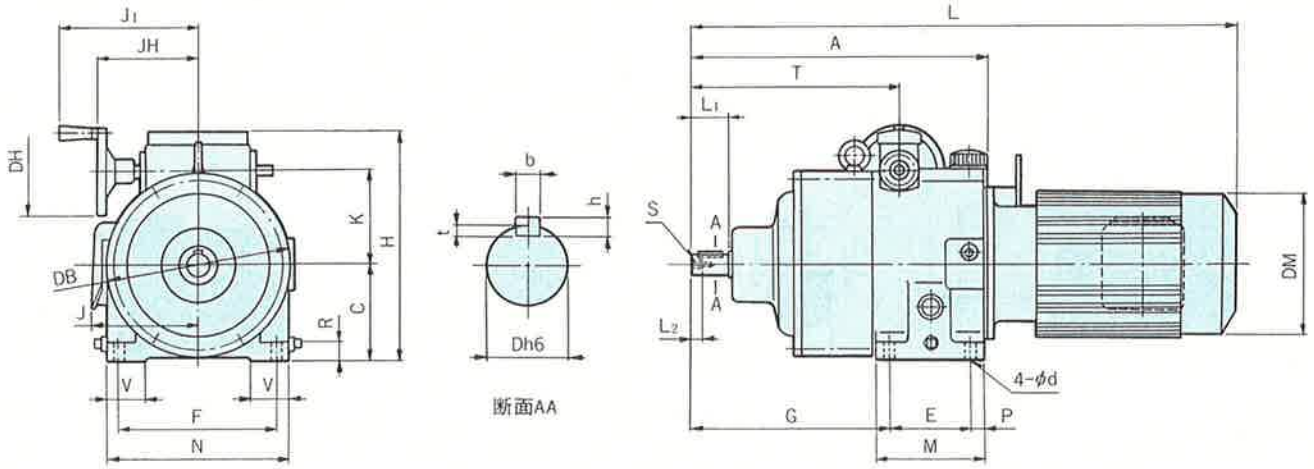

〔図 2〕

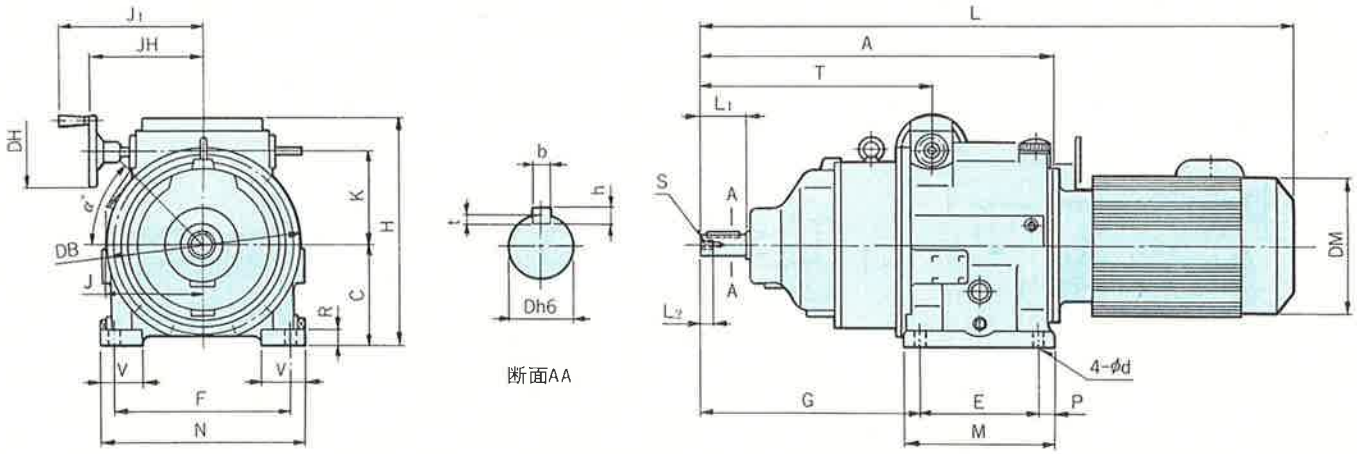

（注）５項のみバイエルケースに
フィンが付きます。

(mm)

項	図番	形　式	A	C	D	DB	DH	DM	E	F	G	H	J	J1	JH	K	L	L1	L2	M	N	P	R	S	T	V	d	b	h	t	α	重量(kg)
1	1	N02BGM	309	100	22	194	94	124	85	165	207	240	85	145	105	98	485	40	12	113	190	14	18	M6	217	40	11	6	6	3.5	0	28
2	1	N05BGM	309	100	22	194	94	124	85	165	207	240	85	145	105	98	505	40	12	113	190	14	18	M6	217	40	11	6	6	3.5	0	29
3	2	N 1 BGM	446	130	28	250	94	148	150	225	279	294	114	185	145	120	678	58	16	190	260	20	20	M8	294	55	14	8	7	4	0	57
4	2	N 2 BGM	446	130	28	250	94	160	150	225	279	294	118	185	145	120	731	58	16	190	260	20	20	M8	294	55	14	8	7	4	45	61
5	2	N 3 BGM	481	160	35	318	135	173	180	260	293	354	126	257	192	140	857	70	20	230	300	25	25	M8	311	60	14	10	8	5	0	115

〔図１〕

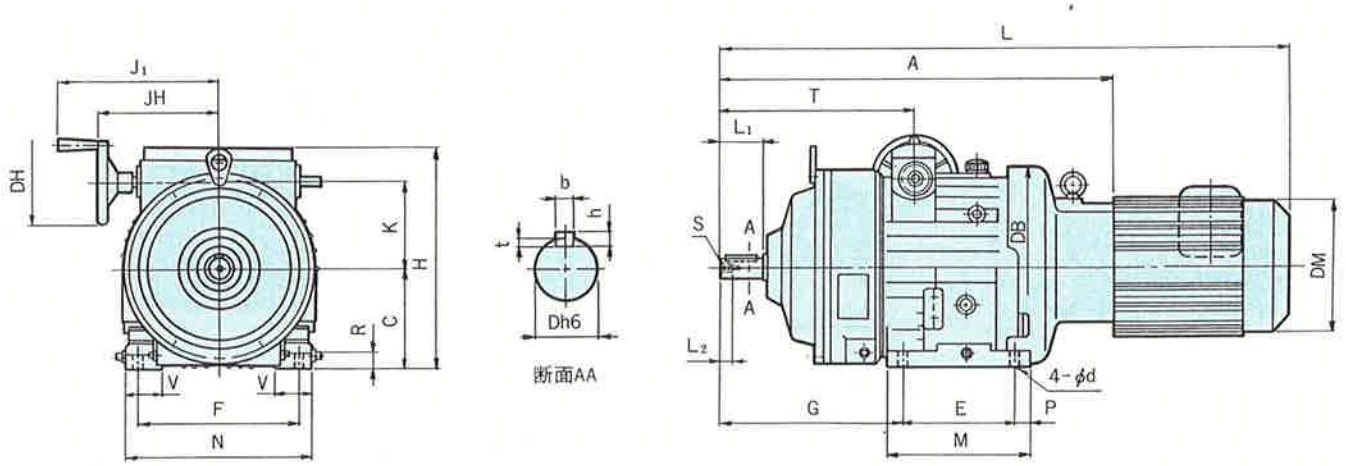

〔図２〕

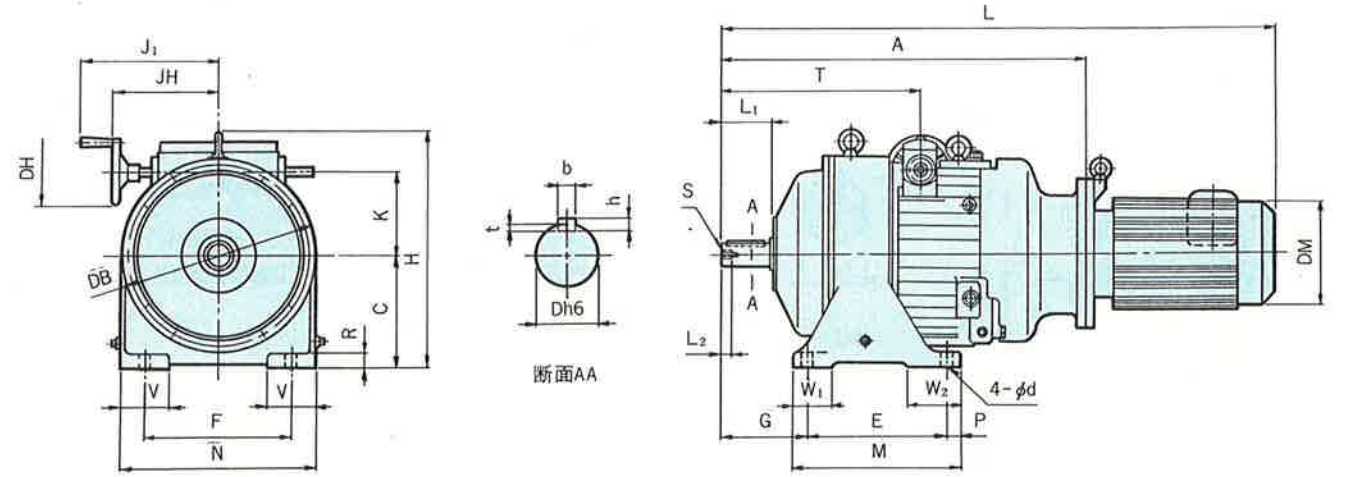

(mm)

項	図番	形　式	A	C	D	DB	DH	DM	E	F	G	H	J	J_1	JH	K	L	L_1	L_2	M	N	P	R	S	T	V	W_1	W_2	d	b	h	t	α	重量(kg)
1	1	N 5 BGM	631	160	35	322	135	212	180	260	293	354	144	257	192	140	914	70	20	230	300	25	25	M8	311	60	–	–	14	10	8	5	45	131
2	2	N 8 BGM	737	225	50	395	135	212	280	300	176	476	144	280	215	170	1119	100	20	340	400	30	27	M10	402	100	80	110	22	14	9	5.5	0	233

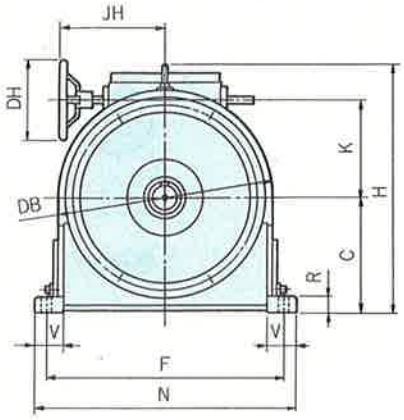

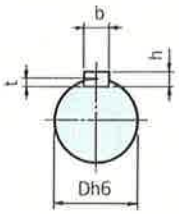

断面AA

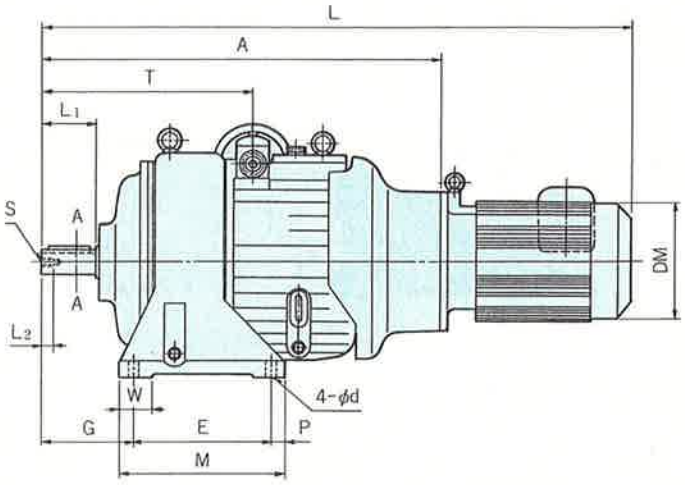

(mm)

項	形　式	A	C	D	DB	DH	DM	E	F	G	H	JH	K	L	L_1	L_2	M	N	P	R	S	T	V	W	d	b	h	t	重量(kg)
1	10BGM	870	250	55	470	176	251	300	520	200	539	232	212	1285	120	26	360	570	30	35	M12	458	62	70	22	16	10	6	336

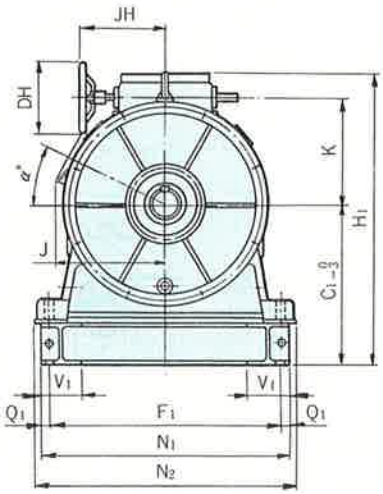

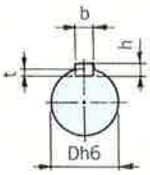

断面AA

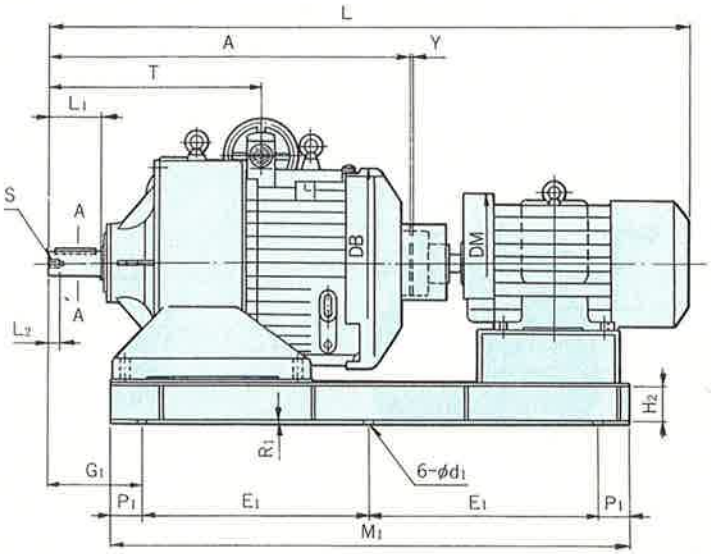

（注）共通台板の据付面は加工しておりません，加工の必要がある場合は座板を付けますのでC1，R1寸法が変更となります。

(mm)

項	形　式	A	C_1	H_2	D	DB	DH	DM	E_1	F_1	Q_1	G_1	H_1	JH	K	L	L_1	L_2	M_1	J	α°	N_1	N_2	V_1	P_1	R_1	S	T	d_1	b	h	t	Y	重量(kg)
1	15BGM	822	455	107	65	544	176	320	515	620	25	260	793	205	265	1471	150	20	1220	272	15	670	710	125	95	9	M12	490	26	18	11	7	4	612
2	20BGM	1087	485	107	85	640	222	375	685	700	25	280	886	261	325	1745	160	35	1560	305	15	750	790	125	95	9	M16	635	26	22	14	9	5	955
3	30BGM	1087	485	107	85	640	222	375	685	700	25	280	886	261	325	1783	160	35	1560	305	15	750	790	125	95	9	M16	635	26	22	14	9	5	990

〔図 1〕

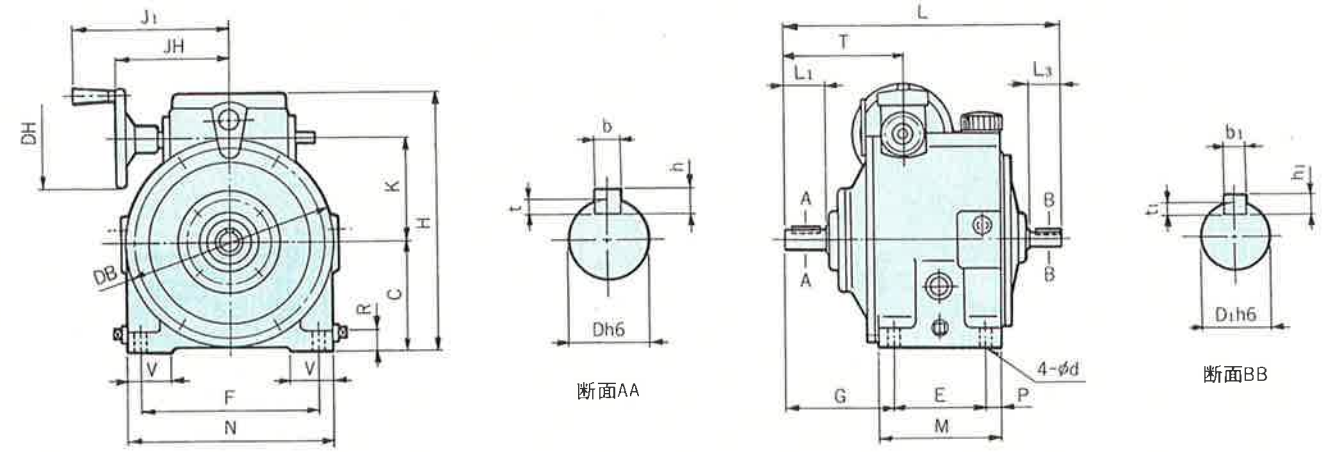

〔図 2〕

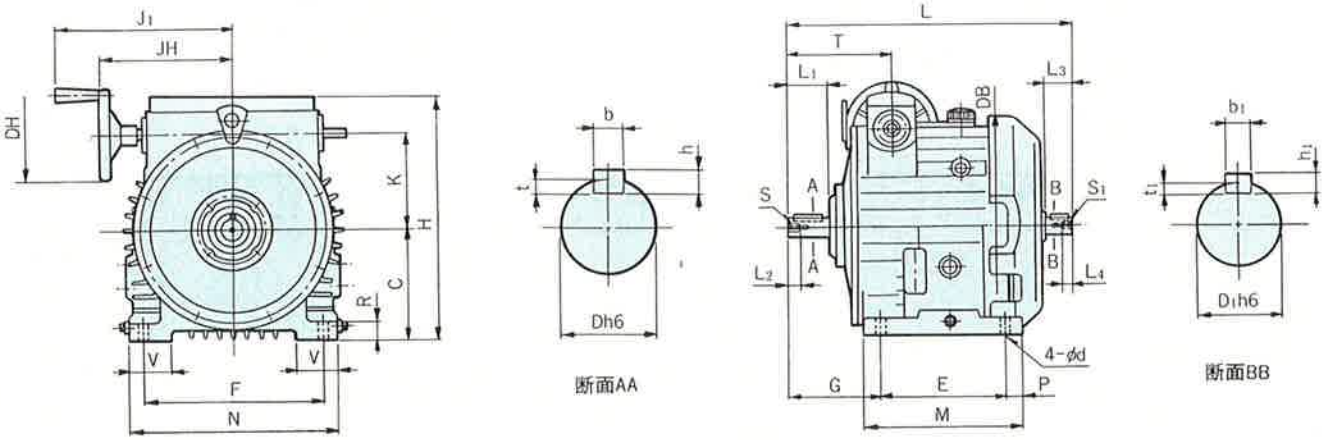

〔図 3〕

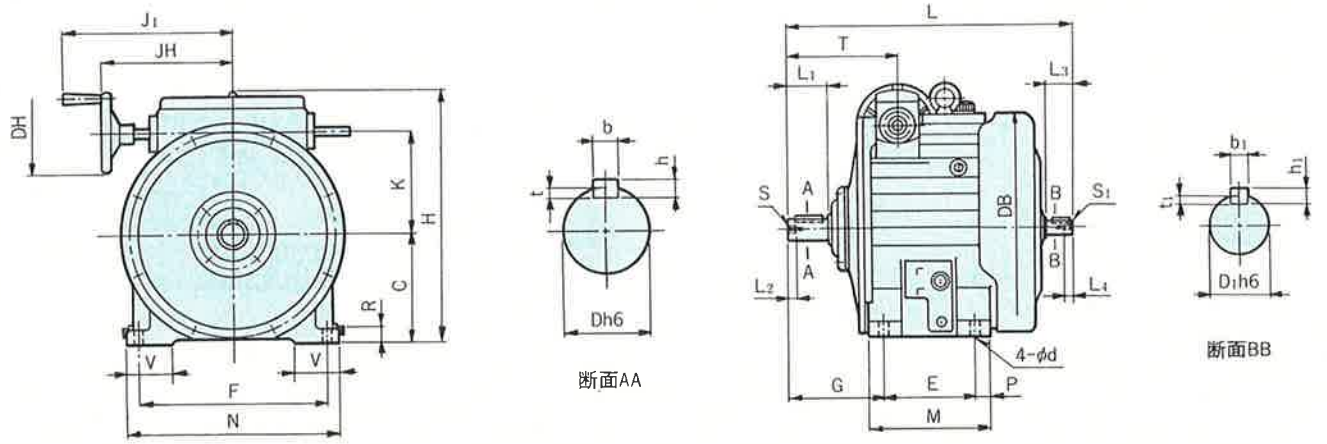

(mm)

項	図番	形　式	C	D	D_1	DB	DH	E	F	G	H	J_1	JH	K	L	L_1	L_2	L_3	L_4	M	N	P	R	S	S_1	T	V	d	b	b_1	h	h_1	t	t_1	重量 (kg)
1	1	N02B	100	19	16	194	94	85	165	102	240	145	105	98	258	40	—	30	—	113	190	14	18	—	—	112	40	11	6	5	6	5	3.5	3	19
2	1	N05B	100	19	16	194	94	85	165	102	240	145	105	98	258	40	—	30	—	113	190	14	18	—	—	112	40	11	6	5	6	5	3.5	3	19
3	2	N 1 B	130	25	20	258	94	150	225	110	294	185	145	120	357	50	15	40	12	190	260	20	20	M8	M6	125	55	14	8	6	7	6	4	3.5	39
4	2	N 2 B	130	25	20	258	94	150	225	110	294	185	145	120	357	50	15	40	12	190	260	20	20	M8	M6	125	55	14	8	6	7	6	4	3.5	39
5	2	N 3 B	160	32	28	318	135	180	260	135	354	257	192	140	414	60	20	40	16	230	300	25	25	M8	M8	153	60	14	10	8	8	7	5	4	65
6	2	N 5 B	160	32	28	318	135	180	260	135	354	257	192	140	414	60	20	40	16	230	300	25	25	M8	M8	153	60	14	10	8	8	7	5	4	65
7	3	N 8 B	180	40	28	386	135	150	310	160	419	280	215	170	474	70	16	45	16	200	350	25	25	M8	M8	185	75	14	12	8	8	7	5	4	98

〔図１〕

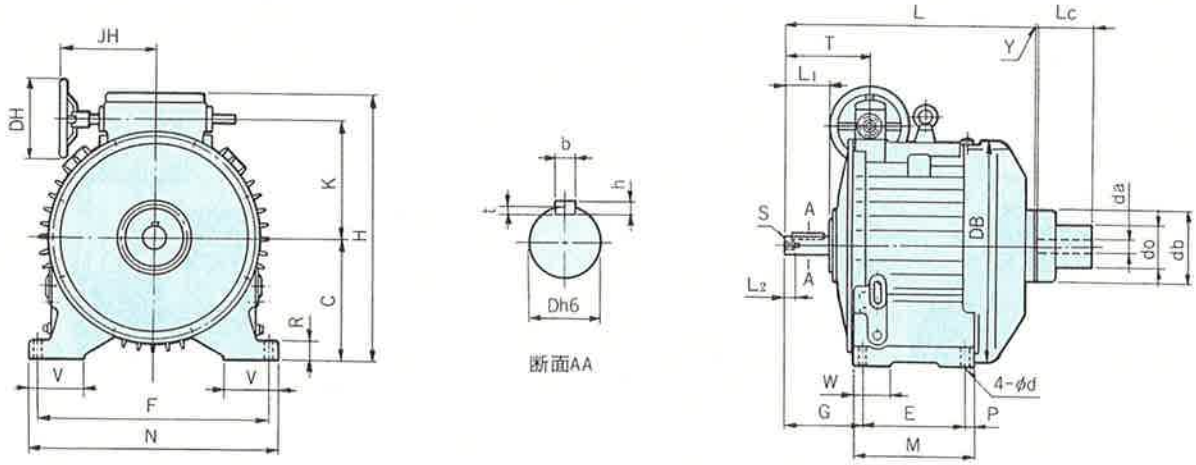

〔図２〕

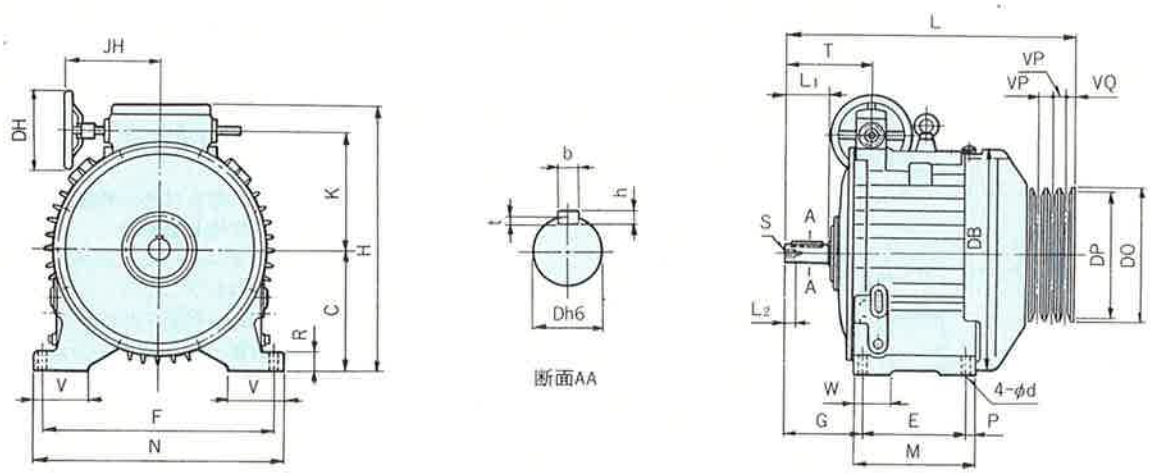

(mm)

項	図番	形　式	C	D	DB	DH	E	F	G	H	JH	K	L	L_1	L_2	M	N	P	R	S	T	V	W	d	b	h	t	重量 (kg)
1	1	10BK	240	45	455	176	260	400	180	522	232	212	536	90	20	310	450	25	35	M10	208	90	70	22	14	9	5.5	165
2	1	15BK	270	50	544	176	180	500	199	599	205	265	540	100	30	230	550	25	40	M12	209	95	50	22	14	9	5.5	195
3	1	20BK	330	55	640	222	280	630	217	726	261	325	684	120	30	330	680	25	50	M12	232	150	100	22	16	10	6	340
4	1	30BK	330	55	640	222	280	630	217	726	261	325	684	120	30	330	680	25	50	M12	232	150	100	22	16	10	6	340
5	2	10BP	240	45	455	176	260	400	180	522	232	212	540	90	20	310	450	25	35	M10	208	90	70	22	14	9	5.5	165
6	2	15BP	270	50	544	176	180	500	199	599	205	265	633	100	30	230	550	25	40	M12	209	95	50	22	14	9	5.5	210
7	2	20BP	330	55	640	222	280	630	217	726	261	325	789	120	30	330	680	25	50	M12	232	150	100	22	16	10	6	360
8	2	30BP	330	55	640	222	280	630	217	726	261	325	789	120	30	330	680	25	50	M12	232	150	100	22	16	10	6	360

カップリング駆動形

形　式	図番	Lc	Y	da	db	do
10BK	1	130	4	15	125	80
15BK	1	130	4	30	160	100
20BK	1	150	5	35	200	120
30BK	1	150	5	35	200	120

Ｖプーリ駆動形

形　式	図番	DO	DP	VP	VQ	Ｖプーリ仕様
10BP	2	251	240	19×2	14	B形３溝
15BP	2	314	300	25.5×2	17	C形３溝
20BP	2	369	350	37×2	24	D形３溝
30BP	2	369	350	37×2	24	D形３溝

カップリング駆動形

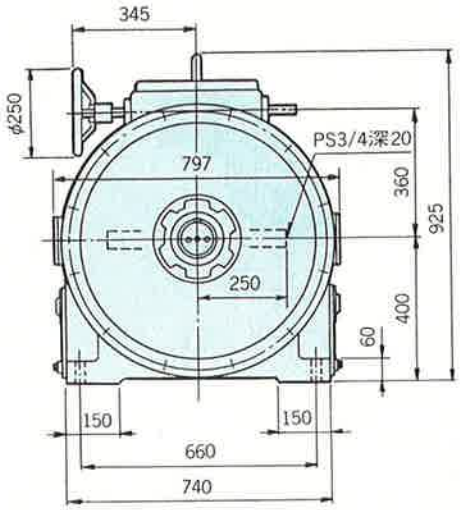

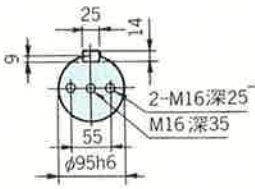

断面AA

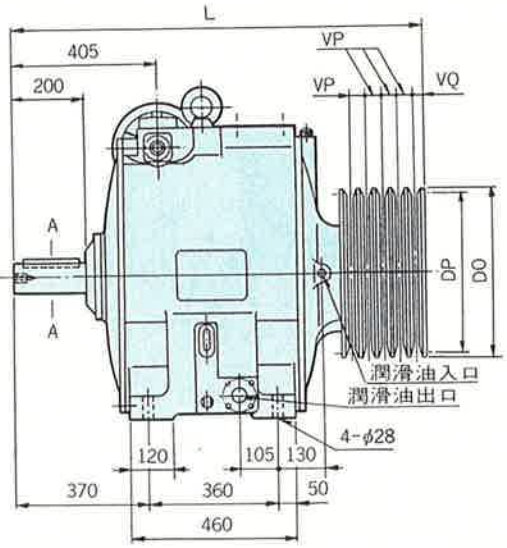

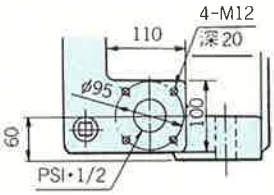

潤滑油出口詳細図

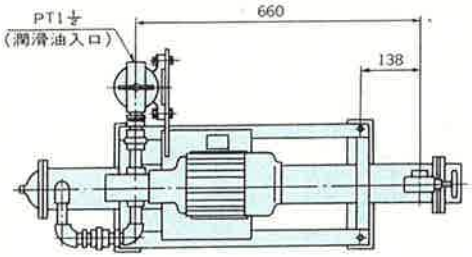

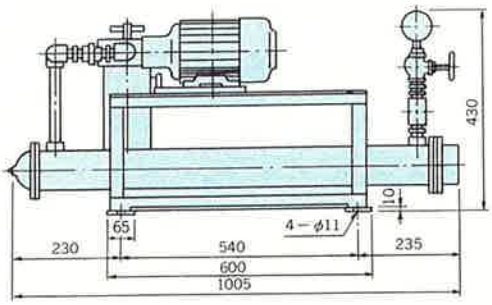

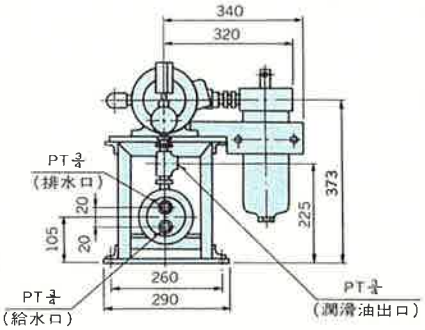

（注）1.　潤滑……強制給油を行なう為に潤滑油冷却装置を附属します。

2.　潤滑油冷却装置仕様

（1）電動機

全閉外扇カゴ形三相誘導電動機

連続定格E種絶縁

0.75kW×4P 200V 50/60Hz 220V 60Hz

（2）オイルポンプ

形　式…TOP－212HA

吐出量…18/21.6 ℓ/min（1500/1800 rpm）

（3）圧力計

呼び……A (1.5) T3/8×75×2

目盛……0～2kgf/cm²

（4）オイルフィルター

形式……KAF－150C（＃80）

沪外径…φ58，　軸長150

（5）冷却器

形式……SHC－310P2

一般工業用水用

耐圧……管外(油)：常用圧力10kgf/cm²

試験圧力15kgf/cm²

管内(水)：常用圧力 5kgf/cm²

試験圧力10kgf/cm²

（6）重量75kg

（7）バイエル無段変速機本体と潤滑油冷却装置の間の配管は含みません。

(mm)

カップリング駆動形		
項	形　式	重量(kg)
1	50BK	860
2	75BK	920

Vプーリ駆動形								
項	形　式	DO	DP	L	VP	VQ	Vプーリ仕様	重量(kg)
3	50BP	469	450	1110	37×3	24	D形4溝	860
4	75BP	475.4	450	1125	44.5×3	28	E形4溝	920

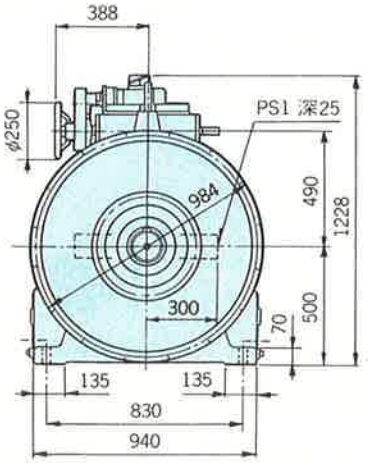

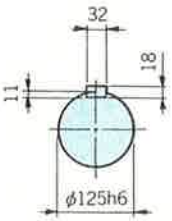

断面AA

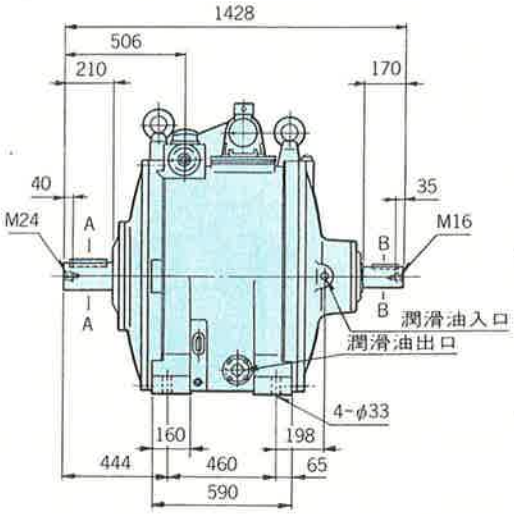

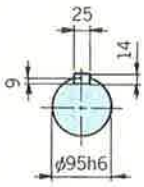

断面BB

項	形　式	重量kg	潤滑油冷却装置
1	100B	1825	図　1
2	150B	1875	図　2

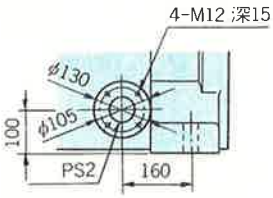

潤滑油出口詳細図

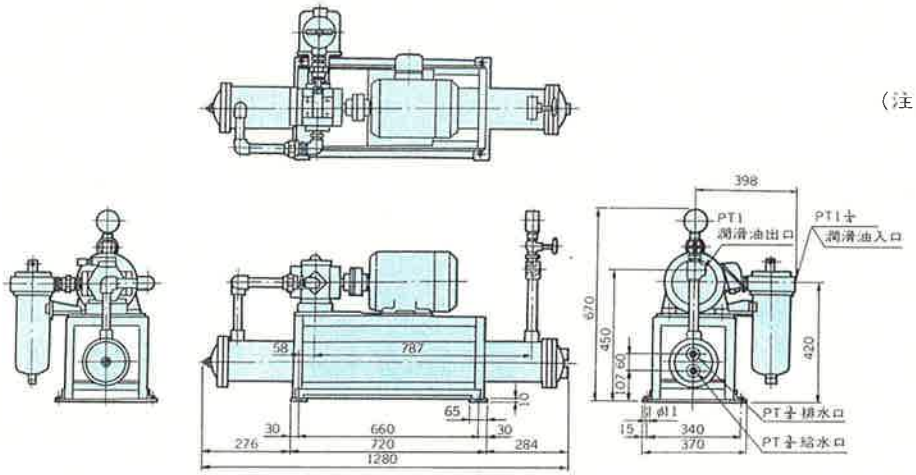

図１．潤滑油冷却装置（重量230kg）

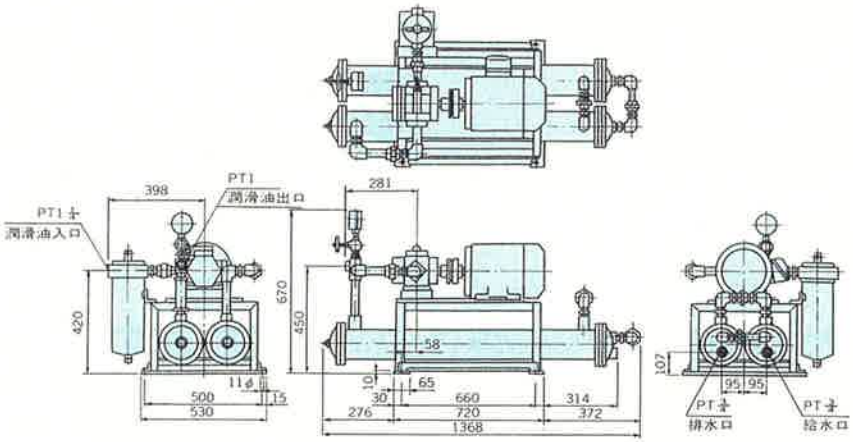

図２．潤滑油冷却装置（重量250kg）

（注）1. 潤滑……強制給油を行なうために潤滑油冷却装置が附属します。

2. 遠隔操作付（RC）
パイロットモータ0.4kW×4P 200V 50/60Hz 220V 60Hz

3. 停止中に変速しない様に電気的なインターロックをしてください。

4. 潤滑油冷却 装置仕様

（1）電動機
全閉外扇カゴ形三相誘導電動機
連続定格，E種絶縁
2.2kW×6P 200V 50/60Hz 200V 60Hz

（2）オイルポンプ
形　式……TOP－350HVB－7
吐出量……65/78 ℓ/min
（1000/1200rpm）
レリーフバルブ付（設定圧力7kgf/cm²）

（3）圧力計
呼び……A　(1.5)　T3/8×75×6
目盛……0～6kgf/cm²

（4）オイルフィルター
形　式……DT－250
沪外径……φ80，軸長……250
60メッシュ

（5）冷却器
形式……SHC－420P2
一般工業用水用
耐圧……管外（油）：常用圧力10kgf/cm²
試験圧力15kgf/cm²
管内（水）：常用圧力 5kgf/cm²
試験圧力10kgf/cm²

5. バイエル無段変速機本体と潤滑油冷却装置間の配管は含みません。

〔図１〕

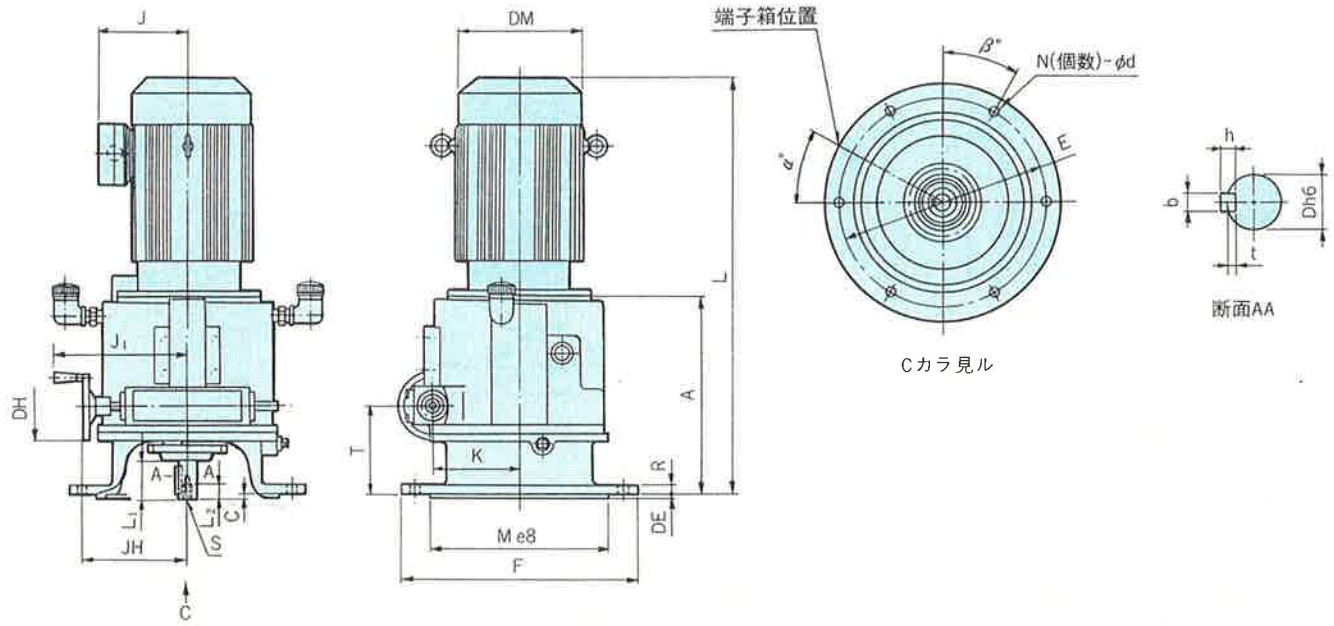

〔図２〕

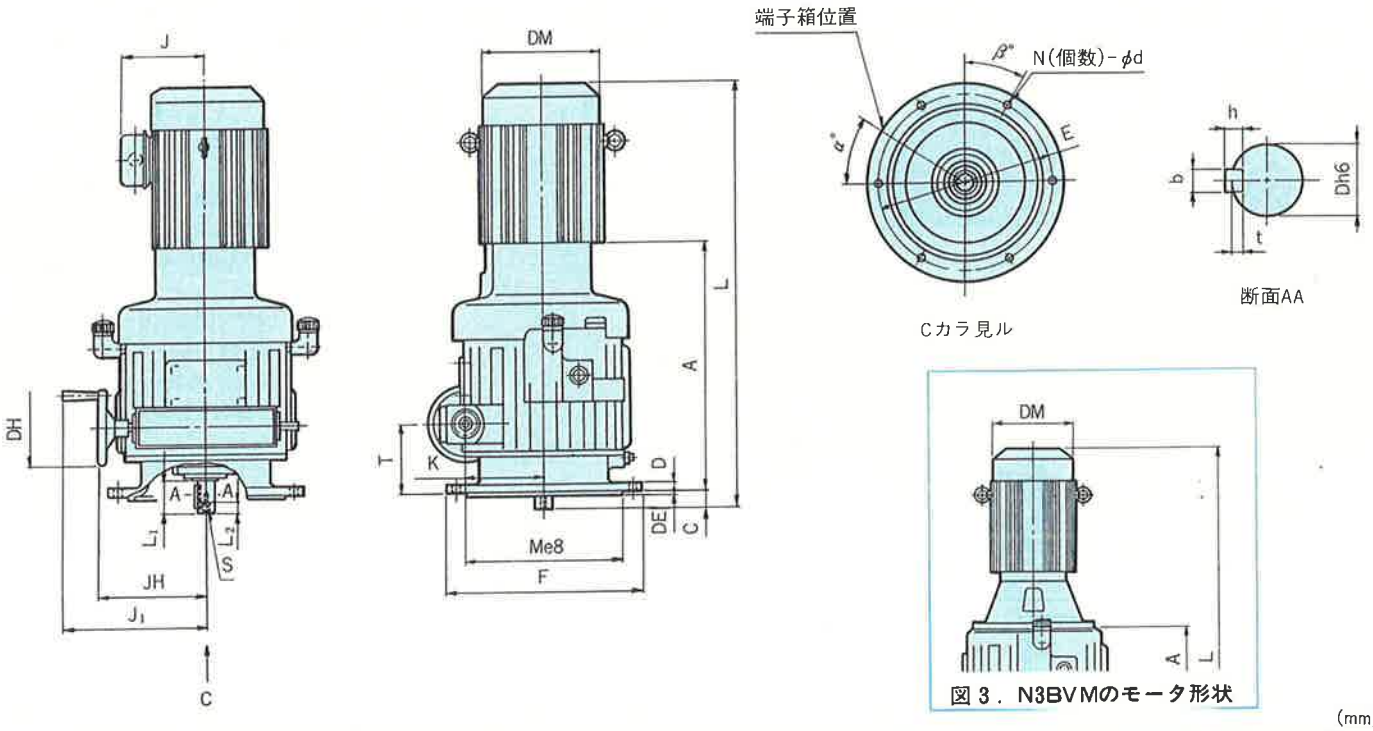

図３．N3BVMのモータ形状

(mm)

項	図番	形　式	A	C	D	DB	DE	DH	DM	E	F	J	J_1	JH	K	L	L_1	L_2	M	N	R	S	T	d	b	h	t	α	β	質量(kg)
1	1	N05BVM	199	5	19	—	5	94	124	200	225	85	145	105	98	395	35	—	170	6	12	—	107	11	6	6	3.5	0	30	26
2	1	N 1 BVM	275	2	25	—	5	94	148	290	330	114	185	145	120	507	47	15	250	6	13	M8	123	14	8	7	4	45	30	51
3	1	N 2 BVM	275	2	25	—	5	94	160	290	330	119	185	145	120	560	47	15	250	6	13	M8	123	14	8	7	4	0	30	55
4	2、3	N 3 BVM	293	30	32	—	5	135	173	315	350	126	257	192	140	698	58	20	280	6	15	M8	123	14	10	8	5	0	30	84
5	2	N 5 BVM	443	30	32	322	5	135	212	315	350	144	257	192	140	756	58	20	280	6	15	M8	123	14	10	8	5	45	30	100

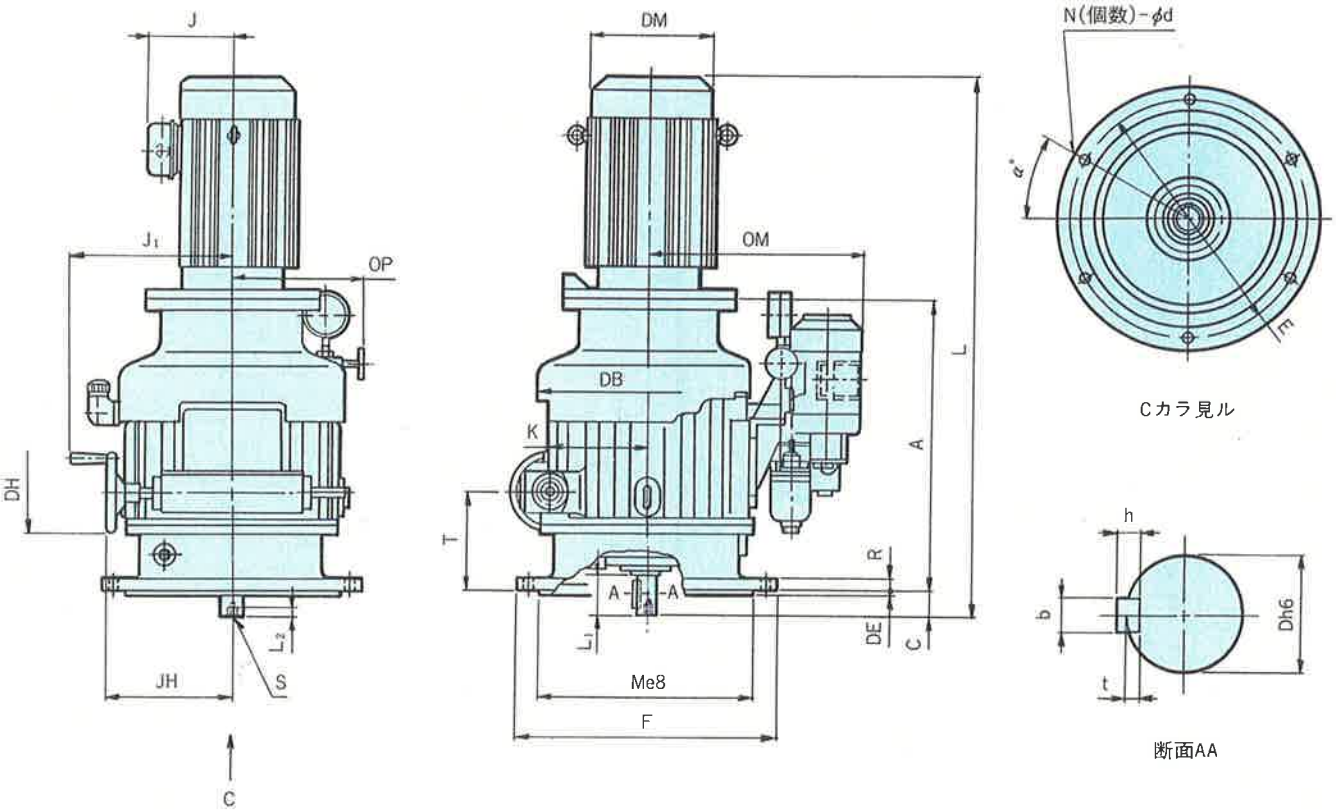

B形
寸法
立
BVM

(mm)

項	形　式	A	C	D	DB	DE	DH	DM	E	F	J	J₁	JH	K	L	L₁	L₂	M	N	OM	OP	R	S	T	d	b	h	t	α°	重量 (kg)
1	N８BVM	504	43	40	386	6	135	212	410	450	144	280	215	170	929	70	16	370	6	368	225	21	M8	169	18	12	8	5	30	200

〔図 1〕

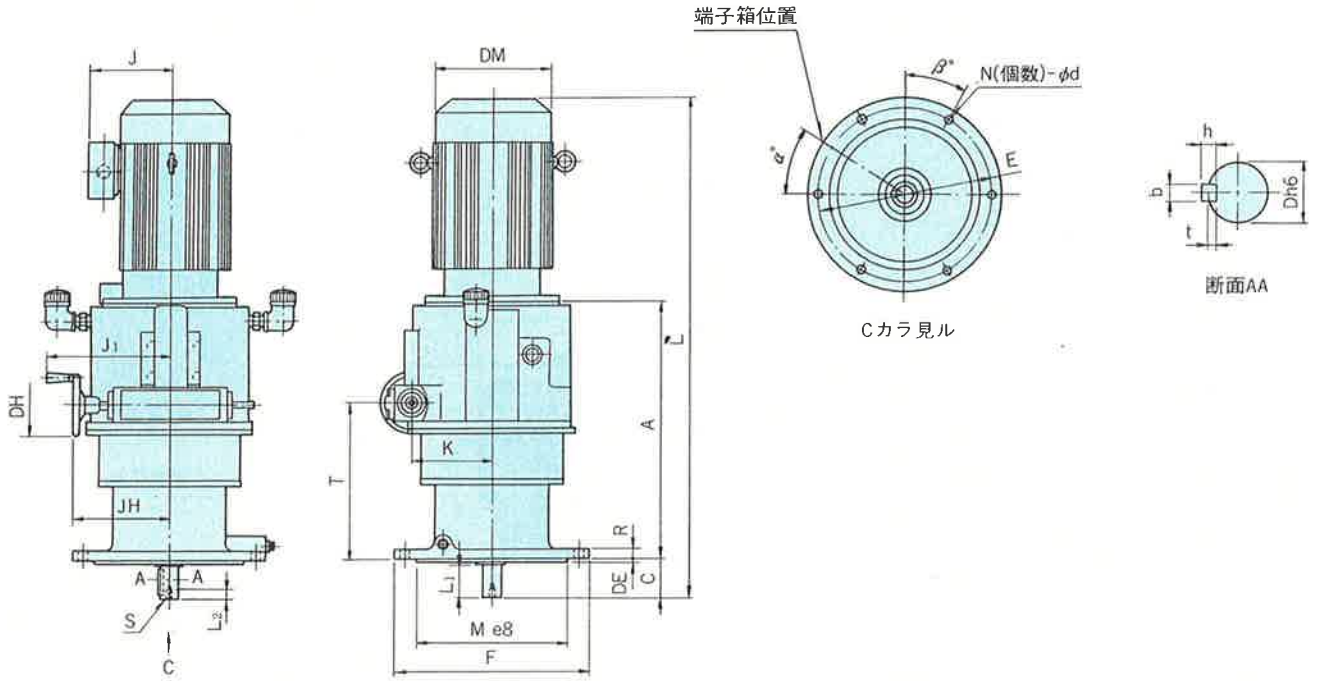

〔図 2〕

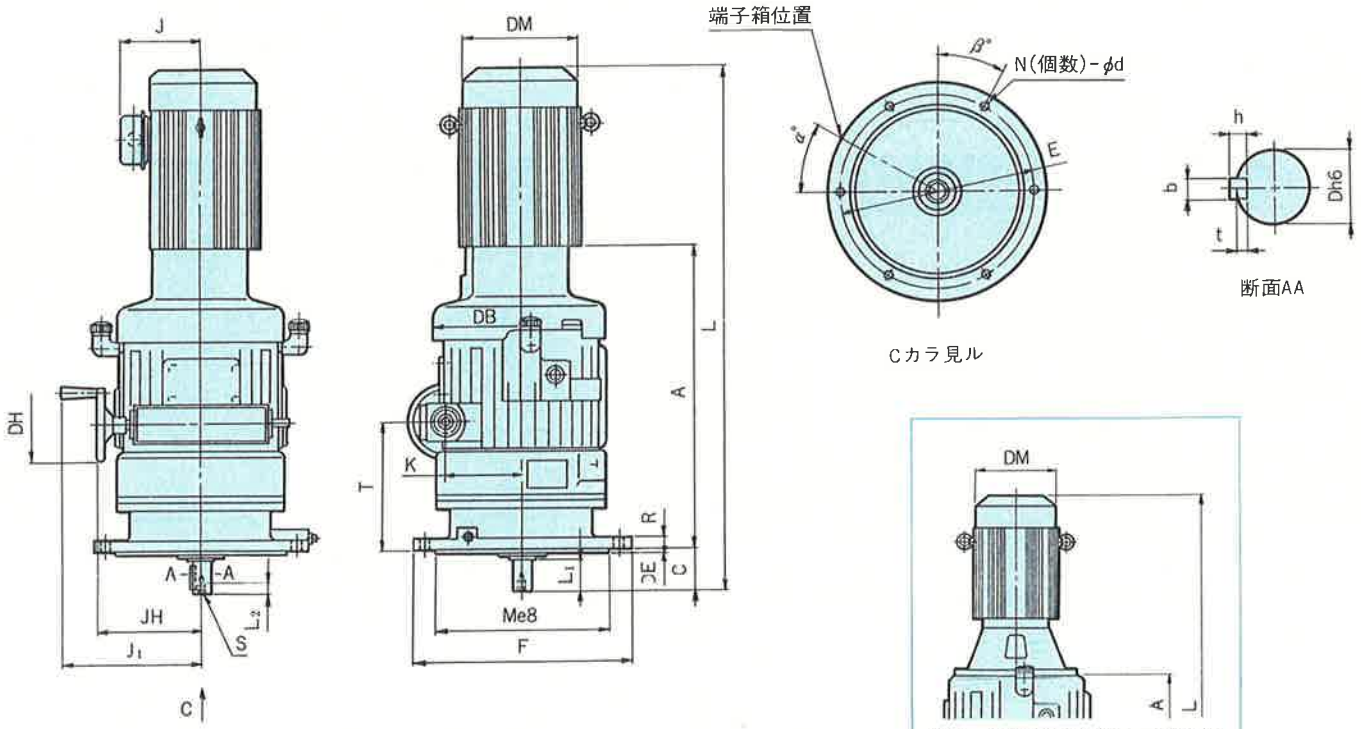

図 3. N3BVGMのモータ形状

(mm)

項	図番	形　式	A	C	D	DB	DE	DH	DM	E	F	J	J_1	JH	K	L	L_1	L_2	M	N	R	S	T	d	b	h	t	α	β	質量 (kg)
1	1	N05BVGM	266	43	22	—	4	94	124	165	200	85	145	105	98	505	35	—	130	4	12	—	174	11	6	6	3.5	0	45	30
2	1	N 1 BVGM	388	58	28	—	5	94	148	260	290	114	185	145	120	678	50	16	225	6	15	M8	236	14	8	7	4	45	30	57
3	1	N 2 BVGM	388	58	28	—	5	94	160	260	290	119	185	145	120	731	50	16	225	6	15	M8	236	14	8	7	4	0	30	61
4	2, 3	N 3 BVGM	403	78	35	—	6	135	173	355	400	126	257	192	140	857	60	20	320	6	20	M8	233	18	10	8	5	0	30	135
5	2	N 5 BVGM	553	78	35	322	6	135	212	355	400	144	257	192	140	914	60	20	320	6	20	M8	233	18	10	8	5	45	30	151

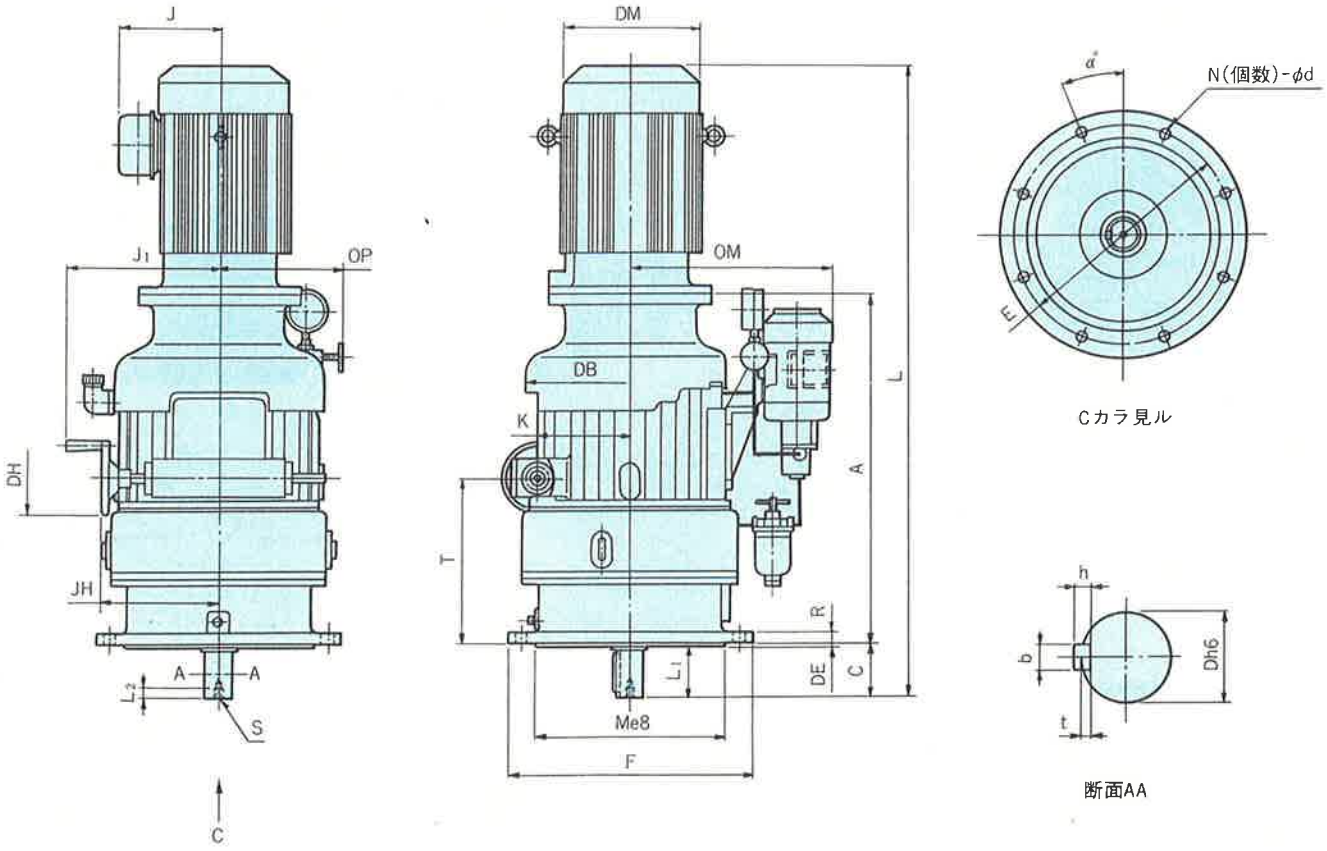

(mm)

項	形　式	A	C	D	DB	DE	DH	DM	E	F	J	J_1	JH	K	L	L_1	L_2	M	N	OM	OP	R	S	T	d	b	h	t	α°	重量 (kg)
1	N 8 BVGM	639	98	50	386	5	135	212	400	450	144	280	215	170	1119	90	20	350	8	368	277	22	M10	304	22	14	9	5.5	22.5	252

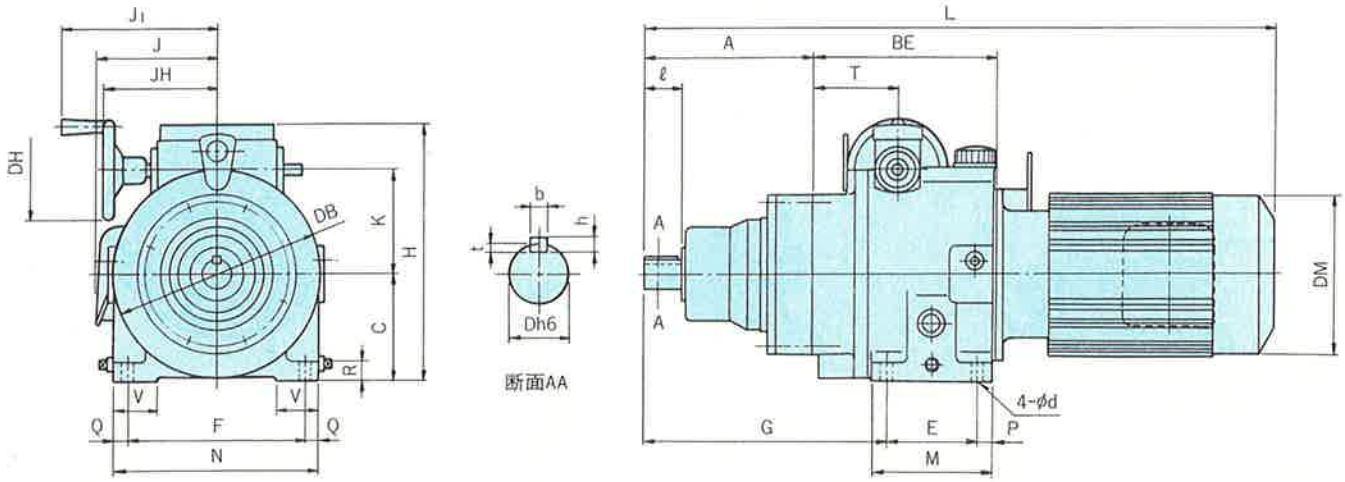

(mm)

項	形　式	A	BE	C	D	DB	H	DH	DM	E	F	G	J	J1	JH	K	L	M	N	P	Q	R	I	V	d	b	h	t	ℓ	重量 (kg)
1	HBMN02-209	142	171	100	28	194	240	94	124	85	165	210	85	145	105	98	489	113	190	14	12.5	18	79	40	11	8	7	4	35	32
2	HBMN02-210	156	171	100	28	194	240	94	124	85	165	224	85	145	105	98	503	113	190	14	12.5	18	79	40	11	8	7	4	35	34
3	HBMN05-209	142	171	100	28	194	240	94	124	85	165	210	85	145	105	98	509	113	190	14	12.5	18	79	40	11	8	7	4	35	33
4	HBMN05-210	156	171	100	28	194	240	94	124	85	165	224	85	145	105	98	523	113	190	14	12.5	18	79	40	11	8	7	4	35	35

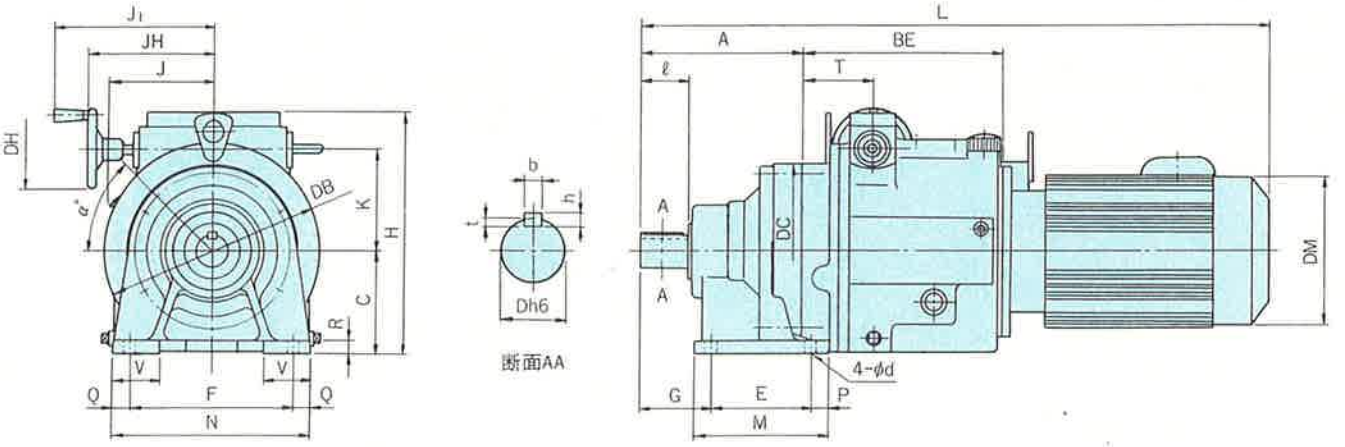

(mm)

項	形　式	A	BE	C	D	H	DB	DC	DH	DM	E	F	G	J	J1	JH	K	L	M	N	P	Q	R	T	V	d	b	h	t	ℓ	α	重量 (kg)
1	HBMN05-211	186	168	120	38	260	—	204	94	124	115	190	82	85	145	105	98	550	155	230	20	20	15	76	55	14	10	8	5	55	0	47
2	HBMN 1 -211	186	233	120	38	284	250	204	94	148	115	190	82	114	185	145	120	651	155	230	20	20	15	81	55	14	10	8	5	55	0	69
3	HBMN 2 -211	186	233	120	38	284	250	204	94	160	115	190	82	118	185	145	120	704	155	230	20	20	15	81	55	14	10	8	5	55	45	73

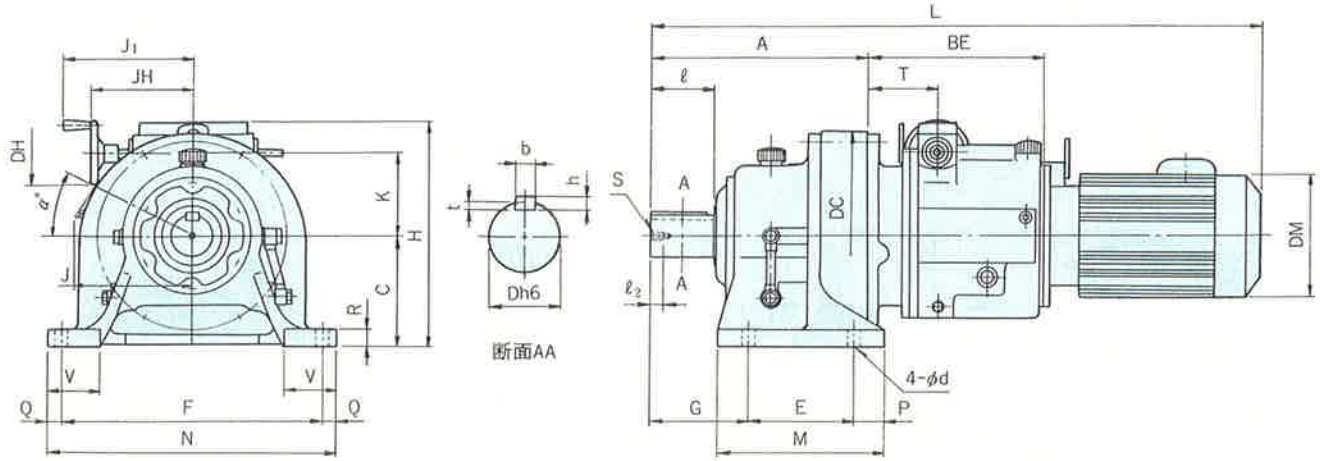

(mm)

項	形　式	A	BE	C	D	DC	DH	DM	E	F	G	J	J1	JH	H	K	L	M	N	P	Q	R	S	T	V	d	b	h	t	ℓ	ℓ2	α	重量(kg)
1	HBMN1-213	240	234	150	50	230	94	148	145	290	100	114	185	145	314	120	706	195	330	25	20	22	M10	82	65	18	14	9	5.5	70	18	0	86
2	HBMN2-213	240	234	150	50	230	94	160	145	290	100	118	185	145	314	120	744	195	330	25	20	22	M10	82	65	18	14	9	5.5	70	18	45	90
3	HBMN1-214	260	234	150	50	230	94	148	145	290	120	114	185	145	314	120	726	195	330	25	20	22	M10	82	65	18	14	9	5.5	90	18	0	87
4	HBMN2-214	260	234	150	50	230	94	160	145	290	120	118	185	145	314	120	779	195	330	25	20	22	M10	82	65	18	14	9	5.5	90	18	45	91
5	HBMN2-216	308	250	160	60	300	94	160	150	370	139	118	185	145	324	120	843	238	410	44	20	25	M10	98	75	18	18	11	7	90	18	45	131

〔図１〕

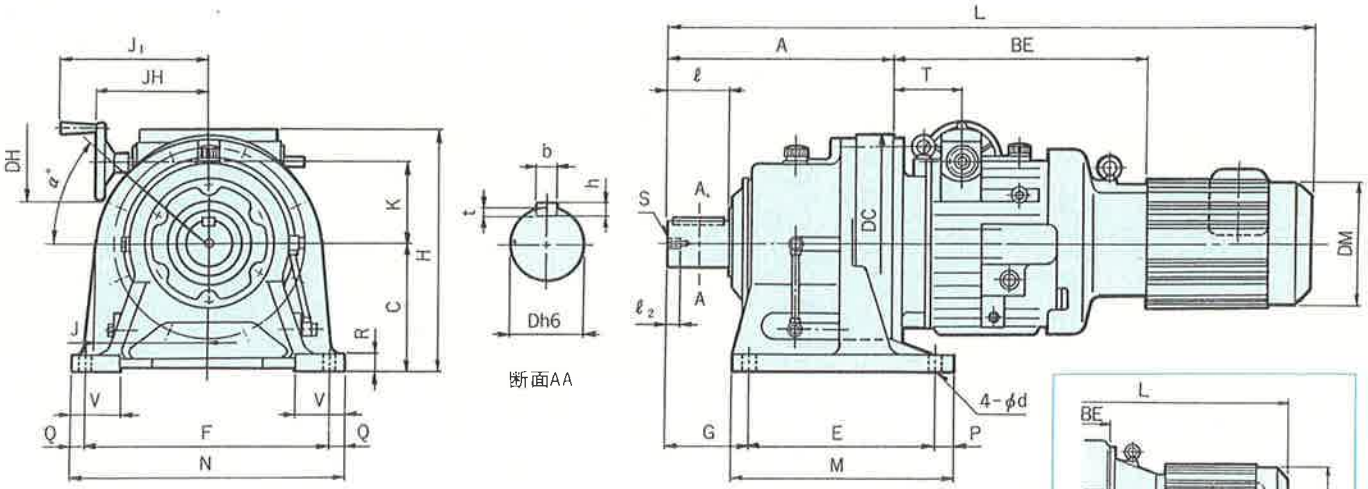

図２．HBMN3のモータ形状

(mm)

項	図番	形　式	A	BE	C	D	DC	DH	DM	E	F	G	H	J	J1	JH	K	L	M	N	P	Q	R	S	T	V	d	b	h	t	ℓ	ℓ2	α	重量(kg)
1	1, 2	HBMN3-216	308	273	160	60	300	135	173	150	370	139	354	126	257	192	140	956	238	410	44	20	25	M10	103	75	18	18	11	7	90	18	0	166
2	1, 2	HBMN3-217	352	280	200	70	340	135	173	275	380	125	394	126	257	192	140	1007	335	430	30	25	30	M12	110	80	22	20	12	7.5	90	24	0	208
3	1	HBMN5-216	308	423	160	60	300	135	212	150	370	139	354	144	257	192	140	1014	238	410	44	20	25	M10	103	75	18	18	11	7	90	18	45	182
4	1	HBMN5-217	352	430	200	70	340	135	212	275	380	125	394	144	257	192	140	1065	335	430	30	25	30	M12	110	80	22	20	12	7.5	90	24	45	224
5	1	HBMN5-218	389	437	220	80	370	135	212	320	420	145	414	144	257	192	140	1109	380	470	30	25	30	M12	117	85	22	22	14	9	110	24	45	258

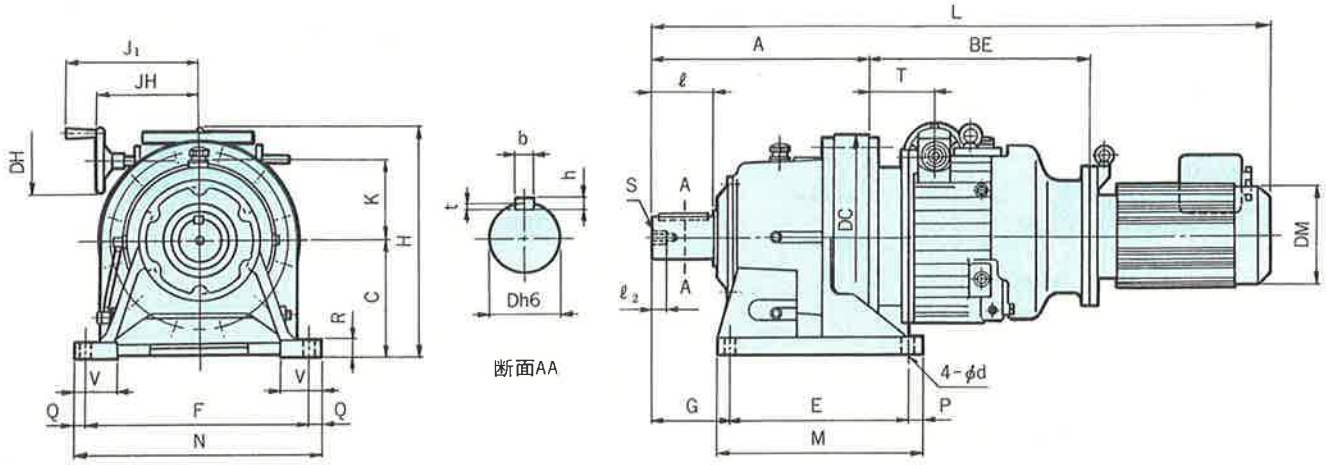

(mm)

項	形　式	A	BE	C	D	DC	DH	DM	E	F	G	H	J	J1	JH	K	L	M	N	P	Q	R	S	T	V	d	b	h	t	ℓ	ℓ2	重量 (kg)
1	HBMN8-217	352	466	200	70	340	135	212	275	380	125	439	144	280	215	170	1200	335	430	30	25	30	M12	131	80	22	20	12	7.5	90	24	283
2	HBMN8-218	389	466	220	80	370	135	212	320	420	145	459	144	280	215	170	1237	380	470	30	25	30	M12	131	85	22	22	14	9	110	24	317
3	HBMN8-219	465	475	250	95	430	135	212	380	480	170	489	144	280	215	170	1322	440	530	30	25	35	M20	140	90	26	25	14	9	135	34	395

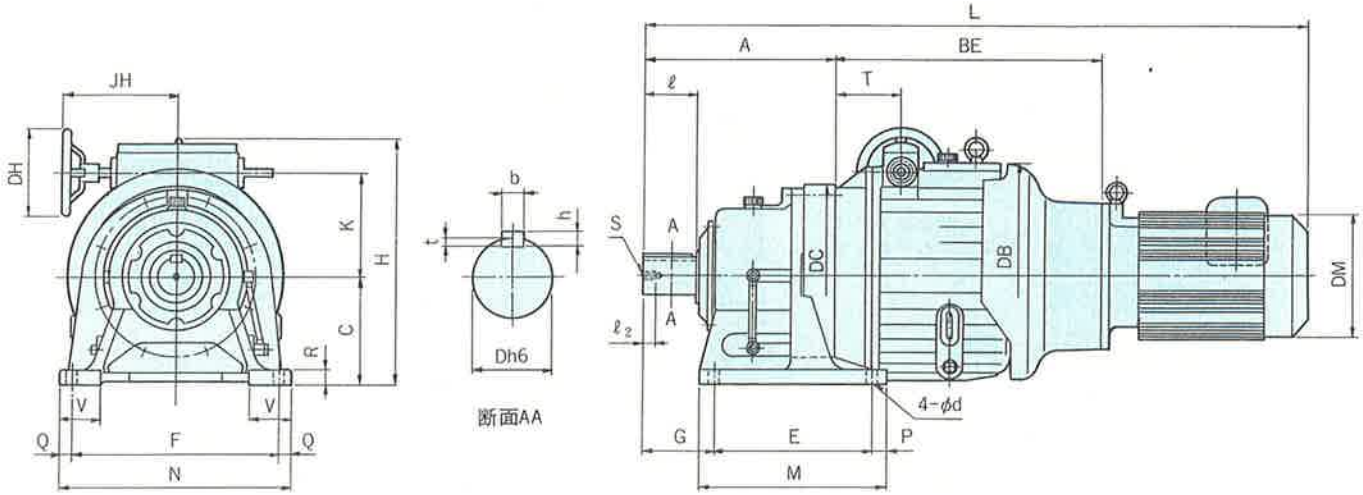

(mm)

項	形　式	A	BE	C	D	DB	DC	DH	DM	E	F	G	H	J	JH	K	L	M	N	P	Q	R	S	T	V	d	b	h	t	ℓ	ℓ2	重量(kg)
1	HBM10-218	389	543	220	80	457	370	176	251	320	420	145	502	185	232	212	1347	380	470	30	25	30	M12	131	73	22	22	14	9	110	24	400
2	HBM10-219	465	543	250	95	457	430	176	251	380	480	170	532	185	232	212	1422	440	530	30	25	35	M20	131	90	26	25	14	9	135	34	461

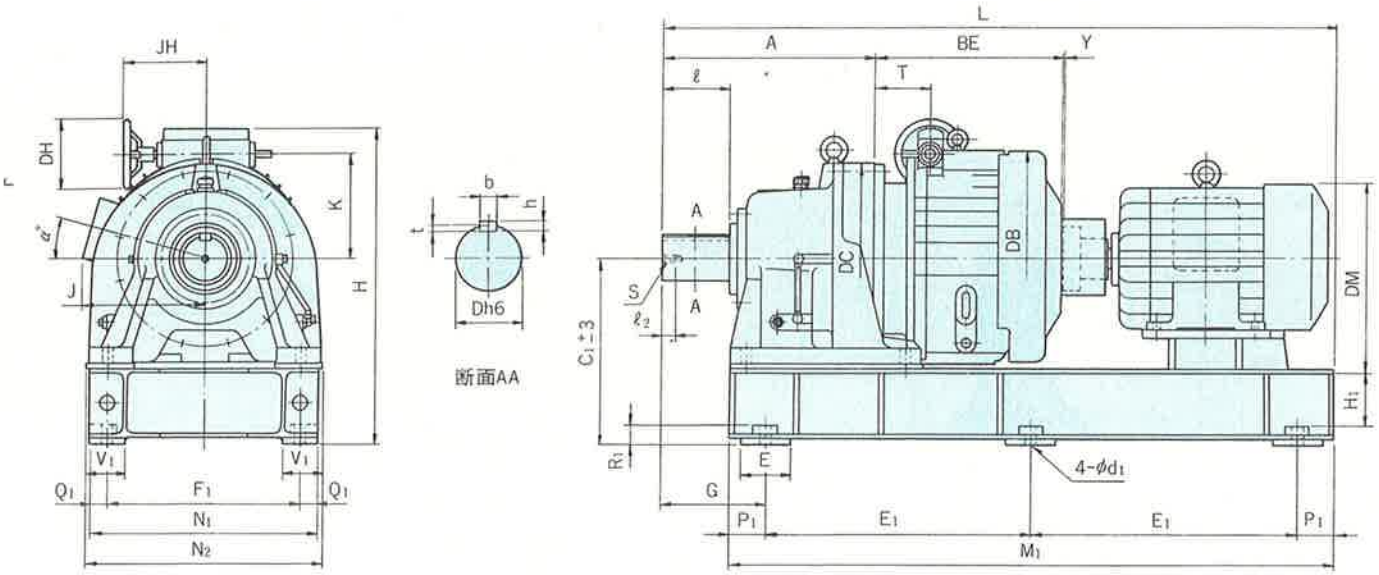

(注) 共通台板の据付面は加工しておりません。
加工の必要がある場合はC_1, R_1寸法が変更となります。

(mm)

項	形　式	A	BE	C_1	D	DB	DC	DH	DM	E	E_1	F_1	G	H_1	H	JH	K	L	M_1	J	α	N_1	N_2	P_1	Q_1	R_1	S	T	V_1	d_1	b	h	t	ℓ	ℓ2	Y	重量(kg)
1	HBM15-221	526	470	468	110	544	485	176	320	125	660	480	259	131	797	205	265	1646	1500	232	0	570	590	90	45	49	M20	139	90	28	28	16	10	165	34	4	902
2	HBM15-222	566	467	485	120	544	526	176	320	130	630	540	295	131	815	205	265	1682	1500	232	0	610	630	120	35	49	M20	135	90	35	32	18	11	165	34	4	955

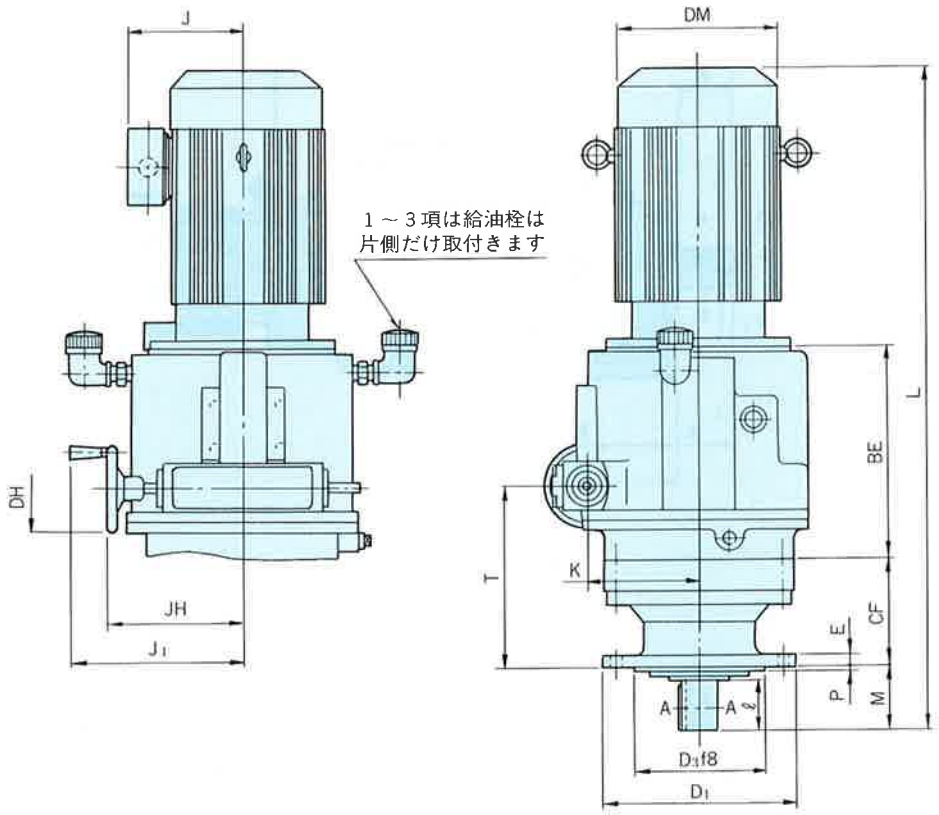

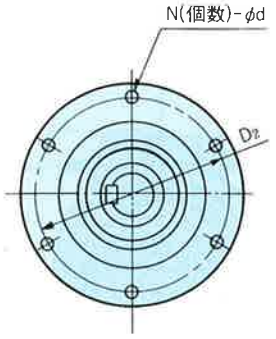

Cカラ見ル

（注）3, 4, 5項のフランジ

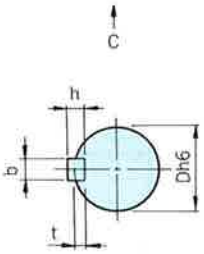

断面AA

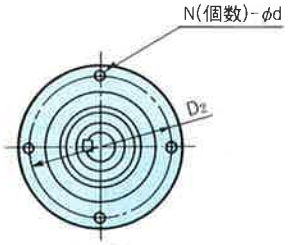

Cカラ見ル

（注）1, 2項のフランジ

(mm)

項	形　式	BE	CF	D	D_1	D_2	D_3	DH	DM	E	J	J_1	JH	K	L	M	N	P	T	d	b	h	t	ℓ	重量 (kg)
1	VBMN05-209	171	94	28	160	134	110	94	124	9	85	145	105	98	509	48	4	3	172	11	8	7	4	35	38
2	VBMN05-210	171	108	28	160	134	110	94	124	9	85	145	105	98	525	48	4	3	186	11	8	7	4	35	40
3	VBMN05-211	168	117	38	210	180	140	94	124	13	85	145	105	98	550	69	6	4	193	11	10	8	5	55	41
4	VBMN 1 -211	233	117	38	210	180	140	94	148	13	125	185	145	120	651	69	6	4	198	11	10	8	5	55	65
5	VBMN 2 -211	233	117	38	210	180	140	94	160	13	139	185	145	120	704	69	6	4	198	11	10	8	5	55	69

〔図1〕

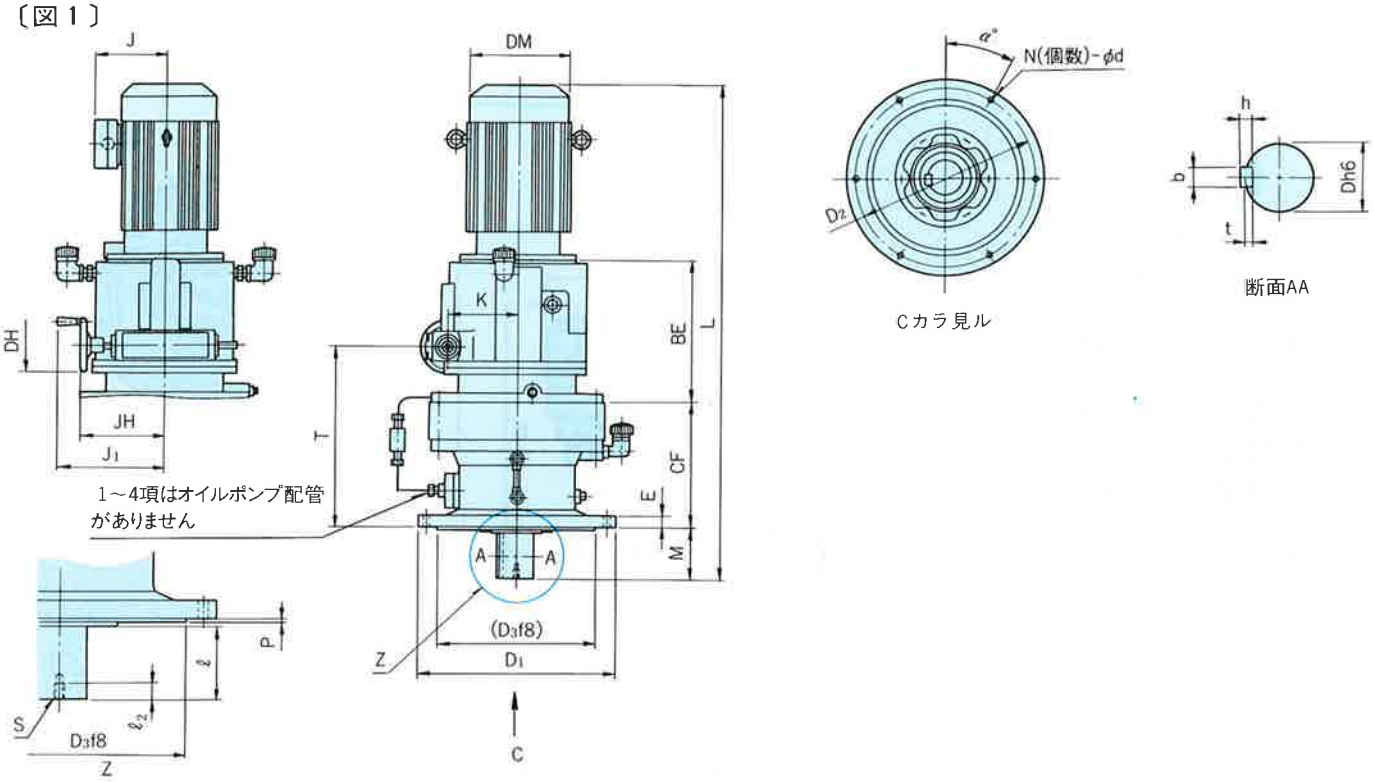

〔図2〕

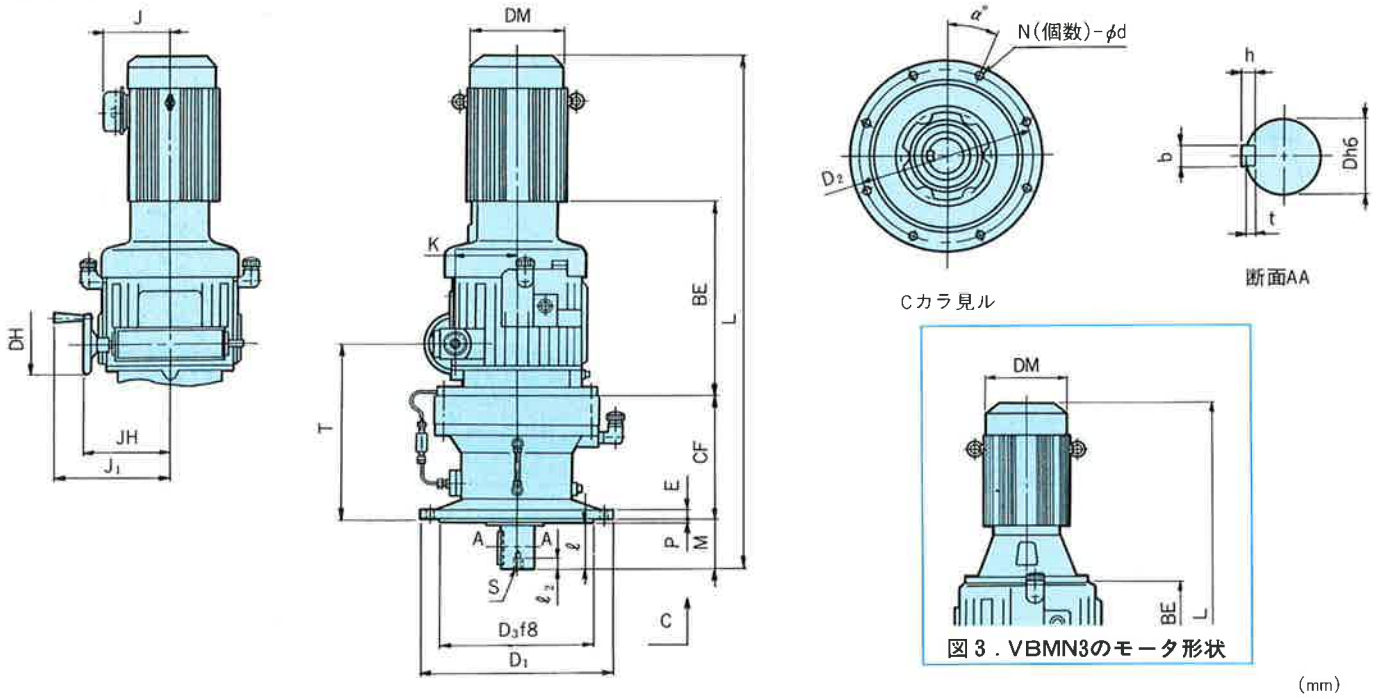

図3．VBMN3のモータ形状

(mm)

項	図番	形　式	BE	CF	D	D1	D2	D3	DH	DM	E	J	J1	JH	K	L	M	N	P	S	T	d	b	h	t	ℓ	ℓ2	α	重量(kg)
1	1	VBMN1-213	234	164	50	260	230	200	94	148	15	125	185	145	120	706	76	6	4	M10	246	11	14	9	5.5	61	18	30	84
2	1	VBMN1-214	234	164	50	260	230	200	94	148	15	125	185	145	120	726	96	6	4	M10	246	11	14	9	5.5	81	18	30	85
3	1	VBMN2-213	234	164	50	260	230	200	94	160	15	139	185	145	120	759	76	6	4	M10	246	11	14	9	5.5	61	18	30	88
4	1	VBMN2-214	234	164	50	260	230	200	94	160	15	139	185	145	120	779	96	6	4	M10	246	11	14	9	5.5	81	18	30	89
5	1	VBMN2-216	250	219	60	340	310	270	94	160	20	139	185	145	120	843	89	6	4	M10	317	11	18	11	7	80	18	30	124
6	2,3	VBMN3-216	273	219	60	340	310	270	135	173	20	139	257	192	140	956	89	6	4	M10	322	11	18	11	7	80	18	30	159
7	2,3	VBMN3-217	280	258	70	400	360	316	135	173	22	139	257	192	140	1007	94	8	5	M12	368	14	20	12	7.5	84	24	22.5	196
8	2	VBMN5-216	423	219	60	340	310	270	135	212	20	144	257	192	140	1014	89	6	4	M10	322	11	18	11	7	80	18	30	175
9	2	VBMN5-217	430	258	70	400	360	316	135	212	22	144	257	192	140	1065	94	8	5	M12	368	14	20	12	7.5	84	24	22.5	209
10	2	VBMN5-218	437	279	80	430	390	345	135	212	22	144	257	192	140	1109	110	8	5	M12	396	18	22	14	9	100	24	22.5	240

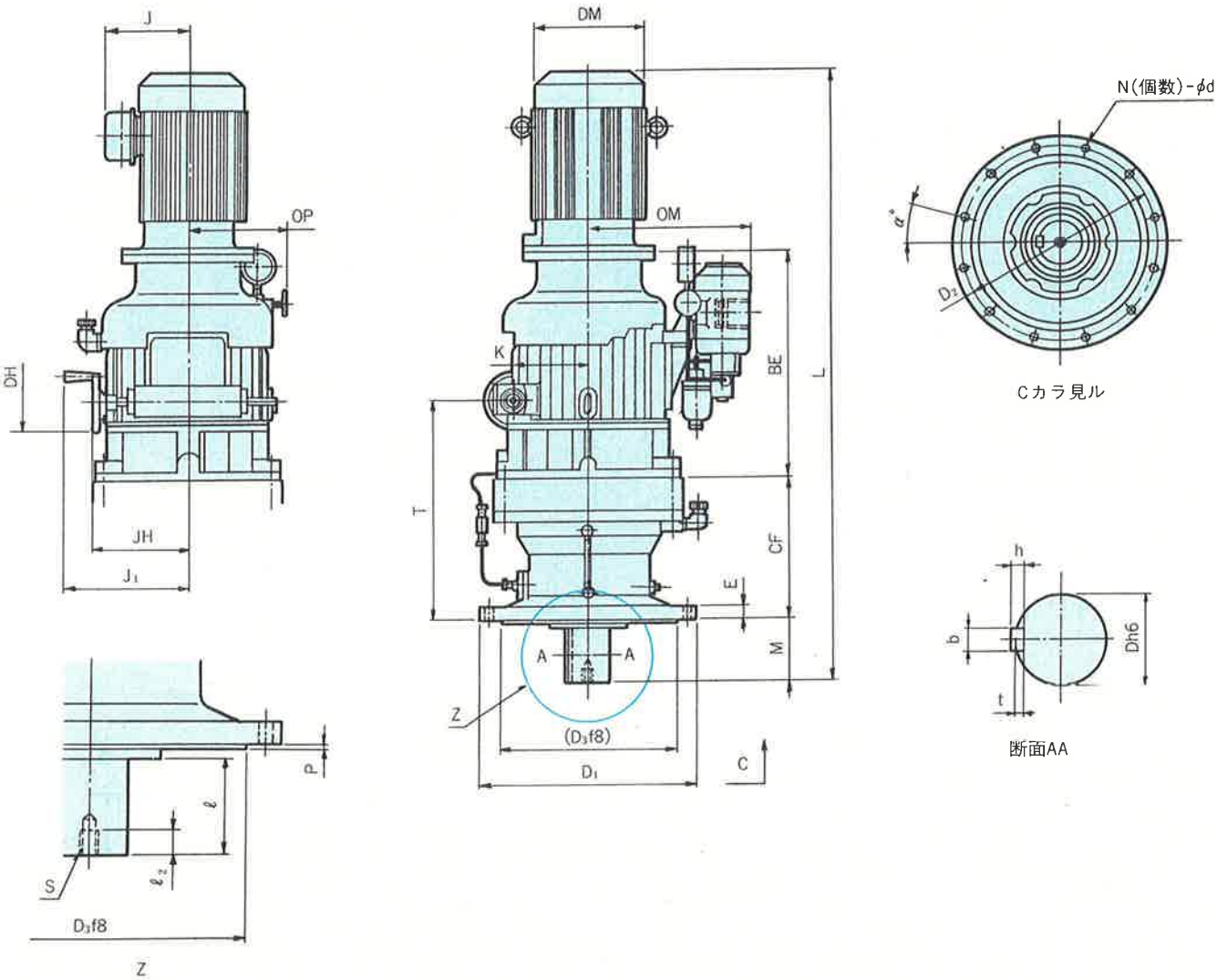

(mm)

項	形　式	BE	CF	D	D_1	D_2	D_3	DH	DM	E	J	J_1	JH	K	L	M	N	OM	OP	P	S	T	d	b	h	t	ℓ	$ℓ_2$	α	重量(kg)
1	VBMN8-217	515	258	70	400	360	316	135	212	22	147	280	215	170	1249	94	8	368	225	5	M12	438	14	20	12	7.5	84	24	0	305
2	VBMN8-218	515	279	80	430	390	345	135	212	22	147	280	215	170	1286	110	8	368	225	5	M12	459	18	22	14	9	100	24	0	332
3	VBMN8-219	515	320	95	490	450	400	135	212	30	147	280	215	170	1362	145	12	368	225	6	M20	500	18	25	14	9	125	34	15	403

9. D形(NDシリーズ)
バイエル無段変速機の選定

■標準仕様

■選定

●選定手順●選定例

●負荷係数

●出力トルク●入力容量線図

●出力回転数範囲●出力回転方向

■選定表

■寸法図

D

D形標準仕様

●標準機種

項　目	標　準　機　種
設置場所	屋内（塵埃の少ない水のかからない場所）
周囲温度	−10℃～40℃
周囲湿度	85%以下
高　度	標高1000m以下
雰囲気	腐食性ガス・爆発性ガス・蒸気がないこと
取付方向	水平取付（横形） 垂直取付（立形）出力軸下向
変速操作	ハンドル付
潤滑方式	油浴式（指定油使用のこと）
塗装色	マンセル5B 5/2

●標準機種モータ

項　目	標　準　仕　様	
容量範囲	0.4kW×4極～7.5kW×4極	
外被構造	全閉外扇形	
電　源	200V 50/60Hz 220V 60Hz	
絶　縁	極数 / 絶縁	4
	E種	0.4kW
	B種	0.75～7.5kW
時間定格	連続	
端子箱位置	負荷側より見て左側	
口出線（ラグ式）	極数 / 口出線	4
	3本	0.2～7.5kW（直入始動）
規　格	JIS準拠	

D形選定

●D形バイエル無段変速機の選定手順

選　定　手　順	選　定　例
実伝達トルクの確認 ↓ 負荷係数の確認（114ページ） ↓ 等価トルクの算出 等価トルク＝実伝達トルク×負荷係数 ↓ 必要出力回転数の確認 ↓ 基準形、サイクロ減速機付（減速比）の選定（116ページ） ↓ 選定表へ（117～127ページ） ↓ 出力回転数のチェック ↓ 等価トルクのチェック ↓ 機種の決定 ↓ 形式の決定（16ページ） ↓ 寸法の確認（128～134ページ） ↓ ラジアル・スラスト荷重のチェック（163～165ページ） ↓ 潤滑方式の確認（155～156ページ）	●負荷特性：トルク一定 ●実伝達トルク：3kgf·m ●負荷条件：一様連続運転 負荷係数＝1.0 ●等価トルク＝3×1.0＝3kgf·m ●必要出力回転数：150～800rpm ●電源周波数：50Hz ●必要出力回転数範囲より、基準形を選定 ●必要出力回転数の高速側（800rpm）で等価算出トルク（3kgf·m）を許容できる機種を選定 ↓ N5D

D形バイエル無段変速機は、一様な負荷のもとで連続運転されても、十分長年故障なく運転できるように設計製作されています。したがって一般のほとんどの用途にはそのままご使用いただいて差支えありませんが、使用機械の負荷条件によっては、次の負荷係数を見込む必要があります。

■負荷係数

負荷条件 / 運転時間	軽い衝撃	中程度の衝撃	大きな衝撃
～10時間/日	1.1	1.3	1.6※
24時間/日	1.2	1.5	2.0※

※衝撃のピーク値が、定格の150%をこえる場合にはご照会ください。

均一荷重の場合には標準機種で連続運転(24時間/日)できます。その他の負荷条件として、始動停止が頻繁な場合、負荷変動が大きい場合、急激な停止を伴う場合、ブレーキ付の場合、負荷の慣性が大きい場合、といったような特殊な条件の場合には、それぞれの負荷条件に応じた負荷係数を見込む必要がありますので、ご照会ください。

■D形出力トルク線図

50Hz

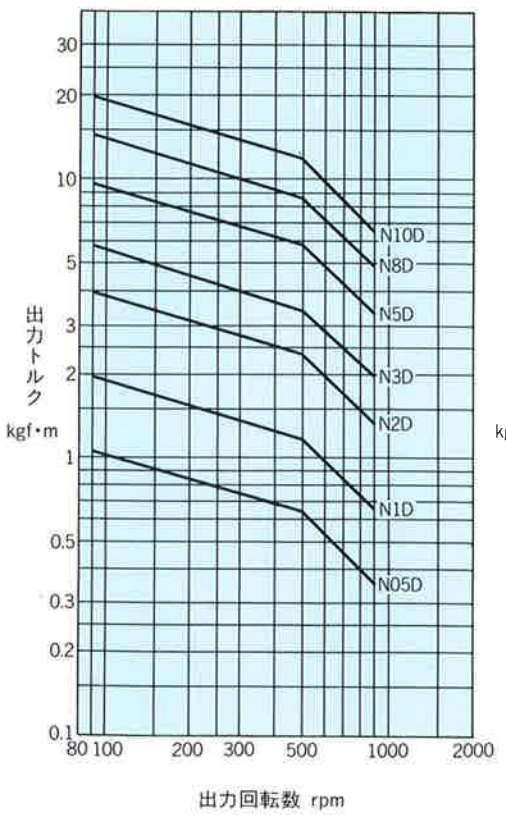

60Hz

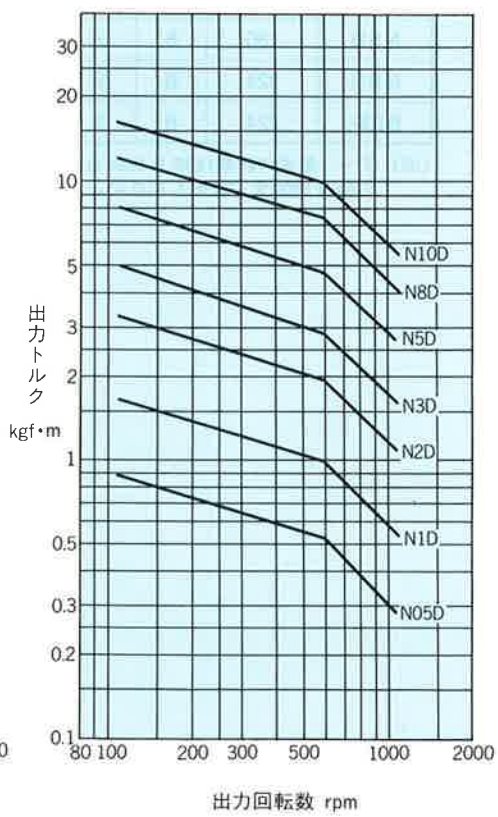

1. D形バイエル無段変速機の選定にあたっては左図出力トルク線図をご利用ください。
2. 各速度比における許容入力容量は、頁の入力容量線図に示すとおり、出力回転数が低下するにしたがって低下します。
3. 入力回転数が標準入力回転数以下でご使用の場合は許容入力容量が次のとおり変ります。

   許容入力容量(kW)＝

   $$\text{標準入力容量} \times \frac{\text{使用入力回転数}}{\text{標準入力回転数}}$$

4. 入力回転数が標準入力回転数以上または、500rpm以下でご使用の場合は、ご照会ください。
5. 必要な出力回転数範囲に応じて、116頁のD形バイエル無段変速機・出力回転数範囲表から適当な機種をご選定ください。

■D形入力容量線図

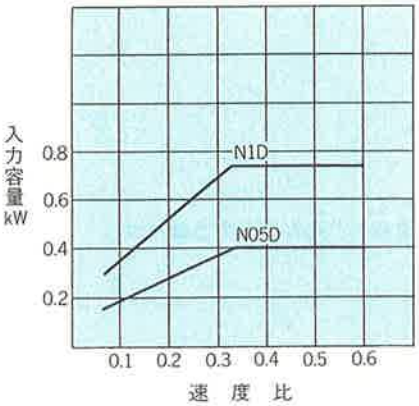

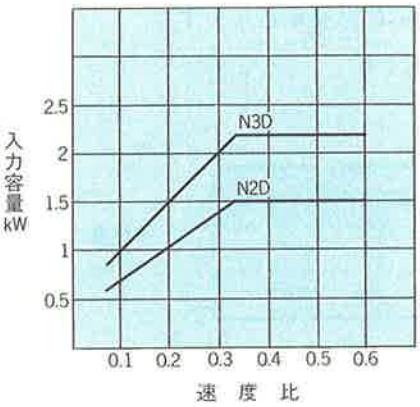

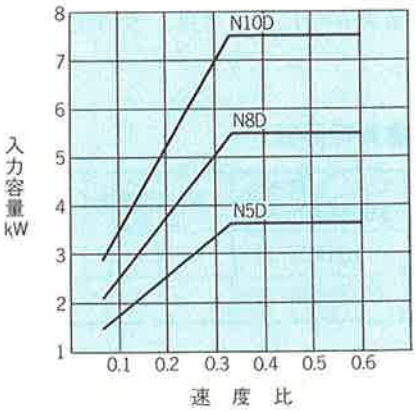

Vプーリ選定表

●両軸形のVプーリ駆動について

両軸形の機種をプーリ駆動する場合には、入力軸には、右表のプーリより径の大きなプーリを取付けてください。

バイエル形式	プーリ呼び径	形式	溝数
N05D	125	A	1
N1D	150	A	1
N2D	150	A	2
N3D	180	A	2
N5D	180	B	2
N8D	224	B	3
N10D	224	B	3

(注) プーリ形式の詳細はJIS B 1854およびJIS B 1855をご参照ください。

■D形出力回転数範囲、出力回転方向

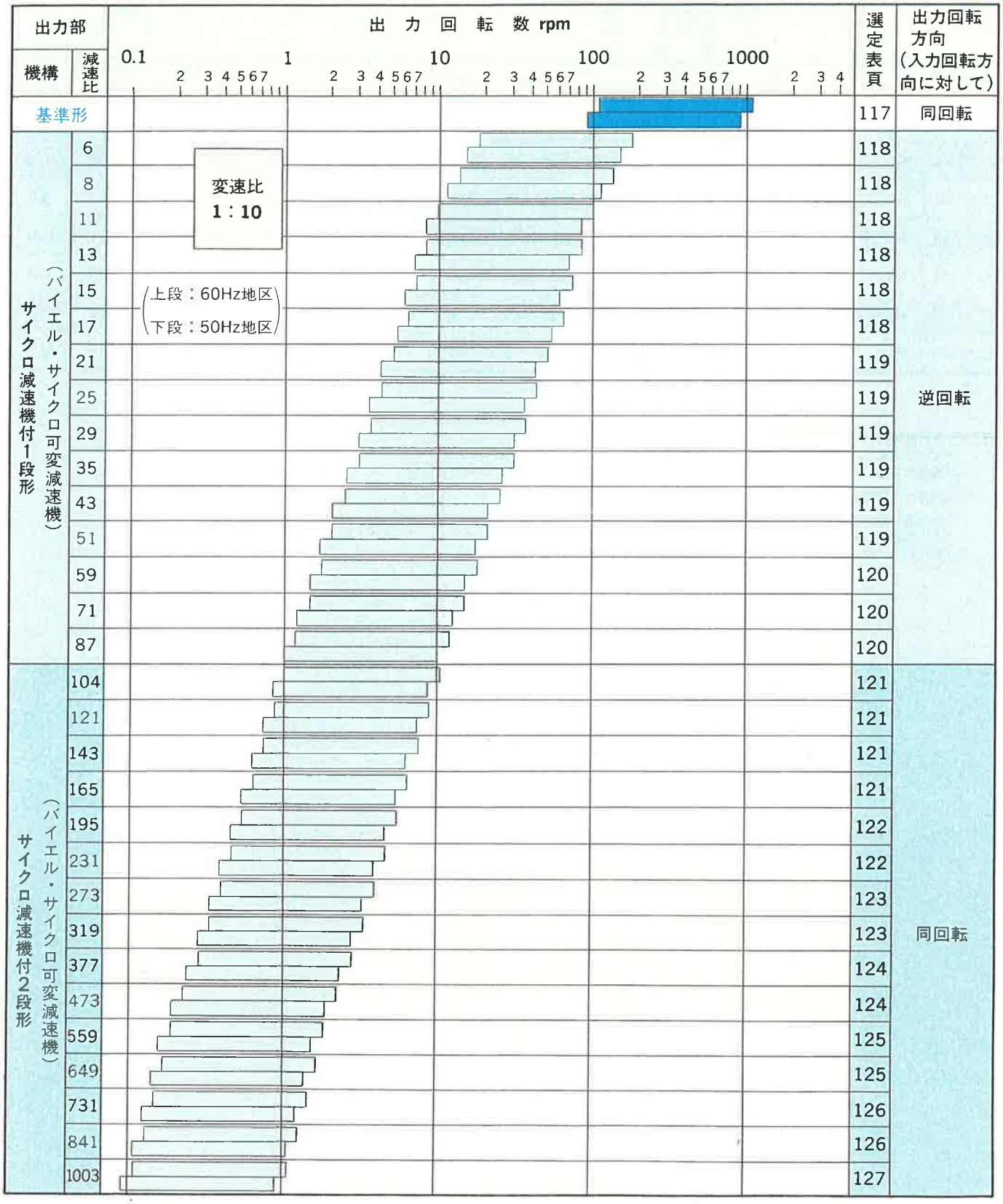

（注） 上表以外にもさらに大きな減速比のものも製作しています。

選定表　D形バイエル基準形

0.4～7.5kW

標準入力回転数 rpm	1500	1800
出力回転数 rpm	90～900	108～1080
周波数 Hz	50	60

電動機		形式				変速範囲	入力容量 kW		出力トルク kgf・m		入力容量 kW		出力トルク kgf・m	
kW×P	容量記号	横形	寸法図頁	立形	寸法図頁		最低速	最高速	最低速	最高速	最低速	最高速	最低速	最高速
0.4 ×4	N05	N05DM N05D	129	——	—	0.06～0.6	0.15	0.4	1.1	0.35	0.15	0.4	0.88	0.29
0.75×4	N1	N1DM N1D	129	N1DVM	131	0.06～0.6	0.28	0.75	2.0	0.66	0.28	0.75	1.6	0.55
1.5 ×4	N2	N2DM N2D	129	N2DVM	131	0.06～0.6	0.57	1.5	3.9	1.3	0.57	1.5	3.3	1.1
2.2 ×4	N3	N3DM N3D	129	N3DVM	131	0.06～0.6	0.84	2.2	5.8	1.9	0.84	2.2	4.8	1.6
3.7 ×4	N5	N5DM N5D	129	N5DVM	131	0.06～0.6	1.4	3.7	9.7	3.2	1.4	3.7	8.1	2.7
5.5 ×4	N8	N8DM N8D	129	N8DVM	131	0.06～0.6	2.1	5.5	14	4.8	2.1	5.5	12	4.0
7.5 ×4	N10	N10DM N10D	129	N10DVM	131	0.06～0.6	2.8	7.5	20	6.6	2.8	7.5	16	5.5

(注) 1．入力回転数について
1)電動機標準入力回転数以上の入力回転数でご使用の場合は、ご照会ください。
2)電動機標準入力回転数以下の入力回転数でご使用の場合は許容入力容量が次のとおり変りますので許容入力容量以内でご使用ください。

$$\text{許容入力容量(kW)} = \text{標準入力容量} \times \frac{\text{使用入力回転数}}{\text{標準入力回転数(1500)}}$$

2．出力回転数について
上表の出力回転数は電動機などのスリップを算入していません。4％～8％のスリップがあるものとしてお選びください。
3．形式記号については、16ページをご参照ください。

選定表　D形バイエル・サイクロ可変減速機（1段形）

減速比 6, 8

0.4～7.5kW

減速比						6								8							
標準入力回転数 rpm						1500				1800				1500				1800			
出力回転数 rpm						15～150				18～180				11～113				14～135			
周波数 Hz						50				60				50				60			
電動機		形式				入力容量 kW		出力トルク kgf·m		入力容量 kW		出力トルク kgf·m		入力容量 kW		出力トルク kgf·m		入力容量 kW		出力トルク kgf·m	
kW×P	容量記号	横形	寸法図頁	立形	寸法図頁	最低速	最高速	最低速	最高速	最低速	最高速	最低速	最高速	最低速	最高速	最低速	最高速	最低速	最高速	最低速	最高速
0.4 ×	N05	HDMN05-209 HD N05-209	132 133	———	—	0.15	0.4	5.7	1.9	0.15	0.4	4.7	1.6	0.14	0.4	6.8	2.5	0.15	0.4	6.3	2.1
0.75×4	N1	HDMN1 -209 HD N1 -209	132 133	VDMN1-209	134	0.19	0.75	7.0	3.6	0.22	0.75	7.0	3.0	0.14	0.75	6.8	4.7	0.16	0.75	6.8	3.9
1.5 ×4	N2	HDMN2 -213 HD N2 -213	132 133	VDMN2-213	134	0.57	1.5	21	7.1	0.57	1.5	18	5.9	0.57	1.5	28	9.5	0.57	1.5	24	7.9
2.2 ×4	N3	HDMN3 -213 HD N3 -213	132 133	VDMN3-213	134	0.84	2.2	31	10	0.84	2.2	26	8.7	0.84	2.2	42	14	0.84	2.2	35	12
3.7 ×4	N5	HDMN5 -216 HD N5 -216	132 133	VDMN5-216	134	—	—	—	—	—	—	—	—	1.4	3.7	70	23	1.4	3.7	58	19
5.5 ×4	N8	HDMN8 -216 HD N8 -216	132 133	VDMN8-216	134	—	—	—	—	—	—	—	—	2.1	5.5	105	35	2.1	5.5	87	29

減速比 11, 13

0.4～7.5kW

減速比						11								13							
標準入力回転数 rpm						1500				1800				1500				1800			
出力回転数 rpm						8.2～82				9.8～98				6.9～69				8.3～83			
周波数 Hz						50				60				50				60			
電動機		形式				入力容量 kW		出力トルク kgf·m		入力容量 kW		出力トルク kgf·m		入力容量 kW		出力トルク kgf·m		入力容量 kW		出力トルク kgf·m	
kW×P	容量記号	横形	寸法図頁	立形	寸法図頁	最低速	最高速	最低速	最高速	最低速	最高速	最低速	最高速	最低速	最高速	最低速	最高速	最低速	最高速	最低速	最高速
0.4 ×	N05	HDMN05-209 HD N05-209	132 133	———	—	0.13	0.4	8.8	3.5	0.15	0.4	8.7	2.9	0.12	0.4	9.8	4.1	0.14	0.4	9.8	3.4
0.75×4	N1	HDMN1 -209 HD N1 -209	132 133	VDMN1 -209	134	0.13	0.75	8.8	6.5	0.15	0.75	8.8	5.4	0.12	0.75	9.8	7.7	0.14	0.75	9.8	6.4
1.5 ×4	N2	HDMN2 -213 HD N2 -213	132 133	VDMN2 -213	134	0.57	1.5	39	13	0.57	1.5	33	5.4	0.57	1.5	46	15	0.57	1.5	39	13
2.2 ×4	N3	HDMN3 -213 HD N3 -213	132 133	VDMN3 -213	134	0.84	2.2	57	19	0.84	2.2	48	16	0.84	2.2	68	23	0.84	2.2	56	19
3.7 ×4	N5	HDMN5 -216 HD N5 -216	132 133	VDMN5 -216	134	1.4	2.7	96	32	1.4	3.7	80	27	1.4	3.7	115	38	1.4	3.7	95	32
5.5 ×4	N8	HDMN8 -216 HD N8 -216	132 133	VDMN8 -216	134	2.1	5.5	145	48	2.1	5.5	120	40	2.1	5.5	170	56	2.1	5.5	140	47
7.5 ×4	N10	HDMN10-217 HD N10-217	132 133	VDMN10-217	134	2.8	7.5	195	65	2.8	7.5	165	54	2.8	7.5	230	77	2.8	7.5	195	64

減速比 15, 17

0.4～7.5kW

減速比						15								17							
標準入力回転数 rpm						1500				1800				1500				1800			
出力回転数 rpm						6.0～60				7.2～72				5.3～53				6.4～64			
周波数 Hz						50				60				50				60			
電動機		形式				入力容量 kW		出力トルク kgf·m		入力容量 kW		出力トルク kgf·m		入力容量 kW		出力トルク kgf·m		入力容量 kW		出力トルク kgf·m	
kW×P	容量記号	横形	寸法図頁	立形	寸法図頁	最低速	最高速	最低速	最高速	最低速	最高速	最低速	最高速	最低速	最高速	最低速	最高速	最低速	最高速	最低速	最高速
0.4 ×	N05	HDMN05-209 HD N05-209	132 133	———	—	0.11	0.4	11	4.7	0.14	0.4	11	3.9	0.11	0.4	11	5.4	0.13	0.4	11	4.5
0.75×4	N1	HDMN1 -210 HD N1 -210	132 133	VDMN1 -210	134	0.27	0.75	25	8.9	0.28	0.75	22	7.4	0.24	0.75	25	10	0.28	0.75	25	8.4
1.5 ×4	N2	HDMN2 -213 HD N2 -213	132 133	VDMN2 -213	134	0.57	1.5	53	18	0.57	1.5	44	15	0.57	1.5	60	20	0.57	1.5	50	17
2.2 ×4	N3	HDMN3 -213 HD N3 -213	132 133	VDMN3 -213	134	0.80	2.2	75	26	0.84	2.2	65	22	0.71	2.2	75	30	0.84	2.2	74	25
3.7 ×4	N5	HDMN5 -216 HD N5 -216	132 133	VDMN5 -216	134	1.4	3.7	130	44	1.4	3.7	110	37	1.4	3.7	150	50	1.4	3.7	125	41
5.5 ×4	N8	HDMN8 -216 HD N8 -216	132 133	VDMN8 -216	134	1.9	5.5	180	65	2.1	5.5	165	54	1.7	5.5	180	74	2.0	5.5	180	62
7.5 ×4	N10	HDMN10-217 HD N10-217	132 133	VDMN10-217	134	2.8	7.5	265	89	2.8	7.5	220	74	2.5	7.5	270	100	2.8	7.5	250	84

(注) 1．ご使用にあたっては表中の入力容量および出力トルク以内でご使用ください。
2．出力回転数は電動機などのスリップを算入していません。4～8％のスリップがあるものとしてお選びください。
3．形式記号については16ページをご参照ください。

選定表　D形バイエル・サイクロ可変減速機（1段形）

減速比 21, 25

0.4～7.5kW

減速比						21								25							
標準入力回転数 rpm						1500				1800				1500				1800			
出力回転数 rpm						4.3～43				5.1～51				3.6～36				4.3～43			
周波数 Hz						50				60				50				60			
電動機		形式				入力容量 kW		出力トルク kgf·m		入力容量 kW		出力トルク kgf·m		入力容量 kW		出力トルク kgf·m		入力容量 kW		出力トルク kgf·m	
kW×P	容量記号	横形	寸法図頁	立形	寸法図頁	最低速	最高速	最低速	最高速	最低速	最高速	最低速	最高速	最低速	最高速	最低速	最高速	最低速	最高速	最低速	最高速
0.4 ×4	N05	HDMN05-209 HD N05-209	132 133	———	—	0.09	0.4	11	6.6	0.10	0.4	11	5.5	0.07	0.4	11	7.9	0.09	0.4	11	6.6
0.75×4	N1	HDMN1 -210 HD N1 -210	132 133	VDMN1 -210	134	0.19	0.75	25	12	0.23	0.75	25	10	0.16	0.75	25	15	0.19	0.75	25	12
1.5 ×4	N2	HDMN2 -213 HD N2 -213	132 133	VDMN2 -213	134	0.57	1.5	75	25	0.57	1.5	62	21	0.48	1.5	75	30	0.57	1.5	74	25
2.2 ×4	N3	HDMN3 -213 HD N3 -213	132 133	VDMN3 -213	134	0.57	2.2	75	36	0.69	2.2	75	30	0.48	2.2	75	43	0.58	2.2	75	36
3.7 ×4	N5	HDMN5 -216 HD N5 -216	132 133	VDMN5 -216	134	1.4	3.7	180	61	1.4	3.7	155	51	1.2	3.7	180	73	1.4	3.7	180	61
5.5 ×4	N8	HDMN8 -216 HD N8 -216	132 133	VDMN8 -216	134	1.4	5.5	180	91	1.6	5.5	180	76	1.2	5.5	180	110	1.4	5.5	180	90
7.5 ×4	N10	HDMN10-217 HD N10-217	132 133	VDMN10-217	134	2.1	7.5	290	125	2.5	7.5	270	105	1.7	7.5	270	150	2.1	7.5	270	125

減速比 29, 35

0.4～7.5kW

減速比						29								35							
標準入力回転数 rpm						1500				1800				1500				1800			
出力回転数 rpm						3.1～31				3.7～37				2.6～26				3.1～31			
周波数 Hz						50				60				50				60			
電動機		形式				入力容量 kW		出力トルク kgf·m		入力容量 kW		出力トルク kgf·m		入力容量 kW		出力トルク kgf·m		入力容量 kW		出力トルク kgf·m	
kW×P	容量記号	横形	寸法図頁	立形	寸法図頁	最低速	最高速	最低速	最高速	最低速	最高速	最低速	最高速	最低速	最高速	最低速	最高速	最低速	最高速	最低速	最高速
0.4 ×4	N05	HDMN05-209 HD N05-209	132 133	———	—	0.07	0.4	12	9.2	0.08	0.4	12	7.6	—	—	—	—	—	—	—	—
		HDMN05-210 HD N05-210	132 133	———	—	—	—	—	—	—	—	—	—	0.11	0.4	25	11	0.14	0.4	25	9.2
0.75×4	N1	HDMN1 -210 HD N1 -210	132 133	VDMN1 -210	134	0.14	0.75	25	17	0.17	0.75	25	14	—	—	—	—	—	—	—	—
		HDMN1 -211 HD N1 -211	132 133	VDMN1 -211	134	—	—	—	—	—	—	—	—	0.23	0.75	50	21	0.27	0.75	50	17
1.5 ×4	N2	HDMN2 -213 HD N2 -213	132 133	VDMN2 -213	134	0.41	1.5	75	34	0.50	1.5	75	29	0.34	1.5	75	41	0.41	1.5	75	35
2.2 ×4	N3	HDMN3 -213 HD N3 -213	132 133	VDMN3 -213	134	0.41	2.2	75	50	0.50	2.2	75	42	0.34	2.2	75	61	0.41	2.2	75	51
3.7 ×4	N5	HDMN5 -216 HD N5 -216	132 133	VDMN5 -216	134	0.99	3.7	180	85	1.2	3.7	180	71	0.82	3.7	180	100	0.99	3.7	180	85
5.5 ×4	N8	HDMN8 -216 HD N8 -216	132 133	VDMN8 -216	134	0.99	5.5	180	125	1.2	5.5	180	105	0.82	5.5	180	150	0.99	5.5	180	125
7.5 ×4	N10	HDMN10-217 HD N10-217	132 133	VDMN10-217	134	1.5	7.5	270	170	1.8	7.5	270	145	1.2	7.5	270	205	1.5	7.5	270	175

減速比 43, 51

0.4～7.5kW

減速比						43								51							
標準入力回転数 rpm						1500				1800				1500				1800			
出力回転数 rpm						2.1～21				2.5～25				1.8～18				2.1～21			
周波数 Hz						50				60				50				60			
電動機		形式				入力容量 kW		出力トルク kgf·m		入力容量 kW		出力トルク kgf·m		入力容量 kW		出力トルク kgf·m		入力容量 kW		出力トルク kgf·m	
kW×P	容量記号	横形	寸法図頁	立形	寸法図頁	最低速	最高速	最低速	最高速	最低速	最高速	最低速	最高速	最低速	最高速	最低速	最高速	最低速	最高速	最低速	最高速
0.4 ×4	N05	HDMN05-210 HD N05-210	132 133	———	—	0.09	0.4	25	14	0.11	0.4	25	11	0.08	0.4	25	16	0.09	0.4	25	13
0.75×4	N1	HDMN1 -211 HD N1 -211	132 133	VDMN1 -211	134	0.19	0.75	50	25	0.22	0.75	50	21	0.16	0.75	50	30	0.19	0.75	50	25
1.5 ×4	N2	HDMN2 -213 HD N2 -213	132 133	VDMN2 -213	134	0.28	1.5	75	51	0.34	1.5	75	42	0.24	1.5	75	60	0.28	1.5	75	50
2.2 ×4	N3	HDMN3 -216 HD N3 -216	132 133	VDMN3 -216	134	0.67	2.2	180	75	0.81	2.2	180	62	0.57	2.2	180	89	0.68	2.2	180	74
3.7 ×4	N5	HDMN5 -216 HD N5 -216	132 133	VDMN5 -216	134	0.67	3.7	180	125	0.81	3.7	180	105	0.57	3.7	180	150	0.68	3.7	180	125
5.5 ×4	N8	HDMN8 -217 HD N8 -217	132 133	VDMN8 -217	134	1.0	5.5	270	185	1.2	5.5	270	155	0.85	5.5	270	220	1.0	5.5	270	185
7.5 ×4	N10	HDMN10-218 HD N10-218	132 133	VDMN10-218	134	1.5	7.5	400	255	1.8	7.5	400	210	1.3	7.5	400	300	1.5	7.5	400	250

選定表　D形バイエル・サイクロ可変減速機（1段形）

減速比 59, 71

0.4～7.5kW

減速比						59								71							
標準入力回転数 rpm						1500				1800				1500				1800			
出力回転数 rpm						1.5～15				1.8～18				1.3～13				1.5～15			
周波数 Hz						50				60				50				60			
電動機		形式				入力容量 kW		出力トルク kgf·m		入力容量 kW		出力トルク kgf·m		入力容量 kW		出力トルク kgf·m		入力容量 kW		出力トルク kgf·m	
kW×P	容量記号	横形	寸法図頁	立形	寸法図頁	最低速	最高速	最低速	最高速	最低速	最高速	最低速	最高速	最低速	最高速	最低速	最高速	最低速	最高速	最低速	最高速
0.4 ×4	N05	HDMN05-210 HD N05-210	132 133	———	—	0.07	0.4	25	19	0.08	0.4	25	16	—	—	—	—	—	—	—	—
		HDMN05-211 HD N05-211	132 133	———	—	—	—	—	—	—	—	—	—	0.11	0.4	50	22	0.14	0.4	50	19
0.75×4	N1	HDMN1 -211 HD N1 -211	132 133	VDMN1 -211	134	0.14	0.75	50	35	0.16	0.75	50	29	0.11	0.68	50	38	0.14	0.75	50	35
1.5 ×4	N2	HDMN2 -214 HD N2 -214	132 133	VDMN2 -214*	134	0.27	1.5	100	70	0.33	1.5	100	58	—	—	—	—	—	—	—	—
		HDMN2 -216 HD N2 -216	132 133	———	—	—	—	—	—	—	—	—	—	0.41	1.5	180	84	0.49	1.5	180	70
2.2 ×4	N3	HDMN3 -216 HD N3 -216	132 133	VDMN3 -216*	134	0.49	2.2	180	105	0.59	2.2	180	85	0.41	2.2	180	125	0.49	2.2	180	105
3.7 ×4	N5	HDMN5 -217 HD N5 -217	132 133	VDMN5 -217	134	0.73	3.7	270	170	0.88	3.7	270	145	0.61	3.7	270	205	0.73	3.7	270	175
5.5 ×4	N8	HDMN8 -218 HD N8 -218	132 133	VDMN8 -218	134	1.1	5.5	400	255	1.3	5.5	400	215	0.90	5.5	400	310	1.1	5.5	400	255
7.5 ×4	N10	HDMN10-219 HD N10-219	132 133	VDMN10-219	134	2.0	7.5	720	350	2.3	7.5	720	290	1.6	7.5	720	420	2.0	7.5	720	350

減速比 87

0.4～7.5kW

減速比						87							
標準入力回転数 rpm						1500				1800			
出力回転数 rpm						1.0～10				1.2～12			
周波数 Hz						50				60			
電動機		形式				入力容量 kW		出力トルク kgf·m		入力容量 kW		出力トルク kgf·m	
kW×P	容量記号	横形	寸法図頁	立形	寸法図頁	最低速	最高速	最低速	最高速	最低速	最高速	最低速	最高速
0.4 ×4	N05	HDMN05-211 HD N05-211	132 133	———	—	0.09	0.4	50	27	0.11	0.4	50	23
0.75×4	N1	HDMN1 -211 HD N1 -211	132 133	VDMN1 -211	134	0.09	0.65	50	44	0.11	0.74	50	42
1.5 ×4	N2	HDMN2 -216 HD N2 -216	132 133	———	134	0.33	1.5	180	105	0.40	1.5	180	86
2.2 ×4	N3	HDMN3 -216 HD N3 -216	132 133	———	134	0.33	2.2	180	150	0.40	2.2	180	125
3.7 ×4	N5	HDMN5 -218 HD N5 -218	132 133	VDMN5 -218	134	0.74	3.7	400	255	0.88	3.7	400	210
5.5 ×4	N8	HDMN8 -218 HD N8 -218	132 133	VDMN8 -218	134	0.74	5.1	400	350	0.88	5.5	400	315
7.5 ×4	N10	HDMN10-219 HD N10-219	132 133	VDMN10-219	134	1.3	7.5	720	515	1.6	7.5	720	430

（注）1．ご使用にあたっては表中の入力容量および出力トルク以内でご使用ください。但し、□は、出力トルク以内でご使用ください。
2．出力回転数は電動機などのスリップを算入していません。4～8％のスリップがあるものとしてお選びください。
3．形式記号については16ページをご参照ください。
4．＊印のVDMN2-214, VDMN3-216については、減速比71は製作しておりません。

選定表　D形バイエル・サイクロ可変減速機（2段形）

減速比 104, 121

0.4～7.5kW

減速比				104								121							
標準入力回転数 rpm				1500				1800				1500				1800			
出力回転数 rpm				0.87～8.7				1.04～10.4				0.74～7.4				0.89～8.9			
周波数 Hz				50				60				50				60			
電動機		形式		入力容量 kW		出力トルク kgf·m		入力容量 kW		出力トルク kgf·m		入力容量 kW		出力トルク kgf·m		入力容量 kW		出力トルク kgf·m	
kW×P	高速記号	横形	立形	最低速	最高速	最低速	最高速	最低速	最高速	最低速	最高速	最低速	最高速	最低速	最高速	最低速	最高速	最低速	最高速
0.4 ×4	N05	HDMN05-21109	――	0.09	0.4	50	27	0.11	0.4	50	23	0.08	0.4	50	32	0.10	0.4	50	27
0.75×4	N1	HDMN1 -21310B	VDMN1 -21310B	0.10	0.75	60	55	0.12	0.75	60	46	0.09	0.71	60	50	0.11	0.75	60	53
		HDMN1 -21310A	VDMN1 -21310A	0.13	0.75	75	55	0.16	0.75	75	46	0.11	0.75	75	64	0.13	0.75	75	53
		HDMN1 -21610B	VDMN1 -21610B	0.24	0.75	150	58	0.28	0.75	145	48	0.21	0.75	150	68	0.25	0.75	150	56
		HDMN1 -21610A	VDMN1 -21610A	0.28	0.75	175	58	—	—	—	—	—	—	—	—	—	—	—	—
		HDMN1 -21710B	VDMN1 -21710B	—	—	—	—	—	—	—	—	0.28	0.75	205	68	0.28	0.75	170	56
1.5 ×4	N2	HDMN2 -21813B	VDMN2 -21813B	0.49	1.5	320	125	0.57	1.5	310	105	0.42	1.5	320	145	0.51	1.5	320	120
		HDMN2 -21813A	VDMN2 -21813A	0.57	1.5	370	125	—	—	—	—	0.44	1.5	330	145	0.52	1.5	330	120
		HDMN2 -21913B	VDMN2 -21913B	—	—	—	—	—	—	—	—	0.57	1.5	430	145	0.57	1.5	360	120
2.2 ×4	N3	HDMN3 -21813B	VDMN3 -21813B	0.49	2.2	320	180	0.59	2.2	320	150	0.42	2.2	320	210	0.51	2.2	320	175
		HDMN3 -21813A	VDMN3 -21813A	0.60	2.2	390	180	0.72	2.2	390	150	0.44	2.2	330	210	0.52	2.2	330	175
		HDMN3 -21913B	VDMN3 -21913B	0.84	2.2	540	180	0.84	2.2	450	150	0.74	2.2	560	210	0.84	2.2	525	175
		HDMN3 -22113	VDMN3 -22113	—	—	—	—	—	—	—	—	0.84	2.2	630	210	—	—	—	—
3.7 ×4	N5	HDMN5 -22116	VDMN5 -22116	—	—	—	—	—	—	—	—	0.95	3.7	720	355	1.1	3.7	720	295
		HDMN5 -22217	VDMN5 -22217	—	—	—	—	—	—	—	—	1.3	3.7	950	355	1.4	3.7	885	295
		HDMN5 -22316	VDMN5 -22316	—	—	—	—	—	—	—	—	1.4	3.7	1050	355	—	—	—	—
5.5 ×4	N8	HDMN8 -22116	VDMN8 -22116	—	—	—	—	—	—	—	—	0.95	5.5	720	525	1.1	5.5	720	440
		HDMN8 -22217	VDMN8 -22217	—	—	—	—	—	—	—	—	1.3	5.5	950	525	1.5	5.5	950	440
		HDMN8 -22316	VDMN8 -22316	—	—	—	—	—	—	—	—	1.5	5.5	1100	525	1.7	5.5	1100	440
		HDMN8 -22416	VDMN8 -22416	—	—	—	—	—	—	—	—	1.9	5.5	1400	525	2.1	5.5	1300	440
		HDMN8 -22517	VDMN8 -22517	—	—	—	—	—	—	—	—	2.1	5.5	1600	525	—	—	—	—
7.5 ×4	N10	HDMN10-22217	VDMN10-22217	—	—	—	—	—	—	—	—	1.3	7.5	950	715	1.5	7.5	950	595
		HDMN10-22318	VDMN10-22318	—	—	—	—	—	—	—	—	1.5	7.5	1100	717	1.7	7.5	1100	595
		HDMN10-22418	VDMN10-22418	—	—	—	—	—	—	—	—	1.9	7.5	1400	715	2.2	7.5	1400	595
		HDMN10-22517	VDMN10-22517	—	—	—	—	—	—	—	—	2.4	7.5	1800	715	2.8	7.5	1800	595
		HDMN10-22619	VDMN10-22619	—	—	—	—	—	—	—	—	2.8	7.5	2150	715	—	—	—	—

減速比 143, 165

0.4～7.5kW

減速比				143								165							
標準入力回転数 rpm				1500				1800				1500				1800			
出力回転数 rpm				0.63～6.3				0.76～7.6				0.55～5.5				0.65～6.5			
周波数 Hz				50				60				50				60			
電動機		形式		入力容量 kW		出力トルク kgf·m		入力容量 kW		出力トルク kgf·m		入力容量 kW		出力トルク kgf·m		入力容量 kW		出力トルク kgf·m	
kW×P	高速記号	横形	立形	最低速	最高速	最低速	最高速	最低速	最高速	最低速	最高速	最低速	最高速	最低速	最高速	最低速	最高速	最低速	最高速
0.4 ×4	N05	HDMN05-21109	――	0.07	0.4	50	38	0.08	0.4	50	31	0.06	0.4	50	43	0.07	0.4	50	36
0.75×4	N1	HDMN1 -21310B	VDMN1 -21310B	0.08	0.60	60	60	0.09	0.72	60	60	0.07	0.52	60	60	0.08	0.62	60	60
		HDMN1 -21310A	VDMN1 -21310A	0.09	0.75	75	75	0.11	0.75	75	63	0.08	0.65	75	75	0.10	0.75	75	72
		HDMN1 -21610B	VDMN1 -21610B	0.19	0.75	150	75	0.23	0.75	150	63	0.16	0.75	150	87	0.20	0.75	150	72
		HDMN1 -21610A	VDMN1 -21610A	0.23	0.75	180	75	0.27	0.75	180	63	0.20	0.75	180	87	0.24	0.75	180	72
		HDMN1 -21710B	VDMN1 -21710B	0.26	0.75	220	80	0.28	0.75	200	67	0.23	0.75	220	92	0.27	0.75	220	77
		HDMN1 -21710A	VDMN1 -21710A	0.28	0.75	240	80	—	—	—	—	0.28	0.75	270	92	0.28	0.75	230	77
		HDMN1 -21810B	VDMN1 -21810B	—	—	—	—	—	—	—	—	0.28	0.75	275	92	—	—	—	—
1.5 ×4	N2	HDMN2 -21813B	VDMN2 -21813B	0.38	1.5	320	160	0.46	1.5	320	135	0.33	1.5	320	185	0.39	1.5	320	155
		HDMN2 -21813A	VDMN2 -21813A	0.46	1.5	390	160	0.56	1.5	390	135	0.41	1.5	400	185	0.49	1.5	400	155
		HDMN2 -21913B	VDMN2 -21913B	0.57	1.5	480	160	0.57	1.5	400	135	0.57	1.5	555	185	0.57	1.5	460	155
2.2 ×4	N3	HDMN3 -21813B	VDMN3 -21813B	0.38	2.2	320	235	0.46	2.2	320	195	0.33	2.2	320	270	0.39	2.2	320	225
		HDMN3 -21813A	VDMN3 -21813A	0.46	2.2	390	235	0.56	2.2	390	195	0.41	2.2	400	270	0.49	2.2	400	225
		HDMN3 -21913B	VDMN3 -21913B	0.66	2.2	560	235	0.80	2.2	560	195	0.58	2.2	560	270	0.69	2.2	560	225
		HDMN3 -21913A	VDMN3 -21913A	0.81	2.2	680	235	0.84	2.2	585	195	0.70	2.2	680	270	0.84	2.2	675	225
		HDMN3 -22013	VDMN3 -22013	—	—	—	—	—	—	—	—	0.66	2.2	680	285	—	—	—	—
		HDMN3 -22113	VDMN3 -22113	—	—	—	—	—	—	—	—	0.82	2.2	840	285	—	—	—	—
		HDMN3 -22213	VDMN3 -22213	—	—	—	—	—	—	—	—	0.84	2.2	860	285	—	—	—	—
3.7 ×4	N5	HDMN5 -22116	VDMN5 -22116	—	—	—	—	—	—	—	—	0.82	3.7	840	480	0.98	3.7	840	400
		HDMN5 -22217	VDMN5 -22217	—	—	—	—	—	—	—	—	1.1	3.7	1100	480	1.3	3.7	1100	400
		HDMN5 -22316	VDMN5 -22316	—	—	—	—	—	—	—	—	1.4	3.7	1400	480	1.4	3.7	1200	400
5.5 ×4	N8	HDMN8 -22116	VDMN8 -22116	—	—	—	—	—	—	—	—	0.82	5.5	840	715	0.98	5.5	840	595
		HDMN8 -22217	VDMN8 -22217	—	—	—	—	—	—	—	—	1.1	5.5	1100	715	1.3	5.5	1100	595
		HDMN8 -22316	VDMN8 -22316	—	—	—	—	—	—	—	—	1.4	5.5	1400	715	1.6	5.5	1400	595
		HDMN8 -22416	VDMN8 -22416	—	—	—	—	—	—	—	—	1.8	5.5	1800	715	2.1	5.5	1800	595
		HDMN8 -22517	VDMN8 -22517	—	—	—	—	—	—	—	—	2.1	5.5	2150	715	—	—	—	—
7.5 ×4	N10	HDMN10-22217	VDMN10-22217	—	—	—	—	—	—	—	—	1.1	7.5	1100	975	1.3	7.5	1100	815
		HDMN10-22318	VDMN10-22318	—	—	—	—	—	—	—	—	1.4	7.5	1400	975	1.6	7.5	1400	815
		HDMN10-22418	VDMN10-22418	—	—	—	—	—	—	—	—	1.8	7.5	1800	975	2.1	7.5	1800	815
		HDMN10-22517	VDMN10-22517	—	—	—	—	—	—	—	—	2.2	7.5	2300	975	2.7	7.5	2300	815
		HDMN10-22619	VDMN10-22619	—	—	—	—	—	—	—	—	2.8	7.5	2950	975	2.8	7.5	2450	815

選定表　D形バイエル・サイクロ可変減速機(2段形)

減速比 195, 231

0.75～7.5kW

減速比			195								231							
標準入力回転数 rpm			1500				1800				1500				1800			
出力回転数 rpm			0.46～4.6				0.55～5.5				0.39～3.9				0.47～4.7			
周波数 Hz			50				60				50				60			
電動機		形式			入力容量 kW		出力トルク kgf·m		入力容量 kW		出力トルク kgf·m		入力容量 kW		出力トルク kgf·m		入力容量 kW		出力トルク kgf·m	
kW×P	容量記号	横形	立形		最低速	最高速	最低速	最高速	最低速	最高速	最低速	最高速	最低速	最高速	最低速	最高速	最低速	最高速	最低速	最高速
0.4 ×4	N05	HDMN05-21109	———		0.05	0.39	50	50	0.06	0.4	50	43	0.04	0.33	50	50	0.05	0.39	50	50
0.75×4	N1	HDMN1 -21310B	VDMN1 -21310B		0.06	0.44	60	60	0.07	0.53	60	60	0.05	0.37	60	60	0.06	0.44	60	60
		HDMN1 -21310A	VDMN1 -21310A		0.07	0.55	75	75	0.08	0.66	75	75	0.06	0.46	75	75	0.07	0.56	75	75
		HDMN1 -21610B	VDMN1 -21610B		0.14	0.75	150	105	0.17	0.75	150	86	0.12	0.75	150	120	0.14	0.75	150	100
		HDMN1 -21610A	VDMN1 -21610A		0.17	0.75	180	105	0.20	0.75	180	86	0.14	0.75	180	120	0.17	0.75	180	100
		HDMN1 -21710B	VDMN1 -21710B		0.19	0.75	220	110	0.23	0.75	220	91	0.16	0.75	220	130	0.19	0.75	220	110
		HDMN1 -21710A	VDMN1 -21710A		0.23	0.75	270	110	0.28	0.75	270	91	0.20	0.75	270	130	0.24	0.75	270	110
		HDMN1 -21810B	VDMN1 -21810B		0.25	0.75	285	110	0.28	0.75	275	91	0.24	0.75	320	130	0.28	0.75	320	110
		HDMN1 -21810A	VDMN1 -21810A		—	—	—	—	—	—	—	—	0.28	0.75	390	130	0.28	0.75	325	110
		HDMN1 -21911B	VDMN1 -21911B		0.28	0.75	325	110	—	—	—	—	—	—	—	—	—	—	—	—
1.5 ×4	N2	HDMN2 -21813B	VDMN2 -21813B		0.28	1.5	320	220	0.33	1.5	320	180	0.24	1.5	320	260	0.28	1.5	320	215
		HDMN2 -21813A	VDMN2 -21813A		0.35	1.5	400	220	0.42	1.5	400	180	0.29	1.5	400	260	0.35	1.5	400	215
		HDMN2 -21913B	VDMN2 -21913B		0.49	1.5	560	220	0.57	1.5	545	180	0.41	1.5	560	260	0.49	1.5	560	215
		HDMN2 -21913A	VDMN2 -21913A		0.57	1.5	655	220	—	—	—	—	0.53	1.5	720	260	0.57	1.5	645	215
		HDMN2 -22013	VDMN2 -22013		—	—	—	—	—	—	—	—	0.50	1.5	720	275	—	—	—	—
		HDMN2 -22113	VDMN2 -22113		—	—	—	—	—	—	—	—	0.57	1.5	820	275	—	—	—	—
2.2 ×4	N3	HDMN3 -21813B	VDMN3 -21813B		0.28	2.2	320	320	0.33	2.2	320	265	0.24	1.9	320	320	0.28	2.2	320	315
		HDMN3 -21813A	VDMN3 -21813A		0.35	2.2	400	320	0.42	2.2	400	265	0.29	2.2	400	380	0.35	2.2	400	315
		HDMN3 -21913B	VDMN3 -21913B		0.49	2.2	560	320	0.58	2.2	560	265	0.41	2.2	560	380	0.49	2.2	560	315
		HDMN3 -21913A	VDMN3 -21913A		0.59	2.2	680	320	0.71	2.2	680	265	0.53	2.2	720	380	0.63	2.2	720	315
		HDMN3 -22013	VDMN3 -22013		0.56	2.2	680	340	0.67	2.2	680	280	0.50	2.2	720	400	0.60	2.2	720	335
		HDMN3 -22113	VDMN3 -22113		0.69	2.2	840	340	0.83	2.2	840	280	0.66	2.2	950	400	0.79	2.2	950	335
		HDMN3 -22213	VDMN3 -22213		0.84	2.2	1000	340	0.84	2.2	845	280	0.84	2.2	1200	400	0.84	2.2	1000	335
3.7 ×4	N4	HDMN5 -22116	VDMN5 -22116		0.69	3.7	840	570	0.83	3.7	840	475	0.66	3.7	950	675	0.79	3.7	950	560
		HDMN5 -22217	VDMN5 -22217		0.90	3.7	1100	570	1.1	3.7	1100	475	0.87	3.7	1250	675	1.0	3.7	1250	560
		HDMN5 -22316	VDMN5 -22316		1.1	3.7	1400	570	1.4	3.7	1400	475	1.1	3.7	1600	675	1.3	3.7	1600	560
		HDMN5 -22416	VDMN5 -22416		1.4	3.7	1700	570	—	—	—	—	1.4	3.7	2000	675	1.4	3.7	1700	560
5.5 ×4	N8	HDMN8 -22116	VDMN8 -22116		0.69	5.5	840	840	0.83	5.5	840	705	0.66	5.2	950	950	0.79	5.5	950	835
		HDMN8 -22217	VDMN8 -22217		0.90	5.5	1100	845	1.1	5.5	1100	705	0.87	5.5	1250	1000	1.0	5.5	1250	835
		HDMN8 -22316	VDMN8 -22316		1.1	5.5	1400	845	1.4	5.5	1400	705	1.1	5.5	1600	1000	1.3	5.5	1600	835
		HDMN8 -22416	VDMN8 -22416		1.5	5.5	1800	845	1.8	5.5	1800	705	1.4	5.5	2000	1000	1.7	5.5	2000	835
		HDMN8 -22517	VDMN8 -22517		1.9	5.5	2300	845	2.1	5.5	2100	705	1.8	5.5	2600	1000	2.1	5.5	2500	835
7.5 ×4	N10	HDMN10-22217	VDMN10-22217		0.90	7.1	1100	1100	1.1	7.5	1100	965	0.87	6.9	1250	1250	1.0	7.5	1250	1150
		HDMN10-22318	VDMN10-22318		1.1	7.5	1400	1150	1.4	7.5	1400	965	1.1	7.5	1600	1350	1.3	7.5	1600	1150
		HDMN10-22418	VDMN10-22418		1.5	7.5	1800	1150	1.8	7.5	1800	965	1.4	7.5	2000	1350	1.7	7.5	2000	1150
		HDMN10-22517	VDMN10-22517		1.9	7.5	2300	1150	2.3	7.5	2300	965	1.8	7.5	2600	1350	2.2	7.5	2600	1150
		HDMN10-22619	VDMN10-22619		2.5	7.5	3000	1150	2.8	7.5	2900	965	2.4	7.5	3500	1350	2.8	7.5	3400	1150

(注) 1．ご使用にあたっては表中の入力容量および出力トルク以内でご使用ください。但し、[　　]は、出力トルク以内でご使用ください。
2．出力回転数は電動機などのスリップを算入していません。4～8％のスリップがあるものとしてお選びください。
3．形式記号については16ページをご参照ください。
4．寸法図につきましては弊社営業所にご請求ください。

選定表　D形バイエル・サイクロ可変減速機(2段形)

減速比 273, 319

0.4～7.5kW

減速比				273								319							
標準入力回転数 rpm				1500				1800				1500				1800			
出力回転数 rpm				0.33～3.3				0.40～4.0				0.28～2.8				0.34～3.4			
周波数 Hz				50				60				50				60			
電動機		形式		入力容量 kW		出力トルク kgf·m		入力容量 kW		出力トルク kgf·m		入力容量 kW		出力トルク kgf·m		入力容量 kW		出力トルク kgf·m	
kW×P	容量記号	横形	立形	最低速	最高速	最低速	最高速	最低速	最高速	最低速	最高速	最低速	最高速	最低速	最高速	最低速	最高速	最低速	最高速
0.4 ×4	N05	HDMN05-21109	———	0.04	0.28	50	50	0.04	0.33	50	50	0.03	0.24	50	50	0.04	0.29	50	50
0.75×4	N1	HDMN1 -21310B	VDMN1 -21310B	0.04	0.31	60	60	0.05	0.38	60	60	0.03	0.27	60	60	0.04	0.32	60	60
		HDMN1 -21310A	VDMN1 -21310A	0.05	0.39	75	75	0.06	0.47	75	75	0.04	0.33	75	75	0.05	0.40	75	75
		HDMN1 -21610B	VDMN1 -21610B	0.10	0.75	150	144	0.12	0.75	150	120	0.08	0.67	150	150	0.10	0.75	150	140
		HDMN1 -21610A	VDMN1 -21610A	0.12	0.75	180	144	0.14	0.75	180	120	0.10	0.75	180	170	0.12	0.75	180	140
		HDMN1 -21710B	VDMN1 -21710B	0.14	0.75	220	155	0.16	0.75	220	125	0.12	0.75	220	170	0.15	0.75	220	140
		HDMN1 -21710A	VDMN1 -21710A	0.17	0.75	270	155	0.20	0.75	270	125	0.15	0.75	270	170	0.18	0.75	270	140
		HDMN1 -21810B	VDMN1 -21810B	0.20	0.75	320	155	0.24	0.75	320	125	0.17	0.75	320	180	0.20	0.75	320	150
		HDMN1 -21810A	VDMN1 -21810A	0.25	0.75	400	155	0.28	0.75	380	125	0.21	0.75	400	180	0.26	0.75	400	150
		HDMN1 -21911B	VDMN1 -21911B	0.28	0.75	460	155	—	—	—	—	0.28	0.75	535	180	0.28	0.75	445	150
1.5 ×4	N2	HDMN2 -21813B	VDMN2 -21813B	0.20	1.5	320	305	0.24	1.5	320	255	0.17	1.3	320	320	0.20	1.5	320	295
		HDMN2 -21813A	VDMN2 -21813A	0.25	1.5	400	305	0.30	1.5	400	255	0.21	1.5	400	355	0.26	1.5	400	295
		HDMN2 -21913B	VDMN2 -21913B	0.35	1.5	560	305	0.42	1.5	560	255	0.30	1.5	560	355	0.36	1.5	560	295
		HDMN2 -21913A	VDMN2 -21913A	0.45	1.5	720	305	0.54	1.5	720	255	0.38	1.5	720	355	0.46	1.5	720	295
		HDMN2 -22013	VDMN2 -22013	0.42	1.5	720	325	0.51	1.5	720	270	0.36	1.5	720	380	0.43	1.5	720	315
		HDMN2 -22113	VDMN2 -22113	0.56	1.5	950	325	0.57	1.5	810	270	0.48	1.5	950	380	0.57	1.5	945	315
		HDMN2 -22213	VDMN2 -22213	0.57	1.5	970	325	—	—	—	—	0.57	1.5	1150	380	—	—	—	—
2.2 ×4	N3	HDMN3 -21813B	VDMN3 -21813B	0.20	1.6	320	320	0.24	1.9	320	320	0.17	1.3	320	320	0.20	1.6	320	320
		HDMN3 -21813A	VDMN3 -21813A	0.25	2.0	400	400	0.30	2.2	400	375	0.21	1.7	400	400	0.26	2.0	400	400
		HDMN3 -21913B	VDMN3 -21913B	0.35	2.2	560	450	0.42	2.2	560	375	0.30	2.2	560	525	0.36	2.2	560	435
		HDMN3 -21913A	VDMN3 -21913A	0.45	2.2	720	450	0.54	2.2	720	375	0.38	2.2	720	525	0.46	2.2	720	435
		HDMN3 -22013	VDMN3 -22013	0.42	2.2	720	475	0.51	2.2	720	395	0.36	2.2	720	555	0.43	2.2	720	460
		HDMN3 -22113	VDMN3 -22113	0.56	2.2	950	475	0.67	2.2	950	395	0.48	2.2	950	555	0.57	2.2	950	460
		HDMN3 -22213	VDMN3 -22213	0.73	2.2	1250	475	0.84	2.2	1200	395	0.63	2.2	1250	555	0.75	2.2	1250	460
		HDMN3 -22316	VDMN3 -22316	0.84	2.2	1400	475	—	—	—	—	0.81	2.2	1600	555	0.84	2.2	1400	460
		HDMN3 -22416	VDMN3 -22416	—	—	—	—	—	—	—	—	0.84	2.2	1650	555	—	—	—	—
3.7 ×4	N5	HDMN5 -22116	VDMN5 -22116	0.56	3.7	950	800	0.67	3.7	950	665	0.48	3.7	950	930	0.57	3.7	950	775
		HDMN5 -22217	VDMN5 -22217	0.73	3.7	1250	800	0.88	3.7	1250	665	0.63	3.7	1250	930	0.75	3.7	1250	775
		HDMN5 -22316	VDMN5 -22316	0.94	3.7	1600	800	1.1	3.7	1600	665	0.81	3.7	1600	930	0.97	3.7	1600	775
		HDMN5 -22416	VDMN5 -22416	1.2	3.7	2000	800	1.4	3.7	2000	665	1.0	3.7	2000	930	1.2	3.7	2000	775
		HDMN5 -22517	VDMN5 -22517	1.4	3.7	2400	800	—	—	—	—	1.3	3.7	2600	930	1.4	3.7	2350	775
5.5 ×4	N8	HDMN8 -22116	VDMN8 -22116	0.56	4.4	950	950	0.67	5.3	950	950	0.48	3.8	950	950	0.57	4.5	950	950
		HDMN8 -22217	VDMN8 -22217	0.73	5.5	1250	1200	0.88	5.5	1250	990	0.63	5.0	1250	1250	0.75	5.5	1250	1150
		HDMN8 -22316	VDMN8 -22316	0.94	5.5	1600	1200	1.1	5.5	1600	990	0.81	5.5	1600	1400	0.97	5.5	1600	1150
		HDMN8 -22416	VDMN8 -22416	1.2	5.5	2000	1200	1.4	5.5	2000	990	1.0	5.5	2000	1400	1.2	5.5	2000	1150
		HDMN8 -22517	VDMN8 -22517	1.5	5.5	2600	1200	1.8	5.5	2600	990	1.3	5.5	2600	1400	1.6	5.5	2600	1150
7.5 ×4	N10	HDMN10-22217	VDMN10-22217	0.73	5.8	1250	1250	0.88	7.0	1250	1250	0.63	5.0	1250	1250	0.75	6.0	1250	1250
		HDMN10-22318	VDMN10-22318	0.94	7.4	1600	1600	1.1	7.5	1600	1350	0.81	6.4	1600	1600	0.97	7.5	1600	1550
		HDMN10-22418	VDMN10-22418	1.2	7.5	2000	1600	1.4	7.5	2000	1350	1.0	7.5	2000	1900	1.2	7.5	2000	1550
		HDMN10-22517	VDMN10-22517	1.5	7.5	2600	1600	1.8	7.5	2600	1350	1.3	7.5	2600	1900	1.6	7.5	2600	1550
		HDMN10-22619	VDMN10-22619	2.1	7.5	3500	1600	2.5	7.5	3500	1350	1.8	7.5	3500	1900	2.1	7.5	3500	1550
		HDMN10-22719B	VDMN10-22719B	—	—	—	—	—	—	—	—	2.5	7.5	5000	1900	2.8	7.5	4700	1550
		HDMN10-22719A	VDMN10-22719A	—	—	—	—	—	—	—	—	2.8	7.5	5650	1900	—	—	—	—

選定表　D形バイエル・サイクロ可変減速機(2段形)

減速比 377, 473

0.4～7.5kW

減速比				377								473							
標準入力回転数 rpm				1500				1800				1500				1800			
出力回転数 rpm				0.24～2.4				0.29～2.9				0.19～1.9				0.23～2.3			
周波数 Hz				50				60				50				60			
電動機		形式		入力容量 kW		出力トルク kgf·m		入力容量 kW		出力トルク kgf·m		入力容量 kW		出力トルク kgf·m		入力容量 kW		出力トルク kgf·m	
kW×P	容量記号	横形	立形	最低速	最高速	最低速	最高速	最低速	最高速	最低速	最高速	最低速	最高速	最低速	最高速	最低速	最高速	最低速	最高速
0.4 ×4	N05	HDMN05-21109	———	0.03	0.20	50	50	0.03	0.24	50	50	0.02	0.16	50	50	0.02	0.19	50	50
0.75×4	N1	HDMN1 -21310B	VDMN1 -21310B	0.03	0.24	60	60	0.04	0.29	60	60	0.02	0.19	60	60	0.03	0.23	60	60
		HDMN1 -21310A	VDMN1 -21310A	0.04	0.30	75	75	0.05	0.36	75	75	0.03	0.24	75	75	0.04	0.29	75	75
		HDMN1 -21610B	VDMN1 -21610B	0.07	0.57	150	150	0.09	0.68	150	150	0.06	0.45	150	150	0.07	0.54	150	150
		HDMN1 -21610A	VDMN1 -21610A	0.09	0.68	180	180	0.10	0.75	180	165	0.07	0.54	180	180	0.08	0.65	180	180
		HDMN1 -21710B	VDMN1 -21710B	0.11	0.75	220	200	0.13	0.75	220	165	0.08	0.66	220	220	0.10	0.75	220	210
		HDMN1 -21710A	VDMN1 -21710A	0.13	0.75	270	200	0.15	0.75	270	165	0.10	0.75	270	250	0.12	0.75	270	210
		HDMN1 -21810B	VDMN1 -21810B	0.15	0.75	320	200	0.18	0.75	320	165	0.12	0.75	320	250	0.15	0.75	320	210
		HDMN1 -21810A	VDMN1 -21810A	0.19	0.75	400	200	0.23	0.75	400	165	0.15	0.75	400	250	0.18	0.75	400	210
		HDMN1 -21911B	VDMN1 -21911B	0.25	0.75	560	210	0.28	0.75	525	175	0.20	0.75	560	265	0.24	0.75	560	220
		HDMN1 -21911A	VDMN1 -21911A	0.28	0.75	635	210	—	—	—	—	0.26	0.75	720	265	0.28	0.75	660	220
		HDMN1 -22011	VDMN1 -22011	—	—	—	—	—	—	—	—	0.28	0.75	795	265	—	—	—	—
1.5 ×4	N2	HDMN2 -21813B	VDMN2 -21813B	0.15	1.2	320	320	0.18	1.5	320	320	0.12	0.96	320	320	0.15	1.2	320	320
		HDMN2 -21813A	VDMN2 -21813A	0.19	1.5	400	395	0.23	1.5	400	330	0.15	1.2	400	400	0.18	1.4	400	400
		HDMN2 -21913B	VDMN2 -21913B	0.25	1.5	560	420	0.30	1.5	560	350	0.20	1.5	560	530	0.24	1.5	560	440
		HDMN2 -21913A	VDMN2 -21913A	0.32	1.5	720	420	0.39	1.5	720	350	0.26	1.5	720	530	0.31	1.5	720	440
		HDMN2 -22013	VDMN2 -22013	—	—	—	—	—	—	—	—	0.30	1.5	840	530	0.36	1.5	840	440
		HDMN2 -22113	VDMN2 -22113	0.43	1.5	950	420	0.51	1.5	950	350	0.39	1.5	1100	530	0.47	1.5	1100	440
		HDMN2 -22213	VDMN2 -22213	0.56	1.5	1250	420	0.57	1.5	1050	350	0.50	1.5	1400	530	0.57	1.5	1300	440
2.2 ×4	N3	HDMN3 -21813B	VDMN3 -21813B	0.15	1.2	320	320	0.18	1.5	320	320	0.12	0.96	320	320	0.15	1.2	320	320
		HDMN3 -21813A	VDMN3 -21813A	0.19	1.5	400	400	0.23	1.8	400	400	0.15	1.2	400	400	0.18	1.4	400	400
		HDMN3 -21913B	VDMN3 -21913B	0.25	2.0	560	560	0.30	2.2	560	515	0.20	1.6	560	560	0.24	1.9	560	560
		HDMN3 -21913A	VDMN3 -21913A	0.32	2.2	720	620	0.39	2.2	720	515	0.26	2.0	720	720	0.31	2.2	720	645
		HDMN3 -22013	VDMN3 -22013	—	—	—	—	—	—	—	—	0.30	2.2	840	775	0.36	2.2	840	645
		HDMN3 -22113	VDMN3 -22113	0.43	2.2	950	620	0.51	2.2	950	515	0.39	2.2	1100	775	0.47	2.2	1100	645
		HDMN3 -22213	VDMN3 -22213	0.56	2.2	1250	620	0.68	2.2	1250	515	0.50	2.2	1400	775	0.60	2.2	1400	645
		HDMN3 -22316	VDMN3 -22316	0.72	2.2	1600	620	0.84	2.2	1550	515	0.65	2.2	1800	775	0.78	2.2	1800	645
		HDMN3 -22416	VDMN3 -22416	0.84	2.2	1850	620	—	—	—	—	0.83	2.2	2300	775	0.84	2.2	1950	645
3.7 ×4	N5	HDMN5 -22116	VDMN5 -22116	0.43	3.4	950	950	0.51	3.7	950	865	0.39	3.1	1100	1100	0.47	3.7	1100	1100
		HDMN5 -22217	VDMN5 -22217	0.56	3.7	1250	1050	0.68	3.7	1250	865	0.50	3.7	1400	1300	0.60	3.7	1400	1100
		HDMN5 -22316	VDMN5 -22316	0.72	3.7	1600	1050	0.87	3.7	1600	865	0.65	3.7	1800	1300	0.78	3.7	1800	1100
		HDMN5 -22416	VDMN5 -22416	0.90	3.7	2000	1050	1.1	3.7	2000	865	0.83	3.7	2300	1300	0.99	3.7	2300	1100
		HDMN5 -22517	VDMN5 -22517	1.2	3.7	2600	1050	1.4	3.7	2600	865	1.1	3.7	3000	1300	1.3	3.7	3000	1100
5.5 ×4	N8	HDMN8 -22116	VDMN8 -22116	0.43	3.4	950	950	0.51	4.1	950	950	0.39	3.1	1100	1100	0.47	3.7	1100	1100
		HDMN8 -22217	VDMN8 -22217	0.56	4.4	1250	1250	0.68	5.3	1250	1250	0.50	4.0	1400	1400	0.60	4.8	1400	1400
		HDMN8 -22316	VDMN8 -22316	0.72	5.5	1600	1550	0.87	5.5	1600	1300	0.65	5.1	1800	1800	0.78	5.5	1800	1600
		HDMN8 -22416	VDMN8 -22416	0.90	5.5	2000	1550	1.1	5.5	2000	1300	0.83	5.5	2300	1950	0.99	5.5	2300	1600
		HDMN8 -22517	VDMN8 -22517	1.2	5.5	2600	1550	1.4	5.5	2600	1300	1.1	5.5	3000	1950	1.3	5.5	3000	1600
7.5 ×4	N10	HDMN10-22217	VDMN10-22217	0.56	4.4	1250	1250	0.68	5.3	1250	1250	0.50	4.0	1400	1400	0.60	4.8	1400	1400
		HDMN10-22318	VDMN10-22318	0.72	5.7	1600	1600	0.87	6.8	1600	1600	0.65	5.1	1800	1800	0.78	6.1	1800	1800
		HDMN10-22418	VDMN10-22418	0.90	7.1	2000	2000	1.1	7.5	2000	1750	0.83	6.5	2300	2300	0.99	7.5	2300	2200
		HDMN10-22517	VDMN10-22517	1.2	7.5	2600	2100	1.4	7.5	2600	1750	1.1	7.5	3000	2650	1.3	7.5	3000	2200
		HDMN10-22619	VDMN10-22619	1.6	7.5	3500	2100	1.9	7.5	3500	1750	1.4	7.5	4000	2650	1.7	7.5	4000	2200
		HDMN10-227198	VDMN10-22719B	2.3	7.5	5000	2100	2.7	7.5	5000	1750	1.8	7.5	5000	2650	2.2	7.5	5000	2200
		HDMN10-22719A	VDMN10-22719A	2.7	7.5	6000	2100	2.8	7.5	5250	1750	2.2	7.5	6000	2650	2.6	7.5	6000	2200

(注) 1．ご使用にあたっては表中の入力容量および出力トルク以内でご使用ください。但し、[　　]は、出力トルク以内でご使用ください。
2．出力回転数は電動機などのスリップを算入していません。4～8％のスリップがあるものとしてお選びください。
3．形式記号については16ページをご参照ください。
4．寸法図につきましては弊社営業所にご請求ください。

選定表　D形バイエル・サイクロ可変減速機(2段形)

減速比 559, 649

0.4～7.5kW

減速比				559								649							
標準入力回転数 rpm				1500				1800				1500				1800			
出力回転数 rpm				0.16～1.6				0.19～1.9				0.14～1.4				0.17～1.7			
周波数 Hz				50				60				50				60			
電動機		形式		入力容量 kW		出力トルク kgf·m		入力容量 kW		出力トルク kgf·m		入力容量 kW		出力トルク kgf·m		入力容量 kW		出力トルク kgf·m	
kW×P	容量記号	横形	立形	最低速	最高速	最低速	最高速	最低速	最高速	最低速	最高速	最低速	最高速	最低速	最高速	最低速	最高速	最低速	最高速
0.4 ×4	N05	HDMN05-21109	――	0.02	0.15	50	50	0.02	0.17	50	50	0.02	0.13	50	50	0.02	0.15	50	50
0.75×4	N1	HDMN1 -21310B	VDMN1 -21310B	0.03	0.20	60	60	0.03	0.24	60	60	0.02	0.18	60	60	0.03	0.21	60	60
		HDMN1 -21310A	VDMN1 -21310A	0.03	0.25	75	75	0.04	0.31	75	75	0.03	0.22	75	75	0.03	0.26	75	75
		HDMN1 -21610B	VDMN1 -21610B	0.05	0.41	150	150	0.06	0.49	150	150	0.04	0.35	150	150	0.05	0.42	150	150
		HDMN1 -21610A	VDMN1 -21610A	0.06	0.49	180	180	0.07	0.59	180	180	0.05	0.42	180	180	0.06	0.51	180	180
		HDMN1 -21710B	VDMN1 -21710B	0.08	0.60	220	220	0.09	0.72	220	220	0.07	0.52	220	220	0.08	0.62	220	220
		HDMN1 -21710A	VDMN1 -21710A	0.09	0.73	270	270	0.11	0.75	270	230	0.08	0.63	270	270	0.10	0.75	270	265
		HDMN1 -21810B	VDMN1 -21810B	0.10	0.75	320	295	0.12	0.75	320	245	0.09	0.70	320	320	0.11	0.75	320	285
		HDMN1 -21810A	VDMN1 -21810A	0.13	0.75	400	295	0.15	0.75	400	245	0.11	0.75	400	340	0.13	0.75	400	285
		HDMN1 -21911B	VDMN1 -21911B	0.17	0.75	560	315	0.20	0.75	560	260	0.15	0.75	560	365	0.18	0.75	560	305
		HDMN1 -21911A	VDMN1 -21911A	0.22	0.75	720	315	0.26	0.75	720	260	0.19	0.75	720	365	0.23	0.75	720	305
		HDMN1 -22011	VDMN1 -22011	0.25	0.75	840	315	0.28	0.75	780	260	0.22	0.75	840	365	0.26	0.75	840	305
1.5 ×4	N2	HDMN2 -21813B	VDMN2 -21813B	0.10	0.82	320	320	0.12	0.98	320	320	0.09	0.70	320	320	0.11	0.84	320	320
		HDMN2 -21813A	VDMN2 -21813A	0.13	1.0	400	400	0.15	1.2	400	400	0.11	0.88	400	400	0.13	1.1	400	400
		HDMN2 -21913B	VDMN2 -21913A	0.17	1.3	560	560	0.20	1.5	560	520	0.15	1.2	560	560	0.18	1.4	560	560
		HDMN2 -21913A	VDMN2 -21913A	0.22	1.5	720	625	0.26	1.5	720	520	0.19	1.5	720	720	0.23	1.5	720	605
		HDMN2 -22013	VDMN2 -22013	0.25	1.5	840	625	0.31	1.5	840	520	0.22	1.5	840	725	0.26	1.5	840	605
		HDMN2 -22113	VDMN2 -22113	0.33	1.5	1100	625	0.40	1.5	1100	520	0.28	1.5	1100	725	0.34	1.5	1100	605
		HDMN2 -22213	VDMN2 -22213	0.42	1.5	1400	625	0.51	1.5	1400	520	0.37	1.5	1400	725	0.44	1.5	1400	605
2.2 ×4	N3	HDMN3 -21813B	VDMN3 -21813B	0.10	0.82	320	320	0.12	0.98	320	320	0.09	0.70	320	320	0.11	0.84	320	320
		HDMN3 -21813A	VDMN3 -21813A	0.13	1.0	400	400	0.15	1.2	400	400	0.11	0.88	400	400	0.13	1.1	400	400
		HDMN3 -21913B	VDMN3 -21913B	0.17	1.3	560	560	0.20	1.6	560	560	0.15	1.2	560	560	0.18	1.4	560	560
		HDMN3 -21913A	VDMN3 -21913A	0.22	1.7	720	720	0.26	2.1	720	720	0.19	1.5	720	720	0.23	1.8	720	720
		HDMN3 -22013	VDMN3 -22013	0.25	2.0	840	840	0.31	2.2	840	765	0.22	1.7	840	840	0.26	2.1	840	840
		HDMN3 -22113	VDMN3 -22113	0.33	2.2	1100	915	0.40	2.2	1100	765	0.28	2.2	1100	1050	0.34	2.2	1100	885
		HDMN3 -22213	VDMN3 -22213	0.42	2.2	1400	915	0.51	2.2	1400	765	0.37	2.2	1400	1050	0.44	2.2	1400	885
		HDMN3 -22316	VDMN3 -22316	0.55	2.2	1800	915	0.66	2.2	1800	765	0.47	2.2	1800	1050	0.57	2.2	1800	885
		HDMN3 -22416	VDMN3 -22416	0.70	2.2	2300	915	0.84	2.2	2300	765	0.60	2.2	2300	1050	0.72	2.2	2300	885
3.7 ×4	N5	HDMN5 -22116	VDMN5 -22116	0.33	2.6	1100	1100	0.40	3.2	1100	1100	0.28	2.3	1100	1100	0.34	2.7	1100	1100
		HDMN5 -22217	VDMN5 -22217	0.42	3.4	1400	1400	0.51	3.7	1400	1300	0.37	2.9	1400	1400	0.44	3.5	1400	1400
		HDMN5 -22316	VDMN5 -22316	0.55	3.7	1800	1550	0.66	3.7	1800	1300	0.47	3.7	1800	1800	0.57	3.7	1800	1500
		HDMN5 -22416	VDMN5 -22416	0.70	3.7	2300	1550	0.84	3.7	2300	1300	0.60	3.7	2300	1800	0.72	3.7	2300	1500
		HDMN5 -22517	*VDMN5 -22517	0.92	3.7	3000	1550	1.1	3.7	3000	1300	0.79	3.7	3000	1800	0.94	3.7	3000	1500
5.5 ×4	N8	HDMN8 -22116	VDMN8 -22116	0.33	2.6	1100	1100	0.40	3.2	1100	1100	0.28	2.3	1100	1100	0.34	2.7	1100	1100
		HDMN8 -22217	VDMN8 -22217	0.42	3.4	1400	1400	0.51	4.0	1400	1400	0.37	2.9	1400	1400	0.44	3.5	1400	1400
		HDMN8 -22316	VDMN8 -22316	0.55	4.3	1800	1800	0.66	5.2	1800	1800	0.47	3.7	1800	1800	0.57	4.5	1800	1800
		HDMN8 -22416	VDMN8 -22416	0.70	5.5	2300	2300	0.84	5.5	2300	1900	0.60	4.8	2300	2300	0.72	5.5	2300	2200
		HDMN8 -22517	*VDMN8 -22517	0.92	5.5	3000	2300	1.1	5.5	3000	1900	0.79	5.5	3000	2650	0.94	5.5	3000	2200
7.5 ×4	N10	HDMN10-22217	VDMN10-22217	0.42	3.4	1400	1400	0.51	4.0	1400	1400	0.37	2.9	1400	1400	0.44	3.5	1400	1400
		HDMN10-22318	VDMN10-22318	0.55	4.3	1800	1800	0.66	5.2	1800	1800	0.47	3.7	1800	1800	0.57	4.5	1800	1800
		HDMN10-22418	VDMN10-22418	0.70	5.5	2300	2300	0.84	6.6	2300	2300	0.60	4.8	2300	2300	0.72	5.7	2300	2300
		HDMN10-22517	*VDMN10-22517	0.92	7.2	3000	3000	1.1	7.5	3000	2600	0.79	6.2	3000	3000	0.94	7.4	3000	3000
		HDMN10-22619	VDMN10-22619	1.2	7.5	4000	3150	1.5	7.5	4000	2600	1.0	7.5	4000	3650	1.3	7.5	4000	3050
		HDMN10-22719B	VDMN10-22719B	1.5	7.5	5000	3150	1.8	7.5	5000	2600	1.3	7.5	5000	3650	1.6	7.5	5000	3050
		HDMN10-22719A	VDMN10-22719A	1.8	7.5	6000	3150	2.2	7.5	6000	2600	1.6	7.5	6000	3650	1.9	7.5	6000	3050

注）＊印の機種は、減速比559につきましては製作しておりません。

選定表　D形バイエル・サイクロ可変減速機(2段形)

減速比 731, 841

0.4～7.5kW

減速比				731								841							
標準入力回転数 rpm				1500				1800				1500				1800			
出力回転数 rpm				0.12～1.2				0.15～1.5				0.11～1.1				0.13～1.3			
周波数 Hz				50				60				50				60			
電動機		形式		入力容量 kW		出力トルク kgf·m		入力容量 kW		出力トルク kgf·m		入力容量 kW		出力トルク kgf·m		入力容量 kW		出力トルク kgf·m	
kW×P	記号	横形	立形	最低速	最高速	最低速	最高速	最低速	最高速	最低速	最高速	最低速	最高速	最低速	最高速	最低速	最高速	最低速	最高速
0.4 ×4	N05	HDMN05-21109	———	0.01	0.11	50	50	0.02	0.13	50	50	0.01	0.10	50	50	0.01	0.12	50	50
0.75×4	N1	HDMN1 -21310B	VDMN1 -21310B	0.02	0.16	60	60	0.02	0.19	60	60	0.02	0.14	60	60	0.02	0.16	60	60
		HDMN1 -21310A	VDMN1 -21310A	0.02	0.19	75	75	0.03	0.23	75	75	0.02	0.17	75	75	0.03	0.20	75	75
		HDMN1 -21610B	VDMN1 -21610B	0.04	0.31	150	150	0.05	0.37	150	150	0.04	0.29	150	150	0.04	0.35	150	150
		HDMN1 -21610A	VDMN1 -21610A	0.05	0.37	180	180	0.06	0.45	180	180	0.04	0.35	180	180	0.05	0.42	180	180
		HDMN1 -21710B	VDMN1 -21710B	0.06	0.46	220	220	0.07	0.55	220	220	0.05	0.40	220	220	0.06	0.48	220	220
		HDMN1 -21710A	VDMN1 -21710A	0.07	0.56	270	270	0.09	0.67	270	270	0.06	0.49	270	270	0.07	0.59	270	270
		HDMN1 -21810B	VDMN1 -21810B	0.08	0.62	320	320	0.09	0.75	320	320	0.07	0.54	320	320	0.08	0.65	320	320
		HDMN1 -21810A	VDMN1 -21810A	0.10	0.75	400	385	0.12	0.75	400	320	0.09	0.68	400	400	0.10	0.75	400	370
		HDMN1 -21911B	VDMN1 -21911B	0.13	0.75	560	410	0.16	0.75	560	340	0.11	0.75	560	470	0.14	0.75	560	390
		HDMN1 -21911A	VDMN1 -21911A	0.17	0.75	720	410	0.20	0.75	720	340	0.15	0.75	720	470	0.17	0.75	720	390
		HDMN1 -22011	VDMN1 -22011	0.19	0.75	840	410	0.23	0.75	840	340	—	—	—	—	—	—	—	—
1.5 ×4	N2	HDMN2 -21813B	VDMN2 -21813B	0.08	0.62	320	320	0.09	0.75	320	320	0.07	0.54	320	320	0.08	0.65	320	320
		HDMN2 -21813A	VDMN2 -21813A	0.10	0.78	400	400	0.12	0.94	400	400	0.09	0.68	400	400	0.10	0.81	400	400
		HDMN2 -21913B	VDMN2 -21913B	0.13	1.0	560	560	0.16	1.2	560	560	0.11	0.89	560	560	0.14	1.1	560	560
		HDMN2 -21913A	VDMN2 -21913A	0.17	1.3	720	720	0.20	1.5	720	680	0.15	1.1	720	720	0.17	1.4	720	720
		HDMN2 -22013	VDMN2 -22013	0.19	1.5	840	820	0.23	1.5	840	680	—	—	—	—	—	—	—	—
		HDMN2 -22113	VDMN2 -22113	0.26	1.5	1100	820	0.31	1.5	1100	680	0.19	1.5	950	940	0.23	1.5	950	785
		HDMN2 -22213	VDMN2 -22213	0.32	1.5	1400	820	0.39	1.5	1400	680	0.25	1.5	1250	940	0.30	1.5	1250	785
2.2 ×4	N3	HDMN3 -21813B	VDMN3 -21813B	0.08	0.62	320	320	0.09	0.75	320	320	0.07	0.54	320	320	0.08	0.65	320	320
		HDMN3 -21813A	VDMN3 -21813A	0.10	0.78	400	400	0.12	0.94	400	400	0.09	0.68	400	400	0.10	0.81	400	400
		HDMN3 -21913B	VDMN3 -21913B	0.13	1.0	560	560	0.16	1.2	560	560	0.11	0.89	560	560	0.14	1.1	560	560
		HDMN3 -21913A	VDMN3 -21913A	0.17	1.3	720	720	0.20	1.6	720	720	0.15	1.1	720	720	0.17	1.4	720	720
		HDMN3 -22013	VDMN3 -22013	0.19	1.5	840	840	0.23	1.8	840	840	—	—	—	—	—	—	—	—
		HDMN3 -22113	VDMN3 -22113	0.26	2.0	1100	1100	0.31	2.2	1100	1000	0.19	1.5	950	950	0.23	1.8	950	950
		HDMN3 -22213	VDMN3 -22213	0.32	2.2	1400	1200	0.39	2.2	1400	1000	0.25	2.0	1250	1250	0.30	2.2	1250	1150
		HDMN3 -22316	VDMN3 -22316	0.42	2.2	1800	1200	0.50	2.2	1800	1000	0.32	2.2	1600	1400	0.39	2.2	1600	1150
		HDMN3 -22416	VDMN3 -22416	0.53	2.2	2300	1200	0.64	2.2	2300	1000	0.41	2.2	2000	1400	0.49	2.2	2000	1150
5.5 ×4	N5	HDMN5 -22116	VDMN5 -22116	0.26	2.0	1100	1100	0.31	2.4	1100	1100	0.19	1.5	950	950	0.23	1.8	950	950
		HDMN5 -22217	VDMN5 -22217	0.32	2.6	1400	1400	0.39	3.1	1400	1400	0.25	2.0	1250	1250	0.30	2.4	1250	1250
		HDMN5 -22316	VDMN5 -22316	0.42	3.3	1800	1800	0.50	3.7	1800	1700	0.32	2.6	1600	1600	0.39	3.1	1600	1600
		HDMN5 -22416	VDMN5 -22416	0.53	3.7	2300	2000	0.64	3.7	2300	1700	0.41	3.2	2000	2000	0.49	3.7	2000	1950
		HDMN5 -22517	VDMN5 -22517	0.70	3.7	3000	2000	0.84	3.7	3000	1700	0.52	3.7	2600	2300	0.63	3.7	2600	1950
5.5 ×4	N8	HDMN8 -22116	VDMN8 -22116	0.26	2.0	1100	1100	0.31	2.4	1100	1100	0.19	1.5	950	950	0.23	1.8	950	950
		HDMN8 -22217	VDMN8 -22217	0.32	2.6	1400	1400	0.39	3.1	1400	1400	0.25	2.0	1250	1250	0.30	2.4	1250	1250
		HDMN8 -22316	VDMN8 -22316	0.42	3.3	1800	1800	0.50	4.0	1800	1800	0.32	2.6	1600	1600	0.39	3.1	1600	1600
		HDMN8 -22416	VDMN8 -22416	0.53	4.2	2300	2300	0.64	5.1	2300	2300	0.41	3.2	2000	2000	0.49	3.8	2000	2000
		HDMN8 -22517	VDMN8 -22517	0.70	5.5	3000	3000	0.84	5.5	3000	2500	0.52	4.1	2600	2600	0.63	5.0	2600	2600
7.5 ×4	N10	HDMN10-22217	VDMN10-22217	0.32	2.6	1400	1400	0.39	3.1	1400	1400	0.25	2.0	1250	1250	0.30	2.4	1250	1250
		HDMN10-22318	VDMN10-22318	0.42	3.3	1800	1800	0.50	4.0	1800	1800	0.32	2.6	1600	1600	0.39	3.1	1600	1600
		HDMN10-22418	VDMN10-22418	0.53	4.2	2300	2300	0.64	5.1	2300	2300	0.41	3.2	2000	2000	0.49	3.8	2000	2000
		HDMN10-22517	VDMN10-22517	0.70	5.5	3000	3000	0.84	6.6	3000	3000	0.52	4.1	2600	2600	0.63	5.0	2600	2600
		HDMN10-22619B	VDMN10-22619	0.93	7.3	4000	4000	1.1	7.5	4000	3400	0.71	5.6	3500	3500	0.85	6.7	3500	3500
		HDMN10-22719B	VDMN10-22719B	1.2	7.5	5000	4100	1.4	7.5	5000	3400	1.0	7.5	5000	4700	1.2	7.5	5000	3900
		HDMN10-22719A	VDMN10-22719A	1.4	7.5	6000	4100	1.7	7.5	6000	3400	1.2	7.5	6000	4700	1.5	7.5	6000	3900

(注) 1．ご使用にあたっては表中の入力容量および出力トルク以内でご使用ください。但し、□は、出力トルク以内でご使用ください。
2．出力回転数は電動機などのスリップを算入していません。4～8％のスリップがあるものとしてお選びください。
3．形式記号については16ページをご参照ください。
4．寸法図につきましては弊社営業所にご請求ください。

選定表　D形バイエル・サイクロ可変減速機(2段形)

減速比 1003

0.4～7.5kW

減速比		1003							
標準入力回転数	rpm	1500				1800			
出力回転数	rpm	0.090～0.90				0.11～1.1			
周波数	Hz	50				60			

電動機		形式		入力容量 kW		出力トルク kgf·m		入力容量 kW		出力トルク kgf·m	
kW×P	容量記号	横形	立形	最低速	最高速	最低速	最高速	最低速	最高速	最低速	最高速
0.4 ×4	N05	HDMN05-21109	———	0.01	0.08	50	50	0.01	0.10	50	50
0.75×4	N1	HDMN1 -21310B	VDMN1 -21310B	0.01	0.11	60	60	0.02	0.14	60	60
		HDMN1 -21310A	VDMN1 -21310A	0.02	0.14	75	75	0.02	0.17	75	75
		HDMN1 -21610B	VDMN1 -21610B	0.03	0.24	150	150	0.04	0.29	150	150
		HDMN1 -21610A	VDMN1 -21610A	0.04	0.29	180	180	0.04	0.35	180	180
		HDMN1 -21710B	VDMN1 -21710B	0.04	0.33	220	220	0.05	0.40	220	220
		HDMN1 -21710A	VDMN1 -21710A	0.05	0.41	270	270	0.06	0.49	270	270
		HDMN1 -21810B	VDMN1 -21810B	0.06	0.45	320	320	0.07	0.55	320	320
		HDMN1 -21810A	VDMN1 -21810A	0.07	0.57	400	400	0.09	0.68	400	400
		HDMN1 -21911B	VDMN1 -21911B	0.10	0.75	560	530	0.12	0.75	560	440
		HDMN1 -21911A	VDMN1 -21911A	0.13	0.75	720	530	0.16	0.75	720	440
		HDMN1 -22011	VDMN1 -22011	0.14	0.75	840	560	0.17	0.75	840	470
1.5 ×4	N2	HDMN2 -21813B	VDMN2 -21813B	0.06	0.45	320	320	0.07	0.55	320	320
		HDMN2 -21813A	VDMN2 -21813A	0.07	0.57	400	400	0.09	0.68	400	400
		HDMN2 -21913B	VDMN2 -21913B	0.10	0.80	560	560	0.12	0.95	560	560
		HDMN2 -21913A	VDMN2 -21913A	0.13	1.0	720	720	0.16	1.2	720	720
		HDMN2 -22013	VDMN2 -22013	0.14	1.1	840	840	0.17	1.3	840	840
		HDMN2 -22113	VDMN2 -22113	0.18	1.5	1100	1100	0.22	1.5	1100	935
		HDMN2 -22213	VDMN2 -22213	0.24	1.5	1400	1100	0.28	1.5	1400	935
2.2 ×4	N3	HDMN3 -21813B	VDMN3 -21813B	0.06	0.45	320	320	0.07	0.55	320	320
		HDMN3 -21813A	VDMN3 -21813A	0.07	0.57	400	400	0.09	0.68	400	400
		HDMN3 -21913B	VDMN3 -21913B	0.10	0.80	560	560	0.12	0.95	560	560
		HDMN3 -21913A	VDMN3 -21913A	0.13	1.0	720	720	0.16	1.2	720	720
		HDMN3 -22013	VDMN3 -22013	0.14	1.1	840	840	0.17	1.3	840	840
		HDMN3 -22113	VDMN3 -22113	0.18	1.5	1100	1100	0.22	1.8	1100	1100
		HDMN3 -22213	VDMN3 -22213	0.24	1.9	1400	1400	0.28	2.2	1400	1350
		HDMN3 -22316	VDMN3 -22316	0.31	2.2	1800	1650	0.37	2.2	1800	1350
		HDMN3 -22416	VDMN3 -22416	0.39	2.2	2300	1650	0.47	2.2	2300	1350
3.7 ×4	N5	HDMN5 -22116	VDMN5 -22116	0.18	1.5	1100	1100	0.22	1.8	1100	1100
		HDMN5 -22217	VDMN5 -22217	0.24	1.9	1400	1400	0.28	2.2	1400	1400
		HDMN5 -22316	VDMN5 -22316	0.31	2.4	1800	1800	0.37	2.9	1800	1800
		HDMN5 -22416	VDMN5 -22416	0.39	3.1	2300	2300	0.47	3.7	2300	2300
		HDMN5 -22517	VDMN5 -22517	0.51	3.7	3000	2750	0.61	3.7	3000	2300
5.5 ×4	N8	HDMN8 -22116	VDMN8 -22116	0.18	1.5	1100	1100	0.22	1.8	1100	1100
		HDMN8 -22217	VDMN8 -22217	0.24	1.9	1400	1400	0.28	2.2	1400	1400
		HDMN8 -22316	VDMN8 -22316	0.31	2.4	1800	1800	0.37	2.9	1800	1800
		HDMN8 -22416	VDMN8 -22416	0.39	3.1	2300	2300	0.47	3.7	2300	2300
		HDMN8 -22517	VDMN8 -22517	0.51	4.0	3000	3000	0.61	4.8	3000	3000
7.5 ×4	N10	HDMN10-22217	VDMN10-22217	0.24	1.9	1400	1400	0.28	2.2	1400	1400
		HDMN10-22318	VDMN10-22318	0.31	2.4	1800	1800	0.37	2.9	1800	1800
		HDMN10-22418	VDMN10-22418	0.39	3.1	2300	2300	0.47	3.7	2300	2300
		HDMN10-22517	VDMN10-22517	0.51	4.0	3000	3000	0.61	4.8	3000	3000
		HDMN10-22619	VDMN10-22619	0.67	5.3	4000	4000	0.81	6.4	4000	4000
		HDMN10-22719B	VDMN10-22719B	0.90	7.1	5000	5000	1.1	7.5	5000	4400
		HDMN10-22719A	VDMN10-22719A	1.1	7.5	6000	5300	1.3	7.5	6000	4400

(注) 1．ご使用にあたっては表中の入力容量および出力トルク以内でご使用ください。但し、[　　]は、出力トルク以内でご使用ください。
2．出力回転数は電動機などのスリップを算入していません。4～8％のスリップがあるものとしてお選びください。
3．形式記号については16ページをご参照ください。
4．寸法図につきましては弊社営業所にご請求ください。

D形寸法図

目次

共通仕様

1．電動機……全閉外扇カゴ形三相誘導電動機、屋内形、連続定格、電源は200V 50/60Hz 220V 60Hzを標準としています。

絶縁の種類は下記を標準としております。

極数	出力（kW）	絶縁の種類
4	0.4	E　種
	0.75～7.5	B　種

人-△起動方式を必要とする場合は、ご注文時にご指示ください。
特性はJIS C 4210によっています。
寸法図中、DM, J, L寸法は多少現物と異なる場合があります。

2．入・出力軸寸法公差……JIS B 0401 -1976 “h6”です。

3．キーはJIS B 1301 -1976平行キーによっています。

4．標準塗装色……マンセル 5B5/2

5．本寸法図は予告なしで変更する場合があります。

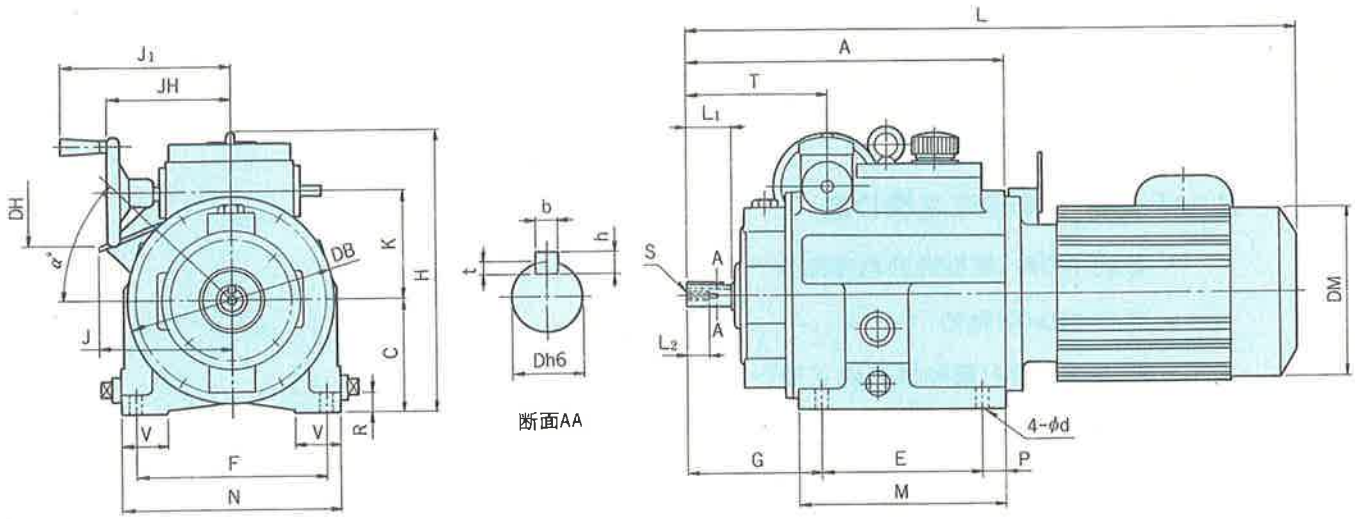

(mm)

項	形　式	A	C	D	DB	DH	DM	E	F	G	H	J	J1	JH	K	L	L1	L2	M	N	P	R	S	T	V	W	d	b	h	t	α	重量 (kg)
1	N05DM	277	100	19	180	94	124	140	165	117	247	85	145	105	95	482	40	20	180	190	20	18	M6	123	40	–	11	6	6	3.5	0	22
2	N 1 DM	277	100	19	180	94	148	140	165	117	247	114	145	105	95	530	40	20	180	190	20	18	M6	123	40	–	11	6	6	3.5	45	26
3	N 2 DM	345	130	25	268	135	160	150	225	143	314	119	214	149	120	626	50	15	190	260	20	20	M8	139	55	–	14	8	7	4	0	64
4	N 3 DM	345	130	25	268	135	173	150	225	143	314	126	214	149	120	646	50	15	190	260	20	20	M8	139	55	–	14	8	7	4	0	68

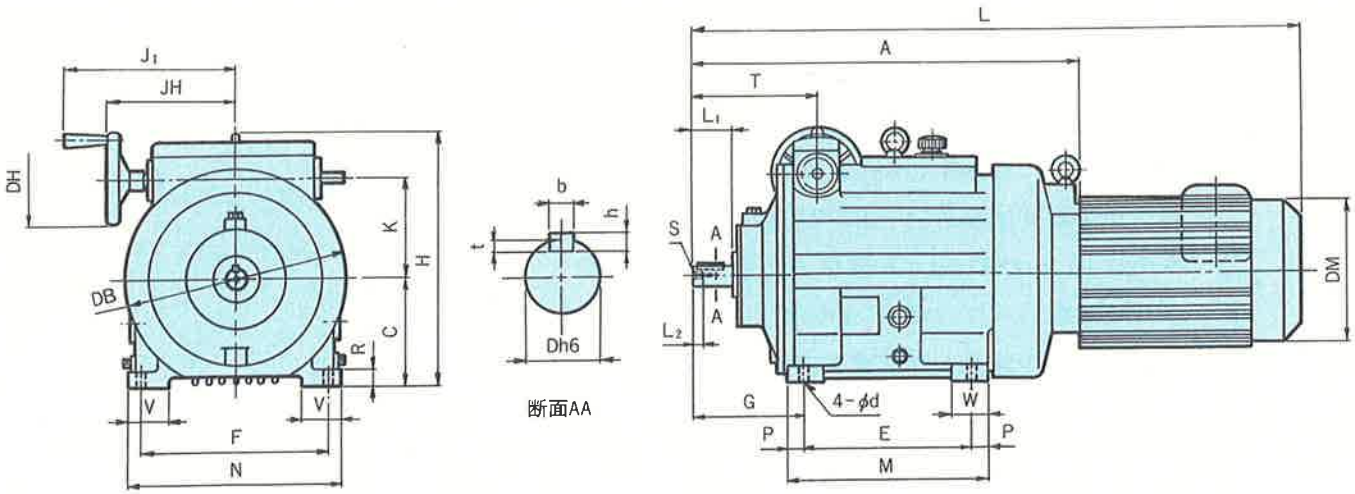

(mm)

項	形　式	A	C	D	DB	DH	DM	E	F	G	H	J	J1	JH	K	L	L1	L2	M	N	P	R	S	T	V	W	d	b	h	t	α	重量 (kg)
1	N 5 DM	580	160	32	330	135	212	250	280	167	377	144	253	188	150	863	60	16	300	320	25	25	M 8	187	60	55	14	10	8	5	45	130
2	N 8 DM	580	160	32	330	135	212	250	280	167	377	144	253	188	150	907	60	16	300	320	25	25	M 8	187	60	55	14	10	8	5	45	139
3	N10DM	657	180	40	368	135	251	210	310	217	442	185	265	200	180	997	70	20	300	350	45	25	M10	223	66	70	18	12	8	5	45	218

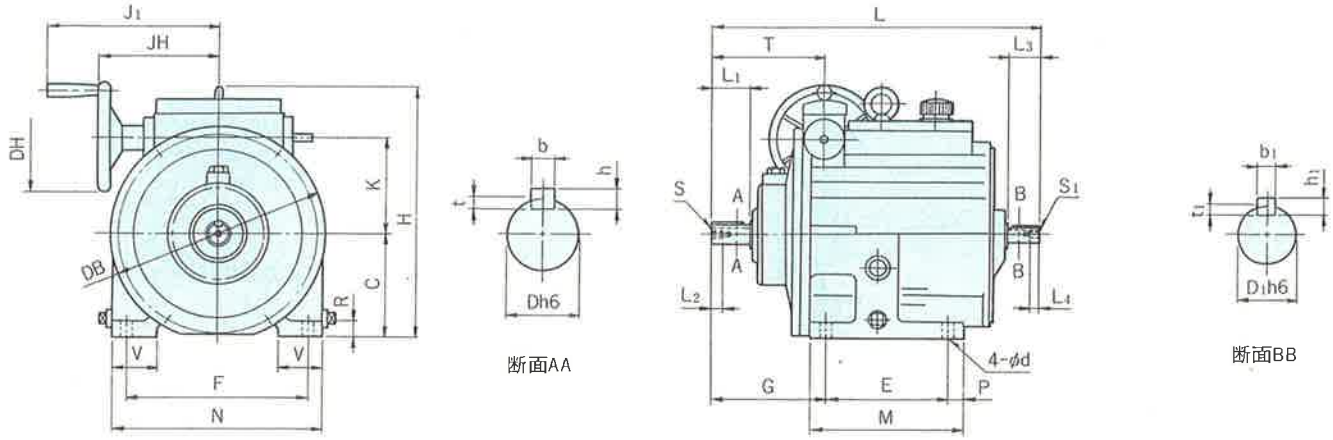

(mm)

項	形 式	C	D	D_1	DB	DH	E	F	G	H	J_1	JH	K	L	L_1	L_2	L_3	L_4	M	N	P	R	S	S_1	T	V	W	d	b	b_1	h	h_1	t	t_1	重量 (kg)
1	N05D	100	19	16	180	94	140	165	117	247	145	105	95	333	40	20	30	15	180	190	20	18	M6	M6	123	40	—	11	6	5	6	5	3.5	3	15
2	N1D	100	19	16	180	94	140	165	117	247	145	105	95	333	40	20	30	15	180	190	20	18	M6	M6	123	40	—	11	6	5	6	5	3.5	3	15
3	N2D	130	25	20	268	135	150	225	143	314	214	149	120	407	50	15	40	12	190	260	20	20	M8	M6	139	55	—	14	8	6	7	6	4	3.5	48
4	N3D	130	25	20	268	135	150	225	143	314	214	149	120	407	50	15	40	12	190	260	20	20	M8	M6	139	55	—	14	8	6	7	6	4	3.5	48

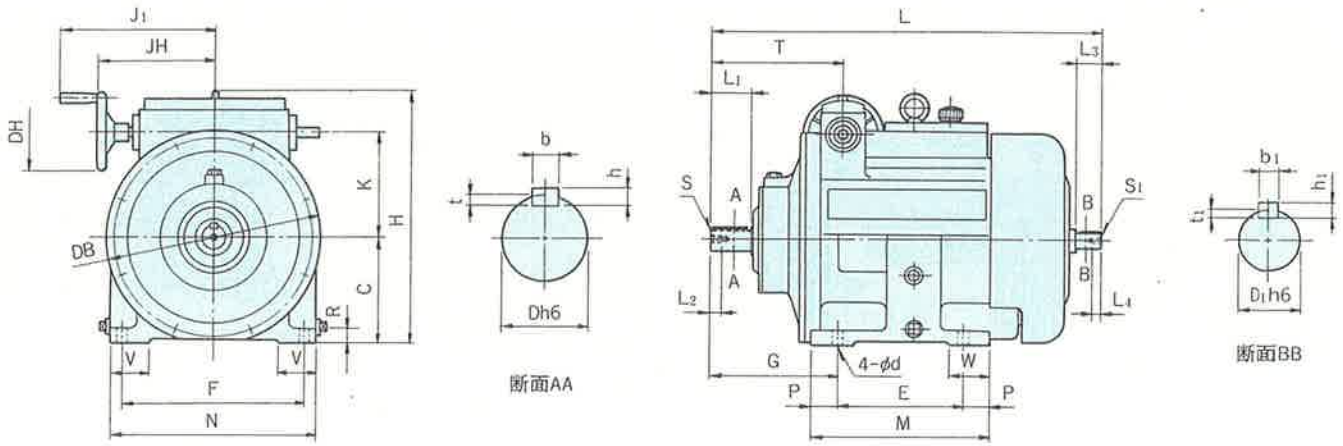

(mm)

項	形 式	C	D	D_1	DB	DH	E	F	G	H	J_1	JH	K	L	L_1	L_2	L_3	L_4	M	N	P	R	S	S_1	T	V	W	d	b	b_1	h	h_1	t	t_1	重量 (kg)
5	N5D	160	32	28	330	135	250	280	167	377	253	188	150	578	60	16	40	16	300	320	25	25	M8	M8	187	60	55	14	10	8	8	7	5	4	97
6	N8D	160	32	28	330	135	250	280	167	377	253	188	150	578	60	16	40	16	300	320	25	25	M8	M8	187	60	55	14	10	8	8	7	5	4	97
7	N10D	180	40	28	368	135	210	310	217	442	265	200	180	663	70	20	45	16	300	350	45	25	M10	M8	223	66	70	18	12	8	8	7	5	4	160

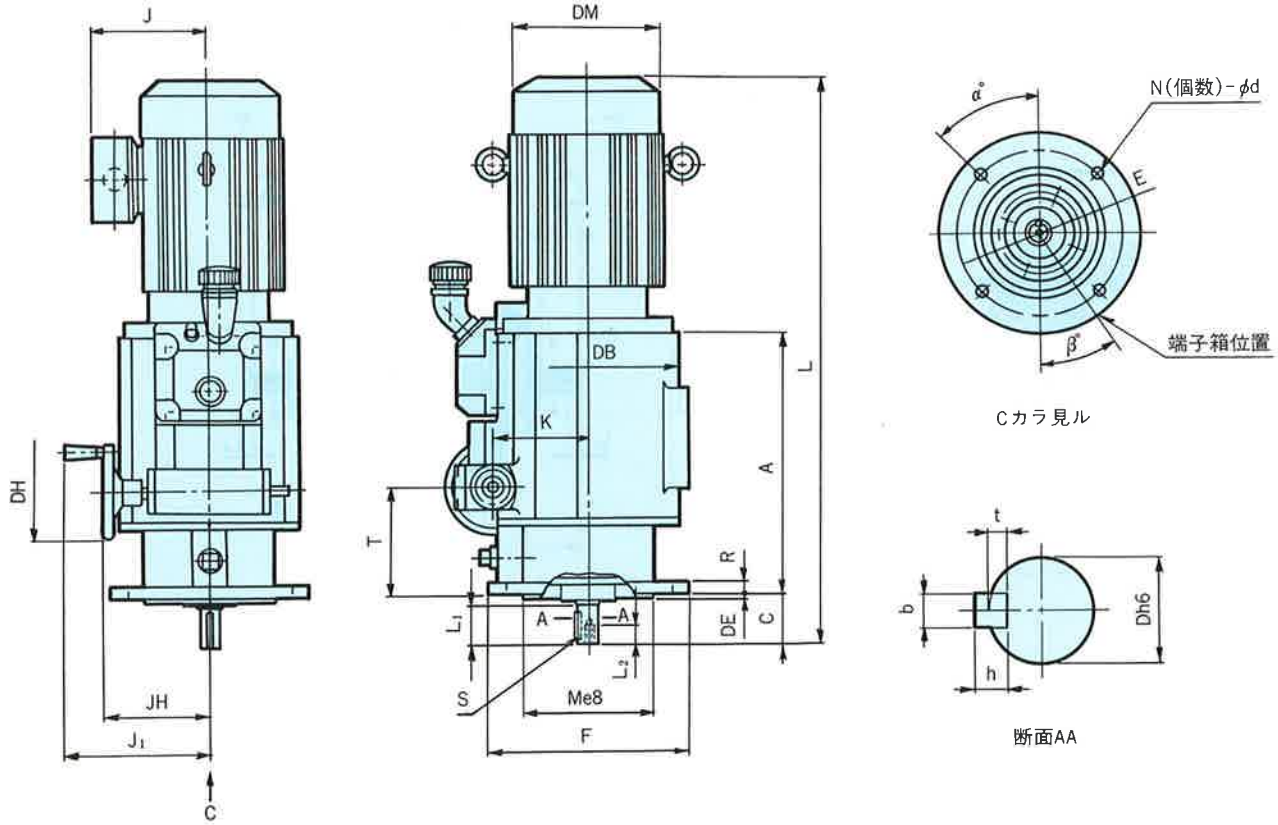

項	形　式	A	C	D	DB	DE	DH	DM	E	F	J	J1	JH	K	L	L1	L2	M	N	R	S	T	d	b	h	t	α	β	重量(kg)
1	N 1 DVM	260	49	19	180	4	94	148	165	200	114	145	105	95	562	40	20	130	4	12	M6	106	12	6	6	3.5	45	45	32
2	N 2 DVM	324	59	25	268	4	135	160	265	300	119	214	149	120	664	50	15	230	4	20	M8	118	15	8	7	4	45	90	70
3	N 3 DVM	324	59	25	268	4	135	173	265	300	124	214	149	120	684	50	15	230	4	20	M8	118	15	8	7	4	45	90	75

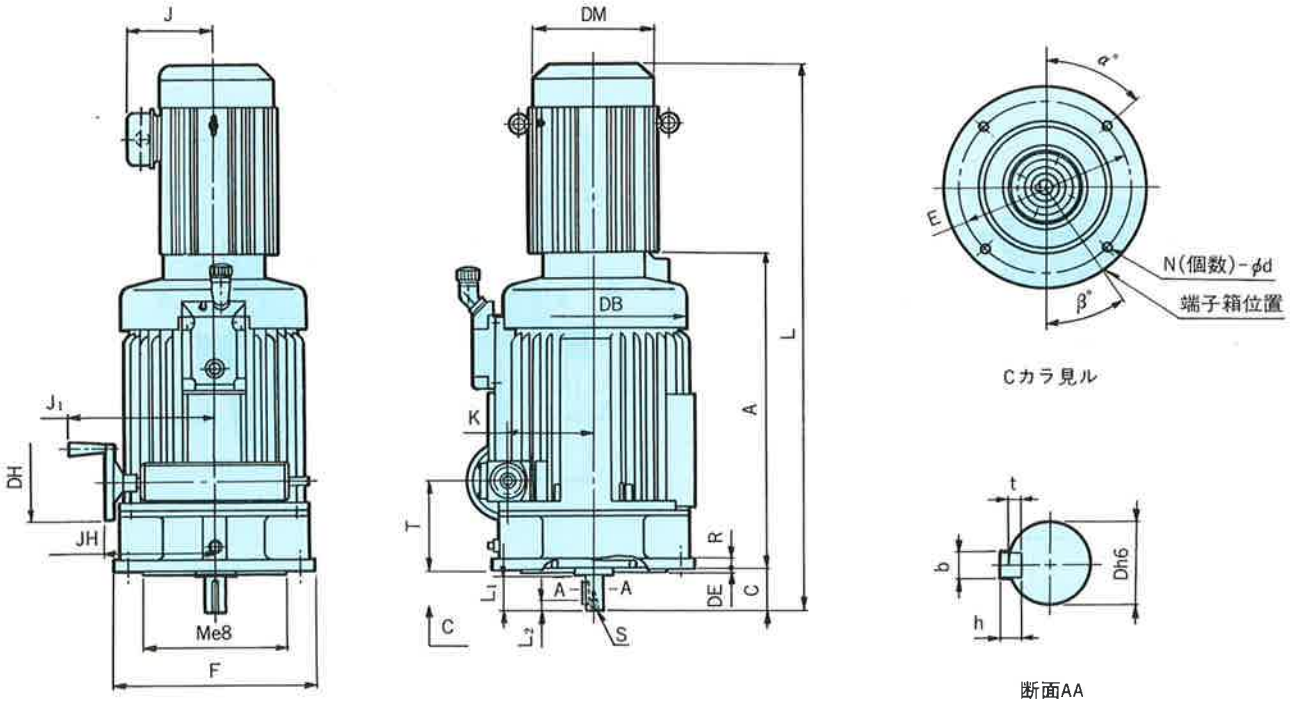

項	形　式	A	C	D	DB	DE	DH	DM	E	F	J	J1	JH	K	L	L1	L2	M	N	R	S	T	d	b	h	t	α	β	重量(kg)
1	N 5 DVM	548	70	32	330	5	135	212	300	350	144	253	188	150	901	60	16	250	4	20	M8	155	19	10	8	5	45	45	138
2	N 8 DVM	548	70	32	330	5	135	212	300	350	144	253	188	150	945	60	16	250	4	20	M8	155	19	10	8	5	45	45	147
3	N10DVM	605	80	42	368	5	135	251	300	350	188	265	200	180	1025	70	20	250	4	20	M10	171	19	12	8	5	45	45	219

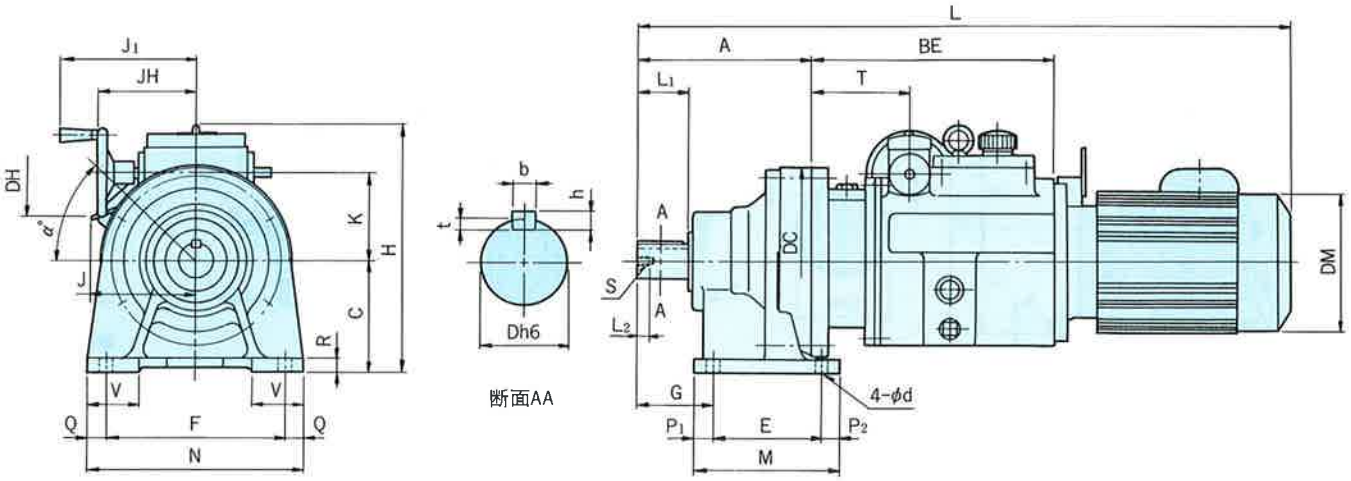

(mm)

項	形　式	A	BE	C	D	DC	DH	DM	E	F	G	H	J	J1	JH	K	L	L1	L2	M	N	P1	P2	Q	R	S	T	V	d	b	h	t	α	重量 (kg)
1	HDMN05-209	142	250	100	28	150	94	124	90	150	60	247	85	145	105	95	597	35	–	130	180	15	25	15	12	–	96	40	11	8	7	4	0	32
2	HDMN05-210	156	250	100	28	150	94	124	90	150	60	247	85	145	105	95	611	35	–	135	180	15	30	15	12	–	96	40	11	8	7	4	0	35
3	HDMN05-211	186	259	120	38	204	94	124	115	190	82	247	85	145	105	95	650	55	–	155	230	20	20	20	15	–	105	55	14	10	8	5	0	43
4	HDMN 1 -209	142	250	100	28	150	94	148	90	150	60	247	114	145	105	95	645	35	–	130	180	15	25	15	12	–	96	40	11	8	7	4	45	36
5	HDMN 1 -210	156	250	100	28	150	94	148	90	150	60	247	114	145	105	95	659	35	–	135	180	15	30	15	12	–	96	40	11	8	7	4	45	39
6	HDMN 1 -211	186	259	120	38	204	94	148	115	190	82	247	114	145	105	95	698	55	–	155	230	20	20	20	15	–	105	55	14	10	8	5	45	47
7	HDMN 2 -213	240	319	150	50	230	135	160	145	290	100	334	119	214	149	120	840	70	18	195	330	25	25	20	22	M10	113	65	18	14	9	5.5	0	100
8	HDMN 2 -214	250	319	150	50	230	135	160	145	290	120	334	119	214	149	120	860	90	18	195	330	25	25	20	22	M10	113	65	18	14	9	5.5	0	101
9	HDMN 2 -216	308	329	160	60	300	135	160	150	370	139	344	119	214	149	120	918	90	18	238	410	44	44	20	25	M10	123	75	18	18	11	7	0	135
10	HDMN 3 -213	240	319	150	50	230	135	173	145	290	100	334	126	214	149	120	860	70	18	195	330	25	25	20	22	M10	113	65	18	14	9	5.5	0	104
11	HDMN 3 -214	250	319	150	50	230	135	173	145	290	120	334	126	214	149	120	880	90	18	195	330	25	25	20	22	M10	113	65	18	14	9	5.5	0	105
12	HDMN 3 -216	308	329	160	60	300	135	173	150	370	139	344	126	214	149	120	938	90	18	238	410	44	44	20	25	M10	123	75	18	18	11	7	0	139

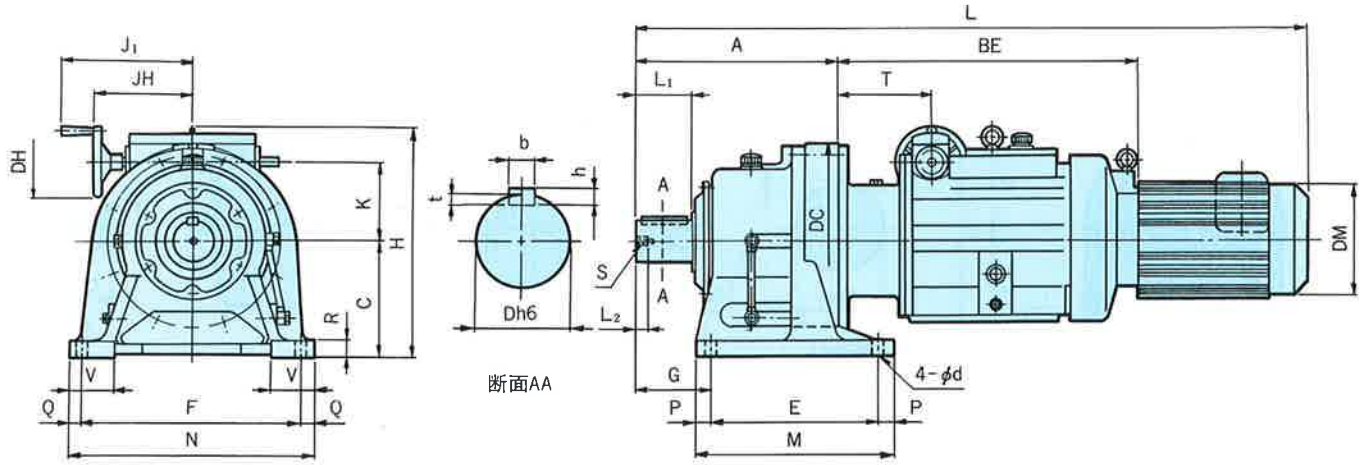

(mm)

項	形　式	A	BE	C	D	DC	DH	DM	E	F	G	H	J	J1	JH	K	L	L1	L2	M	N	P	Q	R	S	T	V	d	b	h	t	α	重量 (kg)
1	HDMN 5 -216	308	548	160	60	300	135	212	150	370	139	377	144	253	188	150	1138	90	18	238	410	44	20	25	M10	155	75	18	18	11	7	45	200
2	HDMN 5 -217	352	558	200	70	340	135	212	275	380	125	417	144	253	188	150	1193	90	24	335	430	30	25	30	M12	165	80	22	20	12	7.5	45	238
3	HDMN 5 -218	389	571	220	80	370	135	212	320	420	145	437	144	253	188	150	1243	110	24	380	470	30	25	30	M12	178	85	22	22	14	9	45	271
4	HDMN 8 -216	308	548	160	60	300	135	212	150	370	139	377	144	253	188	150	1183	90	18	238	410	44	20	25	M10	155	75	18	18	11	7	45	209
5	HDMN 8 -217	352	558	200	70	340	135	212	275	380	125	417	144	253	188	150	1237	90	24	335	430	30	25	30	M12	165	80	22	20	12	7.5	45	247
6	HDMN 8 -218	389	571	220	80	370	135	212	320	420	145	437	144	253	188	150	1237	110	24	380	470	30	25	30	M12	178	85	22	22	14	9	45	280
7	HDMN10-217	352	610	200	70	340	135	251	275	380	125	462	185	265	200	180	1302	90	24	335	430	30	25	30	M12	176	80	22	20	12	7.5	45	315
8	HDMN10-218	389	617	220	80	370	135	251	320	420	145	482	185	265	200	180	1346	110	24	380	470	30	25	30	M12	183	85	22	22	14	9	45	351
9	HDMN10-219	465	626	250	95	430	135	251	380	480	170	512	185	265	200	180	1431	135	34	440	530	30	25	35	M20	192	90	26	25	14	9	45	413

バイエル・サイクロ可変減速機　D形

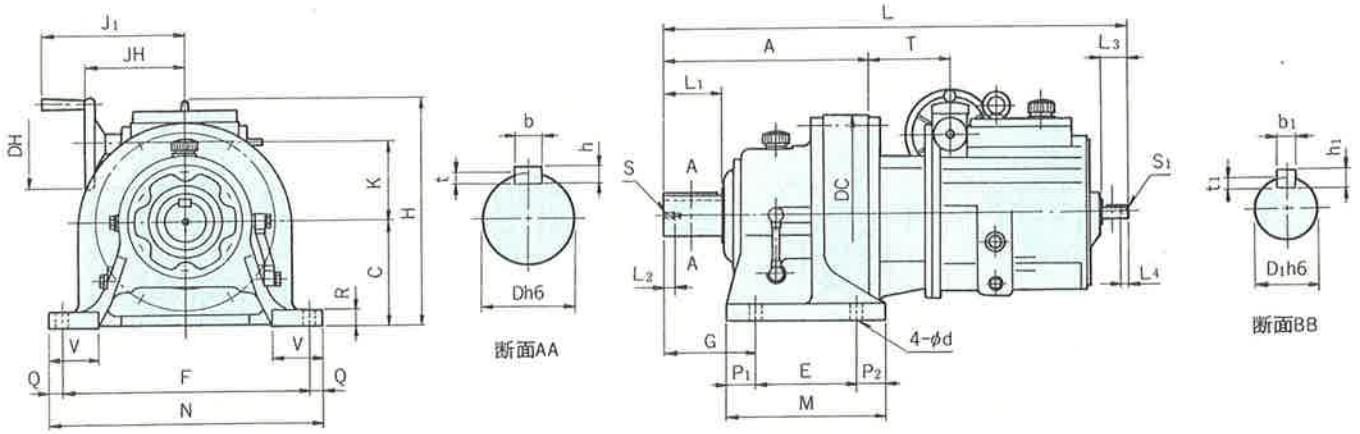

(mm)

項	形　式	A	C	D	D_1	DB	DC	DH	E	F	G	H	J_1	JH	K	L	L_1	L_2	L_3	L_4	M	N	P_1	P_2	Q	R	S	S_1	T	V	d	b	h	t	b_1	h_1	t_1	重量 (kg)
1	HDN05-209	142	100	28	16	180	150	94	90	150	60	247	145	105	95	448	35	—	30	15	130	180	15	25	15	12	—	M6	96	40	11	8	7	4	5	5	3	27
2	HDN05-210	156	100	28	16	180	150	94	90	150	60	247	145	105	95	462	35	—	30	15	135	180	15	30	15	12	—	M6	96	40	11	8	7	4	5	5	3	29
3	HDN05-211	186	120	38	16	180	204	94	115	190	82	247	145	105	95	501	55	—	30	15	155	230	20	20	20	15	—	M6	105	55	14	10	8	5	5	5	3	40
4	HDN 1 -209	142	100	28	16	180	150	94	90	150	60	247	145	105	95	448	35	—	30	15	130	180	15	25	15	12	—	M6	96	40	11	8	7	4	5	5	3	27
5	HDN 1 -210	156	100	28	16	180	150	94	90	150	60	247	145	105	95	462	35	—	30	15	135	180	15	30	15	12	—	M6	96	40	11	8	7	4	5	5	3	29
6	HDN 1 -211	186	120	38	16	180	204	94	115	190	82	247	145	105	95	501	55	—	30	15	155	230	20	20	20	15	—	M6	105	55	14	10	8	5	5	5	3	40
7	HDN 2 -213	240	150	50	20	268	230	135	145	290	100	334	214	149	120	621	70	18	40	12	195	330	25	25	20	22	M10	M6	113	65	18	14	9	5.5	6	6	3.5	90
8	HDN 2 -214	260	150	50	20	268	230	135	145	290	120	334	214	149	120	641	90	18	40	12	195	330	25	25	20	22	M10	M6	113	65	18	14	9	5.5	6	6	3.5	91
9	HDN 2 -216	308	160	60	20	268	300	135	150	370	139	344	214	149	120	699	90	18	40	12	238	410	44	44	20	25	M10	M6	123	75	18	18	11	7	6	6	3.5	132
10	HDN 3 -213	240	150	50	20	268	230	135	145	290	100	334	214	149	120	621	70	18	40	12	195	330	25	25	20	22	M10	M6	113	65	18	14	9	5.5	6	6	3.5	90
11	HDN 3 -214	260	150	50	20	268	230	135	145	290	120	334	214	149	120	641	90	18	40	12	195	330	25	25	20	22	M10	M6	113	65	18	14	9	5.5	6	6	3.5	91
12	HDN 3 -216	308	160	60	20	268	300	135	150	370	139	344	214	149	120	699	90	18	40	12	238	410	44	44	20	25	M10	M6	123	75	18	18	11	7	6	6	3.5	132

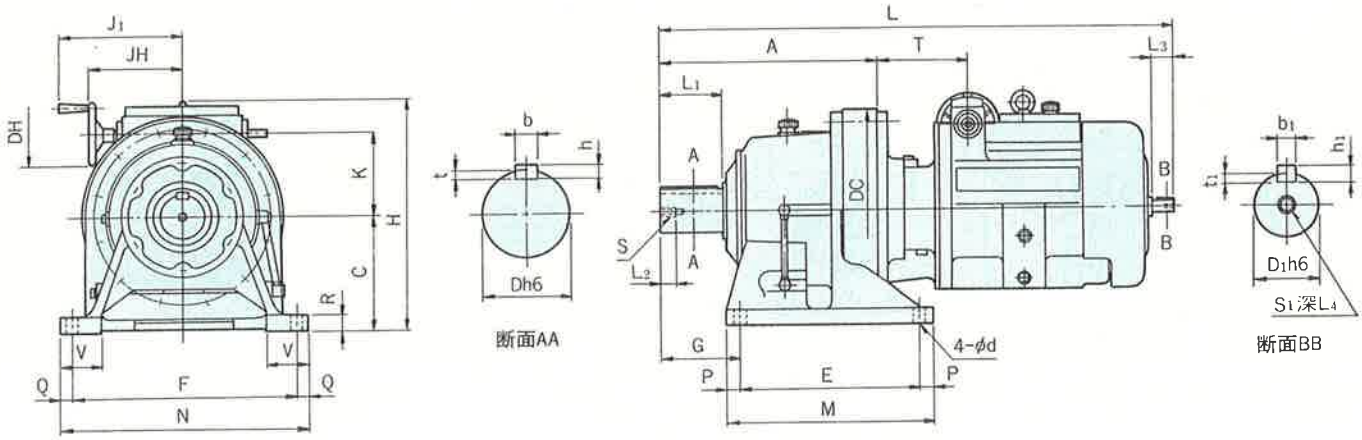

(mm)

項	形　式	A	C	D	D_1	DB	DC	DH	E	F	G	H	J	J_1	K	L	L_1	L_2	L_3	L_4	M	N	P	Q	R	S	S_1	T	V	d	b	h	t	b_1	h_1	t_1	重量 (kg)
1	HDN 5 -216	308	160	60	28	330	300	135	150	370	139	377	253	188	150	854	90	18	40	16	238	410	44	20	25	M10	M8	155	75	18	18	11	7	8	7	4	167
2	HDN 5 -217	352	200	70	28	330	340	135	275	380	125	417	253	188	150	908	90	24	40	16	335	430	30	25	30	M12	M8	165	80	22	20	12	7.5	8	7	4	205
3	HDN 5 -218	389	220	80	28	330	370	135	320	420	145	437	253	188	150	958	110	24	40	16	380	470	30	25	30	M12	M8	178	85	22	22	14	9	8	7	4	238
4	HDN 8 -216	308	160	60	28	330	300	135	150	370	139	377	253	188	150	854	90	18	40	16	238	410	44	20	25	M10	M8	155	75	18	18	11	7	8	7	4	167
5	HDN 8 -217	352	200	70	28	330	340	135	275	380	125	417	253	188	150	908	90	24	40	16	335	430	30	25	30	M12	M8	165	80	22	20	12	7.5	8	7	4	205
6	HDN 8 -218	389	220	80	28	330	370	135	320	420	145	437	253	188	150	958	110	24	40	16	380	470	30	25	30	M12	M8	178	85	22	22	14	9	8	7	4	238
7	HDN10-217	352	200	70	28	338	340	135	275	380	125	462	265	200	180	968	90	24	45	16	335	430	30	25	30	M12	M8	176	80	22	20	12	7.5	8	7	4	258
8	HDN10-218	389	220	80	28	368	370	135	320	420	145	482	265	200	180	1012	110	24	45	16	380	470	30	25	30	M12	M8	183	85	22	22	14	9	8	7	4	294
9	HDN10-219	465	250	95	28	368	430	135	380	480	170	512	265	200	180	1097	135	34	45	16	440	530	30	25	35	M20	M8	192	90	26	25	14	9	8	7	4	356

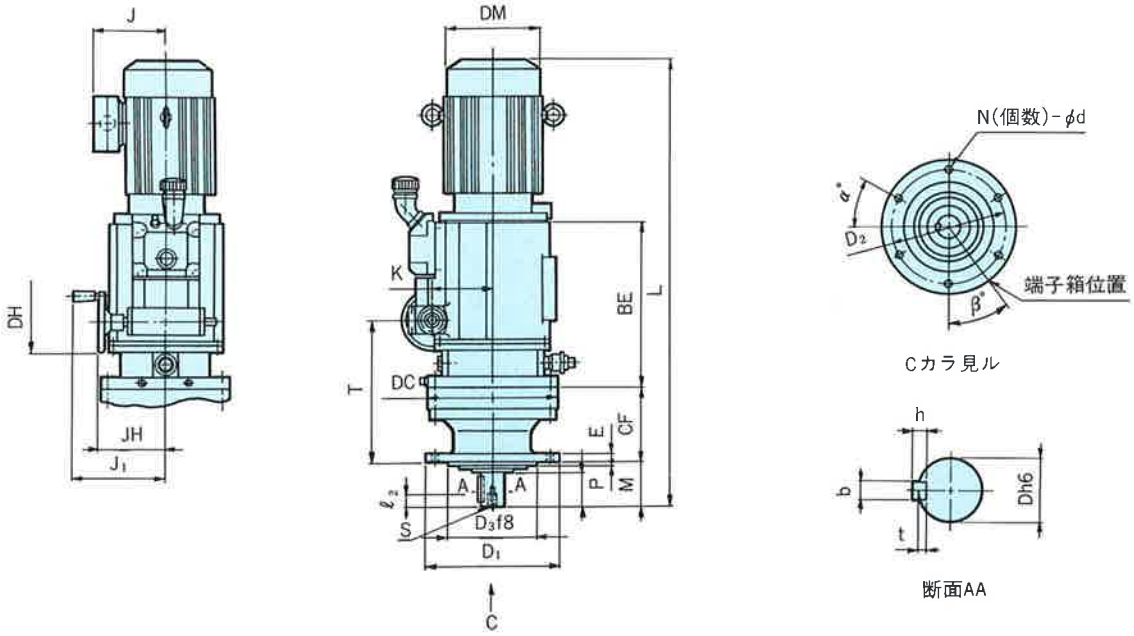

項	形　式	BE	CF	D	D_1	D_2	D_3	DC	DH	DM	E	J	J_1	JH	K	L	M	N	P	S	T	d	b	h	t	ℓ	$ℓ_2$	α	β	重量(kg)
1	VDMN 1 -209	250	94	28	160	134	110	150	94	148	9	114	145	105	95	645	48	4	3	—	190	11	8	7	4	35	—	0	45	39
2	VDMN 1 -210	250	108	28	160	134	110	150	94	148	9	114	145	105	95	632	48	4	3	—	204	11	8	7	4	35	—	0	45	42
3	VDMN 1 -211	259	117	38	210	180	140	204	94	148	13	114	145	105	95	671	69	6	4	—	222	11	10	8	5	55	—	30	45	50
4	VDMN 2 -213	319	164	50	260	230	200	230	135	160	15	119	214	149	120	840	76	6	4	M10	277	11	14	9	5.5	61	18	0	90	95
5	VDMN 2 -214	319	164	50	260	230	200	230	135	160	15	119	214	149	120	860	96	6	4	M10	277	11	14	9	5.5	81	18	0	90	96
6	VDMN 2 -216	329	219	60	340	310	270	300	135	160	20	119	214	149	120	918	89	6	4	M10	342	11	18	11	7	80	18	30	90	130
7	VDMN 3 -213	319	164	50	260	230	200	230	135	173	15	126	214	149	120	860	76	6	4	M10	277	11	14	9	5.5	61	18	0	90	100
8	VDMN 3 -214	319	164	50	260	230	200	230	135	173	15	126	214	149	120	880	96	6	4	M10	277	11	14	9	5.5	81	18	0	90	101
9	VDMN 3 -216	329	219	60	340	310	270	300	135	173	20	126	214	149	120	938	89	6	4	M10	342	11	18	11	7	80	18	30	90	135

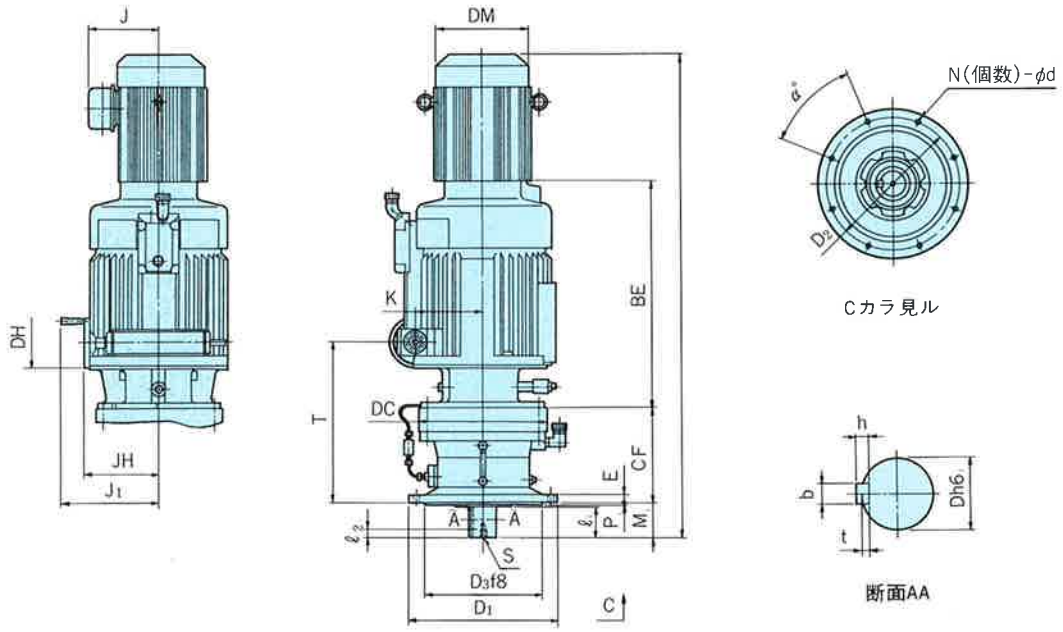

項	形　式	BE	CF	D	D_1	D_2	D_3	DC	DH	DM	E	J	J_1	JH	K	L	M	N	P	S	T	d	b	h	t	ℓ	$ℓ_2$	α	β	重量(kg)
1	VDMN 5 -216	548	219	60	340	310	270	300	135	212	20	144	253	188	150	1139	89	6	4	M10	374	11	18	11	7	80	18	30	45	193
2	VDMN 5 -217	558	258	70	400	360	316	340	135	212	22	144	253	188	150	1193	94	8	5	M12	423	14	20	12	7.5	84	24	22.5	45	231
3	VDMN 5 -218	571	279	80	430	390	345	370	135	212	22	144	253	188	150	1243	110	8	5	M12	457	18	22	14	9	100	24	22.5	45	264
4	VDMN 8 -216	548	219	60	340	310	270	300	135	212	20	144	253	188	150	1183	89	6	4	M10	374	11	18	11	7	80	18	30	45	202
5	VDMN 8 -217	558	258	70	400	360	316	340	135	212	22	144	253	188	150	1237	94	8	5	M12	423	14	20	12	7.5	84	24	22.5	45	240
6	VDMN 8 -218	571	279	80	430	390	345	370	135	212	22	144	253	188	150	1287	110	8	5	M12	457	18	22	14	9	100	24	22.5	45	273
7	VDMN10-217	610	258	70	400	360	316	340	135	251	22	188	265	200	180	1302	94	8	5	M12	434	14	20	12	7.5	84	24	22.5	45	310
8	VDMN10-218	617	279	80	430	390	345	370	135	251	22	188	265	200	180	1346	110	8	5	M12	462	18	22	14	9	100	24	22.5	45	346
9	VDMN10-219	626	320	95	490	450	400	430	135	251	30	188	265	200	180	1431	145	12	6	M20	512	18	25	14	9	125	34	15	45	408

10. 技術資料

変速操作

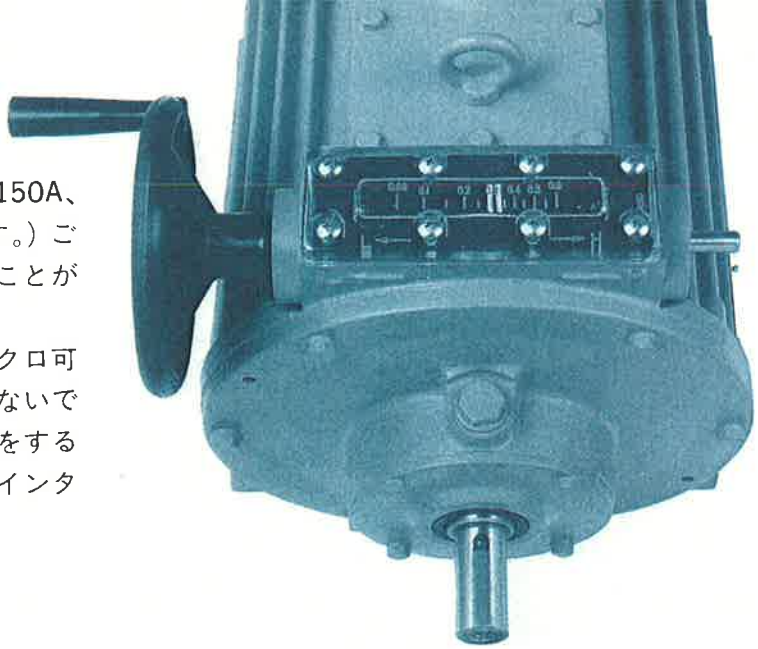

変速操作は手動操作を標準とします。(但し、150A、200A、100B、150B形は遠隔操作方式が標準です。) ご注文により下記のような遠隔操作装置付にすることができます。

なお、バイエル無段変速機、バイエル・サイクロ可変減速機が停止中には、操作ハンドルを廻わさないでください。また、電気式、油・空圧式遠隔操作をする場合にも、停止中に変速しないように電気的なインタロック回路を設けてください。

1. 手動変速(ハンドル操作)

■標準仕様(指針窓付)

変速は操作軸に取り付けた操作ハンドルで行ないます。操作ハンドルは左右どちらでも取り付きますが、出力側より見て左側取り付けを標準としています。(右上の写真参照)

出力軸回転数は指針窓に刻んだ速度比により割り出します。

出力軸回転数＝入力軸回転数×速度比

■変速指示装置付

右の写真のような変速指示装置は、ご注文により直結形、F形およびL形のものを取り付けるかまたは附属します。

(1) 目盛はバイエル無段変速機の速度比を刻みます。

(2) 変速指示装置の取り付けは、出力側より見て左側を標準とします。右側取り付けの場合はご注文時にご指示ください。

(注) 立形50AV～200AV、50BV～150BVは、直結形変速指示装置付(ハンドルと反対側)が標準です。

形　　式	寸　　法			
	C	φD	L_1	L_2
N02A～N10A, N05AV～N10AV, N02B～N8B, N05BV～N8BV, N05D～N10D, N1DV～N10DV	60	135	212	147
15A, 20A, 15AV, 20AV, 10B, 15B, 10BV, 15BV	76.5	176	—	163.5
30A, 40A, 30AV, 40AV 20B, 30B, 20BV, 30BV	74.5	222	—	161.5

変速操作に要する回転力

形　式		所要最大回転力 (kgf・cm)	所要ハンドル回転数
A　形	B　形		
N02A N05A, N1A	N02B, N05B	18	27.4
N2A, N3A	N1B, N2B	27	25
N5A, N8A	N3B, N5B	40	33
N10A	N8B	50	28.5
15A	10B	100	24
20A	15B	190	21
30A, 40A	20B, 30B	550	26.5
50A, 75A, 100A	50B, 75B	1050	27.5
150A, 200A	100B, 150B	850	24
N05D, N1D		17	27.5
N2D, N3D		20	34.5
N5D, N8D		30	31.5
N10D		60	34.5

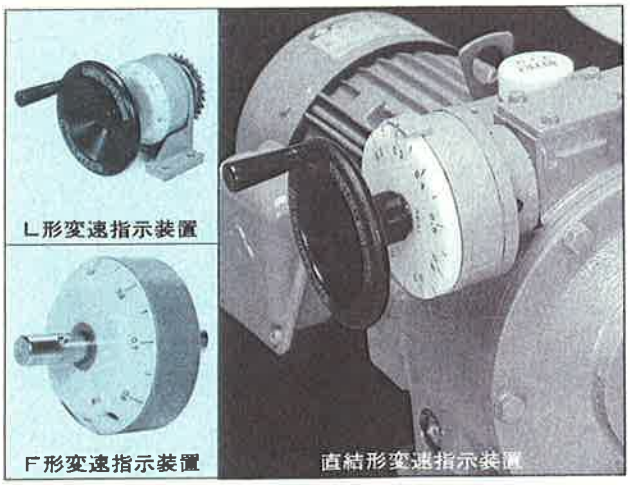

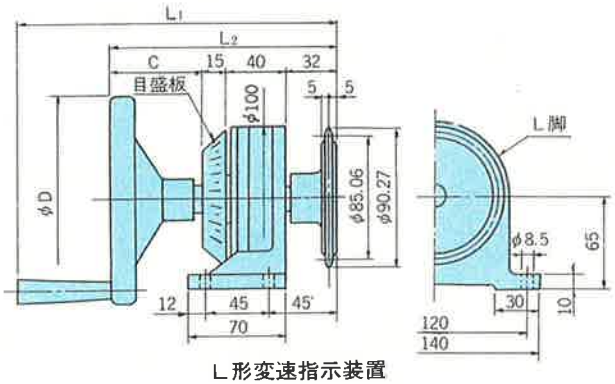

L形変速指示装置

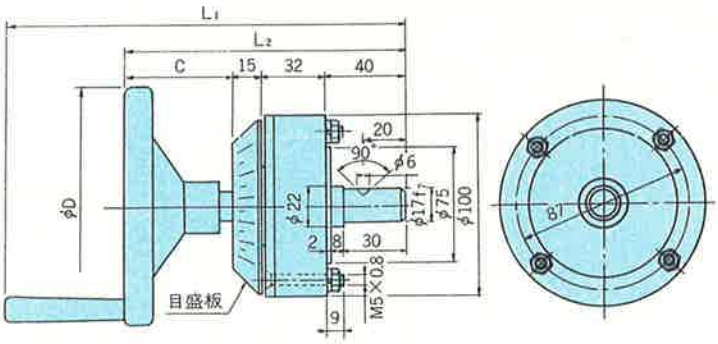

F形変速指示装置

2. 自動変速

■電気式遠隔操作(RC)

バイエル無段変速機に電気遠隔操作装置(RC)を加えることにより、変速操作を電気的に遠隔地から行なうことができます。
RCは駆動源であるパイロットモータとその他の小物部品から構成されます。
パイロットモータにはバイエルの形式に応じて①ウオームギヤ方式と②サイクロ®減速機方式があります。

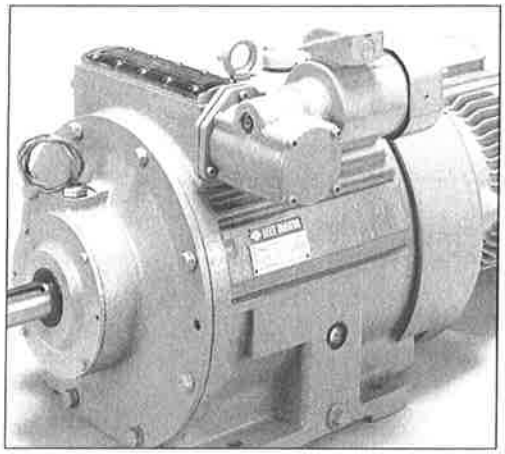

特　長

1. メンテナンスフリー：長寿命グリースを採用しているためメンテナンスフリーです。
2. 回しすぎても安心　：安全クラッチを装備していますので万一、変速範囲を越えてパイロットモータが回転しても安心です。(但し長時間安全クラッチが作動した状態で放置されますと、変速不能が生じるおそれがありますので、できるだけ早くパイロットモータを停止してください。)
3. コンパクト　：ウオームギヤ方式では直結方式とすることで、チェーン、スプロケットなど部品点数を大幅に削減し軽量化、コンパクト化を実現しました。
4. 対環境性も万全　：標準（屋内）はもちろん、屋外、防塵、安全増防爆、耐圧防爆など様々な使用環境に対応出来ます。

バイエルの形式とパイロットモータの方式

	ウオームギヤ方式	サイクロ減速機方式
A形(定トルク) B形(定 出 力) D形(広域変速)	N02A N05A N1A N2A N3A N5A N8A N10A N02B N05B N1B N2B N3B N5B N8B N05D N1D N2D N3D N5D N8D N10D	15A 20A 30A 40A 50A 75A 100A 150A 200A 10B 15B 20B 30B 50B 75B 100B 150B
寸法図掲載頁	P139上	P139下

標準仕様

	①ウオームギヤ方式	②サイクロ減速機方式
減速方式	ウオーム減速機	サイクロ減速機
潤滑方式	グリース潤滑	グリース潤滑
取付方法	操作軸直結形	脚取付形
モータ仕様	三相交流電動機 60～90W 極数4P 200/220V 50/60Hz	三相交流電動機 0.1～0.4kW 極数4P 200/220V 50/60Hz

参考資料「変速時間」標準RCが変速に要する時間 (sec)

形式 / 電源周波数	N05D N1D	N2D N3D	N5D N8D	N10D	N02A N05A N1A N02B N05B	N2A N3A N1B N2B	N5A N8A N3B N5B	N10A N8B	15A 10B	20A 15B	30A 40A 20B 30B	50A 75A 100A 50B 75B	150A 200A 100B 150B
50Hz	33	42	38	42	33	30	40	34	68	60	72	77	67
60Hz	28	35	32	35	28	25	33	29	57	50	61	64	56

※変速時間とはパイロットモータにより**最低速から最高速まで**変速するために要する時間です。

①ウオームギヤ方式寸法表

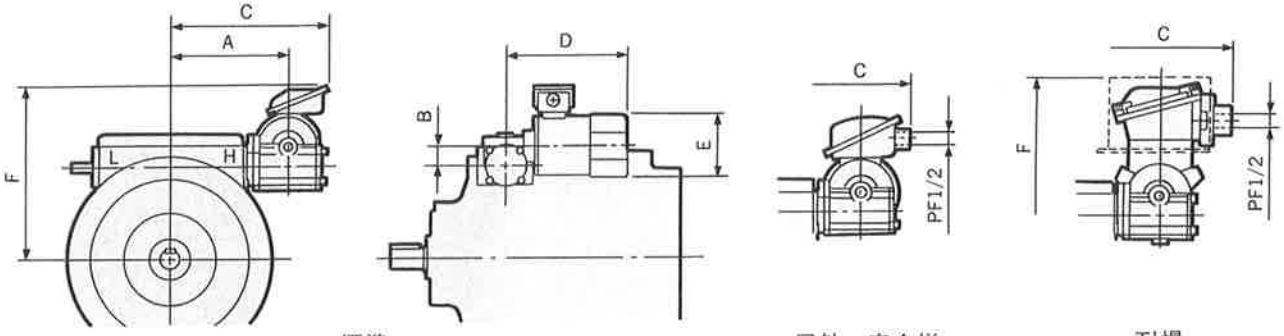

標準　　屋外・安全増　　耐爆

形式	パイロットモータ 形式	モータ容量 W×P	A	B	標準（屋内） C	D	E	F	屋外・防塵・安全増 C	D	E	F	耐爆 C	D	E	F
N05D N1D	MGN0206-30H	60×4	121	26	184	198	□102	218	203	198	φ120	243	236	236	φ130	311
N2D N3D	MGN0206-30H	60×4	153	26	216	198	□102	243	235	198	φ120	268	268	236	φ130	336
N5D N8D	MGN0306-30H	60×4	192	32.3	255	198	□102	279	274	198	φ120	304	306	236	φ130	372
N10D	MGN0409-30H	90×4	206	38.5	269	210	□102	316	288	205	φ120	341	321	243	φ130	408
N02A N05A N02B N1A N05B	MGN0206-30H	60×4	121	26	184	198	□102	221	203	198	φ120	246	236	236	φ130	314
N2A N1B N3A N2B	MGN0206-30H	60×4	160	26	223	198	□102	243	242	198	φ120	268	275	236	φ130	336
N5A N3B N8A N5B	MGN0306-30H	60×4	196	32.3	259	198	□102	269	278	198	φ120	294	310	236	φ130	362
N10A N8B	MGN0409-30H	90×4	203	38.5	266	210	□102	306	285	205	φ120	331	317	243	φ130	398

②サイクロ減速機方式寸法表

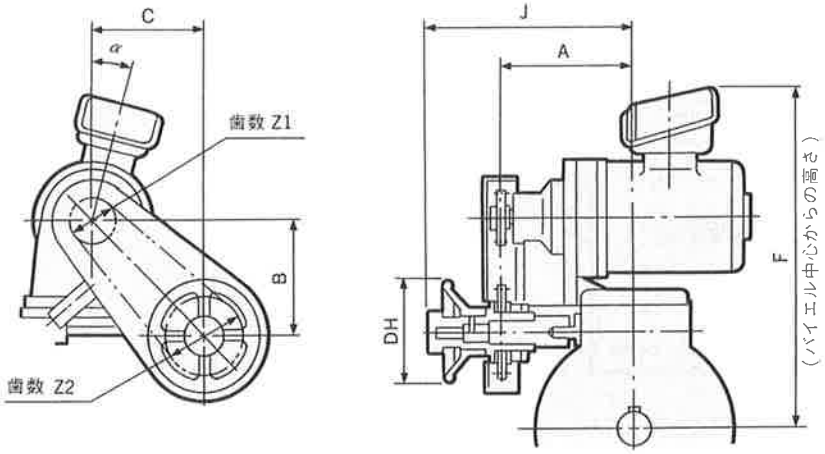

（注1）F寸法はパイロットモータの仕様によりご選出ください。

（注2）耐爆形の場合、※1を記入した形式はB寸法が＋10mmとなります。

（注3）屋外、防塵、安全増、耐爆仕様のパイロットモータ端子箱引込口は電線管式（PF½）が標準です。

形式 A形	形式 B形	パイロットモータ形式	ローラチェン 形式	ピッチ	ローラ径	歯車歯数 Z1	Z2	A	B	C	DH	J	標準(屋内) F	α	屋外・防塵・安全増 F	α	耐爆 F	α
15A	10B	HM01-207-43	RF06B	9.525	6.35	17	28	220	※1 101	175	176	304	441	15	487	15	538	0
20A	15B	HM01-207-43	RF06B	9.525	6.35	17	28	185	※1 105	147	176	269	498	15	544	15	595	0
30A 40A	20B 30B	HM02-208-43	JIS40	12.7	7.94	19	31	215	102	175	250	324	555	15	601	15	642	0
50A 75A 100A	50B 75B	HM05-210-43	JIS40	12.7	7.94	19	31	270	192	285	250	379	673	0	716	0	767	0
150A 200A	100B 150B	HM05-210-43	JIS40	12.7	7.94	19	31	279	116	248	250	388	727	0	770	0	821	0

2点押ボタンスイッチ

増・減速用のスイッチとして2点押ボタンスイッチ(PMS 2形)を附属します。

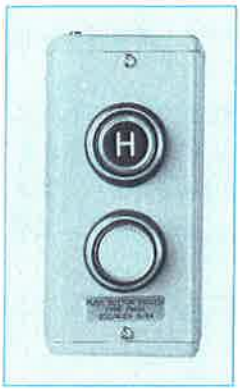

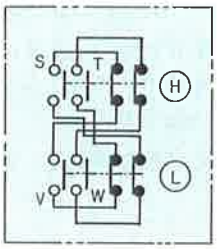

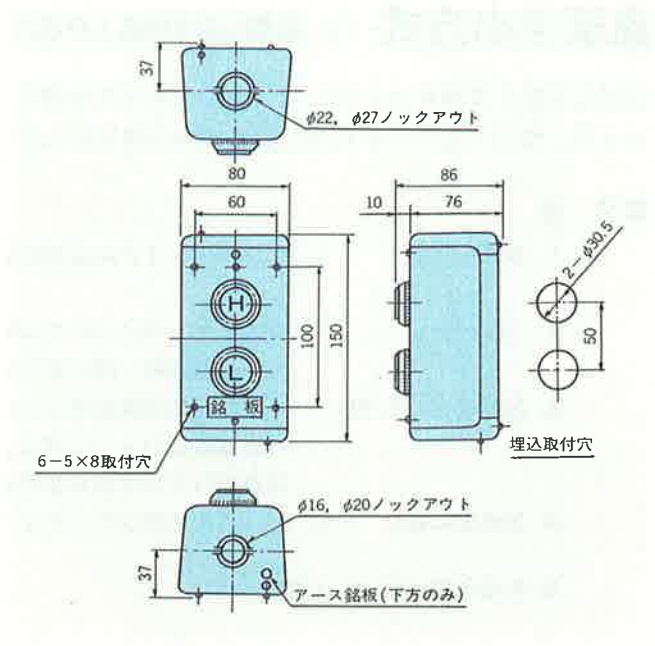

■油圧・空気圧式遠隔操作(HC)

パワーシリンダを用い操作軸を直接移動させる方式で、構造は下図のとおりです。またこの変速操作に要する推力は、右の表のとおりです。

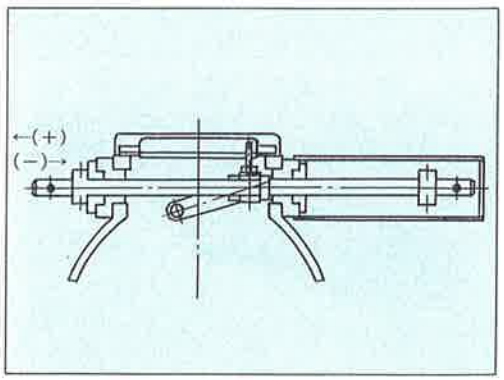

変速操作に要する推力

形式		所要最大推力 (kgf)	所要ストローク (mm)	使用シリンダ容量 (kgf)	
A 形	B 形			最小推力	最大推力
N02A,N05A,N1A	N02B, N05B	40	54	60	150
N2A, N3A	N1B, N2B	75	99	100	150
N5A,N8A	N3B,N5B	80	164	100	150
N10A	N8B	80	171	100	150
15A	10B	120	142	170	250
20A	15B	240	105	300	500
30A,40A	20B,30B	520	130	600	700
50A,75A,100A	50B,75B	1100	192	1200	1500
150A, 200A	100B, 150B	1200	189	1500	1700
N05D, N1D		30	54	60	150
N2D, N3D		80	68	100	150
N5D, N8D		85	124	100	150
N10D		155	137	170	300

速度検出方式 (1) 通常(非防爆)の場合

正確な制御を実現するためにはバイエル無段変速機の実回転数を検出しそれをフィードバックすることが必要になります。弊社ではバイエル無段変速機用の理想的な検出装置として電磁式センサを全シリーズに使用しています。

■特　長

1. 非接触検出　電磁式センサと検出歯車は非接触のため、回転体に負荷をかけず、信頼性も一段と向上しました。

2. コンパクト　電磁式センサはバイエル無段変速機のハウジング等に直接取付きます。これにより従来の回転計用発電機・回転指示計方式（TG・TM方式）より大幅にコンパクトになりました。

3. 高減速比にも対応　バイエル無段変速機の出力軸より回転数を検出します。これにより2段形バイエル・サイクロ可変減速機のような高減速比の場合も検出が可能となります。(従来シンクロ式発・受信器を使用されていた回転数範囲にも使用可能です。)

4. 悪環境に強い　バイエル本体にセンサギヤと電磁式センサを内蔵し、悪環境にも強い設計になっています。

5. 防爆仕様についても製作します。

■構　造

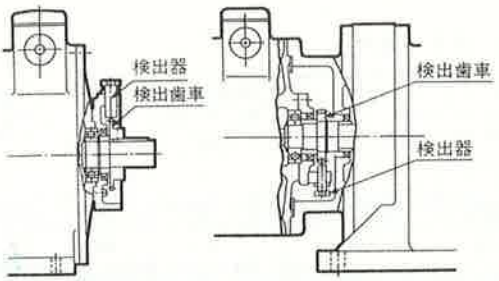

バイエル®無段変速機用　バイエル・サイクロ®可変減速機用

左図のようにバイエル無段変速機の出力軸に取付けた検出歯車に近接して電磁式センサが取付きます。
電磁式センサは永久磁石と電圧発生用コイルを内蔵した電磁誘導形で、近接する磁性体(検出歯車)の凹凸により磁束の変化を生じ、交流電圧を発生します。発生する交流信号(周波数)は回転数に比例しており、この周波数を検出しスピードセッター又は回転計へ入力します。

■形　式

(1) TN-1

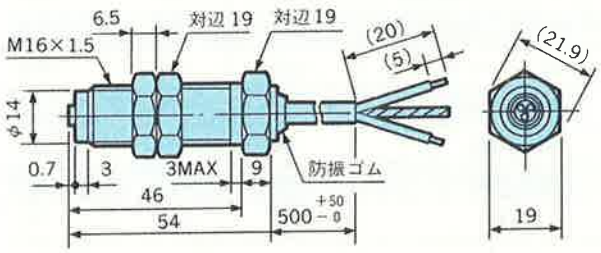

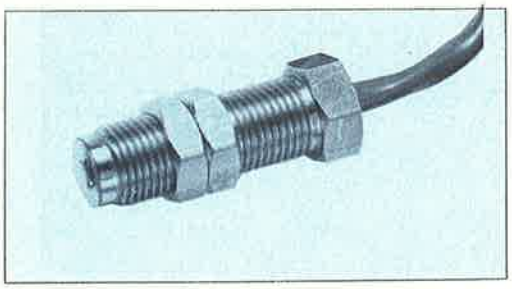

○六角ナットにより取付長さを自由に調整出来ます。
○主に、A形、B形バイエルに使用します。

(2) TN-2

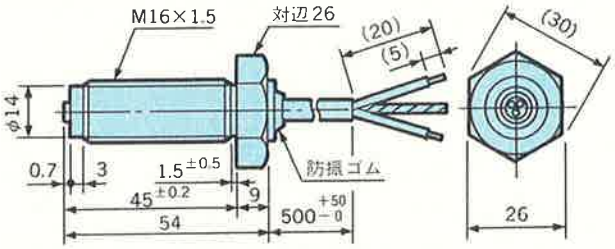

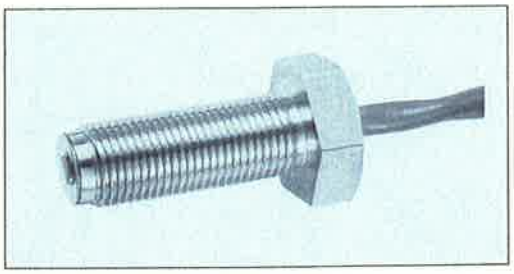

○取付面により取付長さが45mmに決まるため、調整が容易です。
○主に、D形バイエルに使用します。

■特　性

○出力電圧：7Vp-p以上(周速9.2m/s、クリアランス0.5mm負荷100KΩ の時)
　(注) 出力電圧は、検出歯車の周速及び、クリアランスにより変化します。
○コイル直流抵抗：1,300～1,600Ω
○コイルインダクタンス：510mH±20%
○絶縁抵抗：10MΩ 以上(DC500Vメガーにて)
○使用温度：−40°C～＋100°C
○リード線：0.5mm²×2芯　シールド線　0.5m(住友電工　イラックスV2、絶縁編組シールド線)

■検出器取付寸法一覧表

横形：基準形

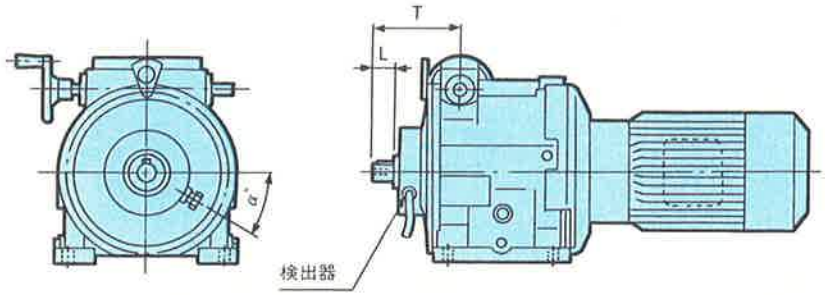

バイエル無段変速機 A形	バイエル無段変速機 B形	L	α°	T	検出歯数 歯数
N02A・N05A・N1A	N02B・N05B	22	0	(112)	60
N2A・N3A	N1B・N2B	32	0	(125)	60
N5A・N8A	N3B・N5B	42	0	(153)	60
N10A	N8B	52	0	(185)	60
15A	10B	70	0	(208)	60
20A	15B	80	0	(209)	60
30A・40A	20B・30B	95	30	(232)	60
50A・75A・100A	50B・75B	170	30	(405)	60
150A・200A	100B・200B	175	0	(506)	60

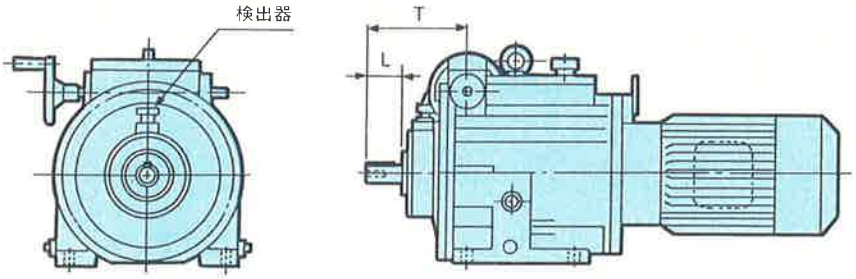

ND形バイエル	L	T	検出歯車 歯数
N05D・N1D	(40)	(123)	60
N2D・N3D	(50)	(139)	60
N5D・N8D	(60)	(187)	60
N10D	(70)	(223)	60

※D形バイエル無段変速機は電磁式センサを取付けた時も取合関係寸法は、標準品と同一です。

横形：歯車減速機構付

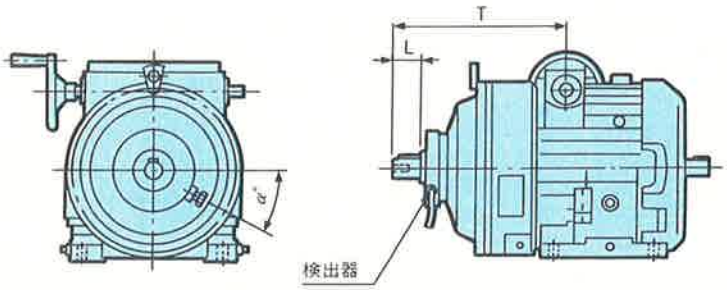

バイエル無段変速機 A形	バイエル無段変速機 B形	L	α°	T	検出歯車 歯数
N02AG・N05AG・N1AG	N02BG・N05BG	22	0	(217)	60
N2AG・N3AG	N1BG・N2BG	40	0	(294)	60
N5AG・N8AG	N3BG・N5BG	52	0	(311)	60
N10AG	N8BG	80	0	(402)	60
15AG	10BG	95	0	(458)	60
20AG	15BG	125	30	(490)	60
30AG・40AG	20BG・30BG	130	30	(635)	60
50AG・75AG・100AG	50BG・75BG	165	0	(940)	60

(注1) A形・B形の検出器はH側(出力側より見て右側)に取付けます。　(注3) T及びL寸法で(　)付のものは標準品と同一寸法です。
(注2) 屋外形にも適用出来ます。

横形：バイエル・サイクロ可変減速機

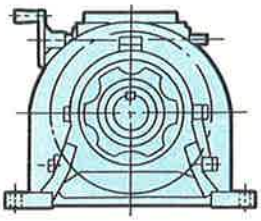

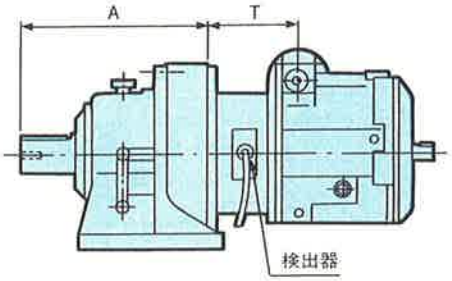

バイエル形式 A形	バイエル形式 B形	サイクロ枠番	A	T 検出器付	T (標準)	T (加算寸法)	検出歯車歯数
N2A N3A	N1B N2B	211	180	131	(81)	+50	60
		213(214)	240(260)	132	(82)	+50	
		216	308	133	(98)	+35	
N5A N8A	N3B N5B	216	308	153	(103)	+50	60
		217	352	160	(110)	+50	
		218	389	162	(117)	+45	
N10A	N8B	217	352	180	(131)	+49	60
		218	389	180	(131)	+49	
		219	465	180	(140)	+40	
15A	10B	218	389	183	(131)	+52	60
		219	465	183	(131)	+52	
20A	15B	221	526	184	(139)	+45	60
		222	566	185	(135)	+50	

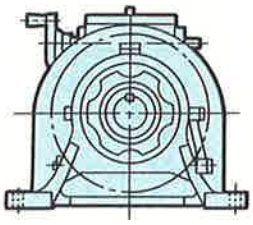

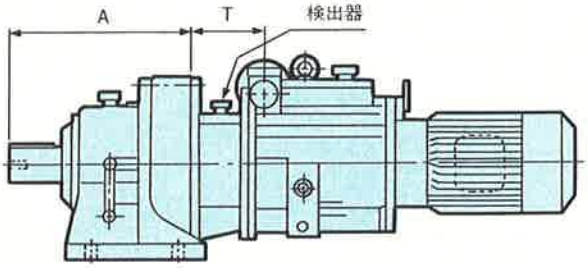

NDバイエル型番	サイクロ枠番	A	T 検出器付	T (標準)	T (加算寸法)	検出歯車歯数
N05D N1D	209	142	標準寸法と同一	(96)	—	60
	210	156		(96)	—	
	211	186		(105)	—	
N2D N3D	213	240		(113)	—	60
	214	260		(113)	—	
	216	308		(123)	—	
N5D N8D	216	308		(155)	—	60
	217	352		(165)	—	
	218	389		(178)	—	
N10D	217	352		(176)	—	60
	218	389		(183)	—	
	219	465		(192)	—	

※D形バイエル・サイクロ可変減速機は、電磁センサを取付けた時も、取合関係寸法は標準品と同一です。

(注1) 検出器はバイエル　サイクロ間に取付けます。
A形・B形の検出器はH側(出力側より見て右側)に取付けます。

(注2) 屋外形にも適用出来ます。

(注3) A形及びB形において、T寸法が標準より長くなります。従って全長も長くなるため、特に両軸形、Vプーリー駆動、カップリング駆動形には取合に影響するためご注意ください。

(注4) 上表以外の組み合わせは、バイエル＋サイクロの台板付となりますので寸法等をご照会ください。

(注5) N1A, N05B以下横形可変の検出器付は製作いたしません。
D形、又はN1Bをご使用ください。

立形：基準形

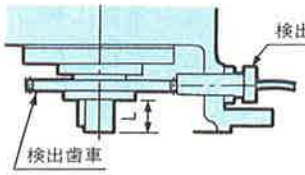

図1.

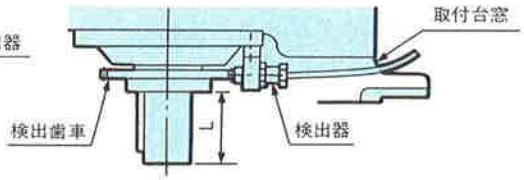

図2.

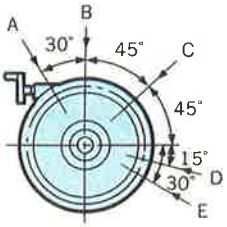

検出器取付位置
（出力軸側より見る）

バイエル無段変速機 A形	バイエル無段変速機 B形	図	L	検出器取付位置	検出歯車歯数
N05AV・N1AV	N05BV	1	21	E	60
N2AV・N3AV	N1BV・N2BV	2	29	B	60
N5AV・N8AV	N3BV・N5BV	2	40	D	60
N10AV	N8BV	2	52	C	60
15AV	10BV	2	70	A	60
20AV	15BV	2	80	B	60
30AV・40AV	20BV・30BV	2	95	B	60
50AV・75AV・100AV	50BV・75BV	2	170	B	60
150AV・200AV	100BV・150BV	2	175	F	60

立形：歯車減速機構付

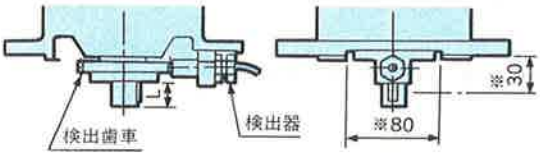

図1.

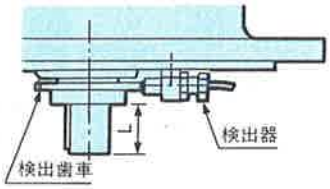

図2.

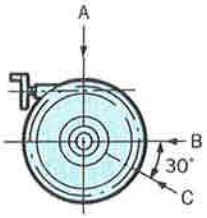

検出器取付位置
（出力軸側より見る）

バイエル無段変速機 A形	バイエル無段変速機 B形	図	L	検出器取付位置	検出歯車歯数
N05AVG・N1AVG	N05BVG	1	21	B	60
N2AVG・N3AVG	N1BVG・N2BVG	1	36	A	60
N5AVG・N8AVG	N3BVG・N5BVG	2	42	A	60
N10AVG	N8BVG	2	70	B	60
15AVG	10BVG	2	125	B	60
20AVG	15BVG	2	130	C	60
30AVG・40AVG	20BVG・30BVG	2	140	C	60
50AVG・75AVG・100AVG	50BVG・75BVG	2	下表	A	120

下表

形式＼減速比	1/3	1/4	1/5	1/6	1/7	1/8	1/10	1/12
50AVG	L＝170							
75AVG・50BVG					L＝190			
100AVG・75BVG			L＝190					

（注）
図1における※印寸法（幅80mm・高さ30mm）は相手連結台に必要な切り欠き寸法です。

（注1）屋外形にも適用出来ます。

■立形：バイエル・サイクロ可変減速機

（1）検出器はバイエル－サイクロ間に取付けます。取付け位置はバイエル立形基準形と同一です。
（2）N05AVM, N1AVM, N05BVMは連結台付となり、標準品より全長が長くなります。
（3）N2AVM～N8AVM及びN1BVM～N5BVMは横形同様T寸法及び全長が長くなります。
（加算寸法はP.142横形可変と同一です。）

速度検出方式 (2) 防爆雰囲気の場合

本質安全防爆構造の回転検出中継器（回転数検出器、中継箱、絶縁形パルス伝送器、ツエナーバリアの４つのセット)を、バイエル無段変速機、バイエル・サイクロ可変減速機と組合わせることにより、防爆雰囲気においても電磁式センサによる正確な回転数の検出及びSP-20D形スピードセッターによる自動制御が可能となりました。

■特　長

電磁式センサの特長に下記がプラスされました。

1．対象ガスの爆発等級及び発火度はi3nG4で、ほとんど全ての対象ガスに適用できます。
　又、本質安全防爆構造のため工事が簡単です。

2．回転数検出器(電磁式センサ)と絶縁形パルス伝送器間の距離は1km以下で、長距離伝送が可能です。

爆発性ガスの分類

発火度 / 爆発等級	G1	G2	G3	G4	G5
1	アセトン アンモンニア 一酸化炭素 エタン 酢酸 酢酸エチル トルエン プロパン ベンゼン メタノール メタン	エタノール 酢酸イソペンチル 1-ブタノール ブタン 無水酢酸	ガソリン ヘキサン	アセトアルデヒド エチルエーテル	
2	石炭ガス	エチレン エチレンオモシド			
3	水性ガス 水素	アセチレン			二硫化炭素

□内が対象ガス範囲

■構成及び形式

本機器は本質安全防爆構造の爆発等級及び発火度(i3nG4)に適合する様に設計された組合せ構成の電気機器で回転数検出器、絶縁形パルス伝送器及びツエナーバリヤで構成されております。危険場所に設置された回転数検出器(TN-1Z又はTN-2Z)から発生する回転数に比例した交流信号を安全場所に設置した絶縁形パルス伝送器(PG-2)で増巾、インピーダンス変換を行ない、単極性一定振巾パルス信号として出力します。

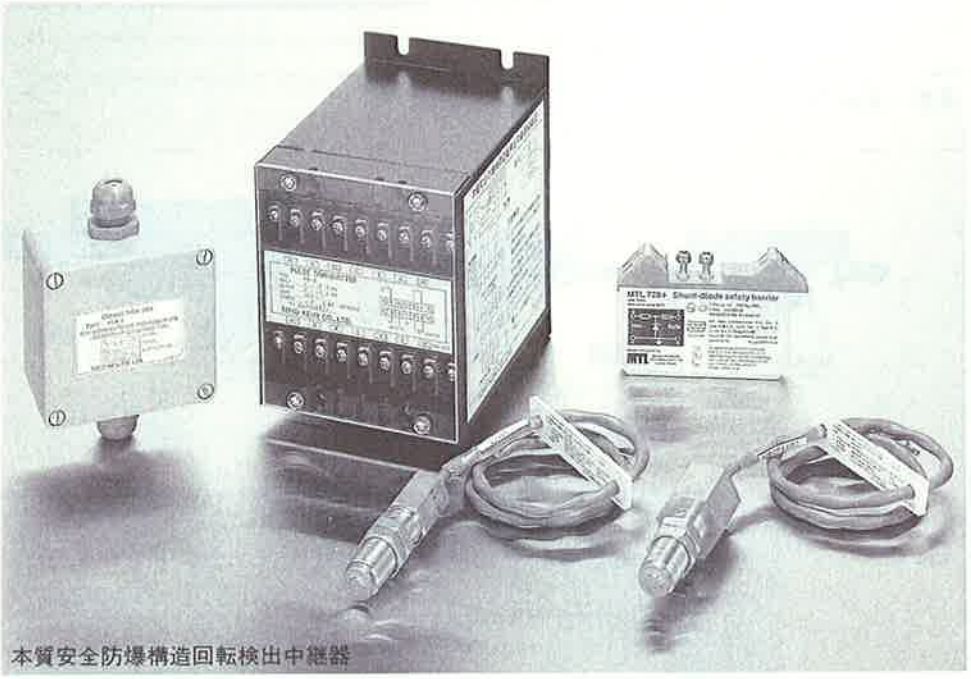

本質安全防爆構造回転検出中継器

形式	構成機器の形式			PG－2 補助電源	定格
	回転数検出器	絶縁形パルス伝送器	ツエナーバリヤ		
EP－1－1	TN－1Z	PG－2	MTL728＋	AC 110V 50/60Hz	・本安回路：AC 7V、2mA ・出力回路：安全保持定格 DC250V、AC250V ・周囲温度：－10℃～50℃ ・測定範囲：0～5000rpm
EP－2－1	TN－2Z				
EP－1－2	TN－1Z			AC 220V 50/60Hz	
EP－2－2	TN－2Z				

1）PG 2絶縁形パルス伝送器の補助電源は、110V、50/60Hzを標準としております。
2）回転数検出器のTN-1ZとTN-2Zは、ヘッド部の形状のみ異なります。
3）バイエル無段変速機、バイエルサイクロ可変減速機の形式により適合する検出器が違いますので、お問い合わせください。

絶縁形パルス伝送器 PG-2

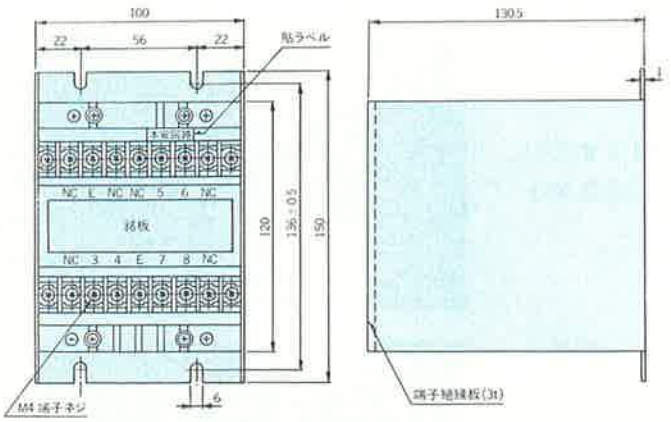

中継箱 POK 1

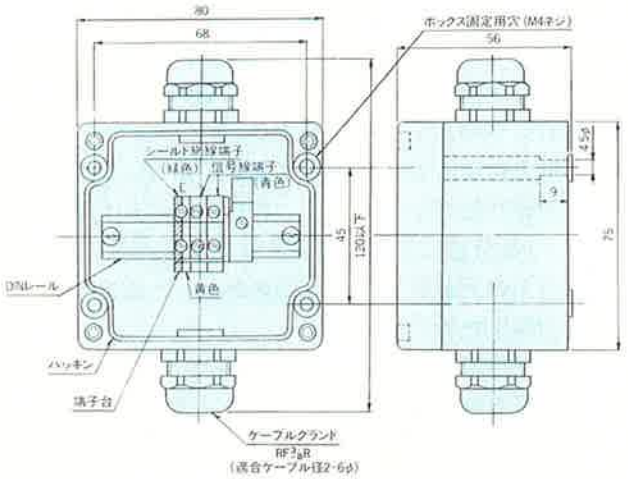

ツエナーバリア MTL728＋

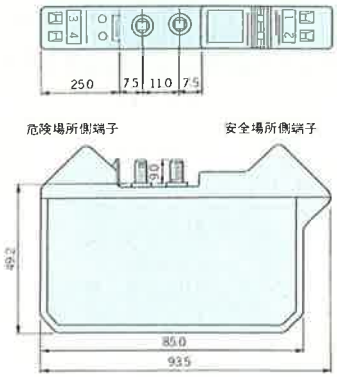

回転数検出器 TN-1Z

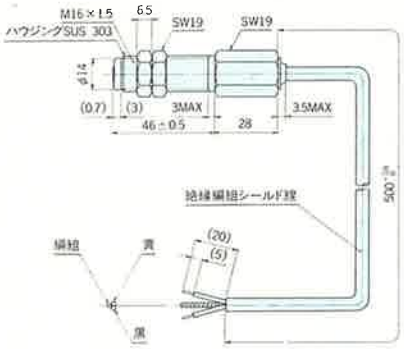

回転数検出器 TN-2Z

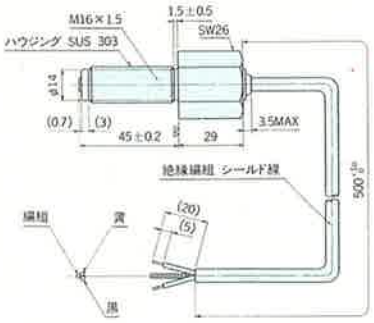

■接　続

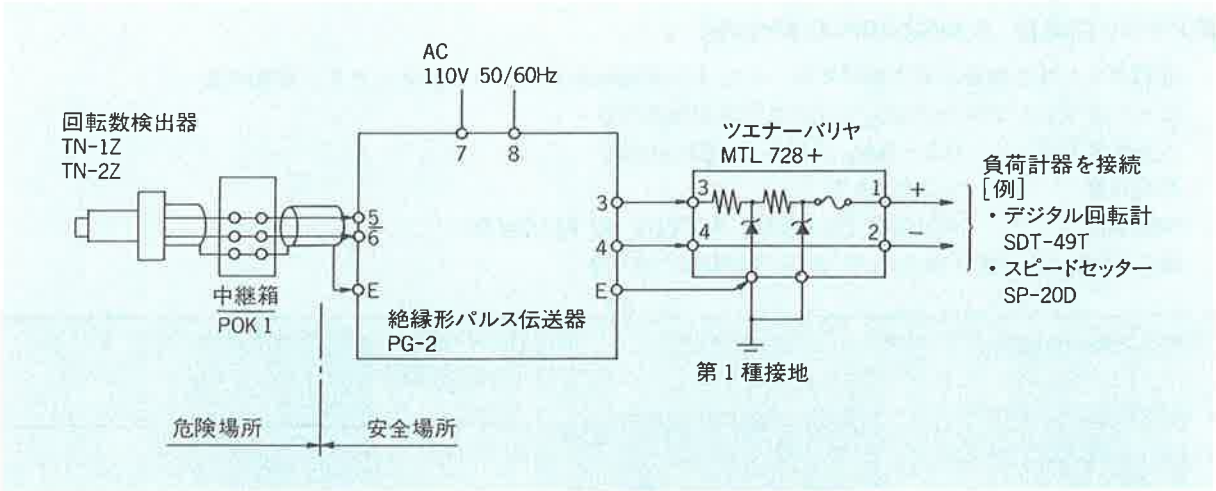

1）本機器は組合せ検定のため回転数検出器、絶縁形パルス伝送器及びツエナーバリヤは必ず組合せて使用ください。又回転数検出器の口出線中継には本安専用の中継箱を使用して接続ください。

2）使用ケーブルは、公称断面積0.5mm²以上の２芯ツイストシールド線を使用し、配線のインダクタンス及びキャパシタンスができるだけ小さくなるように配線ください。又、ケーブル長さは１km以下としてください。

3）配線については「工場電気設備防爆指針2500、本安回路及び本安関連回路の配線工事」を参照ください。

速度表示方式

■指針窓

●バイエル無段変速機の出力軸回転数を表示する方法として最も標準的なものがこの指針窓です。※

●指針窓に刻まれた目盛りと指針により、速度比がわかりますので、入力軸回転数と合わせて、次式により出力軸回転数が算出出来ます。(指針窓に示される速度比は目安です。)

出力軸回転数＝入力軸回転数(×)×速度比

×入力軸回転数について

電動機直結形の場合、入力軸回転数＝電動機回転数です。一般的な交流電動機を商用電源にて駆動した場合、その回転数は次の通りです。

※20A、15B以上の屋外形は直結形変速指示装置付となります。

電動機極数	50Hz	60Hz
4P	1500rpm	1800rpm
6P	1000rpm	1200rpm
〝すべり〟は含みません。		

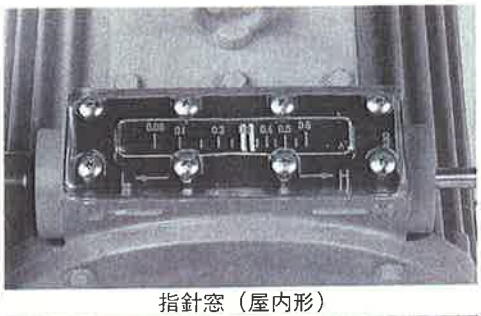

指針窓（屋内形）

指針窓（屋外形）※

■ディジタル回転計 形式SDT-49T（東洋計器㈱）

電磁式センサと組合わせて使用することにより実回転数をディジタル表示します。また、ラインスピード、流量など、お客様の最も必要とされる数値に換算することも可能です。

入力信号電圧：　0.2～30V_{p-p}(TN－1、2形検出器)

表　　示：　赤色 LED 4桁、ゼロサプレス

表示精度：　±1 digit

表示換算倍率：　×0.001～9.999

補助電源：　AC100V 50/60Hz

※アナログ出力信号(DC4～20mA)付、上下限リレー接点付も製作可能です。

■アナログ回転計 形式CCF-10P(東洋計器㈱)

電磁式センサと組合わせて使用することにより実回転数をアナログ表示します。換算機能はありませんがアナログならではの見易さが特長です。

入力信号電圧：　0.2～30V_{p-p}(TN－1、2形検出器)

目盛精度：　±2.5%以下

補助電源：　AC100V 50/60Hz、AC200V 50/60Hz共用

※上・下限リレー接点付(メータリレー)も製作可能です。

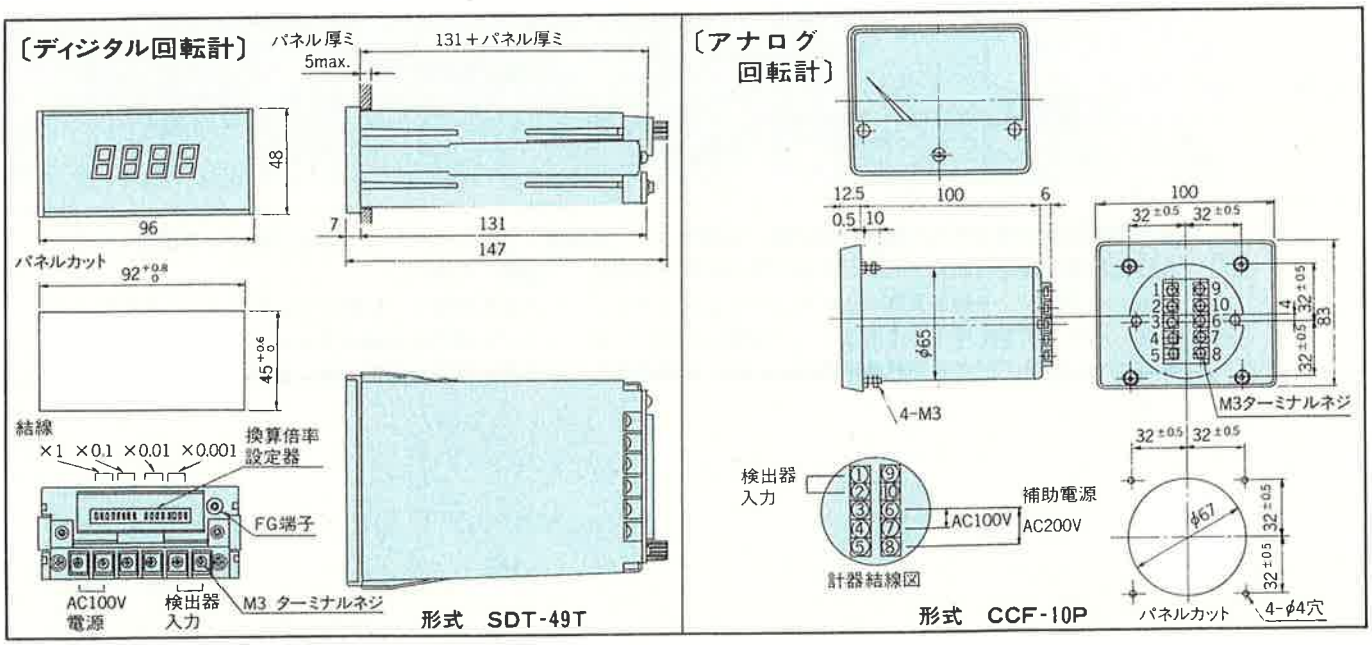

リミットスイッチ方式（電気式遠隔操作装置＋スピードセッターの場合、必要なケースがあります。）

バイエル無段変速機あるいはバイエル・サイクロ可変減速機のRC（リモートコントロール機構）には〝滑りクラッチあるいはボールクラッチ〟が装備されています。これは出力回転数が既に変速範囲の上限（高速側）あるいは下限（低速側）に達しているのに、パイロットモータがさらに高速側あるいは低速側に変速しようとした場合、RC部あるいはバイエル部に無理な力がかかり、故障するのを防ぐためです。

しかし、この滑りクラッチあるいはボールクラッチが空転している状態で放置しますと変速不良が発生する恐れがあります。

スピードセッターSP-20Dがバイエル部の出力回転数を「直接バイエル部の出力軸に取付けられた電磁式センサから」検出している場合は、スピードセッター内のSPEEDMIN. & SPEEDMAX.を正しく設定するだけで出力回転数が変速範囲からはずれないように制御しますのでこのような心配はありません。

しかし、制御の内容によっては速度検出を「バイエル部の出力軸からでなく、コンベヤのラインスピードなど別の部分から」行わなければならない場合があります。

その場合、スピードセッターはバイエル部の実際の回転数を把握する事が出来ませんので、バイエル部の変速範囲を超えて変速しようとする可能性があり、結果として上記のような変速不良が発生する恐れがあります。

その対策として最も一般的なのはバイエル部にリミットスイッチを付ける事です。

■リミットスイッチ付の構造

リミットスイッチ付仕様はバイエル無段変速機の形式により下図の2種類があります。
N02A～15A、N02B～10B、N05D～N10Dは図1のタイプ、それ以外は図2のタイプです。
LSナットあるいは操作ナットの上に付けたドックにより上・下限に設定したマイクロスイッチを作動させ、操作回路をOFFさせ、パイロットモータの変速を停止させます。
（図2のタイプでは標準の指針窓は取り外します。）

■制御上LS付き（リミットスイッチ付き）とする必要がある場合の応用制御

その1.　定速度制御、定出力制御

スピードセッターのフィードバック信号をバイエル出力軸回転数以外から取る場合。

その2.　低速始動、低速停止を行う場合

負荷のGD^2が大きい機械を始動する場合には、バイエル無段変速機を最低速で始動する事により、大出力トルクが得られ、始動が容易になります。
この場合の最低速到達完了の信号を得るためにLS付き（低速側）とする場合があります。
※「LS付」の代わりに「上・下限リレー接点付ディジタル回転計」を使用する事も出来ます。

図1. リミットスイッチ付構造
（N02A～15A、N02B～10B、N05D～N10D）

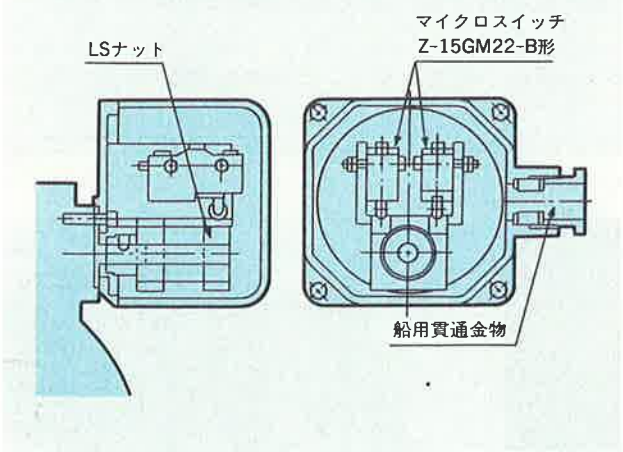

図2. リミットスイッチ付構造
（20A～200A、15B～150B）

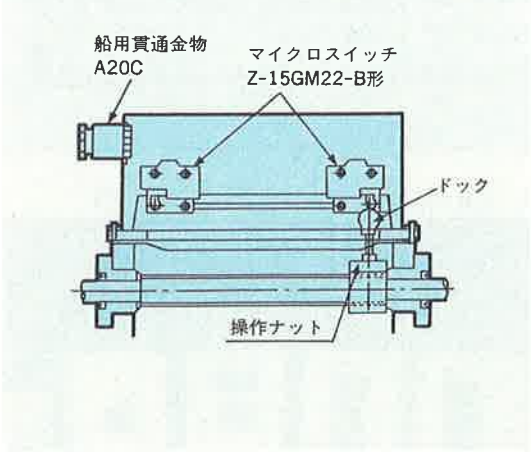

スピードセッター

バイエル無段変速機の用途を無限に広げるための自動制御装置、これがスピードセッターです。

スピードセッターは、回転数フィードバック方式の自動制御装置で、ディジタルスイッチまたはDC4～20mAの電気信号により希望の出力回転数を設定するだけで、バイエル無段変速機を希望の速度に対して ±0.5%という高精度で制御する事が出来ます。

スピードセッターは単体でも非常に多くの機能を持っており、様々な制御に用いる事が出来ますが、各種の制御機器(オプション)を併用する事により、更に大規模かつ高度なアプリケーションにもご使用いただけます。

詳細につきましては"スピードセッターSP20Dカタログ"をご参照ください。
(カタログNo.B131)

バイエル®無段変速機
バイエル・サイクロ可変減速機 (**R.C.** 電磁式センサ付)

- ○負荷変動があっても**出力回転数は極めて安定。**
- ○多くの圧接点が負荷を分散し吸収。**過負荷に強い。**
- ○低速時には電動機定格トルクの 200～400%の出力トルクで連続運転可能。
- ○あらゆるニーズに応えるワイドバリエーション。

スピードセッターSP-20D
制御機器群

- ○C-MOS CPUにより高機能、高精度。
- ○**ディジタルスイッチ**(標準)の採用で、オペレータによる設定のバラツキを無くしました。
- ○**大形ディジタルディスプレイ**を標準で内蔵。
- ○**DC4～20mA信号**で速度設定(標準)。
- ○DAコンバータを内蔵、**"実"出力回転数**を4～20mA信号に変換して出力可能(標準)。
- ○高精度設定、**±0.5%以内**の回転数精度。
- ○上・下限リミット機能付

あらゆるFA機器に最適な制御、駆動装置です。

◎フィードバッグ制御による高精度運転
◎あらゆるシステム制御に対応する高機能。
◎低速から高速まで大きなトルクで連続運転。
◎負荷トルク特性に応じて定馬力と定トルクの中間特性(A形、D形)、定出力形(B形)の中から最適な一台が選べます。
◎変動負荷も衝撃負荷も多くの圧接点(最大176点)が吸収、もちろんインバータの様な"トリップ"は発生しません。

スピードセッター及び制御機器ラインナップ

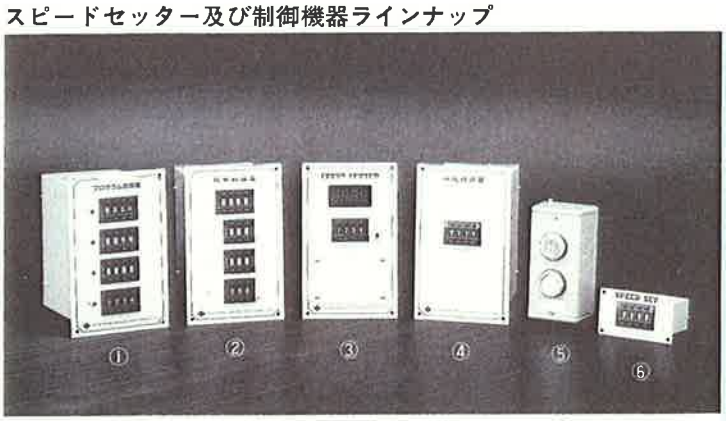

①プログラム制御盤　②比率制御盤　③スピードセッター　④同調制御盤
⑤2点押ボタンスイッチ　⑥外部取付スイッチ

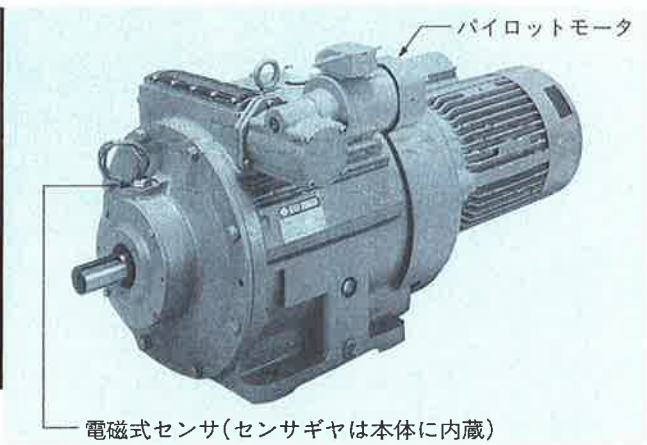

1.標準仕様

項目		仕様	
制御	制御方式	フィードバック制御方式	
	駆動方式	ゼロクロス型SSRによる相切換回路	
	制御指令	CPUによる演算制御指令	
	停止精度	速度設定値に対し±0.5% ※注1)	
	ヒステリシス	0.5～9.9%の範囲で設定可能 ※注2)	
	パイロットモータ	容量 0.4kW×4P以下	
		電源 3相 AC200V/50Hz又は200, 220V/60Hz	
速度設定	MANU	4桁 ディジタルスイッチ	パネル表面のAUTO/MANU切換スイッチにより選択
	AUTO	DC4～20mA (入力インピーダンス 100Ω)	
速度検出器	形式	TN－1形 TN－2形 電磁式センサー	
	入力信号	周波数 10～10kHz 電圧 0.15～50V_{p-p}	
表示	表示器	赤色7セグメントLEDによるディジタル表示	
	表示範囲	0000～9999、4桁表示、ゼロサプレス	
	換算表示	換算倍率(0.001～10.000) 小数点位置切換可能	
	精度	±1 digit	
アナログ出力特性		DC4～20mA 精度±0.5% 許容負荷抵抗500Ω以下	
周囲温度		0～40℃	
消費電力		約7W	
重量		約2.2kg	
塗装色		マンセル5Y 7/1 半ツヤ	

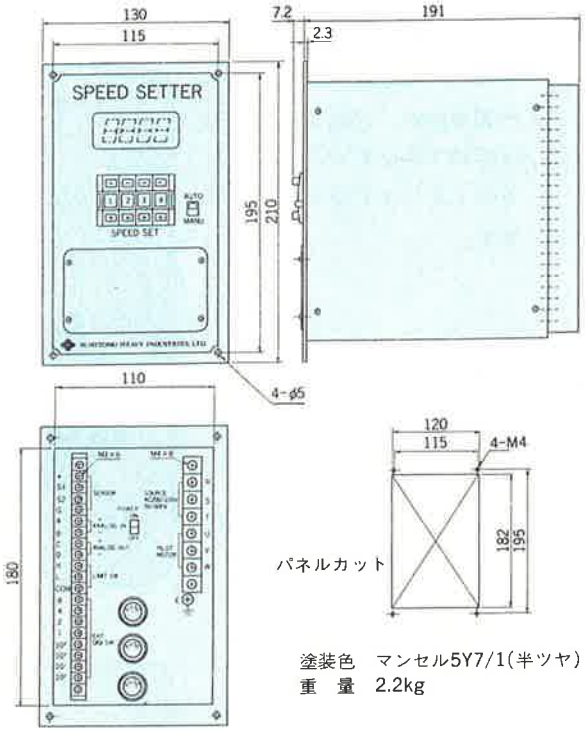

塗装色 マンセル5Y7/1(半ツヤ)
重 量 2.2kg

注 1) 目標の速度設定値で一旦停止後は、出力回転数が、あらかじめ設定されているヒステリシス内であれば、パイロットモータは停止したままとなります。
2) ヒステリシスを小さくし過ぎると、パイロットモータがハンチングをしますので、必要以上に小さくしないようにしてください。
(パイロットモータがハンチングしない範囲で設定してください。)
尚出荷時には低速±3 %、高速±2%に設定しております。
3) スピードセッター電源として400Vしか準備できない場合は、400V/200Vスピードセッター用電源トランスを用意しておりますので、ご要求ください。

2.作動原理

下記基本ブロック線図のように、出力軸回転数を電磁式センサーで検出したフィードバック信号値と、ディジタルスイッチ(MANU設定)又はDC4～20mA入力信号(AUTO設定)で設定された目標値とをCPUで比較・演算し、その間に偏差があれば、SSR相切換回路をONし、その偏差値量だけパイロットモータを作動させ、バイエル無段変速機を常に目標の回転数に制御します。
又、電磁式センサーで入力された出力軸回転数は7セグLEDでディジタル表示されるとともに、出力軸回転数に比例したDC4～20mA出力信号も取り出せます。

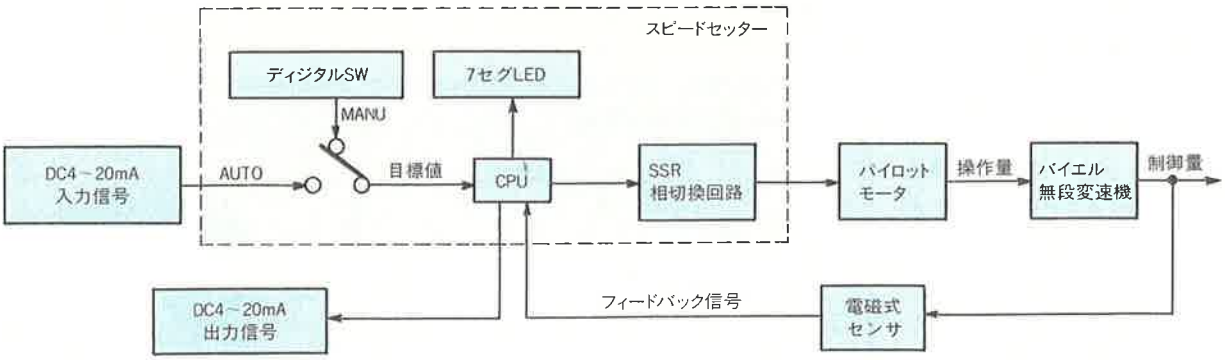

(1) プロセス制御

汚泥焼却炉、定量フィーダ用焼却炉へ供給する汚泥の量をコントロールすることができます。

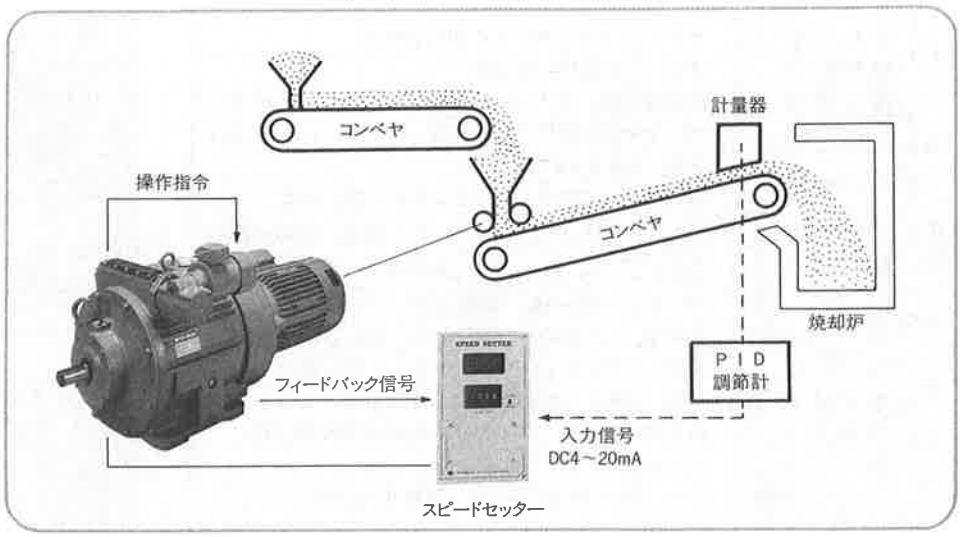

(2) 比率制御

右図のような制御をすれば混合比が自由にできます。

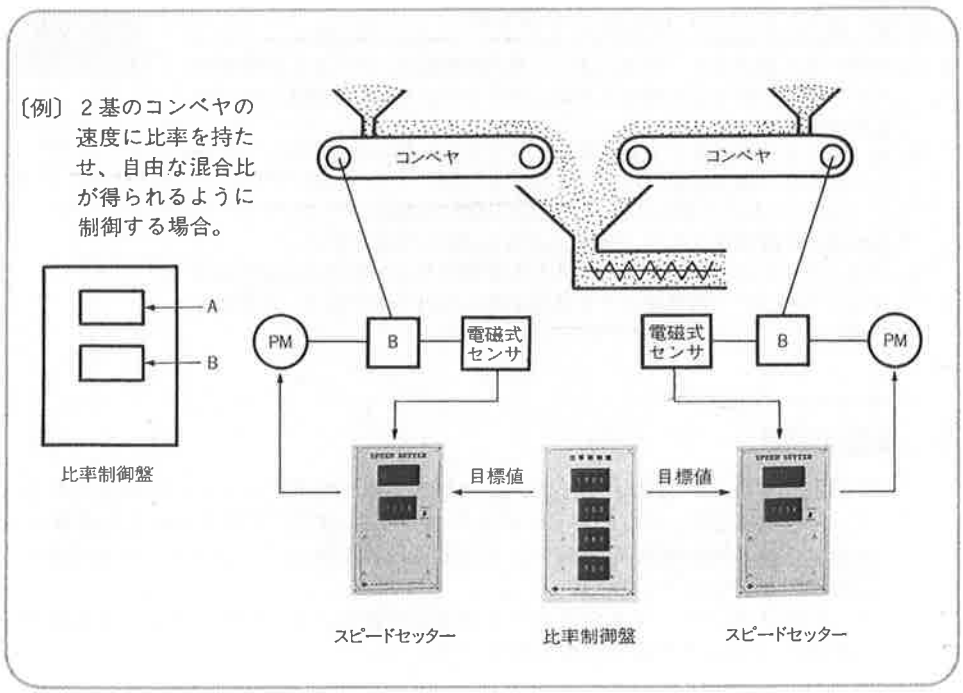

(3) プログラム制御

設定器(ディジタルスイッチ)とタイマをプログラミングの数だけ使用することにより、所定のプログラム制御ができます。右図は、バイエル無段変速機の特長である低速で大きな出力トルクが得られるのを利用したプログラムで、常に低速より始動できるようになっています。

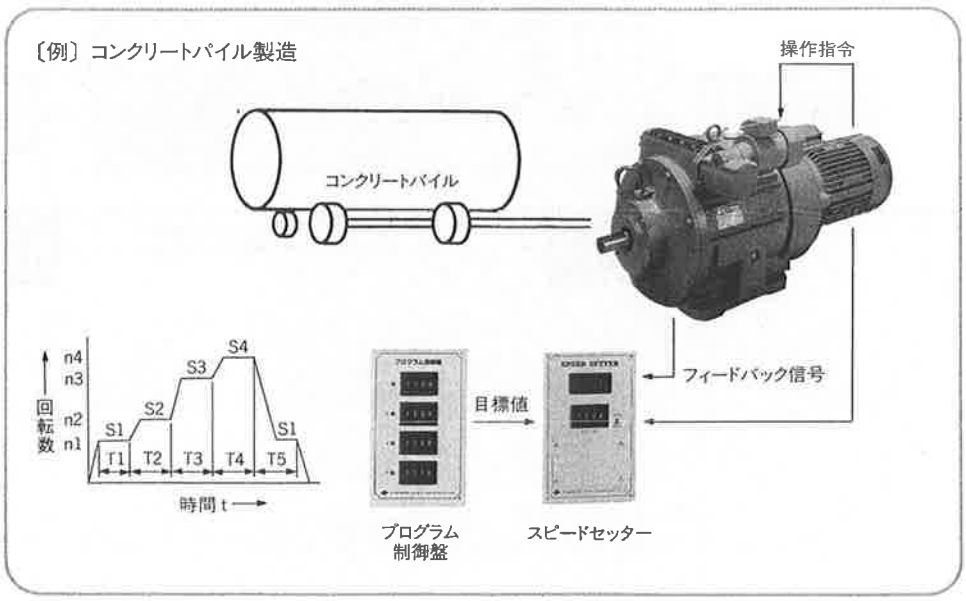

(4) 同調制御

設定器(ディジタルスイッチ)からの信号により各スピードセッターが動作し、全体のコンベヤが同調運転されます。

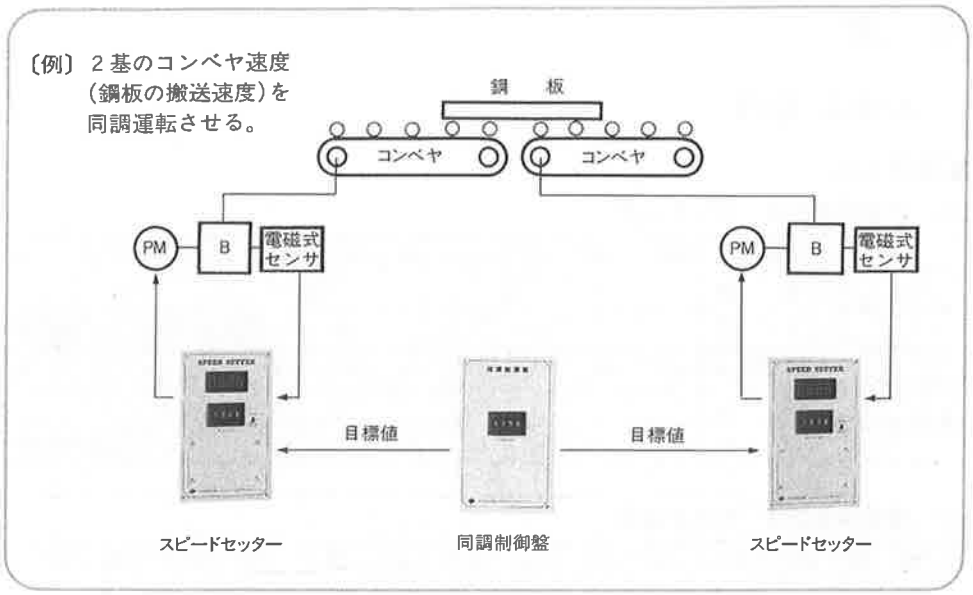

(5) 定速度制御

均一な表面処理を施すためには、vを一定にしなければなりません。そのためには、ドラムが巻太りするにつれて回転数を下げます。

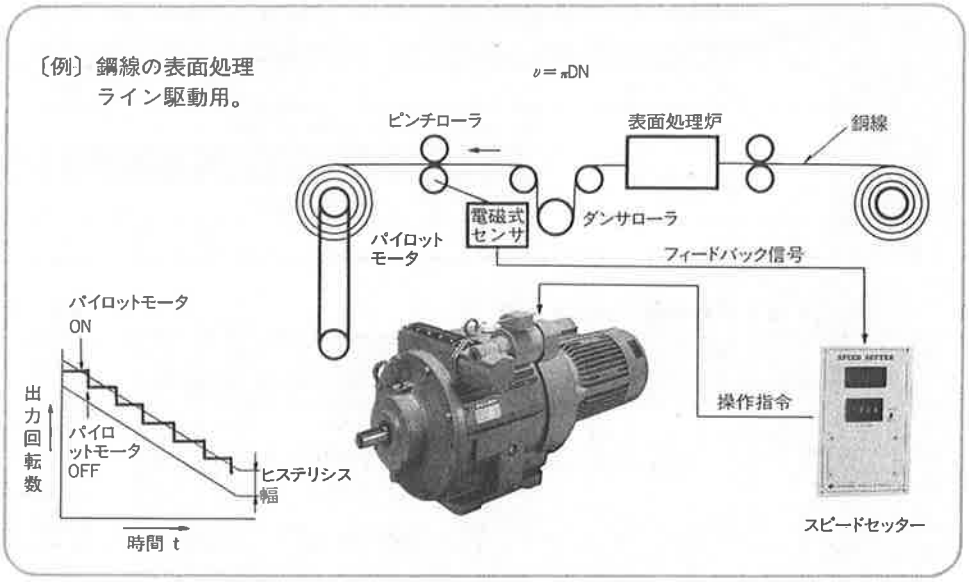

(6) 追従制御

基準となるバイエル無段変速機の速度に、他のバイエル無段変速機を追従させながら運転します。

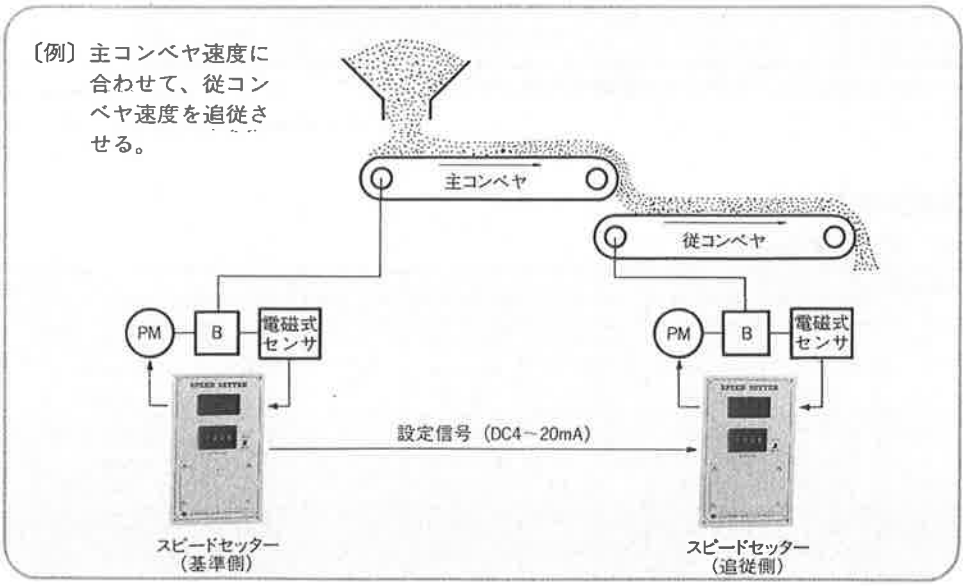

以上のような簡単な例をあげましたが、あらゆる箇所に応用できるのがスピードセッターです。なんとかして人手を省きたい、品質をもっと向上させたいなど生産能力を高めたいとお考えの方は、最寄りの当社代理店・営業所までご相談ください。必ずスピードセッターがお役にたちます。

潤　滑

1．A・B形潤滑

■潤滑方式

表1　標準潤滑方式　バイエル部

A形バイエル無段変速機	容量記号	N02	N05	N1	N2	N3	N5	N8	N10	15	20	30	40	50	75	100	150	200
	横　形	油浴式												油強制潤滑方式				
	立　形		油浴式						油強制潤滑方式									
B形バイエル無段変速機	容量記号	N02	N05	N1	N2	N3	N5	N8	10	15	20	30	50	75	100	150		
	横　形	油浴式											油強制潤滑方式					
	立　形		油浴式					油強制潤滑方式										

表2　標準潤滑方式　サイクロ部

1段形	枠　番	208	209	210	211	213	214	216	217	218	219	220	221	222	223	224	225	226	227	
	横　形	グリース				油浴式														
	立　形		グリース			油浴式	油強制潤滑方式													
2段形	枠　番	21109	21309A 21309B	21310A 21310B	21609A 21609B	21611A 21611B	21711A 21711B	21813A 21813B	21911A 21911B	22011 22013	22113 22116	22213 22217	22316 22318	22416 22418	22517 22519	22619	22719A 22719B			
	横　形	グリース				油浴式														
	立形 減速比	グリース				～187	～210	～289	～522	～522										油強制潤滑方式
						油強制潤滑方式														
	立形 減速比					210～	258～	319～	595～	649～										
						グリース														

表3　トロコイドポンプ付機種　バイエル部

バイエル形式		横　形		立　形	
A　形	B　形	トロコイドポンプ形式	電動機	トロコイドポンプ形式	電動機
N10A	N8B	—	—	TOP-13AK	0.2kW　4P
15A	10B	—	—	TOP-208HA	0.4kW　4P
20A	15B	—	—	TOP-212HA	0.4kW　4P
30A 40A	20B 30B	—	—	TOP-216HA	0.75kW　4P
50A 75A 100A	50B 75B	TOP-212HA	0.75kW　4P	TOP-330H	2.2kW　6P
150A 200A	100B 150B	TOP-350H-VB-7 リリーフバルブ付	2.2kW　6P	TOP-350H-VB-7 リリーフバルブ付	2.2kW　6P

注）50A、50B以上は、潤滑油冷却装置が別置になります。

表4　トロコイドポンプ付機種　サイクロ部

サイクロ枠番	立形のみ	
	トロコイドポンプ形式	電動機
227	TOP-216HA-VB-3 リリーフバルブ付	0.75kW 4P
22719A 22719B	TOP-204HA-VB-3 リリーフバルブ付	0.4kW 4P

注）1. トロコイドポンプ付機種のものでは、変速機の始動前に、オイルポンプを始動し給油状態に異状のないことを確認した後主電動機を始動してください。
2. 主電動機の電源をポンプモータとインターロックしておけば誤操作を防ぐことができます。

■推奨潤滑油

表5　推奨潤滑油一覧表

周囲温度 ℃	コスモ石油	日本石油	出光興産	ゼネラル石油	エッソ石油	モービル石油	三菱石油	昭和シェル石油	共同石油
−10℃ ～ 5℃	コスモ オルパス 46, 68	スーパー ハイランド 46, 68	ダフニースーパー ハイドロウリック フルイド 46, 68	ゼネラル パノール 46, 68	ヌトーH 68	モービル DTE 25, 26 (ISO VG 46,68)	ダイヤモンド ハイドロフルード EP46, 68	テラスオイル 46, 68	共　石 ハイドラックス 46, 68
0℃ ～ 35℃	コスモ オルパス 100, 150	FBKオイル RO 100, 150	ダフニー メカニックオイル 100, 150	ゼネラル パノール 100, 150	テレッソ 100, 150	モービル DTEオイル エキストラヘビー (ISO VG 150)	ダイヤモンド ルブRO 100, 150	テラスオイル 100, C150	共　石 レータス 100, 150
30℃ ～ 50℃	コスモ オルパス 220, 320	FBKオイル RO 220, 320	ダフニー メカニックオイル 220, 320	ゼネラル パノール 220, 320	テレッソ 320	モービル DTEオイル BB, AA (ISO VG 220, 320)	ダイヤモンド ルブRO 220, 320	テラスオイル C220, C320	共　石 レータス 220, 320

注）1. N02A, N02Bについては、上表の各周囲温度範囲の推奨潤滑油のうち粘度の低い方の潤滑油をご使用になることをおすすめします。
2. 潤滑性確保のため使用温度で20cSt以上の粘度を有するものをご使用ください。
3. 始動の容易さのため4300cSt以下の粘度としてください。
特にトロコイドポンプ又はプランジャーポンプで強制潤滑する場合は2200cSt以下の粘度としてください。
4. 上表以外の潤滑油銘柄をご使用になる場合はご照会ください。

■標準グリース(サイクロ減速機構部及び住友製電動機構部用)

表6　標準グリース

周囲温度 ℃	サイクロ減速機			住友製電動機	
	(i)208, 209 210, 211 21109	(ii) (i) 以外の機種		シールドベアリング	オープンベアリング E,B種絶縁
	昭和シェル石油	昭和シェル石油	コスモ石油	協同油脂	昭和シェル石油
−10 ~ 50	アルバニアグリース RA	アルバニアグリース 2	コスモグリース ダイナマックスSH No.2	マルテンプ SRL	アルバニアグリース 2

注）1. 左表以外のグリースの使用は避けてください。
2. サイクロ減速機の左表（ii）はコスモグリースダイナマックスSH No.2を充てんして出荷しております。
3. サイクロ減速機の左表（ii）はグリースを互いに混用しても問題ありません。
4. 左表以外の周囲温度や温度変化が著しく大きいなどの特殊条件下でのご使用の際はご照会ください。
5. 他社製電動機はそのメーカの電動機の取扱説明書又は電動機本体の銘板をご参照ください。

■給油量

表7　給油量〔ℓ〕、A形・B形バイエル無段変速機

バイエル形式		横形					立形				
A形	B形	基準形	歯車減速機構付	1段形サイクロ減速機構付（バイエル・サイクロ可変減速機） サイクロ枠番	バイエル部	サイクロ部	基準形	歯車減速機構付	1段形サイクロ減速機構付（バイエル・サイクロ可変減速機） サイクロ枠番	バイエル部	サイクロ部
N02A N05A N1A	N02B N05B	0.7	1.1	208	0.7	グリース	1.4	2.6	208	1.4	グリース
				209					209		
				210					210		
				211					211		
N2A N3A	N1B N2B	1.8	2.2	211	1.8	グリース	4.1	7.4	211	4.1	グリース
				213・214		0.7			213・214		1.1
				216		1.4			216		1.0
N5A N8A	N3B N5B	3.7	5.2	216	3.7	1.4	7.6	15	216	7.6	1.0
				217		1.7			217		1.9
				218		2.3			218		2.0
N10A	N8B	4.3	7.5	217	4.3	1.7	6.5	10	217	6.5	1.9
				218		2.3			218		2.0
				219		4.0			219		2.7
15A	10B	11	13	218	11	2.3	12	20	218	12	2.0
				219		4.0			219		2.7
20A	15B	10	20	221	10	8.5	13	24	221	13	7.5
				222		10					
30A 40A	20B 30B	20	38	223	20	15	23	38	223	23	12
				224		16			224		15
50A 75A 100A	50B 75B	56	98	225	56	21	96	108	225	96	28
				226		29			226		34
				227		56			227		60
150A	100B	85	—	—			85	—	—		
200A	150B	95	—	—			95	—	—		

注）1. 油潤滑の機種は油を抜いて出荷していますので運転前に必ず給油してください。
2. グリース潤滑の機種には表6のグリースを充てんして出荷しています。
3. サイクロ減速機構付の全機種はバイエル部とサイクロ部とが隔離されているため必ず両方に給油してください。

表8　2段形(A、B形)バイエル・サイクロ可変減速機のサイクロ部油量(概略値)〔ℓ〕

形式	21109	21309A 21309B	21310A 21310B	21609A 21609B	21611A 21611B	21711A 21711B	21813A 21813B	21911A 21911B	22011 22013	22113 22116	22213 22217	22316 22318	22416 22418	22517 22519	22619	22719A 22719B
横形	グリース				1.5	2.2	3.3	5.8	6.0	10	11	17	18	23	32	70
立形	グリース				注2 1.0	注2 1.9	注2 2.0	注2 2.7	注2 11	注2 14	注2 18	注2 23	注2 29	注2 42	注2 51	60

注）1. バイエル部の油量については、表7の油量をご参照ください。
2. 立形の場合は、サイクロの減速比によってグリース潤滑となりますので、表2をご参照ください。
3. グリース潤滑機種については、表6のグリースを標準としています。

2．D形(NDシリーズ)潤滑

◎NDシリーズバイエル部(変速部)の潤滑油は、指定のトラクションオイルをご使用ください(表3)。
◎サイクロ部(減速部)は、推奨潤滑油をご使用ください。(表4, 5)。
◎NDシリーズバイエル部、サイクロ部の潤滑油を混入、誤入しますと変速部、減速部の性能、寿命に大きく影響しますので各々の潤滑油を混入、誤入されないようにご注意ください。
◎NDシリーズバイエル部の指定潤滑油は、2万時間または4～5年間交換不要です。

■潤滑方式

表1　標準潤滑方式　バイエル部

油浴式

表2　標準潤滑方式　サイクロ部

<table>
<tr><td rowspan="3">1段形</td><td>枠　番</td><td colspan="3">209</td><td colspan="3">210</td><td colspan="3">211</td><td colspan="3">213</td><td colspan="3">214</td><td colspan="3">216</td><td colspan="3">217</td><td colspan="3">218</td><td colspan="3">219</td></tr>
<tr><td>横　形</td><td colspan="9">グ リ ー ス</td><td colspan="24">油　浴　式</td></tr>
<tr><td>立　形</td><td colspan="9">グ リ ー ス</td><td colspan="6">油　浴　式</td><td colspan="18">油 強 制 潤 滑 方 式</td></tr>
<tr><td rowspan="6">2段形</td><td>枠　番</td><td colspan="3">21109</td><td colspan="3">21310A
21310B</td><td colspan="3">21610A
21610B</td><td colspan="3">21710A
21710B</td><td colspan="3">21810A
21810B</td><td colspan="3">21813A
21813B</td><td colspan="3">21911A
21911B</td><td colspan="3">21913A
21913B</td><td colspan="3">22011
22013</td><td colspan="3">22113
22116</td><td colspan="3">22213
22217</td><td colspan="3">22316
22318</td><td colspan="3">22416
22418</td><td colspan="3">22517</td><td colspan="3">22619</td><td colspan="3">22719A
22719B</td></tr>
<tr><td>横　形</td><td colspan="9">グ リ ー ス</td><td colspan="24">油　浴　式</td></tr>
<tr><td rowspan="4">立形</td><td>減速比</td><td colspan="9" rowspan="4">グ リ ー ス</td><td colspan="3">104</td><td colspan="3">－</td><td colspan="3">～165</td><td colspan="3">～319</td><td colspan="9">～377</td><td colspan="6">～559</td><td colspan="3" rowspan="4">油強制潤滑方式</td></tr>
<tr><td colspan="24">油 強 制 潤 滑 方 式</td></tr>
<tr><td>減速比</td><td colspan="3">121～</td><td colspan="3">104～</td><td colspan="3">195～</td><td colspan="3">377～</td><td colspan="9">473～</td><td colspan="6">649～</td></tr>
<tr><td>形</td><td colspan="24">グ　リ　ー　ス</td></tr>
</table>

■推奨潤滑油

表3 NDシリーズバイエル部指定トラクションオイル

周囲温度 ℃	出 光 興 産	三 菱 石 油
－10 ～ 40	ダフニーアルファ ドライブP150	ダイヤモンドTDオイル 150

注）常時0～40℃以外の周囲温度でご使用になる場合は、機種によって一部部品の変更や潤滑油の予熱または冷却の必要がありますのでご照会ください。

表4　サイクロ部推奨潤滑油

周囲温度 ℃	コスモ石油	日本石油	出光興産	ゼネラル石油	エッソ石油	モービル石油	三菱石油	昭和シェル石油	共同石油
－10 ～ 5	コスモ オルパス 46, 68	スーパー ハイランド 46, 68	ダフニースーパー ハイドロウリック フルード 46, 68	ゼネラル パノール 46, 68	ヌトーH 68	モービル DTE 25, 26 (ISO VG46, 68)	ダイヤモンド ハイドロフルード EP46, 68	テラスオイル 46, 68	共　石 ハイドラックス 46, 68
0 ～ 35	コスモ オルパス 100, 150	FBKオイル RO 100, 150	ダフニー メカニックオイル 100, 150	ゼネラル パノール 100, 150	テレッソ 100, 150	モービル DTEオイル エキストラヘビー (ISO VG150)	ダイヤモンド ルブRO 100, 150	テラスオイル 100, C150	共　石 レータス 100, 150
30 ～ 40	コスモ オルパス 220, 320	FBKオイル RO 220, 320	ダフニー メカニックオイル 220, 320	ゼネラル パノール 220, 320	テレッソ 320	モービル DTEオイル BB, AA (ISO VG220, 320)	ダイヤモンド ルブRO 220, 320	テラスオイル C220, C320	共　石 レータス 220, 320

注）1. 常時0～40℃以外の周囲温度でご使用になる場合は、機種によって一部部品の変更や潤滑油の予熱または冷却の必要がありますのでご照会ください。
2. 冬期または比較的低い周囲温度でご使用になる場合には枠内の低い粘度の油をご使用ください。
3. 潤滑油粘度に関する選定基準を下表に示します。

最低許容粘度	運転中の油温で約15cSt以上		荷重伝達に必要な油膜強度を得るための粘度
最高許容粘度	油浴式潤滑機種	4300cSt以下	サイクロ減速機が始動可能な粘度

4. 始動を円滑に行なうために周囲温度より少なくとも5～10℃以上低い流動点を持つ油をご使用ください。
5. 周囲温度が広範囲に変化する場合は、粘度変化の少ないもの、すなわち高粘度指数で注)3, 4項を満足する油をご使用ください。銘柄については、温度条件を確認のうえご照会ください。

表5　サイクロ部及び住友製電動機部推奨グリース

周囲温度 ℃	サイクロ減速機			住友製電動機	
	(i) 209 210, 211 21109	(ii) (i) 以外の機種		シールドベアリング	オープンベアリング E,B種絶縁
	昭和シェル石油	昭和シェル石油	コスモ石油	協同油脂	昭和シェル石油
−10 ～ 50	アルバニアグリース RA	アルバニアグリース 2	コスモグリース ダイナマックスSH No.2	マルテンプ SRL	アルバニアグリース 2

注）1. 上表以外のグリースの使用は避けてください。
2. サイクロ減速機の上表（ii）はコスモグリースダイナマックスSH No.2を充てんして出荷しております。
3. サイクロ減速機の上表（ii）はグリースを互いに混用しても問題ありません。
4. 上表以外の周囲温度や温度変化が著しく大きいなどの特殊条件下でのご使用の際はご照会ください。
5. 他社製電動機はそのメーカの電動機の取扱説明書又は電動機本体の銘板をご参照ください。

■給油量

表6　NDシリーズバイエル部給油量（概略値）〔ℓ〕

バイエル形式	N05D　N1D	N2D　N3D	N5D　N8D	N10D
横　　形	1.2	2.4	4.8	8.7
立　　形	2.6	5.5	13.5	19.5

表7　1段形　NDシリーズバイエル・サイクロ可変減速機のサイクロ部給油量（概略値）〔ℓ〕

枠　　番	209	210	211	213	214	216	217	218	219
横　　形	グリース			0.7	0.7	1.4	1.7	2.3	4.0
立　　形	グリース			1.1	1.1	1.0	1.9	2.0	2.7

表8　2段形　NDシリーズバイエル・サイクロ可変減速機のサイクロ部給油量（概略値）〔ℓ〕

枠　　番	21109	21310A 21310B	21610A 21610B	21710A 21710B	21810A 21810B	21813A 21813B	21911A 21911B	21913A 21913B	22011 22013	22113 22116	22213 22217	22316 22318	22416 22418	22517	22619	22719A 22719B
横　　形	グリース					3.3	5.8	6.0	6.0	10	11	17	18	23	32	70
立　　形	グリース					2.0	2.7	11	11	14	18	23	29	42	51	60

注）1. 油潤滑の機種は油を抜いて出荷していますので運転前に必ず給油してください。
2. グリース潤滑の機種には表５のグリースを充てんして出荷しています。
3. NDシリーズバイエル・サイクロ可変減速機は全機種バイエル部とサイクロ部とが隔離されているため必ず両方に給油してください。
その際、**バイエル部とサイクロ部は潤滑油が異なりますので、混入、誤入のないようにご注意ください。**

3. 指定潤滑油メーカ取扱店一覧表

指定潤滑油メーカ取扱店一覧表

NDシリーズバイエルの指定潤滑油(トラクションオイル)は下記取扱店にご用命ください。

三菱石油㈱

支店名	窓口	住所	電話	担当都道府県
潤滑油部	工業潤滑油課	〒105 東京都港区虎ノ門1-2-4	03-3595-7439～42	全国
札幌支店	潤滑油販売課	〒060 札幌市中央区北二条西4-1	011-212-3838	北海道
仙台支店	潤滑油販売課	〒980 仙台市青葉区中央2-10-30	022-263-9572	青森、秋田、岩手、山形、宮城、福島
東京支店	潤滑油販売一課 潤滑油販売二課	〒108 東京都港区三田3-12-14 〃	03-3457-5711 03-3457-5713	東京、神奈川
関東支店	潤滑油販売課	〒108 東京都港区三田3-12-14	03-3457-5861	栃木、茨城、群馬、埼玉、千葉、新潟、長野、山梨、静岡
名古屋支店	潤滑油販売課	〒450 名古屋市中村区名駅3-28-12	052-562-2379	愛知、岐阜、三重、福井、石川、富山
大阪支店	潤滑油販売一課 潤滑油販売二課	〒541 大阪市中央区伏見町4-1-1 〃	06-208-7111 06-208-7121	大阪、京都、兵庫、奈良、和歌山、滋賀
高松支店	潤滑油販売課	〒760 高松市亀井町7-15	0878-61-6253	香川、徳島、愛媛、高知
広島支店	潤滑油販売課	〒730 広島市中区袋町4-25	082-248-5069	岡山、広島、山口、島根、鳥取
福岡支店	潤滑油販売課	〒810 福岡市中央区天神1-11-17	092-721-7461	福岡、佐賀、宮崎、長崎、熊本、大分、鹿児島、沖縄
千葉営業所	—	〒280 千葉市富士見町2-3-1	0472-24-8431～5	千葉
静岡営業所	—	〒420 静岡市御幸町8	054-255-0818～20	静岡
金沢営業所	—	〒920 金沢市高岡町33	0762-63-7855	福井、石川、富山
岡山営業所	—	〒700 岡山市駅前町1-9-15	0862-33-3311～3	岡山
沖縄営業所	—	〒900 那覇市前島2-21-8	0998-68-8966	沖縄

出光興産㈱

支店名	窓口	住所	電話	担当都道府県
本社	潤滑油部潤滑技術二課	〒100 東京都千代田区丸の内3-1-1	03-3213-3146	全国
札幌支店	潤滑油課	〒060 札幌市中央区北三条東2-2-38	011－251－7311	(北海道全域)
旭川出張所	—	〒070 旭川市常盤通り1-2432-4	0166－26－3151	北海道
苫小牧出張所	—	〒053 苫小牧市表町4-2-1	0144－36－1171	北海道
函館出張所	—	〒040 函館市海岸町18-18	0138－22－2108	北海道
釧路支店	—	〒085 釧路市新富町3-8	0154－23－6261	北海道
仙台支店	潤滑油課	〒980 仙台市青葉区中央4-1-8	022－267－3124	宮城、山形,(東北全域)
郡山支店	—	〒963 郡山市桑野1-11-1	0249－32－4480	福島
盛岡支店	—	〒020 盛岡市南大通り2-9-21	0196－25－2111	岩手
青森出張所	—	〒030 青森市中央1-23-5	0177－75－1521	青森
秋田出張所	—	〒010 秋田市旭南3-1-32	0188－23－5441	秋田
大宮支店	潤滑油課	〒330 大宮市桜木町4-92	0486－41－4616	埼玉 (北関東全域)
宇都宮出張所	—	〒320 宇都宮市本町4-15	0286－22－7181	栃木
前橋出張所	—	〒371 前橋市元総社町寺田68-4	0272－52－1421	群馬
千葉支店	潤滑油課	〒260 千葉市新田町231-1	0472－43－1413	千葉 (東関東全域)
水戸支店	—	〒310 水戸市泉町1-2-4	0292－24－6111	茨城
東京支店	潤滑油課	〒107 東京都港区北青山1-3-6	03－3470－8827	東京 (東京・甲信越全域)
立川出張所	—	〒190 東京都立川市錦町5-18-10	0425－23－1351	—
松本支店	—	〒390 松本市双葉24-6	0263－25－5281	長野
新潟支店	—	〒951 新潟市東堀前通り7番町1075-1	0252－29－1231	新潟
横浜支店	潤滑油課	〒231 横浜市中区羽衣町2-7-8	045－261－6033	神奈川、山梨 (神奈川・静岡)
静岡支店	—	〒420 静岡市栄町3番地	054－254－7761	静岡
名古屋支店	潤滑油課	〒460 名古屋市中区栄2-1-1	052－204－6007	愛知、岐阜、三重 (東海全域)
金沢支店	潤滑油課	〒920 金沢市高岡町1-33	0762－21－5911	石川、福井
富山出張所	—	〒930 富山市東町1-4-21	0764－31－6641	富山
大阪支店	潤滑油課	〒530 大阪市北区梅田1-12-39	06－348－8126	大阪、奈良、滋賀 (関西全域)
和歌山出張所	—	〒640 和歌山市美園町5-3-1	0734－36－6461	和歌山
京都支店	—	〒600京都市下京区西木屋町通り五条下ル南橋詰町492	075－361－0281	京都
神戸支店	—	〒652 神戸市兵庫区新開地3-2-11	078－351－2271	兵庫
広島支店	潤滑油課	〒730 広島市中区八丁堀5-7	082－223－7277	広島、島根 (中国全域)
岡山出張所	—	〒700 岡山市下石井2-1-3	0862－22－5011	岡山
徳山支店	—	〒745 徳山市桜馬場通2-6	0834－31－5511	山口
米子支店	—	〒683 米子市西福原399-1	0859－22－2211	鳥取
高松支店	潤滑油課	〒760 高松市塩屋町8-1	0878－22－7611	香川 (四国全域)
徳島出張所	—	〒770 徳島市寺島本町西1-7-1	0886－53－4161	徳島
松山出張所	—	〒790 松山市一番町3-2-11	0899－43－2811	愛媛
高知出張所	—	〒780 高知市はりまや町1-13-20	0888－82－4101	高知
福岡支店	潤滑油課	〒810 福岡市中央区大名2-8-26	092－761－1833	福岡、佐賀 (九州・沖縄全域)
熊本出張所	—	〒860 熊本市紺屋今町2-15	096－355－3121	熊本
門司支店	—	〒801 北九州市門司区錦町3-7	093－321－6231	福岡
大分出張所	—	〒870 大分市高砂町1-1	0975－35－1531	大分
長崎支店	—	〒850 長崎市新地町4-16-201	0958－27－1151	長崎
鹿児島支店	—	〒892 鹿児島市加治屋町19-5	0992－23－4201	鹿児島
宮崎出張所	—	〒880 宮崎市橘通東5-1-1	0985－22－2191	宮崎
沖縄支店	—	〒900 那覇市久茂地3-21-1	0988－66－1665	沖縄

許容ラジアル・スラスト荷重

1．A・B形許容ラジアル・スラスト荷重

A・B形バイエル無段変速機にギヤやプーリを装着する場合はラジアル・スラスト荷重が許容値を超えない範囲でご使用ください。

■出力軸ラジアル荷重・スラスト荷重

出力軸のラジアル荷重・スラスト荷重は次式(①～③)に従って確認をしてください。

① **ラジアル荷重　Pr**

$$Pr \leqq \frac{Pro}{Lf \cdot Cf \cdot Fs} \text{〔kgf〕}$$

② **スラスト荷重　Pa**

$$Pa \leqq \frac{Pao}{Cf \cdot Fs} \text{〔kgf〕}$$

③ **ラジアル荷重とスラスト荷重が共存する場合**

$$\left(\frac{Pr \cdot Lf}{Pro} + \frac{Pa}{Pao}\right) \cdot Cf \cdot Fs \leqq 1$$

Pr　：実ラジアル荷重〔kgf〕
Pro：許容ラジアル荷重〔kgf〕(表3, 6, 9)
Pa　：実スラスト荷重〔kgf〕
Pao：許容スラスト荷重〔kgf〕(表5, 8, 11)
Lf　：荷重位置係数（表4, 7, 10）
Cf　：連結係数（表1）
Fs　：衝撃係数（表2）

★始動頻度が激しい場合はご照会ください。

表1　連結係数　Cf

連結方式	Cf
チェーン	1
歯車	1.25
Vベルト	1.5

表2　衝撃係数　Fs

衝撃の程度	Fs
衝撃がほとんど無い場合	1
衝撃がややある場合	1～1.2
激しい衝撃を伴う場合	1.4～1.6

表3　基準形A・B形バイエル無段変速機出力軸許容ラジアル荷重　Pro〔kgf〕（Cf, Lf, Fs＝1の場合）

形式＼出力回転数rpm	~300	400	500	600	700	800	900	1000	1100	1200	1300	1400	1500
N02A, N05A, N1A N02B, N05B	95	95	95	95	95	90	90	85	80	80	75	75	75
N2A, N3A N1B, N2B	175	175	175	175	175	175	175	175	175	170	165	160	160
N5A, N8A N3B, N5B	295	295	295	290	280	265	260	250	240	230	225	220	215
N10A, N8B	390	360	330	315	300	290	280	270	260	250	240	235	230
15A, 10B	455	455	455	455	455	430	415	400	390	380	370	360	350
20A, 15B	480	480	480	480	480	480	480	455	450	440	425	410	–
30A, 40A 20B, 30B	1200	1150	1050	1000	950	900	870	840	820	800	780	–	–
50A, 75A, 100A 50B, 75B	3000	3000	3000	3000	3000	3000	3000	3000	2900	2800	–	–	–
150A, 200A 100B, 150B	6500	6000	5700	5300	5100	4800	4700	4500	4400	4200	–	–	–

表4　基準形A・B形バイエル無段変速機出力軸ラジアル荷重位置係数　Lf

形式＼Lmm	5	10	15	20	25	30	35	40	45	50	60	70	80	90	100	120	140	160	180	200
N02A, N05A, N1A N02B, N05B	0.90	0.94	0.97	1.00	1.13	1.25	1.37	1.49	–	–	–	–	–	–						–
N2A, N3A N1B, N2B	0.90	0.93	0.95	0.98	1.00	1.11	1.21	1.32	1.42	1.53	–	–	–	–						–
N5A, N8A N3B, N5B	0.90	0.92	0.94	0.96	0.98	1.00	1.10	1.19	1.28	1.37	1.56	–	–	–						–
N10A, N8B	0.89	0.91	0.93	0.95	0.97	0.99	1.00	1.02	1.04	1.06	1.13	1.26	–	–						–
15A, 10B	0.88	0.90	0.91	0.93	0.94	0.96	0.97	0.99	1.00	1.07	1.20	1.33	1.45	1.58						–
20A, 15B	0.86	0.88	0.90	0.91	0.93	0.94	0.96	0.97	0.99	1.00	1.12	1.23	1.35	1.46	1.64					–
30A, 40A 20B, 30B	0.88	0.89	0.90	0.91	0.92	0.93	0.95	0.96	0.97	0.98	1.00	1.03	1.05	1.08	1.10	1.15	–	–	–	–
50A, 75A, 100A 50B, 75B	0.86	0.86	0.87	0.88	0.89	0.89	0.90	0.91	0.92	0.93	0.94	0.96	0.97	0.99	1.00	1.13	1.25	1.38	1.50	1.63
150A, 200A 100B, 150B	0.88	0.89	0.90	0.90	0.91	0.91	0.92	0.93	0.93	0.94	0.95	0.96	0.97	0.99	1.00	1.09	1.20	1.31	1.42	1.53

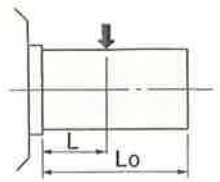

L＝Lo/2の時
Lf＝1

表5　基準形A･B形バイエル無段変速機出力軸許容スラスト荷重　Pao〔kgf〕　（Cf, Fs＝1の場合）

形式＼出力回転数 rpm	~300	400	500	600	700	800	900	1000	1100	1200	1300	1400	1500
N02A, N05A, N1A N02B, N05B	120	100	90	85	80	75	75	70	70	65	65	60	60
N2A, N3A N1B, N2B	240	240	240	210	200	190	180	170	160	150	150	140	140
N5A, N8A N3B, N5B	390	340	300	280	270	250	230	220	210	200	190	180	180
N10A, N8B	440	370	330	300	280	270	260	240	230	220	210	200	200
15A, 10B	660	590	530	470	440	410	390	370	350	340	330	320	320
20A, 15B	720	660	610	580	540	510	480	450	430	420	400	380	—
30A, 40A 20B, 30B	1200	1200	1100	960	910	840	780	750	730	700	680	—	—
50A, 75A, 100A 50B, 75B	2000	1700	1600	1500	1450	1400	1350	1300	1300	1250	—	—	—
150A, 200A 100B, 150B	2600	2400	2300	2200	2100	1900	1850	1800	1750	1700	—	—	—

表6　歯車減速機構付A･B形バイエル無段変速機出力軸許容ラジアル荷重　Pro〔kgf〕　（Cf, Lf, Fs＝1の場合）

形式＼出力回転数 rpm	~60	70	80	90	100	150	200	250	300	350	400	500	600	700
N02AG, N05AG, N1AG N02BG, N05BG	280	270	260	250	240	210	190	180	170	160	160	150	140	130
N2AG, N3AG N1BG, N2BG	320	320	320	320	300	280	250	230	220	210	200	190	190	180
N5AG, N8AG N3BG, N5BG	550	520	520	520	520	490	450	410	380	370	350	340	330	320
N10AG, N8BG	1100	1000	960	930	890	800	740	690	650	620	600	560	540	510
15AG, 10BG	—	1100	1050	1050	1000	900	850	850	850	810	770	730	690	660
20AG, 15BG	—	1200	1150	1150	1100	1000	950	890	850	810	780	740	700	670
30AG, 40AG 20BG, 30BG	—	2350	2300	2250	2150	1950	1800	1700	1600	1500	1450	1350	1300	1250
50AG, 75AG, 100AG 50BG, 75BG	5500	5500	5450	5450	5450	5450	5450	5300	5050	4850	4650	4400	4200	—

表7　歯車減速機構付A･B形バイエル無段変速機出力軸ラジアル荷重位置係数　Lf

形式＼Lmm	5	10	15	20	25	30	35	40	45	50	60	70	80	90	100	120	140	160	180	200
N02AG, N05AG, N1AG N02BG, N05BG	0.82	0.88	0.94	1.00	1.07	1.13	1.19	1.25	—	—	—	—	—	—	—					
N2AG, N3AG N1BG, N2BG	0.78	0.83	0.87	0.92	0.97	1.03	1.13	1.24	1.35	1.45	1.66	—	—	—	—					
N5AG, N8AG N3BG, N5BG	0.79	0.82	0.86	0.90	0.93	0.97	1.00	1.10	1.19	1.28	1.46	1.64	—	—	—					
N10AG, N8BG	0.74	0.77	0.80	0.83	0.86	0.89	0.92	0.95	0.98	1.00	1.06	1.16	1.27	1.37	1.48					
15AG, 10BG	0.74	0.77	0.79	0.81	0.84	0.86	0.89	0.91	0.93	0.96	1.00	1.05	1.10	1.15	1.20	1.29	L＝Lo/2の時 Lf＝1			—
20AG, 15BG	0.69	0.71	0.73	0.76	0.78	0.80	0.82	0.85	0.87	0.89	0.94	0.98	1.03	1.07	1.14	1.30	1.46	—	—	—
30AG, 40AG 20BG, 30BG	0.77	0.78	0.80	0.81	0.83	0.85	0.86	0.88	0.89	0.91	0.94	0.97	1.00	1.04	1.07	1.17	1.31	1.44	—	—
50AG, 75AG, 100AG 50BG, 75BG	0.75	0.76	0.78	0.79	0.80	0.82	0.83	0.84	0.86	0.87	0.90	0.92	0.95	0.98	1.00	1.12	1.24	1.36	1.48	1.60

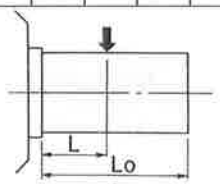

表8　歯車減速機構付A･B形バイエル無段変速機出力軸許容スラスト荷重　Pao〔kgf〕（Cf, Fs＝1の場合）

形式＼出力回転数rpm	~60	70	80	90	100	150	200	250	300	350	400	500	600	700
N02AG, N05AG, N1AG N02BG, N05BG	250	250	250	250	250	250	250	250	250	250	250	250	250	250
N2AG, N3AG N1BG, N2BG	300	300	300	300	300	300	300	300	300	300	300	300	300	300
N5AG, N8AG N3BG, N5BG	340	340	340	340	340	340	340	340	340	340	340	340	340	340
N10AG, N8BG	800	800	800	800	800	800	800	800	800	800	800	800	800	800
15AG, 10BG	—	850	850	850	850	850	850	850	850	850	850	850	850	850
20AG, 15BG	—	910	910	910	910	910	910	910	910	910	910	910	910	910
30AG, 40AG 20BG, 30BG	—	1700	1700	1700	1700	1700	1700	1700	1700	1700	1700	1700	1700	1700
50AG, 75AG, 100AG 50BG, 75BG	2500	2500	2500	2500	2500	2500	2500	2500	2500	2500	2500	2500	2500	—

表9　A・B形バイエル・サイクロ可変減速機低速軸許容ラジアル荷重　Pro〔kgf〕　（Cf, Lf, Fs＝1の場合）

枠番 1段形	出力回転数 rpm 2段形	～1	2	3	4	5	6	8	10	15	20	25	30	40	50	60	80	100	150	200	250	300
208		180	180	180	180	180	180	180	180	180	180	180	180	180	180	180	164	152	133	121	112	105
209		340	340	340	340	340	340	340	340	340	340	340	340	340	340	338	307	285	249	226	210	198
210		550	550	550	550	550	550	550	550	550	550	550	550	550	550	532	484	449	392	356	331	311
211	21109	880	880	880	880	880	880	880	880	880	880	880	840	763	709	667	606	563	491	446	414	390
213	21309A, 21310A 21309B, 21310B	1350	1350	1350	1350	1350	1350	1350	1350	1220	1110	1030	971	882	819	770	700	650	568	516	479	451
214		1500	1500	1500	1500	1500	1500	1500	1500	1500	1380	1290	1220	1120	1050	991	909	850	753	690	646	611
216	21609A, 21611A 21609B, 21611B	2000	2000	2000	2000	2000	2000	2000	2000	2000	1810	1680	1580	1440	1340	1260	1140	1060	926	841	781	735
217	21711A, 21711B	2800	2800	2800	2800	2800	2800	2800	2690	2340	2130	1980	1860	1690	1570	1480	1340	1250	1090	989	918	864
218	21813A, 21813B	3800	3800	3800	3800	3800	3800	3800	3600	3150	2860	2660	2500	2270	2110	1980	1800	1670	1460	1330	—	—
219	21911A, 21911B	5300	5300	5300	5300	5300	5300	5300	5040	4410	4000	3720	3500	3180	2950	2780	2520	2340	2050	1860	—	—
	22013	7050	7050	7050	7050	7050	6990	6420	6000	5310	4870	4560	4320	3960	3700	3510	3220	3010	2660	2440	—	—
221	22113, 22116	8780	8780	8780	8780	8780	8780	8170	7640	6770	6210	5810	5500	5040	4720	4470	4100	3830	3390	3110	—	—
222	22213, 22217	14800	13000	11500	10600	9900	9380	8600	8040	7120	6530	6110	5790	5310	4960	4700	4310	4030	3570	3280	—	—
223	22316, 22318	18200	16200	14400	13200	12300	11700	10700	10000	8870	8130	7610	7200	6610	6180	5850	5370	5020	—	—	—	—
224	22416, 22418	21200	18100	16000	14700	13700	13000	11900	11200	9880	9060	8480	8030	7360	6890	6520	5980	5590	—	—	—	—
225	22517, 22519	26300	22100	19600	18000	16800	15900	14600	13600	12100	11100	10400	9810	9000	8420	7970	7310	6840	—	—	—	—
226	22619	28100	27000	23900	21900	20500	19400	17800	16700	14700	13500	12600	12000	11000	10300	9730	8920	8350	—	—	—	—
227	22719A, 22719B	20000	20000	20000	20000	20000	20000	20000	20000	20000	20000	20000	20000	—	—	—	—	—	—	—	—	—

表10　A・B形バイエル・サイクロ可変減速機低速軸ラジアル荷重位置係数　Lf

枠番 1段形	Lmm 2段形	5	10	15	20	25	30	35	40	45	50	60	70	80	90	100	120	140	160	180	200	225	250	275	300
208		0.82	0.91	1.00	1.29	1.59	1.88	—	—	—	—	—	—	—	—	—	—	—	—	—	—	—	—	—	—
209		0.86	0.92	0.97	1.13	1.38	1.64	1.90	—	—	—	—	—	—	—	—	—	—	—						
210		0.86	0.92	0.97	1.13	1.38	1.64	1.90	—	—	—	—	—	—	—	—	—	—	—						
211	21109	—	0.82	0.87	0.92	0.97	1.08	1.25	1.42	1.59	1.76	—	—	—	—	—	—	—	—						
213	21309A, 21310A 21309B, 21310B	—	—	0.83	0.87	0.92	0.96	1.00	1.13	1.25	1.38	1.63	1.88	—	—	—	—	—	—						
214		—	—	—	0.66	0.73	0.80	0.87	0.93	1.00	1.10	1.30	1.50	1.70	1.90	—	—	—	—						
216	21609A, 21611A 21609B, 21611B	—	—	—	0.83	0.87	0.90	0.93	0.97	1.00	1.11	1.32	1.53	1.75	1.96	—	—	—	—						
217	21711A, 21711B	—	—	—	0.86	0.89	0.92	0.94	0.97	1.00	1.11	1.32	1.53	1.75	1.96	—	—	—	—						
218	21813A, 21813B	—	—	—	—	0.85	0.87	0.90	0.93	0.95	0.98	1.09	1.26	1.43	1.60	1.78	—	—	—	—	—	—	—	—	—
219	21911A, 21911B	—	—	—	—	—	0.85	0.87	0.89	0.91	0.93	0.97	1.04	1.18	1.32	1.46	1.75	—	—	—	—	—	—	—	—
	22013	—	—	—	—	—	—	—	0.70	0.74	0.77	0.84	0.91	0.98	1.05	1.12	1.26	1.40	1.54	—	—	—	—	—	—
221	22113, 22116	—	—	—	—	—	—	—	0.70	0.73	0.77	0.84	0.91	0.98	1.05	1.13	1.27	1.41	1.56	—	—	—	—	—	—
222	22213, 22217	—	—	—	—	—	—	—	0.86	0.88	0.90	0.93	0.96	0.99	1.02	1.06	1.12	1.19	1.25	—	—	—	—	—	—
223	22316, 22318	—	—	—	—	—	—	—	0.82	0.84	0.85	0.88	0.91	0.94	0.97	1.00	1.06	1.12	1.18	1.24	1.30	—	—	—	—
224	22416, 22418	—	—	—	—	—	—	—	0.83	0.84	0.86	0.89	0.92	0.94	0.97	1.00	1.06	1.11	1.17	1.23	1.29	—	—	—	—
225	22517, 22519	—	—	—	—	—	—	—	—	—	0.83	0.85	0.88	0.90	0.93	0.95	1.00	1.05	1.10	1.22	1.36	1.52	1.69	—	—
226	22619	—	—	—	—	—	—	—	—	—	—	—	0.83	0.85	0.88	0.90	0.94	0.98	1.04	1.17	1.29	1.45	1.61	1.77	1.93
227	22719A, 22719B	—	—	—	—	—	—	—	—	—	—	—	—	0.67	0.71	0.75	0.82	0.90	0.98	1.09	1.21	1.35	1.50	1.65	1.79

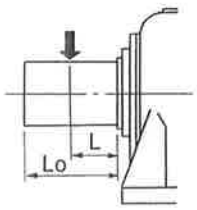

L＝Lo/2の時
Lf＝1

ラジアルスト A,B

表11 A・B形バイエル・サイクロ可変減速機低速軸許容スラスト荷重　Pao〔kgf〕　（Cf, Fs＝1の場合）

枠番 1段形	2段形 ＼ 出力回転数 rpm	~10	15	20	25	30	35	40	50	60	80	100	125	150	200	250	300
208		80	80	80	80	80	80	80	80	80	80	80	80	80	80	—	—
209		100	100	100	100	100	100	100	100	100	100	100	100	100	100	100	100
210		150	150	150	150	150	150	150	150	150	150	150	150	150	150	150	150
211	21109	300	300	300	300	300	300	300	300	300	300	300	300	300	282	255	244
213	21309A, 21310A 21309B, 21310B	400	400	400	400	400	400	400	400	400	400	400	400	400	400	400	400
214		550	550	550	550	550	550	550	550	550	533	495	465	445	—	—	—
216	21609A, 21611A 21609B, 21611B	700	700	700	700	700	700	700	700	700	700	700	700	700	642	581	—
217	21711A, 21711B	1000	1000	1000	1000	1000	1000	1000	1000	1000	1000	1000	987	919	825	747	701
218	21813A, 21813B	1400	1400	1400	1400	1400	1400	1400	1400	1400	1400	1400	1340	1270	1120	—	—
219	21911A, 21911B	2000	2000	2000	2000	2000	2000	2000	2000	2000	2000	2000	1890	1780	1570	—	—
	22013	2700	2400	2150	2000	1900	1850	1800	1700	1600	1450	1350	1300	1250	1150	—	—
221	22113, 22116	2800	2500	2250	2100	2000	1900	1850	1750	1650	1500	1400	1350	1300	1200	—	—
222	22213, 22217	3000	2610	2370	2210	2100	2000	1910	1790	1700	1560	1470	1390	1340	1230	—	—
223	22316, 22318	3600	3200	2900	2700	2550	2400	2300	2150	2050	1900	1800	1700	—	—	—	—
224	22416, 22418	3800	3450	3150	2940	2780	2660	2560	2400	2270	2140	2030	1950	—	—	—	—
225	22517, 22519	4900	4390	4020	3760	3580	3420	3290	3100	2910	2730	2600	2470	—	—	—	—
226	22619	5300	5300	5200	4840	4570	4360	4240	3970	3800	3550	3360	3170	—	—	—	—
227	22719A, 22719B	6000	6000	6000	6000	6000	—	—	—	—	—	—	—	—	—	—	—

★表3～表11の中間値の詳細は補間法を用いて算出してください。

中間補間法算出例

ラジアル荷重位置係数

1. 形式　N1A　L＝23mmの出力軸ラジアル荷重位置係数は表4より $1.00+\frac{1.13-1.00}{25-20}\times(23-20)=1.08$

2. 形式　HAMN8－216　L＝42mmの低速軸ラジアル荷重位置係数は表10より $0.97+\frac{1.00-0.97}{45-40}\times(42-40)=0.98$

許容ラジアル・スラスト荷重

形式　N5A　出力回転数630rpmの出力軸許容ラジアル荷重は表3より $290+\frac{280-290}{700-600}\times(630-600)=287$〔kgf〕

■入力軸ラジアル荷重(両軸形用)

入力軸のラジアル荷重・スラスト荷重は、次式(①～③)に従って確認をしてください。

① **ラジアル荷重　Pr**

$$Pr \leqq \frac{Pro}{Lf \cdot Cf \cdot Fs} \text{〔kgf〕}$$

② **スラスト荷重　Pa**

$$Pa \leqq \frac{Pao}{Cf \cdot Fs} \text{〔kgf〕}$$

③ **ラジアル荷重とスラスト荷重が共存する場合**

$$\left(\frac{Pr \cdot Lf}{Pro} + \frac{Pa}{Pao}\right) \cdot Cf \cdot Fs \leqq 1$$

Pr　：実ラジアル荷重〔kgf〕
Pro：許容ラジアル荷重〔kgf〕(表12)
Pa　：実スラスト荷重〔kgf〕
Pao：許容スラスト荷重〔kgf〕(表12)
Lf　：荷重位置係数（表13）
Cf　：連結係数（表1）
Fs　：衝撃係数（表2）

表12　入力軸許容ラジアル荷重　Pro, スラスト荷重　Pao〔kgf〕　(Cf, Lf, Fs＝1の場合)

項目 / 形式 / 入力軸回転数 rpm	ラジアル荷重		スラスト荷重	
	1800	1500	1800	1500
N02A, N05A, N1A N02B, N05B	25	25	25	25
N2A, N3A N1B, N2B	70	70	70	70
N5A, N8A N3B, N5B	120	125	120	125
N10A, N8B	120	125	120	125

項目 / 形式 / 入力軸回転数 rpm	ラジアル荷重		スラスト荷重	
	900	750	900	750
150A, 200A 100B, 150B	2750	2900	2750	2900

表13　入力軸ラジアル荷重位置係数 Lf

Lmm / 形式	5	10	15	20	25	30	35	40	45	50	55	60	70	80	90	100	120	140	160
N02A, N05A, N1A N02B, N05B	0.83	0.92	1.00	1.09	1.18	1.27	—	—	—	—	—	L=Lo/2の場合 Lf＝1							
N2A,N3A N1B, N2B	0.84	0.90	0.95	1.00	1.06	1.11	1.17	1.22	—	—	—								
N5A, N8A N3B, N5B	0.85	0.90	0.95	1.00	1.06	1.11	1.16	1.21	—	—	—								
N10A, N8B	0.86	0.90	0.94	0.98	1.00	1.07	1.11	1.15	1.19	—	—								
150A, 200A 100B, 150B	0.75	0.76	0.78	0.79	0.81	0.83	0.84	0.86	0.87	0.89	0.91	0.92	0.95	0.99	1.02	1.05	1.11	1.18	1.24

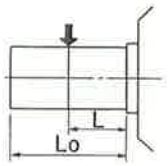

2. D形許容ラジアル・スラスト荷重

D形バイエル無段変速機、D形バイエル・サイクロ可変減速機にギヤやプーリを装着する場合はラジアル・スラスト荷重が許容値を超えない範囲でご使用ください。

■出力軸ラジアル荷重・スラスト荷重

出力軸のラジアル荷重・スラスト荷重は次式(①～③)に従って確認をしてください。

① **ラジアル荷重　Pr**

$$Pr \leqq \frac{Pro}{Lf \cdot Cf \cdot Fs} \text{〔kgf〕}$$

② **スラスト荷重　Pa**

$$Pa \leqq \frac{Pao}{Cf \cdot Fs} \text{〔kgf〕}$$

③ **ラジアル荷重とスラスト荷重が共存する場合**

$$\left(\frac{Pr \cdot Lf}{Pro} + \frac{Pa}{Pao}\right) \cdot Cf \cdot Fs \leqq 1$$

Pr　：実ラジアル荷重〔kgf〕
Pro：許容ラジアル荷重〔kgf〕(表16、19、22)
Pa　：実スラスト荷重〔kgf〕
Pao：許容スラスト荷重〔kgf〕(表17、21、22)
Lf　：荷重位置係数（表18、20、23）
Cf　：連結係数（表14）
Fs　：衝撃係数（表15）

★始動頻度が激しい場合はご照会ください。

表14　連結係数　Cf

連結方式	Cf
チェーン	1
歯車	1.25
Vベルト	1.5

表15　衝撃係数　Fs

衝撃の程度	Fs
衝撃がほとんど無い場合	1
衝撃がややある場合	1～1.2
激しい衝撃を伴う場合	1.4～1.6

表16　基準形　D形バイエル無段変速機出力軸許容ラジアル荷重　Pro〔kgf〕　(Cf・Lf・Fs＝1の場合)

形式＼出力軸回転数 rpm	～100	200	300	400	500	600	700	800	900	1000	1100
N05D, N1D	85	85	85	85	85	90	90	90	90	90	90
N2D, N3D	190	190	165	150	140	130	125	120	115	110	105
N5D, N8D	220	220	225	225	225	230	230	230	235	235	235
N10D	275	280	295	300	300	300	300	300	300	300	300

表17　基準形　D形バイエル無段変速機出力軸許容スラスト荷重　Pao〔kgf〕　(Cf・Fs＝1の場合)

形式＼出力軸回転数 rpm	～100	200	300	400	500	600	700	800	900	1000	1100
N05D, N1D	95	95	95	95	95	95	95	95	95	95	95
N2D, N3D	100	100	100	100	100	100	100	100	100	100	100
N5D, N8D	180	180	180	180	180	180	180	180	180	180	180
N10D	230	230	230	230	230	230	230	230	230	230	230

表18　基準形　D形バイエル無段変速機出力軸ラジアル荷重位置係数　Lf

形式＼Lmm	5	10	15	20	25	30	35	40	45	50	55	60	65	70
N05D, N1D	0.91	0.94	0.97	1.00	1.08	1.16	1.23	1.31	—	—	—	—	—	—
N2D, N3D	0.90	0.93	0.95	0.98	1.00	1.03	1.06	1.08	1.11	1.13	—	—	—	—
N5D, N8D	0.70	0.76	0.82	0.88	0.94	1.00	1.07	1.13	1.19	1.25	1.31	1.37	—	—
N10D	0.92	0.93	0.95	0.96	0.98	0.99	1.00	1.06	1.11	1.17	1.22	1.27	1.33	1.38

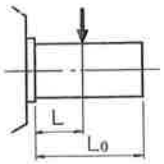

L＝L0/2の時
Lf＝1

表19　D形バイエル・サイクロ可変減速機低速軸許容ラジアル荷重　Pro〔kgf〕

（Cf, Lf, Fs＝1の場合）

枠番 1段形	出力回転数rpm 2段形	~1	2	3	4	5	6	8	10	15	20	25	30	35	40	50	60	80	100	125	150	200
209		340	340	340	340	340	340	340	340	340	340	340	340	340	340	340	338	307	285	265	249	226
210		550	550	550	550	550	550	550	550	550	550	550	550	550	550	550	532	484	449	417	392	356
211	21109	880	880	880	880	880	880	880	880	880	880	880	840	798	763	709	667	606	563	522	491	446
213	21310A 21310B	1350	1350	1350	1350	1350	1350	1350	1350	1220	1110	1030	971	922	882	819	770	700	650	603	568	516
214		1500	1500	1500	1500	1500	1500	1500	1500	1500	1380	1290	1220	1170	1120	1050	991	909	850	795	753	690
216	21610A 21610B	2000	2000	2000	2000	2000	2000	2000	2000	2000	1810	1680	1580	1500	1440	1340	1260	1140	1060	984	926	841
217	21710A 21710B	2800	2800	2800	2800	2800	2800	2800	2690	2340	2130	1980	1860	1770	1690	1570	1480	1340	1250	1160	1090	989
218	21810A, 21813A 21810B, 21813B	3800	3800	3800	3800	3800	3800	3800	3600	3150	2860	2660	2500	2370	2270	2110	1980	1800	1670	1550	1460	1330
219	21911A, 21913A 21911B, 21913B	5300	5300	5300	5300	5300	5300	5300	5040	4410	4000	3720	3500	3320	3180	2950	2780	2520	2340	2170	2050	1860
	22011, 22013	7050	7050	7050	7050	7050	6990	6420	6000	5310	4870	4560	4320	4120	3960	3700	3510	3220	3010	2910	2660	2440
	22113, 22116	8780	8780	8780	8780	8780	8780	8170	7640	6770	6210	5810	5500	5250	5040	4720	4470	4100	3830	3580	3390	3110
	22213, 22217	14800	13000	11500	10600	9900	9380	8600	8040	7120	6530	6110	5790	5520	5310	4960	4700	4310	4030	3770	3570	3280
	22316, 22318	18200	16200	14400	13200	12300	11700	10700	10000	8870	8130	7610	7200	6880	6610	6180	5850	5370	5020	4690	—	—
	22416, 22418	21200	18100	16000	14700	13700	13000	11900	11200	9680	9060	8480	8030	7660	7360	6890	6520	5980	5550	5230	—	—
	22517	26300	22100	19600	18000	16800	15900	14600	13600	12100	11100	10000	9810	9370	9000	8420	7970	7310	6840	6400	—	—
	22619	28100	27000	23900	21900	20500	19400	17800	16700	14700	13500	12600	12000	11400	11000	10300	9730	8920	8350	7810	—	—
	22719A 22719B	20000	20000	20000	20000	20000	20000	20000	20000	20000	20000	20000	20000	—	—	—	—	—	—	—	—	—

表20　D形バイエル・サイクロ可変減速機低速軸ラジアル荷重位置係数　Lf

枠番 1段形	L mm 2段形	5	10	15	20	25	30	35	40	45	50	60	70	80	90	100	120	140	160	180	200	225	250	275	300
209		0.86	0.92	0.97	1.13	1.38	1.64	1.90	—	—	—	—	—	—	—	—	—	—	—	—	—	—	—	—	—
210		0.86	0.92	0.97	1.13	1.38	1.64	1.90	—	—	—	—	—	—	—	—	—	—	—						
211	21109	—	0.82	0.87	0.92	0.97	1.08	1.25	1.42	1.59	1.76	—	—	—	—	—	—	—	—						
213	21310A 21310B	—	—	0.83	0.87	0.92	0.96	1.00	1.13	1.25	1.38	1.63	1.88	—	—	—	—	—	—						
214		—	—	—	0.66	0.73	0.80	0.87	0.93	1.00	1.10	1.30	1.50	1.70	1.90	—	—	—	—						
216	21610A 21610B	—	—	—	0.63	0.87	0.90	0.93	0.97	1.00	1.11	1.32	1.53	1.75	1.96	—	—	—	—						
217	21710A 21710B	—	—	—	0.86	0.89	0.92	0.94	0.97	1.00	1.11	1.32	1.53	1.75	1.96	—	—	—	—						
218	21810A, 21813A 21810B, 21813B	—	—	—	—	0.85	0.87	0.90	0.93	0.95	0.98	1.09	1.26	1.43	1.60	1.78	—	—	—						
219	21911A, 21913A 21911B, 21913B	—	—	—	—	—	0.85	0.87	0.89	0.91	0.93	0.97	1.04	1.18	1.32	1.46	1.75	—	—	—	—	—	—	—	—
	22011, 22013	—	—	—	—	—	—	—	0.70	0.74	0.77	0.84	0.91	0.98	1.05	1.12	1.26	1.40	1.54	—	—	—	—	—	—
	22113, 22116	—	—	—	—	—	—	—	0.70	0.73	0.77	0.84	0.91	0.98	1.05	1.13	1.27	1.41	1.56	—	—	—	—	—	—
	22213, 22217	—	—	—	—	—	—	—	0.86	0.88	0.90	0.93	0.96	0.99	1.02	1.06	1.12	1.19	1.25	—	—	—	—	—	—
	22316, 22318	—	—	—	—	—	—	—	0.82	0.84	0.85	0.88	0.91	0.94	0.97	1.00	1.06	1.12	1.18	1.24	1.30	—	—	—	—
	22416, 22418	—	—	—	—	—	—	—	0.83	0.84	0.86	0.89	0.92	0.94	0.97	1.00	1.06	1.11	1.17	1.23	1.29	—	—	—	—
	22517	—	—	—	—	—	—	—	—	—	0.83	0.85	0.88	0.90	0.93	0.95	1.00	1.05	1.10	1.22	1.36	1.52	1.69	—	—
	22619	—	—	—	—	—	—	—	—	—	—	—	0.83	0.85	0.88	0.90	0.94	0.98	1.04	1.17	1.29	1.45	1.61	1.77	1.93
	22719A 22719B	—	—	—	—	—	—	—	—	—	—	—	—	0.67	0.71	0.75	0.82	0.90	0.98	1.09	1.21	1.35	1.50	1.65	1.79

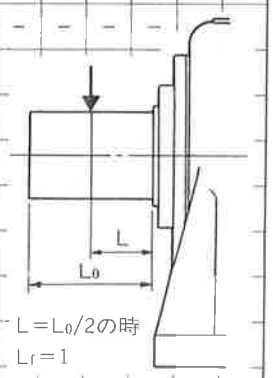

表21　D形バイエル・サイクロ可変減速機低速軸許容スラスト荷重　Pao〔kgf〕

(Cf, Fs＝1の場合)

枠番 1段形	枠番 2段形	出力回転数 rpm ~10	15	20	25	30	35	40	50	60	80	100	125	150	200
209		100	100	100	100	100	100	100	100	100	100	100	100	100	100
210		150	150	150	150	150	150	150	150	150	150	150	150	150	150
211	21109	300	300	300	300	300	300	300	300	300	300	300	300	300	282
213	21310A 21310B	400	400	400	400	400	400	400	400	400	400	400	400	400	400
214		550	550	550	550	550	550	550	550	550	–	–	–	–	–
216	21610A 21610B	700	700	700	700	700	700	700	700	700	700	700	700	700	642
217	21710A 21710B	1000	1000	1000	1000	1000	1000	1000	1000	1000	1000	1000	987	919	825
218	21810A, 21813A 21810B, 21813B	1400	1400	1400	1400	1400	1400	1400	1400	1400	1400	1400	1340	1270	1120
219	21911A, 21913A 21911B, 21913B	2000	2000	2000	2000	2000	2000	2000	2000	2000	2000	2000	1890	1780	1570
	22011, 22013	2700	2400	2150	2000	1900	1850	1800	1700	1600	1450	1350	1300	1250	1150
	22113, 22116	2800	2500	2250	2100	2000	1900	1850	1750	1650	1500	1400	1350	1300	1200
	22213, 22217	3000	2610	2370	2210	2100	2000	1910	1790	1700	1560	1470	1390	1340	1230
	22316, 22318	3600	3200	2900	2700	2550	2400	2300	2150	2050	1900	1800	1700	–	–
	22416, 22418	3800	3450	3150	2940	2780	2660	2560	2400	2270	2140	2030	1950	–	–
	22517	4900	4390	4020	3760	3560	3420	3290	3100	2910	2730	2600	2470	–	–
	22619	5300	5300	5200	4840	4570	4360	4240	3970	3800	3550	3360	3170	–	–
	22719A 22719B	6000	6000	6000	6000	6000	–	–	–	–	–	–	–	–	–

★表16～表21の中間値の詳細は補間法を用いて算出してください。

中間値補間法算出例

ラジアル荷重位置係数

1. 形式　N1D
L＝23mmの出力軸ラジアル荷重位置係数は表18より

$$1.00+\frac{1.08-1.00}{25-20}\times(23-20)$$
$$=1.05$$

2. 形式　HDMN8-216
L＝42mmの低速軸ラジアル荷重位置係数は表20より

$$0.97+\frac{1.00-0.97}{45-40}\times(42-40)$$
$$=0.98$$

許容ラジアル・スラスト荷重

形式　N3D　出力回転数
出力回転数　530rpmの出力軸
許容ラジアル荷重は表16より

$$140+\frac{130-140}{600-500}\times(530-500)$$
$$=137〔kgf〕$$

■入力軸ラジアル荷重(両軸形用)

入力軸のラジアル荷重・スラスト荷重は、次式(①～③)に従って確認してください。

① ラジアル荷重　Pr

$$Pr\leqq\frac{Pro}{Lf\cdot Cf\cdot Fs}〔kgf〕$$

② スラスト荷重　Pa

$$Pa\leqq\frac{Pao}{Cf\cdot Fs}〔kgf〕$$

③ ラジアル荷重とスラスト荷重が共存する場合

$$\left(\frac{Pr\cdot Lf}{Pro}+\frac{Pa}{Pao}\right)\cdot Cf\cdot Fs\leqq 1$$

Pr　：実ラジアル荷重〔kgf〕
Pro：許容ラジアル荷重〔kgf〕(表　)
Pa　：実スラスト荷重〔kgf〕
Pao：許容スラスト荷重〔kgf〕(表　)
Lf　：荷重位置係数（表　）
Cf　：連結係数（表　）
Fs　：衝撃係数（表　）

表22　入力軸許容ラジアル荷重 Pro, スラスト荷重 Pao〔kgf〕

(Cf, Lf, Fs＝1の場合)

項目 / 入力軸回転数 rpm / 形式	ラジアル荷重 1800	ラジアル荷重 1500	スラスト荷重 1800	スラスト荷重 1500
N05D, N1D	70	70	75	75
N2D, N3D	100	100	80	80
N5D, N8D	110	110	90	90
N10D	130	130	120	120

表23　入力軸ラジアル荷重位置係数　Lf

形式 / Lmm	5	10	15	20	25	30	35	40	45
N05D, N1D	0.77	0.89	1.00	1.12	1.23	1.35	—	—	
N2D, N3D	0.90	0.94	0.97	1.00	1.04	1.07	1.10	1.13	
N5D, N8D	0.80	0.87	0.94	1.00	1.07	1.13	1.20	1.27	
N10D	0.78	0.85	0.91	0.97	1.03	1.10	1.16	1.22	1.29

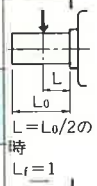

L＝L0/2の時 Lf＝1

出力軸(基準形)軸端詳細寸法一覧表

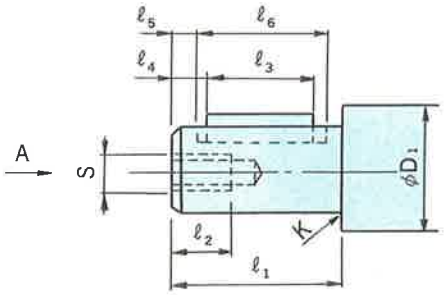

〔図1〕

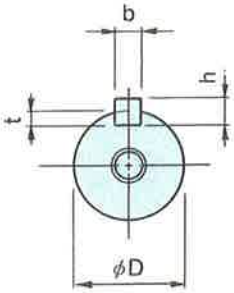

A矢視

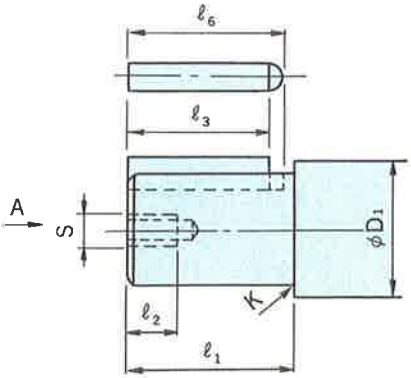

〔図2〕

●出力軸D寸法……寸法公差はJIS B 0401-1976"h6"です。
●キー……JIS B 1301-1976平行キーに依っています。

表1　出力軸(基準形)軸端寸法一覧表

(mm)

形式＼寸法	図	D	公差(h6)	D_1	ℓ_1	K(アール)	S	ℓ_2	t	公差	b(キー)	公差	h(キー)	公差	ℓ_3(キー)	ℓ_4	ℓ_5	ℓ_6
N02A, N05A, N1A N02B, N05B	1	19	0 -0.013	26	40	—	—	—	3.5	+0.1 0	6	0 -0.030	6	0 -0.030	28	6	3	34
N2A,N3A N1B, N2B	1	25		38	50	—	M8	15	4	+0.2 0	8	0 -0.036	7	0 -0.090	36	7	3	44
N5A, N8A N3B, N5B	1	32	0 -0.016	50	60	1	M8	20	5		10		8		45	7.5	2.5	55
N10A N8B	1	40		50	70	—	M8	16	5		12	0 -0.043	8		50	12	6	62
15A 10B	1	45		55	90	—	M10	20	4.5	+0.050 0	14		9		70	10	3	84
20A 15B	1	50		60	100	—	M12	30	5.5	+0.2 0	14		9		80	10	3	94
30A, 40A 20B, 30B	1	55	0 -0.019	65	120	3	M12	30	6		16		10		90	16	8	106
50A, 75B, 100A 50B, 75B	1	95	0 -0.022	110	200	—	M16	45	9		25	0 -0.052	14	0 -0.110	160	25.5	13	185
150A, 200A 100B, 150B	1	125	0 -0.025	140	210	2	M24	40	11		32	0 -0.062	18		160	26	10	192
N05AV, N1AV N05BV	1	19	0 -0.013	26	40	—	—	—	3.5	+0.1 0	6	0 -0.030	6	0 -0.032	28	6	3	34
N2AV, N3AV N1BV, N2BV	1	25		38	47	—	M8	15	4	+0.2 0	8	0 -0.035	7	0 -0.090	36	7	3	44
N5AV, N8AV N3BV, N5BV	1	32	0 -0.016	50	58	1	M8	20	5		10		8		45	7.5	2.5	55
N10AV N8BV	1	40		50	70	—	M8	16	5		12	0 -0.043	8		50	12	6	62
15AV 10BV	1	45		55	90	—	M10	20	5.5		14		9		70	10	3	84
20AV 15BV	1	50		60	100	—	M12	30	5.5		14		9		80	10	3	94
30AV, 40AV 20BV, 30BV	1	55	0 -0.019	65	120	—	M12	30	6		16		10		90	16	8	106
50AV, 75AV, 100AV 50BV, 75BV	1	95	0 -0.022	105	200	—	M16	35	9		25	0 -0.052	14	0 -0.110	160	25.5	13	185
150AV, 200AV 100BV, 150BV	1	125	0 -0.025	140	210	2	M24	40	11		32	0 -0.062	18		160	26	10	192
N05D, N1D, N1DV	2	19	0 -0.013	26	40	1	M6	20	3.5	+0.1 0	6	0 -0.030	6	0 -0.030	32	—	—	36
N2D, N3D N2DV, N3DV	2	25		32	50	1	M8	15	4	+0.2 0	8	0 -0.036	7	0 -0.090	40	—	—	45
N5D, N8D N5DV, N8DV	2	32	0 -0.016	35	60	0.5	M8	16	5		10		8		50	—	—	55
N10D, N10DV	2	40		45	70	1	M10	20	5		12	0 -0.043	8		56	—	—	63

出力軸(歯車減速機構付)軸端寸法一覧表

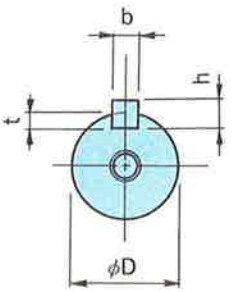

A矢視

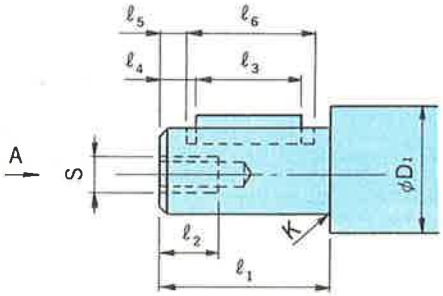

〔図3〕

- 出力軸D寸法……寸法公差はJIS B 0401-1976"h6"です。
- キー……JIS B 1301-1976平行キーに依っています。

表2　出力軸(歯車減速機構付)軸端寸法一覧表

(mm)

形式＼寸法	図	D	公差(h6)	D_1	ℓ_1	K(アール)	S	ℓ_2	t	公差	b(キー)	公差	h(キー)	公差	ℓ_3(キー)	ℓ_4	ℓ_5	ℓ_6
N02AG, N05AG, N1AG N02BG, N05BG	3	22	0 -0.013	25	40	0.5	M6	12	3.5	+0.1 0	6	0 -0.030	6	0 -0.030	28	6	3	34
N2AG, N3AG N1BG, N2BG	3	28		35	58	–	M8	16	4	+0.2 0	8	0 -0.036	7	0 -0.090	45	6.5	2.5	53
N5AG, N8AG N3BG, N5BG	3	35	0 -0.016	37	70	0.5	M8	20	5		10		8		56	7	2	66
N10AG N8BG	3	50		60	100	–	M10	20	5.5		14	0 -0.043	9		80	10	3	94
15AG 10BG	3	55	0 -0.019	120	70	–	M12	26	6		16		10		90	16	8	106
20AG 15BG	3	65		85	150	–	M12	20	7		18		11	0 -0.110	125	12	3	143
30AG, 40AG 20BG, 30BG	3	85	0 -0.022	100	160	–	M16	35	9		22	0 -0.052	14		125	19	8	147
N05AVG, N1AVG N05BVG	3	22	0 -0.013	32	35	–	M6	12	3.5	+0.1 0	6	0 -0.030	6	0 -0.030	28	6	3	34
N2AVG, N3AVG N1BVG, N2BVG	3	28		35	50	–	M8	16	4	+0.2 0	8	0 -0.036	7	0 -0.090	45	6.5	2.5	53
N5AVG, N8AVG N3BVG, N5BVG	3	35	0 -0.016	37	60	0.5	M8	20	5		10		8		56	7	2	66
N10AVG N8BVG	3	50		60	90	–	M10	20	5.5		14	0 -0.043	9		80	10	3	94
15AVG 10BVG	3	65	0 -0.017	85	150	–	M12	26	7		18		11	0 -0.110	125	12	3	143
20AVG 15BVG	3	85	0 -0.022	105	160	–	M16	35	9		22	0 -0.052	14		125	19	8	147
30AVG, 40AVG 20BVG, 30BVG	3	95		110	170	–	M20	39	9		25		14		125	255	13	150

低速軸(サイクロ減速機付)軸端寸法一覧表

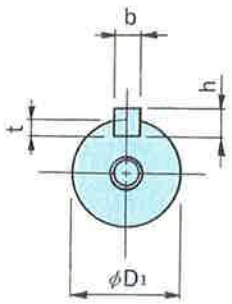

A矢視

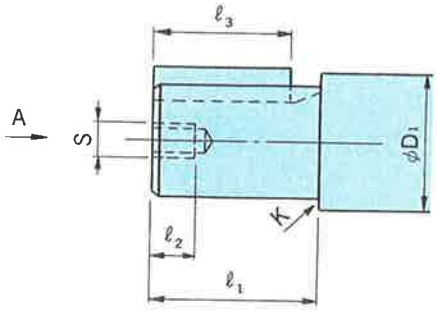

〔図4〕

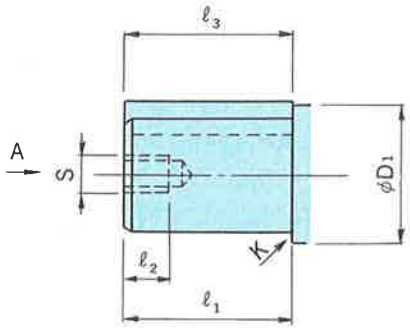

〔図5〕

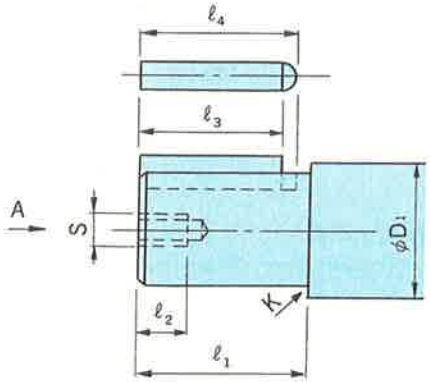

〔図6〕

●低速軸D寸法……寸法公差はJIS B 0401-1976"h6"です。
●キー……JIS B 1301-1976平行キーに依っています。

表3　低速軸(サイクロ減速機付)軸端寸法表

(mm)

枠番 1段形	寸法 2段形	〔図〕	D	公差 (h6)	D_1	ℓ_1	K (アール)	S	ℓ_2	t	公差	b (キー)	公差 (h9)	h (キー)	公差	ℓ_3 (キー)	ℓ_4
208		4	18	0 -0.011	30	30	—	—	—	3.5	+0.1 0	6	0 -0.030	6	0 -0.030	25	—
209		4	28	0 -0.013	45	35	—	—	—	4	+0.2 0	8	0 -0.036	7	0 -0.090	32	—
210		4	28		50	35	—	—	—	4		8		7		32	—
211	21109	4	38	0 -0.016	60	55	—	—	—	5		10		8		50	—
213	21309A, 21310A 21309B, 21310B	4	50		65	70 (61)	—	M10	18	5.5		14	0 -0.043	9		56	—
214		4	50		65	90 (81)	—	M10	18	5.5		14		9		80	—
216	21609A, 21610A, 21611A 21609B, 21610B, 21611B	4	60	0 -0.019	85	90 (80)	—	M10	18	7		18		11	0 -0.110	80	—
217	21709A, 21710A, 21711A 21709B, 21710B, 21711B	6	70		95	90 (84)	—	M12	24	7.5		20	0 -0.052	12		80	90
218	21810A, 21813A 21810B, 21813B	4	80		110	110 (100)	—	M12	24	9		22		14		100	—
219	21911A, 21913A 21911B, 21913B	6	95	0 -0.022	120	135 (125)	—	M20	34	9		25		14		125	137.5
	22011, 22013	5	100		120	165	—	M20	34	10		28		16		165	—
221	22113, 22116	5	110		130	165	—	M20	34	10		28		16		165	—
222	22213, 22217	5	120		145	165	—	M20	34	11		32	0 -0.062	18		165	—
223	22316, 22318	5	130	0 -0.025	160	200	—	M24	41	11		32		18		200	—
224	22416, 22418	5	140		170	200	—	M24	41	12	+0.3 0	36		20	0 -0.130	200	—
225	22517, 22519	5	160		190	240	—	M30	49	13		40		22		240	—
226	22619	5	170		200	300	—	M30	49	13		40		22		300	—
227	22719A 22719B	5	180		230	300 (320)	—	M30	52	15		45		25		330 (320)	—

注)　ℓ_1、ℓ_3寸法の(　)内は、立形の場合を示します。

入力軸軸端寸法一覧表

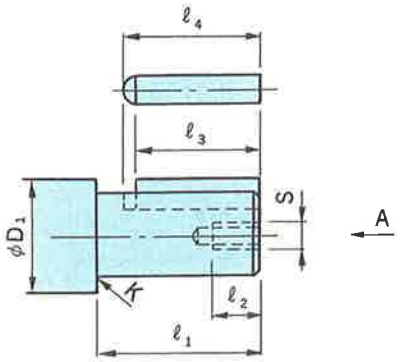

〔図7〕

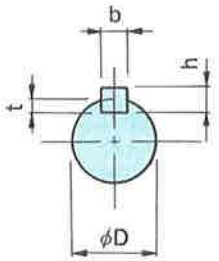

A矢視

●低速軸D寸法……寸法公差はJIS B 0401-1976"h6"です。
●キー……JIS B 1301-1976平行キーに依っています。

表4　入力軸軸端寸法表

(mm)

形式＼寸法	図	D	公差 (h6)	D_1	ℓ_1	K (アール)	S	ℓ_2	t	公差	b (キー)	公差	h (キー)	公差	(キー)	ℓ_4
N02A, N05A, N1A N02B, N05B	7	16	0 -0.011	17	30	0.5	—	—	3	+0.1 0	5	0 -0.030	5	0 -0.030	25	28
N2A, N3B N1B, N2B	7	20	0 -0.011	22	40	0.5	M6	12	3.5		6		6		32	36
N5A, N8A N3B, N5B	7	28		—	40	—	M8	16	4	+0.2 0	8	0 -0.036	7	0 -0.090	32	36
N10A N8B	7	28		30	45	1	M8	16	4		8		7		36	40
N05D, N1D	7	16	0 -0.011	25	30	1	M6	15	3	+0.1 0	5	0 -0.030	5	0 -0.030	22	25
N2D, N3D	7	20	0 -0.013	35	40	1	M6	12	3.5		6		6		32	36
N5D, N8D	7	28		35	40	1	M8	16	4	+0.2 0	8	0 -0.036	7	0 -0.090	32	36
N10D	7	28		40	45	1	M8	16	4		8		7		36	40

11. 使用例

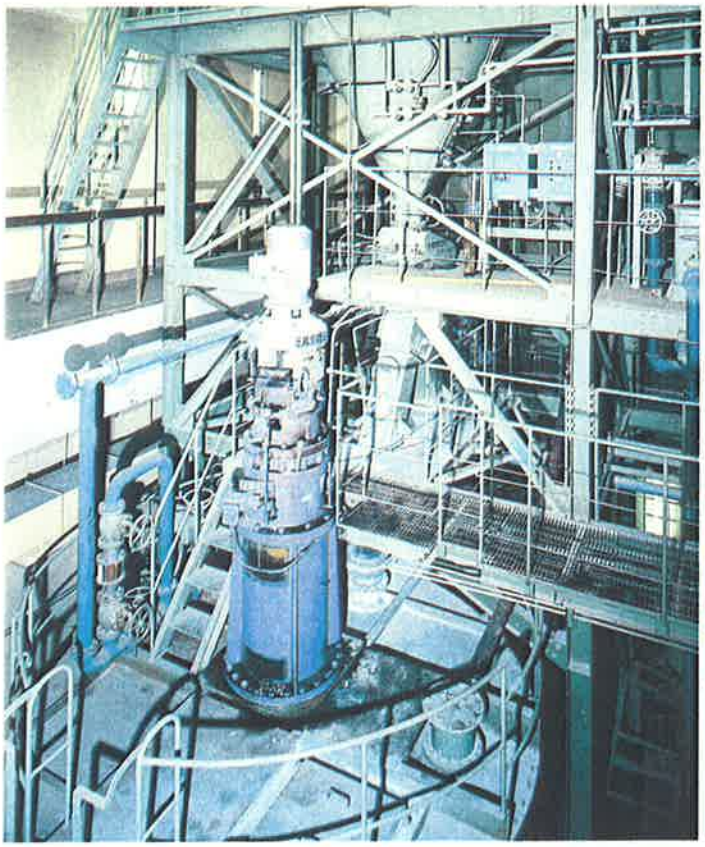

ミルク槽撹拌用

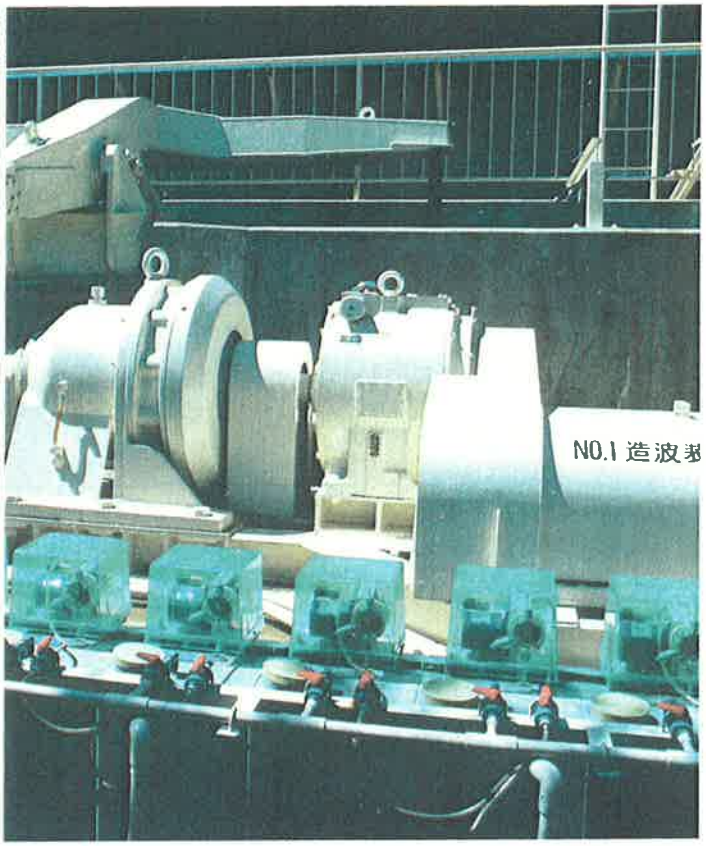

造波装置用

ホッパー

汚泥焼却炉軸駆動用

軸端詳細

12. インバータシリーズのご案内

住友重機械のACインバータドライブはサイクロ減速機を通じて各種産業界と深く関わって来た当社の歴史と経験を生かし、最新のトランジスタ、マイクロコンピュータ技術を駆使して開発されており、高い性能と信頼性を誇っております。

小形で応答性の良いPWMインバータ、低騒音・高起動トルクのPAMインバータなどの制御機器を始め、それらの優れた性能を十二分に発揮させるインバータ専用交流電動機、〝AFモータ〟を広くラインナップするなど、産業界のあらゆる可変速ニーズにお答え出来るものと自負しております。

ACインバータ

オールマイティー デジタル インバータ 汎用 **AF-500** & 定トルクd2G4用		●全閉型ボディーで悪環境にも強い ●最新の機能満載(負荷電流表示機能、瞬停再始動機能etc) ●磁束制御型PWM方式により、高始動トルクと安定した回転を実現 ●インバータのフタをあけずに調整がすべて出来ます ●d2G4シリーズでは4P AFモータとの組合せにより最大120Hzで登録されており1:20の変速を可能としています 注）一部最大100Hz仕様が有る為照会ください
広範囲対応 多機能、高始動 トルクインバータ NEW **AF-1200** 定トルクd2G4用		●日本初の一般産業用として、磁束制御方式を採用した先進のハイテクノロジインバータ ●PWM型でありながら高効率運転を可能 ●低騒音・高始動トルク ●オプションにより、1:30以上のすべり周波数制御可能（速度変動率：最高回転数の±0.5%） ●標準で380V用も用意されています。(AF-123□シリーズ) ●d2G4シリーズでは6P AFモータとの組合せにより最大120Hzで登録されており1:20の変速を可能としています 注）一部最大100Hz仕様が有る為照会ください
静かなPAM方式 インバータ **AF-100GII** & **AF-100** 定トルクd2G4用		●超低騒音、超低ノイズにより、高周波ノイズの不安から開放されます ●独自のトルク・ブースト回路により、PAM型でありながら重負荷、高始動トルクを実現した高始動用PAMシリーズ ●0.75～37kWの容量帯のd2G4を標準シリーズ化(一定トルク用)し数々の大型化学プラント等に採用されております
ベクトル制御 インバータ **AF-1600** 汎用 & 定トルクd2G4用		●速度制御範囲 1:100 ●定トルク、定出力２つの制御方式 ●速度制御精度±0.1% ●悪環境に強い全閉形誘導電動機 ●耐圧防爆仕様
インバータ専用 定トルクモータ **AF Motor**		●インバータドライブ専用に設計された高性能モータ ● 1:10で100%トルク連続運転 ●1800rpm以上の高回転も可能 ●耐圧防爆シリーズ、サイクロ減速機直結シリーズを広くラインナップ ●高い起動トルク

新製品

普及形インバータ

G mate（ジーメイト）

AF-300

- 普及形ながら小形、軽量で多機能なインバータ。
- デジタル表示。
- 200Vシリーズ、0.4kW～3.7 kW

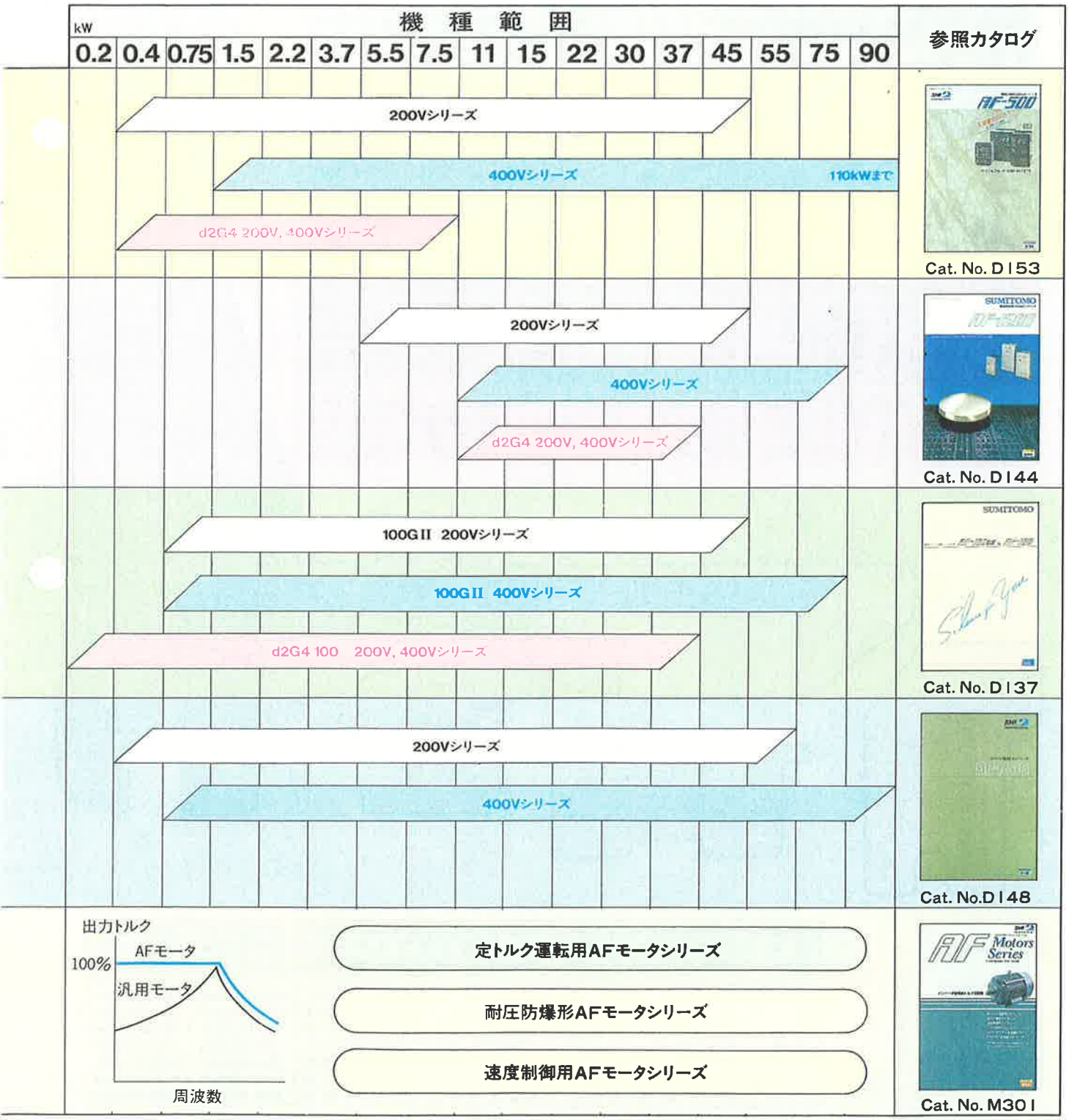

13. サービスネットワーク

サービス店名		〒	所在地	TEL	FAX
釧路	三興電機㈲	084	釧路市星が浦大通1丁目4の7	0154-51-9203	0154-53-0582
札幌	北映電機㈱	065	札幌市東区北13条東14丁目	011-742-8181	011-742-8221
室蘭	北都電機㈱	050	室蘭市中島本町1丁目11番19号	0143-44-3916	0143-44-4050
函館	日邦産業㈱	040	函館市万代町19番32号	0138-41-1588	0138-45-6632
青森	東洋重工業㈱	031	青森県八戸市沼館1丁目10番25号	0178-44-2711	0178-44-2714
秋田	大平工業㈱	010	秋田市川尻町字大川反170番地26	0188-24-5271	0188-62-3974
盛岡	渡辺機械㈱	028-41	岩手県岩手郡玉山村大字渋民字岩鼻20番地の15	0196-83-2321	0196-83-2325
酒田	㈱大谷商会	998	山形県酒田市新橋1丁目3-11	0234-23-3121	0234-23-3122
山形	藤田電機工業㈱	990	山形市花楯町2丁目3番地	0236-42-3881	0236-42-3882
仙台	㈱若生電機製作所	983	仙台市若林区六丁の目元町12番6号	022-288-6265	022-288-7300
郡山	㈱大崎製作所	963-06	福島県郡山市舞木町正神平156	0249-56-2476	0249-56-2333
新潟	小出電機㈱	950	新潟市豊2丁目7番63号	025-274-2141	025-274-8103
北関東	成光興産㈱	307	茨城県結城市大字鹿窪411	0296-33-0325	0296-33-0326
鹿島	長宅電機工業㈱	314	茨城県鹿島郡鹿島町新浜21番地	0299-82-4576	0299-82-0048
千葉	㈱川崎興産	290	千葉県市原市玉前西1丁目1-43	0436-23-1501	0436-21-7826
東京東	大徳㈱	332	埼玉県川口市朝日1丁目10-24	0482-24-1321	0482-24-1320
東京西	住重機械販売㈱	188	東京都田無市谷戸町2丁目1-1	0424-68-4456~8	0424-68-4459
東京南	成光興産㈱	190-12	東京都武蔵村山市学園1丁目124-1	0425-65-8792	0425-64-3264
神奈川	㈱川崎興産	215	川崎市麻生区多摩美2丁目15-11	044-966-1531	044-966-1585
静岡	中澤電機㈱	424	静岡県清水市長崎171番地の5	0543-46-6220	0543-46-5923
北陸	住重機器販売㈱	939	富山市掛尾町284-3	0764-91-5660	0764-91-5604
豊橋	㈲夏目電業所	442	愛知県豊川市豊ヶ丘町118番地	05338-6-4823	05338-6-8178
名古屋西	㈲カトウ電機	451	名古屋市西区押切2丁目3番25号	052-524-0400	052-524-1274
名古屋南	住重機器販売㈱	474	愛知県大府市朝日町6丁目1番地	0562-44-1997	0562-44-1998
名古屋北	伊藤電機㈱	452	名古屋市西区市場木町78番地	052-501-6566	052-501-6568
滋賀	井原工業㈱	525	滋賀県草津市駒井沢町118	0775-68-3088	0775-68-3066
大阪東	住重機器販売㈱	567	大阪府茨木市横江2丁目1番20号	0726-37-7551	0726-37-5774
大阪西	㈱大成電機工業所	660	兵庫県尼崎市東初島町2番24号	06-487-0491	06-487-0492
大阪南	井原工業㈱	551	大阪市大正区南恩加島5丁目8番6号	06-553-9221	06-553-7675
和歌山	長宅電業㈱	640	和歌山市中之島1795番地	0734-22-1324	0734-28-3203
姫路東	西播電機㈱	670	兵庫県姫路市岡田字城元499-8	0792-93-1402	0792-98-0066
姫路西	太平工業㈱	671-11	兵庫県姫路市大津区勘兵衛町3-2	0792-36-4440	0792-39-7257
岡山	住重機器販売㈱	701-01	岡山市延友441番地の8	086-293-5406	086-293-3703
米子	㈲協立技研	683	鳥取県米子市米原8丁目10番2号	0859-35-0489	0859-35-0489
広島	広和機工㈱	738	広島県廿日市市木材港北3番28号	0829-32-3201	0829-32-3204
宇部	広和機工㈱	759-01	山口県宇部市大字棚井字門田501番5号	0836-41-3622	0836-41-1188
徳島	大和機械産業㈱	770	徳島県徳島市南昭和町2-51-5	0886-53-4141	0886-54-3231
香川	大陽工機㈱	762	香川県坂出市江尻町1449-1	0877-46-5668	0877-45-6868
新居浜	東洋精機工業㈱	793	愛媛県新居浜市黒島字沖浜930-59(黒島工業団地)	0897-45-2222	0897-45-2538
北九州東	伸栄機工商事㈱	802	北九州市小倉南区下城野1丁目9番18号(KM第5ビル)	093-931-0085	093-921-7670
北九州西	安部電機㈱	808-01	北九州市若松区大字二島1624番地の8	093-791-5368	093-791-5380
福岡	伸栄機工商事㈱	812	福岡市博多区美野島1丁目6番1号	092-431-2678	092-473-1494
大分	㈱スガテック	870	大分県大分市大字西ノ洲1番地(新日鉄大分内)	0975-58-0813	0975-58-5909
延岡	㈲光陽電機	882	宮崎県延岡市日の出町2丁目8-12番地	0982-32-5612	0982-21-7888
鹿児島	三信電機工業㈱	892	鹿児島市南栄2丁目12番2号	0992-69-2031	0992-68-7708
沖縄	㈲長嶺産業	900	那覇市前島2丁目22番30号	0988-63-1521	0988-62-4925

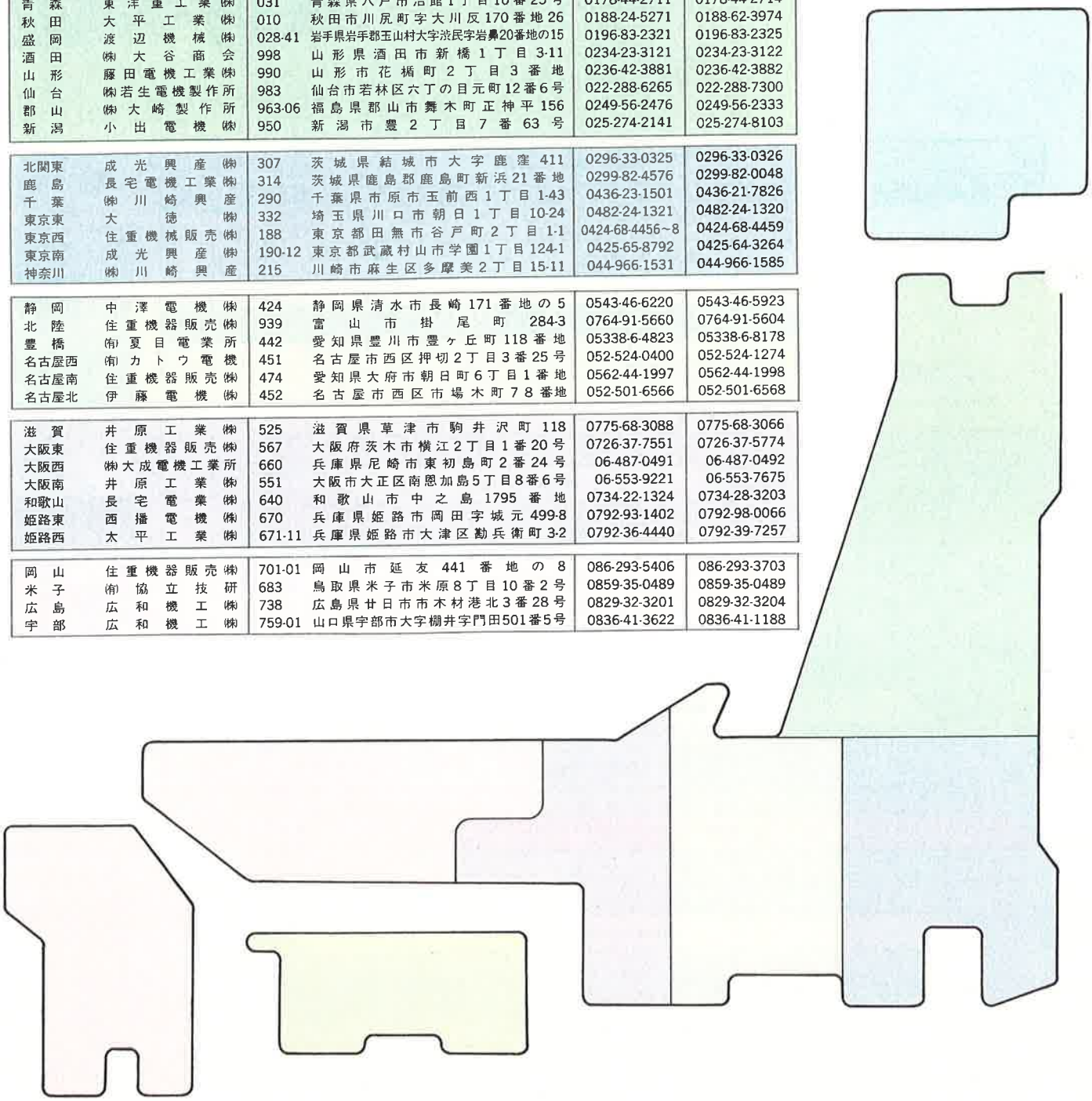

Sales Net Work for Sumitomo's Power Transmission Equipment

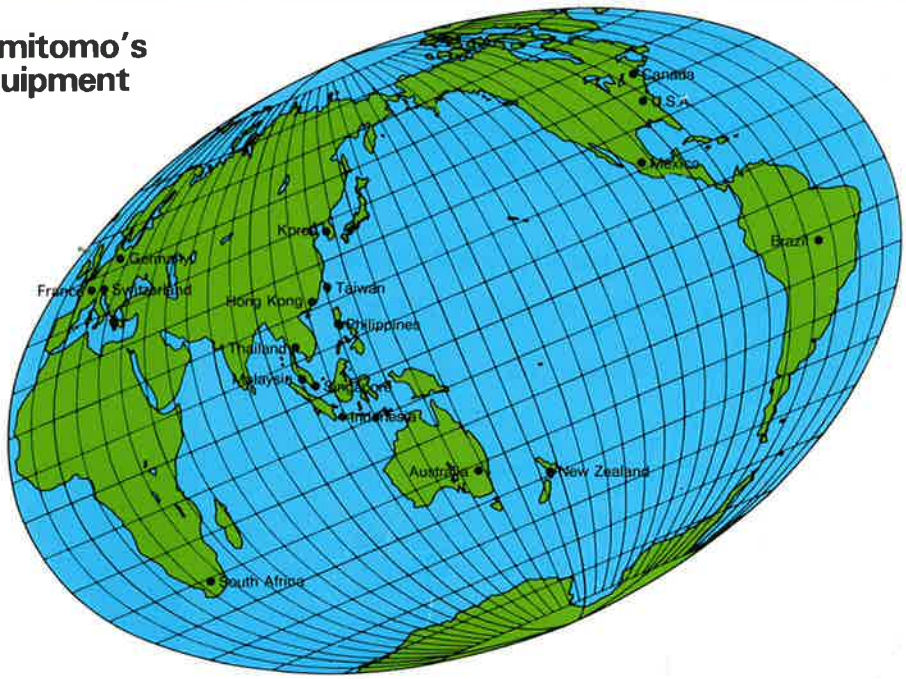

U.S.A.
SUMITOMO MACHINERY
CORPORATION OF AMERICA
4200 HOLLAND BLVD.
CHESAPEAKE, VA23320
TEL: (804)485-3355
FAX: (804)487-3193

CHICAGO
SUMITOMO MACHINERY
CORPORATION OF AMERICA
175 W. LAKE DRIVE
GLENDALE HEIGHTS
IL60139
TEL: (708)752-0200
FAX: (708)752-0208

LOS ANGELES
SUMITOMO MACHINERY
CORPORATION OF AMERICA
1645 SOUTH SINCLAIR St.
ANAHEIM CA 92806
TEL: (714)978-1361

DALLAS
10580 Newkirk Street, Suite 203,
Dallas, TX 75220
TEL: (214)506-9222
FAX: (214)506-9877

CANADA
TORONTO
SM CYCLO OF CANADA, LTD.
100 WESTMORE DRIVE UNIT 23
REXDALE ONTARIO M9V 5C3
TELEX: 06989295 SM CYCLO TOR
TEL: (416)747-0872
FAX: (416)747-7166

VANCOUVER
SM Cyclo of Canada, Ltd.
740 Chester Road, Annacis Island,
Delta, B.C. V3M 6J1
TEL: (604)525-5403
FAX: (604)525-0879

BRAZIL
SUMITOMO CYCLO REDUTORES DO
BRASIL LTDA.
AV. REIFENHAUSER 120 DIADEMA
SÃO PAULO CEP 09900
TELEX: 1144447 SUMC BR
TEL: 445-4388 SÃO PAULO

GERMANY
CYCLO GETRIEBEBAU LORENZ
BRAREN GMBH
8062 MARKT INDERSDORF VOR
MÜCHEN
TELEX: 526624 CYCLO D
TEL: 08136-660
FAX: 08136-5771

FRANCE
CYCLO FRANCE S.A.R.L.
99, AV ALBERT IER
F-92500 RUEILMALMAISON
TEL: 1-47320899
FAX: 1-47320251

SWITZERLAND
CYCLO SWITZERLAND
GUTENBERG STRASSE 14
CH-8640 RAPPERSWIL SG
TEL: 41-55-261310
FAX: 41-55-276491

AUSTRALIA
GIBSON BATTLE & COMPANY
2 SOUTH STREET RYDALMERE
N.S.W 2116
TELEX: AA27919 GIBAT
TEL: (02)684-1133
FAX: 61-2-6844736

KOREA
BANDO INDUSTRIES, LTD.
ROYAL BLDG. RM 420
5, DANGJU-DONG,
CHONGRO-KU, SEOUL, KOREA
TELEX: K 26254 BANDOMA
TEL: 735-1406~9
FAX: 735-1479

MALAYSIA
SING HUAT HARDWARE &
MACHINERY (M) SDN. BHD.
LOT 4, JALAN SS 13/4,
SUBANG JAYA INDUSTRIAL ESTATE
SUBANG JAYA, 47500 PETALING JAYA,
SELANGOR, MA LAYSIA
TEL: 7337655/7337620/7337637
& 7331240
FAX: 60-7339700

FEIDA CONSTRUCTION CORPORATION
17, JALAN SS 26/15,
TAMAN MAYANG JAYA,
47301 PETALING JAYA, SELANGOR
TEL: 03-7032033/5
FAX: 03-7032050

NEW ZEALAND
MAUD, KIRK MACHINERY LIMITED
BOX. NO. 30165, LOWER HUTT,
NEW ZEALAND
TELEX: NZ 31206 DRIVES
TEL: 0064-4-566-6129
FAX: 0064-4-566-6103

THE PHILIPPINES
EDISON ELECTRIC
INTEGRATED, INC.
604 T. ALONZO ST.
STA. CRUZ, MANILA
TEL: 49-97-91~95
FAX: 63-2-485591

SINGAPORE
SING HUAT HARDWARE &
MACHINERY PTE. LTD.
327-329 JALAN BESAR
SINGAPORE 0820
TELEX: SHHMPL RS 23666
TEL: 2936861
FAX: 2963274

INDONESIA
P.T. HIMALAYA EVEREST JAYA
JL. DAAN MOGOT NO. 119
BLOK C NO. 6-7
JAKARTA 11470 INDONESIA
TEL: 62-21-5661958, 5661959,
5661960, 5661962.
FAX: 62-21-5667280.

SOUTH AFRICA
DOWSON & DOBSON LTD.
412 VOORTREKKER ROAD
P.O. BOX 26 MAITLAND
7405 CAPE TOWN
TELEX: 57-27245 SA
TEL: (021)51-3311

TAIWAN
TATUNG CO.
INDUSTRIAL EQUIPMENT
SALES DIV.
22 CHUNGSHAN N. ROAD
3RD SECTION TAIPEI
TELEX: 11348 TATUNG
TEL: 592-5252 (Ex. 2944, 2945)
FAX: 591-5185

THAILAND
ORIENTAL ELECTRIC
INDUSTRY CO., LTD.
BANG-CHAN INDUSTRIAL ESTATE
NO.111 MOO 4, T. KANNAYAO
A. BANGKAPI, BANGKOK
TELEX: 87605 OEICO TH
TEL: 5171326-7, 5171112-5
FAX: 66-2-5171328

住友重機械工業株式会社

本　　社　東京都千代田区大手町２丁目２番１号(新大手町ビル)

パワートランスミッション・コントロール(PTC)事業本部

営業所

東　　京　東京都千代田区神田錦町１丁目８番地(ＯＰビル)　〒101
TEL.(03)3233－9480～9　FAX.(03)3233－9630

大　　阪　大阪市中央区北浜４丁目５番33号(住友ビル)　〒541
TEL.(06) 223－7117～25　FAX.(06) 223－7145

札　　幌　札幌市中央区大通西７丁目１番地(千代田生命ビル)　〒060
TEL.(011)231－３７３１　FAX.(011)222－2950

仙　　台　仙台市青葉区一番町４丁目７番17号(小田急仙台ビル)　〒980
TEL.(022)263－２８５７　FAX.(022)263－5491

大　　宮　大宮市宮町1丁目114番1号(リクルートヒシヤ大宮ビル)　〒330
TEL.(048)647－０４０９　FAX.(048)647－1812

横　　浜　横浜市中区日本大通り60番地(朝日生命横浜ビル)　〒231
TEL.(045)664－５７８１　FAX.(045)664－5785

名古屋　大府市朝日町６丁目１番地　〒474
TEL.(0562)48－５８３３　FAX.(0562)48－5875

金　　沢　金沢市尾山町３番25号(住友生命金沢ビル)　〒920
TEL.(0762)61－３５５１　FAX.(0762)61－3561

大　　津　大津市梅林１丁目３番10号(滋賀ビル)　〒520
TEL.(0775)22－７５５２　FAX.(0775)22－7550

神　　戸　神戸市中央区中町通２丁目３番２号(住友生命ビル)　〒650
TEL.(078)361－１６６１　FAX.(078)361－1615

岡　　山　倉敷市玉島乙島新湊８２３０番地　〒713
TEL.(086)525－６２６５　FAX.(086)525－6266

広　　島　広島市中区八丁堀５番７号(住友生命広島八丁堀ビル)　〒730
TEL.(082)223－５５４１　FAX.(082)227－5771

福　　岡　福岡市中央区大名２丁目８番22号(天神偕成ビル)　〒810
TEL.(092)771－７８７１　FAX.(092)712－8319

北九州　北九州市小倉北区浅野２丁目14番１号(ＫＭＭビル)　〒802
TEL.(093)541－３７８０　FAX.(093)541－3796

高　　松　高松市寿町２丁目３番11号(高松丸田ビル)　〒760
TEL.(0878)21－８２３５　FAX.(0878)51－3381

新居浜　愛媛県新居浜市新田町3丁目2番27号(住商新居浜ビル)　〒792
TEL.(0897)35－２０７８　FAX.(0897)34－1303

海外部　東京都千代田区神田錦町１丁目８番地(ＯＰビル)　〒101
TEL.(03)3233－９４９１　FAX.(03)3233－9630

名古屋工場　大府市朝日町６丁目１番地　〒474
TEL.(0562)48－５２４３　FAX.(0562)48－2161

このカタログに掲載されている仕様・寸法等は、予告なく変更することがありますので、ご了承ください。

92－②
93. 5 印刷