The Available Solution

バイエル®無段変速機
バイエル・サイクロ可変減速機

ISO 9001 PTC名古屋工場

Beier Variator®

住友重機械工業株式会社

Cat. No.
B0101-7

Beier Variator®

50万台を超える実績が、安心をお届けします。

バイエル無段変速機は多くの摩擦円板による独特の摩擦伝動機構を持つ優れた機械式無段変速機です。

その発明は1903年オーストリアに生まれたヨーゼフ・バイエル博士によって行なわれました。

サイクロ減速機に続く動力伝達装置事業の柱として、かねてからバイエル無段変速機に注目していた住友重機械は昭和27年(1952年)、バイエル博士の所属するＨＩＶＡＧ社(リヒテンシュタイン公国)と技術提携契約を取り交わし、日本国内での生産を開始いたしました。

その後は高度成長期においてさえ日本の経済成長率をはるかに超えるペースで成長を続け、平成２年に生産累計50万台を達成いたしました。

長い歴史と、豊富な実績、そして多様化するニーズに応える豊富なシリーズ、応用製品群、そして制御機器群。

バイエル無段変速機は機械式無段変速機の文字通りのトップ製品として日本はもとより世界各国で愛用されています。

中央がバイエル博士

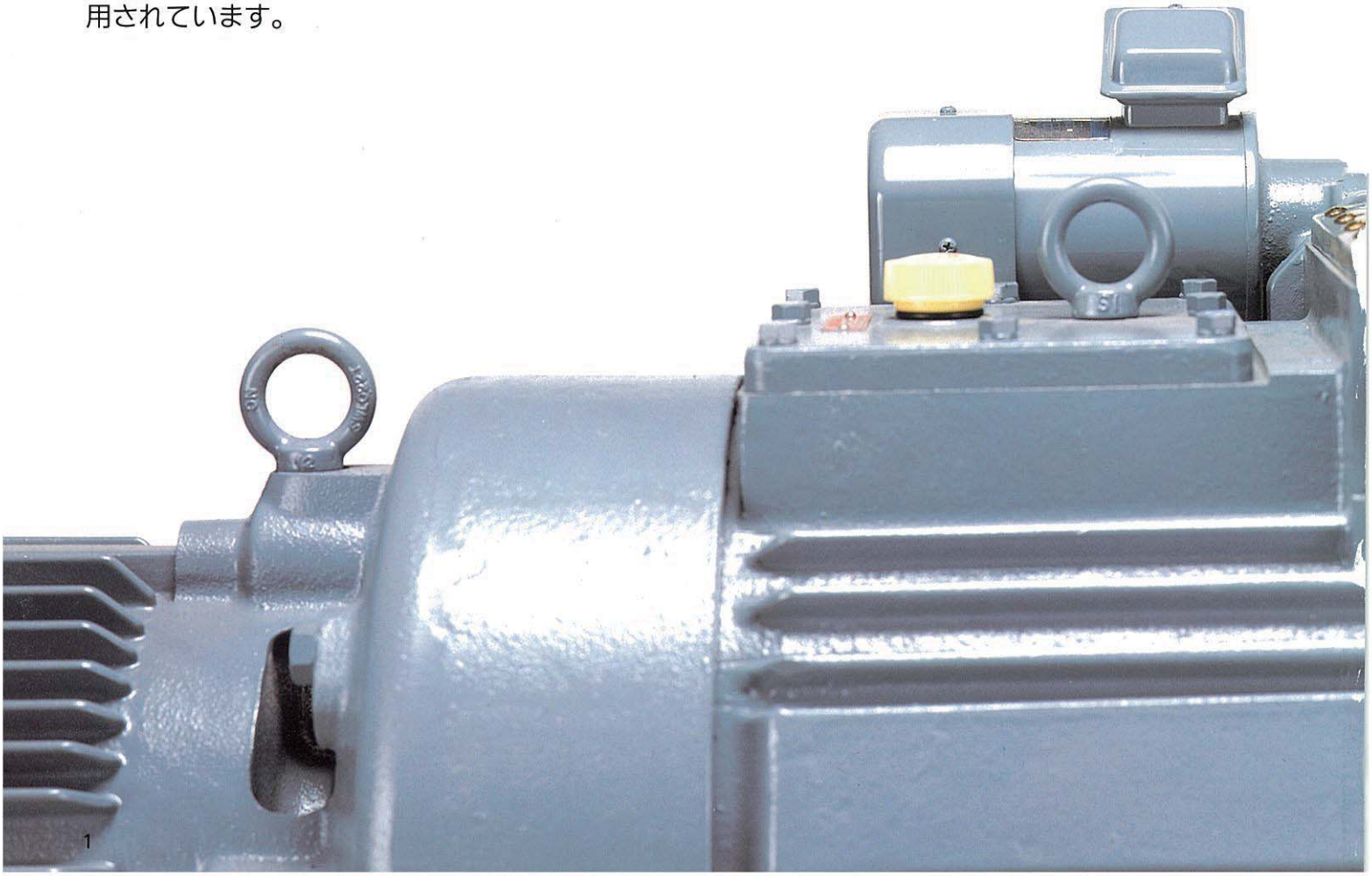

ISO9001
認証取得！

弊社名古屋工場では国際品質保証規格ISO9001の認証を取得いたしました。国際レベルの品質保証体制の証しとしてお客様のご期待に沿えるものと確信しております。

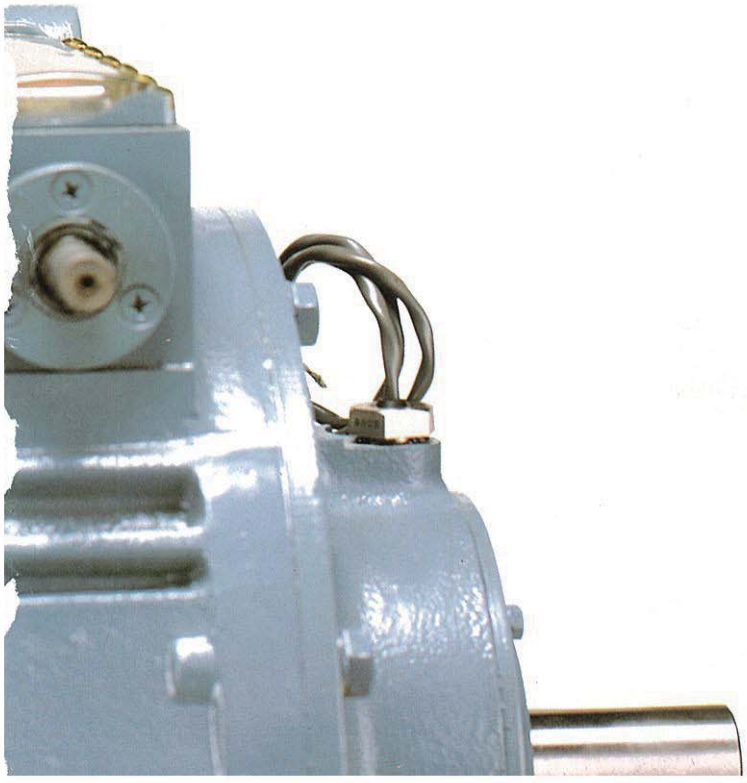

目　次

1. 特長

B **負荷容量が大きい** → I ~III

多くの薄い摩擦円板による独特の摩擦伝動機構により、多くの圧接点を有しているため、接触部の面圧が低く負荷容量に余裕があります。

E **過負荷に強い** → II

接触部は流体摩擦に近い状態で動力を伝達しているので、ある程度過負荷が加えられても、油膜が切れて金属接触の状態になるおそれがありません。

I **長　寿　命** → II

摩擦円板には耐摩耗性に富む疲労強度の高い特殊合金鋼を使用していることと、接触面間には油膜がつねに保持される機構であることによって摩擦円板の摩耗が非常に少なく耐久性は抜群です。

E **高　効　率** → IV

摩擦接触部の圧接力・形状等の最適設計により、高効率の運転を行なうことができます。

R **小型・軽量** → I

摩擦伝動部は薄い摩擦円板群で構成されているため、大負荷容量にもかかわらず全体の形状は小形軽量です。特にE形バイエルは、小形専用機種でコンパクトになっています。
　また、0.1kW～11kWについては世界最小の産業用交流電動機"Fシリーズ"の開発により更にコンパクトになりました。

バイエル無段変速機横形

バイエル無段変速機立形

世界初のグリース潤滑

小さくて頑丈なE形

I　非常に多くの圧接点を有する

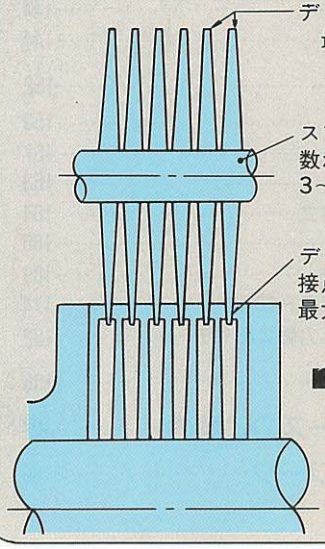

■多くの圧接点で余裕を持って動力を伝達。

＋

II　接触部の曲率半径が大きい

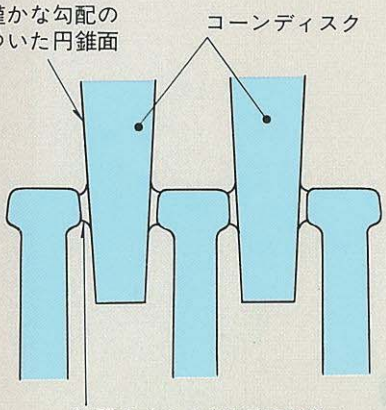

＝

III　非常に低い面圧を実現

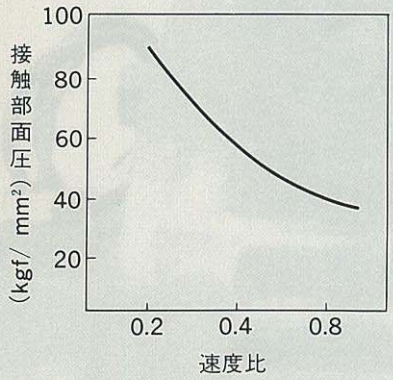

面圧が低いため
- ○長寿命
- ○負荷容量が大きい
- ○過負荷に強い

VARIATOR

速度の安定性
負荷変動による速度変化が少なく長時間の運転にも安定した回転を伝えます。
I

振動が少ない
回転部分は慣性モーメントが小さく、またバランスが完全にとれた設計となっているので殆ど振動はありません。
P. 7～8

同　心
入力軸・出力軸が同一心上に配置されていますから取扱い上便利です。
P.8

豊富な機種
いかなるご要望にもお応えできるよう、広範囲にわたる標準機種と応用機種をそろえています。
P.9～16

大　容　量
現在製作している最大容量は150kWで、これは世界最大級の機械式無段変速機です。
P. 11, 12

低出力回転数での変速
サイクロ減速機と組み合わせた「バイエル・サイクロ可変減速機」では低速度域においても広範囲の変速が可能です。
P. 23, 38, 84, 132

容易な変速操作
ハンドルにより変速操作は容易で、運転中負荷をかけたまま急速かつ、確実に変速できます。
P. 5

高度な制御にも余裕を持って対応
オールデジタル式の新形スピードセッターSP-20D、各種遠隔操作装置と組み合わせることにより、より高度なアプリケーションが可能です。
P. 154

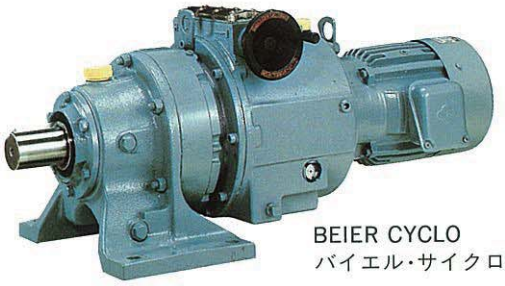

50年の歴史と400万台の実績を誇るサイクロ減速機をコンパクトに直結

BEIER CYCLO
バイエル・サイクロ可変減速機

スピードセッター
SP-20D形

Ⅳ　自動調圧カム機構

常に最適な圧接力をディスクに与える。

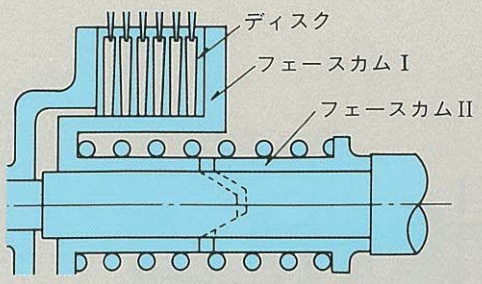

カム機構は、負荷の大きさに合わせてディスクの圧接力を調節します。

Ⅴ　豊富な機種、応用製品

最適な一台が必ず見つかります。

無段変速機本体

■小形専用　=E形
- 0.1～0.75kW　変速比に6
- メンテナンスフリー
  取付方向自由

■定トルクと定出力の中間特性　=A形
- 0.2-150kW　変速比に4
- 横形、立形

■定出力形　=B形
- 0.2-110kW　変速比に4
- 横形、立形

■広変速範囲形=D形
- 0.4-7.5kW　変速比に10
- 横形、立形

減速機構部

■基本形
減速機構
無し

■歯車減速
機構付
減速比　2～5

■サイクロ減速機
直結形
減速比
6～1003～

各種仕様

■標準仕様
■屋外形
■安全増防爆形
■耐圧防爆形
■リモートコントロール装置付
■スピードセッター付
■速度検出器内蔵形
■NEMA規格準拠
■CSA規格準拠
■特殊電圧
■特殊絶縁
■熱帯処理
■防食1種、2種
■その他

2. 機構

バイエル無段変速機は、多くの薄い摩擦円板により巧みに考案された摩擦

動力の伝達経路

■図１の入力軸①に入力された動力は歯車②③④を介して多数のスプライン軸⑤(3～8本)に伝達され、さらに多数のコーンディスク⑥(最大で一台当たり88枚)に均等に配分されます。

■コーンディスク⑥は中央に配置されたフランジディスク⑩の間に交互にはさまれており、バネ⑦とフェースカム⑨により常に最適な圧接力で押しつけられています。

■動力はコーンデイスク⑥から油膜を介してフランジディスク⑩に伝達され、フェースカム⑨を経て出力軸⑧に伝わります。

＊一枚のコーンディスクはフランジディスクとの間にそれぞれ２ヵ所の接触面を有しています。

■自動調圧方式：フェースカム⑨は常に負荷に応じた推力を発生してディスクに適切な圧接力が作用する様に工夫されています。

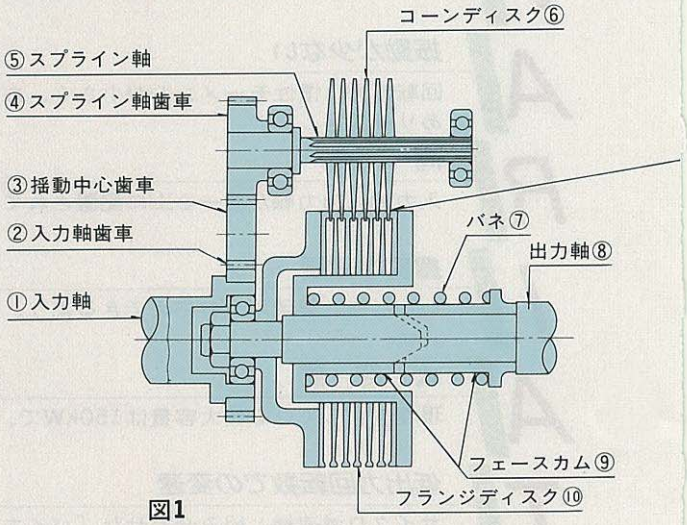

図1

変速方式

■変速操作はコーンディスク群⑥をフランジディスク群⑩に出入りさせることにより行いますが、それらが同時に、正確に作動し、常に安定した回転を保つ事を目的に、リンク機構を応用した図2のような変速操作輪機構を採用しています。

■フランジディスクの接触点がコーンディスクの中心に近いほど出力軸は低速となります。(図3低速時)

■フランジディスクの接触点がコーンディスクの外周に近いほど出力軸は高速となります。(図4高速時)

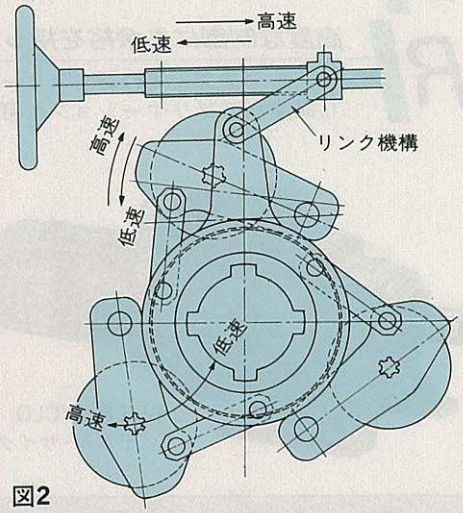

図2

広変速範囲形(D形)の場合

■入力側と出力側にコーンディスク⑥とフランジディスク⑩とからなる摩擦伝動機構をもっています。(機種により構造は多少異なります)

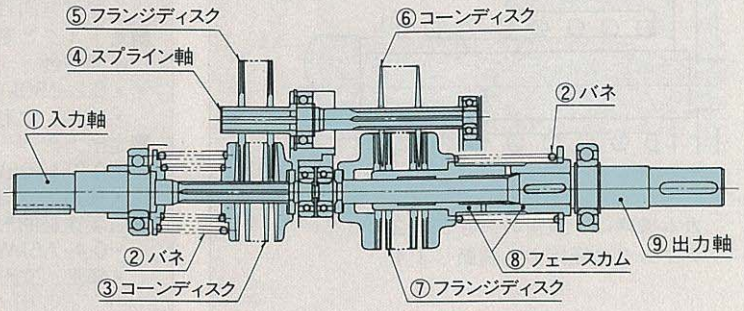

図5

伝動機構をもちいた機械式無段変速機です。

Beier Variator®

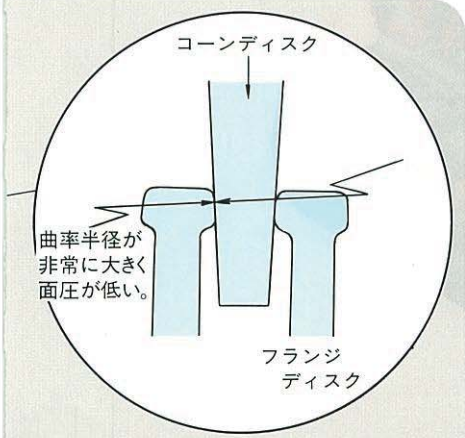

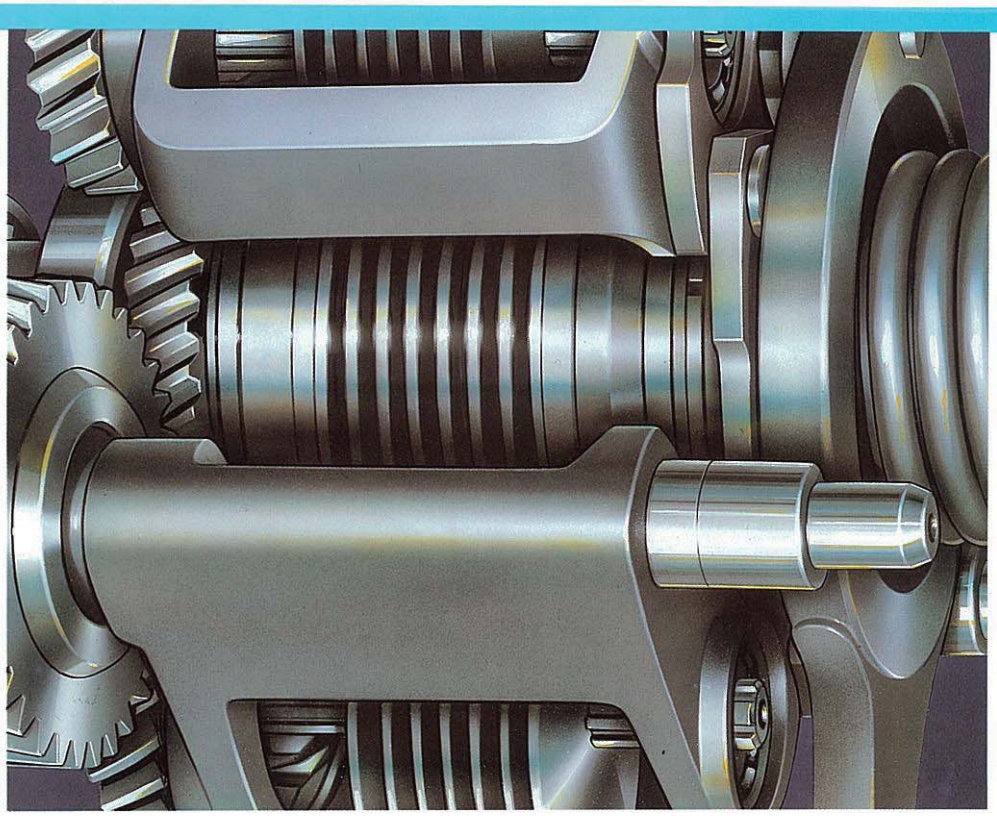

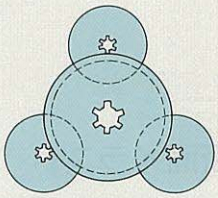

図3　低速時

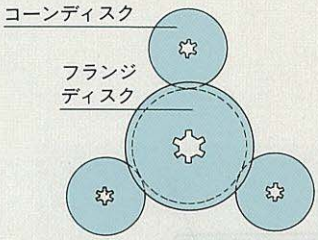

図4　高速時

■基準形

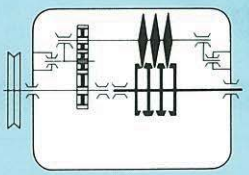

■A形、B形バイエル無段変速機(基準形)

A形、B形バイエル無段変速機は薄い摩擦円板による摩擦伝動機構をもつすぐれた変速機です。
A形は定トルク特性と定出力特性の中間特性を持っています。
B形は、定出力特性を持っています。

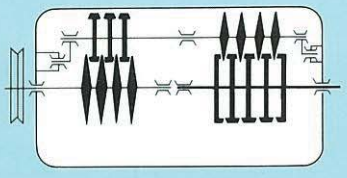

■D形バイエル無段変速機(基準形)

D形バイエル無段変速機は摩擦伝動機構を2段に組み合わせて、運転中連続的に広範囲(変速比は1：10)に変速できるようにしたものです。

■減速機構付

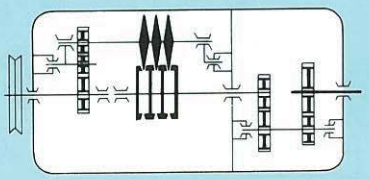

■歯車減速機構付バイエル無段変速機

歯車減速機構付バイエル無段変速機は、基準形の出力部に歯車減速機構(減速比2～5)を直結したものです。(D形なし)

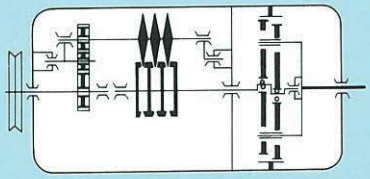

■サイクロ減速機構付バイエル無段変速機

(バイエル・サイクロ可変減速機)

サイクロ減速機構付バイエル無段変速機は基準形の出力部にサイクロ減速機を直結したもので、大きな減速比(1段形6～87·2段形121～7569)と変速が同時に得られます。

3. 構造図

●バイエル無段変速機カット断面イラスト

■A・B形バイエル無段変速機基準形

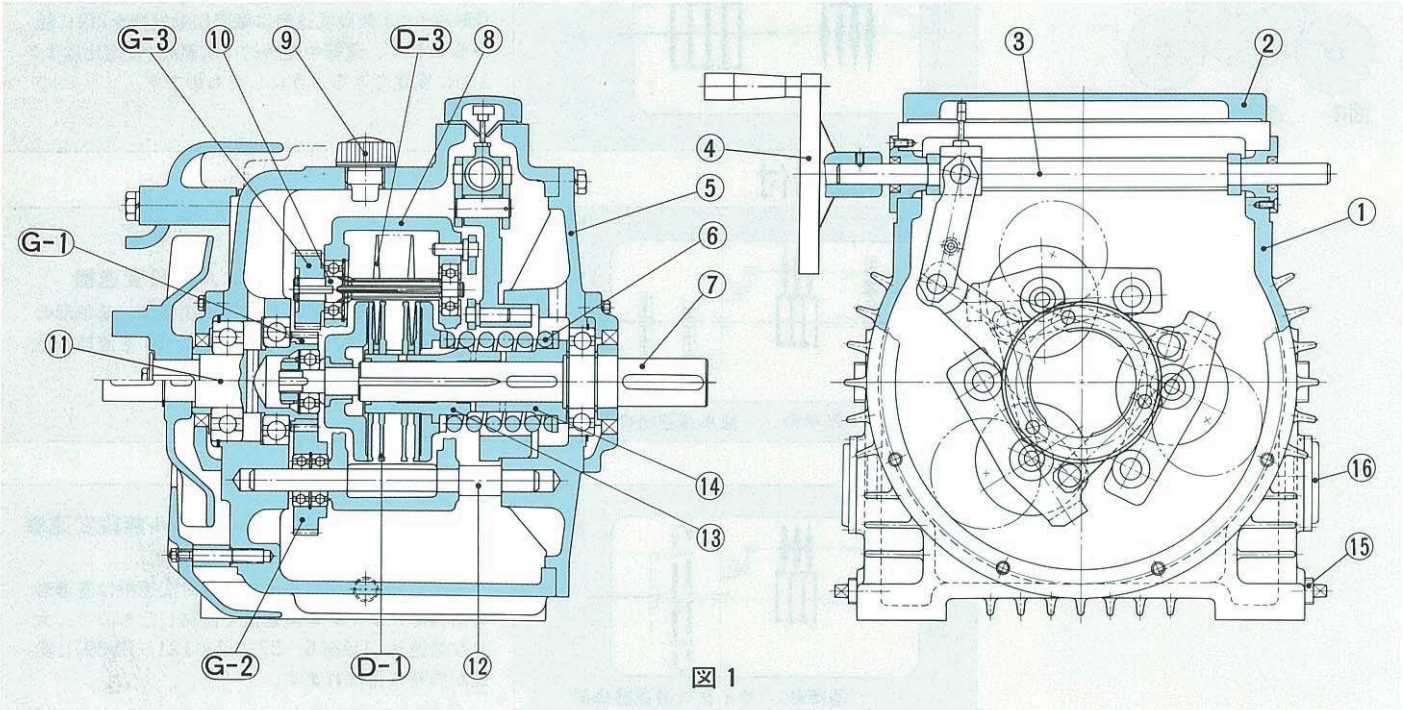

図 1

■主要部品

品番	部　品　名	品番	部　品　名	品番	部　品　名	品番	部　品　名
1	ケース	10	スプライン軸	19	ソケット	C-1	低速軸
2	指針窓	11	入力軸	20	モータ軸	C-2	外カバー
3	操作軸	12	揺動軸			C-3	偏心体
4	操作ハンドル	13	フェースカムⅠ	D-1	フランジディスクⅠ	C-4	内ピン
5	カバー	14	フェースカムⅡ	D-2	フランジディスクⅡ	C-5	外ピン
6	バネ	15	排油栓	D-3	コーンディスク	C-6	枠
7	出力軸(図2では高速軸)	16	オイルゲージ	G-1	入力軸歯車	C-7	曲線板
8	アーム	17	コーン軸	G-2	揺動中心歯車		
9	給油栓	18	ホルダー	G-3	スプライン軸歯車		

■バイエル・サイクロ可変減速機

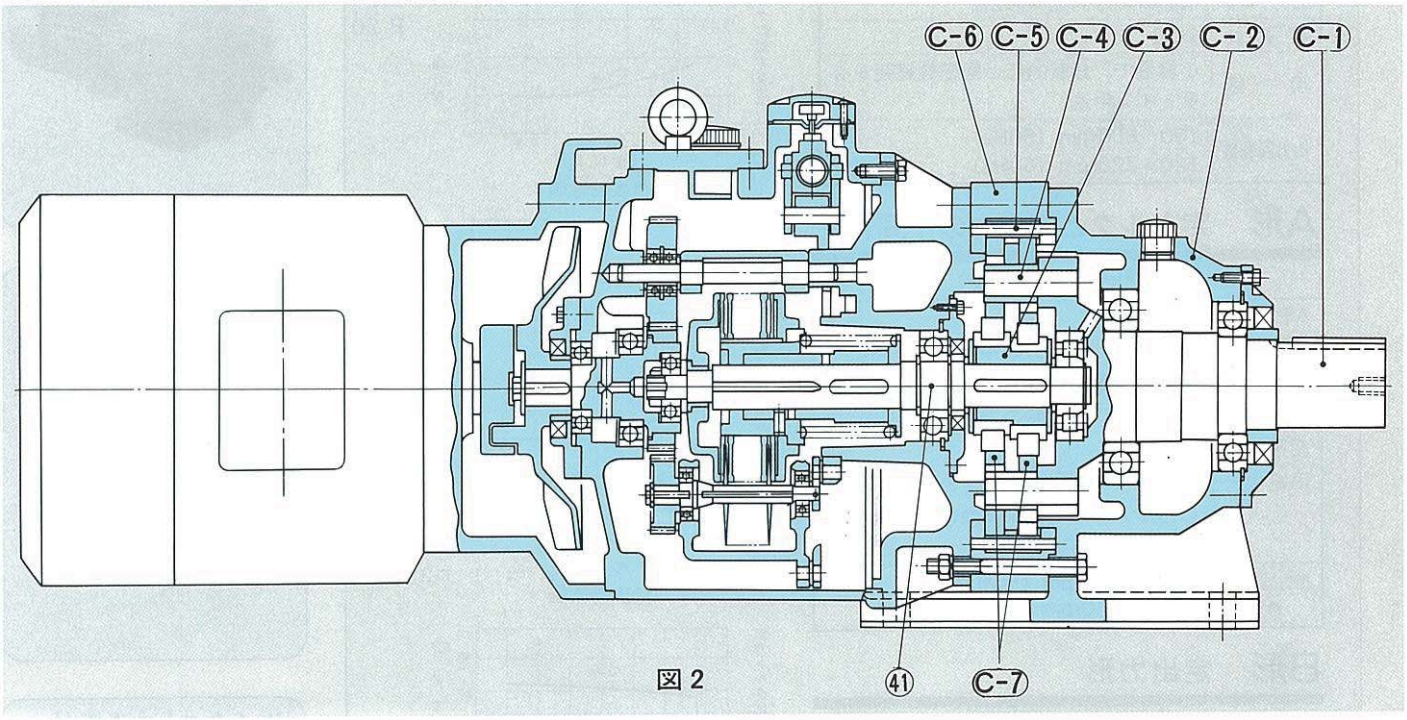

図2

■E形バイエル無段変速機

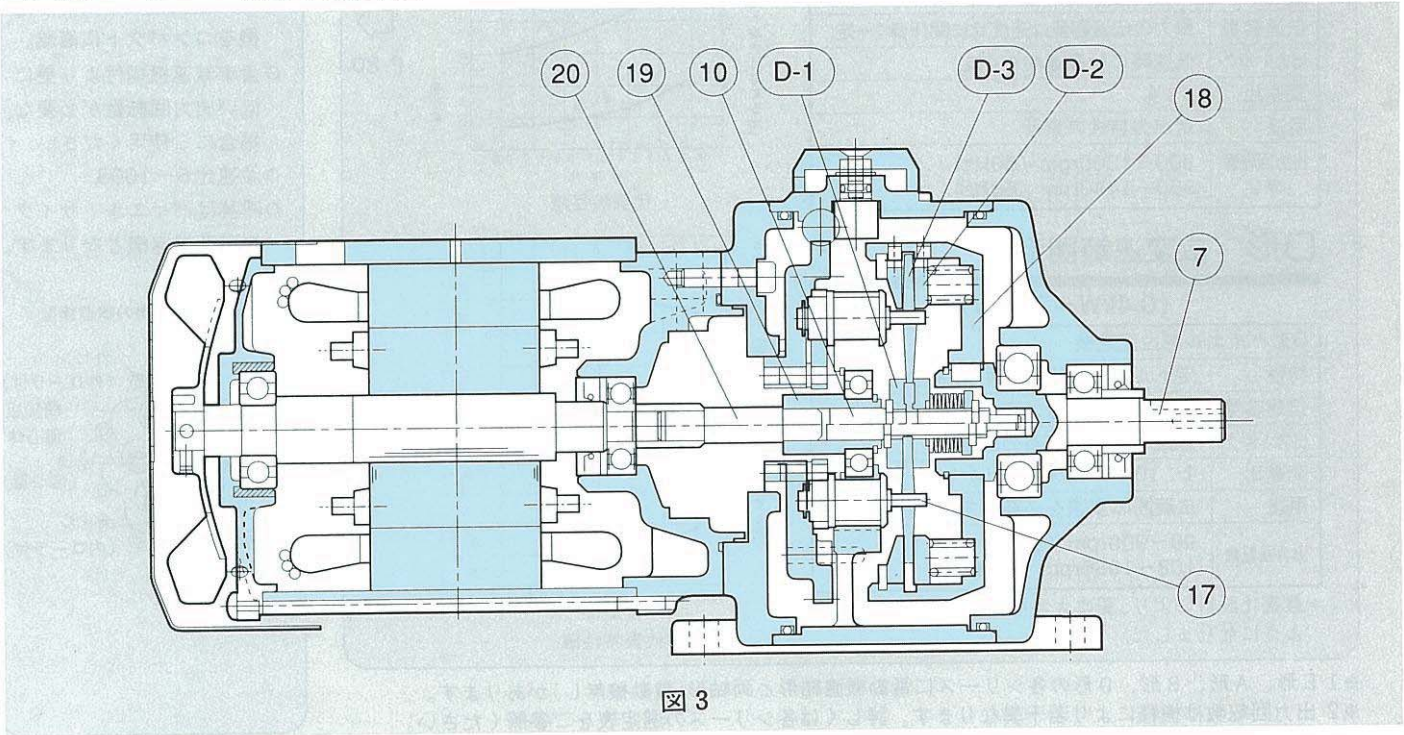

図3

4. シリーズ一覧

バイエル無段変速機基本機種

E形　小形専用

(0.1～0.75kW)

E形バイエル無段変速機	
特　　性	定トルクと定出力の中間特性
伝達容量	動力と伝達容量は速度比により変化
出力トルク	低速時には高速時の2倍
変 速 比	1：6
用　　途	小容量で、比較的低い回転数範囲を必要とする用途
出力回転数	100～600rpm（50Hz） 120～720rpm（60Hz）

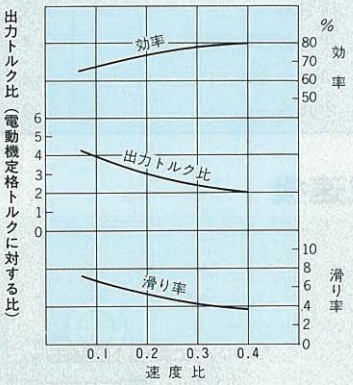

代表特性値

P.20

A形　定トルクと定出力の中間特性

(0.2kW～150kW)

A形バイエル無段変速機	
特性	定トルクと定出力の中間特性
伝達容量	動力の伝達容量は速度比により変化
出力トルク	低速時には高速時の2倍
変速比	1：4
用途	負荷トルクが一定の用途あるいは右図に示すA形のトルク特性に類似した負荷トルクの用途
出力回転数 ※2	300～1200rpm（50Hz） 360～1440rpm（60Hz）

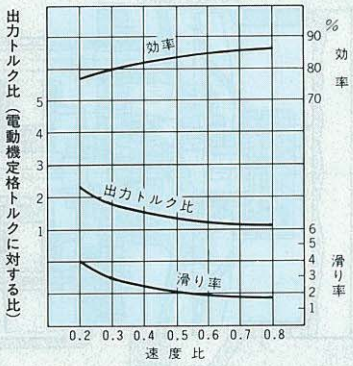

代表特性値

P.34

B形　定出力形

(0.2kW～110kW)

B形バイエル無段変速機	
特性	定出力特性
伝達容量	動力の伝達容量は速度比に関係無く一定
出力トルク	低速時には高速時の4倍
変速比	1：4
用途	定出力特性の負荷
出力回転数 ※2	300～1200rpm（50Hz） 360～1440rpm（60Hz）

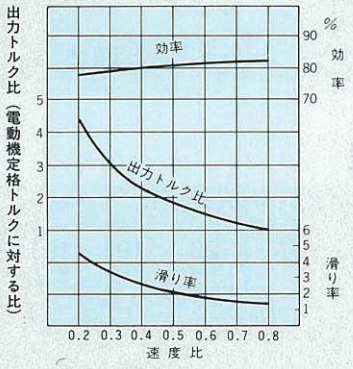

代表特性値

P.80

D形　広変速範囲形

(0.4kW～7.5kW)

D形バイエル無段変速機	
特性	定トルクと定出力の中間特性
伝達容量	動力の伝達容量は速度比により変化
出力トルク	低速時には高速時の3倍
変速比	1：10
用途	広範囲の変速を必要とする用途
出力回転数	90～900rpm（50Hz） 108～1080rpm（60Hz）

＊最適化設計により、更に大きなトルクを伝達できるようになりました。

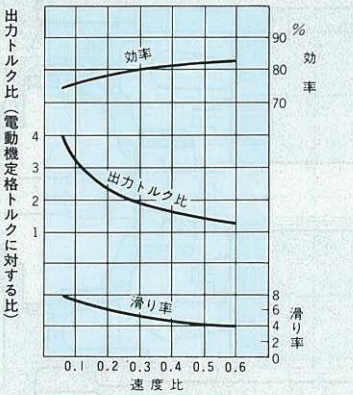

代表特性値

P.128

減速機構

基準形(減速機構無し)

歯車減速機構付

- ○基準形よりも低い出力回転数が必要な場合にご使用ください。
- ○浸炭研磨ギヤによる静粛な運転
- ○減速比2～5
- ○D形、E形との組合せはありません。

サイクロ®減速機付

- ○歴史と実績に裏付けされた、信頼のサイクロ減速機をコンパクトに直結。
- ○歯車減速機構付より更に低い出力回転数が必要な場合にご使用ください。
- ○減速比6～1003～
- ○呼称はバイエル・サイクロ可変減速機となります。

サイクロ減速機の構造模型

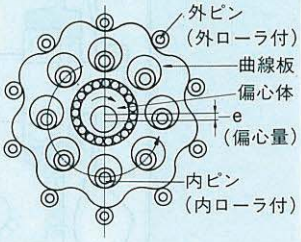

※1 E形、A形、B形、D形の各シリーズに電動機直結形と両軸形(電動機無し)があります。
※2 出力回転数は機種により若干異なります。詳しくは各シリーズの選定表をご参照ください。

変速操作

手動変速

□ハンドル操作式

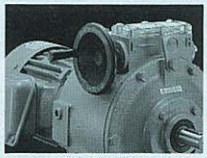

⇨P. 153

□変速指示装置付

直結形　横方向から速度を
(CID)　確認

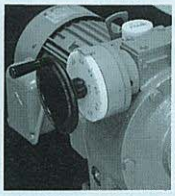

⇨P. 153

L形　チェーンを介して変速

⇨P. 153

F形　フレキシブルシャフト等を介して変速

⇨P. 153

(E形には変速指示操置はつきません)

自動変速

□電気式遠隔操作(RC)

ウオームギヤ方式

⇨P. 154

サイクロ減速機方式

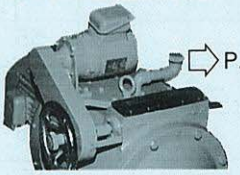

⇨P. 154

□油圧・空気圧式
遠隔操作(HC)

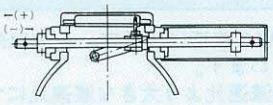

⇨P. 156

速度検出・表示

速度検出方式

□非接触で悪環境に強い電磁式センサを全シリーズに採用。⇨P. 157

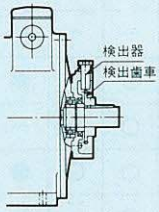

バイエル®
無段変速機用

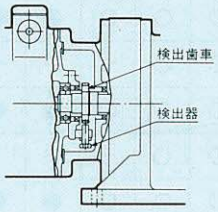

バイエル・サイクロ
可変減速機用

速度表示方式 ⇨P.163

□指針窓

屋内形用

屋外形用

E形用

□ディジタル回転計
換算機能付

□アナログ回転計

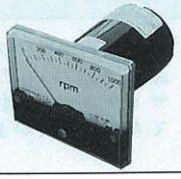

各種仕様

バイエル無段変速機部

□屋外仕様

- 空気抜栓が屋外用に変更されます。
- 7.5kW以下（B形のみ5.5kW以下）の機種は指針窓が屋外用に、それ以外は変速指示装置式になります。

□リミットスイッチ付

①電気式遠隔操作装置(RC)付
②スピードセッター付
③速度検出をバイエル出力軸以外の所から行なう。

以上①②③の条件下で、パイロットモーターの空転を防止するための装置です。

⇨P. 164

電動機部

□標準仕様
□屋外形
□特殊電圧
□安全増防爆形
□耐圧防爆形
□防塵形
□耐湿処理
□熱帯処理
□高温用
□船用
□両出軸
□CSA規格検定合格品
□NEMA規格準拠品
□防食形
□特種絶縁
□その他

(機種により製作可能な範囲が若干異なりますので、詳しくはご照会ください)

制御機器

□スピードセッター

バイエル無段変速機の用途を無限に広げるための自動制御装置です。

⇨P. 165

○マイコン制御
C-MOSCPU採用
正確で高機能

○ディジタル表示
○ディジタル設定
○4-20mA入力
○4-20mA出力
全て標準！

□プログラム制御盤

□比率制御盤

□同調制御盤

□外部取付ディジタルスイッチ

□2点押ボタンスイッチ

5. 標準機種一覧表

■A形 横形バイエル標準機種一覧表

モータ容量〔kW〕			0.2	0.4	0.75	1.5	2.2	3.7	5.5	7.5	11	15	22	30	37	55	75	110	150	掲載頁
A形	基準形	モータ直結形	☆	☆	☆	☆	☆	☆	☆	○	○	○	●	●	●	●	●	—	—	39
		両軸形	○	○	○	○	○	○	○	○	○	○	○	○	○	○	○	○	○	39
	歯車減速機構付	減速比 2	○	○	○	○	○	○	○	○	○	○	●	●	●	●	●	—	—	40
		3	○	○	○	○	○	○	○	○	○	○	●	●	●	●	●	—	—	40
		4	○	○	○	○	○	○	○	○	○	○	●	●	●	●	●	—	—	41
		5	○	○	○	○	○	○	○	○	—	—	—	—	●	●	●	—	—	41
	サイクロ減速機付（一段形）	減速比 6	○	○	○	○	○	—	—	—	—	—	—	—	—	—	—	—	—	44
		8	○	○	○	○	○	○	○	—	—	—	—	—	—	—	—	—	—	44
		11	○	○	○	○	○	○	○	○	○	○	●	●	●	●	—	—	—	45
		13	○	○	○	○	○	○	○	○	○	—	—	—	—	—	—	—	—	45
		15	○	○	○	○	○	○	○	○	○	○	●	●	●	●	—	—	—	46
		17	○	○	○	○	○	○	○	○	○	—	—	—	—	—	—	—	—	46
		21	○	○	○	○	○	○	○	○	○	○	●	●	●	●	—	—	—	47
		25	○	○	○	○	○	○	○	○	○	—	—	—	—	—	—	—	—	47
		29	○	○	○	○	○	○	○	○	○	○	●	●	●	●	—	—	—	48
		35	○	○	○	○	○	○	○	○	○	—	—	—	—	—	—	—	—	48
		43	○	○	○	○	○	○	○	○	○	○	●	●	●	●	●	—	—	49
		51	○	○	○	○	○	○	○	○	○	—	—	—	—	—	—	—	—	49
		59	○	○	○	○	○	○	○	○	○	○	●	●	●	●	●	—	—	50
		71	○	○	○	○	○	○	○	○	○	—	—	—	—	—	—	—	—	50
		87	○	○	○	○	○	○	○	○	○	○	●	●	●	●	—	—	—	51
	サイクロ減速機付（二段形）	減速比 104	○	○	○	○	○	—	—	—	—	—	—	—	—	—	—	—	—	52
		121	○	○	○	○	○	○	○	○	—	—	—	—	—	—	—	—	—	52
		143	○	○	○	○	○	—	—	—	—	—	—	—	—	—	—	—	—	52
		165	○	○	○	○	○	○	○	○	—	—	—	—	—	—	—	—	—	52
		195	○	○	○	○	○	○	○	○	—	—	—	—	—	—	—	—	—	53
		231	○	○	○	○	○	○	○	○	—	—	—	—	—	—	—	—	—	53
		273	○	○	○	○	○	○	○	○	—	—	—	—	—	—	—	—	—	54
		319	○	○	○	○	○	○	○	○	○	—	—	—	—	—	—	—	—	54
		377	○	○	○	○	○	○	○	○	○	—	—	—	—	—	—	—	—	55
		473	○	○	○	○	○	○	○	○	○	—	—	—	—	—	—	—	—	55
		559	○	○	○	○	○	○	○	○	○	—	—	—	—	—	—	—	—	56
		649	○	○	○	○	○	○	○	○	○	—	—	—	—	—	—	—	—	56
		731	○	○	○	○	○	○	○	○	○	—	—	—	—	—	—	—	—	57
		841	○	○	○	○	○	○	○	○	○	—	—	—	—	—	—	—	—	57
		1003	○	○	○	○	○	○	○	○	○	—	—	—	—	—	—	—	—	58

○印：電動機、サイクロ減速機付は直結形。
●印：電動機、サイクロ減速機付は共通台板付。
☆印：標準仕様（P.35）のものは即納品があります。

注 1. 歯車減速機構付の37kW～75kWの機種について、上表以外に減速比6、7のものも製作しています。
2. サイクロ減速機付は、上表の減速比より大きな減速比についても製作しています。

■A形 立形バイエル標準機種一覧表

モータ容量〔kW〕			0.4	0.75	1.5	2.2	3.7	5.5	7.5	11	15	22	30	37	55	75	110	150	掲載頁
A形	基準形	モータ直結形	○	○	○	○	○	○	○	○	○	○	○	○	○	○	○	○	39
	歯車減速機構付	減速比 2	○	○	○	○	○	○	○	○	○	○	○	—	—	—	—	—	42
		3	○	○	○	○	○	○	○	○	○	○	○	—	—	—	—	—	42
		4	○	○	○	○	○	○	○	○	○	○	○	○	○	○	—	—	43
		5	○	○	○	○	○	○	○	○	○	○	○	○	○	○	—	—	43
	サイクロ減速機付（一段形）	減速比 6	○	○	○	○	—	—	—	—	—	—	—	—	—	—	—	—	44
		8	○	○	○	○	○	○	—	—	—	—	—	—	—	—	—	—	44
		11	○	○	○	○	○	○	○	○	○	○	○	○	○	—	—	—	45
		13	○	○	○	○	○	○	○	○	—	—	—	—	—	—	—	—	45
		15	○	○	○	○	○	○	○	○	○	○	○	○	○	—	—	—	46
		17	○	○	○	○	○	○	○	○	—	—	—	—	—	—	—	—	46
		21	○	○	○	○	○	○	○	○	○	○	○	○	○	—	—	—	47
		25	○	○	○	○	○	○	○	○	—	—	—	—	—	—	—	—	47
		29	○	○	○	○	○	○	○	○	○	○	○	○	○	—	—	—	48
		35	○	○	○	○	○	○	○	○	—	—	—	—	—	—	—	—	48
		43	○	○	○	○	○	○	○	○	○	○	○	○	○	○	—	—	49
		51	○	○	○	○	○	○	○	○	—	—	—	—	—	—	—	—	49
		59	○	○	○	○	○	○	○	○	○	○	○	○	○	○	—	—	50
		71	○	○	○	○	○	○	○	○	—	—	—	—	—	—	—	—	50
		87	○	○	○	○	○	○	○	○	○	○	○	○	○	—	—	—	51
	サイクロ減速機付（二段形）	減速比 104	○	○	○	○	—	—	—	—	—	—	—	—	—	—	—	—	52
		121	○	○	○	○	○	○	○	—	—	—	—	—	—	—	—	—	52
		143	○	○	○	○	—	—	—	—	—	—	—	—	—	—	—	—	52
		165	○	○	○	○	○	○	○	—	—	—	—	—	—	—	—	—	52
		195	○	○	○	○	○	○	○	—	—	—	—	—	—	—	—	—	53
		231	○	○	○	○	○	○	○	—	—	—	—	—	—	—	—	—	53
		273	○	○	○	○	○	○	○	—	—	—	—	—	—	—	—	—	54
		319	○	○	○	○	○	○	○	○	—	—	—	—	—	—	—	—	54
		377	○	○	○	○	○	○	○	○	—	—	—	—	—	—	—	—	55
		473	○	○	○	○	○	○	○	○	—	—	—	—	—	—	—	—	55
		559	○	○	○	○	○	○	○	○	—	—	—	—	—	—	—	—	56
		649	○	○	○	○	○	○	○	○	—	—	—	—	—	—	—	—	56
		731	○	○	○	○	○	○	○	○	—	—	—	—	—	—	—	—	57
		841	○	○	○	○	○	○	○	○	—	—	—	—	—	—	—	—	57
		1003	○	○	○	○	○	○	○	○	—	—	—	—	—	—	—	—	58

○印：電動機、サイクロ減速機付は直結形。

注 1. 歯車減速機構付の11～75kWの機種については、上表以外に下記減速比のものも製作しています。
11kW～30kW　減速比 6、7、8
37kW、55kW　減速比 6、7、8、10
75kW　減速比 6、7、8
2. サイクロ減速機付は、上表の減速比より大きな減速比についても製作しています。

■B形 横形バイエル標準機種一覧表

モータ容量〔kW〕			0.2	0.4	0.75	1.5	2.2	3.7	5.5	7.5	11	15	22	37	55	75	110	掲載頁
B形	基準形	モータ直結形	☆	☆	☆	☆	☆	☆	○	○	○	●	●	●	●	●	—	85
		両軸形	○	○	○	○	○	○	○	○	○	○	○	○	○	○	○	85
	歯車減速機構付	減速比 2	○	○	○	○	○	○	○	○	○	●	●	●	●	—	—	86
		3	○	○	○	○	○	○	○	○	○	●	●	●	●	—	—	86
		4	○	○	○	○	○	○	○	○	○	●	●	●	●	—	—	87
		5	○	○	○	○	○	○	○	—	—	—	—	●	●	—	—	87
	サイクロ減速機付（一段形）	減速比 6	○	○	○	○	—	—	—	—	—	—	—	—	—	—	—	90
		8	○	○	○	○	○	○	—	—	—	—	—	—	—	—	—	90
		11	○	○	○	○	○	○	○	○	○	●	●	●	—	—	—	91
		13	○	○	○	○	○	○	○	○	—	—	—	—	—	—	—	91
		15	○	○	○	○	○	○	○	○	○	●	●	●	—	—	—	92
		17	○	○	○	○	○	○	○	○	—	—	—	—	—	—	—	92
		21	○	○	○	○	○	○	○	○	○	●	●	●	—	—	—	93
		25	○	○	○	○	○	○	○	○	—	—	—	—	—	—	—	93
		29	○	○	○	○	○	○	○	○	○	●	●	●	—	—	—	94
		35	○	○	○	○	○	○	○	○	—	—	—	—	—	—	—	94
		43	○	○	○	○	○	○	○	○	○	●	●	●	●	—	—	95
		51	○	○	○	○	○	○	○	○	—	—	—	—	—	—	—	95
		59	○	○	○	○	○	○	○	○	○	●	●	●	●	—	—	96
		71	○	○	○	○	○	○	○	○	—	—	—	—	—	—	—	96
		87	○	○	○	○	○	○	○	○	○	●	●	●	—	—	—	97
	サイクロ減速機付（二段形）	減速比 104	○	○	○	○	—	—	—	—	—	—	—	—	—	—	—	98
		121	○	○	○	○	○	○	○	○	—	—	—	—	—	—	—	98
		143	○	○	○	○	—	—	—	—	—	—	—	—	—	—	—	99
		165	○	○	○	○	○	○	○	○	—	—	—	—	—	—	—	99
		195	○	○	○	○	○	○	○	○	—	—	—	—	—	—	—	100
		231	○	○	○	○	○	○	○	○	—	—	—	—	—	—	—	100
		273	○	○	○	○	○	○	○	○	—	—	—	—	—	—	—	101
		319	○	○	○	○	○	○	○	○	—	—	—	—	—	—	—	101
		377	○	○	○	○	○	○	○	○	—	—	—	—	—	—	—	102
		473	○	○	○	○	○	○	○	○	—	—	—	—	—	—	—	102
		559	○	○	○	○	○	○	○	○	—	—	—	—	—	—	—	103
		649	○	○	○	○	○	○	○	○	—	—	—	—	—	—	—	103
		731	○	○	○	○	○	○	○	○	—	—	—	—	—	—	—	104
		841	○	○	○	○	○	○	○	○	—	—	—	—	—	—	—	104
		1003	○	○	○	○	○	○	○	○	—	—	—	—	—	—	—	105

○印：電動機、サイクロ減速機付は直結形。
●印：電動機、サイクロ減速機付は共通台板付。
☆印：標準仕様(P.81)のものは即納品があります。

注 1. 歯車減速機構付の37、55kWの機種については、上表以外に減速比6、7のものも製作しています。
2. サイクロ減速機付は、上表の減速比より大きな減速比についても製作しています。

■B形 立形バイエル標準機種一覧表

モータ容量〔kW〕			0.4	0.75	1.5	2.2	3.7	5.5	7.5	11	15	22	37	55	75	110	掲載頁
B形	基準形	モータ直結形	○	○	○	○	○	○	○	○	○	○	○	○	○	○	85
	歯車減速機構付	減速比 2	○	○	○	○	○	○	○	○	○	○	—	—	—	—	88
		3	○	○	○	○	○	○	○	○	○	○	○	○	—	—	88
		4	○	○	○	○	○	○	○	○	○	○	○	○	—	—	89
		5	○	○	○	○	○	○	○	○	○	○	○	○	—	—	89
	サイクロ減速機付（一段形）	減速比 6	○	○	○	—	—	—	—	—	—	—	—	—	—	—	90
		8	○	○	○	○	○	—	—	—	—	—	—	—	—	—	90
		11	○	○	○	○	○	○	○	○	○	○	○	—	—	—	91
		13	○	○	○	○	○	○	○	—	—	—	—	—	—	—	91
		15	○	○	○	○	○	○	○	○	○	○	○	—	—	—	92
		17	○	○	○	○	○	○	○	—	—	—	—	—	—	—	92
		21	○	○	○	○	○	○	○	○	○	○	○	—	—	—	93
		25	○	○	○	○	○	○	○	—	—	—	—	—	—	—	93
		29	○	○	○	○	○	○	○	○	○	○	○	—	—	—	94
		35	○	○	○	○	○	○	○	—	—	—	—	—	—	—	94
		43	○	○	○	○	○	○	○	○	○	○	○	○	—	—	95
		51	○	○	○	○	○	○	○	—	—	—	—	—	—	—	95
		59	○	○	○	○	○	○	○	○	○	○	○	○	—	—	96
		71	○	○	○	○	○	○	○	—	—	—	—	—	—	—	96
		87	○	○	○	○	○	○	○	○	○	○	○	—	—	—	97
	サイクロ減速機付（二段形）	減速比 104	○	○	○	—	—	—	—	—	—	—	—	—	—	—	98
		121	○	○	○	○	○	○	○	—	—	—	—	—	—	—	98
		143	○	○	○	—	—	—	—	—	—	—	—	—	—	—	99
		165	○	○	○	○	○	○	○	—	—	—	—	—	—	—	99
		195	○	○	○	○	○	○	○	—	—	—	—	—	—	—	100
		231	○	○	○	○	○	○	○	—	—	—	—	—	—	—	100
		273	○	○	○	○	○	○	○	—	—	—	—	—	—	—	101
		319	○	○	○	○	○	○	○	—	—	—	—	—	—	—	101
		377	○	○	○	○	○	○	○	—	—	—	—	—	—	—	102
		473	○	○	○	○	○	○	○	—	—	—	—	—	—	—	102
		559	○	○	○	○	○	○	○	—	—	—	—	—	—	—	103
		649	○	○	○	○	○	○	○	—	—	—	—	—	—	—	103
		731	○	○	○	○	○	○	○	—	—	—	—	—	—	—	104
		841	○	○	○	○	○	○	○	—	—	—	—	—	—	—	104
		1003	○	○	○	○	○	○	○	—	—	—	—	—	—	—	105

○印：電動機、サイクロ減速機付は直結形。

注 1. 歯車減速機付の7.5kW～55kWの機種については、上表以外に下記のものも製作しています。
7.5～22kW　減速比 6、7、8
37～55kW　減速比 6、7、8、10、12
2. サイクロ減速機付は、上表の減速比より大きな減速比のものも製作しています。

■D形 バイエル標準機種一覧表

モータ容量〔kW〕			0.4	0.75	1.5	2.2	3.7	5.5	7.5	掲載頁
D形	基準形	モータ直結形	☆	☆	☆	☆	☆	☆	☆	133
		両軸形	○	○	○	○	○	○	○	133
	サイクロ減速機付（一段形）	減速比 6	○	○	○	○	—	—	—	134
		8	○	○	○	○	○	○	—	134
		11	○	○	○	○	○	○	○	134
		13	○	○	○	○	○	○	○	134
		15	○	○	○	○	○	○	○	134
		17	○	○	○	○	○	○	○	134
		21	○	○	○	○	○	○	○	135
		25	○	○	○	○	○	○	○	135
		29	○	○	○	○	○	○	○	135
		35	○	○	○	○	○	○	○	135
		43	○	○	○	○	○	○	○	135
		51	○	○	○	○	○	○	○	135
		59	○	○	○	○	○	○	○	136
		71	○	○	○	○	○	○	○	136
		87	○	○	○	○	○	○	○	136
	サイクロ減速機付（二段形）	減速比 104	○	○	○	○	—	—	—	137
		121	○	○	○	○	○	○	○	137
		143	○	○	○	○	—	—	—	137
		165	○	○	○	○	○	○	○	137
		195	○	○	○	○	○	○	○	138
		231	○	○	○	○	○	○	○	138
		273	○	○	○	○	○	○	○	139
		319	○	○	○	○	○	○	○	139
		377	○	○	○	○	○	○	○	140
		473	○	○	○	○	○	○	○	140
		559	○	○	○	○	○	○	○	141
		649	○	○	○	○	○	○	○	141
		731	○	○	○	○	○	○	○	142
		841	○	○	○	○	○	○	○	142
		1003	○	○	○	○	○	○	○	143

○印：電動機、サイクロ減速機付は直結形。
☆印：標準仕様（P.129）のものは即納品があります。

■E形 バイエル標準機種一覧表

モータ容量〔kW〕		0.1	0.2	0.4	0.75	掲載頁
基本形	モータ直結型	☆	☆	☆	☆	24
	両軸形	○	○	○	○	24
サイクロ減速機付	減速比 6	☆	☆	☆	—	24
	8	☆	☆	☆	—	24
	11	☆	☆	☆	☆	24
	13	☆	☆	☆	☆	24
	15	☆	☆	☆	☆	24
	17	☆	☆	☆	☆	24
	21	☆	☆	☆	☆	25
	25	☆	☆	☆	☆	25
	29	☆	☆	☆	☆	25
	35	☆	☆	☆	☆	25
	43	☆	☆	☆	☆	25
	51	☆	☆	☆	☆	25
	59	☆	☆	☆	☆	25
	71	☆	☆	☆	☆	25
	87	☆	☆	☆	☆	25

○印：電動機、サイクロ減速機付は直結形。
☆印：標準仕様（P．21)のものは即納品があります。

6. 形式

■形式記号

1．基　　本

2．バイエル無段変速機基準形

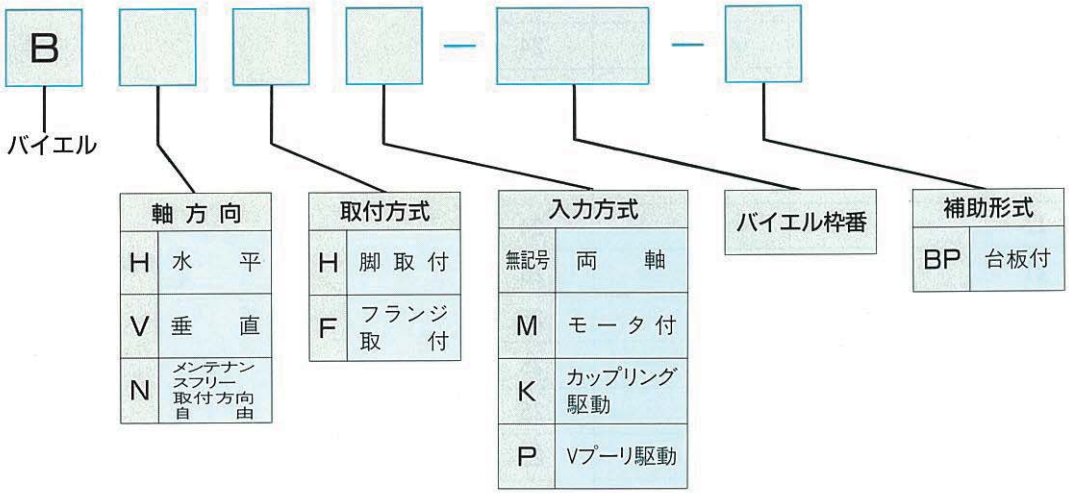

3．バイエル無段変速機歯車減速機構付

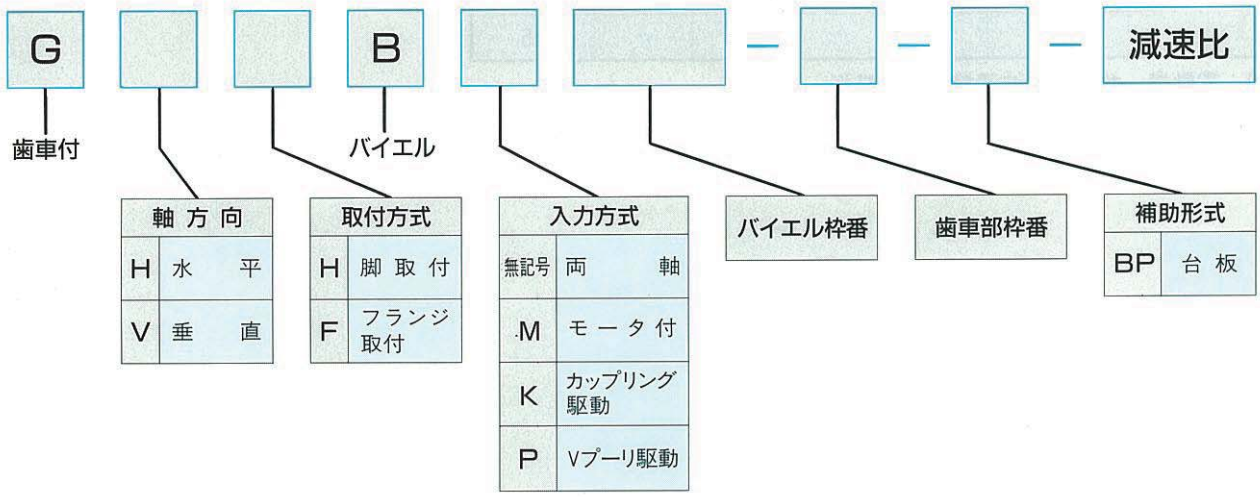

4．バイエル・サイクロ可変減速機

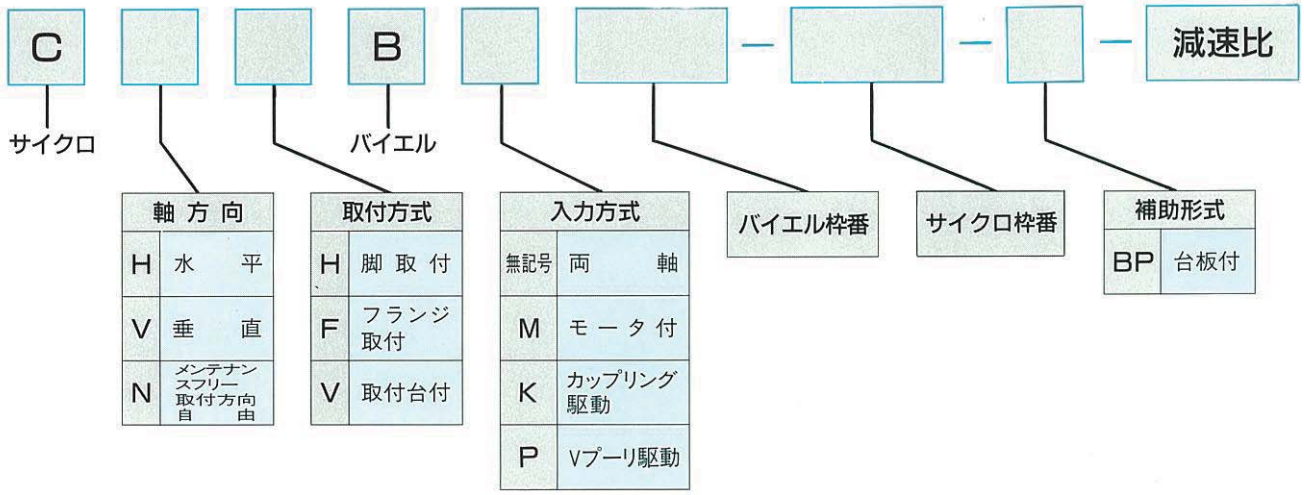

■標準機種・形式一覧表

出力軸方向	駆動部の形式	出力部の形式		
		基準形（減速機構なし）	歯車減速機構付	サイクロ減速機構付（バイエル・サイクロ可変減速機）
横形	電動機直結形	BHHM (BNHM)	GHHBM	CHHBM (CNHBM)
	両軸形	BHH (BNH)	GHHB	CHHB (CNHB)
	Vプーリ駆動形	BHHP	GHHBP	CHHBP
	カップリング駆動形	BHHK	GHHBK	CHHBK
立形	電動機直結形	BVFM (BNFM)	GVFBM	CVVBM (CNVBM)

その他応用機種　■遠隔操作装置付　■逆立形（A形5.5kW以下，B形3.7kW以下）
■撹拌機用特殊立形

7. E形バイエル無段変速機の選定

■標準仕様

■選定

- 選定手順
- 出力トルク線図
- 軸ラジアル荷重
- 出力回転数範囲
- 出力回転方向
- モータ電流値

■選定表

■寸法図

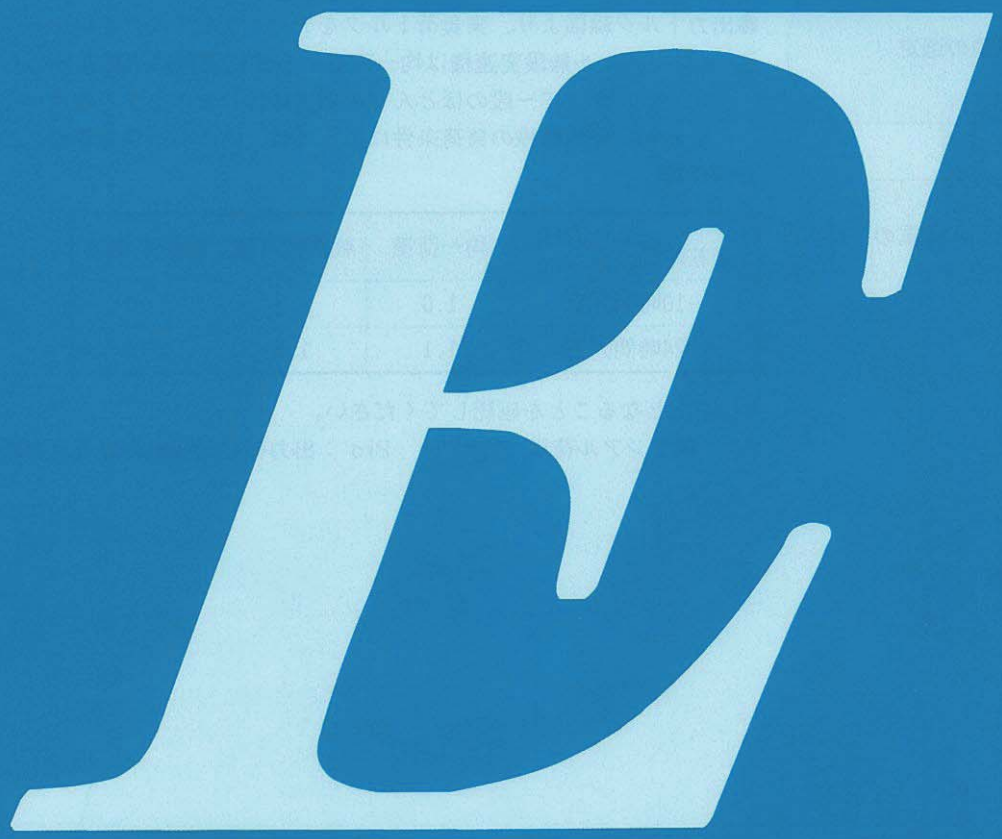

E形標準仕様

●標準機種

項　目	標　準　機　種
設置場所	屋内（塵埃の少ない水のかからない場所）
周囲温度	0℃～40℃
周囲湿度	85%以下
高　度	標高1000m以下
雰囲気	腐食性ガス・爆発性ガス・蒸気がないこと
取付方向	制限なし
変速操作	ハンドル付
潤滑方式	グリース潤滑
塗装色	マンセル2.5PB 7/4

●標準機種モータ

項　目	標　準　仕　様
容量範囲	0.1～0.75kW×4極三相誘導電動機
外被構造	0.1kW×4極＝全閉白冷形 0.2～0.75kW×4極＝全閉外扇形
電　源	200V 50/60Hz 220V 60Hz
絶　縁	0.1～0.4kW：E種 0.75kW：B種
時間定格	連続
端子箱位置	負荷側より見て左側
口出線（ラグ式）	3本
規　格	JIS準拠

E形選定

●E形バイエル無段変速機の選定手順

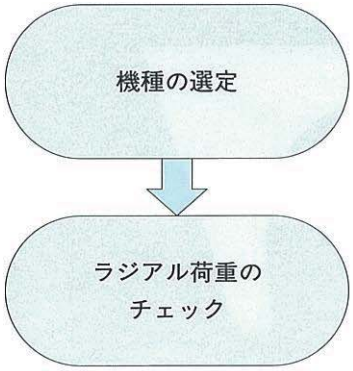

●選定表（24ページ）、寸法図より出力回転数、形式を確認してください。

●出力トルク線図より、実負荷トルクをチェックしてください。

注　E形バイエル無段変速機は均一荷重、1日10時間の運転条件のもとに設計されています。したがって一般のほとんどの用途には、そのままご使用いただいて差支えありませんが、使用機械の負荷条件によっては、次の負荷係数を見込む必要があります。

負荷係数

負荷条件／運転時間	均一荷重	軽衝撃荷重	重衝撃荷重
～10時間／日	1.0	1.3	1.6*
24時間／日	1.1	1.5	2.0*

＊衝撃のピーク値が150%をこえる場合には、ご照会ください。

Pr≦Proとなることを確認してください。

Pr　：軸ラジアル荷重〔kgf〕　　Pro　：出力軸(低速軸)許容ラジアル荷重（表1、3）〔Kgf〕

E形出力トルク線図

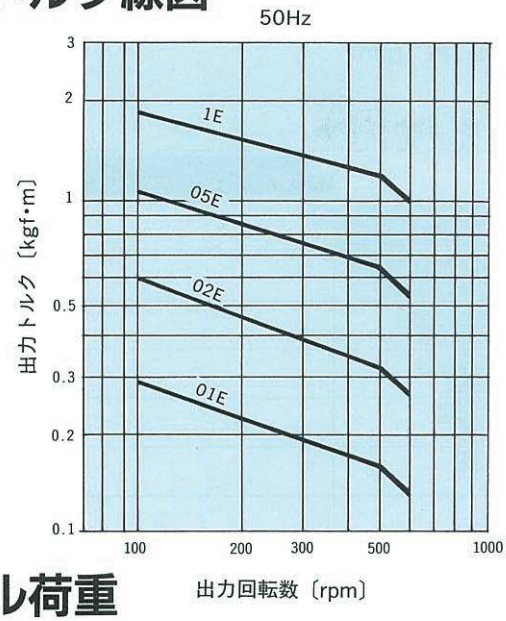

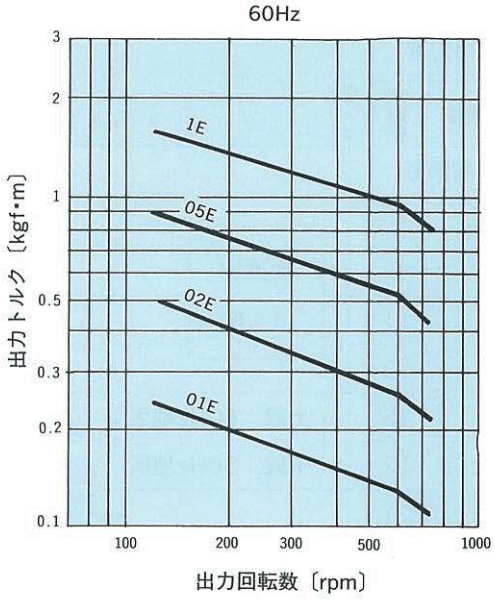

軸ラジアル荷重

バイエル無段変速機にチェーンスプロケットやプーリを装着する場合は、軸ラジアル荷重の検討を行って下さい。下式で求めた軸アジアル荷重が、出力軸許容ラジアル荷重より小さくなるようにして下さい。

軸ラジアル荷重　$Pr=\dfrac{T\ell \times Lf \times Cf \times Fs}{R}$

Tℓ　：バイエル無段変速機の出力軸における実伝達トルク〔kgf・m〕
Lf　：荷重位置係数
Cf　：連結係数
Fs　：衝撃係数
R　：スプロケット、歯車、プーリ等のピッチ円半径〔m〕

● E形バイエル無段変速機出力軸許容ラジアル荷重・荷重位置係数

表1　連結係数Cf

連結方式	Cf
チェーン	1
歯　車	1.25
Vベルト	1.5

表2　衝撃係数Fs

衝撃の程度	Fs
衝撃がほとんど無い場合	1
衝撃がややある場合	1～1.2
激しい衝撃を伴う場合	1.4～1.6

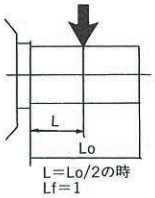

表3　許容ラジアル荷重Pro〔kgf〕

バイエル枠番	許容ラジアル荷重
01E	60
02E	60
05E	60
1E	100

表4　荷重位置係数Lf

枠番＼Lmm	5	10	15	20	25	30	35
01E、02E、05E	0.81	0.94	1.06	1.19	1.32	—	—
1E	0.81	0.89	0.97	1.04	1.12	1.20	1.28

●E形バイエル・サイクロ可変減速機 低速軸許容ラジアル荷重・荷重位置係数

表5　許容ラジアル荷重Pro〔kgf〕

サイクロ枠番＼減速比	6	8	11	13	15	17	21	25	29	35	43	51	59	71	87
5095	77	103	142	167	193	219	270	322	350	350	350	350	350	350	350
5105	—	—	303	358	413	468	475	475	475	475	475	475	475	475	475
5115	—	—	580	580	580	580	580	580	580	580	580	580	580	580	580

表6　荷重位置係数Lf

荷重位置	Lf
軸 根 元	0.8
軸 中 央	1.0
軸　端	1.4

■E形出力回転数範囲、出力回転方向

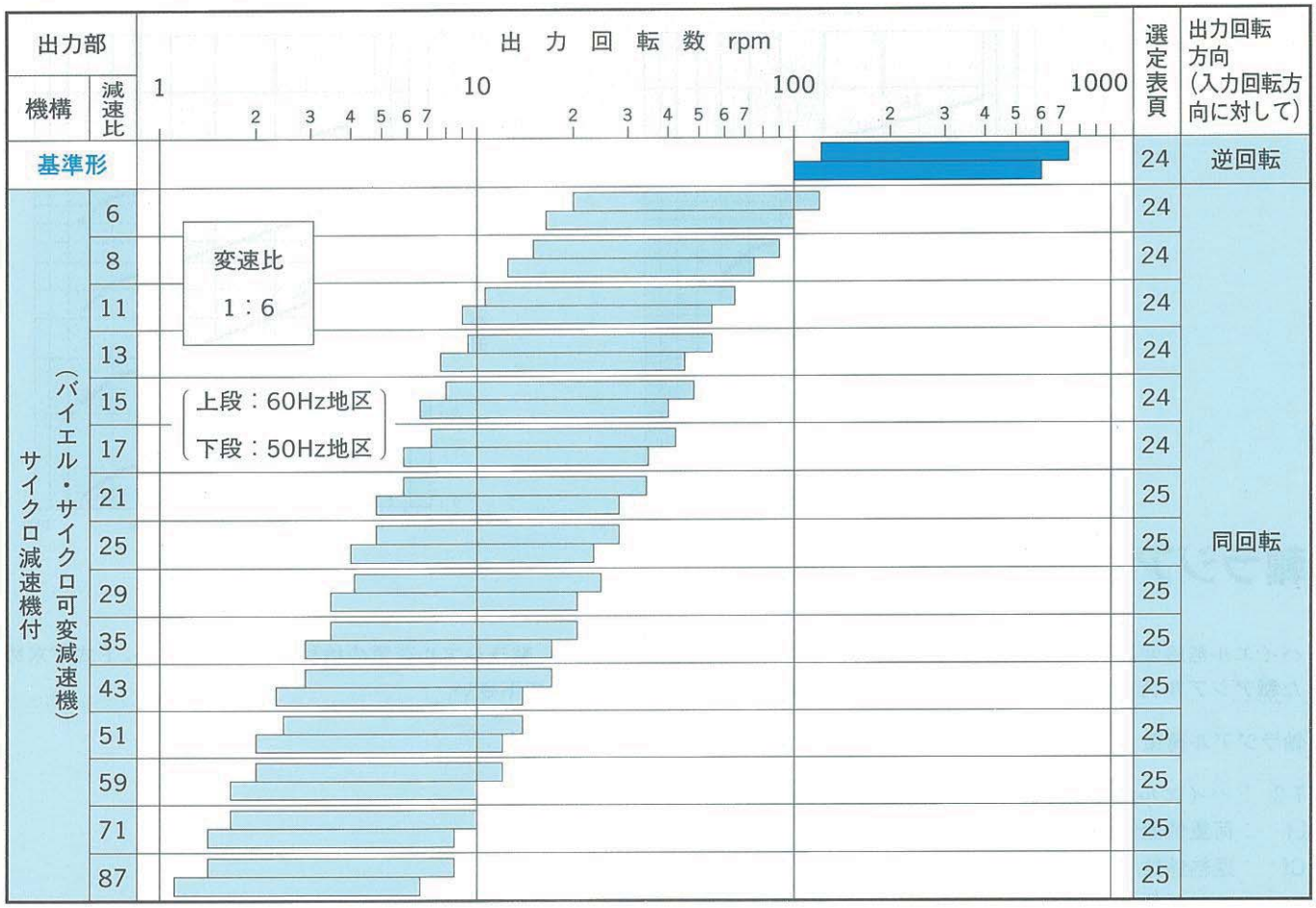

●モータ電流値

モータ電流値は、定格負荷時の目安としてください。

単位：A

電源 / 出力回転数 / モータ	200V/50Hz			200V/60Hz			220V/60Hz		
	100rpm	300rpm	500rpm以上	120rpm	360rpm	600rpm以上	120rpm	360rpm	600rpm以上
0.1kW	0.60	0.63	0.69	0.48	0.53	0.60	0.53	0.57	0.62
0.2kW	1.0	1.1	1.2	0.82	0.93	1.1	0.90	0.98	1.1
0.4kW	1.8	2.0	2.3	1.4	1.7	2.0	1.5	1.8	2.0
0.75kW	2.9	3.3	3.9	2.3	2.7	3.4	2.4	2.8	3.3

選定表　Eシリーズバイエル基準形

標準入力回転数 rpm	1500	1800
出力回転数 rpm	100～600	120～720
周波数 Hz	50	60

電動機 kW×P	形式 電動機直結形 脚取付形	電動機直結形 フランジ取付形	両軸形 脚取付形	両軸形 フランジ取付形	出力トルクkgf·m 最低速	出力トルクkgf·m 最高速	出力トルクkgf·m 最低速	出力トルクkgf·m 最高速
0.1 ×4	BNHM-01E	BNFM-01E	BNH-01E	BNF-01E	0.29	0.13	0.24	0.11
0.2 ×4	BNHM-02E	BNFM-02E	BNH-02E	BNF-02E	0.59	0.26	0.49	0.22
0.4 ×4	BNHM-05E	BNFM-05E	BNH-05E	BNF-05E	1.1	0.52	0.88	0.43
0.75 ×4	BNHM- 1E	BNFM- 1E	BNH- 1E	BNF- 1E	1.9	0.98	1.6	0.81

選定表　Eシリーズバイエル・サイクロ可変減速機（1段形）

減速比 6,8,11

減速比	6		8		11	
標準入力回転数 rpm	1500	1800	1500	1800	1500	1800
出力回転数 rpm	17～100	20～120	13～75	15～90	9.1～55	11～65
周波数 Hz	50	60	50	60	50	60

電動機 kW×P	形式 脚取付形	形式 フランジ取付形	出力トルクkgf·m 最低速	出力トルクkgf·m 最高速	出力トルクkgf·m 最低速	出力トルクkgf·m 最高速	出力トルクkgf·m 最低速	出力トルクkgf·m 最高速	出力トルクkgf·m 最低速	出力トルクkgf·m 最高速	出力トルクkgf·m 最低速	出力トルクkgf·m 最高速	出力トルクkgf·m 最低速	出力トルクkgf·m 最高速
0.1 ×4	CNHBM01E-5095 CNHB01E -5095	CNVBM01E-5095 CNVB01E -5095	1.6	0.72	1.4	0.60	2.2	0.96	1.8	0.8	3.0	1.3	2.5	1.1
0.2 ×4	CNHBM02E-5095 CNHB02E -5095	CNVBM02E-5095 CNVB02E -5095	3.2	1.4	2.7	1.2	4.3	1.9	3.6	1.6	6.0	2.6	5.0	2.2
0.4 ×4	CNHBM05E-5095 CNHB05E -5095	CNVBM05E-5095 CNVB05E -5095	5.8	2.9	4.9	2.4	7.8	3.8	6.5	3.2	11	5.3	8.9	4.4
0.75 ×4	CNHBM1E -5105 CNHB1E -5105	CNVBM1E -5105 CNVB1E -5105	—	—	—	—	—	—	—	—	19	9.9	16	8.3

減速比 13,15,17

減速比	13		15		17	
標準入力回転数 rpm	1500	1800	1500	1800	1500	1800
出力回転数 rpm	7.7～46	9.2～55	6.7～40	8.0～48	5.9～35	7.1～42
周波数 Hz	50	60	50	60	50	60

電動機 kW×P	形式 脚取付形	形式 フランジ取付形	出力トルクkgf·m 最低速	出力トルクkgf·m 最高速	出力トルクkgf·m 最低速	出力トルクkgf·m 最高速	出力トルクkgf·m 最低速	出力トルクkgf·m 最高速	出力トルクkgf·m 最低速	出力トルクkgf·m 最高速	出力トルクkgf·m 最低速	出力トルクkgf·m 最高速	出力トルクkgf·m 最低速	出力トルクkgf·m 最高速
0.1 ×4	CNHBM01E-5095 CNHB01E -5095	CNVBM01E-5095 CNVB01E -5095	3.5	1.6	2.9	1.3	4.1	1.8	3.4	1.5	4.6	2.0	3.8	1.7
0.2 ×4	CNHBM02E-5095 CNHB02E -5095	CNVBM02E-5095 CNVB02E -5095	7.0	3.1	5.9	2.6	8.1	3.6	6.8	3.0	9.2	4.1	7.7	3.4
0.4 ×4	CNHBM05E-5095 CNHB05E -5095	CNVBM05E-5095 CNVB05E -5095	13	6.3	11	5.2	15	7.2	12	6.0	15	8.2	14	6.8
0.75 ×4	CNHBM1E -5105 CNHB1E -5105	CNVBM1E -5105 CNVB1E -5105	23	12	19	9.8	26	14	22	11	26	15	25	13

注　1）標準入力回転数以外でご使用の場合は、ご照会ください。
　　2）上表の出力回転数は電動機などのスリップを算入していません。4～8％のスリップがあるものとしてお選びください。
　　3）ご使用にあたっては表中の出力トルク以内でご使用ください。
　　4）形式記号については17ページをご参照ください。

選定表　Eシリーズバイエル・サイクロ可変減速機（1段形）

減速比 21,25,29

減速比	21		25		29	
標準入力回転数 rpm	1500	1800	1500	1800	1500	1800
出力回転数 rpm	4.8～29	5.7～34	4～24	4.8～29	3.4～21	4.1～25
周波数 Hz	50	60	50	60	50	60

電動機	形式		出力トルクkgf·m		出力トルクkgf·m		出力トルクkgf·m		出力トルクkgf·m		出力トルクkgf·m		出力トルクkgf·m	
kW×P	脚取付形	フランジ取付形	最低速	最高速	最低速	最高速	最低速	最高速	最低速	最高速	最低速	最高速	最低速	最高速
0.1 ×4	CNHBM01E-5095 CNHB01E -5095	CNVBM01E-5095 CNVB01E -5095	5.7	2.5	4.7	2.1	6.8	3.0	5.6	2.5	7.8	3.5	6.5	2.9
0.2 ×4	CNHBM02E-5095 CNHB02E -5095	CNVBM02E-5095 CNVB02E -5095	11	5.1	9.5	4.2	14	6.0	11	5.0	15	7.0	13	5.8
0.4 ×4	CNHBM05E-5095 CNHB05E -5095	CNVBM05E-5095 CNVB05E -5095	15	10	15	8.4	—	—	—	—	—	—	—	—
	CNHBM05E-5105 CNHB05E -5105	CNVBM05E-5105 CNVB05E -5105	—	—	—	—	24	12	20	10	26	14	24	12
0.75 ×4	CNHBM1E -5105 CNHB1E -5105	CNVBM1E -5105 CNVB1E -5105	26	19	26	16	—	—	—	—	—	—	—	—
	CNHBM1E -5115 CNHB1E -5115	CNVBM1E -5115 CNVB1E -5115	—	—	—	—	40	23	36	19	40	26	40	22

減速比 35,43,51

減速比	35		43		51	
標準入力回転数 rpm	1500	1800	1500	1800	1500	1800
出力回転数 rpm	2.9～17	3.4～21	2.3～14	2.8～17	2.0～12	2.4～14
周波数 Hz	50	60	50	60	50	60

電動機	形式		出力トルクkgf·m		出力トルクkgf·m		出力トルクkgf·m		出力トルクkgf·m		出力トルクkgf·m		出力トルクkgf·m	
kW×P	脚取付形	フランジ取付形	最低速	最高速	最低速	最高速	最低速	最高速	最低速	最高速	最低速	最高速	最低速	最高速
0.1 ×4	CNHBM01E-5095 CNHB01E -5095	CNVBM01E-5095 CNVB01E -5095	9.5	4.2	7.9	3.5	12	5.2	9.7	4.3	14	6.1	11	5.1
0.2 ×4	CNHBM02E-5095 CNHB02E -5095	CNVBM02E-5095 CNVB02E -5095	15	8.4	15	7.0	15	10	15	8.6	—	—	—	—
	CNHBM02E-5105 CNHB02E -5105	CNVBM02E-5105 CNVB02E -5105	—	—	—	—	—	—	—	—	26	12	23	10
0.4 ×4	CNHBM05E-5105 CNHB05E -5105	CNVBM05E-5105 CNVB05E -5105	26	17	26	14	26	21	26	17	26	25	26	20
0.75 ×4	CNHBM1E -5115 CNHB1E -5115	CNVBM1E -5115 CNVB1E -5115	40	32	40	26	40	39	40	32	40	40	40	38

減速比 59,71,87

減速比	59		71		87	
標準入力回転数 rpm	1500	1800	1500	1800	1500	1800
出力回転数 rpm	1.7～10	2.0～12	1.4～8.5	1.7～10	1.1～6.9	1.4～8.3
周波数 Hz	50	60	50	60	50	60

電動機	形式		出力トルクkgf·m		出力トルクkgf·m		出力トルクkgf·m		出力トルクkgf·m		出力トルクkgf·m		出力トルクkgf·m	
kW×P	脚取付形	フランジ取付形	最低速	最高速	最低速	最高速	最低速	最高速	最低速	最高速	最低速	最高速	最低速	最高速
0.1 ×4	CNHBM01E-5095 CNHB01E -5095	CNVBM01E-5095 CNVB01E -5095	15	7.1	13	5.9	15	8.5	15	7.1	15	10	15	8.7
0.2 ×4	CNHBM02E-5105 CNHB02E -5105	CNVBM02E-5105 CNVB02E -5105	26	14	26	12	26	17	26	14	26	21	26	17
0.4 ×4	CNHBM05E-5105 CNHB05E -5105	CNVBM05E-5105 CNVB05E -5105	26	26	26	24	26	26	26	26	26	26	26	26
0.75 ×4	CNHBM1E -5115 CNHB1E -5115	CNVBM1E -5115 CNVB1E -5115	40	36	40	34	40	40	40	40	40	36	40	34

注　1）標準入力回転数以外でご使用の場合は、ご照会ください。
　　2）上表の出力回転数は電動機などのスリップを算入していません。4～8％のスリップがあるものとしてお選びください。
　　3）ご使用にあたっては表中の出力トルク以内でご使用ください。
　　4）形式記号については17ページをご参照ください。

E形寸法図

目次

共通仕様

1．電動機……全閉外扇カゴ形三相誘導電動機、屋内形、連続定格、電源は200V 50/60Hz 220V 60Hzを標準としております。

絶縁の種類は下記を標準としております。

極数	出力（kW）	絶縁の種類
4	0.1～0.4	E 種
	0.75	B 種

特性はJIS C 4210によっています。
寸法図中、DM，L寸法は多少現物と異なる場合があります。

2．入・出力軸寸法公差……JIS B 0401-1976 “h6”です。

3．キーはJIS B 1301-1976平行キーによっています。

4．フランジ部嵌合寸法公差はJIS B 0401-1976によっています。

5．標準塗装色……マンセル 2.5PB 7／4

6．本寸法図は予告なしで変更する場合があります。

〔図 1〕

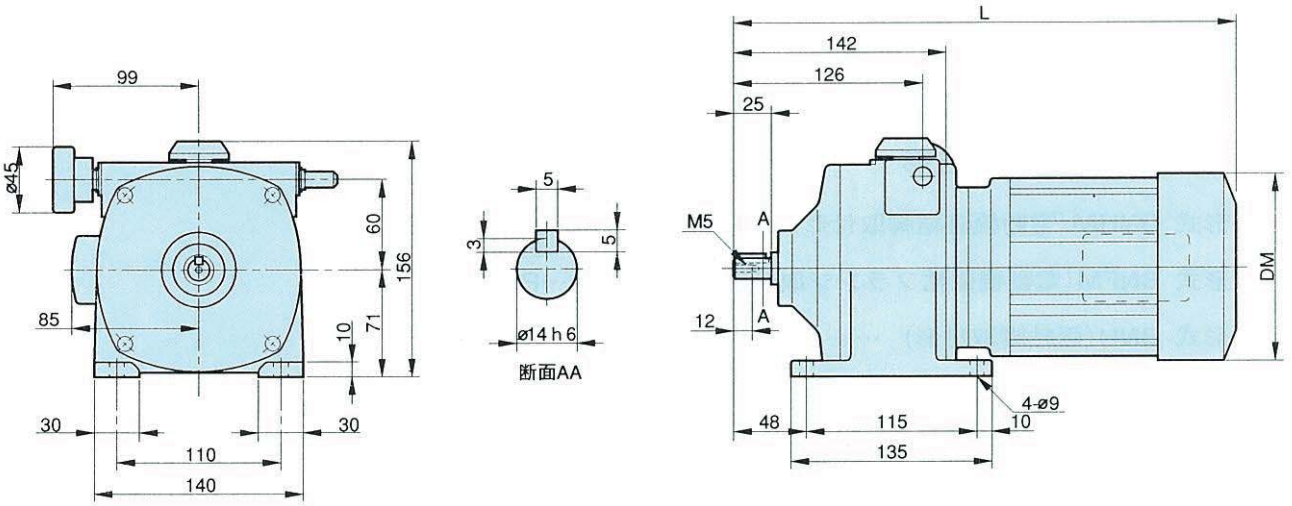

〔図 2〕

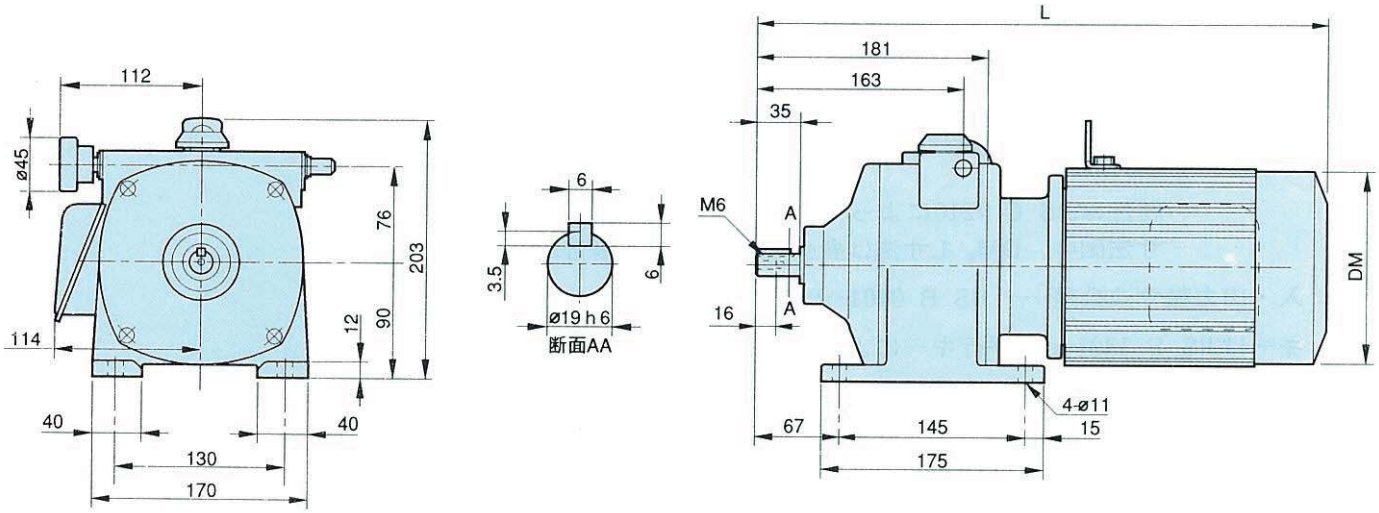

(mm)

項	図番	形　式	DM	L	重量 (kg)
1	1	BNHM-01E	119	293	9.5
2	1	BNHM-02E	124	335	11
3	1	BNHM-05E	124	355	12
4	2	BNHM-1E	148	449	19

〔図 1〕

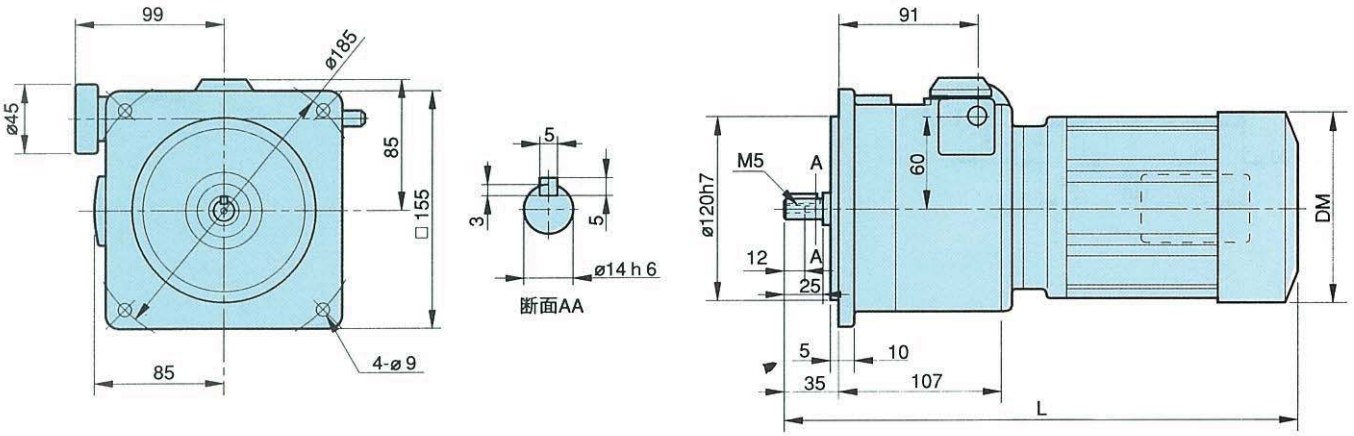

〔図 2〕

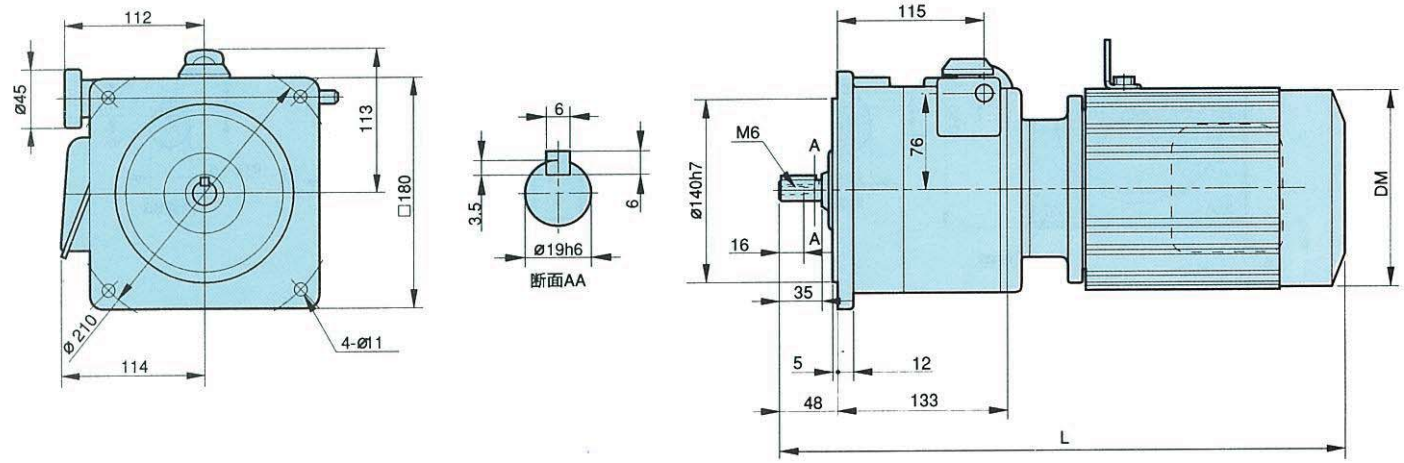

(mm)

項	図番	形　式	DM	L	重量 (kg)
1	1	BNFM-01E	119	293	13
2	1	BNFM-02E	124	335	14
3	1	BNFM-05E	124	355	15
4	2	BNFN-1E	148	449	24

〔図 1〕

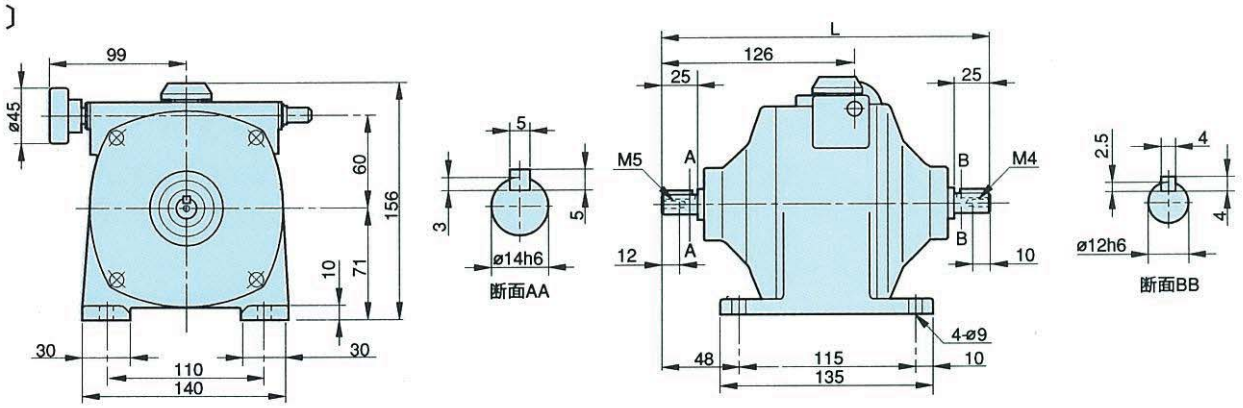

〔図 2〕

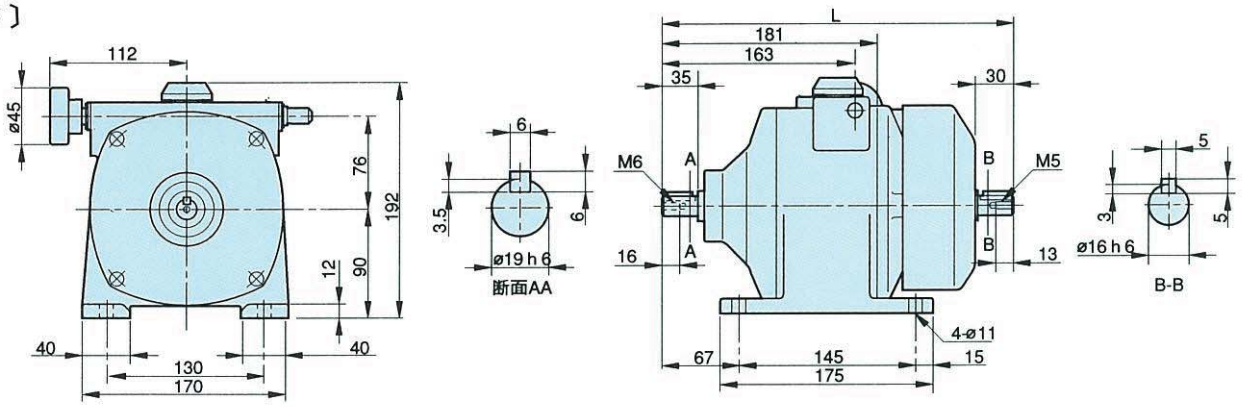

〔図 3〕

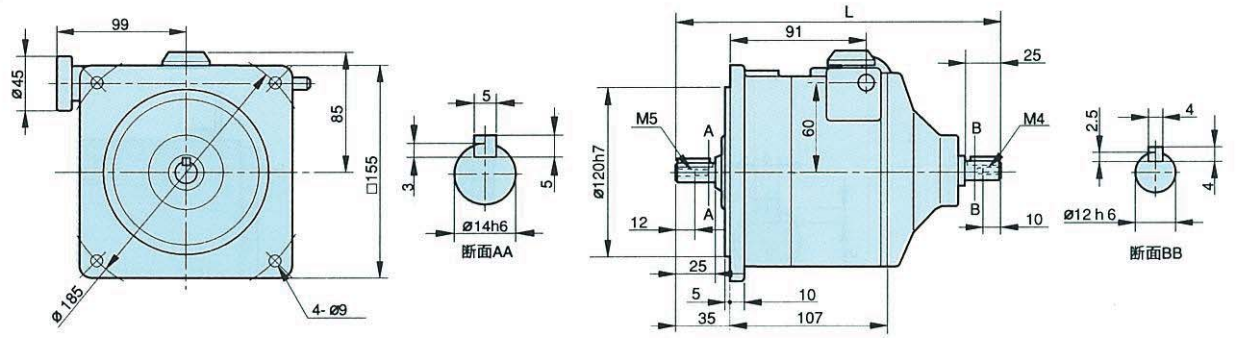

〔図 4〕

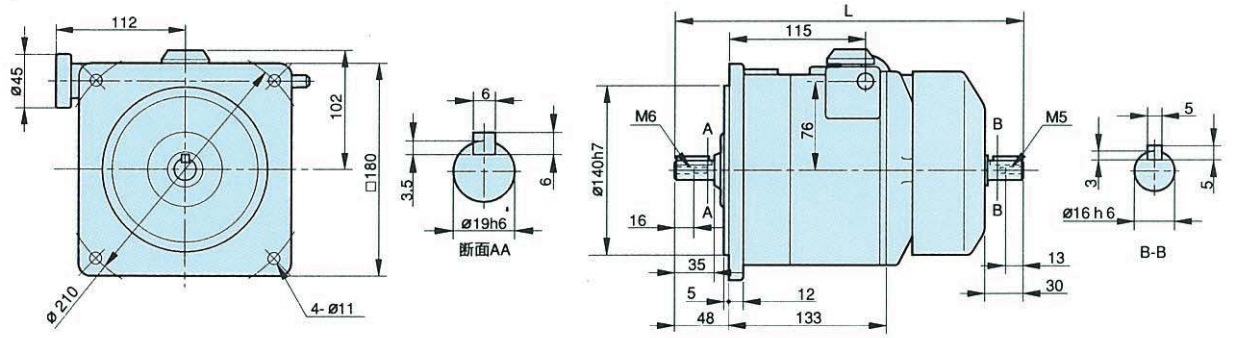

(mm)

項	図番	形　式	L	重量 (kg)
1	1	BNH-01E	214	5.5
2	1	BNH-02E	214	5.5
3	1	BNH-05E	214	5.5
4	2	BNH-1E	292	12

(mm)

項	図番	形　式	L	重量 (kg)
5	3	BNF-01E	214	8.5
6	3	BNF-02E	214	8.5
7	3	BNF-05E	214	8.5
8	4	BNF-1E	292	16

〔図 1〕

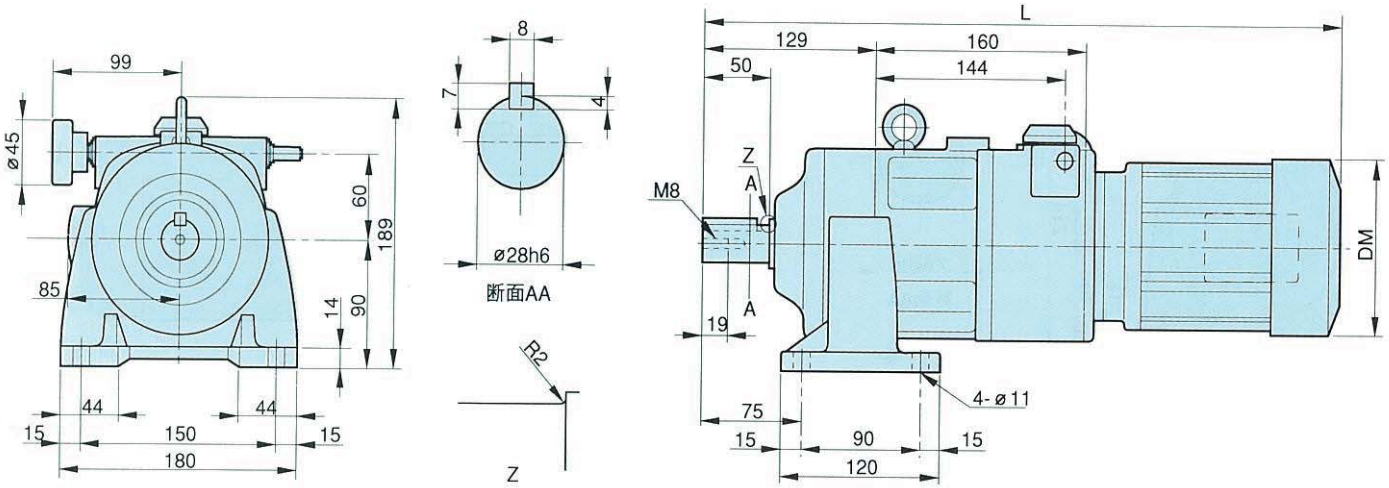

〔図 2〕

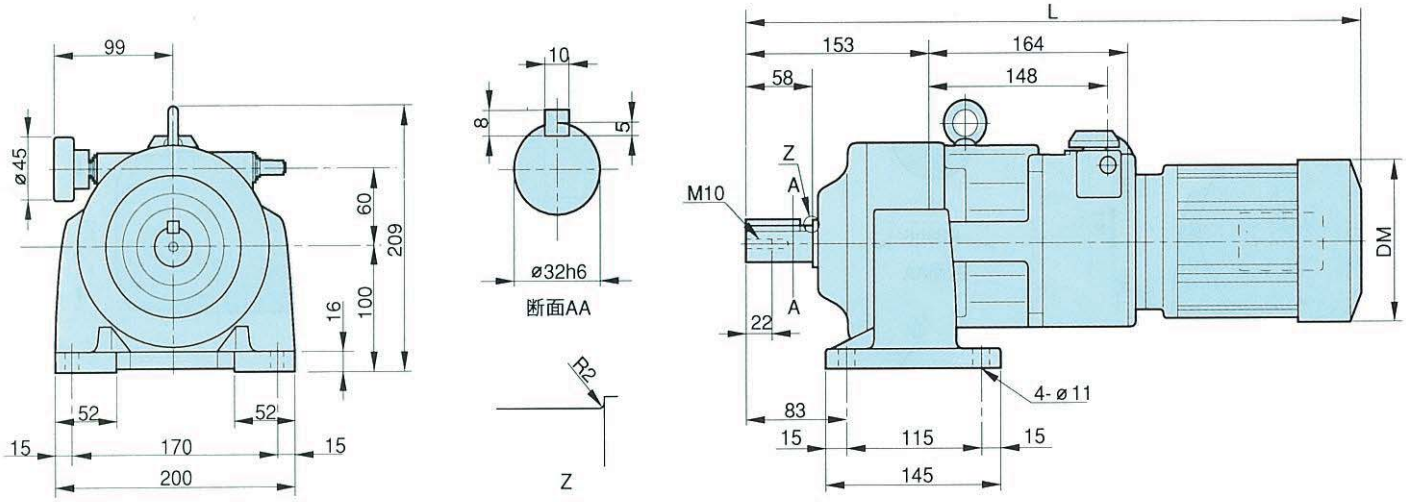

(mm)

項	図番	形　式	DM	L	重量 (kg)
1	1	CNHBM01E-5095	119	440	21
2	1	CNHBM02E-5095	124	482	22
3	1	CNHBM05E-5095	124	502	23
4	2	CNHBM02E-5105	124	510	26
5	2	CNHBM05E-5105	124	530	27

〔図 1〕

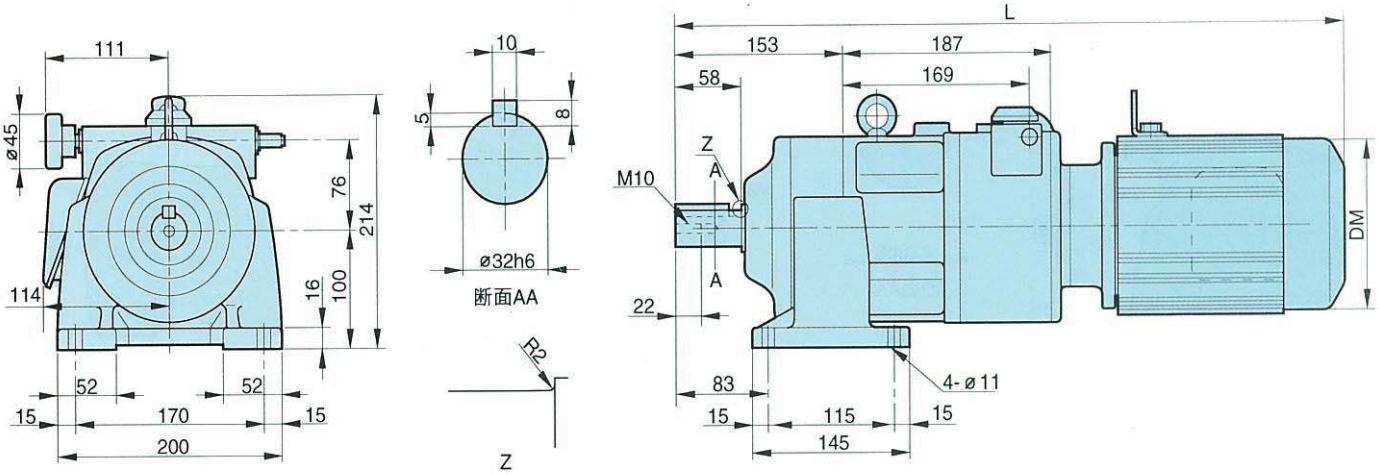

〔図 2〕

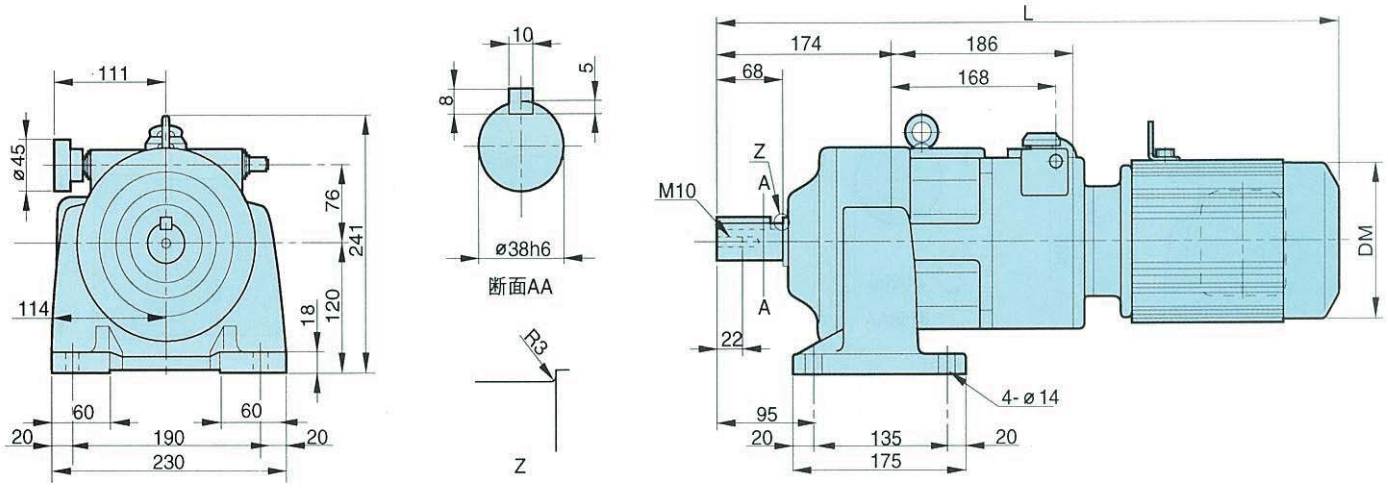

(mm)

項	図番	形　式	DM	L	重量 (kg)
1	1	CNHBM1E-5105	148	608	34
2	2	CNHBM1E-5115	148	628	44

〔図 1〕

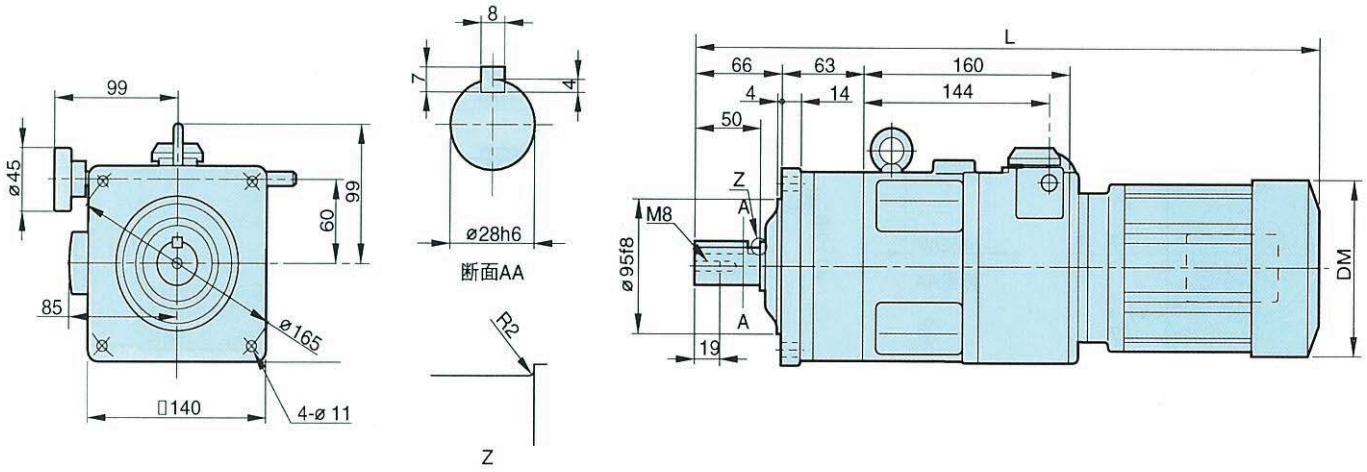

〔図 2〕

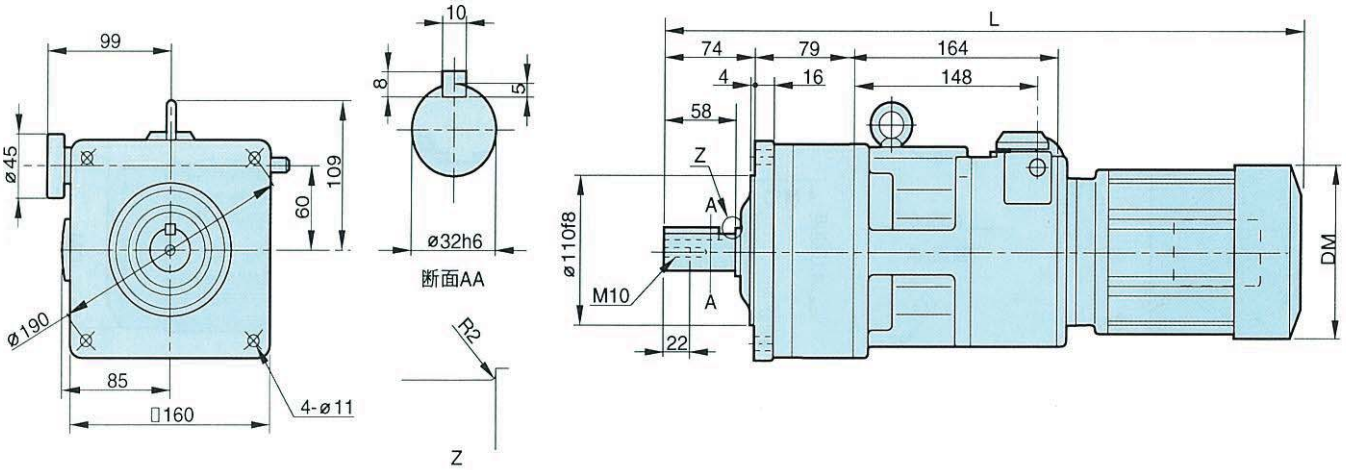

(mm)

項	図番	形　式	DM	L	重量 (kg)
1	1	CNVBM01E-5095	119	440	20
2	1	CNVBM02E-5095	124	482	21
3	1	CNVBM05E-5095	124	502	22
4	2	CNVBM02E-5105	124	510	25
5	2	CNVBM05E-5105	124	530	26

〔図 1〕

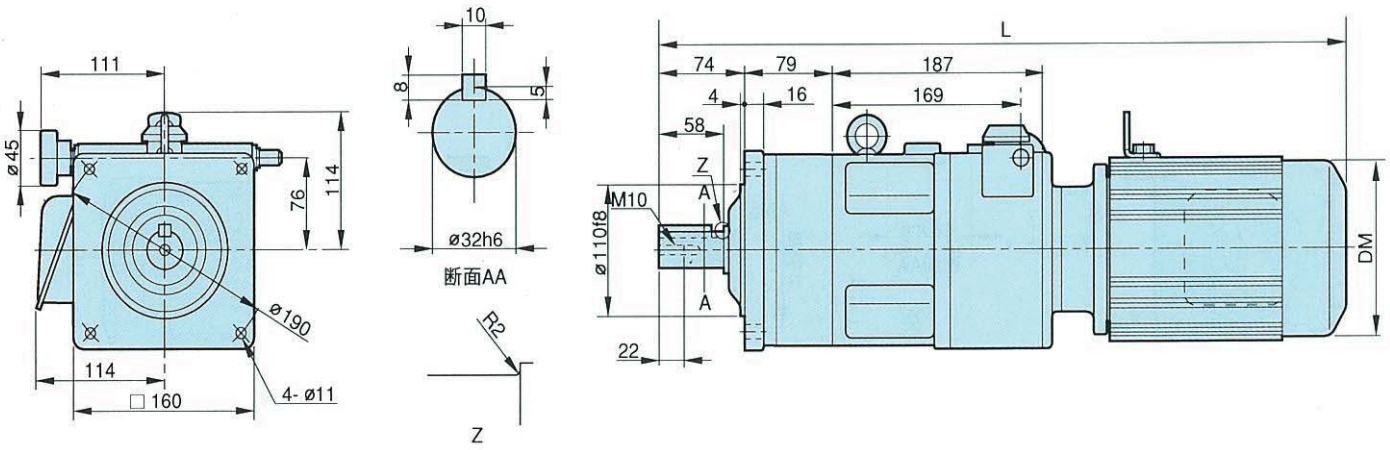

〔図 2〕

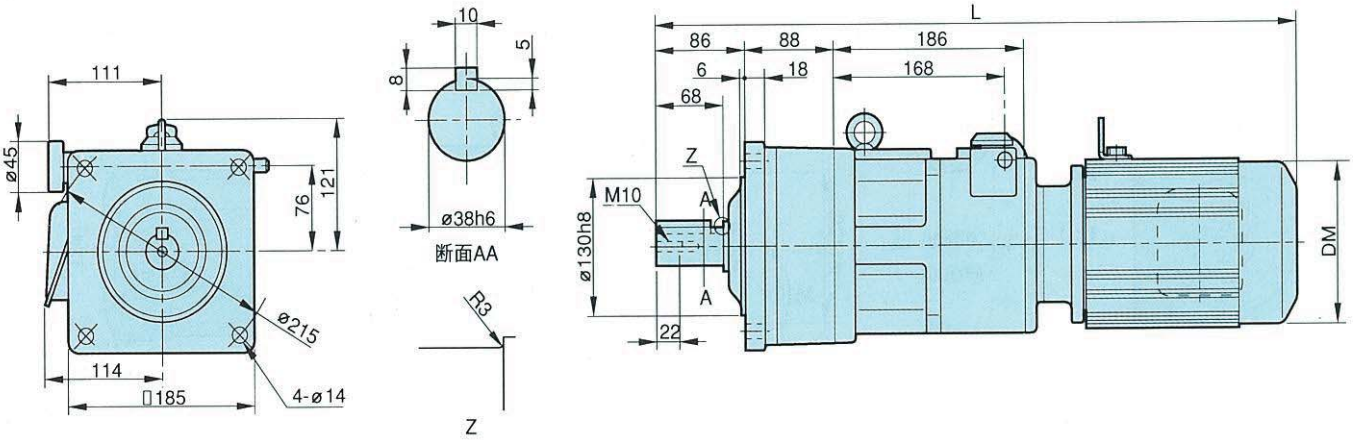

(mm)

項	図番	形　式	DM	L	重量 (kg)
1	1	CNVBM1E-5105	148	608	33
2	2	CNVBM1E-5115	148	628	43

8. A形バイエル無段変速機の選定

■標準仕様

■選定

●選定手順●選定例

●負荷係数●出力トルク

●出力トルク線図●入力容量線図

●出力回転数範囲●出力回転方向

■選定表

■寸法図

A形標準仕様

●標準機種

項　目	標　準　機　種
設置場所	屋内（塵埃の少ない水のかからない場所）
周囲温度	−10℃～40℃
周囲湿度	85%以下
高　度	標高1000m以下
雰囲気	腐食性ガス・爆発性ガス・蒸気がないこと
取付方向	水平取付（横形）・出力軸下向垂直取付（立形）
変速操作	ハンドル付 （但し、150A、200A形は、電気式遠隔操作（RC）となる）
潤滑方式	油浴式 油強制潤滑方式（横形50A～200A，立形N10A～200A）
塗装色	マンセル10B 5/3

注）50A形以上は潤滑油冷却装置が別置となります。

●標準機種モータ

項　目	標　準　仕　様			
容量範囲	0.2kW×4極～ 11kW×4極 15kW×6極～ 30kW×6極 37kW×8極～150kW×8極			
外被構造	全閉外扇形			
電　源	200V 50/60Hz 220V 60Hz			
絶　縁	極数／絶縁	4	6	8
	E種	0.2, 0.4kW		
	B種	0.75～11kW	15	
	F種		22, 30	37～150
時間定格	連続			
端子箱位置	負荷側より見て左側			
口出線（ラグ式）	極数／口出線	4	6	8
	3本	0.2～7.5kW（直入始動）		
	6本	※11kW	※15～30kW	※37～150kW
規　格	JIS準拠			

注）※部で人-△起動方式を必要とする場合は、ご注文時にご指示ください。

A形選定

●A形バイエル無段変速機の選定手順、選定例

選定手順

実伝達トルクの確認
↓
負荷係数の確認（36ページ）
↓
等価トルクの算出
等価トルク＝実伝達トルク×負荷係数
↓
必要出力回転数の確認
↓
基準形、減速歯車付（減速比）の選定（38ページ）
↓
選定表へ（39～59ページ）
↓
出力回転数のチェック
↓
等価トルクのチェック
↓
機種の決定
↓
形式の決定（17ページ）
↓
寸法の確認（59～79ページ）
↓
ラジアル・スラスト荷重のチェック（174～178ページ）
↓
潤滑方式の確認（169～170ページ）

選定例

●負荷特性：トルク一定
●実伝達トルク：5kgf·m
●負荷条件：均一荷重 1日10時間運転
負荷係数＝1.0

●等価トルク＝5×1.0＝5kgf·m

●必要出力回転数：500～1000rpm

●電源周波数：60Hz
●必要出力回転数範囲より、基準形を選定
●必要出力回転数の高速側（1000rpm）で等価算出トルク（5kgf·m）を許容できる機種を選定

↓

N10A

A形バイエル無段変速機は均一荷重、1日10時間の運転条件のもとに設計されています。したがって一般のほとんどの用途には、そのままご使用いただいて差支えありませんが、使用機械の負荷条件によっては、次の負荷係数を見込む必要があります。

負荷係数

負荷条件 / 運転時間	均一荷重	軽衝撃荷重	重衝撃荷重
～10時間／日	1.0	1.3	1.6※
24時間／日	1.1	1.5	2.0※

※衝撃のピーク値が150%をこえる場合には、ご照会ください。

下記のような特殊な条件で運転される場合には、それぞれの負荷条件に応じた負荷係数を見込む必要がありますのでご照会ください。

(1) 始動停止が頻繁な場合
(2) 負荷GD^2が大きい場合
(3) 負荷変動が大きい場合
(4) 急激な停止を伴なう場合

特に負荷GD^2が大きい場合は、クッションスタートが必要となる場合がありますのでご照会ください。

■A形出力トルク線図

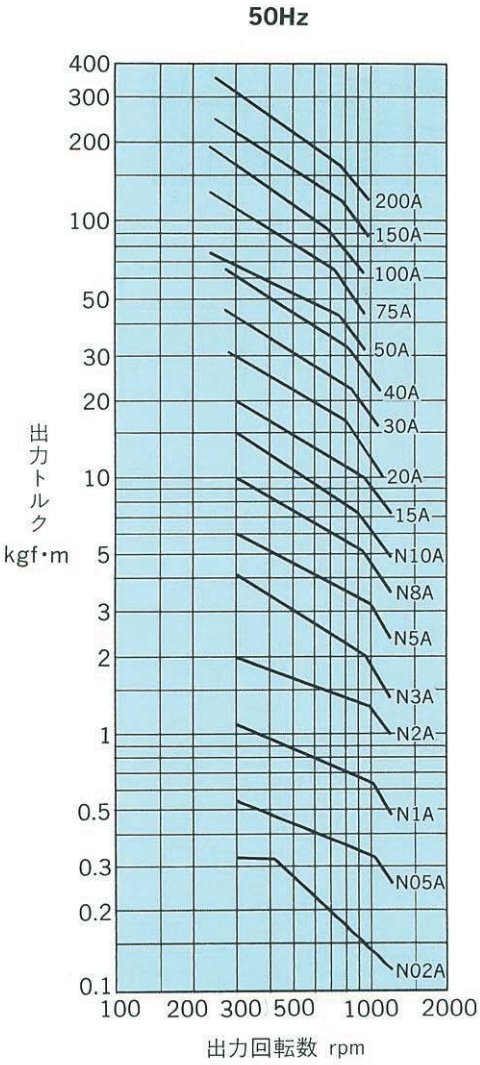

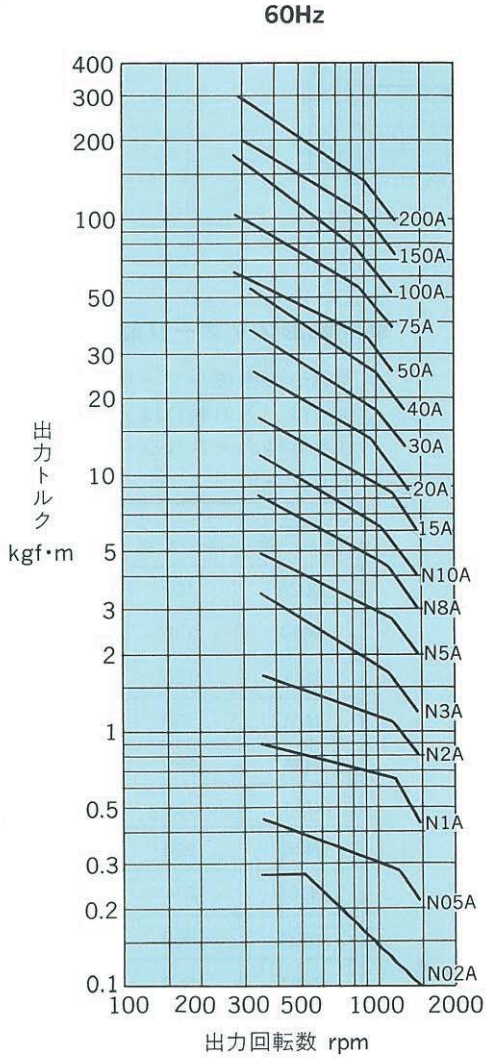

1. A形バイエル無段変速機の選定にあたっては左図出力トルク線図をご利用ください。
2. 各速度比における許容入力容量は、下図入力容量線図に示すとおり、出力回転数が低下するにしたがって低下します。
3. 入力回転数が標準入力回転数以下でご使用の場合は許容入力容量が次のとおり変ります。

許容入力容量(kW)＝

$$\text{入力容量} \times \frac{\text{使用入力回転数}}{\text{標準入力回転数}}$$

4. 入力回転数が標準入力回転数以上でご使用の場合は、ご照会ください。
5. 必要な出力回転数範囲に応じて、38ページのA形バイエル無段変速機・出力回転数範囲表から適当な機種をご選定ください。

※こんなときは……

- 出力回転数が低くなるにつれ、上表の値よりも更に大きな出力トルクを必要とする場合。
  ⇨定出力(定馬力)特性を持ったB形シリーズをご利用ください。⇨P.80
- 必要な変速比(最高出力回転数/最低出力回転数)が4より大きく10以下の場合。
  ⇨広変速範囲のD形シリーズをご利用ください。⇨P.128

■A形入力容量線図

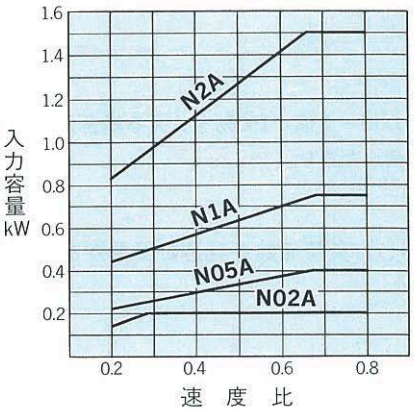

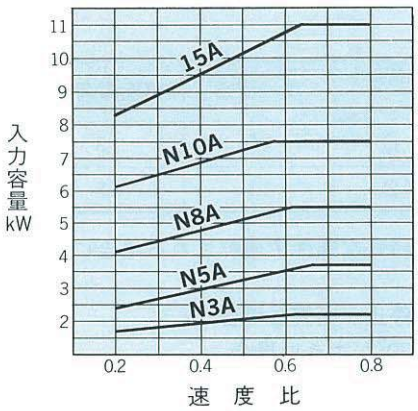

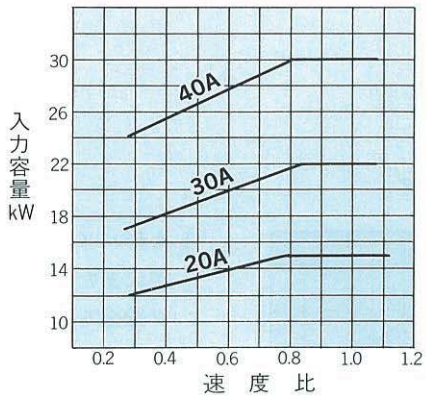

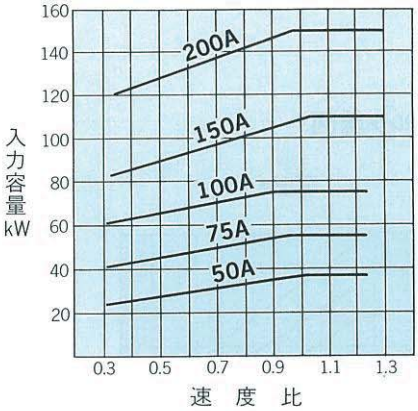

●両軸形のVプーリ駆動について

両軸形の機種をプーリ駆動する場合には、入力軸には、下表のプーリより径の大きなプーリを取付けてください。

バイエル枠番	プーリ呼び径	形式	溝数
N02A	100	A	1
N05A	125	A	1
N1A	150	A	1
N2A	150	A	2
N3A	180	A	2
N5A	180	B	2
N8A	224	B	3
N10A	224	B	3
150A	560	8V	4
200A	560	8V	6

（注）プーリ形式の詳細はJIS B 1854およびJIS B 1855をご参照ください。

■A形出力回転数範囲、出力回転方向

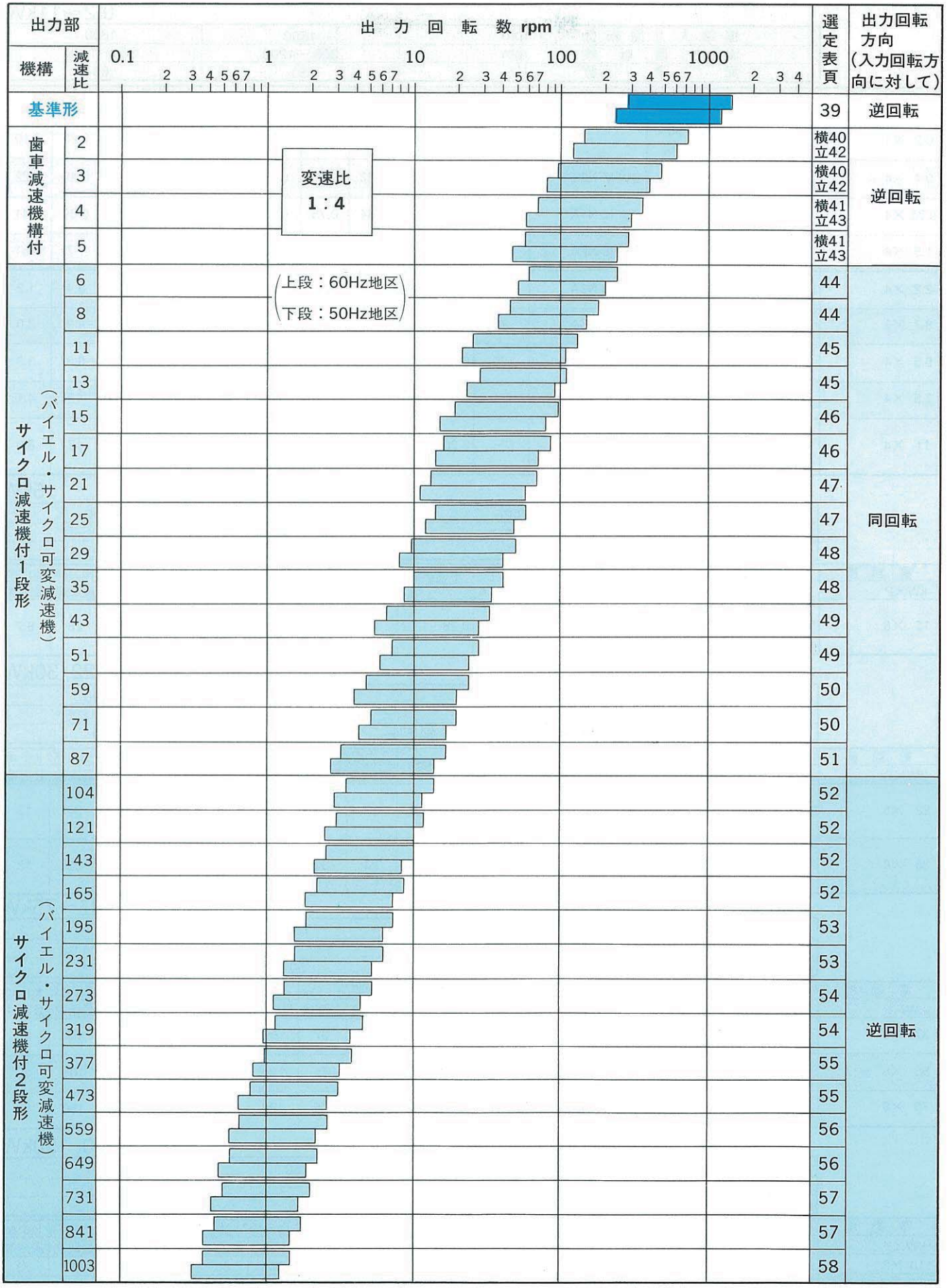

（注） 上表以外にもさらに大きな減速比のものも製作しています。

選定表　A形バイエル基準形

0.2～11kW

標準入力回転数 rpm	1500	1800
出力回転数 rpm	300～1200	360～1440
周波数 Hz	50	60

電動機	形式				変速範囲	入力容量 kW		出力トルク kgf・m		入力容量 kW		出力トルク kgf・m	
kW×P	横形	寸法図頁	立形	寸法図頁		最低速	最高速	最低速	最高速	最低速	最高速	最低速	最高速
0.2 ×4	BHHM-N02A BHH -N02A	60 66	—	—	0.20～0.80	0.14	0.2	0.31	0.12	0.14	0.2	0.26	0.10
0.4 ×4	BHHM-N05A BHH -N05A	60 66	BVFM-N05A	70	0.20～0.80	0.22	0.4	0.54	0.26	0.22	0.4	0.45	0.22
0.75 ×4	BHHM-N1A BHH -N1A	60 66	BVFM-N1A	70	0.20～0.80	0.44	0.75	1.1	0.49	0.44	0.75	0.89	0.41
1.5 ×4	BHHM-N2A BHH -N2A	60 66	BVFM-N2A	70	0.20～0.80	0.83	1.5	2.0	0.98	0.83	1.5	1.7	0.81
2.2 ×4	BHHM-N3A BHH -N3A	60 66	BVFM-N3A	70	0.20～0.80	1.7	2.2	4.0	1.4	1.7	2.2	3.4	1.2
3.7 ×4	BHHM-N5A BHH -N5A	61 66	BVFM-N5A	70	0.20～0.80	2.4	3.7	5.9	2.4	2.4	3.7	4.9	2.0
5.5 ×4	BHHM-N8A BHH -N8A	61 66	BVFM-N8A	70	0.20～0.80	4.1	5.5	9.9	3.6	4.1	5.5	8.3	3.0
7.5 ×4	BHHM-N10A BHH -N10A	61 66	BVFM-N10A	71	0.20～0.80	6.1	7.5	15	4.9	6.1	7.5	12	4.1
11 ×4	BHHM-15A BHHP-15A BHHK-15A	61 67 67	BVFM-15A	—	0.20～0.80	8.3	11	20	7.2	8.3	11	17	6.0

15kW

標準入力回転数 rpm	1000	1200
出力回転数 rpm	280～1120	335～1340
周波数 Hz	50	60

電動機	形式				変速範囲	入力容量 kW		出力トルク kgf・m		入力容量 kW		出力トルク kgf・m	
kW×P	横形	寸法図頁	立形	寸法図頁		最低速	最高速	最低速	最高速	最低速	最高速	最低速	最高速
15 ×6	BHHM-20A BHHP -20A BHHK -20A	62 67 67	BVFM-20A	—	0.28～1.12	12	15	32	10	12	15	26	8.7

22, 30kW

標準入力回転数 rpm	1000	1200
出力回転数 rpm	270～1080	324～1296
周波数 Hz	50	60

電動機	形式				変速範囲	入力容量 kW		出力トルク kgf・m		入力容量 kW		出力トルク kgf・m	
kW×P	横形	寸法図頁	立形	寸法図頁		最低速	最高速	最低速	最高速	最低速	最高速	最低速	最高速
22 ×6	BHHM-30A-BP BHHP -30A BHHK -30A	62 67 67	BVFM-30A	—	0.27～1.08	17	22	45	16	17	22	37	13
30 ×6	BHHM-40A-BP BHHP -40A BHHK -40A	62 67 67	BVFM-40A	—	0.27～1.08	24	30	66	22	24	30	55	18

37～75kW

標準入力回転数 rpm	750	900
出力回転数 rpm	232～928	279～1116
周波数 Hz	50	60

電動機	形式				変速範囲	入力容量 kW		出力トルク kgf・m		入力容量 kW		出力トルク kgf・m	
kW×P	横形	寸法図頁	立形	寸法図頁		最低速	最高速	最低速	最高速	最低速	最高速	最低速	最高速
37 ×8	BHHP-50A BHHK-50A	68 68	BVFM -50A	—	0.31～1.24	24	37	76	31	24	37	63	26
55 ×8	BHHP-75A BHHK-75A	68 68	BVFM -75A	—	0.31～1.24	41	55	130	46	41	55	105	38
75 ×8	BHHP-100A BHHK-100A	68 68	BVFM -100A	—	0.31～1.24	61	75	190	63	61	75	160	52

110, 150kW

標準入力回転数 rpm	750	900
出力回転数 rpm	244～976	293～1172
周波数 Hz	50	60

電動機	形式				変速範囲	入力容量 kW		出力トルク kgf・m		入力容量 kW		出力トルク kgf・m	
kW×P	横形	寸法図頁	立形	寸法図頁		最低速	最高速	最低速	最高速	最低速	最高速	最低速	最高速
110 ×8	BHH-150A	69	BVFM-150A	—	0.325～1.30	83	110	245	88	83	110	205	73
150 ×8	BHH-200A	69	BVFM-200A	—	0.325～1.30	120	150	365	120	120	150	300	100

選定表　A形バイエル歯車減速機構付（横形）

減速比 2, 3

0.2～11kW

減速比	2				3			
標準入力回転数 rpm	1500		1800		1500		1800	
出力回転数 rpm	150～600		180～720		100～400		120～480	
周波数 Hz	50		60		50		60	

電動機 kW×P	形式	寸法図頁	入力容量 kW 最低速	入力容量 kW 最高速	出力トルクkgf·m 最低速	出力トルクkgf·m 最高速	入力容量 kW 最低速	入力容量 kW 最高速	出力トルクkgf·m 最低速	出力トルクkgf·m 最高速	入力容量 kW 最低速	入力容量 kW 最高速	出力トルクkgf·m 最低速	出力トルクkgf·m 最高速	入力容量 kW 最低速	入力容量 kW 最高速	出力トルクkgf·m 最低速	出力トルクkgf·m 最高速
0.2 ×4	GHHBMN02A-G10	63	0.14	0.2	0.59	0.23	0.14	0.2	0.50	0.19	0.14	0.2	0.89	0.35	0.14	0.2	0.74	0.29
	GHHB N02A-G10	—																
0.4 ×4	GHHBMN05A-G10	63	0.22	0.4	1.0	0.49	0.22	0.4	0.85	0.41	0.22	0.4	1.5	0.74	0.22	0.4	1.3	0.62
	GHHB N05A-G10	—																
0.75 ×4	GHHBMN 1A-G10	63	0.44	0.75	2.0	0.93	0.44	0.75	1.7	0.77	0.44	0.75	3.1	1.4	0.44	0.75	2.5	1.2
	GHHB N 1A-G10	—																
1.5 ×4	GHHBMN 2A-G20	63	0.83	1.5	3.8	1.9	0.83	1.5	3.2	1.5	0.83	1.5	5.7	2.8	0.83	1.5	4.8	2.3
	GHHB N 2A-G20	—																
2.2 ×4	GHHBMN 3A-G20	63	1.7	2.2	7.6	2.7	1.7	2.2	6.4	2.3	1.7	2.2	11	4.1	1.7	2.2	9.6	3.4
	GHHB N 3A-G20	—																
3.7 ×4	GHHBMN 5A-G30	64	2.4	3.7	11	4.6	2.4	3.7	9.3	3.8	2.4	3.7	17	6.9	2.4	3.7	14	5.7
	GHHB N 5A-G30	—																
5.5 ×4	GHHBMN 8A-G30	64	4.1	5.5	19	6.8	4.1	5.5	16	5.7	2.8	5.5	19	10	2.8	5.5	16	8.5
	GHHB N 8A-G30	—																
7.5 ×4	GHHBMN10A-G40	64	6.1	7.5	28	9.3	6.1	7.5	23	7.7	6.1	7.5	42	14	6.1	7.5	35	12
	GHHB N10A-G40	—																
11 ×4	GHHBM15A-G50	64	8.3	11	38	14	8.3	11	32	11	8.3	11	57	20	8.3	11	48	17
	GHHBP15A-G50	—																
	GHHBK15A-G50	—																

15kW

減速比	2		3	
標準入力回転数 rpm	1000	1200	1000	1200
出力回転数 rpm	140～560	168～672	96～384	115～460
周波数 Hz	50	60	50	60

電動機 kW×P	形式	寸法図頁	入力容量 kW 最低速	入力容量 kW 最高速	出力トルクkgf·m 最低速	出力トルクkgf·m 最高速	入力容量 kW 最低速	入力容量 kW 最高速	出力トルクkgf·m 最低速	出力トルクkgf·m 最高速	入力容量 kW 最低速	入力容量 kW 最高速	出力トルクkgf·m 最低速	出力トルクkgf·m 最高速	入力容量 kW 最低速	入力容量 kW 最高速	出力トルクkgf·m 最低速	出力トルクkgf·m 最高速
15 ×6	GHHBM20A-G60	65	12	15	60	20	12	15	50	17	12	15	87	29	12	15	72	24
	GHHBP20A-G60	—																
	GHHBK20A-G60	—																

22, 30kW

減速比	2		3	
標準入力回転数 rpm	1000	1200	1000	1200
出力回転数 rpm	135～540	162～648	89～356	107～428
周波数 Hz	50	60	50	60

電動機 kW×P	形式	寸法図頁	入力容量 kW 最低速	入力容量 kW 最高速	出力トルクkgf·m 最低速	出力トルクkgf·m 最高速	入力容量 kW 最低速	入力容量 kW 最高速	出力トルクkgf·m 最低速	出力トルクkgf·m 最高速	入力容量 kW 最低速	入力容量 kW 最高速	出力トルクkgf·m 最低速	出力トルクkgf·m 最高速	入力容量 kW 最低速	入力容量 kW 最高速	出力トルクkgf·m 最低速	出力トルクkgf·m 最高速
22 ×6	GHHBM30A-G70-BP	65	17	22	85	30	17	22	71	25	17	22	130	46	17	22	110	38
	GHHBP 30A-G70	—																
	GHHBK 30A-G70	—																
30 ×6	GHHBM40A-G70-BP	65	24	30	125	41	24	30	105	34	24	30	190	62	24	30	160	52
	GHHBP 40A-G70	—																
	GHHBK 40A-G70	—																

37～75kW

減速比	2		3	
標準入力回転数 rpm	750	900	750	900
出力回転数 rpm	119～476	142～568	79～316	95～380
周波数 Hz	50	60	50	60

電動機 kW×P	形式	寸法図頁	入力容量 kW 最低速	入力容量 kW 最高速	出力トルクkgf·m 最低速	出力トルクkgf·m 最高速	入力容量 kW 最低速	入力容量 kW 最高速	出力トルクkgf·m 最低速	出力トルクkgf·m 最高速	入力容量 kW 最低速	入力容量 kW 最高速	出力トルクkgf·m 最低速	出力トルクkgf·m 最高速	入力容量 kW 最低速	入力容量 kW 最高速	出力トルクkgf·m 最低速	出力トルクkgf·m 最高速
37 ×8	GHHBP 50A-G80	—	24	37	140	58	24	37	120	48	24	37	215	87	24	37	180	72
	GHHBK 50A-G80	—																
55 ×8	GHHBP 75A-G80	—	41	55	240	86	41	55	200	71	41	55	360	130	41	55	300	105
	GHHBK 75A-G80	—																
75 ×8	GHHBP100A-G80	—	61	75	355	115	61	75	295	97	61	75	535	175	61	75	445	145
	GHHBK100A-G80	—																

（注）1．入力回転数について
　1）電動機標準入力回転数以上の入力回転数でご使用の場合はご照会ください。
　2）電動機標準入力回転数以下の入力回転数でご使用の場合は許容入力容量が次のとおり変りますので許容入力容量以内でご使用ください。

$$\text{許容入力容量(kW)} = \text{入力容量} \times \frac{\text{使用入力回転数}}{\text{標準入力回転数(1500、1000、750)}}$$

2．出力回転数について
　上表の出力回転数は電動機などのスリップを算入していません。3％～5％のスリップがあるものとしてお選びください。
3．形式記号については17ページをご参照ください。

選定表　A形バイエル歯車減速機構付（横形）

減速比 4, 5

0.2～11kW

減速比	4		5	
標準入力回転数 rpm	1500	1800	1500	1800
出力回転数 rpm	75～300	90～360	60～240	72～288
周波数 Hz	50	60	50	60

電動機 kW×P	形式	寸法図頁	入力容量 kW 最低速	入力容量 kW 最高速	出力トルクkgf·m 最低速	出力トルクkgf·m 最高速	入力容量 kW 最低速	入力容量 kW 最高速	出力トルクkgf·m 最低速	出力トルクkgf·m 最高速	入力容量 kW 最低速	入力容量 kW 最高速	出力トルクkgf·m 最低速	出力トルクkgf·m 最高速	入力容量 kW 最低速	入力容量 kW 最高速	出力トルクkgf·m 最低速	出力トルクkgf·m 最高速
0.2 ×4	GHHBMN02A-G10	63	0.14	0.2	1.2	0.46	0.14	0.2	0.99	0.39	0.14	0.2	1.5	0.58	0.14	0.2	1.2	0.48
	GHHB N02A-G10	—																
0.4 ×4	GHHBMN05A-G10	63	0.22	0.4	2.0	0.99	0.22	0.4	1.7	0.82	0.22	0.4	2.5	1.2	0.22	0.4	2.1	1.0
	GHHB N05A-G10	—																
0.75 ×4	GHHBMN 1A-G10	63	0.44	0.75	4.1	1.9	0.44	0.75	3.4	1.5	0.37	0.75	4.3	2.3	0.37	0.75	3.6	1.9
	GHHB N 1A-G10	—																
1.5 ×4	GHHBMN 2A-G20	63	0.83	1.5	7.6	3.7	0.83	1.5	6.4	3.1	0.82	1.5	9.5	4.6	0.82	1.5	7.9	3.9
	GHHB N 2A-G20	—																
2.2 ×4	GHHBMN 3A-G20	63	1.0	2.2	9.3	5.4	1.0	2.2	7.7	4.5	0.82	2.2	9.5	6.8	0.82	2.2	7.9	5.7
	GHHB N 3A-G20	—																
3.7 ×4	GHHBMN 5A-G30	64	2.2	3.7	20	9.1	2.2	3.7	17	7.6	1.5	3.7	17	11	1.5	3.7	14	9.5
	GHHB N 5A-G30	—																
5.5 ×4	GHHBMN 8A-G30	64	2.2	5.5	20	14	2.2	5.5	17	11	1.5	5.5	17	17	1.5	5.5	14	14
	GHHB N 8A-G30	—																
7.5 ×4	GHHBMN10A-G40	64	4.7	7.5	44	19	4.7	7.5	36	15	3.1	7.5	36	23	3.1	7.5	30	19
	GHHB N10A-G40	—																
11 ×4	GHHBM 15A-G50	64	8.3	11	76	27	8.3	11	64	23	—	—	—	—	—	—	—	—
	GHHBP 15A-G50	—																
	GHHBK 15A-G50	—																

15kW

減速比	4		5	
標準入力回転数 rpm	1000	1200	—	—
出力回転数 rpm	70～280	84～336	—	—
周波数 Hz	50	60	50	60

電動機 kW×P	形式	寸法図頁	入力容量 kW 最低速	入力容量 kW 最高速	出力トルクkgf·m 最低速	出力トルクkgf·m 最高速	入力容量 kW 最低速	入力容量 kW 最高速	出力トルクkgf·m 最低速	出力トルクkgf·m 最高速	入力容量 kW 最低速	入力容量 kW 最高速	出力トルクkgf·m 最低速	出力トルクkgf·m 最高速	入力容量 kW 最低速	入力容量 kW 最高速	出力トルクkgf·m 最低速	出力トルクkgf·m 最高速
15 ×6	GHHBM20A-G60	65	12	15	120	40	12	15	100	33	—	—	—	—	—	—	—	—
	GHHBP20A-G60	—																
	GHHBK20A-G60	—																

22, 30kW

減速比	4		5	
標準入力回転数 rpm	1000	1200	—	—
出力回転数 rpm	67～268	80～320	—	—
周波数 Hz	50	60	50	60

電動機 kW×P	形式	寸法図頁	入力容量 kW 最低速	入力容量 kW 最高速	出力トルクkgf·m 最低速	出力トルクkgf·m 最高速	入力容量 kW 最低速	入力容量 kW 最高速	出力トルクkgf·m 最低速	出力トルクkgf·m 最高速	入力容量 kW 最低速	入力容量 kW 最高速	出力トルクkgf·m 最低速	出力トルクkgf·m 最高速	入力容量 kW 最低速	入力容量 kW 最高速	出力トルクkgf·m 最低速	出力トルクkgf·m 最高速
22 ×6	GHHBM30A-G70-BP	65	17	22	170	61	17	22	140	51	—	—	—	—	—	—	—	—
	GHHBP30A-G70	—																
	GHHBK30A-G70	—																
30 ×6	GHHBM40A-G70-BP	65	24	30	250	83	24	30	210	69	—	—	—	—	—	—	—	—
	GHHBP40A-G70	—																
	GHHBK40A-G70	—																

37～75kW

減速比	4		5	
標準入力回転数 rpm	750	900	750	900
出力回転数 rpm	57～228	69～276	46～184	56～224
周波数 Hz	50	60	50	60

電動機 kW×P	形式	寸法図頁	入力容量 kW 最低速	入力容量 kW 最高速	出力トルクkgf·m 最低速	出力トルクkgf·m 最高速	入力容量 kW 最低速	入力容量 kW 最高速	出力トルクkgf·m 最低速	出力トルクkgf·m 最高速	入力容量 kW 最低速	入力容量 kW 最高速	出力トルクkgf·m 最低速	出力トルクkgf·m 最高速	入力容量 kW 最低速	入力容量 kW 最高速	出力トルクkgf·m 最低速	出力トルクkgf·m 最高速
37 ×8	GHHBP 50A-G80	—	24	37	295	120	24	37	245	100	24	37	365	150	24	37	300	125
	GHHBK 50A-G80	—																
55 ×8	GHHBP 75A-G80	—	41	55	495	180	41	55	415	150	41	55	610	220	41	55	510	185
	GHHBK 75A-G80	—																
75 ×8	GHHBP100A-G80	—	61	75	735	245	61	75	615	205	45	75	680	300	45	75	565	250
	GHHBK100A-G80	—																

選定表　A形バイエル歯車減速機構付（立形）

減速比 2, 3

0.4～7.5kW

減速比	2				3			
標準入力回転数 rpm	1500		1800		1500		1800	
出力回転数 rpm	150～600		180～720		100～400		120～480	
周波数 Hz	50		60		50		60	

電動機 kW×P	形式	寸法図頁	入力容量 kW		出力トルクkgf・m		入力容量 kW		出力トルクkgf・m		入力容量 kW		出力トルクkgf・m		入力容量 kW		出力トルクkgf・m	
			最低速	最高速	最低速	最高速	最低速	最高速	最低速	最高速	最低速	最高速	最低速	最高速	最低速	最高速	最低速	最高速
0.4 ×4	GVFBMN05A-G10	72	0.22	0.4	1.0	0.49	0.22	0.4	0.85	0.41	0.22	0.4	1.5	0.74	0.22	0.4	1.3	0.62
0.75 ×4	GVFBMN 1A-G10	72	0.44	0.75	2.0	0.93	0.44	0.75	1.7	0.77	0.44	0.75	3.1	1.4	0.44	0.75	2.5	1.2
1.5 ×4	GVFBMN 2A-G20	72	0.83	1.5	3.8	1.9	0.83	1.5	3.2	1.5	0.83	1.5	5.7	2.8	0.83	1.5	4.8	2.3
2.2 ×4	GVFBMN 3A-G20	72	1.7	2.2	7.6	2.7	1.7	2.2	6.4	2.3	1.7	2.2	11	4.1	1.7	2.2	9.6	3.4
3.7 ×4	GVFBMN 5A-G30	72	2.4	3.7	11	4.6	2.4	3.7	9.3	3.8	2.4	3.7	17	6.9	2.4	3.7	14	5.7
5.5 ×4	GVFBMN 8A-G30	72	4.1	5.5	19	6.8	4.1	5.5	16	5.7	2.8	5.5	19	10	2.8	5.5	16	8.5
7.5 ×4	GVFBMN10A-G40	73	6.1	7.5	28	9.3	6.1	7.5	23	7.7	6.1	7.5	42	14	6.1	7.5	35	12

11kW

減速比	2		3	
標準入力回転数 rpm	1500	1800	1500	1800
出力回転数 rpm	142～568	171～684	99～396	119～476
周波数 Hz	50	60	50	60

電動機 kW×P	形式	寸法図頁	入力容量 kW		出力トルクkgf・m		入力容量 kW		出力トルクkgf・m		入力容量 kW		出力トルクkgf・m		入力容量 kW		出力トルクkgf・m	
			最低速	最高速	最低速	最高速	最低速	最高速	最低速	最高速	最低速	最高速	最低速	最高速	最低速	最高速	最低速	最高速
11 ×4	GVFBM15A-G50	—	8.3	11	40	14	8.3	11	34	12	8.3	11	58	20	8.3	11	48	17

15kW

減速比	2		3	
標準入力回転数 rpm	1000	1200	1000	1200
出力回転数 rpm	141～564	169～676	91～364	109～436
周波数 Hz	50	60	50	60

電動機 kW×P	形式	寸法図頁	入力容量 kW		出力トルクkgf・m		入力容量 kW		出力トルクkgf・m		入力容量 kW		出力トルクkgf・m		入力容量 kW		出力トルクkgf・m	
			最低速	最高速	最低速	最高速	最低速	最高速	最低速	最高速	最低速	最高速	最低速	最高速	最低速	最高速	最低速	最高速
15 ×6	GVFBM20A-G60	—	12	15	60	20	12	15	50	16	12	15	93	31	12	15	77	25

22, 30kW

減速比	2		3	
標準入力回転数 rpm	1000	1200	1000	1200
出力回転数 rpm	135～540	162～648	82～328	98～392
周波数 Hz	50	60	50	60

電動機 kW×P	形式	寸法図頁	入力容量 kW		出力トルクkgf・m		入力容量 kW		出力トルクkgf・m		入力容量 kW		出力トルクkgf・m		入力容量 kW		出力トルクkgf・m	
			最低速	最高速	最低速	最高速	最低速	最高速	最低速	最高速	最低速	最高速	最低速	最高速	最低速	最高速	最低速	最高速
22 ×6	GVFBM30A-G70	—	17	22	85	30	17	22	71	25	17	22	140	50	17	22	115	41
30 ×6	GVFBM40A-G70	—	24	30	125	41	24	30	105	34	24	30	205	68	24	30	170	56

（注）1．入力回転数について
　1）電動機標準入力回転数以上の入力回転数でご使用の場合はご照会ください。
　2）電動機標準入力回転数以下の入力回転数でご使用の場合は許容入力容量が次のとおり変りますので許容入力容量以内でご使用ください。

$$許容入力容量(kW)=入力容量\times\frac{使用入力回転数}{標準入力回転数(1500、1000、750)}$$

2．出力回転数について
　上表の出力回転数は電動機などのスリップを算入していません。3％～5％のスリップがあるものとしてお選びください。
3．形式記号については17ページをご参照ください。

選定表　A形バイエル歯車減速機構付（立形）

減速比 4, 5

0.4～11kW

減速比	4				5			
標準入力回転数 rpm	1500		1800		1500		1800	
出力回転数 rpm	75～300		90～360		60～240		72～288	
周波数 Hz	50		60		50		60	

電動機 kW×P	形式	寸法図頁	入力容量 kW 最低速	入力容量 kW 最高速	出力トルクkgf·m 最低速	出力トルクkgf·m 最高速	入力容量 kW 最低速	入力容量 kW 最高速	出力トルクkgf·m 最低速	出力トルクkgf·m 最高速	入力容量 kW 最低速	入力容量 kW 最高速	出力トルクkgf·m 最低速	出力トルクkgf·m 最高速	入力容量 kW 最低速	入力容量 kW 最高速	出力トルクkgf·m 最低速	出力トルクkgf·m 最高速
0.4 ×4	GVFBMN05A-G10	72	0.22	0.4	2.0	0.99	0.22	0.4	1.7	0.82	0.22	0.4	2.5	1.2	0.22	0.4	2.1	1.0
0.75 ×4	GVFBMN 1A-G10	72	0.44	0.75	4.1	1.9	0.44	0.75	3.4	1.5	0.37	0.75	4.3	2.3	0.37	0.75	3.6	1.9
1.5 ×4	GVFBMN 2A-G20	72	0.83	1.5	7.7	3.7	0.83	1.5	6.4	3.1	0.82	1.5	9.5	4.6	0.82	1.5	7.9	3.9
2.2 ×4	GVFBMN 3A-G20	72	1.0	2.2	9.3	5.4	1.0	2.2	7.7	4.5	0.82	2.2	9.5	6.8	0.82	2.2	7.9	5.7
3.7 ×4	GVFBMN 5A-G30	72	2.2	3.7	20	9.1	2.2	3.7	17	7.6	1.5	3.7	17	11	1.5	3.7	14	9.5
5.5 ×4	GVFBMN 8A-G30	72	2.2	5.5	20	14	2.2	5.5	17	11	1.5	5.5	17	17	1.5	5.5	14	14
7.5 ×4	GVFBMN10A-G40	73	4.7	7.5	44	19	4.7	7.5	36	15	3.1	7.5	36	23	3.1	7.5	30	19
11 ×4	GVFBM 15A-G50	—	8.3	11	76	27	8.3	11	64	23	8.3	11	96	34	8.3	11	80	28

15kW

減速比	4				5			
標準入力回転数 rpm	1000		1200		1000		1200	
出力回転数 rpm	69～276		83～332		57～228		68～272	
周波数 Hz	50		60		50		60	

電動機 kW×P	形式	寸法図頁	入力容量 kW 最低速	入力容量 kW 最高速	出力トルクkgf·m 最低速	出力トルクkgf·m 最高速	入力容量 kW 最低速	入力容量 kW 最高速	出力トルクkgf·m 最低速	出力トルクkgf·m 最高速	入力容量 kW 最低速	入力容量 kW 最高速	出力トルクkgf·m 最低速	出力トルクkgf·m 最高速	入力容量 kW 最低速	入力容量 kW 最高速	出力トルクkgf·m 最低速	出力トルクkgf·m 最高速
15 ×6	GVFBM20A-G60	—	12	15	120	40	12	15	100	33	12	15	145	49	12	15	120	41

22, 30kW

減速比	4				5			
標準入力回転数 rpm	1000		1200		1000		1200	
出力回転数 rpm	67～268		80～320		55～220		66～264	
周波数 Hz	50		60		50		60	

電動機 kW×P	形式	寸法図頁	入力容量 kW 最低速	入力容量 kW 最高速	出力トルクkgf·m 最低速	出力トルクkgf·m 最高速	入力容量 kW 最低速	入力容量 kW 最高速	出力トルクkgf·m 最低速	出力トルクkgf·m 最高速	入力容量 kW 最低速	入力容量 kW 最高速	出力トルクkgf·m 最低速	出力トルクkgf·m 最高速	入力容量 kW 最低速	入力容量 kW 最高速	出力トルクkgf·m 最低速	出力トルクkgf·m 最高速
22 ×6	GVFBM30A-G70	—	17	22	175	61	17	22	145	51	17	22	210	74	17	22	175	62
30 ×6	GVFBM40A-G70	—	24	30	255	83	24	30	215	69	24	30	310	100	24	30	255	84

37～75kW

減速比	4				5			
標準入力回転数 rpm	750		900		750		900	
出力回転数 rpm	58～232		70～280		46～184		56～224	
周波数 Hz	50		60		50		60	

電動機 kW×P	形式	寸法図頁	入力容量 kW 最低速	入力容量 kW 最高速	出力トルクkgf·m 最低速	出力トルクkgf·m 最高速	入力容量 kW 最低速	入力容量 kW 最高速	出力トルクkgf·m 最低速	出力トルクkgf·m 最高速	入力容量 kW 最低速	入力容量 kW 最高速	出力トルクkgf·m 最低速	出力トルクkgf·m 最高速	入力容量 kW 最低速	入力容量 kW 最高速	出力トルクkgf·m 最低速	出力トルクkgf·m 最高速
37 ×8	GVFBM 50A-G81	—	24	37	285	120	24	37	235	98	24	37	360	150	24	37	300	125
55 ×8	GVFBM 75A-G81	—	41	55	480	175	41	55	400	145	41	55	600	220	41	55	500	185
75 ×8	GVFBM100A-G81	—	61	75	710	240	61	75	595	200	61	75	895	300	61	75	745	250

（注）1．入力回転数について

1）電動機標準入力回転数以上の入力回転数でご使用の場合はご照会ください。

2）電動機標準入力回転数以下の入力回転数でご使用の場合は許容入力容量が次のとおり変りますので許容入力容量以内でご使用ください。

$$\text{許容入力容量(kW)} = \text{入力容量} \times \frac{\text{使用入力回転数}}{\text{標準入力回転数(1500、1000、750)}}$$

2．出力回転数について

上表の出力回転数は電動機などのスリップを算入していません。3％～5％のスリップがあるものとしてお選びください。

3．形式記号については17ページをご参照ください。

選定表　A形バイエル・サイクロ可変減速機（1段形）

減速比 6，8

0.2～5.5kW

減速比	6		8	
標準入力回転数 rpm	1500	1800	1500	1800
出力回転数 rpm	50～200	60～240	37～150	45～180
周波数 Hz	50	60	50	60

電動機	形式				入力容量kW		出力トルク kgf·m		入力容量kW		出力トルク kgf·m		入力容量kW		出力トルク kgf·m		入力容量kW		出力トルク kgf·m	
kW×P	横形	寸法図頁	立形	寸法図頁	最低速	最高速	最低速	最高速	最低速	最高速	最低速	最高速	最低速	最高速	最低速	最高速	最低速	最高速	最低速	最高速
0.2 ×4	CHHBMN02A-4085 CHHB N02A-4085	74 —	—	—	0.14	0.2	1.7	0.68	0.14	0.2	1.4	0.56	0.14	0.2	2.3	0.90	0.14	0.2	1.9	0.75
0.4 ×4	CHHBMN05A-4095 CHHB N05A-4095	74 —	CVVBMN05A-4095	77	0.22	0.4	3.0	1.4	0.22	0.4	2.5	1.2	0.22	0.4	4.0	1.9	0.22	0.4	3.3	1.6
0.75 ×4	CHHBMN1A -4095 CHHB N1A -4095	74 —	CVVBMN1A -4095	77	0.44	0.75	6.0	2.7	0.44	0.75	5.0	2.3	0.44	0.75	7.9	3.6	0.44	0.75	6.6	3.0
1.5 ×4	CHHBMN2A -4115 CHHB N2A -4115	74 —	CVVBMN2A -4115	77	0.83	1.5	11	5.4	0.83	1.5	9.3	4.5	0.83	1.5	15	7.2	0.83	1.5	12	6.0
2.2 ×4	CHHBMN3A -4115 CHHB N3A -4115	74 —	CVVBMN3A -4115	77	1.7	2.2	22	7.9	1.7	2.2	19	6.6	1.7	2.2	30	11	1.7	2.2	25	8.8
3.7 ×4	CHHBMN5A -4165 CHHB N5A -4165	75 —	CVVBMN5A -4165	78	—	—	—	—	—	—	—	—	2.4	3.7	44	18	2.4	3.7	36	15
5.5 ×4	CHHBMN8A -4165 CHHB N8A -4165	75 —	CVVBMN8A -4165	78	—	—	—	—	—	—	—	—	4.1	5.5	73	26	4.1	5.5	61	22

（注）1．ご使用にあたっては表中の入力容量および出力トルク以内でご使用ください。
2．出力回転数は電動機などのスリップを算入していません。3～5％のスリップがあるものとしてお選びください。
3．形式記号については17ページをご参照ください。

選定表　A形バイエル・サイクロ可変減速機（1段形）

減速比 11，13

0.2～11kW

減速比	11				13			
標準入力回転数 rpm	1500		1800		1500		1800	
出力回転数 rpm	27～109		33～131		23～92		28～111	
周波数 Hz	50		60		50		60	

電動機	形式				入力容量kW		出力トルク kgf·m		入力容量kW		出力トルク kgf·m		入力容量kW		出力トルク kgf·m		入力容量kW		出力トルク kgf·m	
kW×P	横形	寸法図頁	立形	寸法図頁	最低速	最高速	最低速	最高速	最低速	最高速	最低速	最高速	最低速	最高速	最低速	最高速	最低速	最高速	最低速	最高速
0.2 ×4	CHHBMN02A-4085 CHHB N02A-4085	74 —	—	—	0.14	0.2	3.2	1.2	0.14	0.2	2.7	1.0	0.14	0.2	3.8	1.5	0.14	0.2	3.1	1.2
0.4 ×4	CHHBMN05A-4095 CHHB N05A-4095	74 —	CVVBMN05A-4095	77	0.22	0.4	5.5	2.6	0.22	0.4	4.5	2.2	0.22	0.4	6.4	3.1	0.22	0.4	5.4	2.6
0.75 ×4	CHHBMN1A -4095 CHHB N1A -4095	74 —	CVVBMN1A -4095	77	0.44	0.75	11	5.0	0.44	0.75	9.1	4.1	0.38	0.75	11	5.9	0.44	0.75	11	4.9
1.5 ×4	CHHBMN2A -4115 CHHB N2A -4115	74 —	CVVBMN2A -4115	77	0.83	1.5	20	9.9	0.83	1.5	17	8.3	0.83	1.5	24	12	0.83	1.5	20	9.8
2.2 ×4	CHHBMN3A -4115 CHHB N3A -4115	74 —	CVVBMN3A -4115	77	1.7	2.2	41	15	1.7	2.2	34	12	1.7	2.2	48	17	1.7	2.2	40	14
3.7 ×4	CHHBMN5A -4165 CHHB N5A -4165	75 —	CVVBMN5A -4165	78	2.4	3.7	60	24	2.4	3.7	50	20	2.4	3.7	71	29	2.4	3.7	59	24
5.5 ×4	CHHBMN8A -4165 CHHB N8A -4165	75 —	CVVBMN8A -4165	78	4.1	5.5	100	36	4.1	5.5	84	30	4.1	5.5	120	43	4.1	5.5	99	36
7.5 ×4	CHHBMN10A-4175 CHHB N10A-4175	75 —	CVVBMN10A-4175	79	6.1	7.5	150	50	6.1	7.5	125	41	6.1	7.5	175	59	6.1	7.5	150	49
11 ×4	CHHBM15A -4185 CHHBP15A -4185 CHHBK15A -4185	76 — —	CVVBM15A -4185	—	8.3	11	205	73	8.3	11	170	61	8.3	11	240	86	8.3	11	200	72

15kW

減速比	11				13			
標準入力回転数 rpm	1000		1200		—		—	
出力回転数 rpm	25～102		31～122		—		—	
周波数 Hz	50		60		50		60	

電動機	形式				入力容量kW		出力トルク kgf·m		入力容量kW		出力トルク kgf·m		入力容量kW		出力トルク kgf·m		入力容量kW		出力トルク kgf·m	
kW×P	横形	寸法図頁	立形	寸法図頁	最低速	最高速	最低速	最高速	最低速	最高速	最低速	最高速	最低速	最高速	最低速	最高速	最低速	最高速	最低速	最高速
15 ×6	CHHBM20A 4215 CHHBP20A 4215 CHHBK20A 4215	76 — —	CVVBM20A -4215	—	12	15	320	105	12	15	270	89	—	—	—	—	—	—	—	—

22，30kW

減速比	11				13			
標準入力回転数 rpm	1000		1200		—		—	
出力回転数 rpm	25～98		29～118		—		—	
周波数 Hz	50		60		50		60	

電動機	形式				入力容量kW		出力トルク kgf·m		入力容量kW		出力トルク kgf·m		入力容量kW		出力トルク kgf·m		入力容量kW		出力トルク kgf·m	
kW×P	横形	寸法図頁	立形	寸法図頁	最低速	最高速	最低速	最高速	最低速	最高速	最低速	最高速	最低速	最高速	最低速	最高速	最低速	最高速	最低速	最高速
22 ×6	CHHBM30A -4235-BP	—	CVVBM30A -4235	—	17	22	455	160	17	22	380	135	—	—	—	—	—	—	—	—
30 ×6	CHHBM40A -4235-BP	—	CVVBM40A -4235	—	24	30	665	220	24	30	555	185	—	—	—	—	—	—	—	—

37，55kW

減速比	11				13			
標準入力回転数 rpm	750		900		—		—	
出力回転数 rpm	21～85		25～101		—		—	
周波数 Hz	50		60		50		60	

電動機	形式				入力容量kW		出力トルク kgf·m		入力容量kW		出力トルク kgf·m		入力容量kW		出力トルク kgf·m		入力容量kW		出力トルク kgf·m	
kW×P	横形	寸法図頁	立形	寸法図頁	最低速	最高速	最低速	最高速	最低速	最高速	最低速	最高速	最低速	最高速	最低速	最高速	最低速	最高速	最低速	最高速
37 ×8	CHHBM50A -4255-BP	—	CVVBM50A -4255	—	24	37	775	315	24	37	645	265	—	—	—	—	—	—	—	—
55 ×8	CHHBM75A -4255-BP	—	CVVBM75A -4255	—	41	55	1300	470	41	55	1100	390	—	—	—	—	—	—	—	—

選定表　A形バイエル・サイクロ可変減速機（1段形）

減速比 15, 17

0.2～11kW

減速比	15		17	
標準入力回転数 rpm	1500	1800	1500	1800
出力回転数 rpm	20～80	24～96	18～71	21～85
周波数 Hz	50	60	50	60

電動機	形式				入力容量kW		出力トルク kgf·m		入力容量kW		出力トルク kgf·m		入力容量kW		出力トルク kgf·m		入力容量kW		出力トルク kgf·m	
kW×P	横形	寸法図頁	立形	寸法図頁	最低速	最高速	最低速	最高速	最低速	最高速	最低速	最高速	最低速	最高速	最低速	最高速	最低速	最高速	最低速	最高速
0.2 ×4	CHHBMN02A-4085 CHHB N02A-4085	74 —	—	—	0.14	0.2	4.3	1.7	0.14	0.2	3.6	1.4	0.14	0.2	4.9	1.9	0.14	0.2	4.1	1.6
0.4 ×4	CHHBMN05A-4095 CHHB N05A-4095	74 —	CVVBMN05A-4095	77	0.22	0.4	7.4	3.6	0.22	0.4	6.2	3.0	0.22	0.4	8.4	4.1	0.22	0.4	7.0	3.4
0.75 ×4	CHHBMN1A -4095 CHHB N1A -4095	74 —	CVVBMN1A -4095	77	0.38	0.75	13	6.8	0.44	0.75	12	5.6	0.34	0.75	13	7.7	0.41	0.75	13	6.4
1.5 ×4	CHHBMN2A -4115 CHHB N2A -4115	74 —	CVVBMN2A -4115	77	0.83	1.5	28	14	0.83	1.5	23	11	0.83	1.5	32	15	0.83	1.5	26	13
2.2 ×4	CHHBMN3A -4115 CHHB N3A -4115	74 —	CVVBMN3A -4115	77	1.5	2.2	52	20	1.7	2.2	47	17	1.4	2.2	52	22	1.6	2.2	52	19
3.7 ×4	CHHBMN5A -4165 CHHB N5A -4165	75 —	CVVBMN5A -4165	78	2.4	3.7	82	33	2.4	3.7	68	28	2.4	3.7	93	38	2.4	3.7	77	32
5.5 ×4	CHHBMN8A -4165 CHHB N8A -4165	75 —	CVVBMN8A -4165	78	4.1	5.5	140	50	4.1	5.5	115	41	4.1	5.5	155	56	4.1	5.5	130	47
7.5 ×4	CHHBMN10A-4175 CHHB N10A-4175	75 —	CVVBMN10A-4175	79	6.1	7.5	205	68	6.1	7.5	170	56	6.1	7.5	230	77	6.1	7.5	195	64
11 ×4	CHHBM15A -4185 CHHBP15A -4185 CHHBK15A -4185	76 — —	CVVBM15A -4185	—	8.3	11	280	99	8.3	11	235	83	8.3	11	315	110	8.3	11	265	94

15kW

減速比	15		17	
標準入力回転数 rpm	1000	1200	—	—
出力回転数 rpm	19～75	22～90	—	—
周波数 Hz	50	60	50	60

電動機	形式				入力容量kW		出力トルク kgf·m		入力容量kW		出力トルク kgf·m		入力容量kW		出力トルク kgf·m		入力容量kW		出力トルク kgf·m	
kW×P	横形	寸法図頁	立形	寸法図頁	最低速	最高速	最低速	最高速	最低速	最高速	最低速	最高速	最低速	最高速	最低速	最高速	最低速	最高速	最低速	最高速
15 ×6	CHHBM20A -4215 CHHBP20A -4215 CHHBK20A -4215	76 — —	CVVBM20A -4215	—	12	15	440	145	12	15	365	120	—	—	—	—	—	—	—	—

22，30kW

減速比	15		17	
標準入力回転数 rpm	1000	1200	—	—
出力回転数 rpm	18～72	22～86	—	—
周波数 Hz	50	60	50	60

電動機	形式				入力容量kW		出力トルク kgf·m		入力容量kW		出力トルク kgf·m		入力容量kW		出力トルク kgf·m		入力容量kW		出力トルク kgf·m	
kW×P	横形	寸法図頁	立形	寸法図頁	最低速	最高速	最低速	最高速	最低速	最高速	最低速	最高速	最低速	最高速	最低速	最高速	最低速	最高速	最低速	最高速
22 ×6	CHHBM30A -4235-BP	—	CVVBM30A -4235	—	17	22	620	220	17	22	515	185	—	—	—	—	—	—	—	—
30 ×6	CHHBM40A -4235-BP	—	CVVBM40A -4235	—	24	30	910	300	24	30	760	250	—	—	—	—	—	—	—	—

37，55kW

減速比	15		17	
標準入力回転数 rpm	750	900	—	—
出力回転数 rpm	15～62	19～74	—	—
周波数 Hz	50	60	50	60

電動機	形式				入力容量kW		出力トルク kgf·m		入力容量kW		出力トルク kgf·m		入力容量kW		出力トルク kgf·m		入力容量kW		出力トルク kgf·m	
kW×P	横形	寸法図頁	立形	寸法図頁	最低速	最高速	最低速	最高速	最低速	最高速	最低速	最高速	最低速	最高速	最低速	最高速	最低速	最高速	最低速	最高速
37 ×8	CHHBM50A -4255-BP	—	CVVBM50A -4255	—	24	37	1050	430	24	37	880	360	—	—	—	—	—	—	—	—
55 ×8	CHHBM75A -4255-BP	—	CVVBM75A -4255	—	41	55	1800	640	41	55	1500	535	—	—	—	—	—	—	—	—

（注）1．ご使用にあたっては表中の入力容量および出力トルク以内でご使用ください。
2．出力回転数は電動機などのスリップを算入していません。3～5％のスリップがあるものとしてお選びください。
3．形式記号については17ページをご参照ください。

選定表　A形バイエル・サイクロ可変減速機（1段形）

減速比 21，25

0.2～11kW

減速比	21				25			
標準入力回転数 rpm	1500		1800		1500		1800	
出力回転数 rpm	14～57		17～69		12～48		14～58	
周波数 Hz	50		60		50		60	

電動機	形式				入力容量kW		出力トルク kgf·m		入力容量kW		出力トルク kgf·m		入力容量kW		出力トルク kgf·m		入力容量kW		出力トルク kgf·m	
kW×P	横形	寸法図質	立形	寸法図質	最低速	最高速	最低速	最高速	最低速	最高速	最低速	最高速	最低速	最高速	最低速	最高速	最低速	最高速	最低速	最高速
0.2 ×4	CHHBMN02A-4085 CHHB N02A-4085	74 —	—	—	0.12	0.2	5.2	2.4	0.14	0.2	5.1	2.0	0.10	0.2	5.2	2.8	0.12	0.2	5.2	2.3
0.4 ×4	CHHBMN05A-4095 CHHB N05A-4095	74 —	CVVBMN05A-4095	77	0.22	0.4	10	5.1	0.22	0.4	8.7	4.2	0.22	0.4	12	6.0	0.22	0.4	10	5.0
0.75 ×4	CHHBMN1A -4095 CHHB N1A -4095	74 —	CVVBMN1A -4095	77	0.27	0.75	13	9.5	0.33	0.75	13	7.9	—	—	—	—	—	—	—	—
	CHHBMN1A -4105 CHHB N1A -4105	74 —	CVVBMN1A -4105	77	—	—	—	—	—	—	—	—	0.44	0.75	25	11	0.44	0.75	21	9.4
1.5 ×4	CHHBMN2A -4115 CHHB N2A -4115	74 —	CVVBMN2A -4115	77	0.83	1.5	39	19	0.83	1.5	33	16	0.83	1.5	47	23	0.83	1.5	39	19
2.2 ×4	CHHBMN3A -4115 CHHB N3A -4115	74 —	CVVBMN3A -4115	77	1.1	2.2	52	28	1.3	2.2	52	23	0.92	2.2	52	33	1.1	2.2	52	28
3.7 ×4	CHHBM-N5A -4165 CHHB N5A -4165	75 —	CVVBMN5A -4165	78	2.4	3.7	115	47	2.4	3.7	95	39	2.4	3.7	135	56	2.4	3.7	115	46
5.5 ×4	CHHBMN8A -4165 CHHB N8A -4165	75 —	CVVBMN8A -4165	78	3.9	5.5	185	69	4.1	5.5	160	58	3.3	5.5	185	83	3.9	5.5	185	69
7.5 ×4	CHHBMN10A-4175 CHHB N10A-4175	75 —	CVVBMN10A-4175	79	5.9	7.5	280	95	6.1	7.5	240	79	5.0	7.5	280	115	6.0	7.5	280	94
11 ×4	CHHBM15A -4185 CHHBP15A -4185 CHHBK15A -4185	76 — —	CVVBM15A -4185	—	8.3	11	390	140	8.3	11	325	115	7.4	11	415	165	8.3	11	390	140

15kW

減速比	21				25			
標準入力回転数 rpm	1000		1200		—		—	
出力回転数 rpm	13～53		16～64		—		—	
周波数 Hz	50		60		50		60	

電動機	形式				入力容量kW		出力トルク kgf·m		入力容量kW		出力トルク kgf·m		入力容量kW		出力トルク kgf·m		入力容量kW		出力トルク kgf·m	
kW×P	横形	寸法図質	立形	寸法図質	最低速	最高速	最低速	最高速	最低速	最高速	最低速	最高速	最低速	最高速	最低速	最高速	最低速	最高速	最低速	最高速
15 ×6	CHHBM20A -4215 CHHBP20A -4215 CHHBK20A -4215	76 — —	CVVBM20A -4215	—	12	15	615	205	12	15	510	170	—	—	—	—	—	—	—	—

22，30kW

減速比	21				25			
標準入力回転数 rpm	1000		1200		—		—	
出力回転数 rpm	13～51		15～62		—		—	
周波数 Hz	50		60		50		60	

電動機	形式				入力容量kW		出力トルク kgf·m		入力容量kW		出力トルク kgf·m		入力容量kW		出力トルク kgf·m		入力容量kW		出力トルク kgf·m	
kW×P	横形	寸法図質	立形	寸法図質	最低速	最高速	最低速	最高速	最低速	最高速	最低速	最高速	最低速	最高速	最低速	最高速	最低速	最高速	最低速	最高速
22 ×6	CHHBM30A -4235-BP	—	CVVBM30A -4235	—	17	22	870	310	17	22	725	255	—	—	—	—	—	—	—	—
30 ×6	CHHBM40A -4235-BP	—	CVVBM40A -4235	—	24	30	1250	420	24	30	1050	350	—	—	—	—	—	—	—	—

37，55kW

減速比	21				25			
標準入力回転数 rpm	750		900		—		—	
出力回転数 rpm	11～44		13～53		—		—	
周波数 Hz	50		60		50		60	

電動機	形式				入力容量kW		出力トルク kgf·m		入力容量kW		出力トルク kgf·m		入力容量kW		出力トルク kgf·m		入力容量kW		出力トルク kgf·m	
kW×P	横形	寸法図質	立形	寸法図質	最低速	最高速	最低速	最高速	最低速	最高速	最低速	最高速	最低速	最高速	最低速	最高速	最低速	最高速	最低速	最高速
37 ×8	CHHBM50A -4255-BP	—	CVVBM50A -4255	—	24	37	1500	605	24	37	1250	500	—	—	—	—	—	—	—	—
55 ×8	CHHBM75A -4255-BP	—	CVVBM75A -4255	—	41	55	2500	895	41	55	2050	745	—	—	—	—	—	—	—	—

選定表　A形バイエル・サイクロ可変減速機（1段形）

減速比 29, 35

0.2～11kW

減速比		29		35	
標準入力回転数	rpm	1500	1800	1500	1800
出力回転数	rpm	10～41	12～50	8.6～34	10～41
周波数	Hz	50	60	50	60

電動機	形式				入力容量kW		出力トルク kgf·m		入力容量kW		出力トルク kgf·m		入力容量kW		出力トルク kgf·m		入力容量kW		出力トルク kgf·m	
kW×P	横形	寸法図頁	立形	寸法図頁	最低速	最高速	最低速	最高速	最低速	最高速	最低速	最高速	最低速	最高速	最低速	最高速	最低速	最高速	最低速	最高速
0.2 ×4	CHHBMN02A-4085 CHHB N02A-4085	74 —	—	—	0.09	0.2	5.2	3.3	0.10	0.2	5.2	2.7	0.07	0.2	5.2	3.9	0.08	0.2	5.2	3.3
0.4 ×4	CHHBMN05A-4095 CHHB N05A-4095	74 —	CVVBMN05A-4095	77	0.20	0.4	13	7.0	0.22	0.4	12	5.8	0.16	0.4	13	8.4	0.20	0.4	13	7.0
0.75 ×4	CHHBMN1A -4105 CHHB N1A -4105	74 —	CVVBMN1A -4105	77	0.40	0.75	26	13	0.44	0.75	24	11	—	—	—	—	—	—	—	—
	CHHBMN1A -4115 CHHB N1A -4115	74 —	CVVBMN1A -4115	77	—	—	—	—	—	—	—	—	0.44	0.75	35	16	0.44	0.75	29	13
1.5 ×4	CHHBMN2A -4115 CHHB N2A -4115	74 —	CVVBMN2A -4115	77	0.80	1.5	52	26	0.83	1.5	45	22	0.66	1.5	52	32	0.79	1.5	52	26
2.2 ×4	CHHBMN3A -4115 CHHB N3A -4115	74 —	CVVBMN3A -4115	77	0.80	2.2	52	38	0.95	2.2	52	32	0.66	2.2	52	46	0.79	2.2	52	39
3.7 ×4	CHHBMN5A -4165 CHHB N5A -4165	75 —	CVVBMN5A -4165	78	2.4	3.7	160	65	2.4	3.7	130	54	2.3	3.7	185	78	2.4	3.7	160	65
5.5 ×4	CHHBMN8A -4165 CHHB N8A -4165	75 —	CVVBMN8A -4165	78	2.8	5.5	185	96	3.4	5.5	185	80	2.3	5.5	185	115	2.8	5.5	185	96
7.5 ×4	CHHBMN10A-4175 CHHB N10A-4175	75 —	CVVBMN10A-4175	79	4.3	7.5	280	130	5.1	7.5	280	110	3.5	7.5	280	160	4.3	7.5	280	130
11 ×4	CHHBM15A -4185 CHHBP15A -4185 CHHBK15A -4185	76 — —	CVVBM15A -4185	—	6.3	11	415	190	7.6	11	415	160	5.3	11	415	230	6.3	11	415	195

15kW

減速比		29		35	
標準入力回転数	rpm	1000	1200	—	—
出力回転数	rpm	9.7～39	12～46	—	—
周波数	Hz	50	60	50	60

電動機	形式				入力容量kW		出力トルク kgf·m		入力容量kW		出力トルク kgf·m		入力容量kW		出力トルク kgf·m		入力容量kW		出力トルク kgf·m	
kW×P	横形	寸法図頁	立形	寸法図頁	最低速	最高速	最低速	最高速	最低速	最高速	最低速	最高速	最低速	最高速	最低速	最高速	最低速	最高速	最低速	最高速
15 ×6	CHHBM20A -4215 CHHBP20A -4215 CHHBK20A -4215	76 — —	CVVBM20A -4215	—	12	15	850	280	12	15	705	235	—	—	—	—	—	—	—	—

22, 30kW

減速比		29		35	
標準入力回転数	rpm	1000	1200	—	—
出力回転数	rpm	9.3～37	11～45	—	—
周波数	Hz	50	60	50	60

電動機	形式				入力容量kW		出力トルク kgf·m		入力容量kW		出力トルク kgf·m		入力容量kW		出力トルク kgf·m		入力容量kW		出力トルク kgf·m	
kW×P	横形	寸法図頁	立形	寸法図頁	最低速	最高速	最低速	最高速	最低速	最高速	最低速	最高速	最低速	最高速	最低速	最高速	最低速	最高速	最低速	最高速
22 ×6	CHHBM30A -4235-BP	—	CVVBM30A -4235	—	17	22	1200	425	17	22	1000	355	—	—	—	—	—	—	—	—
30 ×6	CHHBM40A -4235-BP	—	CVVBM40A -4235	—	23	30	1650	580	24	30	1450	485	—	—	—	—	—	—	—	—

37, 55kW

減速比		29		35	
標準入力回転数	rpm	750	900	—	—
出力回転数	rpm	8.0～32	9.6～38	—	—
周波数	Hz	50	60	50	60

電動機	形式				入力容量kW		出力トルク kgf·m		入力容量kW		出力トルク kgf·m		入力容量kW		出力トルク kgf·m		入力容量kW		出力トルク kgf·m	
kW×P	横形	寸法図頁	立形	寸法図頁	最低速	最高速	最低速	最高速	最低速	最高速	最低速	最高速	最低速	最高速	最低速	最高速	最低速	最高速	最低速	最高速
37 ×8	CHHBM50A -4255-BP	—	CVVBM50A -4255	—	24	37	2050	830	24	37	1700	695	—	—	—	—	—	—	—	—
55 ×8	CHHBM75A -4255-BP	—	CVVBM75A -4255	—	32	55	2700	1250	38	55	2700	1050	—	—	—	—	—	—	—	—

（注）1．ご使用にあたっては表中の入力容量および出力トルク以内でご使用ください。
2．出力回転数は電動機などのスリップを算入していません。3～5％のスリップがあるものとしてお選びください。
3．形式記号については17ページをご参照ください。

選定表　A形バイエル・サイクロ可変減速機（1段形）

減速比 43, 51

0.2～11kW

減速比	43		51	
標準入力回転数 rpm	1500	1800	1500	1800
出力回転数 rpm	7.0～28	8.4～33	5.9～24	7.1～28
周波数 Hz	50	60	50	60

電動機	形式				入力容量kW		出力トルクkgf·m		入力容量kW		出力トルクkgf·m		入力容量kW		出力トルクkgf·m		入力容量kW		出力トルクkgf·m	
kW×P	横形	寸法図面	立形	寸法図面	最低速	最高速	最低速	最高速	最低速	最高速	最低速	最高速	最低速	最高速	最低速	最高速	最低速	最高速	最低速	最高速
0.2 ×4	CHHBMN02A-4095 CHHB N02A-4095	74 —	—	—	0.14	0.2	12	4.8	0.14	0.2	10	4.0	0.12	0.2	13	5.7	0.14	0.2	12	4.8
0.4 ×4	CHHBMN05A-4095 CHHB N05A-4095	74 —	CVVBMN05A-4095	77	0.13	0.4	13	10	0.16	0.4	13	8.6	—	—	—	—	—	—	—	—
	CHHBMN05A-4105 CHHB N05A-4105	74 —	CVVBMN05A-4105	77	—	—	—	—	—	—	—	—	0.22	0.4	25	12	0.22	0.4	21	10
0.75 ×4	CHHBMN1A -4115 CHHB N1A -4115	74 —	CVVBMN1A -4115	77	0.44	0.75	43	19	0.44	0.75	36	16	0.44	0.75	51	23	0.44	0.75	42	19
1.5 ×4	CHHBMN2A -4115 CHHB N2A -4115	74 —	CVVBMN2A -4115	77	0.54	1.5	52	39	0.64	1.5	52	32	0.45	1.5	52	46	0.54	1.5	52	38
2.2 ×4	CHHBMN3A -4135 CHHB N3A -4135	75 —	CVVBMN3A -4135	78	0.80	2.2	78	57	0.97	2.2	78	47	0.68	2.2	78	67	0.81	2.2	78	56
3.7 ×4	CHHBMN5A -4165 CHHB N5A -4165	75 —	CVVBMN5A -4165	78	1.9	3.7	185	96	2.3	3.7	185	80	1.6	3.7	185	115	1.9	3.7	185	95
5.5 ×4	CHHBMN8A -4165 CHHB N8A -4165	75 —	CVVBMN8A -4165	78	1.9	5.5	185	140	2.3	5.5	185	120	—	—	—	—	—	—	—	—
	CHHBMN8A -4175 CHHB N8A -4175	75 —	CVVBMN8A -4175	78	—	—	—	—	—	—	—	—	2.4	5.5	280	170	2.9	5.5	280	140
7.5 ×4	CHHBMN10A-4175 CHHB N10A-4175	75 —	CVVBMN10A-4175	79	2.9	7.5	280	195	3.5	7.5	280	160	2.4	7.5	280	230	2.9	7.5	280	190
11 ×4	CHHBM15A -4185 CHHBP15A -4185 CHHBK15A -4185	76 — —	CVVBM15A -4185	—	4.3	11	415	285	5.1	11	415	235	—	—	—	—	—	—	—	—
	CHHBM15A -4195 CHHBP15A -4195 CHHBK15A -4195	76 — —	CVVBM15A -4195	—	—	—	—	—	—	—	—	—	6.4	11	740	335	7.7	11	740	280

15kW

減速比	43		51	
標準入力回転数 rpm	1000	1200	—	—
出力回転数 rpm	6.5～26	7.8～31	—	—
周波数 Hz	50	60	50	60

電動機	形式				入力容量kW		出力トルクkgf·m		入力容量kW		出力トルクkgf·m		入力容量kW		出力トルクkgf·m		入力容量kW		出力トルクkgf·m	
kW×P	横形	寸法図面	立形	寸法図面	最低速	最高速	最低速	最高速	最低速	最高速	最低速	最高速	最低速	最高速	最低速	最高速	最低速	最高速	最低速	最高速
15 ×6	CHHBM20A -4215 CHHBP20A -4215 CHHBK20A -4215	76 — —	CVVBM20A -4215	—	11	15	1150	415	12	15	1050	345	—	—	—	—	—	—	—	—

22, 30kW

減速比	43		51	
標準入力回転数 rpm	1000	1200	—	—
出力回転数 rpm	6.3～25	7.5～30	—	—
周波数 Hz	50	60	50	60

電動機	形式				入力容量kW		出力トルクkgf·m		入力容量kW		出力トルクkgf·m		入力容量kW		出力トルクkgf·m		入力容量kW		出力トルクkgf·m	
kW×P	横形	寸法図面	立形	寸法図面	最低速	最高速	最低速	最高速	最低速	最高速	最低速	最高速	最低速	最高速	最低速	最高速	最低速	最高速	最低速	最高速
22 ×6	CHHBM30A -4235-BP	—	CVVBM30A -4235	—	16	22	1800	630	16	22	1500	525	—	—	—	—	—	—	—	—
30 ×6	CHHBM40A -4235-BP	—	CVVBM40A -4235	—	17	30	1850	860	21	30	1850	720	—	—	—	—	—	—	—	—

37～75kW

減速比	43		51	
標準入力回転数 rpm	750	900	—	—
出力回転数 rpm	5.4～22	6.5～26	—	—
周波数 Hz	50	60	50	60

電動機	形式				入力容量kW		出力トルクkgf·m		入力容量kW		出力トルクkgf·m		入力容量kW		出力トルクkgf·m		入力容量kW		出力トルクkgf·m	
kW×P	横形	寸法図面	立形	寸法図面	最低速	最高速	最低速	最高速	最低速	最高速	最低速	最高速	最低速	最高速	最低速	最高速	最低速	最高速	最低速	最高速
37 ×8	CHHBM50A -4255-BP	—	CVVBM50A -4255	—	24	37	3050	1250	24	37	2500	1050	—	—	—	—	—	—	—	—
55 ×8	CHHBM75A -4255-BP	—	CVVBM75A -4255	—	25	55	3100	1850	30	55	3100	1550	—	—	—	—	—	—	—	—
75 ×8	CHHBM100A-4275-BP	—	CVVBM100A-4275	—	50	75	6200	2500	59	75	6200	2100	—	—	—	—	—	—	—	—

選定表　A形バイエル・サイクロ可変減速機（1段形）

減速比 59, 71

0.2～11kW

減速比		59		71	
標準入力回転数	rpm	1500	1800	1500	1800
出力回転数	rpm	5.1～20	6.1～24	4.2～17	5.1～20
周波数	Hz	50	60	50	60

電動機	形式				入力容量kW		出力トルク kgf·m		入力容量kW		出力トルク kgf·m		入力容量kW		出力トルク kgf·m		入力容量kW		出力トルク kgf·m	
kW×P	横形	寸法図頁	立形	寸法図頁	最低速	最高速	最低速	最高速	最低速	最高速	最低速	最高速	最低速	最高速	最低速	最高速	最低速	最高速	最低速	最高速
0.2 ×4	CHHBMN02A-4095 CHHB N02A-4095	74 —	—	—	0.10	0.2	13	6.7	0.13	0.2	13	5.5	0.09	0.2	13	8.5	0.10	0.2	13	7.1
0.4 ×4	CHHBMN05A-4105 CHHB N05A-4105	74 —	CVVBMN05A-4105	77	0.20	0.4	26	14	0.22	0.4	24	12	0.16	0.4	26	17	0.19	0.4	26	14
0.75 ×4	CHHBMN1A -4115 CHHB N1A -4115	74 —	CVVBMN1A -4115	77	0.39	0.75	52	27	0.44	0.75	49	22	0.32	0.75	52	32	0.39	0.75	52	27
1.5 ×4	CHHBMN2A -4135 CHHB N2A -4135	75 —	CVVBMN2A -4135	78	0.59	1.5	78	53	0.70	1.5	78	44	0.49	1.5	78	64	0.58	1.5	78	53
2.2 ×4	CHHBMN3A -4145 CHHB N3A -4145	75 —	CVVBMN3A -4145	78	0.79	2.2	105	78	0.95	2.2	105	65	—	—	—	—	—	—	—	—
	CHHBMN3A -4165 CHHB N3A -4165	75 —	CVVBMN3A -4165	78	—	—	—	—	—	—	—	—	1.2	2.2	185	94	1.4	2.2	185	78
3.7 ×4	CHHBMN5A -4165 CHHB N5A -4165	75 —	CVVBMN5A -4165	78	1.4	3.7	185	130	1.7	3.7	185	110	1.2	3.7	185	160	1.4	3.7	185	130
5.5 ×4	CHHBMN8A -4175 CHHB N8A -4175	75 —	CVVBMN8A -4175	78	2.1	5.5	280	195	2.5	5.5	280	165	1.7	5.5	280	235	2.1	5.5	280	195
7.5 ×4	CHHBMN10A-4185 CHHB N10A-4185	75 —	CVVBMN10A-4185	79	3.1	7.5	415	265	3.7	7.5	415	220	—	—	—	—	—	—	—	—
	CHHBMN10A-4195 CHHB N10A-4195	75 —	CVVBMN10A-4195	79	—	—	—	—	—	—	—	—	4.6	7.5	740	320	5.5	7.5	740	265
11 ×4	CHHBM15A -4195 CHHBP15A -4195 CHHBK15A -4195	76 — —	CVVBM15A -4195	—	5.6	11	740	390	6.7	11	740	325	4.6	11	740	470	5.5	11	740	390

15kW

減速比		59		71	
標準入力回転数	rpm	1000	1200	—	—
出力回転数	rpm	4.7～19	5.7～23	—	—
周波数	Hz	50	60	50	60

電動機	形式				入力容量kW		出力トルク kgf·m		入力容量kW		出力トルク kgf·m		入力容量kW		出力トルク kgf·m		入力容量kW		出力トルク kgf·m	
kW×P	横形	寸法図頁	立形	寸法図頁	最低速	最高速	最低速	最高速	最低速	最高速	最低速	最高速	最低速	最高速	最低速	最高速	最低速	最高速	最低速	最高速
15 ×6	CHHBM20A -4215 CHHBP20A -4215 CHHBK20A -4215	76 — —	CVVBM20A -4215	—	8.1	15	1150	570	9.7	15	1150	475	—	—	—	—	—	—	—	—

22，30kW

減速比		59		71	
標準入力回転数	rpm	1000	1200	—	—
出力回転数	rpm	4.6～18	5.5～22	—	—
周波数	Hz	50	60	50	60

電動機	形式				入力容量kW		出力トルク kgf·m		入力容量kW		出力トルク kgf·m		入力容量kW		出力トルク kgf·m		入力容量kW		出力トルク kgf·m	
kW×P	横形	寸法図頁	立形	寸法図頁	最低速	最高速	最低速	最高速	最低速	最高速	最低速	最高速	最低速	最高速	最低速	最高速	最低速	最高速	最低速	最高速
22 ×6	CHHBM30A -4235-BP	—	CVVBM30A -4235	—	13	22	1850	865	15	22	1850	725	—	—	—	—	—	—	—	—
30 ×6	CHHBM40A -4235-BP	—	CVVBM40A -4235	—	13	30	1850	1200	15	30	1850	985	—	—	—	—	—	—	—	—

37～75kW

減速比		59		71	
標準入力回転数	rpm	750	900	—	—
出力回転数	rpm	3.9～16	4.7～19	—	—
周波数	Hz	50	60	50	60

電動機	形式				入力容量kW		出力トルク kgf·m		入力容量kW		出力トルク kgf·m		入力容量kW		出力トルク kgf·m		入力容量kW		出力トルク kgf·m	
kW×P	横形	寸法図頁	立形	寸法図頁	最低速	最高速	最低速	最高速	最低速	最高速	最低速	最高速	最低速	最高速	最低速	最高速	最低速	最高速	最低速	最高速
37 ×8	CHHBM50A -4255-BP	—	CVVBM50A -4255	—	18	37	3100	1700	22	37	3100	1400	—	—	—	—	—	—	—	—
55 ×8	CHHBM75A -4255-BP	—	CVVBM75A -4255	—	18	55	3100	2500	22	55	3100	2100	—	—	—	—	—	—	—	—
75 ×8	CHHBM100A-4275-BP	—	CVVBM100A-4275	—	36	75	6200	3450	43	75	6200	2850	—	—	—	—	—	—	—	—

（注）1．ご使用にあたっては表中の入力容量および出力トルク以内でご使用ください。
2．出力回転数は電動機などのスリップを算入していません。3～5％のスリップがあるものとしてお選びください。
3．形式記号については17ページをご参照ください。

選定表　A形バイエル・サイクロ可変減速機（1段形）

減速比 87

0.2～11kW

減速比	87	
標準入力回転数 rpm	1500	1800
出力回転数 rpm	3.4～14	4.1～17
周波数 Hz	50	60

電動機	形式				入力容量kW		出力トルク kgf·m		入力容量kW		出力トルク kgf·m	
kW×P	横形	寸法図頁	立形	寸法図頁	最低速	最高速	最低速	最高速	最低速	最高速	最低速	最高速
0.2 ×4	CHHBMN02A-4095 CHHB N02A-4095	74 —	—	—	0.07	0.2	13	9.8	0.09	0.2	13	8.2
0.4 ×4	CHHBMN05A-4105 CHHB N05A-4105	74 —	CVVBMN05A-4105	77	0.13	0.4	26	21	0.16	0.4	26	17
0.75 ×4	CHHBMN1A -4115 CHHB N1A -4115	74 —	CVVBMN1A -4115	77	0.27	0.75	52	39	0.32	0.75	52	33
1.5 ×4	CHHBMN2A -4145 CHHB N2A -4145	75 —	CVVBMN2A -4145	78	0.54	1.5	105	78	0.64	1.5	105	65
2.2 ×4	CHHBMN3A -4165 CHHB N3A -4165	75 —	CVVBMN3A -4165	78	0.94	2.2	185	115	1.1	2.2	185	96
3.7 ×4	CHHBMN5A -4175 CHHB N5A -4175	75 —	CVVBMN5A -4175	78	1.4	3.7	280	195	1.7	3.7	280	160
5.5 ×4	CHHBMN8A -4185 CHHB N8A -4185	75 —	CVVBMN8A -4185	78	2.1	5.5	415	290	2.5	5.5	415	240
7.5 ×4	CHHBMN10A-4195 CHHB N10A-4195	75 —	CVVBMN10A-4195	79	3.8	7.5	740	390	4.5	7.5	740	325
11 ×4	CHHBM15A -4195 CHHBP15A -4195 CHHBK15A -4195	76 — —	CVVBM15A -4195	—	3.8	11	740	575	4.5	11	740	480

15kW

減速比	87	
標準入力回転数 rpm	1000	1200
出力回転数 rpm	3.2～13	3.9～15
周波数 Hz	50	60

電動機	形式				入力容量kW		出力トルク kgf·m		入力容量kW		出力トルク kgf·m	
kW×P	横形	寸法図頁	立形	寸法図頁	最低速	最高速	最低速	最高速	最低速	最高速	最低速	最高速
15 ×6	CHHBM20A -4215 CHHBP20A -4215 CHHBK20A -4215	76 — —	CVVBM20A -4215	—	4.6	15	960	840	5.5	15	960	700

22，30kW

減速比	87	
標準入力回転数 rpm	1000	1200
出力回転数 rpm	3.1～12	3.7～15
周波数 Hz	50	60

電動機	形式				入力容量kW		出力トルク kgf·m		入力容量kW		出力トルク kgf·m	
kW×P	横形	寸法図頁	立形	寸法図頁	最低速	最高速	最低速	最高速	最低速	最高速	最低速	最高速
22 ×6	CHHBM30A -4235-BP	—	CVVBM30A -4235	—	7.6	22	1650	1300	9.1	22	1650	1050
30 ×6	CHHBM40A -4245-BP	—	CVVBM40A -4245	—	9.6	30	2100	1750	12	30	2100	1450

37kW

減速比	87	
標準入力回転数 rpm	750	900
出力回転数 rpm	2.7～11	3.2～13
周波数 Hz	50	60

電動機	形式				入力容量kW		出力トルク kgf·m		入力容量kW		出力トルク kgf·m	
kW×P	横形	寸法図頁	立形	寸法図頁	最低速	最高速	最低速	最高速	最低速	最高速	最低速	最高速
37 ×8	CHHBM50A -4265-BP	—	CVVBM50A -4265	—	14	37	3600	2500	17	37	3600	2100

（注）1．ご使用にあたっては表中の入力容量および出力トルク以内でご使用ください。
2．出力回転数は電動機などのスリップを算入していません。3～5％のスリップがあるものとしてお選びください。
3．形式記号については17ページをご参照ください。

選定表　A形バイエル・サイクロ可変減速機（2段形）

減速比 104,121

0.2～7.5kW

減速比	104		121	
標準入力回転数 rpm	1500	1800	1500	1800
出力回転数 rpm	2.9～12	3.5～14	2.5～10	3.0～12
周波数 Hz	50	60	50	60

電動機	形式		入力容量kW		出力トルクkgf・m		入力容量kW		出力トルクkgf・m		入力容量kW		出力トルクkgf・m		入力容量kW		出力トルクkgf・m	
kW×P	横形	立形	最低速	最高速	最低速	最高速	最低速	最高速	最低速	最高速	最低速	最高速	最低速	最高速	最低速	最高速	最低速	最高速
0.2 ×4	CHHBMN02A-4115DB	—	0.14	0.2	28	11	0.14	0.2	23	9	0.14	0.2	32	13	0.14	0.2	27	10
0.4 ×4	CHHBMN05A-4115DB	CVVBMN05A-4115DB	0.22	0.4	47	23	0.22	0.4	40	19	0.21	0.4	52	27	0.22	0.4	46	22
	CHHBMN05A-4130DB	CVVBMN05A-4130DB	—	—	—	—	—	—	—	—	0.22	0.4	55	27	—	—	—	—
0.75 ×4	CHHBMN1 A-4130DC	CVVBMN1 A-4130DC	0.29	0.75	62	43	0.35	0.75	62	36	0.25	0.75	62	50	0.30	0.75	62	42
	CHHBMN1 A-4135DC	CVVBMN1 A-4135DC	0.36	0.75	78	43	0.43	0.75	78	36	0.31	0.75	78	50	0.37	0.75	78	42
	CHHBMN1 A-4160DC	CVVBMN1 A-4160DC	0.44	0.75	95	43	0.44	0.75	79	36	0.44	0.75	110	50	0.44	0.75	92	42
1.5 ×4	CHHBMN2 A-4160DC	CVVBMN2 A-4160DC	0.72	1.5	155	86	0.83	1.5	150	72	0.62	1.5	155	100	0.74	1.5	155	84
	CHHBMN2 A-4165DC	CVVBMN2 A-4165DC	0.83	1.5	180	86	—	—	—	—	—	—	—	—	—	—	—	—
	CHHBMN2 A-4170DC	CVVBMN2 A-4170DC	—	—	—	—	—	—	—	—	0.83	1.5	205	100	0.83	1.5	170	84
2.2 ×4	CHHBMN3 A-4170DC	CVVBMN3 A-4170DC	1.1	2.2	230	125	1.3	2.2	230	105	0.92	2.2	230	145	1.1	2.2	230	125
	CHHBMN3 A-4175DC	CVVBMN3 A-4175DC	1.3	2.2	280	125	1.6	2.2	280	105	1.0	2.2	260	145	1.2	2.2	260	125
	CHHBMN3 A-4180DB	CVVBMN3 A-4180DB	1.5	2.2	330	125	1.7	2.2	295	105	1.3	2.2	330	145	1.6	2.2	330	125
	CHHBMN3 A-4185DB	CVVBMN3 A-4185DB	1.7	2.2	355	125	—	—	—	—	1.4	2.2	340	145	—	—	—	—
	CHHBMN3 A-4190DA	CVVBMN3 A-4190DA	—	—	—	—	—	—	—	—	1.7	2.2	415	145	1.7	2.2	345	125
3.7 ×4	CHHBMN5 A-4215DB	CVVBMN5 A-4215DB	—	—	—	—	—	—	—	—	2.4	3.7	605	245	2.4	3.7	505	205
5.5 ×4	CHHBMN8 A-4215DB	CVVBMN8 A-4215DB	—	—	—	—	—	—	—	—	3.0	5.5	740	370	3.5	5.5	740	305
	CHHBMN8 A-4225DB	CVVBMN8 A-4225DB	—	—	—	—	—	—	—	—	3.9	5.5	980	370	4.1	5.5	850	305
	CHHBMN8 A-4235DB	CVVBMN8 A-4235DB	—	—	—	—	—	—	—	—	4.1	5.5	1000	370	—	—	—	—
7.5 ×4	CHHBMN10A-4225DB	CVVBMN10A-4225DB	—	—	—	—	—	—	—	—	3.9	7.5	980	500	4.7	7.5	980	420
	CHHBMN10A-4235DB	CVVBMN10A-4235DB	—	—	—	—	—	—	—	—	4.6	7.5	1150	500	5.5	7.5	1150	420
	CHHBMN10A-4245DB	CVVBMN10A-4245DB	—	—	—	—	—	—	—	—	5.8	7.5	1450	500	6.1	7.5	1250	420
	CHHBMN10A-4255DB	CVVBMN10A-4255DB	—	—	—	—	—	—	—	—	6.1	7.5	1500	500	—	—	—	—

減速比 143,165

0.2～7.5kW

減速比	143		165	
標準入力回転数 rpm	1500	1800	1500	1800
出力回転数 rpm	2.1～8.4	2.5～10	1.8～7.3	2.2～8.7
周波数 Hz	50	60	50	60

電動機	形式		入力容量kW		出力トルクkgf・m		入力容量kW		出力トルクkgf・m		入力容量kW		出力トルクkgf・m		入力容量kW		出力トルクkgf・m	
kW×P	横形	立形	最低速	最高速	最低速	最高速	最低速	最高速	最低速	最高速	最低速	最高速	最低速	最高速	最低速	最高速	最低速	最高速
0.2 ×4	CHHBMN02A-4115DB	—	0.14	0.2	38	15	0.14	0.2	32	12	0.14	0.2	44	17	0.14	0.2	37	14
0.4 ×4	CHHBMN05A-4115DB	CVVBMN05A-4115DB	0.18	0.4	52	32	0.21	0.4	52	26	0.15	0.4	52	36	0.18	0.4	52	30
	CHHBMN05A-4130DB	CVVBMN05A-4130DB	0.21	0.4	62	32	0.22	0.4	54	26	0.18	0.4	62	36	0.22	0.4	62	30
	CHHBMN05A-4135DB	CVVBMN05A-4135DB	0.22	0.4	65	32	—	—	—	—	0.22	0.4	75	36	—	—	—	—
0.75 ×4	CHHBMN1 A-4130DC	CVVBMN1 A-4130DC	0.21	0.75	62	59	0.25	0.75	62	49	0.18	0.68	62	62	0.22	0.75	62	57
	CHHBMN1 A-4135DC	CVVBMN1 A-4135DC	0.26	0.75	78	59	0.32	0.75	78	49	0.23	0.75	78	68	0.27	0.75	78	57
	CHHBMN1 A-4160DC	CVVBMN1 A-4160DC	0.44	0.75	130	59	0.44	0.75	110	49	0.44	0.75	150	68	0.44	0.75	125	57
1.5 ×4	CHHBMN2 A-4160DC	CVVBMN2 A-4160DC	0.52	1.5	155	120	0.63	1.5	155	99	0.45	1.5	155	135	0.54	1.5	155	115
	CHHBMN2 A-4165DC	CVVBMN2 A-4165DC	0.62	1.5	185	120	0.75	1.5	185	99	0.54	1.5	185	135	0.65	1.5	185	115
	CHHBMN2 A-4170DC	CVVBMN2 A-4170DC	0.78	1.5	230	120	0.83	1.5	205	99	0.67	1.5	230	135	0.81	1.5	230	115
	CHHBMN2 A-4175DC	CVVBMN2 A-4175DC	0.83	1.5	245	120	—	—	—	—	0.82	1.5	280	135	0.83	1.5	235	115
2.2 ×4	CHHBMN3 A-4170DC	CVVBMN3 A-4170DC	0.78	2.2	230	175	0.93	2.2	230	145	0.67	2.2	230	200	0.81	2.2	230	165
	CHHBMN3 A-4175DC	CVVBMN3 A-4175DC	0.95	2.2	280	175	1.1	2.2	280	145	0.82	2.2	280	200	0.98	2.2	280	165
	CHHBMN3 A-4180DB	CVVBMN3 A-4180DB	1.1	2.2	330	175	1.3	2.2	330	145	0.97	2.2	330	200	1.2	2.2	330	165
	CHHBMN3 A-4185DB	CVVBMN3 A-4185DB	1.4	2.2	405	175	1.6	2.2	405	145	1.2	2.2	415	200	1.5	2.2	415	165
	CHHBMN3 A-4190DA	CVVBMN3 A-4190DA	1.7	2.2	490	175	—	—	—	—	1.7	2.2	565	200	1.7	2.2	470	165
3.7 ×4	CHHBMN5 A-4215DB	CVVBMN5 A-4215DB	—	—	—	—	—	—	—	—	2.4	3.7	825	335	2.4	3.7	690	280
5.5 ×4	CHHBMN8 A-4215DB	CVVBMN8 A-4215DB	—	—	—	—	—	—	—	—	2.5	5.5	865	500	3.0	5.5	865	420
	CHHBMN8 A-4225DB	CVVBMN8 A-4225DB	—	—	—	—	—	—	—	—	3.4	5.5	1150	500	4.0	5.5	1150	420
	CHHBMN8 A-4235DB	CVVBMN8 A-4235DB	—	—	—	—	—	—	—	—	4.1	5.5	1400	500	4.1	5.5	1150	420
7.5 ×4	CHHBMN10A-4225DB	CVVBMN10A-4225DB	—	—	—	—	—	—	—	—	3.4	7.5	1150	685	4.0	7.5	1150	570
	CHHBMN10A-4235DB	CVVBMN10A-4235DB	—	—	—	—	—	—	—	—	4.2	7.5	1450	685	5.1	7.5	1450	570
	CHHBMN10A-4245DB	CVVBMN10A-4245DB	—	—	—	—	—	—	—	—	5.4	7.5	1850	685	6.1	7.5	1700	570
	CHHBMN10A-4255DB	CVVBMN10A-4255DB	—	—	—	—	—	—	—	—	6.1	7.5	2050	685	—	—	—	—

（注）1．ご使用にあたっては表中の入力容量および出力トルク以内でご使用ください。但し、□は出力トルク以内でご使用ください。
2．出力回転数は電動機などのスリップを算入していません。3～5％のスリップがあるものとしてお選びください。
3．形式記号については17ページをご参照ください。
4．寸法図につきましては弊社営業所にご参照ください。

選定表　A形バイエル・サイクロ可変減速機（2段形）

減速比 195,231

0.2～7.5kW

減速比	195		231	
標準入力回転数 rpm	1500	1800	1500	1800
出力回転数 rpm	1.5～6.2	1.8～7.4	1.3～5.2	1.6～6.2
周波数 Hz	50	60	50	60

電動機	形式		入力容量kW		出力トルクkgf・m		入力容量kW		出力トルクkgf・m		入力容量kW		出力トルクkgf・m		入力容量kW		出力トルクkgf・m	
kW×P	横形	立形	最低速	最高速	最低速	最高速	最低速	最高速	最低速	最高速	最低速	最高速	最低速	最高速	最低速	最高速	最低速	最高速
0.2 ×4	CHHBMN02A-4115DB	—	0.14	0.2	52	20	0.14	0.2	43	17	0.12	0.2	52	24	0.14	0.2	51	20
	CHHBMN02A-4130DB	—	—	—	—	—	—	—	—	—	0.14	0.2	61	24	—	—	—	—
0.4 ×4	CHHBMN05A-4115DB	CVVBMN05A-4115DB	0.13	0.4	52	43	0.15	0.4	52	36	0.11	0.4	52	51	0.13	0.4	52	43
	CHHBMN05A-4130DB	CVVBMN05A-4130DB	0.15	0.4	62	43	0.18	0.4	62	36	0.13	0.4	62	51	0.16	0.4	62	43
	CHHBMN05A-4135DB	CVVBMN05A-4135DB	0.19	0.4	78	43	0.22	0.4	74	36	0.16	0.4	78	51	0.20	0.4	78	43
	CHHBMN05A-4160DA	CVVBMN05A-4160DA	0.22	0.4	89	43	—	—	—	—	0.22	0.4	105	51	0.22	0.4	88	43
0.75 ×4	CHHBMN1 A-4130DC	CVVBMN1 A-4130DC	0.15	0.58	62	62	0.18	0.69	62	62	0.13	0.49	62	62	0.16	0.58	62	62
	CHHBMN1 A-4135DC	CVVBMN1 A-4135DC	0.19	0.72	78	78	0.23	0.75	78	67	0.16	0.61	78	78	0.20	0.73	78	78
	CHHBMN1 A-4160DC	CVVBMN1 A-4160DC	0.38	0.75	155	81	0.44	0.75	150	67	0.32	0.75	155	96	0.39	0.75	155	80
	CHHBMN1 A-4165DC	CVVBMN1 A-4165DC	0.44	0.75	180	81	—	—	—	—	0.39	0.75	185	96	0.44	0.75	175	80
	CHHBMN1 A-4170DC	CVVBMN1 A-4170DC	—	—	—	—	—	—	—	—	0.44	0.75	210	96	—	—	—	—
1.5 ×4	CHHBMN2 A-4160DC	CVVBMN2 A-4160DC	0.38	1.4	155	155	0.46	1.5	155	135	0.32	1.2	155	155	0.39	1.5	155	155
	CHHBMN2 A-4165DC	CVVBMN2 A-4165DC	0.46	1.5	185	160	0.55	1.5	185	135	0.39	1.4	185	185	0.46	1.5	185	160
	CHHBMN2 A-4170DC	CVVBMN2 A-4170DC	0.57	1.5	230	160	0.68	1.5	230	135	0.48	1.5	230	190	0.58	1.5	230	160
	CHHBMN2 A-4175DC	CVVBMN2 A-4175DC	0.69	1.5	280	160	0.83	1.5	280	135	0.59	1.5	280	190	0.70	1.5	280	160
	CHHBMN2 A-4180DB	CVVBMN2 A-4180DB	0.82	1.5	330	160	—	—	—	—	0.69	1.5	330	190	0.83	1.5	330	160
	CHHBMN2 A-4185DB	CVVBMN2 A-4185DB	0.83	1.5	335	160	—	—	—	—	0.83	1.5	395	190	—	—	—	—
2.2 ×4	CHHBMN3 A-4170DC	CVVBMN3 A-4170DC	0.57	2.1	230	230	0.68	2.2	230	200	0.48	1.8	230	230	0.58	2.2	230	230
	CHHBMN3 A-4175DC	CVVBMN3 A-4175DC	0.69	2.2	280	235	0.83	2.2	280	200	0.59	2.2	280	280	0.70	2.2	280	235
	CHHBMN3 A-4180DB	CVVBMN3 A-4180DB	0.82	2.2	330	235	0.98	2.2	330	200	0.69	2.2	330	280	0.83	2.2	330	235
	CHHBMN3 A-4185DB	CVVBMN3 A-4185DB	1.0	2.2	415	235	1.2	2.2	415	200	0.87	2.2	415	280	1.0	2.2	415	235
	CHHBMN3 A-4190DA	CVVBMN3 A-4190DA	1.4	2.2	580	235	1.7	2.2	555	200	1.2	2.2	580	280	1.5	2.2	580	235
	CHHBMN3 A-4195DA	CVVBMN3 A-4195DA	1.7	2.2	665	235	—	—	—	—	1.5	2.2	740	280	1.7	2.2	660	235
	CHHBMN3 A-4215DA	CVVBMN3 A-4215DA	—	—	—	—	—	—	—	—	1.7	2.2	790	280	—	—	—	—
3.7 ×4	CHHBMN5 A-4215DB	CVVBMN5 A-4215DB	2.1	3.7	865	400	2.4	3.7	815	330	2.0	3.7	980	470	2.4	3.7	965	395
	CHHBMN5 A-4225DB	CVVBMN5 A-4225DB	2.4	3.7	980	400	—	—	—	—	2.4	3.7	1150	470	—	—	—	—
5.5 ×4	CHHBMN8 A-4215DB	CVVBMN8 A-4215DB	2.1	5.5	865	595	2.6	5.5	865	495	2.0	5.5	980	700	2.5	5.5	980	585
	CHHBMN8 A-4225DB	CVVBMN8 A-4225DB	2.8	5.5	1150	595	3.4	5.5	1150	495	2.7	5.5	1300	700	3.3	5.5	1300	585
	CHHBMN8 A-4235DB	CVVBMN8 A-4235DB	3.6	5.5	1450	595	4.1	5.5	1350	495	3.4	5.5	1650	700	4.1	5.5	1600	585
	CHHBMN8 A-4245DB	CVVBMN8 A-4245DB	4.1	5.5	1650	595	—	—	—	—	4.1	5.5	1950	700	—	—	—	—
7.5 ×4	CHHBMN10A-4225DB	CVVBMN10A-4225DB	2.8	7.5	1150	810	3.4	7.5	1150	675	2.7	7.5	1300	955	3.3	7.5	1300	800
	CHHBMN10A-4235DB	CVVBMN10A-4235DB	3.6	7.5	1450	810	4.3	7.5	1450	675	3.4	7.5	1650	955	4.1	7.5	1650	800
	CHHBMN10A-4245DB	CVVBMN10A-4245DB	4.6	7.5	1850	810	5.5	7.5	1850	675	4.4	7.5	2100	955	5.3	7.5	2100	800
	CHHBMN10A-4255DB	CVVBMN10A-4255DB	5.9	7.5	2400	810	6.1	7.5	2050	675	5.6	7.5	2700	955	6.1	7.5	2400	800
	CHHBMN10A-4265DA	CVVBMN10A-4265DA	6.1	7.5	2450	810	—	—	—	—	6.1	7.5	2900	955	—	—	—	—

選定表　A形バイエル・サイクロ可変減速機（2段形）

減速比 273,319

0.2～11kW

減速比	273		319	
標準入力回転数 rpm	1500	1800	1500	1800
出力回転数 rpm	1.1～4.4	1.3～5.3	0.94～3.8	1.1～4.5
周波数 Hz	50	60	50	60

電動機	形式		入力容量kW		出力トルクkgf·m		入力容量kW		出力トルクkgf·m		入力容量kW		出力トルクkgf·m		入力容量kW		出力トルクkgf·m	
kW×P	横形	立形	最低速	最高速	最低速	最高速	最低速	最高速	最低速	最高速	最低速	最高速	最低速	最高速	最低速	最高速	最低速	最高速
0.2 ×4	CHHBMN02A-4115DB	—	0.10	0.2	52	28	0.12	0.2	52	24	0.08	0.2	52	33	0.10	0.2	52	28
	CHHBMN02A-4130DB	—	0.12	0.2	62	28	0.14	0.2	60	24	0.10	0.2	62	33	0.12	0.2	62	28
	CHHBMN02A-4135DB	—	0.14	0.2	73	28	—	—	—	—	0.13	0.2	78	33	0.14	0.2	71	28
0.4 ×4	CHHBMN05A-4115DB	CVVBMN05A-4115DB	0.09	0.34	52	52	0.11	0.4	52	50	0.08	0.30	52	52	0.09	0.35	52	52
	CHHBMN05A-4130DB	CVVBMN05A-4130DB	0.11	0.4	62	60	0.13	0.4	62	50	0.09	0.35	62	62	0.11	0.4	62	59
	CHHBMN05A-4135DB	CVVBMN05A-4135DB	0.14	0.4	78	60	0.17	0.4	78	50	0.12	0.4	78	70	0.14	0.4	78	59
	CHHBMN05A-4160DA	CVVBMN05A-4160DA	0.22	0.4	125	60	0.22	0.4	105	50	0.22	0.4	145	70	0.22	0.4	120	59
0.75 ×4	CHHBMN1 A-4130DC	CVVBMN1 A-4130DC	0.11	0.41	62	62	0.13	0.49	62	62	0.09	0.35	62	62	0.11	0.42	62	62
	CHHBMN1 A-4135DC	CVVBMN1 A-4135DC	0.14	0.52	78	78	0.17	0.62	78	78	0.12	0.44	78	78	0.14	0.53	78	78
	CHHBMN1 A-4160DC	CVVBMN1 A-4160DC	0.27	0.75	155	115	0.33	0.75	155	94	0.23	0.75	155	130	0.28	0.75	155	110
	CHHBMN1 A-4165DC	CVVBMN1 A-4165DC	0.33	0.75	185	115	0.39	0.75	185	94	0.28	0.75	185	130	0.34	0.75	185	110
	CHHBMN1 A-4170DC	CVVBMN1 A-4170DC	0.41	0.75	230	115	0.44	0.75	205	94	0.35	0.75	230	130	0.42	0.75	230	110
	CHHBMN1 A-4175DC	CVVBMN1 A-4175DC	0.44	0.75	250	115	—	—	—	—	0.42	0.75	280	130	0.44	0.75	240	110
	CHHBMN1 A-4190DA	CVVBMN1 A-4190DA	—	—	—	—	—	—	—	—	0.44	0.75	290	130	—	—	—	—
1.5 ×4	CHHBMN2 A-4160DC	CVVBMN2 A-4160DC	0.27	1.0	155	155	0.33	1.2	155	155	0.23	0.88	155	155	0.28	1.1	155	155
	CHHBMN2 A-4165DC	CVVBMN2 A-4165DC	0.33	1.2	185	185	0.39	1.5	185	185	0.28	1.0	185	185	0.34	1.3	185	185
	CHHBMN2 A-4170DC	CVVBMN2 A-4170DC	0.41	1.5	230	225	0.49	1.5	230	190	0.35	1.3	230	230	0.42	1.5	230	220
	CHHBMN2 A-4175DC	CVVBMN2 A-4175DC	0.50	1.5	280	225	0.59	1.5	280	190	0.42	1.5	280	265	0.51	1.5	280	220
	CHHBMN2 A-4180DB	CVVBMN2 A-4180DB	0.58	1.5	330	225	0.70	1.5	330	190	0.50	1.5	330	265	0.60	1.5	330	220
	CHHBMN2 A-4185DB	CVVBMN2 A-4185DB	0.73	1.5	415	225	0.83	1.5	390	190	0.63	1.5	415	265	0.75	1.5	415	220
	CHHBMN2 A-4190DA	CVVBMN2 A-4190DA	0.83	1.5	465	225	—	—	—	—	0.83	1.5	545	265	0.83	1.5	455	220
2.2 ×4	CHHBMN3 A-4170DC	CVVBMN3 A-4170DC	0.41	1.5	230	230	0.49	1.8	230	230	0.35	1.3	230	230	0.42	1.6	230	230
	CHHBMN3 A-4175DC	CVVBMN3 A-4175DC	0.50	1.9	280	280	0.59	2.2	280	275	0.42	1.6	280	280	0.51	1.9	280	280
	CHHBMN3 A-4180DB	CVVBMN3 A-4180DB	0.58	2.2	330	330	0.70	2.2	330	275	0.50	1.9	330	330	0.60	2.2	330	325
	CHHBMN3 A-4185DB	CVVBMN3 A-4185DB	0.73	2.2	415	330	0.88	2.2	415	275	0.63	2.2	415	390	0.75	2.2	415	325
	CHHBMN3 A-4190DA	CVVBMN3 A-4190DA	1.0	2.2	580	330	1.2	2.2	580	275	0.88	2.2	580	390	1.1	2.2	580	325
	CHHBMN3 A-4195DA	CVVBMN3 A-4195DA	1.3	2.2	740	330	1.6	2.2	740	275	1.1	2.2	740	390	1.3	2.2	740	325
	CHHBMN3 A-4215DA	CVVBMN3 A-4215DA	1.7	2.2	935	330	1.7	2.2	780	275	1.5	2.2	980	390	1.7	2.2	910	325
	CHHBMN3 A-4225DA	CVVBMN3 A-4225DA	—	—	—	—	—	—	—	—	1.7	2.2	1100	390	—	—	—	—
3.7 ×4	CHHBMN5 A-4215DB	CVVBMN5 A-4215DB	1.7	3.7	980	560	2.1	3.7	980	465	1.5	3.7	980	650	1.8	3.7	980	545
	CHHBMN5 A-4225DB	CVVBMN5 A-4225DB	2.3	3.7	1300	560	2.4	3.7	1150	465	2.0	3.7	1300	650	2.4	3.7	1300	545
	CHHBMN5 A-4235DA	CVVBMN5 A-4235DA	2.4	3.7	1350	560	—	—	—	—	2.4	3.7	1600	650	2.4	3.7	1350	545
5.5 ×4	CHHBMN8 A-4215DB	CVVBMN8 A-4215DB	1.7	5.5	980	830	2.1	5.5	980	690	1.5	5.5	980	970	1.8	5.5	980	810
	CHHBMN8 A-4225DB	CVVBMN8 A-4225DB	2.3	5.5	1300	830	2.8	5.5	1300	690	2.0	5.5	1300	970	2.4	5.5	1300	810
	CHHBMN8 A-4235DB	CVVBMN8 A-4235DB	2.9	5.5	1650	830	3.5	5.5	1650	690	2.5	5.5	1650	970	3.0	5.5	1650	810
	CHHBMN8 A-4245DB	CVVBMN8 A-4245DB	3.7	5.5	2100	830	4.1	5.5	1900	690	3.2	5.5	2100	970	3.8	5.5	2100	810
	CHHBMN8 A-4255DA	CVVBMN8 A-4255DA	4.1	5.5	2300	830	—	—	—	—	4.1	5.5	2700	970	4.1	5.5	2250	810
7.5 ×4	CHHBMN10A-4225DB	CVVBMN10A-4225DB	2.3	7.5	1300	1150	2.8	7.5	1300	945	2.0	7.4	1300	1300	2.4	7.5	1300	1100
	CHHBMN10A-4235DB	CVVBMN10A-4235DB	2.9	7.5	1650	1150	3.5	7.5	1650	945	2.5	7.5	1650	1300	3.0	7.5	1650	1100
	CHHBMN10A-4245DB	CVVBMN10A-4245DB	3.7	7.5	2100	1150	4.5	7.5	2100	945	3.2	7.5	2100	1300	3.8	7.5	2100	1100
	CHHBMN10A-4255DB	CVVBMN10A-4255DB	4.8	7.5	2700	1150	5.7	7.5	2700	945	4.1	7.5	2700	1300	4.9	7.5	2700	1100
	CHHBMN10A-4265DA	CVVBMN10A-4265DA	6.1	7.5	3400	1150	6.1	7.5	2850	945	5.4	7.5	3600	1300	6.1	7.5	3350	1100
	CHHBMN10A-4270DA	CVVBMN10A-4270DA	—	—	—	—	—	—	—	—	6.1	7.5	4000	1300	—	—	—	—
11 ×4	CHHBM15 A-4270DA	CVVBM15 A-4270DA	—	—	—	—	—	—	—	—	7.8	11	5150	1950	8.3	11	4550	1600
	CHHBM15 A-4275DA	CVVBM15 A-4275DA	—	—	—	—	—	—	—	—	8.3	11	5450	1950	—	—	—	—

（注）1．ご使用にあたっては表中の入力容量および出力トルク以内でご使用ください。但し、□は出力トルク以内でご使用ください。
2．出力回転数は電動機などのスリップを算入していません。3～5％のスリップがあるものとしてお選びください。
3．形式記号については17ページをご参照ください。
4．寸法図につきましては弊社営業所にご参照ください。

選定表　A形バイエル・サイクロ可変減速機（2段形）

減速比 377,473

0.2～11kW

減速比	377		473	
標準入力回転数 rpm	1500	1800	1500	1800
出力回転数 rpm	0.80～3.2	1.0～3.8	0.63～2.5	0.76～3.0
周波数 Hz	50	60	50	60

電動機	形式		入力容量kW		出力トルクkgf・m		入力容量kW		出力トルクkgf・m		入力容量kW		出力トルクkgf・m		入力容量kW		出力トルクkgf・m	
kW×P	横形	立形	最低速	最高速	最低速	最高速	最低速	最高速	最低速	最高速	最低速	最高速	最低速	最高速	最低速	最高速	最低速	最高速
0.2 ×4	CHHBMN02A-4115DB	—	0.07	0.2	52	39	0.09	0.2	52	33	0.06	0.2	52	49	0.07	0.2	52	41
	CHHBMN02A-4130DB	—	0.09	0.2	62	39	0.10	0.2	62	33	0.07	0.2	62	49	0.08	0.2	62	41
	CHHBMN02A-4135DB	—	0.11	0.2	78	39	0.13	0.2	78	33	0.09	0.2	78	49	0.10	0.2	78	41
0.4 ×4	CHHBMN05A-4115DB	CVVBMN05A-4115DB	0.07	0.25	52	52	0.08	0.30	52	52	0.05	0.20	52	52	0.06	0.24	52	52
	CHHBMN05A-4130DB	CVVBMN05A-4130DB	0.08	0.30	62	62	0.10	0.36	62	62	0.06	0.24	62	62	0.08	0.28	62	62
	CHHBMN05A-4135DB	CVVBMN05A-4135DB	0.10	0.37	78	78	0.12	0.4	78	69	0.08	0.30	78	78	0.10	0.36	78	78
	CHHBMN05A-4160DA	CVVBMN05A-4160DA	0.20	0.4	155	83	0.22	0.4	145	69	0.16	0.4	155	105	0.19	0.4	155	87
	CHHBMN05A-4165DA	CVVBMN05A-4165DA	0.22	0.4	170	83	—	—	—	—	0.19	0.4	185	105	0.22	0.4	180	87
0.75 ×4	CHHBMN1 A-4130DC	CVVBMN1 A-4130DC	0.08	0.30	62	62	0.10	0.36	62	62	0.06	0.24	62	62	0.08	0.28	62	62
	CHHBMN1 A-4135DC	CVVBMN1 A-4135DC	0.10	0.37	78	78	0.12	0.45	78	78	0.08	0.30	78	78	0.10	0.36	78	78
	CHHBMN1 A-4160DC	CVVBMN1 A-4160DC	0.20	0.74	155	155	0.24	0.75	155	130	0.16	0.59	155	155	0.19	0.71	155	155
	CHHBMN1 A-4165DC	CVVBMN1 A-4165DC	0.24	0.75	185	155	0.28	0.75	185	130	0.19	0.71	185	185	0.23	0.75	185	165
	CHHBMN1 A-4170DC	CVVBMN1 A-4170DC	0.29	0.75	230	155	0.35	0.75	230	130	0.23	0.75	230	195	0.28	0.75	230	165
	CHHBMN1 A-4175DC	CVVBMN1 A-4175DC	0.36	0.75	280	155	0.43	0.75	280	130	0.29	0.75	280	195	0.34	0.75	280	165
	CHHBMN1 A-4190DA	CVVBMN1 A-4190DA	0.44	0.75	345	155	0.44	0.75	285	130	0.44	0.75	430	195	0.44	0.75	360	165
1.5 ×4	CHHBMN2 A-4160DC	CVVBMN2 A-4160DC	0.20	0.74	155	155	0.24	0.89	155	155	0.16	0.59	155	155	0.19	0.71	155	155
	CHHBMN2 A-4165DC	CVVBMN2 A-4165DC	0.24	0.89	185	185	0.28	1.1	185	185	0.19	0.71	185	185	0.23	0.85	185	185
	CHHBMN2 A-4170DC	CVVBMN2 A-4170DC	0.29	1.1	230	230	0.35	1.3	230	230	0.23	0.88	230	230	0.28	1.1	230	230
	CHHBMN2 A-4175DC	CVVBMN2 A-4175DC	0.36	1.3	280	280	0.43	1.5	280	260	0.29	1.1	280	280	0.34	1.3	280	280
	CHHBMN2 A-4180DB	CVVBMN2 A-4180DB	0.42	1.5	330	310	0.51	1.5	330	260	0.34	1.3	330	330	0.40	1.5	330	325
	CHHBMN2 A-4185DB	CVVBMN2 A-4185DB	0.53	1.5	415	310	0.64	1.5	415	260	0.42	1.5	415	390	0.51	1.5	415	325
	CHHBMN2 A-4190DA	CVVBMN2 A-4190DA	0.74	1.5	580	310	0.83	1.5	535	260	0.59	1.5	580	390	0.71	1.5	580	325
	CHHBMN2 A-4195DA	CVVBMN2 A-4195DA	0.83	1.5	645	310	—	—	—	—	0.76	1.5	740	390	0.83	1.5	675	325
	CHHBMN2 A-4205DB	CVVBMN2 A-4205DB	—	—	—	—	—	—	—	—	0.83	1.5	810	390	—	—	—	—
2.2 ×4	CHHBMN3 A-4170DC	CVVBMN3 A-4170DC	0.29	1.1	230	230	0.35	1.3	230	230	0.23	0.88	230	230	0.28	1.1	230	230
	CHHBMN3 A-4175DC	CVVBMN3 A-4175DC	0.36	1.3	280	280	0.43	1.6	280	280	0.29	1.1	280	280	0.34	1.3	280	280
	CHHBMN3 A-4180DB	CVVBMN3 A-4180DB	0.42	1.6	330	330	0.51	1.9	330	330	0.34	1.3	330	330	0.40	1.5	330	330
	CHHBMN3 A-4185DB	CVVBMN3 A-4185DB	0.53	2.0	415	415	0.64	2.2	415	380	0.42	1.6	415	415	0.51	1.9	415	415
	CHHBMN3 A-4190DA	CVVBMN3 A-4190DA	0.74	2.2	580	460	0.89	2.2	580	380	0.59	2.2	580	575	0.71	2.2	580	480
	CHHBMN3 A-4195DA	CVVBMN3 A-4195DA	0.95	2.2	740	460	1.1	2.2	740	380	0.76	2.2	740	575	0.91	2.2	740	480
	CHHBMN3 A-4205DB	CVVBMN3 A-4205DB	—	—	—	—	—	—	—	—	0.88	2.2	865	575	1.1	2.2	865	480
	CHHBMN3 A-4215DA	CVVBMN3 A-4215DA	1.3	2.2	980	460	1.5	2.2	980	380	1.2	2.2	1150	575	1.4	2.2	1150	480
	CHHBMN3 A-4225DA	CVVBMN3 A-4225DA	1.7	2.2	1300	460	1.7	2.2	1050	380	1.5	2.2	1450	575	1.7	2.2	1350	480
	CHHBMN3 A-4235DA	CVVBMN3 A-4235DA	—	—	—	—	—	—	—	—	1.7	2.2	1600	575	—	—	—	—
3.7 ×4	CHHBM-N5 A-4215DB	CVVBM-N5 A-4215DB	1.3	3.7	980	770	1.5	3.7	980	640	1.2	3.7	1150	965	1.4	3.7	1150	805
	CHHBM-N5 A-4225DB	CVVBM-N5 A-4225DB	1.7	3.7	1300	770	2.0	3.7	1300	640	1.5	3.7	1450	965	1.8	3.7	1450	805
	CHHBM-N5 A-4235DA	CVVBM-N5 A-4235DA	2.1	3.7	1650	770	2.4	3.7	1600	640	1.9	3.7	1850	965	2.3	3.7	1850	805
	CHHBM-N5 A-4245DA	CVVBM-N5 A-4245DA	2.4	3.7	1900	770	—	—	—	—	2.4	3.7	2350	965	2.4	3.7	2000	805
5.5 ×4	CHHBM-N8 A-4215DB	CVVBM-N8 A-4215DB	1.3	4.7	980	980	1.5	5.5	980	955	1.2	4.4	1150	1150	1.4	5.3	1150	1150
	CHHBM-N8 A-4225DB	CVVBM-N8 A-4225DB	1.7	5.5	1300	1150	2.0	5.5	1300	955	1.5	5.5	1450	1450	1.8	5.5	1450	1200
	CHHBM-N8 A-4235DB	CVVBM-N8 A-4235DB	2.1	5.5	1650	1150	2.5	5.5	1650	955	1.9	5.5	1850	1450	2.3	5.5	1850	1200
	CHHBM-N8 A-4245DB	CVVBM-N8 A-4245DB	2.7	5.5	2100	1150	3.2	5.5	2100	955	2.4	5.5	2400	1450	2.9	5.5	2400	1200
	CHHBM-N8 A-4255DA	CVVBM-N8 A-4255DA	3.5	5.5	2700	1150	4.1	5.5	2650	955	3.2	5.5	3100	1450	3.8	5.5	3100	1200
7.5 ×4	CHHBM-N10A-4225DB	CVVBM-N10A-4225DB	1.7	6.2	1300	1300	2.0	7.5	1300	1300	1.5	5.5	1450	1450	1.8	6.7	1450	1450
	CHHBM-N10A-4235DB	CVVBM-N10A-4235DB	2.1	7.5	1650	1550	2.5	7.5	1650	1300	1.9	7.1	1850	1850	2.3	7.5	1850	1650
	CHHBM-N10A-4245DB	CVVBM-N10A-4245DB	2.7	7.5	2100	1550	3.2	7.5	2100	1300	2.4	7.5	2400	1950	2.9	7.5	2400	1650
	CHHBM-N10A-4255DB	CVVBM-N10A-4255DB	3.5	7.5	2700	1550	4.1	7.5	2700	1300	3.2	7.5	3100	1950	3.8	7.5	3100	1650
	CHHBM-N10A-4265DA	CVVBM-N10A-4265DA	4.6	7.5	3600	1550	5.5	7.5	3600	1300	4.2	7.5	4150	1950	5.1	7.5	4150	1650
	CHHBM-N10A-4270DA	CVVBM-N10A-4270DA	6.1	7.5	4750	1550	6.1	7.5	3950	1300	5.3	7.5	5150	1950	6.1	7.5	4950	1650
	CHHBM-N10A-4275DA	CVVBM-N10A-4275DA	—	—	—	—	—	—	—	—	6.1	7.5	5950	1950	—	—	—	—
11 ×4	CHHBM-15 A-4270DA	CVVBM-15 A-4270DA	6.6	11	5150	2300	7.9	11	5150	1900	5.3	11	5150	2850	6.3	11	5150	2400
	CHHBM-15 A-4275DA	CVVBM-15 A-4275DA	7.9	11	6200	2300	8.3	11	5350	1900	6.3	11	6200	2850	7.6	11	6200	2400

選定表　A形バイエル・サイクロ可変減速機（2段形）

減速比 559,649

0.2～11kW

減速比	559		649	
標準入力回転数 rpm	1500	1800	1500	1800
出力回転数 rpm	0.54～2.1	0.64～2.6	0.46～1.8	0.55～2.2
周波数 Hz	50	60	50	60

電動機	形式		入力容量kW		出力トルクkgf・m		入力容量kW		出力トルクkgf・m		入力容量kW		出力トルクkgf・m		入力容量kW		出力トルクkgf・m	
kW×P	横形	立形	最低速	最高速	最低速	最高速	最低速	最高速	最低速	最高速	最低速	最高速	最低速	最高速	最低速	最高速	最低速	最高速
0.2 ×4	CHHBMN02A-4115DB	—	0.05	0.18	52	52	0.06	0.2	52	48	0.04	0.15	52	52	0.05	0.19	52	52
	CHHBMN02A-4130DB	—	0.06	0.2	62	58	0.07	0.2	62	48	0.05	0.18	62	62	0.06	0.2	62	56
	CHHBMN02A-4135DB	—	0.07	0.2	78	58	0.09	0.2	78	48	0.06	0.2	78	67	0.07	0.2	78	56
0.4 ×4	CHHBMN05A-4115DB	CVVBMN05A-4115DB	0.04	0.17	52	52	0.05	0.20	52	52	0.04	0.15	52	52	0.05	0.17	52	52
	CHHBMN05A-4130DB	CVVBMN05A-4130DB	0.05	0.20	62	62	0.06	0.24	62	62	0.05	0.17	62	62	0.06	0.21	62	62
	CHHBMN05A-4135DB	CVVBMN05A-4135DB	0.07	0.25	78	78	0.08	0.30	78	78	0.06	0.22	78	78	0.07	0.26	78	78
	CHHBMN05A-4160DA	CVVBMN05A-4160DA	0.13	0.4	155	125	0.16	0.4	155	105	0.12	0.4	155	145	0.14	0.4	155	120
	CHHBMN05A-4165DA	CVVBMN05A-4165DA	0.16	0.4	185	125	0.19	0.4	185	105	0.14	0.4	185	145	0.17	0.4	185	120
0.75 ×4	CHHBMN1 A-4130DC	CVVBMN1 A-4130DC	0.05	0.20	62	62	0.06	0.24	62	62	0.05	0.17	62	62	0.06	0.21	62	62
	CHHBMN1 A-4135DC	CVVBMN1 A-4135DC	0.07	0.25	78	78	0.08	0.30	78	78	0.06	0.22	78	78	0.07	0.26	78	78
	CHHBMN1 A-4160DC	CVVBMN1 A-4160DC	0.13	0.50	155	155	0.16	0.60	155	155	0.12	0.43	155	155	0.14	0.52	155	155
	CHHBMN1 A-4165DC	CVVBMN1 A-4165DC	0.16	0.60	185	185	0.19	0.72	185	185	0.14	0.52	185	185	0.17	0.62	185	185
	CHHBMN1 A-4170DC	CVVBMN1 A-4170DC	0.20	0.74	230	230	0.24	0.75	230	195	0.17	0.64	230	230	0.21	0.75	230	225
	CHHBMN1 A-4175DC	CVVBMN1 A-4175DC	0.24	0.75	280	230	0.29	0.75	280	195	0.21	0.75	280	270	0.25	0.75	280	225
	CHHBMN1 A-4190DA	CVVBMN1 A-4190DA	0.44	0.75	510	230	0.44	0.75	425	195	0.43	0.75	580	270	0.44	0.75	495	225
	CHHBMN1 A-4195DA	CVVBMN1 A-4195DA	—	—	—	—	—	—	—	—	0.44	0.75	590	270	—	—	—	—
1.5 ×4	CHHBMN2 A-4160DC	CVVBMN2 A-4160DC	0.13	0.50	155	155	0.16	0.60	155	155	0.12	0.43	155	155	0.14	0.52	155	155
	CHHBMN2 A-4165DC	CVVBMN2 A-4165DC	0.16	0.60	185	185	0.19	0.72	185	185	0.14	0.52	185	185	0.17	0.62	185	185
	CHHBMN2 A-4170DC	CVVBMN2 A-4170DC	0.20	0.74	230	230	0.24	0.89	230	230	0.17	0.64	230	230	0.21	0.77	230	230
	CHHBMN2 A-4175DC	CVVBMN2 A-4175DC	0.24	0.91	280	280	0.29	1.1	280	280	0.21	0.78	280	280	0.25	0.94	280	280
	CHHBMN2 A-4180DB	CVVBMN2 A-4180DB	0.28	1.1	330	330	0.34	1.3	330	330	0.25	0.92	330	330	0.29	1.1	330	330
	CHHBMN2 A-4185DB	CVVBMN2 A-4185DB	0.36	1.3	415	415	0.43	1.5	415	385	0.31	1.2	415	415	0.37	1.4	415	415
	CHHBMN2 A-4190DA	CVVBMN2 A-4190DA	0.50	1.5	580	465	0.60	1.5	580	385	0.43	1.5	580	540	0.52	1.5	580	450
	CHHBMN2 A-4195DA	CVVBMN2 A-4195DA	0.64	1.5	740	465	0.77	1.5	740	385	0.55	1.5	740	540	0.66	1.5	740	450
	CHHBMN2 A-4205DB	CVVBMN2 A-4205DB	0.75	1.5	865	465	0.83	1.5	795	385	0.64	1.5	865	540	0.77	1.5	865	450
	CHHBMN2 A-4215DA	CVVBMN2 A-4215DA	0.83	1.5	955	465	—	—	—	—	0.83	1.5	1100	540	0.83	1.5	925	450
2.2 ×4	CHHBMN3 A-4170DC	CVVBMN3 A-4170DC	0.20	0.74	230	230	0.24	0.89	230	230	0.17	0.64	230	230	0.21	0.77	230	230
	CHHBMN3 A-4175DC	CVVBMN3 A-4175DC	0.24	0.91	280	280	0.29	1.1	280	280	0.21	0.78	280	280	0.25	0.94	280	280
	CHHBMN3 A-4180DB	CVVBMN3 A-4180DB	0.28	1.1	330	330	0.34	1.3	330	330	0.25	0.92	330	330	0.29	1.1	330	330
	CHHBMN3 A-4185DB	CVVBMN3 A-4185DB	0.36	1.3	415	415	0.43	1.6	415	415	0.31	1.2	415	415	0.37	1.4	415	415
	CHHBMN3 A-4190DA	CVVBMN3 A-4190DA	0.50	1.9	580	580	0.60	2.2	580	565	0.43	1.6	580	580	0.52	1.9	580	580
	CHHBMN3 A-4195DA	CVVBMN3 A-4195DA	0.64	2.1	740	660	0.77	2.2	740	565	0.55	1.8	740	660	0.66	2.1	740	620
	CHHBMN3 A-4205DB	CVVBMN3 A-4205DB	0.75	2.2	865	680	0.90	2.2	865	565	0.64	2.2	865	790	0.77	2.2	865	655
	CHHBMN3 A-4215DA	CVVBMN3 A-4215DA	0.99	2.2	1150	680	1.2	2.2	1150	565	0.86	2.2	1150	790	1.0	2.2	1150	655
	CHHBMN3 A-4225DA	CVVBMN3 A-4225DA	1.3	2.2	1450	680	1.5	2.2	1450	565	1.1	2.2	1450	790	1.3	2.2	1450	655
	CHHBMN3 A-4235DA	CVVBMN3 A-4235DA	1.6	2.2	1850	680	1.7	2.2	1600	565	1.4	2.2	1850	790	1.7	2.2	1850	655
	CHHBMN3 A-4245DA	CVVBMN3 A-4245DA	1.7	2.2	1900	680	—	—	—	—	1.7	2.2	2200	790	—	—	—	—
3.7 ×4	CHHBMN5 A-4215DB	CVVBMN5 A-4215DB	0.99	3.7	1150	1150	1.2	3.7	1150	950	0.86	3.2	1150	1150	1.0	3.7	1150	1100
	CHHBMN5 A-4225DB	CVVBMN5 A-4225DB	1.3	3.7	1450	1150	1.5	3.7	1450	950	1.1	3.7	1450	1350	1.3	3.7	1450	1100
	CHHBMN5 A-4235DA	CVVBMN5 A-4235DA	1.6	3.7	1850	1150	1.9	3.7	1850	950	1.4	3.7	1850	1350	1.7	3.7	1850	1100
	CHHBMN5 A-4245DA	CVVBMN5 A-4245DA	2.1	3.7	2400	1150	2.4	3.7	2350	950	1.8	3.7	2400	1350	2.1	3.7	2400	1100
	CHHBMN5 A-4255DA	CVVBMN5 A-4255DA	2.4	3.7	2800	1150	—	—	—	—	2.3	3.7	3100	1350	2.4	3.7	2700	1100
5.5 ×4	CHHBMN8 A-4215DB	CVVBMN8 A-4215DB	0.99	3.7	1150	1150	1.2	4.5	1150	1150	0.86	3.2	1150	1150	1.0	3.8	1150	1150
	CHHBMN8 A-4225DB	CVVBMN8 A-4225DB	1.3	4.7	1450	1450	1.5	5.5	1450	1400	1.1	4.0	1450	1450	1.3	4.9	1450	1450
	CHHBMN8 A-4235DB	CVVBMN8 A-4235DB	1.6	5.5	1850	1700	1.9	5.5	1850	1400	1.4	5.2	1850	1850	1.7	5.5	1850	1650
	CHHBMN8 A-4245DB	CVVBMN8 A-4245DB	2.1	5.5	2400	1700	2.5	5.5	2400	1400	1.8	5.5	2400	1950	2.1	5.5	2400	1650
	CHHBMN8 A-4255DA	CVVBMN8 A-4255DA	2.7	5.5	3100	1700	3.2	5.5	3100	1400	2.3	5.5	3100	1950	2.8	5.5	3100	1650
7.5 ×4	CHHBMN10A-4225DB	CVVBMN10A-4225DB	1.3	4.7	1450	1450	1.5	5.6	1450	1450	1.1	4.0	1450	1450	1.3	4.9	1450	1450
	CHHBMN10A-4235DB	CVVBMN10A-4235DB	1.6	6.0	1850	1850	1.9	7.2	1850	1850	1.4	5.2	1850	1850	1.7	6.2	1850	1850
	CHHBMN10A-4245DB	CVVBMN10A-4245DB	2.1	7.5	2400	2300	2.5	7.5	2400	1950	1.8	6.7	2400	2400	2.1	7.5	2400	2250
	CHHBMN10A-4255DB	CVVBMN10A-4255DB	2.7	7.5	3100	2300	3.2	7.5	3100	1950	2.3	7.5	3100	2700	2.8	7.5	3100	2250
	CHHBMN10A-4265DA	CVVBMN10A-4265DA	3.6	7.5	4150	2300	4.3	7.5	4150	1950	3.1	7.5	4150	2700	3.7	7.5	4150	2250
	CHHBMN10A-4270DA	CVVBMN10A-4270DA	4.4	7.5	5150	2300	5.3	7.5	5150	1950	3.8	7.5	5150	2700	4.6	7.5	5150	2250
	CHHBMN10A-4275DA	CVVBMN10A-4275DA	5.4	7.5	6200	2300	6.1	7.5	5850	1950	4.6	7.5	6200	2700	5.5	7.5	6200	2250
11 ×4	CHHBM15 A-4270DA	CVVBM15 A-4270DA	4.4	11	5150	3400	5.3	11	5150	2850	3.8	11	5150	3950	4.6	11	5150	3300
	CHHBM15 A-4275DA	CVVBM15 A-4275DA	5.4	11	6200	3400	6.4	11	6200	2850	4.6	11	6200	3950	5.5	11	6200	3300

（注）1．ご使用にあたっては表中の入力容量および出力トルク以内でご使用ください。但し、□は出力トルク以内でご使用ください。
2．出力回転数は電動機などのスリップを算入していません。3～5％のスリップがあるものとしてお選びください。
3．形式記号については17ページをご参照ください。
4．寸法図につきましては弊社営業所にご参照ください。

選定表　A形バイエル・サイクロ可変減速機（2段形）

減速比 731,841

0.2～11kW

減速比	731		841	
標準入力回転数 rpm	1500	1800	1500	1800
出力回転数 rpm	0.41～1.6	0.49～2.0	0.36～1.4	0.43～1.7
周波数 Hz	50	60	50	60

電動機	形式		入力容量kW		出力トルクkgf・m		入力容量kW		出力トルクkgf・m		入力容量kW		出力トルクkgf・m		入力容量kW		出力トルクkgf・m	
kW×P	横形	立形	最低速	最高速	最低速	最高速	最低速	最高速	最低速	最高速	最低速	最高速	最低速	最高速	最低速	最高速	最低速	最高速
0.2 ×4	CHHBMN02A-4115DB	—	0.04	0.14	52	52	0.04	0.16	52	52	0.03	0.12	52	52	0.04	0.14	52	52
	CHHBMN02A-4130DB	—	0.04	0.16	62	62	0.05	0.2	62	62	0.04	0.14	62	62	0.05	0.17	62	62
	CHHBMN02A-4135DB	—	0.06	0.2	78	76	0.07	0.2	78	63	0.05	0.18	78	78	0.06	0.2	78	73
0.4 ×4	CHHBMN05A-4115DB	CVVBMN05A-4115DB	0.03	0.13	52	52	0.04	0.15	52	52	0.03	0.11	52	52	0.04	0.13	52	52
	CHHBMN05A-4130DB	CVVBMN05A-4130DB	0.04	0.15	62	62	0.05	0.18	62	62	0.04	0.13	62	62	0.04	0.16	62	62
	CHHBMN05A-4135DB	CVVBMN05A-4135DB	0.05	0.19	78	78	0.06	0.23	78	78	0.04	0.17	78	78	0.05	0.20	78	78
	CHHBMN05A-4160DA	CVVBMN05A-4160DA	0.10	0.38	155	155	0.12	0.4	155	135	0.09	0.33	155	155	0.11	0.4	155	155
	CHHBMN05A-4165DA	CVVBMN05A-4165DA	0.12	0.4	185	160	0.15	0.4	185	135	0.11	0.40	185	185	0.13	0.4	185	155
0.75 ×4	CHHBMN1 A-4130DC	CVVBMN1 A-4130DC	0.04	0.15	62	62	0.05	0.18	62	62	0.04	0.13	62	62	0.04	0.16	62	62
	CHHBMN1 A-4135DC	CVVBMN1 A-4135DC	0.05	0.19	78	78	0.06	0.23	78	78	0.04	0.17	78	78	0.05	0.20	78	78
	CHHBMN1 A-4160DC	CVVBMN1 A-4160DC	0.10	0.38	155	155	0.12	0.46	155	155	0.09	0.33	155	155	0.11	0.40	155	155
	CHHBMN1 A-4165DC	CVVBMN1 A-4165DC	0.12	0.46	185	185	0.15	0.55	185	185	0.11	0.40	185	185	0.13	0.48	185	185
	CHHBMN1 A-4170DC	CVVBMN1 A-4170DC	0.15	0.57	230	230	0.18	0.68	230	230	0.13	0.49	230	230	0.16	0.59	230	230
	CHHBMN1 A-4175DC	CVVBMN1 A-4175DC	0.18	0.69	280	280	0.22	0.75	280	250	0.16	0.60	280	280	0.19	0.72	280	280
	CHHBMN1 A-4190DA	CVVBMN1 A-4190DA	0.38	0.75	580	305	0.44	0.75	555	250	0.33	0.75	580	350	0.40	0.75	580	290
	CHHBMN1 A-4195DA	CVVBMN1 A-4195DA	0.44	0.75	665	305	—	—	—	—	0.42	0.75	740	350	0.44	0.75	640	290
1.5 ×4	CHHBMN2 A-4160DC	CVVBMN2 A-4160DC	0.10	0.38	155	155	0.12	0.46	155	155	0.09	0.33	155	155	0.11	0.40	155	155
	CHHBMN2 A-4165DC	CVVBMN2 A-4165DC	0.12	0.46	185	185	0.15	0.55	185	185	0.11	0.40	185	185	0.13	0.48	185	185
	CHHBMN2 A-4170DC	CVVBMN2 A-4170DC	0.15	0.57	230	230	0.18	0.68	230	230	0.13	0.49	230	230	0.16	0.59	230	230
	CHHBMN2 A-4175DC	CVVBMN2 A-4175DC	0.18	0.69	280	280	0.22	0.83	280	280	0.16	0.60	280	280	0.19	0.72	280	280
	CHHBMN2 A-4180DB	CVVBMN2 A-4180DB	0.22	0.82	330	330	0.26	0.98	330	330	0.19	0.71	330	330	0.23	0.85	330	330
	CHHBMN2 A-4185DB	CVVBMN2 A-4185DB	0.27	1.0	415	415	0.33	1.2	415	415	0.24	0.89	415	415	0.29	1.1	415	415
	CHHBMN2 A-4190DA	CVVBMN2 A-4190DA	0.38	1.4	580	580	0.46	1.5	580	505	0.33	1.2	580	580	0.40	1.5	580	580
	CHHBMN2 A-4195DA	CVVBMN2 A-4195DA	0.49	1.5	740	605	0.59	1.5	740	505	0.42	1.5	740	695	0.51	1.5	740	580
	CHHBMN2 A-4205DB	CVVBMN2 A-4205DB	0.57	1.5	865	605	0.69	1.5	865	505	—	—	—	—	—	—	—	—
	CHHBMN2 A-4215DA	CVVBMN2 A-4215DA	0.76	1.5	1150	605	0.83	1.5	1050	505	0.56	1.5	980	695	0.67	1.5	980	580
	CHHBMN2 A-4225DA	CVVBMN2 A-4225DA	0.83	1.5	1250	605	—	—	—	—	0.75	1.5	1300	695	0.83	1.5	1200	580
2.2 ×4	CHHBMN3 A-4170DC	CVVBMN3 A-4170DC	0.15	0.57	230	230	0.18	0.68	230	230	0.13	0.49	230	230	0.16	0.59	230	230
	CHHBMN3 A-4175DC	CVVBMN3 A-4175DC	0.18	0.69	280	280	0.22	0.83	280	280	0.16	0.60	280	280	0.19	0.72	280	280
	CHHBMN3 A-4180DB	CVVBMN3 A-4180DB	0.22	0.82	330	330	0.26	0.98	330	330	0.19	0.71	330	330	0.23	0.85	330	330
	CHHBMN3 A-4185DB	CVVBMN3 A-4185DB	0.27	1.0	415	415	0.33	1.2	415	415	0.24	0.89	415	415	0.29	1.1	415	415
	CHHBMN3 A-4190DA	CVVBMN3 A-4190DA	0.38	1.4	580	580	0.46	1.7	580	580	0.33	1.2	580	580	0.40	1.5	580	580
	CHHBMN3 A-4195DA	CVVBMN3 A-4195DA	0.49	1.8	740	725	0.59	2.0	740	680	0.42	1.6	740	740	0.51	1.9	740	740
	CHHBMN3 A-4205DB	CVVBMN3 A-4205DB	0.57	2.1	865	865	0.69	2.2	865	740	—	—	—	—	—	—	—	—
	CHHBMN3 A-4215DA	CVVBMN3 A-4215DA	0.76	2.2	1150	890	0.91	2.2	1150	740	0.56	2.1	980	980	0.67	2.2	980	850
	CHHBMN3 A-4225DA	CVVBMN3 A-4225DA	0.96	2.2	1450	890	1.1	2.2	1450	740	0.75	2.2	1300	1000	0.90	2.2	1300	850
	CHHBMN3 A-4235DA	CVVBMN3 A-4235DA	1.2	2.2	1850	890	1.5	2.2	1850	740	0.95	2.2	1650	1000	1.1	2.2	1650	850
	CHHBMN3 A-4245DA	CVVBMN3 A-4245DA	1.6	2.2	2400	890	1.7	2.2	2100	740	1.2	2.2	2100	1000	1.4	2.2	2100	850
3.7 ×4	CHHBMN5 A-4215DB	CVVBMN5 A-4215DB	0.76	2.8	1150	1150	0.91	3.4	1150	1150	0.56	2.1	980	980	0.67	2.5	980	980
	CHHBMN5 A-4225DB	CVVBMN5 A-4225DB	0.96	3.6	1450	1450	1.1	3.7	1450	1250	0.75	2.8	1300	1300	0.90	3.4	1300	1300
	CHHBMN5 A-4235DA	CVVBMN5 A-4235DA	1.2	3.7	1850	1500	1.5	3.7	1850	1250	0.95	3.6	1650	1650	1.1	3.7	1650	1450
	CHHBMN5 A-4245DA	CVVBMN5 A-4245DA	1.6	3.7	2400	1500	1.9	3.7	2400	1250	1.2	3.7	2100	1700	1.4	3.7	2100	1450
	CHHBMN5 A-4255DA	CVVBMN5 A-4255DA	2.0	3.7	3100	1500	2.4	3.7	3050	1250	1.5	3.7	2700	1700	1	3.7	2700	1450
5.5 ×4	CHHBMN8 A-4215DB	CVVBMN8 A-4215DB	0.76	2.8	1150	1150	0.91	3.4	1150	1150	0.56	2.1	980	980	0.67	2.5	980	980
	CHHBMN8 A-4225DB	CVVBMN8 A-4225DB	0.96	3.6	1450	1450	1.1	4.3	1450	1450	0.75	2.8	1300	1300	0.90	3.4	1300	1300
	CHHBMN8 A-4235DB	CVVBMN8 A-4235DB	1.2	4.6	1850	1850	1.5	5.5	1850	1850	0.95	3.6	1650	1650	1.1	4.3	1650	1650
	CHHBMN8 A-4245DB	CVVBMN8 A-4245DB	1.6	5.5	2400	2200	1.9	5.5	2400	1850	1.2	4.5	2100	2100	1.4	5.4	2100	2100
	CHHBMN8 A-4255DA	CVVBMN8 A-4255DA	2.0	5.5	3100	2200	2.5	5.5	3100	1850	1.5	5.5	2700	2550	1.9	5.5	2700	2150
7.5 ×4	CHHBMN10A-4225DB	CVVBMN10A-4225DB	0.96	3.6	1450	1450	1.1	4.3	1450	1450	0.75	2.8	1300	1300	0.90	3.4	1300	1300
	CHHBMN10A-4235DB	CVVBMN10A-4235DB	1.2	4.6	1850	1850	1.5	5.5	1850	1850	0.95	3.6	1650	1650	1.1	4.3	1650	1650
	CHHBMN10A-4245DB	CVVBMN10A-4245DB	1.6	5.9	2400	2400	1.9	7.1	2400	2400	1.2	4.5	2100	2100	1.4	5.4	2100	2100
	CHHBMN10A-4255DB	CVVBMN10A-4255DB	2.0	7.5	3100	3050	2.5	7.5	3100	2500	1.5	5.8	2700	2700	1.9	7.0	2700	2700
	CHHBMN10A-4265DA	CVVBMN10A-4265DA	2.7	7.5	4150	3050	3.3	7.5	4150	2500	2.1	7.5	3600	3500	2.5	7.5	3600	2900
	CHHBMN10A-4270DA	CVVBMN10A-4270DA	3.4	7.5	5150	3050	4.1	7.5	5150	2500	3.0	7.5	5150	3500	3.5	7.5	5150	2900
	CHHBMN10A-4275DA	CVVBMN10A-4275DA	4.1	7.5	6200	3050	4.9	7.5	6200	2500	3.6	7.5	6200	3500	4.3	7.5	6200	2900
11 ×4	CHHBM15 A-4270DA	CVVBM15 A-4270DA	3.4	11	5150	4450	4.1	11	5150	3700	3.0	11	5150	5100	3.5	11	5150	4250
	CHHBM15 A-4275DA	CVVBM15 A-4275DA	4.1	11	6200	4450	4.9	11	6200	3700	3.6	11	6200	5100	4.3	11	6200	4250

選定表　A形バイエル・サイクロ可変減速機（2段形）

減速比 1003

0.2～11kW

減速比	1003	
標準入力回転数 rpm	1500	1800
出力回転数 rpm	0.30～1.2	0.36～1.4
周波数 Hz	50	60

電動機	形式		入力容量kW		出力トルクkgf·m		入力容量kW		出力トルクkgf·m	
kW×P	横形	立形	最低速	最高速	最低速	最高速	最低速	最高速	最低速	最高速
0.2 ×4	CHHBMN02A-4115DB	—	0.03	0.10	52	52	0.03	0.12	52	52
	CHHBMN02A-4130DB	—	0.03	0.12	62	62	0.04	0.14	62	62
	CHHBMN02A-4135DB	—	0.04	0.15	78	78	0.05	0.18	78	78
0.4 ×4	CHHBMN05A-4115DB	CVVBMN05A-4115DB	0.03	0.09	52	52	0.03	0.11	52	52
	CHHBMN05A-4130DB	CVVBMN05A-4130DB	0.03	0.11	62	62	0.04	0.13	62	62
	CHHBMN05A-4135DB	CVVBMN05A-4135DB	0.04	0.14	78	78	0.05	0.17	78	78
	CHHBMN05A-4160DA	CVVBMN05A-4160DA	0.07	0.28	155	155	0.09	0.34	155	155
	CHHBMN05A-4165DA	CVVBMN05A-4165DA	0.09	0.33	185	185	0.11	0.4	185	185
0.75 ×4	CHHBMN1 A-4130DC	CVVBMN1 A-4130DC	0.03	0.11	62	62	0.04	0.13	62	62
	CHHBMN1 A-4135DC	CVVBMN1 A-4135DC	0.04	0.14	78	78	0.05	0.17	78	78
	CHHBMN1 A-4160DC	CVVBMN1 A-4160DC	0.07	0.28	155	155	0.09	0.34	155	155
	CHHBMN1 A-4165DC	CVVBMN1 A-4165DC	0.09	0.33	185	185	0.11	0.40	185	185
	CHHBMN1 A-4170DC	CVVBMN1 A-4170DC	0.11	0.42	230	230	0.13	0.50	230	230
	CHHBMN1 A-4175DC	CVVBMN1 A-4175DC	0.13	0.51	280	280	0.16	0.61	280	280
	CHHBMN1 A-4190DA	CVVBMN1 A-4190DA	0.28	0.75	580	415	0.33	0.75	580	345
	CHHBMN1 A-4195DA	CVVBMN1 A-4195DA	0.36	0.75	740	415	0.43	0.75	740	345
1.5 ×4	CHHBMN2 A-4160DC	CVVBMN2 A-4160DC	0.07	0.28	155	155	0.09	0.34	155	155
	CHHBMN2 A-4165DC	CVVBMN2 A-4165DC	0.09	0.33	185	185	0.11	0.40	185	185
	CHHBMN2 A-4170DC	CVVBMN2 A-4170DC	0.11	0.42	230	230	0.13	0.50	230	230
	CHHBMN2 A-4175DC	CVVBMN2 A-4175DC	0.13	0.51	280	280	0.16	0.61	280	280
	CHHBMN2 A-4180DB	CVVBMN2 A-4180DB	0.16	0.60	330	330	0.19	0.71	330	330
	CHHBMN2 A-4185DB	CVVBMN2 A-4185DB	0.20	0.75	415	415	0.24	0.90	415	415
	CHHBMN2 A-4190DA	CVVBMN2 A-4190DA	0.28	1.0	580	580	0.33	1.3	580	580
	CHHBMN2 A-4195DA	CVVBMN2 A-4195DA	0.36	1.3	740	740	0.43	1.5	740	695
	CHHBMN2 A-4205DB	CVVBMN2 A-4205DB	0.42	1.5	865	830	0.50	1.5	865	695
	CHHBMN2 A-4215DA	CVVBMN2 A-4215DA	0.55	1.5	1150	830	0.66	1.5	1150	695
	CHHBMN2 A-4225DA	CVVBMN2 A-4225DA	0.70	1.5	1450	830	0.83	1.5	1450	695
2.2 ×4	CHHBMN3 A-4170DC	CVVBMN3 A-4170DC	0.11	0.42	230	230	0.13	0.50	230	230
	CHHBMN3 A-4175DC	CVVBMN3 A-4175DC	0.13	0.51	280	280	0.16	0.61	280	280
	CHHBMN3 A-4180DB	CVVBMN3 A-4180DB	0.16	0.60	330	330	0.19	0.71	330	330
	CHHBMN3 A-4185DB	CVVBMN3 A-4185DB	0.20	0.75	415	415	0.24	0.90	415	415
	CHHBMN3 A-4190DA	CVVBMN3 A-4190DA	0.28	1.0	580	580	0.33	1.3	580	580
	CHHBMN3 A-4195DA	CVVBMN3 A-4195DA	0.36	1.3	740	740	0.43	1.6	740	725
	CHHBMN3 A-4205DB	CVVBMN3 A-4205DB	0.42	1.6	865	865	0.50	1.9	865	865
	CHHBMN3 A-4215DA	CVVBMN3 A-4215DA	0.55	2.1	1150	1150	0.66	2.2	1150	1000
	CHHBMN3 A-4225DA	CVVBMN3 A-4225DA	0.70	2.2	1450	1200	0.84	2.2	1450	1000
	CHHBMN3 A-4235DA	CVVBMN3 A-4235DA	0.89	2.2	1850	1200	1.1	2.2	1850	1000
	CHHBMN3 A-4245DA	CVVBMN3 A-4245DA	1.2	2.2	2400	1200	1.4	2.2	2400	1000
3.7 ×4	CHHBMN5 A-4215DB	CVVBMN5 A-4215DB	0.55	2.1	1150	1150	0.66	2.5	1150	1150
	CHHBMN5 A-4225DB	CVVBMN5 A-4225DB	0.70	2.6	1450	1450	0.84	3.1	1450	1450
	CHHBMN5 A-4235DA	CVVBMN5 A-4235DA	0.89	3.3	1850	1850	1.1	3.7	1850	1700
	CHHBMN5 A-4245DA	CVVBMN5 A-4245DA	1.2	3.7	2400	2050	1.4	3.7	2400	1700
	CHHBMN5 A-4255DA	CVVBMN5 A-4255DA	1.5	3.7	3100	2050	1.8	3.7	3100	1700
5.5 ×4	CHHBMN8 A-4215DB	CVVBMN8 A-4215DB	0.55	2.1	1150	1150	0.66	2.5	1150	1150
	CHHBMN8 A-4225DB	CVVBMN8 A-4225DB	0.70	2.6	1450	1450	0.84	3.1	1450	1450
	CHHBMN8 A-4235DB	CVVBMN8 A-4235DB	0.89	3.3	1850	1850	1.1	4.0	1850	1850
	CHHBMN8 A-4245DB	CVVBMN8 A-4245DB	1.2	4.3	2400	2400	1.4	5.2	2400	2400
	CHHBMN8 A-4255DA	CVVBMN8 A-4255DA	1.5	5.5	3100	3050	1.8	5.5	3100	2550
7.5 ×4	CHHBMN10A-4225DB	CVVBMN10A-4225DB	0.70	2.6	1450	1450	0.84	3.1	1450	1450
	CHHBMN10A-4235DB	CVVBMN10A-4235DB	0.89	3.3	1850	1850	1.1	4.0	1850	1850
	CHHBMN10A-4245DB	CVVBMN10A-4245DB	1.2	4.3	2400	2400	1.4	5.2	2400	2400
	CHHBMN10A-4255DB	CVVBMN10A-4255DB	1.5	5.6	3100	3100	1.8	6.7	3100	3100
	CHHBMN10A-4265DA	CVVBMN10A-4265DA	2.0	7.5	4150	4150	2.4	7.5	4150	3450
	CHHBMN10A-4270DA	CVVBMN10A-4270DA	2.5	7.5	5150	4150	3.0	7.5	5150	3450
	CHHBMN10A-4275DA	CVVBMN10A-4275DA	3.0	7.5	6200	4150	3.6	7.5	6200	3450
11 ×4	CHHBM15 A-4270DA	CVVBM15 A-4270DA	2.5	9.3	5150	5150	3.0	11	5150	5100
	CHHBM15 A-4275DA	CVVBM15 A-4275DA	3.0	11	6200	6100	3.6	11	6200	5100

（注）1．ご使用にあたっては表中の入力容量および出力トルク以内でご使用ください。但し、□は出力トルク以内でご使用ください。
2．出力回転数は電動機などのスリップを算入していません。3～5％のスリップがあるものとしてお選びください。
3．形式記号については17ページをご参照ください。
4．寸法図につきましては弊社営業所にご参照ください。

A形寸法図

目次

共通仕様

1．電動機……全閉外扇カゴ形三相誘導電動機、屋内形、連続定格、電源は200V 50/60Hz 220V 60Hzを標準としています。

絶縁の種類は下記を標準としております。

極数	出力（kW）	絶縁の種類
4	0.2, 0.4	E 種
	0.75～11	B 種
6	15	B 種
	22，30	F 種
8	37～150	F 種

人-△起動方式を必要とする場合は、ご注文時にご指示ください。
特性はJIS C 4210によっています。
寸法図中、DM, J, L寸法は多少現物と異なる場合があります。

2．入・出力軸寸法公差……JIS B 0401-1976 “h6”です。

3．キーはJIS B 1301-1976平行キーによっています。

4．フランジ部嵌合寸法公差は JIS B 0401-1976によっています。

5．標準塗装色……マンセル 10B5/3

6．本寸法図は予告なしで変更する場合があります。

〔図1〕

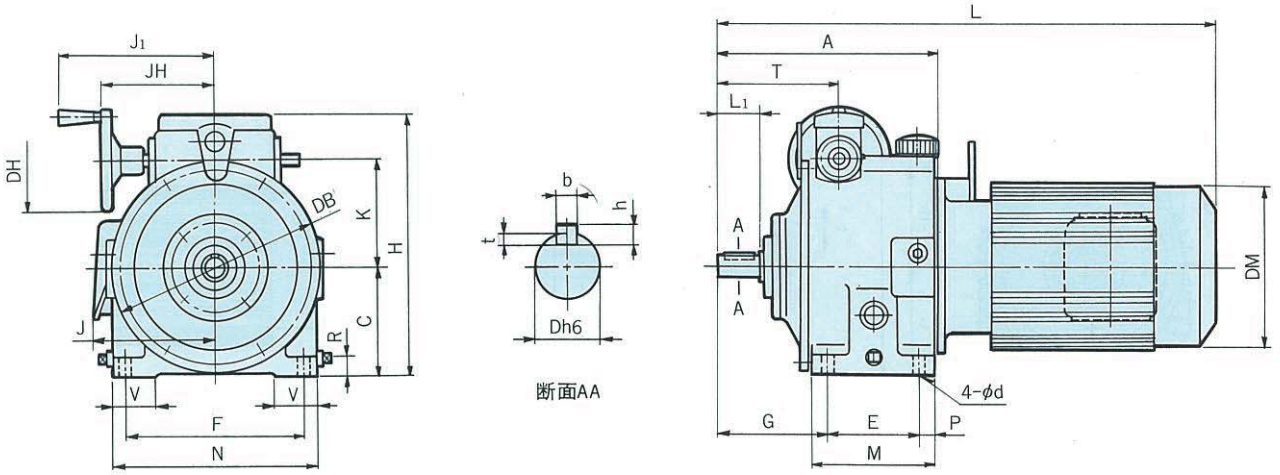

〔図2〕

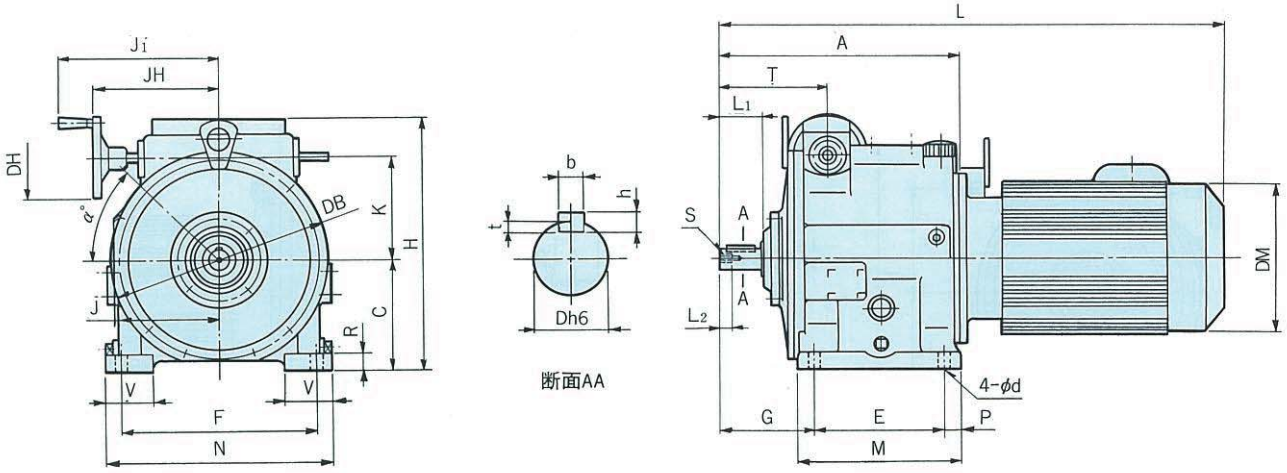

(mm)

項	図番	形　式	A	C	D	DB	DH	DM	E	F	G	H	J	J_1	JH	K	L	L_1	L_2	M	N	P	R	S	T	V	d	b	h	t	α	重量 (kg)
1	1	BHHM-N02A	204	100	19	194	94	124	85	165	102	240	85	145	105	98	380	40	—	113	190	14	18	—	112	40	11	6	6	3.5	0	23
2	1	BHHM-N05A	204	100	19	194	94	124	85	165	102	240	85	145	105	98	400	40	—	113	190	14	18	—	112	40	11	6	6	3.5	0	24
3	1	BHHM-N1A	204	100	19	194	94	148	85	165	102	240	114	145	105	98	461	40	—	113	190	14	18	—	112	40	11	6	6	3.5	0	28
4	2	BHHM-N2A	277	130	25	250	94	160	150	225	110	294	118	185	145	120	562	50	15	190	260	20	20	M8	125	55	14	8	7	4	45	49
5	2	BHHM-N3A	277	130	25	250	94	173	150	225	110	294	123	185	145	120	582	50	15	190	260	20	20	M8	125	55	14	8	7	4	45	54

〔図1〕

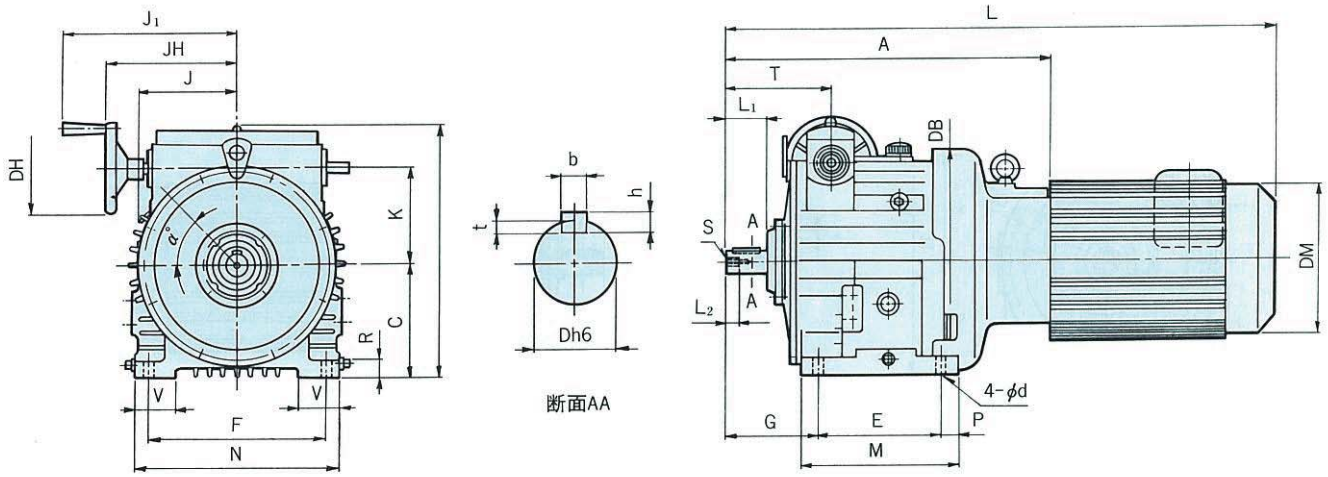

〔図2〕

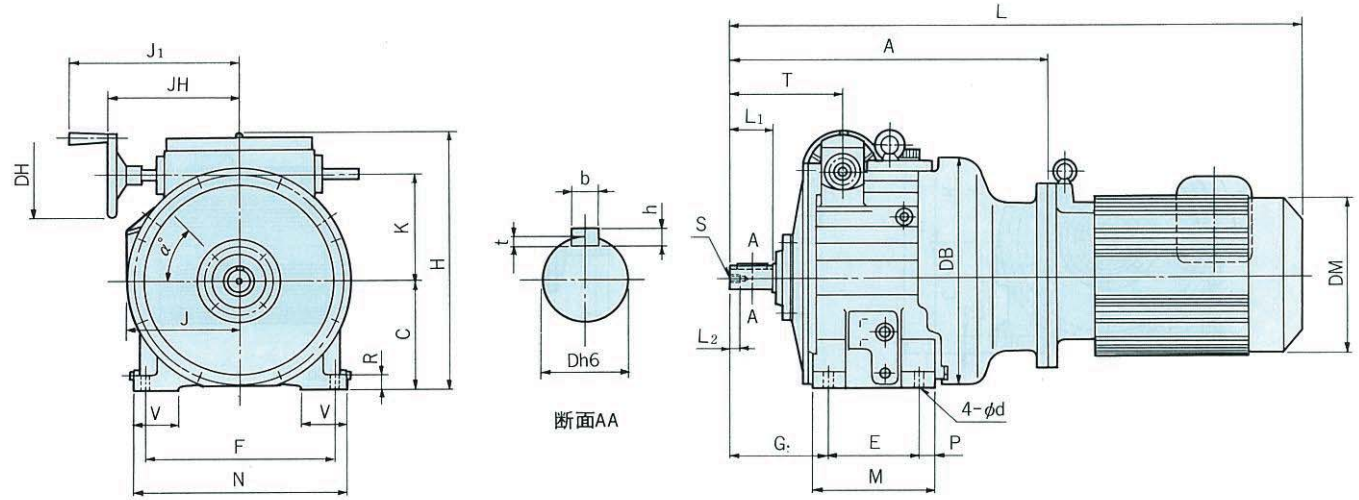

(mm)

項	図番	形　式	A	C	D	DB	DH	DM	E	F	G	H	J	J_1	JH	K	L	L_1	L_2	M	N	P	R	S	T	V	d	b	h	t	α	重量 (kg)
1	1	BHHM-N5A	473	160	32	322	135	212	180	260	135	354	144	257	192	140	756	60	20	230	300	25	25	M8	153	60	14	10	8	5	45	102
2	1	BHHM-N8A	473	160	32	322	135	212	180	260	135	362	144	257	192	140	800	60	20	230	300	25	25	M8	153	60	14	10	8	5	45	109
3	2	BHHM-N10A	520	180	40	386	135	251	150	310	160	419	185	280	215	170	935	70	16	200	350	25	25	M8	185	75	14	12	8	5	45	174
4	2	BHHM-15A	650	240	45	457	176	251	260	400	180	522	188	—	232	212	1130	90	20	310	450	25	35	M10	208	90	22	14	9	5.5	0	260

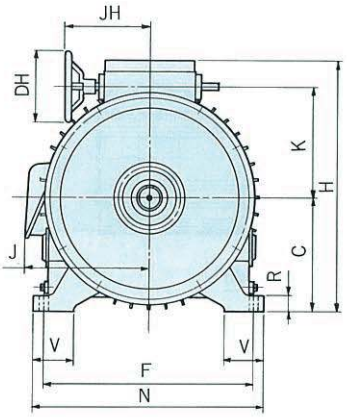

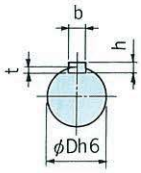

断面AA

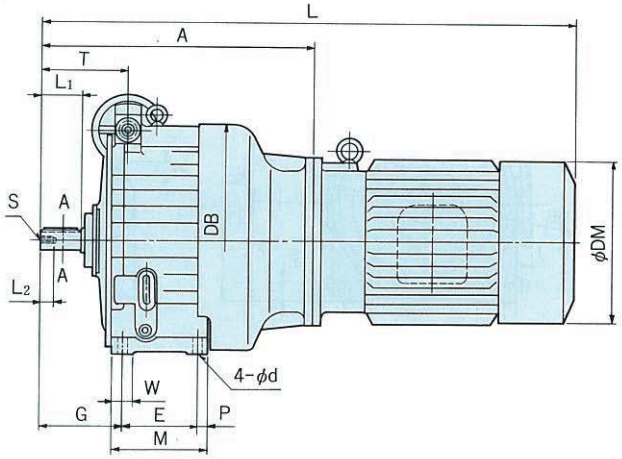

(mm)

項	形 式	A	C	D	DB	DH	DM	E	F	G	H	J	JH	K	L	L_1	L_2	M	N	P	R	S	T	V	W	d	b	h	t	重量(kg)
1	BHHM-20A	655	270	50	560	176	394	180	500	199	599	297	205	265	1280	100	30	230	550	25	40	M12	209	95	50	22	14	9	5.5	435

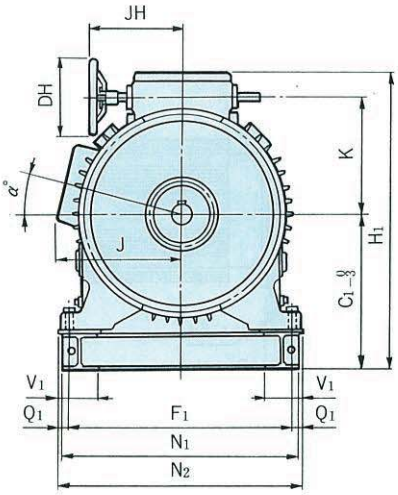

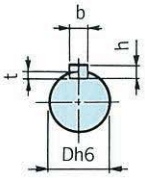

断面AA

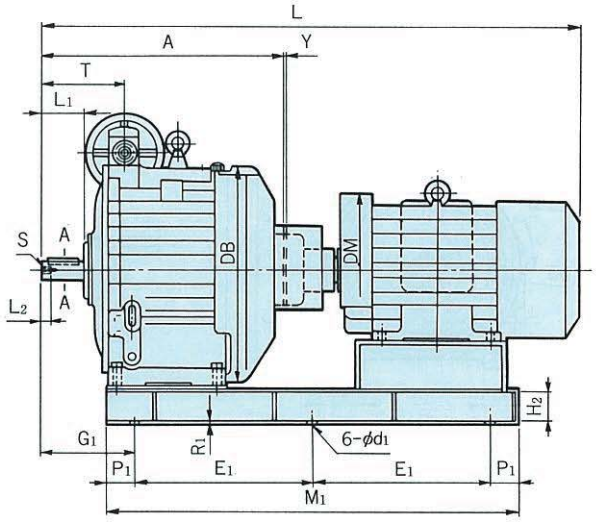

（注）共通台板の据付面は加工しておりません，加工の必要がある場合は座板を付けますのでC_1，R_1寸法が変更となります。

(mm)

項	形 式	A	C_1	H_2	D	DB	DH	DM	E_1	F_1	Q_1	G_1	H_1	J	JH	K	L	L_1	L_2	M_1	α°	N_1	N_2	V_1	P_1	R_1	S	T	d_1	b	h	t	Y	重量(kg)
1	BHHM-30A-BP	684	440	84	55	640	222	375	500	630	20	267	836	305	261	325	1379	120	30	1160	15	670	690	100	80	8	M12	232	22	16	10	6	5	670
2	BHHM-40A-BP	684	440	84	55	640	222	425	500	630	20	267	836	355	261	325	1514	120	30	1160	15	670	690	100	80	8	M12	232	22	16	10	6	5	720

〔図1〕

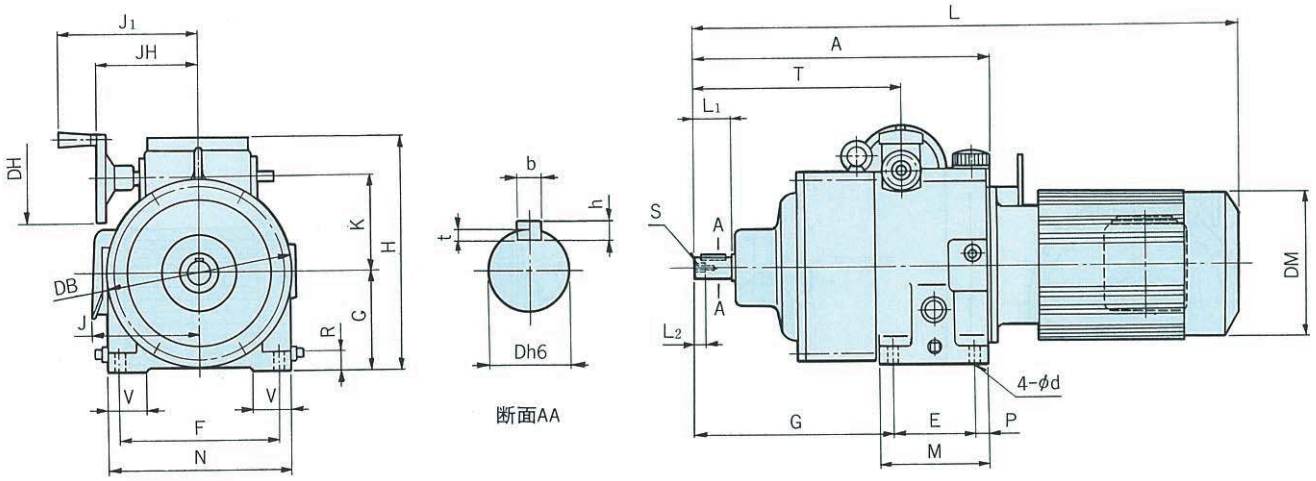

〔図2〕

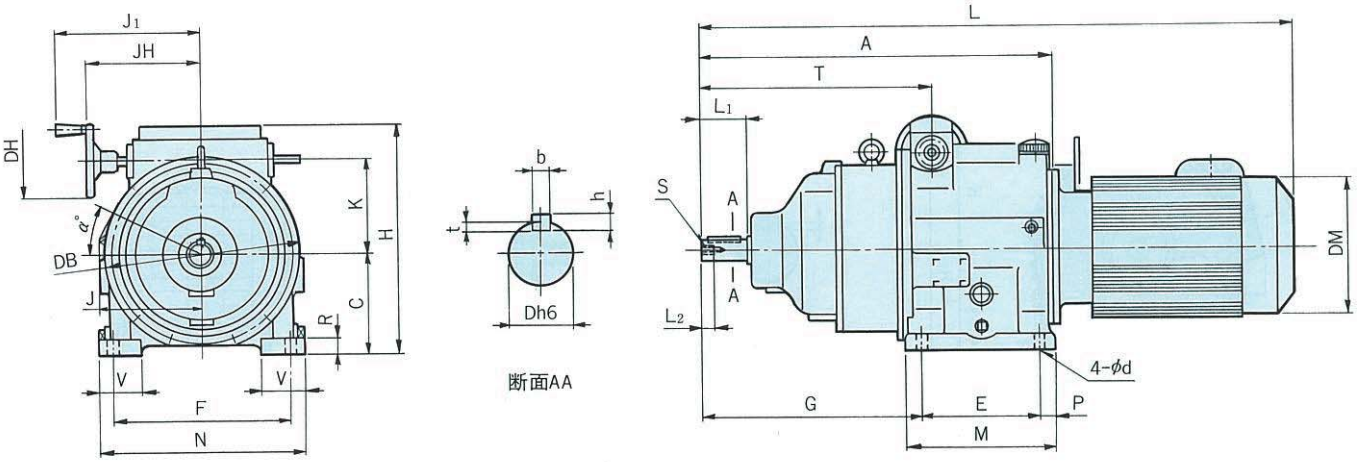

(mm)

項	図番	形　式	A	C	D	DB	DH	DM	E	F	G	H	J	J_1	JH	K	L	L_1	L_2	M	N	P	R	S	T	V	d	b	h	t	α	重量 (kg)
1	1	GHHBMN02A-G10	309	100	22	194	94	124	85	165	207	240	85	145	105	98	485	40	12	113	190	14	18	M6	217	40	11	6	6	3.5	0	28
2	1	GHHBMN05A-G10	309	100	22	194	94	124	85	165	207	240	85	145	105	98	505	40	12	113	190	14	18	M6	217	40	11	6	6	3.5	0	29
3	1	GHHBMN 1 A-G10	309	100	22	194	94	148	85	165	207	240	114	145	105	98	566	40	12	113	190	14	18	M6	217	40	11	6	6	3.5	0	33
4	2	GHHBMN 2 A-G20	446	130	28	250	94	160	150	225	279	294	118	185	145	120	731	58	16	190	260	20	20	M8	294	55	14	8	7	4	45	61
5	2	GHHBMN 3 A-G20	446	130	28	250	94	173	150	225	279	294	123	185	145	120	751	58	16	190	260	20	20	M8	294	55	14	8	7	4	45	66

〔図１〕

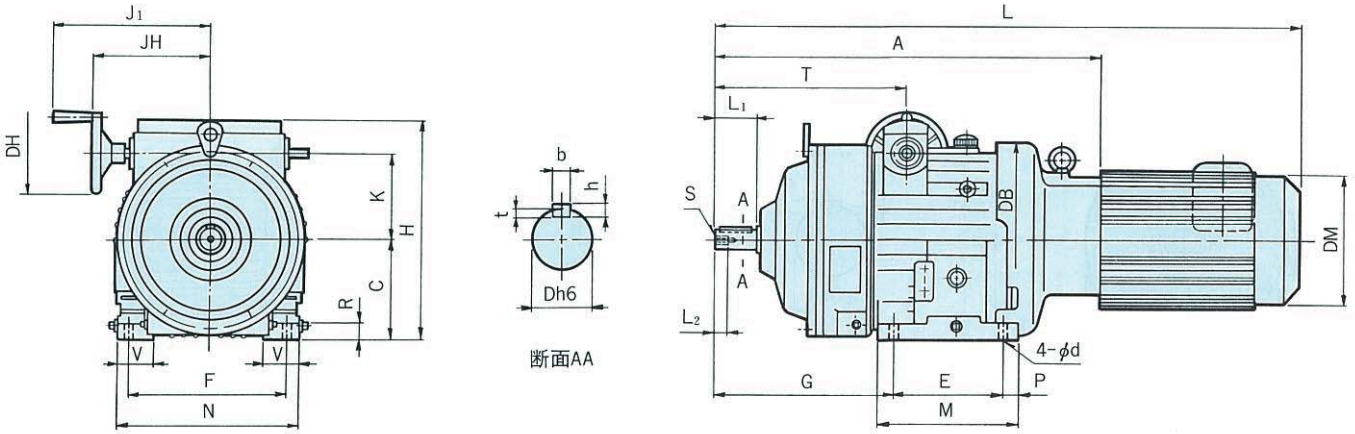

〔図２〕

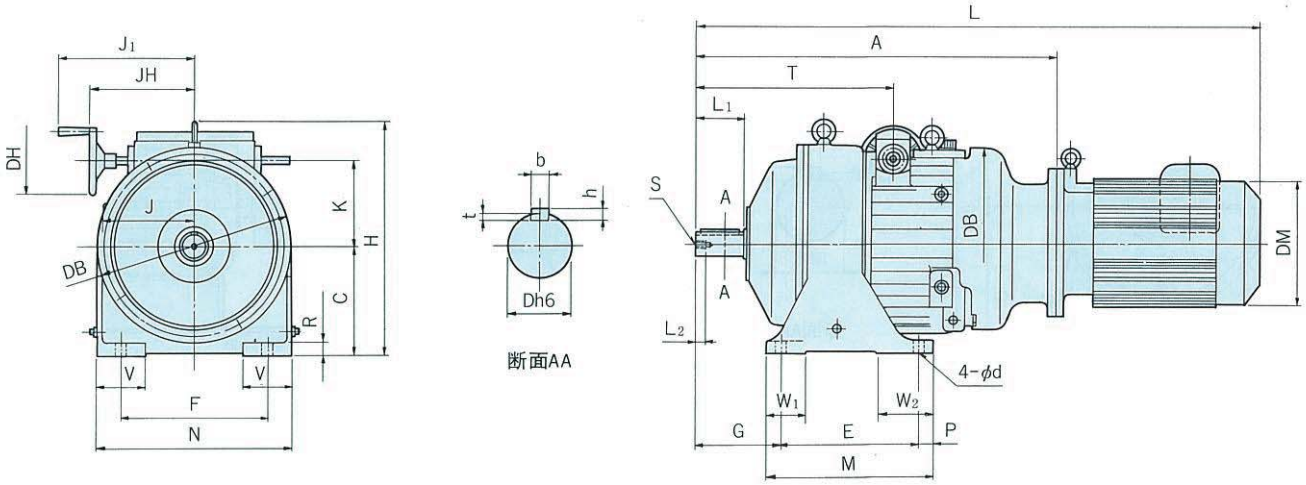

(mm)

項	図番	形　式	A	C	D	DB	DH	DM	E	F	G	H	J	J1	JH	K	L	L1	L2	M	N	P	R	S	T	V	W1	W2	d	b	h	t	α	重量(kg)
1	1	GHHBMN 5 A-G30	631	160	35	322	135	212	180	260	293	354	144	257	192	140	914	70	20	230	300	25	25	M8	311	60	—	—	14	10	8	5	45	131
2	1	GHHBMN 8 A-G30	631	160	35	322	135	212	180	260	293	362	144	257	192	140	958	70	20	230	300	25	25	M8	311	60	—	—	14	10	8	5	45	138
3	2	GHHBMN10A-G40	736	225	50	395	135	251	280	300	176	476	185	280	215	170	1151	100	20	340	400	30	27	M10	402	100	80	110	22	14	9	5.5	45	247
4	2	GHHBM15A-G50	900	250	55	470	176	251	300	520	200	539	188	—	232	212	1380	120	26	360	570	30	35	M12	458	62	70	70	22	16	10	6	0	355

GHHBM20A-G60
GHHBM30A-G70-BP～GHHBM40A-G70-BP

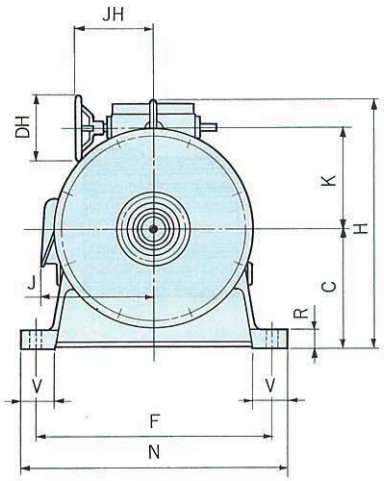

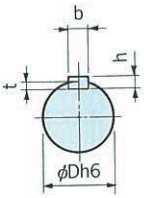

断面AA

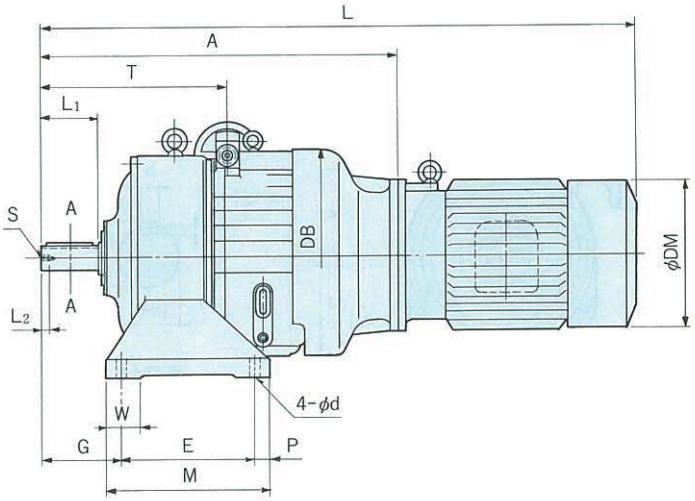

(mm)

項	形　式	A	C	D	DB	DH	DM	E	F	G	H	J	JH	K	L	L_1	L_2	M	N	P	R	S	T	V	W	d	b	h	t	重量(kg)
1	GHHBM20A-G60	936	320	65	560	176	394	350	620	210	658	297	205	265	1561	150	20	430	700	40	50	M12	490	90	90	28	18	11	7	585

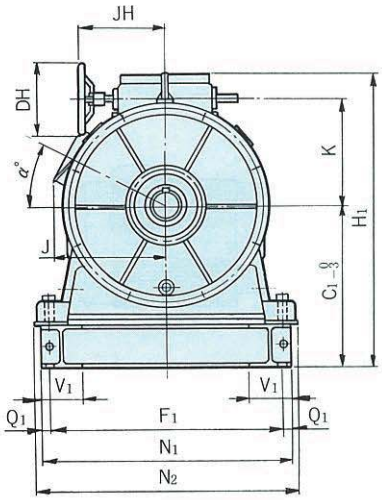

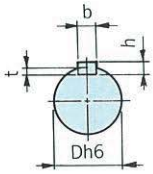

断面AA

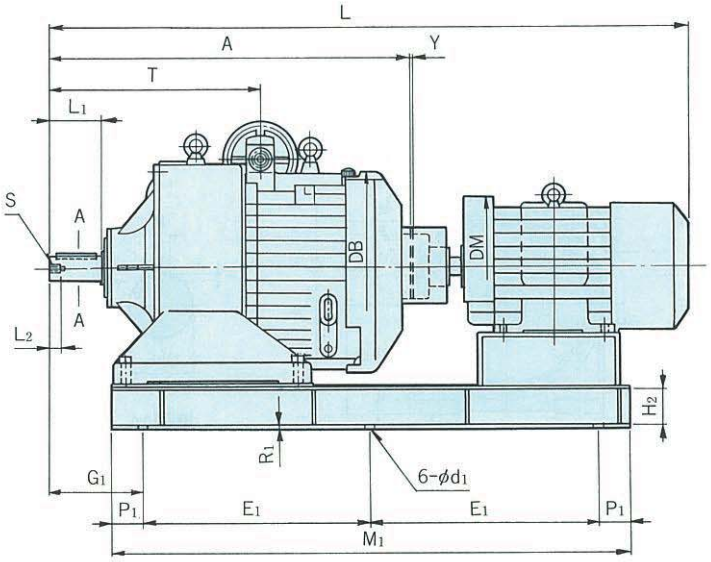

（注）共通台板の据付面は加工しておりません，加工の必要がある場合は座板を付けますのでC1，R1寸法が変更となります。

(mm)

項	形　式	A	C_1	H_2	D	DB	DH	DM	E_1	F_1	Q_1	G_1	H_1	JH	K	L	L_1	L_2	M_1	J	α°	N_1	N_2	V_1	P_1	R_1	S	T	d_1	b	h	t	Y	重量(kg)
1	GHHBM30A-G70-BP	1087	485	107	85	640	222	375	685	700	25	280	886	261	325	1783	160	35	1560	305	15	750	790	125	95	9	M16	635	26	22	14	9	5	990
2	GHHBM40A-G70-BP	1087	485	107	85	640	222	425	685	700	25	280	886	261	325	1918	160	35	1560	355	15	750	790	125	95	9	M16	635	26	22	14	9	5	1040

〔図１〕

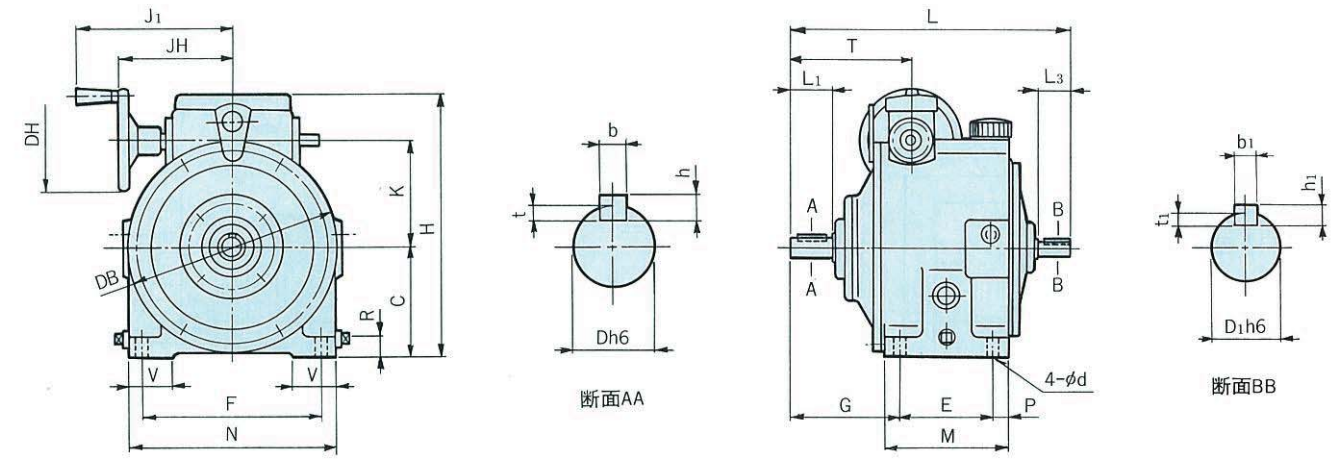

〔図２〕

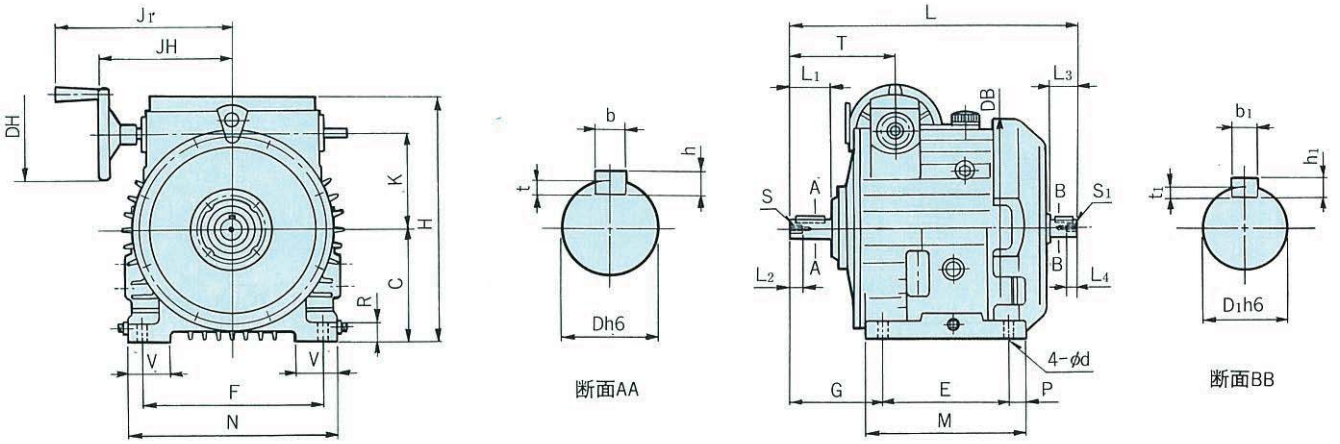

〔図３〕

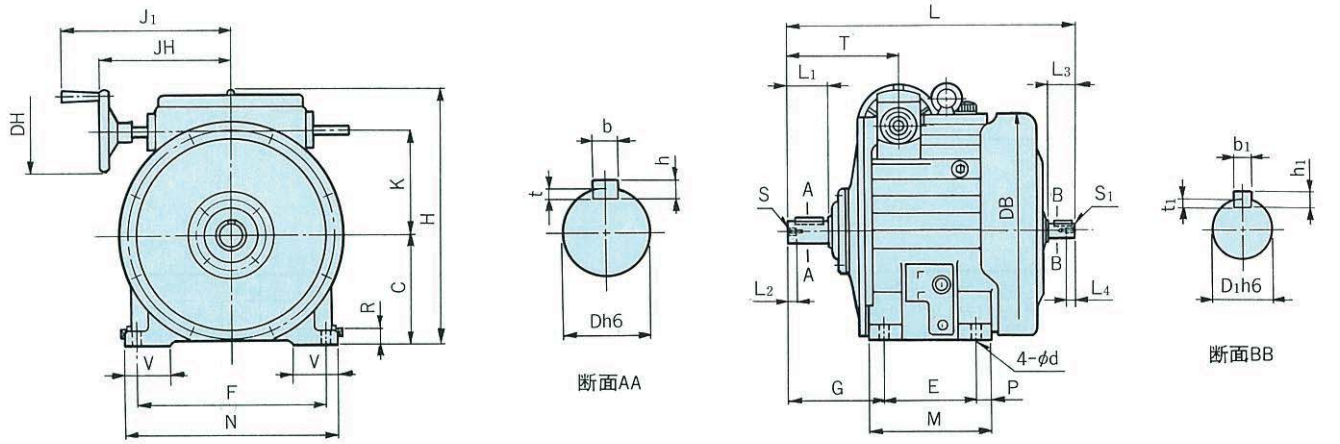

(mm)

項	図番	形　式	C	D	D_1	DB	DH	E	F	G	H	J_1	JH	K	L	L_1	L_2	L_3	L_4	M	N	P	R	S	S_1	T	V	d	b	b_1	h	h_1	t	t_1	重量 (kg)
1	1	BHH-N02A	100	19	16	194	94	85	165	102	240	145	105	98	258	40	—	30	—	113	190	14	18	—	—	112	40	11	6	5	6	5	3.5	3	19
2	1	BHH-N05A	100	19	16	194	94	85	165	102	240	145	105	98	258	40	—	30	—	113	190	14	18	—	—	112	40	11	6	5	6	5	3.5	3	19
3	1	BHH-N1A	100	19	16	194	94	85	165	102	240	145	105	98	258	40	—	30	—	113	190	14	18	—	—	112	40	11	6	5	6	5	3.5	3	19
4	2	BHH-N2A	130	25	20	258	94	150	225	110	294	185	145	120	357	50	15	40	12	190	260	20	20	M8	M6	125	55	14	8	6	7	6	4	3.5	39
5	2	BHH-N3A	130	25	20	258	94	150	225	110	294	185	145	120	357	50	15	40	12	190	260	20	20	M8	M6	125	55	14	8	6	7	6	4	3.5	39
6	2	BHH-N5A	160	32	28	318	135	180	260	135	354	257	192	140	414	60	20	40	16	230	300	25	25	M8	M8	153	60	14	10	8	8	7	5	4	65
7	2	BHH-N8A	160	32	28	318	135	180	260	135	354	257	192	140	414	60	20	40	16	230	300	25	25	M8	M8	153	60	14	10	8	8	7	5	4	65
8	3	BHH-N10A	180	40	28	386	135	150	310	160	419	280	215	170	474	70	16	45	16	200	350	25	25	M8	M8	185	75	14	12	8	8	7	5	4	98

バイエル無段変速機　A形

〔図１〕

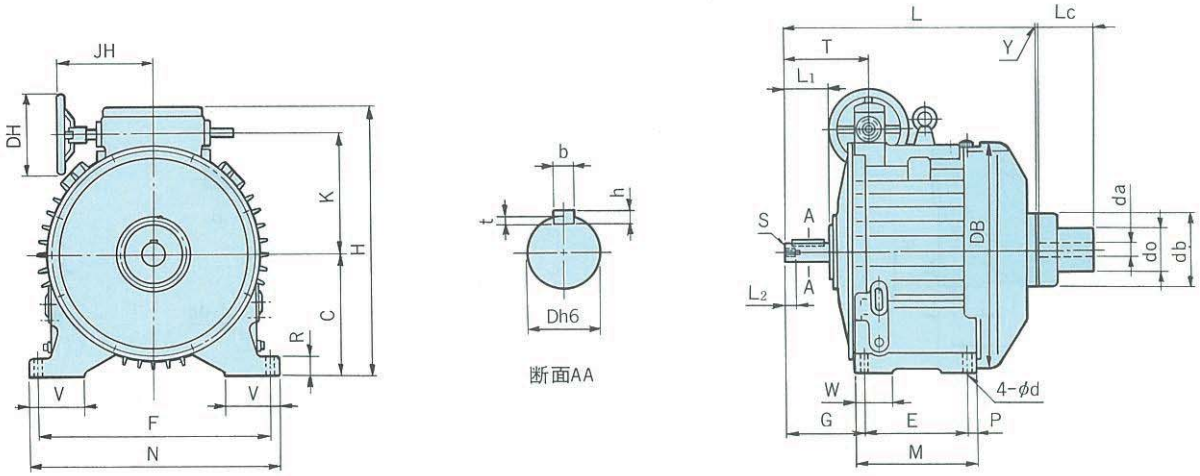

〔図２〕

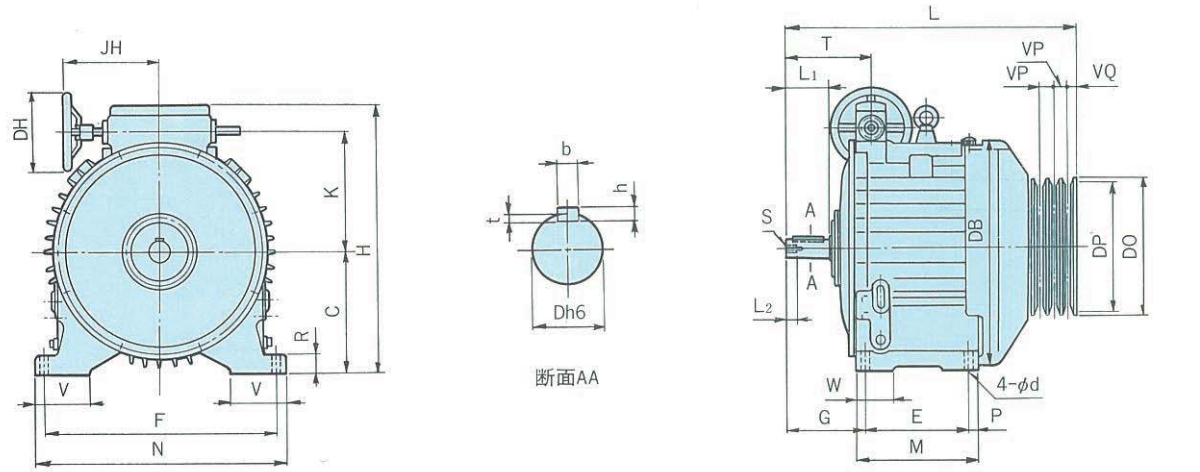

(mm)

項	図番	形　式	C	D	DB	DH	E	F	G	H	JH	K	L	L_1	L_2	M	N	P	R	S	T	V	W	d	b	h	t	重量(kg)
1	1	BHHK-15A	240	45	455	176	260	400	180	522	232	212	536	90	20	310	450	25	35	M10	208	90	70	22	14	9	5.5	165
2	1	BHHK-20A	270	50	544	176	180	500	199	599	205	265	540	100	30	230	550	25	40	M12	209	95	50	22	14	9	5.5	195
3	1	BHHK-30A	330	55	640	222	280	630	217	726	261	325	684	120	30	330	680	25	50	M12	232	150	100	22	16	10	6	340
4	1	BHHK-40A	330	55	640	222	280	630	217	726	261	325	684	120	30	330	680	25	50	M12	232	150	100	22	16	10	6	340
5	2	BHHP-15A	240	45	455	176	260	400	180	522	232	212	560	90	20	310	450	25	35	M10	208	90	70	22	14	9	5.5	165
6	2	BHHP-20A	270	50	544	176	180	500	199	599	205	265	658	100	30	230	550	25	40	M12	209	95	50	22	14	9	5.5	210
7	2	BHHP-30A	330	55	640	222	280	630	217	726	261	325	789	120	30	330	680	25	50	M12	232	150	100	22	16	10	6	360
8	2	BHHP-40A	330	55	640	222	280	630	217	726	261	325	789	120	30	330	680	25	50	M12	232	150	100	22	16	10	6	360

カップリング駆動形						
形　式	図番	Lc	Y	da	db	do
BHHK-15A	1	130	4	15	125	80
BHHK-20A	1	130	4	30	160	100
BHHK-30A	1	150	5	35	200	120
BHHK-40A	1	150	5	35	200	120

Ｖ プ ー リ 駆 動 形						
形　式	図番	DO	DP	VP	VQ	Ｖプーリ仕様
BHHP-15A	2	251	237	25.5×2	17.5	Ｃ形３溝
BHHP-20A	2	314	300	25.5×3	17	Ｃ形４溝
BHHP-30A	2	369	350	37×2	24	Ｄ形３溝
BHHP-40A	2	369	350	37×2	24	Ｄ形３溝

カップリング駆動形

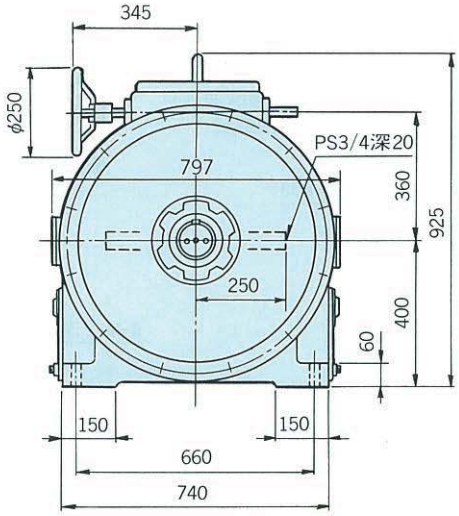

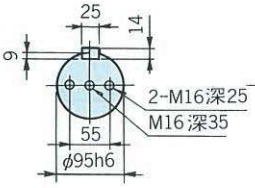

断面AA

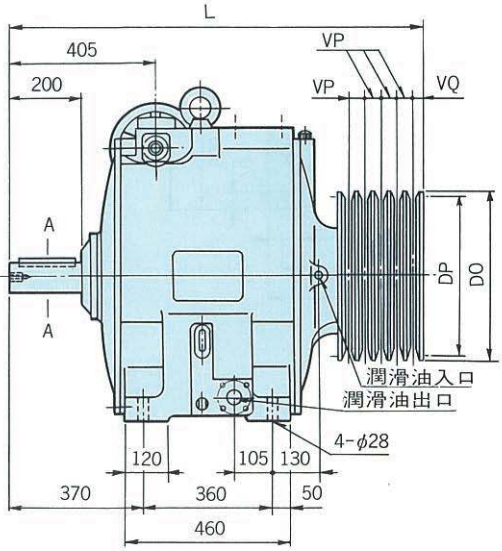

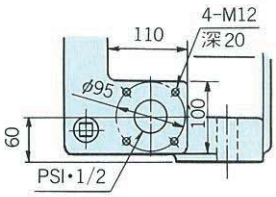

潤滑油出口詳細図

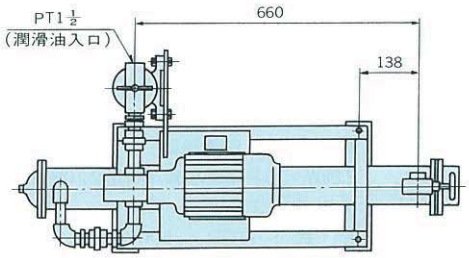

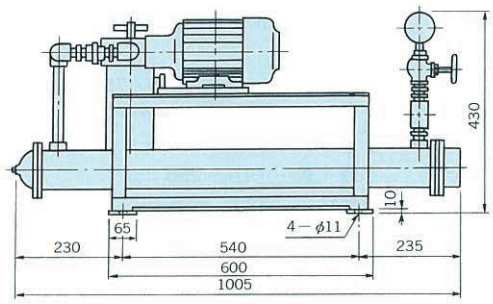

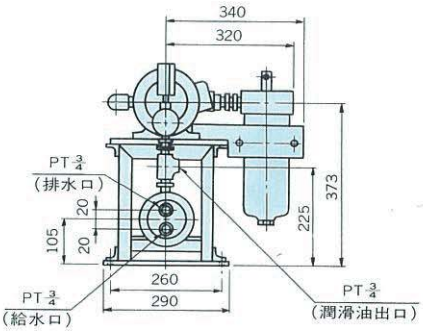

（注）1. 潤滑……強制給油を行なう為に潤滑油冷却装置を附属します。

2. 潤滑油冷却装置仕様

（1）電動機

全閉外扇カゴ形三相誘導電動機
連続定格E種絶縁
0.75kW× 4P 200V 50/60Hz 220V 60Hz

（2）オイルポンプ

形　式…TOP－212HB
吐出量…18/21.6 ℓ/min (1500/1800 rpm)

（3）圧力計

呼び……A (1.5) T3/8×75×2
目盛……0～2kgf/cm²

（4）オイルフィルター

形式……KAF－150C (＃80)
沪外径…φ58, 軸長150

（5）冷却器

形式……SHC－310P2S
一般工業用水用
耐圧……管外(油):常用圧力10kgf/cm²
試験圧力15kgf/cm²
管内(水):常用圧力 5kgf/cm²
試験圧力10kgf/cm²

（6）重量75kg

（7）バイエル無段変速機本体と潤滑油冷却装置の間の配管は含みません。

(mm)

カップリング駆動形		
項	形　式	重量(kg)
1	BHHK-50A	830
2	BHHK-75A	860
3	BHHK-100A	920

Vプーリ駆動形								
項	形　式	DO	DP	L	VP	VQ	Vプーリ仕様	重量(kg)
4	BHHP-50A	469	450	1110	37×3	24	D形4溝	830
5	BHHP-75A	475.4	450	1125	44.5×3	28	E形4溝	860
6	BHHP-100A	475.4	450	1147	44.5×4	28	E形5溝	920

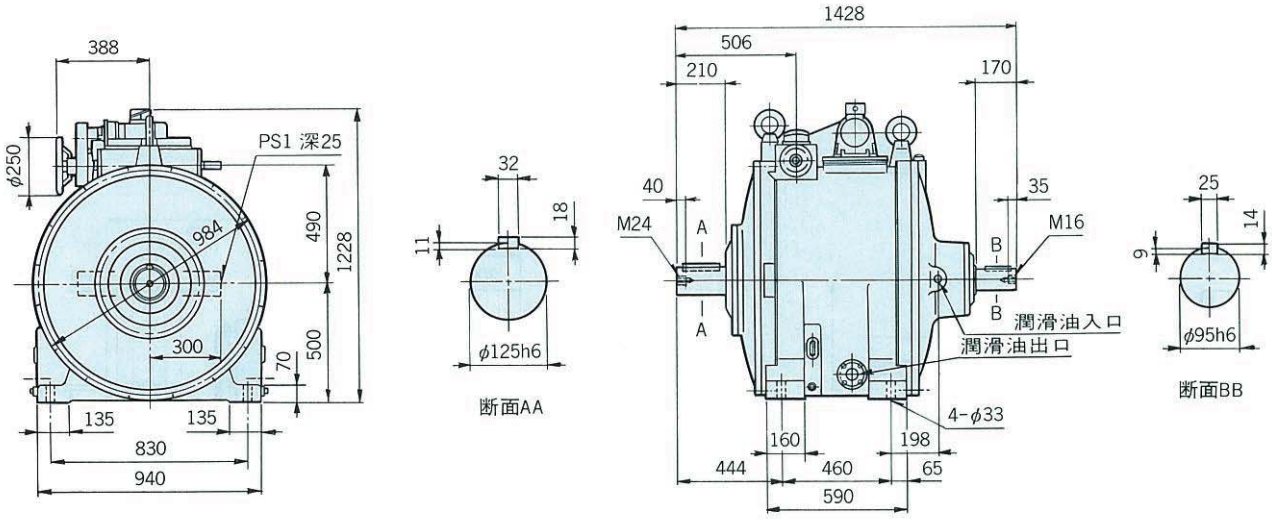

項	形　式	重量kg	潤滑油冷却装置
1	BHH-150A	1825	図　1
2	BHH-200A	1875	図　2

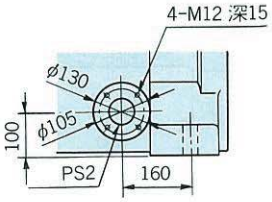

潤滑油出口詳細図

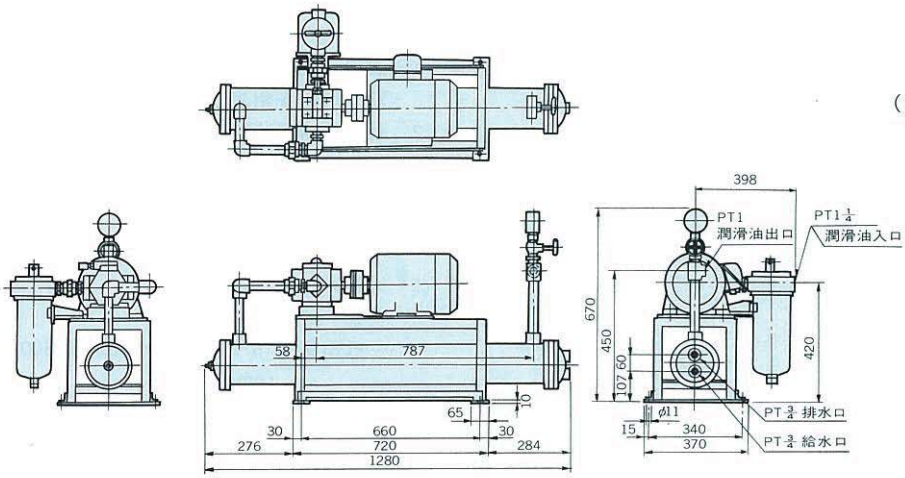

図１．潤滑油冷却装置（重量230kg）

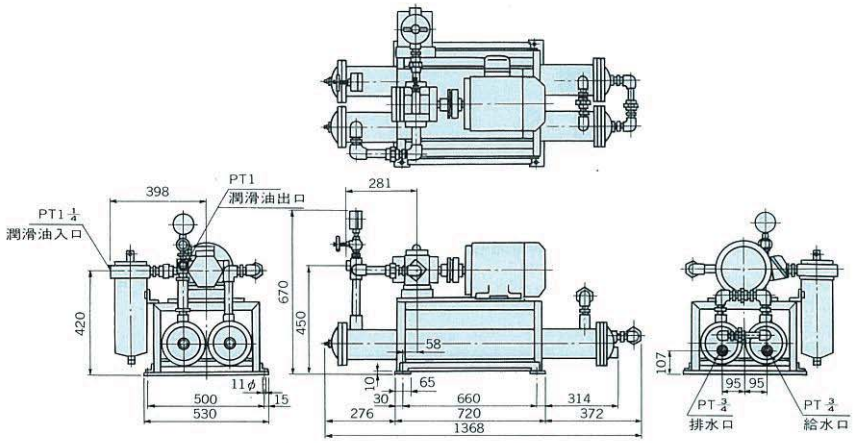

図２．潤滑油冷却装置（重量250kg）

（注）1. 潤滑……強制給油を行なうために潤滑油冷却装置が附属します。

2. 遠隔操作付（RC）
パイロットモータ0.4kW×4P 200V 50/60Hz 220V 60Hz

3. 停止中に変速しない様に電気的なインターロックをしてください。

4. 潤滑油冷却 装置仕様

（1）電動機
全閉外扇カゴ形三相誘導電動機
連続定格，E種絶縁
2.2kW×6P 200V 50/60Hz 220V 60Hz

（2）オイルポンプ
形　式……TOP－350HVB－7
吐出量……65/78 ℓ/min
(1000/1200rpm)
レリーフバルブ付(設定圧力7kgf/cm²)

（3）圧力計
呼び……A　(1.5) T3/8×75×6
目盛……0～6kgf/cm²

（4）オイルフィルター
形　式……DT－250
沪外径……φ80，軸長……250
60メッシュ

（5）冷却器
形式……SHC－420P2S
一般工業用水用
耐圧……管外(油):常用圧力10kgf/cm²
試験圧力15kgf/cm²
管内(水):常用圧力 5kgf/cm²
試験圧力10kgf/cm²

5. バイエル無段変速機本体と潤滑油冷却装置間の配管は含みません。

〔図１〕

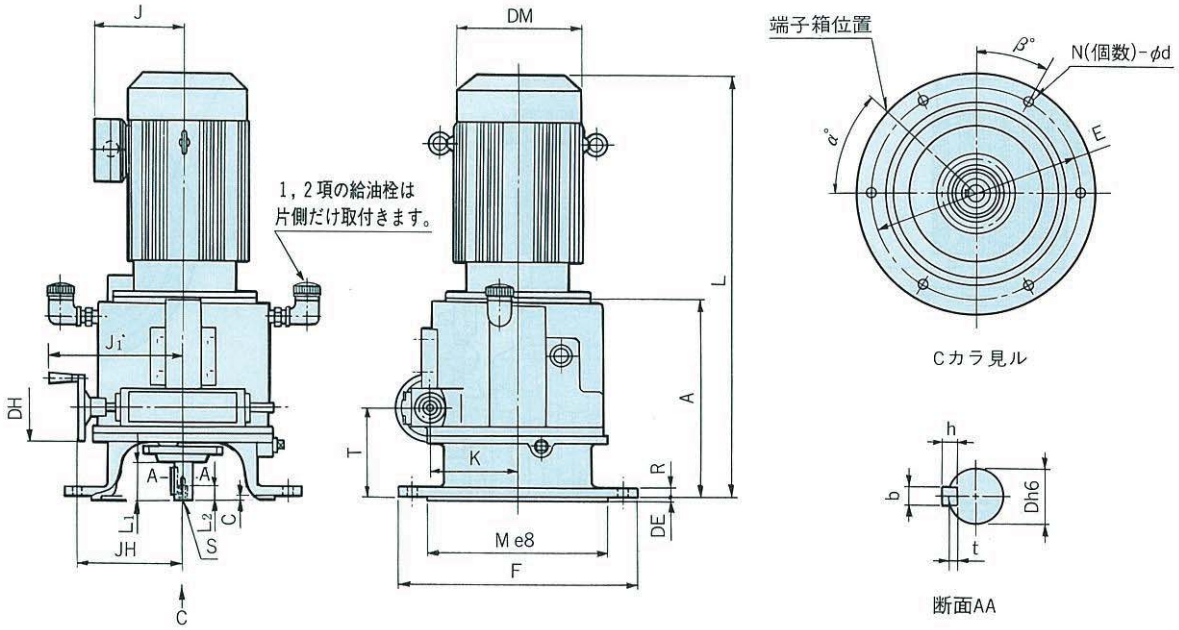

〔図２〕

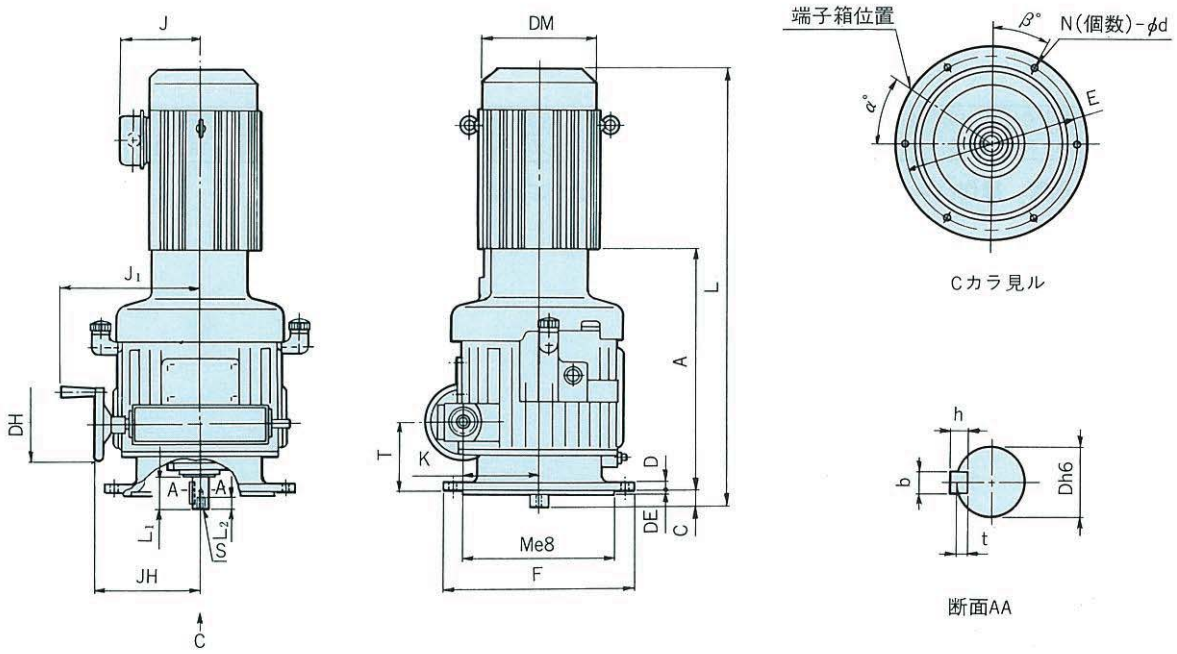

(mm)

項	図番	形　式	A	C	D	DB	DE	DH	DM	E	F	J	J_1	JH	K	L	L_1	L_2	M	N	R	S	T	d	b	h	t	α	β	重量(kg)
1	1	BVFM-N05A	199	5	19	—	5	94	124	200	225	85	145	105	98	395	35	—	170	6	12	—	107	11	6	6	3.5	0	30	26
2	1	BVFM-N1A	199	5	19	—	5	94	148	200	225	114	145	105	98	456	35	—	170	6	12	—	107	11	6	6	3.5	0	30	30
3	1	BVFM-N2A	275	2	25	—	5	94	160	290	330	119	185	145	120	560	47	15	250	6	13	M8	123	14	8	7	4	0	30	55
4	1	BVFM-N3A	275	2	25	—	5	94	173	290	330	126	185	145	120	580	47	15	250	6	13	M8	123	14	8	7	4	0	30	60
5	2	BVFM-N5A	443	30	32	322	5	135	212	315	350	159	257	192	140	756	58	20	280	6	15	M8	123	14	10	8	5	45	30	100
6	2	BVFM-N8A	443	30	32	322	5	135	212	315	350	197	257	192	140	800	58	20	280	6	15	M8	123	14	10	8	5	45	30	107

注）端子箱、配管、操作ハンドル等の位置関係が必要な場合は、ご照会ください。

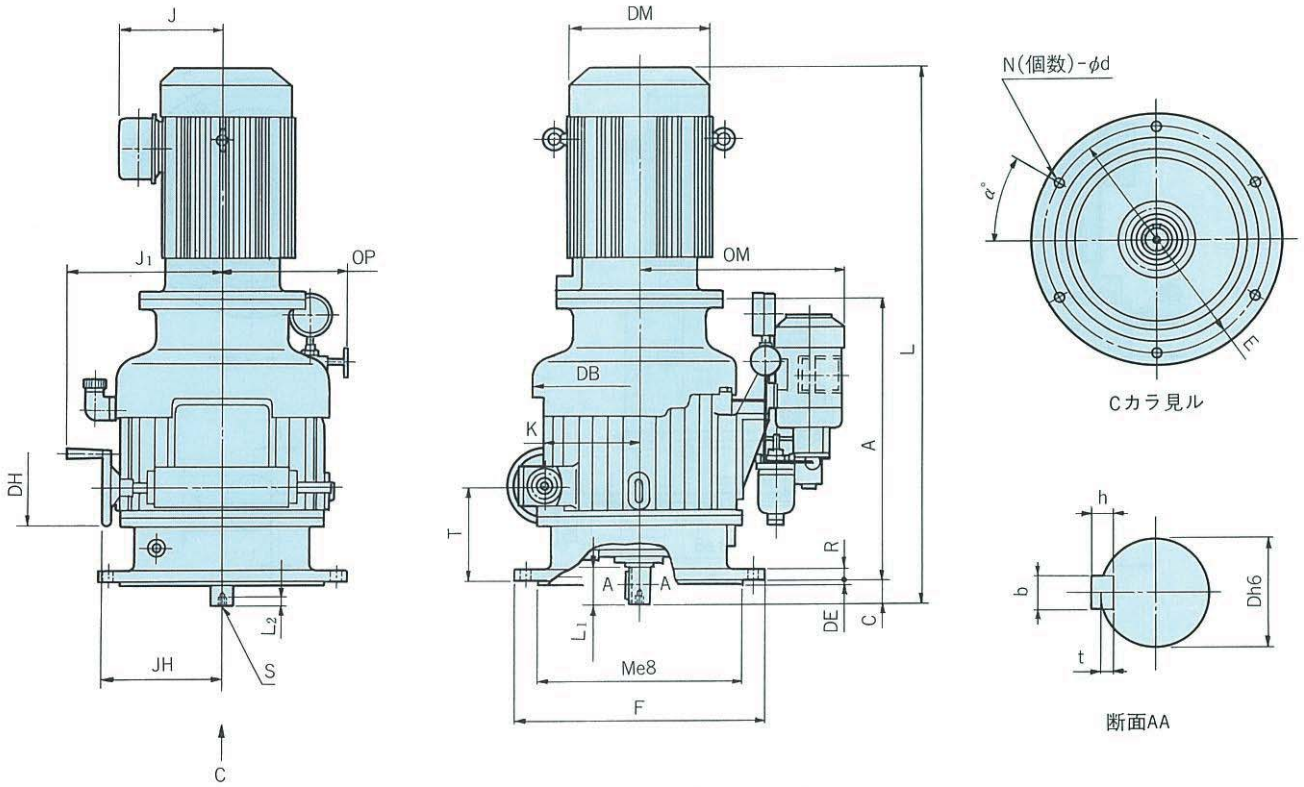

(mm)

項	形　式	A	C	D	DB	DE	DH	DM	E	F	J	J_1	JH	K	L	L_1	L_2	M	N	OM	OP	R	S	T	d	b	h	t	α°	重量 (kg)
1	BVFM-N10A	504	43	40	386	6	135	251	410	450	188	280	215	170	962	70	16	370	6	368	225	21	M8	169	18	12	8	5	30	217

注）端子箱、配管、操作ハンドル等の位置関係が必要な場合は、ご照会ください。

〔図１〕

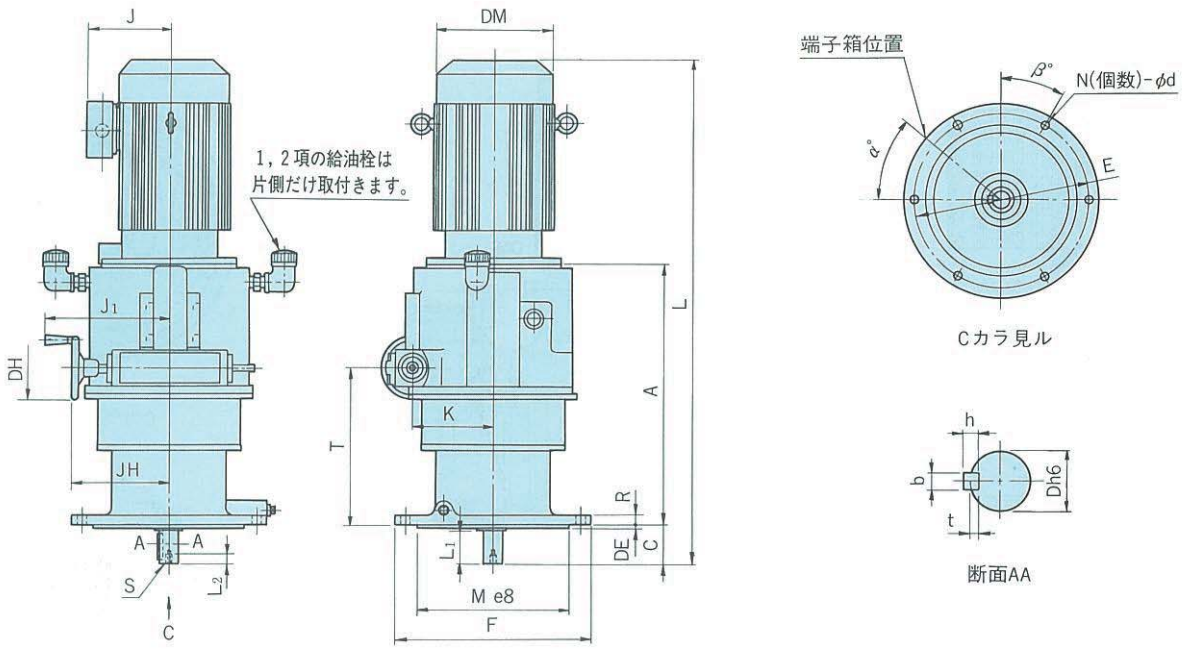

〔図２〕

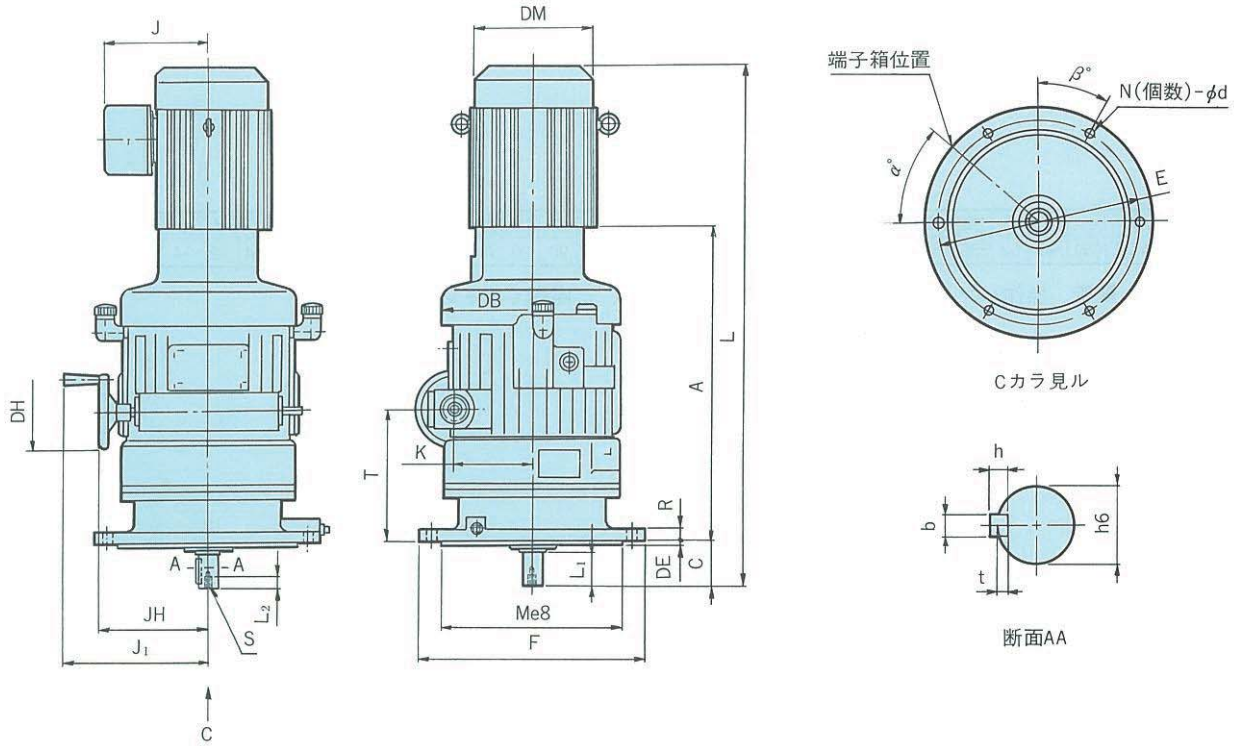

(mm)

項	図番	形　式	A	C	D	DB	DE	DH	DM	E	F	J	J_1	JH	K	L	L_1	L_2	M	N	R	S	T	d	b	h	t	α	β	重量(kg)
1	1	GVFBMN05A-G10	266	43	22	—	4	94	124	165	200	85	145	105	98	505	35	12	130	4	12	M6	174	11	6	6	3.5	0	45	30
2	1	GVFBMN 1 A-G10	266	43	22	—	4	94	148	165	200	114	145	105	98	566	35	12	130	4	12	M6	174	11	6	6	3.5	0	45	34
3	1	GVFBMN 2 A-G20	388	58	28	—	5	94	160	260	290	119	185	145	120	731	50	16	225	6	15	M8	236	14	8	7	4	0	30	61
4	1	GVFBMN 3 A-G20	388	58	28	—	5	94	173	260	290	126	185	145	120	751	50	16	225	6	15	M8	236	14	8	7	4	0	30	66
5	2	GVFBMN 5 A-G30	553	78	35	322	6	135	212	355	400	159	257	192	140	914	60	20	320	6	20	M8	233	18	10	8	5	45	30	151
6	2	GVFBMN 8 A-G30	553	78	35	322	6	135	212	355	400	197	257	192	140	958	60	20	320	6	20	M8	233	18	10	8	5	45	30	158

注）端子箱、配管、操作ハンドル等の位置関係が必要な場合は、ご照会ください。

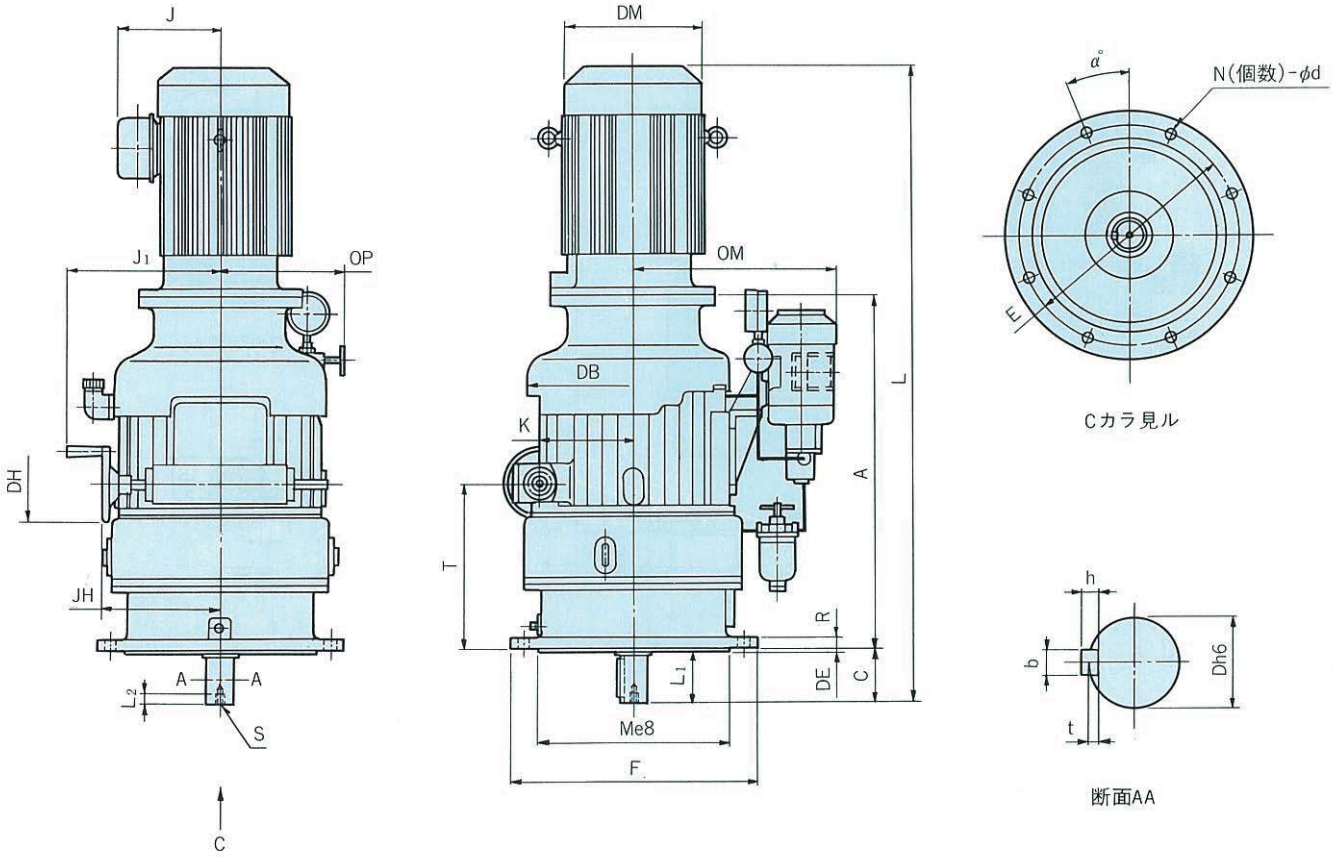

(mm)

項	形　式	A	C	D	DB	DE	DH	DM	E	F	J	J_1	JH	K	L	L_1	L_2	M	N	OM	OP	R	S	T	d	b	h	t	α°	重量(kg)
1	GVFBMN10A-G40	639	98	50	386	5	135	251	400	450	188	280	215	170	1152	90	20	350	8	368	277	22	M10	304	22	14	9	5.5	22.5	269

注）端子箱、配管、操作ハンドル等の位置関係が必要な場合は、ご照会ください。

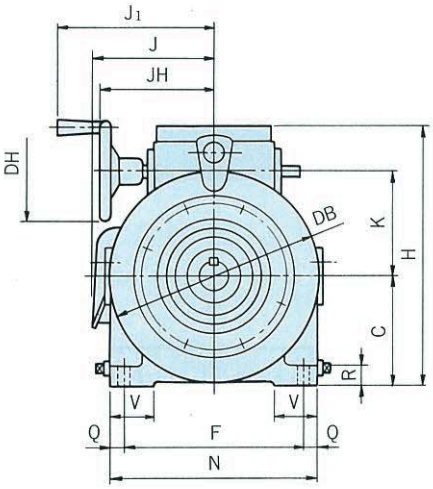

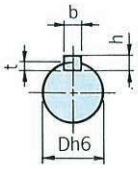

断面AA

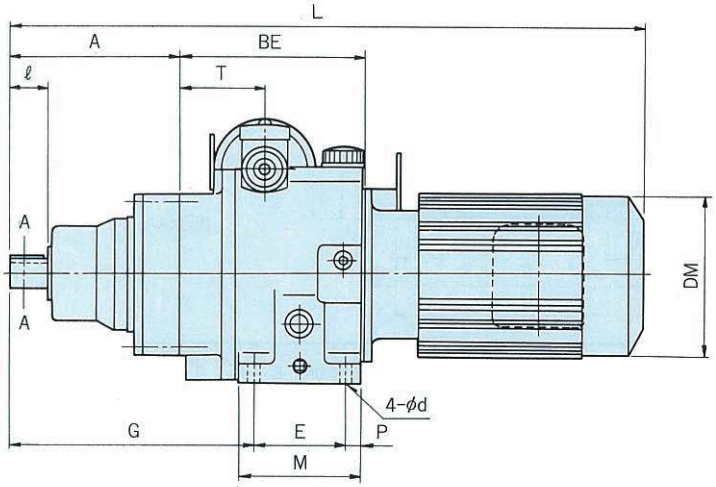

(mm)

項	形　式	A	BE	C	D	DB	H	DH	DM	E	F	G	J	J1	JH	K	L	M	N	P	Q	R	T	V	d	b	h	t	ℓ	重量(kg)
1	CHHBMN02A-4085	98	174	100	18	194	240	94	124	85	165	170	85	145	105	98	448	113	190	14	12.5	18	82	40	11	6	6	3.5	30	29
2	CHHBMN02A-4095	142	171	100	28	194	240	94	124	85	165	210	85	145	105	98	489	113	190	14	12.5	18	79	40	11	8	7	4	35	32
3	CHHBMN02A-4105	156	171	100	28	194	240	94	124	85	165	224	85	145	105	98	503	113	190	14	12.5	18	79	40	11	8	7	4	35	34
4	CHHBMN05A-4095	142	171	100	28	194	240	94	124	85	165	210	85	145	105	98	509	113	190	14	12.5	18	79	40	11	8	7	4	35	33
5	CHHBMN05A-4105	156	171	100	28	194	240	94	124	85	165	224	85	145	105	98	523	113	190	14	12.5	18	79	40	11	8	7	4	35	35
6	CHHBMN 1 A-4095	142	171	100	28	194	240	94	148	85	165	210	114	145	105	98	569	113	190	14	12.5	18	79	40	11	8	7	4	35	37
7	CHHBMN 1 A-4105	156	171	100	28	194	240	94	148	85	165	224	114	145	105	98	583	113	190	14	12.5	18	79	40	11	8	7	4	35	39

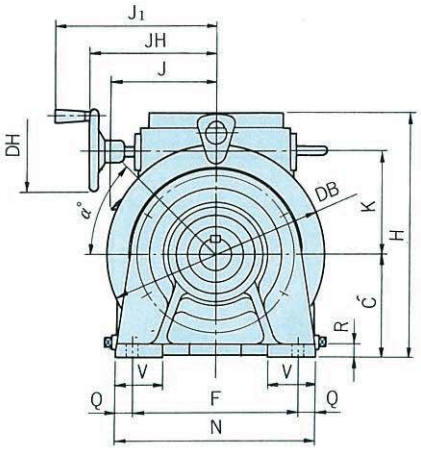

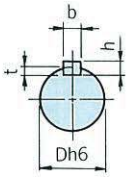

断面AA

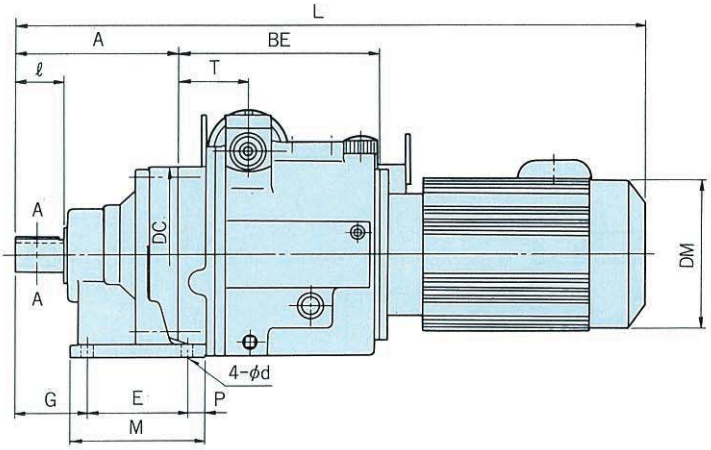

(mm)

項	形　式	A	BE	C	D	H	DB	DC	DH	DM	E	F	G	J	J1	JH	K	L	M	N	P	Q	R	T	V	d	b	h	t	ℓ	α	重量(kg)
1	CHHBMN1A-4115	186	168	120	38	260	—	204	94	148	115	190	82	114	145	105	98	611	155	230	20	20	15	76	55	14	10	8	5	55	0	51
2	CHHBMN2A-4115	186	233	120	38	284	250	204	94	160	115	190	82	118	185	145	120	704	155	230	20	20	15	81	55	14	10	8	5	55	45	73
3	CHHBMN3A-4115	186	233	120	38	284	250	204	94	173	115	190	82	123	185	145	120	724	155	230	20	20	15	81	55	14	10	8	5	55	45	78

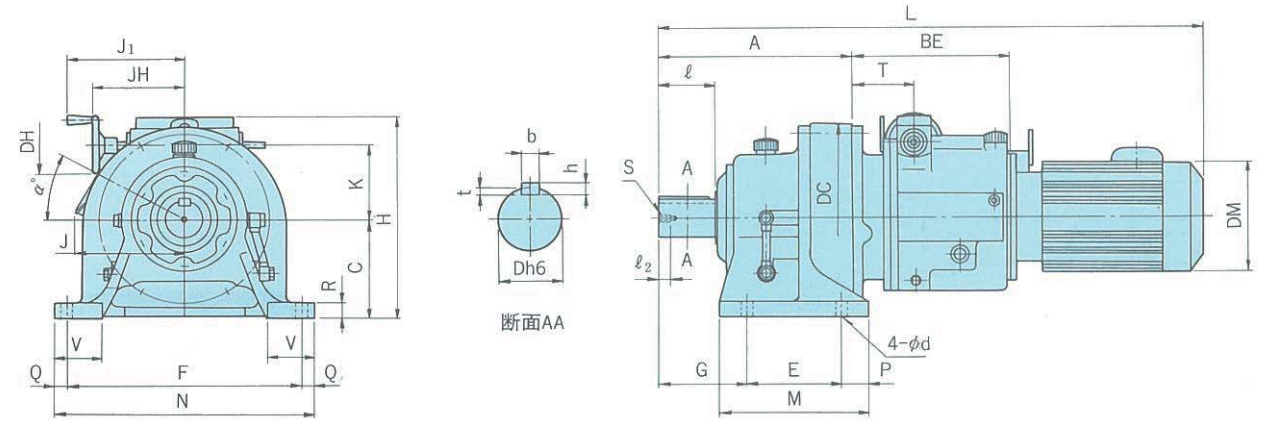

(mm)

項	形　式	A	BE	C	D	DC	DH	DM	E	F	G	J	J1	JH	H	K	L	M	N	P	Q	R	S	T	V	d	b	h	t	ℓ	ℓ2	α	重量(kg)
1	CHHBMN2A-4135	240	234	150	50	230	94	160	145	290	100	118	185	145	314	120	759	195	330	25	20	22	M10	82	65	18	14	9	5.5	70	18	45	90
2	CHHBMN3A-4135	240	234	150	50	230	94	173	145	290	100	123	185	145	314	120	779	195	330	25	20	22	M10	82	65	18	14	9	5.5	70	18	45	95
3	CHHBMN2A-4145	260	234	150	50	230	94	160	145	290	120	118	185	145	314	120	779	195	330	25	20	22	M10	82	65	18	14	9	5.5	90	18	45	91
4	CHHBMN3A-4145	260	234	150	50	230	94	173	145	290	120	123	185	145	314	120	799	195	330	25	20	22	M10	82	65	18	14	9	5.5	90	18	45	96
5	CHHBMN3A-4165	308	250	160	60	300	94	173	150	370	139	123	185	145	324	120	863	238	410	44	20	25	M10	98	75	18	18	11	7	90	18	45	136

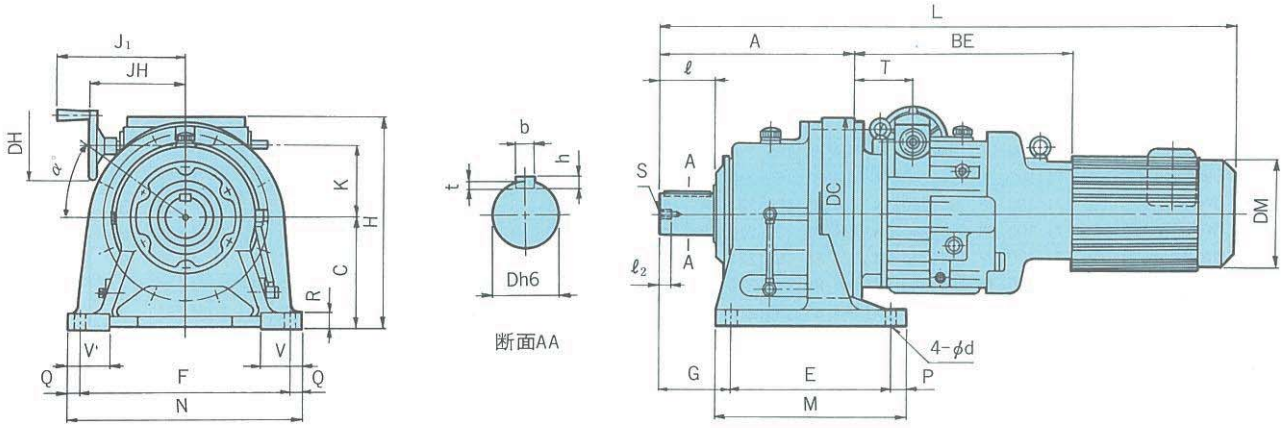

(mm)

項	図番	形　式	A	BE	C	D	DC	DH	DM	E	F	G	H	J	J1	JH	K	L	M	N	P	Q	R	S	T	V	d	b	h	t	ℓ	ℓ2	α	重量(kg)
1	1	CHHBMN5A-4165	308	423	160	60	300	135	212	150	370	139	354	144	257	192	140	1014	238	410	44	20	25	M10	103	75	18	18	11	7	90	18	45	182
2	1	CHHBMN8A-4165	308	423	160	60	300	135	212	150	370	139	354	144	257	192	140	1058	238	410	44	20	25	M10	103	75	18	18	11	7	90	18	45	189
3	1	CHHBMN5A-4175	352	430	200	70	340	135	212	275	380	125	394	144	257	192	140	1065	335	430	30	25	30	M12	110	80	22	20	12	7.5	90	24	45	214
4	1	CHHBMN8A-4175	352	430	200	70	340	135	212	275	380	125	394	144	257	192	140	1109	335	430	30	25	30	M12	110	80	22	20	12	7.5	90	24	45	231
5	1	CHHBMN8A-4185	389	437	220	80	370	135	212	320	420	145	414	144	257	192	140	1153	380	470	30	25	30	M12	117	85	22	22	14	9	110	24	45	265

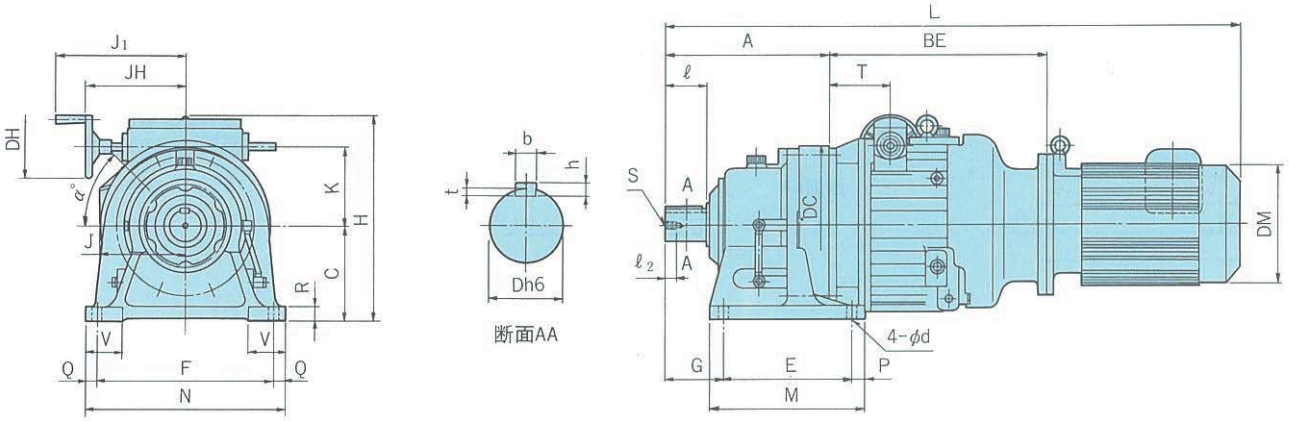

(mm)

項	形　式	A	BE	C	D	DC	DH	DM	E	F	G	H	J	J1	JH	K	L	M	N	P	Q	R	S	T	V	d	b	h	t	ℓ	ℓ2	α°	重量(kg)
1	CHHBMN10A-4175	352	466	200	70	340	135	251	275	380	125	439	185	280	215	170	1233	335	430	30	25	30	M12	131	80	22	20	12	7.5	90	24	45	297
2	CHHBMN10A-4185	389	466	220	80	370	135	251	320	420	145	459	185	280	215	170	1270	380	470	30	25	30	M12	131	85	22	22	14	9	110	24	45	331
3	CHHBMN10A-4195	465	475	250	95	430	135	251	380	480	170	489	185	280	215	170	1355	440	530	30	25	35	M20	140	90	26	25	14	9	135	34	45	409

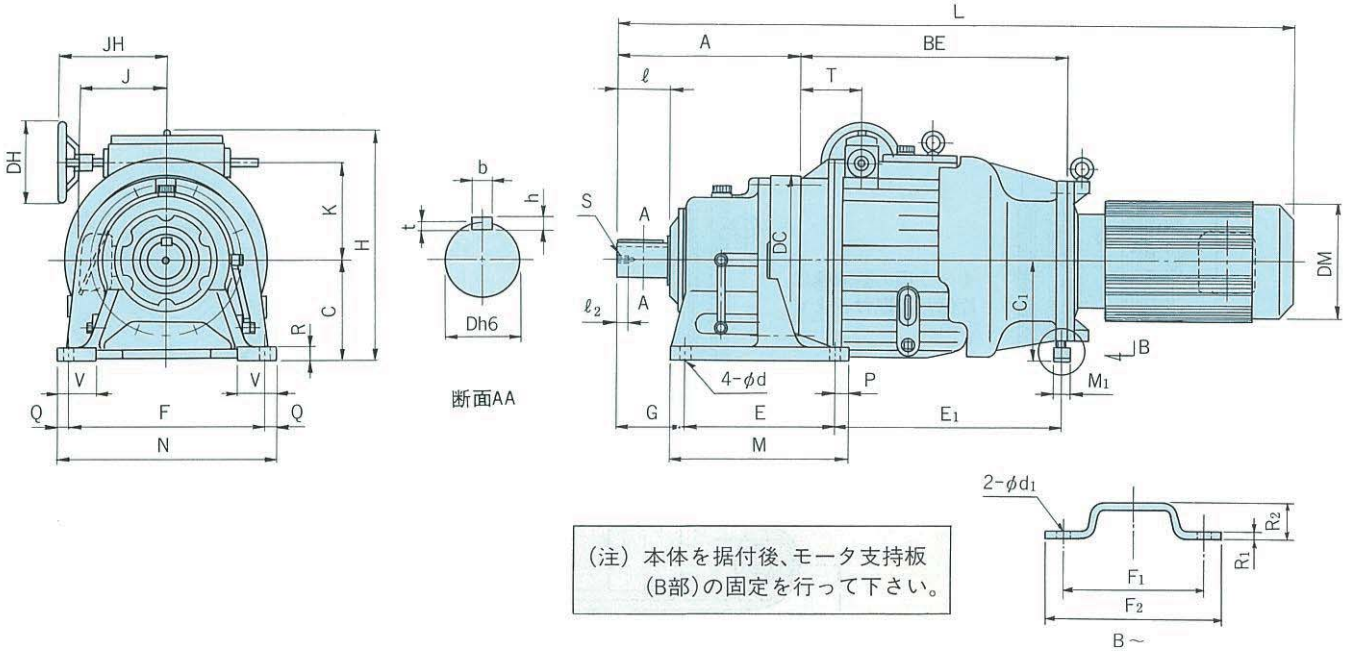

（注）本体を据付後、モータ支持板（B部）の固定を行って下さい。

(mm)

項	形　式	A	BE	C	D	DC	DH	DM	E	F	G	H	J	JH	K	L	M	N	P	Q	R	S	T	V	d	b	h	t	ℓ	ℓ2	C1	E1	M1	F1	F2	R1	R2	d1	重量(kg)
1	CHHBM15A-4185	389	573	220	80	370	176	251	320	420	145	502	188	232	212	1442	380	470	30	25	30	M12	131	85	22	22	14	9	110	24	220	485	35	120	150	6	30	12	419
2	CHHBM15A-4195	465	573	250	95	430	176	251	380	480	170	532	188	232	212	1517	440	530	30	25	35	M20	131	90	26	25	14	9	135	34	250	476	35	120	150	6	30	12	480

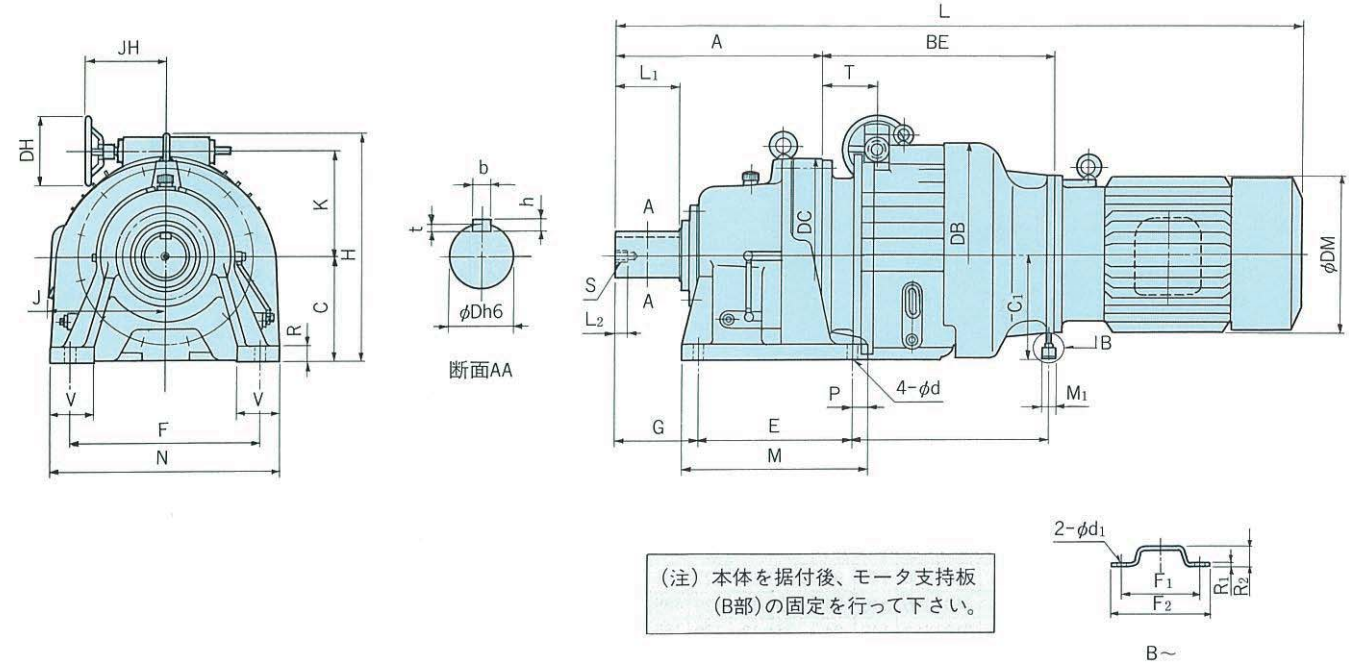

（注）本体を据付後、モータ支持板（B部）の固定を行って下さい。

(mm)

項	形　式	A	BE	C	D	DB	DC	DH	DM	E	F	G	H	J	JH	K	L	L1	L2	M	N	P	R	S	T	V	d	b	h	t	C1	E1	F1	F2	M1	R1	R2	d1	重量(kg)
1	CHHBM20A-4215	526	585	265	110	560	485	176	394	395	480	210	575	297	205	265	1736	165	34	475	580	40	40	M20	139	110	26	28	16	10	265	494	120	150	35	6	30	12	798

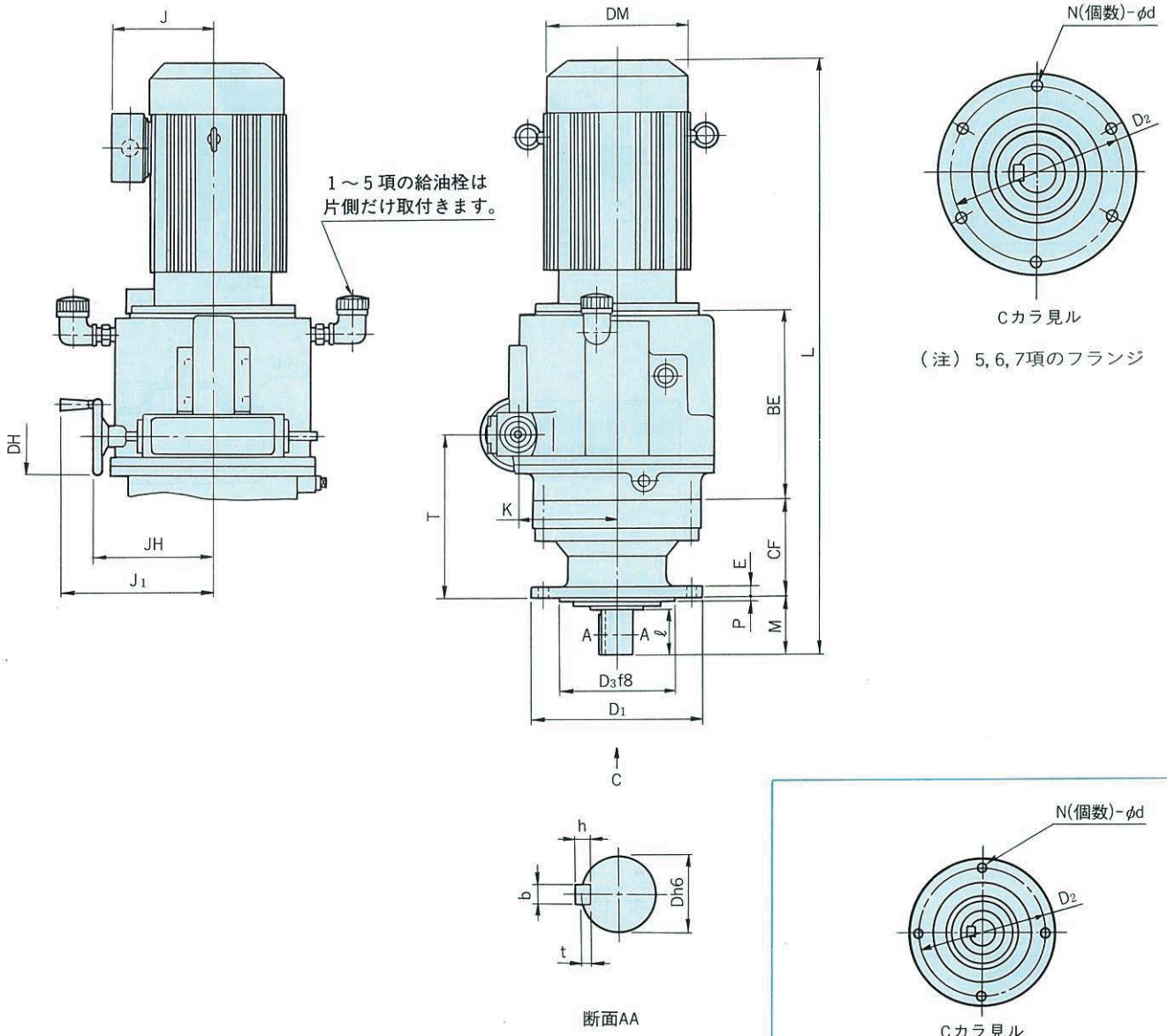

(mm)

項	形　式	BE	CF	D	D_1	D_2	D_3	DH	DM	E	J	J_1	JH	K	L	M	N	P	T	d	b	h	t	ℓ	重量 (kg)
1	CVVBMN05A-4095	171	94	28	160	134	110	94	124	9	85	145	105	98	509	48	4	3	172	11	8	7	4	35	38
2	CVVBMN05A-4105	171	108	28	160	134	110	94	124	9	85	145	105	98	525	48	4	3	186	11	8	7	4	35	40
3	CVVBMN 1 A-4095	171	94	28	160	134	110	94	148	9	127	145	105	98	569	48	4	3	172	11	8	7	4	35	43
4	CVVBMN 1 A-4105	171	108	28	160	134	110	94	148	9	127	145	105	98	583	48	4	3	186	11	8	7	4	35	45
5	CVVBMN 1 A-4115	168	117	38	210	180	140	94	148	13	127	145	105	98	611	69	6	4	193	11	10	8	5	55	55
6	CVVBMN 2 A-4115	233	117	38	210	180	140	94	160	13	139	185	145	120	704	69	6	4	198	11	10	8	5	55	69
7	CVVBMN 3 A-4115	233	117	38	210	180	140	94	173	13	139	185	145	120	724	69	6	4	198	11	10	8	5	55	74

注）端子箱、配管、操作ハンドル等の位置関係が必要な場合は、ご照会ください。

〔図１〕

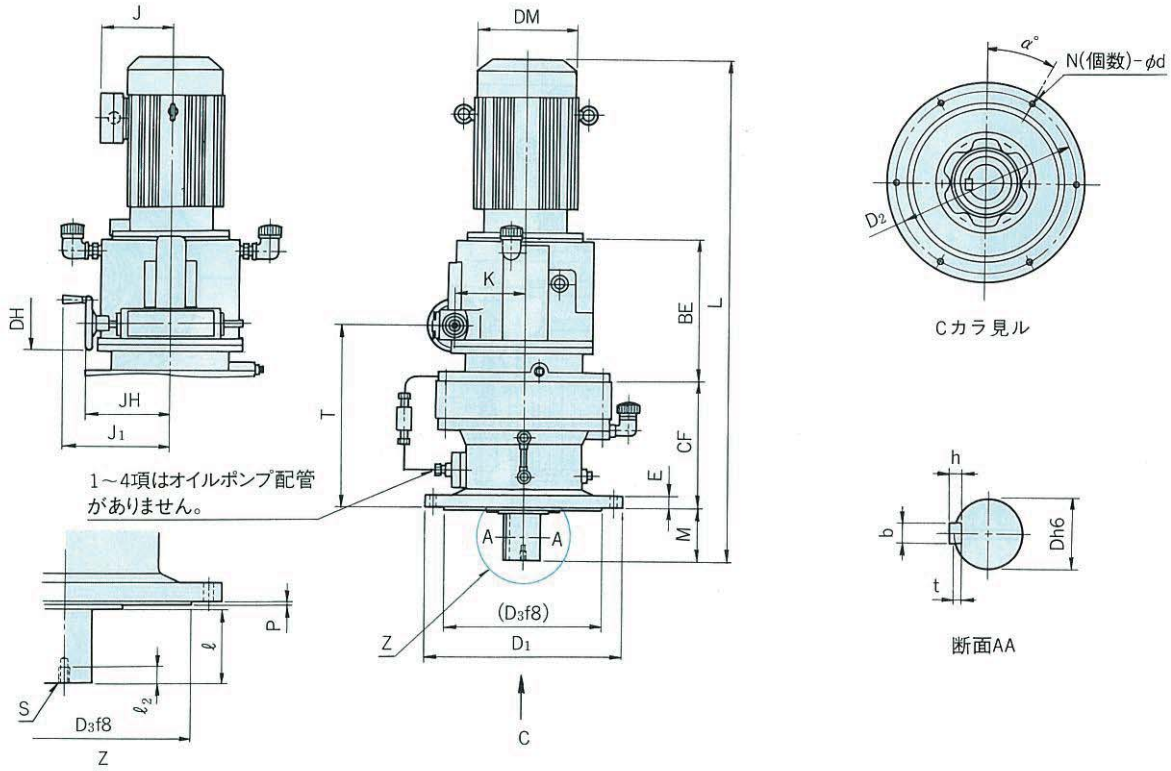

〔図２〕

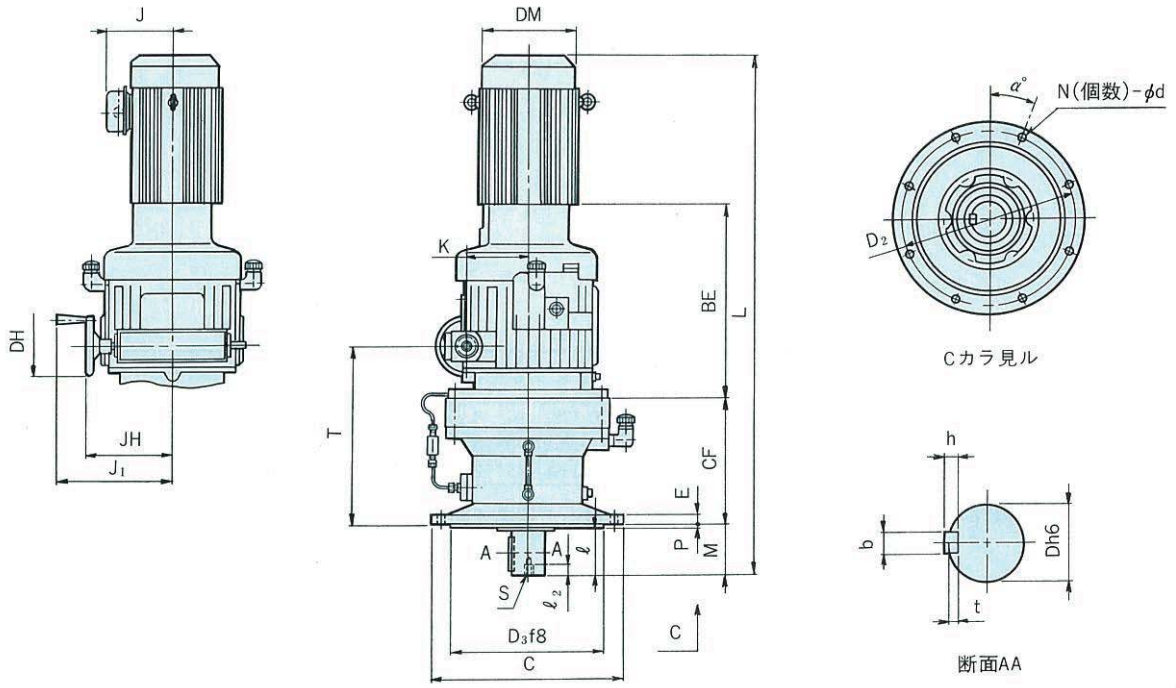

(mm)

項	図番	形　式	BE	CF	D	D1	D2	D3	DH	DM	E	J	J1	JH	K	L	M	N	P	S	T	d	b	h	t	ℓ	ℓ2	α	重量(kg)
1	1	CVVBMN2A-4135	234	164	50	260	230	200	94	160	15	139	185	145	120	759	76	6	4	M10	246	11	14	9	5.5	61	18	30	88
2	1	CVVBMN2A-4145	234	164	50	260	230	200	94	160	15	139	185	145	120	779	96	6	4	M10	246	11	14	9	5.5	81	18	30	89
3	1	CVVBMN3A-4135	234	164	50	260	230	200	94	173	15	139	185	145	120	779	76	6	4	M10	246	11	14	9	5.5	61	18	30	93
4	1	CVVBMN3A-4145	234	164	50	260	230	200	94	173	15	139	185	145	120	799	96	6	4	M10	246	11	14	9	5.5	81	18	30	94
5	1	CVVBMN3A-4165	250	219	60	340	310	270	94	173	20	139	185	145	120	863	89	6	4	M10	317	11	18	11	7	80	18	30	129
6	2	CVVBMN5A-4165	423	219	60	340	310	270	135	212	20	144	257	192	140	1014	89	6	4	M10	322	11	18	11	7	80	18	30	172
7	2	CVVBMN5A-4175	430	258	70	400	360	316	135	212	22	144	257	192	140	1065	94	8	5	M12	368	14	20	12	7.5	84	24	22.5	209
8	2	CVVBMN8A-4165	423	219	60	340	310	270	135	212	20	144	257	192	140	1058	89	6	4	M10	322	11	18	11	7	80	18	30	183
9	2	CVVBMN8A-4175	430	258	70	400	360	316	135	212	22	144	257	192	140	1109	94	8	5	M12	368	14	20	12	7.5	84	24	22.5	216
10	2	CVVBMN8A-4185	437	279	80	430	390	345	135	212	22	144	257	192	140	1153	110	8	5	M12	396	18	22	14	9	100	24	22.5	247

注）端子箱、配管、操作ハンドル等の位置関係が必要な場合は、ご照会ください。

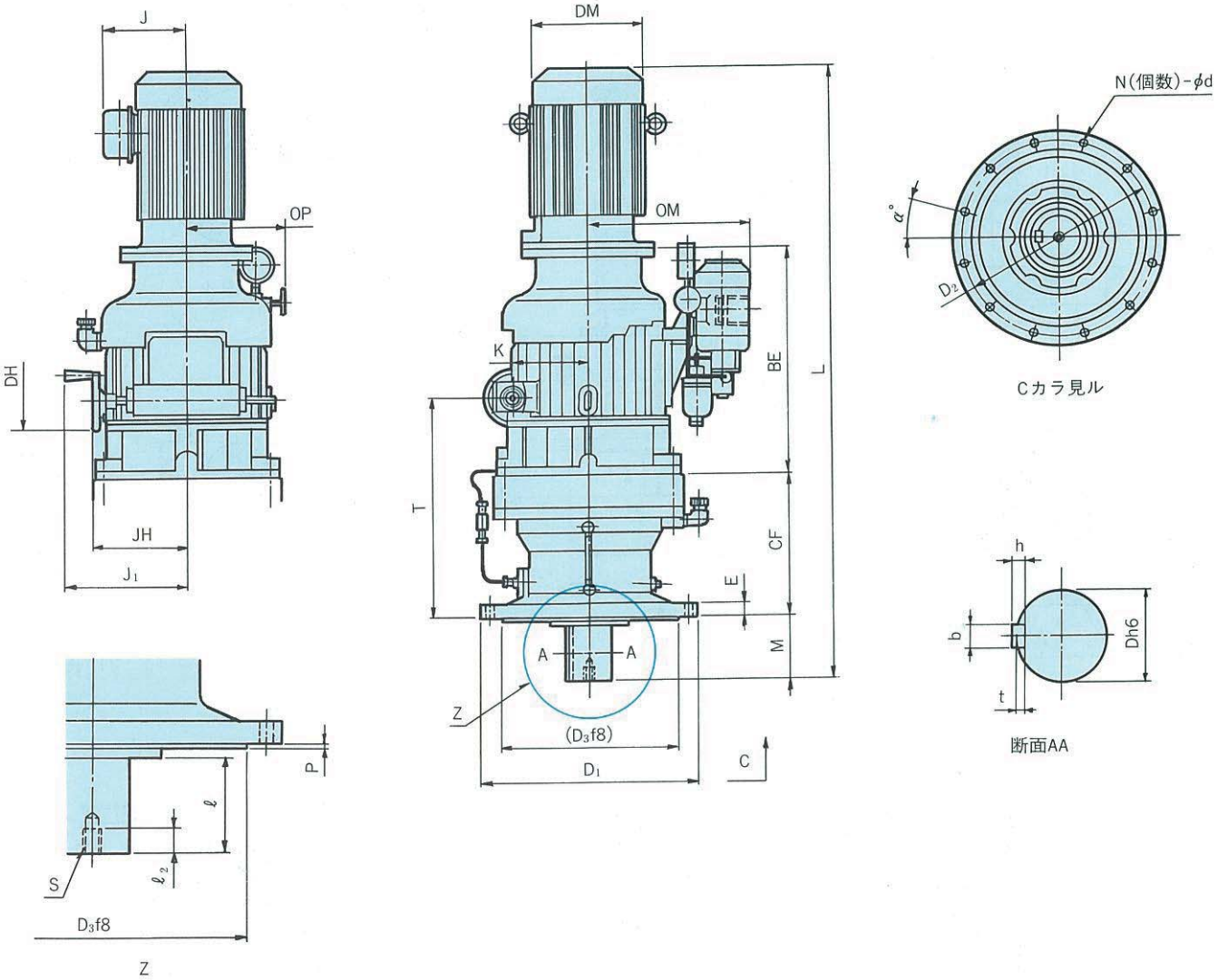

(mm)

項	形　式	BE	CF	D	D_1	D_2	D_3	DH	DM	E	J	J_1	JH	K	L	M	N	OM	OP	P	S	T	d	b	h	t	ℓ	$ℓ_2$	α	重量 (kg)
1	CVVBMN10A-4175	515	258	70	400	360	316	135	251	22	188	280	215	170	1282	94	8	368	225	5	M12	438	14	20	12	7.5	84	24	0	319
2	CVVBMN10A-4185	515	279	80	430	390	345	135	251	22	188	280	215	170	1319	110	8	368	225	5	M12	459	18	22	14	9	100	24	0	346
3	CVVBMN10A-4195	515	320	95	490	450	400	135	251	30	188	280	215	170	1395	145	12	368	225	6	M20	500	18	25	14	9	125	34	15	417

注）端子箱、配管、操作ハンドル等の位置関係が必要な場合は、ご照会ください。

9. B形バイエル無段変速機の選定

■標準仕様

■選定

●選定手順●選定例

●負荷係数

●出力トルク●入力容量線図

●出力回転数範囲●出力回転方向

■選定表

■寸法図

B

B形標準仕様

●標準機種

項　目	標　準　機　種
設置場所	屋内（塵埃の少ない水のかからない場所）
周囲温度	−10℃〜40℃
周囲湿度	85%以下
高　度	標高1000m以下
雰囲気	腐食性ガス・爆発性ガス・蒸気がないこと
取付方向	水平取付（横形）・出力軸下向垂直取付（立形）
変速操作	ハンドル付 （但し、100B、150B形は、電気式遠隔操作（RC）となる）
潤滑方式	油浴式 油強制潤滑方式（横形50B〜150B，立形N8B〜150B）
塗装色	マンセル10B 5/3

注）50B形以上は潤滑油冷却装置が別置となります。

●標準機種モータ

項　目	標　準　仕　様			
容量範囲	0.2kW×4極〜 7.5kW×4極 11kW×6極〜 22kW×6極 37kW×8極〜110kW×8極			
外被構造	全閉外扇形			
電　源	200V 50/60Hz 220V 60Hz			
絶　縁	絶縁＼極数	4	6	8
	E種	0.2, 0.4kW		
	B種	0.75〜7.5kW	11, 15kW	
	F種		22kW	37〜110kW
時間定格	連続			
端子箱位置	負荷側より見て左側			
口出線（ラグ式）	口出線＼極数	4	6	8
	3本	0.2〜7.5kW（直入始動）		
	6本		※11〜22kW	※37〜110kW
規　格	JIS準拠			

注）※部で人-△起動方式を必要とする場合は、ご注文時にご指示ください。

B形選定

●B形バイエル無段変速機の選定手順

選　定　手　順	選　定　例
実伝達トルクの確認 ↓ 負荷係数の確認（82ページ） ↓ 等価トルクの算出 等価トルク＝実伝達トルク×負荷係数 ↓ 必要出力回転数の確認 ↓ 基準形、減速歯車付（減速比）の選定（84ページ） ↓ 選定表へ（85〜105ページ） ↓ 出力回転数のチェック ↓ 等価トルクのチェック ↓ 機種の決定 ↓ 形式の決定（17ページ） ↓ 寸法の確認（106〜127ページ） ↓ ラジアル・スラスト荷重のチェック（174〜178ページ） ↓ 潤滑方式の確認（169〜170ページ）	●負荷特性：馬力一定 ●実伝達トルク：2kgf·m（出力回転数500rpmにおいて） ●負荷条件：軽衝撃荷重（10時間運転）負荷係数＝1.3 ●等価トルク＝2×1.3＝2.6kgf·m ●必要出力回転数：500〜1000rpm ●電源周波数：60Hz ●必要出力回転数範囲より、基準形を選定 ●必要出力回転数（500rpm）で等価算出トルク（2.6kgf·m）を許容できる機種を選定 ↓ N3B

B形バイエル無段変速機は均一荷重、1日10時間の運転条件のもとに設計されています。したがって一般のほとんどの用途には、そのままご使用いただいて差支えありませんが、使用機械の負荷条件によっては、次の負荷係数を見込む必要があります。

負荷係数

負荷条件 / 運転時間	均一荷重	軽衝撃荷重	重衝撃荷重
～10時間／日	1.0	1.3	1.6※
24時間／日	1.1	1.5	2.0※

※衝撃のピーク値が150%をこえる場合には、ご照会ください。

下記のような特殊な条件で運転される場合には、それぞれの負荷条件に応じた負荷係数を見込む必要がありますのでご照会ください。

(1) 始動停止が頻繁な場合
(2) 負荷GD^2が大きい場合
(3) 負荷変動が大きい場合
(4) 急激な停止を伴なう場合

特に負荷GD^2が大きい場合は、クッションスタートが必要となる場合がありますのでご照会ください。

■B形出力トルク線図

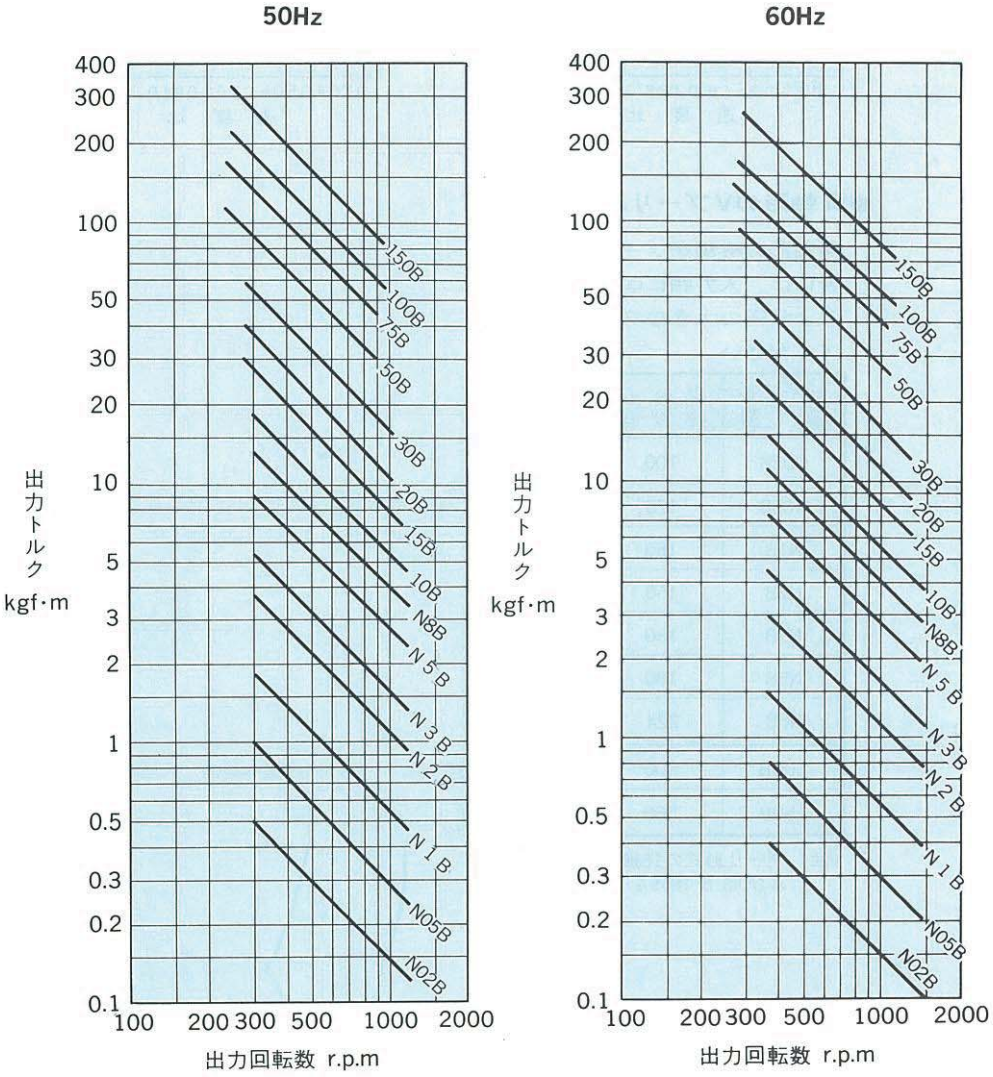

1. B形バイエル無段変速機の選定にあたっては左図出力トルク線図をご利用ください。
2. 許容入力容量は速度比に関係なく一定です。
3. 入力回転数が標準入力回転数以下でご使用の場合は許容入力容量が次のとおり変ります。
   許容入力容量(kW)＝
   $$入力容量 \times \frac{使用入力回転数}{標準入力回転数}$$
4. 入力回転数が標準入力回転数以上でご使用の場合は、ご照会ください。
5. 必要な出力回転数範囲に応じて、84ページのB形バイエル無段変速機・出力回転数範囲表から適当な機種をご選定ください。

＊こんなときは……

● 必要な変速比(最高出力回転数/最低出力回転数)が4より大きく10以下の場合。
⇨広変速範囲のD形シリーズをご利用ください。⇨P.128
但し出力特性は定トルクと定出力の中間特性になります。

■B形入力容量線図

入力容量線図

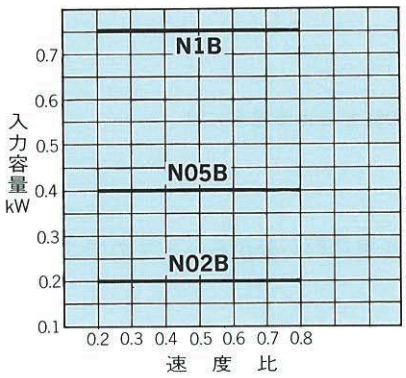

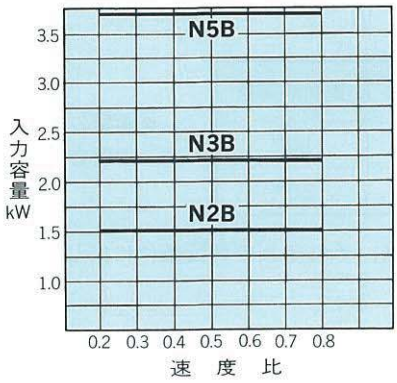

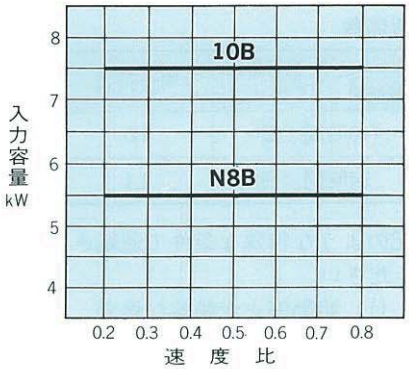

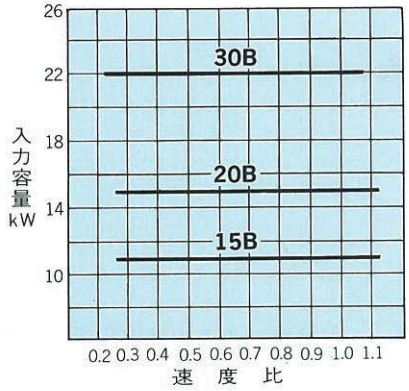

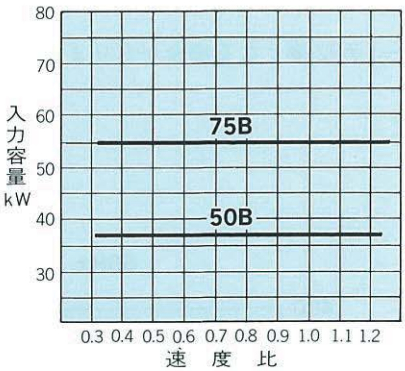

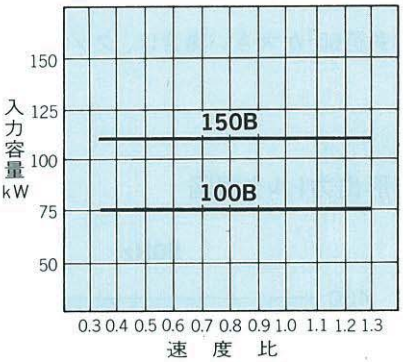

●両軸形のVプーリ駆動について

両軸形の機種をプーリ駆動する場合には、入力軸には、下表のプーリより径の大きなプーリを取付けてください。

バイエル枠番	プーリ呼び径	形式	溝数
N02B	100	A	1
N05B	125	A	1
N1B	150	A	1
N2B	150	A	2
N3B	180	A	2
N5B	180	B	2
N8B	224	B	3
100B	500	8V	4
150B	560	8V	4

（注）プーリ形式の詳細はJIS B 1854およびJIS B 1855をご参照ください。

■B形出力回転数、出力回転方向

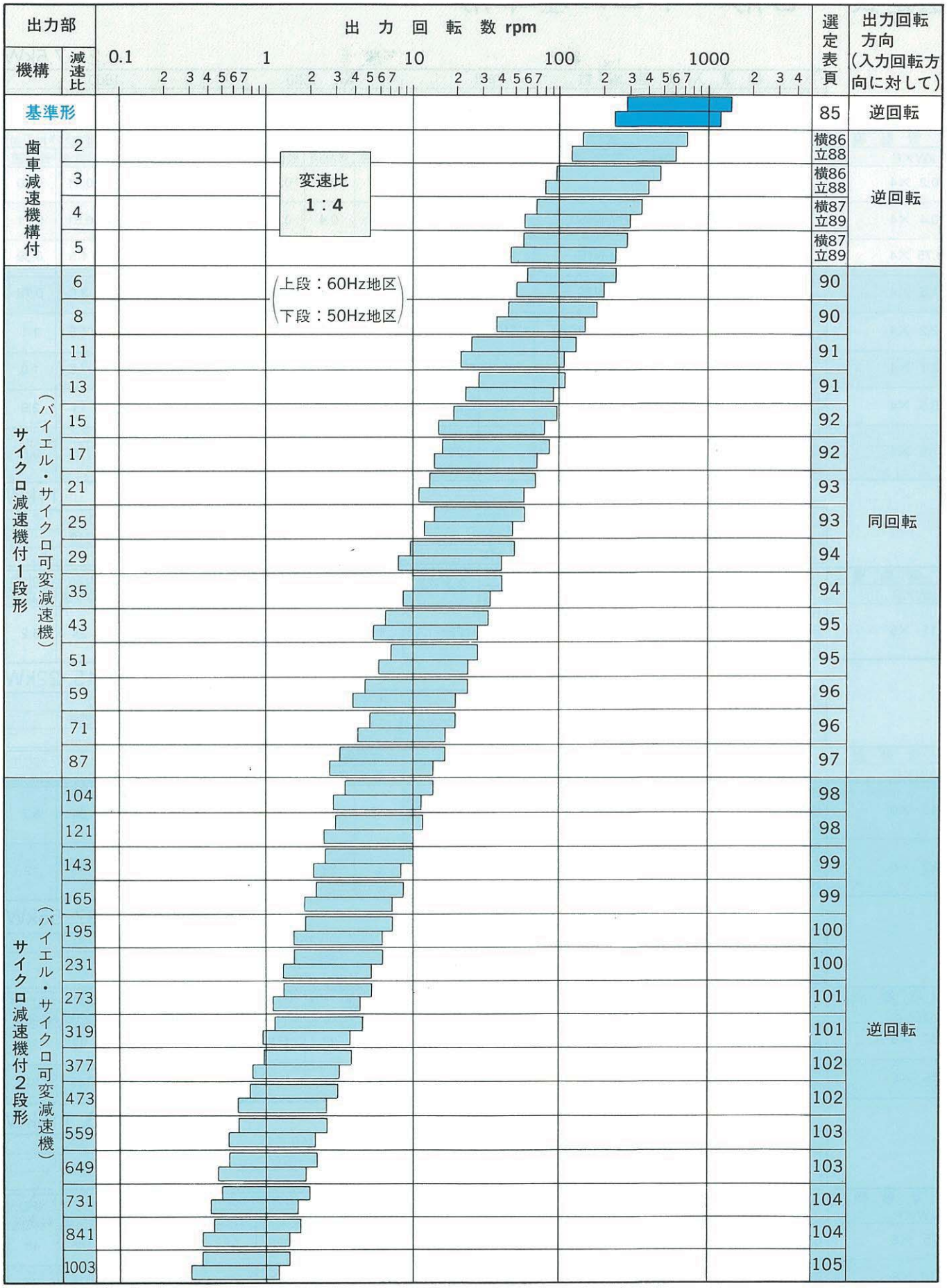

（注） 上表以外にもさらに大きな減速比のものも製作しています。

選定表　B形バイエル基準形

0.2～7.5kW

標準入力回転数	rpm	1500	1800
出力回転数	rpm	300～1200	360～1440
周波数	Hz	50	60

電動機	形式				変速範囲	入力容量 kW		出力トルク kgf·m		入力容量 kW		出力トルク kgf·m	
kW×P	横形	寸法図頁	立形	寸法図頁		最低速	最高速	最低速	最高速	最低速	最高速	最低速	最高速
0.2 ×4	BHHM-N02B BHH -N02B	107 113	—	—	0.20～0.80	0.2	0.2	0.49	0.13	0.2	0.2	0.41	0.10
0.4 ×4	BHHM-N05B BHH -N05B	107 113	BVFM-N05B	117	0.20～0.80	0.4	0.4	0.98	0.25	0.4	0.4	0.81	0.21
0.75 ×4	BHHM-N 1B BHH -N 1B	107 113	BVFM-N1B	117	0.20～0.80	0.75	0.75	1.8	0.47	0.75	0.75	1.5	0.39
1.5 ×4	BHHM-N 2B BHH -N 2B	107 113	BVFM-N2B	117	0.20～0.80	1.5	1.5	3.7	0.94	1.5	1.5	3.0	0.78
2.2 ×4	BHHM-N 3B BHH -N 3B	107 113	BVFM-N3B	117	0.20～0.80	2.2	2.2	5.4	1.4	2.2	2.2	4.5	1.1
3.7 ×4	BHHM-N 5B BHH -N 5B	108 113	BVFM-N5B	117	0.20～0.80	3.7	3.7	9.0	2.3	3.7	3.7	7.5	1.9
5.5 ×4	BHHM-N 8B BHH -N 8B	108 113	BVFM-N8B	118	0.20～0.80	5.5	5.5	13	3.4	5.5	5.5	11	2.9
7.5 ×4	BHHM-10B BHHP -10B BHHK-10B	109 114 114	BVFM-10B	—	0.20～0.80	7.5	7.5	18	4.7	7.5	7.5	15	3.9

11kW

標準入力回転数	rpm	1000	1200
出力回転数	rpm	280～1120	335～1340
周波数	Hz	50	60

電動機	形式				変速範囲	入力容量 kW		出力トルク kgf·m		入力容量 kW		出力トルク kgf·m	
kW×P	横形	寸法図頁	立形	寸法図頁		最低速	最高速	最低速	最高速	最低速	最高速	最低速	最高速
11 ×6	BHHM-15B BHHP-15B BHHK-15B	109 114 114	BVFM-15B	—	0.28～1.12	11	11	29	7.4	11	11	24	6.2

15, 22kW

標準入力回転数	rpm	1000	1200
出力回転数	rpm	270～1080	324～1296
周波数	Hz	50	60

電動機	形式				変速範囲	入力容量 kW		出力トルク kgf·m		入力容量 kW		出力トルク kgf·m	
kW×P	横形	寸法図頁	立形	寸法図頁		最低速	最高速	最低速	最高速	最低速	最高速	最低速	最高速
15 ×6	BHHM-20B-BP BHHP-20B BHHK-20B	109 114 114	BVFM-20B	—	0.27～1.08	15	15	41	10	15	15	34	8.7
22 ×6	BHHM-30B-BP BHHP-30B BHHK-30B	109 114 114	BVFM-30B	—	0.27～1.08	22	22	60	15	22	22	50	13

37, 55kW

標準入力回転数	rpm	750	900
出力回転数	rpm	232～928	279～1116
周波数	Hz	50	60

電動機	形式				変速範囲	入力容量 kW		出力トルク kgf·m		入力容量 kW		出力トルク kgf·m	
kW×P	横形	寸法図頁	立形	寸法図頁		最低速	最高速	最低速	最高速	最低速	最高速	最低速	最高速
37 ×8	BHHP-50B BHHK-50B	115 115	BVFM-50B	—	0.31～1.24	37	37	115	30	37	37	97	25
55 ×8	BHHP-75B BHHK-75B	115 115	BVFM-75B	—	0.31～1.24	55	55	175	44	55	55	145	37

75, 110kW

標準入力回転数	rpm	750	900
出力回転数	rpm	244～976	293～1172
周波数	Hz	50	60

電動機	形式				変速範囲	入力容量 kW		出力トルク kgf·m		入力容量 kW		出力トルク kgf·m	
kW×P	横形	寸法図頁	立形	寸法図頁		最低速	最高速	最低速	最高速	最低速	最高速	最低速	最高速
75 ×8	BHH -100B	116	BVFM-100B	—	0.325～1.30	75	75	225	58	75	75	185	48
110 ×8	BHH -150B	116	BVFM-150B	—	0.325～1.30	110	110	330	85	110	110	275	70

選定表　B形バイエル歯車減速機構付（横形）

減速比 2, 3

0.2～7.5kW

減速比	2				3			
標準入力回転数 rpm	1500		1800		1500		1800	
出力回転数 rpm	150～600		180～720		100～400		120～480	
周波数 Hz	50		60		50		60	

電動機 kW×P	形式	寸法図頁	入力容量 kW 最低速	入力容量 kW 最高速	出力トルクkgf·m 最低速	出力トルクkgf·m 最高速	入力容量 kW 最低速	入力容量 kW 最高速	出力トルクkgf·m 最低速	出力トルクkgf·m 最高速	入力容量 kW 最低速	入力容量 kW 最高速	出力トルクkgf·m 最低速	出力トルクkgf·m 最高速	入力容量 kW 最低速	入力容量 kW 最高速	出力トルクkgf·m 最低速	出力トルクkgf·m 最高速
0.2 ×4	GHHBMN02B-G10 GHHB N02B-G10	110 —	0.2	0.2	0.93	0.24	0.2	0.2	0.77	0.20	0.2	0.2	1.4	0.36	0.2	0.2	1.2	0.30
0.4 ×4	GHHBMN05B-G10 GHHB N05B-G10	110 —	0.4	0.4	1.9	0.48	0.4	0.4	1.5	0.40	0.4	0.4	2.8	0.71	0.4	0.4	2.3	0.59
0.75 ×4	GHHBMN 1B-G20 GHHB N 1B-G20	110 —	0.75	0.75	3.5	0.89	0.75	0.75	2.9	0.74	0.75	0.75	5.2	1.3	0.75	0.75	4.3	1.1
1.5 ×4	GHHBMN 2B-G20 GHHB N 2B-G20	110 —	1.5	1.5	6.9	1.8	1.5	1.5	5.8	1.5	1.5	1.5	10	2.7	1.5	1.5	8.7	2.2
2.2 ×4	GHHBMN 3B-G30 GHHB N 3B-G30	110 —	2.2	2.2	10	2.6	2.2	2.2	8.5	2.2	2.2	2.2	15	3.9	2.2	2.2	13	3.3
3.7 ×4	GHHBMN 5B-G30 GHHB N 5B-G30	111 —	3.7	3.7	17	4.4	3.7	3.7	14	3.7	2.8	3.7	19	6.6	2.8	3.7	16	5.5
5.5 ×4	GHHBMN 8B-G40 GHHB N 8B-G40	111 —	5.5	5.5	25	6.5	5.5	5.5	21	5.4	5.5	5.5	38	9.8	5.5	5.5	32	8.2
7.5 ×4	GHHBM 10B-G50 GHHBP 10B-G50 GHHBK 10B-G50	112 — —	7.5	7.5	35	8.9	7.5	7.5	29	7.4	7.5	7.5	52	13	7.5	7.5	43	11

11kW

減速比	2				3			
標準入力回転数 rpm	1000		1200		1000		1200	
出力回転数 rpm	140～560		168～672		96～384		115～460	
周波数 Hz	50		60		50		60	

電動機 kW×P	形式	寸法図頁	入力容量 kW 最低速	入力容量 kW 最高速	出力トルクkgf·m 最低速	出力トルクkgf·m 最高速	入力容量 kW 最低速	入力容量 kW 最高速	出力トルクkgf·m 最低速	出力トルクkgf·m 最高速	入力容量 kW 最低速	入力容量 kW 最高速	出力トルクkgf·m 最低速	出力トルクkgf·m 最高速	入力容量 kW 最低速	入力容量 kW 最高速	出力トルクkgf·m 最低速	出力トルクkgf·m 最高速
11 ×6	GHHBM 15B-G60 GHHBP 15B-G60 GHHBK 15B-G60	112 — —	11	11	55	14	11	11	45	12	11	11	80	20	11	11	66	17

15, 22kW

減速比	2				3			
標準入力回転数 rpm	1000		1200		1000		1200	
出力回転数 rpm	135～540		162～648		89～356		107～428	
周波数 Hz	50		60		50		60	

電動機 kW×P	形式	寸法図頁	入力容量 kW 最低速	入力容量 kW 最高速	出力トルクkgf·m 最低速	出力トルクkgf·m 最高速	入力容量 kW 最低速	入力容量 kW 最高速	出力トルクkgf·m 最低速	出力トルクkgf·m 最高速	入力容量 kW 最低速	入力容量 kW 最高速	出力トルクkgf·m 最低速	出力トルクkgf·m 最高速	入力容量 kW 最低速	入力容量 kW 最高速	出力トルクkgf·m 最低速	出力トルクkgf·m 最高速
15 ×6	GHHBM20B-G70-BP GHHBP20B-G70 GHHBK20B-G70	112 — —	15	15	77	20	15	15	64	16	15	15	115	30	15	15	98	25
22 ×6	GHHBM30B-G70-BP GHHBP30B-G70 GHHBK30B-G70	112 — —	22	22	115	29	22	22	94	24	22	22	170	44	22	22	145	37

37, 55kW

減速比	2				3			
標準入力回転数 rpm	750		900		750		900	
出力回転数 rpm	119～476		142～568		79～316		95～380	
周波数 Hz	50		60		50		60	

電動機 kW×P	形式	寸法図頁	入力容量 kW 最低速	入力容量 kW 最高速	出力トルクkgf·m 最低速	出力トルクkgf·m 最高速	入力容量 kW 最低速	入力容量 kW 最高速	出力トルクkgf·m 最低速	出力トルクkgf·m 最高速	入力容量 kW 最低速	入力容量 kW 最高速	出力トルクkgf·m 最低速	出力トルクkgf·m 最高速	入力容量 kW 最低速	入力容量 kW 最高速	出力トルクkgf·m 最低速	出力トルクkgf·m 最高速
37 ×8	GHHBP50B-G80 GHHBK50B-G80	— —	37	37	215	55	37	37	180	46	37	37	325	84	37	37	270	70
55 ×8	GHHBP75B-G80 GHHBK75B-G80	— —	55	55	320	82	55	55	265	69	55	55	485	125	55	55	405	105

（注）1. 入力回転数について
1）電動機標準入力回転数以上の入力回転数でご使用の場合はご照会ください。
2）電動機標準入力回転数以下の入力回転数でご使用の場合は許容入力容量が次のとおり変りますので許容入力容量以内でご使用ください。

$$許容入力容量(kW)=入力容量\times\frac{使用入力回転数}{標準入力回転数(1500、1000、750)}$$

2. 出力回転数について
上表の出力回転数は電動機などのスリップを算入していません。3%～5%のスリップがあるものとしてお選びください。
3. 形式記号については17ページをご参照ください。

選定表　B形バイエル歯車減速機構付（横形）

減速比 4, 5

0.2～7.5kW

減速比	4				5			
標準入力回転数 rpm	1500		1800		1500		1800	
出力回転数 rpm	75～300		90～360		60～240		72～288	
周波数 Hz	50		60		50		60	

電動機 kW×P	形式	寸法図頁	入力容量 kW 最低速	入力容量 kW 最高速	出力トルクkgf·m 最低速	出力トルクkgf·m 最高速	入力容量 kW 最低速	入力容量 kW 最高速	出力トルクkgf·m 最低速	出力トルクkgf·m 最高速	入力容量 kW 最低速	入力容量 kW 最高速	出力トルクkgf·m 最低速	出力トルクkgf·m 最高速	入力容量 kW 最低速	入力容量 kW 最高速	出力トルクkgf·m 最低速	出力トルクkgf·m 最高速
0.2 ×4	GHHBMN02B-G10 GHHB N02B-G10	110 —	0.2	0.2	1.9	0.48	0.2	0.2	1.5	0.40	0.2	0.2	2.3	0.59	0.2	0.2	1.9	0.50
0.4 ×4	GHHBMN05B-G10 GHHB N05B-G10	110 —	0.4	0.4	3.7	0.95	0.4	0.4	3.1	0.79	0.37	0.4	4.3	1.2	0.37	0.4	3.6	0.99
0.75 ×4	GHHBMN 1B-G20 GHHB N 1B-G20	110 —	0.75	0.75	6.9	1.8	0.75	0.75	5.8	1.5	0.75	0.75	8.7	2.2	0.75	0.75	7.2	1.9
1.5 ×4	GHHBMN 2B-G20 GHHB N 2B-G20	110 —	1.0	1.5	9.3	3.6	1.0	1.5	7.7	3.0	0.82	1.5	9.5	4.5	0.82	1.5	7.9	3.7
2.2 ×4	GHHBMN 3B-G30 GHHB N 3B-G30	110 —	2.2	2.2	20	5.2	2.2	2.2	17	4.4	1.5	2.2	17	6.5	1.5	2.2	14	5.4
3.7 ×4	GHHBMN 5B-G30 GHHB N 5B-G30	111 —	2.2	3.7	20	8.8	2.2	3.7	17	7.3	1.5	3.7	17	11	1.5	3.7	14	9.2
5.5 ×4	GHHBMN 8B-G40 GHHB N 8B-G40	111 —	4.7	5.5	44	13	4.7	5.5	36	11	3.1	5.5	36	16	3.1	5.5	30	14
7.5 ×4	GHHBM 10B-G50 GHHBP 10B-G50 GHHBK 10B-G50	112 — —	7.5	7.5	69	18	7.5	7.5	58	15	—	—	—	—	—	—	—	—

11kW

減速比	4				5			
標準入力回転数 rpm	1000		1200		—		—	
出力回転数 rpm	70～280		84～336		—		—	
周波数 Hz	50		60		50		60	

電動機 kW×P	形式	寸法図頁	入力容量 kW 最低速	入力容量 kW 最高速	出力トルクkgf·m 最低速	出力トルクkgf·m 最高速	入力容量 kW 最低速	入力容量 kW 最高速	出力トルクkgf·m 最低速	出力トルクkgf·m 最高速	入力容量 kW 最低速	入力容量 kW 最高速	出力トルクkgf·m 最低速	出力トルクkgf·m 最高速	入力容量 kW 最低速	入力容量 kW 最高速	出力トルクkgf·m 最低速	出力トルクkgf·m 最高速
11 ×6	GHHBM 15B-G60 GHHBP 15B-G60 GHHBK 15B-G60	112 — —	11	11	110	28	11	11	91	23	—	—	—	—	—	—	—	—

15, 22kW

減速比	4				5			
標準入力回転数 rpm	1000		1200		—		—	
出力回転数 rpm	67～268		80～320		—		—	
周波数 Hz	50		60		50		60	

電動機 kW×P	形式	寸法図頁	入力容量 kW 最低速	入力容量 kW 最高速	出力トルクkgf·m 最低速	出力トルクkgf·m 最高速	入力容量 kW 最低速	入力容量 kW 最高速	出力トルクkgf·m 最低速	出力トルクkgf·m 最高速	入力容量 kW 最低速	入力容量 kW 最高速	出力トルクkgf·m 最低速	出力トルクkgf·m 最高速	入力容量 kW 最低速	入力容量 kW 最高速	出力トルクkgf·m 最低速	出力トルクkgf·m 最高速
15 ×6	GHHBM20B-G70-BP GHHBP20B-G70 GHHBK20B-G70	112 — —	15	15	155	40	15	15	130	33	—	—	—	—	—	—	—	—
22 ×6	GHHBM30B-G70-BP GHHBP30B-G70 GHHBK30B-G70	112 — —	22	22	230	58	22	22	190	49	—	—	—	—	—	—	—	—

37, 55kW

減速比	4				5			
標準入力回転数 rpm	750		900		750		900	
出力回転数 rpm	57～228		69～276		46～184		56～224	
周波数 Hz	50		60		50		60	

電動機 kW×P	形式	寸法図頁	入力容量 kW 最低速	入力容量 kW 最高速	出力トルクkgf·m 最低速	出力トルクkgf·m 最高速	入力容量 kW 最低速	入力容量 kW 最高速	出力トルクkgf·m 最低速	出力トルクkgf·m 最高速	入力容量 kW 最低速	入力容量 kW 最高速	出力トルクkgf·m 最低速	出力トルクkgf·m 最高速	入力容量 kW 最低速	入力容量 kW 最高速	出力トルクkgf·m 最低速	出力トルクkgf·m 最高速
37 ×8	GHHBP50B-G80 GHHBK50B-G80	— —	37	37	450	115	37	37	375	96	37	37	560	140	37	37	465	120
55 ×8	GHHBP75B-G80 GHHBK75B-G80	— —	55	55	670	170	55	55	560	145	45	55	680	210	45	55	565	175

選定表　B形バイエル歯車減速機構付（立形）

減速比 2, 3

0.4～5.5kW

減速比	2				3			
標準入力回転数 rpm	1500		1800		1500		1800	
出力回転数 rpm	150～600		180～720		100～400		120～480	
周波数 Hz	50		60		50		60	

電動機 kW×P	形式	寸法図頁	入力容量 kW 最低速	入力容量 kW 最高速	出力トルクkgf·m 最低速	出力トルクkgf·m 最高速	入力容量 kW 最低速	入力容量 kW 最高速	出力トルクkgf·m 最低速	出力トルクkgf·m 最高速	入力容量 kW 最低速	入力容量 kW 最高速	出力トルクkgf·m 最低速	出力トルクkgf·m 最高速	入力容量 kW 最低速	入力容量 kW 最高速	出力トルクkgf·m 最低速	出力トルクkgf·m 最高速
0.4 ×4	GVFBMN05B-G10	119	0.4	0.4	1.9	0.48	0.4	0.4	1.5	0.40	0.4	0.4	2.8	0.71	0.4	0.4	2.3	0.59
0.75 ×4	GVFBMN 1B-G20	119	0.75	0.75	3.5	0.89	0.75	0.75	2.9	0.74	0.75	0.75	5.2	1.3	0.75	0.75	4.3	1.1
1.5 ×4	GVFBMN 2B-G20	119	1.5	1.5	6.9	1.8	1.5	1.5	5.8	1.5	1.5	1.5	10	2.7	1.5	1.5	8.7	2.2
2.2 ×4	GVFBMN 3B-G30	119	2.2	2.2	10	2.6	2.2	2.2	8.5	2.2	2.2	2.2	15	3.9	2.2	2.2	13	3.3
3.7 ×4	GVFBMN 5B-G30	119	3.7	3.7	17	4.4	3.7	3.7	14	3.7	2.8	3.7	19	6.6	2.8	3.7	16	5.5
5.5 ×4	GVFBMN 8B-G40	120	5.5	5.5	25	6.5	5.5	5.5	21	5.4	5.5	5.5	38	9.8	5.5	5.5	32	8.2

7.5kW

減速比	2				3			
標準入力回転数 rpm	1500		1800		1500		1800	
出力回転数 rpm	142～568		171～684		99～396		119～476	
周波数 Hz	50		60		50		60	

電動機 kW×P	形式	寸法図頁	入力容量 kW 最低速	入力容量 kW 最高速	出力トルクkgf·m 最低速	出力トルクkgf·m 最高速	入力容量 kW 最低速	入力容量 kW 最高速	出力トルクkgf·m 最低速	出力トルクkgf·m 最高速	入力容量 kW 最低速	入力容量 kW 最高速	出力トルクkgf·m 最低速	出力トルクkgf·m 最高速	入力容量 kW 最低速	入力容量 kW 最高速	出力トルクkgf·m 最低速	出力トルクkgf·m 最高速
7.5 ×4	GVFBM10B-G50	—	7.5	7.5	37	9.4	7.5	7.5	31	7.8	7.5	7.5	53	14	7.5	7.5	44	11

11kW

減速比	2				3			
標準入力回転数 rpm	1000		1200		1000		1200	
出力回転数 rpm	141～564		169～676		91～364		109～436	
周波数 Hz	50		60		50		60	

電動機 kW×P	形式	寸法図頁	入力容量 kW 最低速	入力容量 kW 最高速	出力トルクkgf·m 最低速	出力トルクkgf·m 最高速	入力容量 kW 最低速	入力容量 kW 最高速	出力トルクkgf·m 最低速	出力トルクkgf·m 最高速	入力容量 kW 最低速	入力容量 kW 最高速	出力トルクkgf·m 最低速	出力トルクkgf·m 最高速	入力容量 kW 最低速	入力容量 kW 最高速	出力トルクkgf·m 最低速	出力トルクkgf·m 最高速
11 ×6	GVFBM15B-G60	—	11	11	54	14	11	11	45	12	11	11	84	22	11	11	70	18

15, 22kW

減速比	2				3			
標準入力回転数 rpm	1000		1200		1000		1200	
出力回転数 rpm	135～540		165～648		82～328		98～392	
周波数 Hz	50		60		50		60	

電動機 kW×P	形式	寸法図頁	入力容量 kW 最低速	入力容量 kW 最高速	出力トルクkgf·m 最低速	出力トルクkgf·m 最高速	入力容量 kW 最低速	入力容量 kW 最高速	出力トルクkgf·m 最低速	出力トルクkgf·m 最高速	入力容量 kW 最低速	入力容量 kW 最高速	出力トルクkgf·m 最低速	出力トルクkgf·m 最高速	入力容量 kW 最低速	入力容量 kW 最高速	出力トルクkgf·m 最低速	出力トルクkgf·m 最高速
15 ×6	GVFBM20B-G70	—	15	15	77	20	15	15	64	17	15	15	125	32	15	15	105	27
22 ×6	GVFBM30B-G70	—	22	22	115	29	22	22	94	24	22	22	185	47	22	22	155	40

（注）1．入力回転数について
　1）電動機標準入力回転数以上の入力回転数でご使用の場合はご照会ください。
　2）電動機標準入力回転数以下の入力回転数でご使用の場合は許容入力容量が次のとおり変りますので許容入力容量以内でご使用ください。

$$\text{許容入力容量(kW)} = \text{入力容量} \times \frac{\text{使用入力回転数}}{\text{標準入力回転数(1500、1000、750)}}$$

2．出力回転数について
　上表の出力回転数は電動機などのスリップを算入していません。3％～5％のスリップがあるものとしてお選びください。
3．形式記号については17ページをご参照ください。

選定表　B形バイエル歯車減速機構付（立形）

減速比 4, 5

0.4～7.5kW

減速比	4		5	
標準入力回転数 rpm	1500	1800	1500	1800
出力回転数 rpm	75～300	90～360	60～240	72～288
周波数 Hz	50	60	50	60

電動機 kW×P	形式	寸法図頁	入力容量 kW 最低速	入力容量 kW 最高速	出力トルクkgf·m 最低速	出力トルクkgf·m 最高速	入力容量 kW 最低速	入力容量 kW 最高速	出力トルクkgf·m 最低速	出力トルクkgf·m 最高速	入力容量 kW 最低速	入力容量 kW 最高速	出力トルクkgf·m 最低速	出力トルクkgf·m 最高速	入力容量 kW 最低速	入力容量 kW 最高速	出力トルクkgf·m 最低速	出力トルクkgf·m 最高速
0.4 ×4	GVFBMN05B-G10	119	0.4	0.4	3.7	0.95	0.4	0.4	3.1	0.79	0.37	0.4	4.3	1.2	0.37	0.4	3.6	0.99
0.75 ×4	GVFBMN 1B-G20	119	0.75	0.75	6.9	1.8	0.75	0.75	5.8	1.5	0.75	0.75	8.7	2.2	0.75	0.75	7.2	1.9
1.5 ×4	GVFBMN 2B-G20	119	1.0	1.5	9.3	3.6	1.0	1.5	7.7	3.0	0.82	1.5	9.5	4.5	0.82	1.5	7.9	3.7
2.2 ×4	GVFBMN 3B-G30	119	2.2	2.2	20	5.2	2.2	2.2	17	4.4	1.5	2.2	17	6.5	1.5	2.2	14	5.4
3.7 ×4	GVFBMN 5B-G30	119	2.2	3.7	20	8.8	2.2	3.7	17	7.3	1.5	3.7	17	11	1.5	3.7	14	9.2
5.5 ×4	GVFBMN 8B-G40	120	4.7	5.5	44	13	4.7	5.5	36	11	3.1	5.5	36	16	3.1	5.5	30	14
7.5 ×4	GVFBM 10B-G50	—	7.5	7.5	69	18	7.5	7.5	58	15	7.5	7.5	87	22	7.5	7.5	72	19

11kW

減速比	4		5	
標準入力回転数 rpm	1000	1200	1000	1200
出力回転数 rpm	69～276	83～332	57～228	68～272
周波数 Hz	50	60	50	60

電動機 kW×P	形式	寸法図頁	入力容量 kW 最低速	入力容量 kW 最高速	出力トルクkgf·m 最低速	出力トルクkgf·m 最高速	入力容量 kW 最低速	入力容量 kW 最高速	出力トルクkgf·m 最低速	出力トルクkgf·m 最高速	入力容量 kW 最低速	入力容量 kW 最高速	出力トルクkgf·m 最低速	出力トルクkgf·m 最高速	入力容量 kW 最低速	入力容量 kW 最高速	出力トルクkgf·m 最低速	出力トルクkgf·m 最高速
11 ×6	GVFBM15B-G60	—	11	11	110	28	11	11	92	24	11	11	135	34	11	11	110	29

15, 22kW

減速比	4		5	
標準入力回転数 rpm	1000	1200	1000	1200
出力回転数 rpm	67～268	80～320	55～220	66～264
周波数 Hz	50	60	50	60

電動機 kW×P	形式	寸法図頁	入力容量 kW 最低速	入力容量 kW 最高速	出力トルクkgf·m 最低速	出力トルクkgf·m 最高速	入力容量 kW 最低速	入力容量 kW 最高速	出力トルクkgf·m 最低速	出力トルクkgf·m 最高速	入力容量 kW 最低速	入力容量 kW 最高速	出力トルクkgf·m 最低速	出力トルクkgf·m 最高速	入力容量 kW 最低速	入力容量 kW 最高速	出力トルクkgf·m 最低速	出力トルクkgf·m 最高速
15 ×6	GVFBM20B-G70	—	15	15	155	41	15	15	130	34	15	15	190	49	15	15	155	41
22 ×6	GVFBM30B-G70	—	22	22	230	60	22	22	190	50	22	22	275	72	22	22	230	60

37, 55kW

減速比	4		5	
標準入力回転数 rpm	750	900	750	900
出力回転数 rpm	58～232	70～280	46～184	56～224
周波数 Hz	50	60	50	60

電動機 kW×P	形式	寸法図頁	入力容量 kW 最低速	入力容量 kW 最高速	出力トルクkgf·m 最低速	出力トルクkgf·m 最高速	入力容量 kW 最低速	入力容量 kW 最高速	出力トルクkgf·m 最低速	出力トルクkgf·m 最高速	入力容量 kW 最低速	入力容量 kW 最高速	出力トルクkgf·m 最低速	出力トルクkgf·m 最高速	入力容量 kW 最低速	入力容量 kW 最高速	出力トルクkgf·m 最低速	出力トルクkgf·m 最高速
37 ×8	GVFBM50B-G81	—	37	37	445	110	37	37	370	93	37	37	560	140	37	37	465	115
55 ×8	GVFBM75B-G81	—	55	55	660	165	55	55	550	140	55	55	830	210	55	55	690	175

（注）1．入力回転数について

1）電動機標準入力回転数以上の入力回転数でご使用の場合はご照会ください。

2）電動機標準入力回転数以下の入力回転数でご使用の場合は許容入力容量が次のとおり変りますので許容入力容量以内でご使用ください。

$$\text{許容入力容量(kW)} = \text{入力容量} \times \frac{\text{使用入力回転数}}{\text{標準入力回転数(1500、1000、750)}}$$

2．出力回転数について

上表の出力回転数は電動機などのスリップを算入していません。3％～5％のスリップがあるものとしてお選びください。

3．形式記号については17ページをご参照ください。

選定表　B形バイエル・サイクロ可変減速機（1段形）

減速比 6，8

0.2～3.7kW

減速比	6		8	
標準入力回転数 rpm	1500	1800	1500	1800
出力回転数 rpm	50～200	60～240	37～150	45～180
周波数 Hz	50	60	50	60

電動機	形式				入力容量kW		出力トルクkgf·m		入力容量kW		出力トルクkgf·m		入力容量kW		出力トルクkgf·m		入力容量kW		出力トルクkgf·m	
kW×P	横形	寸法図頁	立形	寸法図頁	最低速	最高速	最低速	最高速	最低速	最高速	最低速	最高速	最低速	最高速	最低速	最高速	最低速	最高速	最低速	最高速
0.2 ×4	CHHBMN02B-4095 CHHB N02B-4095	121 —	—	—	0.2	0.2	2.7	0.69	0.2	0.2	2.3	0.58	0.2	0.2	3.6	0.93	0.2	0.2	3.0	0.77
0.4 ×4	CHHBMN05B-4095 CHHB N05B-4095	121 —	CVVBMN05B-4095	125	0.4	0.4	5.4	1.4	0.4	0.4	4.5	1.2	0.4	0.4	7.2	1.9	0.4	0.4	6.0	1.5
0.75 ×4	CHHBMN1B -4115 CHHB N1B -4115	121 —	CVVBMN1B -4115	125	0.75	0.75	10	2.6	0.75	0.75	8.5	2.2	0.75	0.75	14	3.5	0.75	0.75	11	2.9
1.5 ×4	CHHBMN2B -4115 CHHB N2B -4115	121 —	CVVBMN2B -4115	125	1.5	1.5	20	5.2	1.5	1.5	17	4.3	1.5	1.5	27	6.9	1.5	1.5	23	5.8
2.2 ×4	CHHBMN3B -4165 CHHB N3B -4165	122 —	CVVBMN3B -4165	126	—	—	—	—	—	—	—	—	2.2	2.2	40	10	2.2	2.2	33	8.5
3.7 ×4	CHHBMN5B -4165 CHHB N5B -4165	122 —	CVVBMN5B -4165	126	—	—	—	—	—	—	—	—	3.7	3.7	67	17	3.7	3.7	56	14

（注）1．ご使用にあたっては表中の入力容量および出力トルク以内でご使用ください。
2．出力回転数は電動機などのスリップを算入していません。3～5％のスリップがあるものとしてお選びください。
3．形式記号については17ページをご参照ください。

選定表　B形バイエル・サイクロ可変減速機（1段形）

減速比 11，13

0.2～7.5kW

減速比	11		13	
標準入力回転数 rpm	1500	1800	1500	1800
出力回転数 rpm	27～109	33～131	23～92	28～111
周波数 Hz	50	60	50	60

電動機	形式				入力容量kW		出力トルク kgf·m		入力容量kW		出力トルク kgf·m		入力容量kW		出力トルク kgf·m		入力容量kW		出力トルク kgf·m	
kW×P	横形	寸法図頁	立形	寸法図頁	最低速	最高速	最低速	最高速	最低速	最高速	最低速	最高速	最低速	最高速	最低速	最高速	最低速	最高速	最低速	最高速
0.2 ×4	CHHBMN02B-4095 CHHB N02B-4095	121 —	—	—	0.2	0.2	5.0	1.3	0.2	0.2	4.1	1.1	0.2	0.2	5.9	1.5	0.2	0.2	4.9	1.3
0.4 ×4	CHHBMN05B-4095 CHHB N05B-4095	121 —	CVVBMN05B-4095	125	0.4	0.4	9.9	2.5	0.4	0.4	8.3	2.1	0.38	0.4	11	3.0	0.4	0.4	9.8	2.5
0.75 ×4	CHHBMN1B -4115 CHHB N1B -4115	121 —	CVVBMN1B -4115	125	0.75	0.75	19	4.8	0.75	0.75	16	4.0	0.75	0.75	22	5.6	0.75	0.75	18	4.7
1.5 ×4	CHHBMN2B -4115 CHHB N2B -4115	121 —	CVVBMN2B -4115	125	1.5	1.5	37	9.5	1.5	1.5	31	8.0	1.5	1.5	44	11	1.5	1.5	37	9.4
2.2 ×4	CHHBMN3B -4165 CHHB N3B -4165	122 —	CVVBMN3B -4165	126	2.2	2.2	55	14	2.2	2.2	45	12	2.2	2.2	64	17	2.2	2.2	54	14
3.7 ×4	CHHBMN5B -4165 CHHB N5B -4165	122 —	CVVBMN5B -4165	126	3.7	3.7	92	24	3.7	3.7	76	20	3.7	3.7	110	28	3.7	3.7	90	23
5.5 ×4	CHHBMN8B -4175 CHHB N8B -4175	123 —	CVVBMN8B -4175	127	5.5	5.5	135	35	5.5	5.5	115	29	5.5	5.5	160	41	5.5	5.5	135	34
7.5 ×4	CHHBM10B -4185 CHHBP10B -4185 CHHBK10B -4185	123 — —	CVVBM10B -4185	—	7.5	7.5	185	48	7.5	7.5	155	40	7.5	7.5	220	56	7.5	7.5	185	47

11kW

減速比	11		13	
標準入力回転数 rpm	1000	1200	—	—
出力回転数 rpm	25～102	31～122	—	—
周波数 Hz	50	60	50	60

電動機	形式				入力容量kW		出力トルク kgf·m		入力容量kW		出力トルク kgf·m		入力容量kW		出力トルク kgf·m		入力容量kW		出力トルク kgf·m	
kW×P	横形	寸法図頁	立形	寸法図頁	最低速	最高速	最低速	最高速	最低速	最高速	最低速	最高速	最低速	最高速	最低速	最高速	最低速	最高速	最低速	最高速
11 ×6	CHHBM15B -4215 CHHBP15B -4215 CHHBK15B -4215	124 — —	CVVBM15B -4215	—	11	11	290	75	11	11	245	63	—	—	—	—	—	—	—	—

15，22kW

減速比	11		13	
標準入力回転数 rpm	1000	1200	—	—
出力回転数 rpm	25～98	29～118	—	—
周波数 Hz	50	60	50	60

電動機	形式				入力容量kW		出力トルク kgf·m		入力容量kW		出力トルク kgf·m		入力容量kW		出力トルク kgf·m		入力容量kW		出力トルク kgf·m	
kW×P	横形	寸法図頁	立形	寸法図頁	最低速	最高速	最低速	最高速	最低速	最高速	最低速	最高速	最低速	最高速	最低速	最高速	最低速	最高速	最低速	最高速
15 ×6	CHHBM20B -4235-BP	—	CVVBM20B -4235	—	15	15	415	105	15	15	345	88	—	—	—	—	—	—	—	—
22 ×6	CHHBM30B -4235-BP	—	CVVBM30B -4235	—	22	22	605	155	22	22	505	130	—	—	—	—	—	—	—	—

37kW

減速比	11		13	
標準入力回転数 rpm	750	900	—	—
出力回転数 rpm	21～85	25～101	—	—
周波数 Hz	50	60	50	60

電動機	形式				入力容量kW		出力トルク kgf·m		入力容量kW		出力トルク kgf·m		入力容量kW		出力トルク kgf·m		入力容量kW		出力トルク kgf·m	
kW×P	横形	寸法図頁	立形	寸法図頁	最低速	最高速	最低速	最高速	最低速	最高速	最低速	最高速	最低速	最高速	最低速	最高速	最低速	最高速	最低速	最高速
37 ×8	CHHBM50B -4255-BP	—	CVVBM50B -4255	—	37	37	1200	305	37	37	985	255	—	—	—	—	—	—	—	—

（注）1．ご使用にあたっては表中の入力容量および出力トルク以内でご使用ください。
2．出力回転数は電動機などのスリップを算入していません。3～5％のスリップがあるものとしてお選びください。
3．形式記号については17ページをご参照ください。

選定表　B形バイエル・サイクロ可変減速機（1段形）

減速比 15, 17

0.2～7.5kW

減速比	15		17	
標準入力回転数 rpm	1500	1800	1500	1800
出力回転数 rpm	20～80	24～96	18～71	21～85
周波数 Hz	50	60	50	60

電動機	形式				入力容量kW		出力トルクkgf·m		入力容量kW		出力トルクkgf·m		入力容量kW		出力トルクkgf·m		入力容量kW		出力トルクkgf·m	
kW×P	横形	寸法図面	立形	寸法図面	最低速	最高速	最低速	最高速	最低速	最高速	最低速	最高速	最低速	最高速	最低速	最高速	最低速	最高速	最低速	最高速
0.2 ×4	CHHBMN02B-4095 CHHB N02B-4095	121 —	—	—	0.2	0.2	6.8	1.7	0.2	0.2	5.6	1.4	0.2	0.2	7.7	2.0	0.2	0.2	6.4	1.6
0.4 ×4	CHHBMN05B-4095 CHHB N05B-4095	121 —	CVVBMN05B-4095	125	0.38	0.4	13	3.5	0.4	0.4	11	2.9	0.34	0.4	13	3.9	0.4	0.4	13	3.3
0.75 ×4	CHHBMN1B -4115 CHHB N1B -4115	121 —	CVVBMN1B -4115	125	0.75	0.75	25	6.5	0.75	0.75	21	5.4	0.75	0.75	29	7.4	0.75	0.75	24	6.1
1.5 ×4	CHHBMN2B -4115 CHHB N2B -4115	121 —	CVVBMN2B -4115	125	1.5	1.5	51	13	1.5	1.5	42	11	1.4	1.5	52	15	1.5	1.5	48	12
2.2 ×4	CHHBMN3B -4165 CHHB N3B -4165	122 —	CVVBMN3B -4165	126	2.2	2.2	74	19	2.2	2.2	62	16	2.2	2.2	84	22	2.2	2.2	70	18
3.7 ×4	CHHBMN5B -4165 CHHB N5B -4165	122 —	CVVBMN5B -4165	126	3.7	3.7	125	32	3.7	3.7	105	27	3.7	3.7	140	36	3.7	3.7	120	30
5.5 ×4	CHHBMN8B -4175 CHHB N8B -4175	123 —	CVVBMN8B -4175	127	5.5	5.5	185	48	5.5	5.5	155	40	5.5	5.5	210	54	5.5	5.5	175	45
7.5 ×4	CHHBM10B -4185 CHHBP10B -4185 CHHBK10B -4185	123 — —	CVVBM10B -4185	—	7.5	7.5	255	65	7.5	7.5	210	54	7.5	7.5	285	74	7.5	7.5	240	61

11kW

減速比	15		17	
標準入力回転数 rpm	1000	1200	—	—
出力回転数 rpm	19～75	22～90	—	—
周波数 Hz	50	60	50	60

電動機	形式				入力容量kW		出力トルクkgf·m		入力容量kW		出力トルクkgf·m		入力容量kW		出力トルクkgf·m		入力容量kW		出力トルクkgf·m	
kW×P	横形	寸法図面	立形	寸法図面	最低速	最高速	最低速	最高速	最低速	最高速	最低速	最高速	最低速	最高速	最低速	最高速	最低速	最高速	最低速	最高速
11 ×6	CHHBM15B -4215 CHHBP15B -4215 CHHBK15B -4215	124 — —	CVVBM15B -4215	—	11	11	400	100	11	11	330	85	—	—	—	—	—	—	—	—

15, 22kW

減速比	15		17	
標準入力回転数 rpm	1000	1200	—	—
出力回転数 rpm	18～72	22～86	—	—
周波数 Hz	50	60	50	60

電動機	形式				入力容量kW		出力トルクkgf·m		入力容量kW		出力トルクkgf·m		入力容量kW		出力トルクkgf·m		入力容量kW		出力トルクkgf·m	
kW×P	横形	寸法図面	立形	寸法図面	最低速	最高速	最低速	最高速	最低速	最高速	最低速	最高速	最低速	最高速	最低速	最高速	最低速	最高速	最低速	最高速
15 ×6	CHHBM20B -4235-BP	—	CVVBM20B -4235	—	15	15	565	145	15	15	470	120	—	—	—	—	—	—	—	—
22 ×6	CHHBM30B -4235-BP	—	CVVBM30B -4235	—	22	22	825	210	22	22	690	175	—	—	—	—	—	—	—	—

37kW

減速比	15		17	
標準入力回転数 rpm	750	900	—	—
出力回転数 rpm	15～62	19～74	—	—
周波数 Hz	50	60	50	60

電動機	形式				入力容量kW		出力トルクkgf·m		入力容量kW		出力トルクkgf·m		入力容量kW		出力トルクkgf·m		入力容量kW		出力トルクkgf·m	
kW×P	横形	寸法図面	立形	寸法図面	最低速	最高速	最低速	最高速	最低速	最高速	最低速	最高速	最低速	最高速	最低速	最高速	最低速	最高速	最低速	最高速
37 ×8	CHHBM50B -4255-BP	—	CVVBM50B -4255	—	37	37	1600	415	37	37	1350	345	—	—	—	—	—	—	—	—

（注）1．ご使用にあたっては表中の入力容量および出力トルク以内でご使用ください。
2．出力回転数は電動機などのスリップを算入していません。3～5％のスリップがあるものとしてお選びください。
3．形式記号については17ページをご参照ください。

選定表　B形バイエル・サイクロ可変減速機（1段形）

減速比 21, 25

0.2～7.5kW

減速比	21		25	
標準入力回転数 rpm	1500	1800	1500	1800
出力回転数 rpm	14～57	17～69	12～48	14～58
周波数 Hz	50	60	50	60

電動機	形式				入力容量kW		出力トルクkgf·m		入力容量kW		出力トルクkgf·m		入力容量kW		出力トルクkgf·m		入力容量kW		出力トルクkgf·m	
kW×P	横形	寸法図頁	立形	寸法図頁	最低速	最高速	最低速	最高速	最低速	最高速	最低速	最高速	最低速	最高速	最低速	最高速	最低速	最高速	最低速	最高速
0.2 ×4	CHHBMN02B-4095 CHHB N02B-4095	121 —	—	—	0.2	0.2	9.5	2.4	0.2	0.2	7.9	2.0	0.2	0.2	11	2.9	0.2	0.2	9.4	2.4
0.4 ×4	CHHBMN05B-4105 CHHB N05B-4105	121 —	CVVBMN05B-4105	125	0.4	0.4	19	4.9	0.4	0.4	16	4.1	0.4	0.4	23	5.8	0.4	0.4	19	4.8
0.75 ×4	CHHBMN1B -4115 CHHB N1B -4115	121 —	CVVBMN1B -4115	125	0.75	0.75	36	9.1	0.75	0.75	30	7.6	0.75	0.75	42	11	0.75	0.75	35	9.0
1.5 ×4	CHHBMN2B -4135 CHHB N2B -4135	122 —	CVVBMN2B -4135	126	1.5	1.5	71	18	1.5	1.5	59	15	1.4	1.5	78	22	1.5	1.5	70	18
2.2 ×4	CHHBMN3B -4165 CHHB N3B -4165	122 —	CVVBMN3B -4165	126	2.2	2.2	105	27	2.2	2.2	87	22	2.2	2.2	125	32	2.2	2.2	105	27
3.7 ×4	CHHBMN5B -4165 CHHB N5B -4165	122 —	CVVBMN5B -4165	126	3.7	3.7	175	45	3.7	3.7	145	37	3.3	3.7	185	54	3.7	3.7	175	45
5.5 ×4	CHHBMN8B -4175 CHHB N8B -4175	123 —	CVVBMN8B -4175	127	5.5	5.5	260	67	5.5	5.5	215	56	5.0	5.5	280	80	5.5	5.5	260	66
7.5 ×4	CHHBM10B -4185 CHHBP10B -4185 CHHBK10B -4185	123 — —	CVVBM10B -4185	—	7.5	7.5	355	91	7.5	7.5	295	76	7.4	7.5	415	110	7.5	7.5	350	90

11kW

減速比	21		25	
標準入力回転数 rpm	1000	1200	—	—
出力回転数 rpm	13～53	16～64	—	—
周波数 Hz	50	60	50	60

電動機	形式				入力容量kW		出力トルクkgf·m		入力容量kW		出力トルクkgf·m		入力容量kW		出力トルクkgf·m		入力容量kW		出力トルクkgf·m	
kW×P	横形	寸法図頁	立形	寸法図頁	最低速	最高速	最低速	最高速	最低速	最高速	最低速	最高速	最低速	最高速	最低速	最高速	最低速	最高速	最低速	最高速
11 ×6	CHHBM15B -4215 CHHBP15B -4215 CHHBK15B -4215	124 — —	CVVBM15B -4215	—	11	11	560	145	11	11	465	120	—	—	—	—	—	—	—	—

15, 22kW

減速比	21		25	
標準入力回転数 rpm	1000	1200	—	—
出力回転数 rpm	13～51	15～62	—	—
周波数 Hz	50	60	50	60

電動機	形式				入力容量kW		出力トルクkgf·m		入力容量kW		出力トルクkgf·m		入力容量kW		出力トルクkgf·m		入力容量kW		出力トルクkgf·m	
kW×P	横形	寸法図頁	立形	寸法図頁	最低速	最高速	最低速	最高速	最低速	最高速	最低速	最高速	最低速	最高速	最低速	最高速	最低速	最高速	最低速	最高速
15 ×6	CHHBM20B -4235-BP	—	CVVBM20B -4235	—	15	15	790	205	15	15	660	170	—	—	—	—	—	—	—	—
22 ×6	CHHBM30B -4235-BP	—	CVVBM30B -4235	—	22	22	1150	295	22	22	965	250	—	—	—	—	—	—	—	—

37kW

減速比	21		25	
標準入力回転数 rpm	750	900	—	—
出力回転数 rpm	11～44	13～53	—	—
周波数 Hz	50	60	50	60

電動機	形式				入力容量kW		出力トルクkgf·m		入力容量kW		出力トルクkgf·m		入力容量kW		出力トルクkgf·m		入力容量kW		出力トルクkgf·m	
kW×P	横形	寸法図頁	立形	寸法図頁	最低速	最高速	最低速	最高速	最低速	最高速	最低速	最高速	最低速	最高速	最低速	最高速	最低速	最高速	最低速	最高速
37 ×8	CHHBM50B -4255-BP	—	CVVBM50B -4255	—	37	37	2250	580	37	37	1900	485	—	—	—	—	—	—	—	—

（注）1．ご使用にあたっては表中の入力容量および出力トルク以内でご使用ください。
2．出力回転数は電動機などのスリップを算入していません。3～5％のスリップがあるものとしてお選びください。
3．形式記号については17ページをご参照ください。

選定表　B形バイエル・サイクロ可変減速機（1段形）

減速比 29, 35

0.2～7.5kW

減速比		29		35	
標準入力回転数	rpm	1500	1800	1500	1800
出力回転数	rpm	10～41	12～50	8.6～34	10～41
周波数	Hz	50	60	50	60

電動機	形式				入力容量kW		出力トルクkgf·m		入力容量kW		出力トルクkgf·m		入力容量kW		出力トルクkgf·m		入力容量kW		出力トルクkgf·m	
kW×P	横形	寸法図頁	立形	寸法図頁	最低速	最高速	最低速	最高速	最低速	最高速	最低速	最高速	最低速	最高速	最低速	最高速	最低速	最高速	最低速	最高速
0.2 ×4	CHHBMN02B-4095 CHHB N02B-4095	121 —	—	—	0.20	0.2	13	3.4	0.2	0.2	11	2.8	0.16	0.2	13	4.1	0.20	0.2	13	3.4
0.4 ×4	CHHBMN05B-4105 CHHB N05B-4105	121 —	CVVBMN05B-4105	125	0.40	0.4	26	6.7	0.4	0.4	22	5.6	—	—	—	—	—	—	—	—
	CHHBMN05B-4115 CHHB N05B-4115	121 —	CVVBMN05B-4115	125	—	—	—	—	—	—	—	—	0.4	0.4	32	8.1	0.4	0.4	26	6.8
0.75 ×4	CHHBMN1B -4115 CHHB N1B -4115	121 —	CVVBMN1B -4115	125	0.75	0.75	49	13	0.75	0.75	41	10	0.66	0.75	52	15	0.75	0.75	49	13
1.5 ×4	CHHBMN2B -4135 CHHB N2B -4135	122 —	CVVBMN2B -4135	126	1.2	1.5	78	25	1.4	1.5	78	21	—	—	—	—	—	—	—	—
	CHHBMN2B -4145 CHHB N2B -4145	122 —	CVVBMN2B -4145	126	—	—	—	—	—	—	—	—	1.3	1.5	105	30	1.5	1.5	99	25
2.2 ×4	CHHBMN3B -4165 CHHB N3B -4165	122 —	CVVBMN3B -4165	126	2.2	2.2	145	37	2.2	2.2	120	31	2.2	2.2	175	45	2.2	2.2	145	37
3.7 ×4	CHHBMN5B -4165 CHHB N5B -4165	122 —	CVVBMN5B -4165	126	2.8	3.7	185	62	3.4	3.7	185	52	—	—	—	—	—	—	—	—
	CHHBMN5B -4175 CHHB N5B -4175	122 —	CVVBMN5B -4175	126	—	—	—	—	—	—	—	—	3.5	3.7	280	75	3.7	3.7	245	62
5.5 ×4	CHHBMN8B -4175 CHHB N8B -4175	123 —	CVVBMN8B -4175	127	4.3	5.5	280	92	5.1	5.5	280	77	—	—	—	—	—	—	—	—
	CHHBMN8B -4185 CHHB N8B -4185	123 —	CVVBMN8B -4185	127	—	—	—	—	—	—	—	—	5.3	5.5	415	110	5.5	5.5	360	93
7.5 ×4	CHHBM10B -4185 CHHBP10B -4185 CHHBK10B -4185	123 — —	CVVBM10B -4185	—	6.3	7.5	415	125	7.5	7.5	410	105	—	—	—	—	—	—	—	—
	CHHBM10B -4195 CHHBP10B -4195 CHHBK10B -4195	123 — —	CVVBM10B -4195	—	—	—	—	—	—	—	—	—	7.5	7.5	590	150	7.5	7.5	495	125

11kW

減速比		29		35	
標準入力回転数	rpm	1000	1200	—	—
出力回転数	rpm	9.7～39	12～46	—	—
周波数	Hz	50	60	50	60

電動機	形式				入力容量kW		出力トルクkgf·m		入力容量kW		出力トルクkgf·m		入力容量kW		出力トルクkgf·m		入力容量kW		出力トルクkgf·m	
kW×P	横形	寸法図頁	立形	寸法図頁	最低速	最高速	最低速	最高速	最低速	最高速	最低速	最高速	最低速	最高速	最低速	最高速	最低速	最高速	最低速	最高速
11 ×6	CHHBM15B -4215 CHHBP15B -4215 CHHBK15B -4215	124 — —	CVVBM15B -4215	—	11	11	770	200	11	11	640	165	—	—	—	—	—	—	—	—

15，22kW

減速比		29		35	
標準入力回転数	rpm	1000	1200	—	—
出力回転数	rpm	9.3～37	11～45	—	—
周波数	Hz	50	60	50	60

電動機	形式				入力容量kW		出力トルクkgf·m		入力容量kW		出力トルクkgf·m		入力容量kW		出力トルクkgf·m		入力容量kW		出力トルクkgf·m	
kW×P	横形	寸法図頁	立形	寸法図頁	最低速	最高速	最低速	最高速	最低速	最高速	最低速	最高速	最低速	最高速	最低速	最高速	最低速	最高速	最低速	最高速
15 ×6	CHHBM20B -4235-BP	—	CVVBM20B -4235	—	15	15	1100	280	15	15	910	235	—	—	—	—	—	—	—	—
22 ×6	CHHBM30B -4235-BP	—	CVVBM30B -4235	—	22	22	1600	410	22	22	1350	340	—	—	—	—	—	—	—	—

37kW

減速比		29		35	
標準入力回転数	rpm	750	900	—	—
出力回転数	rpm	8.0～32	9.6～38	—	—
周波数	Hz	50	60	50	60

電動機	形式				入力容量kW		出力トルクkgf·m		入力容量kW		出力トルクkgf·m		入力容量kW		出力トルクkgf·m		入力容量kW		出力トルクkgf·m	
kW×P	横形	寸法図頁	立形	寸法図頁	最低速	最高速	最低速	最高速	最低速	最高速	最低速	最高速	最低速	最高速	最低速	最高速	最低速	最高速	最低速	最高速
37 ×8	CHHBM50B -4255-BP	—	CVVBM50B -4255	—	32	37	2700	800	37	37	2600	670	—	—	—	—	—	—	—	—

（注）1．ご使用にあたっては表中の入力容量および出力トルク以内でご使用ください。
2．出力回転数は電動機などのスリップを算入していません。3～5％のスリップがあるものとしてお選びください。
3．形式記号については17ページをご参照ください。

選定表　B形バイエル・サイクロ可変減速機（1段形）

減速比 43, 51

0.2～7.5kW

減速比	43		51	
標準入力回転数 rpm	1500	1800	1500	1800
出力回転数 rpm	7.0～28	8.4～33	5.9～24	7.1～28
周波数 Hz	50	60	50	60

電動機	形式				入力容量kW		出力トルクkgf·m		入力容量kW		出力トルクkgf·m		入力容量kW		出力トルクkgf·m		入力容量kW		出力トルクkgf·m	
kW×P	横形	寸法図頁	立形	寸法図頁	最低速	最高速	最低速	最高速	最低速	最高速	最低速	最高速	最低速	最高速	最低速	最高速	最低速	最高速	最低速	最高速
0.2 ×4	CHHBMN02B-4105 CHHB N02B-4105	121 —	—	—	0.2	0.2	19	5.0	0.2	0.2	16	4.1	0.2	0.2	23	5.9	0.2	0.2	19	4.9
0.4 ×4	CHHBMN05B-4115 CHHB N05B-4115	121 —	CVVBMN05B-4115	125	0.4	0.4	39	10	0.4	0.4	32	8.3	0.4	0.4	46	12	0.4	0.4	38	9.8
0.75 ×4	CHHBMN1B -4135 CHHB N1B -4135	122 —	CVVBMN1B -4135	126	0.75	0.75	73	19	0.75	0.75	61	16	0.68	0.75	78	22	0.75	0.75	72	18
1.5 ×4	CHHBMN2B -4165 CHHB N2B -4165	122 —	CVVBMN2B -4165	126	1.5	1.5	145	37	1.5	1.5	120	31	1.5	1.5	170	44	1.5	1.5	145	37
2.2 ×4	CHHBMN3B -4165 CHHB N3B -4165	122 —	CVVBMN3B -4165	126	1.9	2.2	185	55	2.2	2.2	180	46	—	—	—	—	—	—	—	—
	CHHBMN3B -4175 CHHB N3B -4175	122 —	CVVBMN3B -4175	126	—	—	—	—	—	—	—	—	2.2	2.2	255	65	2.2	2.2	210	54
3.7 ×4	CHHBMN5B -4175 CHHB N5B -4175	122 —	CVVBMN5B -4175	126	2.9	3.7	280	92	3.5	3.7	280	77	—	—	—	—	—	—	—	—
	CHHBMN5B -4185 CHHB N5B -4185	122 —	CVVBMN5B -4185	126	—	—	—	—	—	—	—	—	3.6	3.7	415	110	3.7	3.7	355	91
5.5 ×4	CHHBMN8B -4185 CHHB N8B -4185	123 —	CVVBMN8B -4185	127	4.3	5.5	415	135	5.1	5.5	415	115	—	—	—	—	—	—	—	—
	CHHBMN8B -4195 CHHB N8B -4195	123 —	CVVBMN8B -4195	127	—	—	—	—	—	—	—	—	5.5	5.5	630	160	5.5	5.5	525	135
7.5 ×4	CHHBM10B -4195 CHHBP10B -4195 CHHBK10B -4195	123 — —	CVVBM10B -4195	—	7.5	7.5	725	185	7.5	7.5	605	155	6.4	7.5	740	220	7.5	7.5	720	185

11kW

減速比	43		51	
標準入力回転数 rpm	1000	1200	—	—
出力回転数 rpm	6.5～26	7.8～31	—	—
周波数 Hz	50	60	50	60

電動機	形式				入力容量kW		出力トルクkgf·m		入力容量kW		出力トルクkgf·m		入力容量kW		出力トルクkgf·m		入力容量kW		出力トルクkgf·m	
kW×P	横形	寸法図頁	立形	寸法図頁	最低速	最高速	最低速	最高速	最低速	最高速	最低速	最高速	最低速	最高速	最低速	最高速	最低速	最高速	最低速	最高速
11 ×6	CHHBM15B -4215 CHHBP15B -4215 CHHBK15B -4215	124 — —	CVVBM15B -4215	—	11	11	1150	295	11	11	950	245	—	—	—	—	—	—	—	—

15，22kW

減速比	43		51	
標準入力回転数 rpm	1000	1200	—	—
出力回転数 rpm	6.3～25	7.5～30	—	—
周波数 Hz	50	60	50	60

電動機	形式				入力容量kW		出力トルクkgf·m		入力容量kW		出力トルクkgf·m		入力容量kW		出力トルクkgf·m		入力容量kW		出力トルクkgf·m	
kW×P	横形	寸法図頁	立形	寸法図頁	最低速	最高速	最低速	最高速	最低速	最高速	最低速	最高速	最低速	最高速	最低速	最高速	最低速	最高速	最低速	最高速
15 ×6	CHHBM20B -4235-BP	—	CVVBM20B -4235	—	15	15	1600	415	15	15	1350	345	—	—	—	—	—	—	—	—
22 ×6	CHHBM30B -4245-BP	—	CVVBM30B -4245	—	22	22	2350	610	22	22	1950	505	—	—	—	—	—	—	—	—

37，55kW

減速比	43		51	
標準入力回転数 rpm	750	900	—	—
出力回転数 rpm	5.4～22	6.5～26	—	—
周波数 Hz	50	60	50	60

電動機	形式				入力容量kW		出力トルクkgf·m		入力容量kW		出力トルクkgf·m		入力容量kW		出力トルクkgf·m		入力容量kW		出力トルクkgf·m	
kW×P	横形	寸法図頁	立形	寸法図頁	最低速	最高速	最低速	最高速	最低速	最高速	最低速	最高速	最低速	最高速	最低速	最高速	最低速	最高速	最低速	最高速
37 ×8	CHHBM50B -4265-BP	—	CVVBM50B -4265	—	33	37	4150	1200	37	37	3850	990	—	—	—	—	—	—	—	—
55 ×8	CHHBM75B -4275-BP	—	CVVBM75B -4275	—	50	55	6200	1750	55	55	5750	1450	—	—	—	—	—	—	—	—

（注）1．ご使用にあたっては表中の入力容量および出力トルク以内でご使用ください。
2．出力回転数は電動機などのスリップを算入していません。3～5％のスリップがあるものとしてお選びください。
3．形式記号については17ページをご参照ください。

選定表　B形バイエル・サイクロ可変減速機（1段形）

減速比 59，71

0.2～7.5kW

減速比	59		71	
標準入力回転数 rpm	1500	1800	1500	1800
出力回転数 rpm	5.1～20	6.1～24	4.2～17	5.1～20
周波数 Hz	50	60	50	60

電動機	形式				入力容量kW		出力トルク kgf·m		入力容量kW		出力トルク kgf·m		入力容量kW		出力トルク kgf·m		入力容量kW		出力トルク kgf·m	
kW×P	横形	寸法図質	立形	寸法図質	最低速	最高速	最低速	最高速	最低速	最高速	最低速	最高速	最低速	最高速	最低速	最高速	最低速	最高速	最低速	最高速
0.2 ×4	CHHBMN02B-4105 CHHB N02B-4105	121 —	—	—	0.20	0.2	26	6.8	0.2	0.2	22	5.7	0.16	0.2	26	8.2	0.19	0.2	26	6.8
0.4 ×4	CHHBMN05B-4115 CHHB N05B-4115	121 —	CVVBMN05B-4115	125	0.39	0.4	52	14	0.4	0.4	44	11	0.32	0.4	52	16	0.39	0.4	52	14
0.75 ×4	CHHBMN1B -4135 CHHB N1B -4135	122 —	CVVBMN1B -4135	126	0.59	0.75	78	26	0.70	0.75	78	21	—	—	—	—	—	—	—	—
	CHHBMN1B -4145 CHHB N1B -4145	122 —	CVVBMN1B -4145	126	—	—	—	—	—	—	—	—	0.66	0.75	105	31	0.75	0.75	100	26
1.5 ×4	CHHBMN2B -4165 CHHB N2B -4165	122 —	CVVBMN2B -4165	126	1.4	1.5	185	51	1.5	1.5	165	43	1.2	1.5	185	62	1.4	1.5	185	51
2.2 ×4	CHHBMN3B -4175 CHHB N3B -4175	122 —	CVVBMN3B -4175	126	2.1	2.2	280	75	2.2	2.2	245	63	1.7	2.2	280	90	2.1	2.2	280	75
3.7 ×4	CHHBMN5B -4185 CHHB N5B -4185	122 —	CVVBMN5B -4185	126	3.1	3.7	415	125	3.7	3.7	410	105	2.6	3.7	415	150	3.1	3.7	415	125
5.5 ×4	CHHBMN8B -4195 CHHB N8B -4195	123 —	CVVBMN8B -4195	127	5.5	5.5	730	190	5.5	5.5	610	155	4.6	5.5	740	225	5.5	5.5	735	190
7.5 ×4	CHHBM10B -4195 CHHBP10B -4195 CHHBK10B -4195	123 — —	CVVBM10B -4195	—	5.6	7.5	740	255	6.7	7.5	740	215	4.6	7.5	740	310	5.5	7.5	740	255

11kW

減速比	59		71	
標準入力回転数 rpm	1000	1200	—	—
出力回転数 rpm	4.7～19	5.7～23	—	—
周波数 Hz	50	60	50	60

電動機	形式				入力容量kW		出力トルク kgf·m		入力容量kW		出力トルク kgf·m		入力容量kW		出力トルク kgf·m		入力容量kW		出力トルク kgf·m	
kW×P	横形	寸法図質	立形	寸法図質	最低速	最高速	最低速	最高速	最低速	最高速	最低速	最高速	最低速	最高速	最低速	最高速	最低速	最高速	最低速	最高速
11 ×6	CHHBM15B -4225 CHHBP15B -4225 CHHBK15B -4225	124 — —	—	—	10	11	1450	400	11	11	1300	335	—	—	—	—	—	—	—	—

15，22kW

減速比	59		71	
標準入力回転数 rpm	1000	1200	—	—
出力回転数 rpm	4.6～18	5.5～22	—	—
周波数 Hz	50	60	50	60

電動機	形式				入力容量kW		出力トルク kgf·m		入力容量kW		出力トルク kgf·m		入力容量kW		出力トルク kgf·m		入力容量kW		出力トルク kgf·m	
kW×P	横形	寸法図質	立形	寸法図質	最低速	最高速	最低速	最高速	最低速	最高速	最低速	最高速	最低速	最高速	最低速	最高速	最低速	最高速	最低速	最高速
15 ×6	CHHBM20B -4235-BP	—	CVVBM20B -4235	—	13	15	1850	570	15	15	1850	475	—	—	—	—	—	—	—	—
22 ×6	CHHBM30B -4245-BP	—	CVVBM30B -4245	—	16	22	2400	835	19	22	2400	695	—	—	—	—	—	—	—	—

37，55kW

減速比	59		71	
標準入力回転数 rpm	750	900	—	—
出力回転数 rpm	3.9～16	4.7～19	—	—
周波数 Hz	50	60	50	60

電動機	形式				入力容量kW		出力トルク kgf·m		入力容量kW		出力トルク kgf·m		入力容量kW		出力トルク kgf·m		入力容量kW		出力トルク kgf·m	
kW×P	横形	寸法図質	立形	寸法図質	最低速	最高速	最低速	最高速	最低速	最高速	最低速	最高速	最低速	最高速	最低速	最高速	最低速	最高速	最低速	最高速
37 ×8	CHHBM50B -4275-BP	—	CVVBM50B -4275	—	36	37	6200	1650	37	37	5300	1350	—	—	—	—	—	—	—	—
55 ×8	CHHBM75B -4275-BP	—	CVVBM75B -4275	—	36	55	6200	2400	43	55	6200	2000	—	—	—	—	—	—	—	—

（注）1．ご使用にあたっては表中の入力容量および出力トルク以内でご使用ください。
2．出力回転数は電動機などのスリップを算入していません。3～5％のスリップがあるものとしてお選びください。
3．形式記号については17ページをご参照ください。

選定表　B形バイエル・サイクロ可変減速機（1段形）

減速比 87

0.2～7.5kW

減速比	87	
標準入力回転数 rpm	1500	1800
出力回転数 rpm	3.4～14	4.1～17
周波数 Hz	50	60

電動機	形式				入力容量kW		出力トルク kgf·m		入力容量kW		出力トルク kgf·m	
kW×P	横形	寸法図頁	立形	寸法図頁	最低速	最高速	最低速	最高速	最低速	最高速	最低速	最高速
0.2 ×4	CHHBMN02B-4105 CHHB N02B-4105	121 —	—	—	0.13	0.2	26	10	0.16	0.2	26	8.4
0.4 ×4	CHHBMN05B-4115 CHHB N05B-4115	121 —	CVVBMN05B-4115	125	0.27	0.4	52	20	0.32	0.4	52	17
0.75 ×4	CHHBMN1B -4145 CHHB N1B -4145	122 —	CVVBMN1B -4145	126	0.54	0.75	105	38	0.64	0.75	105	31
1.5 ×4	CHHBMN2B -4165 CHHB N2B -4165	122 —	CVVBMN2B -4165	126	0.94	1.5	185	76	1.1	1.5	185	63
2.2 ×4	CHHBMN3B -4175 CHHB N3B -4175	122 —	CVVBMN3B -4175	126	1.4	2.2	280	110	1.7	2.2	280	92
3.7 ×4	CHHBMN5B -4185 CHHB N5B -4185	122 —	CVVBMN5B -4185	126	2.1	3.7	415	185	2.5	3.7	415	155
5.5 ×4	CHHBMN8B -4195 CHHB N8B -4195	123 —	CVVBMN8B -4195	127	3.8	5.5	740	275	4.5	5.5	740	230
7.5 ×4	CHHBM10B -4195 CHHBP10B -4195 CHHBK10B -4195	123 — —	CVVBM10B -4195	—	3.8	7.5	740	380	4.5	7.5	740	315

11kW

減速比	87	
標準入力回転数 rpm	1000	1200
出力回転数 rpm	3.2～13	3.9～15
周波数 Hz	50	60

電動機	形式				入力容量kW		出力トルク kgf·m		入力容量kW		出力トルク kgf·m	
kW×P	横形	寸法図頁	立形	寸法図頁	最低速	最高速	最低速	最高速	最低速	最高速	最低速	最高速
11 ×6	CHHBM15B -4225 CHHBP15B -4225 CHHBK15B -4225	124 — —	—	—	6.2	11	1300	595	7.4	11	1300	495

15，22kW

減速比	87	
標準入力回転数 rpm	1000	1200
出力回転数 rpm	3.1～12	3.7～15
周波数 Hz	50	60

電動機	形式				入力容量kW		出力トルク kgf·m		入力容量kW		出力トルク kgf·m	
kW×P	横形	寸法図頁	立形	寸法図頁	最低速	最高速	最低速	最高速	最低速	最高速	最低速	最高速
15 ×6	CHHBM20B -4245-BP	—	CVVBM20B -4245	—	9.6	15	2100	840	12	15	2100	700
22 ×6	CHHBM30B -4245-BP	—	CVVBM30B -4245	—	9.6	22	2100	1250	12	22	2100	1050

（注）1．ご使用にあたっては表中の入力容量および出力トルク以内でご使用ください。
2．出力回転数は電動機などのスリップを算入していません。3～5％のスリップがあるものとしてお選びください。
3．形式記号については17ページをご参照ください。

選定表 B形バイエル・サイクロ可変減速機（2段形）

減速比 104,121

0.2～7.5kW

減速比	104		121	
標準入力回転数 rpm	1500	1800	1500	1800
出力回転数 rpm	2.9～12	3.5～14	2.5～10	3.0～12
周波数 Hz	50	60	50	60

電動機	形式		入力容量kW		出力トルクkgf・m		入力容量kW		出力トルクkgf・m		入力容量kW		出力トルクkgf・m		入力容量kW		出力トルクkgf・m	
kW×P	横形	立形	最低速	最高速	最低速	最高速	最低速	最高速	最低速	最高速	最低速	最高速	最低速	最高速	最低速	最高速	最低速	最高速
0.2 ×4	CHHBMN02B-4115DB	—	0.2	0.2	43	11	0.2	0.2	36	9	0.2	0.2	50	13	0.2	0.2	42	11
0.4 ×4	CHHBMN05B-4130DC	CVVBMN05B-4130DC	0.29	0.4	62	22	0.35	0.4	62	18	0.25	0.4	62	26	0.30	0.4	62	21
	CHHBMN05B-4135DC	CVVBMN05B-4135DC	0.36	0.4	78	22	0.4	0.4	72	18	0.31	0.4	78	26	0.37	0.4	78	21
	CHHBMN05B-4160DC	CVVBMN05B-4160DC	0.4	0.4	86	22	—	—	—	—	0.4	0.4	100	26	0.4	0.4	84	21
0.75 ×4	CHHBMN1 B-4160DC	CVVBMN1 B-4160DC	0.72	0.75	155	41	0.75	0.75	135	35	0.62	0.75	155	48	0.74	0.75	155	40
	CHHBMN1 B-4165DC	CVVBMN1 B-4165DC	0.75	0.75	160	41	—	—	—	—	—	—	—	—	—	—	—	—
	CHHBMN1 B-4170DC	CVVBMN1 B-4170DC	—	—	—	—	—	—	—	—	0.75	0.75	190	48	0.75	0.75	155	40
1.5 ×4	CHHBMN2 B-4170DC	CVVBMN2 B-4170DC	1.1	1.5	230	83	1.3	1.5	230	69	0.92	1.5	230	97	1.1	1.5	230	80
	CHHBMN2 B-4175DC	CVVBMN2 B-4175DC	1.3	1.5	280	83	1.5	1.5	270	69	1.0	1.5	260	97	1.2	1.5	260	80
	CHHBMN2 B-4180DB	CVVBMN2 B-4180DB	1.5	1.5	325	83	—	—	—	—	1.3	1.5	330	97	1.5	1.5	315	80
	CHHBMN2 B-4185DB	CVVBMN2 B-4185DB	—	—	—	—	—	—	—	—	1.4	1.5	340	97	—	—	—	—
	CHHBMN2 B-4190DA	CVVBMN2 B-4190DA	—	—	—	—	—	—	—	—	1.5	1.5	375	97	—	—	—	—
2.2 ×4	CHHBMN3 B-4215DB	CVVBMN3 B-4215DB	—	—	—	—	—	—	—	—	2.2	2.2	550	140	2.2	2.2	460	120
3.7 ×4	CHHBMN5 B-4215DB	CVVBMN5 B-4215DB	—	—	—	—	—	—	—	—	3.0	3.7	740	240	3.5	3.7	740	200
	CHHBMN5 B-4225DB	CVVBMN5 B-4225DB	—	—	—	—	—	—	—	—	3.7	3.7	930	240	3.7	3.7	775	200
5.5 ×4	CHHBMN8 B-4225DB	CVVBMN8 B-4225DB	—	—	—	—	—	—	—	—	3.9	5.5	980	355	4.7	5.5	980	295
	CHHBMN8 B-4235DB	CVVBMN8 B-4235DB	—	—	—	—	—	—	—	—	4.6	5.5	1150	355	5.5	5.5	1150	295
	CHHBMN8 B-4245DB	CVVBMN8 B-4245DB	—	—	—	—	—	—	—	—	5.5	5.5	1400	355	—	—	—	—
7.5 ×4	CHHBM10 B-4235DB	CVVBM10 B-4235DB	—	—	—	—	—	—	—	—	4.6	7.5	1150	485	5.5	7.5	1150	400
	CHHBM10 B-4245DB	CVVBM10 B-4245DB	—	—	—	—	—	—	—	—	5.8	7.5	1450	485	6.9	7.5	1450	400
	CHHBM10 B-4255DB	CVVBM10 B-4255DB*	—	—	—	—	—	—	—	—	7.4	7.5	1850	485	7.5	7.5	1550	400
	CHHBM10 B-4265DA	CVVBM10 B-4265DA	—	—	—	—	—	—	—	—	7.5	7.5	1900	485	—	—	—	—

（注） 1．ご使用にあたっては表中の入力容量および出力トルク以内でご使用ください。
2．出力回転数は電動機などのスリップを算入していません。3～5％のスリップがあるものとしてお選びください。
3．形式記号については17ページをご参照ください。
4．寸法図につきましては弊社営業所にご参照ください。

選定表 B形バイエル・サイクロ可変減速機（2段形）

減速比 143,165

0.2～7.5kW

減速比	143		165	
標準入力回転数 rpm	1500	1800	1500	1800
出力回転数 rpm	2.1～8.4	2.5～10	1.8～7.3	2.2～8.7
周波数 Hz	50	60	50	60

電動機	形式		入力容量kW		出力トルクkgf・m		入力容量kW		出力トルクkgf・m		入力容量kW		出力トルクkgf・m		入力容量kW		出力トルクkgf・m	
kW×P	横形	立形	最低速	最高速	最低速	最高速	最低速	最高速	最低速	最高速	最低速	最高速	最低速	最高速	最低速	最高速	最低速	最高速
0.2 ×4	CHHBMN02B-4115DB	—	0.18	0.2	52	15	0.2	0.2	49	13	0.15	0.2	52	18	0.18	0.2	52	15
	CHHBMN02B-4130DB	—	0.2	0.2	59	15	—	—	—	—	0.18	0.2	62	18	0.2	0.2	57	15
	CHHBMN02B-4135DB	—	—	—	—	—	—	—	—	—	0.2	0.2	68	18	—	—	—	—
0.4 ×4	CHHBMN05B-4130DC	CVVBMN05B-4130DC	0.21	0.4	62	30	0.25	0.4	62	25	0.18	0.4	62	35	0.22	0.4	62	29
	CHHBMN05B-4135DC	CVVBMN05B-4135DC	0.26	0.4	78	30	0.32	0.4	78	25	0.23	0.4	78	35	0.27	0.4	78	29
	CHHBMN05B-4160DC	CVVBMN05B-4160DC	0.4	0.4	120	30	0.4	0.4	99	25	0.4	0.4	135	35	0.4	0.4	115	29
0.75 ×4	CHHBMN1 B-4160DC	CVVBMN1 B-4160DC	0.52	0.75	155	57	0.63	0.75	155	48	0.45	0.75	155	66	0.54	0.75	155	55
	CHHBMN1 B-4165DC	CVVBMN1 B-4165DC	0.62	0.75	185	57	0.75	0.75	185	48	0.54	0.75	185	66	0.65	0.75	185	55
	CHHBMN1 B-4170DC	CVVBMN1 B-4170DC	0.75	0.75	220	57	—	—	—	—	0.67	0.75	230	66	0.75	0.75	215	55
	CHHBMN1 B-4175DC	CVVBMN1 B-4175DC	—	—	—	—	—	—	—	—	0.75	0.75	255	66	—	—	—	—
1.5 ×4	CHHBMN2 B-4170DC	CVVBMN2 B-4170DC	0.78	1.5	230	115	0.93	1.5	230	95	0.67	1.5	230	130	0.81	1.5	230	110
	CHHBMN2 B-4175DC	CVVBMN2 B-4175DC	0.95	1.5	280	115	1.1	1.5	280	95	0.82	1.5	280	130	0.98	1.5	280	110
	CHHBMN2 B-4180DB	CVVBMN2 B-4180DB	1.1	1.5	330	115	1.3	1.5	330	95	0.97	1.5	330	130	1.2	1.5	330	110
	CHHBMN2 B-4185DB	CVVBMN2 B-4185DB	1.4	1.5	405	115	1.5	1.5	370	95	1.2	1.5	415	130	1.5	1.5	415	110
	CHHBMN2 B-4190DA	CVVBMN2 B-4190DA	1.5	1.5	445	115	—	—	—	—	1.5	1.5	515	130	—	—	—	—
2.2 ×4	CHHBMN3 B-4215DB	CVVBMN3 B-4215DB	—	—	—	—	—	—	—	—	2.2	2.2	750	195	2.2	2.2	625	160
3.7 ×4	CHHBMN5 B-4215DB	CVVBMN5 B-4215DB	—	—	—	—	—	—	—	—	2.5	3.7	865	325	3.0	3.7	865	270
	CHHBMN5 B-4225DB	CVVBMN5 B-4225DB	—	—	—	—	—	—	—	—	3.4	3.7	1150	325	3.7	3.7	1050	270
	CHHBMN5 B-4235DB	CVVBMN5 B-4235DB	—	—	—	—	—	—	—	—	3.7	3.7	1250	325	—	—	—	—
5.5 ×4	CHHBMN8 B-4225DB	CVVBMN8 B-4225DB	—	—	—	—	—	—	—	—	3.4	5.5	1150	485	4.0	5.5	1150	400
	CHHBMN8 B-4235DB	CVVBMN8 B-4235DB	—	—	—	—	—	—	—	—	4.2	5.5	1450	485	5.1	5.5	1450	400
	CHHBMN8 B-4245DB	CVVBMN8 B-4245DB	—	—	—	—	—	—	—	—	5.4	5.5	1850	485	5.5	5.5	1550	400
	CHHBMN8 B-4255DB	CVVBMN8 B-4255DB	—	—	—	—	—	—	—	—	5.5	5.5	1900	485	—	—	—	—
7.5 ×4	CHHBM10 B-4235DB	CVVBM10 B-4235DB	—	—	—	—	—	—	—	—	4.2	7.5	1450	660	5.1	7.5	1450	550
	CHHBM10 B-4245DB	CVVBM10 B-4245DB	—	—	—	—	—	—	—	—	5.4	7.5	1850	660	6.5	7.5	1850	550
	CHHBM10 B-4255DB	CVVBM10 B-4255DB	—	—	—	—	—	—	—	—	7.0	7.5	2400	660	7.5	7.5	2150	550
	CHHBM10 B-4265DA	CVVBM10 B-4265DA	—	—	—	—	—	—	—	—	7.5	7.5	2550	660	—	—	—	—

選定表 B形バイエル・サイクロ可変減速機（2段形）

減速比 195,231

0.2～7.5kW

減速比	195		231	
標準入力回転数 rpm	1500	1800	1500	1800
出力回転数 rpm	1.5～6.2	1.8～7.4	1.3～5.2	1.6～6.2
周波数 Hz	50	60	50	60

電動機	形式		入力容量kW		出力トルクkgf・m		入力容量kW		出力トルクkgf・m		入力容量kW		出力トルクkgf・m		入力容量kW		出力トルクkgf・m	
kW×P	横形	立形	最低速	最高速	最低速	最高速	最低速	最高速	最低速	最高速	最低速	最高速	最低速	最高速	最低速	最高速	最低速	最高速
0.2 ×4	CHHBMN02B-4115DB	—	0.13	0.2	52	21	0.15	0.2	52	17	0.11	0.2	52	25	0.13	0.2	52	20
	CHHBMN02B-4130DB	—	0.15	0.2	62	21	0.18	0.2	62	17	0.13	0.2	62	25	0.16	0.2	62	20
	CHHBMN02B-4135DB	—	0.19	0.2	78	21	0.2	0.2	67	17	0.16	0.2	78	25	0.20	0.2	78	20
0.4 ×4	CHHBMN05B-4130DC	CVVBMN05B-4130DC	0.15	0.4	62	41	0.18	0.4	62	35	0.13	0.4	62	49	0.16	0.4	62	41
	CHHBMN05B-4135DC	CVVBMN05B-4135DC	0.19	0.4	78	41	0.23	0.4	78	35	0.16	0.4	78	49	0.20	0.4	78	41
	CHHBMN05B-4160DC	CVVBMN05B-4160DC	0.38	0.4	155	41	0.4	0.4	135	35	0.32	0.4	155	49	0.39	0.4	155	41
	CHHBMN05B-4165DC	CVVBMN05B-4165DC	0.4	0.4	160	41	—	—	—	—	0.39	0.4	185	49	0.4	0.4	160	41
	CHHBMN05B-4170DC	CVVBMN05B-4170DC	—	—	—	—	—	—	—	—	0.4	0.4	190	49	—	—	—	—
0.75 ×4	CHHBMN1 B-4160DC	CVVBMN1 B-4160DC	0.38	0.75	155	78	0.46	0.75	155	65	0.32	0.75	155	92	0.39	0.75	155	77
	CHHBMN1 B-4165DC	CVVBMN1 B-4165DC	0.46	0.75	185	78	0.55	0.75	185	65	0.39	0.75	185	92	0.46	0.75	185	77
	CHHBMN1 B-4170DC	CVVBMN1 B-4170DC	0.57	0.75	230	78	0.68	0.75	230	65	0.48	0.75	230	92	0.58	0.75	230	77
	CHHBMN1 B-4175DC	CVVBMN1 B-4175DC	0.69	0.75	280	78	0.75	0.75	255	65	0.59	0.75	280	92	0.70	0.75	280	77
	CHHBMN1 B-4180DB	CVVBMN1 B-4180DB	0.75	0.75	305	78	—	—	—	—	0.69	0.75	330	92	0.75	0.75	300	77
	CHHBMN1 B-4185DB	CVVBMN1 B-4185DB	—	—	—	—	—	—	—	—	0.75	0.75	360	92	—	—	—	—
1.5 ×4	CHHBMN2 B-4170DC	CVVBMN2 B-4170DC	0.57	1.5	230	155	0.68	1.5	230	130	0.48	1.5	230	185	0.58	1.5	230	155
	CHHBMN2 B-4175DC	CVVBMN2 B-4175DC	0.69	1.5	280	155	0.83	1.5	280	130	0.59	1.5	280	185	0.70	1.5	280	155
	CHHBMN2 B-4180DB	CVVBMN2 B-4180DB	0.82	1.5	330	155	0.98	1.5	330	130	0.69	1.5	330	185	0.83	1.5	330	155
	CHHBMN2 B-4185DB	CVVBMN2 B-4185DB	1.0	1.5	415	155	1.2	1.5	415	130	0.87	1.5	415	185	1.0	1.5	415	155
	CHHBMN2 B-4190DA	CVVBMN2 B-4190DA	1.4	1.5	580	155	1.5	1.5	505	130	1.2	1.5	580	185	1.5	1.5	580	155
	CHHBMN2 B-4195DA	CVVBMN2 B-4195DA	1.5	1.5	605	155	—	—	—	—	1.5	1.5	720	185	—	—	—	—
2.2 ×4	CHHBMN3 B-4215DB	CVVBMN3 B-4215DB	2.1	2.2	865	230	2.2	2.2	740	190	2.0	2.2	980	270	2.2	2.2	875	225
	CHHBMN3 B-4225DB	CVVBMN3 B-4225DB	2.2	2.2	890	230	—	—	—	—	2.2	2.2	1050	270	—	—	—	—
3.7 ×4	CHHBMN5 B-4215DB	CVVBMN5 B-4215DB	2.1	3.7	865	385	2.6	3.7	865	320	2.0	3.7	980	455	2.5	3.7	980	380
	CHHBMN5 B-4225DB	CVVBMN5 B-4225DB	2.8	3.7	1150	385	3.4	3.7	1150	320	2.7	3.7	1300	455	3.3	3.7	1300	380
	CHHBMN5 B-4235DB	CVVBMN5 B-4235DB	3.6	3.7	1450	385	3.7	3.7	1250	320	3.4	3.7	1650	455	3.7	3.7	1500	380
	CHHBMN5 B-4245DB	CVVBMN5 B-4245DB	3.7	3.7	1500	385	—	—	—	—	3.7	3.7	1750	455	—	—	—	—
5.5 ×4	CHHBMN8 B-4225DB	CVVBMN8 B-4225DB	2.8	5.5	1150	570	3.4	5.5	1150	475	2.7	5.5	1300	675	3.3	5.5	1300	565
	CHHBMN8 B-4235DB	CVVBMN8 B-4235DB	3.6	5.5	1450	570	4.3	5.5	1450	475	3.4	5.5	1650	675	4.1	5.5	1650	565
	CHHBMN8 B-4245DB	CVVBMN8 B-4245DB	4.6	5.5	1850	570	5.5	5.5	1850	475	4.4	5.5	2100	675	5.3	5.5	2100	565
	CHHBMN8 B-4255DB	CVVBMN8 B-4255DB	5.5	5.5	2200	570	—	—	—	—	5.5	5.5	2650	675	5.5	5.5	2200	565
7.5 ×4	CHHBM10 B-4235DB	CVVBM10 B-4235DB	3.6	7.5	1450	780	4.3	7.5	1450	650	3.4	7.5	1650	920	4.1	7.5	1650	770
	CHHBM10 B-4245DB	CVVBM10 B-4245DB	4.6	7.5	1850	780	5.5	7.5	1850	650	4.4	7.5	2100	920	5.3	7.5	2100	770
	CHHBM10 B-4255DB	CVVBM10 B-4255DB	5.9	7.5	2400	780	7.1	7.5	2400	650	5.6	7.5	2700	920	6.8	7.5	2700	770
	CHHBM10 B-4265DA	CVVBM10 B-4265DA	7.5	7.5	3050	780	7.5	7.5	2550	650	7.5	7.5	3600	920	7.5	7.5	3000	770

（注） 1．ご使用にあたっては表中の入力容量および出力トルク以内でご使用ください。
2．出力回転数は電動機などのスリップを算入していません。3～5％のスリップがあるものとしてお選びください。
3．形式記号については17ページをご参照ください。
4．寸法図につきましては弊社営業所にご参照ください。

選定表 B形バイエル・サイクロ可変減速機（2段形）

減速比 273,319

0.2～7.5kW

減速比	273		319	
標準入力回転数 rpm	1500	1800	1500	1800
出力回転数 rpm	1.1～4.4	1.3～5.3	0.94～3.8	1.1～4.5
周波数 Hz	50	60	50	60

電動機	形式		入力容量kW		出力トルクkgf・m		入力容量kW		出力トルクkgf・m		入力容量kW		出力トルクkgf・m		入力容量kW		出力トルクkgf・m	
kW×P	横形	立形	最低速	最高速	最低速	最高速	最低速	最高速	最低速	最高速	最低速	最高速	最低速	最高速	最低速	最高速	最低速	最高速
0.2 ×4	CHHBMN02B-4115DB	—	0.09	0.2	52	29	0.11	0.2	52	24	0.08	0.2	52	34	0.09	0.2	52	28
	CHHBMN02B-4130DB	—	0.11	0.2	62	29	0.13	0.2	62	24	0.09	0.2	62	34	0.11	0.2	62	28
	CHHBMN02B-4135DB	—	0.14	0.2	78	29	0.17	0.2	78	24	0.12	0.2	78	34	0.14	0.2	78	28
0.4 ×4	CHHBMN05B-4130DC	CVVBMN05B-4130DC	0.11	0.4	62	58	0.13	0.4	62	48	0.09	0.37	62	62	0.11	0.4	62	57
	CHHBMN05B-4135DC	CVVBMN05B-4135DC	0.14	0.4	78	58	0.17	0.4	78	48	0.12	0.4	78	68	0.14	0.4	78	57
	CHHBMN05B-4160DC	CVVBMN05B-4160DC	0.27	0.4	155	58	0.33	0.4	155	48	0.23	0.4	155	68	0.28	0.4	155	57
	CHHBMN05B-4165DC	CVVBMN05B-4165DC	0.33	0.4	185	58	0.39	0.4	185	48	0.28	0.4	185	68	0.34	0.4	185	57
	CHHBMN05B-4170DC	CVVBMN05B-4170DC	0.4	0.4	225	58	0.4	0.4	190	48	0.35	0.4	230	68	0.4	0.4	220	57
	CHHBMN05B-4175DC	CVVBMN05B-4175DC	—	—	—	—	—	—	—	—	0.4	0.4	265	68	—	—	—	—
0.75 ×4	CHHBMN1 B-4160DC	CVVBMN1 B-4160DC	0.27	0.75	155	110	0.33	0.75	155	91	0.23	0.75	155	125	0.28	0.75	155	105
	CHHBMN1 B-4165DC	CVVBMN1 B-4165DC	0.33	0.75	185	110	0.39	0.75	185	91	0.28	0.75	185	125	0.34	0.75	185	105
	CHHBMN1 B-4170DC	CVVBMN1 B-4170DC	0.41	0.75	230	110	0.49	0.75	230	91	0.35	0.75	230	125	0.42	0.75	230	105
	CHHBMN1 B-4175DC	CVVBMN1 B-4175DC	0.50	0.75	280	110	0.59	0.75	280	91	0.42	0.75	280	125	0.51	0.75	280	105
	CHHBMN1 B-4180DB	CVVBMN1 B-4180DB	0.58	0.75	330	110	0.70	0.75	330	91	0.50	0.75	330	125	0.60	0.75	330	105
	CHHBMN1 B-4185DB	CVVBMN1 B-4185DB	0.73	0.75	415	110	0.75	0.75	355	91	0.63	0.75	415	125	0.75	0.75	415	105
	CHHBMN1 B-4190DA	CVVBMN1 B-4190DA	0.75	0.75	425	110	—	—	—	—	0.75	0.75	495	125	—	—	—	—
1.5 ×4	CHHBMN2 B-4170DC	CVVBMN2 B-4170DC	0.41	1.5	230	220	0.49	1.5	230	180	0.35	1.4	230	230	0.42	1.5	230	210
	CHHBMN2 B-4175DC	CVVBMN2 B-4175DC	0.50	1.5	280	220	0.59	1.5	280	180	0.42	1.5	280	255	0.51	1.5	280	210
	CHHBMN2 B-4180DB	CVVBMN2 B-4180DB	0.58	1.5	330	220	0.70	1.5	330	180	0.50	1.5	330	255	0.60	1.5	330	210
	CHHBMN2 B-4185DB	CVVBMN2 B-4185DB	0.73	1.5	415	220	0.88	1.5	415	180	0.63	1.5	415	255	0.75	1.5	415	210
	CHHBMN2 B-4190DA	CVVBMN2 B-4190DA	1.0	1.5	580	220	1.2	1.5	580	180	0.88	1.5	580	255	1.1	1.5	580	210
	CHHBMN2 B-4195DA	CVVBMN2 B-4195DA	1.3	1.5	740	220	1.5	1.5	705	180	1.1	1.5	740	255	1.3	1.5	740	210
	CHHBMN2 B-4215DA	CVVBMN2 B-4215DA	1.5	1.5	850	220	—	—	—	—	1.5	1.5	980	255	1.5	1.5	825	210
2.2 ×4	CHHBMN3 B-4215DB	CVVBMN3 B-4215DB	1.7	2.2	980	320	2.1	2.2	980	265	1.5	2.2	980	375	1.8	2.2	980	310
	CHHBMN3 B-4225DB	CVVBMN3 B-4225DB	2.2	2.2	1250	320	2.2	2.2	1050	265	2.0	2.2	1300	375	2.2	2.2	1200	310
	CHHBMN3 B-4235DA	CVVBMN3 B-4235DA	—	—	—	—	—	—	—	—	2.2	2.2	1450	375	—	—	—	—
3.7 ×4	CHHBMN5 B-4215DB	CVVBMN5 B-4215DB	1.7	3.7	980	535	2.1	3.7	980	450	1.5	3.7	980	630	1.8	3.7	980	525
	CHHBMN5 B-4225DB	CVVBMN5 B-4225DB	2.3	3.7	1300	535	2.8	3.7	1300	450	2.0	3.7	1300	630	2.4	3.7	1300	525
	CHHBMN5 B-4235DB	CVVBMN5 B-4235DB	2.9	3.7	1650	535	3.5	3.7	1650	450	2.5	3.7	1650	630	3.0	3.7	1650	525
	CHHBMN5 B-4245DB	CVVBMN5 B-4245DB	3.7	3.7	2100	535	3.7	3.7	1750	450	3.2	3.7	2100	630	3.7	3.7	2050	525
	CHHBMN5 B-4255DA	CVVBMN5 B-4255DA	—	—	—	—	—	—	—	—	3.7	3.7	2450	630	—	—	—	—
5.5 ×4	CHHBMN8 B-4225DB	CVVBMN8 B-4225DB	2.3	5.5	1300	800	2.8	5.5	1300	665	2.0	5.5	1300	935	2.4	5.5	1300	780
	CHHBMN8 B-4235DB	CVVBMN8 B-4235DB	2.9	5.5	1650	800	3.5	5.5	1650	665	2.5	5.5	1650	935	3.0	5.5	1650	780
	CHHBMN8 B-4245DB	CVVBMN8 B-4245DB	3.7	5.5	2100	800	4.5	5.5	2100	665	3.2	5.5	2100	935	3.8	5.5	2100	780
	CHHBMN8 B-4255DB	CVVBMN8 B-4255DB	4.8	5.5	2700	800	5.5	5.5	2600	665	4.1	5.5	2700	935	4.9	5.5	2700	780
	CHHBMN8 B-4265DA	CVVBMN8 B-4265DA	5.5	5.5	3100	800	—	—	—	—	5.4	5.5	3600	935	5.5	5.5	3050	780
	CHHBMN8 B-4270DA	CVVBMN8 B-4270DA	—	—	—	—	—	—	—	—	5.5	5.5	3650	935	—	—	—	—
7.5 ×4	CHHBM10 B-4235DB	CVVBM10 B-4235DB	2.9	7.5	1650	1100	3.5	7.5	1650	905	2.5	7.5	1650	1250	3.0	7.5	1650	1050
	CHHBM10 B-4245DB	CVVBM10 B-4245DB	3.7	7.5	2100	1100	4.5	7.5	2100	905	3.2	7.5	2100	1250	3.8	7.5	2100	1050
	CHHBM10 B-4255DB	CVVBM10 B-4255DB	4.8	7.5	2700	1100	5.7	7.5	2700	905	4.1	7.5	2700	1250	4.9	7.5	2700	1050
	CHHBM10 B-4265DA	CVVBM10 B-4265DA	6.4	7.5	3600	1100	7.5	7.5	3550	905	5.4	7.5	3600	1250	6.5	7.5	3600	1050
	CHHBM10 B-4270DA	CVVBM10 B-4270DA	—	—	—	—	—	—	—	—	7.5	7.5	4950	1250	7.5	7.5	4150	1050

選定表 B形バイエル・サイクロ可変減速機（2段形）

減速比 377,473

0.2～7.5kW

減速比		377				473			
標準入力回転数	rpm	1500		1800		1500		1800	
出力回転数	rpm	0.80～3.2		1.0～3.8		0.63～2.5		0.76～3.0	
周波数	Hz	50		60		50		60	

電動機	形式		入力容量kW		出力トルクkgf・m		入力容量kW		出力トルクkgf・m		入力容量kW		出力トルクkgf・m		入力容量kW		出力トルクkgf・m	
kW×P	横形	立形	最低速	最高速	最低速	最高速	最低速	最高速	最低速	最高速	最低速	最高速	最低速	最高速	最低速	最高速	最低速	最高速
0.2 ×4	CHHBMN02B-4115DB	—	0.07	0.2	52	40	0.08	0.2	52	33	0.05	0.2	52	50	0.06	0.2	52	42
	CHHBMN02B-4130DB	—	0.08	0.2	62	40	0.10	0.2	62	33	0.06	0.2	62	50	0.08	0.2	62	42
	CHHBMN02B-4135DB	—	0.10	0.2	78	40	0.12	0.2	78	33	0.08	0.2	78	50	0.10	0.2	78	42
0.4 ×4	CHHBMN05B-4130DC	CVVBMN05B-4130DC	0.08	0.31	62	62	0.10	0.37	62	62	0.06	0.25	62	62	0.08	0.30	62	62
	CHHBMN05B-4135DC	CVVBMN05B-4135DC	0.10	0.39	78	78	0.12	0.4	78	67	0.08	0.31	78	78	0.10	0.37	78	78
	CHHBMN05B-4160DC	CVVBMN05B-4160DC	0.20	0.4	155	80	0.24	0.4	155	67	0.16	0.4	155	100	0.19	0.4	155	84
	CHHBMN05B-4165DC	CVVBMN05B-4165DC	0.24	0.4	185	80	0.28	0.4	185	67	0.19	0.4	185	100	0.23	0.4	185	84
	CHHBMN05B-4170DC	CVVBMN05B-4170DC	0.29	0.4	230	80	0.35	0.4	230	67	0.23	0.4	230	100	0.28	0.4	230	84
	CHHBMN05B-4175DC	CVVBMN05B-4175DC	0.36	0.4	280	80	0.4	0.4	260	67	0.29	0.4	280	100	0.34	0.4	280	84
	CHHBMN05B-4190DA	CVVBMN05B-4190DA	0.4	0.4	310	80	—	—	—	—	0.4	0.4	390	100	0.4	0.4	325	84
0.75 ×4	CHHBMN1 B-4160DC	CVVBMN1 B-4160DC	0.20	0.75	155	150	0.24	0.75	155	125	0.16	0.62	155	155	0.19	0.74	155	155
	CHHBMN1 B-4165DC	CVVBMN1 B-4165DC	0.24	0.75	185	150	0.28	0.75	185	125	0.19	0.74	185	185	0.23	0.75	185	155
	CHHBMN1 B-4170DC	CVVBMN1 B-4170DC	0.29	0.75	230	150	0.35	0.75	230	125	0.23	0.75	230	190	0.28	0.75	230	155
	CHHBMN1 B-4175DC	CVVBMN1 B-4175DC	0.36	0.75	280	150	0.43	0.75	280	125	0.29	0.75	280	190	0.34	0.75	280	155
	CHHBMN1 B-4180DB	CVVBMN1 B-4180DB	0.42	0.75	330	150	0.51	0.75	330	125	0.34	0.75	330	190	0.40	0.75	330	155
	CHHBMN1 B-4185DB	CVVBMN1 B-4185DB	0.53	0.75	415	150	0.64	0.75	415	125	0.42	0.75	415	190	0.51	0.75	415	155
	CHHBMN1 B-4190DA	CVVBMN1 B-4190DA	0.74	0.75	580	150	0.75	0.75	490	125	0.59	0.75	580	190	0.71	0.75	580	155
	CHHBMN1 B-4195DA	CVVBMN1 B-4195DA	0.75	0.75	585	150	—	—	—	—	0.75	0.75	735	190	0.75	0.75	610	155
1.5 ×4	CHHBMN2 B-4170DC	CVVBMN2 B-4170DC	0.29	1.1	230	230	0.35	1.4	230	230	0.23	0.91	230	230	0.28	1.1	230	230
	CHHBMN2 B-4175DC	CVVBMN2 B-4175DC	0.36	1.4	280	280	0.43	1.5	280	250	0.29	1.1	280	280	0.34	1.3	280	280
	CHHBMN2 B-4180DB	CVVBMN2 B-4180DB	0.42	1.5	330	300	0.51	1.5	330	250	0.34	1.3	330	330	0.40	1.5	330	315
	CHHBMN2 B-4185DB	CVVBMN2 B-4185DB	0.53	1.5	415	300	0.64	1.5	415	250	0.42	1.5	415	375	0.51	1.5	415	315
	CHHBMN2 B-4190DA	CVVBMN2 B-4190DA	0.74	1.5	580	300	0.89	1.5	580	250	0.59	1.5	580	375	0.71	1.5	580	315
	CHHBMN2 B-4195DA	CVVBMN2 B-4195DA	0.95	1.5	740	300	1.1	1.5	740	250	0.76	1.5	740	375	0.91	1.5	740	315
	CHHBMN2 B-4205DB	CVVBMN2 B-4205DB	—	—	—	—	—	—	—	—	0.88	1.5	865	375	1.1	1.5	865	315
	CHHBMN2 B-4215DA	CVVBMN2 B-4215DA	1.3	1.5	980	300	1.5	1.5	975	250	1.2	1.5	1150	375	1.4	1.5	1150	315
	CHHBMN2 B-4225DA	CVVBMN2 B-4225DA	1.5	1.5	1150	300	—	—	—	—	1.5	1.5	1450	375	1.5	1.5	1200	315
2.2 ×4	CHHBMN3 B-4215DB	CVVBMN3 B-4215DB	1.3	2.2	980	440	1.5	2.2	980	370	1.2	2.2	1150	555	1.4	2.2	1150	460
	CHHBMN3 B-4225DB	CVVBMN3 B-4225DB	1.7	2.2	1300	440	2.0	2.2	1300	370	1.5	2.2	1450	555	1.8	2.2	1450	460
	CHHBMN3 B-4235DA	CVVBMN3 B-4235DA	2.1	2.2	1650	440	2.2	2.2	1450	370	1.9	2.2	1850	555	2.2	2.2	1800	460
	CHHBMN3 B-4245DA	CVVBMN3 B-4245DA	2.2	2.2	1700	440	—	—	—	—	2.2	2.2	2150	555	—	—	—	—
3.7 ×4	CHHBMN5 B-4215DB	CVVBMN5 B-4215DB	1.3	3.7	980	740	1.5	3.7	980	620	1.2	3.7	1150	930	1.4	3.7	1150	775
	CHHBMN5 B-4225DB	CVVBMN5 B-4225DB	1.7	3.7	1300	740	2.0	3.7	1300	620	1.5	3.7	1450	930	1.8	3.7	1450	775
	CHHBMN5 B-4235DB	CVVBMN5 B-4235DB	2.1	3.7	1650	740	2.5	3.7	1650	620	1.9	3.7	1850	930	2.3	3.7	1850	775
	CHHBMN5 B-4245DB	CVVBMN5 B-4245DB	2.7	3.7	2100	740	3.2	3.7	2100	620	2.4	3.7	2400	930	2.9	3.7	2400	775
	CHHBMN5 B-4255DA	CVVBMN5 B-4255DA	3.5	3.7	2700	740	3.7	3.7	2400	620	3.2	3.7	3100	930	3.7	3.7	3000	775
5.5 ×4	CHHBMN8 B-4225DB	CVVBMN8 B-4225DB	1.7	5.5	1300	1100	2.0	5.5	1300	920	1.5	5.5	1450	1400	1.8	5.5	1450	1150
	CHHBMN8 B-4235DB	CVVBMN8 B-4235DB	2.1	5.5	1650	1100	2.5	5.5	1650	920	1.9	5.5	1850	1400	2.3	5.5	1850	1150
	CHHBMN8 B-4245DB	CVVBMN8 B-4245DB	2.7	5.5	2100	1100	3.2	5.5	2100	920	2.4	5.5	2400	1400	2.9	5.5	2400	1150
	CHHBMN8 B-4255DB	CVVBMN8 B-4255DB	3.5	5.5	2700	1100	4.1	5.5	2700	920	3.2	5.5	3100	1400	3.8	5.5	3100	1150
	CHHBMN8 B-4265DA	CVVBMN8 B-4265DA	4.6	5.5	3600	1100	5.5	5.5	3600	920	4.2	5.5	4150	1400	5.1	5.5	4150	1150
	CHHBMN8 B-4270DA	CVVBMN8 B-4270DA	5.5	5.5	4300	1100	—	—	—	—	5.3	5.5	5150	1400	5.5	5.5	4500	1150
	CHHBMN8 B-4275DA	CVVBMN8 B-4275DA	—	—	—	—	—	—	—	—	5.5	5.5	5400	1400	—	—	—	—
7.5 ×4	CHHBM10 B-4235DB	CVVBM10 B-4235DB	2.1	7.5	1650	1500	2.5	7.5	1650	1250	1.9	7.4	1850	1850	2.3	7.5	1850	1550
	CHHBM10 B-4245DB	CVVBM10 B-4245DB	2.7	7.5	2100	1500	3.2	7.5	2100	1250	2.4	7.5	2400	1900	2.9	7.5	2400	1550
	CHHBM10 B-4255DB	CVVBM10 B-4255DB	3.5	7.5	2700	1500	4.1	7.5	2700	1250	3.2	7.5	3100	1900	3.8	7.5	3100	1550
	CHHBM10 B-4265DA	CVVBM10 B-4265DA	4.6	7.5	3600	1500	5.5	7.5	3600	1250	4.2	7.5	4150	1900	5.1	7.5	4150	1550
	CHHBM10 B-4270DA	CVVBM10 B-4270DA	6.6	7.5	5150	1500	7.5	7.5	4900	1250	5.3	7.5	5150	1900	6.3	7.5	5150	1550
	CHHBM10 B-4275DA	CVVBM10 B-4275DA	7.5	7.5	5850	1500	—	—	—	—	6.3	7.5	6200	1900	7.5	7.5	6100	1550

（注） 1．ご使用にあたっては表中の入力容量および出力トルク以内でご使用ください。但し、□は出力トルク以内でご使用ください。
2．出力回転数は電動機などのスリップを算入していません。3～5％のスリップがあるものとしてお選びください。
3．形式記号については17ページをご参照ください。
4．寸法図につきましては弊社営業所にご参照ください。

選定表 B形バイエル・サイクロ可変減速機（2段形）

減速比 559,649

0.2～7.5kW

減速比	559		649	
標準入力回転数 rpm	1500	1800	1500	1800
出力回転数 rpm	0.54～2.1	0.64～2.6	0.46～1.8	0.55～2.2
周波数 Hz	50	60	50	60

電動機	形式		入力容量kW		出力トルクkgf・m		入力容量kW		出力トルクkgf・m		入力容量kW		出力トルクkgf・m		入力容量kW		出力トルクkgf・m	
kW×P	横形	立形	最低速	最高速	最低速	最高速	最低速	最高速	最低速	最高速	最低速	最高速	最低速	最高速	最低速	最高速	最低速	最高速
0.2 ×4	CHHBMN02B-4115DB	—	0.04	0.17	52	52	0.05	0.2	52	50	0.04	0.15	52	52	0.05	0.18	52	52
	CHHBMN02B-4130DB	—	0.05	0.2	62	59	0.06	0.2	62	50	0.05	0.18	62	62	0.06	0.2	62	58
	CHHBMN02B-4135DB	—	0.07	0.2	78	59	0.08	0.2	78	50	0.06	0.2	78	69	0.07	0.2	78	58
0.4 ×4	CHHBMN05B-4130DC	CVVBMN05B-4130DC	0.05	0.21	62	62	0.06	0.25	62	62	0.05	0.18	62	62	0.06	0.22	62	62
	CHHBMN05B-4135DC	CVVBMN05B-4135DC	0.07	0.26	78	78	0.08	0.31	78	78	0.06	0.23	78	78	0.07	0.27	78	78
	CHHBMN05B-4160DC	CVVBMN05B-4160DC	0.13	0.4	155	120	0.16	0.4	155	99	0.12	0.4	155	140	0.14	0.4	155	115
	CHHBMN05B-4165DC	CVVBMN05B-4165DC	0.16	0.4	185	120	0.19	0.4	185	99	0.14	0.4	185	140	0.17	0.4	185	115
	CHHBMN05B-4170DC	CVVBMN05B-4170DC	0.20	0.4	230	120	0.24	0.4	230	99	0.17	0.4	230	140	0.21	0.4	230	115
	CHHBMN05B-4175DC	CVVBMN05B-4175DC	0.24	0.4	280	120	0.29	0.4	280	99	0.21	0.4	280	140	0.25	0.4	280	115
	CHHBMN05B-4190DA	CVVBMN05B-4190DA	0.4	0.4	465	120	0.4	0.4	385	99	0.4	0.4	540	140	0.4	0.4	450	115
0.75 ×4	CHHBMN1 B-4160DC	CVVBMN1 B-4160DC	0.13	0.52	155	155	0.16	0.63	155	155	0.12	0.45	155	155	0.14	0.54	155	155
	CHHBMN1 B-4165DC	CVVBMN1 B-4165DC	0.16	0.62	185	185	0.19	0.75	185	185	0.14	0.54	185	185	0.17	0.64	185	185
	CHHBMN1 B-4170DC	CVVBMN1 B-4170DC	0.20	0.75	230	225	0.24	0.75	230	185	0.17	0.67	230	230	0.21	0.75	230	215
	CHHBMN1 B-4175DC	CVVBMN1 B-4175DC	0.24	0.75	280	225	0.29	0.75	280	185	0.21	0.75	280	260	0.25	0.75	280	215
	CHHBMN1 B-4180DB	CVVBMN1 B-4180DB	0.28	0.75	330	225	0.34	0.75	330	185	0.25	0.75	330	260	0.29	0.75	330	215
	CHHBMN1 B-4185DB	CVVBMN1 B-4185DB	0.36	0.75	415	225	0.43	0.75	415	185	0.31	0.75	415	260	0.37	0.75	415	215
	CHHBMN1 B-4190DA	CVVBMN1 B-4190DA	0.50	0.75	580	225	0.60	0.75	580	185	0.43	0.75	580	260	0.52	0.75	580	215
	CHHBMN1 B-4195DA	CVVBMN1 B-4195DA	0.64	0.75	740	225	0.75	0.75	725	185	0.55	0.75	740	260	0.66	0.75	740	215
	CHHBMN1 B-4205DB	CVVBMN1 B-4205DB	0.75	0.75	865	225	—	—	—	—	0.64	0.75	865	260	0.75	0.75	840	215
	CHHBMN1 B-4215DA	CVVBMN1 B-4215DA	—	—	—	—	—	—	—	—	0.75	0.75	1000	260	—	—	—	—
1.5 ×4	CHHBMN2 B-4170DC	CVVBMN2 B-4170DC	0.20	0.77	230	230	0.24	0.93	230	230	0.17	0.67	230	230	0.21	0.80	230	230
	CHHBMN2 B-4175DC	CVVBMN2 B-4175DC	0.24	0.94	280	280	0.29	1.1	280	280	0.21	0.81	280	280	0.25	0.97	280	280
	CHHBMN2 B-4180DB	CVVBMN2 B-4180DB	0.28	1.1	330	330	0.34	1.3	330	330	0.25	0.96	330	330	0.29	1.1	330	330
	CHHBMN2 B-4185DB	CVVBMN2 B-4185DB	0.36	1.4	415	415	0.43	1.5	415	370	0.31	1.2	415	415	0.37	1.4	415	415
	CHHBMN2 B-4190DA	CVVBMN2 B-4190DA	0.50	1.5	580	445	0.60	1.5	580	370	0.43	1.5	580	520	0.52	1.5	580	430
	CHHBMN2 B-4195DA	CVVBMN2 B-4195DA	0.64	1.5	740	445	0.77	1.5	740	370	0.55	1.5	740	520	0.66	1.5	740	430
	CHHBMN2 B-4205DB	CVVBMN2 B-4205DB	0.75	1.5	865	445	0.90	1.5	865	370	0.64	1.5	865	520	0.77	1.5	865	430
	CHHBMN2 B-4215DA	CVVBMN2 B-4215DA	0.99	1.5	1150	445	1.2	1.5	1150	370	0.86	1.5	1150	520	1.0	1.5	1150	430
	CHHBMN2 B-4225DA	CVVBMN2 B-4225DA	1.3	1.5	1450	445	1.5	1.5	1450	370	1.1	1.5	1450	520	1.3	1.5	1450	430
	CHHBMN2 B-4235DA	CVVBMN2 B-4235DA	1.5	1.5	1750	445	—	—	—	—	1.4	1.5	1850	520	1.5	1.5	1700	430
	CHHBMN2 B-4245DA	CVVBMN2 B-4245DA	—	—	—	—	—	—	—	—	1.5	1.5	2000	520	—	—	—	—
2.2 ×4	CHHBMN3 B-4215DB	CVVBMN3 B-4215DB	0.99	2.2	1150	655	1.2	2.2	1150	545	0.86	2.2	1150	760	1.0	2.2	1150	635
	CHHBMN3 B-4225DB	CVVBMN3 B-4225DB	1.3	2.2	1450	655	1.5	2.2	1450	545	1.1	2.2	1450	760	1.3	2.2	1450	635
	CHHBMN3 B-4235DA	CVVBMN3 B-4235DA	1.6	2.2	1850	655	1.9	2.2	1850	545	1.4	2.2	1850	760	1.7	2.2	1850	635
	CHHBMN3 B-4245DA	CVVBMN3 B-4245DA	2.1	2.2	2400	655	2.2	2.2	2100	545	1.8	2.2	2400	760	2.1	2.2	2400	635
	CHHBMN3 B-4255DA	CVVBMN3 B-4255DA	2.2	2.2	2550	655	—	—	—	—	2.2	2.2	2950	760	2.2	2.2	2450	635
3.7 ×4	CHHBMN5 B-4215DB	CVVBMN5 B-4215DB	0.99	3.7	1150	1100	1.2	3.7	1150	915	0.86	3.3	1150	1150	1.0	3.7	1150	1050
	CHHBMN5 B-4225DB	CVVBMN5 B-4225DB	1.3	3.7	1450	1100	1.5	3.7	1450	915	1.1	3.7	1450	1300	1.3	3.7	1450	1050
	CHHBMN5 B-4235DB	CVVBMN5 B-4235DB	1.6	3.7	1850	1100	1.9	3.7	1850	915	1.4	3.7	1850	1300	1.7	3.7	1850	1050
	CHHBMN5 B-4245DB	CVVBMN5 B-4245DB	2.1	3.7	2400	1100	2.5	3.7	2400	915	1.8	3.7	2400	1300	2.1	3.7	2400	1050
	CHHBMN5 B-4255DA	CVVBMN5 B-4255DA	2.7	3.7	3100	1100	3.2	3.7	3100	915	2.3	3.7	3100	1300	2.8	3.7	3100	1050
5.5 ×4	CHHBMN8 B-4225DB	CVVBMN8 B-4225DB	1.3	4.9	1450	1450	1.5	5.5	1450	1350	1.1	4.2	1450	1450	1.3	5.0	1450	1450
	CHHBMN8 B-4235DB	CVVBMN8 B-4235DB	1.6	5.5	1850	1650	1.9	5.5	1850	1350	1.4	5.4	1850	1850	1.7	5.5	1850	1600
	CHHBMN8 B-4245DB	CVVBMN8 B-4245DB	2.1	5.5	2400	1650	2.5	5.5	2400	1350	1.8	5.5	2400	1900	2.1	5.5	2400	1600
	CHHBMN8 B-4255DB	CVVBMN8 B-4255DB	2.7	5.5	3100	1650	3.2	5.5	3100	1350	2.3	5.5	3100	1900	2.8	5.5	3100	1600
	CHHBMN8 B-4265DA	CVVBMN8 B-4265DA	3.6	5.5	4150	1650	4.3	5.5	4150	1350	3.1	5.5	4150	1900	3.7	5.5	4150	1600
	CHHBMN8 B-4270DA	CVVBMN8 B-4270DA	4.4	5.5	5150	1650	5.3	5.5	5150	1350	3.8	5.5	5150	1900	4.6	5.5	5150	1600
	CHHBMN8 B-4275DA	CVVBMN8 B-4275DA	5.4	5.5	6200	1650	5.5	5.5	5300	1350	4.6	5.5	6200	1900	5.5	5.5	6150	1600
7.5 ×4	CHHBM10 B-4235DB	CVVBM10 B-4235DB	1.6	6.2	1850	1850	1.9	7.5	1850	1850	1.4	5.4	1850	1850	1.7	6.4	1850	1850
	CHHBM10 B-4245DB	CVVBM10 B-4245DB	2.1	7.5	2400	2250	2.5	7.5	2400	1850	1.8	7.0	2400	2400	2.1	7.5	2400	2150
	CHHBM10 B-4255DB	CVVBM10 B-4255DB	2.7	7.5	3100	2250	3.2	7.5	3100	1850	2.3	7.5	3100	2600	2.8	7.5	3100	2150
	CHHBM10 B-4265DA	CVVBM10 B-4265DA	3.6	7.5	4150	2250	4.3	7.5	4150	1850	3.1	7.5	4150	2600	3.7	7.5	4150	2150
	CHHBM10 B-4270DA	CVVBM10 B-4270DA	4.4	7.5	5150	2250	5.3	7.5	5150	1850	3.8	7.5	5150	2600	4.6	7.5	5150	2150
	CHHBM10 B-4275DA	CVVBM10 B-4275DA	5.4	7.5	6200	2250	6.4	7.5	6200	1850	4.6	7.5	6200	2600	5.5	7.5	6200	2150

選定表 B形バイエル・サイクロ可変減速機（2段形）

減速比 731,841

0.2～7.5kW

減速比	731		841	
標準入力回転数 rpm	1500	1800	1500	1800
出力回転数 rpm	0.41～1.6	0.49～2.0	0.36～1.4	0.43～1.7
周波数 Hz	50	60	50	60

電動機	形式		入力容量kW		出力トルクkgf・m		入力容量kW		出力トルクkgf・m		入力容量kW		出力トルクkgf・m		入力容量kW		出力トルクkgf・m	
kW×P	横形	立形	最低速	最高速	最低速	最高速	最低速	最高速	最低速	最高速	最低速	最高速	最低速	最高速	最低速	最高速	最低速	最高速
0.2 ×4	CHHBMN02B-4115DB	—	0.03	0.13	52	52	0.04	0.16	52	52	0.03	0.12	52	52	0.04	0.14	52	52
	CHHBMN02B-4130DB	—	0.04	0.16	62	62	0.05	0.19	62	62	0.04	0.14	62	62	0.04	0.17	62	62
	CHHBMN02B-4135DB	—	0.05	0.2	78	78	0.06	0.2	78	65	0.04	0.17	78	78	0.05	0.2	78	75
0.4 ×4	CHHBMN05B-4130DC	CVVBMN05B-4130DC	0.04	0.16	62	62	0.05	0.19	62	62	0.04	0.14	62	62	0.04	0.17	62	62
	CHHBMN05B-4135DC	CVVBMN05B-4135DC	0.05	0.20	78	78	0.06	0.24	78	78	0.04	0.17	78	78	0.05	0.21	78	78
	CHHBMN05B-4160DC	CVVBMN05B-4160DC	0.4	0.4	155	155	0.12	0.4	155	130	0.09	0.35	155	155	0.11	0.4	155	150
	CHHBMN05B-4165DC	CVVBMN05B-4165DC	0.12	0.4	185	155	0.15	0.4	185	130	0.11	0.4	185	180	0.13	0.4	185	150
	CHHBMN05B-4170DC	CVVBMN05B-4170DC	0.15	0.4	230	155	0.18	0.4	230	130	0.13	0.4	230	180	0.16	0.4	230	150
	CHHBMN05B-4175DC	CVVBMN05B-4175DC	0.18	0.4	280	155	0.22	0.4	280	130	0.16	0.4	280	180	0.19	0.4	280	150
	CHHBMN05B-4190DA	CVVBMN05B-4190DA	0.38	0.4	580	155	0.4	0.4	505	130	0.33	0.4	580	180	0.40	0.4	580	150
	CHHBMN05B-4195DA	CVVBMN05B-4195DA	0.4	0.4	605	155	—	—	—	—	0.4	0.4	695	180	0.4	0.4	580	150
0.75 ×4	CHHBMN1 B-4160DC	CVVBMN1 B-4160DC	0.10	0.40	155	155	0.12	0.48	155	155	0.09	0.35	155	155	0.11	0.42	155	155
	CHHBMN1 B-4165DC	CVVBMN1 B-4165DC	0.12	0.48	185	185	0.15	0.57	185	185	0.11	0.41	185	185	0.13	0.50	185	185
	CHHBMN1 B-4170DC	CVVBMN1 B-4170DC	0.15	0.59	230	230	0.18	0.71	230	230	0.13	0.51	230	230	0.16	0.62	230	230
	CHHBMN1 B-4175DC	CVVBMN1 B-4175DC	0.18	0.72	280	280	0.22	0.75	280	245	0.16	0.63	280	280	0.19	0.75	280	280
	CHHBMN1 B-4180DB	CVVBMN1 B-4180DB	0.22	0.75	330	290	0.26	0.75	330	245	0.19	0.74	330	330	0.23	0.75	330	280
	CHHBMN1 B-4185DB	CVVBMN1 B-4185DB	0.27	0.75	415	290	0.33	0.75	415	245	0.24	0.75	415	335	0.29	0.75	415	280
	CHHBMN1 B-4190DA	CVVBMN1 B-4190DA	0.38	0.75	580	290	0.46	0.75	580	245	0.33	0.75	580	335	0.40	0.75	580	280
	CHHBMN1 B-4195DA	CVVBMN1 B-4195DA	0.49	0.75	740	290	0.59	0.75	740	245	0.42	0.75	740	335	0.51	0.75	740	280
	CHHBMN1 B-4205DB	CVVBMN1 B-4205DB	0.57	0.75	865	290	0.69	0.75	865	245	—	—	—	—	—	—	—	—
	CHHBMN1 B-4215DA	CVVBMN1 B-4215DA	0.75	0.75	1150	290	0.75	0.75	945	245	0.56	0.75	980	335	0.67	0.75	980	280
	CHHBMN1 B-4225DA	CVVBMN1 B-4225DA	—	—	—	—	—	—	—	—	0.75	0.75	1300	335	0.75	0.75	1100	280
1.5 ×4	CHHBMN2 B-4170DC	CVVBMN2 B-4170DC	0.15	0.59	230	230	0.18	0.71	230	230	0.13	0.51	230	230	0.16	0.62	230	230
	CHHBMN2 B-4175DC	CVVBMN2 B-4175DC	0.18	0.72	280	280	0.22	0.86	280	280	0.16	0.63	280	280	0.19	0.75	280	280
	CHHBMN2 B-4180DB	CVVBMN2 B-4180DB	0.22	0.85	330	330	0.26	1.0	330	330	0.19	0.74	330	330	0.23	0.89	330	330
	CHHBMN2 B-4185DB	CVVBMN2 B-4185DB	0.27	1.1	415	415	0.33	1.3	415	415	0.24	0.93	415	415	0.29	1.1	415	415
	CHHBMN2 B-4190DA	CVVBMN2 B-4190DA	0.38	1.5	580	580	0.46	1.5	580	485	0.33	1.3	580	580	0.40	1.5	580	560
	CHHBMN2 B-4195DA	CVVBMN2 B-4195DA	0.49	1.5	740	585	0.59	1.5	740	485	0.42	1.5	740	670	0.51	1.5	740	560
	CHHBMN2 B-4205DB	CVVBMN2 B-4205DB	0.57	1.5	865	585	0.69	1.5	865	485	—	—	—	—	—	—	—	—
	CHHBMN2 B-4215DA	CVVBMN2 B-4215DA	0.76	1.5	1150	585	0.91	1.5	1150	485	0.56	1.5	980	670	0.67	1.5	980	560
	CHHBMN2 B-4225DA	CVVBMN2 B-4225DA	0.96	1.5	1450	585	1.1	1.5	1450	485	0.75	1.5	1300	670	0.90	1.5	1300	560
	CHHBMN2 B-4235DA	CVVBMN2 B-4235DA	1.2	1.5	1850	585	1.5	1.5	1850	485	0.95	1.5	1650	670	1.1	1.5	1650	560
	CHHBMN2 B-4245DA	CVVBMN2 B-4245DA	1.5	1.5	2250	585	—	—	—	—	1.2	1.5	2100	670	1.4	1.5	2100	560
2.2 ×4	CHHBMN3 B-4215DB	CVVBMN3 B-4215DB	0.76	2.2	1150	855	0.91	2.2	1150	715	0.56	2.2	980	980	0.67	2.2	980	820
	CHHBMN3 B-4225DB	CVVBMN3 B-4225DB	0.96	2.2	1450	855	1.1	2.2	1450	715	0.75	2.2	1300	985	0.90	2.2	1300	820
	CHHBMN3 B-4235DA	CVVBMN3 B-4235DA	1.2	2.2	1850	855	1.5	2.2	1850	715	0.95	2.2	1650	985	1.1	2.2	1650	820
	CHHBMN3 B-4245DA	CVVBMN3 B-4245DA	1.6	2.2	2400	855	1.9	2.2	2400	715	1.2	2.2	2100	985	1.4	2.2	2100	820
	CHHBMN3 B-4255DA	CVVBMN3 B-4255DA	2.0	2.2	3100	855	2.2	2.2	2800	715	1.5	2.2	2700	985	1.9	2.2	2700	820
3.7 ×4	CHHBMN5 B-4215DB	CVVBMN5 B-4215DB	0.76	3.0	1150	1150	0.91	3.5	1150	1150	0.56	2.2	980	980	0.67	2.6	980	980
	CHHBMN5 B-4225DB	CVVBMN5 B-4225DB	0.96	3.7	1450	1450	1.1	3.7	1450	1200	0.75	2.9	1300	1300	0.90	3.5	1300	1300
	CHHBMN5 B-4235DB	CVVBMN5 B-4235DB	1.2	3.7	1850	1450	1.5	3.7	1850	1200	0.95	3.7	1650	1650	1.1	3.7	1650	1400
	CHHBMN5 B-4245DB	CVVBMN5 B-4245DB	1.6	3.7	2400	1450	1.9	3.7	2400	1200	1.2	3.7	2100	1650	1.4	3.7	2100	1400
	CHHBMN5 B-4255DA	CVVBMN5 B-4255DA	2.0	3.7	3100	1450	2.5	3.7	3100	1200	1.5	3.7	2700	1650	1.9	3.7	2700	1400
5.5 ×4	CHHBMN8 B-4225DB	CVVBMN8 B-4225DB	0.96	3.7	1450	1450	1.1	4.5	1450	1450	0.75	2.9	1300	1300	0.90	3.5	1300	1300
	CHHBMN8 B-4235DB	CVVBMN8 B-4235DB	1.2	4.8	1850	1850	1.5	5.5	1850	1800	0.95	3.7	1650	1650	1.1	4.4	1650	1650
	CHHBMN8 B-4245DB	CVVBMN8 B-4245DB	1.6	5.5	2400	2150	1.9	5.5	2400	1800	1.2	4.7	2100	2100	1.4	5.5	2100	2050
	CHHBMN8 B-4255DB	CVVBMN8 B-4255DB	2.0	5.5	3100	2150	2.5	5.5	3100	1800	1.5	5.5	2700	2450	1.9	5.5	2700	2050
	CHHBMN8 B-4265DA	CVVBMN8 B-4265DA	2.7	5.5	4150	2150	3.3	5.5	4150	1800	2.1	5.5	3600	2450	2.5	5.5	3600	2050
	CHHBMN8 B-4270DA	CVVBMN8 B-4270DA	3.4	5.5	5150	2150	4.1	5.5	5150	1800	3.0	5.5	5150	2450	3.5	5.5	5150	2050
	CHHBMN8 B-4275DA	CVVBMN8 B-4275DA	4.1	5.5	6200	2150	4.9	5.5	6200	1800	3.6	5.5	6200	2450	4.3	5.5	6200	2050
7.5 ×4	CHHBM10 B-4235DB	CVVBM10 B-4235DB	1.2	4.8	1850	1850	1.5	5.7	1850	1850	0.95	3.7	1650	1650	1.1	4.4	1650	1650
	CHHBM10 B-4245DB	CVVBM10 B-4245DB	1.6	6.2	2400	2400	1.9	7.4	2400	2400	1.2	4.7	2100	2100	1.4	5.6	2100	2100
	CHHBM10 B-4255DB	CVVBM10 B-4255DB	2.0	7.5	3100	2900	2.5	7.5	3100	2450	1.5	6.0	2700	2700	1.9	7.2	2700	2700
	CHHBM10 B-4265DA	CVVBM10 B-4265DA	2.7	7.5	4150	2900	3.3	7.5	4150	2450	2.1	7.5	3600	3350	2.5	7.5	3600	2800
	CHHBM10 B-4270DA	CVVBM10 B-4270DA	3.4	7.5	5150	2900	4.1	7.5	5150	2450	3.0	7.5	5150	3350	3.5	7.5	5150	2800
	CHHBM10 B-4275DA	CVVBM10 B-4275DA	4.1	7.5	6200	2900	4.9	7.5	6200	2450	3.6	7.5	6200	3350	4.3	7.5	6200	2800

（注） 1．ご使用にあたっては表中の入力容量および出力トルク以内でご使用ください。但し、□は出力トルク以内でご使用ください。
2．出力回転数は電動機などのスリップを算入していません。3～5％のスリップがあるものとしてお選びください。
3．形式記号については17ページをご参照ください。

選定表 B形バイエル・サイクロ可変減速機（2段形）

減速比 1003

0.2～7.5kW

減速比	1003	
標準入力回転数 rpm	1500	1800
出力回転数 rpm	0.30～1.2	0.36～1.4
周波数 Hz	50	60

電動機	形式		入力容量kW		出力トルクkgf・m		入力容量kW		出力トルクkgf・m	
kW×P	横形	立形	最低速	最高速	最低速	最高速	最低速	最高速	最低速	最高速
0.2 ×4	CHHBMN02B-4115DB	—	0.03	0.10	52	52	0.03	0.12	52	52
	CHHBMN02B-4130DB	—	0.03	0.12	62	62	0.04	0.14	62	62
	CHHBMN02B-4135DB	—	0.04	0.15	78	78	0.05	0.18	78	78
0.4 ×4	CHHBMN05B-4130DC	CVVBMN05B-4130DC	0.03	0.12	62	62	0.04	0.14	62	62
	CHHBMN05B-4135DC	CVVBMN05B-4135DC	0.04	0.15	78	78	0.05	0.18	78	78
	CHHBMN05B-4160DC	CVVBMN05B-4160DC	0.07	0.29	155	155	0.09	0.35	155	155
	CHHBMN05B-4165DC	CVVBMN05B-4165DC	0.09	0.35	185	185	0.11	0.4	185	180
	CHHBMN05B-4170DC	CVVBMN05B-4170DC	0.11	0.4	230	215	0.13	0.4	230	180
	CHHBMN05B-4175DC	CVVBMN05B-4175DC	0.13	0.4	280	215	0.16	0.4	280	180
	CHHBMN05B-4190DA	CVVBMN05B-4190DA	0.28	0.4	580	215	0.33	0.4	580	180
	CHHBMN05B-4195DA	CVVBMN05B-4195DA	0.36	0.4	740	215	0.4	0.4	695	180
0.75 ×4	CHHBMN1 B-4160DC	CVVBMN1 B-4160DC	0.07	0.29	155	155	0.09	0.35	155	155
	CHHBMN1 B-4165DC	CVVBMN1 B-4165DC	0.09	0.35	185	185	0.11	0.42	185	185
	CHHBMN1 B-4170DC	CVVBMN1 B-4170DC	0.11	0.43	230	230	0.13	0.52	230	230
	CHHBMN1 B-4175DC	CVVBMN1 B-4175DC	0.13	0.52	280	280	0.16	0.63	280	280
	CHHBMN1 B-4180DB	CVVBMN1 B-4180DB	0.16	0.62	330	330	0.19	0.74	330	330
	CHHBMN1 B-4185DB	CVVBMN1 B-4185DB	0.20	0.75	415	400	0.24	0.75	415	335
	CHHBMN1 B-4190DA	CVVBMN1 B-4190DA	0.28	0.75	580	400	0.33	0.75	580	335
	CHHBMN1 B-4195DA	CVVBMN1 B-4195DA	0.36	0.75	740	400	0.43	0.75	740	335
	CHHBMN1 B-4205DB	CVVBMN1 B-4205DB	0.42	0.75	865	400	0.50	0.75	865	335
	CHHBMN1 B-4215DA	CVVBMN1 B-4215DA	0.55	0.75	1150	400	0.66	0.75	1150	335
	CHHBMN1 B-4225DA	CVVBMN1 B-4225DA	0.70	0.75	1450	400	0.75	0.75	1300	335
1.5 ×4	CHHBMN2 B-4170DC	CVVBMN2 B-4170DC	0.11	0.43	230	230	0.13	0.52	230	230
	CHHBMN2 B-4175DC	CVVBMN2 B-4175DC	0.13	0.52	280	280	0.16	0.63	280	280
	CHHBMN2 B-4180DB	CVVBMN2 B-4180DB	0.16	0.62	330	330	0.19	0.74	330	330
	CHHBMN2 B-4185DB	CVVBMN2 B-4185DB	0.20	0.78	415	415	0.24	0.93	415	415
	CHHBMN2 B-4190DA	CVVBMN2 B-4190DA	0.28	1.1	580	580	0.33	1.3	580	580
	CHHBMN2 B-4195DA	CVVBMN2 B-4195DA	0.36	1.4	740	740	0.43	1.5	740	665
	CHHBMN2 B-4205DB	CVVBMN2 B-4205DB	0.42	1.5	865	800	0.50	1.5	865	665
	CHHBMN2 B-4215DA	CVVBMN2 B-4215DA	0.55	1.5	1150	800	0.66	1.5	1150	665
	CHHBMN2 B-4225DA	CVVBMN2 B-4225DA	0.70	1.5	1450	800	0.84	1.5	1450	665
	CHHBMN2 B-4235DA	CVVBMN2 B-4235DA	0.89	1.5	1850	800	1.1	1.5	1850	665
	CHHBMN2 B-4245DA	CVVBMN2 B-4245DA	1.2	1.5	2400	800	1.4	1.5	2400	665
2.2 ×4	CHHBMN3 B-4215DB	CVVBMN3 B-4215DB	0.55	2.2	1150	1150	0.66	2.2	1150	980
	CHHBMN3 B-4225DB	CVVBMN3 B-4225DB	0.70	2.2	1450	1150	0.84	2.2	1450	980
	CHHBMN3 B-4235DA	CVVBMN3 B-4235DA	0.89	2.2	1850	1150	1.1	2.2	1850	980
	CHHBMN3 B-4245DA	CVVBMN3 B-4245DA	1.2	2.2	2400	1150	1.4	2.2	2400	980
	CHHBMN3 B-4255DA	CVVBMN3 B-4255DA	1.5	2.2	3100	1150	1.8	2.2	3100	980
3.7 ×4	CHHBMN5 B-4215DB	CVVBMN5 B-4215DB	0.55	2.2	1150	1150	0.66	2.6	1150	1150
	CHHBMN5 B-4225DB	CVVBMN5 B-4225DB	0.70	2.7	1450	1450	0.84	3.3	1450	1450
	CHHBMN5 B-4235DB	CVVBMN5 B-4235DB	0.89	3.5	1850	1850	1.1	3.7	1850	1650
	CHHBMN5 B-4245DB	CVVBMN5 B-4245DB	1.2	3.7	2400	1950	1.4	3.7	2400	1650
	CHHBMN5 B-4255DA	CVVBMN5 B-4255DA	1.5	3.7	3100	1950	1.8	3.7	3100	1650
5.5 ×4	CHHBMN8 B-4225DB	CVVBMN8 B-4225DB	0.70	2.7	1450	1450	0.84	3.3	1450	1450
	CHHBMN8 B-4235DB	CVVBMN8 B-4235DB	0.89	3.5	1850	1850	1.1	4.2	1850	1850
	CHHBMN8 B-4245DB	CVVBMN8 B-4245DB	1.2	4.5	2400	2400	1.4	5.4	2400	2400
	CHHBMN8 B-4255DB	CVVBMN8 B-4255DB	1.5	5.5	3100	2950	1.8	5.5	3100	2450
	CHHBMN8 B-4265DA	CVVBMN8 B-4265DA	2.0	5.5	4150	2950	2.4	5.5	4150	2450
	CHHBMN8 B-4270DA	CVVBMN8 B-4270DA	2.5	5.5	5150	2950	3.0	5.5	5150	2450
	CHHBMN8 B-4275DA	CVVBMN8 B-4275DA	3.0	5.5	6200	2950	3.6	5.5	6200	2450
7.5 ×4	CHHBM10 B-4235DB	CVVBM10 B-4235DB	0.89	3.5	1850	1850	1.1	4.2	1850	1850
	CHHBM10 B-4245DB	CVVBM10 B-4245DB	1.2	4.5	2400	2400	1.4	5.4	2400	2400
	CHHBM10 B-4255DB	CVVBM10 B-4255DB	1.5	5.8	3100	3100	1.8	7.0	3100	3100
	CHHBM10 B-4265DA	CVVBM10 B-4265DA	2.0	7.5	4150	4000	2.4	7.5	4150	3350
	CHHBM10 B-4270DA	CVVBM10 B-4270DA	2.5	7.5	5150	4000	3.0	7.5	5150	3350
	CHHBM10 B-4275DA	CVVBM10 B-4275DA	3.0	7.5	6200	4000	3.6	7.5	6200	3350

（注） 1．ご使用にあたっては表中の入力容量および出力トルク以内でご使用ください。但し、[　　] は出力トルク以内でご使用ください。
2．出力回転数は電動機などのスリップを算入していません。3～5％のスリップがあるものとしてお選びください。
3．形式記号については17ページをご参照ください。
4．寸法図につきましては弊社営業所にご参照ください。

B形寸法図

目次

共通仕様

1．電動機……全閉外扇カゴ形三相誘導電動機、屋内形、連続定格、電源は200V 50/60Hz 220V 60Hzを標準としています。

絶縁の種類は下記を標準としております。

極数	出力（kW）	絶縁の種類
4	0.2, 0.4	E　種
	0.75～7.5	B　種
6	11，15	B　種
	22	F　種
8	37 ～110	F　種

人-△起動方式を必要とする場合は、ご注文時にご指示ください。
特性はJIS C 4210によっています。
寸法図中、DM, J, L寸法は多少現物と異なる場合があります。

2．入・出力軸寸法公差……JIS B 0401-1976 “h6”です。

3．キーはJIS B 1301-1976平行キーによっています。

4．フランジ部嵌合寸法公差は JIS B 0401-1976によっています。

5．標準塗装色……マンセル 10B5/3

6．本寸法図は予告なしで変更する場合があります。

〔図１〕

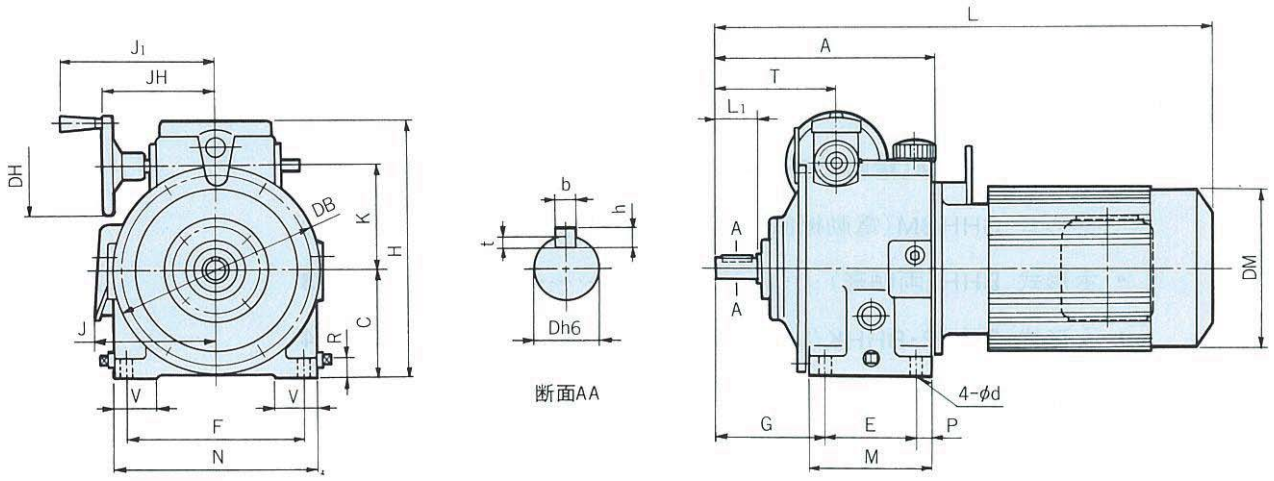

〔図２〕

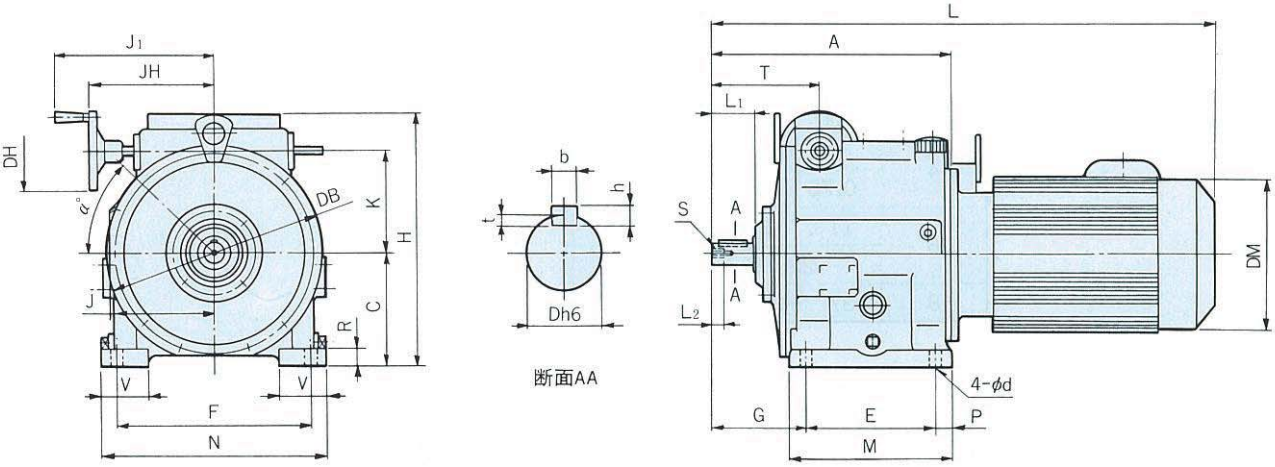

(mm)

項	図番	形　式	A	C	D	DB	DH	DM	E	F	G	H	J	J_1	JH	K	L	L_1	L_2	M	N	P	R	S	T	V	d	b	h	t	α	重量(kg)
1	1	BHHM-N02B	204	100	19	194	94	124	85	165	102	240	85	145	105	98	380	40	—	113	190	14	18	—	112	40	11	6	6	3.5	0	23
2	1	BHHM-N05B	204	100	19	194	94	124	85	165	102	240	85	145	105	98	400	40	—	113	190	14	18	—	112	40	11	6	6	3.5	0	24
3	2	BHHM-N1B	277	130	25	250	94	148	150	225	110	294	114	185	145	120	509	50	15	190	260	20	20	M8	125	55	14	8	7	4	45	45
4	2	BHHM-N2B	277	130	25	250	94	160	150	225	110	294	118	185	145	120	562	50	15	190	260	20	20	M8	125	55	14	8	7	4	45	49
5	2	BHHM-N3B	323	160	32	318	135	173	180	260	135	354	126	257	192	140	698	60	20	230	300	25	25	M8	153	60	14	10	8	5	0	86

〔図１〕

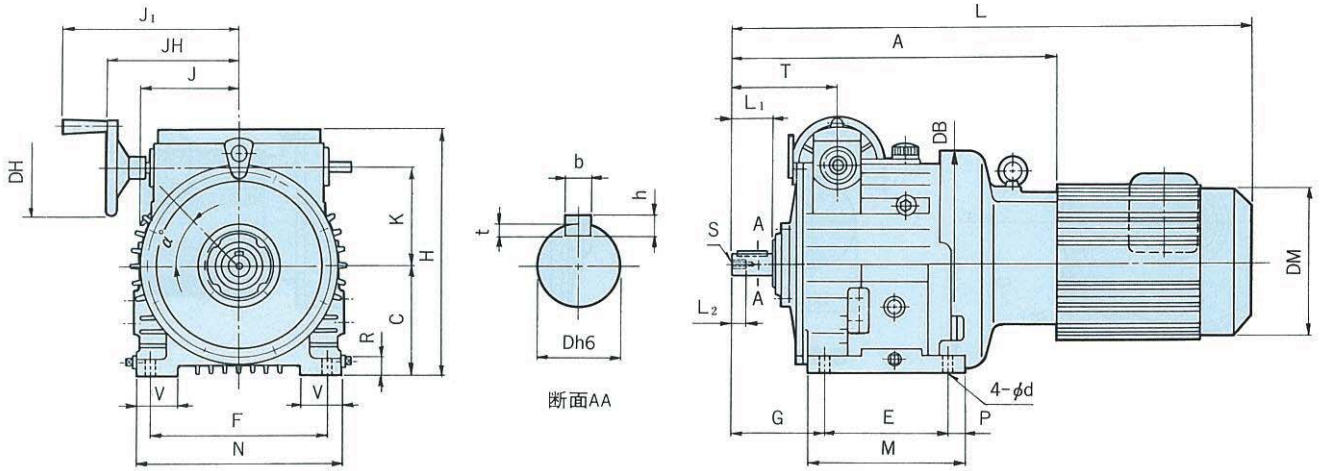

〔図２〕

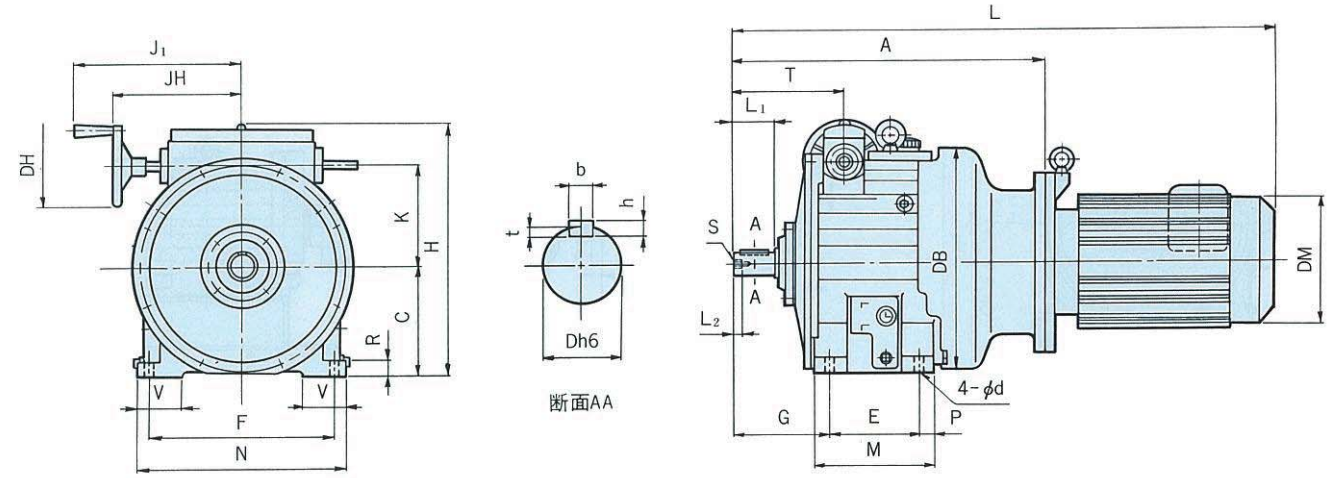

(mm)

項	図番	形　式	A	C	D	DB	DH	DM	E	F	G	H	J	J_1	JH	K	L	L_1	L_2	M	N	P	R	S	T	V	d	b	h	t	α	重量 (kg)
1	1	BHHM-N5B	473	160	32	322	135	212	180	260	135	354	144	257	192	140	756	60	20	230	300	25	25	M8	153	60	14	10	8	5	45	102
2	2	BHHM-N8B	520	180	40	386	135	212	150	310	160	419	144	280	215	170	902	70	16	200	350	25	25	M8	185	75	14	12	8	5	0	160

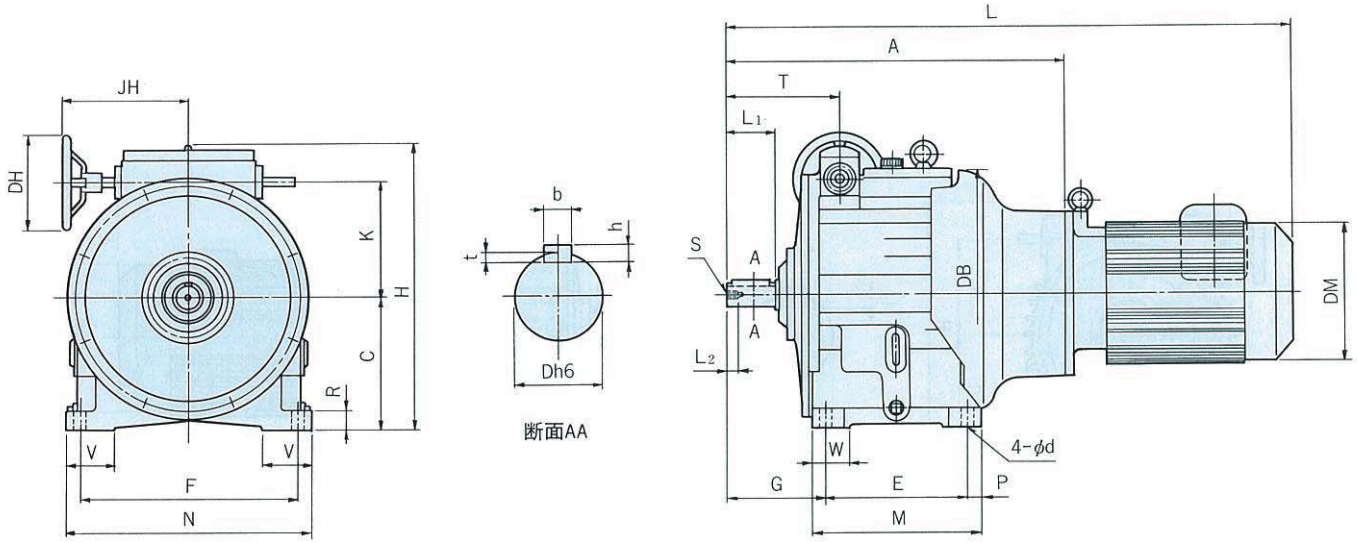

(mm)

項	形　式	A	C	D	DB	DH	DM	E	F	G	H	JH	K	L	L1	L2	M	N	P	R	S	T	V	W	d	b	h	t	重量(kg)
1	BHHM-10B	620	240	45	457	176	251	260	400	180	522	232	212	1035	90	20	310	450	25	35	M10	208	90	70	22	14	9	5.5	241
2	BHHM-15B	655	270	50	560	176	324	180	500	199	599	205	265	1200	100	30	230	550	25	40	M12	209	95	50	22	14	9	5.5	365

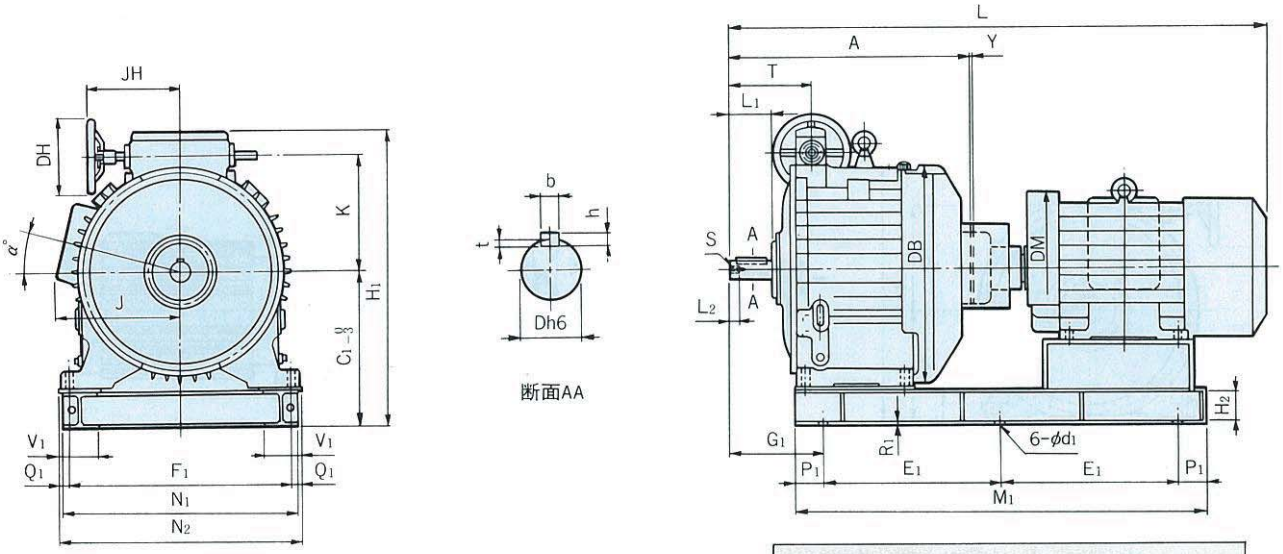

（注）共通台板の据付面は加工しておりません，加工の必要がある場合は座板を付けますのでC1，R1寸法が変更となります。

(mm)

項	形　式	A	C1	H2	D	DB	DH	DM	E1	F1	Q1	G1	H1	J	JH	K	L	L1	L2	M1	α°	N1	N2	V1	P1	R1	S	T	d1	b	h	t	Y	重量(kg)
1	BHHM-20B-BP	684	440	84	55	640	222	375	500	630	20	267	836	305	261	325	1341	120	30	1160	15	670	690	100	80	8	M12	232	22	16	10	6	5	635
2	BHHM-30B-BP	684	440	84	55	640	222	375	500	630	20	267	836	305	261	325	1379	120	30	1160	15	670	690	100	80	8	M12	232	22	16	10	6	5	670

〔図１〕

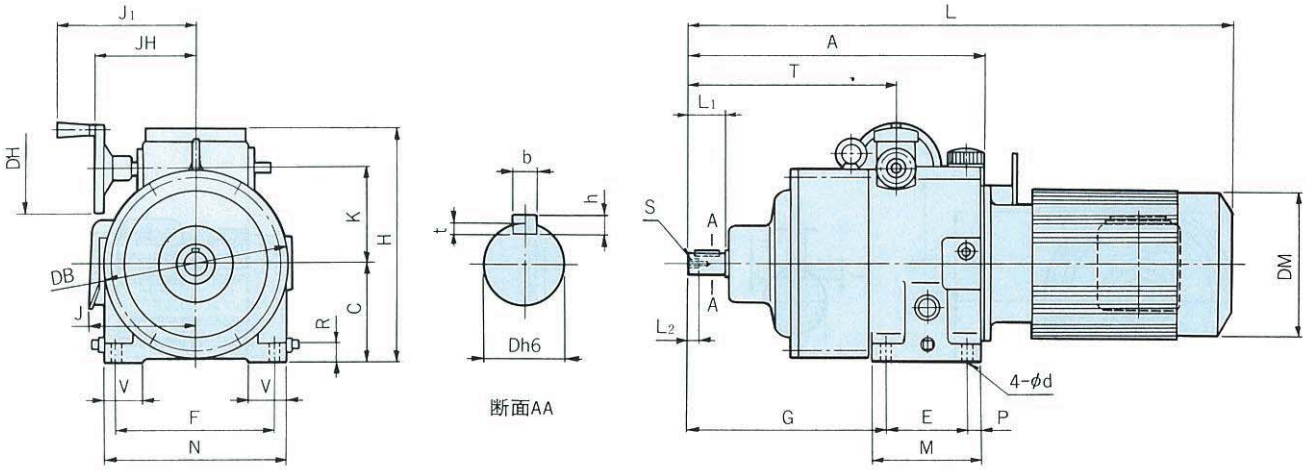

〔図２〕

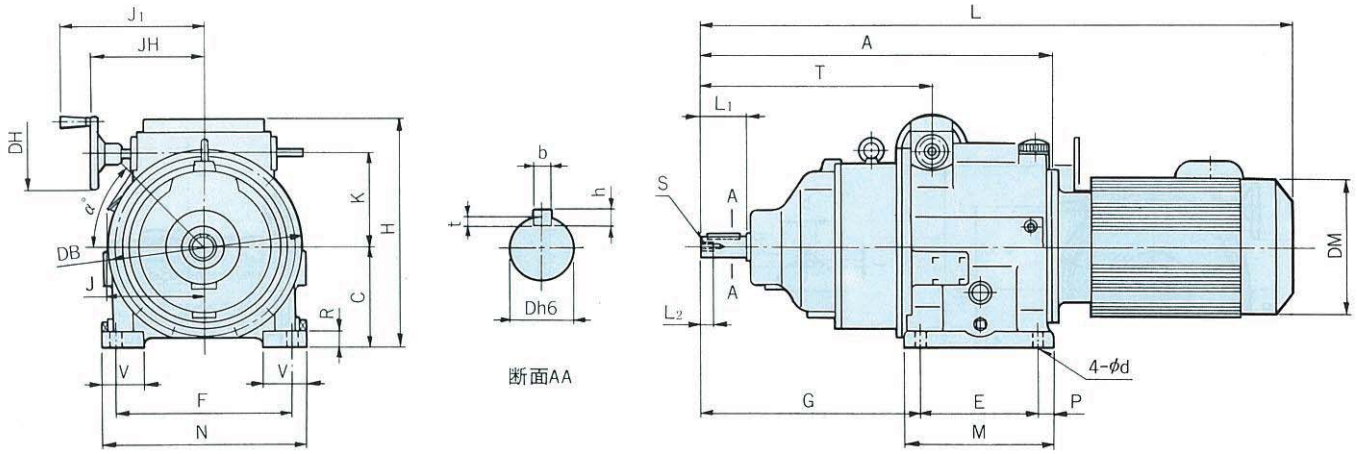

（注）５項のみバイエルケースに
フィンが付きます。

(mm)

項	図番	形　式	A	C	D	DB	DH	DM	E	F	G	H	J	J1	JH	K	L	L1	L2	M	N	P	R	S	T	V	d	b	h	t	α	重量 (kg)
1	1	GHHBMN02B-G10	309	100	22	194	94	124	85	165	207	240	85	145	105	98	485	40	12	113	190	14	18	M6	217	40	11	6	6	3.5	0	28
2	1	GHHBMN05B-G10	309	100	22	194	94	124	85	165	207	240	85	145	105	98	505	40	12	113	190	14	18	M6	217	40	11	6	6	3.5	0	29
3	2	GHHBMN 1 B-G20	446	130	28	250	94	148	150	225	279	294	114	185	145	120	678	58	16	190	260	20	20	M8	294	55	14	8	7	4	0	57
4	2	GHHBMN 2 B-G20	446	130	28	250	94	160	150	225	279	294	118	185	145	120	731	58	16	190	260	20	20	M8	294	55	14	8	7	4	45	61
5	2	GHHBMN 3 B-G30	481	160	35	318	135	173	180	260	293	354	126	257	192	140	857	70	20	230	300	25	25	M8	311	60	14	10	8	5	0	115

〔図１〕

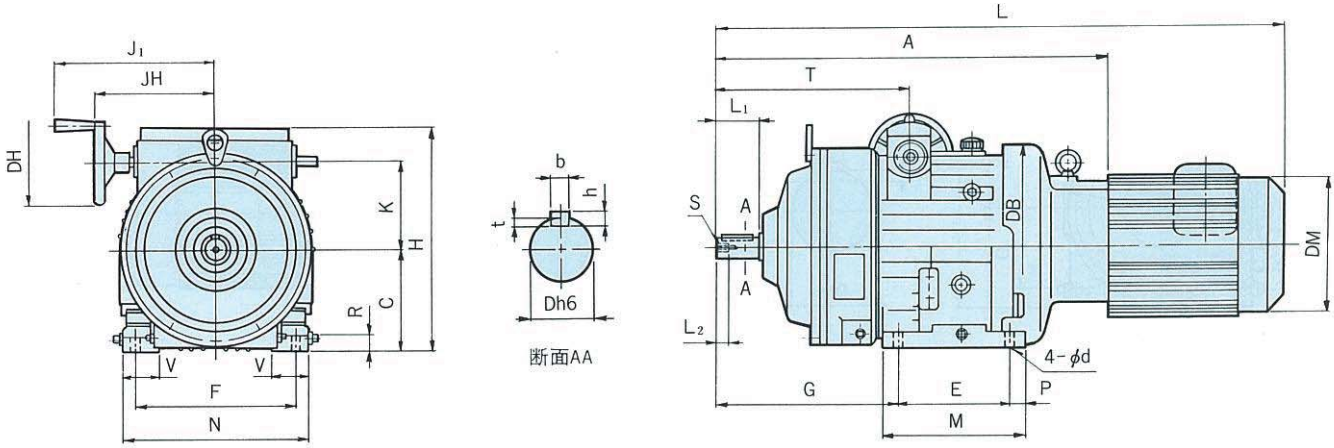

〔図２〕

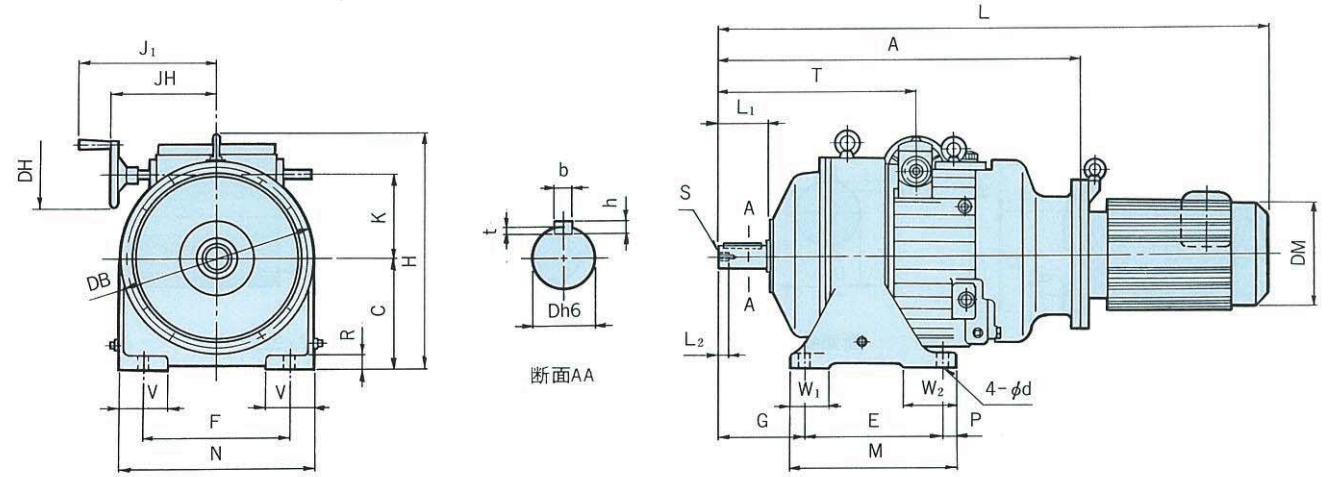

(mm)

項	図番	形　式	A	C	D	DB	DH	DM	E	F	G	H	J	J_1	JH	K	L	L_1	L_2	M	N	P	R	S	T	V	W_1	W_2	d	b	h	t	α	重量(kg)
1	1	GHHBMN5B-G30	631	160	35	322	135	212	180	260	293	354	144	257	192	140	914	70	20	230	300	25	25	M8	311	60	–	–	14	10	8	5	45	131
2	2	GHHBMN8B-G40	737	225	50	395	135	212	280	300	176	476	144	280	215	170	1119	100	20	340	400	30	27	M10	402	100	80	110	22	14	9	5.5	0	233

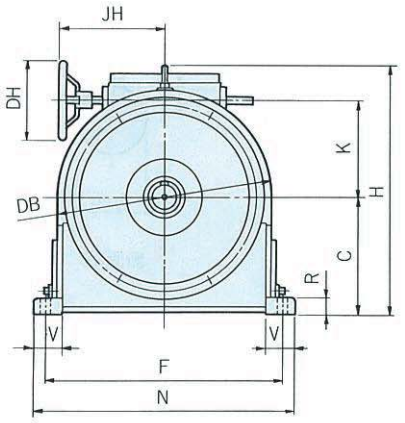

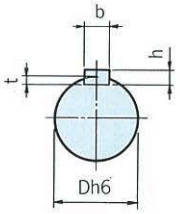

断面AA

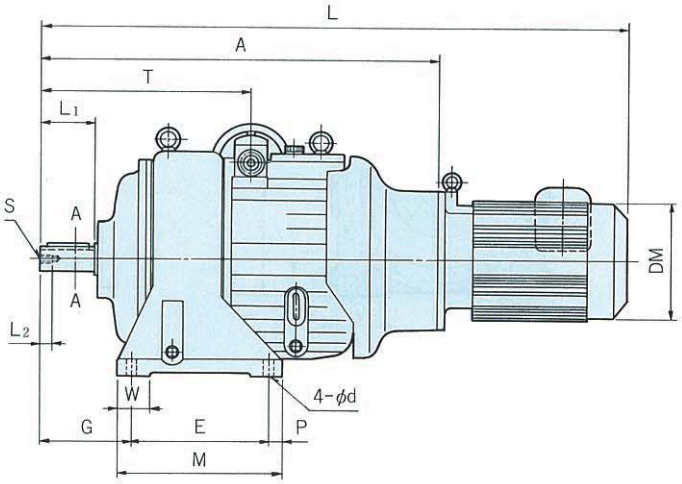

(mm)

項	形　式	A	C	D	DB	DH	DM	E	F	G	H	JH	K	L	L_1	L_2	M	N	P	R	S	T	V	W	d	b	h	t	重量(kg)
1	GHHBM10B-G50	870	250	55	470	176	251	300	520	200	539	232	212	1285	120	26	360	570	30	35	M12	458	62	70	22	16	10	6	336
2	GHHBM15B-G60	936	320	65	560	176	394	350	620	210	658	205	265	1481	150	20	430	700	40	50	M12	490	90	90	28	18	11	7	515

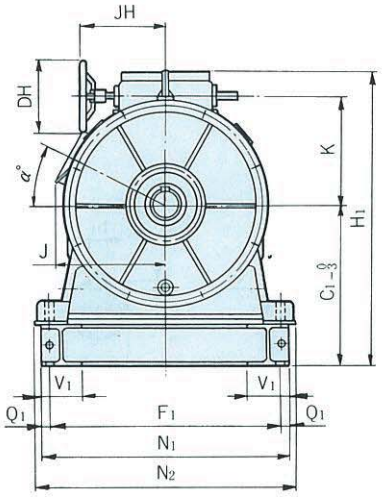

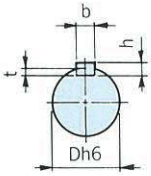

断面AA

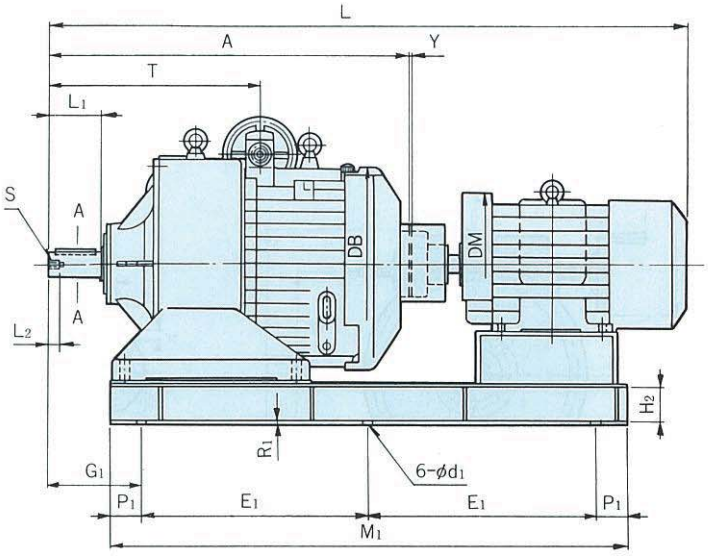

（注）共通台板の据付面は加工しておりません，加工の必要がある場合は座板を付けますのでC1，R1寸法が変更となります。

(mm)

項	形　式	A	C_1	H_2	D	DB	DH	DM	E_1	F_1	Q_1	G_1	H_1	JH	K	L	L_1	L_2	M_1	J	α°	N_1	N_2	V_1	P_1	R_1	S	T	d_1	b	h	t	Y	重量(kg)
1	GHHBM20B-G70-BP	1087	485	107	85	640	222	375	685	700	25	280	886	261	325	1745	160	35	1560	305	15	750	790	125	95	9	M16	635	26	22	14	9	5	955
2	GHHBM30B-G70-BP	1087	485	107	85	640	222	375	685	700	25	280	886	261	325	1783	160	35	1560	305	15	750	790	125	95	9	M16	635	26	22	14	9	5	990

〔図１〕

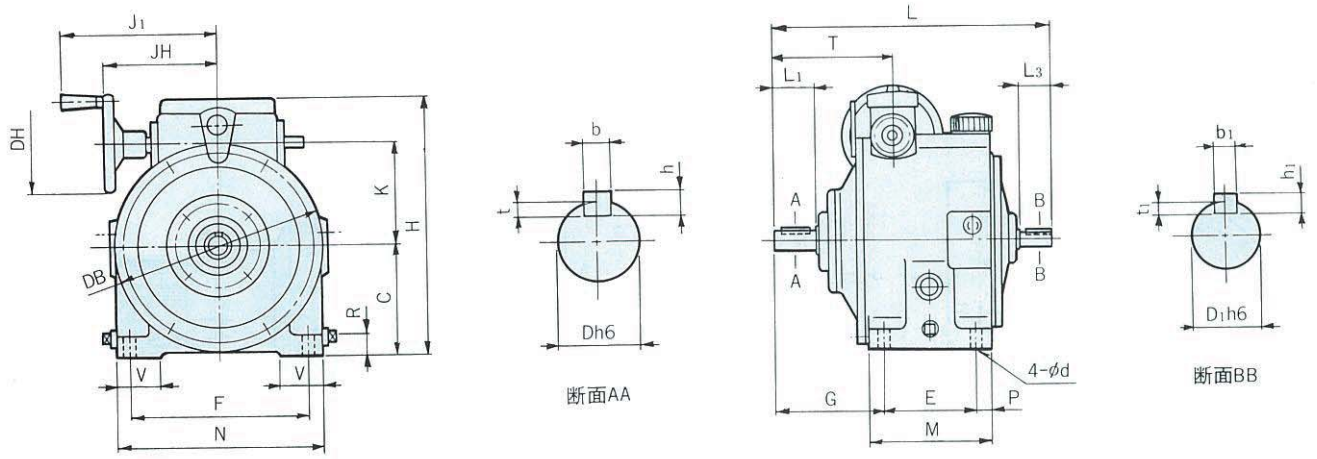

〔図２〕

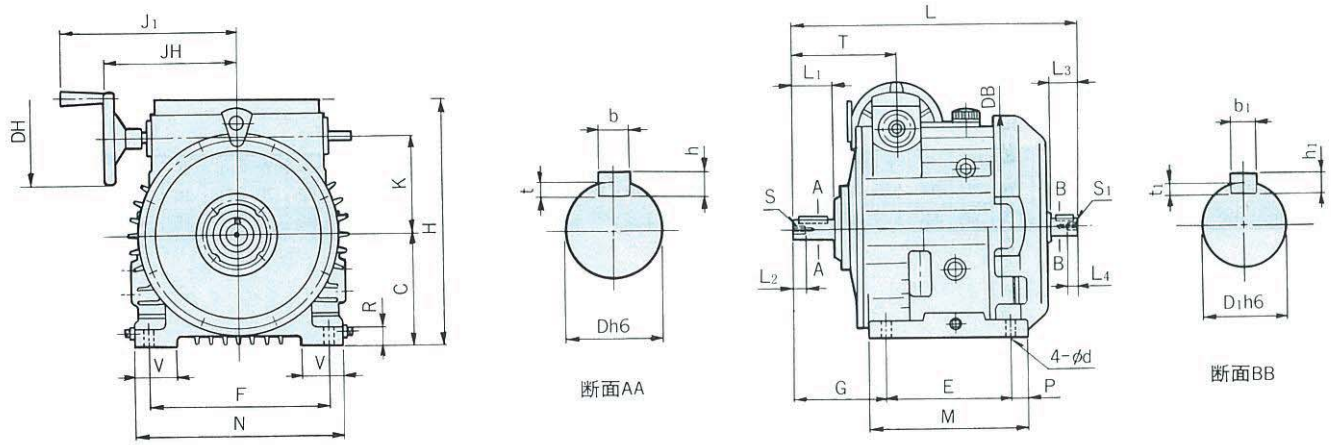

〔図３〕

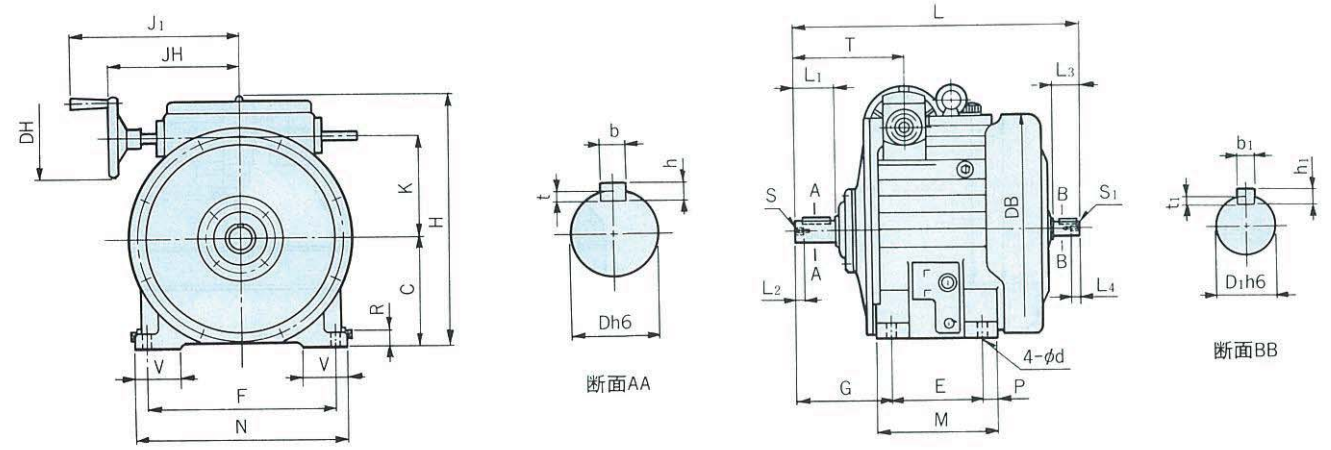

(mm)

項	図番	形　式	C	D	D_1	DB	DH	E	F	G	H	J_1	JH	K	L	L_1	L_2	L_3	L_4	M	N	P	R	S	S_1	T	V	d	b	b_1	h	h_1	t	t_1	重量 (kg)
1	1	BHH-N02B	100	19	16	194	94	85	165	102	240	145	105	98	258	40	—	30	—	113	190	14	18	—	—	112	40	11	6	5	6	5	3.5	3	19
2	1	BHH-N05B	100	19	16	194	94	85	165	102	240	145	105	98	258	40	—	30	—	113	190	14	18	—	—	112	40	11	6	5	6	5	3.5	3	19
3	2	BHH-N1B	130	25	20	258	94	150	225	110	294	185	145	120	357	50	15	40	12	190	260	20	20	M8	M6	125	55	14	8	6	7	6	4	3.5	39
4	2	BHH-N2B	130	25	20	258	94	150	225	110	294	185	145	120	357	50	15	40	12	190	260	20	20	M8	M6	125	55	14	8	6	7	6	4	3.5	39
5	2	BHH-N3B	160	32	28	318	135	180	260	135	354	257	192	140	414	60	20	40	16	230	300	25	25	M8	M8	153	60	14	10	8	8	7	5	4	65
6	2	BHH-N5B	160	32	28	318	135	180	260	135	354	257	192	140	414	60	20	40	16	230	300	25	25	M8	M8	153	60	14	10	8	8	7	5	4	65
7	3	BHH-N8B	180	40	28	386	135	150	310	160	419	280	215	170	474	70	16	45	16	200	350	25	25	M8	M8	185	75	14	12	8	8	7	5	4	98

〔図１〕

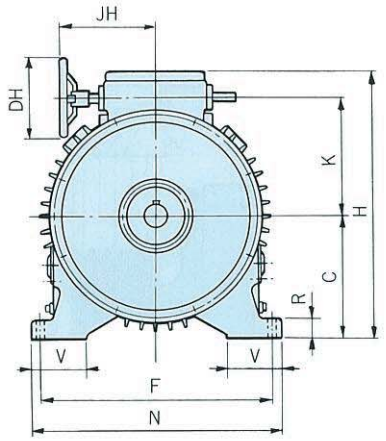

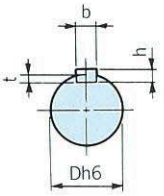

断面AA

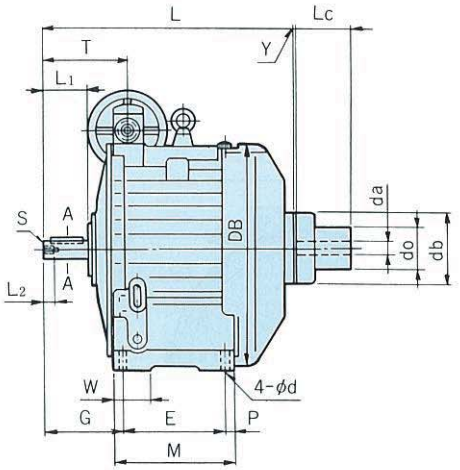

〔図２〕

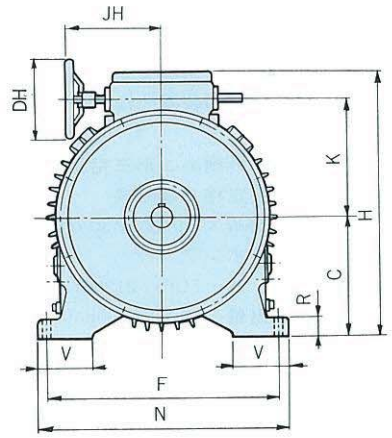

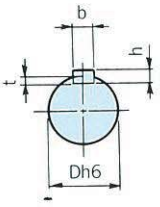

断面AA

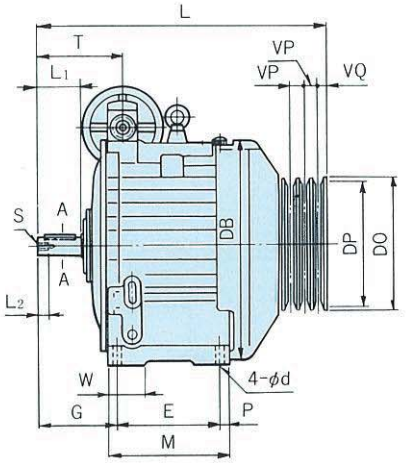

(mm)

項	図番	形　式	C	D	DB	DH	E	F	G	H	JH	K	L	L_1	L_2	M	N	P	R	S	T	V	W	d	b	h	t	重量(kg)
1	1	BHHK-10B	240	45	455	176	260	400	180	522	232	212	536	90	20	310	450	25	35	M10	208	90	70	22	14	9	5.5	165
2	1	BHHK-15B	270	50	544	176	180	500	199	599	205	265	540	100	30	230	550	25	40	M12	209	95	50	22	14	9	5.5	195
3	1	BHHK-20B	330	55	640	222	280	630	217	726	261	325	684	120	30	330	680	25	50	M12	232	150	100	22	16	10	6	340
4	1	BHHK-30B	330	55	640	222	280	630	217	726	261	325	684	120	30	330	680	25	50	M12	232	150	100	22	16	10	6	340
5	2	BHHP-10B	240	45	455	176	260	400	180	522	232	212	540	90	20	310	450	25	35	M10	208	90	70	22	14	9	5.5	165
6	2	BHHP-15B	270	50	544	176	180	500	199	599	205	265	633	100	30	230	550	25	40	M12	209	95	50	22	14	9	5.5	210
7	2	BHHP-20B	330	55	640	222	280	630	217	726	261	325	789	120	30	330	680	25	50	M12	232	150	100	22	16	10	6	360
8	2	BHHP-30B	330	55	640	222	280	630	217	726	261	325	789	120	30	330	680	25	50	M12	232	150	100	22	16	10	6	360

カップリング駆動形						
形　式	図番	Lc	Y	da	db	do
BHHK-10B	1	130	4	15	125	80
BHHK-15B	1	130	4	30	160	100
BHHK-20B	1	150	5	35	200	120
BHHK-30B	1	150	5	35	200	120

Vプーリ駆動形						
形　式	図番	DO	DP	VP	VQ	Vプーリ仕様
BHHP-10B	2	251	240	19×2	14	B形3溝
BHHP-15B	2	314	300	25.5×2	17	C形3溝
BHHP-20B	2	369	350	37×2	24	D形3溝
BHHP-30B	2	369	350	37×2	24	D形3溝

バイエル無段変速機 B形

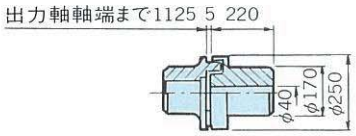

カップリング駆動形

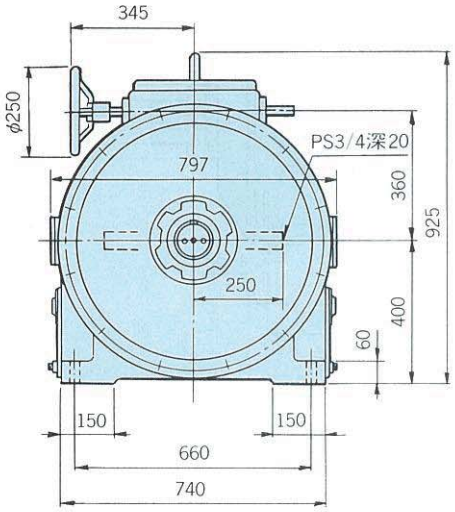

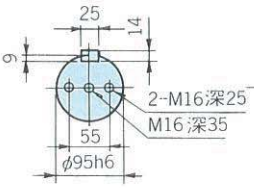

断面AA

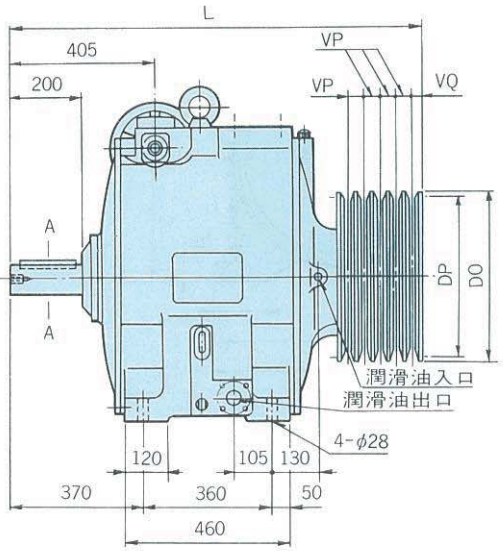

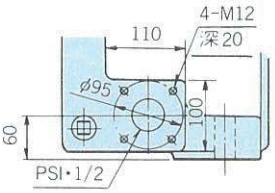

潤滑油出口詳細図

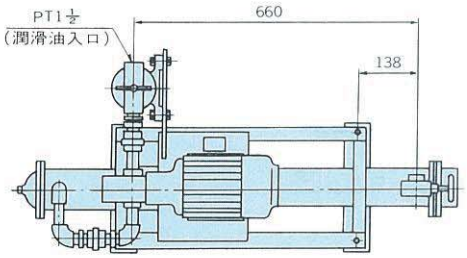

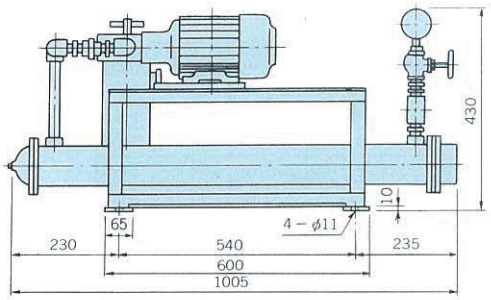

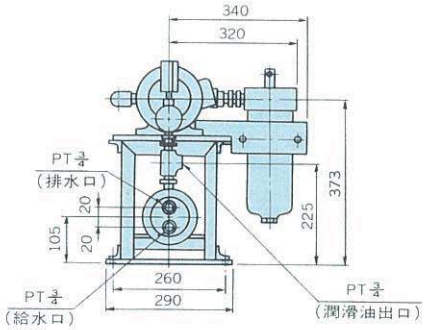

(注) 1. 潤滑……強制給油を行なう為に潤滑油冷却装置を附属します。

2. 潤滑油冷却装置仕様

(1) 電動機
全閉外扇カゴ形三相誘導電動機
連続定格E種絶縁
0.75kW× 4P 200V 50/60Hz 220V 60Hz

(2) オイルポンプ
形　式…TOP－212HB
吐出量…18/21.6 ℓ/min (1500/1800 rpm)

(3) 圧力計
呼び……A (15) T3/8×75×2
目盛……0～2kgf/cm²

(4) オイルフィルター
形式……KAF－150C (#80)
沪外径…φ58, 軸長150

(5) 冷却器
形式……SHC－310P2S
一般工業用水用
耐圧……管外(油):常用圧力10kgf/cm²
試験圧力15kgf/cm²
管内(水):常用圧力 5kgf/cm²
試験圧力10kgf/cm²

(6) 重量75kg

(7) バイエル無段変速機本体と潤滑油冷却装置の間の配管は含みません。

(mm)

カップリング駆動形		
項	形　式	重量(kg)
1	BHHK-50B	860
2	BHHK-75B	920

Vプーリ駆動形								
項	形　式	DO	DP	L	VP	VQ	Vプーリ仕様	重量(kg)
3	BHHP-50B	469	450	1110	37×3	24	D形4溝	860
4	BHHP-75B	475.4	450	1125	44.5×3	28	E形4溝	920

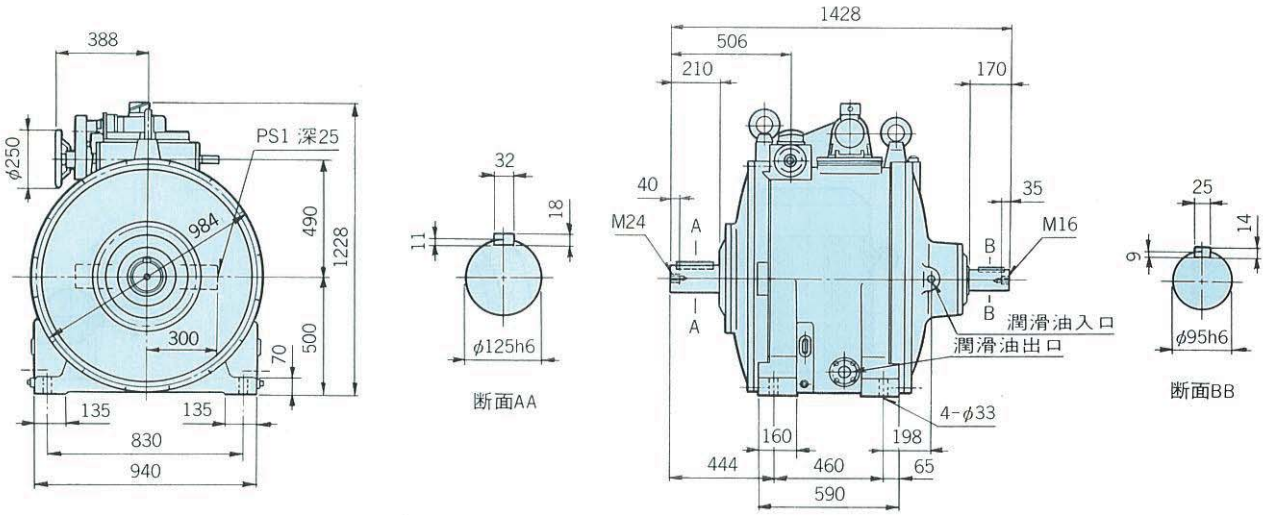

項	形　式	重量kg	潤滑油冷却装置
1	BHH-100B	1825	図　1
2	BHH-150B	1875	図　2

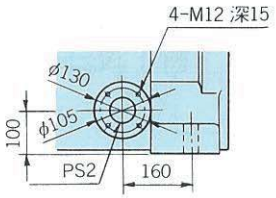

潤滑油出口詳細図

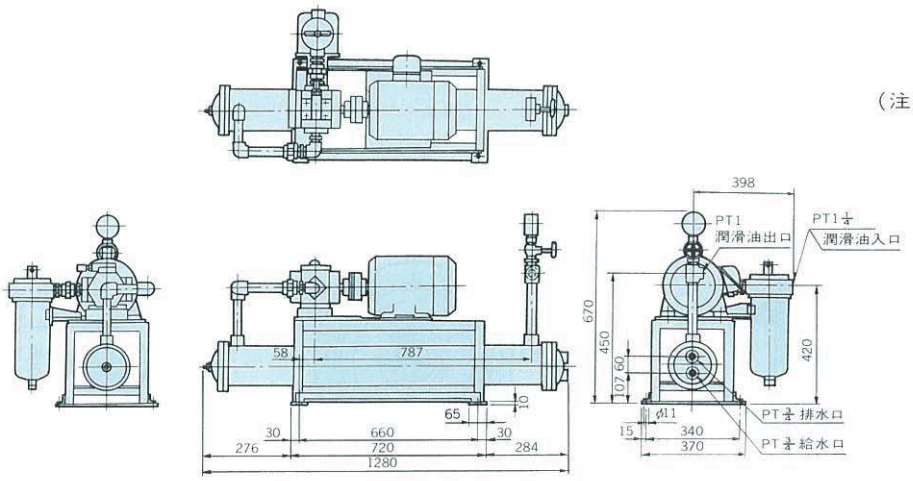

図１．潤滑油冷却装置（重量230kg）

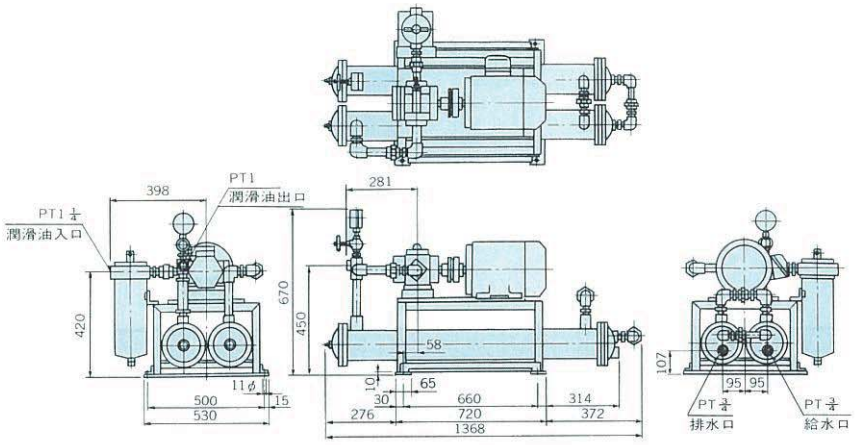

図２．潤滑油冷却装置（重量250kg）

（注）1. 潤滑……強制給油を行なうために潤滑油冷却装置が附属します。

2. 遠隔操作付（RC）
パイロットモータ0.4kW×4P 200V 50/60Hz 220V 60Hz

3. 停止中に変速しない様に電気的なインターロックをしてください。

4. 潤滑油冷却 装置仕様

（1）電動機
全閉外扇カゴ形三相誘導電動機
連続定格，E種絶縁
2.2kW×6P 200V 50/60Hz 220V 60Hz

（2）オイルポンプ
形　式……TOP－350HVB－7
吐出量……65/78 ℓ/min
(1000/1200rpm)
レリーフバルブ付(設定圧力7kgf/cm²)

（3）圧力計
呼び……A　(1.5)　T3/8×75×6
目盛……0～6kgf/cm²

（4）オイルフィルター
形　式……DT－250
沪外径……φ80，軸長……250
60メッシュ

（5）冷却器
形式……SHC－420P2S
一般工業用水用
耐圧……管外(油):常用圧力10kgf/cm²
試験圧力15kgf/cm²
管内(水):常用圧力 5kgf/cm²
試験圧力10kgf/cm²

5. バイエル無段変速機本体と潤滑油冷却装置間の配管は含みません。

〔図１〕

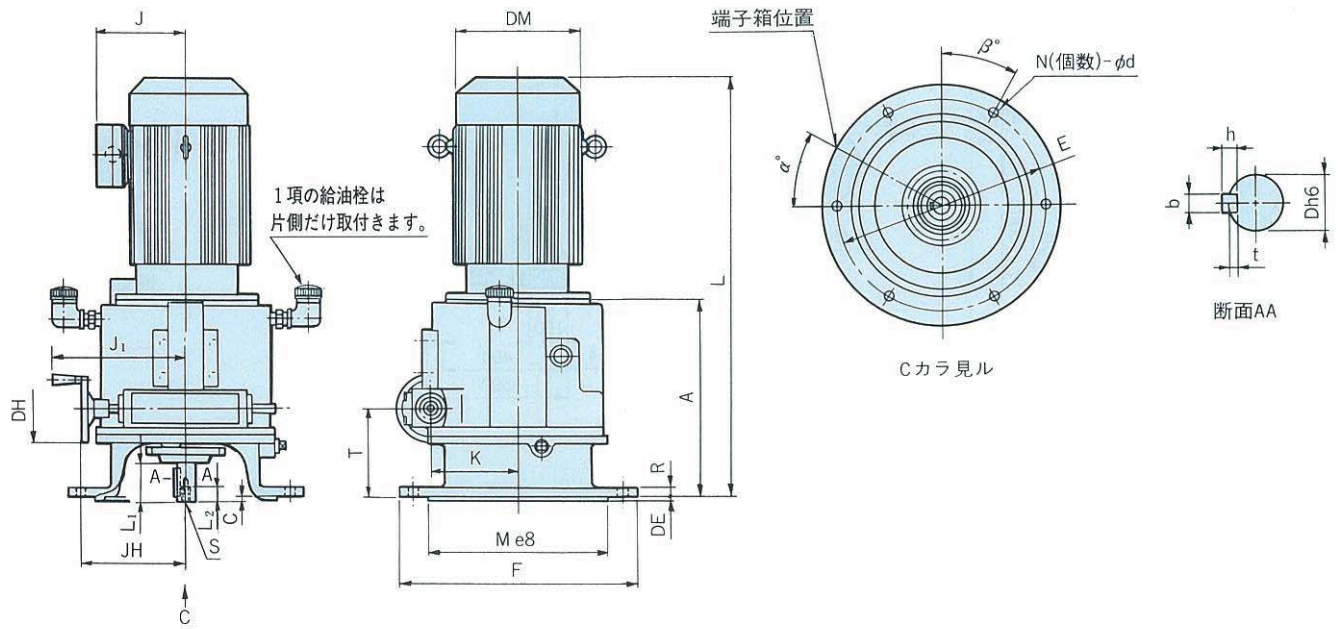

〔図２〕

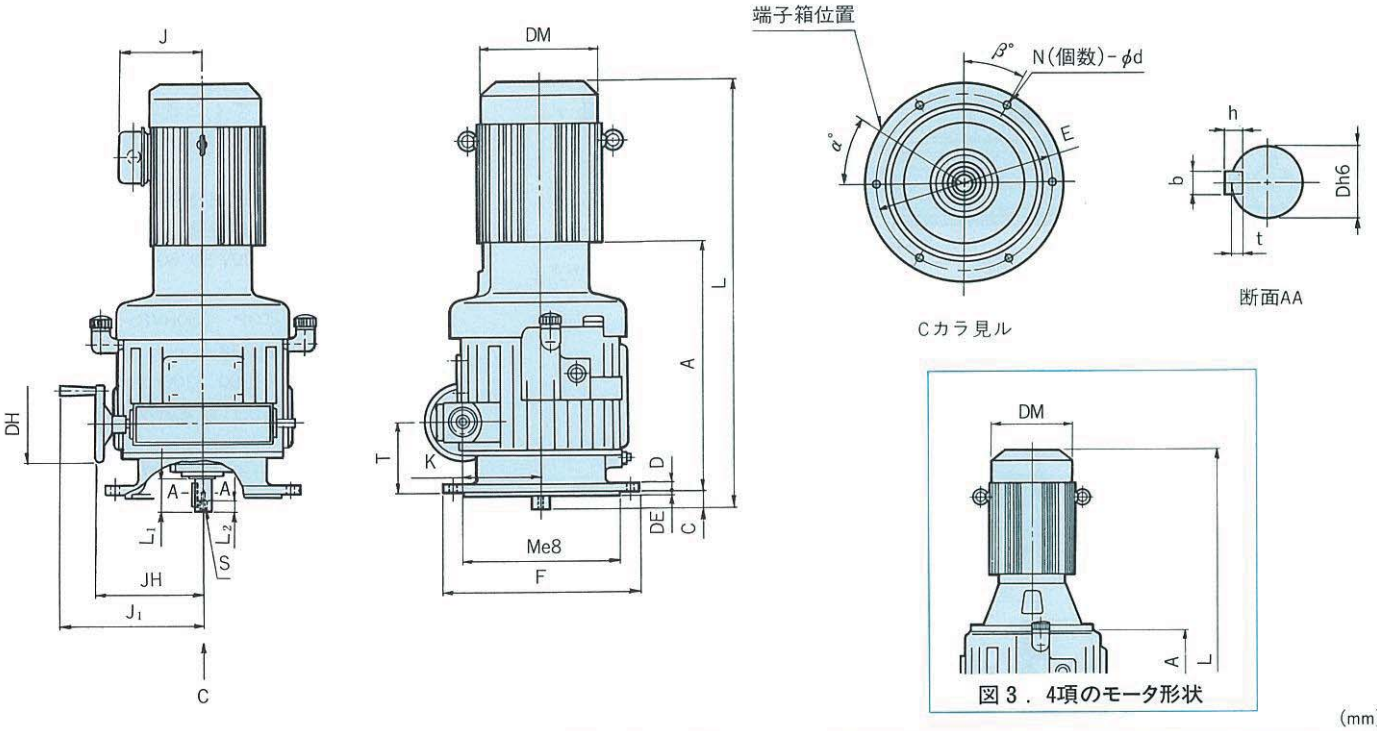

図３．4項のモータ形状

(mm)

項	図番	形　式	A	C	D	DB	DE	DH	DM	E	F	J	J_1	JH	K	L	L_1	L_2	M	N	R	S	T	d	b	h	t	α	β	重量(kg)
1	1	BVFM-N05B	199	5	19	—	5	94	124	200	225	85	145	105	98	395	35	—	170	6	12	—	107	11	6	6	3.5	0	30	26
2	1	BVFM-N1B	275	2	25	—	5	94	148	290	330	114	185	145	120	507	47	15	250	6	13	M8	123	14	8	7	4	45	30	51
3	1	BVFM-N2B	275	2	25	—	5	94	160	290	330	119	185	145	120	560	47	15	250	6	13	M8	123	14	8	7	4	0	30	55
4	2、3	BVFM-N3B	293	30	32	—	5	135	173	315	350	126	257	192	140	698	58	20	280	6	15	M8	123	14	10	8	5	0	30	84
5	2	BVFM-N5B	443	30	32	322	5	135	212	315	350	144	257	192	140	756	58	20	280	6	15	M8	123	14	10	8	5	45	30	100

注）端子箱、配管、操作ハンドル等の位置関係が必要な場合は、ご照会ください。

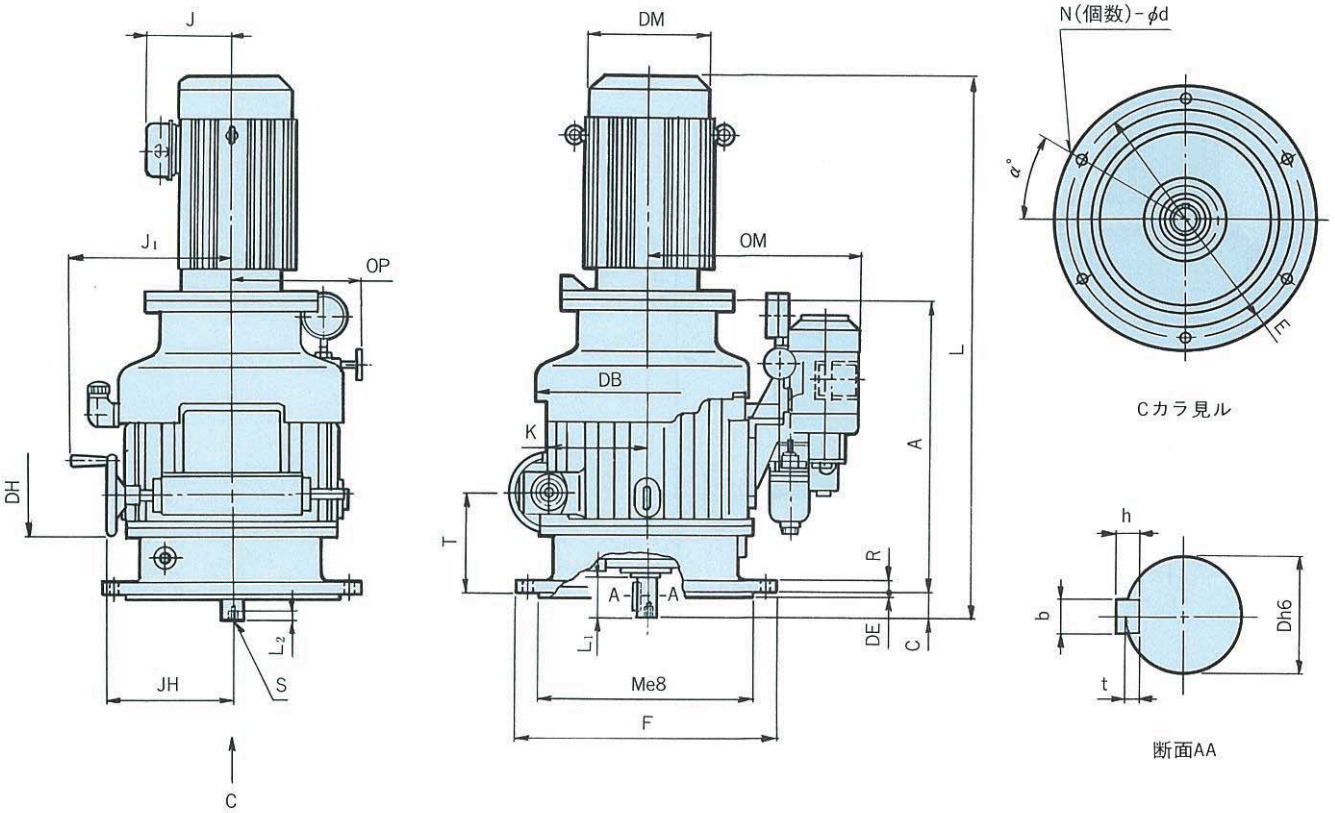

(mm)

項	形 式	A	C	D	DB	DE	DH	DM	E	F	J	J_1	JH	K	L	L_1	L_2	M	N	OM	OP	R	S	T	d	b	h	t	α°	重量 (kg)
1	BVFM-N8B	504	43	40	386	6	135	212	410	450	144	280	215	170	929	70	16	370	6	368	225	21	M8	169	18	12	8	5	30	200

注）端子箱、配管、操作ハンドル等の位置関係が必要な場合は、ご照会ください。

〔図１〕

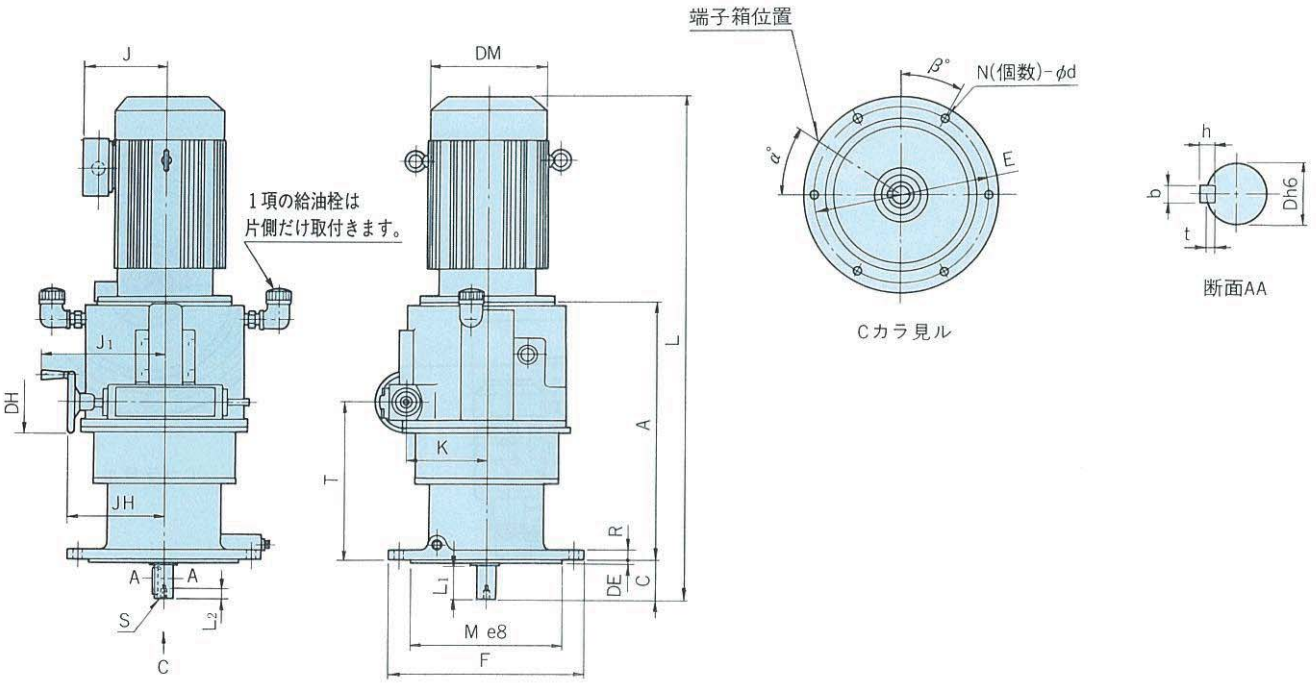

〔図２〕

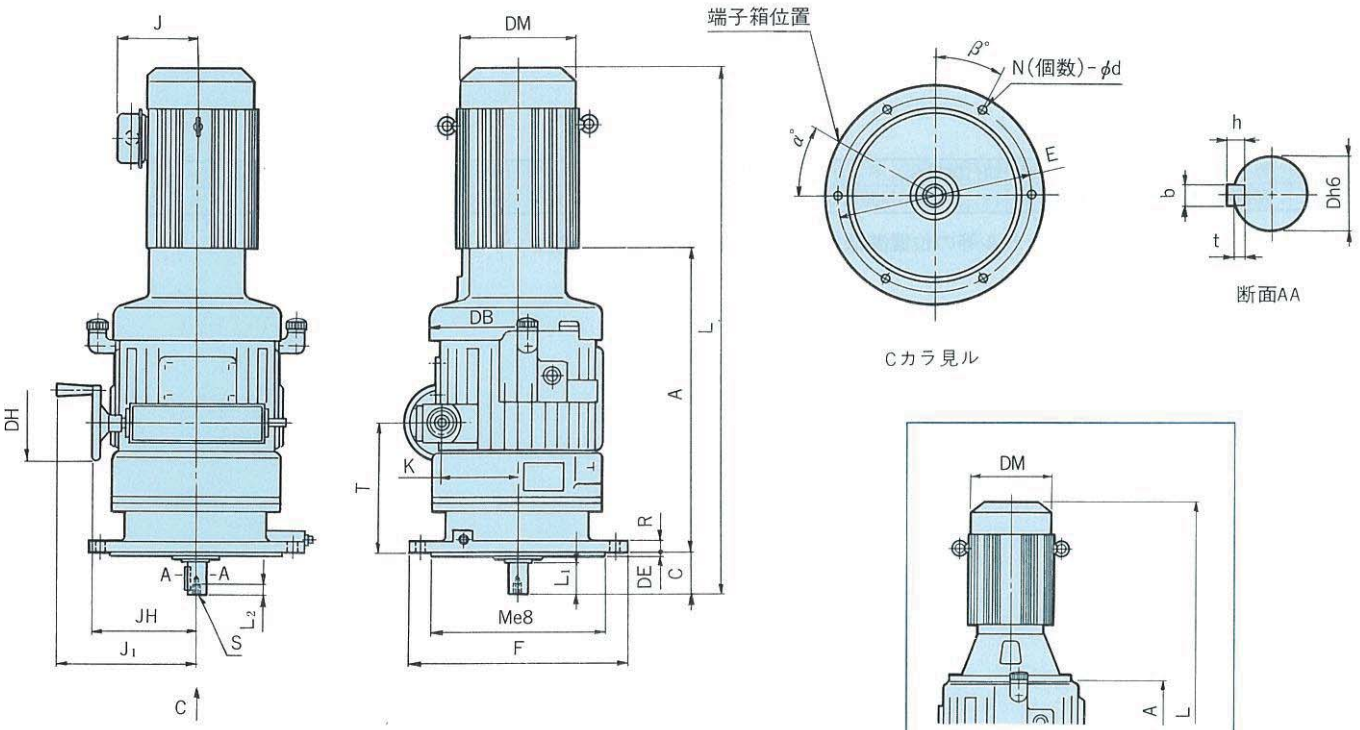

図３．４項のモータ形状

(mm)

項	図番	形　式	A	C	D	DB	DE	DH	DM	E	F	J	J_1	JH	K	L	L_1	L_2	M	N	R	S	T	d	b	h	t	α	β	重量(kg)
1	1	GVFBMN05B-G10	266	43	22	—	4	94	124	165	200	85	145	105	98	505	35	12	130	4	12	M6	174	11	6	6	3.5	0	45	30
2	1	GVFBMN 1 B-G20	388	58	28	—	5	94	148	260	290	114	185	145	120	678	50	16	225	6	15	M8	236	14	8	7	4	45	30	57
3	1	GVFBMN 2 B-G20	388	58	28	—	5	94	160	260	290	119	185	145	120	731	50	16	225	6	15	M8	236	14	8	7	4	0	30	61
4	2, 3	GVFBMN 3 B-G30	403	78	35	—	6	135	173	355	400	126	257	192	140	857	60	20	320	6	20	M8	233	18	10	8	5	0	30	135
5	2	GVFBMN 5 B-G30	553	78	35	322	6	135	212	355	400	144	257	192	140	914	60	20	320	6	20	M8	233	18	10	8	5	45	30	151

注）端子箱、配管、操作ハンドル等の位置関係が必要な場合は、ご照会ください。

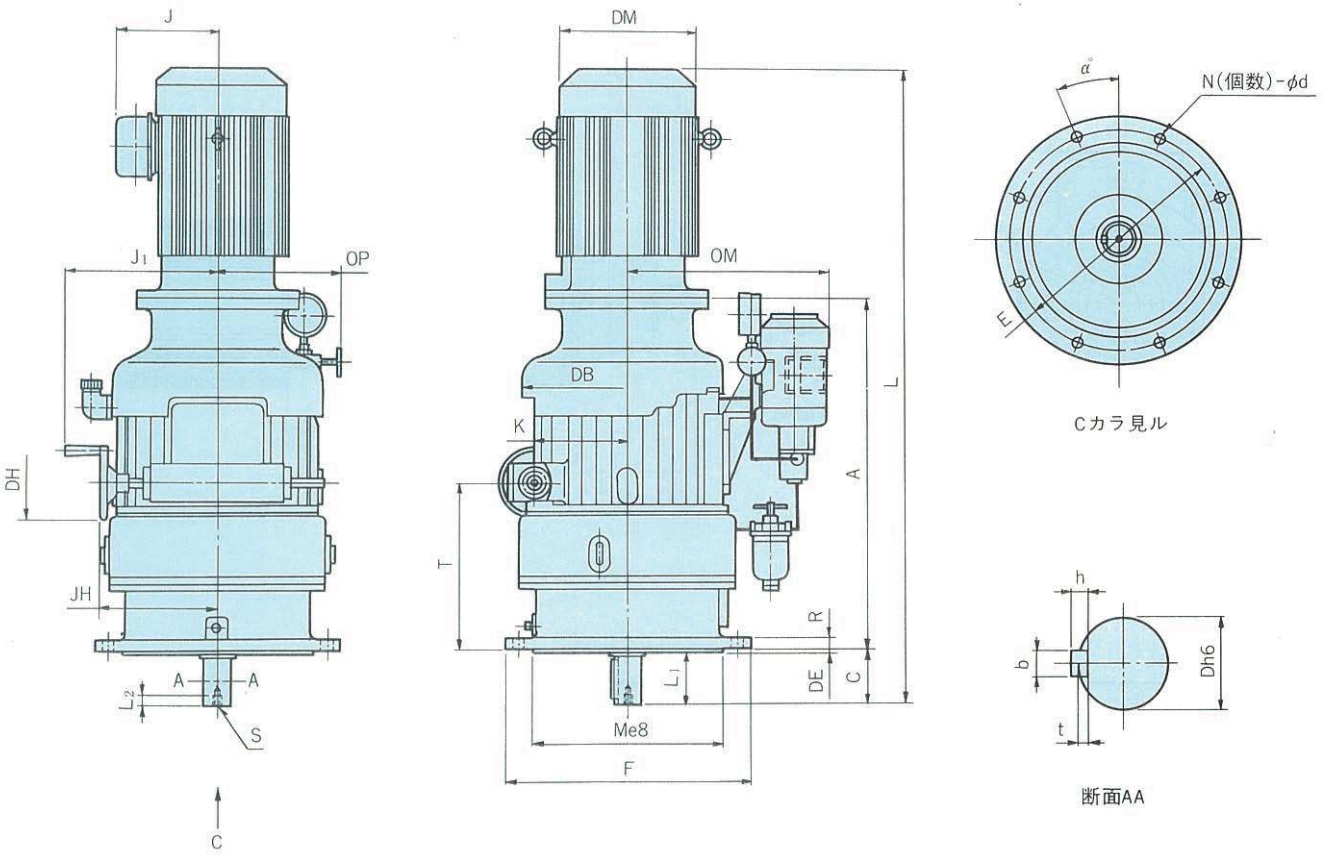

(mm)

項	形　式	A	C	D	DB	DE	DH	DM	E	F	J	J_1	JH	K	L	L_1	L_2	M	N	OM	OP	R	S	T	d	b	h	t	α°	重量(kg)
1	GVFBMN8B-G40	639	98	50	386	5	135	212	400	450	144	280	215	170	1119	90	20	350	8	368	277	22	M10	304	22	14	9	5.5	22.5	252

注）端子箱、配管、操作ハンドル等の位置関係が必要な場合は、ご照会ください。

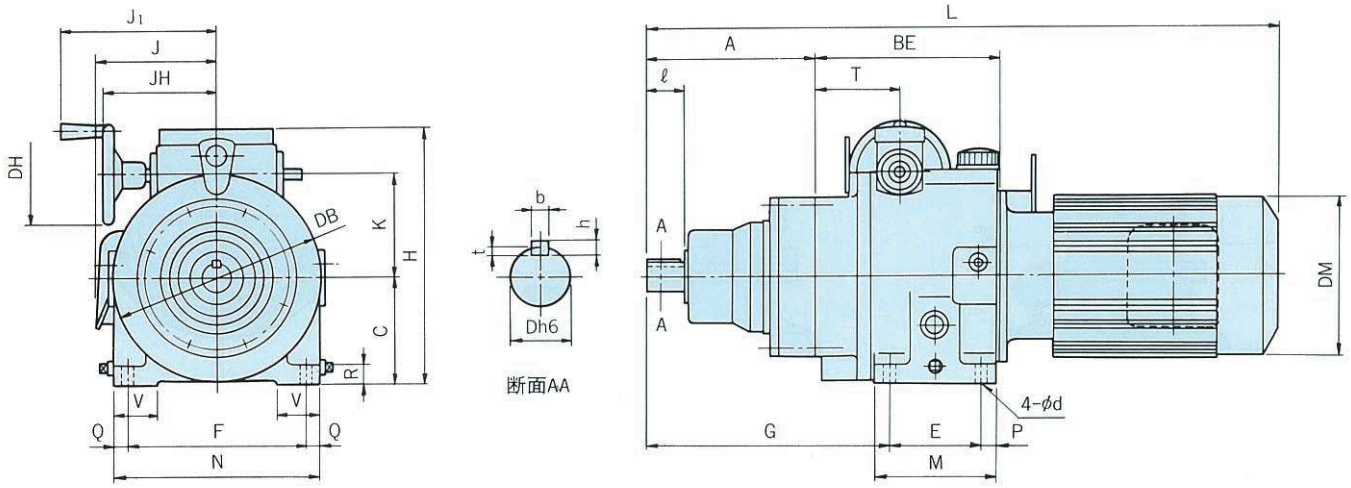

(mm)

項	形　式	A	BE	C	D	DB	H	DH	DM	E	F	G	J	J_1	JH	K	L	M	N	P	Q	R	T	V	d	b	h	t	ℓ	重量 (kg)
1	CHHBMN02B-4095	142	171	100	28	194	240	94	124	85	165	210	85	145	105	98	489	113	190	14	12.5	18	79	40	11	8	7	4	35	32
2	CHHBMN02B-4105	156	171	100	28	194	240	94	124	85	165	224	85	145	105	98	503	113	190	14	12.5	18	79	40	11	8	7	4	35	34
3	CHHBMN05B-4095	142	171	100	28	194	240	94	124	85	165	210	85	145	105	98	509	113	190	14	12.5	18	79	40	11	8	7	4	35	33
4	CHHBMN05B-4105	156	171	100	28	194	240	94	124	85	165	224	85	145	105	98	523	113	190	14	12.5	18	79	40	11	8	7	4	35	35

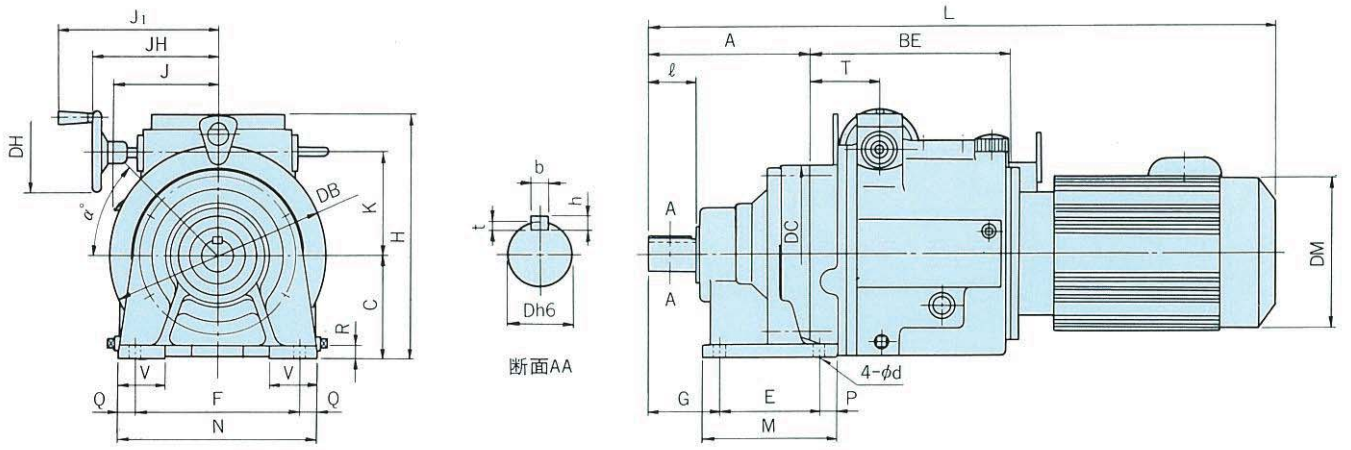

(mm)

項	形　式	A	BE	C	D	H	DB	DC	DH	DM	E	F	G	J	J_1	JH	K	L	M	N	P	Q	R	T	V	d	b	h	t	ℓ	α	重量 (kg)
1	CHHBMN05B-4115	186	168	120	38	260	—	204	94	124	115	190	82	85	145	105	98	550	155	230	20	20	15	76	55	14	10	8	5	55	0	47
2	CHHBMN 1 B-4115	186	233	120	38	284	250	204	94	148	115	190	82	114	185	145	120	651	155	230	20	20	15	81	55	14	10	8	5	55	0	69
3	CHHBMN 2 B-4115	186	233	120	38	284	250	204	94	160	115	190	82	118	185	145	120	704	155	230	20	20	15	81	55	14	10	8	5	55	45	73

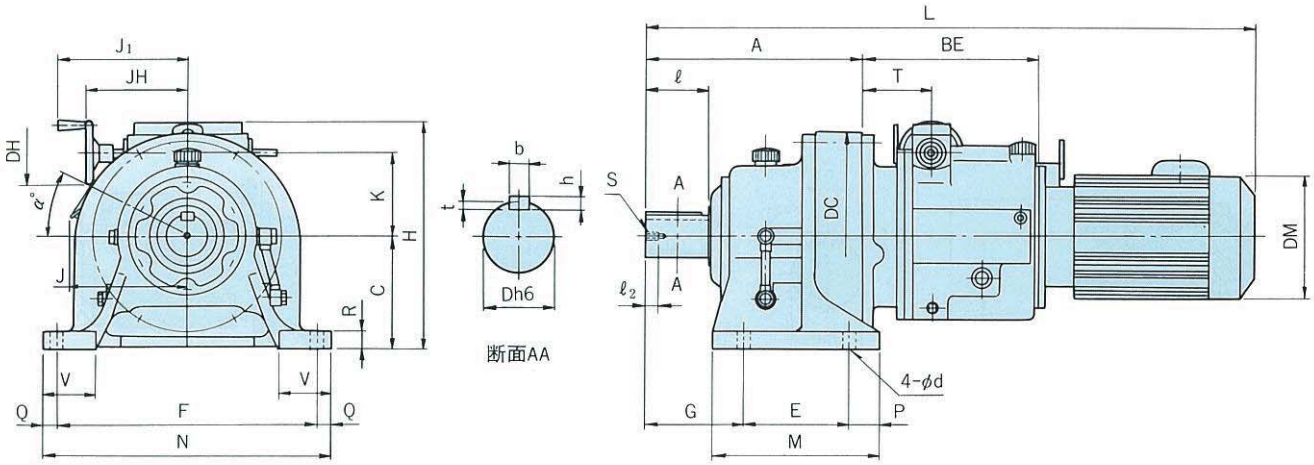

(mm)

項	形　式	A	BE	C	D	DC	DH	DM	E	F	G	J	J_1	JH	H	K	L	M	N	P	Q	R	S	T	V	d	b	h	t	ℓ	$ℓ_2$	α	重量(kg)
1	CHHBMN1B-4135	240	234	150	50	230	94	148	145	290	100	114	185	145	314	120	706	195	330	25	20	22	M10	82	65	18	14	9	5.5	70	18	0	86
2	CHHBMN2B-4135	240	234	150	50	230	94	160	145	290	100	118	185	145	314	120	744	195	330	25	20	22	M10	82	65	18	14	9	5.5	70	18	45	90
3	CHHBMN1B-4145	260	234	150	50	230	94	148	145	290	120	114	185	145	314	120	726	195	330	25	20	22	M10	82	65	18	14	9	5.5	90	18	0	87
4	CHHBMN2B-4145	260	234	150	50	230	94	160	145	290	120	118	185	145	314	120	779	195	330	25	20	22	M10	82	65	18	14	9	5.5	90	18	45	91
5	CHHBMN2B-4165	308	250	160	60	300	94	160	150	370	139	118	185	145	324	120	843	238	410	44	20	25	M10	98	75	18	18	11	7	90	18	45	131

〔図１〕

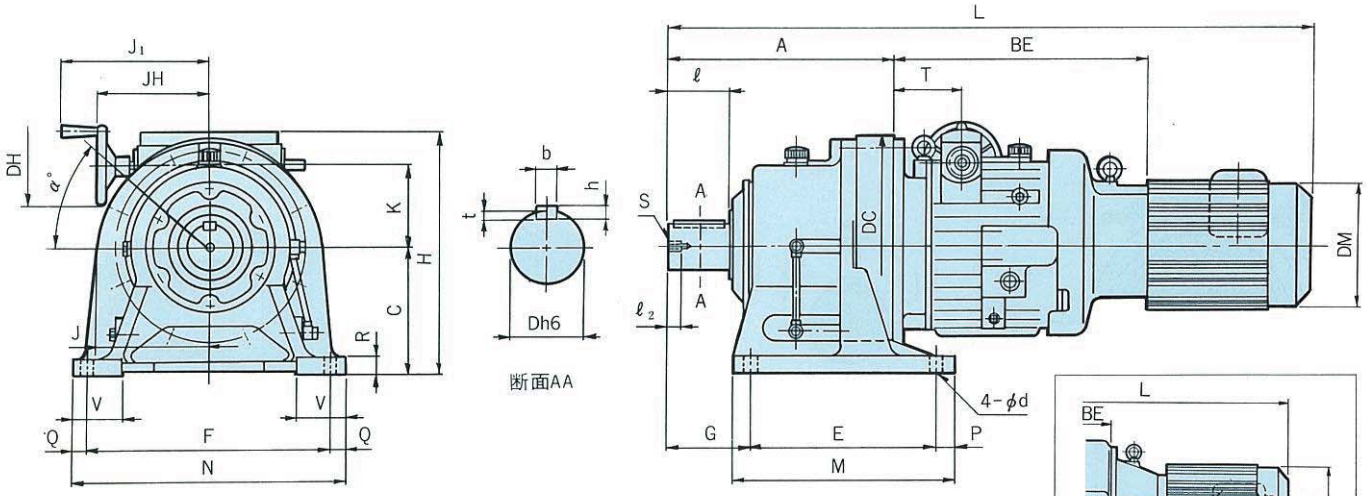

図２．１、２項のモータ形状

(mm)

項	図番	形　式	A	BE	C	D	DC	DH	DM	E	F	G	H	J	J_1	JH	K	L	M	N	P	Q	R	S	T	V	d	b	h	t	ℓ	$ℓ_2$	α	重量(kg)
1	1, 2	CHHBMN3B-4165	308	273	160	60	300	135	173	150	370	139	354	126	257	192	140	956	238	410	44	20	25	M10	103	75	18	18	11	7	90	18	0	166
2	1, 2	CHHBMN3B-4175	352	280	200	70	340	135	173	275	380	125	394	126	257	192	140	1007	335	430	30	25	30	M12	110	80	22	20	12	7.5	90	24	0	208
3	1	CHHBMN5B-4165	308	423	160	60	300	135	212	150	370	139	354	144	257	192	140	1014	238	410	44	20	25	M10	103	75	18	18	11	7	90	18	45	182
4	1	CHHBMN5B-4175	352	430	200	70	340	135	212	275	380	125	394	144	257	192	140	1065	335	430	30	25	30	M12	110	80	22	20	12	7.5	90	24	45	224
5	1	CHHBMN5B-4185	389	437	220	80	370	135	212	320	420	145	414	144	257	192	140	1109	380	470	30	25	30	M12	117	85	22	22	14	9	110	24	45	258

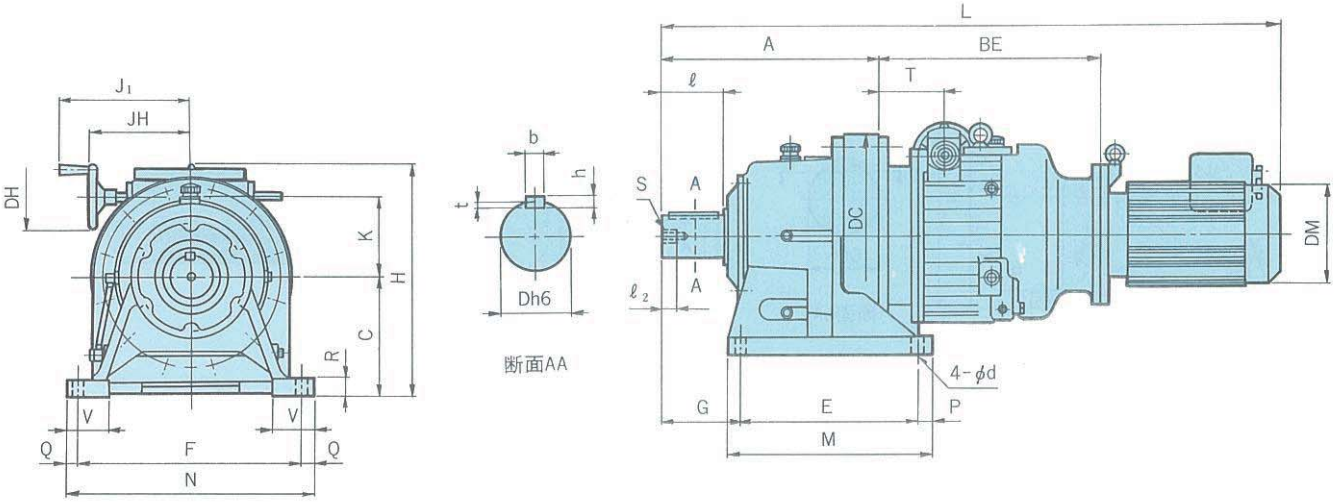

(mm)

項	形　式	A	BE	C	D	DC	DH	DM	E	F	G	H	J	J1	JH	K	L	M	N	P	Q	R	S	T	V	d	b	h	t	ℓ	ℓ2	重量(kg)
1	CHHBMN8B-4175	352	466	200	70	340	135	212	275	380	125	439	144	280	215	170	1200	335	430	30	25	30	M12	131	80	22	20	12	7.5	90	24	283
2	CHHBMN8B-4185	389	466	220	80	370	135	212	320	420	145	459	144	280	215	170	1237	380	470	30	25	30	M12	131	85	22	22	14	9	110	24	317
3	CHHBMN8B-4195	465	475	250	95	430	135	212	380	480	170	489	144	280	215	170	1322	440	530	30	25	35	M20	140	90	26	25	14	9	135	34	395

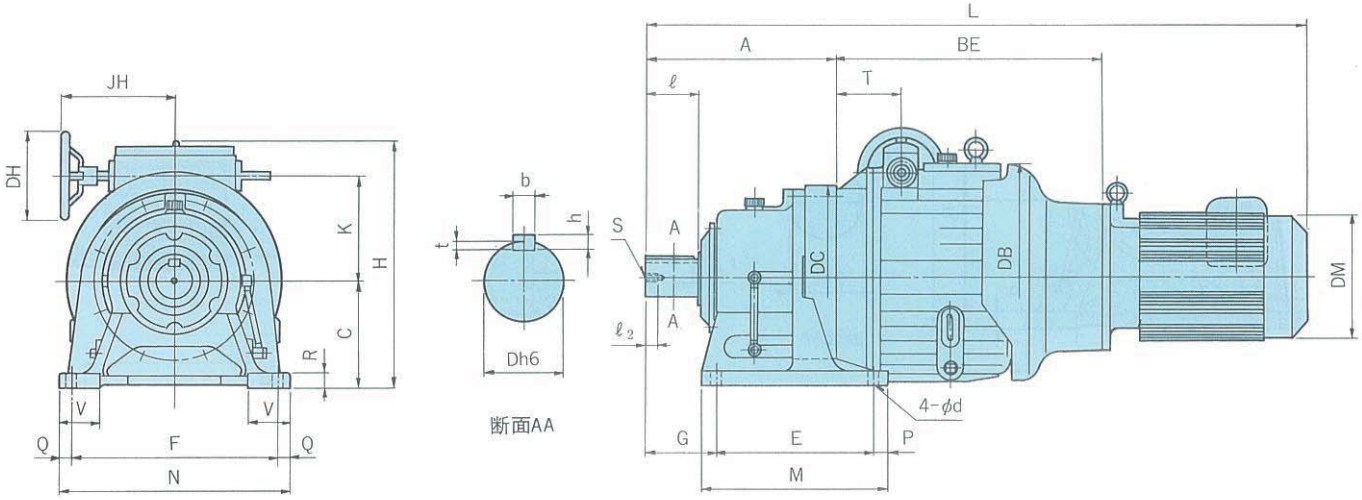

(mm)

項	形　式	A	BE	C	D	DB	DC	DH	DM	E	F	G	H	J	JH	K	L	M	N	P	Q	R	S	T	V	d	b	h	t	ℓ	ℓ2	重量(kg)
1	CHHBM10B-4185	389	543	220	80	457	370	176	251	320	420	145	502	185	232	212	1347	380	470	30	25	30	M12	131	85	22	22	14	9	110	24	400
2	CHHBM10B-4195	465	543	250	95	457	430	176	251	380	480	170	532	185	232	212	1422	440	530	30	25	35	M20	131	90	26	25	14	9	135	34	461

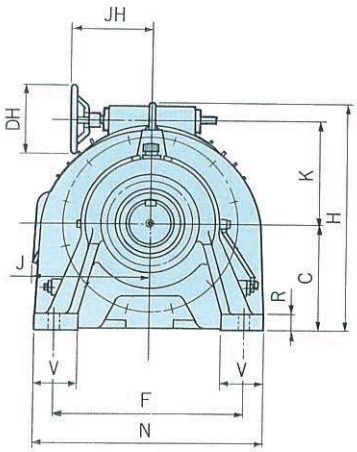

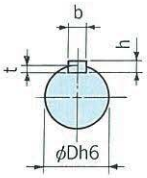

断面AA

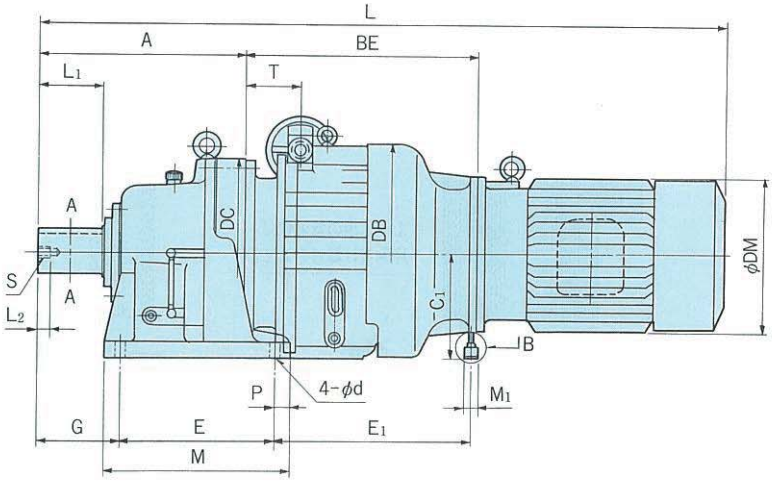

（注）本体を据付後、モータ支持板（B部）の固定を行って下さい。

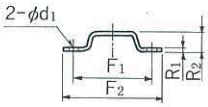

B～

B形 寸法 横 CHHBM

(mm)

項	形　式	A	BE	C	D	DB	DC	DH	DM	E	F	G	H	J	JH	K	L	L1	L2	M	N	P	R	S	T	V	d	b	h	t	C1	E1	F1	F2	M1	R1	R2	d1	重量(kg)
1	CHHBM15B-4215	526	585	265	110	560	485	176	324	395	480	210	575	232	205	265	1656	165	34	475	580	40	40	M20	139	110	26	28	16	10	265	494	120	150	35	6	30	12	728
2	CHHBM15B-4225	566	581	280	120	560	526	176	324	420	540	230	610	232	205	265	1692	165	34	520	620	50	40	M20	135	115	33	32	18	11	280	485	120	150	35	6	30	12	789

支持台・支持棒について

バイエル・サイクロ可変減速機は、負荷時の振動を配慮してモータ支持台・支持棒を付属出荷いたします。据付時の補助として使用願います。

1. サイクロ減速機部の据付完了後、下記要領により、モータ支持台の固定を行ってください。

(1) 連結カバーのフランジ部下面のM12ネジ穴にモータ支持台、及びM12ナットを組込んだ支持棒をねじ込んでください。

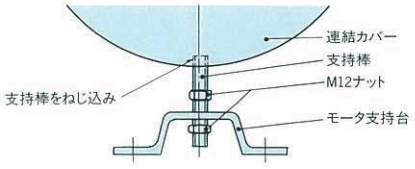

(2) 下側のM12ナットを弛め、モータ支持台をM10ボルト2本で軽く仮締めしてください。

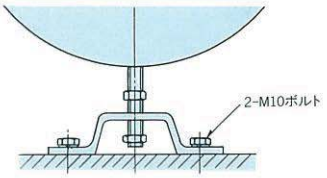

(3) 上側のM12ナットをモータ支持台に当たるまで締め付け後、下側のM12ナットで固定してください。最後にモータ支持台取付ボルトを増締めし、固定してください。

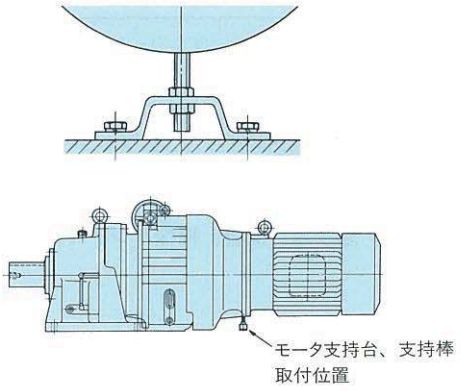

2. M12ナットを締過ぎますと、連結カバー部に無理な力が掛かりますので注意してください。

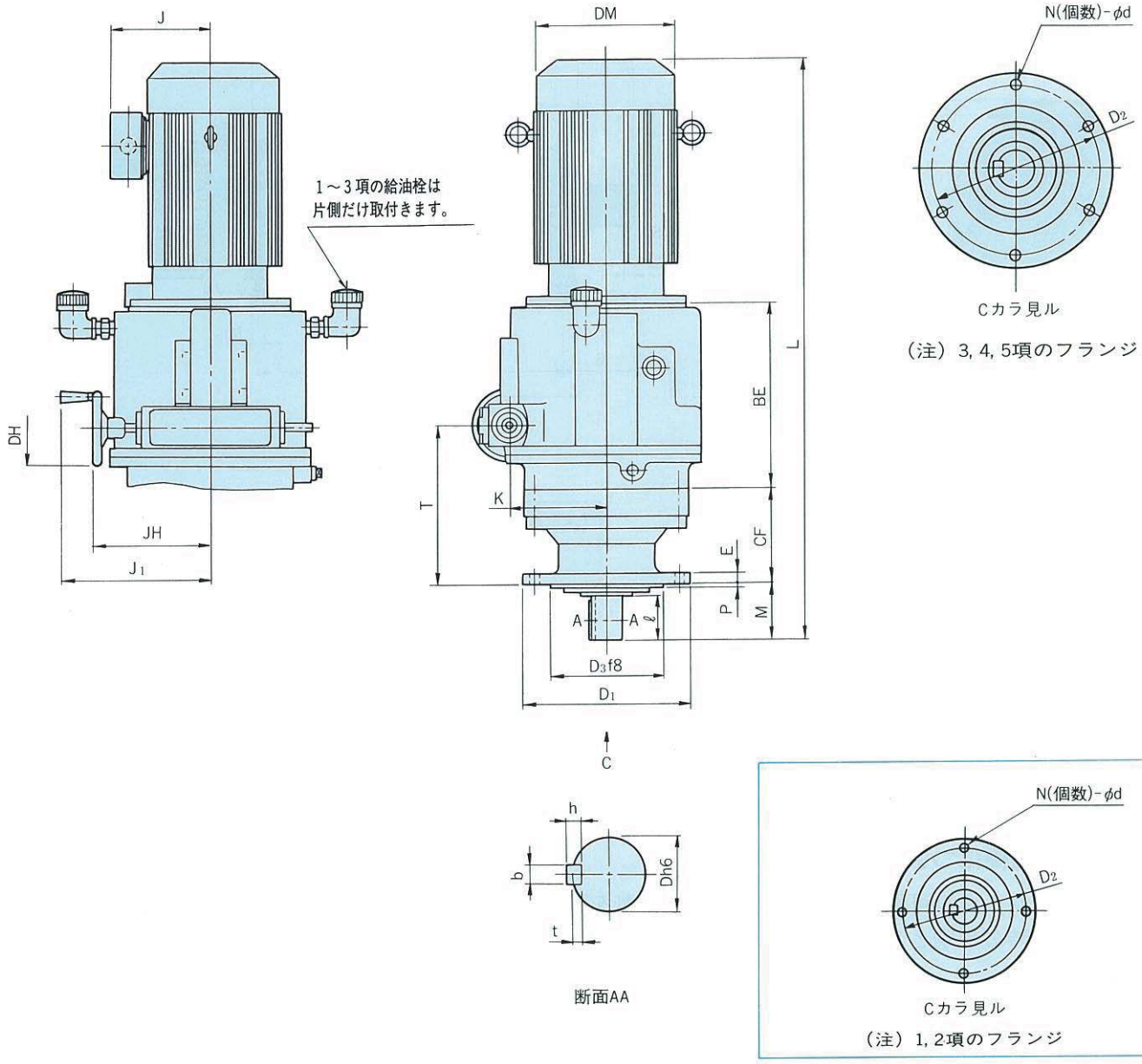

(mm)

項	形　式	BE	CF	D	D_1	D_2	D_3	DH	DM	E	J	J_1	JH	K	L	M	N	P	T	d	b	h	t	ℓ	重量 (kg)
1	CVVBMN05B-4095	171	94	28	160	134	110	94	124	9	85	145	105	98	509	48	4	3	172	11	8	7	4	35	38
2	CVVBMN05B-4105	171	108	28	160	134	110	94	124	9	85	145	105	98	525	48	4	3	186	11	8	7	4	35	40
3	CVVBMN05B-4115	168	117	38	210	180	140	94	124	13	85	145	105	98	550	69	6	4	193	11	10	8	5	55	41
4	CVVBMN 1 B-4115	233	117	38	210	180	140	94	148	13	125	185	145	120	651	69	6	4	198	11	10	8	5	55	65
5	CVVBMN 2 B-4115	233	117	38	210	180	140	94	160	13	139	185	145	120	704	69	6	4	198	11	10	8	5	55	69

注）端子箱、配管、操作ハンドル等の位置関係が必要な場合は、ご照会ください。

〔図１〕

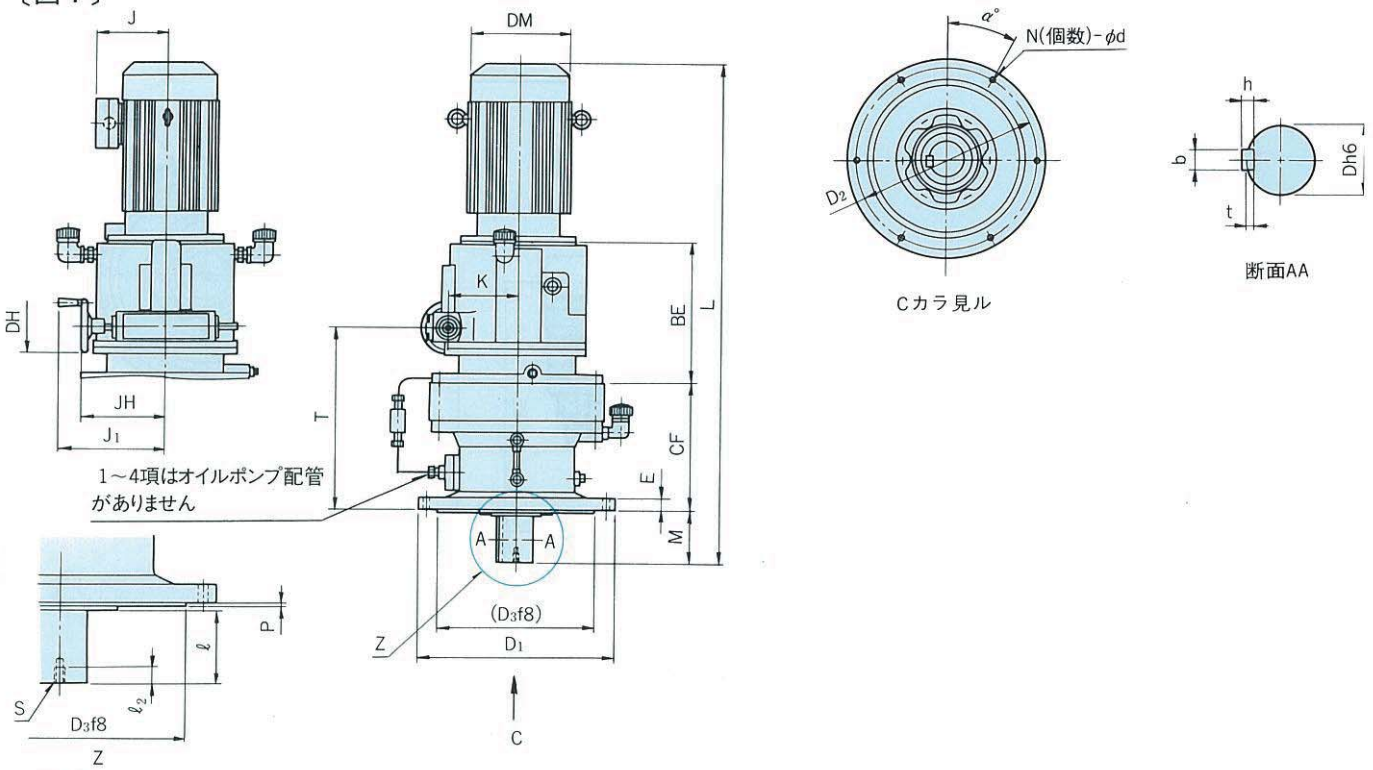

〔図２〕

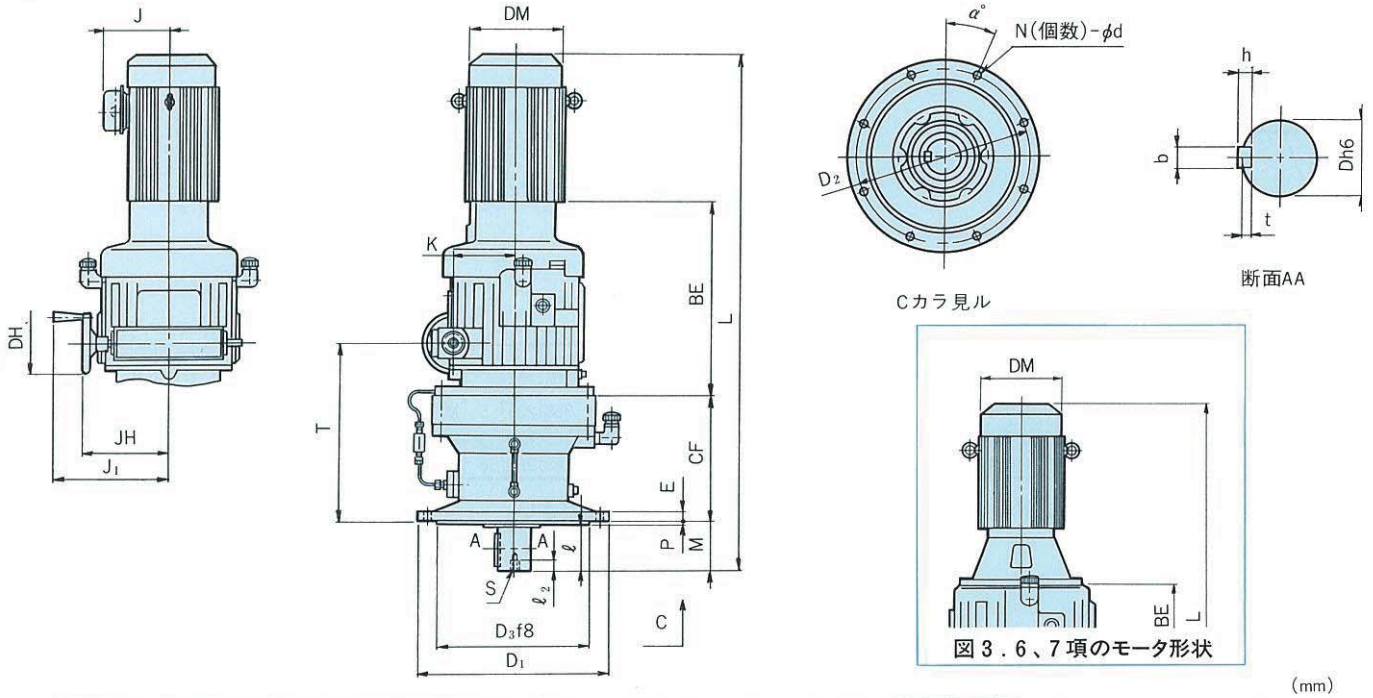

図３．６、７項のモータ形状

(mm)

項	図番	形　式	BE	CF	D	D_1	D_2	D_3	DH	DM	E	J	J_1	JH	K	L	M	N	P	S	T	d	b	h	t	ℓ	$ℓ_2$	α	重量(kg)
1	1	CVVBMN1B-4135	234	164	50	260	230	200	94	148	15	125	185	145	120	706	76	6	4	M10	246	11	14	9	5.5	61	18	30	84
2	1	CVVBMN1B-4145	234	164	50	260	230	200	94	148	15	125	185	145	120	726	96	6	4	M10	246	11	14	9	5.5	81	18	30	85
3	1	CVVBMN2B-4135	234	164	50	260	230	200	94	160	15	139	185	145	120	759	76	6	4	M10	246	11	14	9	5.5	61	18	30	88
4	1	CVVBMN2B-4145	234	164	50	260	230	200	94	160	15	139	185	145	120	779	96	6	4	M10	246	11	14	9	5.5	81	18	30	89
5	1	CVVBMN2B-4165	250	219	60	340	310	270	94	160	20	139	185	145	120	843	89	6	4	M10	317	11	18	11	7	80	18	30	124
6	2,3	CVVBMN3B-4165	273	219	60	340	310	270	135	173	20	139	257	192	140	956	89	6	4	M10	322	11	18	11	7	80	18	30	159
7	2,3	CVVBMN3B-4175	280	258	70	400	360	316	135	173	22	139	257	192	140	1007	94	8	5	M12	368	14	20	12	7.5	84	24	22.5	196
8	2	CVVBMN5B-4165	423	219	60	340	310	270	135	212	20	144	257	192	140	1014	89	6	4	M10	322	11	18	11	7	80	18	30	175
9	2	CVVBMN5B-4175	430	258	70	400	360	316	135	212	22	144	257	192	140	1065	94	8	5	M12	368	14	20	12	7.5	84	24	22.5	209
10	2	CVVBMN5B-4185	437	279	80	430	390	345	135	212	22	144	257	192	140	1109	110	8	5	M12	396	18	22	14	9	100	24	22.5	240

注）端子箱、配管、操作ハンドル等の位置関係が必要な場合は、ご照会ください。

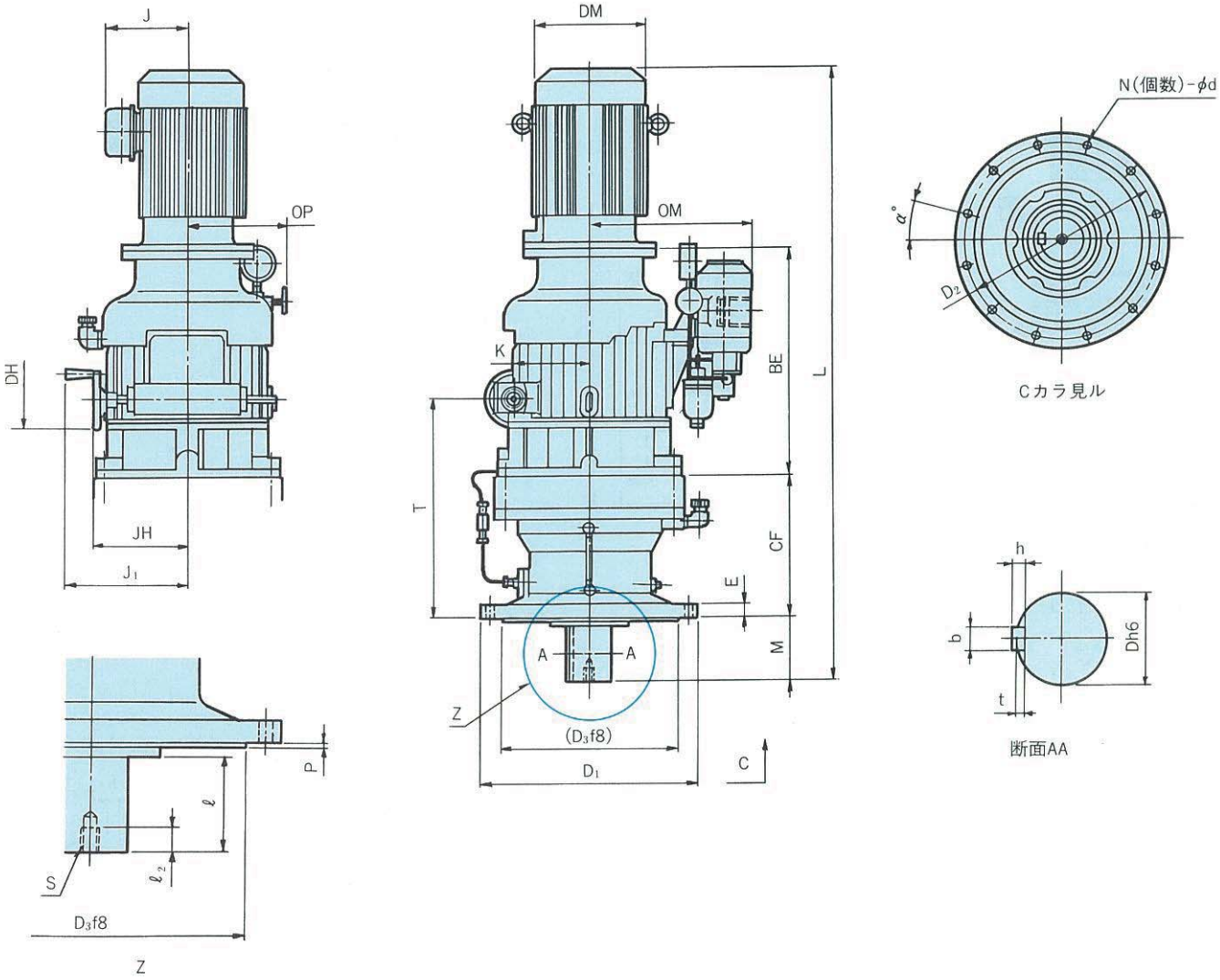

(mm)

項	形　式	BE	CF	D	D_1	D_2	D_3	DH	DM	E	J	J_1	JH	K	L	M	N	OM	OP	P	S	T	d	b	h	t	ℓ	$ℓ_2$	α	重量(kg)
1	CVVBMN8B-4175	515	258	70	400	360	316	135	212	22	147	280	215	170	1249	94	8	368	225	5	M12	438	14	20	12	7.5	84	24	0	305
2	CVVBMN8B-4185	515	279	80	430	390	345	135	212	22	147	280	215	170	1286	110	8	368	225	5	M12	459	18	22	14	9	100	24	0	332
3	CVVBMN8B-4195	515	320	95	490	450	400	135	212	30	147	280	215	170	1362	145	12	368	225	6	M20	500	18	25	14	9	125	34	15	403

注）端子箱、配管、操作ハンドル等の位置関係が必要な場合は、ご照会ください。

10. D形(NDシリーズ)
バイエル無段変速機の選定

■標準仕様

■選定

●選定手順●選定例

●負荷係数

●出力トルク●入力容量線図

●出力回転数範囲●出力回転方向

■選定表

■寸法図

D

D形標準仕様

●標準機種

項　目	標　準　機　種
設置場所	屋内（塵埃の少ない水のかからない場所）
周囲温度	−10℃～40℃
周囲湿度	85%以下
高　度	標高1000m以下
雰囲気	腐食性ガス・爆発性ガス・蒸気がないこと
取付方向	水平取付（横形） 垂直取付（立形）出力軸下向
変速操作	ハンドル付
潤滑方式	油浴式（指定油使用のこと）
塗装色	マンセン10B 5/3

●標準機種モータ

項　目	標　準　仕　様	
容量範囲	0.4kW×4極～7.5kW×4極	
外被構造	全閉外扇形	
電　源	200V 50/60Hz 220V 60Hz	
絶　縁	極数／絶縁	4
	E種	0.4kW
	B種	0.75～7.5kW
時間定格	連続	
端子箱位置	負荷側より見て左側	
口出線（ラグ式）	極数／口出線	4
	3本	0.2～7.5kW（直入始動）
規　格	JIS準拠	

D形選定

●D形バイエル無段変速機の選定手順

選定手順

実伝達トルクの確認
↓
負荷係数の確認（130ページ）
↓
等価トルクの算出
等価トルク＝実伝達トルク×負荷係数
↓
必要出力回転数の確認
↓
基準形、サイクロ減速機付（減速比）の選定（132ページ）
↓
選定表へ（133～143ページ）
↓
出力回転数のチェック
↓
等価トルクのチェック
↓
機種の決定
↓
形式の決定（17ページ）
↓
寸法の確認（144～150ページ）
↓
ラジアル・スラスト荷重のチェック（179～181ページ）
↓
潤滑方式の確認（171～172ページ）

選定例

●負荷特性：トルク一定
●実伝達トルク：3kgf·m
●負荷条件：均一荷重　1日10時間運転
負荷係数＝1.0
●等価トルク＝3×1.0＝3kgf·m
●必要出力回転数：150～800rpm
●電源周波数：50Hz
●必要出力回転数範囲より、基準形を選定
●必要出力回転数の高速側（800rpm）で等価算出トルク（3kgf·m）を許容できる機種を選定

↓

N5D

D形バイエル無段変速機は均一荷重、1日10時間の運転条件のもとに設計されています。したがって一般のほとんどの用途には、そのままご使用いただいて差支えありませんが、使用機械の負荷条件によっては、次の負荷係数を見込む必要があります。

負荷係数

負荷条件 / 運転時間	均一荷重	軽衝撃荷重	重衝撃荷重
～10時間／日	1.0	1.3	1.6※
24時間／日	1.1	1.5	2.0※

※衝撃のピーク値が150%をこえる場合には、ご照会ください。

下記のような特殊な条件で運転される場合には、それぞれの負荷条件に応じた負荷係数を見込む必要がありますのでご照会ください。

(1) 始動停止が頻繁な場合
(2) 負荷GD^2が大きい場合
(3) 負荷変動が大きい場合
(4) 急激な停止を伴なう場合

特に負荷GD^2が大きい場合は、クッションスタートが必要となる場合がありますのでご照会ください。

■D形出力トルク線図

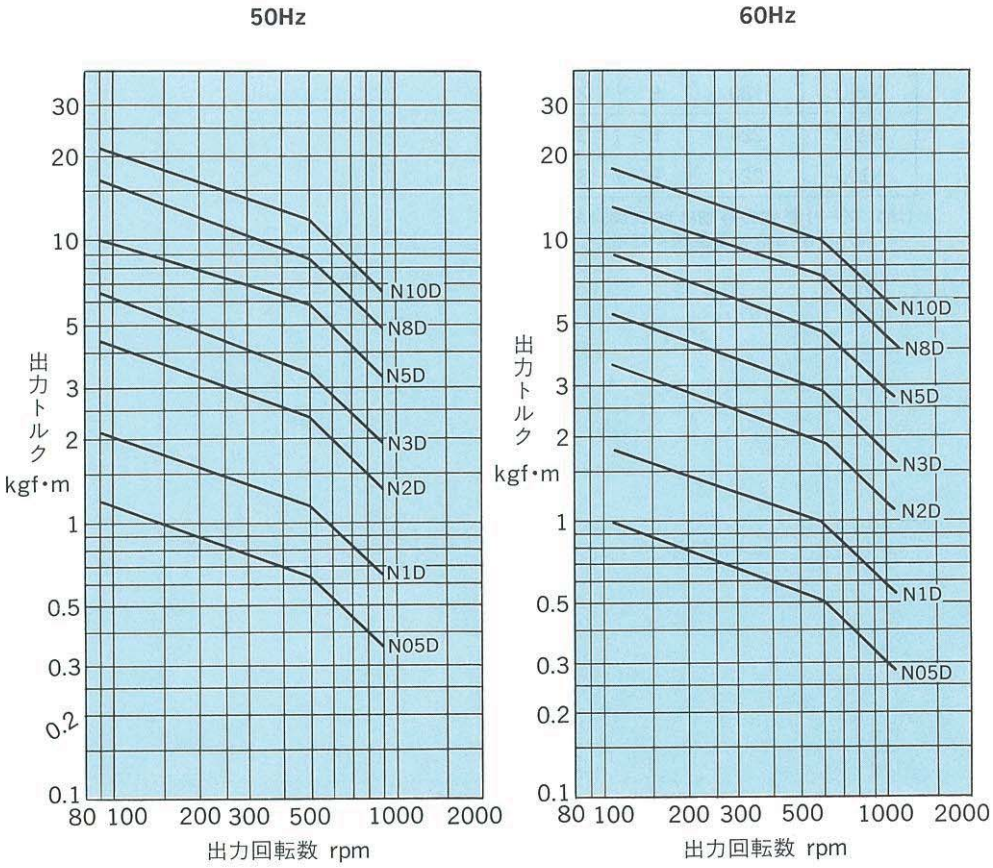

1. D形バイエル無段変速機の選定にあたっては左図出力トルク線図をご利用ください。
2. 各速度比における許容入力容量は、頁の入力容量線図に示すとおり、出力回転数が低下するにしたがって低下します。
3. 入力回転数が標準入力回転数以下でご使用の場合は許容入力容量が次のとおり変ります。
   許容入力容量(kW)＝
   標準入力容量×$\frac{\text{使用入力回転数}}{\text{標準入力回転数}}$
4. 入力回転数が標準入力回転数以上または、500rpm以下でご使用の場合は、ご照会ください。
5. 必要な出力回転数範囲に応じて、132頁のD形バイエル無段変速機・出力回転数範囲表から適当な機種をご選定ください。

■D形入力容量線図

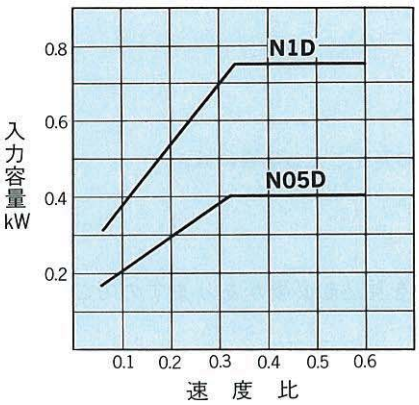

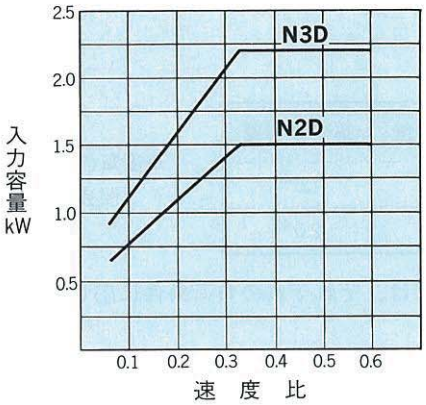

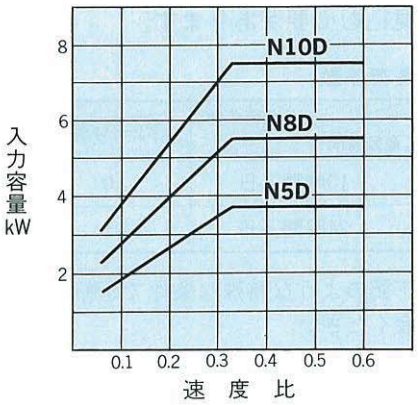

Vプーリ選定表

●両軸形のVプーリ駆動について

両軸形の機種をプーリ駆動する場合には、入力軸には、右表のプーリより径の大きなプーリを取付けてください。

バイエル枠番	プーリ呼び径	形式	溝数
N05D	125	A	1
N1D	150	A	1
N2D	150	A	2
N3D	180	A	2
N5D	180	B	2
N8D	224	B	3
N10D	224	B	3

（注）プーリ形式の詳細はJIS B 1854およびJIS B 1855をご参照ください。

■D形出力回転数範囲、出力回転方向

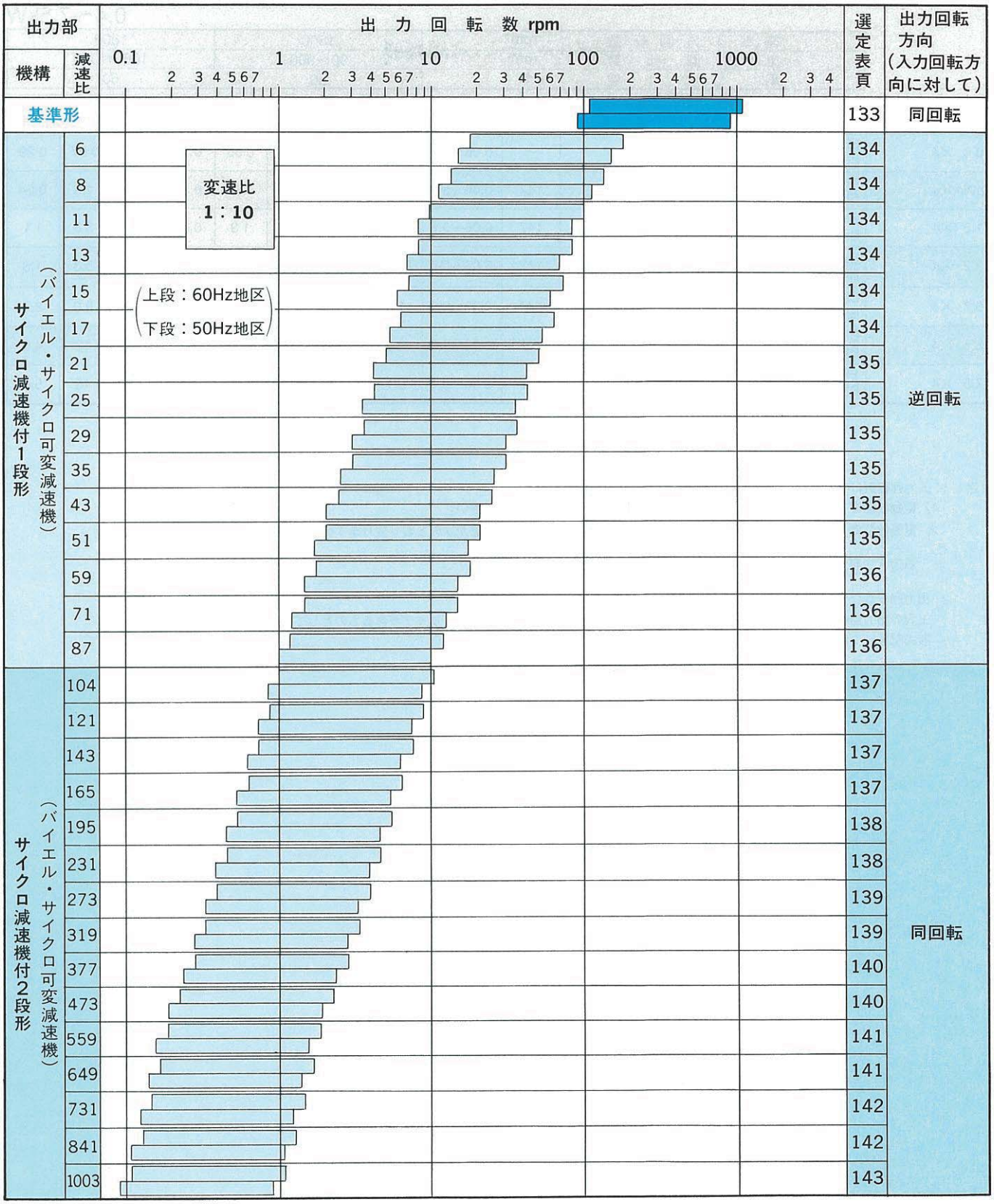

（注） 上表以外にもさらに大きな減速比のものも製作しています。

選定表　D形バイエル基準形

0.4～7.5kW

標準入力回転数	rpm	1500	1800
出力回転数	rpm	90～900	108～1080
周波数	Hz	50	60

電動機	形式				変速範囲	入力容量 kW		出力トルク kgf・m		入力容量 kW		出力トルク kgf・m	
kW×P	横形	寸法図頁	立形	寸法図頁		最低速	最高速	最低速	最高速	最低速	最高速	最低速	最高速
0.4 ×4	BHHM-N05D BHH -N05D	145 146	—	—	0.06～0.6	0.17	0.4	1.2	0.35	0.17	0.4	0.97	0.29
0.75 ×4	BHHM-N1D BHH -N1D	145 146	BVFM-N1D	147	0.06～0.6	0.31	0.75	2.2	0.65	0.31	0.75	1.8	0.54
1.5 ×4	BHHM-N2D BHH -N2D	145 146	BVFM-N2D	147	0.06～0.6	0.62	1.5	4.4	1.3	0.62	1.5	3.6	1.1
2.2 ×4	BHHM-N3D BHH -N3D	145 146	BVFM-N3D	147	0.06～0.6	0.91	2.2	6.4	1.9	0.91	2.2	5.3	1.6
3.7 ×4	BHHM-N5D BHH -N5D	145 146	BVFM-N5D	147	0.06～0.6	1.5	3.7	11	3.2	1.5	3.7	9.0	2.7
5.5 ×4	BHHM-N8D BHH -N8D	145 146	BVFM-N8D	147	0.06～0.6	2.3	5.5	16	4.8	2.3	5.5	13	4.0
7.5 ×4	BHHM-N10D BHH -N10D	145 146	BVFM-N10D	147	0.06～0.6	3.1	7.5	22	6.5	3.1	7.5	18	5.4

（注）1. 入力回転数について

1）電動機標準入力回転数以上の入力回転数でご使用の場合は、ご紹介ください。

2）電動機標準入力回転数以下の入力回転数でご使用の場合は、許容入力容量が次のとおり変りますので許容入力容量以内でご使用下さい。

$$\text{許容入力容量(kW)} = \text{標準入力容量} \times \frac{\text{使用入力回転数}}{\text{標準入力回転数(1500)}}$$

2. 出力回転数について

上表の出力回転数は電動機などのスリップを算入していません。4％～8％のスリップがあるものとしてお選びください。

3. 形式記号については17ページをご参照ください。

選定表　D形バイエル・サイクロ可変減速機（1段形）

減速比 6, 8

0.4～5.5kW

減速比	6				8			
標準入力回転数 rpm	1500		1800		1500		1800	
出力回転数 rpm	15～150		18～180		11～112		13～135	
周波数 Hz	50		60		50		60	

電動機 kW×P	形式 横形	寸法図頁	形式 立形	寸法図頁	入力容量kW 最低速	入力容量kW 最高速	出力トルク kgf·m 最低速	出力トルク kgf·m 最高速	入力容量kW 最低速	入力容量kW 最高速	出力トルク kgf·m 最低速	出力トルク kgf·m 最高速	入力容量kW 最低速	入力容量kW 最高速	出力トルク kgf·m 最低速	出力トルク kgf·m 最高速	入力容量kW 最低速	入力容量kW 最高速	出力トルク kgf·m 最低速	出力トルク kgf·m 最高速
0.4 ×4	CHHBMN05D-4095 CHHB N05D-4095	148 149	—	—	0.17	0.4	6.4	1.9	0.17	0.4	5.4	1.6	0.13	0.4	6.8	2.6	0.16	0.4	6.8	2.1
0.75 ×4	CHHBMN1D -4095 CHHB N1D -4095	148 149	CVVBMN1D -4095	150	0.18	0.75	7.2	3.6	0.22	0.75	7.2	3.0	0.13	0.75	6.8	4.8	0.16	0.75	6.8	4.0
1.5 ×4	CHHBMN2D -4135 CHHB N2D -4135	148 149	CVVBMN2D -4135	150	0.62	1.5	24	7.2	0.62	1.5	20	6.0	0.62	1.5	32	9.6	0.62	1.5	27	8.0
2.2 ×4	CHHBMN3D -4135 CHHB N3D -4135	148 149	CVVBMN3D -4135	150	0.91	2.2	35	11	0.91	2.2	30	8.8	0.91	2.2	47	14	0.91	2.2	39	12
3.7 ×4	CHHBMN5D -4165 CHHB N5D -4165	148 149	CVVBMN5D -4165	150	—	—	—	—	—	—	—	—	1.5	3.7	80	24	1.5	3.7	66	20
5.5 ×4	CHHBMN8D -4165 CHHB N8D -4165	148 149	CVVBMN8D -4165	150	—	—	—	—	—	—	—	—	2.3	5.5	120	35	2.3	5.5	99	29

減速比 11, 13

0.4～7.5kW

減速比	11				13			
標準入力回転数 rpm	1500		1800		1500		1800	
出力回転数 rpm	8.2～82		9.8～98		6.9～69		8.3～83	
周波数 Hz	50		60		50		60	

電動機 kW×P	形式 横形	寸法図頁	形式 立形	寸法図頁	入力容量kW 最低速	入力容量kW 最高速	出力トルク kgf·m 最低速	出力トルク kgf·m 最高速	入力容量kW 最低速	入力容量kW 最高速	出力トルク kgf·m 最低速	出力トルク kgf·m 最高速	入力容量kW 最低速	入力容量kW 最高速	出力トルク kgf·m 最低速	出力トルク kgf·m 最高速	入力容量kW 最低速	入力容量kW 最高速	出力トルク kgf·m 最低速	出力トルク kgf·m 最高速
0.4 ×4	CHHBMN05D-4095 CHHB N05D-4095	148 149	—	—	0.12	0.4	8.8	3.5	0.15	0.4	8.8	2.9	0.12	0.4	9.8	4.2	0.14	0.4	9.8	3.5
0.75 ×4	CHHBMN1D -4095 CHHB N1D -4095	148 149	CVVBMN1D -4095	150	0.12	0.75	8.8	6.6	0.15	0.75	8.8	5.5	0.12	0.75	9.8	7.8	0.14	0.75	9.8	6.5
1.5 ×4	CHHBMN2D -4135 CHHB N2D -4135	148 149	CVVBMN2D -4135	150	0.62	1.5	44	13	0.62	1.5	37	11	0.62	1.5	52	16	0.62	1.5	44	13
2.2 ×4	CHHBMN3D -4135 CHHB N3D -4135	148 149	CVVBMN3D -4135	150	0.91	2.2	65	19	0.91	2.2	54	16	0.91	2.2	77	23	0.91	2.2	64	19
3.7 ×4	CHHBMN5D -4165 CHHB N5D -4165	148 149	CVVBMN5D -4165	150	1.5	3.7	110	33	1.5	3.7	91	27	1.5	3.7	130	39	1.5	3.7	110	32
5.5 ×4	CHHBMN8D -4165 CHHB N8D -4165	148 149	CVVBMN8D -4165	150	2.2	5.5	155	49	2.3	5.5	135	40	2.2	5.5	185	57	2.3	5.5	160	48
7.5 ×4	CHHBMN10D-4175 CHHB N10D-4175	148 149	CVVBMN10D-4175	150	3.1	7.5	220	66	3.1	7.5	185	55	3.1	7.5	260	78	3.1	7.5	220	65

減速比 15, 17

0.4～7.5kW

減速比	15				17			
標準入力回転数 rpm	1500		1800		1500		1800	
出力回転数 rpm	6.0～60		7.2～72		5.3～53		6.4～64	
周波数 Hz	50		60		50		60	

電動機 kW×P	形式 横形	寸法図頁	形式 立形	寸法図頁	入力容量kW 最低速	入力容量kW 最高速	出力トルク kgf·m 最低速	出力トルク kgf·m 最高速	入力容量kW 最低速	入力容量kW 最高速	出力トルク kgf·m 最低速	出力トルク kgf·m 最高速	入力容量kW 最低速	入力容量kW 最高速	出力トルク kgf·m 最低速	出力トルク kgf·m 最高速	入力容量kW 最低速	入力容量kW 最高速	出力トルク kgf·m 最低速	出力トルク kgf·m 最高速
0.4 ×4	CHHBMN05D-4095 CHHB N05D-4095	148 149	—	—	0.11	0.4	11	4.8	0.13	0.4	11	4.0	0.10	0.4	11	5.5	0.12	0.4	11	4.5
0.75 ×4	CHHBMN1D -4095 CHHB N1D -4095	148 149	CVVBMN1D -4095	150	0.11	0.75	11	9.0	0.13	0.75	11	7.5	—	—	—	—	—	—	—	—
	CHHBMN1D -4105 CHHB N1D -4105	148 149	CVVBMN1D -4105	150	—	—	—	—	—	—	—	—	0.24	0.75	26	10	0.28	0.75	26	8.5
1.5 ×4	CHHBMN2D -4135 CHHB N2D -4135	148 149	CVVBMN2D -4135	150	0.62	1.5	60	18	0.62	1.5	50	15	0.62	1.5	69	20	0.62	1.5	57	17
2.2 ×4	CHHBMN3D -4135 CHHB N3D -4135	148 149	CVVBMN3D -4135	150	0.80	2.2	78	26	0.91	2.2	74	22	0.70	2.2	78	30	0.85	2.2	78	25
3.7 ×4	CHHBMN5D -4165 CHHB N5D -4165	148 149	CVVBMN5D -4165	150	1.5	3.7	150	44	1.5	3.7	125	37	1.5	3.7	170	50	1.5	3.7	140	42
5.5 ×4	CHHBMN8D -4165 CHHB N8D -4165	148 149	CVVBMN8D -4165	150	1.9	5.5	185	66	2.3	5.5	185	55	1.7	5.5	185	75	2.0	5.5	185	62
7.5 ×4	CHHBMN10D-4175 CHHB N10D-4175	148 149	CVVBMN10D-4175	150	2.9	7.5	280	90	3.1	7.5	250	75	2.5	7.5	280	100	3.0	7.5	280	85

（注）1．ご使用にあたっては表中の入力容量および出力トルク以内でご使用ください。
2．出力回転数は電動機などのスリップを算入していません。4～8％のスリップがあるものとしてお選びください。
3．形式記号については17ページをご参照ください。

選定表　D形バイエル・サイクロ可変減速機（1段形）

減速比 21, 25

0.4～7.5kW

減速比	21		25	
標準入力回転数 rpm	1500	1800	1500	1800
出力回転数 rpm	4.3～43	5.1～51	3.6～36	4.3～43
周波数 Hz	50	60	50	60

電動機	形式				入力容量kW		出力トルクkgf·m		入力容量kW		出力トルクkgf·m		入力容量kW		出力トルクkgf·m		入力容量kW		出力トルクkgf·m	
kW×P	横形	寸法図頁	立形	寸法図頁	最低速	最高速	最低速	最高速	最低速	最高速	最低速	最高速	最低速	最高速	最低速	最高速	最低速	最高速	最低速	最高速
0.4 ×4	CHHBMN05D-4095 CHHB N05D-4095	148 149	—	—	0.08	0.4	11	6.7	0.10	0.4	11	5.6	0.07	0.4	11	8.0	0.08	0.4	11	6.7
0.75 ×4	CHHBMN1D -4105 CHHB N1D -4105	148 149	CVVBMN1D -4105	150	0.19	0.75	26	13	0.23	0.75	26	11	0.16	0.75	26	15	0.19	0.75	26	13
1.5 ×4	CHHBMN2D -4135 CHHB N2D -4135	148 149	CVVBMN2D -4135	150	0.57	1.5	78	25	0.62	1.5	71	21	0.48	1.5	78	30	0.57	1.5	78	25
2.2 ×4	CHHBMN3D -4135 CHHB N3D -4135	148 149	CVVBMN3D -4135	150	0.57	2.2	78	37	0.68	2.2	78	31	0.48	2.2	78	44	0.57	2.2	78	37
3.7 ×4	CHHBMN5D -4165 CHHB N5D -4165	148 149	CVVBMN5D -4165	150	1.4	3.7	185	62	1.5	3.7	175	52	1.1	3.7	185	74	1.4	3.7	185	62
5.5 ×4	CHHBMN8D -4165 CHHB N8D -4165	148 149	CVVBMN8D -4165	150	1.4	5.5	185	93	1.6	5.5	185	77	1.1	5.5	185	110	1.4	5.5	185	92
7.5 ×4	CHHBMN10D-4175 CHHB N10D-4175	148 149	CVVBMN10D-4175	150	2.0	7.5	280	125	2.5	7.5	280	105	1.7	7.5	280	150	2.1	7.5	280	125

減速比 29, 35

0.4～7.5kW

減速比	29		35	
標準入力回転数 rpm	1500	1800	1500	1800
出力回転数 rpm	3.1～31	3.7～37	2.6～26	3.1～31
周波数 Hz	50	60	50	60

電動機	形式				入力容量kW		出力トルクkgf·m		入力容量kW		出力トルクkgf·m		入力容量kW		出力トルクkgf·m		入力容量kW		出力トルクkgf·m	
kW×P	横形	寸法図頁	立形	寸法図頁	最低速	最高速	最低速	最高速	最低速	最高速	最低速	最高速	最低速	最高速	最低速	最高速	最低速	最高速	最低速	最高速
0.4 ×4	CHHBMN05D-4095 CHHB N05D-4095	148 149	—	—	0.07	0.4	12	9.3	0.08	0.4	12	7.7	—	—	—	—	—	—	—	—
	CHHBMN05D-4105 CHHB N05D-4105	148 149	—	—	—	—	—	—	—	—	—	—	0.11	0.4	26	11	0.14	0.4	26	9.4
0.75 ×4	CHHBMN1D -4105 CHHB N1D -4105	148 149	CVVBMN1D -4105	150	0.14	0.75	26	17	0.17	0.75	26	15	0.11	0.75	26	21	0.14	0.75	26	18
1.5 ×4	CHHBMN2D -4135 CHHB N2D -4135	148 149	CVVBMN2D -4135	150	0.41	1.5	78	35	0.50	1.5	78	29	0.34	1.5	78	42	0.41	1.5	78	35
2.2 ×4	CHHBMN3D -4135 CHHB N3D -4135	148 149	CVVBMN3D -4135	150	0.41	2.2	78	51	0.50	2.2	78	43	0.34	2.2	78	62	0.41	2.2	78	51
3.7 ×4	CHHBMN5D -4165 CHHB N5D -4165	148 149	CVVBMN5D -4165	150	0.98	3.7	185	86	1.2	3.7	185	72	0.81	3.7	185	105	0.97	3.7	185	87
5.5 ×4	CHHBMN8D -4165 CHHB N8D -4165	148 149	CVVBMN8D -4165	150	0.98	5.5	185	130	1.2	5.5	185	105	0.81	5.5	185	155	0.97	5.5	185	130
7.5 ×4	CHHBMN10D-4175 CHHB N10D-4175	148 149	CVVBMN10D-4175	150	1.5	7.5	280	175	1.8	7.5	280	145	1.2	7.5	280	210	1.5	7.5	280	175

減速比 43, 51

0.4～7.5kW

減速比	43		51	
標準入力回転数 rpm	1500	1800	1500	1800
出力回転数 rpm	2.1～21	2.5～25	1.8～18	2.1～21
周波数 Hz	50	60	50	60

電動機	形式				入力容量kW		出力トルクkgf·m		入力容量kW		出力トルクkgf·m		入力容量kW		出力トルクkgf·m		入力容量kW		出力トルクkgf·m	
kW×P	横形	寸法図頁	立形	寸法図頁	最低速	最高速	最低速	最高速	最低速	最高速	最低速	最高速	最低速	最高速	最低速	最高速	最低速	最高速	最低速	最高速
0.4 ×4	CHHBMN05D-4105 CHHB N05D-4105	148 149	—	—	0.09	0.4	26	14	0.11	0.4	26	11	0.08	0.4	26	16	0.09	0.4	26	14
0.75 ×4	CHHBMN1D -4115 CHHB N1D -4115	148 149	CVVBMN1D -4115	150	0.19	0.75	52	26	0.22	0.75	52	22	0.16	0.75	52	31	0.19	0.75	52	26
1.5 ×4	CHHBMN2D -4135 CHHB N2D -4135	148 149	CVVBMN2D -4135	150	0.28	1.5	78	52	0.33	1.5	78	43	0.23	1.5	78	61	0.28	1.5	78	51
2.2 ×4	CHHBMN3D -4135 CHHB N3D -4135	148 149	CVVBMN3D -4135	150	0.28	2.2	78	76	0.33	2.2	78	63	—	—	—	—	—	—	—	—
	CHHBMN3D -4165 CHHB N3D -4165	148 149	CVVBMN3D -4165	150	—	—	—	—	—	—	—	—	0.56	2.2	185	90	0.67	2.2	185	75
3.7 ×4	CHHBMN5D -4165 CHHB N5D -4165	148 149	CVVBMN5D -4165	150	0.66	3.7	185	130	0.79	3.7	185	105	0.56	3.7	185	150	0.67	3.7	185	125
5.5 ×4	CHHBMN8D -4175 CHHB N8D -4175	148 149	CVVBMN8D -4175	150	1.0	5.5	280	190	1.2	5.5	280	160	0.84	5.5	280	225	1.0	5.5	280	185
7.5 ×4	CHHBMN10D-4185 CHHB N10D-4185	148 149	CVVBMN10D-4185	150	1.5	7.5	415	260	1.8	7.5	415	215	1.2	7.5	415	305	1.5	7.5	415	255

選定表　D形バイエル・サイクロ可変減速機（1段形）

減速比 59, 71

0.4～7.5kW

減速比	59		71	
標準入力回転数 rpm	1500	1800	1500	1800
出力回転数 rpm	1.5～15	1.8～18	1.3～13	1.5～15
周波数 Hz	50	60	50	60

電動機	形式				入力容量kW		出力トルク kgf·m		入力容量kW		出力トルク kgf·m		入力容量kW		出力トルク kgf·m		入力容量kW		出力トルク kgf·m	
kW×P	横形	寸法図頁	立形	寸法図頁	最低速	最高速	最低速	最高速	最低速	最高速	最低速	最高速	最低速	最高速	最低速	最高速	最低速	最高速	最低速	最高速
0.4 ×4	CHHBMN05D-4105 CHHB N05D-4105	148 149	—	—	0.07	0.4	26	19	0.08	0.4	26	16	—	—	—	—	—	—	—	—
	CHHBMN05D-4115 CHHB N05D-4115	148 149	—	—	—	—	—	—	—	—	—	—	0.11	0.4	52	23	0.14	0.4	52	19
0.75 ×4	CHHBMN1D -4115 CHHB N1D -4115	148 149	CVVBMN1D -4115	150	0.14	0.75	52	35	0.16	0.75	52	30	0.11	0.75	52	43	0.13	0.75	52	36
1.5 ×4	CHHBMN2D -4135 CHHB N2D -4135	148 149	CVVBMN2D -4135	150	0.20	1.5	78	71	0.24	1.5	78	59	—	—	—	—	—	—	—	—
	CHHBMN2D -4145 CHHB N2D -4145	148 149	CVVBMN2D -4145	150	—	—	—	—	—	—	—	—	0.23	1.5	105	85	0.27	1.5	105	71
2.2 ×4	CHHBMN3D -4165 CHHB N3D -4165	148 149	CVVBMN3D -4165＊	150	0.48	2.2	185	105	0.58	2.2	185	87	0.40	2.2	185	125	0.48	2.2	185	105
3.7 ×4	CHHBMN5D -4175 CHHB N5D -4175	148 149	CVVBMN5D -4175	150	0.73	3.7	280	175	0.87	3.7	280	145	0.61	3.7	280	210	0.73	3.7	280	175
5.5 ×4	CHHBMN8D -4185 CHHB N8D -4185	148 149	CVVBMN8D -4185	150	1.1	5.5	415	260	1.3	5.5	415	215	0.90	5.5	415	315	1.1	5.5	415	260
7.5 ×4	CHHBMN10D-4195 CHHB N10D-4195	148 149	CVVBMN10D-4195	150	1.9	7.5	740	355	2.3	7.5	740	295	1.6	7.5	740	425	1.9	7.5	740	355

減速比 87

0.4～7.5kW

減速比	87	
標準入力回転数 rpm	1500	1800
出力回転数 rpm	1.0～10	1.2～12
周波数 Hz	50	60

電動機	形式				入力容量kW		出力トルク kgf·m		入力容量kW		出力トルク kgf·m	
kW×P	横形	寸法図頁	立形	寸法図頁	最低速	最高速	最低速	最高速	最低速	最高速	最低速	最高速
0.4 ×4	CHHBMN05D-4115 CHHB N05D-4115	148 149	—	—	0.09	0.4	52	28	0.11	0.4	52	23
0.75 ×4	CHHBMN1D -4115 CHHB N1D -4115	148 149	CVVBMN1D -4115	150	0.09	0.75	52	52	0.11	0.75	52	44
1.5 ×4	CHHBMN2D -4165 CHHB N2D -4165	148 149	—	—	0.33	1.5	185	105	0.39	1.5	185	87
2.2 ×4	CHHBMN3D -4165 CHHB N3D -4165	148 149	—	—	0.33	2.2	185	155	0.39	2.2	185	130
3.7 ×4	CHHBMN5D -4185 CHHB N5D -4185	148 149	CVVBMN5D -4185	150	0.73	3.7	415	260	0.88	3.7	415	215
5.5 ×4	CHHBMN8D -4185 CHHB N8D -4185	148 149	CVVBMN8D -4185	150	0.73	5.5	415	385	0.88	5.5	415	320
7.5 ×4	CHHBMN10D-4195 CHHB N10D-4195	148 149	CVVBMN10D-4195	150	1.3	7.5	740	525	1.6	7.5	740	435

（注）1．ご使用にあたっては表中の入力容量および出力トルク以内でご使用ください。
2．出力回転数は電動機などのスリップを算入していません。4～8％のスリップがあるものとしてお選びください。
3．形式記号については17ページをご参照ください。
4．＊印のCVVBMN2D-4165については、減速比71は制作しておりません。

選定表 D形バイエル・サイクロ可変減速機（2段形）

減速比 104,121

0.4～7.5kW

減速比	104				121			
標準入力回転数 rpm	1500		1800		1500		1800	
出力回転数 rpm	0.87～8.7		1.0～10		0.74～7.4		0.89～8.9	
周波数 Hz	50		60		50		60	

電動機	形式		入力容量kW		出力トルクkgf·m		入力容量kW		出力トルクkgf·m		入力容量kW		出力トルクkgf·m		入力容量kW		出力トルクkgf·m	
kW×P	横形	立形	最低速	最高速	最低速	最高速	最低速	最高速	最低速	最高速	最低速	最高速	最低速	最高速	最低速	最高速	最低速	最高速
0.4 ×4	CHHBMN05D-4115DB	—	0.08	0.4	52	31	0.10	0.4	52	26	0.07	0.4	52	36	0.09	0.4	52	30
0.75 ×4	CHHBMN1 D-4130DC	CVVBMN1 D-4130DC	0.10	0.75	62	57	0.12	0.75	62	48	0.09	0.70	62	62	0.10	0.75	62	56
	CHHBMN1 D-4135DC	CVVBMN1 D-4135DC	0.13	0.75	78	57	0.15	0.75	78	48	0.11	0.75	78	67	0.13	0.75	78	56
	CHHBMN1 D-4160DB	CVVBMN1 D-4160DB	0.25	0.75	155	57	0.30	0.75	155	48	0.21	0.75	155	67	0.26	0.75	155	56
	CHHBMN1 D-4165DB	CVVBMN1 D-4165DB	0.30	0.75	185	57	0.31	0.75	160	48	—	—	—	—	—	—	—	—
	CHHBMN1 D-4170DB	CVVBMN1 D-4170DB	0.31	0.75	195	57	—	—	—	—	0.29	0.75	210	67	0.31	0.75	185	56
1.5 ×4	CHHBMN2 D-4180DB	CVVBMN2 D-4180DB	0.53	1.5	330	115	0.62	1.5	320	96	0.46	1.5	330	135	0.55	1.5	330	110
	CHHBMN2 D-4185DB	CVVBMN2 D-4185DB	0.62	1.5	385	115	—	—	—	—	0.47	1.5	340	135	0.56	1.5	340	110
	CHHBMN2 D-4190DB	CVVBMN2 D-4190DB	—	—	—	—	—	—	—	—	0.62	1.5	450	135	0.62	1.5	375	110
2.2 ×4	CHHBMN3 D-4180DB	CVVBMN3 D-4180DB	0.53	2.2	330	170	0.64	2.2	330	140	0.46	2.2	330	195	0.55	2.2	330	165
	CHHBMN3 D-4185DB	CVVBMN3 D-4185DB	0.65	2.2	405	170	0.78	2.2	405	140	0.47	2.2	340	195	0.56	2.2	340	165
	CHHBMN3 D-4190DB	CVVBMN3 D-4190DB	0.91	2.2	565	170	0.91	2.2	470	140	0.80	2.2	580	195	0.91	2.2	550	165
	CHHBMN3 D-4215DA	CVVBMN3 D-4215DA	—	—	—	—	—	—	—	—	0.91	2.2	655	195	—	—	—	—
3.7 ×4	CHHBMN5 D-4215DB	CVVBMN5 D-4215DB	—	—	—	—	—	—	—	—	1.0	3.7	740	330	1.2	3.7	740	275
	CHHBMN5 D-4225DB	CVVBMN5 D-4225DB	—	—	—	—	—	—	—	—	1.4	3.7	980	330	1.5	3.7	920	275
	CHHBMN5 D-4235DA	CVVBMN5 D-4235DA	—	—	—	—	—	—	—	—	1.5	3.7	1100	330	—	—	—	—
5.5 ×4	CHHBMN8 D-4215DB	CVVBMN8 D-4215DB	—	—	—	—	—	—	—	—	1.0	5.5	740	490	1.2	5.5	740	410
	CHHBMN8 D-4225DB	CVVBMN8 D-4225DB	—	—	—	—	—	—	—	—	1.4	5.5	980	490	1.6	5.5	980	410
	CHHBMN8 D-4235DA	CVVBMN8 D-4235DA	—	—	—	—	—	—	—	—	1.6	5.5	1150	490	1.9	5.5	1150	410
	CHHBMN8 D-4245DA	CVVBMN8 D-4245DA	—	—	—	—	—	—	—	—	2.0	5.5	1450	490	2.3	5.5	1350	410
	CHHBMN8 D-4255DA	CVVBMN8 D-4255DA	—	—	—	—	—	—	—	—	2.3	5.5	1650	490	—	—	—	—
7.5 ×4	CHHBMN10D-4225DB	CVVBMN10D-4225DB	—	—	—	—	—	—	—	—	1.4	7.5	980	670	1.6	7.5	980	555
	CHHBMN10D-4235DB	CVVBMN10D-4235DB	—	—	—	—	—	—	—	—	1.6	7.5	1150	670	1.9	7.5	1150	555
	CHHBMN10D-4245DB	CVVBMN10D-4245DB	—	—	—	—	—	—	—	—	2.0	7.5	1450	670	2.4	7.5	1450	555
	CHHBMN10D-4255DA	CVVBMN10D-4255DA	—	—	—	—	—	—	—	—	2.6	7.5	1850	670	3.1	7.5	1850	555
	CHHBMN10D-4265DA	CVVBMN10D-4265DA	—	—	—	—	—	—	—	—	3.1	7.5	2250	670	—	—	—	—

減速比 143,165

0.4～7.5kW

減速比	143				165			
標準入力回転数 rpm	1500		1800		1500		1800	
出力回転数 rpm	0.63～6.3		0.76～7.6		0.55～5.5		0.65～6.5	
周波数 Hz	50		60		50		60	

電動機	形式		入力容量kW		出力トルクkgf·m		入力容量kW		出力トルクkgf·m		入力容量kW		出力トルクkgf·m		入力容量kW		出力トルクkgf·m	
kW×P	横形	立形	最低速	最高速	最低速	最高速	最低速	最高速	最低速	最高速	最低速	最高速	最低速	最高速	最低速	最高速	最低速	最高速
0.4 ×4	CHHBMN05D-4115DB	—	0.06	0.4	52	42	0.07	0.4	52	35	0.05	0.4	52	49	0.06	0.4	52	41
0.75 ×4	CHHBMN1 D-4130DC	CVVBMN1 D-4130DC	0.07	0.59	62	62	0.09	0.71	62	62	0.06	0.51	62	62	0.08	0.61	62	62
	CHHBMN1 D-4135DC	CVVBMN1 D-4135DC	0.09	0.74	78	78	0.11	0.75	78	66	0.08	0.64	78	78	0.09	0.75	78	76
	CHHBMN1 D-4160DB	CVVBMN1 D-4160DB	0.18	0.75	155	79	0.22	0.75	155	66	0.16	0.75	155	91	0.19	0.75	155	76
	CHHBMN1 D-4165DB	CVVBMN1 D-4165DB	0.22	0.75	185	79	0.26	0.75	185	66	0.19	0.75	185	91	0.22	0.75	185	76
	CHHBMN1 D-4170DB	CVVBMN1 D-4170DB	0.27	0.75	230	79	0.31	0.75	220	66	0.23	0.75	230	91	0.28	0.75	230	76
	CHHBMN1 D-4175DB	CVVBMN1 D-4175DB	0.29	0.75	250	79	—	—	—	—	0.28	0.75	280	91	0.31	0.75	255	76
	CHHBMN1 D-4180DA	CVVBMN1 D-4180DA	—	—	—	—	—	—	—	—	0.29	0.75	290	91	—	—	—	—
1.5 ×4	CHHBMN2 D-4180DB	CVVBMN2 D-4180DB	0.39	1.5	330	160	0.46	1.5	330	130	0.33	1.5	330	180	0.40	1.5	330	150
	CHHBMN2 D-4185DB	CVVBMN2 D-4185DB	0.47	1.5	405	160	0.57	1.5	405	130	0.42	1.5	415	180	0.50	1.5	415	150
	CHHBMN2 D-4190DB	CVVBMN2 D-4190DB	0.62	1.5	530	160	0.62	1.5	440	130	0.59	1.5	580	180	0.62	1.5	510	150
	CHHBMN2 D-4195DB	CVVBMN2 D-4195DB	—	—	—	—	—	—	—	—	0.62	1.5	610	180	—	—	—	—
2.2 ×4	CHHBMN3 D-4180DB	CVVBMN3 D-4180DB	0.39	2.2	330	230	0.46	2.2	330	195	0.33	2.2	330	265	0.40	2.2	330	225
	CHHBMN3 D-4185DB	CVVBMN3 D-4185DB	0.47	2.2	405	230	0.57	2.2	405	195	0.42	2.2	415	265	0.50	2.2	415	225
	CHHBMN3 D-4190DB	CVVBMN3 D-4190DB	0.68	2.2	580	230	0.81	2.2	580	195	0.59	2.2	580	265	0.70	2.2	580	225
	CHHBMN3 D-4195DB	CVVBMN3 D-4195DB	0.82	2.2	700	230	0.91	2.2	645	195	0.71	2.2	700	265	0.85	2.2	700	225
	CHHBMN3 D-4215DA	CVVBMN3 D-4215DA	—	—	—	—	—	—	—	—	0.88	2.2	865	265	0.91	2.2	745	225
	CHHBMN3 D-4225DA	CVVBMN3 D-4225DA	—	—	—	—	—	—	—	—	0.91	2.2	895	265	—	—	—	—
3.7 ×4	CHHBMN5 D-4215DB	CVVBMN5 D-4215DB	—	—	—	—	—	—	—	—	0.88	3.7	865	450	1.1	3.7	865	375
	CHHBMN5 D-4225DB	CVVBMN5 D-4225DB	—	—	—	—	—	—	—	—	1.2	3.7	1150	450	1.4	3.7	1150	375
	CHHBMN5 D-4235DA	CVVBMN5 D-4235DA	—	—	—	—	—	—	—	—	1.5	3.7	1450	450	1.5	3.7	1250	375
	CHHBMN5 D-4245DA	CVVBMN5 D-4245DA	—	—	—	—	—	—	—	—	1.5	3.7	1500	450	—	—	—	—
5.5 ×4	CHHBMN8 D-4215DB	CVVBMN8 D-4215DB	—	—	—	—	—	—	—	—	0.88	5.5	865	670	1.1	5.5	865	555
	CHHBMN8 D-4225DB	CVVBMN8 D-4225DB	—	—	—	—	—	—	—	—	1.2	5.5	1150	670	1.4	5.5	1150	555
	CHHBMN8 D-4235DA	CVVBMN8 D-4235DA	—	—	—	—	—	—	—	—	1.5	5.5	1450	670	1.8	5.5	1450	555
	CHHBMN8 D-4245DA	CVVBMN8 D-4245DA	—	—	—	—	—	—	—	—	1.9	5.5	1850	670	2.2	5.5	1850	555
	CHHBMN8 D-4255DA	CVVBMN8 D-4255DA	—	—	—	—	—	—	—	—	2.3	5.5	2250	670	—	—	—	—
7.5 ×4	CHHBMN10D-4225DB	CVVBMN10D-4225DB	—	—	—	—	—	—	—	—	1.2	7.5	1150	910	1.4	7.5	1150	760
	CHHBMN10D-4235DB	CVVBMN10D-4235DB	—	—	—	—	—	—	—	—	1.5	7.5	1450	910	1.8	7.5	1450	760
	CHHBMN10D-4245DB	CVVBMN10D-4245DB	—	—	—	—	—	—	—	—	1.9	7.5	1850	910	2.2	7.5	1850	760
	CHHBMN10D-4255DA	CVVBMN10D-4255DA	—	—	—	—	—	—	—	—	2.4	7.5	2400	910	2.9	7.5	2400	760
	CHHBMN10D-4265DA	CVVBMN10D-4265DA	—	—	—	—	—	—	—	—	3.1	7.5	3050	910	3.1	7.5	2550	760

選定表 D形バイエル・サイクロ可変減速機（2段形）

減速比 195,231

0.4～7.5kW

減速比	195		231	
標準入力回転数 rpm	1500	1800	1500	1800
出力回転数 rpm	0.46～4.6	0.55～5.5	0.39～3.9	0.47～4.7
周波数 Hz	50	60	50	60

電動機	形式		入力容量kW		出力トルクkgf・m		入力容量kW		出力トルクkgf・m		入力容量kW		出力トルクkgf・m		入力容量kW		出力トルクkgf・m	
kW×P	横形	立形	最低速	最高速	最低速	最高速	最低速	最高速	最低速	最高速	最低速	最高速	最低速	最高速	最低速	最高速	最低速	最高速
0.4 ×4	CHHBMN05D-4115DB	—	0.04	0.36	52	52	0.05	0.4	52	48	0.04	0.31	52	52	0.05	0.37	52	52
0.75 ×4	CHHBMN1 D-4130DC	CVVBMN1 D-4130DC	0.05	0.43	62	62	0.06	0.52	62	62	0.04	0.36	62	62	0.05	0.44	62	62
	CHHBMN1 D-4135DC	CVVBMN1 D-4135DC	0.07	0.54	78	78	0.08	0.65	78	78	0.06	0.46	78	78	0.07	0.55	78	78
	CHHBMN1 D-4160DB	CVVBMN1 D-4160DB	0.13	0.75	155	110	0.16	0.75	155	90	0.11	0.75	155	130	0.13	0.75	155	105
	CHHBMN1 D-4165DB	CVVBMN1 D-4165DB	0.16	0.75	185	110	0.19	0.75	185	90	0.13	0.75	185	130	0.16	0.75	185	105
	CHHBMN1 D-4170DB	CVVBMN1 D-4170DB	0.20	0.75	230	110	0.24	0.75	230	90	0.17	0.75	230	130	0.20	0.75	230	105
	CHHBMN1 D-4175DB	CVVBMN1 D-4175DB	0.24	0.75	280	110	0.29	0.75	280	90	0.20	0.75	280	130	0.24	0.75	280	105
	CHHBMN1 D-4180DA	CVVBMN1 D-4180DA	0.25	0.75	290	110	0.30	0.75	290	90	0.24	0.75	330	130	0.29	0.75	330	105
	CHHBMN1 D-4185DA	CVVBMN1 D-4185DA	—	—	—	—	—	—	—	—	0.29	0.75	405	130	0.31	0.75	355	105
	CHHBMN1 D-4190DA	CVVBMN1 D-4190DA	0.31	0.75	360	110	0.31	0.75	300	90	0.31	0.75	430	130	—	—	—	—
1.5 ×4	CHHBMN2 D-4180DB	CVVBMN2 D-4180DB	0.28	1.5	330	215	0.34	1.5	330	180	0.24	1.5	330	255	0.29	1.5	330	215
	CHHBMN2 D-4185DB	CVVBMN2 D-4185DB	0.36	1.5	415	215	0.43	1.5	415	180	0.30	1.5	415	255	0.36	1.5	415	215
	CHHBMN2 D-4190DB	CVVBMN2 D-4190DB	0.50	1.5	580	215	0.60	1.5	580	180	0.42	1.5	580	255	0.50	1.5	580	215
	CHHBMN2 D-4195DB	CVVBMN2 D-4195DB	0.60	1.5	700	215	0.62	1.5	600	180	0.54	1.5	740	255	0.62	1.5	715	215
	CHHBMN2 D-4215DA	CVVBMN2 D-4215DA	0.62	1.5	720	215	—	—	—	—	0.62	1.5	855	255	—	—	—	—
2.2 ×4	CHHBMN3 D-4180DB	CVVBMN3 D-4180DB	0.28	2.2	330	315	0.34	2.2	330	265	0.24	1.9	330	330	0.29	2.2	330	310
	CHHBMN3 D-4185DB	CVVBMN3 D-4185DB	0.36	2.2	415	315	0.43	2.2	415	265	0.30	2.2	415	375	0.36	2.2	415	310
	CHHBMN3 D-4190DB	CVVBMN3 D-4190DB	0.50	2.2	580	315	0.60	2.2	580	265	0.42	2.2	580	375	0.50	2.2	580	310
	CHHBMN3 D-4195DB	CVVBMN3 D-4195DB	0.60	2.2	700	315	0.72	2.2	700	265	0.54	2.2	740	375	0.64	2.2	740	310
	CHHBMN3 D-4215DA	CVVBMN3 D-4215DA	0.74	2.2	865	315	0.89	2.2	865	265	0.71	2.2	980	375	0.85	2.2	980	310
	CHHBMN3 D-4225DA	CVVBMN3 D-4225DA	0.91	2.2	1050	315	0.91	2.2	885	265	0.91	2.2	1250	375	0.91	2.2	1050	310
3.7 ×4	CHHBMN5 D-4215DB	CVVBMN5 D-4215DB	0.74	3.7	865	530	0.89	3.7	865	445	0.71	3.7	980	630	0.85	3.7	980	525
	CHHBMN5 D-4225DB	CVVBMN5 D-4225DB	0.99	3.7	1150	530	1.2	3.7	1150	445	0.94	3.7	1300	630	1.1	3.7	1300	525
	CHHBMN5 D-4235DA	CVVBMN5 D-4235DA	1.2	3.7	1450	530	1.5	3.7	1450	445	1.2	3.7	1650	630	1.4	3.7	1650	525
	CHHBMN5 D-4245DA	CVVBMN5 D-4245DA	1.5	3.7	1800	530	1.5	3.7	1500	445	1.5	3.7	2100	630	1.5	3.7	1750	525
	CHHBMN5 D-4255DA	CVVBMN5 D-4255DA	—	—	—	—	—	—	—	—	1.5	3.7	2100	630	—	—	—	—
5.5 ×4	CHHBMN8 D-4215DB	CVVBMN8 D-4215DB	0.74	5.5	865	790	0.89	5.5	865	660	0.71	5.5	980	935	0.85	5.5	980	780
	CHHBMN8 D-4225DB	CVVBMN8 D-4225DB	0.99	5.5	1150	790	1.2	5.5	1150	660	0.94	5.5	1300	935	1.1	5.5	1300	780
	CHHBMN8 D-4235DA	CVVBMN8 D-4235DA	1.2	5.5	1450	790	1.5	5.5	1450	660	1.2	5.5	1650	935	1.4	5.5	1650	780
	CHHBMN8 D-4245DA	CVVBMN8 D-4245DA	1.6	5.5	1850	790	1.9	5.5	1850	660	1.5	5.5	2100	935	1.8	5.5	2100	780
	CHHBMN8 D-4255DA	CVVBMN8 D-4255DA	2.1	5.5	2400	790	2.3	5.5	2200	660	2.0	5.5	2700	935	2.3	5.5	2600	780
7.5 ×4	CHHBMN10D-4225DB	CVVBMN10D-4225DB	0.99	7.5	1150	1100	1.2	7.5	1150	900	0.94	7.5	1300	1300	1.1	7.5	1300	1050
	CHHBMN10D-4235DB	CVVBMN10D-4235DB	1.2	7.5	1450	1100	1.5	7.5	1450	900	1.2	7.5	1650	1300	1.4	7.5	1650	1050
	CHHBMN10D-4245DB	CVVBMN10D-4245DB	1.6	7.5	1850	1100	1.9	7.5	1850	900	1.5	7.5	2100	1300	1.8	7.5	2100	1050
	CHHBMN10D-4255DA	CVVBMN10D-4255DA	2.1	7.5	2400	1100	2.5	7.5	2400	900	2.0	7.5	2700	1300	2.3	7.5	2700	1050
	CHHBMN10D-4265DA	CVVBMN10D-4265DA	2.7	7.5	3100	1100	3.1	7.5	3000	900	2.6	7.5	3600	1300	3.1	7.5	3550	1050

（注） 1．ご使用にあたっては表中の入力容量および出力トルク以内でご使用ください。但し、□は出力トルク以内でご使用ください。
2．出力回転数は電動機などのスリップを算入していません。4～8％のスリップがあるものとしてお選びください。
3．形式記号については17ページをご参照ください。
4．寸法図につきましては弊社営業所にご参照ください。

選定表 D形バイエル・サイクロ可変減速機（2段形）

減速比 273,319

0.4～7.5kW

減速比	273		319	
標準入力回転数 rpm	1500	1800	1500	1800
出力回転数 rpm	0.33～3.3	0.40～4.0	0.28～2.8	0.34～3.4
周波数 Hz	50	60	50	60

電動機	形式		入力容量kW		出力トルクkgf・m		入力容量kW		出力トルクkgf・m		入力容量kW		出力トルクkgf・m		入力容量kW		出力トルクkgf・m	
kW×P	横形	立形	最低速	最高速	最低速	最高速	最低速	最高速	最低速	最高速	最低速	最高速	最低速	最高速	最低速	最高速	最低速	最高速
0.4 ×4	CHHBMN05D-4115DB	—	0.03	0.26	52	52	0.04	0.31	52	52	0.03	0.22	52	52	0.03	0.27	52	52
0.75 ×4	CHHBMN1 D-4130DC	CVVBMN1 D-4130DC	0.04	0.31	62	62	0.05	0.37	62	62	0.03	0.26	62	62	0.04	0.32	62	62
	CHHBMN1 D-4135DC	CVVBMN1 D-4135DC	0.05	0.39	78	78	0.06	0.47	78	78	0.04	0.33	78	78	0.05	0.40	78	78
	CHHBMN1 D-4160DB	CVVBMN1 D-4160DB	0.09	0.75	155	150	0.11	0.75	155	125	0.08	0.66	155	155	0.10	0.75	155	145
	CHHBMN1 D-4165DB	CVVBMN1 D-4165DB	0.11	0.75	185	150	0.14	0.75	185	125	0.10	0.75	185	175	0.12	0.75	185	145
	CHHBMN1 D-4170DB	CVVBMN1 D-4170DB	0.14	0.75	230	150	0.17	0.75	230	125	0.12	0.75	230	175	0.14	0.75	230	145
	CHHBMN1 D-4175DB	CVVBMN1 D-4175DB	0.17	0.75	280	150	0.21	0.75	280	125	0.15	0.75	280	175	0.18	0.75	280	145
	CHHBMN1 D-4180DA	CVVBMN1 D-4180DA	0.20	0.75	330	150	0.24	0.75	330	125	0.17	0.75	330	175	0.21	0.75	330	145
	CHHBMN1 D-4185DA	CVVBMN1 D-4185DA	0.25	0.75	405	150	0.30	0.75	405	125	0.22	0.75	415	175	0.26	0.75	415	145
	CHHBMN1 D-4190DA	CVVBMN1 D-4190DA	0.31	0.75	505	150	0.31	0.75	420	125	0.30	0.75	580	175	0.31	0.75	490	145
	CHHBMN1 D-4195DA	CVVBMN1 D-4195DA	—	—	—	—	—	—	—	—	0.31	0.75	590	175	—	—	—	—
1.5 ×4	CHHBMN2 D-4180DB	CVVBMN2 D-4180DB	0.20	1.5	330	300	0.24	1.5	330	250	0.17	1.4	330	330	0.21	1.5	330	295
	CHHBMN2 D-4185DB	CVVBMN2 D-4185DB	0.25	1.5	415	300	0.30	1.5	415	250	0.22	1.5	415	350	0.26	1.5	415	295
	CHHBMN2 D-4190DB	CVVBMN2 D-4190DB	0.35	1.5	580	300	0.43	1.5	580	250	0.30	1.5	580	350	0.36	1.5	580	295
	CHHBMN2 D-4195DB	CVVBMN2 D-4195DB	0.45	1.5	740	300	0.54	1.5	740	250	0.39	1.5	740	350	0.47	1.5	740	295
	CHHBMN2 D-4215DA	CVVBMN2 D-4215DA	0.60	1.5	980	300	0.62	1.5	845	250	0.51	1.5	980	350	0.62	1.5	980	295
	CHHBMN2 D-4225DA	CVVBMN2 D-4225DA	0.62	1.5	1000	300	—	—	—	—	0.62	1.5	1200	350	0.62	1.5	985	295
2.2 ×4	CHHBMN3 D-4180DB	CVVBMN3 D-4180DB	0.20	1.6	330	330	0.24	2.0	330	330	0.17	1.4	330	330	0.21	1.7	330	330
	CHHBMN3 D-4185DB	CVVBMN3 D-4185DB	0.25	2.1	415	415	0.30	2.2	415	370	0.22	1.8	415	415	0.26	2.1	415	415
	CHHBMN3 D-4190DB	CVVBMN3 D-4190DB	0.35	2.2	580	440	0.43	2.2	580	370	0.30	2.2	580	515	0.36	2.2	580	430
	CHHBMN3 D-4195DB	CVVBMN3 D-4195DB	0.45	2.2	740	440	0.54	2.2	740	370	0.39	2.2	740	515	0.47	2.2	740	430
	CHHBMN3 D-4215DA	CVVBMN3 D-4215DA	0.60	2.2	980	440	0.72	2.2	980	370	0.51	2.2	980	515	0.62	2.2	980	430
	CHHBMN3 D-4225DA	CVVBMN3 D-4225DA	0.80	2.2	1300	440	0.91	2.2	1250	370	0.68	2.2	1300	515	0.82	2.2	1300	430
	CHHBMN3 D-4235DA	CVVBMN3 D-4235DA	0.91	2.2	1500	440	—	—	—	—	0.86	2.2	1650	515	0.91	2.2	1450	430
	CHHBMN3 D-4245DA	CVVBMN3 D-4245DA	—	—	—	—	—	—	—	—	0.91	2.2	1750	515	—	—	—	—
3.7 ×4	CHHBMN5 D-4215DB	CVVBMN5 D-4215DB	0.60	3.7	980	745	0.72	3.7	980	620	0.51	3.7	980	870	0.62	3.7	980	725
	CHHBMN5 D-4225DB	CVVBMN5 D-4225DB	0.80	3.7	1300	745	0.95	3.7	1300	620	0.68	3.7	1300	870	0.82	3.7	1300	725
	CHHBMN5 D-4235DA	CVVBMN5 D-4235DA	1.0	3.7	1650	745	1.2	3.7	1650	620	0.86	3.7	1650	870	1.0	3.7	1650	725
	CHHBMN5 D-4245DA	CVVBMN5 D-4245DA	1.3	3.7	2100	745	1.5	3.7	2100	620	1.1	3.7	2100	870	1.3	3.7	2100	725
	CHHBMN5 D-4255DA	CVVBMN5 D-4255DA	1.5	3.7	2500	745	—	—	—	—	1.4	3.7	2700	870	1.5	3.7	2450	725
5.5 ×4	CHHBMN8 D-4215DB	CVVBMN8 D-4215DB	0.60	4.9	980	980	0.72	5.5	980	920	0.51	4.2	980	980	0.62	5.0	980	980
	CHHBMN8 D-4225DB	CVVBMN8 D-4225DB	0.80	5.5	1300	1100	0.95	5.5	1300	920	0.68	5.5	1300	1300	0.82	5.5	1300	1100
	CHHBMN8 D-4235DA	CVVBMN8 D-4235DA	1.0	5.5	1650	1100	1.2	5.5	1650	920	0.86	5.5	1650	1300	1.0	5.5	1650	1100
	CHHBMN8 D-4245DA	CVVBMN8 D-4245DA	1.3	5.5	2100	1100	1.5	5.5	2100	920	1.1	5.5	2100	1300	1.3	5.5	2100	1100
	CHHBMN8 D-4255DA	CVVBMN8 D-4255DA	1.7	5.5	2700	1100	2.0	5.5	2700	920	1.4	5.5	2700	1300	1.7	5.5	2700	1100
7.5 ×4	CHHBMN10D-4225DB	CVVBMN10D-4225DB	0.80	6.5	1300	1300	0.95	7.5	1300	1250	0.68	5.5	1300	1300	0.82	6.6	1300	1300
	CHHBMN10D-4235DB	CVVBMN10D-4235DB	1.0	7.5	1650	1500	1.2	7.5	1650	1250	0.86	7.0	1650	1650	1.0	7.5	1650	1450
	CHHBMN10D-4245DB	CVVBMN10D-4245DB	1.3	7.5	2100	1500	1.5	7.5	2100	1250	1.1	7.5	2100	1750	1.3	7.5	2100	1450
	CHHBMN10D-4255DA	CVVBMN10D-4255DA	1.7	7.5	2700	1500	2.0	7.5	2700	1250	1.4	7.5	2700	1750	1.7	7.5	2700	1450
	CHHBMN10D-4265DA	CVVBMN10D-4265DA	2.2	7.5	3600	1500	2.6	7.5	3600	1250	1.9	7.5	3600	1750	2.3	7.5	3600	1450
	CHHBMN10D-4270DA	CVVBMN10D-4270DA	—	—	—	—	—	—	—	—	2.7	7.5	5150	1750	3.1	7.5	4900	1450
	CHHBMN10D-4275DA	CVVBMN10D-4275DA	—	—	—	—	—	—	—	—	3.1	7.5	5900	1750	—	—	—	—

選定表 D形バイエル・サイクロ可変減速機（2段形）

減速比 377,473

0.4～7.5kW

減速比		377				473			
標準入力回転数	rpm	1500		1800		1500		1800	
出力回転数	rpm	0.24～2.4		0.29～2.9		0.19～1.9		0.23～2.3	
周波数	Hz	50		60		50		60	

電動機	形式		入力容量kW		出力トルクkgf·m		入力容量kW		出力トルクkgf·m		入力容量kW		出力トルクkgf·m		入力容量kW		出力トルクkgf·m	
kW×P	横形	立形	最低速	最高速	最低速	最高速	最低速	最高速	最低速	最高速	最低速	最高速	最低速	最高速	最低速	最高速	最低速	最高速
0.4 ×4	CHHBMN05D-4115DB	—	0.02	0.19	52	52	0.03	0.22	52	52	0.02	0.15	52	52	0.02	0.18	52	52
0.75 ×4	CHHBMN1 D-4130DC	CVVBMN1 D-4130DC	0.03	0.22	62	62	0.03	0.27	62	62	0.02	0.18	62	62	0.03	0.21	62	62
	CHHBMN1 D-4135DC	CVVBMN1 D-4135DC	0.03	0.28	78	78	0.04	0.34	78	78	0.03	0.22	78	78	0.03	0.27	78	78
	CHHBMN1 D-4160DB	CVVBMN1 D-4160DB	0.07	0.56	155	155	0.08	0.67	155	155	0.05	0.44	155	155	0.07	0.53	155	155
	CHHBMN1 D-4165DB	CVVBMN1 D-4165DB	0.08	0.67	185	185	0.10	0.75	185	175	0.07	0.53	185	185	0.08	0.64	185	185
	CHHBMN1 D-4170DB	CVVBMN1 D-4170DB	0.10	0.75	230	210	0.12	0.75	230	175	0.08	0.66	230	230	0.10	0.75	230	220
	CHHBMN1 D-4175DB	CVVBMN1 D-4175DB	0.12	0.75	280	210	0.15	0.75	280	175	0.10	0.75	280	260	0.12	0.75	280	220
	CHHBMN1 D-4180DA	CVVBMN1 D-4180DA	0.15	0.75	330	210	0.18	0.75	330	175	0.12	0.75	330	260	0.14	0.75	330	220
	CHHBMN1 D-4185DA	CVVBMN1 D-4185DA	0.18	0.75	415	210	0.22	0.75	415	175	0.15	0.75	415	260	0.18	0.75	415	220
	CHHBMN1 D-4190DA	CVVBMN1 D-4190DA	0.26	0.75	580	210	0.31	0.75	580	175	0.20	0.75	580	260	0.25	0.75	580	220
	CHHBMN1 D-4195DA	CVVBMN1 D-4195DA	0.31	0.75	700	210	0.31	0.75	580	175	0.26	0.75	740	260	0.31	0.75	730	220
	CHHBMN1 D-4205DA	CVVBMN1 D-4205DA	—	—	—	—	—	—	—	—	0.31	0.75	865	260	—	—	—	—
1.5 ×4	CHHBMN2 D-4180DB	CVVBMN2 D-4180DB	0.15	1.2	330	330	0.18	1.4	330	330	0.12	0.95	330	330	0.14	1.1	330	330
	CHHBMN2 D-4185DB	CVVBMN2 D-4185DB	0.18	1.5	415	415	0.22	1.5	415	345	0.15	1.2	415	415	0.18	1.4	415	415
	CHHBMN2 D-4190DB	CVVBMN2 D-4190DB	0.26	1.5	580	415	0.31	1.5	580	345	0.20	1.5	580	525	0.25	1.5	580	435
	CHHBMN2 D-4195DB	CVVBMN2 D-4195DB	0.33	1.5	740	415	0.39	1.5	740	345	0.26	1.5	740	525	0.31	1.5	740	435
	CHHBMN2 D-4205DB	CVVBMN2 D-4205DB	—	—	—	—	—	—	—	—	0.31	1.5	865	525	0.37	1.5	865	435
	CHHBMN2 D-4215DA	CVVBMN2 D-4215DA	0.43	1.5	980	415	0.52	1.5	980	345	0.41	1.5	1150	525	0.49	1.5	1150	435
	CHHBMN2 D-4225DA	CVVBMN2 D-4225DA	0.58	1.5	1300	415	0.62	1.5	1150	345	0.51	1.5	1450	525	0.61	1.5	1450	435
2.2 ×4	CHHBMN3 D-4180DB	CVVBMN3 D-4180DB	0.15	1.2	330	330	0.18	1.4	330	330	0.12	0.95	330	330	0.14	1.1	330	330
	CHHBMN3 D-4185DB	CVVBMN3 D-4185DB	0.18	1.5	415	415	0.22	1.8	415	415	0.15	1.2	415	415	0.18	1.4	415	415
	CHHBMN3 D-4190DB	CVVBMN3 D-4190DB	0.26	2.1	580	580	0.31	2.2	580	510	0.20	1.7	580	580	0.25	2.0	580	580
	CHHBMN3 D-4195DB	CVVBMN3 D-4195DB	0.33	2.2	740	610	0.39	2.2	740	510	0.26	2.1	740	740	0.31	2.2	740	640
	CHHBMN3 D-4205DB	CVVBMN3 D-4205DB	—	—	—	—	—	—	—	—	0.31	2.2	865	765	0.37	2.2	865	640
	CHHBMN3 D-4215DA	CVVBMN3 D-4215DA	0.43	2.2	980	610	0.52	2.2	980	510	0.41	2.2	1150	765	0.49	2.2	1150	640
	CHHBMN3 D-4225DA	CVVBMN3 D-4225DA	0.58	2.2	1300	610	0.69	2.2	1300	510	0.51	2.2	1450	765	0.61	2.2	1450	640
	CHHBMN3 D-4235DA	CVVBMN3 D-4235DA	0.73	2.2	1650	610	0.88	2.2	1650	510	0.65	2.2	1850	765	0.78	2.2	1850	640
	CHHBMN3 D-4245DA	CVVBMN3 D-4245DA	0.91	2.2	2050	610	0.91	2.2	1700	510	0.85	2.2	2400	765	0.91	2.2	2150	640
3.7 ×4	CHHBMN5 D-4215DB	CVVBMN5 D-4215DB	0.43	3.5	980	980	0.52	3.7	980	855	0.41	3.3	1150	1150	0.49	3.7	1150	1050
	CHHBMN5 D-4225DB	CVVBMN5 D-4225DB	0.58	3.7	1300	1050	0.69	3.7	1300	855	0.51	3.7	1450	1300	0.61	3.7	1450	1050
	CHHBMN5 D-4235DA	CVVBMN5 D-4235DA	0.73	3.7	1650	1050	0.88	3.7	1650	855	0.65	3.7	1850	1300	0.78	3.7	1850	1050
	CHHBMN5 D-4245DA	CVVBMN5 D-4245DA	0.93	3.7	2100	1050	1.1	3.7	2100	855	0.85	3.7	2400	1300	1.0	3.7	2400	1050
	CHHBMN5 D-4255DA	CVVBMN5 D-4255DA	1.2	3.7	2700	1050	1.4	3.7	2700	855	1.1	3.7	3100	1300	1.3	3.7	3100	1050
5.5 ×4	CHHBMN8 D-4215DB	CVVBMN8 D-4215DB	0.43	3.5	980	980	0.52	4.2	980	980	0.41	3.3	1150	1150	0.49	4.0	1150	1150
	CHHBMN8 D-4225DB	CVVBMN8 D-4225DB	0.58	4.7	1300	1300	0.69	5.5	1300	1250	0.51	4.2	1450	1450	0.61	5.0	1450	1450
	CHHBMN8 D-4235DA	CVVBMN8 D-4235DA	0.73	5.5	1650	1550	0.88	5.5	1650	1250	0.65	5.3	1850	1850	0.78	5.5	1850	1600
	CHHBMN8 D-4245DA	CVVBMN8 D-4245DA	0.93	5.5	2100	1550	1.1	5.5	2100	1250	0.85	5.5	2400	1900	1.0	5.5	2400	1600
	CHHBMN8 D-4255DA	CVVBMN8 D-4255DA	1.2	5.5	2700	1550	1.4	5.5	2700	1250	1.1	5.5	3100	1900	1.3	5.5	3100	1600
7.5 ×4	CHHBMN10D-4225DB	CVVBMN10D-4225DB	0.58	4.7	1300	1300	0.69	5.6	1300	1300	0.51	4.2	1450	1450	0.61	5.0	1450	1450
	CHHBMN10D-4235DB	CVVBMN10D-4235DB	0.73	5.9	1650	1650	0.88	7.1	1650	1650	0.65	5.3	1850	1850	0.78	6.4	1850	1850
	CHHBMN10D-4245DB	CVVBMN10D-4245DB	0.93	7.5	2100	2100	1.1	7.5	2100	1750	0.85	6.9	2400	2400	1.0	7.5	2400	2200
	CHHBMN10D-4255DA	CVVBMN10D-4255DA	1.2	7.5	2700	2100	1.4	7.5	2700	1750	1.1	7.5	3100	2600	1.3	7.5	3100	2200
	CHHBMN10D-4265DA	CVVBMN10D-4265DA	1.6	7.5	3600	2100	1.9	7.5	3600	1750	1.5	7.5	4150	2600	1.8	7.5	4150	2200
	CHHBMN10D-4270DA	CVVBMN10D-4270DA	2.3	7.5	5150	2100	2.7	7.5	5150	1750	1.8	7.5	5150	2600	2.2	7.5	5150	2200
	CHHBMN10D-4275DA	CVVBMN10D-4275DA	2.7	7.5	6200	2100	3.1	7.5	5800	1750	2.2	7.5	6200	2600	2.6	7.5	6200	2200

（注） 1．ご使用にあたっては表中の入力容量および出力トルク以内でご使用ください。但し、□は出力トルク以内でご使用ください。
2．出力回転数は電動機などのスリップを算入していません。4～8％のスリップがあるものとしてお選びください。
3．形式記号については17ページをご参照ください。
4．寸法図につきましては弊社営業所にご参照ください。

選定表 D形バイエル・サイクロ可変減速機（2段形）

減速比 559,649

0.4～7.5kW

減速比	559		649	
標準入力回転数 rpm	1500	1800	1500	1800
出力回転数 rpm	0.16～1.6	0.19～1.9	0.14～1.4	0.17～1.7
周波数 Hz	50	60	50	60

電動機	形式		入力容量kW		出力トルクkgf・m		入力容量kW		出力トルクkgf・m		入力容量kW		出力トルクkgf・m		入力容量kW		出力トルクkgf・m	
kW×P	横形	立形	最低速	最高速	最低速	最高速	最低速	最高速	最低速	最高速	最低速	最高速	最低速	最高速	最低速	最高速	最低速	最高速
0.4 ×4	CHHBMN05D-4115DB	—	0.02	0.13	52	52	0.02	0.15	52	52	0.01	0.11	52	52	0.02	0.13	52	52
0.75 ×4	CHHBMN1 D-4130DC	CVVBMN1 D-4130DC	0.02	0.15	62	62	0.02	0.18	62	62	0.02	0.13	62	62	0.02	0.16	62	62
	CHHBMN1 D-4135DC	CVVBMN1 D-4135DC	0.02	0.19	78	78	0.03	0.23	78	78	0.02	0.16	78	78	0.02	0.20	78	78
	CHHBMN1 D-4160DB	CVVBMN1 D-4160DB	0.05	0.38	155	155	0.06	0.45	155	155	0.04	0.32	155	155	0.05	0.39	155	155
	CHHBMN1 D-4165DB	CVVBMN1 D-4165DB	0.06	0.45	185	185	0.07	0.54	185	185	0.05	0.39	185	185	0.06	0.46	185	185
	CHHBMN1 D-4170DB	CVVBMN1 D-4170DB	0.07	0.56	230	230	0.08	0.67	230	230	0.06	0.48	230	230	0.07	0.58	230	230
	CHHBMN1 D-4175DB	CVVBMN1 D-4175DB	0.08	0.68	280	280	0.10	0.75	280	255	0.07	0.59	280	280	0.09	0.70	280	280
	CHHBMN1 D-4180DA	CVVBMN1 D-4180DA	0.10	0.75	330	310	0.12	0.75	330	255	0.08	0.69	330	330	0.10	0.75	330	300
	CHHBMN1 D-4185DA	CVVBMN1 D-4185DA	0.12	0.75	415	310	0.15	0.75	415	255	0.11	0.75	415	360	0.13	0.75	415	300
	CHHBMN1 D-4190DA	CVVBMN1 D-4190DA	0.17	0.75	580	310	0.21	0.75	580	255	0.15	0.75	580	360	0.18	0.75	580	300
	CHHBMN1 D-4195DA	CVVBMN1 D-4195DA	0.22	0.75	740	310	0.27	0.75	740	255	0.19	0.75	740	360	0.23	0.75	740	300
	CHHBMN1 D-4205DA	CVVBMN1 D-4205DA	0.26	0.75	865	310	0.31	0.75	865	255	0.22	0.75	865	360	0.27	0.75	865	300
1.5 ×4	CHHBMN2 D-4180DB	CVVBMN2 D-4180DB	0.10	0.80	330	330	0.12	0.96	330	330	0.08	0.69	330	330	0.10	0.83	330	330
	CHHBMN2 D-4185DB	CVVBMN2 D-4185DB	0.12	1.0	415	415	0.15	1.2	415	415	0.11	0.87	415	415	0.13	1.0	415	415
	CHHBMN2 D-4190DB	CVVBMN2 D-4190DB	0.17	1.4	580	580	0.21	1.5	580	515	0.15	1.2	580	580	0.18	1.5	580	580
	CHHBMN2 D-4195DB	CVVBMN2 D-4195DB	0.22	1.5	740	620	0.27	1.5	740	515	0.19	1.5	740	715	0.23	1.5	740	600
	CHHBMN2 D-4205DB	CVVBMN2 D-4205DB	0.26	1.5	865	620	0.31	1.5	865	515	0.22	1.5	865	715	0.27	1.5	865	600
	CHHBMN2 D-4215DA	CVVBMN2 D-4215DA	0.34	1.5	1150	620	0.41	1.5	1150	515	0.30	1.5	1150	715	0.36	1.5	1150	600
	CHHBMN2 D-4225DA	CVVBMN2 D-4225DA	0.43	1.5	1450	620	0.52	1.5	1450	515	0.37	1.5	1450	715	0.45	1.5	1450	600
2.2 ×4	CHHBMN3 D-4180DB	CVVBMN3 D-4180DB	0.10	0.80	330	330	0.12	0.96	330	330	0.08	0.69	330	330	0.10	0.83	330	330
	CHHBMN3 D-4185DB	CVVBMN3 D-4185DB	0.12	1.0	415	415	0.15	1.2	415	415	0.11	0.87	415	415	0.13	1.0	415	415
	CHHBMN3 D-4190DB	CVVBMN3 D-4190DB	0.17	1.4	580	580	0.21	1.7	580	580	0.15	1.2	580	580	0.18	1.5	580	580
	CHHBMN3 D-4195DB	CVVBMN3 D-4195DB	0.22	1.8	740	740	0.27	2.2	740	740	0.19	1.5	740	740	0.23	1.9	740	740
	CHHBMN3 D-4205DB	CVVBMN3 D-4205DB	0.26	2.1	865	865	0.31	2.2	865	755	0.22	1.8	865	865	0.27	2.2	865	865
	CHHBMN3 D-4215DA	CVVBMN3 D-4215DA	0.34	2.2	1150	905	0.41	2.2	1150	755	0.30	2.2	1150	1050	0.36	2.2	1150	875
	CHHBMN3 D-4225DA	CVVBMN3 D-4225DA	0.43	2.2	1450	905	0.52	2.2	1450	755	0.37	2.2	1450	1050	0.45	2.2	1450	875
	CHHBMN3 D-4235DA	CVVBMN3 D-4235DA	0.55	2.2	1850	905	0.66	2.2	1850	755	0.48	2.2	1850	1050	0.57	2.2	1850	875
	CHHBMN3 D-4245DA	CVVBMN3 D-4245DA	0.72	2.2	2400	905	0.86	2.2	2400	755	0.62	2.2	2400	1050	0.74	2.2	2400	875
3.7 ×4	CHHBMN5 D-4215DB	CVVBMN5 D-4215DB	0.34	2.8	1150	1150	0.41	3.4	1150	1150	0.30	2.4	1150	1150	0.36	2.9	1150	1150
	CHHBMN5 D-4225DB	CVVBMN5 D-4225DB	0.43	3.5	1450	1450	0.52	3.7	1450	1250	0.37	3.0	1450	1450	0.45	3.6	1450	1450
	CHHBMN5 D-4235DA	CVVBMN5 D-4235DA	0.55	3.7	1850	1500	0.66	3.7	1850	1250	0.48	3.7	1850	1750	0.57	3.7	1850	1450
	CHHBMN5 D-4245DA	CVVBMN5 D-4245DA	0.72	3.7	2400	1500	0.86	3.7	2400	1250	0.62	3.7	2400	1750	0.74	3.7	2400	1450
	CHHBMN5 D-4255DA	*CVVBMN5 D-4255DA	0.93	3.7	3100	1500	1.1	3.7	3100	1250	0.80	3.7	3100	1750	0.96	3.7	3100	1450
5.5 ×4	CHHBMN8 D-4215DB	CVVBMN8 D-4215DB	0.34	2.8	1150	1150	0.41	3.4	1150	1150	0.30	2.4	1150	1150	0.36	2.9	1150	1150
	CHHBMN8 D-4225DB	CVVBMN8 D-4225DB	0.43	3.5	1450	1450	0.52	4.2	1450	1450	0.37	3.0	1450	1450	0.45	3.6	1450	1450
	CHHBMN8 D-4235DA	CVVBMN8 D-4235DA	0.55	4.5	1850	1850	0.66	5.4	1850	1850	0.48	3.9	1850	1850	0.57	4.6	1850	1850
	CHHBMN8 D-4245DA	CVVBMN8 D-4245DA	0.72	5.5	2400	2250	0.86	5.5	2400	1900	0.62	5.0	2400	2400	0.74	5.5	2400	2200
	CHHBMN8 D-4255DA	*CVVBMN8 D-4255DA	0.93	5.5	3100	2250	1.1	5.5	3100	1900	0.80	5.5	3100	2650	0.96	5.5	3100	2200
7.5 ×4	CHHBMN10D-4225DB	CVVBMN10D-4225DB	0.43	3.5	1450	1450	0.52	4.2	1450	1450	0.37	3.0	1450	1450	0.45	3.6	1450	1450
	CHHBMN10D-4235DB	CVVBMN10D-4235DB	0.55	4.5	1850	1850	0.66	5.4	1850	1850	0.48	3.9	1850	1850	0.57	4.6	1850	1850
	CHHBMN10D-4245DB	CVVBMN10D-4245DB	0.72	5.8	2400	2400	0.86	7.0	2400	2400	0.62	5.0	2400	2400	0.74	6.0	2400	2400
	CHHBMN10D-4255DA	*CVVBMN10D-4255DA	0.93	7.5	3100	3100	1.1	7.5	3100	2550	0.80	6.5	3100	3100	0.96	7.5	3100	3000
	CHHBMN10D-4265DA	CVVBMN10D-4265DA	1.2	7.5	4150	3100	1.5	7.5	4150	2550	1.1	7.5	4150	3600	1.3	7.5	4150	3000
	CHHBMN10D-4270DA	CVVBMN10D-4270DA	1.5	7.5	5150	3100	1.8	7.5	5150	2550	1.3	7.5	5150	3600	1.6	7.5	5150	3000
	CHHBMN10D-4275DA	CVVBMN10D-4275DA	1.9	7.5	6200	3100	2.2	7.5	6200	2550	1.6	7.5	6200	3600	1.9	7.5	6200	3000

注）　＊印の機種は、減速比559につきましては、制作しておりません。

選定表 D形バイエル・サイクロ可変減速機（2段形）

減速比 731,841

0.4～7.5kW

減速比	731		841	
標準入力回転数 rpm	1500	1800	1500	1800
出力回転数 rpm	0.12～1.2	0.15～1.5	0.11～1.1	0.13～1.3
周波数 Hz	50	60	50	60

電動機	形式		入力容量kW		出力トルクkgf・m		入力容量kW		出力トルクkgf・m		入力容量kW		出力トルクkgf・m		入力容量kW		出力トルクkgf・m	
kW×P	横形	立形	最低速	最高速	最低速	最高速	最低速	最高速	最低速	最高速	最低速	最高速	最低速	最高速	最低速	最高速	最低速	最高速
0.4 ×4	CHHBMN05D-4115DB	—	0.01	0.10	52	52	0.01	0.12	52	52	0.01	0.08	52	52	0.01	0.10	52	52
0.75 ×4	CHHBMN1 D-4130DC	CVVBMN1 D-4130DC	0.01	0.12	62	62	0.02	0.14	62	62	0.01	0.10	62	62	0.01	0.12	62	62
	CHHBMN1 D-4135DC	CVVBMN1 D-4135DC	0.02	0.14	78	78	0.02	0.17	78	78	0.02	0.13	78	78	0.02	0.15	78	78
	CHHBMN1 D-4160DB	CVVBMN1 D-4160DB	0.04	0.29	155	155	0.04	0.35	155	155	0.03	0.25	155	155	0.04	0.30	155	155
	CHHBMN1 D-4165DB	CVVBMN1 D-4165DB	0.04	0.34	185	185	0.05	0.41	185	185	0.04	0.30	185	185	0.04	0.36	185	185
	CHHBMN1 D-4170DB	CVVBMN1 D-4170DB	0.05	0.43	230	230	0.06	0.51	230	230	0.05	0.37	230	230	0.05	0.45	230	230
	CHHBMN1 D-4175DB	CVVBMN1 D-4175DB	0.06	0.52	280	280	0.08	0.62	280	280	0.06	0.45	280	280	0.07	0.54	280	280
	CHHBMN1 D-4180DA	CVVBMN1 D-4180DA	0.08	0.61	330	330	0.09	0.74	330	330	0.07	0.53	330	330	0.08	0.64	330	330
	CHHBMN1 D-4185DA	CVVBMN1 D-4185DA	0.09	0.75	415	405	0.11	0.75	415	335	0.08	0.67	415	415	0.10	0.75	415	385
	CHHBMN1 D-4190DA	CVVBMN1 D-4190DA	0.13	0.75	580	405	0.16	0.75	580	335	0.12	0.75	580	465	0.14	0.75	580	385
	CHHBMN1 D-4195DA	CVVBMN1 D-4195DA	0.17	0.75	740	405	0.20	0.75	740	335	0.15	0.75	740	465	0.18	0.75	740	385
	CHHBMN1 D-4205DA	CVVBMN1 D-4205DA	0.20	0.75	865	405	0.24	0.75	865	335	—	—	—	—	—	—	—	—
1.5 ×4	CHHBMN2 D-4180DB	CVVBMN2 D-4180DB	0.08	0.61	330	330	0.09	0.74	330	330	0.07	0.53	330	330	0.08	0.64	330	330
	CHHBMN2 D-4185DB	CVVBMN2 D-4185DB	0.09	0.77	415	415	0.11	0.92	415	415	0.08	0.67	415	415	0.10	0.80	415	415
	CHHBMN2 D-4190DB	CVVBMN2 D-4190DB	0.13	1.1	580	580	0.16	1.3	580	580	0.12	0.94	580	580	0.14	1.1	580	580
	CHHBMN2 D-4195DB	CVVBMN2 D-4195DB	0.17	1.4	740	740	0.20	1.5	740	675	0.15	1.2	740	740	0.18	1.4	740	740
	CHHBMN2 D-4205DB	CVVBMN2 D-4205DB	0.20	1.5	865	810	0.24	1.5	865	675	—	—	—	—	—	—	—	—
	CHHBMN2 D-4215DA	CVVBMN2 D-4215DA	0.26	1.5	1150	810	0.32	1.5	1150	675	0.19	1.5	980	930	0.23	1.5	980	775
	CHHBMN2 D-4225DA	CVVBMN2 D-4225DA	0.33	1.5	1450	810	0.40	1.5	1450	675	0.26	1.5	1300	930	0.31	1.5	1300	775
2.2 ×4	CHHBMN3 D-4180DB	CVVBMN3 D-4180DB	0.08	0.61	330	330	0.09	0.74	330	330	0.07	0.53	330	330	0.08	0.64	330	330
	CHHBMN3 D-4185DB	CVVBMN3 D-4185DB	0.09	0.77	415	415	0.11	0.92	415	415	0.08	0.67	415	415	0.10	0.80	415	415
	CHHBMN3 D-4190DB	CVVBMN3 D-4190DB	0.13	1.1	580	580	0.16	1.3	580	580	0.12	0.94	580	580	0.14	1.1	580	580
	CHHBMN3 D-4195DB	CVVBMN3 D-4195DB	0.17	1.4	740	740	0.20	1.6	740	740	0.15	1.2	740	740	0.18	1.4	740	740
	CHHBMN3 D-4205DB	CVVBMN3 D-4205DB	0.20	1.6	865	865	0.24	1.9	865	865	—	—	—	—	—	—	—	—
	CHHBMN3 D-4215DA	CVVBMN3 D-4215DA	0.26	2.1	1150	1150	0.32	2.2	1150	985	0.19	1.6	980	980	0.23	1.9	980	980
	CHHBMN3 D-4225DA	CVVBMN3 D-4225DA	0.33	2.2	1450	1200	0.40	2.2	1450	985	0.26	2.1	1300	1300	0.31	2.2	1300	1150
	CHHBMN3 D-4235DA	CVVBMN3 D-4235DA	0.42	2.2	1850	1200	0.51	2.2	1850	985	0.33	2.2	1650	1350	0.39	2.2	1650	1150
	CHHBMN3 D-4245DA	CVVBMN3 D-4245DA	0.55	2.2	2400	1200	0.66	2.2	2400	985	0.42	2.2	2100	1350	0.50	2.2	2100	1150
3.7 ×4	CHHBMN5 D-4215DB	CVVBMN5 D-4215DB	0.26	2.1	1150	1150	0.32	2.6	1150	1150	0.19	1.6	980	980	0.23	1.9	980	980
	CHHBMN5 D-4225DB	CVVBMN5 D-4225DB	0.33	2.7	1450	1450	0.40	3.2	1450	1450	0.26	2.1	1300	1300	0.31	2.5	1300	1300
	CHHBMN5 D-4235DA	CVVBMN5 D-4235DA	0.42	3.4	1850	1850	0.51	3.7	1850	1650	0.33	2.7	1650	1650	0.39	3.2	1650	1650
	CHHBMN5 D-4245DA	CVVBMN5 D-4245DA	0.55	3.7	2400	2000	0.66	3.7	2400	1650	0.42	3.4	2100	2100	0.50	3.7	2100	1900
	CHHBMN5 D-4255DA	CVVBMN5 D-4255DA	0.71	3.7	3100	2000	0.85	3.7	3100	1650	0.54	3.7	2700	2300	0.64	3.7	2700	1900
5.5 ×4	CHHBMN8 D-4215DB	CVVBMN8 D-4215DB	0.26	2.1	1150	1150	0.32	2.6	1150	1150	0.19	1.6	980	980	0.23	1.9	980	980
	CHHBMN8 D-4225DB	CVVBMN8 D-4225DB	0.33	2.7	1450	1450	0.40	3.2	1450	1450	0.26	2.1	1300	1300	0.31	2.5	1300	1300
	CHHBMN8 D-4235DA	CVVBMN8 D-4235DA	0.42	3.4	1850	1850	0.51	4.1	1850	1850	0.33	2.7	1650	1650	0.39	3.2	1650	1650
	CHHBMN8 D-4245DA	CVVBMN8 D-4245DA	0.55	4.5	2400	2400	0.66	5.3	2400	2400	0.42	3.4	2100	2100	0.50	4.1	2100	2100
	CHHBMN8 D-4255DA	CVVBMN8 D-4255DA	0.71	5.5	3100	2950	0.85	5.5	3100	2450	0.54	4.4	2700	2700	0.64	5.2	2700	2700
7.5 ×4	CHHBMN10D-4225DB	CVVBMN10D-4225DB	0.33	2.7	1450	1450	0.40	3.2	1450	1450	0.26	2.1	1300	1300	0.31	2.5	1300	1300
	CHHBMN10D-4235DB	CVVBMN10D-4235DB	0.42	3.4	1850	1850	0.51	4.1	1850	1850	0.33	2.7	1650	1650	0.39	3.2	1650	1650
	CHHBMN10D-4245DB	CVVBMN10D-4245DB	0.55	4.5	2400	2400	0.66	5.3	2400	2400	0.42	3.4	2100	2100	0.50	4.1	2100	2100
	CHHBMN10D-4255DA	CVVBMN10D-4255DA	0.71	5.8	3100	3100	0.85	6.9	3100	3100	0.54	4.4	2700	2700	0.64	5.2	2700	2700
	CHHBMN10D-4265DA	CVVBMN10D-4265DA	0.95	7.5	4150	4050	1.1	7.5	4150	3350	0.72	5.8	3600	3600	0.86	7.0	3600	3600
	CHHBMN10D-4270DA	CVVBMN10D-4270DA	1.2	7.5	5150	4050	1.4	7.5	5150	3350	1.0	7.5	5150	4650	1.2	7.5	5150	3850
	CHHBMN10D-4275DA	CVVBMN10D-4275DA	1.4	7.5	6200	4050	1.7	7.5	6200	3350	1.2	7.5	6200	4650	1.5	7.5	6200	3850

（注） 1．ご使用にあたっては表中の入力容量および出力トルク以内でご使用ください。但し、□は出力トルク以内でご使用ください。
2．出力回転数は電動機などのスリップを算入していません。4～8％のスリップがあるものとしてお選びください。
3．形式記号については17ページをご参照ください。
4．寸法図につきましては弊社営業所にご参照ください。

選定表 D形バイエル・サイクロ可変減速機（2段形）

減速比 1003

0.4～7.5kW

減速比	1003	
標準入力回転数 rpm	1500	1800
出力回転数 rpm	0.090～0.9	0.11～1.1
周波数 Hz	50	60

電動機	形式		入力容量kW		出力トルクkgf・m		入力容量kW		出力トルクkgf・m	
kW×P	横形	立形	最低速	最高速	最低速	最高速	最低速	最高速	最低速	最高速
0.4 ×4	CHHBMN05D-4115DB	—	0.01	0.07	52	52	0.01	0.08	52	52
0.75 ×4	CHHBMN1 D-4130DC	CVVBMN1 D-4130DC	0.01	0.08	62	62	0.01	0.10	62	62
	CHHBMN1 D-4135DC	CVVBMN1 D-4135DC	0.01	0.11	78	78	0.02	0.13	78	78
	CHHBMN1 D-4160DB	CVVBMN1 D-4160DB	0.03	0.21	155	155	0.03	0.25	155	155
	CHHBMN1 D-4165DB	CVVBMN1 D-4165DB	0.03	0.25	185	185	0.04	0.30	185	185
	CHHBMN1 D-4170DB	CVVBMN1 D-4170DB	0.04	0.31	230	230	0.05	0.37	230	230
	CHHBMN1 D-4175DB	CVVBMN1 D-4175DB	0.05	0.38	280	280	0.06	0.45	280	280
	CHHBMN1 D-4180DA	CVVBMN1 D-4180DA	0.05	0.45	330	330	0.07	0.54	330	330
	CHHBMN1 D-4185DA	CVVBMN1 D-4185DA	0.07	0.56	415	415	0.08	0.67	415	415
	CHHBMN1 D-4190DA	CVVBMN1 D-4190DA	0.10	0.75	580	555	0.12	0.75	580	460
	CHHBMN1 D-4195DA	CVVBMN1 D-4195DA	0.12	0.75	740	555	0.15	0.75	740	460
	CHHBMN1 D-4205DA	CVVBMN1 D-4205DA	0.14	0.75	865	555	0.17	0.75	865	460
1.5 ×4	CHHBMN2 D-4180DB	CVVBMN2 D-4180DB	0.05	0.45	330	330	0.07	0.54	330	330
	CHHBMN2 D-4185DB	CVVBMN2 D-4185DB	0.07	0.56	415	415	0.08	0.67	415	415
	CHHBMN2 D-4190DB	CVVBMN2 D-4190DB	0.10	0.78	580	580	0.12	0.94	580	580
	CHHBMN2 D-4195DB	CVVBMN2 D-4195DB	0.12	1.0	740	740	0.15	1.2	740	740
	CHHBMN2 D-4205DB	CVVBMN2 D-4205DB	0.14	1.2	865	865	0.17	1.4	865	865
	CHHBMN2 D-4215DA	CVVBMN2 D-4215DA	0.19	1.5	1150	1100	0.23	1.5	1150	925
	CHHBMN2 D-4225DA	CVVBMN2 D-4225DA	0.24	1.5	1450	1100	0.29	1.5	1450	925
2.2 ×4	CHHBMN3 D-4180DB	CVVBMN3 D-4180DB	0.05	0.45	330	330	0.07	0.54	330	330
	CHHBMN3 D-4185DB	CVVBMN3 D-4185DB	0.07	0.56	415	415	0.08	0.67	415	415
	CHHBMN3 D-4190DB	CVVBMN3 D-4190DB	0.10	0.78	580	580	0.12	0.94	580	580
	CHHBMN3 D-4195DB	CVVBMN3 D-4195DB	0.12	1.0	740	740	0.15	1.2	740	740
	CHHBMN3 D-4205DB	CVVBMN3 D-4205DB	0.14	1.2	865	865	0.17	1.4	865	865
	CHHBMN3 D-4215DA	CVVBMN3 D-4215DA	0.19	1.6	1150	1150	0.23	1.9	1150	1150
	CHHBMN3 D-4225DA	CVVBMN3 D-4225DA	0.24	2.0	1450	1450	0.29	2.2	1450	1350
	CHHBMN3 D-4235DA	CVVBMN3 D-4235DA	0.31	2.2	1850	1650	0.37	2.2	1850	1350
	CHHBMN3 D-4245DA	CVVBMN3 D-4245DA	0.40	2.2	2400	1650	0.48	2.2	2400	1350
3.7 ×4	CHHBMN5 D-4215DB	CVVBMN5 D-4215DB	0.19	1.6	1150	1150	0.23	1.9	1150	1150
	CHHBMN5 D-4225DB	CVVBMN5 D-4225DB	0.24	2.0	1450	1450	0.29	2.4	1450	1450
	CHHBMN5 D-4235DA	CVVBMN5 D-4235DA	0.31	2.5	1850	1850	0.37	3.0	1850	1850
	CHHBMN5 D-4245DA	CVVBMN5 D-4245DA	0.40	3.2	2400	2400	0.48	3.7	2400	2300
	CHHBMN5 D-4255DA	CVVBMN5 D-4255DA	0.52	3.7	3100	2750	0.62	3.7	3100	2300
5.5 ×4	CHHBMN8 D-4215DB	CVVBMN8 D-4215DB	0.19	1.6	1150	1150	0.23	1.9	1150	1150
	CHHBMN8 D-4225DB	CVVBMN8 D-4225DB	0.24	2.0	1450	1450	0.29	2.4	1450	1450
	CHHBMN8 D-4235DA	CVVBMN8 D-4235DA	0.31	2.5	1850	1850	0.37	3.0	1850	1850
	CHHBMN8 D-4245DA	CVVBMN8 D-4245DA	0.40	3.2	2400	2400	0.48	3.9	2400	2400
	CHHBMN8 D-4255DA	CVVBMN8 D-4255DA	0.52	4.2	3100	3100	0.62	5.0	3100	3100
7.5 ×4	CHHBMN10D-4225DB	CVVBMN10D-4225DB	0.24	2.0	1450	1450	0.29	2.4	1450	1450
	CHHBMN10D-4235DB	CVVBMN10D-4235DB	0.31	2.5	1850	1850	0.37	3.0	1850	1850
	CHHBMN10D-4245DB	CVVBMN10D-4245DB	0.40	3.2	2400	2400	0.48	3.9	2400	2400
	CHHBMN10D-4255DA	CVVBMN10D-4255DA	0.52	4.2	3100	3100	0.62	5.0	3100	3100
	CHHBMN10D-4265DA	CVVBMN10D-4265DA	0.69	5.6	4150	4150	0.83	6.7	4150	4150
	CHHBMN10D-4270DA	CVVBMN10D-4270DA	0.86	7.0	5150	5150	1.0	7.5	5150	4600
	CHHBMN10D-4275DA	CVVBMN10D-4275DA	1.0	7.5	6200	5550	1.2	7.5	6200	4600

（注） 1．ご使用にあたっては表中の入力容量および出力トルク以内でご使用ください。但し、□は出力トルク以内でご使用ください。
2．出力回転数は電動機などのスリップを算入していません。4～8％のスリップがあるものとしてお選びください。
3．形式記号については17ページをご参照ください。
4．寸法図につきましては弊社営業所にご参照ください。

D形寸法図

目次

共通仕様

1．電動機……全閉外扇カゴ形三相誘導電動機、屋内形、連続定格、電源は200V 50/60Hz 220V 60Hzを標準としています。

絶縁の種類は下記を標準としております。

極数	出力（kW）	絶縁の種類
4	0.4	E　種
	0.75～7.5	B　種

人-△起動方式を必要とする場合は、ご注文時にご指示ください。
特性はJIS C 4210によっています。
寸法図中、DM, J, L寸法は多少現物と異なる場合があります。

2．入・出力軸寸法公差……JIS B 0401-1976 “h6”です。

3．キーはJIS B 1301-1976平行キーによっています。

4．標準塗装色……マンセル 10B5/3

5．本寸法図は予告なしで変更する場合があります。

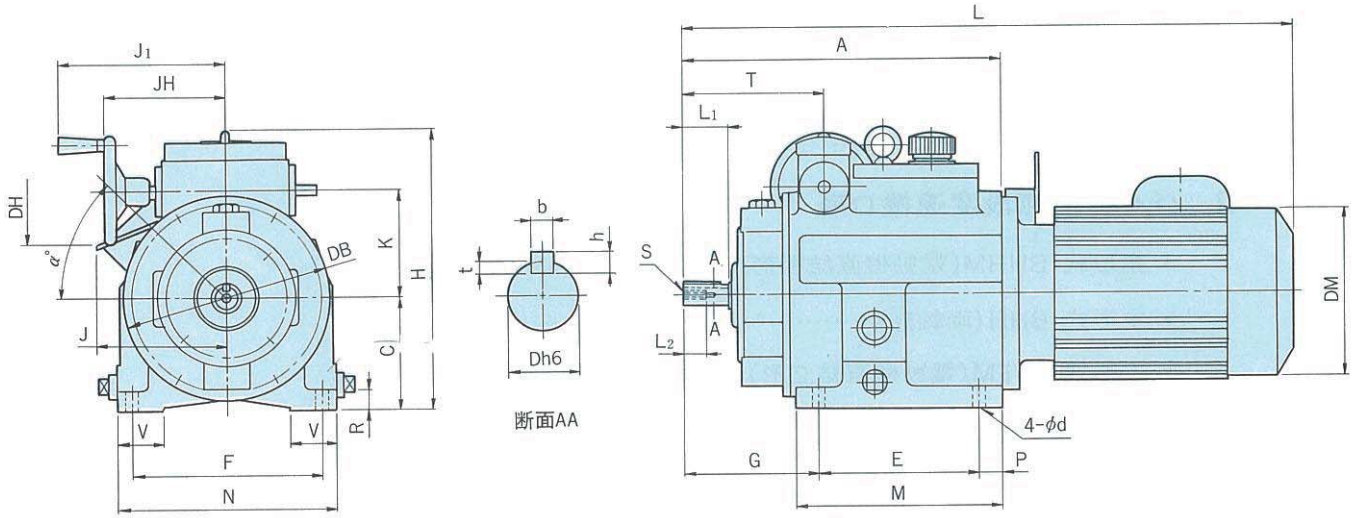

(mm)

項	形　式	A	C	D	DB	DH	DM	E	F	G	H	J	J1	JH	K	L	L1	L2	M	N	P	R	S	T	V	W	d	b	h	t	α	重量 (kg)
1	BHHM-N05D	277	100	19	180	94	124	140	165	117	248	85	145	105	95	482	40	20	180	190	20	18	M6	123	40	—	11	6	6	3.5	0	22
2	BHHM-N1D	277	100	19	180	94	148	140	165	117	248	114	145	105	95	530	40	20	180	190	20	18	M6	123	40	—	11	6	6	3.5	45	26
3	BHHM-N2D	345	130	25	268	135	160	150	225	143	314	119	214	149	120	626	50	15	190	260	20	20	M8	139	55	—	14	8	7	4	0	64
4	BHHM-N3D	345	130	25	268	135	173	150	225	143	314	126	214	149	120	646	50	15	190	260	20	20	M8	139	55	—	14	8	7	4	0	68

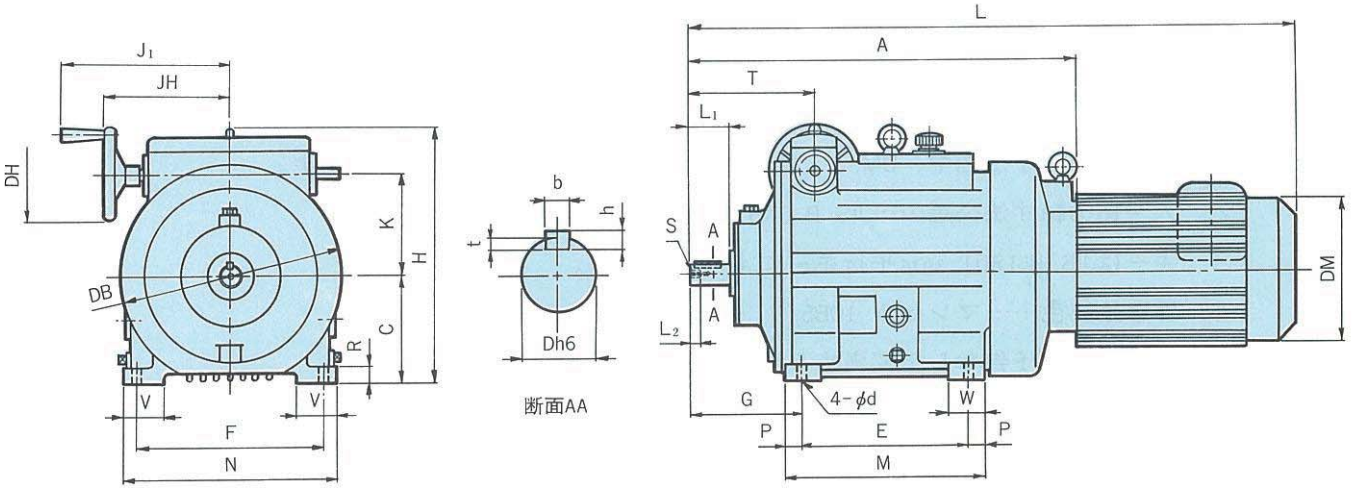

(mm)

項	形　式	A	C	D	DB	DH	DM	E	F	G	H	J	J1	JH	K	L	L1	L2	M	N	P	R	S	T	V	W	d	b	h	t	α	重量 (kg)
1	BHHM-N5D	580	160	32	330	135	212	250	280	167	377	144	253	188	150	863	60	16	300	320	25	25	M8	187	60	55	14	10	8	5	45	130
2	BHHM-N8D	580	160	32	330	135	212	250	280	167	377	144	253	188	150	907	60	16	300	320	25	25	M8	187	60	55	14	10	8	5	45	139
3	BHHM-N10D	657	180	40	368	135	251	210	310	217	442	185	265	200	180	997	70	20	300	350	45	25	M10	223	66	70	18	12	8	5	45	218

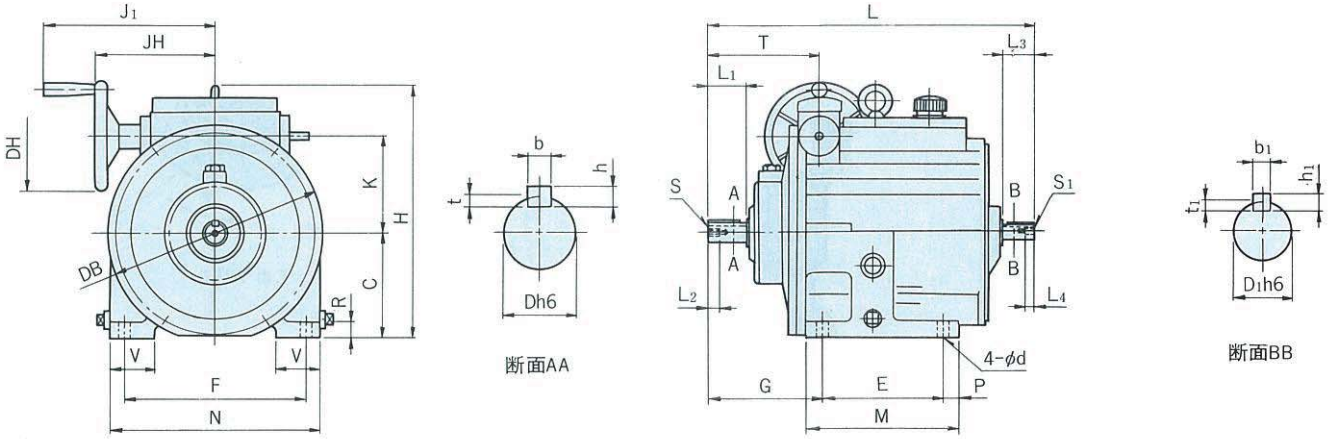

(mm)

項	形式	C	D	D_1	DB	DH	E	F	G	H	J_1	JH	K	L	L_1	L_2	L_3	L_4	M	N	P	R	S	S_1	T	V	W	d	b	b_1	h	h_1	t	t_1	重量(kg)
1	BHH-N05D	100	19	16	180	94	140	165	117	248	145	105	95	333	40	20	30	15	180	190	20	18	M6	M6	123	40	—	11	6	5	6	5	3.5	3	15
2	BHH-N1D	100	19	16	180	94	140	165	117	248	145	105	95	333	40	20	30	15	180	190	20	18	M6	M6	123	40	—	11	6	5	6	5	3.5	3	15
3	BHH-N2D	130	25	20	268	135	150	225	143	314	214	149	120	407	50	15	40	12	190	260	20	20	M8	M6	139	55	—	14	8	6	7	6	4	3.5	48
4	BHH-N3D	130	25	20	268	135	150	225	143	314	214	149	120	407	50	15	40	12	190	260	20	20	M8	M6	139	55	—	14	8	6	7	6	4	3.5	48

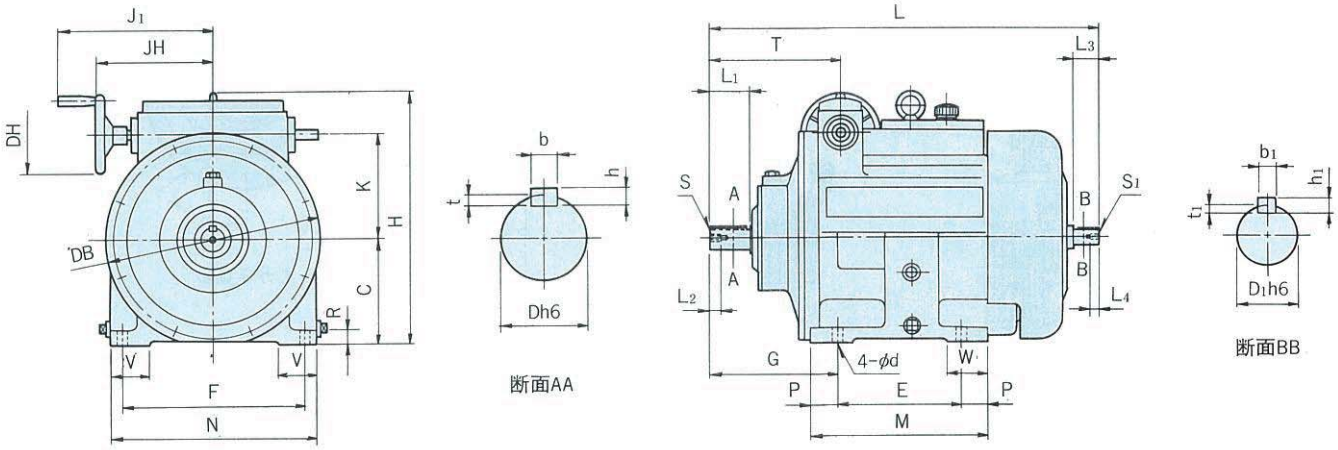

(mm)

項	形式	C	D	D_1	DB	DH	E	F	G	H	J_1	JH	K	L	L_1	L_2	L_3	L_4	M	N	P	R	S	S_1	T	V	W	d	b	b_1	h	h_1	t	t_1	重量(kg)
5	BHH-N5D	160	32	28	330	135	250	280	167	377	253	188	150	578	60	16	40	16	300	320	25	25	M8	M8	187	60	55	14	10	8	8	7	5	4	97
6	BHH-N8D	160	32	28	330	135	250	280	167	377	253	188	150	578	60	16	40	16	300	320	25	25	M8	M8	187	60	55	14	10	8	8	7	5	4	97
7	BHH-N10D	180	40	28	368	135	210	310	217	442	265	200	180	663	70	20	45	16	300	350	45	25	M10	M8	223	66	70	18	12	8	8	7	5	4	160

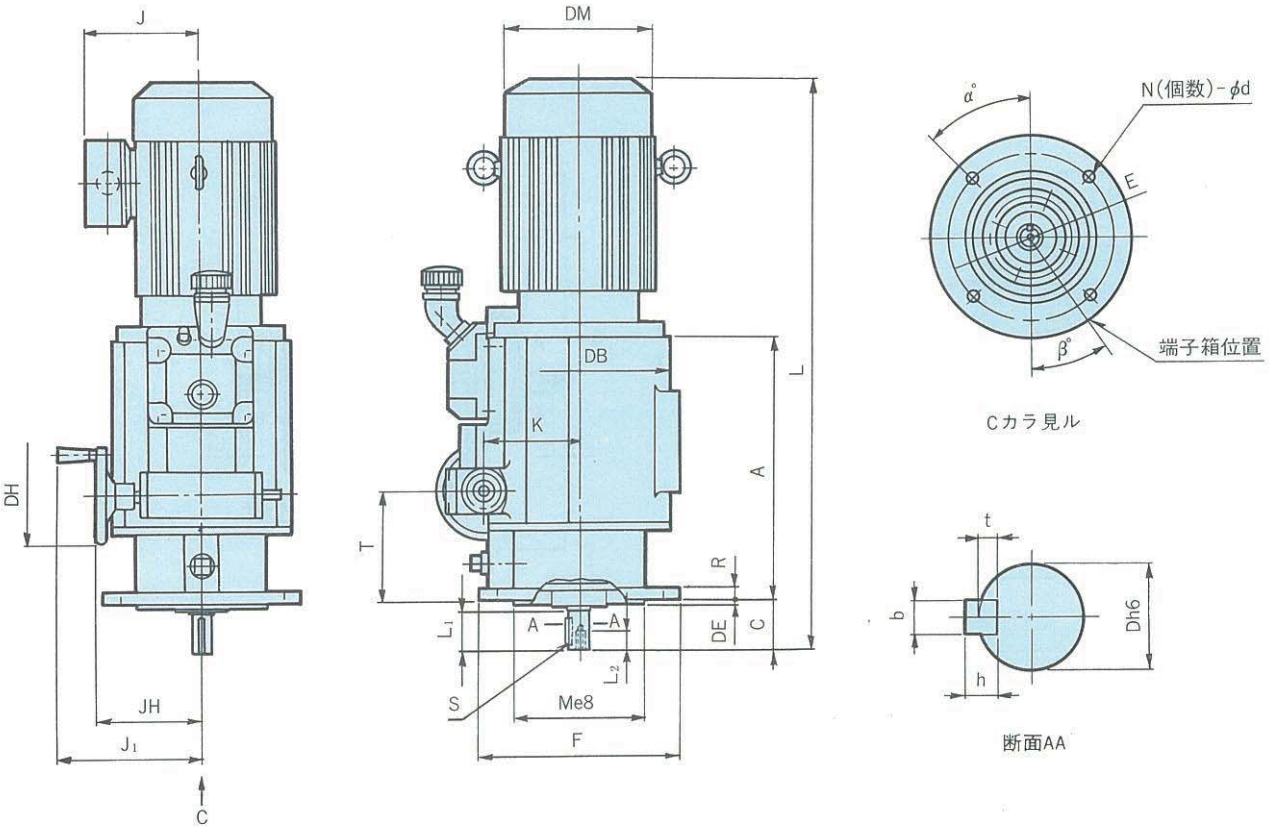

項	形　式	A	C	D	DB	DE	DH	DM	E	F	J	J_1	JH	K	L	L_1	L_2	M	N	R	S	T	d	b	h	t	α	β	重量(kg)
1	BVFM-N1D	260	49	19	180	4	94	148	165	200	114	145	105	95	562	40	20	130	4	12	M6	106	12	6	6	3.5	45	45	32
2	BVFM-N2D	324	59	25	268	4	135	160	265	300	119	214	149	120	664	50	15	230	4	20	M8	118	15	8	7	4	45	90	70
3	BVFM-N3D	324	59	25	268	4	135	173	265	300	124	214	149	120	684	50	15	230	4	20	M8	118	15	8	7	4	45	90	75

注）端子箱、配管、操作ハンドル等の位置関係が必要な場合は、ご照会ください。

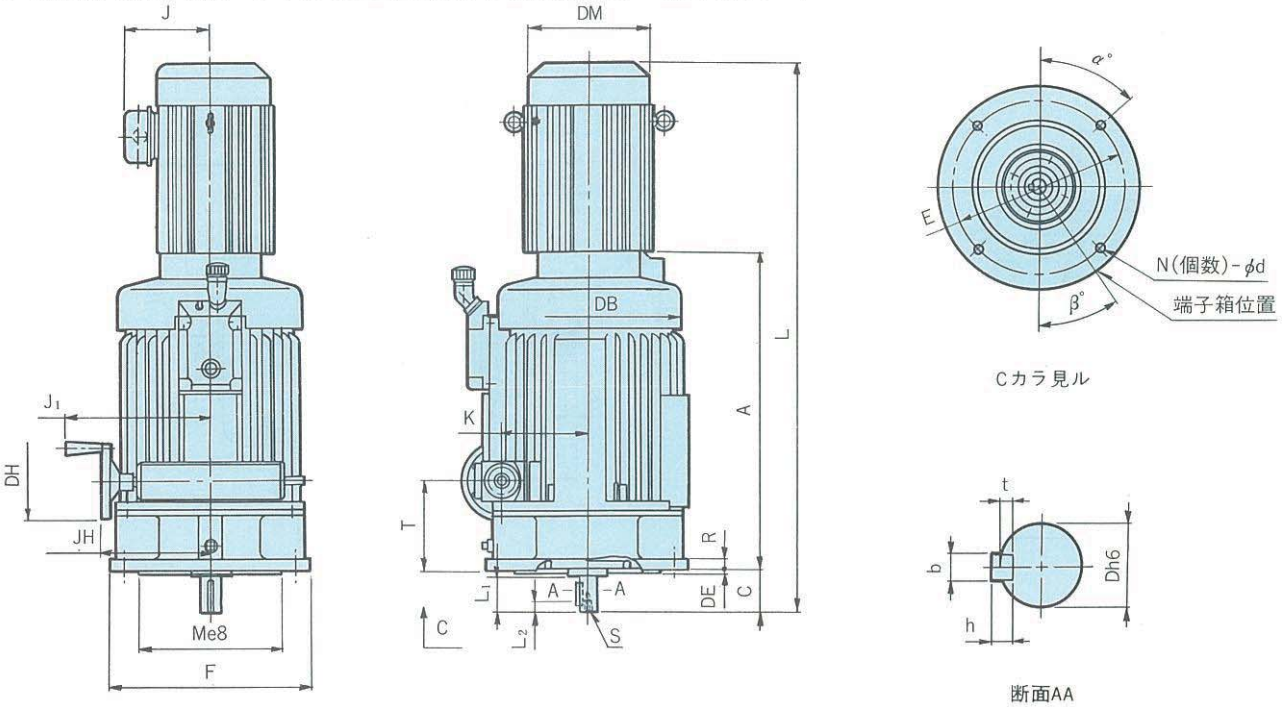

項	形　式	A	C	D	DB	DE	DH	DM	E	F	J	J_1	JH	K	L	L_1	L_2	M	N	R	S	T	d	b	h	t	α	β	重量(kg)
1	BVFM-N5D	548	70	32	330	5	135	212	300	350	144	253	188	150	901	60	16	250	4	20	M8	155	19	10	8	5	45	45	138
2	BVFM-N8D	548	70	32	330	5	135	212	300	350	144	253	188	150	945	60	16	250	4	20	M8	155	19	10	8	5	45	45	147
3	BVFM-N10D	605	80	42	368	5	135	251	300	350	188	265	200	180	1025	70	20	250	4	20	M10	171	19	12	8	5	45	45	219

注）端子箱、配管、操作ハンドル等の位置関係が必要な場合は、ご照会ください。

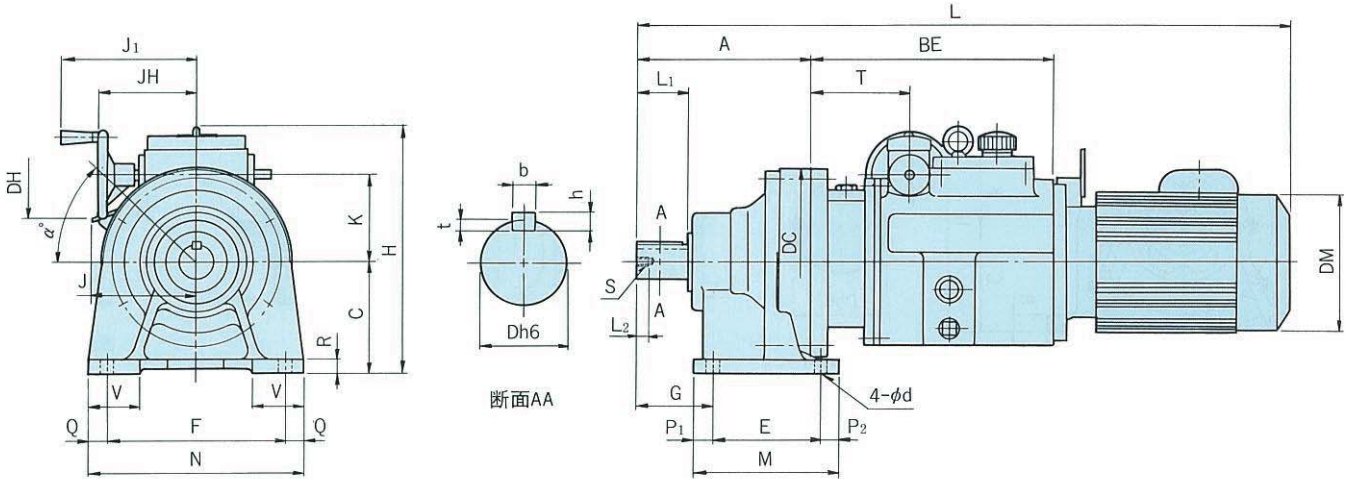

(mm)

項	形　式	A	BE	C	D	DC	DH	DM	E	F	G	H	J	J1	JH	K	L	L1	L2	M	N	P1	P2	Q	R	S	T	V	d	b	h	t	α	重量(kg)
1	CHHBMN05D-4095	142	250	100	28	150	94	124	90	150	60	248	85	145	105	95	597	35	—	130	180	15	25	15	12	—	96	40	11	8	7	4	0	32
2	CHHBMN05D-4105	156	250	100	28	150	94	124	90	150	60	248	85	145	105	95	611	35	—	135	180	15	30	15	12	—	96	40	11	8	7	4	0	35
3	CHHBMN05D-4115	186	259	120	38	204	94	124	115	190	82	268	85	145	105	95	650	55	—	155	230	20	20	20	15	—	105	55	14	10	8	5	0	43
4	CHHBMN 1 D-4095	142	250	100	28	150	94	148	90	150	60	248	114	145	105	95	645	35	—	130	180	15	25	15	12	—	96	40	11	8	7	4	45	36
5	CHHBMN 1 D-4105	156	250	100	28	150	94	148	90	150	60	248	114	145	105	95	659	35	—	135	180	15	30	15	12	—	96	40	11	8	7	4	45	39
6	CHHBMN 1 D-4115	186	259	120	38	204	94	148	115	190	82	268	114	145	105	95	698	55	—	155	230	20	20	20	15	—	105	55	14	10	8	5	45	47
7	CHHBMN 2 D-4135	240	319	150	50	230	135	160	145	290	100	334	119	214	149	120	840	70	18	195	330	25	25	20	22	M10	113	65	18	14	9	5.5	0	100
8	CHHBMN 2 D-4145	250	319	150	50	230	135	160	145	290	120	334	119	214	149	120	860	90	18	195	330	25	25	20	22	M10	113	65	18	14	9	5.5	0	101
9	CHHBMN 2 D-4165	308	329	160	60	300	135	160	150	370	139	344	119	214	149	120	918	90	18	238	410	44	44	20	25	M10	123	75	18	18	11	7	0	135
10	CHHBMN 3 D-4135	240	319	150	50	230	135	173	145	290	100	334	126	214	149	120	860	70	18	195	330	25	25	20	22	M10	113	65	18	14	9	5.5	0	104
11	CHHBMN 3 D-4165	308	329	160	60	300	135	173	150	370	139	344	126	214	149	120	938	90	18	238	410	44	44	20	25	M10	123	75	18	18	11	7	0	139

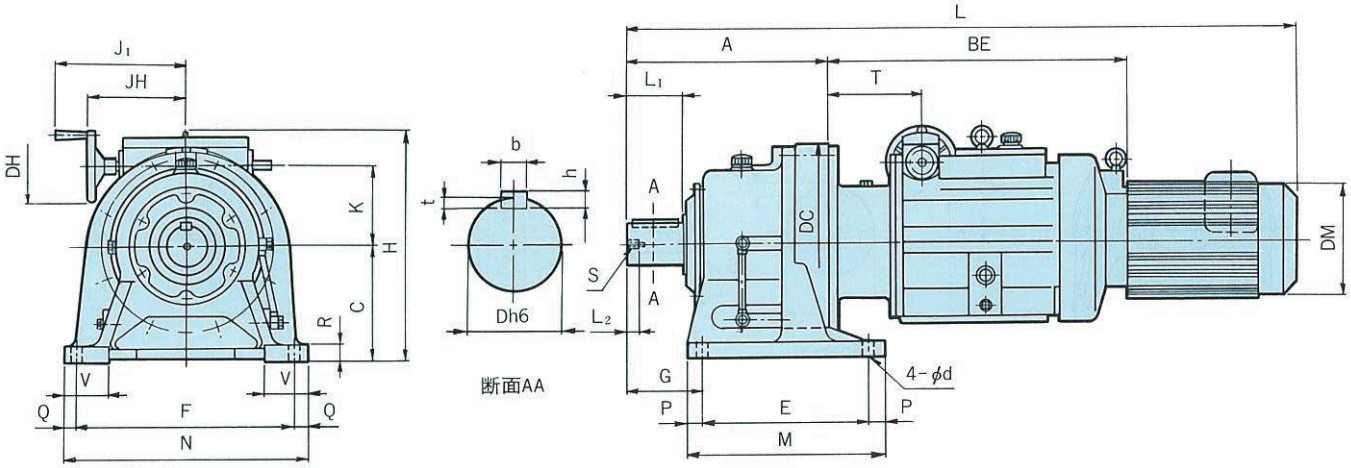

(mm)

項	形　式	A	BE	C	D	DC	DH	DM	E	F	G	H	J	J1	JH	K	L	L1	L2	M	N	P	Q	R	S	T	V	d	b	h	t	α	重量(kg)
1	CHHBMN 5 D-4165	308	548	160	60	300	135	212	150	370	139	377	144	253	188	150	1138	90	18	238	410	44	20	25	M10	155	75	18	18	11	7	45	200
2	CHHBMN 5 D-4175	352	558	200	70	340	135	212	275	380	125	417	144	253	188	150	1193	90	24	335	430	30	25	30	M12	165	80	22	20	12	7.5	45	238
3	CHHBMN 5 D-4185	389	571	220	80	370	135	212	320	420	145	437	144	253	188	150	1243	110	24	380	470	30	25	30	M12	178	85	22	22	14	9	45	271
4	CHHBMN 8 D-4165	308	548	160	60	300	135	212	150	370	139	377	144	253	188	150	1183	90	18	238	410	44	20	25	M10	155	75	18	18	11	7	45	209
5	CHHBMN 8 D-4175	352	558	200	70	340	135	212	275	380	125	417	144	253	188	150	1237	90	24	335	430	30	25	30	M12	165	80	22	20	12	7.5	45	247
6	CHHBMN 8 D-4185	389	571	220	80	370	135	212	320	420	145	437	144	253	188	150	1237	110	24	380	470	30	25	30	M12	178	85	22	22	14	9	45	280
7	CHHBMN10D-4175	352	610	200	70	340	135	251	275	380	125	462	185	265	200	180	1302	90	24	335	430	30	25	30	M12	176	80	22	20	12	7.5	45	315
8	CHHBMN10D-4185	389	617	220	80	370	135	251	320	420	145	482	185	265	200	180	1346	110	24	380	470	30	25	30	M12	183	85	22	22	14	9	45	351
9	CHHBMN10D-4195	465	626	250	95	430	135	251	380	480	170	512	185	265	200	180	1431	135	34	440	530	30	25	35	M20	192	90	26	25	14	9	45	413

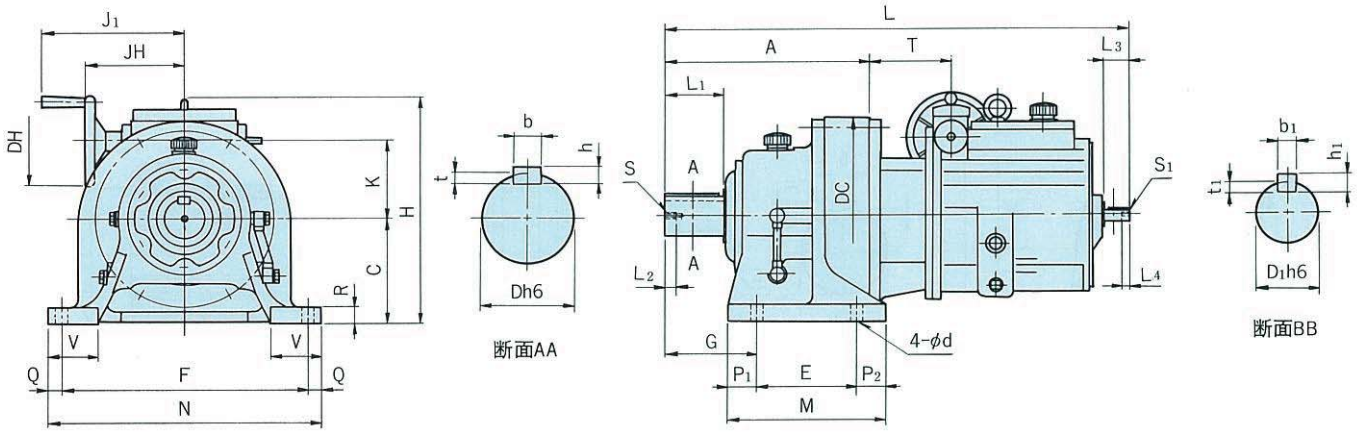

(mm)

項	形　式	A	C	D	D_1	DB	DC	DH	E	F	G	H	J_1	JH	K	L	L_1	L_2	L_3	L_4	M	N	P_1	P_2	Q	R	S	S_1	T	V	d	b	h	t	b_1	h_1	t_1	重量 (kg)
1	CHHBN05D-4095	142	100	28	16	180	150	94	90	150	60	248	145	105	95	448	35	—	30	15	130	180	15	25	15	12	—	M6	96	40	11	8	7	4	5	5	3	27
2	CHHBN05D-4105	156	100	28	16	180	150	94	90	150	60	248	145	105	95	462	35	—	30	15	135	180	15	30	15	12	—	M6	96	40	11	8	7	4	5	5	3	29
3	CHHBN05D-4115	186	120	38	16	180	204	94	115	190	82	268	145	105	95	501	55	—	30	15	155	230	20	20	20	15	—	M6	105	55	14	10	8	5	5	5	3	40
4	CHHBN 1 D-4095	142	100	28	16	180	150	94	90	150	60	248	145	105	95	448	35	—	30	15	130	180	15	25	15	12	—	M6	96	40	11	8	7	4	5	5	3	27
5	CHHBN 1 D-4105	156	100	28	16	180	150	94	90	150	60	248	145	105	95	462	35	—	30	15	135	180	15	30	15	12	—	M6	96	40	11	8	7	4	5	5	3	29
6	CHHBN 1 D-4115	186	120	38	16	180	204	94	115	190	82	268	145	105	95	501	55	—	30	15	155	230	20	20	20	15	—	M6	105	55	14	10	8	5	5	5	3	40
7	CHHBN 2 D-4135	240	150	50	20	268	230	135	145	290	100	334	214	149	120	621	70	18	40	12	195	330	25	25	20	22	M10	M6	113	65	18	14	9	5.5	6	6	3.5	90
8	CHHBN 2 D-4145	260	150	50	20	268	230	135	145	290	120	334	214	149	120	641	90	18	40	12	195	330	25	25	20	22	M10	M6	113	65	18	14	9	5.5	6	6	3.5	91
9	CHHBN 2 D-4165	308	160	60	20	268	300	135	150	370	139	344	214	149	120	699	90	18	40	12	238	410	44	44	20	25	M10	M6	123	75	18	18	11	7	6	6	3.5	132
10	CHHBN 3 D-4135	240	150	50	20	268	230	135	145	290	100	334	214	149	120	621	70	18	40	12	195	330	25	25	20	22	M10	M6	113	65	18	14	9	5.5	6	6	3.5	90
11	CHHBN 3 D-4165	308	160	60	20	268	300	135	150	370	139	344	214	149	120	699	90	18	40	12	238	410	44	44	20	25	M10	M6	123	75	18	18	11	7	6	6	3.5	132

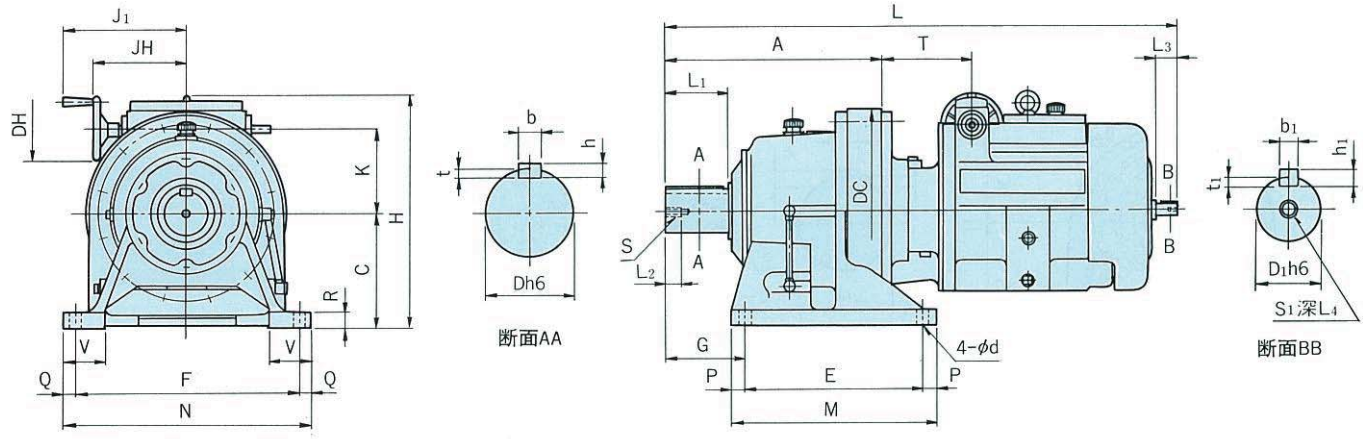

(mm)

項	形　式	A	C	D	D_1	DB	DC	DH	E	F	G	H	J	J_1	K	L	L_1	L_2	L_3	L_4	M	N	P	Q	R	S	S_1	T	V	d	b	h	t	b_1	h_1	t_1	重量 (kg)
1	CHHBN 5 D-4165	308	160	60	28	330	300	135	150	370	139	377	253	188	150	854	90	18	40	16	238	410	44	20	25	M10	M8	155	75	18	18	11	7	8	7	4	167
2	CHHBN 5 D-4175	352	200	70	28	330	340	135	275	380	125	417	253	188	150	908	90	24	40	16	335	430	30	25	30	M12	M8	165	80	22	20	12	7.5	8	7	4	205
3	CHHBN 5 D-4185	389	220	80	28	330	370	135	320	420	145	437	253	188	150	958	110	24	40	16	380	470	30	25	30	M12	M8	178	85	22	22	14	9	8	7	4	238
4	CHHBN 8 D-4165	308	160	60	28	330	300	135	150	370	139	377	253	188	150	854	90	18	40	16	238	410	44	20	25	M10	M8	155	75	18	18	11	7	8	7	4	167
5	CHHBN 8 D-4175	352	200	70	28	330	340	135	275	380	125	417	253	188	150	908	90	24	40	16	335	430	30	25	30	M12	M8	165	80	22	20	12	7.5	8	7	4	205
6	CHHBN 8 D-4185	389	220	80	28	330	370	135	320	420	145	437	253	188	150	958	110	24	40	16	380	470	30	25	30	M12	M8	178	85	22	22	14	9	8	7	4	238
7	CHHBN10D-4175	352	200	70	28	338	340	135	275	380	125	462	265	200	180	968	90	24	45	16	335	430	30	25	30	M12	M8	176	80	22	20	12	7.5	8	7	4	258
8	CHHBN10D-4185	389	220	80	28	368	370	135	320	420	145	482	265	200	180	1012	110	24	45	16	380	470	30	25	30	M12	M8	183	85	22	22	14	9	8	7	4	294
9	CHHBN10D-4195	465	250	95	28	368	430	135	380	480	170	512	265	200	180	1097	135	34	45	16	440	530	30	25	35	M20	M8	192	90	26	25	14	9	8	7	4	356

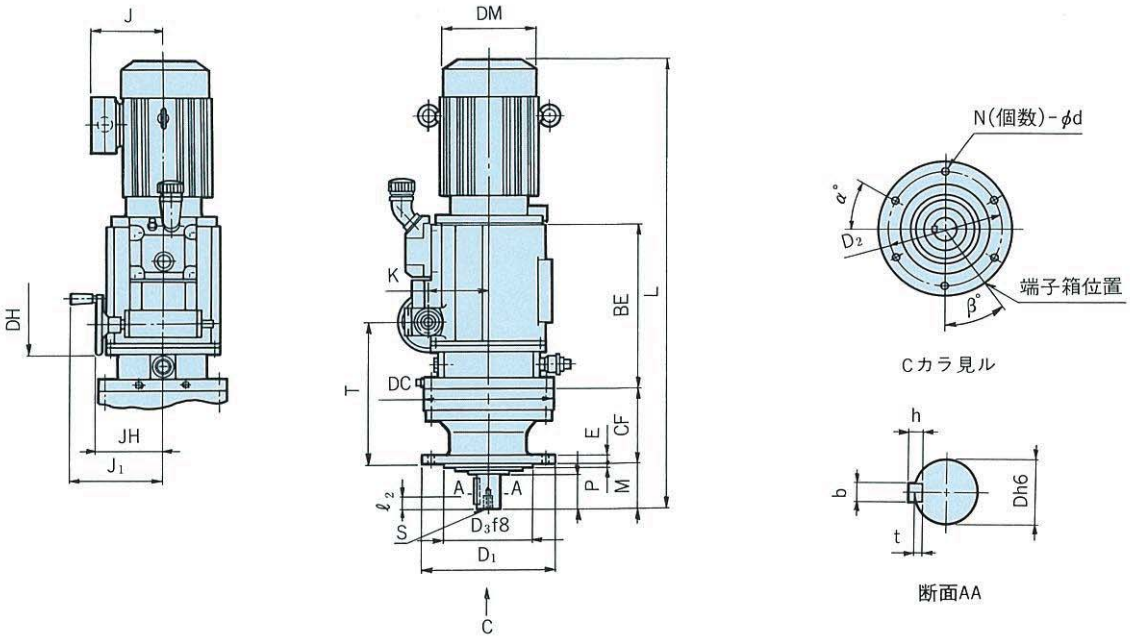

項	形　式	BE	CF	D	D1	D2	D3	DC	DH	DM	E	J	J1	JH	K	L	M	N	P	S	T	d	b	h	t	ℓ	ℓ2	α	β	重量(kg)
1	CVVBMN1D-4095	250	94	28	160	134	110	150	94	148	9	114	145	105	95	645	48	4	3	—	190	11	8	7	4	35	—	0	45	39
2	CVVBMN1D-4105	250	108	28	160	134	110	150	94	148	9	114	145	105	95	632	48	4	3	—	204	11	8	7	4	35	—	0	45	42
3	CVVBMN1D-4115	259	117	38	210	180	140	204	94	148	13	114	145	105	95	671	69	6	4	—	222	11	10	8	5	55	—	30	45	50
4	CVVBMN2D-4135	319	164	50	260	230	200	230	135	160	15	119	214	149	120	840	76	6	4	M10	277	11	14	9	5.5	61	18	0	90	95
5	CVVBMN2D-4145	319	164	50	260	230	200	230	135	160	15	119	214	149	120	860	96	6	4	M10	277	11	14	9	5.5	81	18	0	90	96
6	CVVBMN2D-4165	329	219	60	340	310	270	300	135	160	20	119	214	149	120	918	89	6	4	M10	342	11	18	11	7	80	18	30	90	130
7	CVVBMN3D-4135	319	164	50	260	230	200	230	135	173	15	126	214	149	120	860	76	6	4	M10	277	11	14	9	5.5	61	18	0	90	100
8	CVVBMN3D-4165	329	219	60	340	310	270	300	135	173	20	126	214	149	120	938	89	6	4	M10	342	11	18	11	7	80	18	30	90	135

注）端子箱、配管、操作ハンドル等の位置関係が必要な場合は、ご照会ください。

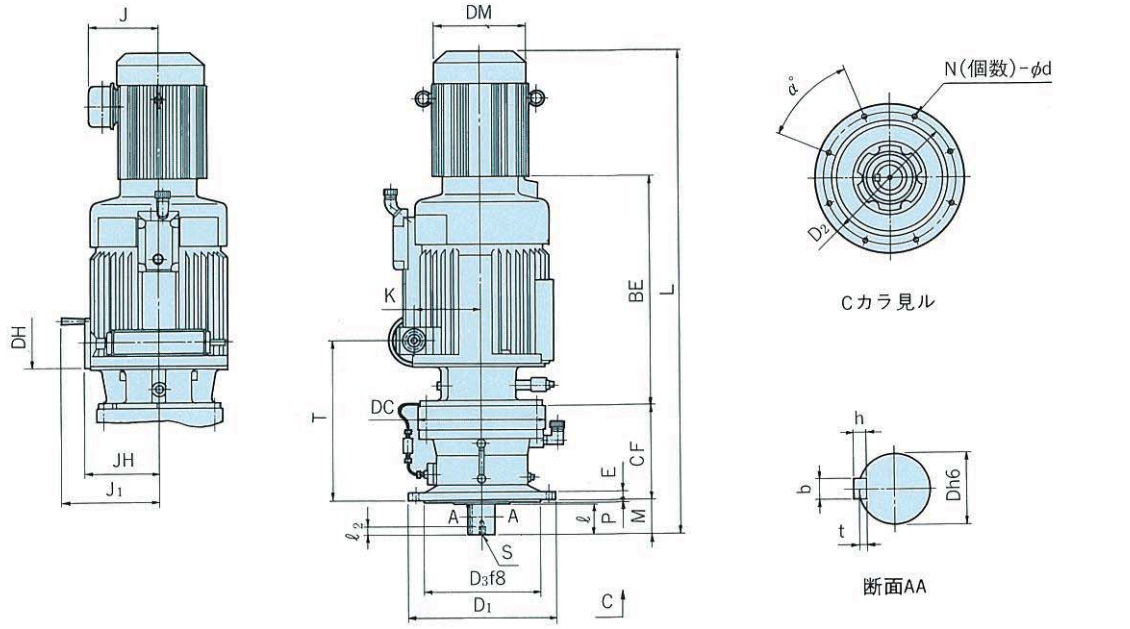

項	形　式	BE	CF	D	D1	D2	D3	DC	DH	DM	E	J	J1	JH	K	L	M	N	P	S	T	d	b	h	t	ℓ	ℓ2	α	β	重量(kg)
1	CVVBMN 5 D-4165	548	219	60	340	310	270	300	135	212	20	144	253	188	150	1139	89	6	4	M10	374	11	18	11	7	80	18	30	45	193
2	CVVBMN 5 D-4175	558	258	70	400	360	316	340	135	212	22	144	253	188	150	1193	94	8	5	M12	423	14	20	12	7.5	84	24	22.5	45	231
3	CVVBMN 5 D-4185	571	279	80	430	390	345	370	135	212	22	144	253	188	150	1243	110	8	5	M12	457	18	22	14	9	100	24	22.5	45	264
4	CVVBMN 8 D-4165	548	219	60	340	310	270	300	135	212	20	144	253	188	150	1183	89	6	4	M10	374	11	18	11	7	80	18	30	45	202
5	CVVBMN 8 D-4175	558	258	70	400	360	316	340	135	212	22	144	253	188	150	1237	94	8	5	M12	423	14	20	12	7.5	84	24	22.5	45	240
6	CVVBMN 8 D-4185	571	279	80	430	390	345	370	135	212	22	144	253	188	150	1287	110	8	5	M12	457	18	22	14	9	100	24	22.5	45	273
7	CVVBMN10D-4175	610	258	70	400	360	316	340	135	251	22	188	265	200	180	1302	94	8	5	M12	434	14	20	12	7.5	84	24	22.5	45	310
8	CVVBMN10D-4185	617	279	80	430	390	345	370	135	251	22	188	265	200	180	1346	110	8	5	M12	462	18	22	14	9	100	24	22.5	45	346
9	CVVBMN10D-4195	626	320	95	490	450	400	430	135	251	30	188	265	200	180	1431	145	12	6	M20	512	18	25	14	9	125	34	15	45	408

注）端子箱、配管、操作ハンドル等の位置関係が必要な場合は、ご照会ください。

11. 技術資料

変速操作

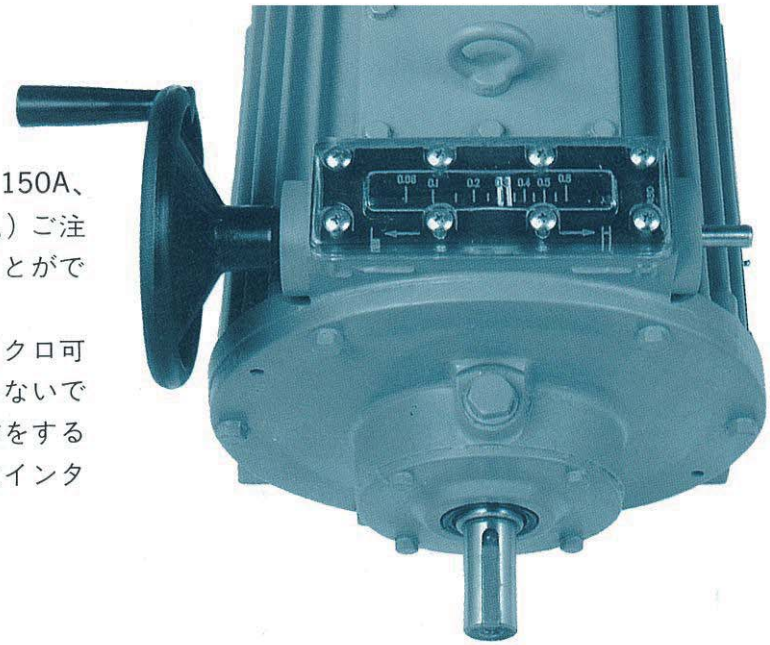

変速操作は手動操作を標準とします。(但し、150A、200A、100B、150Bは遠隔操作方式が標準です。) ご注文により下記のような遠隔操作装置付にすることができます。

なお、バイエル無段変速機、バイエル・サイクロ可変減速機が停止中には、操作ハンドルを廻わさないでください。また、電気式、油・空圧式遠隔操作をする場合にも、停止中に変速しないように電気的なインタロック回路を設けてください。

1. 手動変速(ハンドル操作)

■標準仕様(指針窓付)

変速は操作軸に取り付けた操作ハンドルで行ないます。操作ハンドルは左右どちらでも取り付きますが、出力側より見て左側取り付けを標準としています。(右上の写真参照)

出力軸回転数は指針窓に刻んだ速度比により割り出します。

出力軸回転数＝入力軸回転数×速度比

■変速指示装置付

右の写真のような変速指示装置は、ご注文により直結形、F形およびL形のものを取り付けるかまたは附属します。

(1) 目盛はバイエル無段変速機の速度比を刻みます。

(2) 変速指示装置の取り付けは、出力側より見て左側を標準とします。右側取り付けの場合はご注文時にご指示ください。

(注) 立形50A～200A、50B～150Bは、直結形変速指示装置付(ハンドルと反対側)が標準です。

形　式	寸法			
	C	φD	L_1	L_2
N02A～N10A, N02B～N8B, N05D～N10D	60	135	212	147
15A, 20A, 10B, 15B	76.5	176	—	163.5
30A, 40A, 20B, 30B	74.5	222	—	161.5

変速操作に要する回転力

形式		所要最大回転力	所要ハンドル
A　形	B　形	(kgf・cm)	回転数
N02A N05A, N1A	N02B, N05B	18	27.4
N2A, N3A	N1B, N2B	27	25
N5A, N8A	N3B, N5B	40	33
N10A	N8B	50	28.5
15A	10B	100	24
20A	15B	190	21
30A, 40A	20B, 30B	550	26.5
50A, 75A, 100A	50B, 75B	1050	27.5
150A, 200A	100B, 150B	850	24
N05D, N1D		17	27.5
N2D, N3D		20	34.5
N5D, N8D		30	31.5
N10D		60	34.5

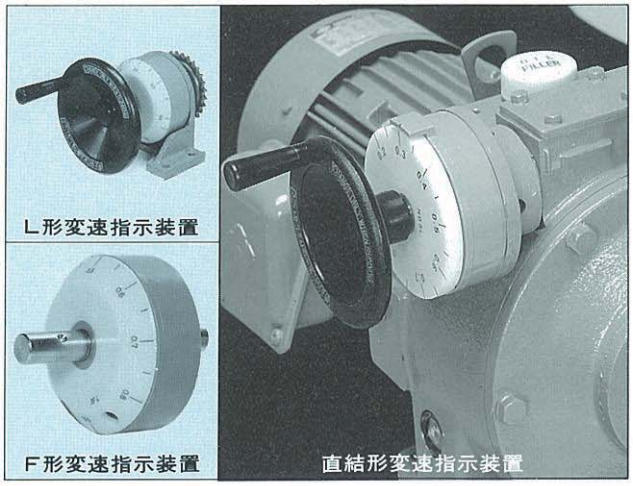

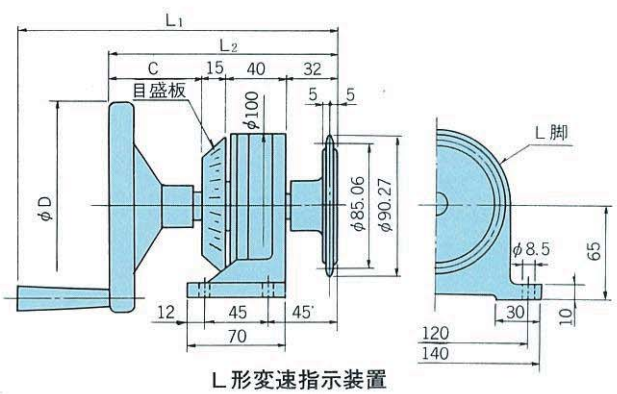

L形変速指示装置

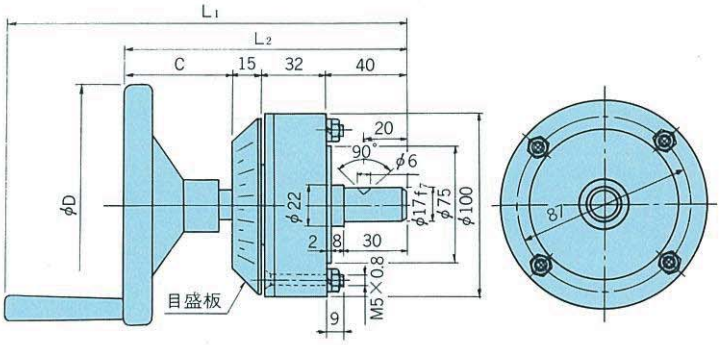

F形変速指示装置

2. 自動変速

■電気式遠隔操作(RC)

バイエル無段変速機に電気遠隔操作装置(RC)を加えることにより、変速操作を電気的に遠隔地から行なうことができます。
RCは駆動源であるパイロットモータとその他の小物部品から構成されます。
パイロットモータにはバイエルの形式に応じて①ウオームギヤ方式と②サイクロ®減速機方式があります。

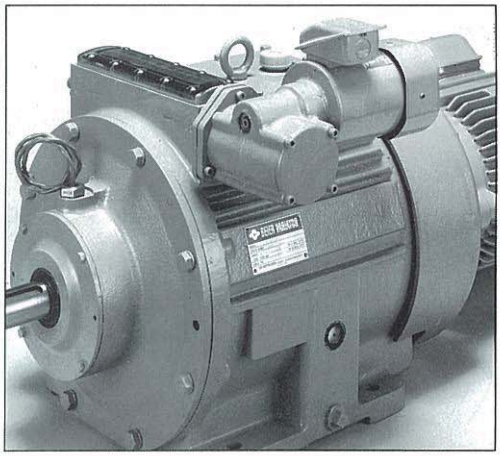

特　長

1. メンテナンスフリー：長寿命グリースを採用しているためメンテナンスフリーです。
2. 回しすぎても安心　：安全クラッチを装備していますので万一、変速範囲を越えてパイロットモータが回転しても安心です。(但し長時間安全クラッチが作動した状態で放置されますと、変速不能が生じるおそれがありますので、できるだけ早くパイロットモータを停止してください。)
3. コンパクト　：ウオームギヤ方式では直結方式とすることで、チェーン、スプロケットなど部品点数を大幅に削減し軽量化、コンパクト化を実現しました。
4. 対環境性も万全　：標準（屋内）はもちろん、屋外、防塵、安全増防爆、耐圧防爆など様々な使用環境に対応出来ます。

バイエルの枠番とパイロットモータの方式

	ウオームギヤ方式	サイクロ減速機方式
A形(定トルク) B形(定 出 力) D形(広域変速)	N02A N05A N1A N2A N3A N5A N8A N10A N02B N05B N1B N2B N3B N5B N8B N05D N1D N2D N3D N5D N8D N10D	15A 20A 30A 40A 50A 75A 100A 150A 200A 10B 15B 20B 30B 50B 75B 100B 150B
寸法図掲載頁	P155上	P155下

標準仕様

	①ウオームギヤ方式	②サイクロ減速機方式
減速方式	ウオーム減速機	サイクロ減速機
潤滑方式	グリース潤滑	グリース潤滑
取付方法	操作軸直結形	脚取付形
モータ仕様	三相交流電動機 90W 極数4P 200V 50/60Hz, 220V 60Hz	三相交流電動機 0.1～0.4kW 極数4P 200V 50/60Hz, 220V 60Hz

参考資料「変速時間」標準RCが変速に要する時間 (sec)

形式 / 電源周波数	N05D N1D	N2D N3D	N5D N8D	N10D	N02A N05A N1A N02B N05B	N2A N3A N1B N2B	N5A N8A N3B N5B	N10A N8B	15A 10B	20A 15B	30A 40A 20B 30B	50A 75A 100A 50B 75B	150A 200A 100B 150B
50Hz	33	42	38	42	33	30	40	34	68	60	72	77	67
60Hz	28	35	32	35	28	25	33	29	57	50	61	64	56

※変速時間とはパイロットモータにより**最低速から最高速まで**変速するために要する時間です。

①ウオームギヤ方式寸法表

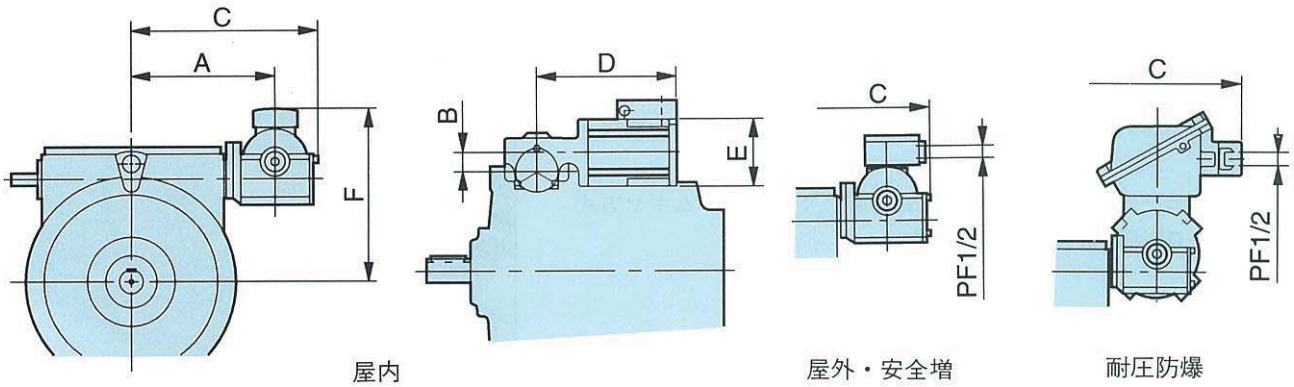

枠番	パイロットモータ 形式	パイロットモータ モータ容量 W×P	A	B	標準（屋内） C	標準（屋内） D	標準（屋内） E	標準（屋内） F	屋外・安全増 C	屋外・安全増 D	屋外・安全増 E	屋外・安全増 F	耐圧防爆 C	耐圧防爆 D	耐圧防爆 E	耐圧防爆 F
N05D N1D	AH	90×4	124	28.5	183	192	φ90	197	183	192	φ90	215	248	332	φ152	339
N2D N3D	AH	90×4	156	28.5	215	192	φ90	222	215	192	φ90	240	280	332	φ152	364
N5D N8D	AH	90×4	192	28.5	251	192	φ90	252	251	192	φ90	270	316	332	φ152	394
N10D	BH	90×4	197	28.5	256	192	φ90	282	256	192	φ90	300	321	332	φ152	424
N02A N02B N05A N05B N1A	AH	90×4	124	28.5	183	192	φ90	200	183	192	φ90	218	248	332	φ152	342
N2A N1B N3A N2B	AH	90×4	155	28.5	214	192	φ90	222	214	192	φ90	240	279	332	φ152	364
N5A N3B N8A N5B	AH	90×4	196	28.5	255	192	φ90	242	255	192	φ90	260	320	332	φ152	384
N10A N8B	BH	90×4	194	28.5	253	192	φ90	272	253	192	φ90	290	318	332	φ152	414

②サイクロ減速機方式寸法表

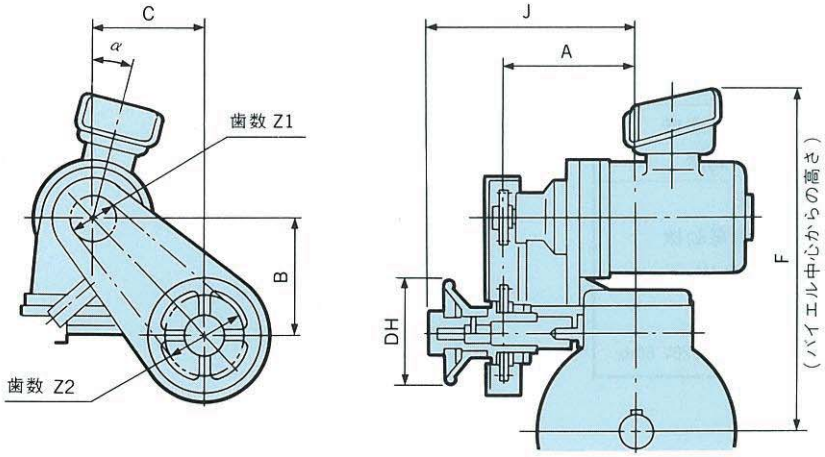

（注1）F寸法はパイロットモータの仕様によりご選出ください。

（注2）耐爆形の場合、※1を記入した形式はB寸法が＋10mmとなります。

（注3）屋外、防塵、安全増、耐爆仕様のパイロットモータ端子箱引込口は電線管式（PF½）が標準です。

枠番 A形	枠番 B形	パイロットモータ形式	ローラチェン 形式	ローラチェン ピッチ	ローラチェン ローラ径	歯車歯数 Z1	歯車歯数 Z2	A	B	C	DH	J	標準（屋内） F	標準（屋内） α	屋外・防塵・安全増 F	屋外・防塵・安全増 α	耐圧防爆 F	耐圧防爆 α
15A	10B	CNHM01-4075-43	RF06B	9.525	6.35	17	28	220	※1 101	175	176	304	398	0	440	0	538	0
20A	15B	CNHM01-4075-43	RF06B	9.525	6.35	17	28	185	※1 105	147	176	269	455	0	497	0	595	0
30A 40A	20B 30B	CNHM02-4085-43	JIS40	12.7	7.94	19	31	215	102	175	250	324	512	0	554	0	642	0
50A 75A 100A	50B 75B	CNHM05-4105-43	JIS40	12.7	7.94	19	31	270	192	285	250	379	637	0	679	0	767	0
150A 200A	100B 150B	CNHM05-4105-43	JIS40	12.7	7.94	19	31	279	116	248	250	388	691	0	733	0	821	0

■油圧・空気圧式遠隔操作(HC)

パワーシリンダを用い操作軸を直接移動させる方式で、構造は下図のとおりです。またこの変速操作に要する推力は、右の表のとおりです。

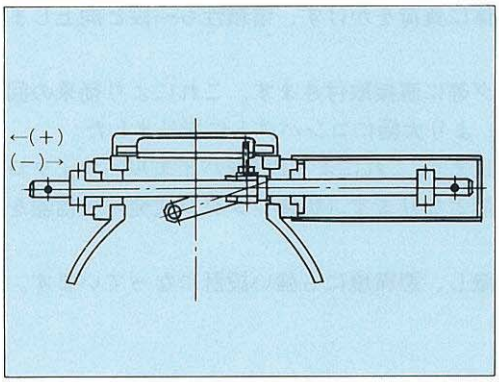

変速操作に要する推力

枠番		所要最大推力 (kgf)	所要ストローク (mm)	使用シリンダ容量 (kgf)	
				最小推力	最大推力
N02A,N05A,N1A	N02B, N05B	40	54	60	150
N2A, N3A	N1B, N2B	75	99	100	150
N5A,N8A	N3B,N5B	80	164	100	150
N10A	N8B	80	171	100	150
15A	10B	120	142	170	250
20A	15B	240	105	300	500
30A,40A	20B,30B	520	130	600	700
50A,75A,100A	50B,75B	1100	192	1200	1500
150A, 200A	100B, 150B	1200	189	1500	1700
N05D, N1D		30	54	60	150
N2D, N3D		80	68	100	150
N5D, N8D		85	124	100	150
N10D		155	137	170	300

速度検出方式 (1) 通常(非防爆)の場合

正確な制御を実現するためにはバイエル無段変速機の実回転数を検出しそれをフィードバックすることが必要になります。弊社ではバイエル無段変速機用の理想的な検出装置として電磁式センサを全シリーズに使用しています。

■特　長

1. 非接触検出　電磁式センサと検出歯車は非接触のため、回転体に負荷をかけず、信頼性も一段と向上しました。

2. コンパクト　電磁式センサはバイエル無段変速機のハウジング等に直接取付きます。これにより従来の回転計用発電機・回転指示計方式（TG・TM方式）より大幅にコンパクトになりました。

3. 高減速比にも対応　バイエル無段変速機の出力軸より回転数を検出します。これにより2段形バイエル・サイクロ可変減速機のような高減速比の場合も検出が可能となります。(従来シンクロ式発・受信器を使用されていた回転数範囲にも使用可能です。)

4. 悪環境に強い　バイエル本体にセンサギヤと電磁式センサを内蔵し、悪環境にも強い設計になっています。

5. 防爆仕様についても製作します。

■構　造

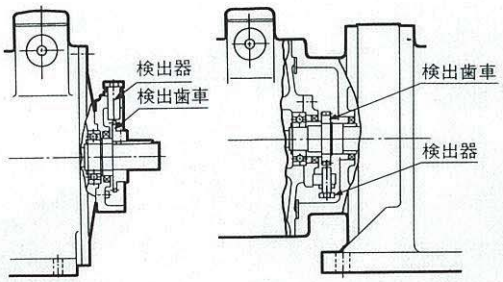

バイエル®無段変速機用　バイエル・サイクロ可変減速機用

左図のようにバイエル無段変速機の出力軸に取付けた検出歯車に近接して電磁式センサが取付きます。
電磁式センサは永久磁石と電圧発生用コイルを内蔵した電磁誘導形で、近接する磁性体(検出歯車)の凹凸により磁束の変化を生じ、交流電圧を発生します。発生する交流信号(周波数)は回転数に比例しており、この周波数を検出しスピードセッター又は回転計へ入力します。

■形　式

(1) TN-1

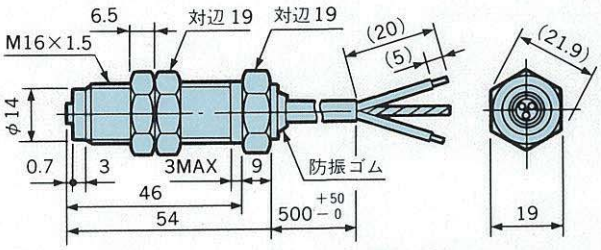

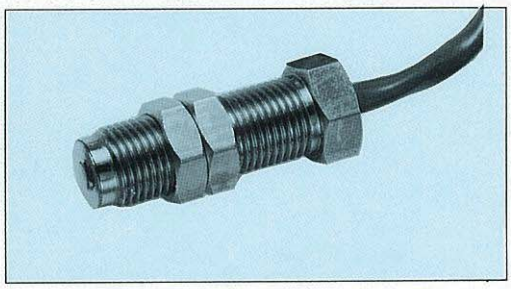

○六角ナットにより取付長さを自由に調整出来ます。
○主に、A形、B形バイエルに使用します。

(2) TN-2

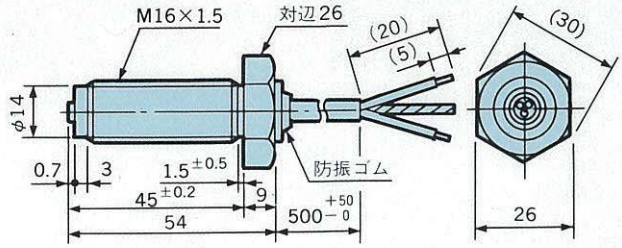

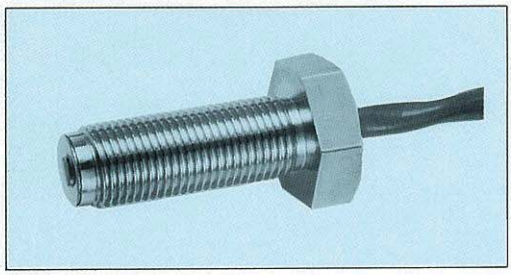

○取付面により取付長さが45mmに決まるため、調整が容易です。
○主に、D形バイエルに使用します。

■特　性

○出力電圧：7Vp-p以上(周速9.2m/s、クリアランス0.5mm負荷100KΩ の時)
　(注) 出力電圧は、検出歯車の周速及び、クリアランスにより変化します。
○コイル直流抵抗：1,300～1,600Ω
○コイルインダクタンス：510mH±20%
○絶縁抵抗：10MΩ 以上(DC500Vメガーにて)
○使用温度：−40°C～＋100°C
○リード線：0.5mm²×2芯　シールド線　0.5m(住友電工　イラックスV2、絶縁編組シールド線)

■検出器取付寸法一覧表

横形：基準形

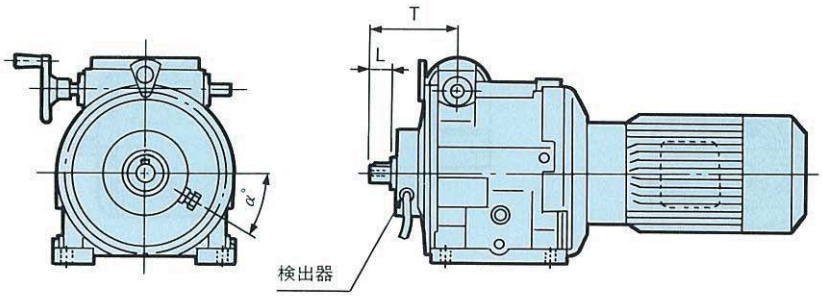

枠番 A形	枠番 B形	L	α°	T	検出歯数 歯数
N02A・N05A・N1A	N02B・N05B	22	0	(112)	60
N2A・N3A	N1B・N2B	32	0	(125)	60
N5A・N8A	N3B・N5B	42	0	(153)	60
N10A	N8B	52	0	(185)	60
15A	10B	70	0	(208)	60
20A	15B	80	0	(209)	60
30A・40A	20B・30B	95	30	(232)	60
50A・75A・100A	50B・75B	170	30	(405)	60
150A・200A	100B・200B	175	0	(506)	60

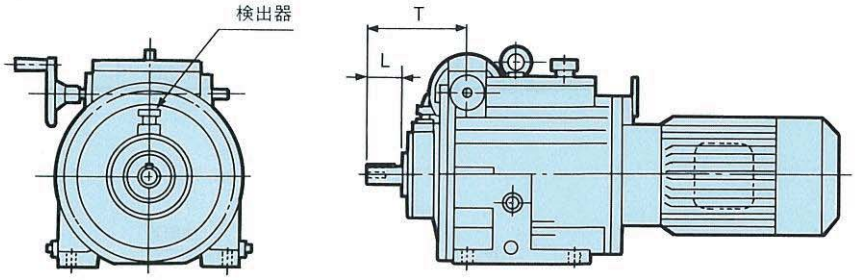

枠番	L	T	検出歯車 歯数
N05D・N1D	(40)	(123)	60
N2D・N3D	(50)	(139)	60
N5D・N8D	(60)	(187)	60
N10D	(70)	(223)	60

※D形バイエル無段変速機は電磁式センサを取付けた時も取合関係寸法は、標準品と同一です。

横形：歯車減速機構付

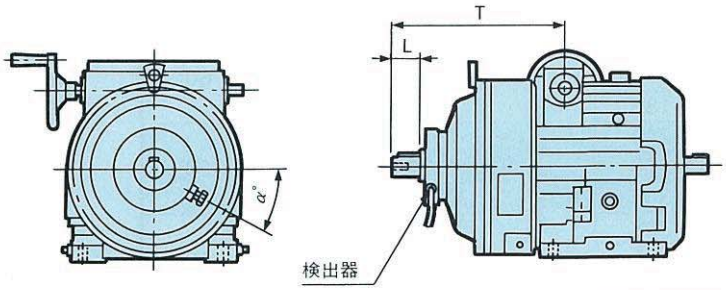

枠番 A形	枠番 B形	L	α°	T	検出歯車 歯数
N02A・N05A・N1A	N02B・N05B	22	0	(217)	60
N2A・N3A	N1B・N2B	40	0	(294)	60
N5A・N8A	N3B・N5B	52	0	(311)	60
N10A	N8B	80	0	(402)	60
15A	10B	95	0	(458)	60
20A	15B	125	30	(490)	60
30A・40A	20B・30B	130	30	(635)	60
50A・75A・100A	50B・75B	165	0	(940)	60

(注1) A形・B形の検出器はH側(出力側より見て右側)に取付けます。　(注3) T及びL寸法で(　)付のものは標準品と同一寸法です。
(注2) 屋外形にも適用出来ます。

横形：バイエル・サイクロ可変減速機

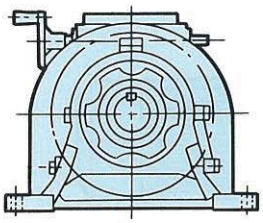

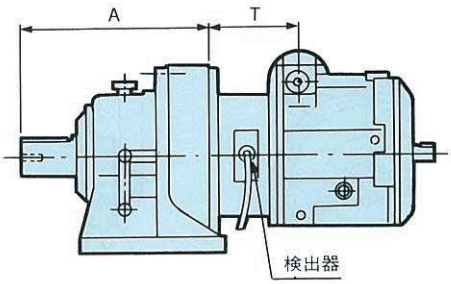

バイエル枠番 A形	バイエル枠番 B形	サイクロ枠番	A	T 検出器付	T (標準)	T (加算寸法)	検出歯車歯数
N2A N3A	N1B N2B	4115	186	131	(81)	+50	60
		4135(4145)	240(260)	132	(82)	+50	
		4165	308	133	(98)	+35	
N5A N8A	N3B N5B	4165	308	153	(103)	+50	60
		4175	352	160	(110)	+50	
		4185	389	162	(117)	+45	
N10A	N8B	4175	352	180	(131)	+49	60
		4185	389	180	(131)	+49	
		4195	465	180	(140)	+40	
15A	10B	4185	389	183	(131)	+52	60
		4195	465	183	(131)	+52	
20A	15B	4215	526	184	(139)	+45	60
		4225	566	185	(135)	+50	

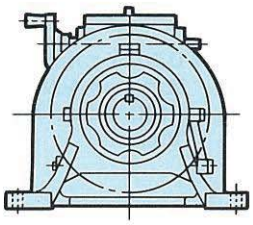

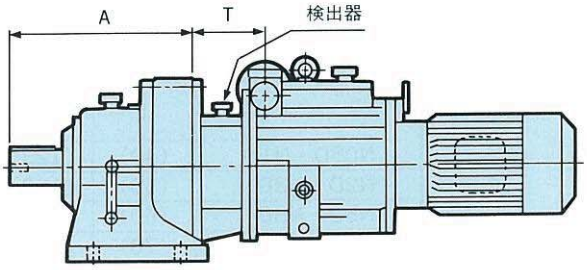

D形バイエル枠番	サイクロ枠番	A	T 検出器付	T (標準)	T (加算寸法)	検出歯車歯数
N05D N1D	4095	142	標準寸法と同一	(96)	—	60
	4105	156		(96)	—	
	4115	186		(105)	—	
N2D N3D	4135	240		(113)	—	60
	4145	260		(113)	—	
	4165	308		(123)	—	
N5D N8D	4165	308		(155)	—	60
	4175	352		(165)	—	
	4185	389		(178)	—	
N10D	4175	352		(176)	—	60
	4185	389		(183)	—	
	4195	465		(192)	—	

※D形バイエル・サイクロ可変減速機は、電磁センサを取付けた時も、取合関係寸法は標準品と同一です。

(注1) 検出器はバイエルーサイクロ間に取付けます。
A形・B形の検出器はH側(出力側より見て右側)に取付けます。

(注2) 屋外形にも適用出来ます。

(注3) A形及びB形において、T寸法が標準より長くなります。従って全長も長くなるため、特に両軸形、Vプーリー駆動、カップリング駆動形には取合に影響するためご注意ください。

(注4) 上表以外の組み合わせは、バイエル+サイクロの台板付となりますので寸法等をご照会ください。

(注5) N1A, N05B以下横形可変の検出器付は製作いたしません。
D形、又はN1Bをご使用ください。

立形：基準形

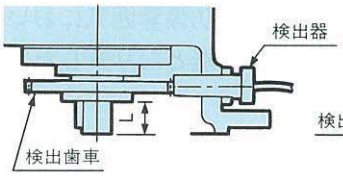

図1.

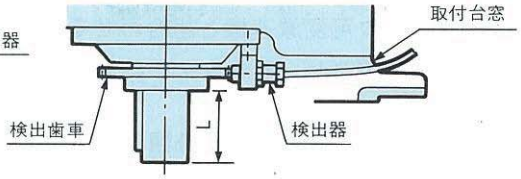

図2.

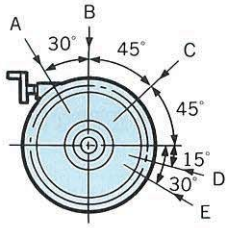

検出器取付位置
（出力軸側より見る）

バイエル枠番 A形	バイエル枠番 B形	図	L	検出器取付位置	検出歯車歯数
N05A・N1A	N05B	1	21	E	60
N2A・N3A	N1B・N2B	2	29	B	60
N5A・N8A	N3B・N5B	2	40	D	60
N10A	N8B	2	52	C	60
15A	10B	2	70	A	60
20A	15B	2	80	B	60
30A・40A	20B・30B	2	95	B	60
50A・75A・100A	50B・75B	2	170	B	60
150A・200A	100B・150B	2	175	F	60

立形：歯車減速機構付

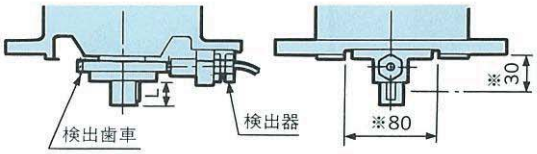

図1.

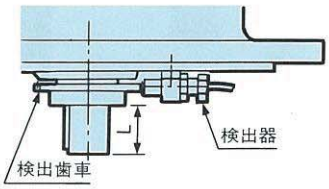

図2.

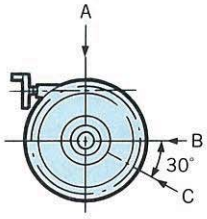

検出器取付位置
（出力軸側より見る）

バイエル枠番 A形	バイエル枠番 B形	図	L	検出器取付位置	検出歯車歯数
N05A・N1A	N05B	1	21	B	60
N2A・N3A	N1B・N2B	1	36	A	60
N5A・N8A	N3B・N5B	2	42	A	60
N10A	N8B	2	70	B	60
15A	10B	2	125	B	60
20A	15B	2	130	C	60
30A・40A	20B・30B	2	140	C	60
50A・75A・100A	50B・75B	2	下表	A	120

下表

枠番＼減速比	1/4	1/5	1/6	1/7	1/8	1/10
50A	L=170					
75A・50B				L=190		
100A・75B						—

（注）
図1における※印付寸法（幅80mm・高さ30mm）は相手連結台に必要な切り欠き寸法です。

（注1）屋外形にも適用出来ます。

■立形：バイエル・サイクロ可変減速機

（1）検出器はバイエル－サイクロ間に取付けます。取付け位置はバイエル立形基準形と同一です。
（2）N05A, N1A, N05Bは連結台付となり、標準品より全長が長くなります。
（3）N2A～N8A及びN1B～N5Bは横形同様T寸法及び全長が長くなります。
（加算寸法はP.158横形可変と同一です。）

速度検出方式 (2) 防爆雰囲気の場合

本質安全防爆構造の回転検出中継器（回転数検出器、中継箱、絶縁形パルス伝送器、ツエナーバリアの４つのセット)を、バイエル無段変速機、バイエル・サイクロ可変減速機と組合わせることにより、防爆雰囲気においても電磁式センサによる正確な回転数の検出及びSP-20D形スピードセッターによる自動制御が可能となりました。

■特　長

電磁式センサの特長に下記がプラスされました。

1．対象ガスの爆発等級及び発火度はi3nG4で、ほとんど全ての対象ガスに適用できます。
又、本質安全防爆構造のため工事が簡単です。

2．回転数検出器(電磁式センサ)と絶縁形パルス伝送器間の距離は1km以下で、長距離伝送が可能です。

爆発性ガスの分類

発火度 / 爆発等級	G1	G2	G3	G4	G5
1	アセトン アンモニア 一酸化炭素 エタン 酢酸 酢酸エチル トルエン プロパン ベンゼン メタノール メタン	エタノール 酢酸イソペンチル 1-ブタノール ブタン 無水酢酸	ガソリン ヘキサン	アセトアルデヒド エチルエーテル	
2	石炭ガス	エチレン エチレンオモシド			
3	水性ガス 水素	アセチレン			二硫化炭素

□内が対象ガス範囲

■構成及び形式

本機器は本質安全防爆構造の爆発等級及び発火度(i3nG4)に適合する様に設計された組合せ構成の電気機器で回転数検出器、絶縁形パルス伝送器及びツエナーバリヤで構成されております。
危険場所に設置された回転数検出器(TN-1Z又はTN-2Z)から発生する回転数に比例した交流信号を安全場所に設置した絶縁形パルス伝送器(PG-2)で増巾、インピーダンス変換を行ない、単極性一定振巾パルス信号として出力します。

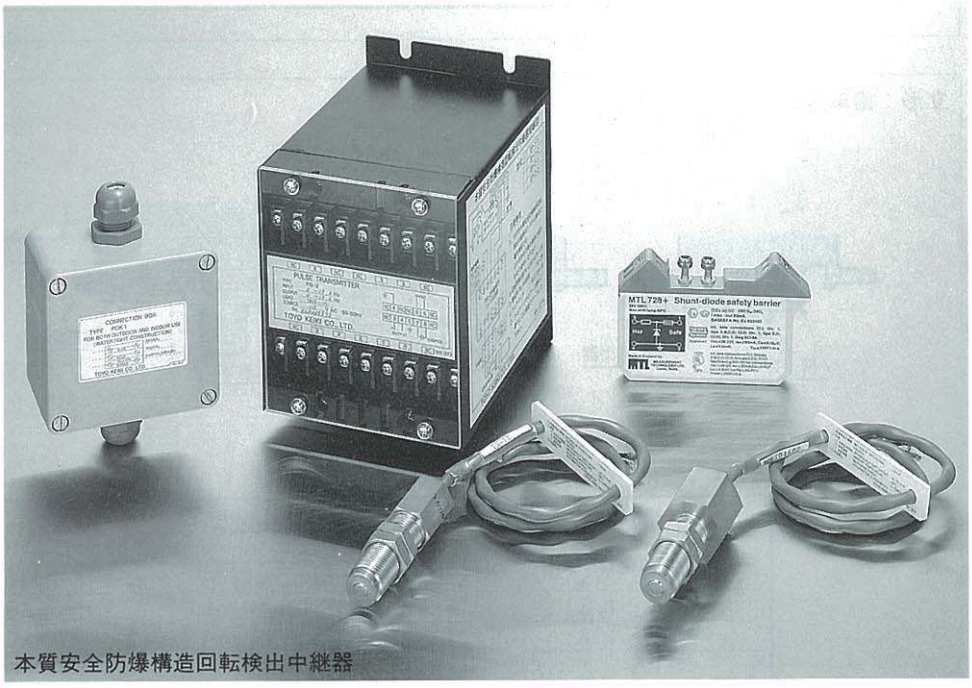

本質安全防爆構造回転検出中継器

形式	構成機器の形式			PG－2 補助電源	定格
	回転数検出器	絶縁形パルス伝送器	ツエナーバリヤ		
EP－1－1	TN－1Z	PG－2	MTL728＋	AC 110V 50/60Hz	・本安回路：AC 7V、2mA ・出力回路：安全保持定格 DC250V、AC250V ・周囲温度：－10℃～50℃ ・測定範囲：0～5000rpm
EP－2－1	TN－2Z				
EP－1－2	TN－1Z			AC 220V 50/60Hz	
EP－2－2	TN－2Z				

1）PG-2絶縁形パルス伝送器の補助電源は、110V、50/60Hzを標準としております。
2）回転数検出器のTN-1ZとTN-2Zは、ヘッド部の形状のみ異なります。
3）バイエル無段変速機、バイエルサイクロ可変減速機の形式により適合する検出器が違いますので、お問い合わせください。

絶縁形パルス伝送器 PG-2

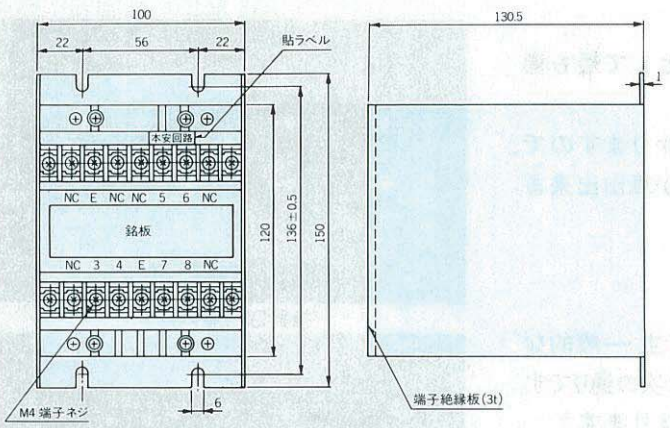

中継箱 POK 1

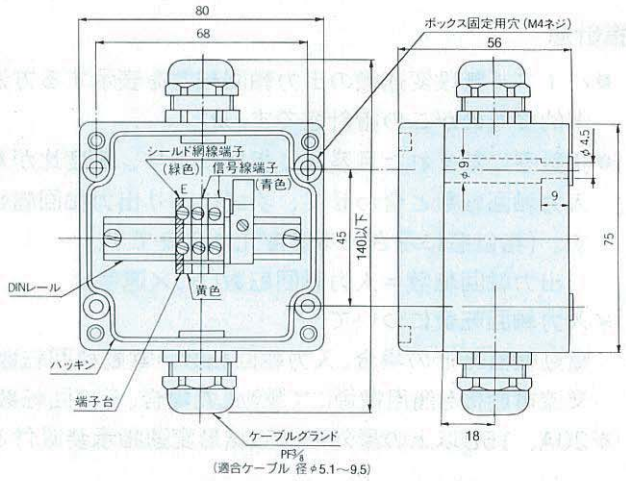

ツエナーバリア MTL728＋

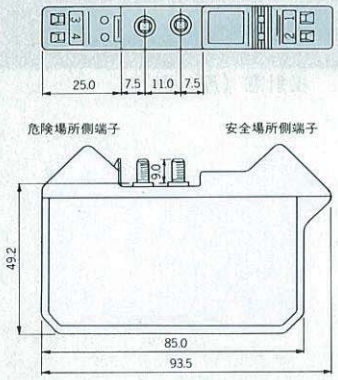

回転数検出器 TN-1Z

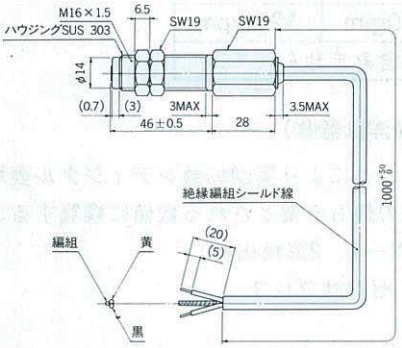

回転数検出器 TN-2Z

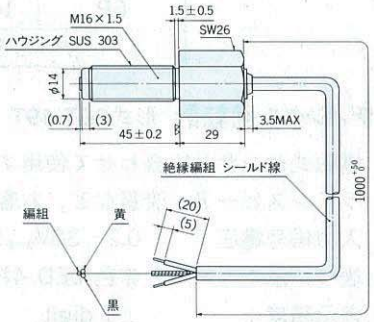

■接　続

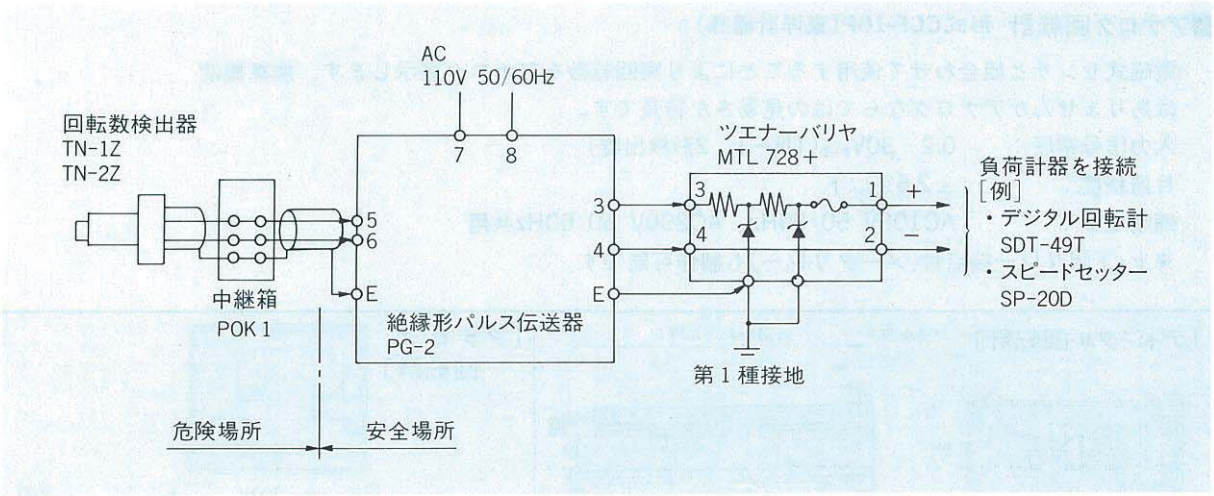

1）本機器は組合せ検定のため回転数検出器、絶縁形パルス伝送器及びツエナーバリヤは必ず組合せて使用ください。又回転数検出器の口出線中継には本安専用の中継箱を使用して接続ください。

2）使用ケーブルは、公称断面積0.5mm²以上の２芯ツイストシールド線を使用し、配線のインダクタンス及びキャパシタンスができるだけ小さくなるように配線ください。又、ケーブル長さは１km以下としてください。

3）配線については「工場電気設備防爆指針2500、本安回路及び本安関連回路の配線工事」を参照ください。

速度表示方式

■指針窓

- ●バイエル無段変速機の出力軸回転数を表示する方法として最も標準的なものがこの指針窓です。※
- ●指針窓に刻まれた目盛りと指針により、速度比がわかりますので、入力軸回転数と合わせて、次式により出力軸回転数が算出出来ます。(指針窓に示される速度比は目安です。)

  出力軸回転数＝入力軸回転数(＊)×速度比

＊入力軸回転数について

電動機直結形の場合、入力軸回転数＝電動機回転数です。一般的な交流電動機を商用電源にて駆動した場合、その回転数は次の通りです。

※20A、15B以上の屋外形は直結形変速指示装置付となります。

電動機極数	50Hz	60Hz
4P	1500rpm	1800rpm
6P	1000rpm	1200rpm
〝すべり〟は含みません。		

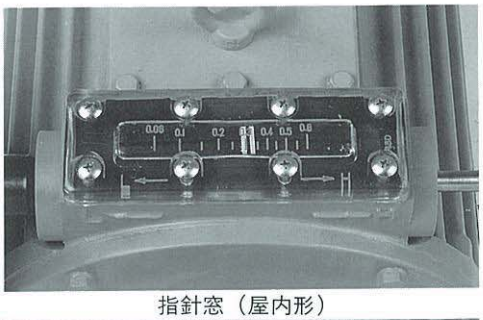

指針窓（屋内形）

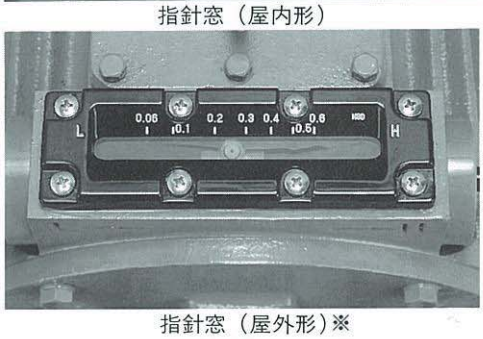

指針窓（屋外形）※

■ディジタル回転計　形式SDT-49T（東洋計器㈱）

電磁式センサと組合わせて使用することにより実回転数をディジタル表示します。また、ラインスピード、流量など、お客様の最も必要とされる数値に換算することも可能です。

入力信号電圧：　0.2～30V_{p-p}(TN－1、2形検出器)
表　　示：　赤色 LED 4桁、ゼロサプレス
表示精度：　±1 digit
表示換算倍率：　×0.001～9.999
補助電源：　AC100V 50/60Hz
※アナログ出力信号(DC4～20mA)付、上下限リレー接点付も製作可能です。

■アナログ回転計　形式CCF-10P(東洋計器㈱)

電磁式センサと組合わせて使用することにより実回転数をアナログ表示します。換算機能はありませんがアナログならではの見易さが特長です。

入力信号電圧：　0.2～30V_{p-p}(TN－1、2形検出器)
目盛精度：　±2.5%以下
補助電源：　AC100V 50/60Hz、AC200V 50/60Hz共用
※上・下限リレー接点付(メータリレー)も製作可能です。

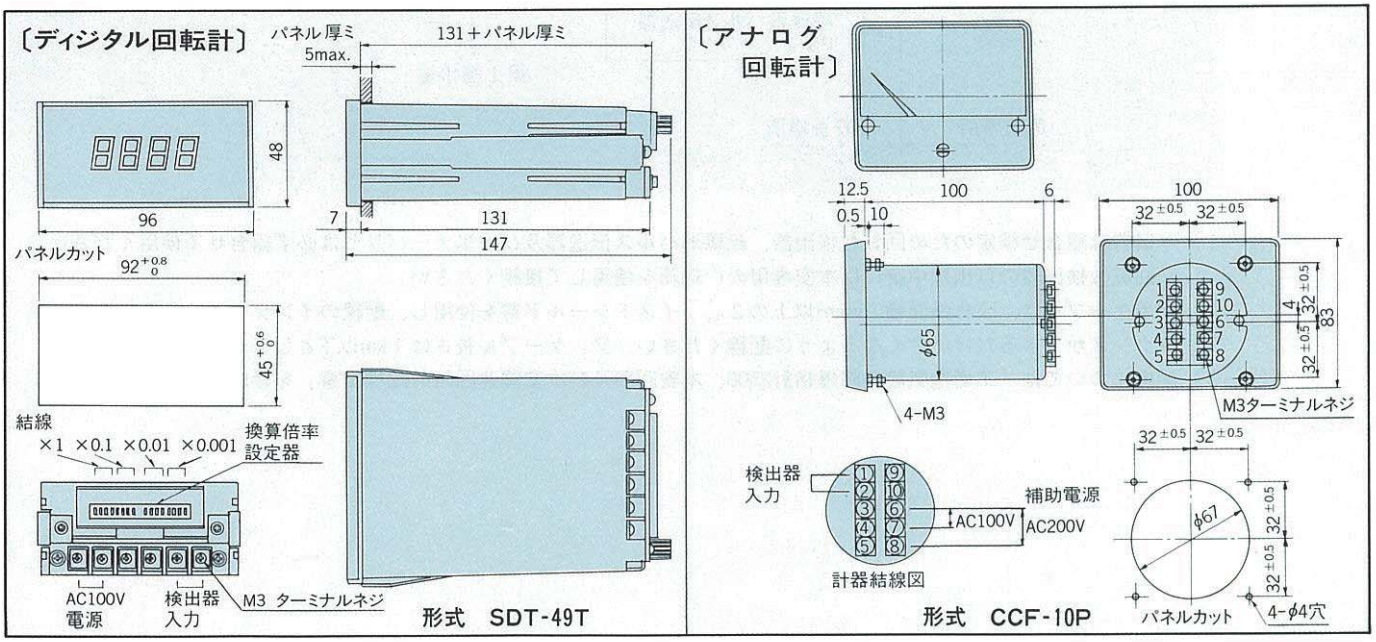

リミットスイッチ方式（電気式遠隔操作装置＋スピードセッターの場合　必要なケースがあります。）

バイエル無段変速機あるいはバイエル・サイクロ可変減速機のRC（リモートコントロール機構）には〝滑りクラッチあるいはボールクラッチ〟が装備されています。これは出力回転数が既に変速範囲の上限（高速側）あるいは下限（低速側）に達しているのに、パイロットモータがさらに高速側あるいは低速側に変速しようとした場合、RC部あるいはバイエル部に無理な力がかかり、故障するのを防ぐためです。

しかし、この滑りクラッチあるいはボールクラッチが空転している状態で放置しますと変速不良が発生する恐れがあります。

スピードセッターSP-20Dがバイエル部の出力回転数を「直接バイエル部の出力軸に取付けられた電磁式センサから」検出している場合は、スピードセッター内のSPEEDMIN. & SPEEDMAX.を正しく設定するだけで出力回転数が変速範囲からはずれないように制御しますのでこのような心配はありません。

しかし、制御の内容によっては速度検出を「バイエル部の出力軸からでなく、コンベヤのラインスピードなど別の部分から」行わなければならない場合があります。

その場合、スピードセッターはバイエル部の実際の回転数を把握する事が出来ませんので、バイエル部の変速範囲を超えて変速しようとする可能性があり、結果として上記のような変速不良が発生する恐れがあります。

その対策として最も一般的なのはバイエル部にリミットスイッチを付ける事です。

■リミットスイッチ付の構造

リミットスイッチ付仕様はバイエル無段変速機の形式により下図の2種類があります。
N02A～15A、N02B～10B、N05D～N10Dは図1のタイプ、それ以外は図2のタイプです。
LSナットあるいは操作ナットの上に付けたドックにより上・下限に設定したマイクロスイッチを作動させ、操作回路をOFFさせ、パイロットモータの変速を停止させます。
（図2のタイプでは標準の指針窓は取り外します。）

■制御上LS付き（リミットスイッチ付き）とする必要がある場合の応用制御

その1.　定速度制御、定出力制御

スピードセッターのフィードバック信号をバイエル出力軸回転数以外から取る場合。

その2.　低速始動、低速停止を行う場合

負荷のGD^2が大きい機械を始動する場合には、バイエル無段変速機を最低速で始動する事により、大出力トルクが得られ、始動が容易になります。
この場合の最低速到達完了の信号を得るためにLS付き（低速側）とする場合があります。
※「LS付」の代わりに「上・下限リレー接点付ディジタル回転計」を使用する事も出来ます。

図1. リミットスイッチ付構造
（N02A～15A、N02B～10B、N05D～N10D）

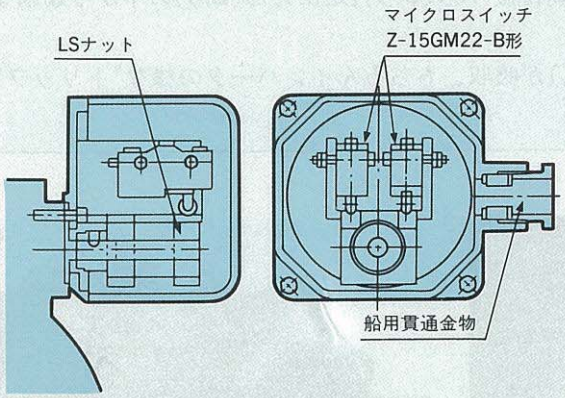

図2. リミットスイッチ付構造
（20A～200A、15B～150B）

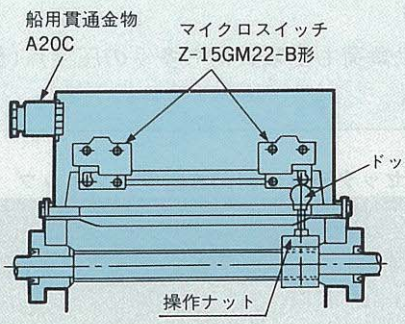

■防爆地域でリミットスイッチ付きにする場合

リミットスイッチ付き構造はそのまま使用し、これにFMU−N 1本質安全防爆構造（ｉ）高感度リレー装置を加える事により本質安全防爆形（3nG5）となります。
詳細は、スピードセッターカタログ（B−0301）を参照して下さい。

スピードセッター

バイエル無段変速機の用途を無限に広げるための自動制御装置、これがスピードセッターです。

スピードセッターは、回転数フィードバック方式の自動制御装置で、ディジタルスイッチまたはDC4～20mAの電気信号により希望の出力回転数を設定するだけで、バイエル無段変速機を希望の速度に対して ±0.5%という高精度で制御する事が出来ます。

スピードセッターは単体でも非常に多くの機能を持っており、様々な制御に用いる事が出来ますが、各種の制御機器(オプション)を併用する事により、更に大規模かつ高度なアプリケーションにもご使用いただけます。

詳細につきましては"スピードセッターSP20Dカタログ"をご参照ください。
(カタログNo.B0301)

バイエル®無段変速機
バイエル・サイクロ可変減速機 (**R.C.** 電磁式センサ付)

- ○負荷変動があっても**出力回転数は極めて安定。**
- ○多くの圧接点が負荷を分散し吸収。**過負荷に強い。**
- ○低速時には電動機定格トルクの 200～400%の出力トルクで連続運転可能。
- ○あらゆるニーズに応えるワイドバリエーション。

スピードセッターSP-20D
制御機器群

- ○C-MOS CPUにより高機能、高精度。
- ○**ディジタルスイッチ**(標準)の採用で、オペレータによる設定のバラツキを無くしました。
- ○**大形ディジタルディスプレイ**を標準で内蔵。
- ○**DC4～20mA信号**で速度設定(標準)。
- ○DAコンバータを内蔵、**"実"出力回転数**を4～20mA信号に変換して出力可能(標準)。
- ○高精度設定、**±0.5%以内**の回転数精度。
- ○上・下限リミット機能付

あらゆるFA機器に最適な制御、駆動装置です。

- ◎フィードバッグ制御による高精度運転
- ◎あらゆるシステム制御に対応する高機能。
- ◎低速から高速まで大きなトルクで連続運転。
- ◎負荷トルク特性に応じて定馬力と定トルクの中間特性(A形、D形)、定出力形(B形)の中から最適な一台が選べます。
- ◎変動負荷も衝撃負荷も多くの圧接点(最大176点)が吸収、もちろんインバータの様な"トリップ"は発生しません。

スピードセッター及び制御機器ラインナップ

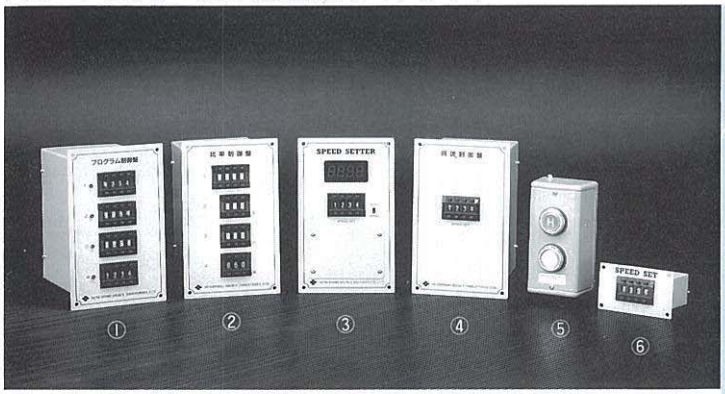

①プログラム制御盤　②比率制御盤　③スピードセッター　④同調制御盤
⑤2点押ボタンスイッチ　⑥外部取付スイッチ

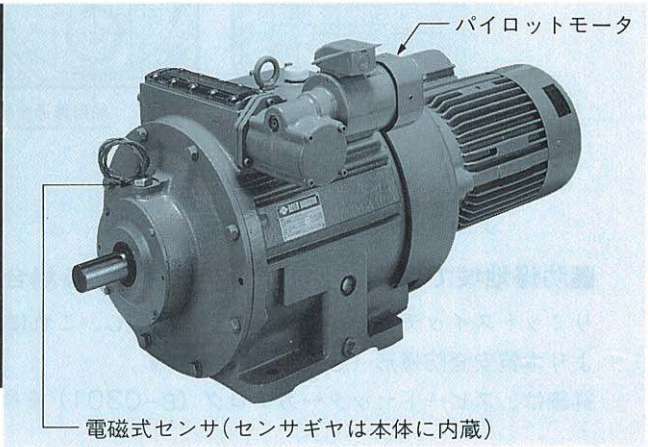

1.標準仕様

項目		仕様	
制御	制御方式	フィードバック制御方式	
	駆動方式	ゼロクロス型SSRによる相切換回路	
	制御指令	CPUによる演算制御指令	
	停止精度	速度設定値に対し±0.5% ※注1)	
	ヒステリシス	0.5～9.9%の範囲で設定可能 ※注2)	
	パイロットモータ	容量 0.4kW×4P以下	
		電源 3相 AC200V/50Hz又は200, 220V/60Hz	
速度設定	MANU	4桁 ディジタルスイッチ	パネル表面のAUTO/MANU切換スイッチにより選択
	AUTO	DC4～20mA (入力インピーダンス 100Ω)	
速度検出器	形式	TN－1形 TN－2形 電磁式センサー	
	入力信号	周波数 10～10kHz 電圧 0.15～50V_{p-p}	
表示	表示器	赤色7セグメントLEDによるディジタル表示	
	表示範囲	0000～9999、4桁表示、ゼロサプレス	
	換算表示	換算倍率(0.001～10.000) 小数点位置切換可能	
	精度	±1 digit	
アナログ出力特性		DC4～20mA 精度±0.5% 許容負荷抵抗500Ω以下	
周囲温度		0～40℃	
消費電力		約7W	
重量		約2.2kg	
塗装色		マンセル5Y 7/1 半ツヤ	

注 1) 目標の速度設定値で一旦停止後は、出力回転数が、あらかじめ設定されているヒステリシス内であれば、パイロットモータは停止したままとなります。

2) ヒステリシスを小さくし過ぎると、パイロットモータがハンチングをしますので、必要以上に小さくしないようにしてください。
(パイロットモータがハンチングしない範囲で設定してください。)
尚出荷時には低速±3 %、高速± 2 %に設定しております。

3) スピードセッター電源として400Vしか準備できない場合は、400V/200Vスピードセッター用電源トランスを用意しておりますので、ご要求ください。

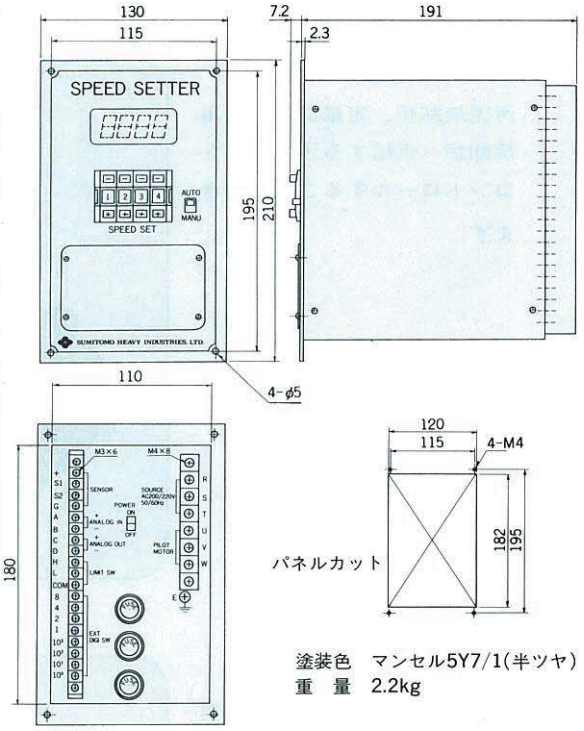

2.作動原理

下記基本ブロック線図のように、出力軸回転数を電磁式センサーで検出したフィードバック信号値と、ディジタルスイッチ(MANU設定)又はDC4～20mA入力信号(AUTO設定)で設定された目標値とをCPUで比較・演算し、その間に偏差があれば、SSR相切換回路をONし、その偏差値量だけパイロットモータを作動させ、バイエル無段変速機を常に目標の回転数に制御します。
又、電磁式センサーで入力された出力軸回転数は7セグLEDでディジタル表示されるとともに、出力軸回転数に比例したDC4～20mA出力信号も取り出せます。

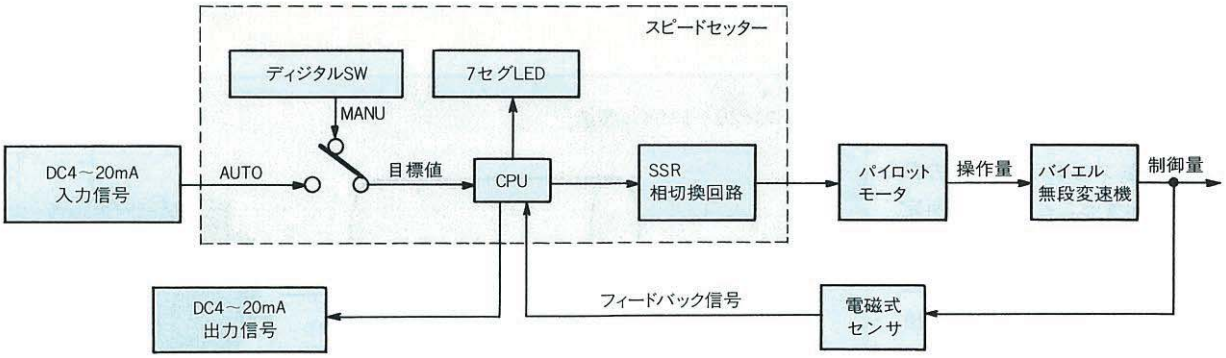

(1) プロセス制御

汚泥焼却炉、定量フィーダ用焼却炉へ供給する汚泥の量をコントロールすることができます。

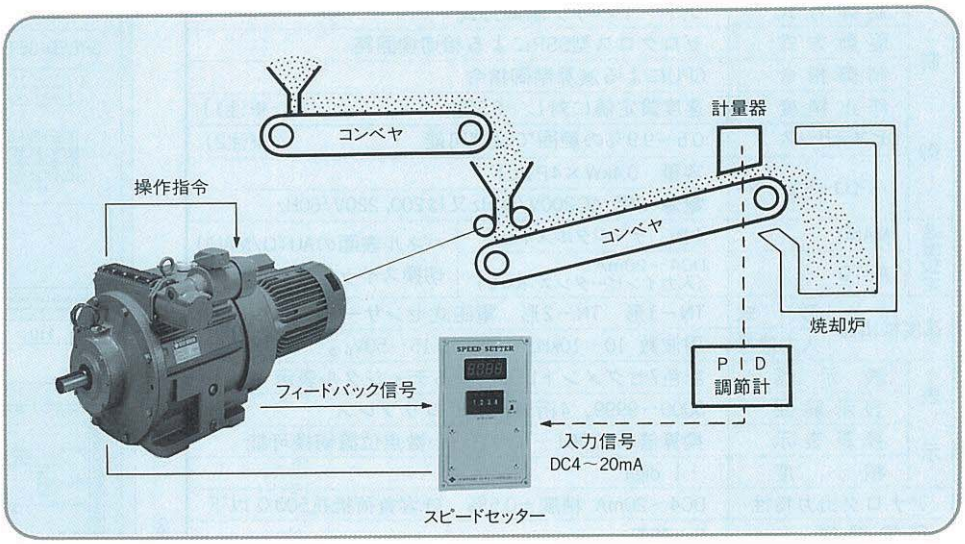

(2) 比率制御

右図のような制御をすれば混合比が自由にできます。

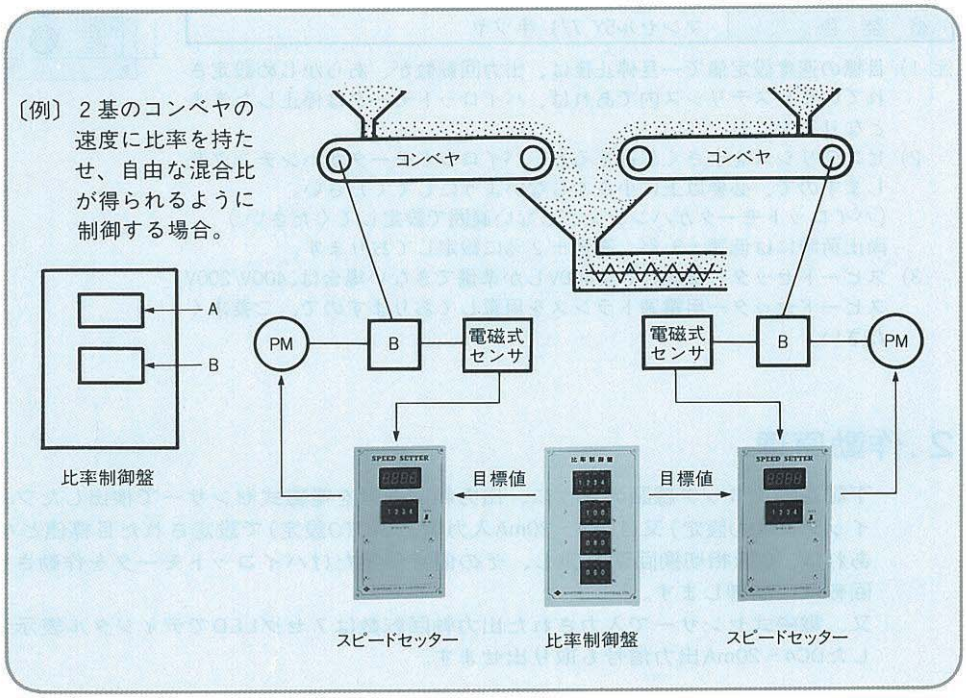

(3) プログラム制御

設定器(ディジタルスイッチ)とタイマをプログラミングの数だけ使用することにより、所定のプログラム制御ができます。右図は、バイエル無段変速機の特長である低速で大きな出力トルクが得られるのを利用したプログラムで、常に低速より始動できるようになっています。

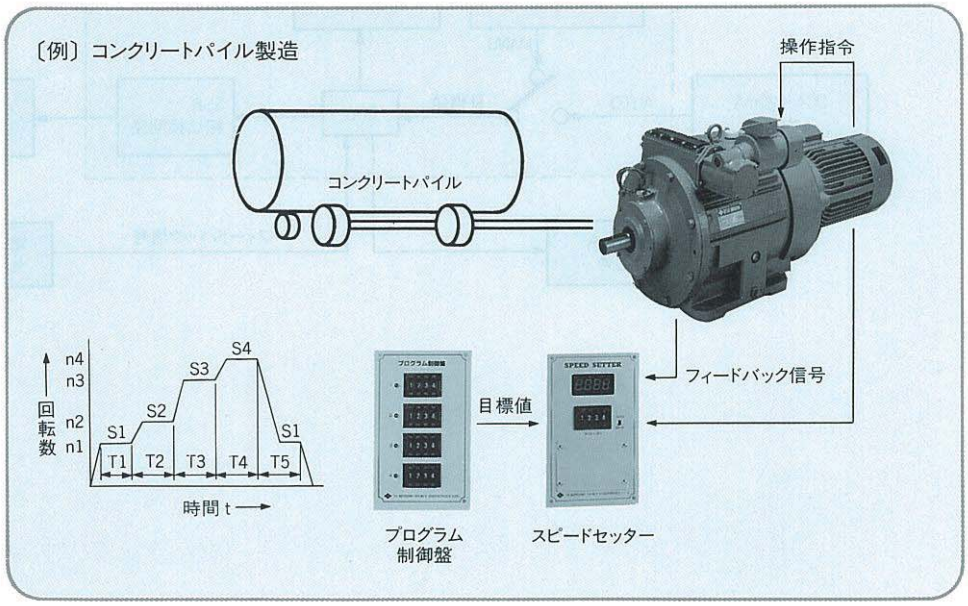

(4) 同調制御

設定器(ディジタルスイッチ)からの信号により各スピードセッターが動作し、全体のコンベヤが同調運転されます。

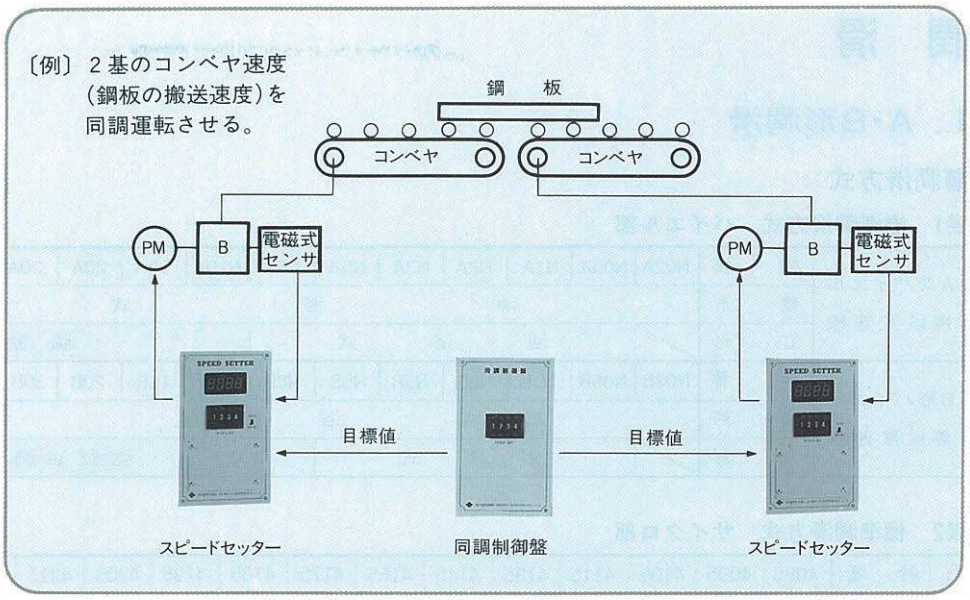

(5) 定速度制御

均一な表面処理を施すためには、vを一定にしなければなりません。そのためには、ドラムが巻太りするにつれて回転数を下げます。

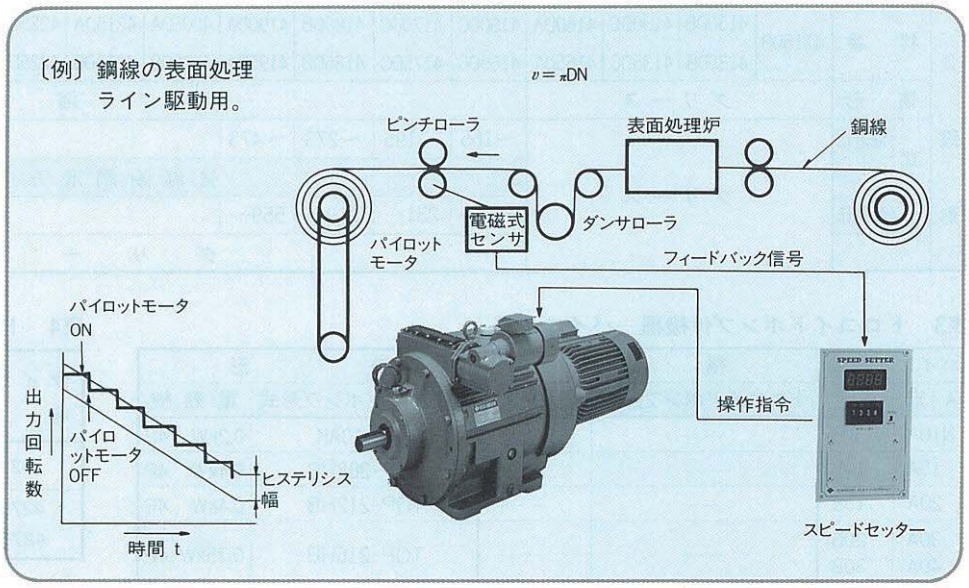

(6) 追従制御

基準となるバイエル無段変速機の速度に、他のバイエル無段変速機を追従させながら運転します。

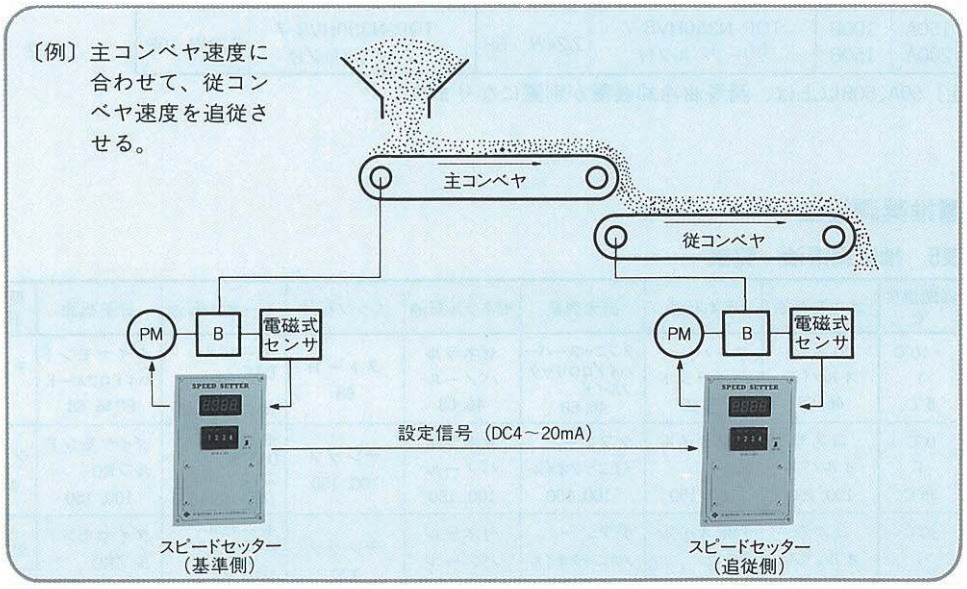

以上のような簡単な例をあげましたが、あらゆる箇所に応用できるのがスピードセッターです。なんとかして人手を省きたい、品質をもっと向上させたいなど生産能力を高めたいとお考えの方は、最寄りの当社代理店・営業所までご相談ください。必ずスピードセッターがお役にたちます。

潤　滑

1．A・B形潤滑

■潤滑方式

表1　標準潤滑方式　バイエル部

A形バイエル無段変速機	枠番	N02A	N05A	N1A	N2A	N3A	N5A	N8A	N10A	15A	20A	30A	40A	50A	75A	100A	150A	200A
	横形	油浴式												強制油潤滑方式				
	立形		油浴式						強制油潤滑方式									
B形バイエル無段変速機	枠番	N02B	N05B	N1B	N2B	N3B	N5B	N8B	10B	15B	20B	30B	50B	75B	100B	150B		
	横形	油浴式											強制油潤滑方式					
	立形		油浴式					強制油潤滑方式										

表2　標準潤滑方式　サイクロ部

1段形	枠番	4085	4095	4105	4115	4135	4145	4165	4175	4185	4195	4205	4215	4225	4235	4245	4255	4265	4275		
	横形	グリース				油浴式															
	立形		グリース			油浴式	強制油潤滑方式														
2段形	枠番	4115DB	4130DB 4135DB	4130DC 4135DC	4160DA 4165DA	4160DC 4165DC	4170DC 4175DC	4180DB 4185DB	4190DA 4195DA	4205DA 4205DB	4215DA 4215DB	4225DA 4225DB	4235DA 4235DB	4245DA 4245DB	4255DA 4255DB	4265DA	4270DA 4275DA				
	横形	グリース				油浴式															
	立形 減速比	グリース				～165	～195	～273	～473	～559										強制油潤滑方式	
						強制油潤滑方式															
	立形 減速比					195～	231～	319～	559～	649～											
						グリース															

表3　トロコイドポンプ付機種　バイエル部

バイエル枠番		横形		立形	
A形	B形	トロコイドポンプ形式	電動機	トロコイドポンプ形式	電動機
N10A	N8B	——	——	TOP-13AK	0.2kW 4P
15A	10B	——	——	TOP-208HB	0.4kW 4P
20A	15B	——	——	TOP-212HB	0.4kW 4P
30A 40A	20B 30B	——	——	TOP-216HB	0.75kW 4P
50A 75A 100A	50B 75B	TOP-212HB	0.75kW 4P	TOP-330H	2.2kW 6P
150A 200A	100B 150B	TOP-N350HVB-7 リリーフバルブ付	2.2kW 6P	TOP-N350HVB-7 リリーフバルブ付	2.2kW 6P

注）50A、50B以上は、潤滑油冷却装置が別置になります。

表4　トロコイドポンプ付機種　サイクロ部

サイクロ枠番	立形のみ	
	トロコイドポンプ形式	電動機
4275	TOP-216HB-VB-3 リリーフバルブ付	0.75kW 4P
4270DA 4275DA	TOP-204HB-VB-3 リリーフバルブ付	0.4kW 4P

注）1. トロコイドポンプ付機種のものでは、変速機の始動前に、オイルポンプを始動し給油状態に異状のないことを確認した後主電動機を始動してください。
2. 主電動機の電源をポンプモータとインターロックしておけば誤操作を防ぐことができます。

■推奨潤滑油

表5　推奨潤滑油一覧表

周囲温度 ℃	コスモ石油	日本石油	出光興産	ゼネラル石油	エッソ石油	モービル石油	三菱石油	昭和シェル石油	ジャパンエナジー
−10℃ ～ 5℃	コスモ オルバス 46, 68	スーパー ハイランド 46, 68	ダフニースーパー ハイドロウリック フルイド 46, 68	ゼネラル パノール 46, 68	ヌトーH 68	モービル DTE 25, 26 (ISO VG 46,68)	ダイヤモンド ハイドロフルード EP46 68	テラスオイル 46, 68	JOMO ハイドラックス 46, 68
0℃ ～ 35℃	コスモ オルバス 100, 150	FBKオイル RO 100, 150	ダフニー メカニックオイル 100, 150	ゼネラル パノール 100, 150	テレッソ 100, 150	モービル DTEオイル エキストラヘビー (ISO VG 150)	ダイヤモンド ルブRO 100, 150	テラスオイル 100, C150	JOMO レータス 100, 150
30℃ ～ 50℃	コスモ オルバス 220, 320	FBKオイル RO 220, 320	ダフニー メカニックオイル 220, 320	ゼネラル パノール 220, 320	テレッソ 320	モービル DTEオイル BB, AA (ISO VG 220, 320)	ダイヤモンド ルブRO 220, 320	テラスオイル C220, C320	JOMO レータス 220, 320

注）1. N02A, N02Bについては、上表の各周囲温度範囲の推奨潤滑油のうち粘度の低い方の潤滑油をご使用になることをおすすめします。
2. 潤滑性確保のため使用温度で20cSt以上の粘度を有するものをご使用ください。
3. 始動の容易さのため4300cSt以下の粘度としてください。
特にトロコイドポンプ又はプランジャーポンプで強制潤滑する場合は2200cSt以下の粘度としてください。
4. 上表以外の潤滑油銘柄をご使用になる場合はご照会ください。

■標準グリース(サイクロ減速機構部及び住友製電動機構部用)

表6　標準グリース

周囲温度 ℃	サイクロ減速機			住友製電動機	
	(i) 4085, 4095 4105, 4115 4115DB	(ii) (i) 以外の機種		シールドベアリング	オープンベアリング E,B種絶縁
	昭和シェル石油	昭和シェル石油	コスモ石油	協同油脂	昭和シェル石油
−10 ～ 50	アルバニアグリース RA	アルバニアグリース 2	コスモグリース ダイナマックスSH No.2	マルテンプ SRL	アルバニアグリース 2

注）1. 左表以外のグリースの使用は避けてください。
2. サイクロ減速機の左表（ii）はコスモグリースダイナマックスSH No. 2を充てんして出荷しております。
3. サイクロ減速機の左表（ii）はグリースを互いに混用しても問題ありません。
4. 左表以外の周囲温度や温度変化が著しく大きいなどの特殊条件下でのご使用の際はご照会ください。
5. 他社製電動機はそのメーカの電動機の取扱説明書又は電動機本体の銘板をご参照ください。

■給油量

表7　給油量〔ℓ〕、A形・B形バイエル無段変速機

バイエル枠番		横形					立形				
A形	B形	基準形	歯車減速機構付	1段形サイクロ減速機構付（バイエル・サイクロ可変減速機） サイクロ枠番	バイエル部	サイクロ部	基準形	歯車減速機構付	1段形サイクロ減速機構付（バイエル・サイクロ可変減速機） サイクロ枠番	バイエル部	サイクロ部
N02A N05A N1A	N02B N05B	0.7	1.1	4085	0.7	グリース	1.4	2.6	4085	1.4	グリース
				4095					4095		
				4105					4105		
				4115					4115		
N2A N3A	N1B N2B	1.8	2.2	4115	1.8	グリース	4.1	7.4	4115	4.1	グリース
				4135・4145		0.7			4135・4145		1.1
				4165		1.4			4165		1.0
N5A N8A	N3B N5B	3.7	5.2	4165	3.7	1.4	7.6	15	4165	7.6	1.0
				4175		1.7			4175		1.9
				4185		2.3			4185		2.0
N10A	N8B	4.3	7.5	4175	4.3	1.7	6.5	10	4175	6.5	1.9
				4185		2.3			4185		2.0
				4195		4.0			4195		2.7
15A	10B	11	13	4185	11	2.3	12	20	4185	12	2.0
				4195		4.0			4195		2.7
20A	15B	10	20	4215	10	8.5	13	24	4215	13	7.5
				4225		10			4225		
30A 40A	20B 30B	20	38	4235	20	15	23	38	4235	23	12
				4245		16			4245		15
50A 75A 100A	50B 75B	56	98	4255	56	21	96	108	4255	96	28
				4265		29			4265		34
				4275		56			4275		60
150A	100B	85	—	—			85	—	—		
200A	150B	95	—	—			95	—	—		

注）1. 油潤滑の機種は油を抜いて出荷していますので運転前に必ず給油してください。
2. グリース潤滑の機種には表6のグリースを充てんして出荷しています。
3. サイクロ減速機構付の全機種はバイエル部とサイクロ部とが隔離されているため必ず両方に給油してください。

表8　2段形(A、B形)バイエル・サイクロ可変減速機のサイクロ部油量(概略値)〔ℓ〕

枠番	4115DB	4130DB 4135DB	4130DC 4135DC	4160DA 4165DA	4160DC 4165DC	4170DC 4175DC	4180DB 4185DB	4190DA 4195DA	4205DA 4205DB	4215DA 4215DB	4225DA 4225DB	4235DA 4235DB	4245DA 4245DB	4255DA 4255DB	4265DA	4270DA 4275DA
横形	グリース				1.5	2.2	3.3	5.8	6.0	10	11	17	18	23	32	70
立形	グリース				注2 1.0	注2 1.9	注2 2.0	注2 2.7	注2 11	注2 14	注2 18	注2 23	注2 29	注2 42	注2 51	60

注）1. バイエル部の油量については、表7の油量をご参照ください。
2. 立形の場合は、サイクロの減速比によってグリース潤滑となりますので、表2をご参照ください。
3. グリース潤滑機種については、表6のグリースを標準としています。

2．D形（NDシリーズ）潤滑

◎NDシリーズバイエル部（変速部）の潤滑油は、指定のトラクションオイルをご使用ください（表3）。
◎サイクロ部（減速部）は、推奨潤滑油をご使用ください。（表4, 5）。
◎NDシリーズバイエル部、サイクロ部の潤滑油を混入、誤入しますと変速部、減速部の性能、寿命に大きく影響しますので各々の潤滑油を混入、誤入されないようにご注意ください。
◎NDシリーズバイエル部の指定潤滑油は、2万時間または4～5年間交換不要です。

■潤滑方式

表1　標準潤滑方式　バイエル部

油浴式

表2　標準潤滑方式　サイクロ部

<table>
<tr><td rowspan="3">1段形</td><td colspan="2">枠　番</td><td colspan="3">4095</td><td colspan="2">4105</td><td colspan="2">4115</td><td colspan="2">4135</td><td colspan="2">4145</td><td colspan="2">4165</td><td colspan="2">4175</td><td colspan="2">4185</td><td colspan="2">4195</td></tr>
<tr><td colspan="2">横　形</td><td colspan="7">グ リ ー ス</td><td colspan="12">油　浴　式</td></tr>
<tr><td colspan="2">立　形</td><td colspan="7">グ リ ー ス</td><td colspan="4">油　浴　式</td><td colspan="8">強 制 油 潤 滑 方 式</td></tr>
<tr><td rowspan="6">2段形</td><td colspan="2" rowspan="2">枠　番</td><td rowspan="2">4115DB</td><td rowspan="2">4130DC
4135DC</td><td rowspan="2">4160DB
4165DB</td><td rowspan="2">4170DB
4175DB</td><td rowspan="2">4180DA
4185DA</td><td rowspan="2">4180DB
4185DB</td><td rowspan="2">4190DA
4195DB</td><td rowspan="2">4190DB
4195DB</td><td rowspan="2">4205DA
4205DB</td><td rowspan="2">4215DA
4215DB</td><td rowspan="2">4225DA
4225DB</td><td rowspan="2">4235DA
4235DB</td><td rowspan="2">4245DA
4245DB</td><td colspan="2" rowspan="2">4255DA</td><td rowspan="2">4265DA</td><td rowspan="2">4270DA
4275DA</td></tr>
<tr></tr>
<tr><td colspan="2">横　形</td><td colspan="7">グ リ ー ス</td><td colspan="12">油　浴　式</td></tr>
<tr><td rowspan="4">立形</td><td rowspan="2">減速比</td><td colspan="7" rowspan="4">グ リ ー ス</td><td>104</td><td>－</td><td>～165</td><td>～319</td><td colspan="3">～377</td><td>～473</td><td>～559</td><td rowspan="4">強制油潤滑方式</td></tr>
<tr><td colspan="12">強 制 油 潤 滑 方 式</td></tr>
<tr><td rowspan="2">減速比</td><td>121～</td><td>104～</td><td>195～</td><td>377～</td><td colspan="3">473～</td><td colspan="2">649～</td></tr>
<tr><td colspan="12">グ　リ　ー　ス</td></tr>
</table>

■推奨潤滑油

表3 NDシリーズバイエル部指定トラクションオイル

周囲温度 ℃	出 光 興 産	三 菱 石 油
－10 ～ 40	ダフニーアルファ ドライブP150	ダイヤモンドTDオイル 150

注）常時0～40℃以外の周囲温度でご使用になる場合は、機種によって一部部品の変更や潤滑油の予熱または冷却の必要がありますのでご照会ください。

表4　サイクロ部推奨潤滑油

周囲温度 ℃	コスモ石油	日本石油	出光興産	ゼネラル石油	エッソ石油	モービル石油	三菱石油	昭和シェル石油	ジャパンエナジー
－10 ～ 5	コスモ オルパス 46, 68	スーパー ハイランド 46, 68	ダフニースーパー ハイドロウリック フルード 46, 68	ゼネラル パノール 46, 68	ヌトーH 68	モービル DTE 25, 26 (ISO VG46, 68)	ダイヤモンド ハイドロフルード EP46, 68	テラスオイル 46, 68	JOMO ハイドラックス 46, 68
0 ～ 35	コスモ オルパス 100, 150	FBKオイル RO 100, 150	ダフニー メカニックオイル 100, 150	ゼネラル パノール 100, 150	テレッソ 100, 150	モービル DTEオイル エキストラヘビー (ISO VG150)	ダイヤモンド ルブRO 100, 150	テラスオイル 100, C150	JOMO レータス 100, 150
30 ～ 40	コスモ オルパス 220, 320	FBKオイル RO 220, 320	ダフニー メカニックオイル 220, 320	ゼネラル パノール 220, 320	テレッソ 320	モービル DTEオイル BB, AA (ISO VG220, 320)	ダイヤモンド ルブRO 220, 320	テラスオイル C220, C320	JOMO レータス 220, 320

注）1. 常時0～40℃以外の周囲温度でご使用になる場合は、機種によって一部部品の変更や潤滑油の予熱または冷却の必要がありますのでご照会ください。
2. 冬期または比較的低い周囲温度でご使用になる場合には枠内の低い粘度の油をご使用ください。
3. 潤滑油粘度に関する選定基準を下表に示します。

最低許容粘度	運転中の油温で約15cSt以上		荷重伝達に必要な油膜強度を得るための粘度
最高許容粘度	油浴式潤滑機種	4300cSt以下	サイクロ減速機が始動可能な粘度

4. 始動を円滑に行なうために周囲温度より少なくとも5～10℃以上低い流動点を持つ油をご使用ください。
5. 周囲温度が広範囲に変化する場合は、粘度変化の少ないもの、すなわち高粘度指数で注）3, 4項を満足する油をご使用ください。銘柄については、温度条件を確認のうえご照会ください。

表5　サイクロ部及び住友製電動機部推奨グリース

周囲温度 ℃	サイクロ減速機			住友製電動機	
	(i) 4095 4105, 4115 4115DB	(ii) (i) 以外の機種		シールドベアリング	オープンベアリング E,B種絶縁
	昭和シェル石油	昭和シェル石油	コスモ石油	協同油脂	昭和シェル石油
−10 ∫ 50	アルバニアグリース RA	アルバニアグリース 2	コスモグリース ダイナマックスSH No.2	マルテンプ SRL	アルバニアグリース 2

注）1. 上表以外のグリースの使用は避けてください。
2. サイクロ減速機の上表（ii）はコスモグリースダイナマックスSH No. 2を充てんして出荷しております。
3. サイクロ減速機の上表（ii）はグリースを互いに混用しても問題ありません。
4. 上表以外の周囲温度や温度変化が著しく大きいなどの特殊条件下でのご使用の際はご照会ください。
5. 他社製電動機はそのメーカの電動機の取扱説明書又は電動機本体の銘板をご参照ください。

■給油量

表6　NDシリーズバイエル部給油量(概略値)〔ℓ〕

バイエル枠番	N05D　N1D	N2D　N3D	N5D　N8D	N10D
横　　形	1.2	2.4	4.8	8.7
立　　形	2.6	5.5	13.5	19.5

表7　1段形　NDシリーズバイエル・サイクロ可変減速機のサイクロ部給油量(概略値)〔ℓ〕

枠　　番	4095	4105	4115	4135	4145	4165	4175	4185	4195
横　　形	グリース			0.7	0.7	1.4	1.7	2.3	4.0
立　　形	グリース			1.1	1.1	1.0	1.9	2.0	2.7

表8　2段形　NDシリーズバイエル・サイクロ可変減速機のサイクロ部給油量(概略値)〔ℓ〕

枠　　番	4115DB	4130DC 4135DC	4160DB 4165DB	4170DB 4175DB	4180DA 4185DA	4180DB 4185DB	4190DA 4195DA	4190DB 4195DB	4205DA 4205DB	4215DA 4215DB	4225DA 4225DB	4235DA 4235DB	4245DA 4245DB	4255DA	4265DA	4270DA 4275DA
横　　形	グリース					3.3	5.8	6.0	6.0	10	11	17	18	23	32	70
立　　形	グリース					2.0	2.7	11	11	14	18	23	29	42	51	60

注）1. 油潤滑の機種は油を抜いて出荷していますので運転前に必ず給油してください。
2. グリース潤滑の機種には表５のグリースを充てんして出荷しています。
3. NDシリーズバイエル・サイクロ可変減速機は全機種バイエル部とサイクロ部とが隔離されているため必ず両方に給油してください。
その際、**バイエル部とサイクロ部は潤滑油が異なりますので、混入、誤入のないようにご注意ください。**

3. 指定潤滑油メーカ取扱店一覧表

指定潤滑油メーカ取扱店一覧表

NDシリーズバイエルの指定潤滑油(トラクションオイル)は下記取扱店にご用命ください。

三菱石油㈱

支店名	窓口	住所	電話	担当都道府県
潤滑油部	産業潤滑油グループ	〒105 東京都港区虎ノ門1-2-4	03-3595-7439～42	全国
北海道支店	潤滑油販売課	〒060 札幌市中央区北二条西4-1	011-212-3838	北海道
東北支店	潤滑油販売課	〒980 仙台市青葉区中央2-10-30	022-263-9572	青森、秋田、岩手、山形、宮城、福島
東京支店	潤滑油販売課	〒108 東京都港区三田3-12-14	03-3457-5711 03-3457-5713	東京、神奈川、千葉
東関東支店	潤滑油販売課	〒108 東京都港区三田3-12-14	03-3457-5861	栃木、茨木、群馬、埼玉
西関東支店	潤滑油販売課	〒108 東京都港区三田3-12-14	03-3457-5865	静岡、長野、山梨、新潟
中部支店	潤滑油販売課	〒450 名古屋市中村区名駅3-28-12	052-562-2379	愛知、岐阜、三重、福井、石川、富山
近畿支店	潤滑油販売課	〒541 大阪市中央区伏見町4-1-1	06-208-7111 06-208-7121	大阪、京都、兵庫、奈良、和歌山、滋賀
四国支店	潤滑油販売課	〒760 高松市亀井町7-15	0878-61-6253	香川、徳島、愛媛、高知
中国支店	潤滑油販売課	〒730 広島市中区袋町4-25	082-248-5069	岡山、広島、山口、島根、鳥取
九州支店	潤滑油販売課	〒810 福岡市中央区天神1-11-17	092-721-7461	福岡、佐賀、宮崎、熊本、大分、鹿児島、沖縄
千葉支店	—	〒280 千葉市富士見町2-3-1	0472-24-8431～5	千葉
静岡支店	—	〒420 静岡市御幸町8	054-255-0818～20	静岡
北陸支店	—	〒920 金沢市高岡町33	0762-63-7855	福井、石川、富山
岡山支店	—	〒700 岡山市駅前町1-9-15	0862-33-3311～3	岡山
沖縄支店	—	〒990 那覇市泉崎1-10-16	098-868-8966	沖縄

出光興産㈱

支店名	窓口	住所	電話	担当都道府県
本社	潤滑油部潤滑技術二課	〒100 東京都千代田区丸の内3-1-1	03—3213—3146	全国
札幌支店	潤滑油課	〒060 札幌市中央区北三条東2-2-38	011—251—7352	(北海道全域)
旭川出張所	—	〒070 旭川市常盤通り1-2432-4	0166—26—3151	北海道
苫小牧出張所	—	〒053 苫小牧市表町4-2-1	0144—36—1171	北海道
函館出張所	—	〒040 函館市海岸町18-18	0138—22—2108	北海道
釧路支店	—	〒085 釧路市新富町3-8	0154—23—6261	北海道
仙台支店	潤滑油課	〒980 仙台市青葉区中央4-1-8	022—267—3124	宮城、山形 (東北全域)
郡山支店	—	〒963 郡山市桑野1-11-1	0249—32—4480	福島
盛岡支店	—	〒020 盛岡市南大通り2-9-21	0196—25—2211	岩手
青森出張所	—	〒030 青森市長島2-10-5	0177—75—1521	青森
秋田出張所	—	〒010 秋田市旭南3-1-32	0188—23—5441	秋田
大宮支店	潤滑油課	〒331 大宮市桜木町1-7-5	048—641—4616	埼玉 (北関東全域)
宇都宮支店	—	〒320 宇都宮市本町4-15	0286—22—7181	栃木
前橋出張所	—	〒371 前橋市元総社町寺田68-4	0272—52—1421	群馬
千葉支店	潤滑油課	〒260 千葉市中央区新田町37-24	043—246—1413	千葉 (東関東全域)
水戸支店	—	〒310 水戸市泉町1-2-4	0292—24—6111	茨城
東京支店	潤滑油課	〒107 東京都港区北青山1-3-6	03—3470—8827	東京 (東京・甲信越全域)
立川支店	—	〒190 東京都立川市錦町5-18-10	0425—23—1351	—
松本支店	—	〒390 松本市中央2-1-27	0263—36—7011	長野
新潟支店	—	〒951 新潟市上大川前通り6番地1178-1	025—229—1231	新潟
横浜支店	潤滑油課	〒231 横浜市中区羽衣町2-7-8	045—261—6033	神奈川、山梨 (神奈川・静岡)
静岡支店	—	〒420 静岡市栄町3番地	054—254—7761	静岡
名古屋支店	潤滑油課	〒460 名古屋市中区栄2-1-1	052—204—6007	愛知、岐阜、三重 (東海全域)
金沢支店	潤滑油課	〒920 金沢市高岡町1-33	0762—21—9911	石川、福井
富山出張所	—	〒930 富山市東町1-4-21	0764—31—6641	富山
大阪支店	潤滑油課	〒530 大阪市北区梅田1-12-39	06—348—8126	大阪、奈良、滋賀 (関西全域)
和歌山出張所	—	〒640 和歌山市美園町5-3-1	0734—36—6461	和歌山
京都支店	—	〒600 京都市下京区西木屋町通り五条下ル南橋詰町492	075—361—0281	京都
神戸支店	—	〒652 神戸市兵庫区新開地3-2-11	078—351—2271	兵庫
広島支店	潤滑油課	〒730 広島市中区八丁堀5-7	082—223—7277	広島、島根 (中国全域)
岡山出張所	—	〒700 岡山市下石井2-1-3	0862—22—5011	岡山
徳山支店	—	〒745 徳山市桜馬場通2-6	0834—31—5511	山口
米子支店	—	〒683 米子市西福原399-1	0859—22—2211	鳥取
高松支店	潤滑油課	〒760 高松市塩屋町8-1	0878—22—7614	香川 (四国全域)
徳島出張所	—	〒770 徳島市寺島本町西1-7-1	0886—53—4161	徳島
松山出張所	—	〒790 松山市一番町3-2-11	0899—43—2811	愛媛
高知出張所	—	〒780 高知市はりまや町1-13-20	0888—85—0500	高知
福岡支店	潤滑油課	〒810 福岡市中央区大名2-8-26	092—761—1833	福岡、佐賀 (九州・沖縄全域)
熊本出張所	—	〒860 熊本市紺屋今町2-15	096—355—3121	熊本
門司支店	—	〒801 北九州市門司区錦町3-7	093—321—6231	福岡
大分出張所	—	〒870 大分市高砂町1-1	0975—35—1531	大分
長崎支店	—	〒850 長崎市新地町4-16-201	0958—27—1151	長崎
鹿児島支店	—	〒892 鹿児島市加治屋町19-5	0992—23—4201	鹿児島
宮崎出張所	—	〒880 宮崎市橘通東5-1-1	0985—22—2191	宮崎
沖縄支店	—	〒900 那覇市旭町27番地	0988—66—1665	沖縄

許容ラジアル・スラスト荷重

1．A・B形許容ラジアル・スラスト荷重

A・B形バイエル無段変速機にギヤやプーリを装着する場合はラジアル・スラスト荷重が許容値を超えない範囲でご使用ください。

■出力軸ラジアル荷重・スラスト荷重

出力軸のラジアル荷重・スラスト荷重は次式(①～③)に従って確認をしてください。

① **ラジアル荷重　Pr**

$$Pr \leqq \frac{Pro}{Lf \cdot Cf \cdot Fs} \text{〔kgf〕}$$

② **スラスト荷重　Pa**

$$Pa \leqq \frac{Pao}{Cf \cdot Fs} \text{〔kgf〕}$$

③ **ラジアル荷重とスラスト荷重が共存する場合**

$$\left(\frac{Pr \cdot Lf}{Pro} + \frac{Pa}{Pao}\right) \cdot Cf \cdot Fs \leqq 1$$

Pr　：実ラジアル荷重〔kgf〕
Pro：許容ラジアル荷重〔kgf〕(表3, 6, 9)
Pa　：実スラスト荷重〔kgf〕
Pao：許容スラスト荷重〔kgf〕(表5, 8, 11)
Lf　：荷重位置係数（表4, 7, 10）
Cf　：連結係数（表1）
Fs　：衝撃係数（表2）

★始動頻度が激しい場合はご照会ください。

表1　連結係数　Cf

連結方式	Cf
チェーン	1
歯車	1.25
Vベルト	1.5

表2　衝撃係数　Fs

衝撃の程度	Fs
衝撃がほとんど無い場合	1
衝撃がややある場合	1～1.2
激しい衝撃を伴う場合	1.4～1.6

表3　基準形A・B形バイエル無段変速機出力軸許容ラジアル荷重　Pro〔kgf〕（Cf, Lf, Fs＝1の場合）

枠番＼出力回転数rpm	~300	400	500	600	700	800	900	1000	1100	1200	1300	1400	1500
N02A, N05A, N1A N02B, N05B	95	95	95	95	95	90	90	85	80	80	75	75	75
N2A, N3A N1B, N2B	175	175	175	175	175	175	175	175	175	170	165	160	160
N5A, N8A N3B, N5B	295	295	295	290	280	265	260	250	240	230	225	220	215
N10A, N8B	390	360	330	315	300	290	280	270	260	250	240	235	230
15A, 10B	455	455	455	455	455	430	415	400	390	380	370	360	350
20A, 15B	480	480	480	480	480	480	480	455	450	440	425	410	—
30A, 40A 20B, 30B	1200	1150	1050	1000	950	900	870	840	820	800	780	—	—
50A, 75A, 100A 50B, 75B	3000	3000	3000	3000	3000	3000	3000	3000	2900	2800	—	—	—
150A, 200A 100B, 150B	6500	6000	5700	5300	5100	4800	4700	4500	4400	4200	—	—	—

表4　基準形A・B形バイエル無段変速機出力軸ラジアル荷重位置係数　Lf

枠番＼Lmm	5	10	15	20	25	30	35	40	45	50	60	70	80	90	100	120	140	160	180	200
N02A, N05A, N1A N02B, N05B	0.90	0.94	0.97	1.00	1.13	1.25	1.37	1.49	—	—	—	—	—	—						—
N2A, N3A N1B, N2B	0.90	0.93	0.95	0.98	1.00	1.11	1.21	1.32	1.42	1.53	—	—	—	—						—
N5A, N8A N3B, N5B	0.90	0.92	0.94	0.96	0.98	1.00	1.10	1.19	1.28	1.37	1.56	—	—	—						—
N10A, N8B	0.89	0.91	0.93	0.95	0.97	0.99	1.00	1.02	1.04	1.06	1.13	1.26	—	—						—
15A, 10B	0.88	0.90	0.91	0.93	0.94	0.96	0.97	0.99	1.00	1.07	1.20	1.33	1.45	1.58						—
20A, 15B	0.86	0.88	0.90	0.91	0.93	0.94	0.96	0.97	0.99	1.00	1.12	1.23	1.35	1.46	1.64					—
30A, 40A 20B, 30B	0.88	0.89	0.90	0.91	0.92	0.93	0.95	0.96	0.97	0.98	1.00	1.03	1.05	1.08	1.10	1.15	—	—	—	—
50A, 75A, 100A 50B, 75B	0.86	0.86	0.87	0.88	0.89	0.89	0.90	0.91	0.92	0.93	0.94	0.96	0.97	0.99	1.00	1.13	1.25	1.38	1.50	1.63
150A, 200A 100B, 150B	0.88	0.89	0.90	0.90	0.91	0.91	0.92	0.93	0.93	0.94	0.95	0.96	0.97	0.99	1.00	1.09	1.20	1.31	1.42	1.53

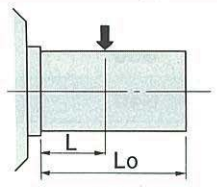

L＝Lo/2の時
Lf＝1

表5　基準形A・B形バイエル無段変速機出力軸許容スラスト荷重　Pao〔kgf〕　（Cf, Fs＝1の場合）

枠番 ＼ 出力回転数 rpm	~300	400	500	600	700	800	900	1000	1100	1200	1300	1400	1500
N02A, N05A, N1A N02B, N05B	120	100	90	85	80	75	75	70	70	65	65	60	60
N2A, N3A N1B, N2B	240	240	240	210	200	190	180	170	160	150	150	140	140
N5A, N8A N3B, N5B	390	340	300	280	270	250	230	220	210	200	190	180	180
N10A, N8B	440	370	330	300	280	270	260	240	230	220	210	200	200
15A, 10B	660	590	530	470	440	410	390	370	350	340	330	320	320
20A, 15B	720	660	610	580	540	510	480	450	430	420	400	380	—
30A, 40A 20B, 30B	1200	1200	1100	960	910	840	780	750	730	700	680	—	—
50A, 75A, 100A 50B, 75B	2000	1700	1600	1500	1450	1400	1350	1300	1300	1250	—	—	—
150A, 200A 100B, 150B	2600	2400	2300	2200	2100	1900	1850	1800	1750	1700	—	—	—

表6　歯車減速機構付A・B形バイエル無段変速機出力軸許容ラジアル荷重　Pro〔kgf〕　（Cf, Lf, Fs＝1の場合）

歯車部枠番 ＼ 出力回転数 rpm	~60	70	80	90	100	150	200	250	300	350	400	500	600	700
G10	280	270	260	250	240	210	190	180	170	160	160	150	140	130
G20	320	320	320	320	300	280	250	230	220	210	200	190	190	180
G30	550	520	520	520	520	490	450	410	380	370	350	340	330	320
G40	1100	1000	960	930	890	800	740	690	650	620	600	560	540	510
G50	—	1100	1050	1050	1000	900	850	850	850	810	770	730	690	660
G60	—	1200	1150	1150	1100	1000	950	890	850	810	780	740	700	670
G70	—	2350	2300	2250	2150	1950	1800	1700	1600	1500	1450	1350	1300	1250

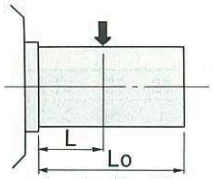

L＝Lo/2の時
Lf＝1

表7　歯車減速機構付A・B形バイエル無段変速機出力軸ラジアル荷重位置係数　Lf

歯車部枠番 ＼ Lmm	5	10	15	20	25	30	35	40	45	50	60	70	80	90	100	120	140	160
G10	0.82	0.88	0.94	1.00	1.07	1.13	1.19	1.25	—	—	—	—	—	—	—	—	—	—
G20	0.78	0.83	0.87	0.92	0.97	1.03	1.13	1.24	1.35	1.45	1.66	—	—	—	—	—	—	—
G30	0.79	0.82	0.86	0.90	0.93	0.97	1.00	1.10	1.19	1.28	1.46	1.64	—	—	—	—	—	—
G40	0.74	0.77	0.80	0.83	0.86	0.89	0.92	0.95	0.98	1.00	1.06	1.16	1.27	1.37	1.48	—	—	—
G50	0.74	0.77	0.79	0.81	0.84	0.86	0.89	0.91	0.93	0.96	1.00	1.05	1.10	1.15	1.20	1.29	—	—
G60	0.69	0.71	0.73	0.76	0.78	0.80	0.82	0.85	0.87	0.89	0.94	0.98	1.03	1.07	1.14	1.30	1.46	—
G70	0.77	0.78	0.80	0.81	0.83	0.85	0.86	0.88	0.89	0.91	0.94	0.97	1.00	1.04	1.07	1.17	1.31	1.44

表8　歯車減速機構付A・B形バイエル無段変速機出力軸許容スラスト荷重　Pao〔kgf〕（Cf, Fs＝1の場合）

歯車部枠番 ＼ 出力回転数rpm	~60	70	80	90	100	150	200	250	300	350	400	500	600	700
G10	250	250	250	250	250	250	250	250	250	250	250	250	250	250
G20	300	300	300	300	300	300	300	300	300	300	300	300	300	300
G30	340	340	340	340	340	340	340	340	340	340	340	340	340	340
G40	800	800	800	800	800	800	800	800	800	800	800	800	800	800
G50	—	850	850	850	850	850	850	850	850	850	850	850	850	850
G60	—	910	910	910	910	910	910	910	910	910	910	910	910	910
G70	—	1700	1700	1700	1700	1700	1700	1700	1700	1700	1700	1700	1700	1700

表9　A・B形バイエル・サイクロ可変減速機低速軸許容ラジアル荷重　Pro〔kgf〕　（Cf, Lf, Fs＝1の場合）

枠番 1段形	出力回転数 rpm 2段形	～1	2	3	4	5	6	8	10	15	20	25	30	40	50	60	80	100	150	200	250	300
4085		180	180	180	180	180	180	180	180	180	180	180	180	180	180	180	164	152	133	121	112	105
4095		340	340	340	340	340	340	340	340	340	340	340	340	340	340	338	307	285	249	226	210	198
4105		550	550	550	550	550	550	550	550	550	550	550	550	550	550	532	484	449	392	356	331	311
4115	4115DB	880	880	880	880	880	880	880	880	880	880	880	840	763	709	667	606	563	491	446	414	390
4135	4130DB, 4130DC 4135DB, 4135DC	1350	1350	1350	1350	1350	1350	1350	1350	1220	1110	1030	971	882	819	770	700	650	568	516	479	451
4145		1500	1500	1500	1500	1500	1500	1500	1500	1500	1380	1290	1220	1120	1050	991	909	850	753	690	646	611
4165	4160DA, 4160DC 4165DA, 4165DC	2000	2000	2000	2000	2000	2000	2000	2000	2000	1810	1680	1580	1440	1340	1260	1140	1060	926	841	781	735
4175	4170DC, 4175DC	2800	2800	2800	2800	2800	2800	2800	2690	2340	2130	1980	1860	1690	1570	1480	1340	1250	1090	989	918	864
4185	4180DB, 4185DB	3800	3800	3800	3800	3800	3800	3800	3600	3150	2860	2660	2500	2270	2110	1980	1800	1670	1460	1330	—	—
4195	4190DA, 4195DA	5300	5300	5300	5300	5300	5300	5300	5040	4410	4000	3720	3500	3180	2950	2780	2520	2340	2050	1860	—	—
	4205DB	7050	7050	7050	7050	7050	6990	6420	6000	5310	4870	4560	4320	3960	3700	3510	3220	3010	2660	2440	—	—
4215	4215DA, 4215DB	8780	8780	8780	8780	8780	8780	8170	7640	6770	6210	5810	5500	5040	4720	4470	4100	3830	3390	3110	—	—
4225	4225DA, 4225DB	14800	13000	11500	10600	9900	9380	8600	8040	7120	6530	6110	5790	5310	4960	4700	4310	4030	3570	3280	—	—
4235	4235DA, 4235DB	18200	16200	14400	13200	12300	11700	10700	10000	8870	8130	7610	7200	6610	6180	5850	5370	5020	—	—	—	—
4245	4245DA, 4245DB	21200	18100	16000	14700	13700	13000	11900	11200	9880	9060	8480	8030	7360	6890	6520	5980	5590	—	—	—	—
4255	4255DA, 4255DB	26300	22100	19600	18000	16800	15900	14600	13600	12100	11100	10400	9810	9000	8420	7970	7310	6840	—	—	—	—
4265	4265DA	28100	27000	23900	21900	20500	19400	17800	16700	14700	13500	12600	12000	11000	10300	9730	8920	8350	—	—	—	—
4275	4270DA, 4275DA	20000	20000	20000	20000	20000	20000	20000	20000	20000	20000	20000	20000	—	—	—	—	—	—	—	—	—

表10　A・B形バイエル・サイクロ可変減速機低速軸ラジアル荷重位置係数　Lf

枠番 1段形	Lmm 2段形	5	10	15	20	25	30	35	40	45	50	60	70	80	90	100	120	140	160	180	200	225	250	275	300
4085		0.82	0.91	1.00	1.29	1.59	1.88	—	—	—	—	—	—	—	—	—	—	—	—	—	—	—	—	—	—
4095		0.86	0.92	0.97	1.13	1.38	1.64	1.90	—	—	—	—	—	—	—	—	—	—	—						
4105		0.86	0.92	0.97	1.13	1.38	1.64	1.90	—	—	—	—	—	—	—	—	—	—	—						
4115	4115DB	—	0.82	0.87	0.92	0.97	1.08	1.25	1.42	1.59	1.76	—	—	—	—	—	—	—	—						
4135	4130DB, 4130DC 4135DB, 4135DC	—	—	0.83	0.87	0.92	0.96	1.00	1.13	1.25	1.38	1.63	1.88	—	—	—	—	—	—						
4145		—	—	—	0.66	0.73	0.80	0.87	0.93	1.00	1.10	1.30	1.50	1.70	1.90	—	—	—	—						
4165	4160DA, 4160DC 4165DA, 4165DC	—	—	—	0.83	0.87	0.90	0.93	0.97	1.00	1.11	1.32	1.53	1.75	1.96	—	—	—	—						
4175	4170DC, 4175DC	—	—	—	0.86	0.89	0.92	0.94	0.97	1.00	1.11	1.32	1.53	1.75	1.96	—	—	—	—						
4185	4180DB, 4185DB	—	—	—	—	0.85	0.87	0.90	0.93	0.95	0.98	1.09	1.26	1.43	1.60	1.78	—	—	—	—	—	—	—	—	—
4195	4190DA, 4195DA	—	—	—	—	—	0.85	0.87	0.89	0.91	0.93	0.97	1.04	1.18	1.32	1.46	1.75	—	—	—	—	—	—	—	—
	4205DB	—	—	—	—	—	—	—	0.70	0.74	0.77	0.84	0.91	0.98	1.05	1.12	1.26	1.40	1.54	—	—	—	—	—	—
4215	4215DA, 4215DB	—	—	—	—	—	—	—	0.70	0.73	0.77	0.84	0.91	0.98	1.05	1.13	1.27	1.41	1.56	—	—	—	—	—	—
4225	4225DA, 4225DB	—	—	—	—	—	—	—	0.86	0.88	0.90	0.93	0.96	0.99	1.02	1.06	1.12	1.19	1.25	—	—	—	—	—	—
4235	4235DA, 4245DB	—	—	—	—	—	—	—	0.82	0.84	0.85	0.88	0.91	0.94	0.97	1.00	1.06	1.12	1.18	1.24	1.30	—	—	—	—
4245	4245DA, 4245DB	—	—	—	—	—	—	—	0.83	0.84	0.86	0.89	0.92	0.94	0.97	1.00	1.06	1.11	1.17	1.23	1.29	—	—	—	—
4255	4255DA, 4255DB	—	—	—	—	—	—	—	—	—	0.83	0.85	0.88	0.90	0.93	0.95	1.00	1.05	1.10	1.22	1.36	1.52	1.69	—	—
4265	4265DA	—	—	—	—	—	—	—	—	—	—	—	0.83	0.85	0.88	0.90	0.94	0.98	1.04	1.17	1.29	1.45	1.61	1.77	1.93
4275	4270DA, 4275DA	—	—	—	—	—	—	—	—	—	—	—	—	0.67	0.71	0.75	0.82	0.90	0.98	1.09	1.21	1.35	1.50	1.65	1.79

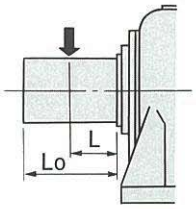

L＝Lo/2の時
Lf＝1

表11 A・B形バイエル・サイクロ可変減速機低速軸許容スラスト荷重　Pao〔kgf〕　(Cf, Fs＝1の場合)

枠番 1段形	2段形	出力回転数 rpm ~10	15	20	25	30	35	40	50	60	80	100	125	150	200	250	300
4085		80	80	80	80	80	80	80	80	80	80	80	80	80	80	—	—
4095		100	100	100	100	100	100	100	100	100	100	100	100	100	100	100	100
4105		150	150	150	150	150	150	150	150	150	150	150	150	150	150	150	150
4115	4115DB	300	300	300	300	300	300	300	300	300	300	300	300	300	282	255	244
4135	4130DB, 4130DC 4135DB, 4135DC	400	400	400	400	400	400	400	400	400	400	400	400	400	400	400	400
4145		550	550	550	550	550	550	550	550	550	533	495	465	445	—	—	—
4165	4160DA, 4160DC 4165DA, 4165DC	700	700	700	700	700	700	700	700	700	700	700	700	700	642	581	—
4175	4170DC, 4175DC	1000	1000	1000	1000	1000	1000	1000	1000	1000	1000	1000	987	919	825	747	701
4185	4180DB, 4185DB	1400	1400	1400	1400	1400	1400	1400	1400	1400	1400	1400	1340	1270	1120	—	—
4195	4190DA, 4195DA	2000	2000	2000	2000	2000	2000	2000	2000	2000	2000	2000	1890	1780	1570	—	—
	4205DB	2700	2400	2150	2000	1900	1850	1800	1700	1600	1450	1350	1300	1250	1150	—	—
4215	4215DA, 4215DB	2800	2500	2250	2100	2000	1900	1850	1750	1650	1500	1400	1350	1300	1200	—	—
4225	4225DA, 4225DB	3000	2610	2370	2210	2100	2000	1910	1790	1700	1560	1470	1390	1340	1230	—	—
4235	4235DA, 4235DB	3600	3200	2900	2700	2550	2400	2300	2150	2050	1900	1800	1700	—	—	—	—
4245	4245DA, 4245DB	3800	3450	3150	2940	2780	2660	2560	2400	2270	2140	2030	1950	—	—	—	—
4255	4255DA, 4255DB	4900	4390	4020	3760	3580	3420	3290	3100	2910	2730	2600	2470	—	—	—	—
4265	4265DA	5300	5300	5200	4840	4570	4360	4240	3970	3800	3550	3360	3170	—	—	—	—
4275	4270DA, 4275DA	6000	6000	6000	6000	6000	—	—	—	—	—	—	—	—	—	—	—

★表3～表11の中間値の詳細は補間法を用いて算出してください。

中間補間法算出例

ラジアル荷重位置係数

1. 形式 BHH-NIA　L＝23mmの出力軸ラジアル荷重位置係数は表4より

$$1.00+\frac{1.13-1.00}{25-20}\times(23-20)=1.08$$

2. 形式 CHHBMN8A-4165　L＝42mmの低速軸ラジアル荷重位置係数は表10より

$$0.97+\frac{1.00-0.97}{45-40}\times(42-40)=0.98$$

許容ラジアル・スラスト荷重

形式 BHH-N5A　出力回転数630rpmの出力軸許容ラジアル荷重は表3より

$$290+\frac{280-290}{700-600}\times(630-600)=287〔\mathrm{kgf}〕$$

■入力軸ラジアル荷重(両軸形用)

入力軸のラジアル荷重・スラスト荷重は、次式(①～③)に従って確認をしてください。

① **ラジアル荷重　Pr**

$$Pr \leqq \frac{Pro}{Lf \cdot Cf \cdot Fs} \text{〔kgf〕}$$

② **スラスト荷重　Pa**

$$Pa \leqq \frac{Pao}{Cf \cdot Fs} \text{〔kgf〕}$$

③ **ラジアル荷重とスラスト荷重が共存する場合**

$$\left(\frac{Pr \cdot Lf}{Pro} + \frac{Pa}{Pao}\right) \cdot Cf \cdot Fs \leqq 1$$

Pr　：実ラジアル荷重〔kgf〕
Pro：許容ラジアル荷重〔kgf〕(表12)
Pa　：実スラスト荷重〔kgf〕
Pao：許容スラスト荷重〔kgf〕(表12)
Lf　：荷重位置係数（表13）
Cf　：連結係数（表1）
Fs　：衝撃係数（表2）

表12　入力軸許容ラジアル荷重　**Pro**, スラスト荷重　**Pao**〔kgf〕　(Cf, Lf, Fs＝1の場合)

項目 / 入力軸回転数 rpm / 枠番	ラジアル荷重		スラスト荷重	
	1800	1500	1800	1500
N02A, N05A, N1A N02B, N05B	25	25	25	25
N2A, N3A N1B, N2B	70	70	70	70
N5A, N8A N3B, N5B	120	125	120	125
N10A, N8B	120	125	120	125

項目 / 入力軸回転数 rpm / 枠番	ラジアル荷重		スラスト荷重	
	900	750	900	750
150A, 200A 100B, 150B	2750	2900	2750	2900

表13　入力軸ラジアル荷重位置係数 **Lf**

Lmm / 枠番	5	10	15	20	25	30	35	40	45	50	55	60	70	80	90	100	120	140	160
N02A, N05A, N1A N02B, N05B	0.83	0.92	1.00	1.09	1.18	1.27	—	—	—	—	—	L＝Lo/2の場合 Lf＝1 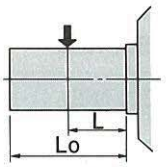							
N2A,N3A N1B, N2B	0.84	0.90	0.95	1.00	1.06	1.11	1.17	1.22	—	—	—								
N5A, N8A N3B, N5B	0.85	0.90	0.95	1.00	1.06	1.11	1.16	1.21	—	—	—								
N10A, N8B	0.86	0.90	0.94	0.98	1.00	1.07	1.11	1.15	1.19	—	—								
150A, 200A 100B, 150B	0.75	0.76	0.78	0.79	0.81	0.83	0.84	0.86	0.87	0.89	0.91	0.92	0.95	0.99	1.02	1.05	1.11	1.18	1.24

2. D形許容ラジアル・スラスト荷重

D形バイエル無段変速機、D形バイエル・サイクロ可変減速機にギヤやプーリを装着する場合はラジアル・スラスト荷重が許容値を超えない範囲でご使用ください。

■出力軸ラジアル荷重・スラスト荷重

出力軸のラジアル荷重・スラスト荷重は次式(①～③)に従って確認をしてください。

① **ラジアル荷重　Pr**

$$Pr \leqq \frac{Pro}{Lf \cdot Cf \cdot Fs} \text{〔kgf〕}$$

② **スラスト荷重　Pa**

$$Pa \leqq \frac{Pao}{Cf \cdot Fs} \text{〔kgf〕}$$

③ **ラジアル荷重とスラスト荷重が共存する場合**

$$\left(\frac{Pr \cdot Lf}{Pro} + \frac{Pa}{Pao}\right) \cdot Cf \cdot Fs \leqq 1$$

Pr　：実ラジアル荷重〔kgf〕
Pro：許容ラジアル荷重〔kgf〕(表16、19、22)
Pa　：実スラスト荷重〔kgf〕
Pao：許容スラスト荷重〔kgf〕(表17、21、22)
Lf　：荷重位置係数（表18、20、23）
Cf　：連結係数（表14）
Fs　：衝撃係数（表15）

★始動頻度が激しい場合はご照会ください。

表14　連結係数　Cf

連結方式	Cf
チェーン	1
歯車	1.25
Vベルト	1.5

表15　衝撃係数　Fs

衝撃の程度	Fs
衝撃がほとんど無い場合	1
衝撃がややある場合	1～1.2
激しい衝撃を伴う場合	1.4～1.6

表16　基準形　D形バイエル無段変速機出力軸許容ラジアル荷重　Pro〔kgf〕　(Cf・Lf・Fs＝1の場合)

枠番＼出力軸回転数 rpm	～100	200	300	400	500	600	700	800	900	1000	1100
N05D, N1D	85	85	85	85	85	90	90	90	90	90	90
N2D, N3D	190	190	165	150	140	130	125	120	115	110	105
N5D, N8D	220	220	225	225	225	230	230	230	235	235	235
N10D	275	280	295	300	300	300	300	300	300	300	300

表17　基準形　D形バイエル無段変速機出力軸許容スラスト荷重　Pao〔kgf〕　(Cf・Fs＝1の場合)

枠番＼出力軸回転数 rpm	～100	200	300	400	500	600	700	800	900	1000	1100
N05D, N1D	95	95	95	95	95	95	95	95	95	95	95
N2D, N3D	100	100	100	100	100	100	100	100	100	100	100
N5D, N8D	180	180	180	180	180	180	180	180	180	180	180
N10D	230	230	230	230	230	230	230	230	230	230	230

表18　基準形　D形バイエル無段変速機出力軸ラジアル荷重位置係数　Lf

枠番＼Lmm	5	10	15	20	25	30	35	40	45	50	55	60	65	70
N05D, N1D	0.91	0.94	0.97	1.00	1.08	1.16	1.23	1.31	—	—	—	—	—	—
N2D, N3D	0.90	0.93	0.95	0.98	1.00	1.03	1.06	1.08	1.11	1.13	—	—	—	—
N5D, N8D	0.70	0.76	0.82	0.88	0.94	1.00	1.07	1.13	1.19	1.25	1.31	1.37	—	—
N10D	0.92	0.93	0.95	0.96	0.98	0.99	1.00	1.06	1.11	1.17	1.22	1.27	1.33	1.38

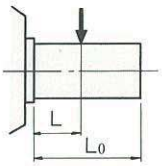

L＝L0/2の時
Lf＝1

表19　D形バイエル・サイクロ可変減速機低速軸許容ラジアル荷重　Pro〔kgf〕

（Cf, Lf, Fs＝1の場合）

枠番 1段形	出力回転数rpm 2段形	~1	2	3	4	5	6	8	10	15	20	25	30	35	40	50	60	80	100	125	150	200
4095		340	340	340	340	340	340	340	340	340	340	340	340	340	340	340	338	307	285	265	249	226
4105		550	550	550	550	550	550	550	550	550	550	550	550	550	550	550	532	484	449	417	392	356
4115	4115DB	880	880	880	880	880	880	880	880	880	880	880	840	798	763	709	667	606	563	522	491	446
4135	4130DC, 4135DC	1350	1350	1350	1350	1350	1350	1350	1350	1220	1110	1030	971	922	882	819	770	700	650	603	568	516
4145		1500	1500	1500	1500	1500	1500	1500	1500	1500	1380	1290	1220	1170	1120	1050	991	909	850	795	753	690
4165	4160DB, 4165DB	2000	2000	2000	2000	2000	2000	2000	2000	2000	1810	1680	1580	1500	1440	1340	1260	1140	1060	984	926	841
4175	4170DB, 4175DB	2800	2800	2800	2800	2800	2800	2800	2690	2340	2130	1980	1860	1770	1690	1570	1480	1340	1250	1160	1090	989
4185	4180DA, 4185DA 4180DB, 4185DB	3800	3800	3800	3800	3800	3800	3800	3600	3150	2860	2660	2500	2370	2270	2110	1980	1800	1670	1550	1460	1330
4195	4190DA, 4195DA 4190DB, 4195DB	5300	5300	5300	5300	5300	5300	5300	5040	4410	4000	3720	3500	3320	3180	2950	2780	2520	2340	2170	2050	1860
	4205DA, 4205DB	7050	7050	7050	7050	7050	6990	6420	6000	5310	4870	4560	4320	4120	3960	3700	3510	3220	3010	2910	2660	2440
	4215DA, 4215DB	8780	8780	8780	8780	8780	8780	8170	7640	6770	6210	5810	5500	5250	5040	4720	4470	4100	3830	3580	3390	3110
	4225DA, 4225DB	14800	13000	11500	10600	9900	9380	8600	8040	7120	6530	6110	5790	5520	5310	4960	4700	4310	4030	3770	3570	3280
	4235DA, 4235DB	18200	16200	14400	13200	12300	11700	10700	10000	8870	8130	7610	7200	6880	6610	6180	5850	5370	5020	4690	—	—
	4245DA, 4245DB	21200	18100	16000	14700	13700	13000	11900	11200	9680	9060	8480	8030	7660	7360	6890	6520	5980	5550	5230	—	—
	4255DA	26300	22100	19600	18000	16800	15900	14600	13600	12100	11100	10000	9810	9370	9000	8420	7970	7310	6840	6400	—	—
	4265DA	28100	27000	23900	21900	20500	19400	17800	16700	14700	13500	12600	12000	11400	11000	10300	9730	8920	8350	7810	—	—
	4270DA, 4275DA	20000	20000	20000	20000	20000	20000	20000	20000	20000	20000	20000	20000	—	—	—	—	—	—	—	—	—

表20　D形バイエル・サイクロ可変減速機低速軸ラジアル荷重位置係数　Lf

枠番 1段形	L mm 2段形	5	10	15	20	25	30	35	40	45	50	60	70	80	90	100	120	140	160	180	200	225	250	275	300
4095		0.86	0.92	0.97	1.13	1.38	1.64	1.90	—	—	—	—	—	—	—	—	—	—	—	—	—	—	—	—	—
4105		0.86	0.92	0.97	1.13	1.38	1.64	1.90	—	—	—	—	—	—	—	—	—	—	—						
4115	4115DB	—	0.82	0.87	0.92	0.97	1.08	1.25	1.42	1.59	1.76	—	—	—	—	—	—	—	—						
4135	4130DC, 4135DC	—	—	0.83	0.87	0.92	0.96	1.00	1.13	1.25	1.38	1.63	1.88	—	—	—	—	—	—						
4145		—	—	—	0.66	0.73	0.80	0.87	0.93	1.00	1.10	1.30	1.50	1.70	1.90	—	—	—	—						
4165	4160DB, 4165DB	—	—	—	0.83	0.87	0.90	0.93	0.97	1.00	1.11	1.32	1.53	1.75	1.96	—	—	—	—						
4175	4170DB, 4175DB	—	—	—	0.86	0.89	0.92	0.94	0.97	1.00	1.11	1.32	1.53	1.75	1.96	—	—	—	—						
4185	4180DA, 4185DA 4180DB, 4185DB	—	—	—	—	0.85	0.87	0.90	0.93	0.95	0.98	1.09	1.26	1.43	1.60	1.78	—	—	—						
4195	4190DA, 4195DA 4190DB, 4195DB	—	—	—	—	—	0.85	0.87	0.89	0.91	0.93	0.97	1.04	1.18	1.32	1.46	1.75	—	—	—	—	—	—	—	—
	4205DA, 4205DB	—	—	—	—	—	—	—	0.70	0.74	0.77	0.84	0.91	0.98	1.05	1.12	1.26	1.40	1.54	—	—	—	—	—	—
	4215DA, 4215DB	—	—	—	—	—	—	—	0.70	0.73	0.77	0.84	0.91	0.98	1.05	1.13	1.27	1.41	1.56	—	—	—	—	—	—
	4225DA, 4225DB	—	—	—	—	—	—	—	0.86	0.88	0.90	0.93	0.96	0.99	1.02	1.06	1.12	1.19	1.25	—	—	—	—	—	—
	4235DA, 4235DB	—	—	—	—	—	—	—	0.82	0.84	0.85	0.88	0.91	0.94	0.97	1.00	1.06	1.12	1.18	1.24	1.30	—	—	—	—
	4245DA, 4245DB	—	—	—	—	—	—	—	0.83	0.84	0.86	0.89	0.92	0.94	0.97	1.00	1.06	1.11	1.17	1.23	1.29	—	—	—	—
	4255DA	—	—	—	—	—	—	—	—	—	0.83	0.85	0.88	0.90	0.93	0.95	1.00	1.05	1.10	1.22	1.36	1.52	1.69	—	—
	4265DA	—	—	—	—	—	—	—	—	—	—	—	0.83	0.85	0.88	0.90	0.94	0.98	1.04	1.17	1.29	1.45	1.61	1.77	1.93
	4270DA, 4275DA	—	—	—	—	—	—	—	—	—	—	—	—	0.67	0.71	0.75	0.82	0.90	0.98	1.09	1.21	1.35	1.50	1.65	1.79

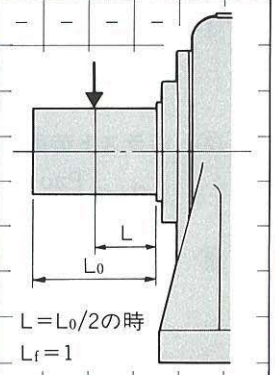

表21　D形バイエル・サイクロ可変減速機低速軸許容スラスト荷重　Pao〔kgf〕

(Cf, Fs＝1の場合)

枠番 1段形	枠番 2段形	出力回転数 rpm ~10	15	20	25	30	35	40	50	60	80	100	125	150	200
4095		100	100	100	100	100	100	100	100	100	100	100	100	100	100
4105		150	150	150	150	150	150	150	150	150	150	150	150	150	150
4115	4115DB	300	300	300	300	300	300	300	300	300	300	300	300	300	282
4135	4130DC, 4135DC	400	400	400	400	400	400	400	400	400	400	400	400	400	400
4145		550	550	550	550	550	550	550	550	550	–	–	–	–	–
4165	4160DB, 4165DB	700	700	700	700	700	700	700	700	700	700	700	700	700	642
4175	4170DB, 4175DB	1000	1000	1000	1000	1000	1000	1000	1000	1000	1000	1000	987	919	825
4185	4180DA, 4185DA 4180DB, 4185DB	1400	1400	1400	1400	1400	1400	1400	1400	1400	1400	1400	1340	1270	1120
4195	4190DA, 4195DA 4190DB, 4195DB	2000	2000	2000	2000	2000	2000	2000	2000	2000	2000	2000	1890	1780	1570
	4205DA, 4205DB	2700	2400	2150	2000	1900	1850	1800	1700	1600	1450	1350	1300	1250	1150
	4215DA, 4215DB	2800	2500	2250	2100	2000	1900	1850	1750	1650	1500	1400	1350	1300	1200
	4225DA, 4225DB	3000	2610	2370	2210	2100	2000	1910	1790	1700	1560	1470	1390	1340	1230
	4235DA, 4235DB	3600	3200	2900	2700	2550	2400	2300	2150	2050	1900	1800	1700	–	–
	4245DA, 4245DB	3800	3450	3150	2940	2780	2660	2560	2400	2270	2140	2030	1950	–	–
	4255DA	4900	4390	4020	3760	3560	3420	3290	3100	2910	2730	2600	2470	–	–
	4265DA	5300	5300	5200	4840	4570	4360	4240	3970	3800	3550	3360	3170	–	–
	4270DA, 4275DA	6000	6000	6000	6000	6000	–	–	–	–	–	–	–	–	–

★表16～表21の中間値の詳細は補間法を用いて算出してください。

中間値補間法算出例

ラジアル荷重位置係数

1. 形式　BHH-N1D
L＝23mmの出力軸ラジアル荷重位置係数は表18より

$$1.00+\frac{1.08-1.00}{25-20}\times(23-20)$$
$$=1.05$$

2. 形式　CHHBMN8D-4165
L＝42mmの低速軸ラジアル荷重位置係数は表20より

$$0.97+\frac{1.00-0.97}{45-40}\times(42-40)$$
$$=0.98$$

許容ラジアル・スラスト荷重

形式　BHH-N3D
出力回転数　530rpmの出力軸
許容ラジアル荷重は表16より

$$140+\frac{130-140}{600-500}\times(530-500)$$
$$=137〔kgf〕$$

■入力軸ラジアル荷重(両軸形用)

入力軸のラジアル荷重・スラスト荷重は、次式(①～③)に従って確認してください。

① ラジアル荷重　Pr

$$Pr\leqq\frac{Pro}{Lf\cdot Cf\cdot Fs}〔kgf〕$$

② スラスト荷重　Pa

$$Pa\leqq\frac{Pao}{Cf\cdot Fs}〔kgf〕$$

③ ラジアル荷重とスラスト荷重が共存する場合

$$\left(\frac{Pr\cdot Lf}{Pro}+\frac{Pa}{Pao}\right)\cdot Cf\cdot Fs\leqq 1$$

Pr　：実ラジアル荷重〔kgf〕
Pro：許容ラジアル荷重〔kgf〕(表22)
Pa　：実スラスト荷重〔kgf〕
Pao：許容スラスト荷重〔kgf〕(表22)
Lf　：荷重位置係数（表23）
Cf　：連結係数（表14）
Fs　：衝撃係数（表15）

表22　入力軸許容ラジアル荷重 Pro, スラスト荷重 Pao〔kgf〕

(Cf, Lf, Fs＝1の場合)

枠番 ＼ 項目 入力軸回転数 rpm	ラジアル荷重 1800	ラジアル荷重 1500	スラスト荷重 1800	スラスト荷重 1500
N05D, N1D	70	70	75	75
N2D, N3D	100	100	80	80
N5D, N8D	110	110	90	90
N10D	130	130	120	120

表23　入力軸ラジアル荷重位置係数　Lf

枠番 ＼ Lmm	5	10	15	20	25	30	35	40	45
N05D, N1D	0.77	0.89	1.00	1.12	1.23	1.35	—	—	
N2D, N3D	0.90	0.94	0.97	1.00	1.04	1.07	1.10	1.13	
N5D, N8D	0.80	0.87	0.94	1.00	1.07	1.13	1.20	1.27	
N10D	0.78	0.85	0.91	0.97	1.03	1.10	1.16	1.22	1.29

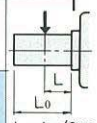

L＝L₀/2の時
Lf＝1

出力軸(基準形)軸端詳細寸法一覧表

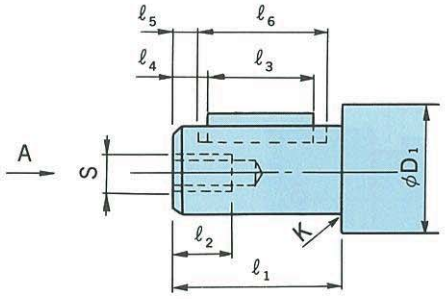

〔図1〕

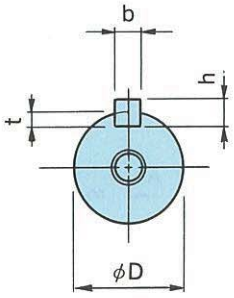

A矢視

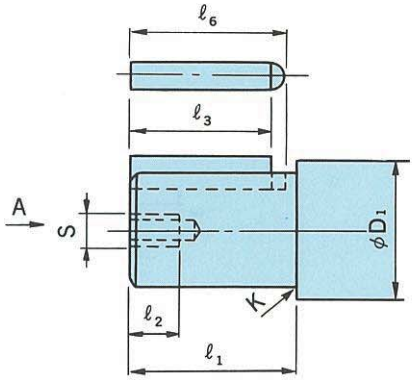

〔図2〕

●出力軸D寸法……寸法公差はJIS B 0401-1976"h6"です。
●キー……JIS B 1301-1976平行キーに依っています。

表1　出力軸(基準形)軸端寸法一覧表

(mm)

枠番	寸法	図	D	公差(h6)	D_1	ℓ_1	K(アール)	S	ℓ_2	t	公差	b(キー)	公差	h(キー)	公差	ℓ_3(キー)	ℓ_4	ℓ_5	ℓ_6
横形	N02A, N05A, N1A N02B, N05B	1	19	0 -0.013	26	40	—	—	—	3.5	+0.1 0	6	0 -0.030	6	0 -0.030	28	6	3	34
	N2A,N3A N1B, N2B	1	25		38	50	—	M8	15	4	+0.2 0	8	0 -0.036	7	0 -0.090	36	7	3	44
	N5A, N8A N3B, N5B	1	32	0 -0.016	50	60	1	M8	20	5		10		8		45	7.5	2.5	55
	N10A N8B	1	40		50	70	—	M8	16	5		12	0 -0.043	8		50	12	6	62
	15A 10B	1	45		55	90	—	M10	20	4.5	+0.050 0	14		9		70	10	3	84
	20A 15B	1	50		60	100	—	M12	30	5.5	+0.2 0	14		9		80	10	3	94
	30A, 40A 20B, 30B	1	55	0 -0.019	65	120	3	M12	30	6		16		10		90	16	8	106
	50A, 75B, 100A 50B, 75B	1	95	0 -0.022	110	200	—	M16	45	9		25	0 -0.052	14	0 -0.110	160	25.5	13	185
	150A, 200A 100B, 150B	1	125	0 -0.025	140	210	2	M24	40	11		32	0 -0.062	18		160	26	10	192
立形	N05A, N1A N05B	1	19	0 -0.013	26	40	—	—	—	3.5	+0.1 0	6	0 -0.030	6	0 -0.032	28	6	3	34
	N2A, N3A N1B, N2B	1	25		38	47	—	M8	15	4	+0.2 0	8	0 -0.035	7	0 -0.090	36	7	3	44
	N5A, N8A N3B, N5B	1	32	0 -0.016	50	58	1	M8	20	5		10		8		45	7.5	2.5	55
	N10A N8B	1	40		50	70	—	M8	16	5		12	0 -0.043	8		50	12	6	62
	15A 10B	1	45		55	90	—	M10	20	5.5		14		9		70	10	3	84
	20A 15B	1	50		60	100	—	M12	30	5.5		14		9		80	10	3	94
	30A, 40A 20B, 30B	1	55	0 -0.019	65	120	—	M12	30	6		16		10		90	16	8	106
	50A, 75A, 100A 50B, 75B	1	95	0 -0.022	105	200	—	M16	35	9		25	0 -0.052	14	0 -0.110	160	25.5	13	185
	150A, 200A 100B, 150B	1	125	0 -0.025	140	210	2	M24	40	11		32	0 -0.062	18		160	26	10	192
横形・立形	N05D, N1D	2	19	0 -0.013	26	40	1	M6	20	3.5	+0.1 0	6	0 -0.030	6	0 -0.030	32	—	—	36
	N2D, N3D	2	25		32	50	1	M8	15	4	+0.2 0	8	0 -0.036	7	0 -0.090	40	—	—	45
	N5D, N8D	2	32	0 -0.016	35	60	0.5	M8	16	5		10		8		50	—	—	55
	N10D	2	40		45	70	1	M10	20	5		12	0 -0.043	8		56	—	—	63

出力軸(歯車減速機構付)軸端寸法一覧表

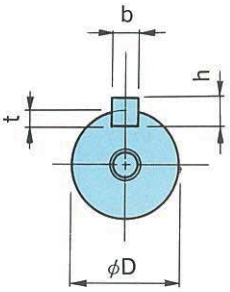

A矢視

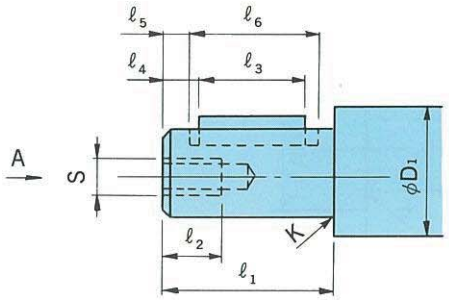

〔図3〕

●出力軸D寸法……寸法公差はJIS B 0401-1976"h6"です。
●キー……JIS B 1301-1976平行キーに依っています。

表2　出力軸(歯車減速機構付)軸端寸法一覧表

(mm)

歯車部枠番 \ 寸法		図	D	公差(h6)	D_1	ℓ_1	K(アール)	S	ℓ_2	t	公差	b(キー)	公差	h(キー)	公差	ℓ_3(キー)	ℓ_4	ℓ_5	ℓ_6
横形	G10	3	22	0 -0.013	25	40	0.5	M6	12	3.5	+0.1 0	6	0 -0.030	6	0 -0.030	28	6	3	34
	G20	3	28		35	58	−	M8	16	4	+0.2 0	8	0 -0.036	7	0 -0.090	45	6.5	2.5	53
	G30	3	35	0 -0.016	37	70	0.5	M8	20	5		10		8		56	7	2	66
	G40	3	50		60	100	−	M10	20	5.5		14	0 -0.043	9		80	10	3	94
	G50	3	55	0 -0.019	120	70	−	M12	26	6		16		10		90	16	8	106
	G60	3	65		85	150	−	M12	20	7		18		11	0 -0.110	125	12	3	143
	G70	3	85	0 -0.022	100	160	−	M16	35	9		22	0 -0.052	14		125	19	8	147
立形	G10	3	22	0 -0.013	32	35	−	M6	12	3.5	+0.1 0	6	0 -0.030	6	0 -0.030	28	6	3	34
	G20	3	28		35	50	−	M8	16	4	+0.2 0	8	0 -0.036	7	0 -0.090	45	6.5	2.5	53
	G30	3	35	0 -0.016	37	60	0.5	M8	20	5		10		8		56	7	2	66
	G40	3	50		60	90	−	M10	20	5.5		14	0 -0.043	9		80	10	3	94
	G50	3	65	0 -0.017	85	150	−	M12	26	7		18		11	0 -0.110	125	12	3	143
	G60	3	85	0 -0.022	105	160	−	M16	35	9		22	0 -0.052	14		125	19	8	147
	G70	3	95		110	170	−	M20	39	9		25		14		125	255	13	150

低速軸(サイクロ減速機付)軸端寸法一覧表

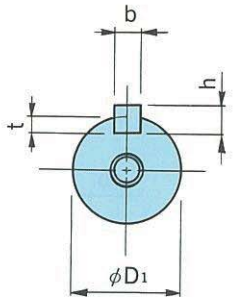

A矢視

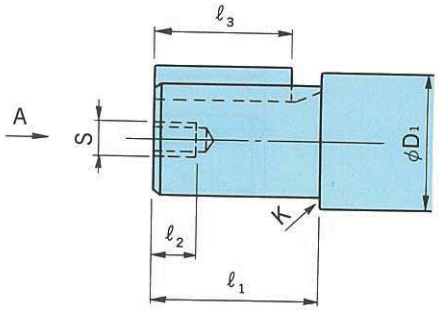

〔図4〕

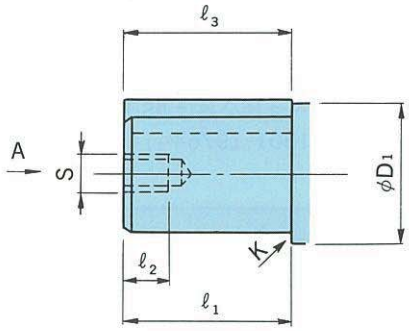

〔図5〕

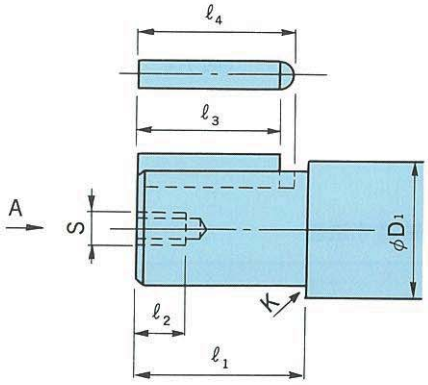

〔図6〕

●低速軸D寸法……寸法公差はJIS B 0401-1976"h6"です。
●キー……JIS B 1301-1976平行キーに依っています。

表3　低速軸(サイクロ減速機付)軸端寸法表

(mm)

枠番 1段形	枠番 2段形	寸法 〔図〕	D	公差(h6)	D_1	ℓ_1	K (アール)	S	ℓ_2	t	公差	b (キー)	公差(h9)	h (キー)	公差	ℓ_3 (キー)	ℓ_4
4085		4	18	0 -0.011	30	30	—	—	—	3.5	+0.1 0	6	0 -0.030	6	0 -0.030	25	—
4095		4	28	0 -0.013	45	35	—	—	—	4	+0.2 0	8	0 -0.036	7	0 -0.090	32	—
4105		4	28		50	35	—	—	—	4		8		7		32	—
4115	4115DB	4	38	0 -0.016	60	55	—	—	—	5		10		8		50	—
4135	4130DB, 4135DB 4130DC, 4135DC	4	50		65	70 (61)	—	M10	18	5.5		14	0 -0.043	9		56	—
4145		4	50		65	90 (81)	—	M10	18	5.5		14		9		80	—
4165	4160DA, 4160DB, 4160DC 4165DA, 4165DB, 4165DC	4	60	0 -0.019	85	90 (80)	—	M10	18	7		18		11	0 -0.110	80	—
4175	4170DA, 4170DB, 4170DC 4175DA, 4175DB, 4175DC	6	70		95	90 (84)	—	M12	24	7.5		20	0 -0.052	12		80	90
4185	4180DA, 4185DA 4180DB, 4185DB	4	80		110	110 (100)	—	M12	24	9		22		14		100	—
4195	4190DA, 4185DA 4190DB, 4185DB	6	95	0 -0.022	120	135 (125)	—	M20	34	9		25		14		125	137.5
	4205DA, 4205DB	5	100		120	165	—	M20	34	10		28		16		165	—
4215	4215DA, 4215DB	5	110		130	165	—	M20	34	10		28		16		165	—
4225	4225DA, 4225DB	5	120		145	165	—	M20	34	11		32	0 -0.062	18		165	—
4235	4235DA, 4235DB	5	130	0 -0.025	160	200	—	M24	41	11		32		18		200	—
4245	4245DA, 4245DB	5	140		170	200	—	M24	41	12	+0.3 0	36		20	0 -0.130	200	—
4255	4255DA, 4255DB	5	160		190	240	—	M30	49	13		40		22		240	—
4265	4265DA	5	170		200	300	—	M30	49	13		40		22		300	—
4275	4270DA, 4275DA	5	180		230	300 (320)	—	M30	52	15		45		25		330 (320)	—

注)　ℓ_1、ℓ_3寸法の(　)内は、立形の場合を示します。

入力軸軸端寸法一覧表

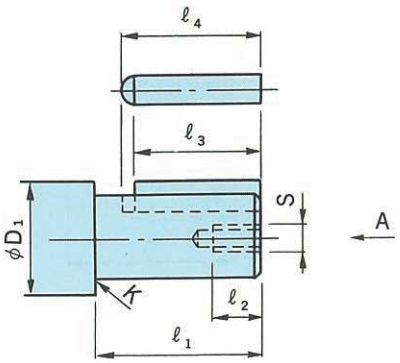

〔図7〕

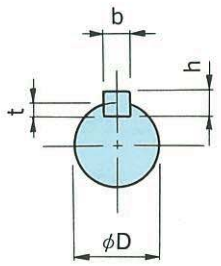

A矢視

●低速軸D寸法……寸法公差はJIS B 0401-1976"h6"です。
●キー……JIS B 1301-1976平行キーに依っています。

表4　入力軸軸端寸法表

(mm)

寸法 / 枠番	図	D	公差 (h6)	D_1	ℓ_1	K (アール)	S	ℓ_2	t	公差	b (キー)	公差	h (キー)	公差	(キー)	ℓ_4
N02A, N05A, N1A N02B, N05B	7	16	0 -0.011	17	30	0.5	—	—	3	+0.1 0	5	0 -0.030	5	0 -0.030	25	28
N2A, N3B N1B, N2B	7	20	0 -0.011	22	40	0.5	M6	12	3.5		6		6		32	36
N5A, N8A N3B, N5B	7	28		—	40	—	M8	16	4	+0.2 0	8	0 -0.036	7	0 -0.090	32	36
N10A N8B	7	28		30	45	1	M8	16	4		8		7		36	40
N05D, N1D	7	16	0 -0.011	25	30	1	M6	15	3	+0.1 0	5	0 -0.030	5	0 -0.030	22	25
N2D, N3D	7	20	0 -0.013	35	40	1	M6	12	3.5		6		6		32	36
N5D, N8D	7	28		35	40	1	M8	16	4	+0.2 0	8	0 -0.036	7	0 -0.090	32	36
N10D	7	28		40	45	1	M8	16	4		8		7		36	40

12. 使用例

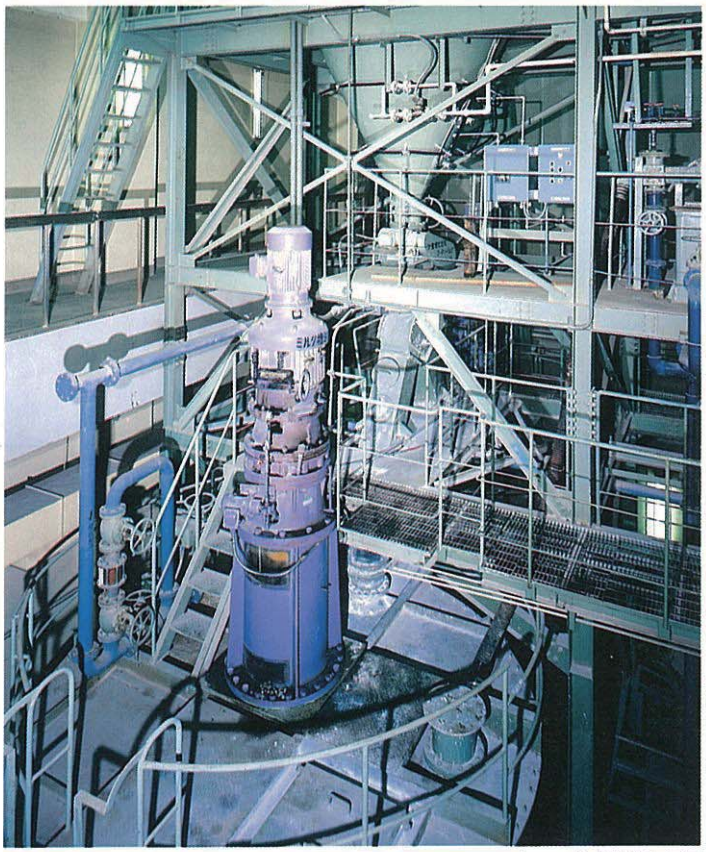

ミルク槽撹拌用

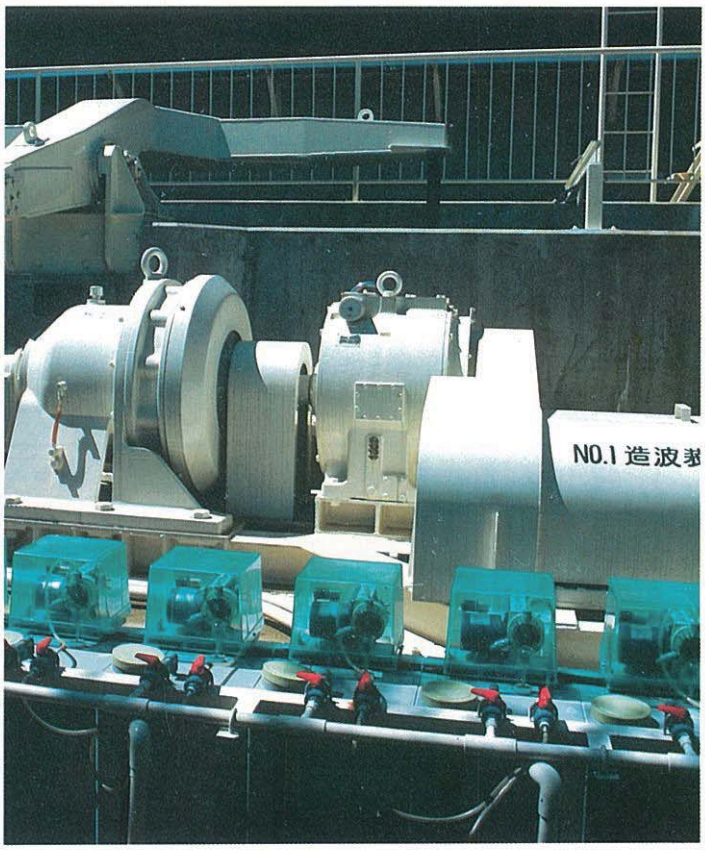

造波装置用

ホッパー

汚泥焼却炉軸駆動用

13. インバータシリーズのご案内

住友重機械のACインバータドライブはサイクロ減速機を通じて各種産業界と深く関わって来た当社の歴史と経験を生かし、最新の制御技術を駆使して開発されており、高い性能と信頼性を誇っております。
小形で超低騒音・高起動トルク・多機能に加えそれらの優れた性能を十二分に発揮させるインバータ専用交流電動機、〝AFモータ〟を広くラインナップするなど、産業界のあらゆる可変速ニーズにお答え出来るものと自負しております。

ACインバータ

超小形・静音形 **AF-3000** & 定トルクd2G4用		●全自動トルク運転と最新の波形技術による高トルクを実現 ●IGBT採用により金属音が消えました。 ●小さいけれども機能は充実 ●0.2kWからd2G4をシリーズ化 ●UL対応可能
汎用 センサレスベクトル **AF-3100α** 定トルクd2G4用		●センサーなしで±0.2%の回転精度(センサレス運転時) ●1：120以上の制御範囲(専用モータ使用＆センサレス運転時) ●約250%の高始動トルク(センサレス運転時) ●ヒートシンク外出しにより悪環境にも強い
デジタル ベクトル制御 インバータ **AF-1800** 定トルクd2G4用		●速度制御範囲1：200 ●IGBTによる静音運転 ●シリアル通信可能 ●速度制御精度±0.01%以下

AF Motor Series

- インバータドライブ専用に設計された高性能モータ
- 1：10で100%トルク連続運転
- 1800rpm以上の高回転も可能
- 耐圧防爆シリーズ、サイクロ減速機直結シリーズを広くラインナップ
- 高い起動トルク
- 1：120の特殊運転

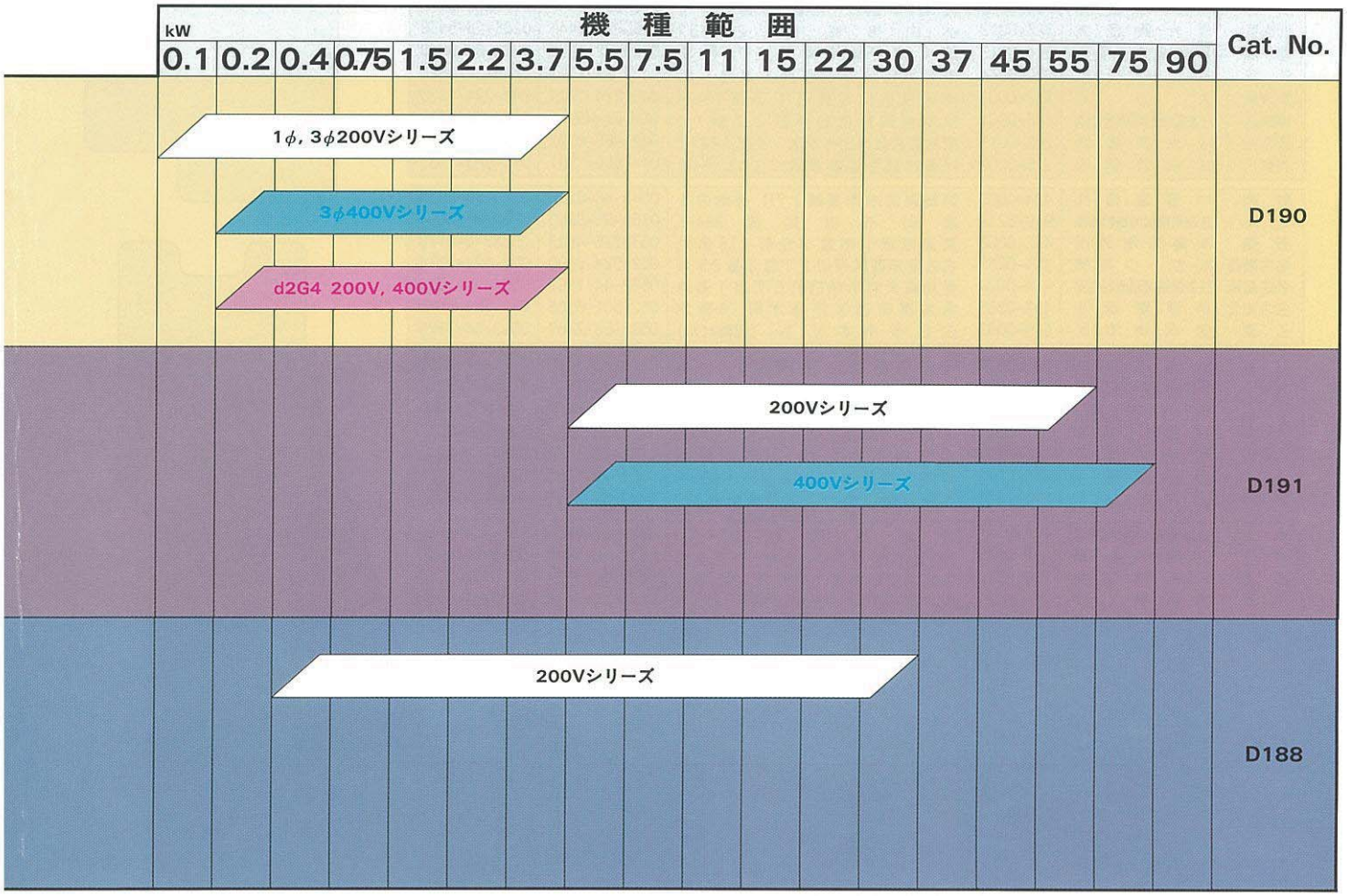

14. サービスネットワーク

サービス店名	〒	所在地	TEL	FAX
釧路　三興電機㈱	084-0912	釧路市星が浦大通1丁目4の7	0154-51-9203	0154-53-0582
札幌　北映電機㈱	065-0013	札幌市東区北13条東14丁目	011-742-8181	011-742-8221
室蘭　北都電機㈱	050-0082	室蘭市寿町2丁目5番1号	0143-44-3916	0143-44-4050
函館　日邦産業㈱	040-0075	函館市万代町19番32号	0138-41-1588	0138-45-6632
青森　東洋重工業㈱	031-0071	青森県八戸市沼館1丁目10番25号	0178-44-2711	0178-44-2714
秋田　太平工業㈱	010-0941	秋田市川尻町字大川反170番地26	0188-24-5271	0188-62-3974
盛岡　渡辺機械㈱	028-4132	岩手県岩手郡玉山村大字渋民字岩鼻20番地の15	0196-83-2321	0196-83-2325
酒田　㈱大谷商会	998-0864	山形県酒田市新橋1丁目3-11	0234-23-3121	0234-23-3122
山形　藤田電機工業㈱	990-0067	山形市花楯町2丁目18番56号	0236-42-3881	0236-42-3882
仙台　㈱若生電機製作所	984-0014	仙台市若林区六丁の目元町12番6号	022-288-6265	022-288-7300
郡山　㈱大崎製作所	963-0661	福島県郡山市舞木町正神平156	0249-56-2476	0249-42-0487
新潟　小出電機㈱	950-0812	新潟市豊2丁目7番63号	025-274-2141	025-274-8103
北関東　成光興産㈱	323-0012	小山市羽川287-37	0285-25-5446	0285-25-5458
鹿島　長宅電機工業㈱	314-0013	茨木市鹿嶋市新浜21番地	0299-82-4576	0299-82-0048
千葉　㈱川崎興産	290-0044	千葉県市原市玉前西1丁目1-43	0436-23-1501	0436-21-7826
東京東　大徳㈱	332-0001	埼玉県川口市朝日1丁目10-24	048-224-1321	048-224-1320
東京西　住友重機械精機販売㈱	188-0001	東京都田無市谷戸町2丁目1-1	0424-68-4456~8	0424-68-4459
東京南　成光興産㈱	208-0011	東京都武蔵村山市学園1丁目124-1	0425-65-8792	0425-64-3264
神奈川　㈱川崎興産	215-0002	川崎市麻生区多摩美2丁目15-11	044-966-1531	044-966-1585
静岡　中澤電機㈱	424-0065	静岡県清水市長崎171番地の5	0543-46-6220	0543-46-5923
北陸　住友重機械精機販売㈱	939-8212	富山市掛尾町284-3	0764-91-5660	0764-91-5604
豊橋　㈱夏目電業所	442-0808	愛知県豊川市豊ヶ丘町118番地	05338-6-4823	05338-6-8178
名古屋西　㈲カトウ電機	451-0063	名古屋市西区押切2丁目3番25号	052-524-0400	052-524-1274
名古屋南　住友重機械精機販売㈱	474-0024	愛知県大府市朝日町6丁目1番地	0562-44-1997	0562-44-1998
名古屋北　伊藤電機㈱	452-0805	名古屋市西区市場木町78番地	052-501-6566	052-501-6568
三重　清水商事㈱	510-0093	四日市市本町1-1（服部ビル）	0593-53-7467	0593-54-1320
滋賀　井原工業㈱	525-0014	滋賀県草津市駒井沢町118	0775-68-3088	0775-68-3066
大阪東　住友重機械精機販売㈱	567-0865	大阪府茨木市横江2丁目1番20号	0726-37-7551	0726-37-5774
大阪西　㈱大成電機工業所	660-0832	兵庫県尼崎市東初島町2番24号	06-487-0491	06-487-0492
大阪南　井原工業㈱	551-0021	大阪市大正区南恩加島5丁目8番6号	06-553-9221	06-553-7675
和歌山　長宅電業㈱	640-8392	和歌山市中之島1795番地	0734-22-1324	0734-28-3203
姫路東　西幡電機㈱	670-0982	兵庫県姫路市岡田字城元499-8	0792-98-0061	0792-98-0066
姫路西　太平工業㈱	671-1132	兵庫県姫路市大津区勘兵衛町3-2	0792-36-9151	0792-36-7257
岡山　住友重機械精機販売㈱	701-0113	倉敷市栗坂854-10	086-464-3681	086-464-3682
米子　㈲協立技研	683-0845	鳥取県米子市旗ヶ崎2216	0859-35-0489	0859-35-0489
広島　広和機工㈱	738-0021	広島県廿日市市木材港北3番28号	0829-32-3201	0829-32-3204
宇部　広和機工㈱	759-0121	山口県宇部市大字棚井字門田501番5号	0836-41-3622	0836-41-1188

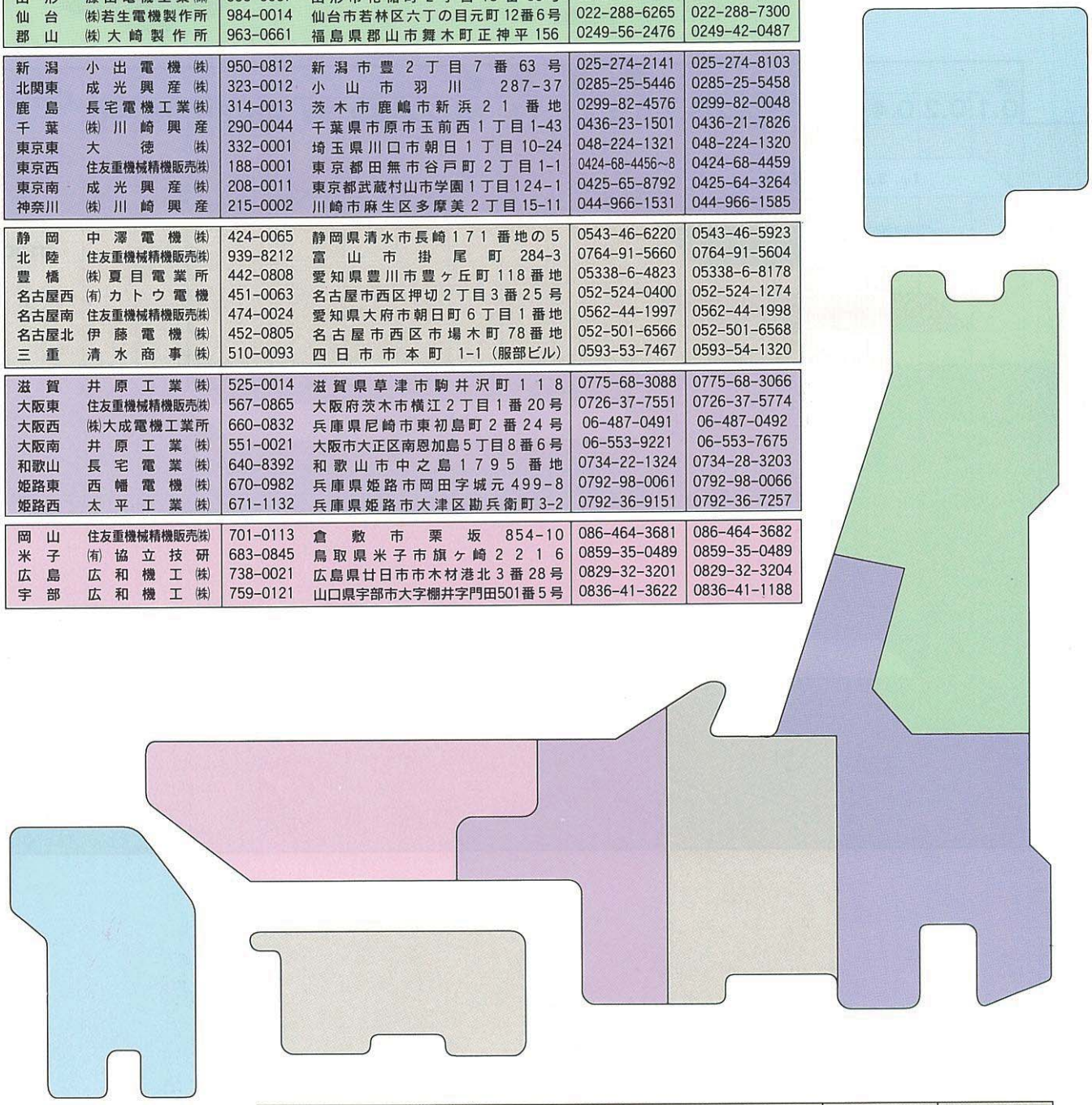

徳島　大和機械産業㈱	770-0944	徳島県徳島市南昭和町2-51-5	0886-53-4141	0886-54-3231
香川　太陽工機㈱	762-0011	香川県坂出市江尻町1449-1	0877-46-5668	0877-45-6868
新居浜　東洋精機工業㈱	792-0892	愛媛県新居浜市黒島字沖浜930-59（黒島工業団地）	0897-45-2222	0897-45-2538
北九州東　伸栄機工商事㈱	802-0804	北九州市小倉南区下城野1丁目9番18号（KM第5ビル）	093-931-0085	093-921-7670
北九州西　安部電機㈱	808-0103	北九州市若松区大字二島1624番地の8	093-791-5368	093-791-5380
福岡　伸栄機工商事㈱	812-0017	福岡市博多区美野島1丁目6番1号	092-431-2678	092-473-1494
大分　㈱スガテック	870-0902	大分県大分市大字西ノ洲1番地（新日鉄大分内）	0975-58-0813	0975-58-5909
延岡　㈲光陽電機	882-0035	宮崎県延岡市日の出町2丁目8-11番地	0982-32-5612	0982-21-7888
鹿児島　三信電機工業㈱	891-0122	鹿児島市南栄2丁目12番2号	0992-69-2031	0992-68-7708
沖縄　㈲長嶺産業	900-0016	那覇市前島2丁目22番30号	098-863-1521	098-862-4925

SALES NET WORK FOR SUMITOMO'S POWER TRANSMISSION EQUIPMENT

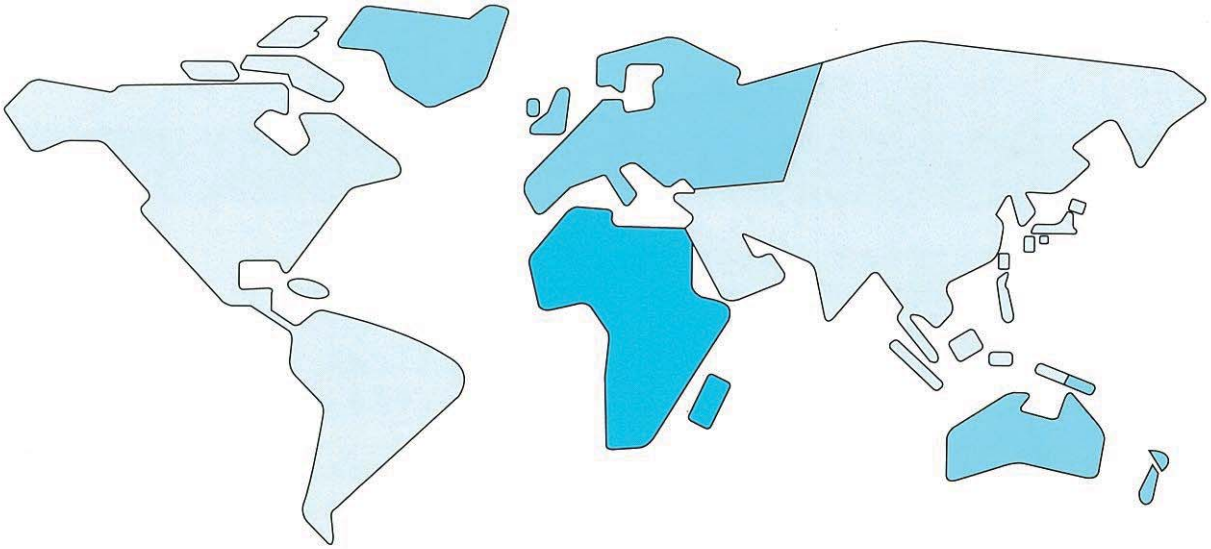

U.S.A
Sumitomo Machinery
Corporation of America
4200 Holland Boulevard
Chesapeake, VA 23323
Tel:(1)757-485-3355
Fax:(1)757-487-3193

Canada
SM-Cyclo fo Canada, Ltd.
870A Equestrian Court
Oakville Ontario L6L6L7
Tel:(1)905-469-1050
Fax:(1)905-469-1055

Mexico
SM-Cyclo De Mexico, S.A.,
DE C.V.Calle "c" No. 506A
Parque Industrial Almacentro
Apodaca, N. L., Mexico
Tel :(52)8-369-3697
Fax:(52)8-369-3699

Chile
SM-Cyclo De Chile, Ltda.
Napoleon 3565 of 510-Las
Condes Santiago, Chile
Tel :(56)2-203-7300
Fax:(56)2-203-7195

Brazil
SM-Cyclo Redutores Do
Brazil Ltda.
Av. Dr. Ulysses Guimarães,
3533 Diadema-Sp 09990-080,
São Paulo, Brazil
Tel:(55)11-445-4388
Fax:(55)11-456-2922

Germany
Sumitomo Heavy Industries
Cyclo Drive(Europe) GmbH
Cyclostraße 92
D-85229 Markt Indersdorf
Tel:(49)8136-66-0
Fax:(49)8136-5771

France
Cyclo France E.U.R.L
65/75 Avenue Jean Mermoz
F-93120 La Courneuve France
Tel:(33)149-929494
Fax:(33)149-929490

United Kingdom
SHI Cyclo Drive Europe Ltd.
Kingston upon Hull GB-Hu
95RA, United Kingdom
Tel:(44)1482-788022
Fax:(44)1482-713205

SM-Cyclo U.K. Ltd.
Marfleet, Hull Hu9 5RA,
United Kingdom
Tel:(44)1482-790340
Fax:(44)1482-790321

Switzerland
Sumitomo Heavy Industries
Cyclo Drive (Europe) GmbH
Swiss Office
chörenmattstraße 2 8965
Berikon
Tel:(41)56-6-33 0441
Fax:(41)56-6-33 0442

Netherlands
SM-Cyclo Benelux BV
Den Engelsman 16D 6026 RB
Maarheeze The Netherlands
Tel:(31)495591777
Fax:(31)495593177

Belgium, Luxemburg
Sumitomo Heavy Industries
Cyclo Drive (Europe) GmbH
Belgium, Luxemburg Office
Gentsesteenweg 1387
B-1082 Brüssel
Tel:(32)24690517
Fax:(32)24690207

Sweden
SM-Cyclo Scandinavia AB
Foretagsvagen 30A S-232 37
Arlöv Malmö Sweden
Tel:(46)40430220
Fax:(46)40431001

China
Tianjin SM-Cyclo Co., Ltd.
No. 7 Sanjing Road Dongli
Economic
Development Zone, Tianjin
Tel:(86)22-2499-3501
Fax:(86)22-2499-3133

Singapore
SM-Cyclo of South East Asia Pte., Ltd.
No. 2 Tuas Link 2 Singapore
638551
Tel:(65)863-2238
Fax:(65)863-4238

Malaysia
SM-Cyclo of Malaysia Sdn. Bhd.
No.4, Jalan U1/39, Seksyen U1
Glenmarie Industrial Park
40000 Shah Alam Selangor
Tel:(60)3-5191504
Fax:(60)3-5191508

Thailand
SM-Cyclo of Thailand Co., Ltd.
14th Floor Unit D Thai Wah Tower II
21/99 South Sathorn Road
Bangkok 10110
Tel:(66)2-679-1568
Fax:(66)2-679-1569

Taiwan
Tatung SM-Cyclo Co,. Ltd.
Industrial Equipment Sales Div.
22 Chungshan N. Road
3rd Section Taipei
Tel:(866)2-595-7275
Fax:(866)2-595-5594

Korea
SM-Cyclo of Korea Co., Ltd.
Royal Bldg. 9F. RM933
5 Dangju-dong chongro-ku
Seoul 110
Tel:(82)2-730-0151
Fax:(82)2-730-0156

India
SM-Cyclo of India Private Ltd.
Ram Nivas Khanapur
Road Belgaum590006,
Karnataka, India
Tel:(91)831-420261
Fax:(91)831-421140

South Africa
SM-Cyclo of South Africa
Proprietary Ltd.
P.O. Box 2808, Edenvale 1610
78 watt street, Meadowdale
Germiston 1401
Tel:(27)11-974-3145
Fax:(27)11-974-2530

Australia
SM-Cyclo of Australia Pty Ltd.
13 Centre Place, Wetherill Park,
NSW 2164
Tel:(61)2-9756-2455
Fax:(61)2-9756-2002

住友重機械工業株式会社

⚠安全に関するご注意

- 設置される場所、使用される装置に必要な安全規則を遵守してください。
  (労働安全衛生規則、電気設備技術基準、内線規定、工場防爆指針、建築基準法　など)
- ご使用の前に取扱説明書をよくお読みの上、正しくお使いください。
  取扱説明書がお手元にないときは、お求めの販売店もしくは弊社営業部へご請求ください。
  取扱説明書は必ず最終ご使用になるお客様のお手元まで届くようにしてください。
- 使用環境および用途に適した商品をお選びください。
- 人員輸送装置や昇降装置に使用される場合は、装置側に安全のための保護装置を設けてください。
- 爆発性雰囲気中では、防爆形モータを使用してください。また、防爆形モータは危険場所に適合した仕様のモータを使用してください。
- 400 V 級インバータでモータを駆動する場合、インバータ側へ抑制フィルタやリアクトルを設置するかモータ側で絶縁を強化したものをご使用ください。
- 食品機械など、特に油気を嫌う装置では、故障・寿命等での万一の油漏れに備えて、油受けなどの損害防止装置を取り付けてください。

本　　社 東京都品川区北品川5丁目9番11号(住友重機械ビル)

パワートランスミッション・コントロール(PTC)事業本部

営業所

東　京	東京都品川区北品川5丁目9番11号(住友重機械ビル)	〒141-8686
	TEL.(03)5488－8370	FAX.(03)5488－8355
大　阪	大阪市中央区北浜4丁目5番33号(住友ビル)	〒541-0041
	TEL.(06)223－7117～25	FAX.(06) 223－7145
札　幌	札幌市中央区大通西7丁目1番地(千代田生命ビル)	〒060-0042
	TEL.(011)231－3732	FAX.(011)222－2950
仙　台	仙台市青葉区一番町4丁目7番17号(小田急仙台ビル)	〒980-0811
	TEL.(022)263－2857	FAX.(022)263－5491
大　宮	大宮市宮町1丁目114番1号(リクルートヒシヤ大宮ビル)	〒330-0802
	TEL.(048)647－0409	FAX.(048)647－1812
千　葉	千葉市美浜区中瀬1丁目7番1号（SCECビル)	〒261-0023
	TEL.(043)299－3452	FAX.(043)299－3455
横　浜	横浜市西区みなとみらい2丁目3番5号(クイーンズタワーC棟)	〒220-6208
	TEL.(045)682－4554	FAX.(045)682－4555
名古屋	大府市朝日町6丁目1番地	〒474-0024
	TEL.(0562)48－5833	FAX.(0562)48－5875
金　沢	金沢市尾山町3番25号(住友生命金沢ビル)	〒920-0918
	TEL.(0762)61－3551	FAX.(0762)61－3561
大　津	大津市梅林1丁目3番10号(滋賀ビル)	〒520-0051
	TEL.(0775)22－7552	FAX.(0775)22－7550
神　戸	神戸市中央区中町通2丁目3番2号(住友生命ビル)	〒650-0027
	TEL.(078)361－1661	FAX.(078)361－1615
岡　山	倉敷市玉島乙島新湊8230番地	〒713-8103
	TEL.(086)525－6265	FAX.(086)525－6266
広　島	広島市中区幟町13番地4号(広島マツダビル)	〒730-0016
	TEL.(082)223－5541	FAX.(082)227－5771
福　岡	福岡市中央区大名2丁目8番22号(天神偕成ビル)	〒810-0041
	TEL.(092)771－7871	FAX.(092)712－8319
北九州	北九州市小倉北区浅野2丁目14番1号(KMMビル)	〒802-0001
	TEL.(093)541－3780	FAX.(093)541－3796
高　松	高松市寿町2丁目3番11号(高松丸田ビル)	〒760-0023
	TEL.(0878)21－8235	FAX.(0878)51－3381
新居浜	愛媛県新居浜市新田町3丁目2番27号(住商新居浜ビル)	〒792-0003
	TEL.(0897)35－2078	FAX.(0897)34－1303
海　外	東京都品川区北品川5丁目9番11号(住友重機械ビル)	〒141-8686
	TEL.(03)5488－8363	FAX.(03)5488－8355
名古屋工場	大府市朝日町6丁目1番地	〒474-0024
	TEL.(0562)48－5243	FAX.(0562)48－2161

お客様相談センター　：0120－03－8399

ホームページ　http://www.shi.co.jp/ptc

東日本技術サービスセンター
東京都田無市谷戸町2丁目1－1　〒188-0001
TEL.(0424)68－4266　FAX.(0424)68－4459

西日本技術サービスセンター
大阪府茨木市横江2丁目1－20　〒567-0865
TEL.(0726)37－6811　FAX.(0726)37－8584

このカタログに掲載されている仕様・寸法等は、予告なく変更することがありますので、ご了承ください。

B0101-7.2 Ver.9802 98.02印刷 N