Sumitomo Drive Technologies

Always on the Move

小型ギヤモータ

HYPONIC Gear motor® 15w～11kw

ALTAX® NEO Gearmotor 40w～3.7kw

No. A0501-2

2007年度版

新カタログのポイント

「お客様の声により住友は更に進化します。」

短納期化

各種仕様を更に短納期化しました。お客様をスピーディーにサポートします。

（下記は0.1kW以上の短縮例です。）複数の仕様の組合せとなる場合はお問合せください。

欧州CE規格

	従来	現在
アルタックス（0.1kW以上）	10日	▶3日
ハイポニック（0.1kW以上）	10日	

電圧	周波数
230V	50Hz
400V	50Hz

B無 B付

米国UL規格

	従来	現在
アルタックス（0.1kW以上）	10日	▶3日
ハイポニック（0.1kW以上）	10日	

電圧	周波数
208V	60Hz
230V	60Hz
460V	60Hz

B無 B付

中国CCC規格

	従来	現在
アルタックス（0.1kW以上）	10日	▶3日
ハイポニック（0.1kW以上）	10日	

電圧	周波数
220V	50Hz
380V	50Hz

B無 B付

異電圧（JIS）

	従来	現在
アルタックス	3日	▶3日
ハイポニック	6日	

電圧	周波数
208V	50Hz 60Hz
230V	60Hz
380V	50Hz
415V	50Hz 60Hz
460V	60Hz

B無 B付

安全増防爆形（屋内）

	従来	現在
アルタックス	6日	▶3日
ハイポニック	15日	

●化学プラント、ポンプ、攪拌機など防爆雰囲気（eG3）が要求される場合の仕様です。

B無

安全増防爆形（屋外）

	従来	現在
アルタックス	6日	▶3日
ハイポニック	15日	

電圧	周波数
200V	50Hz 60Hz
230V	60Hz
400V	50Hz 60Hz
440V	60Hz

B無

熱帯処理

	従来	現在
アルタックス	30日	▶3日
ハイポニック	30日	

B無

耐湿処理

	従来	現在
アルタックス	30日	▶3日
ハイポニック	30日	

B無

高効率モータ

	従来	現在
アルタックス	都度	▶3日
ハイポニック	都度	

B無 B付

防水型

	従来	現在
アルタックス（0.4kW以下）	7日	▶3日
（0.75kW）	都度	
ハイポニック（0.4kW以下）	7日	
（0.75kW）	都度	

★2007年6月から3日出荷となります。

●食品機械、食肉、鮮魚処理機械や食品コンベアなど。機械全体を水洗いする場合の仕様です。

B無

新発売！（国内初）

更に進化を続けるハイポニック減速機。
ハイポイドギヤを採用した汎用ギヤモータとして国内初となる7.5kW 11kWを新発売。近日発売

15 25 40 60 90 0.1 0.2 0.25 0.4 0.55 0.75 1.1 1.5 2.2 3.0 3.7 5.5 7.5 11

W kW

15W～11kWのワイドバリエーション

省エネに貢献！中間容量をご用意

ハイポイドギヤモータとして国内初の7.5kW 11kW。しかも取付方向自由！

塗装の改善

食品・飲料関連のお客様からの強いご要望にお応えし、塗装ラインを一新。粉体焼付塗装を採用しました。

ハイポニック減速機（0.1kW以上）

アルタックスギヤモータ（全機種）＊6月より

熱硬化性粉体塗装（今回の改善点）

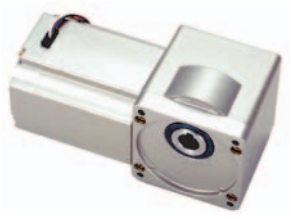

ハイポニック減速機 15～90W

アクリル樹脂焼付塗装（従来より）

仕様記号の導入

お客様が豊富なラインアップから選定した形式、仕様を簡単に、間違いなく手配いただける様、新たに仕様記号を導入しました。

従来の方法（例）

CNHM02-5077-35

400V/440V　50Hz/60Hz
屋内型
端子箱鋼板製　端子台付
端子箱右
引出し口方向　ファン側

今後

CNHM02-5077-35
J4NTRB

6桁の記号でモータ仕様を明確かつシンプルに記述。

カタログ構成

環境への問題意識の高まりからご要望の多い高効率モータ付を見やすく掲載しました。

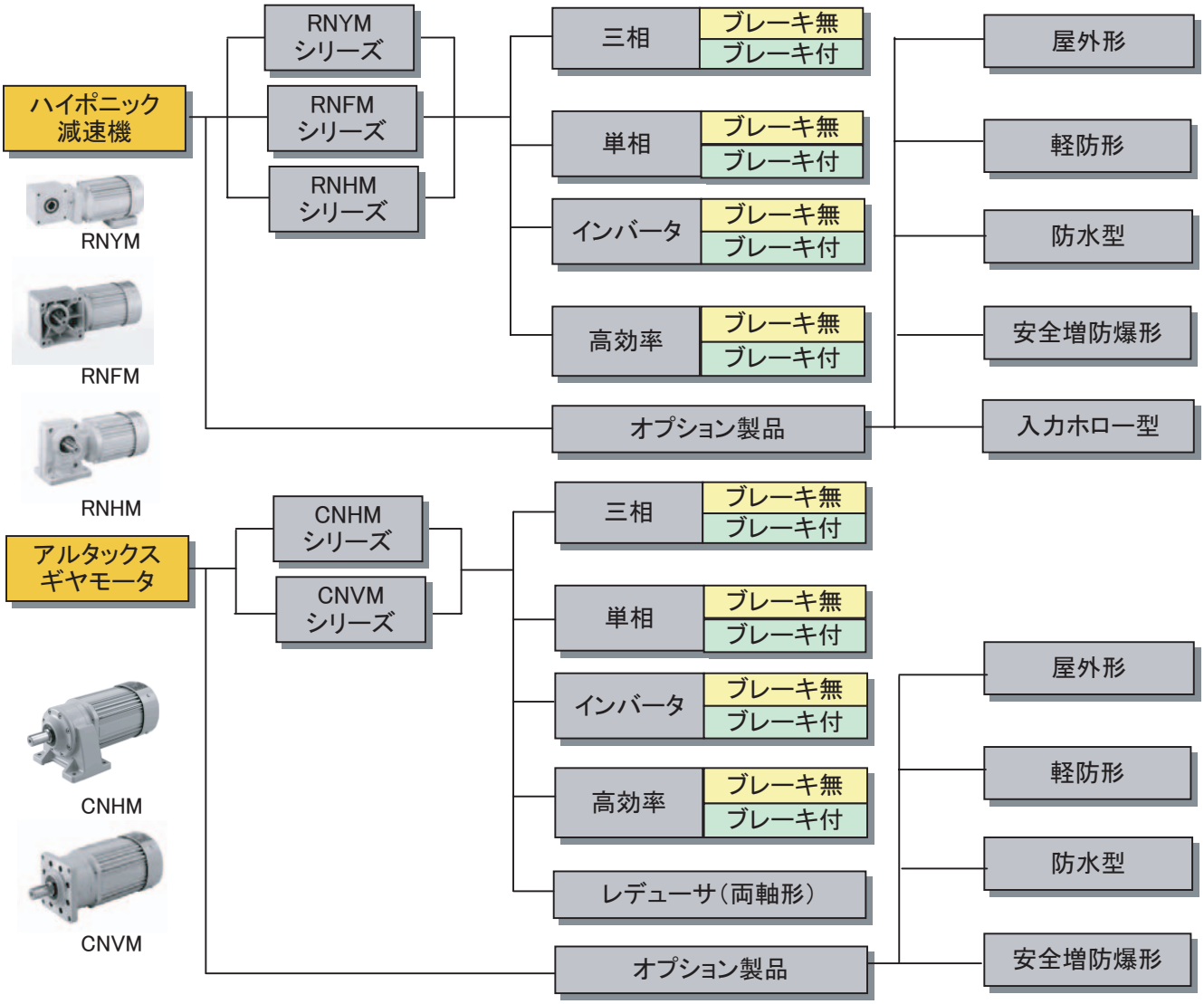

本カタログ掲載製品

直交軸 HYPONIC ハイポニック B章

屋内形

	三相モータ 3～三相 ブレーキ無 ブレーキ付	単相モータ 1～単相 ブレーキ無 ブレーキ付	インバータ用モータ 3～インバータ ブレーキ無 ブレーキ付	高効率三相モータ 3～高効率 ブレーキ無 ブレーキ付
ギヤモータ 中空軸 RNYM シリーズ B31頁 直交軸 中空軸	ASTERO 15W ▼ 11kW B33頁	ASTERO 15W ▼ 0.4kW B77頁	0.1kW ▼ 7.5kW B97頁	0.2kW ▼ 3.7kW B119頁
ギヤモータ 中実軸 RNFM シリーズ（フランジ取付形） B133頁 直交軸 フランジ取付	ASTERO 15W ▼ 2.2kW B135頁	ASTERO 15W ▼ 0.4kW B165頁	0.1kW ▼ 1.5kW B185頁	0.2kW ▼ 1.5kW B199頁
ギヤモータ 中実軸 RNHM シリーズ（脚取付形） B209頁 直交軸 脚取付	0.1kW ▼ 5.5kW B211頁	0.1kW ▼ 0.4kW B231頁	0.1kW ▼ 3.7kW B241頁	0.2kW ▼ 3.7kW B255頁

平行軸 ALTAX® NEO アルタックス®・ネオ C章

屋内形

	三相モータ 3～三相 ブレーキ無 ブレーキ付	単相モータ 1～単相 ブレーキ無 ブレーキ付	インバータ用モータ 3～インバータ ブレーキ無 ブレーキ付	高効率三相モータ 3～高効率 ブレーキ無 ブレーキ付
ギヤモータ 中実軸 CNVM シリーズ（フランジ取付形） C21頁 平行軸 フランジ取付	ASTERO 40W ▼ 3.7kW C23頁	ASTERO 40W ▼ 0.4kW C51頁	0.1kW ▼ 3.7kW C63頁	0.2kW ▼ 2.2kW C79頁
ギヤモータ 中実軸 CNHM シリーズ（脚取付形） C21頁 平行軸 脚取付	ASTERO 40W ▼ 3.7kW C23頁	ASTERO 40W ▼ 0.4kW C51頁	0.1kW ▼ 3.7kW C63頁	0.2kW ▼ 2.2kW C79頁
レデューサ（両軸形） 中実軸 CNV シリーズ（フランジ取付形） C91頁 平行軸 フランジ取付	0.1kW相当 ▼ 2.2kW相当 C91頁			
レデューサ（両軸形） 中実軸 CNH シリーズ（脚取付形） C91頁 平行軸 脚取付	0.1kW相当 ▼ 2.2kW相当 C91頁			

屋外形 / 軽防塵形 B267頁			防水形（IP65） B289頁			安全増防爆形 B327頁	レバーシブルモータ（単相） B2頁	入力ホローシャフト形 B337頁
3～ 三相 ブレーキ無 ブレーキ付	1～ 単相 ブレーキ無 ブレーキ付	3～ インバータ 3～ 高効率 ブレーキ無 ブレーキ付	3～ 三相 ブレーキ無 ブレーキ付	3～ 三相 ブレーキ無	1～ 単相 ブレーキ付 ブレーキ無 1～ レバーシブル ブレーキ無	3～ 三相 ブレーキ無	1～ レバーシブル ブレーキ無	直交軸 入力ホロー
0.1kW ▼ 5.5kW B270頁	0.1kW ▼ 0.4kW B272頁	0.1kW※ ▼ 3.7kW B274頁	15W ▼ 90W B292頁	0.1kW ▼ 2.2kW B302頁	15W ▼ 40W B303頁	0.1kW ▼ 5.5kW B330頁	ASTERO 15W ▼ 90W B78頁	汎用モータ用 B340頁 サーボモータ用 B348頁
0.1kW ▼ 2.2kW B276頁	0.1kW ▼ 0.4kW B278頁	0.1kW※ ▼ 1.5kW B281頁	15W ▼ 90W B308頁	0.1kW ▼ 2.2kW B319頁	15W ▼ 90W B320頁	0.1kW ▼ 2.2kW B332頁	ASTERO 15W ▼ 90W B166頁	 写真はサーボモータ用入力ホローシャフト形
0.1kW ▼ 5.5kW B282頁	0.1kW ▼ 0.4kW B284頁	0.1kW※ ▼ 3.7kW B286頁		0.1kW ▼ 2.2kW B326頁		0.1kW ▼ 5.5kW B334頁		

※高効率モータは0.2kWからのラインナップとなります。

屋外形 / 軽防塵形 C113頁			防水形（IP65） C133頁	安全増防爆形 C141頁	レバーシブルモータ（単相） C2頁
3～ 三相 ブレーキ無 ブレーキ付	1～ 単相 ブレーキ無 ブレーキ付	3～ インバータ 3～ 高効率 ブレーキ無 ブレーキ付	3～ 三相 ブレーキ無	3～ 三相 ブレーキ無	1～ レバーシブル ブレーキ無
0.1kW ▼ 3.7kW C116頁	0.1kW ▼ 0.4kW C124頁	0.1kW※ ▼ 3.7kW C128頁	0.1kW ▼ 2.2kW C136頁	0.1kW ▼ 3.7kW C144頁	ASTERO 40W ▼ 90W C52頁
0.1kW ▼ 3.7kW C120頁	0.1kW ▼ 0.4kW C126頁	0.1kW※ ▼ 3.7kW C130頁	0.1kW ▼ 2.2kW C138頁	0.1kW ▼ 3.7kW C146頁	ASTERO 40W ▼ 90W C52頁

※高効率モータは0.2kWからのラインナップとなります。

RHYTAX®

直交軸ギヤモータで5.5kW以上をご使用の場合は、RHYTAX（ライタックス）減速機もご検討ください。（別カタログ）

CYCLO®DRIVE

平行軸ギヤモータで3.7kW以上をご使用の場合は、CYCLO（サイクロ）減速機もご検討ください。（別カタログ）

ASTERO®

モータ容量90W以下のギヤモータをお使いの場合は、ギヤ＋モータ分離形のASTERO（アステロ）ギヤモータもご検討ください。（別カタログ）
（ASTERO マークのある機種）

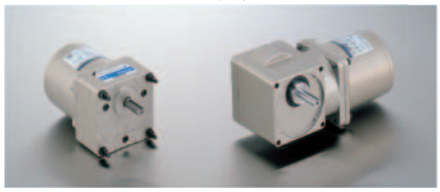

信頼と実績のラインナップ

6W　0.1kW　3.7kW

ASTERO®

In-Line

豊富なラインナップを誇るモータ＆制御機器商品群
容量6W～90W

Right-Angle

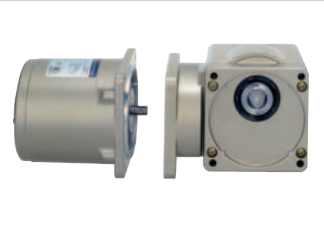

業界初の分離型ハイポイドギヤヘッド
容量25W～90W

ALTAX® 本カタログ掲載

In-Line

サイクロ®減速機構、トラクションドライブ機構を採用した同心軸ギヤモータ
容量40W～3.7kW

CYCLO®

In-Line

サイクロ®減速機構を採用し、1000万台の納入実績を誇る減速機の代名詞
容量0.1kW～132kW

RHYTAX®

Right-Angle

高効率ベベルギヤを採用した、コンパクトな直交軸ギヤモータ
容量0.4kW～45kW

HYPONIC 本カタログ掲載

Right-Angle

ハイポイドギヤの特長を最大限に生かした、高効率・高トルクの小形直交軸ギヤモータ
容量15W～90W

HYPONIC 本カタログ掲載

Right-Angle

減速比に応じた最適設計により、さらにコンパクト・高効率になった、直交軸ギヤモータ
容量90W～11kW

BUDDYBOX

Right-Angle

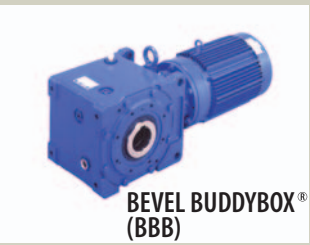

サイクロ®減速機と中空軸ベベルギヤボックスを組合わせた直交軸ギヤモータ
容量0.1kW～30kW

Offset-Parallel

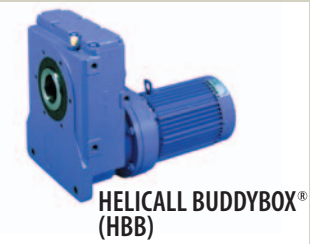

サイクロ®減速機と中空軸ヘリカルギヤボックスを組合わせた平行軸ギヤモータ
容量0.1kW～30kW

平行軸

2,800kW

同心軸

直交軸

PARAMAX®

Right-Angle

高強度歯車採用でコンパクト化、モータ直結構造が可能。高機能・高性能な直交軸減速機
トルク2.6kW～552kN･m

Offset-Parallel

高強度歯車採用でコンパクト化、モータ直結構造が可能。高機能・高性能な平行軸減速機
トルク2.6～552kN･m

Sumitomo Drives

Worm Gears

HEDCON®
ユニークな二度接触理論を用い、高効率・高強度を達成した高性能ウォーム減速機
トルク0.8～82kN･m

Speed Variators

BEIER VARIATOR®
大容量・長寿命で50年以上の伝統と信頼の実績を持つ、機械式無段変速機
容量0.2kW～150kW

Inverters

HF430
オプションを豊富に取り揃えた、高性能センサレスインバータ
出力5.5kW～55kW

SF320α･HF320α
コンパクトで多機能な、使いやすい高性能インバータ
出力0.1kW～7.5kW

Inverters

CAI
コンパクトで使いやすいインバータ
出力25W～100W

Motion Control Drives (MCD)

F series CYCLO®
低バックラッシを追求した精密制御用サイクロ®減速機
トルク111N･m～6140N･m

IB series P1 Type
新開発の遊星歯車フロート機構を採用した低バックラッシギヤヘッド
トルク8.3N･m～127N･m

LB series CYCLO®
強度に定評のあるサイクロ®減速機を、サーボモータ直結可能にしたギヤヘッド
トルク30N･m～630N･m

GS-Series Servo Drive
インバータの操作性と本格サーボの性能を両立したサーボドライブ
GS-200シリーズ　0.1kW - 0.75kW
GS-100シリーズ　0.1kW - 3.7kW

Table of Contents

A　小型ギヤモータ概要

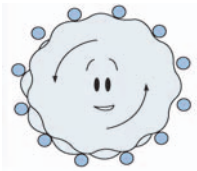

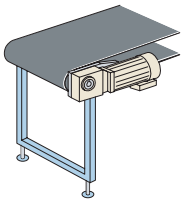

B　直交軸　ハイポニック減速機®

C　平行軸　アルタックス®NEO　ギヤモータ

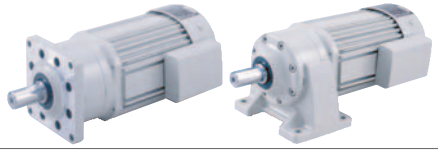

D 電 機 インバータ

E 技 術 資 料

F 価 格 表

G そ の 他

住友製モータの特長

豊富なラインアップ

中　間　容　量

15 25 40 60 90W　0.1 0.2 0.25 0.4 0.55 0.75 1.1 1.5 2.2 3.0 3.7 5.5 7.5 11kW　～数十kW

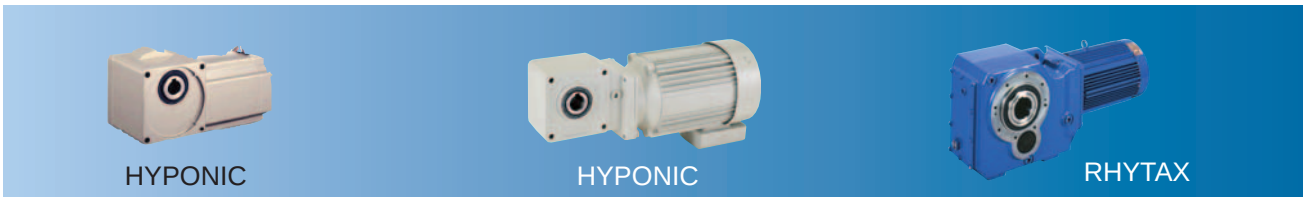

インバータ対応

機械が要求するトルクや運転パターンに合わせてモータは汎用モータとインバータ用モータ、インバータはV／F制御とセンサレスベクトル制御を選択していただけます。

インバータ制御方式	住友製インバータ	汎用モータ		インバータモータ	
		容量	出力特性	容量	出力特性
V/f 制御	CAI	15W～0.1kW	特性C		
	SF320α	0.2kW～5.5kW	特性D	0.1kW～3.7kW	特性B
センサレスベクトル制御	HF320α	0.1kW～0.4kW	特性A	0.1kW～3.7kW	特性A
		0.75kW～5.5kW	特性C		

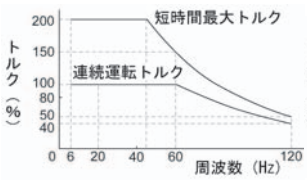

A：定トルク運転特性

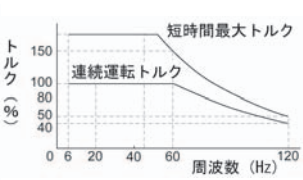

B：定トルク運転特性

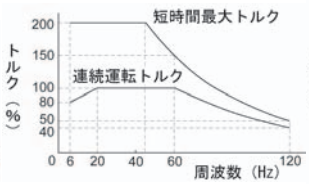

C：低減トルク運転特性

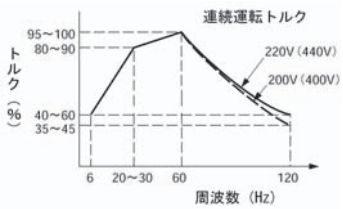

D：低減トルク運転特性

モータオプション

豊富なモータ種類をご用意しました。各国規格にも対応しており、お客様のグローバルビジネスをサポートします。

三相モータ
単相モータ
インバータ用モータ
高効率モータ

ブレーキ付モータ
ワンタッチユルメ付ブレーキモータ
屋外形モータ

安全増防爆形（eG3三相）
防水形（IP65）モータ
特殊電圧モータ
海外規格モータ

各国規格への対応（オプション）

GOST-R規格　UL規格　CSA規格　CCC規格　EC指令

住友のインバータ

住友のインバータはアルタックス、ハイポニックに使用されている住友製汎用モータおよびインバータ専用モータの電機特性を記憶しており、最適なパラメータ設定による快適な運転を実現します。ギヤモータの場合ファンやポンプのみではなく搬送、物流機器に使用されることが多いことから始動トルクにこだわったインバータ設計になっています。

V/f 制御

100W以下専用インバータ
電子サーマル搭載
無接点方式外部制御
通信機能(RS-485)
100V級200V級共用
電源
単相100V　25-100W
単相200V　25-100W

CAIシリーズ

V/f 制御

新モータ制御採用で
始動トルク150-200%
（AFモータとの組合せ）
CE,UL,CSA標準対応
電源
三相200V　0.1-2.2kW
単相100V　0.1-0.75kW
単相200V　0.2-2.2kW

SF-320αシリーズ

センサレスベクトル制御

高始動トルク200%
ノイズフィルタ標準装備
簡単メンテナンス（長寿命）
着脱式制御端子基板採用
電源
三相200V　0.2-7.5kW
三相400V　0.4-7.5kW
単相200V　0.2-2.2kW

HF-320αシリーズ

ハイポニックの特長

ハイポイドギヤ

ハイポイドギヤはベベルギヤとウォームギヤの中間に位置する直交軸歯車です。
ウォームの持つ低騒音とベベルの持つ高効率を兼ね備えており直交軸ギヤモータに使用するには理想的な歯車です。

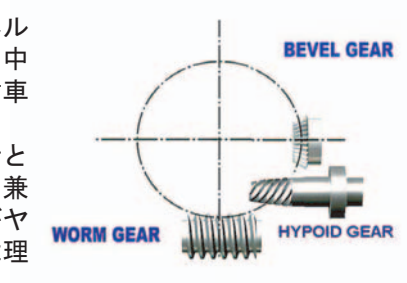

高効率

ハイポイドギヤはウォームギヤと比較して滑りが小さいため、遥かに高い効率を実現できます。

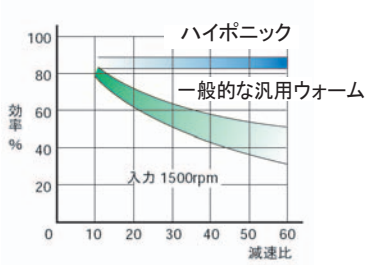

タフ＆長寿命

歯車はクロムモリブデン鋼を使用し浸炭焼入れを実施。高剛性ハウジングの開発によりタフ＆長寿命です。

低騒音・コンパクト

住友独自の設計、加工技術により低騒音かつコンパクトです。
A寸法が小さいのでコンベアがコンパクトに設計可能です。
減速比5と7.5では更にコンパクトな1段減速の機種もあります。

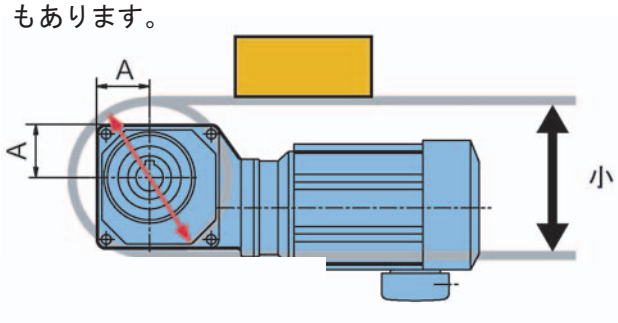

画期的デザイン

米国特許取得

ハイポイドギヤセット構造のギヤモータを用いたホローシャフト形の製品そのものが米国特許の対象となります。

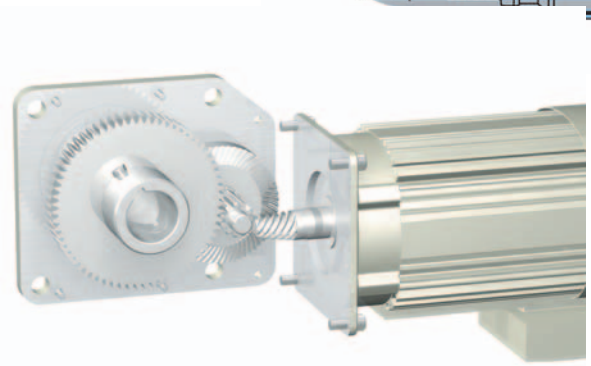

正方形の取付ピッチ

取付けピッチが正方形の為

1. 取付位置を変えてもコンベアなどから出っ張りません。
2. 取付位置を変えても装置の設計変更が不要です。

水平取付

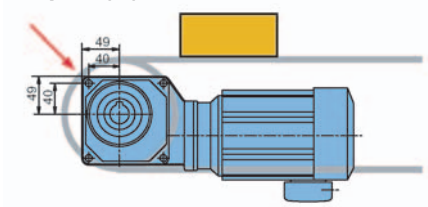

垂直取付

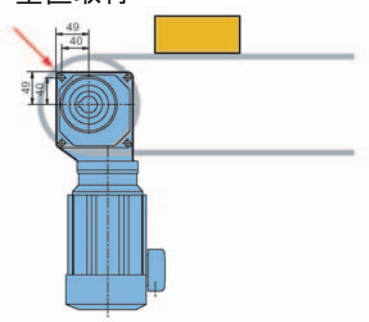

国内・米国特許	
特許番号	第2628983
Patent Number	5,203,231

SF対応

・出力トルクは十分だがラジアル荷重が足りない。
・厳しい使い方なので負荷係数を見込みたい。

このような場合、通常はモータ容量ごとギヤモータを１サイズアップさせる必要がありました。

ハイポニックなら容量、減速比はそのままで減速機枠番のみを1枠アップできます。

寸法、重量、コストで無駄を出すこと無く最適な選定が可能です。

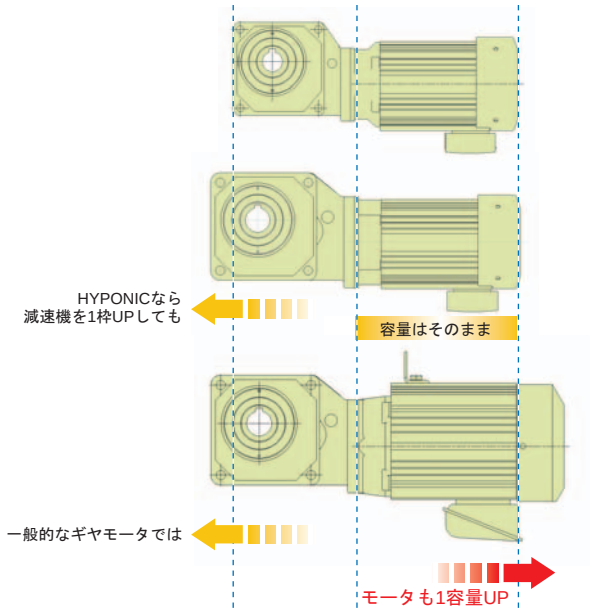

ハイポニック（15W～90W）の特長

アステロとの取合互換性

RNFMシリーズは平行軸ギヤモータ「アステロ」と取合寸法が同一ですので平行軸と直交軸の自在な使い分けが可能です。
(15Wは除く)

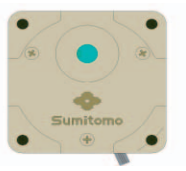

平行軸ギヤモータ
アステロ®

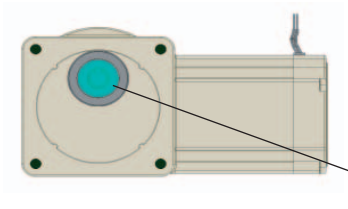

直交軸ギヤモータ
ハイポニック 15W～90W

角寸法
出力軸位置
取付穴位置
が同一です。

注意
回転する部分は
異なります。

使いやすさ

取付面とモータの干渉が無い為、取付がしやすく、また左右どちらの面にも取付可能です。

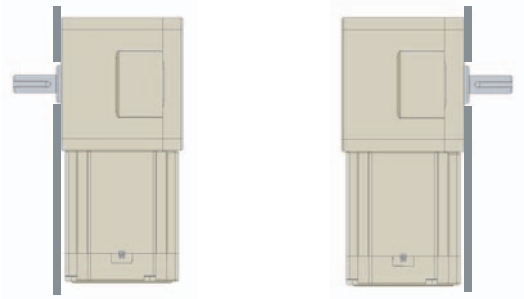

RNFM Lタイプ　　RNFM Rタイプ

高出力トルク

ハイポイドギヤの優れた効率を生かし高減速比でもトルク制限が無く、モーターのパワーをフルに使い切れる高出力トルク設計です。

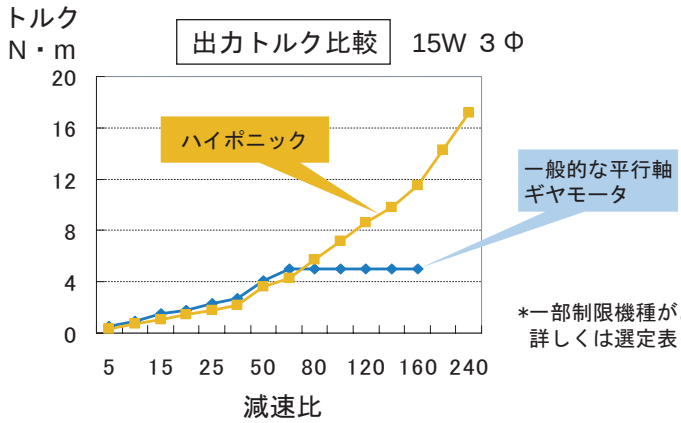

*一部制限機種があります。
詳しくは選定表をご覧下さい。

アルタックスNEOの特長

独自の機構

滑らかな転がり接触。
噛合い率がインボリュートギヤの2～3倍高く、衝撃荷重が発生しても多くの歯で分散して吸収します。

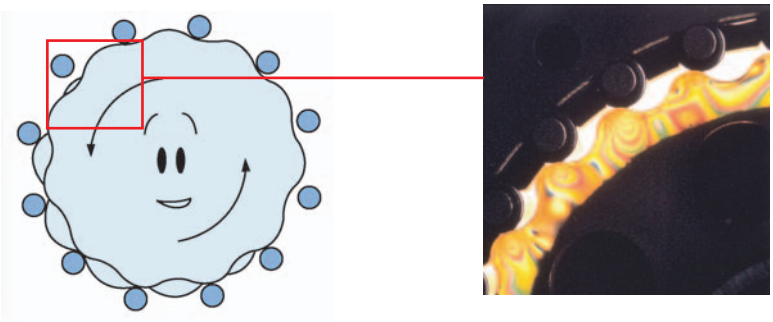

インボリュートギヤ

滑り接触。
噛合い率が少ない為、衝撃荷重が発生すると1～2枚の歯に衝撃が集中してしまいます。

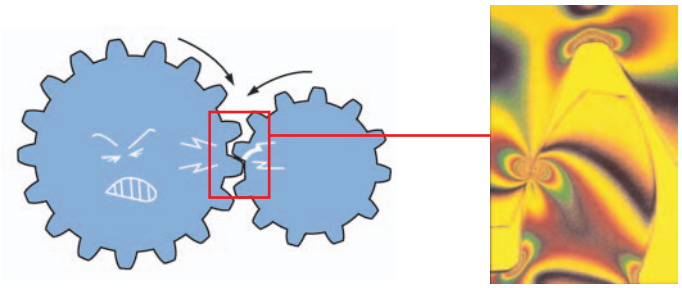

低騒音

減速部を両側からしっかりとサポートする「両持ち構造」と独自の多数歯数差歯形の採用で低騒音化を実現しました。
また枠番の末尾が「R］または「S」の機種は遊星機構トラクションドライブを採用。最大5dB（当社比）の騒音低減を達成しています。
ブレーキ付機種は低騒音ブレーキを標準採用しました。

両持ち構造

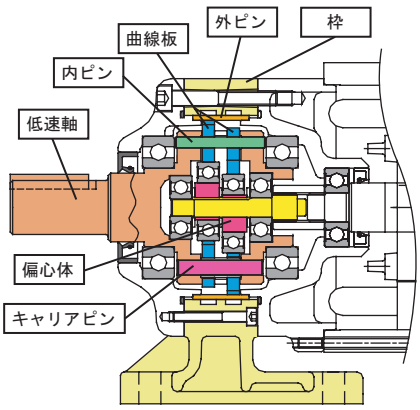

多数歯数差歯形

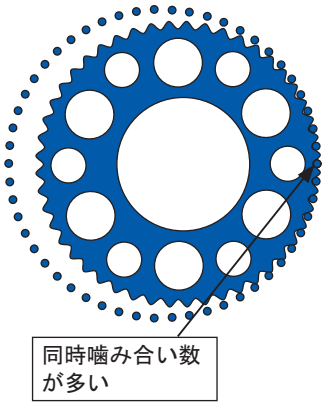

**遊星機構
トラクションドライブ**

低騒音ブレーキ

モータ種類	適用モータ容量
三相モータ	0.1kW～2.2kW
単相モータ	0.1kW～0.4kW
インバータモータ	0.1kW～1.5kW
高効率モータ	0.2kW～1.5kW

業界最小のフランジ寸法

一般的なギヤモータと異なり同心軸（モータ軸と出力軸が同心）構造なのでフランジを小さくする事が出来ます。
またフランジの中心とモータの中心にズレが無く、コンパクトです。

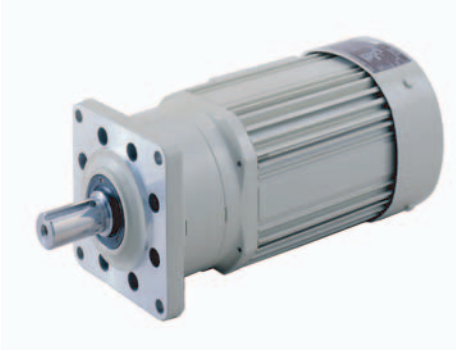

フランジ取付形
(CNFM)

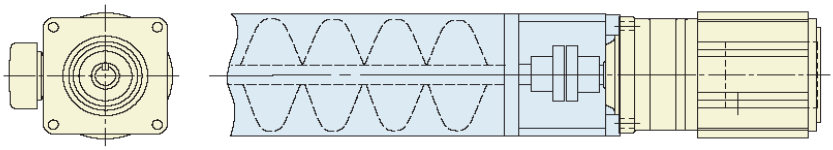

ALTAX
同心軸で更に業界最小のフランジ寸法のため出っ張りの無いシンプルな設計が可能

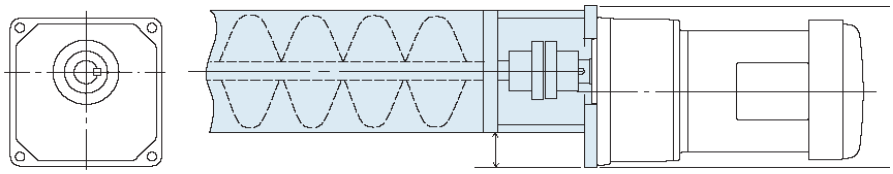

他社ギヤモータ
フランジ径が大きく装置に対しギヤモータの芯がずれ出っ張る。

減速比が豊富

1/3の低減速比から高減速比まできめ細かな減速比をご用意。
妥協の無い機械設計を可能にします。

減速比種類の比較：0.1kWの例

アルタックス	3	5	6	8	11	13	15	17	21	25	29	35	43	51	59	71	87	103	119	145	175	215	255	295	355	435	559	649	731	841	1003
他社		5			10		15		20	25	30		40	50	60		80	100	120		160	200		300	375	450	600		750	900	1200

取付方向自由

全機種取付方向の制限がありませんので、お客様の用途に合わせて自由に設計が可能です。

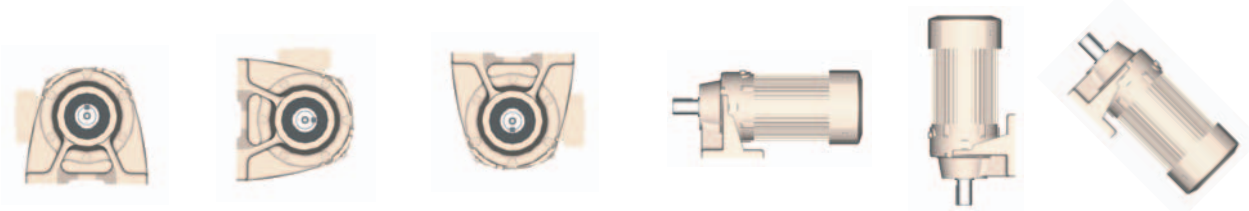

お問合せ先

商品や技術的な質問やご相談は

小型ギヤモータコールセンター

取扱製品：ハイポニック、アルタックス、アステロ

：0120－51－4451
FAX ：086－525－6127
MAIL ：zptc_gm@shi.co.jp

〒713－8501
岡山県倉敷市玉島乙島8230番地
住友重機械工業株式会社
岡山製造所　PTC　ギヤモータ製造部
月曜日～金曜日
（土・日・祝および夏季、年末年始休暇を除く）
9:00～17:00

お客様相談センター

取扱製品：上記以外のPTC事業部製品

:0120－03－8399
FAX :03－5488－8353

〒141－8686
東京都品川区北品川5－9－11（住友重機械ビル）
住友重機械工業株式会社
PTC事業部　お客様相談センター
月曜日～金曜日
（土・日・祝および夏季、年末年始休暇を除く）
9:00～17:00

DXFデータやカタログのダウンロードは

ホームページ

全PTC事業部製品

http://www.shi.co.jp/ptc/

ダウンロード ： DXFデータ、カタログおよび取扱説明書
情報提供 ： 新製品、機種選定、旧製品互換性

一度、打合せをしたい。購入窓口を知りたい。

ご相談窓口

お客様地区	営業所	TEL
北海道	札幌*	011－781－9802
東北地方	仙台*	022－264－1242
関東地方（除神奈川）、甲信越	東京	03－5488－8370
神奈川	神奈川*	042－765－1301
静岡	静岡*	054－654－3123
愛知、岐阜、三重	名古屋	052－209－2235
石川、富山、福井	金沢	076－261－3551
大阪、京都、滋賀、兵庫、奈良、和歌山	大阪	06－6223－7117
兵庫	神戸*	078－912－8020
四国地方	新居浜	0897－35－2078
岡山	岡山*	086－463－5678
中国地方（除岡山）	広島	082－568－2511
九州地方　沖縄	福岡	092－283－1672

*は住友重機械精機販売㈱の営業所です。

商品のお届けについて

納　期

モーター種類	三相モータ 単相モータ	インバータモータ 高効率モータ	両軸形	B無 B付	3日間
対環境性能	屋内型 屋外型	軽防塵	防水IP65 15W～90W（B無、B付） 0.1kW～0.75kW（B無） '07年6月より3日対応開始	B無 B付	3日間
防爆	安全増防爆型	安全増防爆屋外型	*端子台付を除く	B無	3日間
電圧	標準電圧 倍電圧（0.1kW以上）	異電圧 （0.1kW以上） （JIS規格）	電圧 周波数 208V 50Hz 60Hz 230V 60Hz 380V 50Hz 415V 50Hz 60Hz 460V 60Hz	B無 B付	3日間
ブレーキ	ブレーキ付	ワンタッチユルメ式ブレーキ付 （0.1kW以上）		B付	3日間
規格対応輸出関連	欧州CE規格 （0.1KW以上） 230V50Hz 400V50Hz 熱帯処理	米国UL規格 （0.1kW以上） 208V60Hz 230V60Hz 460V60Hz 耐湿処理	中国CCC規格 （0.1kW以上） 220V50Hz 380V50Hz	B無 B付	3日間
出力軸	ホロー穴径 準標準 （RNYMシリーズ）	軸端タップ付 （RNFMシリーズ）		B無 B付	3日間
入力ホロー形	汎用モータ用 （RNYXシリーズ）	サーボモータ用 （RNYXシリーズ）			7日間

各仕様の組合せとなる場合はお問合せください。

緊急出荷　緊急出荷をご希望の場合はご相談ください。機種・仕様・台数により異なりますが最短で即日、もしくは翌日の出荷が可能です。

出荷場所　本カタログに記載の商品は全て岡山ギヤモータ工場（岡山県　倉敷市）より出荷いたします。

輸送日数　出荷後輸送日数（主要都市）は下記の通りです。

出荷翌日に到着する地区　：関東、中部、北陸、関西、四国、中国、九州北部
出荷翌々日に到着する地区　：東北、新潟、九州南部
3日間かかる地区　：北海道　沖縄（地区により3～5日かかります）
*注　上記は主要都市の場合です。島部など更に日数が必要な場合があります。

アフターサービスのご案内

日常点検

本カタログ掲載商品のご使用には日常点検が必要です。日常点検項目は、「電流値」「騒音・振動」「ギヤモータ温度」「グリース漏れ」「据付ボルト」「チェーン・ベルト」「ブレーキ」です。詳細は、商品に同梱されている取扱説明書をご確認ください。

日常点検で異常が認められた場合

取扱説明書に記載の「トラブルと処置」に従い、早めに適切な処置を行ってください。
修理・メンテナンスが必要な場合はお買い求めの販売店にご相談ください。
弊社品質保証部　サービスグループが担当させていただきます。

営業本部　サービス部

TEL　:0562－48－5323
FAX　:0562－48－5193

〒474－8501
愛知県大府市朝日町6丁目1番地
住友重機械工業株式会社
PTC事業部　営業本部サービス部

保証基準

本カタログ掲載商品は住友重機械の保証基準の対象となります。詳しくはG7頁をご覧ください。

各地区サービス店での修理

下記の認定サービス店ではアルタックス、ハイポニックの一部の修理が可能です。
修理可能な内容は機種、モータ容量により異なりますので詳しくは上記サービス部までお問合せください。

・オイルシール交換　・コイル変更　・コンデンサ・ガバナスイッチ交換（単相）
・屋外型への改造　・ブレーキ交換

小型ギヤモータ取扱サービス店

ブロック	認定サービス店名	ＴＥＬ	所在地
北海道	住友重機械精機販売㈱	011-781-9803	札幌市東区北47条東16丁目1番38号
東北・関東	成光興産㈱	0285-45-9130	栃木県小山市粟宮1061-1
関東	住友重機械精機販売㈱	048-449-4747	埼玉県戸田市美女木5丁目9番13号
関東	㈱川崎興産	044-966-1531	神奈川県川崎市麻生区多摩美2丁目15-11
静岡	中澤電機㈱	0543-46-6220	静岡県静岡市清水長崎171番地の5
北陸	住友重機械精機販売㈱	076-491-5660	富山県富山市上袋327-1
東海	㈱夏目電業所	0533-86-4823	愛知県豊川市豊ヶ丘町118番地
東海	住友重機械精機販売㈱	0562-44-1997	愛知県大府市朝日町6丁目1番地
関西	住友重機械精機販売㈱	0726-37-7551	大阪府茨木市横江2丁目1番20号
関西	井原工業㈱	06-6553-9221	大阪府大阪市大正区南恩加島5丁目8番6号
関西	㈱大成電機工業所	06-6487-0491	兵庫県尼崎市東初島町2番地の24
中国	住友重機械精機販売㈱	086-464-3681	岡山県倉敷市栗坂854-10
中国	広和機工㈱	0829-32-3201	広島県廿日市市木材港北3番28号
四国	東洋精機工業㈱	0897-45-2222	愛媛県新居浜市黒島字沖浜930-59
九州	住友重機械精機販売㈱福岡	092-431-2678	福岡県福岡市博多区那珂3丁目16-30
九州	住友重機械精機販売㈱	099-269-2031	鹿児島県鹿児島市南栄2丁目7-5

海外拠点のご案内

住友重機械工業㈱　PTC事業部では世界50カ国に9ヶ所のハブ拠点　8ヶ所の製造工場　226カ所のセールスオフィスを展開しています。日本でも海外でもお客様のビジネスのグローバル展開をサポートします。

海外営業拠点

担当地域	Hub拠点	現地法人名	所在地	国番号	TEL FAX
アメリカ 中南米	アメリカ （バージニア）	Sumitomo Machinery Corporation of America	4200 Holland Boulevard P.O.BOX 6628, Chesapeake,VA 23323	(1) (1)	757-485-3355 757-487-3193
拠点：バージニア、シカゴ、ロサンゼルス、ダラス、メキシコ、チリ、ブラジル、アルゼンチン					
カナダ	カナダ （トロント）	SM-Cyclo of Canada, Ltd.	870A Equestrian Court Oakville Ontario, Canada L6L 6L7	(1) (1)	905-469-1050 905-469-1055
拠点：トロント、バンクーバー、モントリオール					
ヨーロッパ	ドイツ （ミュンヘン）	Sumitomo(SHI) Cyclo Drive Germany, GmbH	Postfach 62 (PLZ 85227) Cyclostraβe 92 D-85229 Markt Indersdorf	(49) (49)	8136-66-0 8136-5771
拠点：ドイツ、イギリス、フランス、スペイン、イタリア、ベネルクス、スエーデン、オーストリア					
東南 アジア	シンガポール	Sumitomo(SHI) Cyclo Drive Asia Pacific Pte. Ltd.	NO.36 Tuas South Street 3, Singapore 638031	(65) (65)	6863-2238 6863-4238
拠点：シンガポール、タイ、マレーシア、インドネシア、オーストラリア、インド、フィリピン					
韓国	韓国 （ソウル）	Sumitomo(SHI) Cyclo Drive Korea Ltd.	Royal Bldg. 9F Rm.913, 5 Dangju-dong Chongro-ku Seoul , Korea 110-721	(82) (82)	2-730-0151 2-730-0156
拠点：ソウル、仁川、釜山					
台湾	台湾 （台北）	Tatung SM-Cyclo Co., Ltd.	22 Chungshan N. Road, 3rd Sec. Taipei, Taiwan, 104 R.O.C.	(886) (886)	2-2595-7275 2-2595-5594
拠点：台北					
中国	中国 （上海）	Sumitomo (SHI) Cyclo Drive China, Ltd.	26F, Raffles City, No.268 Xizang Road Central, Shanghai 200001 China	(86) (86)	21-6340-4000 21-6340-3673
拠点：上海、天津、北京、広州、香港					

上記は主要営業拠点のみです。各国主要都市に営業所、代理店がありますので詳細は地域の現地法人にお問合せください。

アメリカ
Sumitomo Machinery Corporation of America

ドイツ
Sumitomo (SHI) Cyclo Drive Germany, GmbH

中国
Sumitomo (SHI) Cyclo Drive China,Ltd

用途例

FA関係

コンベア

・ベルトコンベア
・チェーンコンベア
・ローラーコンベア

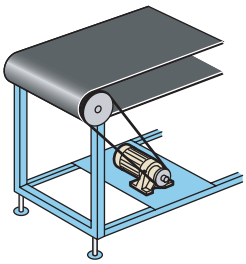

平行軸ギヤモータによる
コンベア駆動

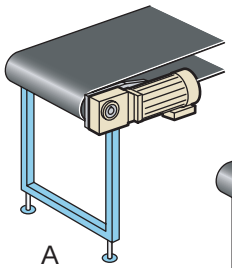

A

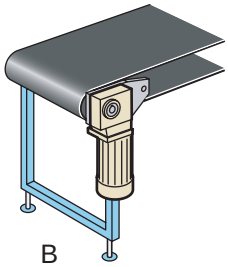

B

ハイポニックによる
コンベア駆動

1. 部品点数削減が可能
・チェーン
・スプロケット
・安全カバー
・調整台座

2. 取付工数の削減
・芯出し
・チェーン張り

3. 使用時のメリット
・チェーン給脂不要
・チェーン張力調整不要
・構造がシンプルで安全

4. 住友ならではのメリット
取付ピッチが正方形の為、
装置側を設計変更せずに
取付位置を90°変更可能。
（左図A、B参照）

搬送台車

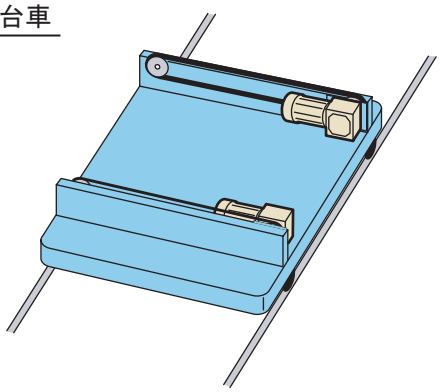

ハイポニックのメリット
減速比に応じた最適設計により
大幅なコンパクト化を実現。
狭いスペースでも設計がしやすい。

電動リフター

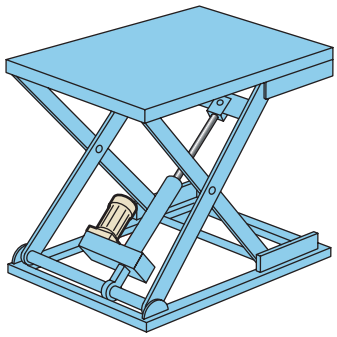

アルタックスNEOのメリット
噛合い率が高くタフで長寿命。
フランジがコンパクトなので、
低床タイプにも対応しやすい。

化学機械

・ポンプ（容積形）
・攪拌機
・小形ミキサー
・紛体機械

ポンプ

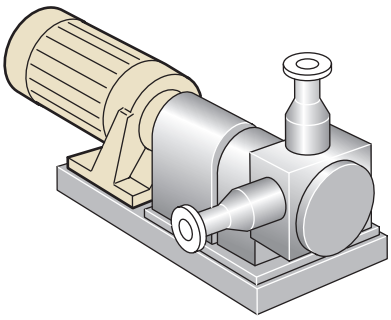

アルタックスNEOのメリット
・低減速比機種が豊富
（減速比3, 5, 6, 8, 11）
・サイクロ®両持ち機構および遊星機構
トラクションドライブによる静粛な運転
・コンパクトなフランジ（CNVM形）
・安全増防爆形
・インバータモータ付をラインナップ
高い始動トルク
（1Hzで200%：HF320αの場合）
広い変速範囲（1:20 /6～120Hz）

建設関係

・各種自動ドア
・シャッター
・住宅用エレベータ
・電動ゲート、門扉
・清掃用ゴンドラ

自動ドア

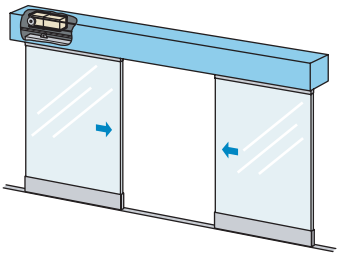

ハイポニック減速機（応用製品）

・DCブラシレスモータとコンパクトに一体化が可能。
・更に高度化する市場ニーズに応える低騒音ハイポイド技術。
極めて静粛な運転を実現。
（受注生産品）

シャッター

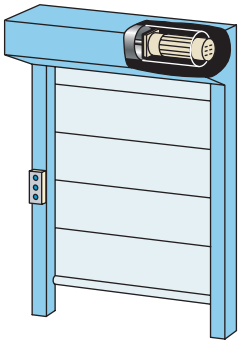

アルタックスNEOのメリット

・同心軸であるサイクロ減速機の特長を生かし、直径方向にコンパクト。
・業界一小さな取付フランジ以上により駆動ドラム内への内蔵がしやすい。
・サイクロ減速機のため、タフで長寿命。高速の開閉に適している。

環境

・生ゴミ処理機
・除塵機
・移動式トイレ

生ゴミ処理機

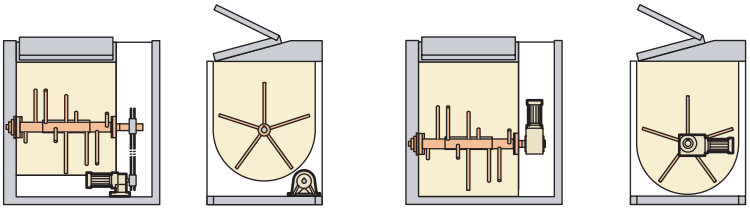

アルタックスNEOのメリット
・住宅地に設置される事も多くなった生ゴミ処理機に必要なのは静粛性。
・遊星機構トラクションドライブにより低い運転音を実現。（高減速比）

ハイポニック減速機
・直交軸のため攪拌軸を低く設計する事が可能で生ゴミの投入がしやすい。
・高減速比での豊富な品揃え。必要なトルクに応じて最適な枠番を選定可能。

遊戯

・パチンコ
　玉磨機
　玉揚機
　吸殻回収機
・パチスロ
　メダル磨機
　メダル搬送
・アーケードゲーム
・各種乗物

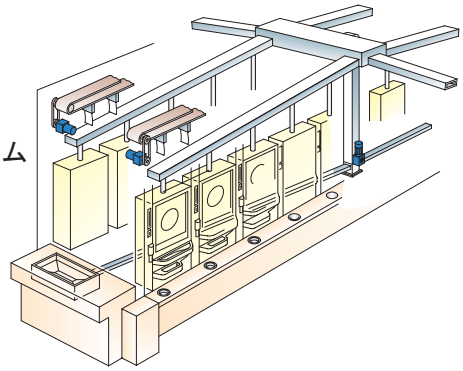

福祉

・電動車椅子
・段差解消機
・階段昇降機
・介護リフト
・介護トイレ

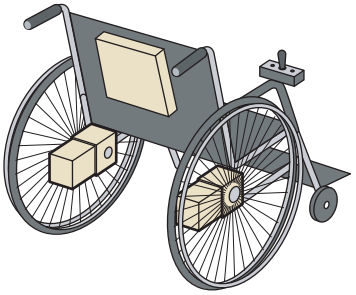

ハイポニック減速機
・独自の低騒音化技術による極めて静粛な運転。
・高効率なハイポイドギヤによる長時間走行。

MEMO

ハイポニック減速機®

直交軸
中空軸

直交軸
ﾌﾗﾝｼﾞ取付

直交軸
脚取付

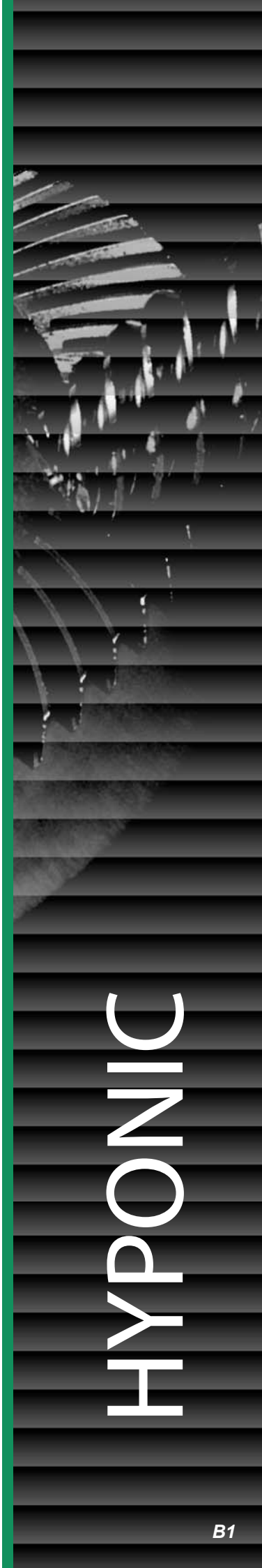

機種一覧表　中空軸　RNYM シリーズ

中空軸
中実軸 フランジ取付
中実軸 脚取付
ブレーキ無
ブレーキ付
三　相
単　相
単　相 レバーシブル
三　相 インバータ用
高効率 三相モータ
屋内形
オプション製　品
屋外形
軽防塵形
防水形
安全増防爆形
入力ホロー形
概　要
選定表 寸法図
15W
25W
40W
60W
90W
0.1kW
0.2kW
0.25kW
0.4kW
0.55kW
0.75kW
1.1kW
1.5kW
2.2kW
3.0kW
3.7kW
5.5kW
7.5kW
11kW

屋内形

枠番（φ 出力軸標準穴径）

モータ種類	主形式	減速比	5	7 注2)	10	12	15	20	25	30	40	50	60
		出力回転数 (r/min) 50Hz	290	207	145	121	97	73	58	48	36	29	24
		出力回転数 (r/min) 60Hz	350	250	175	146	117	88	70	58	44	35	29
三相モータ	RNYM 3～三相	15W	03(φ15)										
		25W	03(φ15)										
		40W	07(φ15)										
		60W	07(φ15)										
		90W	17(φ15) ※										
		0.1kW	1010(φ15)			1120(φ20)							
											1220(φ25)		
		0.2kW	1110(φ20)			1120(φ20)					1220(φ25)		
						1220(φ25)					1320(φ30)		
		0.25kw	1210(φ25)			1220(φ25)					1320(φ30)		
		0.4kW	1210(φ25)			1220(φ25)					1320(φ30)		
						1320(φ30)					1420(φ35)		
		0.55kW	1310(φ30)			1320(φ30)					1420(φ35)		
		0.75kW	1310(φ30)			1320(φ30)					1420(φ35)		
						1420(φ35)					1520(φ45)		
		1.1kW	1410(φ35)			1420(φ35)					1520(φ45)		
		1.5kW	1410(φ35)			1420(φ35)					1520(φ45)		
						1520(φ45)					1531(φ45)		
		2.2kW	1510(φ45)			1520(φ45)					1531(φ45)		
			1521(φ45)							1632(φ55)			
		3.0kW	1521(φ45)							1632(φ55)			
			1522(φ45)					1633(φ55)					
		3.7kW	1521(φ45)							1632(φ55)			
			1522(φ45)					1633(φ55)					
		5.5kW	1522(φ45)					1633(φ55)					
		7.5kW	1635(φ55)										
		11kW	1635(φ55)										

モータ種類	主形式	減速比	5	7	10	12	15	20	25	30	40	50	60
		出力回転数 (r/min) 50Hz	290	207	145	121	97	73	58	48	36	29	24
		出力回転数 (r/min) 60Hz	350	250	175	146	117	88	70	58	44	35	29
単相モータ	RNYM 1～単相	15W	03(φ15)										
		25W	03(φ15)										
		40W	07(φ15)										
		60W	17(φ15) ※										
		90W	17(φ15) ※										
		0.1kW	1110(φ20)				1120(φ20)						
											1220(φ25)		
		0.2kW	1210(φ25)			1120(φ20)					1220(φ25)		
						1220(φ25)					1320(φ30)		
		0.4kw	1310(φ30)			1320(φ30)					1420(φ35)		

80	100	120	150 注3)	200	240	300	360	480	600	720	900	1200	1440
18	15	12	9.7	7.3	6.0	4.8	4.0	3.0	2.4	2.0	1.6	1.2	1.0
22	18	15	12	8.8	7.3	5.8	4.9	3.6	2.9	2.4	1.9	1.5	1.2
			17(φ15)			1240(φ25) ※							
	17(φ15) ※					1240(φ25) ※							
						1240(φ25) ※							
	1230(φ25)			1330(φ25) ※		1340(φ30) ※			1340(φ30) ※				
	1330(φ30)					1440(φ35)			1440(φ35) ※				
	1330(φ30)			1330(φ30) ※		1440(φ35) ※			1440(φ35) ※				
	1430(φ35)					1540(φ45)			1540(φ45) ※				
	1430(φ35)					1540(φ45) ※							
	1430(φ35)			1430(φ35) ※		1540(φ45) ※			1540(φ45) ※				
	1530(φ45)					1640(φ55)			1640(φ55) ※				
	1530(φ45) ※					1640(φ55) ※							
	1530(φ45)			1530(φ45) ※		1640(φ55) ※							
	1531 (φ45)	1630(φ55)	1631 (φ55)	1631(φ55)									
	1531 (φ45)	1630(φ55)	1631(φ55)										
	1531 (φ45)	1630(φ55)	1631(φ55) ※										
	1630 (φ55)												
	1630(φ55)		1631(φ55) ※										

80	100	120	150	200	240	300	360	480	600	720	900	1200	1440
18	15	12	9.7	7.3	6.0	4.8	4.0	3.0	2.4	2.0	1.6	1.2	1.0
22	18	15	12	8.8	7.3	5.8	4.9	3.6	2.9	2.4	1.9	1.5	1.2
			17(φ15)			1240(φ25) ※							
						1240(φ25) ※							
						1240(φ25) ※							
	1230(φ25)			1230 (φ25) ※		1340(φ30) ※			1340(φ30) ※				
	1330(φ30)			1330(φ30)		1440(φ35)			1440(φ35) ※				
	1330(φ30)			1330 (φ30) ※		1440(φ35) ※			1440(φ35) ※				
	1430(φ35)			1430(φ35)		1540(φ45)			1540(φ45) ※				
	1530(φ45)					1640(φ55) ※							

注 1）15 ～ 90W は減速比 1 ／ 7.5 となります。
注 2）15W 25W の減速比 1 ／ 150 は 1 ／ 160 となります。
注 3）※の枠番はトルク制限となる機種がありますので選定表でご確認ください。
注 4）単相モータの種類：「CA：コンデンサラン形」「CB：コンデンサ起動コンデンサラン形」「CC：レバーシブルモータ」
注 5）「標準組合せ」とは、均一負荷で 10 時間／日運転をする用途において、当社が推奨する組合せ機種のことです。
注 6）屋外形、軽防塵形、安全増防爆形、防水形（IP65）の製作範囲は A32 ～ A33 頁をご覧ください。

機種一覧表　中空軸　RNYM シリーズ

屋内形

枠番（φ 出力軸標準穴径）

モータ種類	主形式	減速比	5	7	10	12	15	20	25	30	40	50	60
		出力回転数 (r/min) 6Hz	35	25	17.5	15	12	8.8	7.0	5.8	4.4	3.5	2.9
		出力回転数 (r/min) 60Hz	350	250	175	146	117	88	70	58	44	35	29
インバータ用モータ	RNYM 3～インバータ	0.1kW	1110(φ20)			1120(φ20)							
											1220(φ25)		
		0.2kw	1210(φ25)			1120(φ20)					1220(φ25)		
						1220(φ25)					1320(φ30)		
		0.4kW	1310(φ30)			1320(φ30)					1420(φ35)		
		0.75kW	1410(φ35)			1420(φ35)					1520(φ45)		
		1.5kW	1510(φ45)			1520(φ45)					1531(φ45)		
		2.2kW	1521(φ45)							1632(φ55)			
		3.7kW	1522(φ45)					1633(φ55)					

モータ種類	主形式	減速比	5	7	10	12	15	20	25	30	40	50	60
		出力回転数 (r/min) 6Hz	35	25	17.5	15	12	8.8	7.0	5.8	4.4	3.5	2.9
		出力回転数 (r/min) 60Hz	350	250	175	146	117	88	70	58	44	35	29
高効率モータ	RNYM 3～高効率	0.2kw	1210(φ25)			1120(φ20)					1220(φ25)		
						1220(φ25)					1320(φ30)		
		0.4kW	1310(φ30)			1320(φ30)					1420(φ35)		
		0.75kW	1410(φ35)			1420(φ35)					1520(φ45)		
		1.5kW	1510(φ45)			1520(φ45)					1531(φ45)		
		2.2kW	1521(φ45)							1632(φ55)			
		3.7kW	1522(φ45)					1633(φ55)					

モータ種類	主形式	減速比	5	7	10	12	15	20	25	30	40	50	60
		出力回転数 (r/min) 50Hz	290	207	145	121	97	73	58	48	36	29	24
		出力回転数 (r/min) 60Hz	350	250	175	146	117	88	70	58	44	35	29
汎用電動機取付用フランジ形	RNYX 直交軸 入力ホロー	0.1kW	1120(φ20)										
		0.2kW	1120(φ20)								1220(φ25)		
		0.25kW	1220(φ25)								1320(φ25)		
		0.4kW	1220(φ25)								1320(φ30)		
		0.55kW	1320(φ30)								1420(φ35)		
		0.75kW	1320(φ30)								1420(φ35)		
		1.1kW	1420(φ35)										
		1.5kW	1420(φ35)										

80	100	120	150	200	240	300	360	480	600	720	900	1200	1440
2.2	1.8	1.5	1.2	0.9	0.7	0.6	0.5	0.4	0.3	0.2	0.2	0.2	0.1
22	18	15	12	8.8	7.3	5.8	4.9	3.6	2.9	2.4	1.9	1.5	1.2
1230(φ25)					1230 (φ25)※	1340(φ30)※			1340(φ30)※				
1330(φ30)					1330 (φ30)	1440(φ35)			1440(φ35)		1440(φ35)※		
1330(φ30)					1330 (φ30)※	1440(φ35)※			1440(φ35)※				
1430(φ35)					1430 (φ35)	1540(φ45)			1540(φ45)※				
1530(φ45)						1640(φ55)※							
1531 (φ45)	1630(φ55)		1631(φ55)										
	1630(φ55)		1631(φ55)※										

80	100	120	150	200	240	300	360	480	600	720	900	1200	1440
2.2	1.8	1.5	1.2	0.9	0.7	0.6	0.5	0.4	0.3	0.2	0.2	0.2	0.1
22	18	15	12	8.8	7.3	5.8	4.9	3.6	2.9	2.4	1.9	1.5	1.2
1330(φ30)					1330 (φ30)※	1440(φ35)※			1440(φ35)※				
1430(φ35)					1430 (φ35)	1540(φ45)			1540(φ45)※				
1530(φ45)						1640(φ55)※							
1531 (φ45)	1630(φ55)		1631(φ55)										
	1630(φ55)		1631(φ55)※										

80	100	120	150	200	240	300	360	480	600	720	900	1200	1440
18	15	12	1.2	0.9	0.7	0.6	0.5	0.4	0.3	0.2	0.2	0.2	0.1
22	18	15	12	8.8	7.3	5.8	4.9	3.6	2.9	2.4	1.9	1.5	1.2
1230(φ25)			1330(φ30)			1340(φ30)※			1440(φ35)※				
1330(φ30)			1430(φ35)			1440(φ35)※			1540(φ45)※				
1430(φ35)			1530(φ45)			1540(φ45)※			1640(φ55)※				
1430(φ35)			1530(φ45)			1540(φ45)※			1640(φ55)※				
1530(φ45)													
1530(φ45)													

注 1）15 ～ 90W は減速比 1 ／ 7.5 となります。
注 2）15W 25W の減速比 1 ／ 150 は 1 ／ 160 となります。
注 3）※の枠番はトルク制限となる機種がありますので選定表でご確認ください。
注 4）「標準組合せ」とは、均一負荷で 10 時間／日運転をする用途において、当社が推奨する組合せ機種のことです。
注 5）屋外形、軽防塵形、安全増防爆形、防水形（IP65）の製作範囲は A34 ～ A35 頁をご覧ください。

機種一覧表　中実軸 フランジ取付形　RNFM シリーズ

中空軸
中実軸 フランジ取付
中実軸 脚取付
ブレーキ無
ブレーキ付
三　相
単　相
単　相 レバーシブル
三　相 インバータ用
高効率 三相モータ
屋内形
オプション製　品
屋外形
軽防塵形
防水形
安全増防爆形
入力 ホロー形
概　要
選定表 寸法図
15W
25W
40W
60W
90W
0.1kW
0.2kW
0.25kW
0.4kW
0.55kW
0.75kW
1.1kW
1.5kW
2.2kW
3.0kW
3.7kW
5.5kW
7.5kW
11kW

屋内形

枠番（φ 出力軸標準軸径）

モータ種類	主形式	減速比	5	7.5	10	15	20	30	40	50	60	80
		出力回転数 (r/min) 50Hz	290	193	145	97	73	48	36	29	24	18
		出力回転数 (r/min) 60Hz	350	233	175	117	88	58	44	35	29	22
三相モータ	RNFM 3～三相	15W	01(φ10)									
		25W	01(φ10)									
		40W	05(φ12)									
		60W	07(φ15)									
		90W	15(φ15)									
		0.1kW	190(φ18)									
		0.2kW	190(φ18)						23(φ22)			
		0.25kW	270(φ22)						33(φ28)			
		0.4kW	270(φ22)						33(φ28)			
		0.55kW	370(φ28)						43(φ32)			
		0.75kW	370(φ28)						43(φ32)			
		1.1kW	470(φ32)						53(φ40)			
		1.5kW	470(φ32)						53(φ40)			
		2.2kW			54(φ40)							

モータ種類	主形式	減速比	5	7.5	10	15	20	30	40	50	60	80
		出力回転数 (r/min) 50Hz	290	193	145	97	73	48	36	29	24	18
		出力回転数 (r/min) 60Hz	350	233	175	117	88	58	44	35	29	22
単相モータ	RNFM 1～単相	15W	01(φ10)									
		25W	01(φ10)									
		40W	05(φ12)								07(φ15)	
		60W	15(φ15)									
		90W	15(φ15)									
		0.1kW	190(φ18)						23(φ22)			
		0.2kW	270(φ22)						23(φ22)			
		0.4kw	370(φ28)						33(φ28)			

モータ種類	主形式	減速比	5	7.5	10	15	20	30	40	50	60	80
		出力回転数 (r/min) 50Hz	35	23	18	12	8.8	5.8	4.4	3.5	2.9	2.2
		出力回転数 (r/min) 60Hz	350	233	175	117	88	58	44	35	29	22
インバータモータ用	RNFM 3～インバータ	0.1kW	190(φ18)						23(φ22)			
		0.2kw	270(φ22)						33(φ28)			
		0.4kW	370(φ28)						43(φ32)			
		0.75kW	470(φ32)						53(φ40)			
		1.5kW				54(φ40)						

モータ種類	主形式	減速比	5	7.5	10	15	20	30	40	50	60	80
		出力回転数 (r/min) 50Hz	35	23	18	12	8.8	5.8	4.4	3.5	2.9	2.2
		出力回転数 (r/min) 60Hz	350	233	175	117	88	58	44	35	29	22
高効率モータ	RNFM 3～高効率	0.2kw	270(φ22)						33(φ28)			
		0.4kW	370(φ28)						43(φ32)			
		0.75kW	470(φ32)						53(φ40)			
		1.5kW				54(φ40)						

注 1）15W 25W の減速比 1／150 は 1／160 となります。
注 2）※の枠番はトルク制限となる機種がありますので選定表でご確認ください。
注 3）単相モータの種類：「CA：コンデンサラン形」「CB：コンデンサ起動コンデンサラン形」「CC：レバーシブルモータ」
注 4）「標準組合せ」とは、均一負荷で 10 時間／日運転をする用途において、当社が推奨する組合せ機種のことです。
注 5）＜ X1 ＞表示のある枠番は、枠番の他に補助形式＜ X1 ＞が必要です。詳しくは B2 頁をご覧ください。
注 6）屋外形、軽防塵形、安全増防爆形、防水形（IP65）の製作範囲は A32 ～ A35 頁をご覧ください。

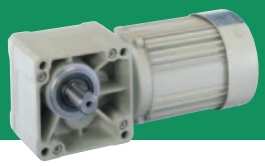

100	120	150 注2)	200	240	300	360	480	600	720	900	1200	1440
15	12	9.7	7.3	6.0	4.8	4.0	3.0	2.4	2.0	1.6	1.2	1.0
18	15	12	8.8	7.3	5.8	4.9	3.6	2.9	2.4	1.9	1.5	1.2
	03(φ15)											
	03(φ15)											
07(φ15)		17(φ18)			1240(φ22) ※ <X1>							
		17(φ18) ※			1240(φ22) ※ <X1>							
		17(φ18) ※			1240(φ22) ※ <X1>							
20(φ22)		25(φ22) ※			1340(φ28) ※ <X1>			1340(φ28) ※ <X1>				
					1440(φ32)<X1>			1440(φ32) ※ <X1>				
30(φ28)		35(φ28) ※			1440(φ32) ※ <X1>			1440(φ32) ※ <X1>				
					1540(φ40)<X1>			1540(φ40) ※ <X1>				
40(φ32)		45(φ32)			1540(φ40) ※ <X1>							
40(φ32)		45(φ32) ※			1540(φ40) ※ <X1>			1540(φ40) ※ <X1>				
					1640(φ50)<X1>			1640(φ50) ※ <X1>				
50(φ40)		55(φ40) ※			1640(φ50) ※ <X1>							
50(φ40)		55(φ40) ※			1640(φ50) ※ <X1>							
1630(φ50)<X1>		1631(φ50)<X1>										
1630(φ50)<X1>		1631(φ50) ※ <X1>										
1630(φ50)<X1>		1631(φ50) ※ <X1>										

100	120	150	200	240	300	360	480	600	720	900	1200	1440
15	12	9.7	7.3	6.0	4.8	4.0	3.0	2.4	2.0	1.6	1.2	1.0
18	15	12	8.8	7.3	5.8	4.9	3.6	2.9	2.4	1.9	1.5	1.2
	03(φ15)											
	03(φ15)											
		17(φ18)			1240(φ22) ※ <X1>							
		17(φ18) ※			1240(φ22) ※ <X1>							
		17(φ18) ※			1240(φ22) ※ <X1>							
20(φ22)		35(φ28)			1340(φ28) ※ <X1>			1340(φ28) ※ <X1>				
					1440(φ32)<X1>			1440(φ32) ※ <X1>				
30(φ28)		45(φ32)			1440(φ32) ※ <X1>			1440(φ32) ※ <X1>				
					1540(φ40)<X1>			1540(φ40) ※ <X1>				
40(φ32)		55(φ40)			1640(φ50) ※ <X1>							

100	120	150	200	240	300	360	480	600	720	900	1200	1440
1.8	1.5	1.2	0.9	0.7	0.6	0.5	0.4	0.3	0.2	0.2	0.2	0.1
18	15	12	8.8	7.3	5.8	4.9	3.6	2.9	2.4	1.9	1.5	1.2
30(φ28)		35(φ28)			1340(φ28) ※ <X1>			1340(φ28) ※ <X1>				
					1440(φ32)<X1>			1440(φ32) ※ <X1>				
40(φ32)		45(φ32)			1440(φ32) ※ <X1>			1440(φ32) ※ <X1>				
					1540(φ40)<X1>			1540(φ40) ※ <X1>				
50(φ40)		55(φ40)			1640(φ50) ※ <X1>							
1630(φ50)<X1>		1631(φ50) ※ <X1>										
1630(φ50)<X1>		1631(φ50) ※ <X1>										

100	120	150	200	240	300	360	480	600	720	900	1200	1440
40(φ32)		45(φ32)			1440(φ32) ※ <X1>			1440(φ32) ※ <X1>				
					1540(φ40)<X1>			1540(φ40) ※ <X1>				
50(φ40)		55(φ40)			1640(φ50) ※ <X1>							
1630(φ50)<X1>		1631(φ50) ※ <X1>										
1630(φ50)<X1>		1631(φ50) ※ <X1>										

機種一覧表　中実軸 脚取付形　RNHM シリーズ

屋内形

枠番（φ 出力軸標準軸径）

モータ種類	主形式	減速比	5	7.5	10	15	20	30	40	50	60
		出力回転数 (r/min) 50Hz	290	193	145	97	73	48	36	29	24
		出力回転数 (r/min) 60Hz	350	233	175	117	88	58	44	35	29
三相モータ	RNHM 3～三相	0.1kW	190 (φ18)								
		0.2kW	190 (φ18)						23 (φ22)		
		0.25kW	270 (φ22)						33 (φ28)		
		0.4kW	270 (φ22)						33 (φ28)		
		0.55kW	370 (φ28)						43 (φ32)		
		0.75kW	370 (φ28)						43 (φ32)		
		1.1kW	470 (φ32)						53 (φ40)		
		1.5kW	470 (φ32)						53 (φ40)		
		2.2kW			54 (φ40)						
		3.0kW			63 (φ50)						
		3.7kW			63 (φ50)						
		5.5kW			64 (φ50)						

モータ種類	主形式	減速比	5	7.5	10	15	20	30	40	50	60
		出力回転数 (r/min) 50Hz	290	193	145	97	73	48	36	29	24
		出力回転数 (r/min) 60Hz	350	233	175	117	88	58	44	35	29
単相モータ	RNHM 1～単相	0.1kW	190 (φ18)						23 (φ22)		
		0.2kW	270 (φ22)						23 (φ22)		
		0.4kW	370 (φ28)						33 (φ28)		

モータ種類	主形式	減速比	5	7.5	10	15	20	30	40	50	60
		出力回転数 (r/min) 6Hz	35	23	18	12	8.8	5.8	4.4	3.5	2.9
		出力回転数 (r/min) 60Hz	350	233	175	117	88	58	44	35	29
インバータモータ用	RNHM 3～インバータ	0.1kW	190 (φ18)						23 (φ22)		
		0.2kW	270 (φ22)						33 (φ28)		
		0.4kW	370 (φ28)						43 (φ32)		
		0.75kW	470 (φ32)						53 (φ40)		
		1.5kW				54 (φ40)					
		2.2kW				63 (φ50)					
		3.7kW				64 (φ50)					

モータ種類	主形式	減速比	5	7.5	10	15	20	30	40	50	60
		出力回転数 (r/min) 6Hz	35	23	18	12	8.8	5.8	4.4	3.5	2.9
		出力回転数 (r/min) 60Hz	350	233	175	117	88	58	44	35	29
高効率モータ	RNFM 3～高効率	0.2kW	270 (φ22)						33 (φ28)		
		0.4kW	370 (φ28)						43 (φ32)		
		0.75kW	470 (φ32)						53 (φ40)		
		1.5kW				54 (φ40)					
		2.2kW				63 (φ50)					
		3.7kW				64 (φ50)					

注 1）※の枠番はトルク制限となる機種がありますので選定表でご確認ください。
注 2）単相モータの種類：「CA：コンデンサラン形」「CB：コンデンサ起動コンデンサラン形」「CC：レバーシブルモータ」
注 3）「標準組合せ」とは、均一負荷で 10 時間／日運転をする用途において、当社が推奨する組合せ機種のことです。
注 4）＜ J1 ＞表示のある枠番は、枠番の他に補助形式＜ J1 ＞が必要です。詳しくは B2 頁をご覧ください。
注 5）屋外形、軽防塵形、安全増防爆形、防水形（IP65）の製作範囲は A32 ～ A35 頁をご覧ください。

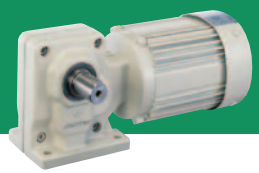

80	100	120	150	200	240	300	360	480	600	720	900	1200	1440
18	15	12	9.7	7.3	6.0	4.8	4.0	3.0	2.4	2.0	1.6	1.2	1.0
22	18	15	12	8.8	7.3	5.8	4.9	3.6	2.9	2.4	1.9	1.5	1.2
20 (φ22)			25 (φ22) ※			1340(φ28) ※ <J1>			1340(φ28) ※ <J1>				
						1440(φ32)<J1>			1440(φ32) ※ <J1>				
30 (φ28)			35 (φ28) ※			1440(φ32) ※ <J1>			1440(φ32) ※ <J1>				
						1540(φ40)<J1>			1540(φ40) ※ <J1>				
40 (φ32)			45 (φ32)			1540(φ40) ※ <J1>							
40 (φ32)			45 (φ32) ※			1540(φ40) ※ <J1>							
50 (φ40)			55 (φ40) ※										
50 (φ40)			55 (φ40) ※										
	60(φ50)												
	60(φ50)												
60 (φ50)													

80	100	120	150	200	240	300	360	480	600	720	900	1200	1440
18	15	12	9.7	7.3	6.0	4.8	4.0	3.0	2.4	2.0	1.6	1.2	1.0
22	18	15	12	8.8	7.3	5.8	4.9	3.6	2.9	2.4	1.9	1.5	1.2
20 (φ22)			35 (φ28)			1340(φ28) ※ <J1>			1340(φ28) ※ <J1>				
						1440(φ32)<J1>			1440(φ32) ※ <J1>				
30 (φ28)			45 (φ32)			1440(φ32) ※ <J1>			1440(φ32) ※ <J1>				
						1540(φ40)<J1>			1540(φ40) ※ <J1>				
40 (φ32)			55 (φ40)										

80	100	120	150	200	240	300	360	480	600	720	900	1200	1440
2.2	1.8	1.5	1.2	0.9	0.7	0.6	0.5	0.4	0.3	0.2	0.2	0.2	0.1
22	18	15	12	8.8	7.3	5.8	4.9	3.6	2.9	2.4	1.9	1.5	1.2
30 (φ28)			35 (φ28)			1340(φ28) ※ <J1>			1340(φ28) ※ <J1>				
						1440(φ32)<J1>			1440(φ32) ※ <J1>				
40 (φ32)			45 (φ32)			1440(φ32) ※ <J1>			1440(φ32) ※ <J1>				
						1540(φ40)<J1>			1540(φ40) ※ <J1>				
50 (φ40)			55 (φ40)										
	60(φ50)												
60 (φ50)													

80	100	120	150	200	240	300	360	480	600	720	900	1200	1440
2.2	1.8	1.5	1.2	0.9	0.7	0.6	0.5	0.4	0.3	0.2	0.2	0.2	0.1
22	18	15	12	8.8	7.3	5.8	4.9	3.6	2.9	2.4	1.9	1.5	1.2
40 (φ32)			45 (φ32)			1440(φ32) ※ <J1>			1440(φ32) ※ <J1>				
						1540(φ40)<J1>			1540(φ40) ※ <J1>				
50 (φ40)			55 (φ40)										
	60(φ50)												
60 (φ50)													

モータ製作範囲一覧表
三相モータ

ホローシャフト（中空軸）形

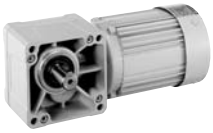

ソリッドシャフト（中実軸）形
フランジ取付

ソリッドシャフト（中実軸）形
脚　取　付

取付方式			モータ容量	屋内形									
				ブレーキ無		ブレーキ付		耐熱クラス（◎：標準）（ブレーキの耐熱クラスは、Bが標準）				端子箱仕様	
選定表 B34頁	選定表 B136頁	選定表 B212頁		200V級	400V級	200V級	400V級	E	B	F	H	材質	丸穴式
ホローシャフト（中空軸）形	ソリッドシャフト（中実軸）形　フランジ取付		15W	○	—	○	—	◎	◇	—	—	端子箱無	
			25W	○	—	○	—	◎	◇	—	—	端子箱無	
			40W	○	—	○	—	◎	◇	—	—	端子箱無	
			60W	○	—	○	—	◎	◇	—	—	端子箱無	
			90W	○	—	○	—	◎	◇	—	—	端子箱無	
		ソリッドシャフト（中実軸）形　脚取付	0.1kW	○	○	○	○	◎	◇	◇	◇	樹脂	φ12.5
			0.2kW	○	○	○	○	◎	◇	◇	◇	樹脂	φ12.5
			0.25kW	○	○	○	○	◎	◇	◇	◇	樹脂	φ12.5
			0.4kW	○	○	○	○	◎	◇	◇	◇	樹脂	φ12.5
			0.55kW	○	○	○	○	—	◎	◇	◇	鋼板	φ23
			0.75kW	○	○	○	○	—	◎	◇	◇	鋼板	φ23
			1.1kW	○	○	○	○	—	◎	◇	◇	鋼板	φ23
			1.5kW	○	○	○	○	—	◎	◇	◇	鋼板	φ23
			2.2kW	○	○	○	○	—	◎	◇	◇	鋼板	φ23
			3.0kW	○	○	○	○	—	◎	◇	◇	鋼板	φ23
			3.7kW	○	○	○	○	—	◎	◇	◇	鋼板	φ23
			5.5kW	○	○	○	○	—	◎	◇	◇	鋼板	φ43

注）耐熱クラス◇：オプション対応

取付方式			モータ容量	屋外形・軽防塵形									
				ブレーキ無		ブレーキ付		耐熱クラス（◎：標準）（ブレーキの耐熱クラスは、Bが標準）				端子箱仕様	
寸法図 B270頁	寸法図 B276頁	寸法図 B282頁		200V級	400V級	200V級	400V級	E	B	F	H	材質	電線管式
ホローシャフト（中空軸）形	ソリッドシャフト（中実軸）形 フランジ取付		0.1kW	○	○	○	○	◎	◇	◇	◇	アルミ	PF1/2
			0.2kW	○	○	○	○	◎	◇	◇	◇	アルミ	PF1/2
			0.25kW	○	○	○	○	◎	◇	◇	◇	アルミ	PF1/2
			0.4kW	○	○	○	○	◎	◇	◇	◇	アルミ	PF1/2
		ソリッドシャフト（中実軸）形　脚取付	0.55kW	○	○	○	○	—	◎	◇	◇	鋼板	PF3/4
			0.75kW	○	○	○	○	—	◎	◇	◇	鋼板	PF3/4
			1.1kW	○	○	○	○	—	◎	◇	◇	鋼板	PF3/4
			1.5kW	○	○	○	○	—	◎	◇	◇	鋼板	PF3/4
			2.2kW	○	○	○	○	—	◎	◇	◇	鋼板	PF3/4
			3.0kW	○	○	○	○	—	◎	◇	◇	鋼板	PF1
			3.7kW	○	○	○	○	—	◎	◇	◇	鋼板	PF1
			5.5kW	○	○	○	○	—	◎	◇	◇	鋼板	PF1

注）耐熱クラス◇：オプション対応

技術資料		
	モータ特性表	E35頁
	ブレーキ特性表	E48頁
	端子箱取付位置	E45頁
	モータ結線例	E57頁

取付方式 寸法図 B292頁	取付方式 寸法図 B308頁	取付方式 寸法図 B326頁	モータ容量	防水形（IP65） ブレーキ無 200V級	ブレーキ無 400V級	ブレーキ付 200V級	ブレーキ付 400V級	耐熱クラス（◎：標準）（ブレーキの耐熱クラスは、Bが標準） E	B	F	H	端子箱仕様 材質	端子箱仕様 電線管式
ホローシャフト（中空軸）形	ソリッドシャフト（中実軸）形 フランジ取付		15W	○	—	○	—	◎	◇	—	—	端子箱無 キャプタイヤケーブル	
			25W	○	—	○	—	◎	◇	—	—	端子箱無 キャプタイヤケーブル	
			40W	○	—	○	—	◎	◇	—	—	端子箱無 キャプタイヤケーブル	
			60W	○	—	○	—	◎	◇	—	—	端子箱無 キャプタイヤケーブル	
			90W	○	—	○	—	◎	◇	—	—	端子箱無 キャプタイヤケーブル	
		ソリッドシャフト（中実軸）形 脚取付	0.1kW	○	○	—	—	◎	◇	◇	◇	鋼板	PF1/2
			0.2kW	○	○	—	—	◎	◇	◇	◇	鋼板	PF1/2
			0.25kW	○	○	—	—	◎	◇	◇	◇	鋼板	PF1/2
			0.4kW	○	○	—	—	◎	◇	◇	◇	鋼板	PF1/2
			0.55kW	○	○	—	—	—	◎	◇	◇	鋼板	PF3/4
			0.75kW	○	○	—	—	—	◎	◇	◇	鋼板	PF3/4
			1.1kW	○	○	—	—	—	◎	◇	◇	鋼板	PF3/4
			1.5kW	○	○	—	—	—	◎	◇	◇	鋼板	PF3/4
			2.2kW	○	○	—	—	—	◎	◇	◇	鋼板	PF3/4

注）耐熱クラス◇：オプション対応

取付方式 寸法図 B330頁	取付方式 寸法図 B332頁	取付方式 寸法図 B335頁	モータ容量	安全増防爆形（eG3） ブレーキ無 屋内形 200V級	ブレーキ無 屋内形 400V級	ブレーキ無 屋外形 200V級	ブレーキ無 屋外形 400V級	耐熱クラス（◎：標準） B	F	端子箱仕様 材質	端子箱仕様 電線管式
ホローシャフト（中空軸）形	ソリッドシャフト（中実軸）形 フランジ取付	ソリッドシャフト（中実軸）形 脚取付	0.1kW	○	○	○	○	◎	◇	アルミ	PF1/2
			0.2kW	○	○	○	○	◎	◇	アルミ	PF1/2
			0.25kW	—	—	—	—	—	—	—	—
			0.4kW	○	○	○	○	◎	◇	アルミ	PF1/2
			0.55kW	—	—	—	—	—	—	—	—
			0.75kW	○	○	○	○	◎	◇	鋼板	PF3/4
			1.1kW	—	—	—	—	—	—	—	—
			1.5kW	○	○	○	○	◎	◇	鋼板	PF3/4
			2.2kW	○	○	○	○	◎	◇	鋼板	PF3/4
			3.0kW	—	—	—	—	—	—	—	—
			3.7kW	○	○	○	○	◎	◇	鋼板	PF1
			5.5kW	○	○	○	○	◎	◇	鋼板	PF1

注）耐熱クラス◇：オプション対応

直交軸ギヤモータ 製作範囲一覧表
単相モータ

中空軸
中実軸 フランジ取付
中実軸 脚取付
ブレーキ無
ブレーキ付
三　相
単　相
単　相 レバーシブル
三　相 インバータ用
高効率 三相モータ
屋内形
オプション 製　品
屋外形
軽防塵形
防水形
安全増 防爆形
入力 ホロー形
概　要
選定表 寸法図
15W
25W
40W
60W
90W
0.1kW
0.2kW
0.25kW
0.4kW
0.55kW
0.75kW
1.1kW
1.5kW
2.2kW
3.0kW
3.7kW
5.5kW
7.5kW
11kW

ホローシャフト（中空軸）形

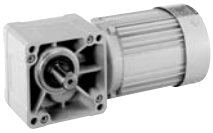

ソリッドシャフト（中実軸）形
フランジ取付

ソリッドシャフト（中実軸）形
脚　取　付

技術資料		
	モータ特性表	E37頁
	ブレーキ特性表	E48頁
	端子箱取付位置	E45頁
	モータ結線例	E57頁

取付方式 選定表 B78頁	取付方式 選定表 B166頁	取付方式 選定表 B232頁	モータ容量	屋内形 ブレーキ無 100V級	屋内形 ブレーキ無 200V級	屋内形 ブレーキ付 100V級	屋内形 ブレーキ付 200V級	耐熱クラス（◎：標準）（ブレーキの耐熱クラスは、Bが標準） E	B	F	H	端子箱仕様 材質	端子箱仕様 丸穴式
ホローシャフト（中空軸）形	ソリッドシャフト（中実軸）形 フランジ取付		15W	○	—	○	—	◎	◇	—	—	端子箱無	
			25W	○	—	○	—	◎	◇	—	—	端子箱無	
			40W	○	—	○	—	◎	◇	—	—	端子箱無	
			60W	○	—	○	—	◎	◇	—	—	端子箱無	
			90W	○	—	○	—	◎	◇	—	—	端子箱無	
		ソリッドシャフト（中実軸）形 脚取付	0.1kW	○	○	○	○	—	◎	—	—	鋼板	φ23
			0.2kW	○	○	○	○	—	◎	—	—	鋼板	φ23
			0.4kW	○	○	○	○	—	◎	—	—	鋼板	φ23

注）耐熱クラス◇：オプション対応

取付方式 寸法図 B272頁	取付方式 寸法図 B278頁	取付方式 寸法図 B284頁	モータ容量	屋外形・軽防塵形 ブレーキ無 100V級	屋外形・軽防塵形 ブレーキ無 200V級	屋外形・軽防塵形 ブレーキ付 100V級	屋外形・軽防塵形 ブレーキ付 200V級	耐熱クラス（◎：標準）（ブレーキの耐熱クラスは、Bが標準） E	B	F	H	端子箱仕様 材質	端子箱仕様 電線管式
ホローシャフト（中空軸）形	ソリッドシャフト（中実軸）形 フランジ付	ソリッドシャフト（中実軸）形 脚取付	0.1kW	○	○	○	○	—	◎	—	—	鋼板	PF1/2
			0.2kW	○	○	○	○	—	◎	—	—	鋼板	PF1/2
			0.4kW	○	○	○	○	—	◎	—	—	鋼板	PF1/2

注）耐熱クラス◇：オプション対応

取付方式 寸法図 B303頁	取付方式 寸法図 B320頁	モータ容量	防水形（IP65） ブレーキ無 100V級	ブレーキ無 200V級	ブレーキ付 100V級	ブレーキ付 200V級	耐熱クラス（◎：標準）（ブレーキの耐熱クラスは、Bが標準） E	B	F	H	端子箱仕様 材質	端子箱仕様 電線管式
ホローシャフト（中空軸）形	ソリッドシャフト（中実軸）形 フランジ付	15W	○	—	○	—	◎	◇	—	—	端子箱無 キャプタイヤケーブル	
		25W	○	—	○	—	◎	◇	—	—	端子箱無 キャプタイヤケーブル	
		40W	○	—	○	—	◎	◇	—	—	端子箱無 キャプタイヤケーブル	

注）耐熱クラス◇：オプション対応

取付方式 選定表 B78頁	取付方式 選定表 B166頁	モータ容量	レバーシブルモータ ブレーキ無 屋内形 100V級	ブレーキ無 屋内形 200V級	ブレーキ無 屋外形 100V級	ブレーキ無 屋外形 200V級	耐熱クラス（◎：標準） E	B	端子箱仕様 材質	端子箱仕様 電線管式
ホローシャフト（中空軸）形	ソリッドシャフト（中実軸）形 フランジ付	15W	○	—	—	—	◎	◇	端子箱無	
		25W	○	—	—	—	◎	◇	端子箱無	
		40W	○	—	—	—	◎	◇	端子箱無	
		60W	○	—	—	—	◎	◇	端子箱無	
		90W	○	—	—	—	◎	◇	端子箱無	

注）耐熱クラス◇：オプション対応

直交軸ギヤモータ 製作範囲一覧表
インバータ用モータ

ホローシャフト（中空軸）形

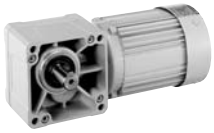

ソリッドシャフト（中実軸）形
フランジ取付

ソリッドシャフト（中実軸）形
脚　取　付

技術資料		
	モータ特性表	E38頁
	ブレーキ特性表	E51頁
	端子箱取付位置	E45頁
	モータ結線例	E57頁

取付方式			モータ容量	屋内形									
				ブレーキ無		ブレーキ付		耐熱クラス（◎：標準）（ブレーキの耐熱クラスは、Bが標準）				端子箱仕様	
選定表 B98頁	選定表 B186頁	選定表 B242頁		200V級	400V級	200V級	400V級	E	B	F	H	材質	丸穴式
ホローシャフト（中空軸）形	ソリッドシャフト（中実軸）形 フランジ取付	ソリッドシャフト（中実軸）形 脚取付	0.1kW	○	○	○	○	◎	◇	◇	◇	樹脂	φ12.5
			0.2kW	○	○	○	○	◎	◇	◇	◇	樹脂	φ12.5
			0.4kW	○	○	○	○	—	◎	◇	◇	鋼板	φ23
			0.75kW	○	○	○	○	—	◎	◇	◇	鋼板	φ23
			1.5kW	○	○	○	○	—	◎	◇	◇	鋼板	φ23
			2.2kW	○	○	○	○	—	◎	◇	◇	鋼板	φ23
			3.7kW	○	○	○	○	—	◎	◇	◇	鋼板	φ23

注）耐熱クラス◇：オプション対応

取付方式			モータ容量	屋外形・軽防塵形									
				ブレーキ無		ブレーキ付		耐熱クラス（◎：標準）（ブレーキの耐熱クラスは、Bが標準）				端子箱仕様	
寸法図 B274頁	寸法図 B280頁	寸法図 B286頁		200V級	400V級	200V級	400V級	E	B	F	H	材質	電線管式
ホローシャフト（中空軸）形	ソリッドシャフト（中実軸）形 フランジ取付	ソリッドシャフト（中実軸）形 脚取付	0.1kW	○	○	○	○	◎	◇	◇	◇	アルミ	PF1/2
			0.2kW	○	○	○	○	◎	◇	◇	◇	アルミ	PF1/2
			0.4kW	○	○	○	○	—	◎	◇	◇	鋼板	PF3/4
			0.75kW	○	○	○	○	—	◎	◇	◇	鋼板	PF3/4
			1.5kW	○	○	○	○	—	◎	◇	◇	鋼板	PF3/4
			2.2kW	○	○	○	○	—	◎	◇	◇	鋼板	PF3/4
			3.7kW	○	○	○	○	—	◎	◇	◇	鋼板	PF1

注）耐熱クラス◇：オプション対応

形式記号と仕様記号
表示の方法

ご注文・ご照会の際は本体形式記号と仕様記号をご指示ください。

ハイポニックの本体形式記号

R N Y M 01 — 1120 □ □ — □ — B — 60

機種記号	
R	ハイポニック

出力軸方向記号	
N	取付方式自由

取付方式	
Y	中空軸
F	中実軸・フランジ取付
H	中実軸・脚取付

入力種類	
M	ギヤモータ

モータ容量記号	
0015	15W
0025	25W
004	40W
006	60W
009	90W
01	0.1kW
02	0.2kW
03	0.25kW
05	0.4kW
08	0.55kW
1	0.75kW
1H	1.1kW
2	1.5kW
3	2.2kW
4	3.0kW
5	3.7kW
8	5.5kW

減速機枠番	
01	1010
03	1110
05	1120
07	1210
15	1220
17	1230
190	1240
20	1310
23	1320
25	1330
270	1340
30	1410
33	1420
35	1430
370	1440
40	1510
43	1520
45	1521
470	1522
50	1530
53	1531
54	1540
55	1630
56	1631
60	1632
63	1633
64	1640

軸種類	記号
メートルサイズ	空欄
インチサイズ	Y
AGMA Ⅰ	YA
AGMA Ⅱ	YB
AGMA Ⅲ	YC

軸出方向		
記号	モータ側から見た方向	上から見た図
無	—	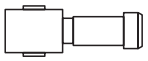
L	左	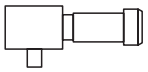
R	右	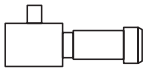
T	両	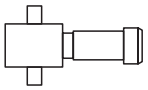

減速比

ブレーキ有無	
空欄	ブレーキなし
B	ブレーキ付
C	ワンタッチゆるめブレーキ付

補助形式			
モータ仕様			
空欄	三相モータ付	J1	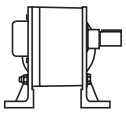 中実軸脚取付
CA	単相コンデンサラン形モータ付		
CB	単相コンデンサ始動コンデンサラン形モータ付		
CC	単相レバーシブルモータ付	X1	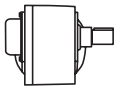 中実軸フランジ取付
AV	インバータ用モータ付		
ES	高効率三相モータ付		

仕 様 記 号

J 2 N P B B

本体形式に添えて、モータの仕様を示す記号体系です。詳しくは次頁をご参照ください。

中空軸タイプ

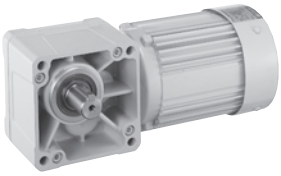

中実軸・フランジ取付

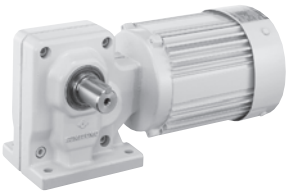

中実軸・脚取付

形式記号と仕様記号
仕様記号について

仕様記号とは形式記号を補足する6桁の記号です。従来の弊社形式ではモータの電圧、屋内／屋外の区分、端子箱関係の情報が含まれていなかったため、形式に加えて文章で補足する必要がありました。
今回の仕様記号の導入によりシンプルな6桁の数字でご希望の仕様を明確に表示することが可能になりました。

従来の記述方法

形式	RNYM02-1220-30
仕様	樹脂製端子箱付 端子箱取付位置　左 引出口方向（B式） 200V級3定格　屋内型

仕様記号を使用した場合

形式	RNYM02-1220-30
仕様記号	J2NPBB

シンプルな記号で表現が可能。
連絡ミス、確認もれを防止します。

仕様記号体系

仕様記号	J	2	N	P	B	B
桁目	1	2	3	4	5	6
				端子箱仕様		
仕様項目	適用規格	電圧	使用環境	種類	取付位置	引出口方向

1桁目　適用規格

J	JIS（日本）
U	UL
N	NEMA
E	CEマーキング
C	CCC
A	CSA
9	その他

2桁目　下記は1桁目Jの場合　上段：電圧（V）　下段：周波数（Hz）

1桁目	モータ種類	2桁目 1	2	4	D	9
J JIS	三相モータ		200/220 50/60	400/440 50/60		その他
	単相モータ	100 50/60			100/200 50/60	
	インバータモータ		200/220 60	400/440 60		
	高効率モータ		200/220 50/60	400/440 50/60		

6桁目　引出口方向

A	A式	B	B式
C	C式	D	D式
		X	端子箱無し

5桁目　取付位置（出力側から見て）

L	左	R	右
T	上	B	下

3桁目　使用環境

N	屋内型
A	屋外型
B	軽防塵
E	安全増防爆形
F	安全増防爆屋外形
W	防水型IP65
9	その他

4桁目　端子箱種類

A	アルミ製端子箱
P	樹脂製端子箱
S	鋼板製端子箱
Q	樹脂製・端子台付
T	銅板製・端子台付
X	端子箱なし
C	キャプタイヤケーブル付

			
ハイポニック（90W以下屋内）	ハイポニック（90W以下防水）	ハイポニック（0.4kW屋内標準）	ハイポニック（0.4kW屋内標準）
J：JIS準拠 2：200V級 N：屋内型 X：端子箱なし T：取付位置　上 X：端子箱なし	J：JIS準拠 2：200V級 W：防水 C：ｷｬﾌﾟﾀｲﾔｹｰﾌﾞﾙ付 T：取付位置　上 B：引出口方向B式	J：JIS準拠 2：200V級 N：屋内型 P：樹脂製端子箱付 L：取付位置　左 A：引出口方向A式	J：JIS準拠 2：200V級 N：屋内型 P：樹脂製端子箱付 B：取付位置　下 B：引出口方向B式
J2NXTX	J2WCTB	J2NPLA	J2NPBB

注）組合せによっては製作できない場合がありますので、カタログ記載以外の仕様をご希望の場合は、ご照会ください。

形式記号と仕様記号
仕様記号について

中空軸
中実軸 フランジ取付
中実軸 脚取付
ブレーキ無
ブレーキ付
三　相
単　相
単　相 レバーシブル
三　相 インバータ用
高効率 三相モータ
屋内形
オプション製　品
屋外形
軽防塵形
防水形
安全増防爆形
入力ホロー形
概　要
選定表 寸法図
15W
25W
40W
60W
90W
0.1kW
0.2kW
0.25kW
0.4kW
0.55kW
0.75kW
1.1kW
1.5kW
2.2kW
3.0kW
3.7kW
5.5kW
7.5kW
11kW

仕様記号のご利用について

1. 仕様記号の使用
   仕様記号の御使用は任意です。仕様記号が無く文章指示も無い場合はカタログ標準品となります。
2. 対象機種
   アルタックス、ハイポニック（2007年5月現在）
3. 仕様記号の記載
   銘板および梱包箱に添付される伝票に記載されます。

ご発注時の指示方法と弊社の対応　○：有り　－：無し

形式	仕様記号	文章	出荷される製品の仕様
○	－	－	カタログ標準仕様
○	－	○	文章指示通りの仕様
○	○	－	仕様記号で指示された仕様
○	○	○	仕様記号＋文章で指示された仕様

ご注意

ハイポニック減速機　中実軸（RNHM、RNFM）の場合、出力軸位置の左右を見る方向と端子箱の左右を見る方向が異なりますのでご注意ください。

端子箱	減速機側から見て右か左かを判断
出力軸	モータ側から見て右か左かを判断

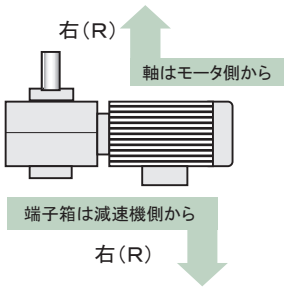

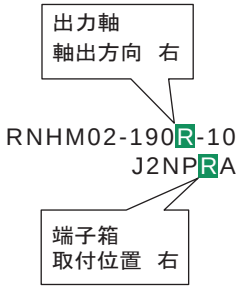

仕様記号一覧

1桁目＝J の場合

各製品、容量、仕様別でカタログ標準の場合の仕様記号です。

モータ種類		2桁目	電圧 V	周波数 Hz	モータ容量	ハイポニック RNYM	RNFM L	RNFM R	RNHM L	RNHM R	RNHM T
三相モータ 補助形式 無し	屋内型 3桁目 N	2	200 220	50/60 60	15W～90W	J2NXTX	J2NXTX	J2NXTX	－	－	－
					0.1～0.4kW	J2NPBB	J2NPLA	J2NPRA	J2NPLA	J2NPRA	J2NPLA
					0.55kW以上	J2NSBB	J2NSLA	J2NSRA	J2NSLA	J2NSRA	J2NSLA
		4	400 440	50/60 60	0.1～0.4kW	J4NPBB	J4NPLA	J4NPRA	J4NPLA	J4NPRA	J4NPLA
					0.55kW以上	J4NSBB	J4NSLA	J4NSRA	J4NSLA	J4NSRA	J4NSLA
	屋外型 3桁目 A	2	200 220	50/60 60	0.1～0.4kW	J2AABB	J2AALB	J2AARB	J2AALB	J2AARB	J2AALB
					0.75kW以上	J2ASBB	J2ASLB	J2ASRB	J2ASLB	J2ASRB	J2ASLB
		4	400 440	50/60 60	0.1～0.4kW	J4AABB	J4AALB	J4AARB	J4AALB	J4AARB	J4AALB
					0.75kW以上	J4ASBB	J4ASLB	J4ASRB	J4ASLB	J4ASRB	J4ASLB
	防水型 3桁目 W	2	200 220	50/60 60	15W～90W	J2WCTB	J2WCTB	J2WCTB	－	－	－
					0.1～0.4kW	J2WSBB	J2WSLB	J2WSRB	J2WSLB	J2WSRB	J2WSLB
					0.75kW以上	J2WSBB	J2WSLB	J2WSRB	J2WSLB	J2WSRB	J2WSLB
	安全増防爆型 3桁目 E	2	200 220	50/60 60	0.1～0.4kW	J2EABB	J2EALB	J2EARB	J2EALB	J2EARB	J2EALB
					0.75kW以上	J2ESBB	J2ESLB	J2ESRB	J2ESLB	J2ESRB	J2ESLB
単相モータ 補助形式 CA CB CC	屋内型 3桁目 N	1	100	50/60	15W～90W	J1NXTX	J1NXTX	J1NXTX	－	－	－
		D	100/200	50/60	0.1～0.4kW	JDNSBB	JDNSLB	JDNSRB	JDNSLB	JDNSRB	JDNSLB
	屋外型 3桁目 A	D	100/200	50/60	0.1～0.4kW	JDASBB	JDASLB	JDASRB	JDASLB	JDASRB	JDASLB
	防水型 3桁目 W	1	100	50/60	15W～90W	J1WCTB	J1WCTB	J1WCTB	－	－	－
		D	100/200	50/60	0.1～0.4kW	JDWSBB	JDWSLB	JDWSRB	JDWSLB	JDWSRB	JDWSLB
					0.75kW以上	JDWSBB	JDWSLB	JDWSRB	JDWSLB	JDWSRB	JDWSLB
インバータモータ 補助形式 AV	屋内型 3桁目 N	2	200 220	60 60	0.1～0.2kW	J2NPBB	J2NPLA	J2NPRA	J2NPLA	J2NPRA	J2NPLA
					0.4kW以上	J2NSBB	J2NSLA	J2NSRA	J2NSLA	J2NSRA	J2NSLA
		4	400 440	60 60	0.1～0.2kW	J4NPBB	J4NPLA	J4NPRA	J4NPLA	J4NPRA	J4NPLA
					0.4kW以上	J4NSBB	J4NSLA	J4NSRA	J4NSLA	J4NSRA	J4NSLA
	屋外型 3桁目 A	2	200 220	60 60	0.1～0.2kW	J2AABB	J2AALB	J2AARB	J2AALB	J2AARB	J2AALB
					0.4kW以上	J2ASBB	J2ASLB	J2ASRB	J2ASLB	J2ASRB	J2ASLB
		4	400 440	60 60	0.1～0.2kW	J4AABB	J4AALB	J4AARB	J4AALB	J4AARB	J4AALB
					0.4kW以上	J4ASBB	J4ASLB	J4ASRB	J4ASLB	J4ASRB	J4ASLB
高効率モータ 補助形式 ES	屋内型 3桁目 N	2	200 220	50/60 60	0.2kW	J2NPBB	J2NPLA	J2NPRA	J2NPLA	J2NPRA	J2NPLA
					0.4kW以上	J2NSBB	J2NSLA	J2NSRA	J2NSLA	J2NSRA	J2NSLA
		4	400 440	50/60 60	0.2kW	J4NPBB	J4NPLA	J4NPRA	J4NPLA	J4NPRA	J4NPLA
					0.4kW以上	J4NSBB	J4NSLA	J4NSRA	J4NSLA	J4NSRA	J4NSLA

形式記号と仕様記号の一例

お客様が選定した機種の本体形式記号や仕様記号がどのように表されるのか。
その一例をご紹介します。

【例1】

モータ	：	三相モータ・屋内形
ブレーキ	：	付
電源	：	三相200V・50Hz
モータ出力	：	25W
減速比	：	1/30
出力軸形状	：	中空軸
端子箱や位置、引出口は標準		

機種選定
（機種選定についての詳細は
B8頁をご参照ください。）

選定された機種の本体形式
ＲＮＹＭ００２５－０３－Ｂ－３０

仕 様 記 号
Ｊ２ＮＸＴＸ

【例2】

モータ	：	三相モータ・屋内形
ブレーキ	：	無し
電源	：	三相400V・60Hz
モータ出力	：	0.4kW
減速比	：	1/80
出力軸形状	：	中実軸脚付・軸右出し
端子箱や位置、引出口は標準		

機種選定
（機種選定についての詳細は
B9頁をご参照ください。）

選定された機種の本体形式
ＲＮＨＭ０５－４０Ｒ－８０

仕 様 記 号
Ｊ４ＮＰＲＡ

【例3】

モータ	：	三相インバータ用モータ・屋外形
ブレーキ	：	無し
電源	：	三相200V・60Hz※
モータ出力	：	0.75kW
減速比	：	1/15
出力軸形状	：	中空軸
端子箱や位置、引出口は標準		

機種選定
（機種選定についての詳細は
B9頁をご参照ください。）

選定された機種の本体形式
ＲＮＹＭ１－１４２０－ＡＶ－１５

仕 様 記 号
Ｊ２ＡＳＢＢ

※ インバータ用モータは60Hzが標準です。
50Hzは特殊品となりますのでご紹介ください。

標準仕様

三相・単相ハイポニック減速機

モータ部

種類	項目	標準仕様		注3 内蔵形ブレーキ付標準仕様
三相モータ	容量範囲	15W～5.5kW4極		15W～5.5kW4極 SB, FBブレーキ(ノンアスベストライニング)
	保護方式 外被構造	IP44（屋内）全閉外扇形 （15W，25W，40W，60W，90W，0.1kWは，全閉自冷形）		IP44（屋内）全閉外扇形（枠番01#, 07#の15W～60W含む） （40W，60W，90W，0.1kWは，全閉自冷形）
	電　源	3定格電源 200V 50／60Hz、220V 60Hz　又は 400V 50／60Hz、440V 60Hz （15W，25W，40W，60W，90Wは，200V 50/60Hz，220V 60Hz）		3定格電源 200V 50／60Hz、220V 60Hz　又は 400V 50／60Hz、440V 60Hz （15W，25W，40W，60W，90Wは，200V 50/60Hz，220V 60Hz）
	耐熱クラス	15W～0.4kW　4極　E 0.55～5.5kW　4極　B		15W～0.4kW　4極　E（ブレーキは、B） 0.55～5.5kW　4極　B（ブレーキは、B）
	時間定格	連続定格		連続定格
	始動方式	直入れ		直入れ
	口出線 （ラグ式）	15W～5.5kW　4極　3本		15W～5.5kW　4極　5本
	規　格	JIS準拠		JIS準拠
単相モータ（インダクション）／単相レバーシブルモータ		インダクション	レバーシブル	インダクション
	容量範囲	15W～0.4kW　4極	15W～90W　4極	15W～0.4kW　4極 SB, FBブレーキ(ノンアスベストライニング)
	保護方式 外被構造	IP44（屋内）全閉外扇形 （15W，25W及び枠番17#の 40Wは全閉自冷形）	IP44（屋内）全閉外扇形 （15W，25W及び枠番17#の 40Wは全閉自冷形）	IP44（屋内）全閉外扇形 （枠番17#の40Wは全閉自冷形）
	電　源	100V，200V 50／60Hz （2重電圧） 15W～90Wは，100V 50／60Hz	100V 50／60Hz	100V，200V 50／60Hz（2重電圧） 15W～90Wは，100V 50／60Hz
	耐熱クラス	15W～90W　4極　E 0.1～0.4kW　4極　B	15W～90W　4極　E	15W～90W　4極　E（ブレーキは、B） 0.1～0.4kW　4極　B（ブレーキは、B）
	時間定格	連続定格	30分定格	連続定格
	始動方式	15W～90W　4極コンデンサ運転 0.1～0.4kW　4極 コンデンサ始動コンデンサ運転	コンデンサ運転	15W～90W　4極　コンデンサ運転 0.1～0.4kW　4極　コンデンサ始動コンデンサ運転
	口 出 線 （ラグ式）	15W～90W　4極　3本 0.1～0.4kW　4極　6本		15W～90W　4極　5本 0.1～0.4kW　4極　8本
	規　格	JIS準拠		JIS準拠
三相インバータ用モータ	容量範囲	0.1～3.7kW　4極		0.1～3.7kW　4極 FBブレーキ（ノンアスベストライニング）
	保護方式 外被構造	IP44（屋内） 全閉外扇形		IP44（屋内） 全閉外扇形
	電　源	200V 60Hz、220V 60Hz		200V 60Hz、220V 60Hz
	耐熱クラス	B		B（ブレーキは、B）
	時間定格	連続定格（6～60Hz定トルク特性）		連続定格（6～60Hz定トルク特性）
	口 出 線 （ラグ式）	0.1～3.7kW　4極　3本		0.1～3.7kW　4極　5本
	規　格	JIS準拠		JIS準拠
高効率三相モータ	容量範囲	0.2～3.7kW　4極		0.2～3.7kW　4極 FBブレーキ（ノンアスベストライニング）
	保護方式 外被構造	IP44（屋内） 全閉外扇形		IP44（屋内） 全閉外扇形
	電　源	200V 50/60Hz、220V/60Hz　又は　400V 50/60Hz, 440V/60Hz		200V 50/60Hz、220V/60Hz　又は　400V 50/60Hz, 440V/60Hz
	耐熱クラス	0.2，0.4kW　4極 E 0.55～3.7kW　4極 B		0.2, 0.4kW　4極 E（ブレーキはB） 0.55～3.7kW　4極 B（モータ、ブレーキ共）
	時間定格	連続定格		連続定格
	口 出 線 （ラグ式）	3本		5本
	規　格	JIS C4004　　効率値はJIS C4212対応		JIS C4004　　効率値はJIS C4212対応

標準仕様

ギヤ部

項目	標準仕様
潤滑方式	専用特殊グリースによる、グリース潤滑（工場出荷時にグリースを充填しております。）
減速方式	ハイポイドギヤとインボリュートギヤの組み合わせ
材　　質	ケーシング :アルミニウム合金（枠番60#, 63#, 64#は, 鋳鉄）歯車 :クロムモリブデン鋼

その他

項目		標準仕様
周囲条件	設置場所	屋内（塵埃の少ない、水のかからない場所）
	周囲温度	−10〜40℃
	周囲湿度	85%以下　ただし、結露しないこと
	標　　高	1000m以下
	雰 囲 気	腐食性ガス、爆発性ガス、蒸気粉じんがないこと。塵埃を含まない換気の良い場所であること。
据付角度		制限なし
塗　　装		・ギヤモータ ［15W〜90W］　塗装質：アクリル樹脂　塗装色：ウォームシルバー ［0.1kW以上］　塗装質：エポキシポリエステル系　塗装色：マンセル 5Y8/1相当（近似値） ・入力ホロー形 ［汎用モータ用］　塗装質：エポキシポリエステル系　塗装色：マンセル 5Y8/1相当（近似値） ［サーボモータ用］　塗装質：アクリルウレタン系　塗装色：つや消し黒（マンセルN1.0）

注）1. 標準端子箱取付位置は、E45頁をご参照ください。（15W〜90Wは端子箱なしが標準です。）
2. 標準出力軸回転方向は、E7〜E9頁をご参照ください。
3. モータの特性、ブレーキにつきましては、E35〜E38頁、E48〜E54頁をご参照ください。
4. 15W〜90W　RNFM（フランジ取付中実軸）の出力軸の回転部分は下写真の軸部分（拡大写真）になります。
5. ギヤモータを密閉した場所へ据付ける場合は、周囲温度が40℃以下であることをご確認ください。

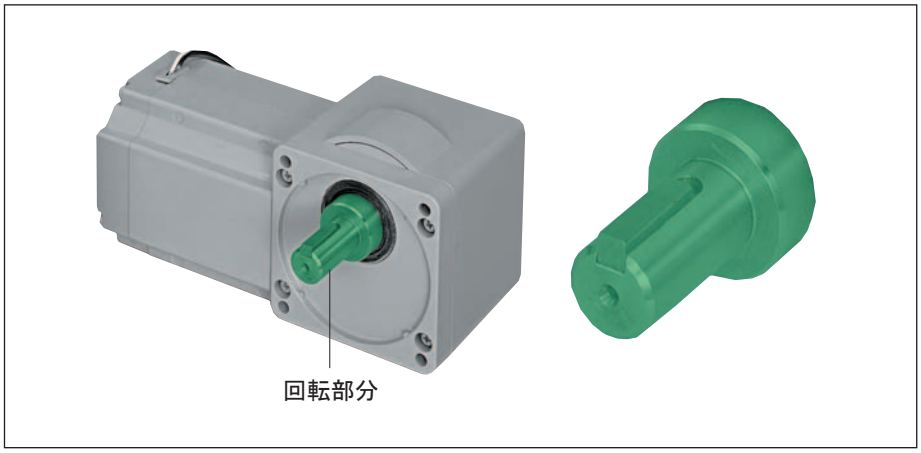

15W〜90W・RNFMシリーズ（中実軸フランジ取付形）の出力軸回転部分

セレクションガイド１
モータ種類

運転速度	容量	電源	特長	起動方式	モータ種類
変速しない	15W 25W 40W 60W 90W	三相	標準	直入れ	三相モータ 200V級 (15W-90W)
		単相	標準	ｺﾝﾃﾞﾝｻ運転	単相モータ 100V級 (15W-90W)
			頻繁な正逆運転	ｺﾝﾃﾞﾝｻ運転	単相ﾚﾊﾞｰｼﾌﾞﾙﾓｰﾀ 100V級 (15W-90W) 注：30分定格
	0.1kW 0.2kW 0.4kW	三相	標準	直入れ	三相モータ 200V級 400V級 (0.1kW-0.4kW) 高効率三相モータ 200V級 400V級 (0.2kW-0.4kW)
		単相	標準	ｺﾝﾃﾞﾝｻ始動 ｺﾝﾃﾞﾝｻ運転	単相モータ 100V級 200V級 (0.1kW-0.4kW)
	0.75kW 1.5kW 2.2kW 3.7kW 5.5kW	三相	標準	直入れ	三相モータ 200V級 400V級 (0.75kW-5.5kW) 高効率三相モータ 200V級 400V級 (0.75kW-3.7kW)

運転速度	モータ容量	トルク特性	インバータ種類	住友のインバータ	モータ種類
変速する	15W 25W 40W 60W 90W	特性D	V/f制御	CAIシリーズ	三相モータ 200V級 (15W-90W) 注：入力電圧クラスは単相１００Ｖまたは単相２００Ｖです。
	0.1kW 0.2kW 0.4kW	特性A	(ｾﾝｻﾚｽ ﾍﾞｸﾄﾙ制御)	HF-320α シリーズ	ｲﾝﾊﾞｰﾀ用モータ 200V級 400V級 (0.1kW-0.4kW) 高効率三相モータ 200V級 400V級 (0.2kW-0.4kW) 三相モータ 200V級 *400V級 (0.1kW-0.4kW)
		特性B	V/f制御	SF-320α シリーズ	ｲﾝﾊﾞｰﾀ用モータ 200V級 400V級 (0.1kW-0.4kW) 高効率三相モータ 200V級 400V級 (0.2kW-0.4kW)
		特性D	V/f制御	SF-320α シリーズ	三相モータ 200V級 *400V級 (0.1kW-0.4kW) 高効率三相モータ 200V級 400V級 (0.2kW-0.4kW)
	0.75kW 1.5kW 2.2kW 3.7kW 5.5kW	特性A	(ｾﾝｻﾚｽ ﾍﾞｸﾄﾙ制御)	HF-320α シリーズ	ｲﾝﾊﾞｰﾀ用モータ 200V級 400V級 (0.75kW-3.7kW) 高効率三相モータ 200V級 400V級 (0.75kW-3.7kW)
		特性B	V/f制御	SF-320α シリーズ	ｲﾝﾊﾞｰﾀ用モータ 200V級 400V級 (0.75kW-3.7kW) 高効率三相モータ 200V級 400V級 (0.75kW-3.7kW)
		特性C	(ｾﾝｻﾚｽ ﾍﾞｸﾄﾙ制御)	HF-320α シリーズ	三相モータ 200V級 *400V級 (0.75kW-5.5kW) 高効率三相モータ 200V級 400V級 (0.75kW-3.7kW)
		特性D	V/f制御	SF-320α シリーズ	三相モータ 200V級 *400V級 (0.75kW-5.5kW) 高効率三相モータ 200V級 400V級 (0.75kW-3.7kW)

*汎用ﾓｰﾀ(400V級)をインバータ駆動する際は絶縁対策が必要ですのでご照会ください。

セレクションガイド２
仕様　減速機

モータ種類	防爆	保護方式	RNYM	RNFM	RNHM
三相モータ	非防爆	屋内形	B34	B136	B212
		屋外形	B270	B276	B282
		防水形 (IP65)	B292	B308	B326
	安全増防爆 ＊1	屋内形	B330	B332	B335
		屋外形	本カタログに掲載していませんが製作可能です。		
	耐圧防爆 ＊2	お問合せください。			
単相モータ ＊3	非防爆	屋内形	B78	B166	B232
		屋外形	B272	B278	B284
		防水形	B303	B320	
単相ﾚﾊﾞｰｼﾌﾞﾙﾓｰﾀ ＊3	非防爆	屋内形	B78	B166	
		防水形	B303	B320	
インバータ用モータ	非防爆	屋内形	B98	B186	B242
		屋外形	B272	B278	B284
	耐圧防爆	お問合せください。			
高効率三相モータ	非防爆	屋内形	B120	B200	B256
		屋外形	B274	B280	B286

＊1 安全増防爆形モータはインバータで駆動することは出来ません。
＊2 三相モータの耐圧防爆形モータはインバータ駆動することは出来ません。
＊3 単相モータ、単相レバーシブルモータ、単相コンデンサラン形モータはインバータ駆動することは出来ません。

CAI

100W以下専用インバータ
電子サーマル搭載
無接点方式外部制御
通信機能(RS-485)
100V級200V級共用
電源
単相100V　25-100W
単相200V　25-100W

SF-320α

新モータ制御採用で
始動トルク150-200%
(AFモータとの組合せ)
CE,UL,CSA標準対応
電源
三相200V　0.1-2.2kW
単相100V　0.1-0.75kW
単相200V　0.2-2.2kW

HF-320α

高始動トルク200%
ノイズフィルタ標準装備
簡単メンテナンス（長寿命）
着脱式制御端子基板採用
電源
三相200V　0.2-7.5kW
三相400V　0.4-7.5kW
単相200V　0.2-2.2kW

特性A:定トルク運転特性　特性B:定トルク運転特性　特性C:低減トルク運転特性　特性D:低減トルク運転特性

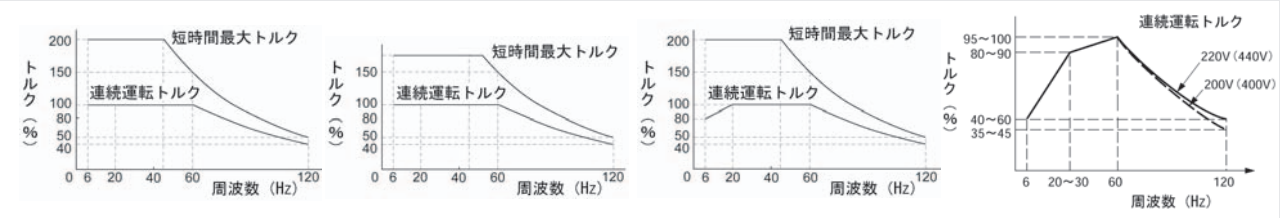

選定手順　中空軸（RNYM シリーズ）

中空軸タイプ（RNYMシリーズ）の機種選定フロー

記号説明

- Tℓ　：ギヤモーター出力軸に於ける実伝達トルク〔N·m〕
- Tout：ギヤモーターの許容出力トルク〔N·m〕
- Te　：等価伝達トルク〔N·m〕
- Pr　：実ラジアル荷重〔N〕
- Pro　：許容ラジアル荷重〔N〕
- Lf　：位置係数
- Cf　：連結係数
- Fs　：衝撃係数
- A_R　：トルクアームの長さ〔mm〕
- A_{RO}：基準トルクアームの長さ〔mm〕

選定例

○Tℓ=50〔N·m〕
○チェーンコンベヤ（均一荷重）
○10時間／日
○50〔r/min〕
○50〔Hz〕
○三相モータ 屋内仕様
○中空軸タイプ

等価伝達トルクTeの決定

Te＝Tℓ×ギヤモータの負荷係数〔N·m〕
（50＝50×1.0）

Tℓ（50 N·m）← 実伝達トルク

負荷係数（1.0）← 表B5, B6（B25頁）← 負荷条件 運転時間

用途に合った負荷係数を選定してください。
始動·停止を繰り返す場合は、B26頁で、モータ許容熱容量を確認してください。

Te（50N·m）

減速比と出力回転数

減速比	出力回転数 n2 r/min 50Hz	60Hz
5	290	350
7.5	193	233
10	145	175
12	121	146
15	96.7	117
20	72.5	87.5
25	58.0	70.0
30	48.3	58.3

50〔r/min〕, 50〔Hz〕← 出力回転数 電源周波数

※ 出力回転数は、モータ回転数を 50Hz : 1450 r/min、60Hz : 1750 r/min としたときの代表値です。

減速比（30）を選定

機種（容量記号ー枠番ー減速比）の決定

Tout×SF≧Teとなる機種を選定
（67.3×1.0≧50）

Tout（67.3 N·m）← モータ容量の選定 Tout≧Tℓとなるモータ容量を選定（67.3 > 50）← 選定表 B33～B75頁

モータ容量 0.4kWを選定（SF:1.0）

機種（RNYM05-1220ー△ー○ー30）

フランジ取付の場合

ラジアル荷重のチェック

注）2.

$$Pr \leqq \frac{Pro}{Lf \times Cf \times Fs}$$

$$\left(1500 \leqq \frac{1520}{1.0 \times 1.0 \times 1.0}\right)$$

満足しない場合は、サービスファクター、容量記号、枠番を上げた機種で今一度確認

- Pr(1500N) ← 実ラジアル荷重
- Lf(1.0) ← 表B1 ← 位置係数
- Cf(1.0) ← 表B2 ← 連結係数
- Fs(1.0) ← 表B3 ← 衝撃係数
- Pro(1520N) ← 選定表 B33～B75頁

軸上取付の場合

トルクアームの長さA_Rのチェック

$A_R \geqq A_{RO} \times Lf \times Fs$
（200≧100×1×1）

- A_R(200mm) ← トルクアームの長さ
- Lf(1.0) ← 表B1 ← 位置係数
- Fs(1.0) ← 表B3 ← 衝撃係数
- ARO (100mm) ← 表B4 ← 基準トルクアームの長さ

注）1.

被動軸等の強度チェック

被動軸、軸受、トルクアームの強度チェックを行ってください(チェック方法はE14～E16頁をご覧ください)

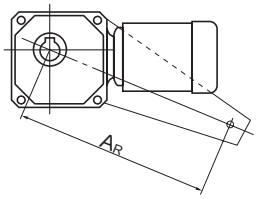

形式（RNYM05ー1220ー△ー○ー30）

仕様、寸法の確認

○仕様の確認→B18頁"標準仕様"
※ 電源電圧、屋内·屋外の区別は形式に明記されませんので、ご注文の際にお申し付けください。
○寸法の確認　B33～B75頁
（三相モータ）

三相 ← モータの種類
ブレーキ無 ← ブレーキ有無

形式（RNYM05ー1220ー30）

〔フランジ取付、脚取付の場合〕
●Pr=1500〔N〕
●荷重点：出力軸端から20〔mm〕
●衝撃：ほとんど無
●連結：チェーン連結

〔軸上取付の場合〕
●AR：200〔mm〕
●荷重点：出力軸端から20〔mm〕
●衝撃：ほとんど無

注）1.トルクアームの長さとは、被動軸軸心から、トルクアーム回り止めまでの距離のことを示します。
2.スラスト荷重が掛かる場合は、E12頁の式でチェックして下さい。

取付の注意　B27～B29頁参照

選定手順　中実軸（RNFM、RNHM シリーズ）

中実軸タイプ
（RNFM･RNHMシリーズ）
の機種選定フロー

記号説明

- Tℓ　：ギヤモーター出力軸に於ける実伝達トルク〔N･m〕
- Tout：ギヤモーターの許容出力トルク〔N･m〕
- Te　：等価伝達トルク〔N･m〕
- Pr　：実ラジアル荷重〔N〕
- Pro　：許容ラジアル荷重〔N〕
- Lf　：位置係数
- Cf　：連結係数
- Fs　：衝撃係数

選定例

等価伝達トルクTeの決定

Te＝Tℓ× ギヤモータの負荷係数〔N・m〕

（50 ＝ 50 × 1.0）

Tℓ（50 N・m）← 実伝達トルク

負荷係数（1.0）← 表B5, B6（B25頁）← 負荷条件 運転時間

用途に合った負荷係数を選定してください。
始動･停止を繰り返す場合は､B26頁で､
モータ許容熱容量を確認してください。

減速比と出力回転数

減速比	出力回転数 n2 r/min 50Hz	60Hz
5	290	350
7.5	193	233
10	145	175
12	121	146
15	96.7	117
20	72.5	87.5
25	58.0	70.0
30	48.3	58.3

50〔r/min〕, 50〔Hz〕← 出力回転数 電源周波数

※ 出力回転数は、
モータ回転数を
50Hz : 1450 r/min、
60Hz : 1750 r/min
としたときの代表値です。

Te
(50N･m)

減速比（30）を設定

機種（容量記号ー枠番ー減速比）の決定

Tout×SF≧Teとなる機種を選定

（67.3×1.0≧50）

Tout
（67.3 N･m）
モータ容量
0.4kWを選定
（SF:1.0）

モータ容量の選定
Tout≧Tℓとなる
モータ容量を選定
（67.3 > 50）

選定表
B136～B163頁
※RNHMシリーズは、
B212～230頁です。

機種（05-270ー□ー30）

ラジアル荷重のチェック

注）1.

$$Pr \leqq \frac{Pro}{Lf \times Cf \times Fs}$$

$$\left(1110 \leqq \frac{1520}{1.0 \times 1.0 \times 1.0}\right)$$

満足しない場合は、容量記号、枠番を上げた機種で今一度確認

- Pr(1110N) ← 実ラジアル荷重
- Lf(1.0) ← 表B1 ← ラジアル荷重位置
- Cf(1.0) ← 表B2 ← 連結係数
- Fs(1.0) ← 表B3 ← 衝撃係数
- Pro(1520N) ← 選定表 B136～B163頁

機種（05-270ー□ー30）

形式の決定

B14頁　形式記号参照

- (RNFM05ーフランジ取付) ← 取付方式
- (Lー左) ← 軸出方向

形式（RNFM05ー270Lー△ー○ー30）

仕様、寸法の確認

○仕様の確認→B18頁“標準仕様”
※ 電源電圧、屋内・屋外の区別は形式に明記されませんので、ご注文の際にお申し付けください。
○寸法の確認　B136～B163頁

- 三相 ← モータの種類
- ブレーキ無 ← ブレーキ有無

形式（RNFM05ー270Lー30）

取付の注意

○連結器を取付ける際、軸に衝撃力や過大なスラスト荷重を与えないでください。
○連結器は、焼バメまたは軸端ねじを利用した取付を推奨します。
○ギヤモータは、十分剛性のある架台の上に据付けてください。

選定例

- ○Tℓ=50〔N・m〕
- ○チェーンコンベヤ（均一荷重）
- ○10時間／日
- ○50〔r/min〕
- ○50〔Hz〕
- ○三相モータ 屋内仕様
- ○フランジ取付
- ○スプロケットピッチ円 φ90〔mm〕 半径R=0.045〔m〕
- ○$Pr = \frac{T\ell}{R} = \frac{50}{0.045}$ ≒1110N
- ○軸中央
- ○チェーン直結
- ○衝撃ほとんどなし
- ○フランジ取付
- ○左（モータ側から見て）

※（　）内は選定例の場合です。
注）1.スラスト荷重が掛かる場合は、E12頁の式でチェックして下さい。

1. 外部荷重の確認

表 B1 a 位置係数 Lf（中空軸　RNYM）

枠番	軸端からの距離 L(mm)								
	10	20	30	40	50	60	70	80	90
03, 07	1.0	1.0	1.2	1.3	1.4	1.5	1.7	1.8	1.9
17	1.0	1.0	1.2	1.3	1.4	1.5	1.6	1.7	1.8
1010	1.0	1.0	1.2	1.3	1.4	1.5	1.7	1.8	1.9
1110, 1120	1.0	1.0	1.2	1.3	1.4	1.5	1.6	1.8	1.9
1210, 1220, 1230, 1240	1.0	1.0	1.2	1.3	1.4	1.5	1.6	1.7	1.8
1310, 1320, 1330, 1340	1.0	1.0	1.1	1.2	1.3	1.4	1.5	1.6	1.7
1410, 1420, 1430, 1440	1.0	1.0	1.1	1.2	1.3	1.4	1.4	1.5	1.6
1510, 1520, 1521, 1522, 1530, 1531, 1540	1.0	1.0	1.1	1.2	1.3	1.3	1.4	1.5	1.5
1630, 1631, 1632, 1633, 1640	1.0	1.0	1.1	1.2	1.2	1.3	1.3	1.4	1.4

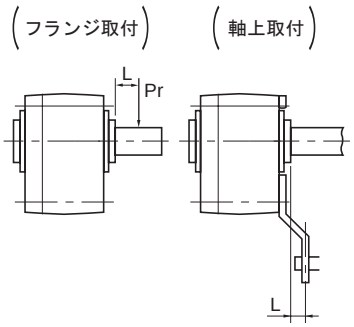

注）L は、出力軸（中空軸）端からラジアル荷重の作用点までの寸法を示します。

表 B1 b 位置係数 Lf（中実軸　RNFM,RNHM）

荷重位置	Lf
軸根本	0.8
軸中央	1.0
軸端	1.4

表 B1 c 位置係数 Lf（中実軸　RNFM-X1,RNHM-J1）

枠番	L　軸端から荷重位置までの距離(mm)								
	10	20	30	40	50	60	70	80	軸端
1120	1.0	1.2	1.3	1.4	1.5	1.6	1.8	2.1	1.3
1220	1.1	1.2	1.3	1.4	1.5	1.8	2.1	2.4	1.4
1230	1.1	1.2	1.3	1.7	2.2	2.6	3.0	3.5	1.6
1240	1.1	1.2	1.3	1.7	2.2	2.6	3.0	3.5	1.6
1320	1.1	1.2	1.3	1.4	1.5	1.6	1.7	1.7	1.4
1330	1.1	1.2	1.3	1.4	1.5	1.6	1.7	1.9	1.4
1340	1.1	1.2	1.3	1.4	1.5	1.6	1.7	1.9	1.4
1420	1.1	1.2	1.3	1.3	1.4	1.5	1.6	1.6	1.5
1430	1.1	1.2	1.3	1.3	1.4	1.6	1.9	2.2	1.5
1440	1.1	1.2	1.3	1.3	1.4	1.6	1.9	2.2	1.6
1520	1.1	1.2	1.3	1.3	1.4	1.5	1.5	1.6	1.6
1530, 1531	1.1	1.2	1.3	1.3	1.4	1.5	1.5	1.6	1.6
1540	1.1	1.2	1.3	1.3	1.4	1.5	1.5	1.6	1.6
1630, 1631, 1632, 1630	1.1	1.1	1.2	1.2	1.3	1.3	1.4	1.4	1.4
1640	1.1	1.1	1.2	1.2	1.3	1.3	1.4	1.4	1.4

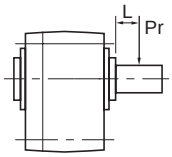

：荷重点が軸外部になる領域

表 B2 連結係数 Cf

連結方式	Cf
チェーン	1
歯車	1.25
V ベルト	1.5

表 B3 衝撃係数 Fs

衝撃の程度	Fs
衝撃がほとんど無い場合	1
衝撃がややある場合	1~1.2
激しい衝撃を伴う場合	1.4~1.6

表 B4 基準トルクアーム長さ ARO

枠　番	AR0	枠番	AR0	枠番	AR0
03,07,17,1010	50	1410,1420	140	1430	160
1110,1120	80	1510,1520, 1521, 1522	150	1530,1531	200
1210,1220	100	1230	100	1630, 1631, 1632, 1633, 1634, 1640	280
1310,1320	120	1330	130		

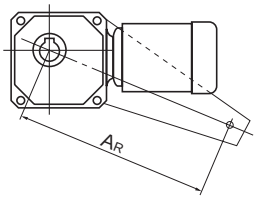

2. 負荷係数の選定

ハイポニック減速機は、均一荷重・1 日 10 時間の運転条件の下に設計されています。
1 日 10 時間を超えて運転される場合や、使用機械の負荷条件によっては、次の負荷係数を見込む必要があります。
負荷係数の選定は負荷の性質により、下記の (1) または (2) の方法に分けられます。

(1) 機械別負荷性質による選定

表 B5 ギヤモータの負荷係数

運転時間 / 負荷条件	10H 以下／日 運転	10 ～ 24H ／日 運転	主 な 使 用 機 械 例
均一荷重	1	1.25	コンベア（均一荷重）、ポンプ（遠心式）、食品機械（精米機、缶詰機）、エレベータ（均一荷重）、プラスチック押出機、アジテータ（液体）、バースクリーン
軽い衝撃荷重	1.25	1.5	コンベア（変動送り、重荷重）、食品機械（ビートスライサ、ダウミキサ、肉挽機）、エレベータ（重荷重）、アジテータ（液固体混合、密度変化）、フィーダ（ベルト、エプロン、スクリュ）、シックナ、フロキュレータ、一般工作機械（主軸用）
激しい衝撃荷重	1.75	2.0	パンチングプレス、タッピングマシン、粉砕機械（クラッシャミル）、ホイスト（重荷重）、ドラムバーカ、ログホール、カッタ、プレータ

注）1. 実際にお客様でご使用になる機械装置と表 B5 ‘ギヤモータの負荷係数’ 内の機械名称・機械性質が異なる場合がありますので、選定時の参考値としてご使用ください。

(2) 始動・停止頻度による選定

始動・停止頻度と減速機の負荷係数（表 B6）を目安に選定し、同時に B26 頁のモータの許容熱容量（表 B7）を確認ください。

表 B6 始動・停止頻度とギヤモータの負荷係数

始動・停止頻度（回 / 時間）	～ 10 時間 / 日			24 時間 / 日		
	Ⅰ	Ⅱ	Ⅲ	Ⅰ	Ⅱ	Ⅲ
10 以下	1.00	1.15	1.50	1.20	1.30	1.65
～ 200 以下	1.10	1.35	1.65	1.30	1.50	1.85
～ 500 以下	1.15	1.50	1.80	1.40	1.65	2.00

$$\text{慣性モーメント}(GD^2)\text{比} = \frac{\text{モータ軸換算負荷の慣性モーメント}(\text{モータ軸換算負荷の}GD^2)}{\text{モータの慣性モーメント}(\text{モータの}GD^2)}$$

負荷係数の区分
Ⅰ：許容できる慣性モーメント　(GD^2) 比≦ 0.3
Ⅱ：許容できる慣性モーメント　(GD^2) 比≦ 3
Ⅲ：許容できる慣性モーメント　(GD^2) 比≦ 10

注）1. 始動・停止回数にはブレーキ、クラッチ等による制動回数を含めてください。
2. トルク、ラジアル負荷がかかった状態で始動される場合には、別途検討が必要な場合もありますのでご照会ください。
3. 始動停止頻度や慣性モーメント（GD^2）比が表 B6 の値を超える場合は、ご照会ください。
4. 急加減速を伴う運転をされる場合、詳細選定が必要な場合がありますので、ご照会ください。

選定資料

表 B7 三相モータの許容熱容量（C × Z）

モータ出力 kW	許容 C × Z（35%ED 以下）	許容 C × Z（35%ED 超～50%ED 以下）	許容 C × Z（50%ED 超～80%ED 以下）	許容 C × Z（80%ED 超～100%ED 以下）	モータ慣性モーメント kg・m²		モータ GD^2 kgf・m²	
					標　準	ブレーキ付	標　準	ブレーキ付
0.1	3200	3000	2000	1200	0.00033	0.00035	0.0013	0.0014
0.2	2200	2800	2800	2500	0.00050	0.00055	0.002	0.0022
0.25	1800	2200	1500	1500	0.00065	0.00068	0.0026	0.0027
0.4	1800	2200	1500	1500	0.00065	0.00068	0.0026	0.0027
0.55	1800	2200	1500	1500	0.00101	0.00111	0.00405	0.00445
0.75	1400	1400	800	500	0.00120	0.00130	0.0048	0.0052
1.1	1400	1400	800	500	0.00185	0.00208	0.0074	0.0083
1.5	1200	1200	500	400	0.00213	0.00235	0.0085	0.0094
2.2	1000	900	400	200	0.00333	0.00373	0.0133	0.0149
3.0	1000	900	400	200	0.00700	0.00810	0.0281	0.0325
3.7	800	800	800	700	0.00848	0.00958	0.0339	0.0383
5.5	300	300	200	150	0.01143	0.01253	0.0457	0.0501

下記①～③で求めた C × Z が、表 B7 に該当するモータ容量・%ED において、許容 CZ 以内であることをチェックします。

① C を下記式から求めます。

$$C = \frac{\text{モータの慣性モーメント（モータの}GD_M^2\text{）} + \text{モータ軸換算モータ以外の総慣性モーメント（}GD_L^2\text{）}}{\text{モータの慣性モーメント（モータの}GD_M^2\text{）}}$$

●モータの慣性モーメント（kg・m²）
GD_M^2: モータの GD^2（kgf・m²）
●モータ軸換算モータ以外の
総慣性モーメント（kgf・m²）
GD_L^2: モータ軸換算モータ以外の総 GD^2（kgf・m²）

② 1 時間あたりの始動回数 Z（回 /hr）を求めます。

(a) 1 周期の運転時間 ta(sec)　休止時間 tb(sec) とし、この期間に nr（回 /cycle）の始動をする場合

$$Zr = \frac{3600nr}{ta + tb}\ \text{（回/hr）}$$

(b) また、1 周期間（ta+tb）中にインチング回数 ni（回 /cycle）を有する時は、これについても 1 時間あたりのインチング回数 Zi に換算した始動回数に換算します。

$$Zi = \frac{3600ni}{ta + tb}\ \text{（回 /hr）}$$

(c) (a) および (b) から 1 時間あたりの始動回数 Z（回 /nr）を求めます。

$$Z = Zr + 1/2 \cdot Zi = \frac{3600}{ta + tb} \cdot \left(nr + \frac{1}{2}ni\right)\ \text{（回/hr）}$$

③ C × Z を求めます。

①で求めた C と②で求めた Z の積 C × Z を求めます。

④ 負荷時間率 %ED

$$\%ED = \frac{ta}{ta + tb} \times 100$$

被動軸取付

被動軸長さについて

中空軸タイプ減速機の出力軸に被動軸を取り付ける際、挿入する長さLは「推奨被動軸長さ」以上としてください。

推奨被動軸長さは、E13頁・表EH9のＬ寸法を参照ください。

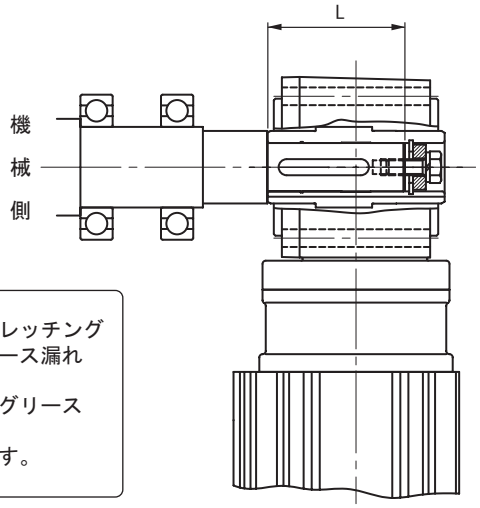

図B1　被動軸挿入長さＬ

ご注意

(1) 被動軸軸径が細く、中空軸（出力軸）との間に隙間が発生した場合、フレッチング摩耗が発生しやすくなり、その摩耗粉がオイルシールに噛み込み、グリース漏れが発生する場合があります。
(2) 被動軸長さが短い場合、中空軸（出力軸）に無理な力が作用し、振動やグリース漏れが発生する原因となる場合があります。
(3) 被動軸キー有効長さが短い場合、キー及びキー溝が損傷しやすくなります。

トルクアーム取付／フランジ取付

1. トルクアーム取付

（1）被動軸への取付

- 被動軸表面及び中空軸内径に二硫化モリブデングリースを塗布し、減速機を被動軸に挿入してください。
- はめあいがかたい場合は、中空出力軸の端面を木製ハンマーで軽くたたいて挿入してください。この際、ケーシングは絶対にたたかないでください。又、右図のような治具を製作してご使用頂ければ、よりスムーズに挿入できます。

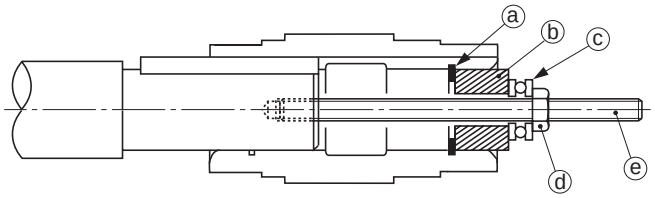

ⓐ……止め輪
ⓑ……スペーサ　ⓓ……ナット
ⓒ……スラスト軸受　ⓔ……両切ボルト

図B2

- 中空軸を、JIS H8 公差によって製作しています。被動軸の推奨寸法公差は以下の通りです。
  均一荷重で衝撃が作用しない場合……JIS h6 または js6
  衝撃荷重がある場合や、ラジアル荷重が大きい場合…JIS js6 または k6
- スナップリングのサイズは、JIS B2804 C 形止め輪に依ります。

（2）被動軸への減速機の固定…減速機を必ず被動軸に固定してください。

a）減速機が機械側に動かない固定方法（例　図 B3 ～図 B5）

ご注意

(1) 金属製ハンマーは使用しないでください。金属製ハンマーで中空軸（出力軸）端面を叩いた場合、オイルシールの接触が不均一になって、グリース漏れが発生する原因となる場合があります。
(2) 被動軸が中空軸にカジリながら組み付いた場合も、中空軸が変形し、グリース漏れが発生する原因となる場合があります。
(3) ケーシング及びオイルシールを叩いた場合も、ケーシングの損傷、変形およびオイルシール損傷により、グリース漏れが発生する場合があります。

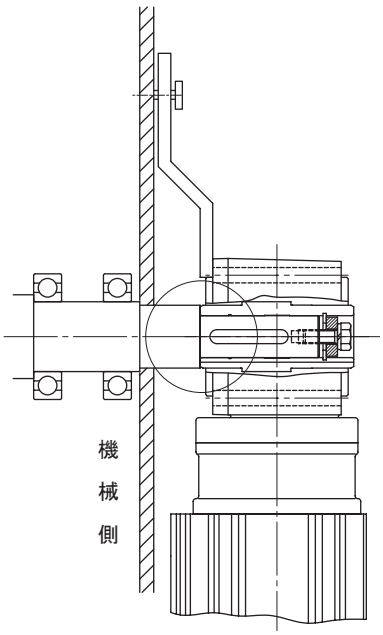

図 B3　段付軸による固定

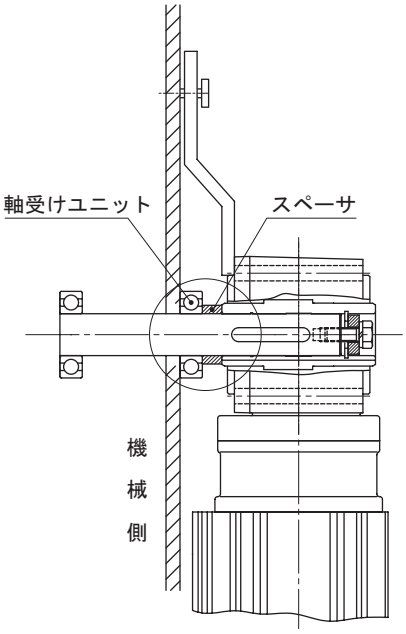

図 B4　スペーサによる固定
（被動軸段なし）

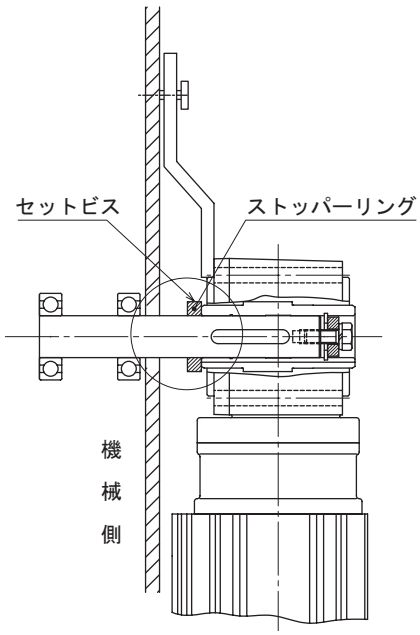

図 B5　セットビスとストッパーによる
（被動軸段なし）

取付の注意事項

b）減速機が反機械側に動かない固定方法（例　図 B6 ～図 B8）

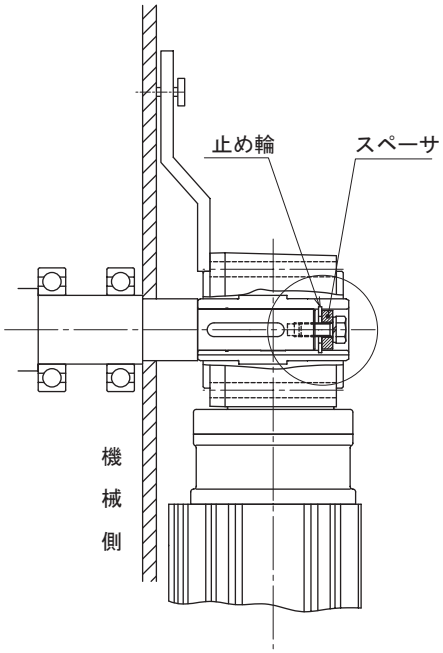

図 B6　スペーサと止め輪による固定

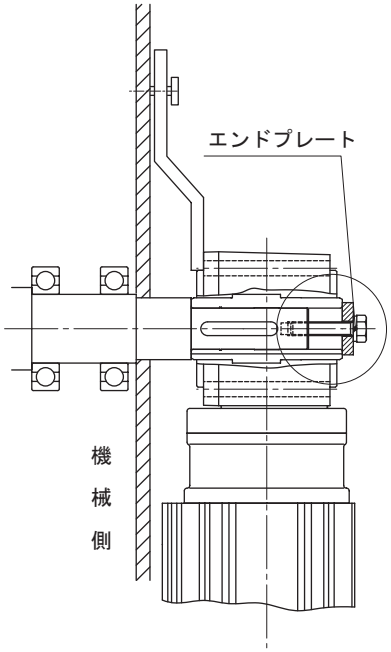

図 B7　エンドプレートによる固定

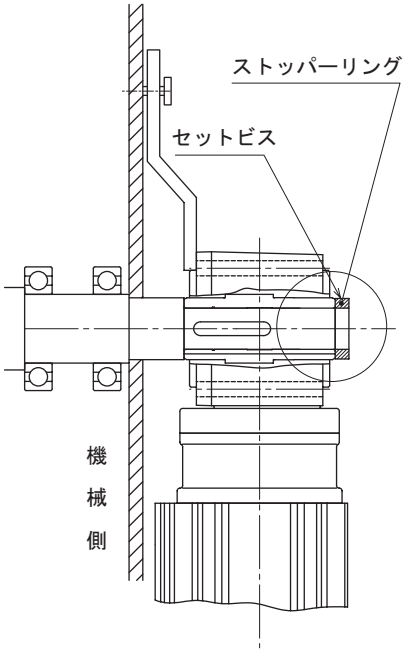

図 B8　セットビスとストッパーリングによる固定

（3）トルクアームの回り止め

トルクアームは減速機ケースの被動機械側に取り付けてください。減速機ケースへの取付には、六角穴付ボルトをご使用ください。（ボルトサイズは、下表参照）

トルクアームの回り止め部には減速機と被動軸の間に余分な力が掛からぬ様、自由度をもたせてください。回り止めボルトで決してトルクアームを固定しないでください。回り止めボルト、トルクアーム、減速機、機械側の破損の原因となります。

始動・停止頻度が多い場合及び、正逆の繰り返し運転の場合等は衝撃による部品の摩擦を防ぐためにトルクアームと取付ボルト（又はスペーサー）の間にゴムブッシュ等の緩和材をご使用ください。

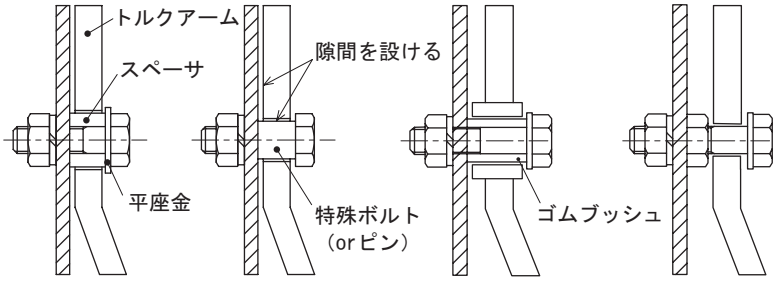

（※ 隙間は機械の動きに合わせて無理な力及び接触が掛からない寸法に調節ください。）

良い例

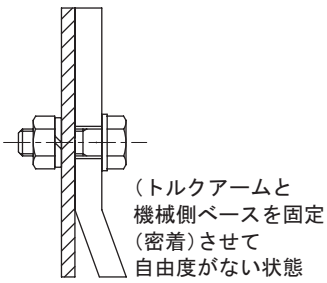

（回り止めボルトや機械、減速機に無理な力が働き破損の原因となります。）

悪い例

図 B9　回り止め部取付例（A 部）

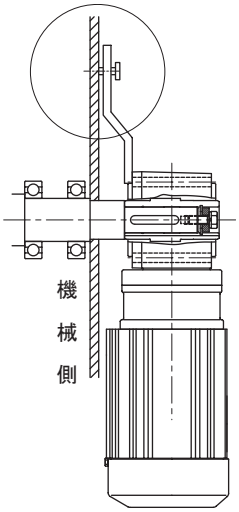

表 B8

枠番	ボルト
03	M5
07, 17, 1010, 1110, 1120	M6
1210, 1220, 1230, 1240	M8
1330, 1340, 1520, 1521, 1522	M10
1410, 1420, 1430, 1440, 1510	M12
1530, 1531	M16
1520, 1521, 1522, 1630, 1631, 1632, 1633, 1640	M20

ご注意

(1) 減速機の中空軸は、必ず固定させてください。減速機中空軸が固定されていない場合、減速機運転時の振動及び機械側からの振動により、中空軸も振動してオイルシールの密封性が不均一となり、グリース漏れの原因となる場合があります。また、上記原因で減速機内部が破損する場合もあります。

(2) ストッパーリングや止め輪との間に隙間がある場合も、振動が発生する場合があります。

(3) トルクアームの回り止め部を固定すると、被動軸の動き対し、ケーシング側が追従できなくなり、中空軸に無理な力が発生し、オイルシールからグリス漏れが発生したり、減速機が破損する原因となる場合があります。

（4）被動軸からの取り外し

ケーシングと中空出力軸の間に余分な力がかからないようご注意ください。右図の様な治具をご使用して頂ければ、よりスムーズに取り外すことができます。

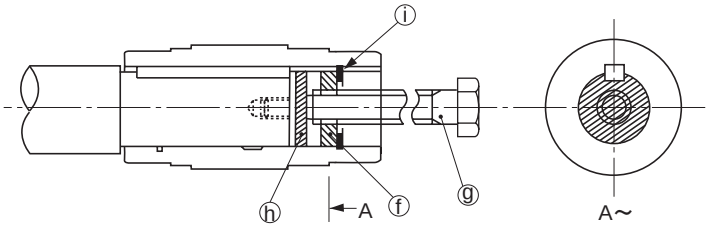

ⓕ……スペーサ
ⓖ……上ボルト
ⓗ……円板
ⓘ……止め輪

注）取付け、固定、及び取外し用の部品はお客様でご用意下さい。

図 B10

2. フランジ取付

フランジ取付をする場合、先に減速機を取付け、その後被動軸を中空軸に組付けてください。
次に、被動軸に軸受ユニットを組付け、軸振れが無いことを確認し、軸受ユニットを固定してください。

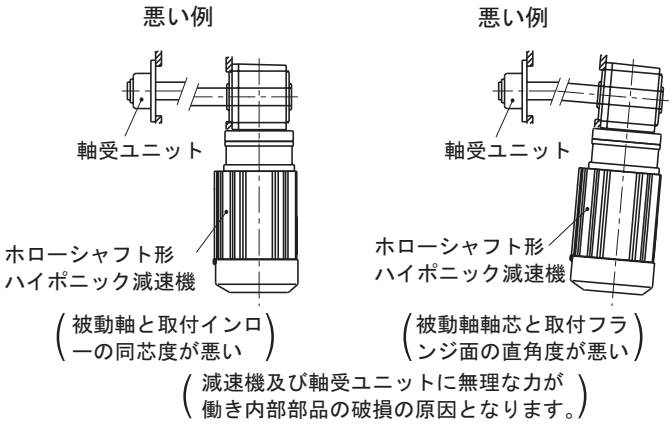

（減速機及び軸受ユニットに無理な力が働き内部部品の破損の原因となります。）

図 B11　フランジ取付面

MEMO

ハイポニックギヤモータ

中空軸

RNYMシリーズ

			頁
3 ～ 三相	三相モータ	15W ～ 11kW	B33
1 ～ 単相 / 1 ～ レバーシブル	単相モータ 単相レバーシブルモータ	15W ～ 0.4kW 15W ～ 90W	B77
3 ～ インバータ	三相インバータ用モータ	0.1kW ～ 7.5kW	B97
3 ～ 高効率	高効率三相モータ	0.2kW ～ 3.7kW	B119

直交軸
中空軸

MEMO

ハイポニックギヤモータ

中空軸

RNYMシリーズ

3 ~ 三相 三相モータ

モータ容量	減速比範囲			頁
15W	5	▶	240	B34
25W	5	▶	240	B35
40W	5	▶	1440	B36
60W	5	▶	1440	B38
90W	5	▶	1440	B40
0.1kW	5	▶	1440	B42
0.2kW	5	▶	1440	B45
0.25kW	5	▶	1440	B49
0.4kW	5	▶	1440	B51
0.55kW	5	▶	1440	B55
0.75kW	5	▶	1440	B57
1.1kW	5	▶	240	B61
1.5kW	5	▶	240	B63
2.2kW	5	▶	240	B66
3.0kW	5	▶	60	B69
3.7kW	5	▶	60	B71
5.5kW	5	▶	40	B73
7.5kW	近日発売 5	▶	25	B74
11kW	近日発売 5	▶	20	B75

直交軸
中空軸

中空軸・RNYM シリーズ
15W・三相モータ・屋内形

減速比	出力回転数 r/min 50Hz	出力回転数 r/min 60Hz	容量記号	容量記号 ー 枠番 ー 減速比（形式記号詳細 B14 頁）	出力トルク Tout N･m 50Hz	出力トルク Tout N･m 60Hz	出力トルク Tout kgf･m 50Hz	出力トルク Tout kgf･m 60Hz	SF	出力軸許容ラジアル荷重 Pro N 50Hz	出力軸許容ラジアル荷重 Pro N 60Hz	出力軸許容ラジアル荷重 Pro kgf 50Hz	出力軸許容ラジアル荷重 Pro kgf 60Hz	屋内形寸法図
5	290	350	RNYM	0015 - 03 (-B) - 5	0.371	0.307	0.038	0.031	4.00	539	490	55	50	図 B1
7.5	193	233		0015 - 03 (-B) - 7.5	0.556	0.461	0.057	0.047	4.00	588	539	60	55	
10	145	175		0015 - 03 (-B) - 10	0.742	0.615	0.076	0.063	4.00	637	588	65	60	
12	121	146		0015 - 03 (-B) - 12	0.890	0.738	0.091	0.075	4.00	686	637	70	65	
15	96.7	117		0015 - 03 (-B) - 15	1.11	0.922	0.113	0.094	4.00	735	686	75	70	
20	72.5	87.5		0015 - 03 (-B) - 20	1.48	1.23	0.151	0.125	4.00	785	735	80	75	
25	58.0	70.0		0015 - 03 (-B) - 25	1.85	1.54	0.189	0.157	4.00	834	785	85	80	
30	48.3	58.3		0015 - 03 (-B) - 30	2.23	1.84	0.227	0.188	4.00	883	834	90	85	
40	36.3	43.8		0015 - 03 (-B) - 40	2.97	2.46	0.303	0.251	4.00	981	932	100	95	
50	29.0	35.0		0015 - 03 (-B) - 50	3.71	3.07	0.378	0.313	4.00	1080	1030	110	105	
60	24.2	29.2		0015 - 03 (-B) - 60	4.45	3.69	0.454	0.376	4.00	1080	1080	110	110	
80	18.1	21.9		0015 - 03 (-B) - 80	5.93	4.92	0.605	0.501	4.00	1080	1080	110	110	
100	14.5	17.5		0015 - 03 (-B) - 100	7.42	6.15	0.756	0.627	4.00	1080	1080	110	110	
120	12.1	14.6		0015 - 03 (-B) - 120	8.90	7.38	0.908	0.752	3.34	1080	1080	110	110	
160	9.06	10.9		0015 - 03 (-B) - 160	11.9	9.83	1.21	1.00	2.50	1080	1080	110	110	
200	7.25	8.75		0015 - 03 (-B) - 200	14.8	12.3	1.51	1.25	2.00	1080	1080	110	110	
240	6.04	7.29		0015 - 03 (-B) - 240	17.8	14.8	1.82	1.50	1.67	1080	1080	110	110	

注）1. 出力回転数は、モータ回転数 50Hz：1450r/min, 60Hz：1750r/min としたときの代表値です。詳細は技術資料「モータ部」を参照ください。
2. 出力軸許容ラジアル荷重は、出力軸端より 20mm の位置の値です。
3. （ ）内はブレーキ付の形式を示します。

仕様記号の詳細は B15 頁をご参照ください。( ) 内はブレーキ付の形式、寸法、質量を示します。

図 B1　RNYM0015-03-5~240 / 仕様記号
(RNYM0015-03-B-5~240 / 仕様記号)　質量 2.6kg(3.2kg)

仕様記号	J2NXTX

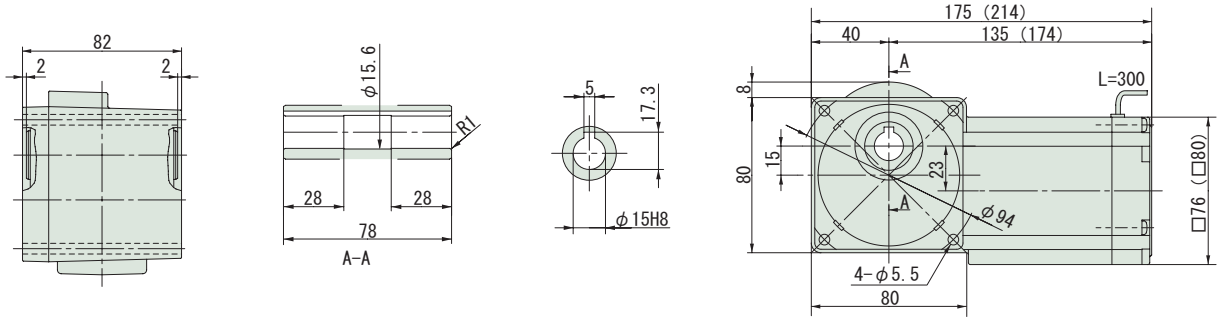

注）1. 出力軸径寸法：寸法公差は、JIS B 0401-1976 "H8" です。
2. 軸端キー寸法：寸法公差は、JIS B 1301-1996 平行キー用溝（普通形）に依っています。
3. 本寸法図の寸法及び質量は、予告無しに変更することがあります。
4. 本製品には、出力軸部用安全カバーが付属されます。安全カバーの寸法等詳細は、技術資料・E17 頁をご参照ください。

減速比	出力回転数 r/min 50Hz	出力回転数 r/min 60Hz		容量記号 ー 枠番 ー 減速比（形式記号詳細 B14 頁）	出力トルク Tout N･m 50Hz	出力トルク Tout N･m 60Hz	出力トルク Tout kgf･m 50Hz	出力トルク Tout kgf･m 60Hz	SF	出力軸許容ラジアル荷重 Pro N 50Hz	出力軸許容ラジアル荷重 Pro N 60Hz	出力軸許容ラジアル荷重 Pro kgf 50Hz	出力軸許容ラジアル荷重 Pro kgf 60Hz	屋内形寸法図
5	290	350	RNYM	0025 - 03 (-B) - 5	0.618	0.512	0.063	0.052	2.40	539	490	55	50	図 B2
7.5	193	233		0025 - 03 (-B) - 7.5	0.927	0.768	0.095	0.078	2.40	588	539	60	55	
10	145	175		0025 - 03 (-B) - 10	1.24	1.02	0.126	0.104	2.40	637	588	65	60	
12	121	146		0025 - 03 (-B) - 12	1.48	1.23	0.151	0.125	2.40	686	637	70	65	
15	96.7	117		0025 - 03 (-B) - 15	1.85	1.54	0.189	0.157	2.40	735	686	75	70	
20	72.5	87.5		0025 - 03 (-B) - 20	2.47	2.05	0.252	0.209	2.40	785	735	80	75	
25	58.0	70.0		0025 - 03 (-B) - 25	3.09	2.56	0.315	0.261	2.40	834	785	85	80	
30	48.3	58.3		0025 - 03 (-B) - 30	3.71	3.07	0.378	0.313	2.40	883	834	90	85	
40	36.3	43.8		0025 - 03 (-B) - 40	4.95	4.10	0.504	0.418	2.40	981	932	100	95	
50	29.0	35.0		0025 - 03 (-B) - 50	6.18	5.12	0.630	0.522	2.40	1080	1030	110	105	
60	24.2	29.2		0025 - 03 (-B) - 60	7.42	6.15	0.756	0.627	2.40	1080	1080	110	110	
80	18.1	21.9		0025 - 03 (-B) - 80	9.89	8.20	1.01	0.836	2.40	1080	1080	110	110	
100	14.5	17.5		0025 - 03 (-B) - 100	12.4	10.2	1.26	1.04	2.40	1080	1080	110	110	
120	12.1	14.6		0025 - 03 (-B) - 120	14.8	12.3	1.51	1.25	2.00	1080	1080	110	110	
160	9.06	10.9		0025 - 03 (-B) - 160	19.8	16.4	2.02	1.67	1.50	1080	1080	110	110	
200	7.25	8.75		0025 - 03 (-B) - 200	24.7	20.5	2.52	2.09	1.20	1080	1080	110	110	
240	6.04	7.29		0025 - 03 (-B) - 240	29.7	24.6	3.03	2.51	1.00	1080	1080	110	110	

注）1. 出力回転数は、モータ回転数 50Hz：1450r/min, 60Hz：1750r/min としたときの代表値です。詳細は技術資料「モータ部」を参照ください。
2. 出力軸許容ラジアル荷重は、出力軸端より 20mm の位置の値です。
3.（ ）内はブレーキ付の形式を示します。

仕様記号の詳細は B15 頁をご参照ください。( ) 内はブレーキ付の形式、寸法、質量を示します。

図 B2 RNYM0025-03-5~240 / 仕様記号
(RNYM0025-03-B-5~240 / 仕様記号)　質量 2.7kg(3.3kg)

仕様記号	J2NXTX

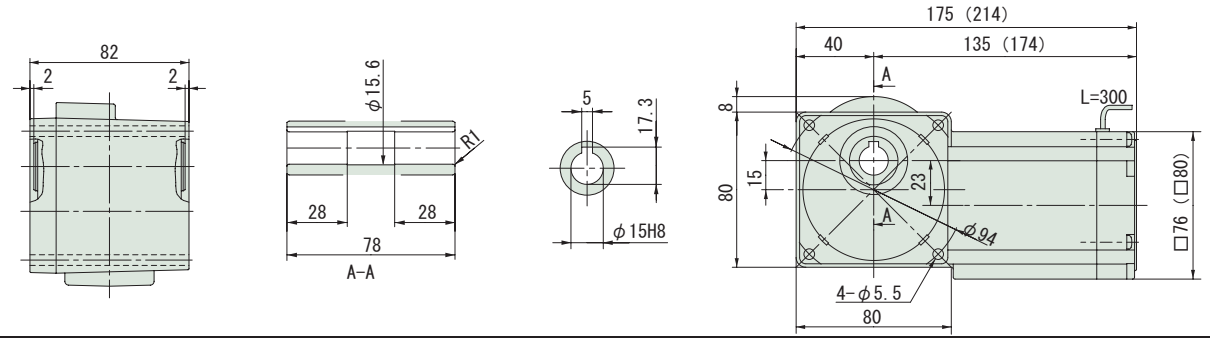

注）1. 出力軸径寸法：寸法公差は、JIS B 0401-1976 "H8" です。
2. 軸端キー寸法：寸法公差は、JIS B 1301-1996 平行キー用溝（普通形）に依っています。
3. 本寸法図の寸法及び質量は、予告無しに変更することがあります。
4. 本製品には、出力軸部用安全カバーが付属されます。安全カバーの寸法等詳細は、技術資料・E17 頁をご参照ください。

中空軸・RNYM シリーズ
40W・三相モータ・屋内形

減速比	出力回転数 r/min 50Hz	出力回転数 r/min 60Hz	容量記号	ー枠番ー減速比（形式記号詳細 B14 頁）	出力トルク Tout N・m 50Hz	出力トルク Tout N・m 60Hz	出力トルク Tout kgf・m 50Hz	出力トルク Tout kgf・m 60Hz	SF	出力軸許容ラジアル荷重 Pro N 50Hz	出力軸許容ラジアル荷重 Pro N 60Hz	出力軸許容ラジアル荷重 Pro kgf 50Hz	出力軸許容ラジアル荷重 Pro kgf 60Hz	屋内形寸法図
5	290	350	RNYM	004 - 07 (-B) - 5	1.12	0.929	0.114	0.095	1.50	539	490	55	50	図 B1
7.5	193	233		004 - 07 (-B) - 7.5	1.68	1.39	0.171	0.142	1.50	588	539	60	55	
10	145	175		004 - 07 (-B) - 10	2.24	1.86	0.229	0.189	1.50	637	588	65	60	
12	121	146		004 - 07 (-B) - 12	2.69	2.23	0.274	0.227	1.50	686	637	70	65	
15	96.7	117		004 - 07 (-B) - 15	3.36	2.79	0.343	0.284	1.50	735	686	75	70	
20	72.5	87.5		004 - 07 (-B) - 20	4.48	3.72	0.457	0.379	1.50	785	735	80	75	
25	58.0	70.0		004 - 07 (-B) - 25	5.61	4.64	0.572	0.474	1.50	834	785	85	80	
30	48.3	58.3		004 - 07 (-B) - 30	6.73	5.57	0.686	0.568	1.50	883	834	90	85	
40	36.3	43.8		004 - 07 (-B) - 40	8.97	7.43	0.914	0.758	1.50	981	932	100	95	
50	29.0	35.0		004 - 07 (-B) - 50	11.2	9.29	1.14	0.947	1.50	1080	1030	110	105	
60	24.2	29.2		004 - 07 (-B) - 60	13.5	11.1	1.37	1.14	1.50	1080	1080	110	110	
80	18.1	21.9		004 - 07 (-B) - 80	17.9	14.9	1.83	1.52	1.50	1080	1080	110	110	
100	14.5	17.5		004 - 07 (-B) - 100	22.4	18.6	2.29	1.89	1.20	1080	1080	110	110	
120	12.1	14.6		004 - 07 (-B) - 120	26.9	22.3	2.74	2.27	1.00	1080	1080	110	110	
150	9.67	11.7		004 - 17 (-B) - 150	33.6	27.9	3.43	2.84	1.60	1420	1420	145	145	図 B2
200	7.25	8.75		004 - 17 (-B) - 200	44.8	37.2	4.57	3.79	1.20	1420	1420	145	145	
240	6.04	7.29		004 - 17 (-B) - 240	53.8	44.6	5.49	4.55	1.00	1420	1420	145	145	

注）1. 出力回転数は、モータ回転数 50Hz：1450r/min, 60Hz：1750r/min としたときの代表値です。詳細は技術資料「モータ部」を参照ください。
2. 出力軸許容ラジアル荷重は、出力軸端より 20mm の位置の値です。
3. （ ）内はブレーキ付の形式を示します。

仕様記号の詳細は B15 頁をご参照ください。( ) 内はブレーキ付の形式、寸法、質量を示します。

図 B1　RNYM004-07-5~120 / 仕様記号
(RNYM004-07-B-5~120 / 仕様記号)　質量 2.9kg(3.5kg)

仕様記号	J2NXTX

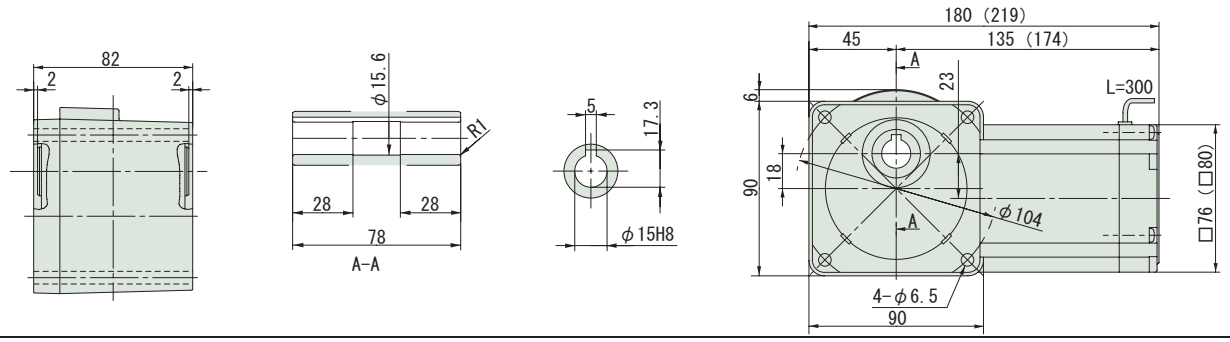

図 B2　RNYM004-17-150~240 / 仕様記号
(RNYM004-17-B-150~240 / 仕様記号)　質量 3.7kg(4.1kg)

仕様記号	J2NXTX

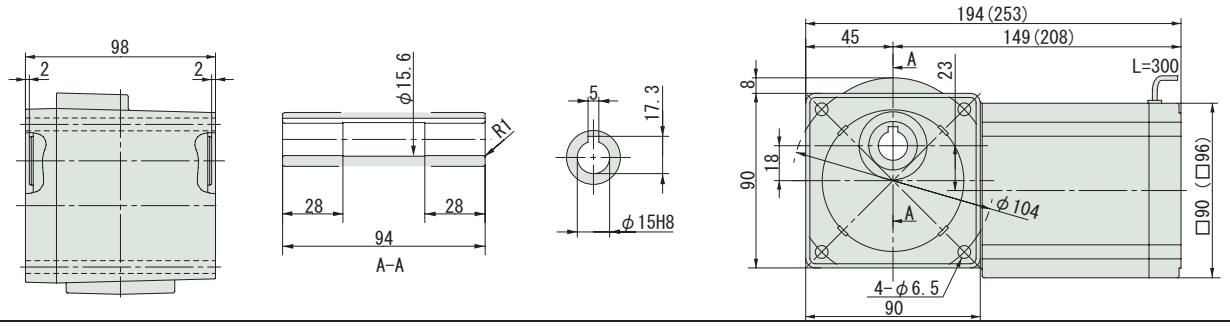

注）1. 出力軸径寸法：寸法公差は、JIS B 0401-1976 "H8" です。
2. 軸端キー寸法：寸法公差は、JIS B 1301-1996 平行キー用溝（普通形）に依っています。
3. 本寸法図の寸法及び質量は、予告無しに変更することがあります。
4. 本製品には、出力軸部用安全カバーが付属されます。安全カバーの寸法等詳細は、技術資料・E17 頁をご参照ください。

減速比	出力回転数 r/min 50Hz	出力回転数 r/min 60Hz		容量記号 ー 枠番 ー 減速比（形式記号詳細 B14 頁）	出力トルク Tout N･m 50Hz	出力トルク Tout N･m 60Hz	出力トルク Tout kgf･m 50Hz	出力トルク Tout kgf･m 60Hz	SF	出力軸許容ラジアル荷重 Pro N 50Hz	出力軸許容ラジアル荷重 Pro N 60Hz	出力軸許容ラジアル荷重 Pro kgf 50Hz	出力軸許容ラジアル荷重 Pro kgf 60Hz	屋内形寸法図
300	4.83	5.83	RNYM	004 - 1240 (-B) - 300	63.3	52.5	6.46	5.35	1.55	1810	1810	185	185	図 B3
360	4.03	4.86		004 - 1240 (-B) - 360	76.0	62.9	7.75	6.42	1.29	1810	1810	185	185	
480	3.02	3.65		004 - 1240 (-B) - 480	98.1	83.9	10.0	8.56	*	1810	1810	185	185	
600	2.42	2.92		004 - 1240 (-B) - 600	98.1	98.1	10.0	10.0	*	1810	1810	185	185	
720	2.01	2.43		004 - 1240 (-B) - 720	98.1	98.1	10.0	10.0	*	1810	1810	185	185	
900	1.61	1.94		004 - 1240 (-B) - 900	98.1	98.1	10.0	10.0	*	1810	1810	185	185	
1200	1.21	1.46		004 - 1240 (-B) - 1200	98.1	98.1	10.0	10.0	*	1810	1810	185	185	
1440	1.01	1.22		004 - 1240 (-B) - 1440	98.1	98.1	10.0	10.0	*	1810	1810	185	185	

注）1. 出力回転数は、モータ回転数 50Hz：1450r/min, 60Hz：1750r/min としたときの代表値です。詳細は技術資料「モータ部」を参照ください。
2. 出力軸許容ラジアル荷重は、出力軸端より 20mm の位置の値です。
3. SF 欄に * が付いている場合は、モータの全容量 kW まで負荷を掛けると過負荷となりますので、出力トルク欄の値以内でご使用ください。
4. （ ）内はブレーキ付の形式を示します。

仕様記号の詳細は B15 頁をご参照ください。( ) 内はブレーキ付の形式、寸法、質量を示します。

図 B3 RNYM004-1240-300~1440 / 仕様記号
(RNYM004-1240-B-300~1440 / 仕様記号)　質量 6.5kg(6.9kg)

仕様記号	J2NXTX

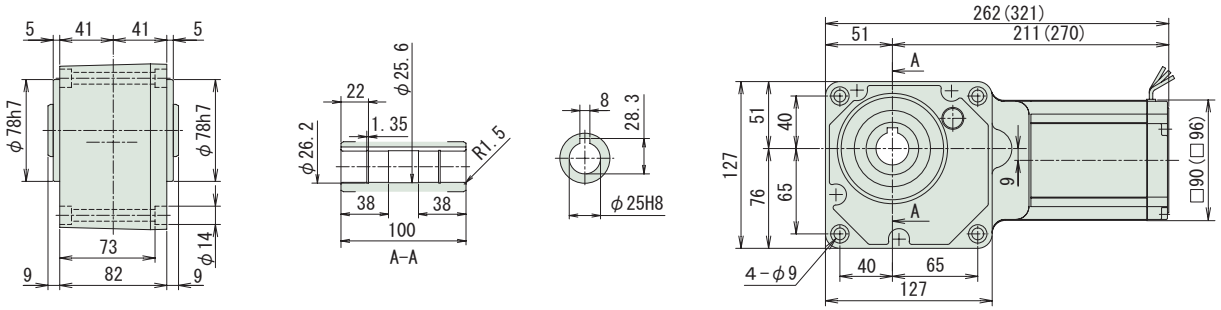

注）1. 出力軸径寸法：寸法公差は、JIS B 0401-1976 "H8" です。
2. 軸端キー寸法：寸法公差は、JIS B 1301-1996 平行キー用溝（普通形）に依っています。
3. 本寸法図の寸法及び質量は、予告無しに変更することがあります。
4. 本製品には、出力軸部用安全カバーが付属されます。安全カバーの寸法等詳細は、技術資料・E17 頁をご参照ください。

中空軸・RNYM シリーズ
60W・三相モータ・屋内形

減速比	出力回転数 r/min 50Hz	出力回転数 r/min 60Hz	容量記号	一 枠番 一 減速比（形式記号詳細 B14 頁）	出力トルク Tout N・m 50Hz	出力トルク Tout N・m 60Hz	出力トルク Tout kgf・m 50Hz	出力トルク Tout kgf・m 60Hz	SF	出力軸許容ラジアル荷重 Pro N 50Hz	出力軸許容ラジアル荷重 Pro N 60Hz	出力軸許容ラジアル荷重 Pro kgf 50Hz	出力軸許容ラジアル荷重 Pro kgf 60Hz	屋内形寸法図
5	290	350	RNYM	006 - 07 (-B) - 5	1.68	1.39	0.171	0.142	1.00	539	490	55	50	図 B1
7.5	193	233		006 - 07 (-B) - 7.5	2.52	2.09	0.257	0.213	1.00	588	539	60	55	
10	145	175		006 - 07 (-B) - 10	3.36	2.79	0.343	0.284	1.00	637	588	65	60	
12	121	146		006 - 07 (-B) - 12	4.04	3.34	0.412	0.341	1.00	686	637	70	65	
15	96.7	117		006 - 07 (-B) - 15	5.04	4.18	0.514	0.426	1.00	735	686	75	70	
20	72.5	87.5		006 - 07 (-B) - 20	6.73	5.57	0.686	0.568	1.00	785	735	80	75	
25	58.0	70.0		006 - 07 (-B) - 25	8.41	6.97	0.857	0.710	1.00	834	785	85	80	
30	48.3	58.3		006 - 07 (-B) - 30	10.1	8.36	1.03	0.852	1.00	883	834	90	85	
40	36.3	43.8		006 - 07 (-B) - 40	13.5	11.1	1.37	1.14	1.00	981	932	100	95	
50	29.0	35.0		006 - 07 (-B) - 50	16.8	13.9	1.71	1.42	1.00	1080	1030	110	105	
60	24.2	29.2		006 - 07 (-B) - 60	20.2	16.7	2.06	1.70	1.00	1080	1080	110	110	
80	18.1	21.9		006 - 17 (-B) - 80	26.9	22.3	2.74	2.27	1.50	1420	1370	145	140	図 B2
100	14.5	17.5		006 - 17 (-B) - 100	33.6	27.9	3.43	2.84	1.50	1420	1420	145	145	
120	12.1	14.6		006 - 17 (-B) - 120	40.4	33.4	4.12	3.41	1.34	1420	1420	145	145	
150	9.67	11.7		006 - 17 (-B) - 150	50.4	41.8	5.14	4.26	1.07	1420	1420	145	145	
200	7.25	8.75		006 - 17 (-B) - 200	53.9	53.9	5.50	5.50	*	1420	1420	145	145	
240	6.04	7.29		006 - 17 (-B) - 240	53.9	53.9	5.50	5.50	*	1420	1420	145	145	

注）1. 出力回転数は、モータ回転数 50Hz：1450r/min, 60Hz：1750r/min としたときの代表値です。詳細は技術資料「モータ部」を参照ください。
2. 出力軸許容ラジアル荷重は、出力軸端より 20mm の位置の値です。
3. SF 欄に * が付いている場合は、モータの全容量 kW まで負荷を掛けると過負荷となりますので、出力トルク欄の値以内でご使用ください。
4. （ ）内はブレーキ付の形式を示します。

仕様記号の詳細は B15 頁をご参照ください。( ) 内はブレーキ付の形式、寸法、質量を示します。

図 B1　RNYM006-07-5~60 / 仕様記号
(RNYM006-07-B-5~60 / 仕様記号)　質量 2.9kg(3.5kg)

仕様記号	J2NXTX

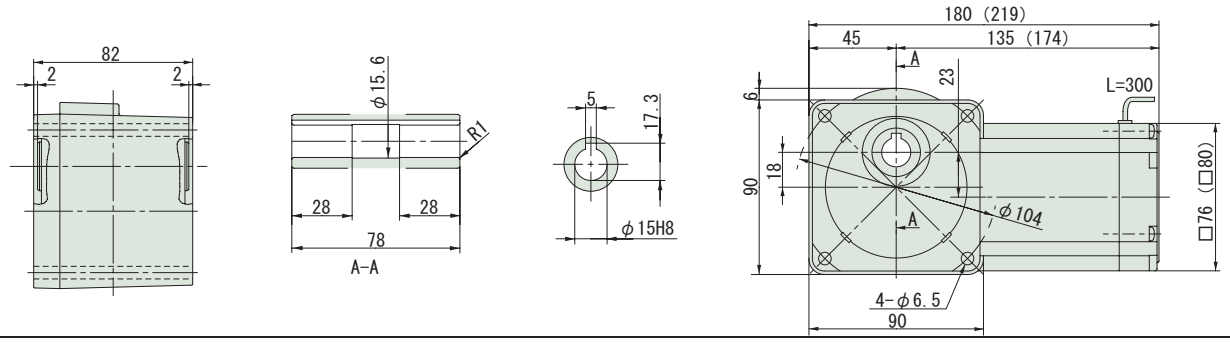

図 B2　RNYM006-17-80~240 / 仕様記号
(RNYM006-17-B-80~240 / 仕様記号)　質量 3.9kg(4.3kg)

仕様記号	J2NXTX

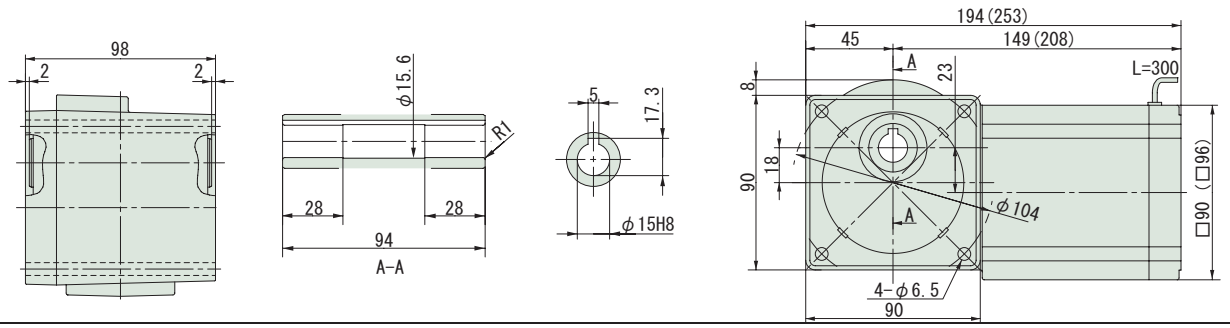

注）1. 出力軸径寸法：寸法公差は、JIS B 0401-1976 "H8" です。
2. 軸端キー寸法：寸法公差は、JIS B 1301-1996 平行キー用溝（普通形）に依っています。
3. 本寸法図の寸法及び質量は、予告無しに変更することがあります。
4. 本製品には、出力軸部用安全カバーが付属されます。安全カバーの寸法等詳細は、技術資料・E17 頁をご参照ください。

減速比	出力回転数 r/min 50Hz	出力回転数 r/min 60Hz	容量記号	枠番	減速比（形式記号詳細 B14 頁）	出力トルク Tout N･m 50Hz	出力トルク Tout N･m 60Hz	出力トルク Tout kgf･m 50Hz	出力トルク Tout kgf･m 60Hz	SF	出力軸許容ラジアル荷重 Pro N 50Hz	出力軸許容ラジアル荷重 Pro N 60Hz	出力軸許容ラジアル荷重 Pro kgf 50Hz	出力軸許容ラジアル荷重 Pro kgf 60Hz	屋内形寸法図
300	4.83	5.83	RNYM	006	- 1240 (-B) - 300	95.0	78.7	9.68	8.02	1.03	1810	1810	185	185	図 B3
360	4.03	4.86		006	- 1240 (-B) - 360	98.1	94.4	10.0	9.63	*	1810	1810	185	185	
480	3.02	3.65		006	- 1240 (-B) - 480	98.1	98.1	10.0	10.0	*	1810	1810	185	185	
600	2.42	2.92		006	- 1240 (-B) - 600	98.1	98.1	10.0	10.0	*	1810	1810	185	185	
720	2.01	2.43		006	- 1240 (-B) - 720	98.1	98.1	10.0	10.0	*	1810	1810	185	185	
900	1.61	1.94		006	- 1240 (-B) - 900	98.1	98.1	10.0	10.0	*	1810	1810	185	185	
1200	1.21	1.46		006	- 1240 (-B) - 1200	98.1	98.1	10.0	10.0	*	1810	1810	185	185	
1440	1.01	1.22		006	- 1240 (-B) - 1440	98.1	98.1	10.0	10.0	*	1810	1810	185	185	

注）1. 出力回転数は、モータ回転数 50Hz：1450r/min, 60Hz：1750r/min としたときの代表値です。詳細は技術資料「モータ部」を参照ください。
2. 出力軸許容ラジアル荷重は、出力軸端より 20mm の位置の値です。
3. SF 欄に * が付いている場合は、モータの全容量 kW まで負荷を掛けると過負荷となりますので、出力トルク欄の値以内でご使用ください。
4. （ ）内はブレーキ付の形式を示します。

仕様記号の詳細は B15 頁をご参照ください。( ) 内はブレーキ付の形式、寸法、質量を示します。

図 B3 RNYM006-1240-300~1440 / 仕様記号
(RNYM006-1240-B-300~1440 / 仕様記号)　質量 6.7kg(7.1kg)

仕様記号	J2NXTX

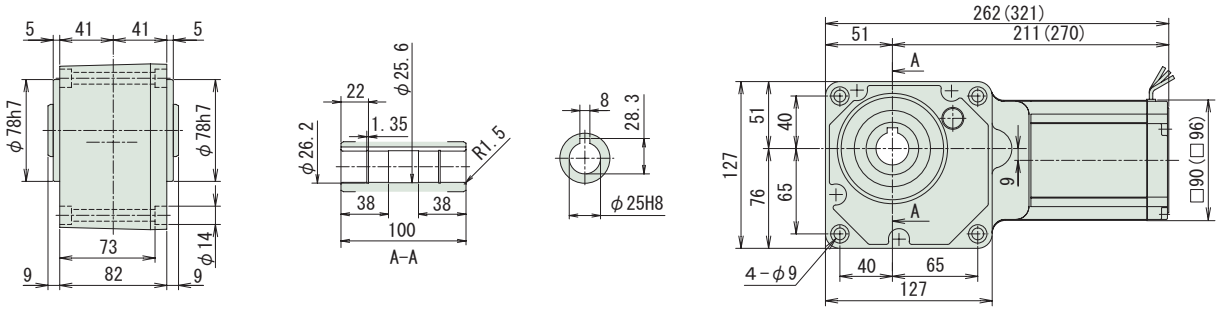

注）1. 出力軸径寸法：寸法公差は、JIS B 0401-1976 "H8" です。
2. 軸端キー寸法：寸法公差は、JIS B 1301-1996 平行キー用溝（普通形）に依っています。
3. 本寸法図の寸法及び質量は、予告無しに変更することがあります。
4. 本製品には、出力軸部用安全カバーが付属されます。安全カバーの寸法等詳細は、技術資料・E17 頁をご参照ください。

中空軸・RNYM シリーズ
90W・三相モータ・屋内形

減速比	出力回転数 r/min 50Hz	出力回転数 r/min 60Hz	容量記号	容量記号 ー 枠番 ー 減速比（形式記号詳細 B14 頁）	出力トルク Tout N･m 50Hz	出力トルク Tout N･m 60Hz	出力トルク Tout kgf･m 50Hz	出力トルク Tout kgf･m 60Hz	SF	出力軸許容ラジアル荷重 Pro N 50Hz	出力軸許容ラジアル荷重 Pro N 60Hz	出力軸許容ラジアル荷重 Pro kgf 50Hz	出力軸許容ラジアル荷重 Pro kgf 60Hz	屋内形寸法図
5	290	350	RNYM	009 - 17 (-B) - 5	2.52	2.09	0.257	0.213	1.00	637	588	65	60	図 B1
7.5	193	233		009 - 17 (-B) - 7.5	3.78	3.13	0.386	0.320	1.00	686	637	70	65	
10	145	175		009 - 17 (-B) - 10	5.04	4.18	0.514	0.426	1.00	785	735	80	75	
12	121	146		009 - 17 (-B) - 12	6.05	5.02	0.617	0.511	1.00	834	785	85	80	
15	96.7	117		009 - 17 (-B) - 15	7.57	6.27	0.772	0.639	1.00	883	834	90	85	
20	72.5	87.5		009 - 17 (-B) - 20	10.1	8.36	1.03	0.852	1.00	981	932	100	95	
25	58.0	70.0		009 - 17 (-B) - 25	12.6	10.4	1.29	1.07	1.00	1030	981	105	100	
30	48.3	58.3		009 - 17 (-B) - 30	15.1	12.5	1.54	1.28	1.00	1080	1030	110	105	
40	36.3	43.8		009 - 17 (-B) - 40	20.2	16.7	2.06	1.70	1.00	1180	1130	120	115	
50	29.0	35.0		009 - 17 (-B) - 50	25.2	20.9	2.57	2.13	1.00	1270	1230	130	125	
60	24.2	29.2		009 - 17 (-B) - 60	30.3	25.1	3.09	2.56	1.00	1320	1270	135	130	
80	18.1	21.9		009 - 17 (-B) - 80	40.4	33.4	4.12	3.41	1.00	1420	1370	145	140	
100	14.5	17.5		009 - 17 (-B) - 100	50.4	41.8	5.14	4.26	1.00	1420	1420	145	145	
120	12.1	14.6		009 - 17 (-B) - 120	53.9	50.2	5.50	5.11	*	1420	1420	145	145	
150	9.67	11.7		009 - 17 (-B) - 150	53.9	53.9	5.50	5.50	*	1420	1420	145	145	
200	7.25	8.75		009 - 17 (-B) - 200	53.9	53.9	5.50	5.50	*	1420	1420	145	145	
240	6.04	7.29		009 - 17 (-B) - 240	53.9	53.9	5.50	5.50	*	1420	1420	145	145	

注）1. 出力回転数は、モータ回転数 50Hz：1450r/min, 60Hz：1750r/min としたときの代表値です。詳細は技術資料「モータ部」を参照ください。
2. 出力軸許容ラジアル荷重は、出力軸端より 20mm の位置の値です。
3. SF 欄に * が付いている場合は、モータの全容量 kW まで負荷を掛けると過負荷となりますので、出力トルク欄の値以内でご使用ください。
4. （ ）内はブレーキ付の形式を示します。

仕様記号の詳細は B15 頁をご参照ください。( ) 内はブレーキ付の形式、寸法、質量を示します。

図 B1　RNYM009-17-5~240 / 仕様記号
(RNYM009-17-B-5~240 / 仕様記号)　質量 4.2kg(4.6kg)

仕様記号	J2NXTX

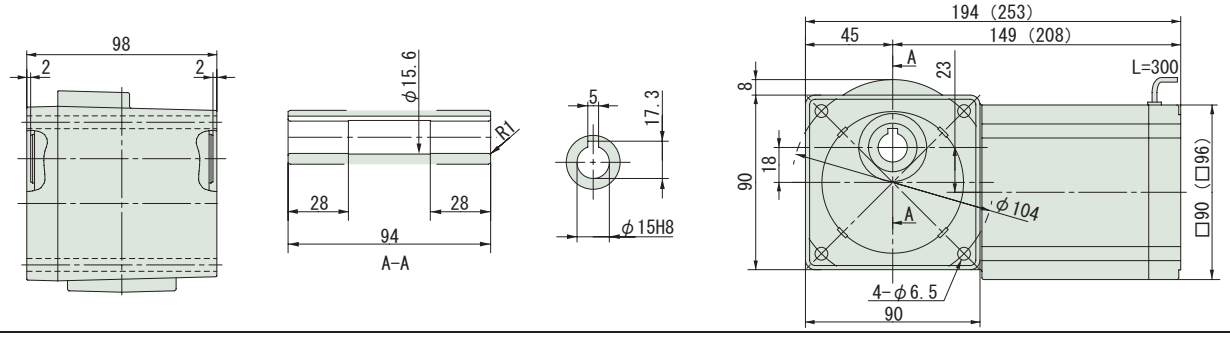

注）1. 出力軸径寸法：寸法公差は、JIS B 0401-1976 "H8" です。
2. 軸端キー寸法：寸法公差は、JIS B 1301-1996 平行キー用溝（普通形）に依っています。
3. 本寸法図の寸法及び質量は、予告無しに変更することがあります。
4. 本製品には、出力軸部用安全カバーが付属されます。安全カバーの寸法等詳細は、技術資料・E17 頁をご参照ください。

中空軸・RNYM シリーズ
90W・三相モータ・屋内形

減速比	出力回転数 r/min 50Hz	出力回転数 r/min 60Hz		容量記号 ー 枠番 ー 減速比（形式記号詳細 B14 頁）	出力トルク Tout N･m 50Hz	出力トルク Tout N･m 60Hz	出力トルク Tout kgf･m 50Hz	出力トルク Tout kgf･m 60Hz	SF	出力軸許容ラジアル荷重 Pro N 50Hz	出力軸許容ラジアル荷重 Pro N 60Hz	出力軸許容ラジアル荷重 Pro kgf 50Hz	出力軸許容ラジアル荷重 Pro kgf 60Hz	屋内形寸法図
300	4.83	5.83	RNYM	009 - 1240 (-B) - 300	98.1	98.1	10.0	10.0	*	1810	1810	185	185	図 B2
360	4.03	4.86		009 - 1240 (-B) - 360	98.1	98.1	10.0	10.0	*	1810	1810	185	185	
480	3.02	3.65		009 - 1240 (-B) - 480	98.1	98.1	10.0	10.0	*	1810	1810	185	185	
600	2.42	2.92		009 - 1240 (-B) - 600	98.1	98.1	10.0	10.0	*	1810	1810	185	185	
720	2.01	2.43		009 - 1240 (-B) - 720	98.1	98.1	10.0	10.0	*	1810	1810	185	185	
900	1.61	1.94		009 - 1240 (-B) - 900	98.1	98.1	10.0	10.0	*	1810	1810	185	185	
1200	1.21	1.46		009 - 1240 (-B) - 1200	98.1	98.1	10.0	10.0	*	1810	1810	185	185	
1440	1.01	1.22		009 - 1240 (-B) - 1440	98.1	98.1	10.0	10.0	*	1810	1810	185	185	

注）1. 出力回転数は、モータ回転数 50Hz：1450r/min, 60Hz：1750r/min としたときの代表値です。詳細は技術資料「モータ部」を参照ください。
2. 出力軸許容ラジアル荷重は、出力軸端より 20mm の位置の値です。
3. SF 欄に * が付いている場合は、モータの全容量 kW まで負荷を掛けると過負荷となりますので、出力トルク欄の値以内でご使用ください。
4. （ ）内はブレーキ付の形式を示します。

仕様記号の詳細は B15 頁をご参照ください。( ) 内はブレーキ付の形式、寸法、質量を示します。

図 B2 RNYM009-1240-300~1440 / 仕様記号
(RNYM009-1240-B-300~1440 / 仕様記号)　質量 7.0kg(7.4kg)

仕様記号	J2NXTX

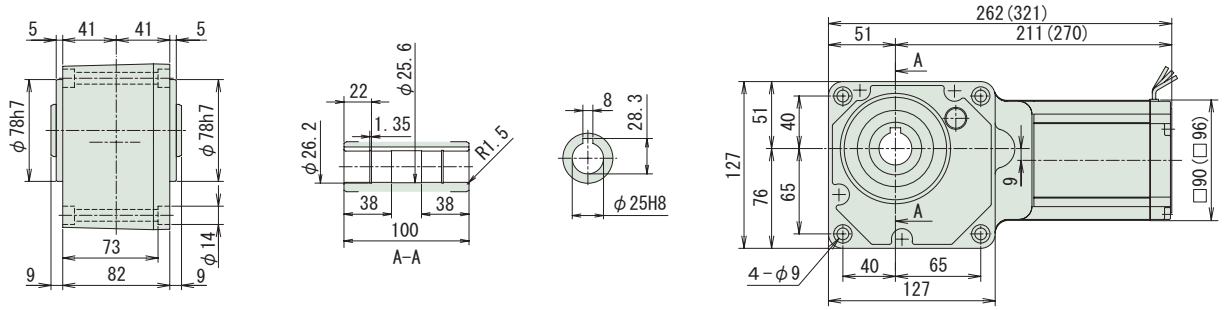

注）1. 出力軸径寸法：寸法公差は、JIS B 0401-1976 "H8" です。
2. 軸端キー寸法：寸法公差は、JIS B 1301-1996 平行キー用溝（普通形）に依っています。
3. 本寸法図の寸法及び質量は、予告無しに変更することがあります。
4. 本製品には、出力軸部用安全カバーが付属されます。安全カバーの寸法等詳細は、技術資料・E17 頁をご参照ください。

中空軸・RNYM シリーズ
0.1kW・三相モータ・屋内形

減速比	出力回転数 r/min 50Hz	出力回転数 r/min 60Hz		容量記号 ー 枠番 ー 減速比（形式記号詳細 B14 頁）	出力トルク Tout N・m 50Hz	出力トルク Tout N・m 60Hz	出力トルク Tout kgf・m 50Hz	出力トルク Tout kgf・m 60Hz	SF	出力軸許容ラジアル荷重 Pro N 50Hz	出力軸許容ラジアル荷重 Pro N 60Hz	出力軸許容ラジアル荷重 Pro kgf 50Hz	出力軸許容ラジアル荷重 Pro kgf 60Hz	屋内形寸法図
5	290	350	RNYM	01 - 1010 (-B) - 5	2.80	2.32	0.286	0.237	2.00	539	490	55	50	図 B1
5				01 - 1120 (-B) - 5					2.00	637	588	65	60	図 B2
7	207	250		01 - 1010 (-B) - 7	3.92	3.25	0.400	0.332	2.00	588	539	60	55	図 B1
7				01 - 1120 (-B) - 7					2.00	686	637	70	65	図 B2
10	145	175		01 - 1010 (-B) - 10	5.61	4.64	0.572	0.474	1.00	637	588	65	60	図 B1
10				01 - 1120 (-B) - 10					2.00	785	735	80	75	図 B2
12	121	146		01 - 1120 (-B) - 12	6.73	5.57	0.686	0.568	2.00	834	785	85	80	図 B2
15	96.7	117		01 - 1120 (-B) - 15	8.41	6.97	0.857	0.710	2.00	883	834	90	85	
20	72.5	87.5		01 - 1120 (-B) - 20	11.2	9.29	1.14	0.947	2.00	981	932	100	95	
25	58.0	70.0		01 - 1120 (-B) - 25	14.0	11.6	1.43	1.18	2.00	1030	981	105	100	
30	48.3	58.3		01 - 1120 (-B) - 30	16.8	13.9	1.71	1.42	2.00	1080	1030	110	105	
40	36.3	43.8		01 - 1120 (-B) - 40	22.4	18.6	2.29	1.89	1.00	1180	1130	120	115	図 B2
40				01 - 1220 (-B) - 40					2.00	1620	1570	165	160	図 B3
50	29.0	35.0		01 - 1120 (-B) - 50	28.0	23.2	2.86	2.37	1.00	1270	1230	130	125	図 B2
50				01 - 1220 (-B) - 50					2.00	1720	1670	175	170	図 B3
60	24.2	29.2		01 - 1120 (-B) - 60	33.6	27.9	3.43	2.84	1.00	1320	1270	135	130	図 B2
60				01 - 1220 (-B) - 60					2.00	1770	1720	180	175	図 B3

注）1. 出力回転数は、モータ回転数 50Hz : 1450r/min, 60Hz : 1750r/min としたときの代表値です。詳細は技術資料「モータ部」を参照ください。
2. 出力軸許容ラジアル荷重は、出力軸端より 20mm の位置の値です。
3. 形式及び SF 欄が□になっている機種は、均一負荷、運転時間 10 時間／日における標準組合せです。
4. ( ) 内はブレーキ付の形式を示します。

仕様記号の□は、200V 級は "2"、400V 級は "4" が入ります。詳細は B15 頁をご参照ください。( ) 内はブレーキ付の形式、寸法、質量を示します。

図 B1

RNYM01-1010-5~10 / 仕様記号
(RNYM01-1010-B-5~10 / 仕様記号)

質量 5.0kg(6.5kg)

仕様記号	J□NPBB

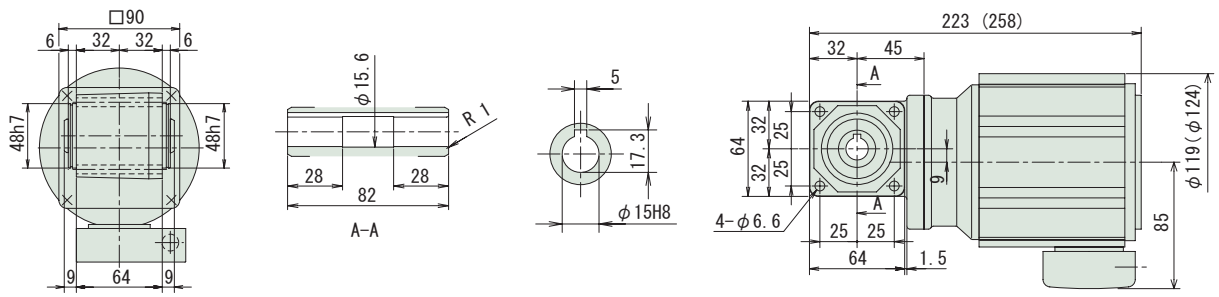

図 B2

RNYM01-1120-5~60 / 仕様記号
(RNYM01-1120-B-5~60 / 仕様記号)

質量 6.0kg(7.5kg)

仕様記号	J□NPBB

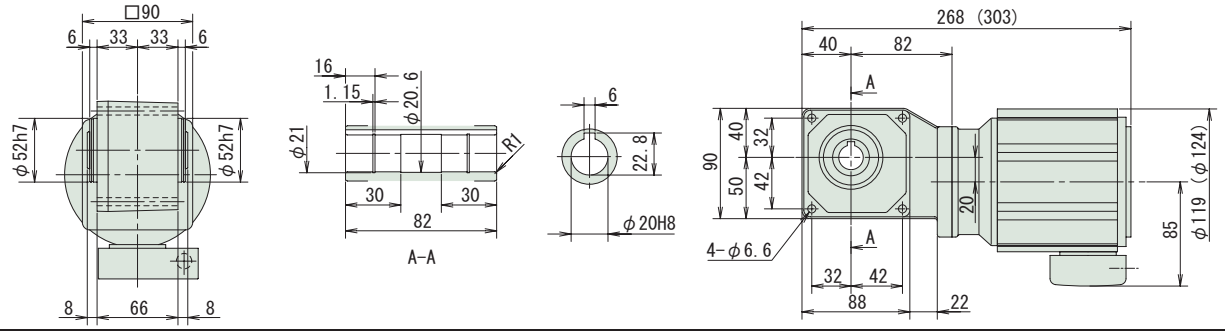

図 B3

RNYM01-1220-40~60 / 仕様記号
(RNYM01-1220-B-40~60 / 仕様記号)

質量 7.0kg(8.5kg)

仕様記号	J□NPBB

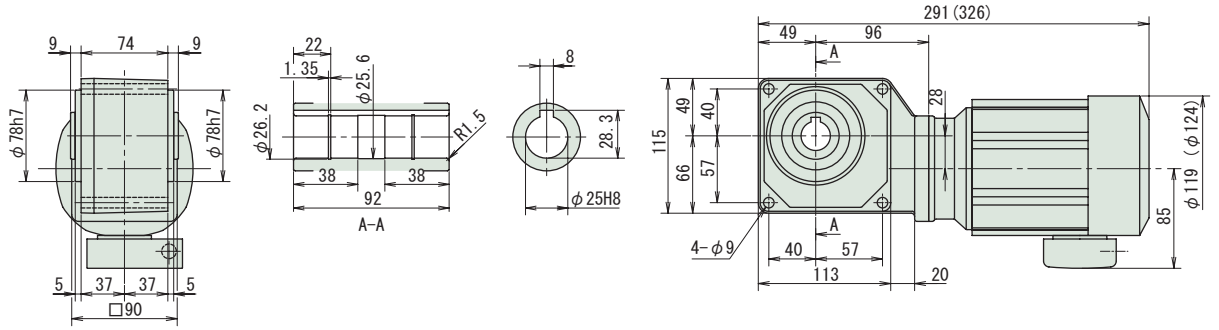

注）1. 出力軸径寸法 : 寸法公差は、JIS B 0401-1976 "H8" です。
2. 軸端キー寸法 : 寸法公差は、JIS B 1301-1996 平行キー用溝（普通形）に依っています。
3. 本寸法図の寸法及び質量は、予告無しに変更することがあります。
4. 本製品には、出力軸部用安全カバーが付属されます。安全カバーの寸法等詳細は、技術資料・E17 頁をご参照ください。

中空軸・RNYM シリーズ
0.1kW・三相モータ・屋内形

減速比	出力回転数 r/min 50Hz	出力回転数 r/min 60Hz		容量記号 ー 枠番 ー 減速比（形式記号詳細 B14 頁）	出力トルク Tout N･m 50Hz	出力トルク Tout N･m 60Hz	出力トルク Tout kgf･m 50Hz	出力トルク Tout kgf･m 60Hz	SF	出力軸許容ラジアル荷重 Pro N 50Hz	出力軸許容ラジアル荷重 Pro N 60Hz	出力軸許容ラジアル荷重 Pro kgf 50Hz	出力軸許容ラジアル荷重 Pro kgf 60Hz	屋内形寸法図
80	18.1	21.9	RNYM	01 - 1230 (-B) - 80	44.8	37.2	4.57	3.79	1.00	1770	1770	180	180	図 B4
80				01 - 1330 (-B) - 80					2.00	3040	2940	310	300	図 B5
100	14.5	17.5		01 - 1230 (-B) - 100	56.1	46.4	5.72	4.74	1.00	1810	1770	185	180	図 B4
100				01 - 1330 (-B) - 100					2.00	3090	3040	315	310	図 B5
120	12.1	14.6		01 - 1230 (-B) - 120	67.3	55.7	6.86	5.68	1.00	1810	1810	185	185	図 B4
120				01 - 1330 (-B) - 120					2.00	3090	3090	315	315	図 B5
150	9.67	11.7		01 - 1230 (-B) - 150	84.1	69.7	8.57	7.10	1.00	1810	1810	185	185	図 B4
150				01 - 1330 (-B) - 150					2.00	3090	3090	315	315	図 B5
200	7.25	8.75		01 - 1230 (-B) - 200	98.1	92.9	10.0	9.47	*	1810	1810	185	185	図 B4
200				01 - 1330 (-B) - 200	112	92.9	11.4	9.47	1.74	3090	3090	315	315	図 B5
240	6.04	7.29		01 - 1230 (-B) - 240	98.1	98.1	10.0	10.0	*	1810	1810	185	185	図 B4
240				01 - 1330 (-B) - 240	135	111	13.7	11.4	1.45	3090	3090	315	315	図 B5

注）1. 出力回転数は、モータ回転数 50Hz：1450r/min, 60Hz：1750r/min としたときの代表値です。詳細は技術資料「モータ部」を参照ください。
2. 出力軸許容ラジアル荷重は、出力軸端より 20mm の位置の値です。
3. 形式及び SF 欄が □ になっている機種は、均一負荷、運転時間 10 時間／日における標準組合せです。
4. SF 欄に * が付いている場合はモータの全容量 kW まで負荷をかけると過負荷となりますので出力トルク欄の値以内でご使用ください。
5. （ ）内はブレーキ付の形式を示します。

仕様記号の□は、200V 級は "2"、400V 級は "4" が入ります。詳細は B15 頁をご参照ください。( ) 内はブレーキ付の形式、寸法、質量を示します。

図 B4 RNYM01-1230-80~240 / 仕様記号
(RNYM01-1230-B-80~240 / 仕様記号)　質量 7.5kg(9.0kg)　仕様記号 J□NPBB

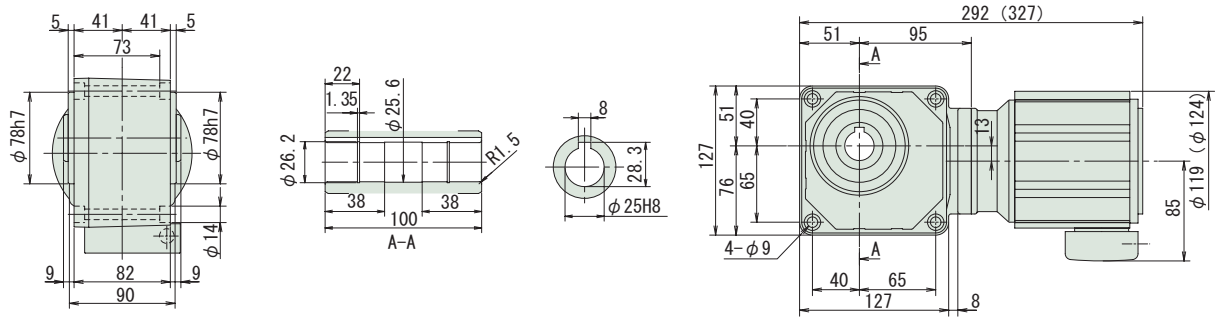

図 B5 RNYM01-1330-80~240 / 仕様記号
(RNYM01-1330-B-80~240 / 仕様記号)　質量 9.0kg(10kg)　仕様記号 J□NPBB

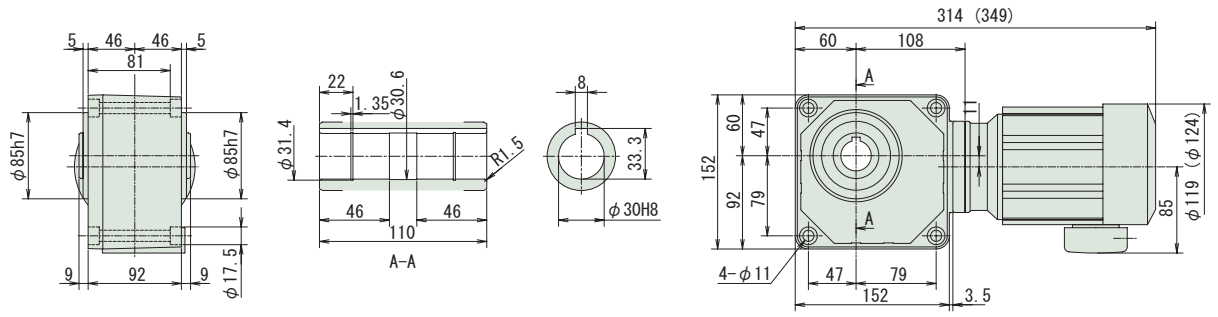

注）1. 出力軸径寸法：寸法公差は、JIS B 0401-1976 "H8" です。
2. 軸端キー寸法：寸法公差は、JIS B 1301-1996 平行キー用溝（普通形）に依っています。
3. 本寸法図の寸法及び質量は、予告無しに変更することがあります。
4. 本製品には、出力軸部用安全カバーが付属されます。安全カバーの寸法等詳細は、技術資料・E17 頁をご参照ください。

中空軸・RNYM シリーズ
0.1kW・三相モータ・屋内形

減速比	出力回転数 r/min 50Hz	出力回転数 r/min 60Hz	容量記号	枠番	減速比 (形式記号詳細 B14 頁)	出力トルク Tout N・m 50Hz	出力トルク Tout N・m 60Hz	出力トルク Tout kgf・m 50Hz	出力トルク Tout kgf・m 60Hz	SF	出力軸許容ラジアル荷重 Pro N 50Hz	出力軸許容ラジアル荷重 Pro N 60Hz	出力軸許容ラジアル荷重 Pro kgf 50Hz	出力軸許容ラジアル荷重 Pro kgf 60Hz	屋内形寸法図
300	4.83	5.83	RNYM	01	- 1340 (-B) - 300	158	131	16.1	13.4	1.00	3090	3090	315	315	図 B1
300				01	- 1440 (-B) - 300					2.00	4360	4360	445	445	図 B2
360	4.03	4.86		01	- 1340 (-B) - 360	190	157	19.4	16.0	1.00	3090	3090	315	315	図 B1
360				01	- 1440 (-B) - 360					2.00	4360	4360	445	445	図 B2
480	3.02	3.65		01	- 1340 (-B) - 480	195	195	19.9	19.9	*	3090	3090	315	315	図 B1
480				01	- 1440 (-B) - 480	253	210	25.8	21.4	1.54	4360	4360	445	445	図 B2
600	2.42	2.92		01	- 1340 (-B) - 600	195	195	19.9	19.9	*	3090	3090	315	315	図 B1
600				01	- 1440 (-B) - 600	317	262	32.3	26.7	1.23	4360	4360	445	445	図 B2
720	2.01	2.43		01	- 1340 (-B) - 720	195	195	19.9	19.9	*	3090	3090	315	315	図 B1
720				01	- 1440 (-B) - 720	380	315	38.7	32.1	1.03	4360	4360	445	445	図 B2
900	1.61	1.94		01	- 1340 (-B) - 900	195	195	19.9	19.9	*	3090	3090	315	315	図 B1
900				01	- 1440 (-B) - 900	390	390	39.8	39.8	*	4360	4360	445	445	図 B2
1200	1.21	1.46		01	- 1340 (-B) - 1200	195	195	19.9	19.9	*	3090	3090	315	315	図 B1
1200				01	- 1440 (-B) - 1200	390	390	39.8	39.8	*	4360	4360	445	445	図 B2
1440	1.01	1.22		01	- 1340 (-B) - 1440	195	195	19.9	19.9	*	3090	3090	315	315	図 B1
1440				01	- 1440 (-B) - 1440	390	390	39.8	39.8	*	4360	4360	445	445	図 B2

注）1. 出力回転数は、モータ回転数 50Hz：1450r/min, 60Hz：1750r/min としたときの代表値です。詳細は技術資料「モータ部」を参照ください。
2. 出力軸許容ラジアル荷重は、出力軸端より 20mm の位置の値です。
3. 形式及び SF 欄が□になっている機種は、均一負荷、運転時間 10 時間／日における標準組合せです。
4. SF 欄に * が付いている場合はモータの全容量 kW まで負荷をかけると過負荷となりますので出力トルク欄の値以内でご使用ください。
5. （ ）内はブレーキ付の形式を示します。

仕様記号の□は、200V 級は "2"、400V 級は "4" が入ります。詳細は B15 頁をご参照ください。( ) 内はブレーキ付の形式、寸法、質量を示します。

図 B1　RNYM01-1340-300~1440 / 仕様記号
(RNYM01-1340-B-300~1440 / 仕様記号)　質量 10kg(11kg)　仕様記号 J□NPBB

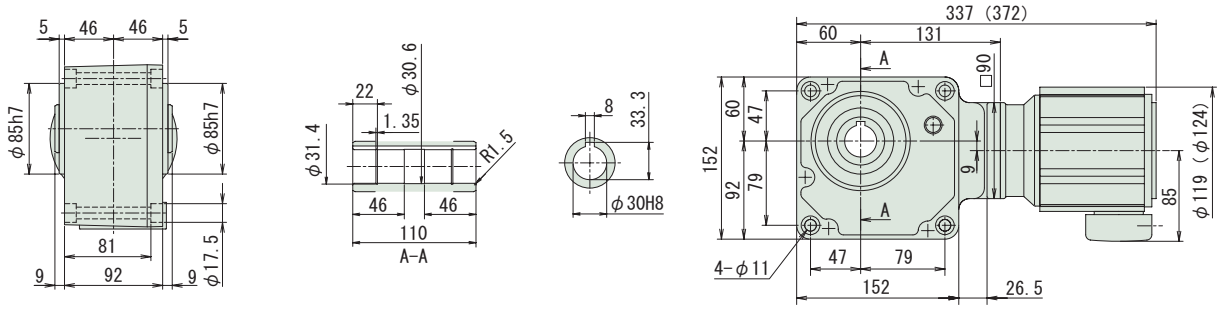

図 B2　RNYM01-1440-300~1440 / 仕様記号
(RNYM01-1440-B-300~1440 / 仕様記号)　質量 14.5kg(16kg)　仕様記号 J□NPBB

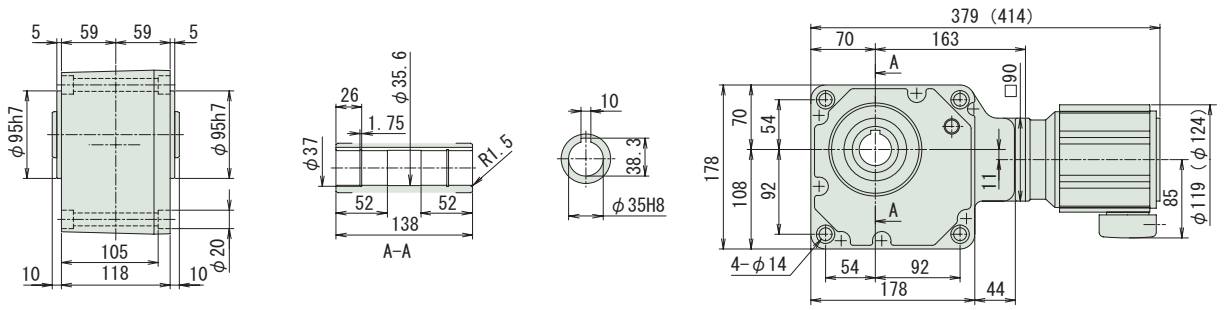

注）1. 出力軸径寸法：寸法公差は、JIS B 0401-1976 "H8" です。
2. 軸端キー寸法：寸法公差は、JIS B 1301-1996 平行キー用溝（普通形）に依っています。
3. 本寸法図の寸法及び質量は、予告無しに変更することがあります。
4. 本製品には、出力軸部用安全カバーが付属されます。安全カバーの寸法等詳細は、技術資料・E17 頁をご参照ください。

中空軸・RNYM シリーズ
0.2kW・三相モータ・屋内形

減速比	出力回転数 r/min 50Hz	出力回転数 r/min 60Hz		容量記号 － 枠番 － 減速比（形式記号詳細 B14 頁）	出力トルク Tout N･m 50Hz	出力トルク Tout N･m 60Hz	出力トルク Tout kgf･m 50Hz	出力トルク Tout kgf･m 60Hz	SF	出力軸許容ラジアル荷重 Pro N 50Hz	出力軸許容ラジアル荷重 Pro N 60Hz	出力軸許容ラジアル荷重 Pro kgf 50Hz	出力軸許容ラジアル荷重 Pro kgf 60Hz	屋内形寸法図
5	290	350	RNYM	02 - 1110 (-B) - 5	5.61	4.64	0.572	0.474	2.00	637	588	65	60	図 B3
5				02 - 1120 (-B) - 5					1.00	637	588	65	60	図 B4
5				02 1220 (-B) - 5					2.00	883	834	90	85	図 B5
7	207	250		02 - 1110 (-B) - 7	7.85	6.50	0.800	0.663	2.00	686	637	70	65	図 B3
7				02 - 1120 (-B) - 7					1.00	686	637	70	65	図 B4
7				02 - 1220 (-B) - 7					2.00	981	932	100	95	図 B5
10	145	175		02 - 1110 (-B) - 10	11.2	9.29	1.14	0.947	1.00	785	735	80	75	図 B3
10				02 - 1120 (-B) - 10					1.00	785	735	80	75	図 B4
10				02 - 1220 (-B) - 10					2.00	1080	1030	110	105	図 B5
12	121	146		02 - 1120 (-B) - 12	13.5	11.1	1.37	1.14	1.00	834	785	85	80	図 B4
12				02 - 1220 (-B) - 12					2.00	1130	1080	115	110	図 B5
15	96.7	117		02 - 1120 (-B) - 15	16.8	13.9	1.71	1.42	1.00	883	834	90	85	図 B4
15				02 - 1220 (-B) - 15					2.00	1230	1180	125	120	図 B5
20	72.5	87.5		02 - 1120 (-B) - 20	22.4	18.6	2.29	1.89	1.00	981	932	100	95	図 B4
20				02 - 1220 (-B) - 20					2.00	1370	1320	140	135	図 B5
25	58.0	70.0		02 - 1120 (-B) - 25	28.0	23.2	2.86	2.37	1.00	1030	981	105	100	図 B4
25				02 - 1220 (-B) - 25					2.00	1470	1370	150	140	図 B5

注）1. 出力回転数は、モータ回転数 50Hz : 1450r/min, 60Hz : 1750r/min としたときの代表値です。詳細は技術資料「モータ部」を参照ください。
2. 出力軸許容ラジアル荷重は、出力軸端より 20mm の位置の値です。
3. 形式及び SF 欄が□になっている機種は、均一負荷、運転時間 10 時間／日における標準組合せです。
4. （ ）内はブレーキ付の形式を示します。

仕様記号の□は、200V 級は "2"、400V 級は "4" が入ります。詳細は B15 頁をご参照ください。( ) 内はブレーキ付の形式、寸法、質量を示します。

図 B3

RNYM02-1110-5~10 / 仕様記号
(RNYM02-1110-B-5~10 / 仕様記号)

質量 6.0kg(7.5kg)

仕様記号	J□NPBB

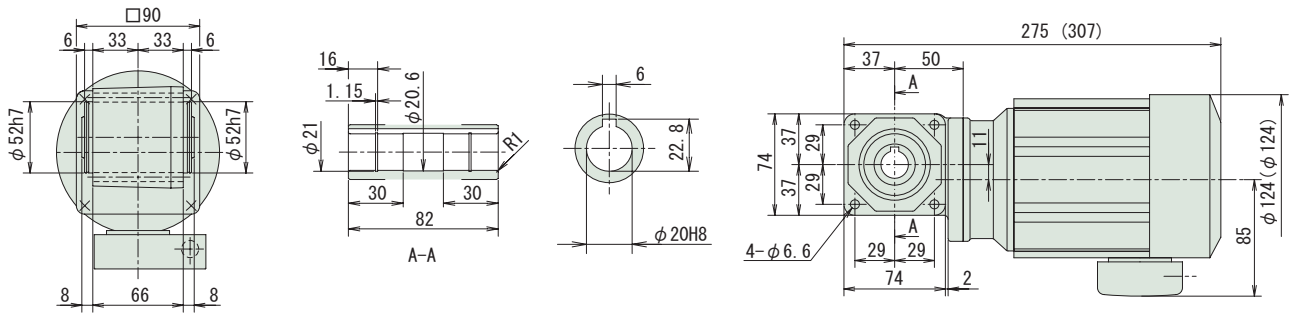

図 B4

RNYM02-1120-5~25 / 仕様記号
(RNYM02-1120-B-5~25 / 仕様記号)

質量 7.0kg(8.5kg)

仕様記号	J□NPBB

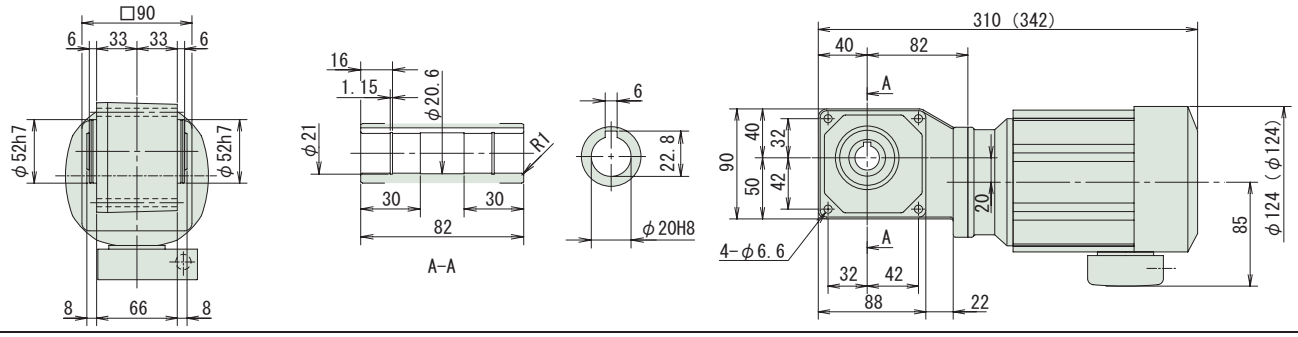

図 B5

RNYM02-1220-5~25 / 仕様記号
(RNYM02-1220-B-5~25 / 仕様記号)

質量 8.5kg(10kg)

仕様記号	J□NPBB

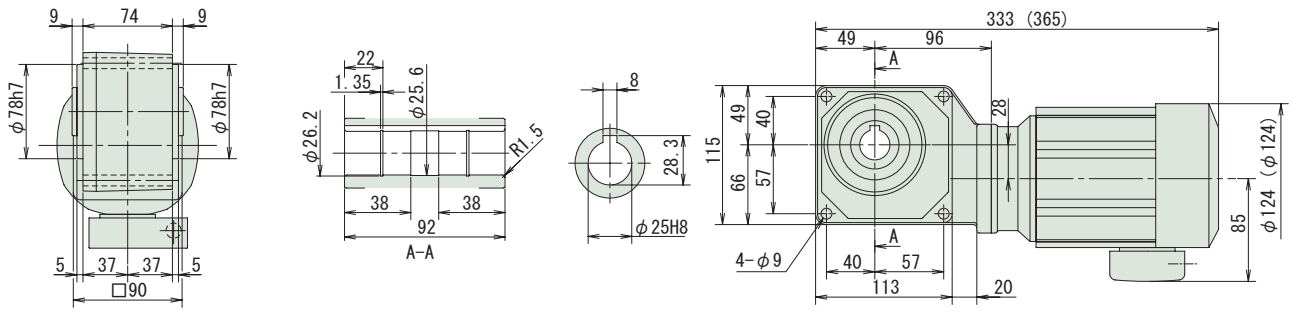

注）1. 出力軸径寸法：寸法公差は、JIS B 0401-1976 "H8" です。
2. 軸端キー寸法：寸法公差は、JIS B 1301-1996 平行キー用溝（普通形）に依っています。
3. 本寸法図の寸法及び質量は、予告無しに変更することがあります。
4. 本製品には、出力軸部用安全カバーが付属されます。安全カバーの寸法等詳細は、技術資料・E17 頁をご参照ください。

中空軸・RNYM シリーズ
0.2kW・三相モータ・屋内形

減速比	出力回転数 r/min 50Hz	出力回転数 r/min 60Hz	容量記号	枠番	減速比（形式記号詳細 B14 頁）	出力トルク Tout N・m 50Hz	出力トルク Tout N・m 60Hz	出力トルク Tout kgf・m 50Hz	出力トルク Tout kgf・m 60Hz	SF	出力軸許容ラジアル荷重 Pro N 50Hz	出力軸許容ラジアル荷重 Pro N 60Hz	出力軸許容ラジアル荷重 Pro kgf 50Hz	出力軸許容ラジアル荷重 Pro kgf 60Hz	屋内形寸法図
30	48.3	58.3	RNYM	02	1120 (-B) - 30	33.6	27.9	3.43	2.84	1.00	1080	1030	110	105	図 B1
30				02	1220 (-B) - 30					2.00	1520	1470	155	150	図 B2
40	36.3	43.8		02	1220 (-B) - 40	44.8	37.2	4.57	3.79	1.00	1620	1570	165	160	図 B2
40				02	1320 (-B) - 40					2.00	2650	2550	270	260	図 B3
50	29.0	35.0		02	1220 (-B) - 50	56.1	46.4	5.72	4.74	1.00	1720	1670	175	170	図 B2
50				02	1320 (-B) - 50					2.00	2840	2750	290	280	図 B3
60	24.2	29.2		02	1220 (-B) - 60	67.3	55.7	6.86	5.68	1.00	1770	1720	180	175	図 B2
60				02	1320 (-B) - 60					2.00	2940	2840	300	290	図 B3

注）1. 出力回転数は、モータ回転数 50Hz：1450r/min, 60Hz：1750r/min としたときの代表値です。詳細は技術資料「モータ部」を参照ください。
2. 出力軸許容ラジアル荷重は、出力軸端より 20mm の位置の値です。
3. 形式及び SF 欄が□になっている機種は、均一負荷、運転時間 10 時間／日における標準組合せです。
4. （ ）内はブレーキ付の形式を示します。

仕様記号の□は、200V 級は "2"、400V 級は "4" が入ります。詳細は B15 頁をご参照ください。( ) 内はブレーキ付の形式、寸法、質量を示します。

図 B1

RNYM02-1120-30 / 仕様記号
(RNYM02-1120-B-30 / 仕様記号)

質量 7.0kg(8.5kg)

仕様記号	J□NPBB

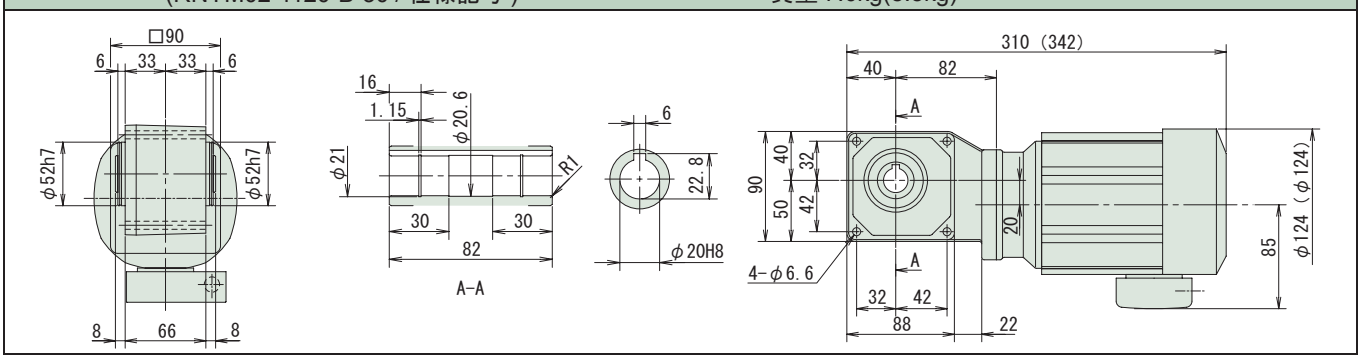

図 B2

RNYM02-1220-30~60 / 仕様記号
(RNYM02-1220-B-30~60 / 仕様記号)

質量 8.5kg(10kg)

仕様記号	J□NPBB

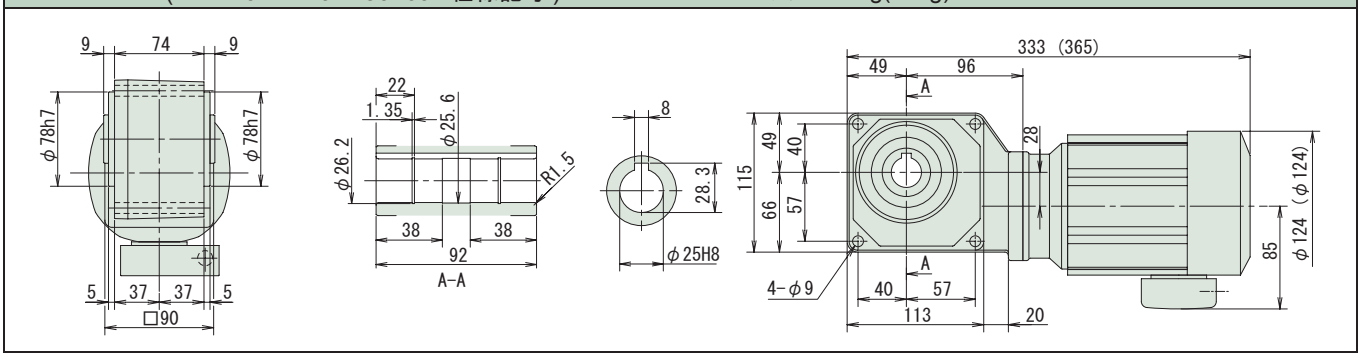

図 B3

RNYM02-1320-40~60 / 仕様記号
(RNYM02-1320-B-40~60 / 仕様記号)

質量 10kg(11kg)

仕様記号	J□NPBB

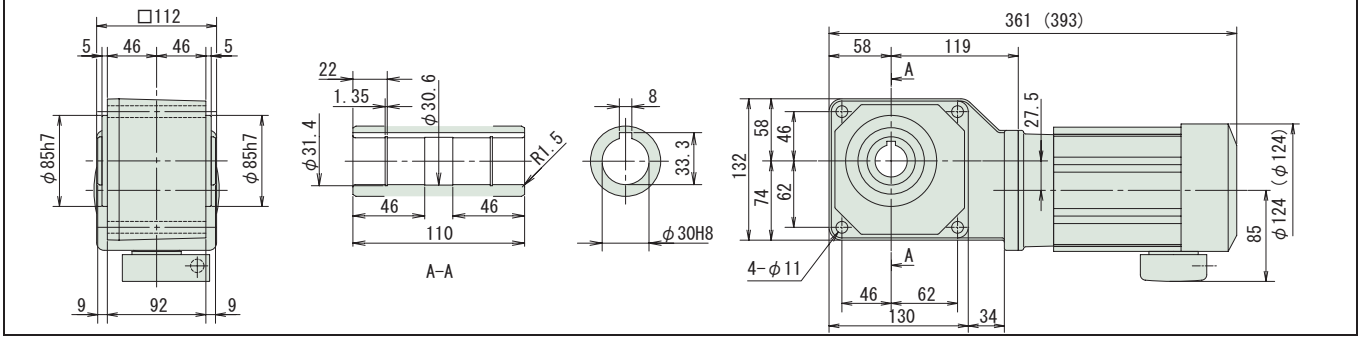

注）1. 出力軸径寸法：寸法公差は、JIS B 0401-1976 "H8" です。
2. 軸端キー寸法：寸法公差は、JIS B 1301-1996 平行キー用溝（普通形）に依っています。
3. 本寸法図の寸法及び質量は、予告無しに変更することがあります。
4. 本製品には、出力軸部用安全カバーが付属されます。安全カバーの寸法等詳細は、技術資料・E17 頁をご参照ください。

中空軸・RNYM シリーズ
0.2kW・三相モータ・屋内形

減速比	出力回転数 r/min 50Hz	出力回転数 r/min 60Hz		容量記号 ー 枠番 ー 減速比（形式記号詳細 B14 頁）	出力トルク Tout N･m 50Hz	出力トルク Tout N･m 60Hz	出力トルク Tout kgf･m 50Hz	出力トルク Tout kgf･m 60Hz	SF	出力軸許容ラジアル荷重 Pro N 50Hz	出力軸許容ラジアル荷重 Pro N 60Hz	出力軸許容ラジアル荷重 Pro kgf 50Hz	出力軸許容ラジアル荷重 Pro kgf 60Hz	屋内形寸法図
80	18.1	21.9	RNYM	02 - 1330 (-B) - 80	89.7	74.3	9.14	7.58	1.00	3040	2940	310	300	図 B4
80				02 - 1430 (-B) - 80					2.00	4360	4270	445	435	図 B5
100	14.5	17.5		02 - 1330 (-B) - 100	112	92.9	11.4	9.47	1.00	3090	3040	315	310	図 B4
100				02 - 1430 (-B) - 100					2.00	4360	4360	445	445	図 B5
120	12.1	14.6		02 - 1330 (-B) - 120	135	111	13.7	11.4	1.00	3090	3090	315	315	図 B4
120				02 - 1430 (-B) - 120					2.00	4360	4360	445	445	図 B5
150	9.67	11.7		02 - 1330 (-B) - 150	168	139	17.1	14.2	1.00	3090	3090	315	315	図 B4
150				02 - 1430 (-B) - 150					2.00	4360	4360	445	445	図 B5
200	7.25	8.75		02 - 1330 (-B) - 200	195	186	19.9	18.9	*	3090	3090	315	315	図 B4
200				02 - 1430 (-B) - 200	224	186	22.9	18.9	1.74	4360	4360	445	445	図 B5
240	6.04	7.29		02 - 1330 (-B) - 240	195	195	19.9	19.9	*	3090	3090	315	315	図 B4
240				02 - 1430 (-B) - 240	269	223	27.4	22.7	1.45	4360	4360	445	445	図 B5

注）1. 出力回転数は、モータ回転数 50Hz：1450r/min, 60Hz：1750r/min としたときの代表値です。詳細は技術資料「モータ部」を参照ください。
2. 出力軸許容ラジアル荷重は、出力軸端より 20mm の位置の値です。
3. 形式及び SF 欄が □ になっている機種は、均一負荷、運転時間 10 時間／日における標準組合せです。
4. SF 欄に * が付いている場合はモータの全容量 kW まで負荷をかけると過負荷となりますので出力トルク欄の値以内でご使用ください。
5. （ ）内はブレーキ付の形式を示します。

仕様記号の□は、200V 級は "2"、400V 級は "4" が入ります。詳細は B15 頁をご参照ください。( ) 内はブレーキ付の形式、寸法、質量を示します。

図 B4 RNYM02-1330-80~240 / 仕様記号
(RNYM02-1330-B-80~240 / 仕様記号)　質量 10kg(11kg)　仕様記号 J□NPBB

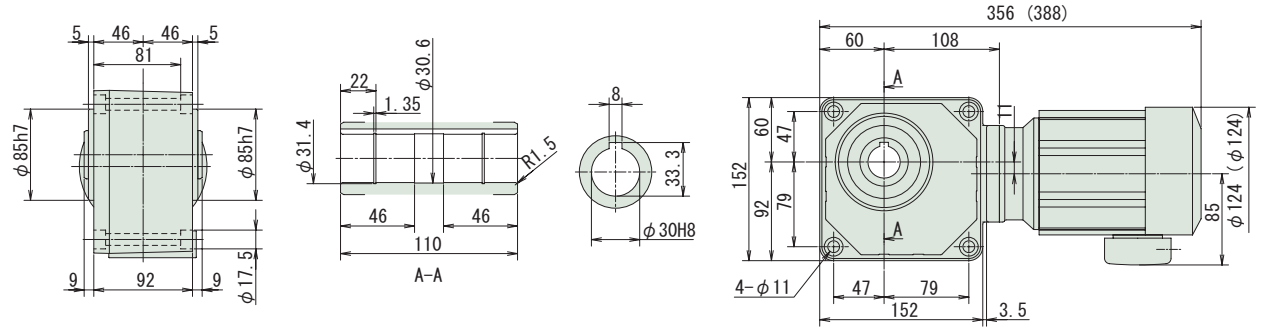

図 B5 RNYM02-1430-80~240 / 仕様記号
(RNYM02-1430-B-80~240 / 仕様記号)　質量 15kg(16kg)　仕様記号 J□NPBB

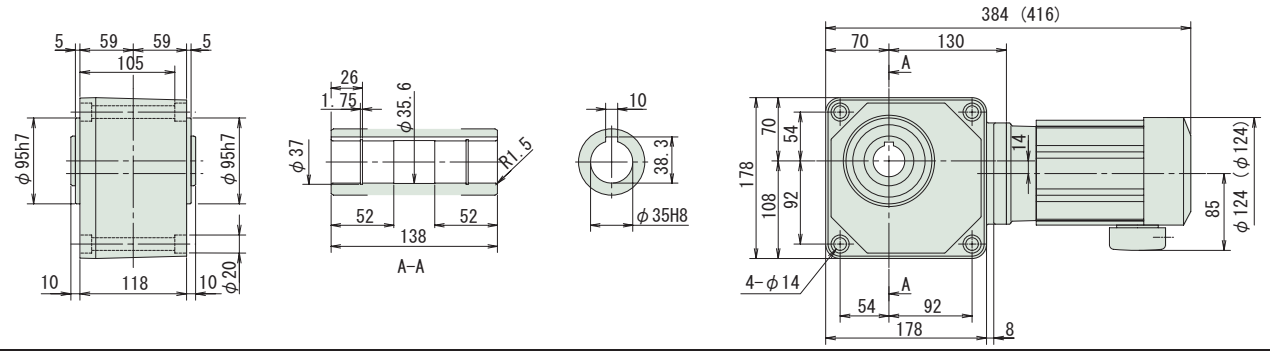

注）1. 出力軸径寸法：寸法公差は、JIS B 0401-1976 "H8" です。
2. 軸端キー寸法：寸法公差は、JIS B 1301-1996 平行キー用溝（普通形）に依っています。
3. 本寸法図の寸法及び質量は、予告無しに変更することがあります。
4. 本製品には、出力軸部用安全カバーが付属されます。安全カバーの寸法等詳細は、技術資料・E17 頁をご参照ください。

中空軸・RNYM シリーズ
0.2kW・三相モータ・屋内形

減速比	出力回転数 r/min 50Hz	出力回転数 r/min 60Hz	容量記号	枠番	減速比 (形式記号詳細 B14 頁)	出力トルク Tout N・m 50Hz	出力トルク Tout N・m 60Hz	出力トルク Tout kgf・m 50Hz	出力トルク Tout kgf・m 60Hz	SF	出力軸許容ラジアル荷重 Pro N 50Hz	出力軸許容ラジアル荷重 Pro N 60Hz	出力軸許容ラジアル荷重 Pro kgf 50Hz	出力軸許容ラジアル荷重 Pro kgf 60Hz	屋内形寸法図
300	4.83	5.83	RNYM	02	- 1440 (-B) - 300	317	262	32.3	26.7	1.00	4360	4360	445	445	図 B1
300				02	- 1540 (-B) - 300					2.00	6230	6230	635	635	図 B2
360	4.03	4.86		02	- 1440 (-B) - 360	380	315	38.7	32.1	1.00	4360	4360	445	445	図 B1
360				02	- 1540 (-B) - 360					1.93	6230	6230	635	635	図 B2
480	3.02	3.65		02	- 1440 (-B) - 480	390	390	39.8	39.8	*	4360	4360	445	445	図 B1
480				02	- 1540 (-B) - 480	506	420	51.6	42.8	1.44	6230	6230	635	635	図 B2
600	2.42	2.92		02	- 1440 (-B) - 600	390	390	39.8	39.8	*	4360	4360	445	445	図 B1
600				02	- 1540 (-B) - 600	633	525	64.6	53.5	1.16	6230	6230	635	635	図 B2
720	2.01	2.43		02	- 1440 (-B) - 720	390	390	39.8	39.8	*	4360	4360	445	445	図 B1
720				02	- 1540 (-B) - 720	732	629	74.6	64.2	*	6230	6230	635	635	図 B2
900	1.61	1.94		02	- 1440 (-B) - 900	390	390	39.8	39.8	*	4360	4360	445	445	図 B1
900				02	- 1540 (-B) - 900	732	732	74.6	74.6	*	6230	6230	635	635	図 B2
1200	1.21	1.46		02	- 1440 (-B) - 1200	390	390	39.8	39.8	*	4360	4360	445	445	図 B1
1200				02	- 1540 (-B) - 1200	732	732	74.6	74.6	*	6230	6230	635	635	図 B2
1440	1.01	1.22		02	- 1440 (-B) - 1440	390	390	39.8	39.8	*	4360	4360	445	445	図 B1
1440				02	- 1540 (-B) - 1440	732	732	74.6	74.6	*	6230	6230	635	635	図 B2

注）1. 出力回転数は、モータ回転数 50Hz : 1450r/min, 60Hz : 1750r/min としたときの代表値です。詳細は技術資料「モータ部」を参照ください。
2. 出力軸許容ラジアル荷重は、出力軸端より 20mm の位置の値です。
3. 形式及び SF 欄が□になっている機種は、均一負荷、運転時間 10 時間／日における標準組合せです。
4. SF 欄に * が付いている場合はモータの全容量 kW まで負荷をかけると過負荷となりますので出力トルク欄の値以内でご使用ください。
5. ( ) 内はブレーキ付の形式を示します。

仕様記号の□は、200V 級は "2"、400V 級は "4" が入ります。詳細は B15 頁をご参照ください。( ) 内はブレーキ付の形式、寸法、質量を示します。

図 B1

RNYM02-1440-300~1440 / 仕様記号
(RNYM02-1440-B-300~1440 / 仕様記号)

質量 15.5kg(17kg)

仕様記号	J□NPBB

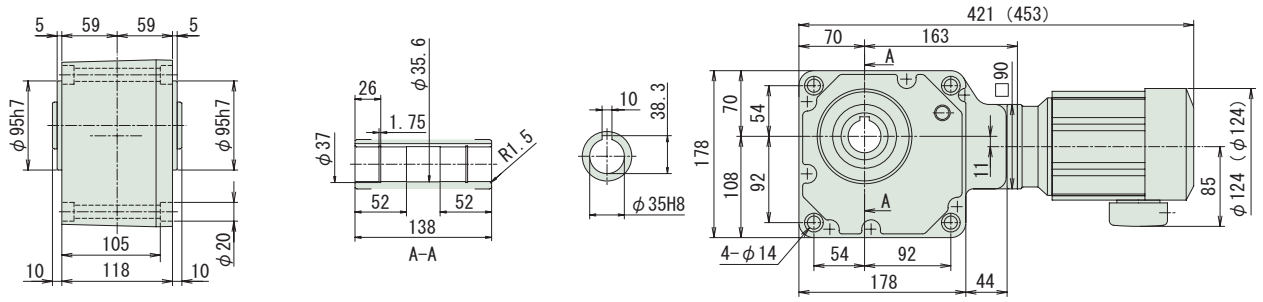

図 B2

RNYM02-1540-300~1440 / 仕様記号
(RNYM02-1540-B-300~1440 / 仕様記号)

質量 24.5kg(25.5kg)

仕様記号	J□NPBB

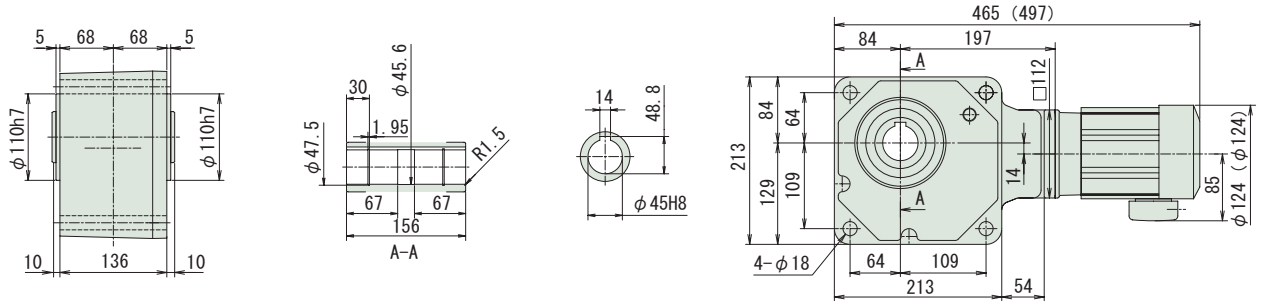

注）1. 出力軸径寸法：寸法公差は、JIS B 0401-1976 "H8" です。
2. 軸端キー寸法：寸法公差は、JIS B 1301-1996 平行キー用溝（普通形）に依っています。
3. 本寸法図の寸法及び質量は、予告無しに変更することがあります。
4. 本製品には、出力軸部用安全カバーが付属されます。安全カバーの寸法等詳細は、技術資料・E17 頁をご参照ください。

中空軸・RNYM シリーズ
0.25kW・三相モータ・屋内形

減速比	出力回転数 r/min 50Hz	出力回転数 r/min 60Hz		容量記号 ー 枠番 ー 減速比（形式記号詳細 B14 頁）	出力トルク Tout N･m 50Hz	出力トルク Tout N･m 60Hz	出力トルク Tout kgf･m 50Hz	出力トルク Tout kgf･m 60Hz	SF	出力軸許容ラジアル荷重 Pro N 50Hz	出力軸許容ラジアル荷重 Pro N 60Hz	出力軸許容ラジアル荷重 Pro kgf 50Hz	出力軸許容ラジアル荷重 Pro kgf 60Hz	屋内形寸法図
5	290	350	RNYM	03 - 1210 (-B) - 5	7.01	5.81	0.714	0.592	3.20	883	834	90	85	図 B3
5				03 - 1220 (-B) - 5					1.60					図 B4
7	207	250		03 - 1210 (-B) - 7	9.81	8.13	1.00	0.829	3.20	981	932	100	95	図 B3
7				03 - 1220 (-B) - 7					1.60					図 B4
10	145	175		03 - 1210 (-B) - 10	14.0	11.6	1.43	1.18	1.60	1080	1030	110	105	図 B3
10				03 - 1220 (-B) - 10					1.60					図 B2
12	121	146		03 - 1220 (-B) - 12	16.8	13.9	1.71	1.42	1.60	1130	1080	115	110	図 B4
15	96.7	117		03 - 1220 (-B) - 15	21.0	17.4	2.14	1.78	1.60	1230	1180	125	120	
20	72.5	87.5		03 - 1220 (-B) - 20	28.0	23.2	2.86	2.37	1.60	1370	1320	140	135	
25	58.0	70.0		03 - 1220 (-B) - 25	35.0	29.0	3.57	2.96	1.60	1470	1370	150	140	
30	48.3	58.3		03 - 1220 (-B) - 30	42.0	34.8	4.29	3.55	1.60	1520	1470	155	150	
40	36.3	43.8		03 - 1320 (-B) - 40	56.1	46.4	5.72	4.74	1.60	2650	2550	270	260	図 B5
50	29.0	35.0		03 - 1320 (-B) - 50	70.1	58.1	7.14	5.92	1.60	2840	2750	290	280	
60	24.2	29.2		03 - 1320 (-B) - 60	84.1	69.7	8.57	7.10	1.60	2940	2840	300	290	

注）1. 出力回転数は、モータ回転数 50Hz：1450r/min, 60Hz：1750r/min としたときの代表値です。詳細は技術資料「モータ部」を参照ください。
2. 出力軸許容ラジアル荷重は、出力軸端より 20mm の位置の値です。
3.（ ）内はブレーキ付の形式を示します。

仕様記号の□は、200V 級は "2"、400V 級は "4" が入ります。詳細は B15 頁をご参照ください。( ) 内はブレーキ付の形式、寸法、質量を示します。

図 B3

RNYM03-1210-5~10 / 仕様記号
(RNYM03-1210-B-5~10 / 仕様記号)

質量 9.0kg(10kg)

仕様記号	J□NPBB

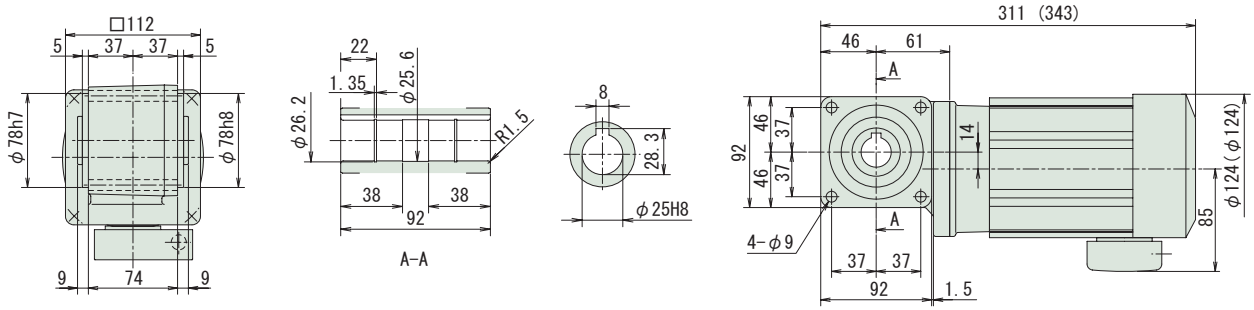

図 B4

RNYM03-1220-5~30 / 仕様記号
(RNYM03-1220-B-5~30 / 仕様記号)

質量 9.5kg(11kg)

仕様記号	J□NPBB

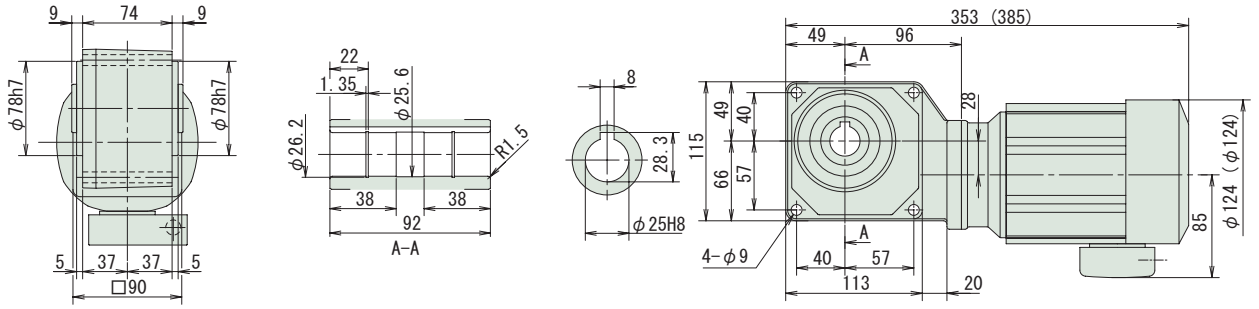

図 B5

RNYM03-1320-40~60 / 仕様記号
(RNYM03-1320-B-40~60 / 仕様記号)

質量 11kg(13kg)

仕様記号	J□NPBB

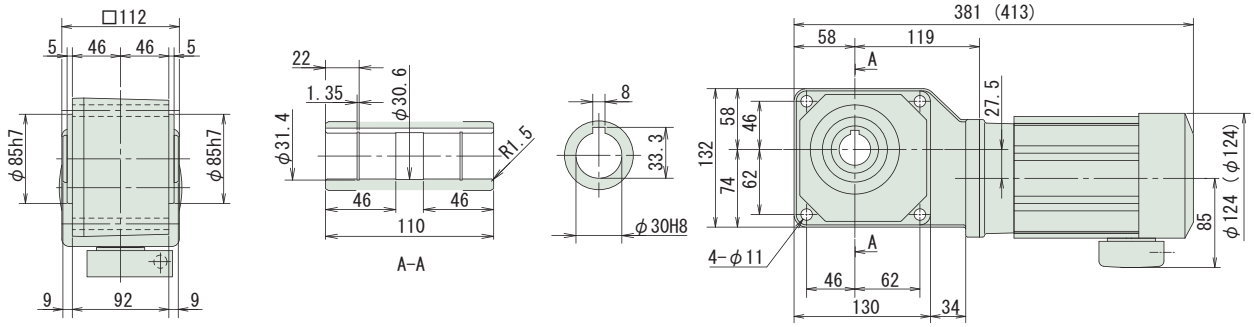

注）1. 出力軸径寸法：寸法公差は、JIS B 0401-1976 "H8" です。
2. 軸端キー寸法：寸法公差は、JIS B 1301-1996 平行キー用溝（普通形）に依っています。
3. 本寸法図の寸法及び質量は、予告無しに変更することがあります。
4. 本製品には、出力軸部用安全カバーが付属されます。安全カバーの寸法等詳細は、技術資料・E17 頁をご参照ください。

中空軸・RNYM シリーズ
0.25kW・三相モータ・屋内形

減速比	出力回転数 r/min 50Hz	出力回転数 r/min 60Hz	容量記号	枠番	減速比	出力トルク Tout N・m 50Hz	出力トルク Tout N・m 60Hz	出力トルク Tout kgf・m 50Hz	出力トルク Tout kgf・m 60Hz	SF	出力軸許容ラジアル荷重 Pro N 50Hz	出力軸許容ラジアル荷重 Pro N 60Hz	出力軸許容ラジアル荷重 Pro kgf 50Hz	出力軸許容ラジアル荷重 Pro kgf 60Hz	屋内形寸法図
				（形式記号詳細 B14 頁）											
80	18.1	21.9	RNYM	03	1430 (-B) - 80	112	92.9	11.4	9.47	1.60	4360	4270	445	435	図 B1
100	14.5	17.5		03	1430 (-B) - 100	140	116	14.3	11.8	1.60	4360	4360	445	445	
120	12.1	14.6		03	1430 (-B) - 120	168	139	17.1	14.2	1.60	4360	4360	445	445	
150	9.67	11.7		03	1430 (-B) - 150	210	174	21.4	17.8	1.60	4360	4360	445	445	
200	7.25	8.75		03	1430 (-B) - 200	280	232	28.6	23.7	1.39	4360	4360	445	445	
240	6.04	7.29		03	1430 (-B) - 240	336	279	34.3	28.4	1.16	4360	4360	445	445	
300	4.83	5.83		03	1540 (-B) - 300	396	328	40.3	33.4	1.60	6230	6230	635	635	図 B2
360	4.03	4.86		03	1540 (-B) - 360	475	393	48.4	40.1	1.54	6230	6230	635	635	
480	3.02	3.65		03	1540 (-B) - 480	633	525	64.6	53.5	1.16	6230	6230	635	635	
600	2.42	2.92		03	1540 (-B) - 600	732	656	74.6	66.9	*	6230	6230	635	635	
720	2.01	2.43		03	1540 (-B) - 720	732	732	74.6	74.6	*	6230	6230	635	635	
900	1.61	1.94		03	1540 (-B) - 900	732	732	74.6	74.6	*	6230	6230	635	635	
1200	1.21	1.46		03	1540 (-B) - 1200	732	732	74.6	74.6	*	6230	6230	635	635	
1440	1.01	1.22		03	1540 (-B) - 1440	732	732	74.6	74.6	*	6230	6230	635	635	

注）1. 出力回転数は、モータ回転数 50Hz：1450r/min, 60Hz：1750r/min としたときの代表値です。詳細は技術資料「モータ部」を参照ください。
2. 出力軸許容ラジアル荷重は、出力軸端より 20mm の位置の値です。
3. SF 欄に * が付いている場合はモータの全容量 kW まで負荷をかけると過負荷となりますので出力トルク欄の値以内でご使用ください。
4. （ ）内はブレーキ付の形式を示します。

仕様記号の□は、200V 級は "2"、400V 級は "4" が入ります。詳細は B15 頁をご参照ください。( ) 内はブレーキ付の形式、寸法、質量を示します。

図 B1　RNYM03-1430-80~240 / 仕様記号
(RNYM03-1430-B-80~240 / 仕様記号)　質量 16kg(17kg)　仕様記号 J□NPBB

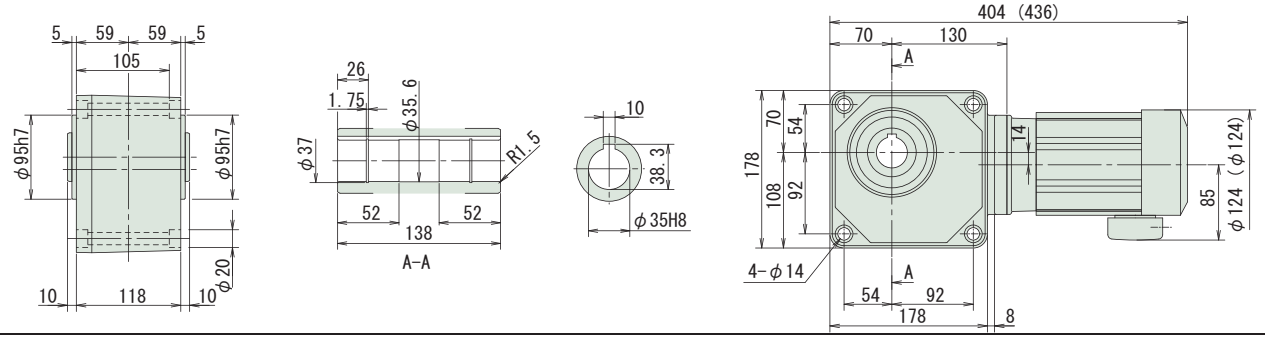

図 B2　RNYM03-1540-300~1440 / 仕様記号
(RNYM03-1540-B-300~1440 / 仕様記号)　質量 26kg(27.5kg)　仕様記号 J□NPBB

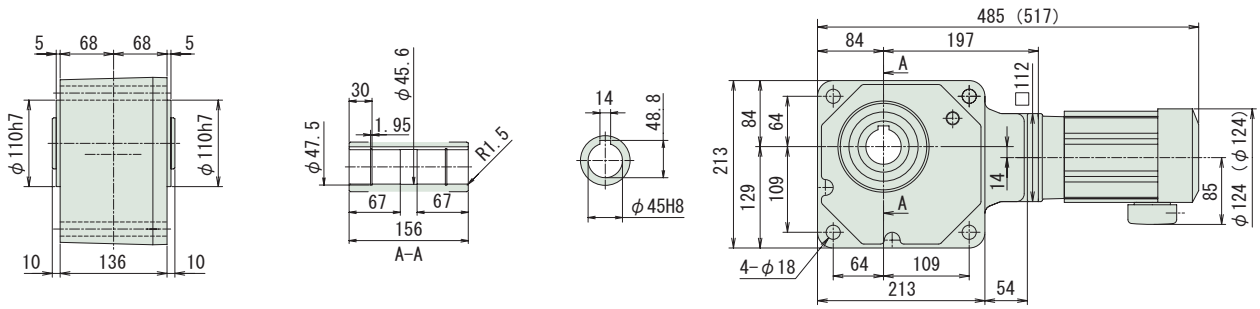

注）1. 出力軸径寸法：寸法公差は、JIS B 0401-1976 "H8" です。
2. 軸端キー寸法：寸法公差は、JIS B 1301-1996 平行キー用溝（普通形）に依っています。
3. 本寸法図の寸法及び質量は、予告無しに変更することがあります。
4. 本製品には、出力軸部用安全カバーが付属されます。安全カバーの寸法等詳細は、技術資料・E17 頁をご参照ください。

減速比	出力回転数 r/min 50Hz	出力回転数 r/min 60Hz	容量記号	枠番	減速比 (形式記号詳細 B14 頁)	出力トルク Tout N・m 50Hz	出力トルク Tout N・m 60Hz	出力トルク Tout kgf・m 50Hz	出力トルク Tout kgf・m 60Hz	SF	出力軸許容ラジアル荷重 Pro N 50Hz	出力軸許容ラジアル荷重 Pro N 60Hz	出力軸許容ラジアル荷重 Pro kgf 50Hz	出力軸許容ラジアル荷重 Pro kgf 60Hz	屋内形寸法図
5	290	350	RNYM	05	1210 (-B) - 5	11.2	9.29	1.14	0.947	2.00	883	834	90	85	図 B3
5				05	1220 (-B) - 5					1.00	883	834	90	85	図 B4
5				05	1320 (-B) - 5					2.00	1470	1370	150	140	図 B5
7	207	250		05	1210 (-B) - 7	15.7	13.0	1.60	1.33	2.00	981	932	100	95	図 B3
7				05	1220 (-B) - 7					1.00	981	932	100	95	図 B4
7				05	1320 (-B) - 7					2.00	1670	1570	170	160	図 B5
10	145	175		05	1210 (-B) - 10	22.4	18.6	2.29	1.89	1.00	1080	1030	110	105	図 B3
10				05	1220 (-B) - 10					1.00	1080	1030	110	105	図 B4
10				05	1320 (-B) - 10					2.00	1810	1720	185	175	図 B5
12	121	146		05	1220 (-B) - 12	26.9	22.3	2.74	2.27	1.00	1130	1080	115	110	図 B4
12				05	1320 (-B) - 12					2.00	1910	1810	195	185	図 B5

注）1. 出力回転数は、モータ回転数 50Hz：1450r/min, 60Hz：1750r/min としたときの代表値です。詳細は技術資料「モータ部」を参照ください。
2. 出力軸許容ラジアル荷重は、出力軸端より 20mm の位置の値です。
3. 形式及び SF 欄が□になっている機種は、均一負荷、運転時間 10 時間／日における標準組合せです。
4. ( ) 内はブレーキ付の形式を示します。

仕様記号の□は、200V 級は "2"、400V 級は "4" が入ります。詳細は B15 頁をご参照ください。( ) 内はブレーキ付の形式、寸法、質量を示します。

図 B3

RNYM05-1210-5~10 / 仕様記号
(RNYM05-1210-B-5~10 / 仕様記号)

質量 9kg(10kg)

仕様記号	J□NPBB

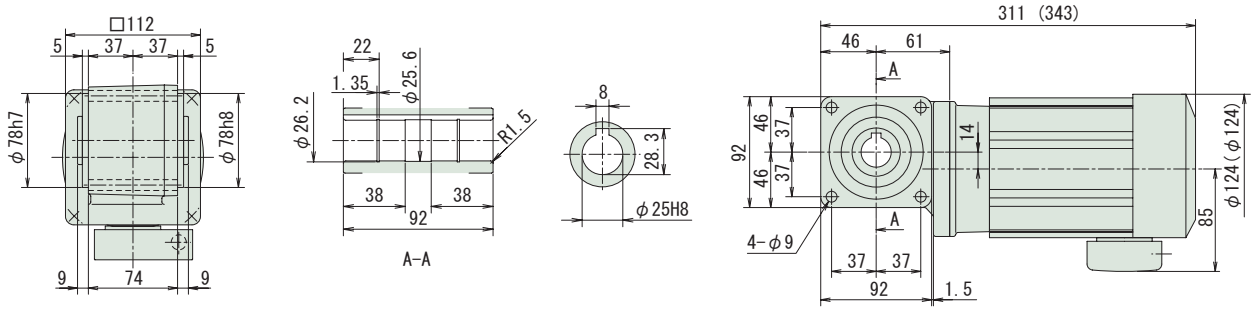

図 B4

RNYM05-1220-5~12 / 仕様記号
(RNYM05-1220-B-5~12 / 仕様記号)

質量 9.5kg(11kg)

仕様記号	J□NPBB

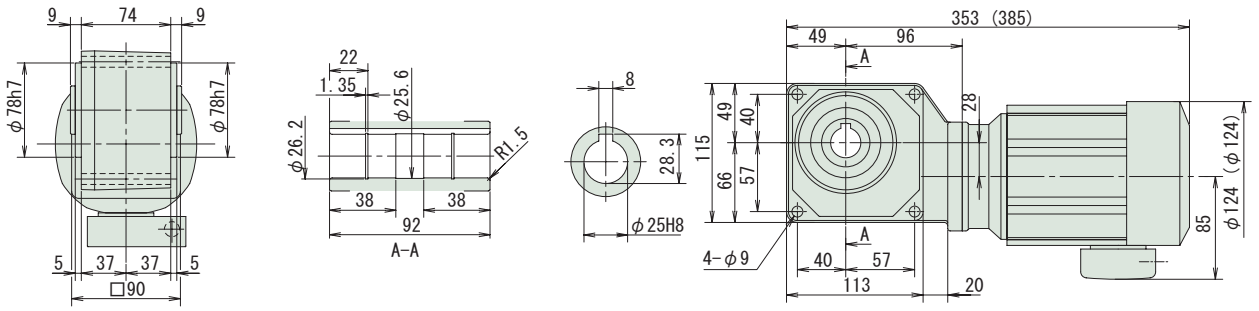

図 B5

RNYM05-1320-5~12 / 仕様記号
(RNYM05-1320-B-5~12 / 仕様記号)

質量 11kg(13kg)

仕様記号	J□NPBB

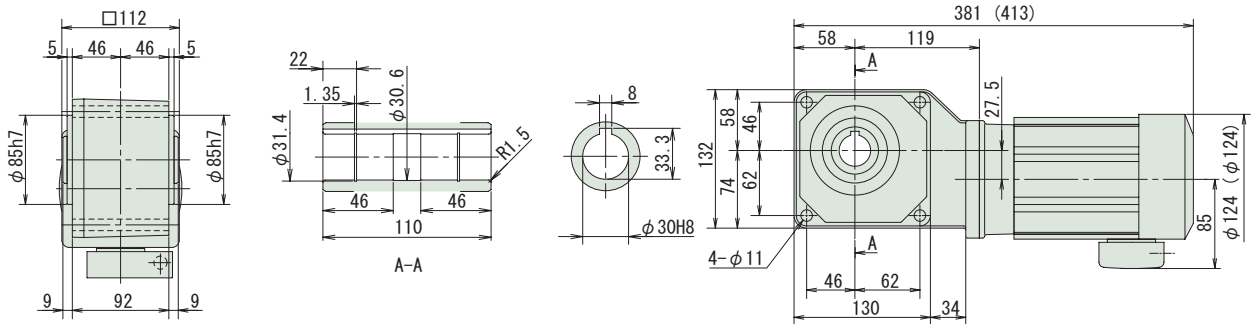

注）1. 出力軸径寸法：寸法公差は、JIS B 0401-1976 "H8" です。
2. 軸端キー寸法：寸法公差は、JIS B 1301-1996 平行キー用溝（普通形）に依っています。
3. 本寸法図の寸法及び質量は、予告無しに変更することがあります。
4. 本製品には、出力軸部用安全カバーが付属されます。安全カバーの寸法等詳細は、技術資料・E17 頁をご参照ください。

中空軸・RNYM シリーズ
0.4kW・三相モータ・屋内形

減速比	出力回転数 r/min 50Hz	出力回転数 r/min 60Hz	容量記号	枠番	減速比 (形式記号詳細 B14 頁)	出力トルク Tout N・m 50Hz	出力トルク Tout N・m 60Hz	出力トルク Tout kgf・m 50Hz	出力トルク Tout kgf・m 60Hz	SF	出力軸許容ラジアル荷重 Pro N 50Hz	出力軸許容ラジアル荷重 Pro N 60Hz	出力軸許容ラジアル荷重 Pro kgf 50Hz	出力軸許容ラジアル荷重 Pro kgf 60Hz	屋内形寸法図
15	96.7	117	RNYM	05	1220 (-B) 15	33.6	27.9	3.43	2.84	1.00	1230	1180	125	120	図 B1
15				05	1320 (-B) 15					2.00	2060	1960	210	200	図 B2
20	72.5	87.5		05	1220 (-B) 20	44.8	37.2	4.57	3.79	1.00	1370	1320	140	135	図 B1
20				05	1320 (-B) 20					2.00	2260	2160	230	220	図 B2
25	58.0	70.0		05	1220 (-B) 25	56.1	46.4	5.72	4.74	1.00	1470	1370	150	140	図 B1
25				05	1320 (-B) 25					2.00	2350	2260	240	230	図 B2
30	48.3	58.3		05	1220 (-B) 30	67.3	55.7	6.86	5.68	1.00	1520	1470	155	150	図 B1
30				05	1320 (-B) 30					2.00	2450	2350	250	240	図 B2
40	36.3	43.8		05	1320 (-B) 40	89.7	74.3	9.14	7.58	1.00	2650	2550	270	260	図 B2
40				05	1420 (-B) 40					2.00	3970	3820	405	390	図 B3
50	29.0	35.0		05	1320 (-B) 50	112	92.9	11.4	9.47	1.00	2840	2750	290	280	図 B2
50				05	1420 (-B) 50					2.00	4170	4020	425	410	図 B3
60	24.2	29.2		05	1320 (-B) 60	135	111	13.7	11.4	1.00	2940	2840	300	290	図 B2
60				05	1420 (-B) 60					2.00	4310	4170	440	425	図 B3

注）1. 出力回転数は、モータ回転数 50Hz：1450r/min, 60Hz：1750r/min としたときの代表値です。詳細は技術資料「モータ部」を参照ください。
2. 出力軸許容ラジアル荷重は、出力軸端より 20mm の位置の値です。
3. 形式及び SF 欄が□になっている機種は、均一負荷、運転時間 10 時間／日における標準組合せです。
4. ( ) 内はブレーキ付の形式を示します。

仕様記号の□は、200V 級は "2"、400V 級は "4" が入ります。詳細は B15 頁をご参照ください。( ) 内はブレーキ付の形式、寸法、質量を示します。

図 B1

RNYM05-1220-15~30 / 仕様記号
(RNYM05-1220-B-15~30 / 仕様記号)

質量 9.5kg(11kg)

仕様記号	J□NPBB

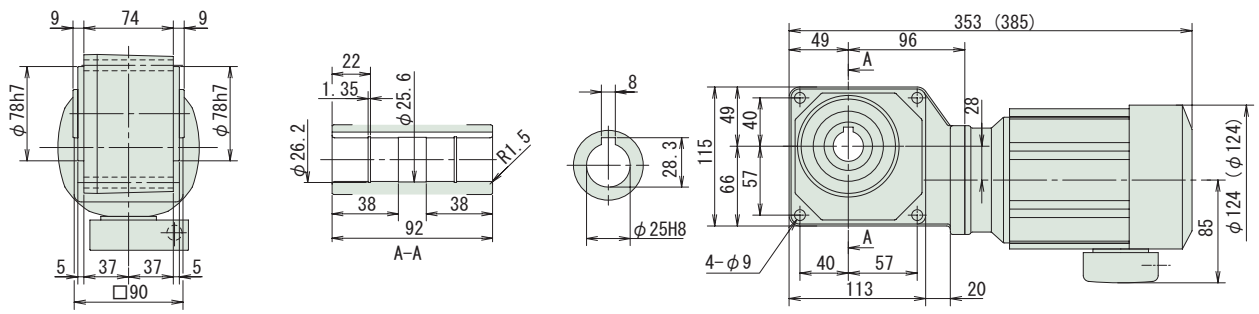

図 B2

RNYM05-1320-15~60 / 仕様記号
(RNYM05-1320-B-15~60 / 仕様記号)

質量 11kg(13kg)

仕様記号	J□NPBB

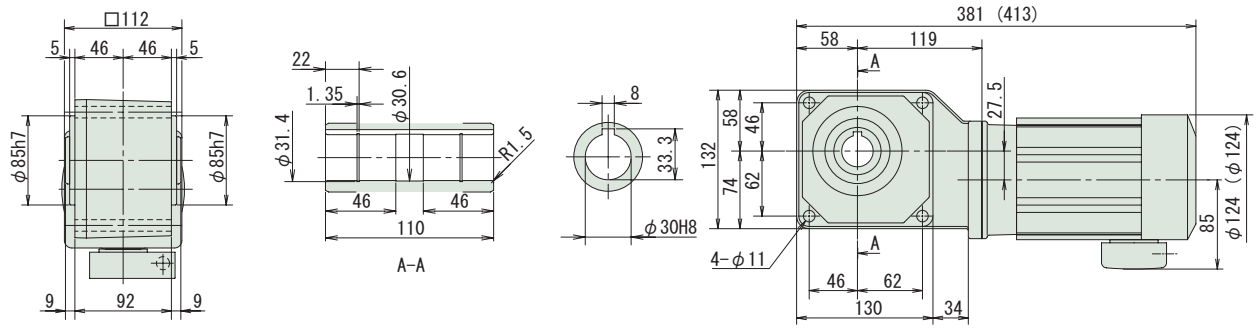

図 B3

RNYM05-1420-40~60 / 仕様記号
(RNYM05-1420-B-40~60 / 仕様記号)

質量 15kg(16kg)

仕様記号	J□NPBB

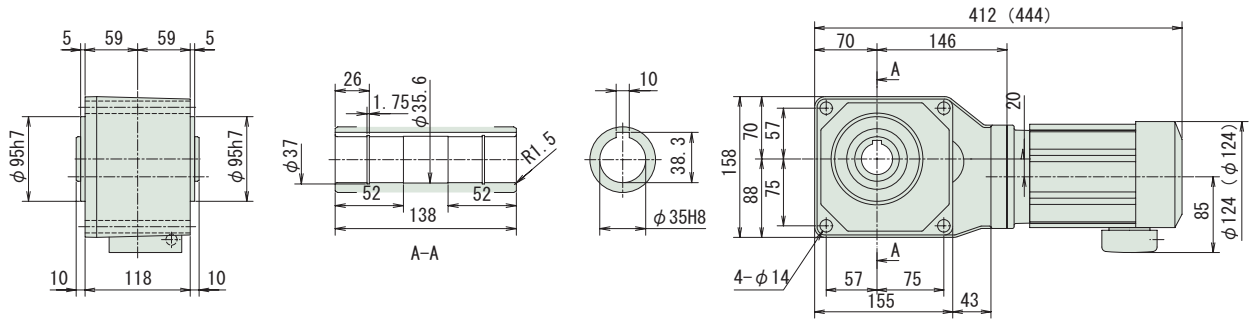

注）1. 出力軸径寸法：寸法公差は、JIS B 0401-1976 "H8" です。
2. 軸端キー寸法：寸法公差は、JIS B 1301-1996 平行キー用溝（普通形）に依っています。
3. 本寸法図の寸法及び質量は、予告無しに変更することがあります。
4. 本製品には、出力軸部用安全カバーが付属されます。安全カバーの寸法等詳細は、技術資料・E17 頁をご参照ください。

中空軸・RNYM シリーズ
0.4kW・三相モータ・屋内形

減速比	出力回転数 r/min 50Hz	出力回転数 r/min 60Hz		容量記号 ― 枠番 ― 減速比（形式記号詳細 B14 頁）	出力トルク Tout N･m 50Hz	出力トルク Tout N･m 60Hz	出力トルク Tout kgf･m 50Hz	出力トルク Tout kgf･m 60Hz	SF	出力軸許容ラジアル荷重 Pro N 50Hz	出力軸許容ラジアル荷重 Pro N 60Hz	出力軸許容ラジアル荷重 Pro kgf 50Hz	出力軸許容ラジアル荷重 Pro kgf 60Hz	屋内形寸法図
80	18.1	21.9	RNYM	05 - 1430 (-B) - 80	179	149	18.3	15.2	1.00	4360	4270	445	435	図 B4
80				05 - 1530 (-B) - 80					2.00	6230	6130	635	625	図 B5
100	14.5	17.5		05 - 1430 (-B) - 100	224	186	22.9	18.9	1.00	4360	4360	445	445	図 B4
100				05 - 1530 (-B) - 100					2.00	6230	6230	635	635	図 B5
120	12.1	14.6		05 - 1430 (-B) - 120	269	223	27.4	22.7	1.00	4360	4360	445	445	図 B4
120				05 - 1530 (-B) - 120					2.00	6230	6230	635	635	図 B5
150	9.67	11.7		05 - 1430 (-B) - 150	336	279	34.3	28.4	1.00	4360	4360	445	445	図 B4
150				05 - 1530 (-B) - 150					2.00	6230	6230	635	635	図 B5
200	7.25	8.75		05 - 1430 (-B) - 200	390	372	39.8	37.9	*	4360	4360	445	445	図 B4
200				05 - 1530 (-B) - 200	448	372	45.7	37.9	1.63	6230	6230	635	635	図 B5
240	6.04	7.29		05 - 1430 (-B) - 240	390	390	39.8	39.8	*	4360	4360	445	445	図 B4
240				05 - 1530 (-B) - 240	538	446	54.9	45.5	1.36	6230	6230	635	635	図 B5

注）1. 出力回転数は、モータ回転数 50Hz：1450r/min, 60Hz：1750r/min としたときの代表値です。詳細は技術資料「モータ部」を参照ください。
2. 出力軸許容ラジアル荷重は、出力軸端より 20mm の位置の値です。
3. 形式及び SF 欄が □ になっている機種は、均一負荷、運転時間 10 時間／日における標準組合せです。
4. SF 欄に * が付いている場合はモータの全容量 kW まで負荷をかけると過負荷となりますので出力トルク欄の値以内でご使用ください。
5. （ ）内はブレーキ付の形式を示します。

仕様記号の□は、200V 級は "2"、400V 級は "4" が入ります。詳細は B15 頁をご参照ください。( ) 内はブレーキ付の形式、寸法、質量を示します。

図 B4 RNYM05-1430-80~240 / 仕様記号
(RNYM05-1430-B-80~240 / 仕様記号)　質量 16kg(17kg)　仕様記号 J□NPBB

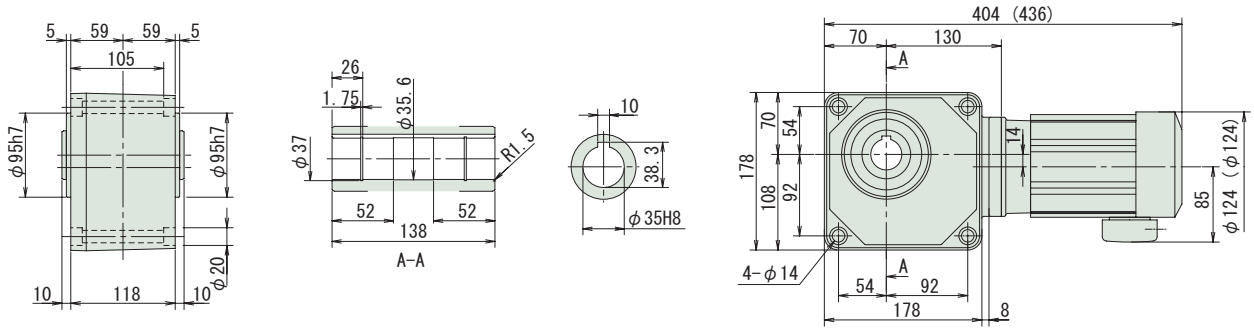

図 B5 RNYM05-1530-80~240 / 仕様記号
(RNYM05-1530-B-80~240 / 仕様記号)　質量 23kg(24kg)　仕様記号 J□NPBB

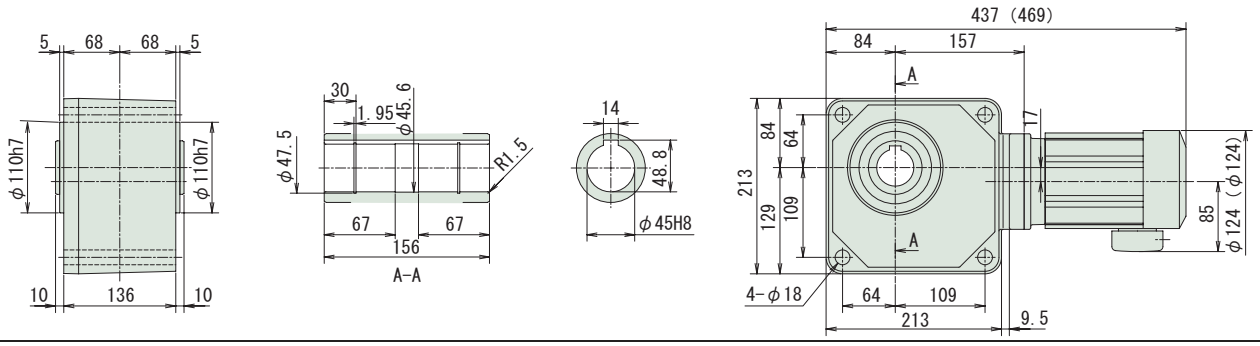

注）1. 出力軸径寸法：寸法公差は、JIS B 0401-1976 "H8" です。
2. 軸端キー寸法：寸法公差は、JIS B 1301-1996 平行キー用溝（普通形）に依っています。
3. 本寸法図の寸法及び質量は、予告無しに変更することがあります。
4. 本製品には、出力軸部用安全カバーが付属されます。安全カバーの寸法等詳細は、技術資料・E17 頁をご参照ください。

中空軸・RNYM シリーズ
0.4kW・三相モータ・屋内形

減速比	出力回転数 r/min 50Hz	出力回転数 r/min 60Hz	容量記号	枠番	減速比 (形式記号詳細 B14 頁)	出力トルク Tout N・m 50Hz	出力トルク Tout N・m 60Hz	出力トルク Tout kgf・m 50Hz	出力トルク Tout kgf・m 60Hz	SF	出力軸許容ラジアル荷重 Pro N 50Hz	出力軸許容ラジアル荷重 Pro N 60Hz	出力軸許容ラジアル荷重 Pro kgf 50Hz	出力軸許容ラジアル荷重 Pro kgf 60Hz	屋内形寸法図
300	4.83	5.83	RNYM	05	- 1540 (-B) - 300	633	525	64.6	53.5	1.00	6230	6230	635	635	図 B1
300				05	- 1640 (-B) - 300					2.00	9810	9810	1000	1000	図 B2
360	4.03	4.86		05	- 1540 (-B) - 360	732	629	74.6	64.2	*	6230	6230	635	635	図 B1
360				05	- 1640 (-B) - 360	760	629	77.5	64.2	1.95	9810	9810	1000	1000	図 B2
480	3.02	3.65		05	- 1540 (-B) - 480	732	732	74.6	74.6	*	6230	6230	635	635	図 B1
480				05	- 1640 (-B) - 480	1010	839	103	85.6	1.46	9810	9810	1000	1000	図 B2
600	2.42	2.92		05	- 1540 (-B) - 600	732	732	74.6	74.6	*	6230	6230	635	635	図 B1
600				05	- 1640 (-B) - 600	1270	1050	129	107	1.17	9810	9810	1000	1000	図 B2
720	2.01	2.43		05	- 1540 (-B) - 720	732	732	74.6	74.6	*	6230	6230	635	635	図 B1
720				05	- 1640 (-B) - 720	1480	1260	151	128	*	9810	9810	1000	1000	図 B2
900	1.61	1.94		05	- 1540 (-B) - 900	732	732	74.6	74.6	*	6230	6230	635	635	図 B1
900				05	- 1640 (-B) - 900	1480	1480	151	151	*	9810	9810	1000	1000	図 B2
1200	1.21	1.46		05	- 1540 (-B) - 1200	732	732	74.6	74.6	*	6230	6230	635	635	図 B1
1200				05	- 1640 (-B) - 1200	1480	1480	151	151	*	9810	9810	1000	1000	図 B2
1440	1.01	1.22		05	- 1540 (-B) - 1440	732	732	74.6	74.6	*	6230	6230	635	635	図 B1
1440				05	- 1640 (-B) - 1440	1480	1480	151	151	*	9810	9810	1000	1000	図 B2

注）1. 出力回転数は、モータ回転数 50Hz：1450r/min, 60Hz：1750r/min としたときの代表値です。詳細は技術資料「モータ部」を参照ください。
2. 出力軸許容ラジアル荷重は、出力軸端より 20mm の位置の値です。
3. 形式及び SF 欄が□になっている機種は、均一負荷、運転時間 10 時間／日における標準組合せです。
4. SF 欄に * が付いている 7 場合はモータの全容量 kW まで負荷をかけると過負荷となりますので出力トルク欄の値以内でご使用ください。
5. （ ）内はブレーキ付の形式を示します。

仕様記号の□は、200V 級は "2"、400V 級は "4" が入ります。詳細は B15 頁をご参照ください。( ) 内はブレーキ付の形式、寸法、質量を示します。

図 B1

RNYM05-1540-300~1440 / 仕様記号
(RNYM05-1540-B-300~1440 / 仕様記号)

質量 26kg(27.5kg)

仕様記号	J□NPBB

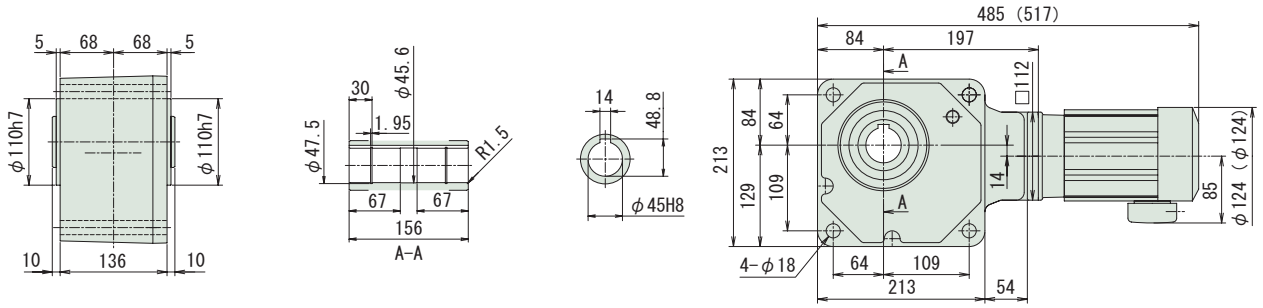

図 B2

RNYM05-1640-300~1440 / 仕様記号
(RNYM05-1640-B-300~1440 / 仕様記号)

質量 63kg(64kg)

仕様記号	J□NPBB

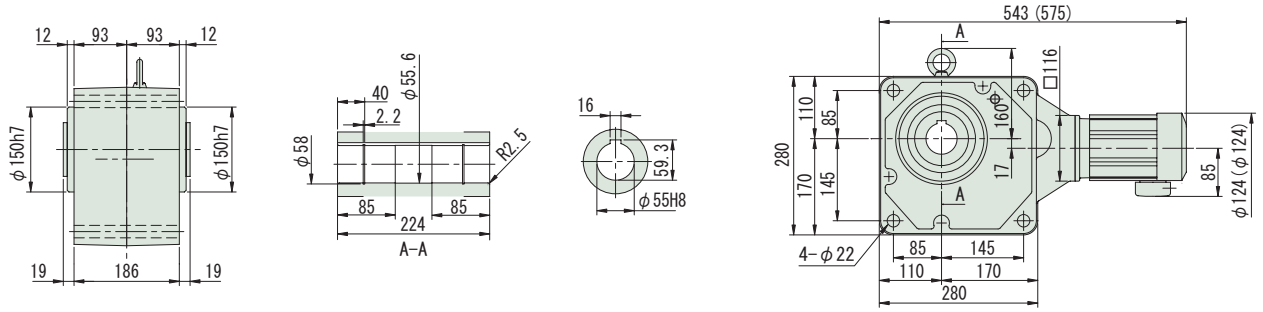

注）1. 出力軸径寸法：寸法公差は、JIS B 0401-1976 "H8" です。
2. 軸端キー寸法：寸法公差は、JIS B 1301-1996 平行キー用溝（普通形）に依っています。
3. 本寸法図の寸法及び質量は、予告無しに変更することがあります。
4. 本製品には、出力軸部用安全カバーが付属されます。安全カバーの寸法等詳細は、技術資料・E17 頁をご参照ください。

中空軸・RNYM シリーズ
0.55kW・三相モータ・屋内形

減速比	出力回転数 r/min 50Hz	出力回転数 r/min 60Hz	容量記号	枠番	減速比 (形式記号詳細 B14 頁)	出力トルク Tout N·m 50Hz	出力トルク Tout N·m 60Hz	出力トルク Tout kgf·m 50Hz	出力トルク Tout kgf·m 60Hz	SF	出力軸許容ラジアル荷重 Pro N 50Hz	出力軸許容ラジアル荷重 Pro N 60Hz	出力軸許容ラジアル荷重 Pro kgf 50Hz	出力軸許容ラジアル荷重 Pro kgf 60Hz	屋内形寸法図
5	290	350	RNYM	08	1310 (-B) 5	15.4	12.8	1.57	1.30	2.80	1470	1370	150	140	図 B3
5				08	1320 (-B) 5					1.45					図 B4
7	207	250		08	1310 (-B) 7	21.6	17.9	2.20	1.82	2.80	1670	1570	170	160	図 B3
7				08	1320 (-B) 7					1.45					図 B4
10	145	175		08	1310 (-B) 10	30.8	25.5	3.14	2.60	1.45	1810	1720	185	175	図 B3
10				08	1320 (-B) 10					1.45					図 B4
12	121	146		08	1320 (-B) 12	37.0	30.7	3.77	3.13	1.45	1910	1810	195	185	図 B4
15	96.7	117		08	1320 (-B) 15	46.2	38.3	4.72	3.91	1.45	2060	1960	210	200	
20	72.5	87.5		08	1320 (-B) 20	61.7	51.1	6.29	5.21	1.45	2260	2160	230	220	
25	58.0	70.0		08	1320 (-B) 25	77.1	63.9	7.86	6.51	1.45	2350	2260	240	230	
30	48.3	58.3		08	1320 (-B) 30	92.5	76.6	9.43	7.81	1.45	2450	2350	250	240	
40	36.3	43.8		08	1420 (-B) 40	123	102	12.6	10.4	1.45	3970	3820	405	390	図 B5
50	29.0	35.0		08	1420 (-B) 50	154	128	15.7	13.0	1.45	4170	4020	425	410	
60	24.2	29.2		08	1420 (-B) 60	185	153	18.9	15.6	1.45	4310	4170	440	425	

注）1. 出力回転数は、モータ回転数 50Hz：1450r/min, 60Hz：1750r/min としたときの代表値です。詳細は技術資料「モータ部」を参照ください。
2. 出力軸許容ラジアル荷重は、出力軸端より 20mm の位置の値です。
3.（ ）内はブレーキ付の形式を示します。

仕様記号の□は、200V 級は "2"、400V 級は "4" が入ります。詳細は B15 頁をご参照ください。( ) 内はブレーキ付の形式、寸法、質量を示します。

図 B3

RNYM08-1310-5~10 / 仕様記号
(RNYM08-1310-B-5~10 / 仕様記号)

質量 12kg(14kg)

仕様記号	J□NSBB

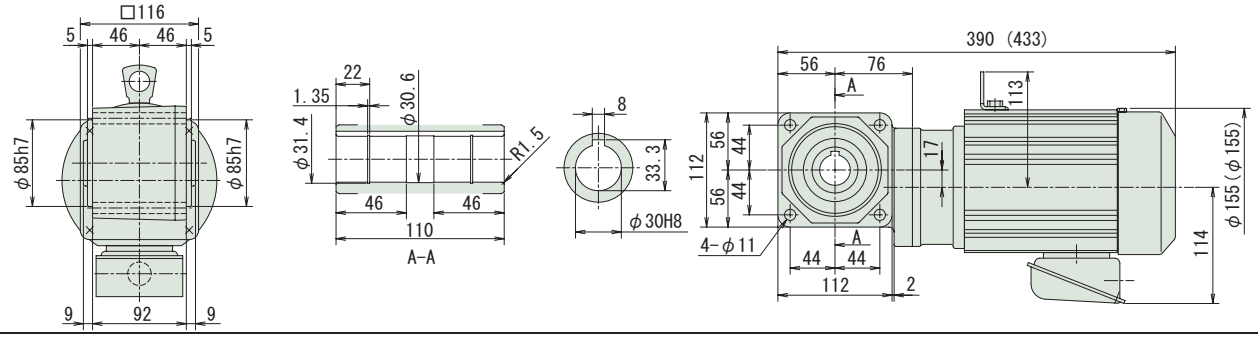

図 B4

RNYM08-1320-5~30 / 仕様記号
(RNYM08-1320-B-5~30 / 仕様記号)

質量 13kg(16kg)

仕様記号	J□NSBB

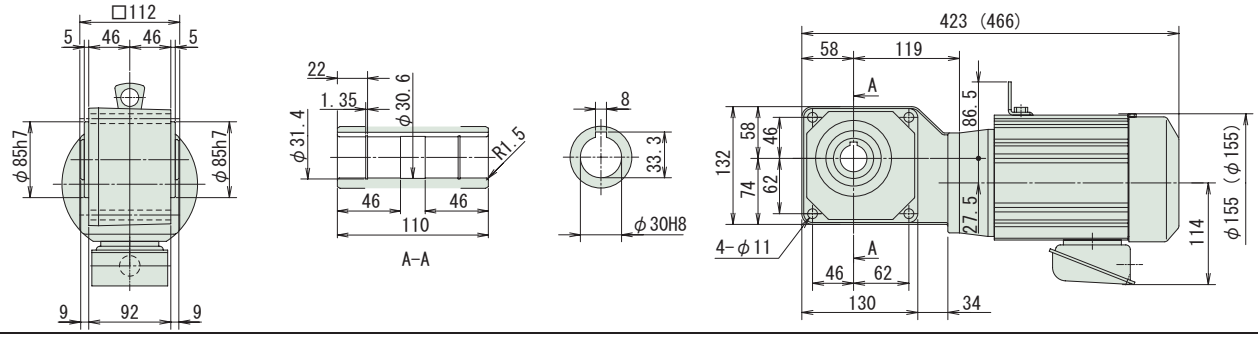

図 B5

RNYM08-1420-40~60 / 仕様記号
(RNYM08-1420-B-40~60 / 仕様記号)

質量 17kg(19kg)

仕様記号	J□NSBB

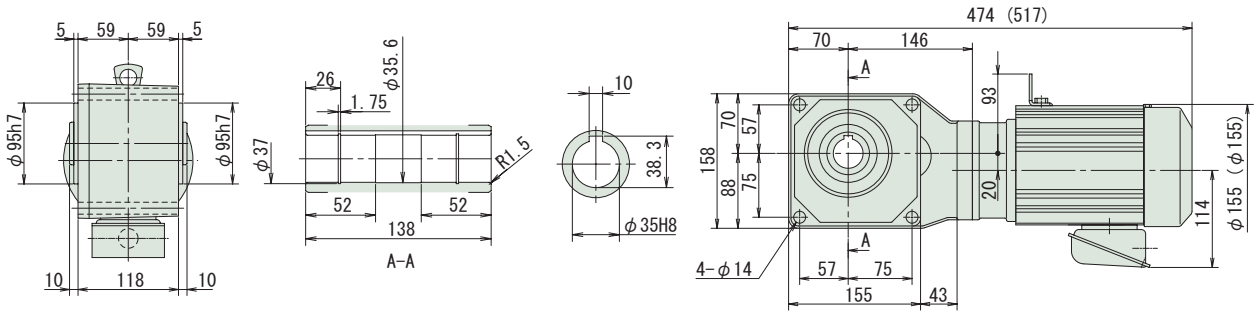

注）1. 出力軸径寸法：寸法公差は、JIS B 0401-1976 "H8" です。
2. 軸端キー寸法：寸法公差は、JIS B 1301-1996 平行キー用溝（普通形）に依っています。
3. 本寸法図の寸法及び質量は、予告無しに変更することがあります。
4. 本製品には、出力軸部用安全カバーが付属されます。安全カバーの寸法等詳細は、技術資料・E17 頁をご参照ください。

中空軸・RNYM シリーズ
0.55kW・三相モータ・屋内形

減速比	出力回転数 r/min 50Hz	出力回転数 r/min 60Hz	容量記号	枠番	減速比 (形式記号詳細 B14 頁)	出力トルク Tout N・m 50Hz	出力トルク Tout N・m 60Hz	出力トルク Tout kgf・m 50Hz	出力トルク Tout kgf・m 60Hz	SF	出力軸許容ラジアル荷重 Pro N 50Hz	出力軸許容ラジアル荷重 Pro N 60Hz	出力軸許容ラジアル荷重 Pro kgf 50Hz	出力軸許容ラジアル荷重 Pro kgf 60Hz	屋内形寸法図
80	18.1	21.9	RNYM	08	- 1530 (-B) - 80	247	204	25.1	20.8	1.45	6230	6130	635	625	図 B1
100	14.5	17.5		08	- 1530 (-B) - 100	308	255	31.4	26.0	1.45	6230	6230	635	635	
120	12.1	14.6		08	- 1530 (-B) - 120	370	307	37.7	31.3	1.45	6230	6230	635	635	
150	9.67	11.7		08	- 1530 (-B) - 150	462	383	47.2	39.1	1.45	6230	6230	635	635	
200	7.25	8.75		08	- 1530 (-B) - 200	617	511	62.9	52.1	1.19	6230	6230	635	635	
240	6.04	7.29		08	- 1530 (-B) - 240	732	613	74.6	62.5	*	6230	6230	635	635	
300	4.83	5.83		08	- 1640 (-B) - 300	870	721	88.8	73.5	1.45	9810	9810	1000	1000	図 B2
360	4.03	4.86		08	- 1640 (-B) - 360	1040	870	107	88.3	1.42	9810	9810	1000	1000	
480	3.02	3.65		08	- 1640 (-B) - 480	1390	1150	142	118	1.06	9810	9810	1000	1000	
600	2.42	2.92		08	- 1640 (-B) - 600	1480	1440	151	147	*	9810	9810	1000	1000	
720	2.01	2.43		08	- 1640 (-B) - 720	1480	1480	151	151	*	9810	9810	1000	1000	
900	1.61	1.94		08	- 1640 (-B) - 900	1480	1480	151	151	*	9810	9810	1000	1000	
1200	1.21	1.46		08	- 1640 (-B) - 1200	1480	1480	151	151	*	9810	9810	1000	1000	
1440	1.01	1.22		08	- 1640 (-B) - 1440	1480	1480	151	151	*	9810	9810	1000	1000	

注）1. 出力回転数は、モータ回転数 50Hz：1450r/min, 60Hz：1750r/min としたときの代表値です。詳細は技術資料「モータ部」を参照ください。
2. 出力軸許容ラジアル荷重は、出力軸端より 20mm の位置の値です。
3. SF 欄に * が付いている場合はモータの全容量 kW まで負荷をかけると過負荷となりますので出力トルク欄の値以内でご使用ください。
4. （ ）内はブレーキ付の形式を示します。

仕様記号の□は、200V 級は "2"、400V 級は "4" が入ります。詳細は B15 頁をご参照ください。( ) 内はブレーキ付の形式、寸法、質量を示します。

図 B1　RNYM08-1530-80~240 / 仕様記号
(RNYM08-1530-B-80~240 / 仕様記号)　質量 24kg(26kg)　仕様記号 J□NSBB

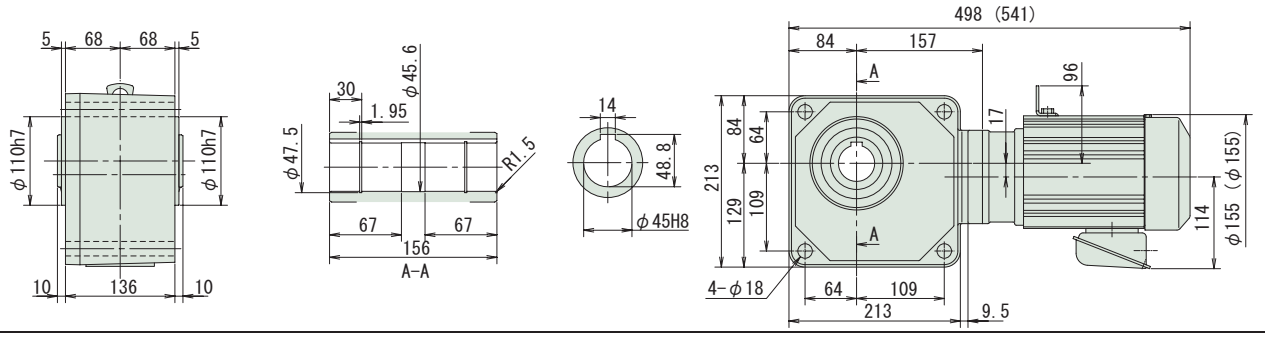

図 B2　RNYM08-1640-300~1440 / 仕様記号
(RNYM08-1640-B-300~1440 / 仕様記号)　質量 67kg(69kg)　仕様記号 J□NSBB

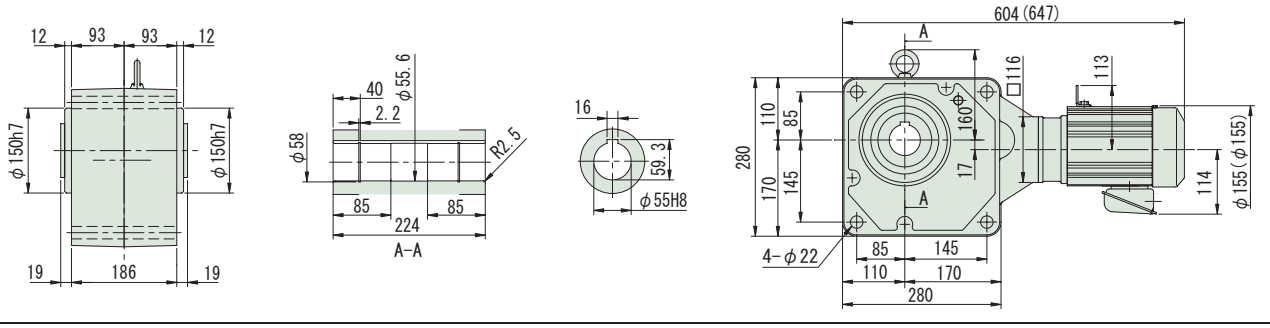

注）1. 出力軸径寸法：寸法公差は、JIS B 0401-1976 "H8" です。
2. 軸端キー寸法：寸法公差は、JIS B 1301-1996 平行キー用溝（普通形）に依っています。
3. 本寸法図の寸法及び質量は、予告無しに変更することがあります。
4. 本製品には、出力軸部用安全カバーが付属されます。安全カバーの寸法等詳細は、技術資料・E17 頁をご参照ください。

中空軸・RNYM シリーズ
0.75kW・三相モータ・屋内形

減速比	出力回転数 r/min 50Hz	出力回転数 r/min 60Hz	容量記号	枠番	減速比 (形式記号詳細 B14 頁)	出力トルク Tout N·m 50Hz	出力トルク Tout N·m 60Hz	出力トルク Tout kgf·m 50Hz	出力トルク Tout kgf·m 60Hz	SF	出力軸許容ラジアル荷重 Pro N 50Hz	出力軸許容ラジアル荷重 Pro N 60Hz	出力軸許容ラジアル荷重 Pro kgf 50Hz	出力軸許容ラジアル荷重 Pro kgf 60Hz	屋内形寸法図
5	290	350	RNYM	1	1310 (-B) 5	21.0	17.4	2.14	1.78	2.05	1470	1370	150	140	図 B3
5				1	1320 (-B) 5					1.07	1470	1370	150	140	図 B4
5				1	1420 (-B) 5					2.05	2160	2060	220	210	図 B5
7	207	250		1	1310 (-B) 7	29.4	24.4	3.00	2.49	2.05	1670	1570	170	160	図 B3
7				1	1320 (-B) 7					1.07	1670	1570	170	160	図 B4
7				1	1420 (-B) 7					2.05	2450	2300	250	235	図 B5
10	145	175		1	1310 (-B) 10	42.0	34.8	4.29	3.55	1.07	1810	1720	185	175	図 B3
10				1	1320 (-B) 10					1.07	1810	1720	185	175	図 B4
10				1	1420 (-B) 10					2.05	2750	2600	280	265	図 B5
12	121	146		1	1320 (-B) 12	50.4	41.8	5.14	4.26	1.07	1910	1810	195	185	図 B4
12				1	1420 (-B) 12					2.05	2840	2750	290	280	図 B5

注）1. 出力回転数は、モータ回転数 50Hz：1450r/min, 60Hz：1750r/min としたときの代表値です。詳細は技術資料「モータ部」を参照ください。
2. 出力軸許容ラジアル荷重は、出力軸端より 20mm の位置の値です。
3. 形式及び SF 欄が□になっている機種は、均一負荷、運転時間 10 時間／日における標準組合せです。
4. ( ) 内はブレーキ付の形式を示します。

仕様記号の□は、200V 級は "2"、400V 級は "4" が入ります。詳細は B15 頁をご参照ください。( ) 内はブレーキ付の形式、寸法、質量を示します。

図 B3

RNYM1-1310-5~10 / 仕様記号
(RNYM1-1310-B-5~10 / 仕様記号)

質量 13kg(16kg)

仕様記号	J□NSBB

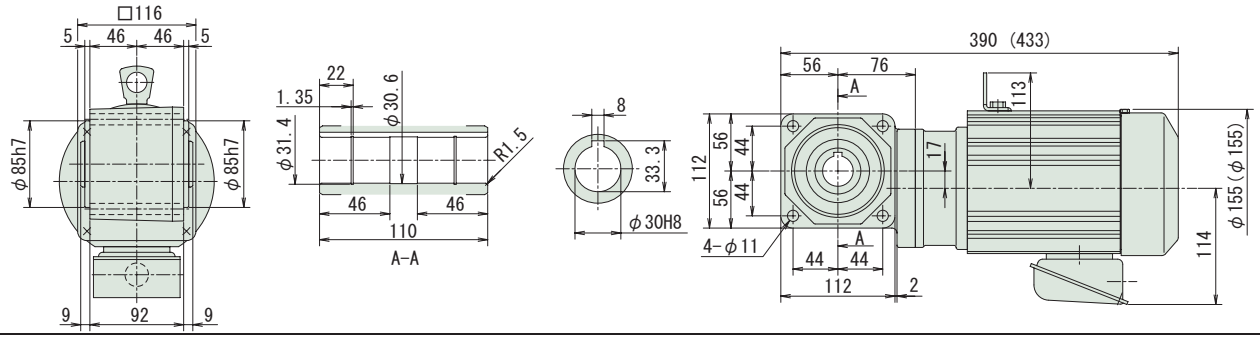

図 B4

RNYM1-1320-5~12 / 仕様記号
(RNYM1-1320-B-5~12 / 仕様記号)

質量 15kg(17kg)

仕様記号	J□NSBB

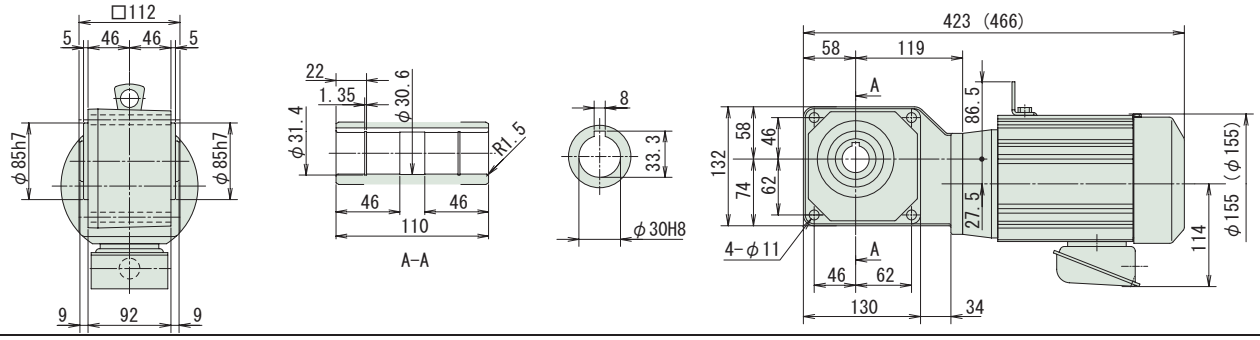

図 B5

RNYM1-1420-5~12 / 仕様記号
(RNYM1-1420-B-5~12 / 仕様記号)

質量 18kg(20kg)

仕様記号	J□NSBB

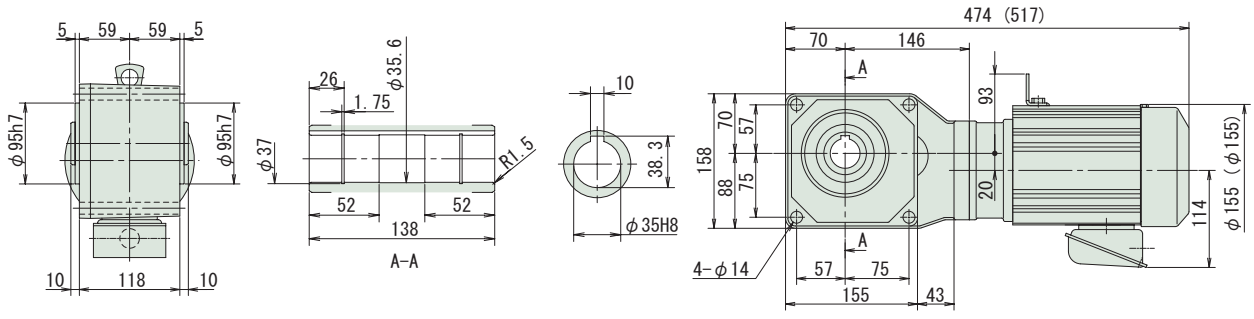

注）1. 出力軸径寸法：寸法公差は、JIS B 0401-1976 "H8" です。
2. 軸端キー寸法：寸法公差は、JIS B 1301-1996 平行キー用溝（普通形）に依っています。
3. 本寸法図の寸法及び質量は、予告無しに変更することがあります。
4. 本製品には、出力軸部用安全カバーが付属されます。安全カバーの寸法等詳細は、技術資料・E17 頁をご参照ください。

中空軸・RNYM シリーズ
0.75kW・三相モータ・屋内形

減速比	出力回転数 r/min 50Hz	出力回転数 r/min 60Hz	容量記号	枠番	減速比（形式記号詳細 B14 頁）	出力トルク Tout N・m 50Hz	出力トルク Tout N・m 60Hz	出力トルク Tout kgf・m 50Hz	出力トルク Tout kgf・m 60Hz	SF	出力軸許容ラジアル荷重 Pro N 50Hz	出力軸許容ラジアル荷重 Pro N 60Hz	出力軸許容ラジアル荷重 Pro kgf 50Hz	出力軸許容ラジアル荷重 Pro kgf 60Hz	屋内形寸法図
15	96.7	117	RNYM	1	- 1320 (-B) - 15	63.1	52.2	6.43	5.33	1.07	2060	1960	210	200	図 B1
15				1	- 1420 (-B) - 15					2.05	3090	2940	315	300	図 B2
20	72.5	87.5		1	- 1320 (-B) - 20	84.1	69.7	8.57	7.10	1.07	2260	2160	230	220	図 B1
20				1	- 1420 (-B) - 20					2.05	3330	3190	340	325	図 B2
25	58.0	70.0		1	- 1320 (-B) - 25	105	87.1	10.7	8.88	1.07	2350	2260	240	230	図 B1
25				1	- 1420 (-B) - 25					2.05	3530	3380	360	345	図 B2
30	48.3	58.3		1	- 1320 (-B) - 30	126	104	12.9	10.7	1.07	2450	2350	250	240	図 B1
30				1	- 1420 (-B) - 30					2.05	3730	3580	380	365	図 B2
40	36.3	43.8		1	- 1420 (-B) - 40	168	139	17.1	14.2	1.07	3970	3820	405	390	図 B2
40				1	- 1520 (-B) - 40					2.05	5740	5540	585	565	図 B3
50	29.0	35.0		1	- 1420 (-B) - 50	210	174	21.4	17.8	1.07	4170	4020	425	410	図 B2
50				1	- 1520 (-B) - 50					2.05	6030	5830	615	595	図 B3
60	24.2	29.2		1	- 1420 (-B) - 60	252	209	25.7	21.3	1.07	4310	4170	440	425	図 B2
60				1	- 1520 (-B) - 60					2.05	6230	6030	635	615	図 B3

注）1. 出力回転数は、モータ回転数 50Hz：1450r/min, 60Hz：1750r/min としたときの代表値です。詳細は技術資料「モータ部」を参照ください。
2. 出力軸許容ラジアル荷重は、出力軸端より 20mm の位置の値です。
3. 形式及び SF 欄が□になっている機種は、均一負荷、運転時間 10 時間／日における標準組合せです。
4. （ ）内はブレーキ付の形式を示します。

仕様記号の□は、200V 級は "2"、400V 級は "4" が入ります。詳細は B15 頁をご参照ください。( ) 内はブレーキ付の形式、寸法、質量を示します。

図 B1

RNYM1-1320-15~30 / 仕様記号
(RNYM1-1320-B-15~30 / 仕様記号)

質量 15kg(17kg)

仕様記号	J□NSBB

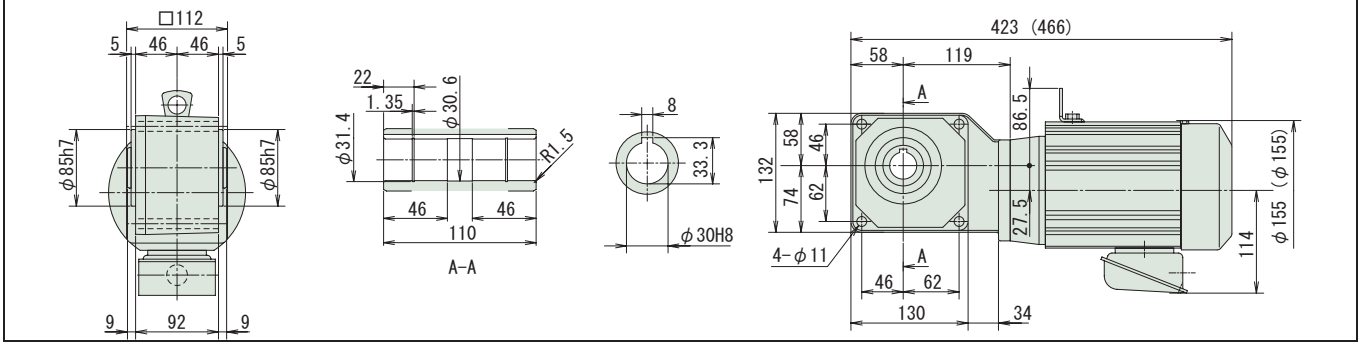

図 B2

RNYM1-1420-15~60 / 仕様記号
(RNYM1-1420-B-15~60 / 仕様記号)

質量 18kg(20kg)

仕様記号	J□NSBB

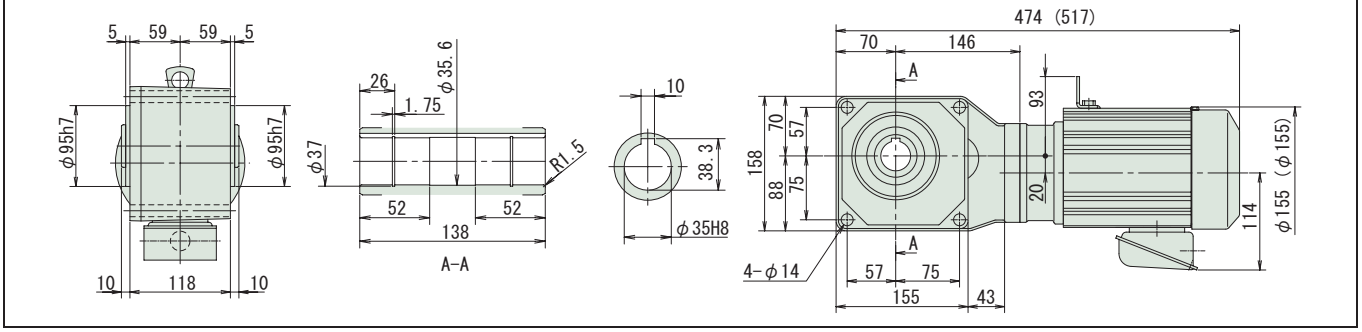

図 B3

RNYM1-1520-40~60 / 仕様記号
(RNYM1-1520-B-40~60 / 仕様記号)

質量 26kg(28kg)

仕様記号	J□NSBB

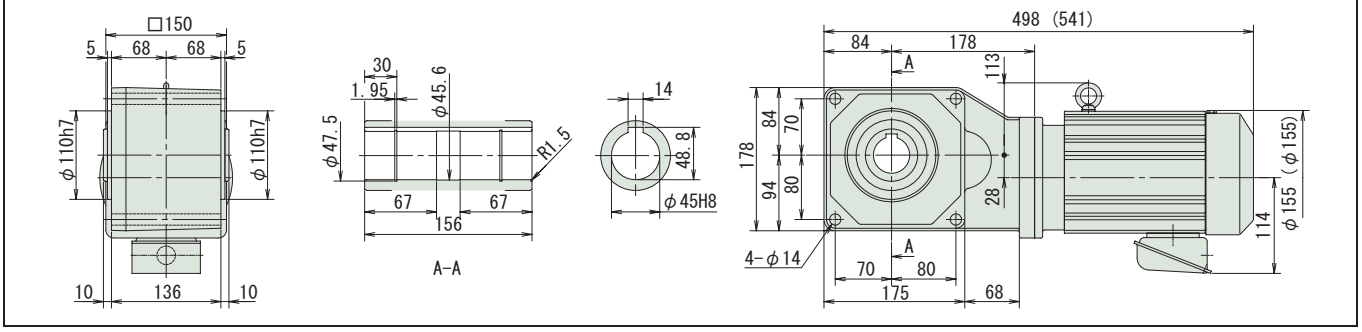

注）1. 出力軸径寸法：寸法公差は、JIS B 0401-1976 "H8" です。
2. 軸端キー寸法：寸法公差は、JIS B 1301-1996 平行キー用溝（普通形）に依っています。
3. 本寸法図の寸法及び質量は、予告無しに変更することがあります。
4. 本製品には、出力軸部用安全カバーが付属されます。安全カバーの寸法等詳細は、技術資料・E17 頁をご参照ください。

中空軸・RNYM シリーズ
0.75kW・三相モータ・屋内形

減速比	出力回転数 r/min 50Hz	出力回転数 r/min 60Hz	容量記号	枠番	減速比 (形式記号詳細 B14 頁)	出力トルク Tout N·m 50Hz	出力トルク Tout N·m 60Hz	出力トルク Tout kgf·m 50Hz	出力トルク Tout kgf·m 60Hz	SF	出力軸許容ラジアル荷重 Pro N 50Hz	出力軸許容ラジアル荷重 Pro N 60Hz	出力軸許容ラジアル荷重 Pro kgf 50Hz	出力軸許容ラジアル荷重 Pro kgf 60Hz	屋内形寸法図
80	18.1	21.9	RNYM	1	- 1530 (-B) - 80	336	279	34.3	28.4	1.07	6230	6130	635	625	図 B4
80				1	- 1531 (-B) - 80					2.05	6230	6130	635	625	図 B5
100	14.5	17.5		1	- 1530 (-B) - 100	420	348	42.9	35.5	1.07	6230	6230	635	635	図 B4
100				1	- 1630 (-B) - 100					2.93	9810	9810	1000	1000	図 B6
120	12.1	14.6		1	- 1530 (-B) - 120	504	418	51.4	42.6	1.07	6230	6230	635	635	図 B4
120				1	- 1630 (-B) - 120					2.93	9810	9810	1000	1000	図 B6

注）1. 出力回転数は、モータ回転数 50Hz：1450r/min, 60Hz：1750r/min としたときの代表値です。詳細は技術資料「モータ部」を参照ください。
2. 出力軸許容ラジアル荷重は、出力軸端より 20mm の位置の値です。
3. 形式及び SF 欄が□になっている機種は、均一負荷、運転時間 10 時間／日における標準組合せです。
4. ( ) 内はブレーキ付の形式を示します。

仕様記号の□は、200V 級は "2"、400V 級は "4" が入ります。詳細は B15 頁をご参照ください。( ) 内はブレーキ付の形式、寸法、質量を示します。

図 B4

RNYM1-1530-80~120 / 仕様記号
(RNYM1-1530-B-80~120 / 仕様記号)

質量 25kg(28kg)

仕様記号 J□NSBB

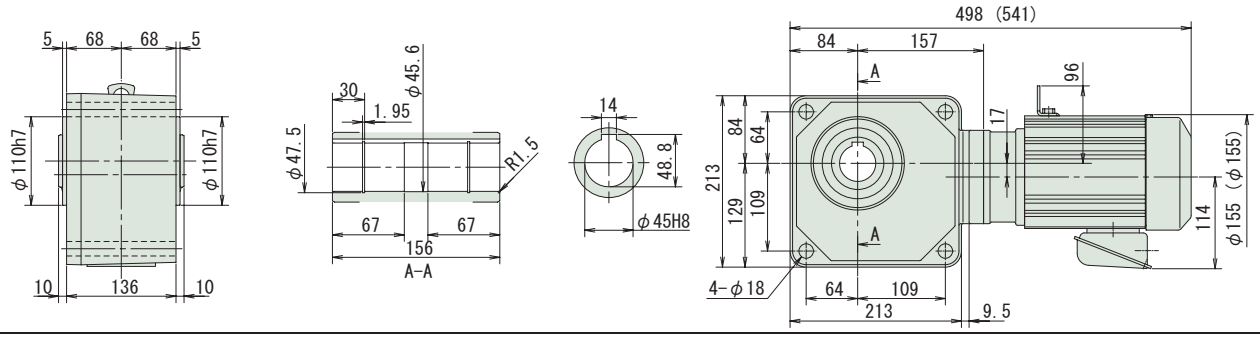

図 B5

RNYM1-1531-80 / 仕様記号
(RNYM1-1531-B-80 / 仕様記号)

質量 26kg(28kg)

仕様記号 J□NSBB

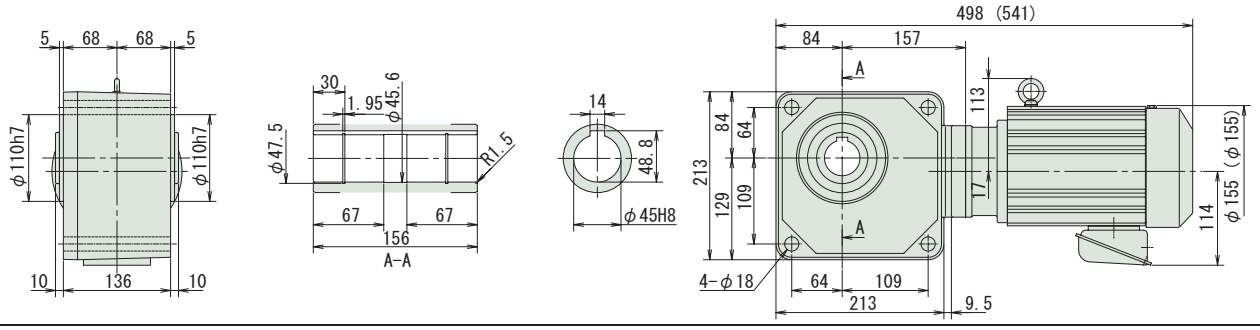

図 B6

RNYM1-1630-100~120 / 仕様記号
(RNYM1-1630-B-100~120 / 仕様記号)

質量 46kg(48kg)

仕様記号 J□NSBB

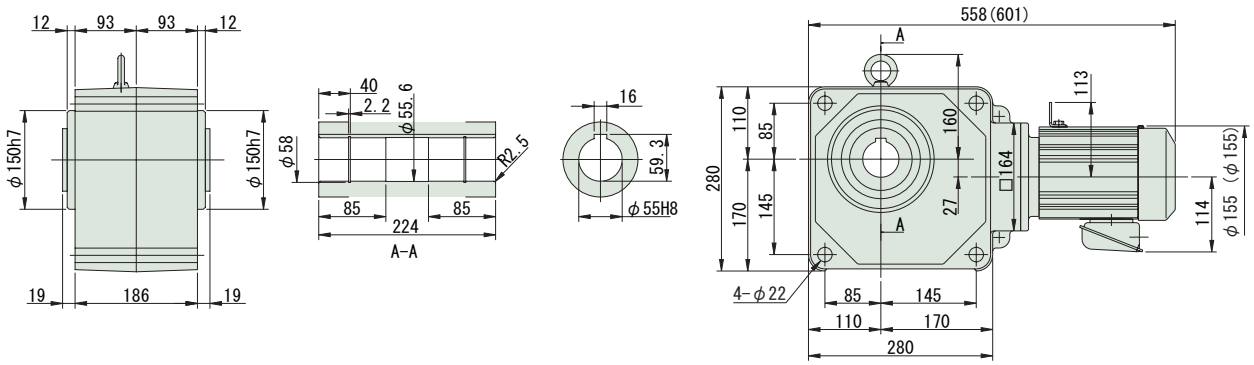

注）1. 出力軸径寸法：寸法公差は、JIS B 0401-1976 "H8" です。
2. 軸端キー寸法：寸法公差は、JIS B 1301-1996 平行キー用溝（普通形）に依っています。
3. 本寸法図の寸法及び質量は、予告無しに変更することがあります。
4. 本製品には、出力軸部用安全カバーが付属されます。安全カバーの寸法等詳細は、技術資料・E17 頁をご参照ください。

中空軸・RNYM シリーズ
0.75kW・三相モータ・屋内形

減速比	出力回転数 r/min 50Hz	出力回転数 r/min 60Hz	容量記号	枠番	減速比（形式記号詳細 B14 頁）	出力トルク Tout N・m 50Hz	出力トルク Tout N・m 60Hz	出力トルク Tout kgf・m 50Hz	出力トルク Tout kgf・m 60Hz	SF	出力軸許容ラジアル荷重 Pro N 50Hz	出力軸許容ラジアル荷重 Pro N 60Hz	出力軸許容ラジアル荷重 Pro kgf 50Hz	出力軸許容ラジアル荷重 Pro kgf 60Hz	屋内形寸法図
150	9.67	11.7	RNYM	1	- 1530 (-B) - 150	631	522	64.3	53.3	1.07	6230	6230	635	635	図 B1
150				1	- 1631 (-B) - 150					2.35	9810	9810	1000	1000	図 B2
200	7.25	8.75		1	- 1530 (-B) - 200	732	697	74.6	71.0	*	6230	6230	635	635	図 B1
200				1	- 1631 (-B) - 200	841	697	85.7	71.0	1.76	9810	9810	1000	1000	図 B2
240	6.04	7.29		1	- 1530 (-B) - 240	732	732	74.6	74.6	*	6230	6230	635	635	図 B1
240				1	- 1631 (-B) - 240	1010	836	103	85.2	1.47	9810	9810	1000	1000	図 B2
300	4.83	5.83		1	- 1640 (-B) - 300	1190	983	121	100	1.07	9810	9810	1000	1000	図 B3
360	4.03	4.86		1	- 1640 (-B) - 360	1420	1180	145	120	1.04	9810	9810	1000	1000	
480	3.02	3.65		1	- 1640 (-B) - 480	1480	1480	151	151	*	9810	9810	1000	1000	
600	2.42	2.92		1	- 1640 (-B) - 600	1480	1480	151	151	*	9810	9810	1000	1000	
720	2.01	2.43		1	- 1640 (-B) - 720	1480	1480	151	151	*	9810	9810	1000	1000	
900	1.61	1.94		1	- 1640 (-B) - 900	1480	1480	151	151	*	9810	9810	1000	1000	
1200	1.21	1.46		1	- 1640 (-B) - 1200	1480	1480	151	151	*	9810	9810	1000	1000	
1440	1.01	1.22		1	- 1640 (-B) - 1440	1480	1480	151	151	*	9810	9810	1000	1000	

注）1. 出力回転数は、モータ回転数 50Hz：1450r/min, 60Hz：1750r/min としたときの代表値です。詳細は技術資料「モータ部」を参照ください。
2. 出力軸許容ラジアル荷重は、出力軸端より 20mm の位置の値です。
3. 形式及び SF 欄が□になっている機種は、均一負荷、運転時間 10 時間／日における標準組合せです。
4. SF 欄に * が付いている場合はモータの全容量 kW まで負荷をかけると過負荷となりますので出力トルク欄の値以内でご使用ください。
5. （ ）内はブレーキ付の形式を示します。

仕様記号の□は、200V 級は "2"、400V 級は "4" が入ります。詳細は B15 頁をご参照ください。( ) 内はブレーキ付の形式、寸法、質量を示します。

図 B1

RNYM1-1530-150~240 / 仕様記号
(RNYM1-1530-B-150~240 / 仕様記号)

質量 25kg(28kg)

仕様記号	J□NSBB

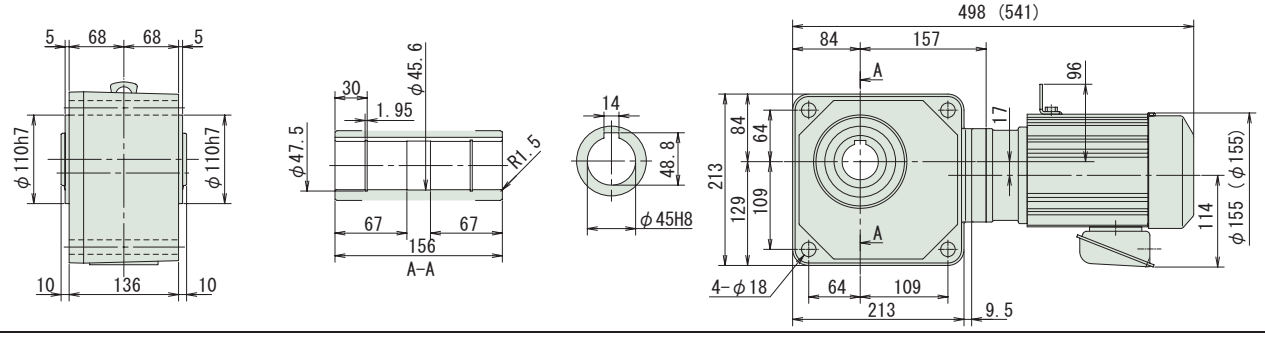

図 B2

RNYM1-1631-150~240 / 仕様記号
(RNYM1-1631-B-150~240 / 仕様記号)

質量 46kg(48kg)

仕様記号	J□NSBB

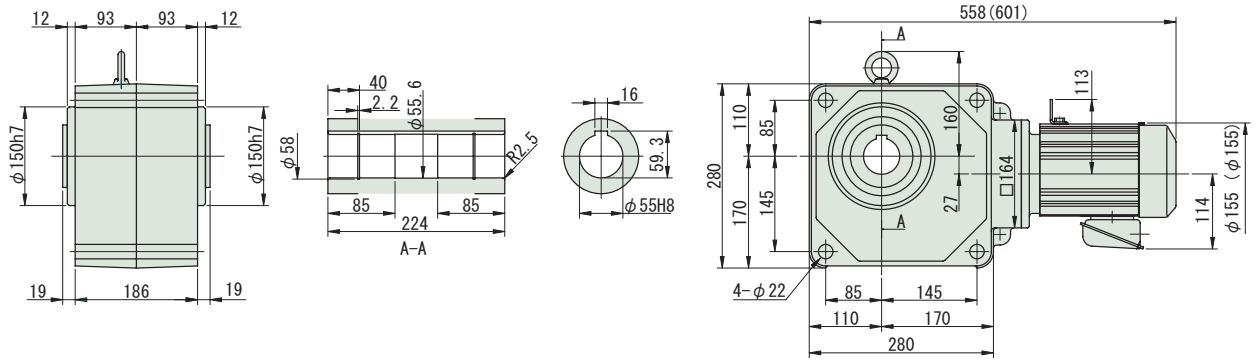

図 B3

RNYM1-1640-300~1440 / 仕様記号
(RNYM1-1640-B-300~1440 / 仕様記号)

質量 68kg(70kg)

仕様記号	J□NSBB

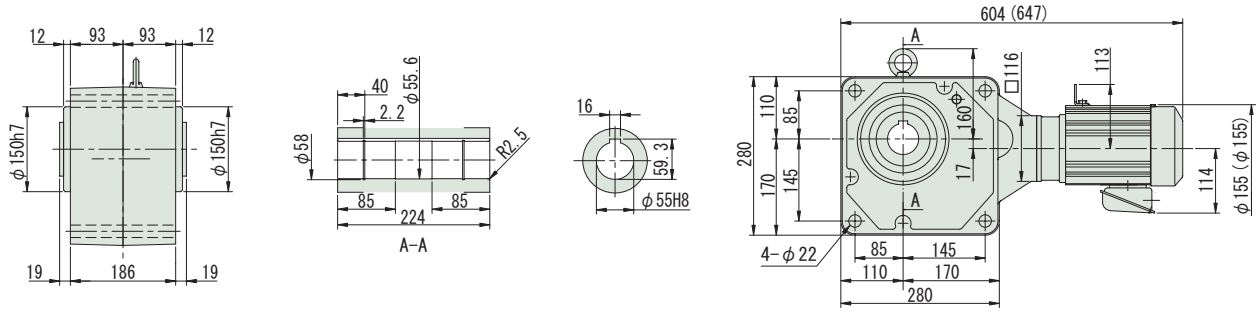

注）1. 出力軸径寸法：寸法公差は、JIS B 0401-1976 "H8" です。
2. 軸端キー寸法：寸法公差は、JIS B 1301-1996 平行キー用溝（普通形）に依っています。
3. 本寸法図の寸法及び質量は、予告無しに変更することがあります。
4. 本製品には、出力軸部用安全カバーが付属されます。安全カバーの寸法等詳細は、技術資料・E17 頁をご参照ください。

中空軸・RNYM シリーズ
1.1kW・三相モータ・屋内形

減速比	出力回転数 r/min 50Hz	出力回転数 r/min 60Hz	容量記号	枠番	減速比 (形式記号詳細 B14 頁)	出力トルク Tout N·m 50Hz	出力トルク Tout N·m 60Hz	出力トルク Tout kgf·m 50Hz	出力トルク Tout kgf·m 60Hz	SF	出力軸許容ラジアル荷重 Pro N 50Hz	出力軸許容ラジアル荷重 Pro N 60Hz	出力軸許容ラジアル荷重 Pro kgf 50Hz	出力軸許容ラジアル荷重 Pro kgf 60Hz	屋内形寸法図
5	290	350	RNYM	1H	- 1410 (-B) - 5	30.8	25.5	3.14	2.60	2.00	2160	2060	220	210	図 B4
5				1H	- 1420 (-B) - 5					1.40					図 B5
7	207	250		1H	- 1410 (-B) - 7	43.2	35.8	4.40	3.65	2.00	2450	2300	250	235	図 B4
7				1H	- 1420 (-B) - 7					1.40					図 B5
10	145	175		1H	- 1410 (-B) - 10	61.7	51.1	6.29	5.21	1.40	2750	2600	280	265	図 B4
10				1H	- 1420 (-B) - 10					1.40					図 B5
12	121	146		1H	- 1420 (-B) - 12	74.0	61.3	7.54	6.25	1.40	2840	2750	290	280	図 B5
15	96.7	117		1H	- 1420 (-B) - 15	92.5	76.6	9.43	7.81	1.40	3090	2940	315	300	
20	72.5	87.5		1H	- 1420 (-B) - 20	123	102	12.6	10.4	1.40	3330	3190	340	325	
25	58.0	70.0		1H	- 1420 (-B) - 25	154	128	15.7	13.0	1.40	3530	3380	360	345	
30	48.3	58.3		1H	- 1420 (-B) - 30	185	153	18.9	15.6	1.40	3730	3580	380	365	
40	36.3	43.8		1H	- 1520 (-B) - 40	247	204	25.1	20.8	1.40	5740	5540	585	565	図 B6
50	29.0	35.0		1H	- 1520 (-B) - 50	308	255	31.4	26.0	1.40	6030	5830	615	595	
60	24.2	29.2		1H	- 1520 (-B) - 60	370	307	37.7	31.3	1.40	6230	6030	635	615	

注）1. 出力回転数は、モータ回転数 50Hz：1450r/min, 60Hz：1750r/min としたときの代表値です。詳細は技術資料「モータ部」を参照ください。
2. 出力軸許容ラジアル荷重は、出力軸端より 20mm の位置の値です。
3.（ ）内はブレーキ付の形式を示します。

仕様記号の□は、200V 級は "2"、400V 級は "4" が入ります。詳細は B15 頁をご参照ください。( ) 内はブレーキ付の形式、寸法、質量を示します。

図 B4

RNYM1H-1410-5~10 / 仕様記号
(RNYM1H-1410-B-5~10 / 仕様記号)

質量 20kg(24kg)

仕様記号	J□NSBB

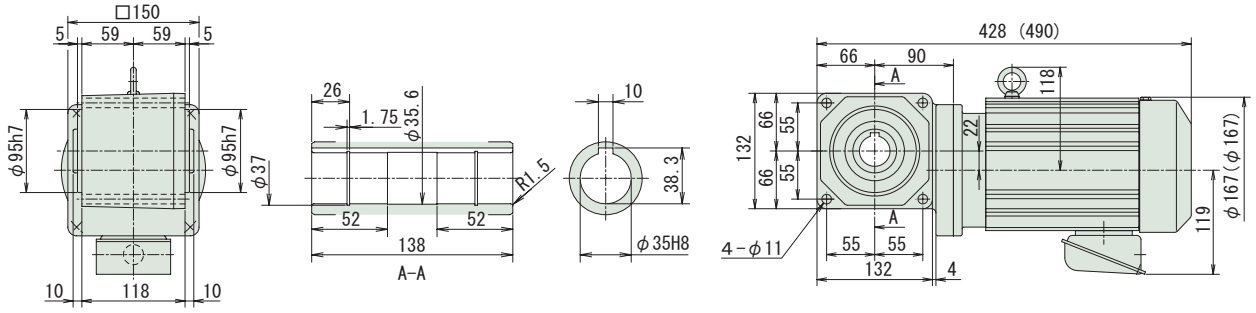

図 B5

RNYM1H-1420-5~30 / 仕様記号
(RNYM1H-1420-B-5~30 / 仕様記号)

質量 21kg(25kg)

仕様記号	J□NSBB

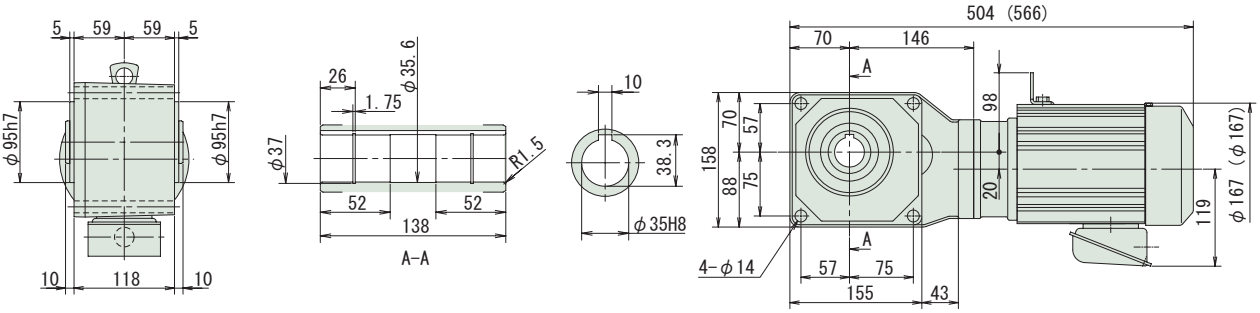

図 B6

RNYM1H-1520-40~60 / 仕様記号
(RNYM1H-1520-B-40~60 / 仕様記号)

質量 29kg(33kg)

仕様記号	J□NSBB

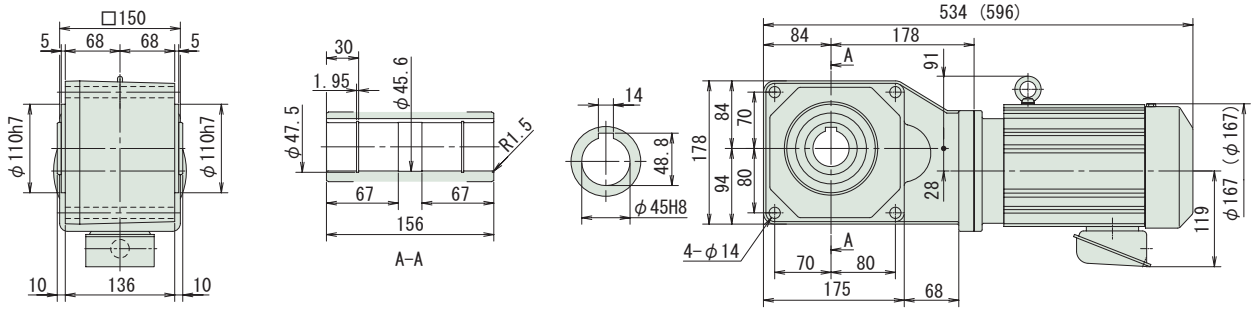

注）1. 出力軸径寸法：寸法公差は、JIS B 0401-1976 "H8" です。
2. 軸端キー寸法：寸法公差は、JIS B 1301-1996 平行キー用溝（普通形）に依っています。
3. 本寸法図の寸法及び質量は、予告無しに変更することがあります。
4. 本製品には、出力軸部用安全カバーが付属されます。安全カバーの寸法等詳細は、技術資料・E17 頁をご参照ください。

中空軸・RNYM シリーズ
1.1kW・三相モータ・屋内形

減速比	出力回転数 r/min 50Hz	出力回転数 r/min 60Hz	容量記号	枠番	減速比 (形式記号詳細 B14 頁)	出力トルク Tout N・m 50Hz	出力トルク Tout N・m 60Hz	出力トルク Tout kgf・m 50Hz	出力トルク Tout kgf・m 60Hz	SF	出力軸許容ラジアル荷重 Pro N 50Hz	出力軸許容ラジアル荷重 Pro N 60Hz	出力軸許容ラジアル荷重 Pro kgf 50Hz	出力軸許容ラジアル荷重 Pro kgf 60Hz	屋内形寸法図
80	18.1	21.9	RNYM	1H	- 1531 (-B) - 80	493	409	50.3	41.7	1.40	6230	6130	635	625	図 B1
100	14.5	17.5		1H	- 1630 (-B) - 100	617	511	62.9	52.1	2.00	9810	9810	1000	1000	図 B2
120	12.1	14.6		1H	- 1630 (-B) - 120	740	613	75.4	62.5	2.00	9810	9810	1000	1000	
150	9.67	11.7		1H	- 1631 (-B) - 150	925	766	94.3	78.1	1.60	9810	9810	1000	1000	図 B3
200	7.25	8.75		1H	- 1631 (-B) - 200	1230	1020	126	104	1.20	9810	9810	1000	1000	
240	6.04	7.29		1H	- 1631 (-B) - 240	1480	1230	151	125	1.00	9810	9810	1000	1000	

注）1. 出力回転数は、モータ回転数 50Hz：1450r/min, 60Hz：1750r/min としたときの代表値です。詳細は技術資料「モータ部」を参照ください。
2. 出力軸許容ラジアル荷重は、出力軸端より 20mm の位置の値です。
3. ( ) 内はブレーキ付の形式を示します。

仕様記号の□は、200V 級は "2"、400V 級は "4" が入ります。詳細は B15 頁をご参照ください。( ) 内はブレーキ付の形式、寸法、質量を示します。

図 B1

RNYM1H-1531-80 / 仕様記号
(RNYM1H-1531-B-80 / 仕様記号)

質量 29kg(33kg)

仕様記号	J□NSBB

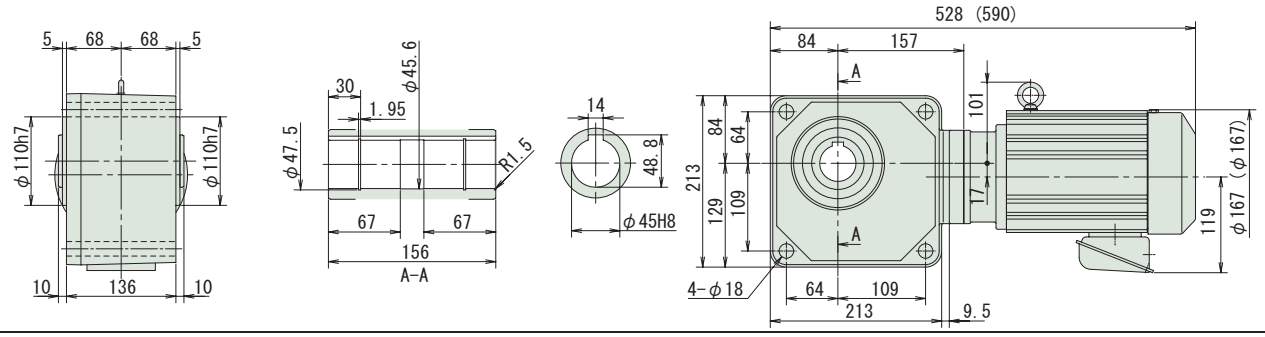

図 B2

RNYM1H-1630-100~120 / 仕様記号
(RNYM1H-1630-B-100~120 / 仕様記号)

質量 52kg(56kg)

仕様記号	J□NSBB

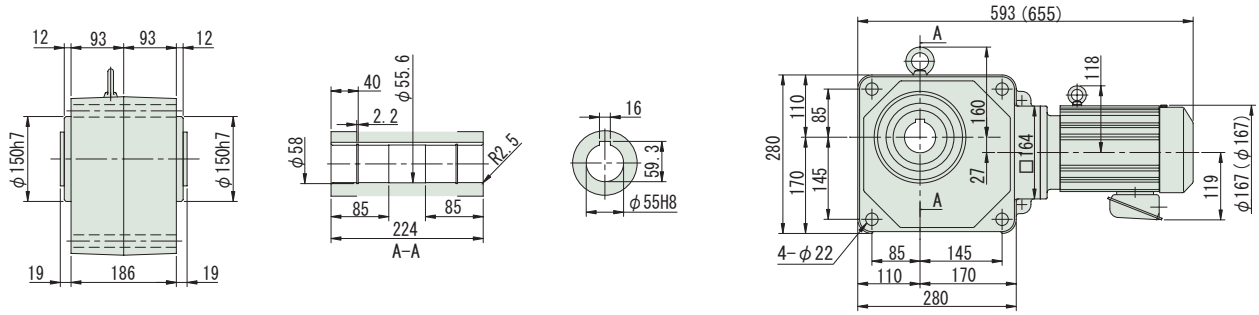

図 B3

RNYM1H-1631-150~240 / 仕様記号
(RNYM1H-1631-B-150~240 / 仕様記号)

質量 53kg(57kg)

仕様記号	J□NSBB

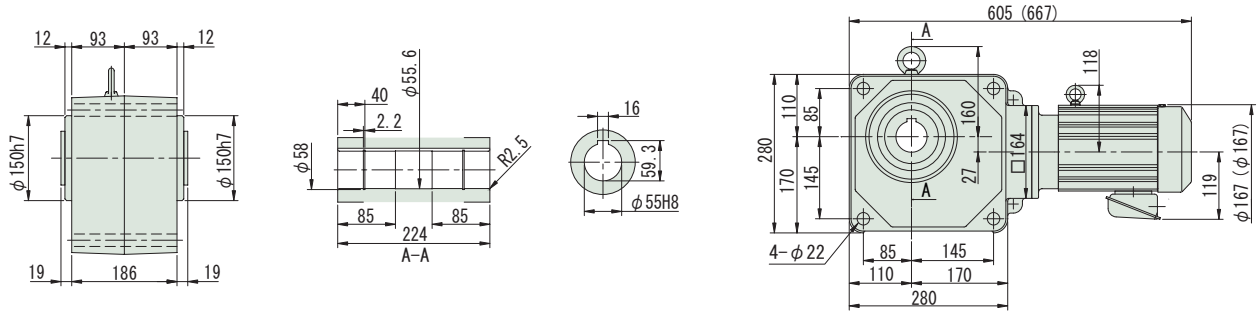

注）1. 出力軸径寸法：寸法公差は、JIS B 0401-1976 "H8" です。
2. 軸端キー寸法：寸法公差は、JIS B 1301-1996 平行キー用溝（普通形）に依っています。
3. 本寸法図の寸法及び質量は、予告無しに変更することがあります。
4. 本製品には、出力軸部用安全カバーが付属されます。安全カバーの寸法等詳細は、技術資料・E17 頁をご参照ください。

減速比	出力回転数 r/min 50Hz	出力回転数 r/min 60Hz	容量記号	枠番	減速比 (形式記号詳細 B14 頁)	出力トルク Tout N·m 50Hz	出力トルク Tout N·m 60Hz	出力トルク Tout kgf·m 50Hz	出力トルク Tout kgf·m 60Hz	SF	出力軸許容ラジアル荷重 Pro N 50Hz	出力軸許容ラジアル荷重 Pro N 60Hz	出力軸許容ラジアル荷重 Pro kgf 50Hz	出力軸許容ラジアル荷重 Pro kgf 60Hz	屋内形寸法図
5	290	350		2	1410 (-B) - 5	42.0	34.8	4.29	3.55	1.47	2160	2060	220	210	図 B3
5				2	1420 (-B) - 5					1.03	2160	2060	220	210	図 B4
5				2	1520 (-B) 5					1.47	3140	2940	320	300	図 B5
7	207	250		2	1410 (-B) - 7	58.9	48.8	6.00	4.97	1.47	2450	2300	250	235	図 B3
7				2	1420 (-B) - 7					1.03	2450	2300	250	235	図 B4
7			RNYM	2	1520 (-B) - 7					1.47	3530	3330	360	340	図 B5
10	145	175		2	1410 (-B) - 10	84.1	69.7	8.57	7.10	1.03	2750	2600	280	265	図 B3
10				2	1420 (-B) - 10					1.03	2750	2600	280	265	図 B4
10				2	1520 (-B) - 10					1.47	3920	3730	400	380	図 B5
12	121	146		2	1420 (-B) - 12	101	83.6	10.3	8.52	1.03	2840	2750	290	280	図 B4
12				2	1520 (-B) - 12					1.47	4120	3970	420	405	図 B5

注）1. 出力回転数は、モータ回転数 50Hz：1450r/min, 60Hz：1750r/min としたときの代表値です。詳細は技術資料「モータ部」を参照ください。
2. 出力軸許容ラジアル荷重は、出力軸端より 20mm の位置の値です。
3. 形式及び SF 欄が□になっている機種は、均一負荷、運転時間 10 時間／日における標準組合せです。
4. ( ) 内はブレーキ付の形式を示します。

仕様記号の□は、200V 級は "2"、400V 級は "4" が入ります。詳細は B15 頁をご参照ください。( ) 内はブレーキ付の形式、寸法、質量を示します。

図 B3

RNYM2-1410-5~10 / 仕様記号
(RNYM2-1410-B-5~10 / 仕様記号)

質量 22kg(26kg)

仕様記号	J□NSBB

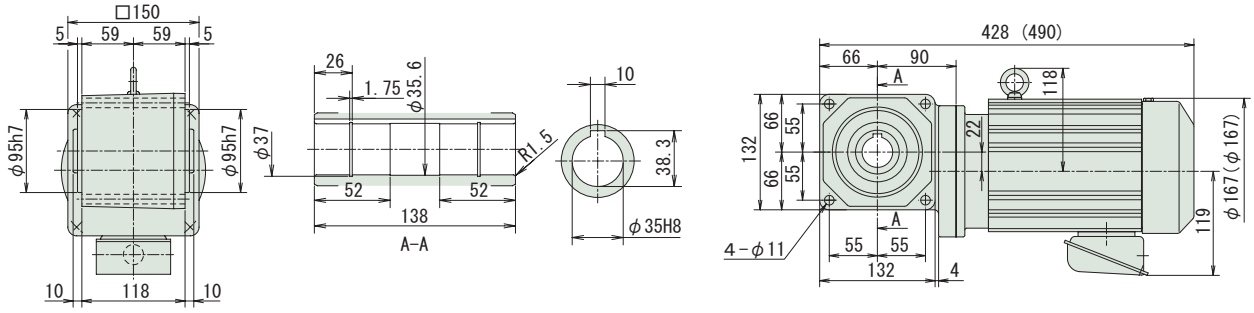

図 B4

RNYM2-1420-5~12 / 仕様記号
(RNYM2-1420-B-5~12 / 仕様記号)

質量 22kg(26kg)

仕様記号	J□NSBB

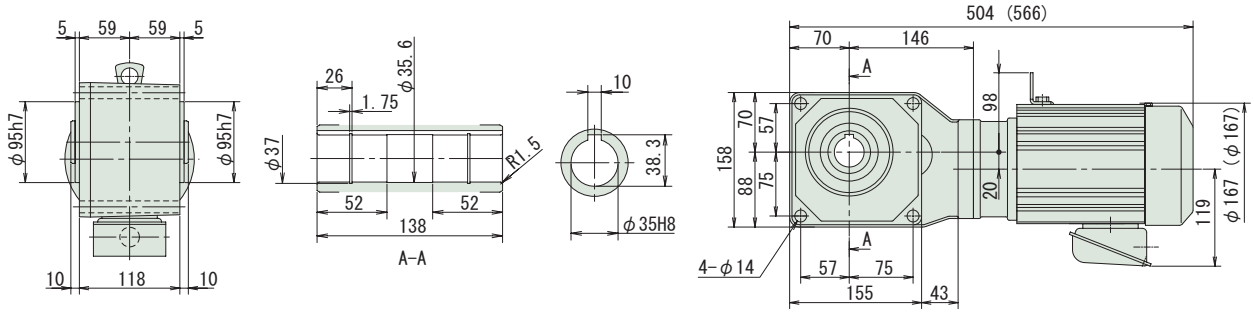

図 B5

RNYM2-1520-5~12 / 仕様記号
(RNYM2-1520-B-5~12 / 仕様記号)

質量 31kg(35kg)

仕様記号	J□NSBB

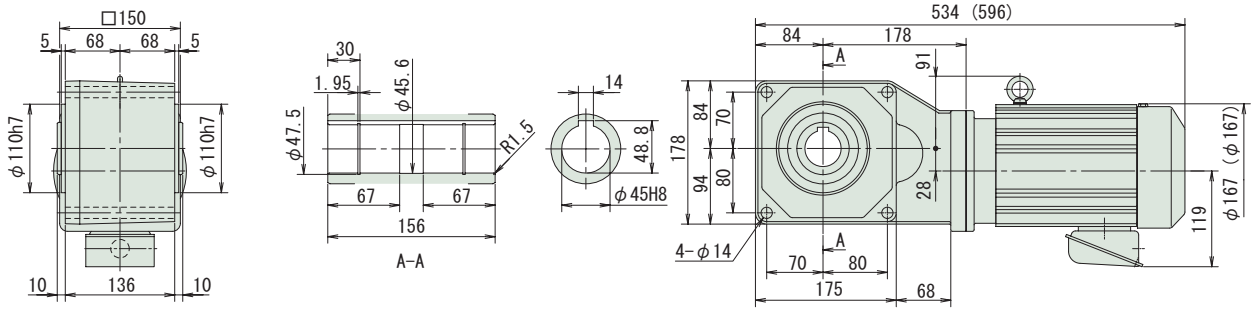

注）1. 出力軸径寸法：寸法公差は、JIS B 0401-1976 "H8" です。
2. 軸端キー寸法：寸法公差は、JIS B 1301-1996 平行キー用溝（普通形）に依っています。
3. 本寸法図の寸法及び質量は、予告無しに変更することがあります。
4. 本製品には、出力軸部用安全カバーが付属されます。安全カバーの寸法等詳細は、技術資料・E17 頁をご参照ください。

中空軸・RNYM シリーズ
1.5kW・三相モータ・屋内形

減速比	出力回転数 r/min 50Hz	出力回転数 r/min 60Hz		容量記号 － 枠番 － 減速比（形式記号詳細 B14 頁）	出力トルク Tout N・m 50Hz	出力トルク Tout N・m 60Hz	出力トルク Tout kgf・m 50Hz	出力トルク Tout kgf・m 60Hz	SF	出力軸許容ラジアル荷重 Pro N 50Hz	出力軸許容ラジアル荷重 Pro N 60Hz	出力軸許容ラジアル荷重 Pro kgf 50Hz	出力軸許容ラジアル荷重 Pro kgf 60Hz	屋内形寸法図
15	96.7	117	RNYM	2 - 1420 (-B) - 15	126	104	12.9	10.7	1.03	3090	2940	315	300	図 B1
15				2 - 1520 (-B) - 15					1.47	4410	4220	450	430	図 B2
20	72.5	87.5		2 - 1420 (-B) - 20	168	139	17.1	14.2	1.03	3330	3190	340	325	図 B1
20				2 - 1520 (-B) - 20					1.47	4810	4610	490	470	図 B2
25	58.0	70.0		2 - 1420 (-B) - 25	210	174	21.4	17.8	1.03	3530	3380	360	345	図 B1
25				2 - 1520 (-B) - 25					1.47	5100	4900	520	500	図 B2
30	48.3	58.3		2 - 1420 (-B) - 30	252	209	25.7	21.3	1.03	3730	3580	380	365	図 B1
30				2 - 1520 (-B) - 30					1.47	5340	5150	545	525	図 B2
40	36.3	43.8		2 - 1520 (-B) - 40	336	279	34.3	28.4	1.03	5740	5540	585	565	図 B2
40				2 - 1531 (-B) - 40					1.47	5740	5540	585	565	図 B3
50	29.0	35.0		2 - 1520 (-B) - 50	420	348	42.9	35.5	1.03	6030	5830	615	595	図 B2
50				2 - 1531 (-B) - 50					1.47	6030	5830	615	595	図 B3
60	24.2	29.2		2 - 1520 (-B) - 60	504	418	51.4	42.6	1.03	6230	6030	635	615	図 B2
60				2 - 1531 (-B) - 60					1.47	6230	6030	635	615	図 B3

注）1. 出力回転数は、モータ回転数 50Hz：1450r/min, 60Hz：1750r/min としたときの代表値です。詳細は技術資料「モータ部」を参照ください。
2. 出力軸許容ラジアル荷重は、出力軸端より 20mm の位置の値です。
3. 形式及び SF 欄が□になっている機種は、均一負荷、運転時間 10 時間／日における標準組合せです。
4. （ ）内はブレーキ付の形式を示します。

仕様記号の□は、200V 級は "2"、400V 級は "4" が入ります。詳細は B15 頁をご参照ください。( ) 内はブレーキ付の形式、寸法、質量を示します。

図 B1

RNYM2-1420-15~30 / 仕様記号
(RNYM2-1420-B-15~30 / 仕様記号)

質量 22kg(26kg)

仕様記号	J□NSBB

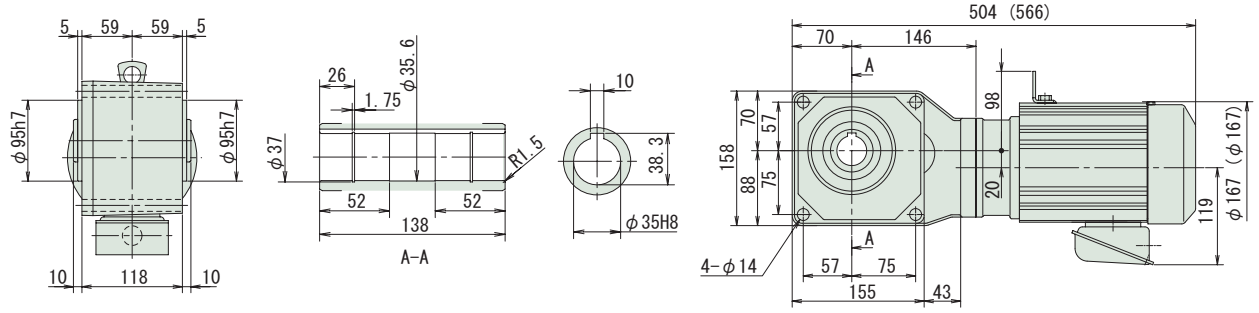

図 B2

RNYM2-1520-15~60 / 仕様記号
(RNYM2-1520-B-15~60 / 仕様記号)

質量 31kg(35kg)

仕様記号	J□NSBB

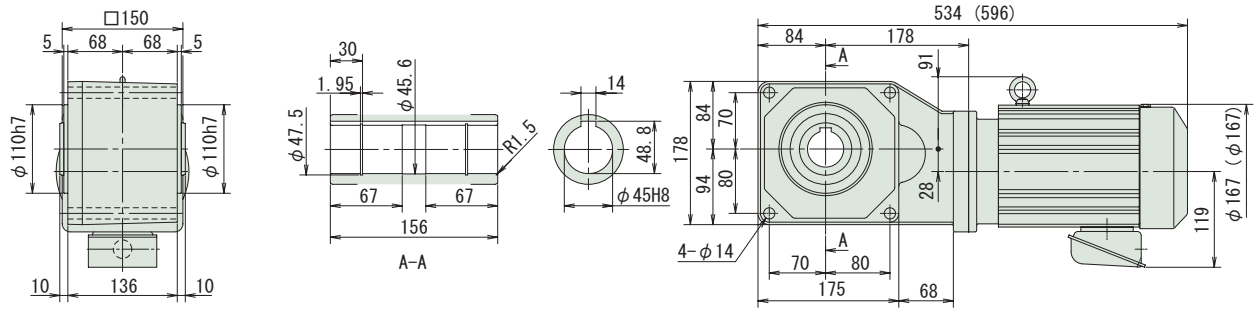

図 B3

RNYM2-1531-40~60 / 仕様記号
(RNYM2-1531-B-40~60 / 仕様記号)

質量 30kg(34kg)

仕様記号	J□NSBB

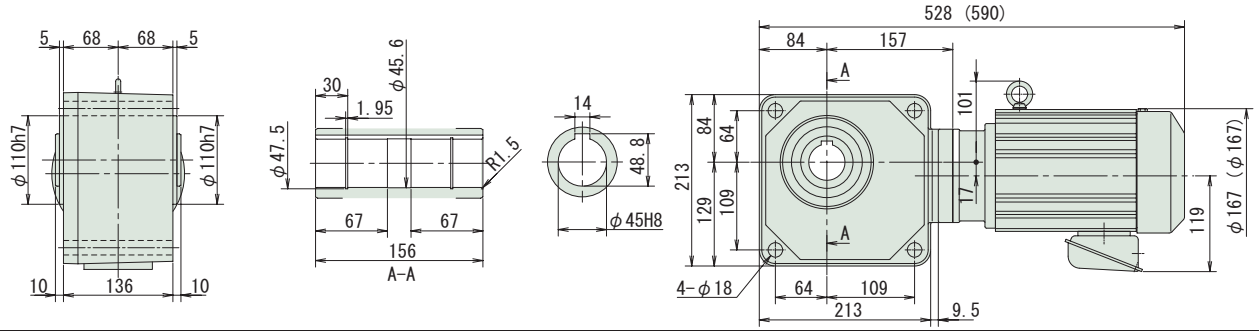

注）1. 出力軸径寸法：寸法公差は、JIS B 0401-1976 "H8" です。
2. 軸端キー寸法：寸法公差は、JIS B 1301-1996 平行キー用溝（普通形）に依っています。
3. 本寸法図の寸法及び質量は、予告無しに変更することがあります。
4. 本製品には、出力軸部用安全カバーが付属されます。安全カバーの寸法等詳細は、技術資料・E17 頁をご参照ください。

中空軸・RNYM シリーズ
1.5kW・三相モータ・屋内形

減速比	出力回転数 r/min 50Hz	出力回転数 r/min 60Hz		容量記号 ー 枠番 ー 減速比（形式記号詳細 B14 頁）	出力トルク Tout N･m 50Hz	出力トルク Tout N･m 60Hz	出力トルク Tout kgf･m 50Hz	出力トルク Tout kgf･m 60Hz	SF	出力軸許容ラジアル荷重 Pro N 50Hz	出力軸許容ラジアル荷重 Pro N 60Hz	出力軸許容ラジアル荷重 Pro kgf 50Hz	出力軸許容ラジアル荷重 Pro kgf 60Hz	屋内形寸法図
80	18.1	21.9	RNYM	2 - 1531 (-B) - 80	673	557	68.6	56.8	1.03	6230	6130	635	625	図 B4
80				2 - 1630 (-B) - 80					1.47	9810	9660	1000	985	図 B5
100	14.5	17.5		2 - 1630 (-B) - 100	841	697	85.7	71.0	1.47	9810	9810	1000	1000	図 B5
120	12.1	14.6		2 - 1630 (-B) - 120	1010	836	103	85.2	1.47	9810	9810	1000	1000	
150	9.67	11.7		2 - 1631 (-B) - 150	1260	1040	129	107	1.17	9810	9810	1000	1000	図 B6
200	7.25	8.75		2 - 1631 (-B) - 200	1480	1390	151	142	*	9810	9810	1000	1000	
240	6.04	7.29		2 - 1631 (-B) - 240	1480	1480	151	151	*	9810	9810	1000	1000	

注）1. 出力回転数は、モータ回転数 50Hz：1450r/min, 60Hz：1750r/min としたときの代表値です。詳細は技術資料「モータ部」を参照ください。
2. 出力軸許容ラジアル荷重は、出力軸端より 20mm の位置の値です。
3. 形式及び SF 欄が □ になっている機種は、均一負荷、運転時間 10 時間／日における標準組合せです。
4. SF 欄に * が付いている場合はモータの全容量 kW まで負荷をかけると過負荷となりますので出力トルク欄の値以内でご使用ください。
5. （ ）内はブレーキ付の形式を示します。

仕様記号の□は、200V 級は "2"、400V 級は "4" が入ります。詳細は B15 頁をご参照ください。( ) 内はブレーキ付の形式、寸法、質量を示します。

図 B4

RNYM2-1531-80 / 仕様記号
(RNYM2-1531-B-80 / 仕様記号)

質量 30kg(34kg)

仕様記号	J□NSBB

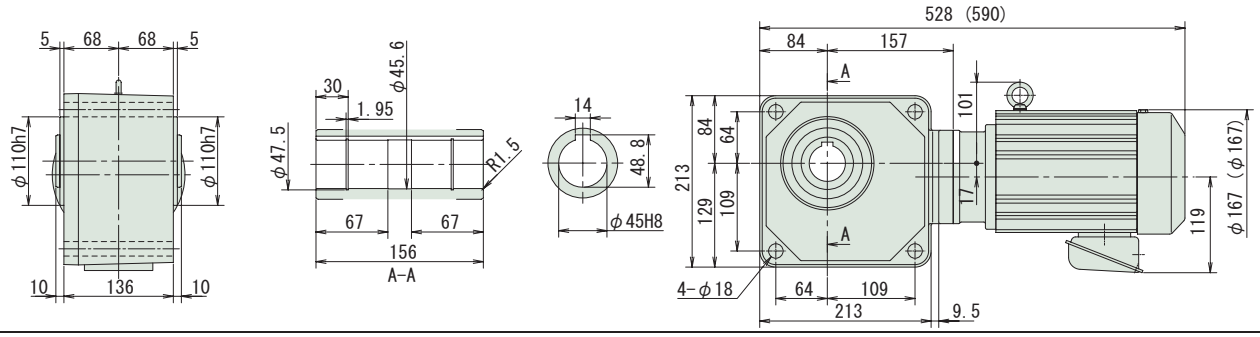

図 B5

RNYM2-1630-80~120 / 仕様記号
(RNYM2-1630-B-100~120 / 仕様記号)

質量 52kg(56kg)

仕様記号	J□NSBB

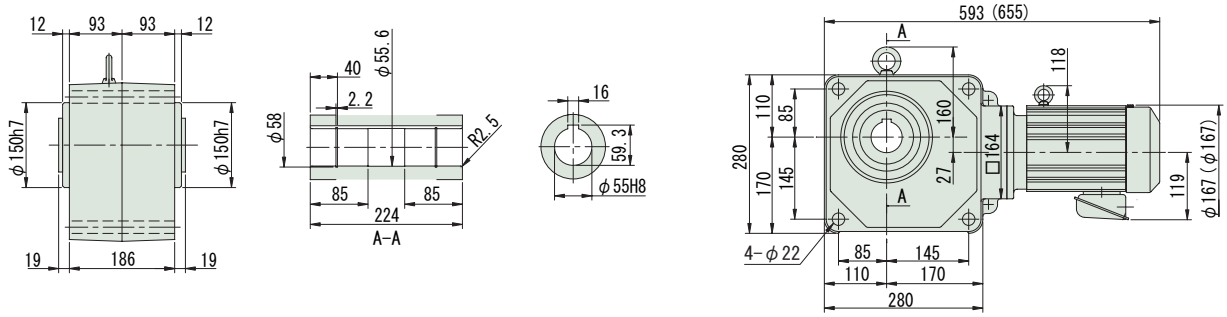

図 B6

RNYM2-1631-150~240 / 仕様記号
(RNYM2-1631-B-150~240 / 仕様記号)

質量 53kg(57kg)

仕様記号	J□NSBB

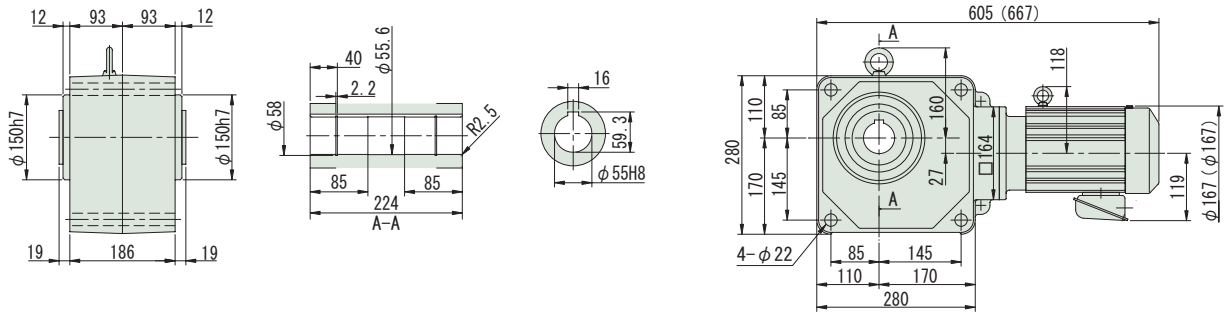

注）1. 出力軸径寸法：寸法公差は、JIS B 0401-1976 "H8" です。
2. 軸端キー寸法：寸法公差は、JIS B 1301-1996 平行キー用溝（普通形）に依っています。
3. 本寸法図の寸法及び質量は、予告無しに変更することがあります。
4. 本製品には、出力軸部用安全カバーが付属されます。安全カバーの寸法等詳細は、技術資料・E17 頁をご参照ください。

中空軸・RNYM シリーズ
2.2kW・三相モータ・屋内形

減速比	出力回転数 r/min 50Hz	出力回転数 r/min 60Hz	容量記号	枠番	減速比	出力トルク Tout N・m 50Hz	出力トルク Tout N・m 60Hz	出力トルク Tout kgf・m 50Hz	出力トルク Tout kgf・m 60Hz	SF	出力軸許容ラジアル荷重 Pro N 50Hz	出力軸許容ラジアル荷重 Pro N 60Hz	出力軸許容ラジアル荷重 Pro kgf 50Hz	出力軸許容ラジアル荷重 Pro kgf 60Hz	屋内形寸法図
			（形式記号詳細 B14 頁）												
5	290	350	RNYM	3 - 1510 (-B) -	5	61.7	51.1	6.29	5.21	2.50	3140	2940	320	300	図 B1
5				3 - 1520 (-B) -	5					1.00					図 B2
5				3 - 1521 (-B) -	5					1.68					図 B3
7	207	250		3 - 1510 (-B) -	7	86.3	71.5	8.80	7.29	1.68	3530	3330	360	340	図 B1
7				3 - 1520 (-B) -	7					1.00					図 B2
7				3 - 1521 (-B) -	7					1.68					図 B3
10	145	175		3 - 1510 (-B) -	10	123	102	12.6	10.4	1.00	3920	3730	400	380	図 B1
10				3 - 1520 (-B) -	10					1.00					図 B2
10				3 - 1521 (-B) -	10					1.68					図 B3
12	121	146		3 - 1520 (-B) -	12	148	123	15.1	12.5	1.00	4120	3970	420	405	図 B2
12				3 - 1521 (-B) -	12					1.68					図 B3
15	96.7	117		3 - 1520 (-B) -	15	185	153	18.9	15.6	1.00	4410	4220	450	430	図 B2
15				3 - 1521 (-B) -	15					1.68					図 B3
20	72.5	87.5		3 - 1520 (-B) -	20	247	204	25.1	20.8	1.00	4810	4610	490	470	図 B2
20				3 - 1521 (-B) -	20					1.68					図 B3
25	58.0	70.0		3 - 1520 (-B) -	25	308	255	31.4	26.0	1.00	5100	4900	520	500	図 B2
25				3 - 1521 (-B) -	25					1.68					図 B3

注）1. 出力回転数は、モータ回転数 50Hz : 1450r/min, 60Hz : 1750r/min としたときの代表値です。詳細は技術資料「モータ部」を参照ください。
2. 出力軸許容ラジアル荷重は、出力軸端より 20mm の位置の値です。
3. 形式及び SF 欄が □ になっている機種は、均一負荷、運転時間 10 時間／日における標準組合せです。
4. （ ）内はブレーキ付の形式を示します。

仕様記号の□は、200V 級は "2"、400V 級は "4" が入ります。詳細は B15 頁をご参照ください。( ) 内はブレーキ付の形式、寸法、質量を示します。

図 B1

RNYM3-1510-5~10 / 仕様記号
(RNYM3-1510-B-5~10 / 仕様記号)

質量 29kg(35kg)

仕様記号	J□NSBB

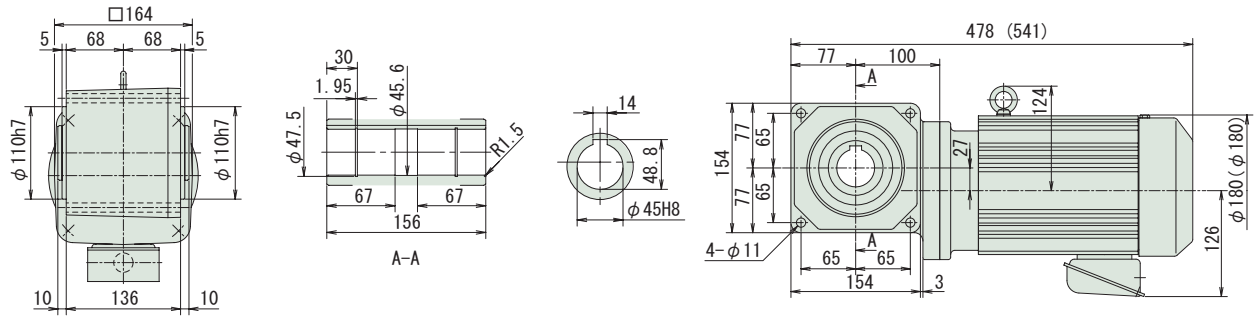

図 B2

RNYM3-1520-5~25 / 仕様記号
(RNYM3-1520-B-5~25 / 仕様記号)

質量 34kg(39kg)

仕様記号	J□NSBB

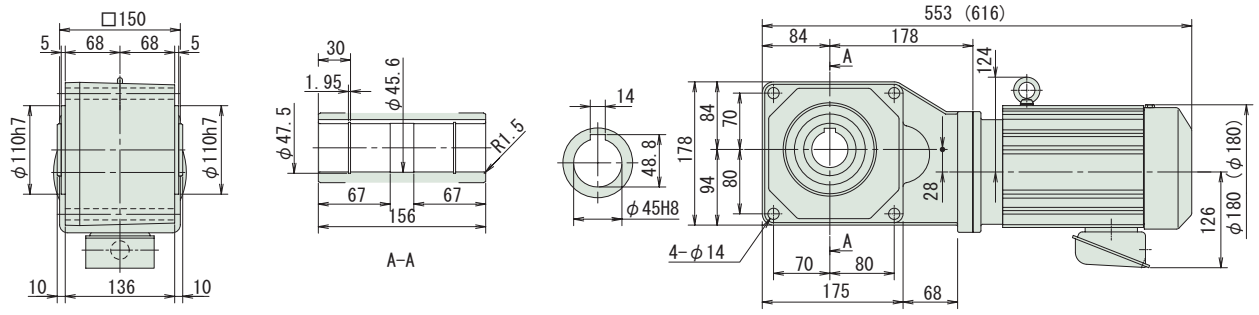

図 B3

RNYM3-1521-5~25 / 仕様記号
(RNYM3-1521-B-5~25 / 仕様記号)

質量 34kg(39kg)

仕様記号	J□NSBB

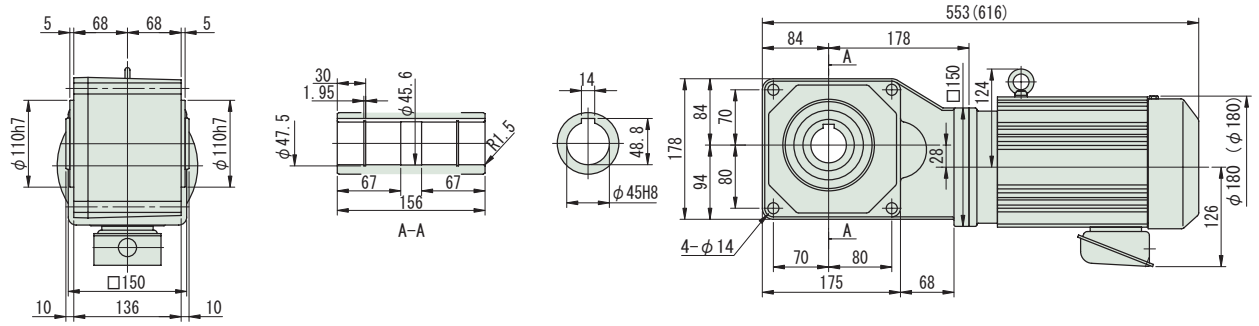

注）1. 出力軸径寸法 : 寸法公差は、JIS B 0401-1976 "H8" です。
2. 軸端キー寸法 : 寸法公差は、JIS B 1301-1996 平行キー用溝（普通形）に依っています。
3. 本寸法図の寸法及び質量は、予告無しに変更することがあります。
4. 本製品には、出力軸部用安全カバーが付属されます。安全カバーの寸法等詳細は、技術資料・E17 頁をご参照ください。

減速比	出力回転数 r/min 50Hz	出力回転数 r/min 60Hz	容量記号	枠番	減速比	出力トルク Tout N·m 50Hz	出力トルク Tout N·m 60Hz	出力トルク Tout kgf·m 50Hz	出力トルク Tout kgf·m 60Hz	SF	出力軸許容ラジアル荷重 Pro N 50Hz	出力軸許容ラジアル荷重 Pro N 60Hz	出力軸許容ラジアル荷重 Pro kgf 50Hz	出力軸許容ラジアル荷重 Pro kgf 60Hz	屋内形寸法図
			（形式記号詳細 B14 頁）												
30	48.3	58.3	RNYM	1520 (-B)	30	370	307	37.7	31.3	1.00	5340	5150	545	525	図 B4
30				1632 (-B)	30					1.68	8380	8090	855	825	図 B5
40	36.3	43.8		1531 (-B)	40	493	409	50.3	41.7	1.00	5740	5540	585	565	図 B6
40				1632 (-B)	40					1.68	8830	8480	900	865	図 B5
50	29.0	35.0		1531 (-B)	50	617	511	62.9	52.1	1.00	6030	5830	615	595	図 B6
50				1632 (-B)	50					1.68	9120	8880	930	905	図 B5
60	24.2	29.2		1531 (-B)	60	740	613	75.4	62.5	1.00	6230	6030	635	615	図 B6
60				1632 (-B)	60					1.68	9410	9170	960	935	図 B5

注）1. 出力回転数は、モータ回転数 50Hz：1450r/min, 60Hz：1750r/min としたときの代表値です。詳細は技術資料「モータ部」を参照ください。
2. 出力軸許容ラジアル荷重は、出力軸端より 20mm の位置の値です。
3. 形式及び SF 欄が□になっている機種は、均一負荷、運転時間 10 時間／日における標準組合せです。
4. （ ）内はブレーキ付の形式を示します。

仕様記号の□は、200V 級は "2"、400V 級は "4" が入ります。詳細は B15 頁をご参照ください。( ) 内はブレーキ付の形式、寸法、質量を示します。

図 B4

RNYM3-1520-30 / 仕様記号
(RNYM3-1520-B-30 / 仕様記号)

質量 34kg(39kg)

仕様記号 J□NSBB

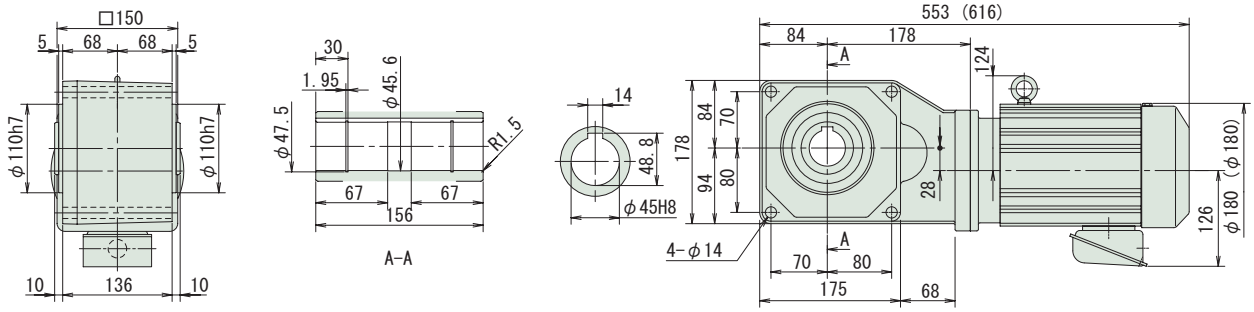

図 B5

RNYM3-1632-30~60 / 仕様記号
(RNYM3-1632-B-30~60 / 仕様記号)

質量 55kg(61kg)

仕様記号 J□NSBB

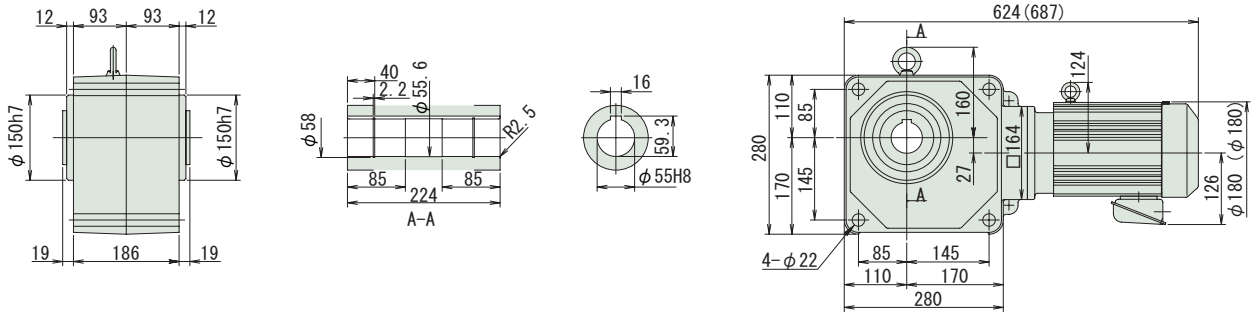

図 B6

RNYM3-1531-40~60 / 仕様記号
(RNYM3-1531-B-40~60 / 仕様記号)

質量 34kg(39kg)

仕様記号 J□NSBB

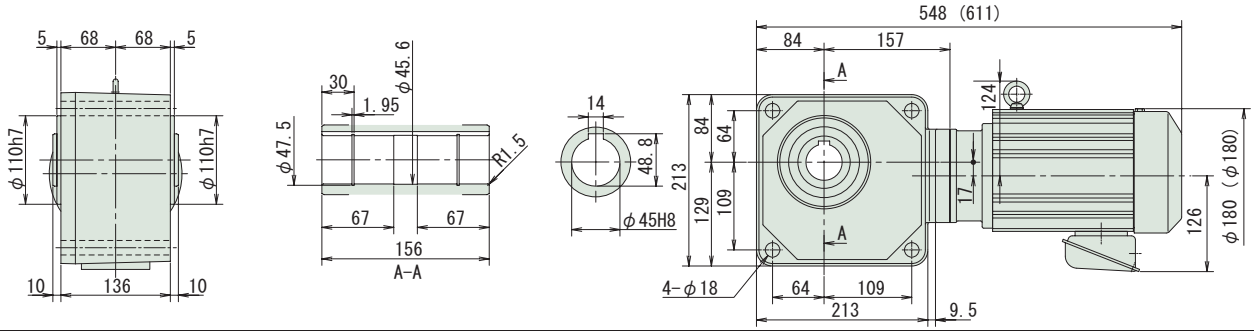

注）1. 出力軸径寸法：寸法公差は、JIS B 0401-1976 "H8" です。
2. 軸端キー寸法：寸法公差は、JIS B 1301-1996 平行キー用溝（普通形）に依っています。
3. 本寸法図の寸法及び質量は、予告無しに変更することがあります。
4. 本製品には、出力軸部用安全カバーが付属されます。安全カバーの寸法等詳細は、技術資料・E17 頁をご参照ください。

中空軸・RNYM シリーズ
2.2kW・三相モータ・屋内形

減速比	出力回転数 r/min 50Hz	出力回転数 r/min 60Hz	容量記号	枠番	減速比 (形式記号詳細 B14 頁)	出力トルク Tout N・m 50Hz	出力トルク Tout N・m 60Hz	出力トルク Tout kgf・m 50Hz	出力トルク Tout kgf・m 60Hz	SF	出力軸許容ラジアル荷重 Pro N 50Hz	出力軸許容ラジアル荷重 Pro N 60Hz	出力軸許容ラジアル荷重 Pro kgf 50Hz	出力軸許容ラジアル荷重 Pro kgf 60Hz	屋内形寸法図
80	18.1	21.9	RNYM	3	1630 (-B) - 80	986	817	101	83.3	1.00	9810	9660	1000	985	図 B1
100	14.5	17.5		3	1630 (-B) - 100	1230	1020	126	104	1.00	9810	9810	1000	1000	
120	12.1	14.6		3	1630 (-B) - 120	1480	1230	151	125	1.00	9810	9810	1000	1000	
150	9.67	11.7		3	1631 (-B) - 150	1480	1480	151	151	*	9810	9810	1000	1000	図 B2
200	7.25	8.75		3	1631 (-B) - 200	1480	1480	151	151	*	9810	9810	1000	1000	
240	6.04	7.29		3	1631 (-B) - 240	1480	1480	151	151	*	9810	9810	1000	1000	

注）1. 出力回転数は、モータ回転数 50Hz：1450r/min, 60Hz：1750r/min としたときの代表値です。詳細は技術資料「モータ部」を参照ください。
2. 出力軸許容ラジアル荷重は、出力軸端より 20mm の位置の値です。
3. SF 欄に * が付いている場合はモータの全容量 kW まで負荷をかけると過負荷となりますので出力トルク欄の値以内でご使用ください。
4. （ ）内はブレーキ付の形式を示します。

仕様記号の□は、200V 級は "2"、400V 級は "4" が入ります。詳細は B15 頁をご参照ください。( ) 内はブレーキ付の形式、寸法、質量を示します。

図 B1　RNYM3-1630-80~120 / 仕様記号
(RNYM3-1630-B-80~120 / 仕様記号)　質量 57kg(63kg)　仕様記号 J□NSBB

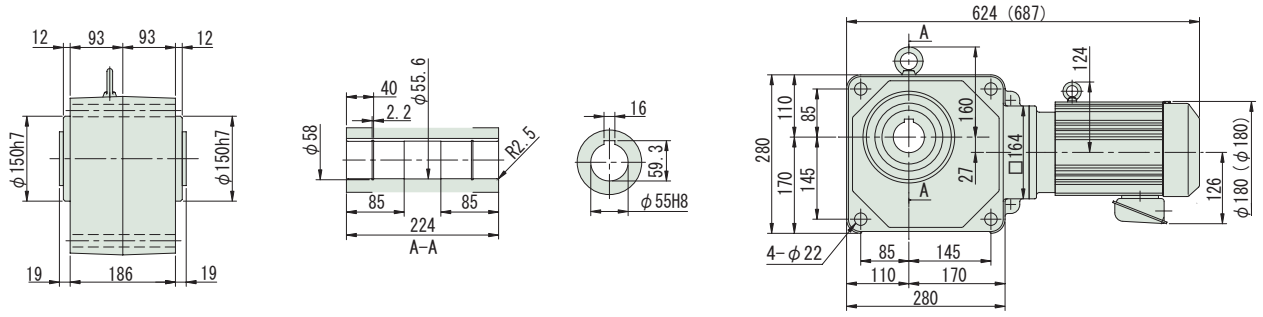

図 B2　RNYM3-1631-150~240 / 仕様記号
(RNYM3-1631-B-150~240 / 仕様記号)　質量 57kg(63kg)　仕様記号 J□NSBB

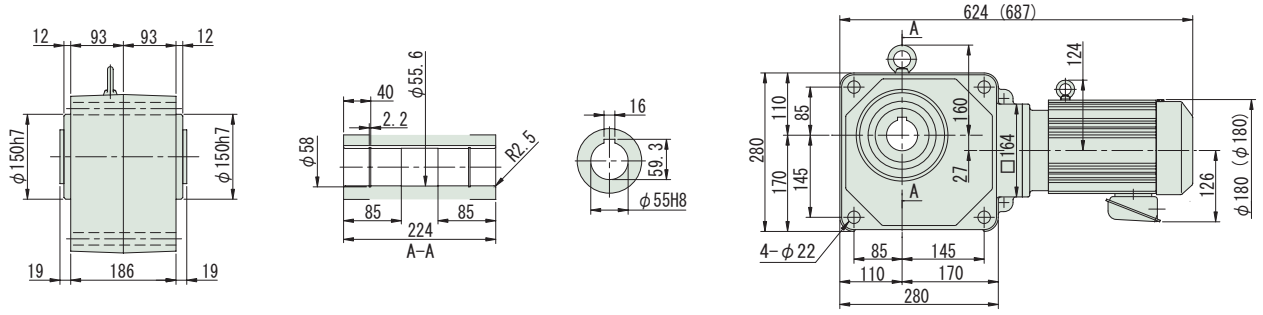

注）1. 出力軸径寸法：寸法公差は、JIS B 0401-1976 "H8" です。
2. 軸端キー寸法：寸法公差は、JIS B 1301-1996 平行キー用溝（普通形）に依っています。
3. 本寸法図の寸法及び質量は、予告無しに変更することがあります。
4. 本製品には、出力軸部用安全カバーが付属されます。安全カバーの寸法等詳細は、技術資料・E17 頁をご参照ください。

中空軸・RNYM シリーズ
3.0kW・三相モータ・屋内形

減速比	出力回転数 r/min 50Hz	出力回転数 r/min 60Hz		容量記号 ー 枠番 ー 減速比（形式記号詳細 B14 頁）	出力トルク Tout N·m 50Hz	出力トルク Tout N·m 60Hz	出力トルク Tout kgf·m 50Hz	出力トルク Tout kgf·m 60Hz	SF	出力軸許容ラジアル荷重 Pro N 50Hz	出力軸許容ラジアル荷重 Pro N 60Hz	出力軸許容ラジアル荷重 Pro kgf 50Hz	出力軸許容ラジアル荷重 Pro kgf 60Hz	屋内形寸法図
5	290	350	RNYM	4 - 1521 (-B) - 5	84.1	69.7	8.57	7.10	1.23	3140	2940	320	300	図 B3
5				4 - 1522 (-B) - 5					1.83					図 B4
7	207	250		4 - 1521 (-B) - 7	118	97.5	12.0	9.95	1.23	3530	3330	360	340	図 B3
7				4 - 1522 (-B) - 7					1.83					図 B4
10	145	175		4 - 1521 (-B) - 10	168	139	17.1	14.2	1.23	3920	3730	400	380	図 B3
10				4 - 1522 (-B) - 10					1.83					図 B4
12	121	146		4 - 1521 (-B) - 12	202	167	20.6	17.0	1.23	4120	3970	420	405	図 B3
12				4 - 1522 (-B) - 12					1.83					図 B4
15	96.7	117		4 - 1521 (-B) - 15	252	209	25.7	21.3	1.23	4410	4220	450	430	図 B3
15				4 - 1522 (-B) - 15					1.83					図 B4
20	72.5	87.5		4 - 1521 (-B) - 20	336	279	34.3	28.4	1.23	4810	4610	490	470	図 B3
20				4 - 1633 (-B) - 20					1.83	7700	7350	785	750	図 B5
25	58.0	70.0		4 - 1521 (-B) - 25	420	348	42.9	35.5	1.23	5100	4900	520	500	図 B3
25				4 - 1633 (-B) - 25					1.83	8090	7750	825	790	図 B5

注）1. 出力回転数は、モータ回転数 50Hz：1450r/min, 60Hz：1750r/min としたときの代表値です。詳細は技術資料「モータ部」を参照ください。
2. 出力軸許容ラジアル荷重は、出力軸端より 20mm の位置の値です。
3. 形式及び SF 欄が□になっている機種は、均一負荷、運転時間 10 時間／日における標準組合せです。
4. ( ) 内はブレーキ付の形式を示します。

仕様記号の□は、200V 級は "2"、400V 級は "4" が入ります。詳細は B15 頁をご参照ください。( ) 内はブレーキ付の形式、寸法、質量を示します。

図 B3

RNYM4-1521-5~25 / 仕様記号
(RNYM4-1521-B-5~25 / 仕様記号)

質量 47kg(58kg)

仕様記号	J□NSBB

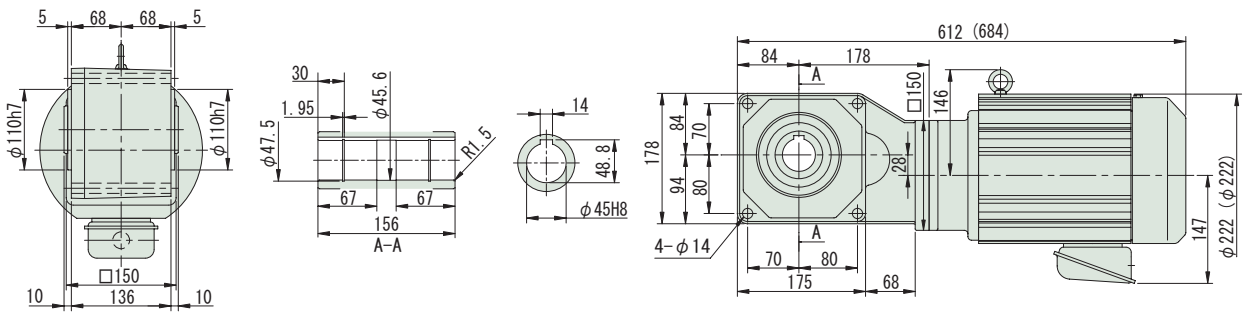

図 B4

RNYM4-1522-5~15 / 仕様記号
(RNYM4-1522-B-5~15 / 仕様記号)

質量 47kg(58kg)

仕様記号	J□NSBB

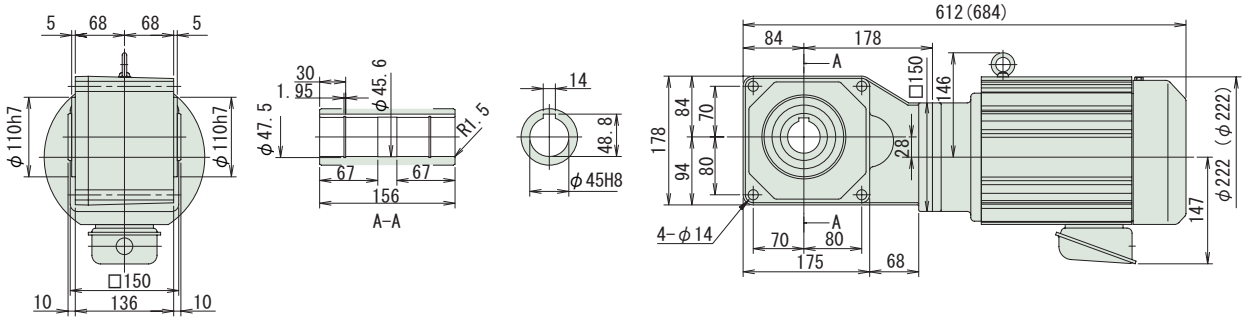

図 B5

RNYM4-1633-20~25 / 仕様記号
(RNYM4-1633-B-20~25 / 仕様記号)

質量 67kg(78kg)

仕様記号	J□NSBB

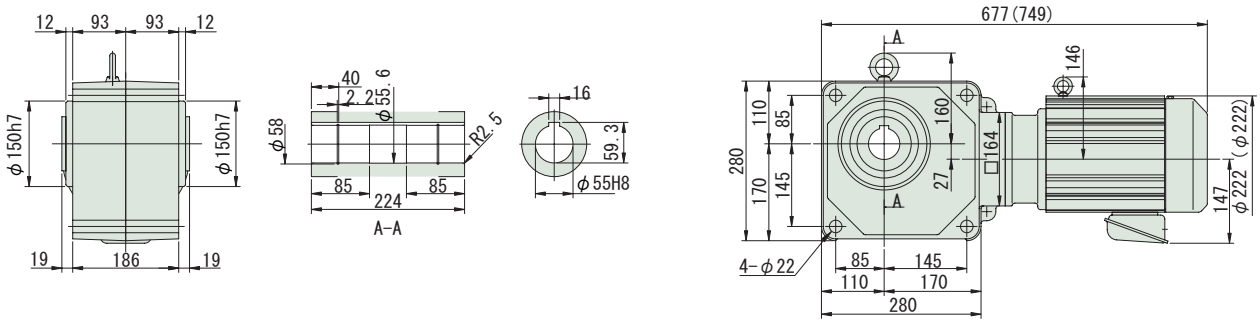

注）1. 出力軸径寸法：寸法公差は、JIS B 0401-1976 "H8" です。
2. 軸端キー寸法：寸法公差は、JIS B 1301-1996 平行キー用溝（普通形）に依っています。
3. 本寸法図の寸法及び質量は、予告無しに変更することがあります。
4. 本製品には、出力軸部用安全カバーが付属されます。安全カバーの寸法等詳細は、技術資料・E17 頁をご参照ください。

中空軸・RNYM シリーズ
3.0kW・三相モータ・屋内形

減速比	出力回転数 r/min 50Hz	出力回転数 r/min 60Hz	容量記号	枠番	減速比	出力トルク Tout N・m 50Hz	出力トルク Tout N・m 60Hz	出力トルク Tout kgf・m 50Hz	出力トルク Tout kgf・m 60Hz	SF	出力軸許容ラジアル荷重 Pro N 50Hz	出力軸許容ラジアル荷重 Pro N 60Hz	出力軸許容ラジアル荷重 Pro kgf 50Hz	出力軸許容ラジアル荷重 Pro kgf 60Hz	屋内形寸法図
			（形式記号詳細 B14 頁）												
30	48.3	58.3	RNYM	4 - 1632 (-B) -	30	504	418	51.4	42.6	1.23	8380	8090	855	825	図 B1
30				4 - 1633 (-B) -	30					1.83					図 B2
40	36.3	43.8		4 - 1632 (-B) -	40	673	557	68.6	56.8	1.23	8830	8480	900	865	図 B1
40				4 - 1633 (-B) -	40					1.83					図 B2
50	29.0	35.0		4 - 1632 (-B) -	50	841	697	85.7	71.0	1.23	9120	8880	930	905	図 B1
60	24.2	29.2		4 - 1632 (-B) -	60	1010	836	103	85.2	1.23	9410	9170	960	935	

注）1. 出力回転数は、モータ回転数 50Hz：1450r/min, 60Hz：1750r/min としたときの代表値です。詳細は技術資料「モータ部」を参照ください。
2. 出力軸許容ラジアル荷重は、出力軸端より 20mm の位置の値です。
3. 形式及び SF 欄が□になっている機種は、均一負荷、運転時間 10 時間／日における標準組合せです。
4. （ ）内はブレーキ付の形式を示します。

仕様記号の□は、200V 級は "2"、400V 級は "4" が入ります。詳細は B15 頁をご参照ください。( ) 内はブレーキ付の形式、寸法、質量を示します。

図 B1

RNYM4-1632-30~60 / 仕様記号
(RNYM4-1632-B-30~60 / 仕様記号)

質量 66kg(77kg)

仕様記号	J□NSBB

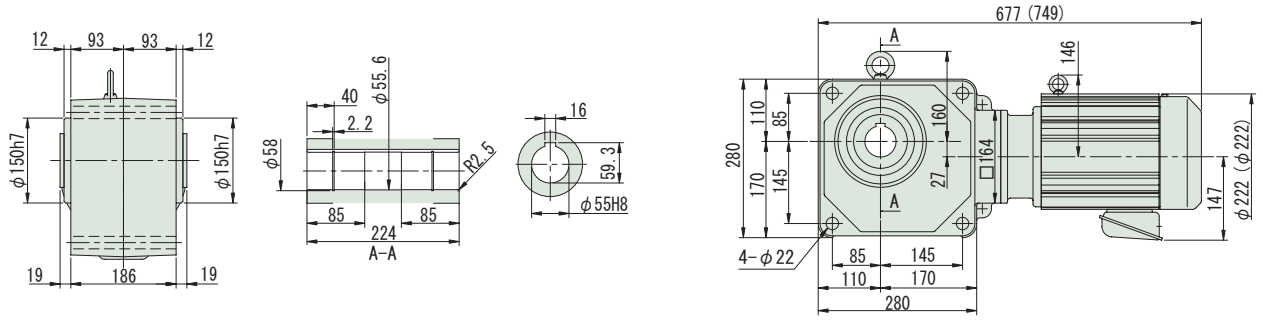

図 B2

RNYM4-1633-30~40 / 仕様記号
(RNYM4-1633-B-30~40 / 仕様記号)

質量 67kg(78kg)

仕様記号	J□NSBB

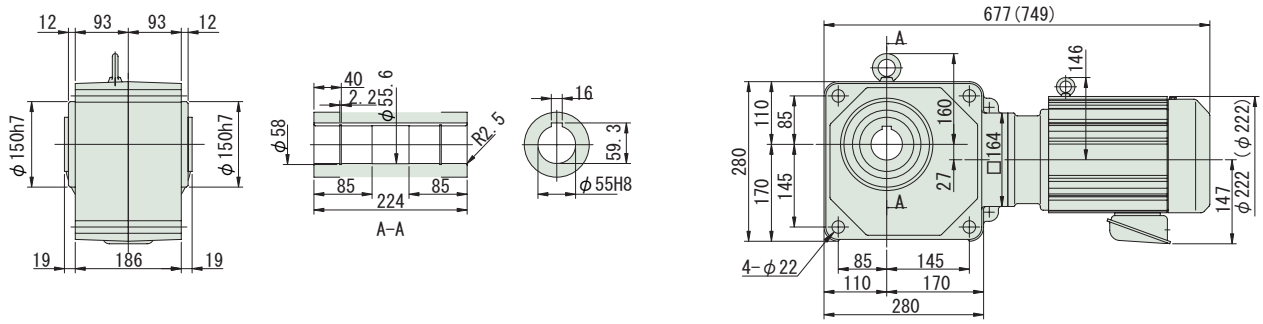

注）1. 出力軸径寸法：寸法公差は、JIS B 0401-1976 "H8" です。
2. 軸端キー寸法：寸法公差は、JIS B 1301-1996 平行キー用溝（普通形）に依っています。
3. 本寸法図の寸法及び質量は、予告無しに変更することがあります。
4. 本製品には、出力軸部用安全カバーが付属されます。安全カバーの寸法等詳細は、技術資料・E17 頁をご参照ください。

減速比	出力回転数 r/min 50Hz	出力回転数 r/min 60Hz		容量記号 ー 枠番 ー 減速比（形式記号詳細 B14 頁）	出力トルク Tout N·m 50Hz	出力トルク Tout N·m 60Hz	出力トルク Tout kgf·m 50Hz	出力トルク Tout kgf·m 60Hz	SF	出力軸許容ラジアル荷重 Pro N 50Hz	出力軸許容ラジアル荷重 Pro N 60Hz	出力軸許容ラジアル荷重 Pro kgf 50Hz	出力軸許容ラジアル荷重 Pro kgf 60Hz	屋内形寸法図
5	290	350	RNYM	5 - 1521 (-B) - 5	104	85.9	10.6	8.76	1.00	3140	2940	320	300	図 B3
5				5 - 1522 (-B) - 5					1.49					図 B4
7	207	250		5 - 1521 (-B) - 7	145	120	14.8	12.3	1.00	3530	3330	360	340	図 B3
7				5 - 1522 (-B) - 7					1.49					図 B4
10	145	175		5 - 1521 (-B) - 10	207	172	21.1	17.5	1.00	3920	3730	400	380	図 B3
10				5 - 1522 (-B) - 10					1.49					図 B4
12	121	146		5 - 1521 (-B) - 12	249	206	25.4	21.0	1.00	4120	3970	420	405	図 B3
12				5 - 1522 (-B) - 12					1.49					図 B4
15	96.7	117		5 - 1521 (-B) - 15	311	258	31.7	26.3	1.00	4410	4220	450	430	図 B3
15				5 - 1522 (-B) - 15					1.49					図 B4

注）1. 出力回転数は、モータ回転数 50Hz：1450r/min, 60Hz：1750r/min としたときの代表値です。詳細は技術資料「モータ部」を参照ください。
2. 出力軸許容ラジアル荷重は、出力軸端より 20mm の位置の値です。
3. 形式及び SF 欄が□になっている機種は、均一負荷、運転時間 10 時間／日における標準組合せです。
4. （ ）内はブレーキ付の形式を示します。

仕様記号の□は、200V 級は "2"、400V 級は "4" が入ります。詳細は B15 頁をご参照ください。( ) 内はブレーキ付の形式、寸法、質量を示します。

図 B3 RNYM5-1521-5~15 / 仕様記号
(RNYM5-1521-B-5~15 / 仕様記号)
質量 50kg(61kg)
仕様記号 J□NSBB

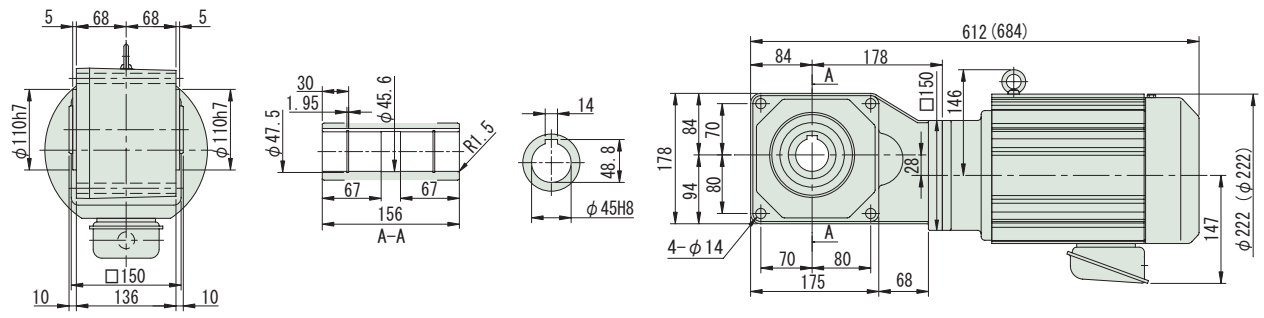

図 B4 RNYM5-1522-5~15 / 仕様記号
(RNYM5-1522-B-5~15 / 仕様記号)
質量 50kg(61kg)
仕様記号 J□NSBB

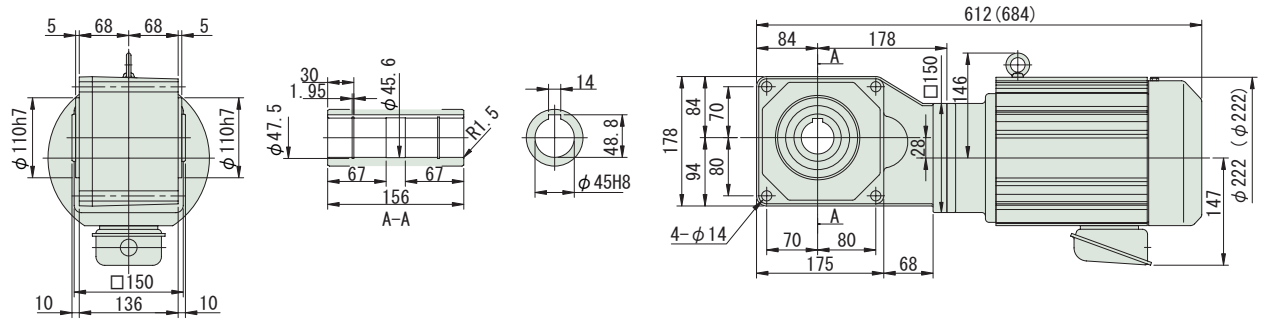

注）1. 出力軸径寸法：寸法公差は、JIS B 0401-1976 "H8" です。
2. 軸端キー寸法：寸法公差は、JIS B 1301-1996 平行キー用溝（普通形）に依っています。
3. 本寸法図の寸法及び質量は、予告無しに変更することがあります。
4. 本製品には、出力軸部用安全カバーが付属されます。安全カバーの寸法等詳細は、技術資料・E17 頁をご参照ください。

中空軸・RNYM シリーズ
3.7kW・三相モータ・屋内形

減速比	出力回転数 r/min 50Hz	出力回転数 r/min 60Hz		容量記号 － 枠番 － 減速比（形式記号詳細 B14 頁）	出力トルク Tout N･m 50Hz	出力トルク Tout N･m 60Hz	出力トルク Tout kgf･m 50Hz	出力トルク Tout kgf･m 60Hz	SF	出力軸許容ラジアル荷重 Pro N 50Hz	出力軸許容ラジアル荷重 Pro N 60Hz	出力軸許容ラジアル荷重 Pro kgf 50Hz	出力軸許容ラジアル荷重 Pro kgf 60Hz	屋内形寸法図
20	72.5	87.5	RNYM	5 - 1521 (-B) - 20	415	344	42.3	35.0	1.00	4810	4610	490	470	図 B1
20				5 - 1633 (-B) - 20					1.49	7700	7350	785	750	図 B2
25	58.0	70.0		5 - 1521 (-B) - 25	518	430	52.9	43.8	1.00	5100	4900	520	500	図 B1
25				5 - 1633 (-B) - 25					1.49	8090	7750	825	790	図 B2
30	48.3	58.3		5 - 1632 (-B) - 30	622	516	63.4	52.6	1.00	8380	8090	855	825	図 B3
30				5 - 1633 (-B) - 30					1.49					図 B2
40	36.3	43.8		5 - 1632 (-B) - 40	830	687	84.6	70.1	1.00	8830	8480	900	865	図 B3
40				5 - 1633 (-B) - 40					1.49					図 B2
50	29.0	35.0		5 - 1632 (-B) - 50	1040	859	106	87.6	1.00	9120	8880	930	905	図 B3
60	24.2	29.2		5 - 1632 (-B) - 60	1240	1030	127	105	1.00	9410	9170	960	935	

注）1. 出力回転数は、モータ回転数 50Hz：1450r/min, 60Hz：1750r/min としたときの代表値です。詳細は技術資料「モータ部」を参照ください。
2. 出力軸許容ラジアル荷重は、出力軸端より 20mm の位置の値です。
3. 形式及び SF 欄が□になっている機種は、均一負荷、運転時間 10 時間／日における標準組合せです。
4. （ ）内はブレーキ付の形式を示します。

仕様記号の□は、200V 級は "2"、400V 級は "4" が入ります。詳細は B15 頁をご参照ください。( ) 内はブレーキ付の形式、寸法、質量を示します。

図 B1

RNYM5-1521-20~25 / 仕様記号
(RNYM5-1521-B-20~25 / 仕様記号)

質量 50kg(61kg)

仕様記号	J□NSBB

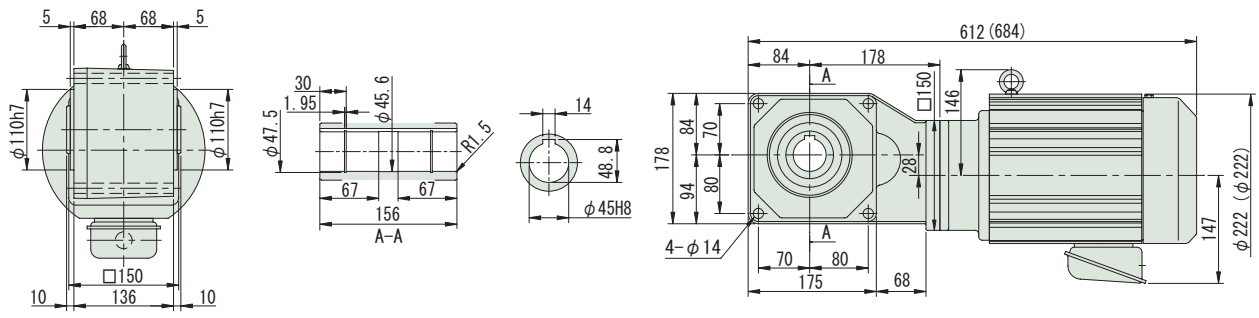

図 B2

RNYM5-1633-20~40 / 仕様記号
(RNYM5-1633-B-20~40 / 仕様記号)

質量 70kg(81kg)

仕様記号	J□NSBB

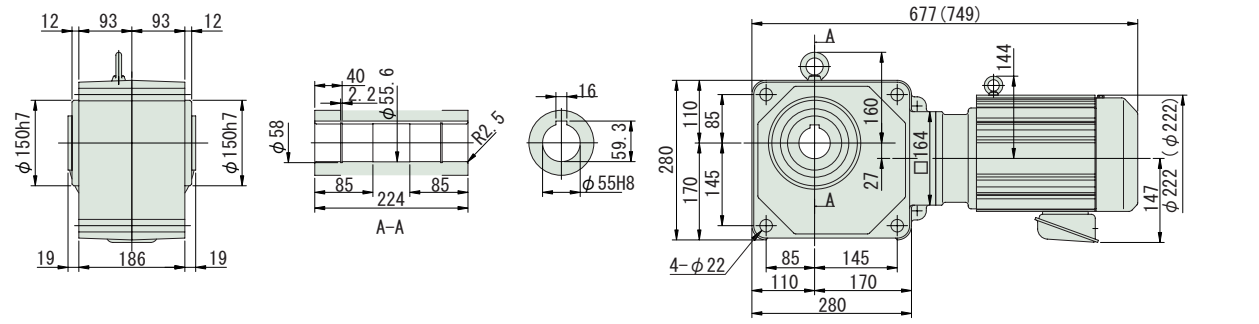

図 B3

RNYM5-1632-30~60 / 仕様記号
(RNYM5-1632-B-30~60 / 仕様記号)

質量 69kg(80kg)

仕様記号	J□NSBB

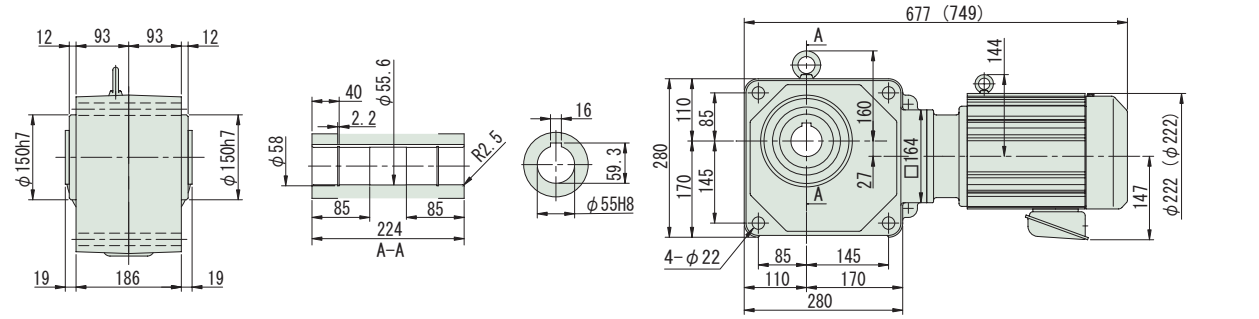

注）1. 出力軸径寸法：寸法公差は、JIS B 0401-1976 "H8" です。
2. 軸端キー寸法：寸法公差は、JIS B 1301-1996 平行キー用溝（普通形）に依っています。
3. 本寸法図の寸法及び質量は、予告無しに変更することがあります。
4. 本製品には、出力軸部用安全カバーが付属されます。安全カバーの寸法等詳細は、技術資料・E17 頁をご参照ください。

中空軸・RNYM シリーズ
5.5kW・三相モータ・屋内形

減速比	出力回転数 r/min 50Hz	出力回転数 r/min 60Hz		容量記号	枠番	減速比	出力トルク Tout N·m 50Hz	出力トルク Tout N·m 60Hz	出力トルク Tout kgf·m 50Hz	出力トルク Tout kgf·m 60Hz	SF	出力軸許容ラジアル荷重 Pro N 50Hz	出力軸許容ラジアル荷重 Pro N 60Hz	出力軸許容ラジアル荷重 Pro kgf 50Hz	出力軸許容ラジアル荷重 Pro kgf 60Hz	屋内形寸法図
				（形式記号詳細 B14 頁）												
5	290	350	RNYM	8	1522 (-B)	5	154	128	15.7	13.0	1.00	3140	2940	320	300	図 B4
7	207	250		8	1522 (-B)	7	216	179	22.0	18.2	1.00	3530	3330	360	340	
10	145	175		8	1522 (-B)	10	308	255	31.4	26.0	1.00	3920	3730	400	380	
12	121	146		8	1522 (-B)	12	370	307	37.7	31.3	1.00	4120	3970	420	405	
15	96.7	117		8	1522 (-B)	15	462	383	47.2	39.1	1.00	4410	4220	450	430	
20	72.5	87.5		8	1633 (-B)	20	617	511	62.9	52.1	1.00	7700	7350	785	750	図 B5
25	58.0	70.0		8	1633 (-B)	25	771	639	78.6	65.1	1.00	8090	7750	825	790	
30	48.3	58.3		8	1633 (-B)	30	925	766	94.3	78.1	1.00	8380	8090	855	825	
40	36.3	43.8		8	1633 (-B)	40	1230	1020	126	104	1.00	8830	8480	900	865	

注）1. 出力回転数は、モータ回転数 50Hz：1450r/min, 60Hz：1750r/min としたときの代表値です。詳細は技術資料「モータ部」を参照ください。
2. 出力軸許容ラジアル荷重は、出力軸端より 20mm の位置の値です。
3.（ ）内はブレーキ付の形式を示します。

仕様記号の□は、200V 級は "2"、400V 級は "4" が入ります。詳細は B15 頁をご参照ください。( ) 内はブレーキ付の形式、寸法、質量を示します。

図 B4

RNYM8-1522-5~15 / 仕様記号
(RNYM8-1522-B-5~15 / 仕様記号)

質量 57kg(68kg)

仕様記号	J□NSBB

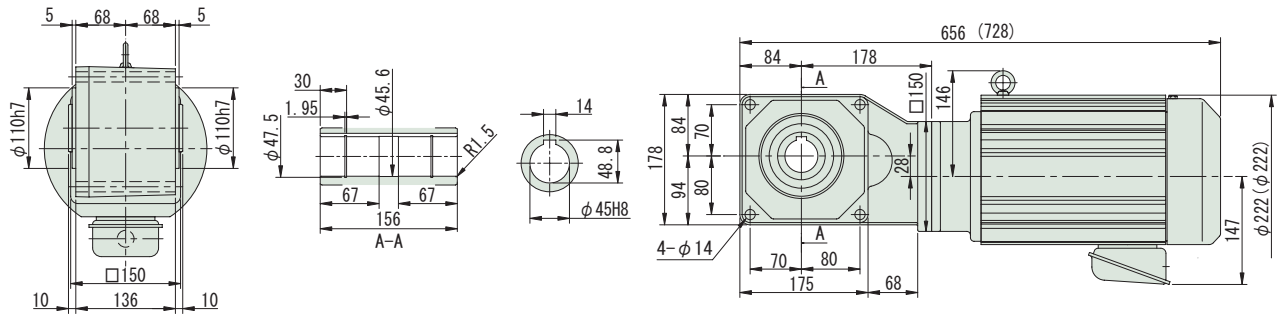

図 B5

RNYM8-1633-20~40 / 仕様記号
(RNYM8-1633-B-20~40 / 仕様記号)

質量 77kg(88kg)

仕様記号	J□NSBB

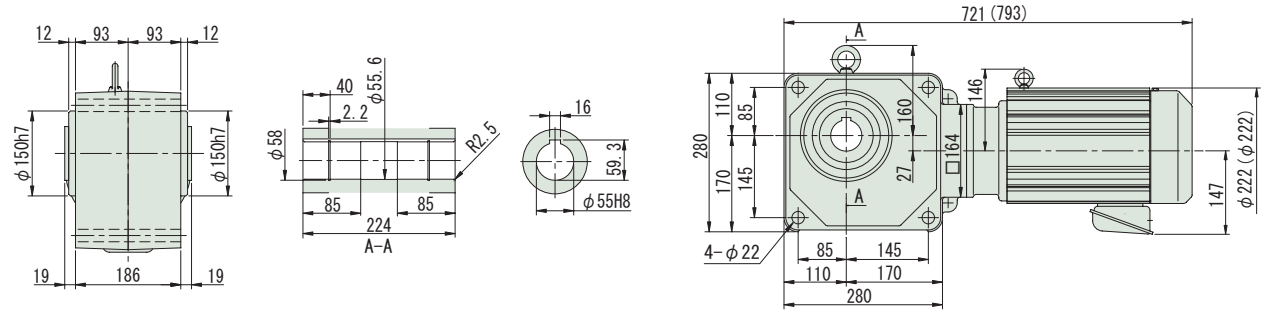

注）1. 出力軸径寸法：寸法公差は、JIS B 0401-1976 "H8" です。
2. 軸端キー寸法：寸法公差は、JIS B 1301-1996 平行キー用溝（普通形）に依っています。
3. 本寸法図の寸法及び質量は、予告無しに変更することがあります。
4. 本製品には、出力軸部用安全カバーが付属されます。安全カバーの寸法等詳細は、技術資料・E17 頁をご参照ください。

中空軸・RNYM シリーズ
7.5kW・三相モータ・屋内形

近日発売

減速比	出力回転数 r/min 50Hz	出力回転数 r/min 60Hz	容量記号	枠番	減速比（形式記号詳細 B14 頁）	出力トルク Tout N･m 50Hz	出力トルク Tout N･m 60Hz	出力トルク Tout kgf･m 50Hz	出力トルク Tout kgf･m 60Hz	SF	出力軸許容ラジアル荷重 Pro N 50Hz	出力軸許容ラジアル荷重 Pro N 60Hz	出力軸許容ラジアル荷重 Pro kgf 50Hz	出力軸許容ラジアル荷重 Pro kgf 60Hz	屋内形寸法図
5	290	350	RNYM	10	1634 (-B) - 5	210	174	21.4	17.8	1.47	5000	4760	510	485	図 B1
7	207	250		10	1634 (-B) - 7	294	244	30.0	24.9	1.47	5590	5250	570	535	
10	145	175		10	1634 (-B) - 10	420	348	42.9	35.5	1.47	6230	5930	635	605	
12	121	146		10	1634 (-B) - 12	504	418	51.4	42.6	1.47	6620	6330	675	645	
15	96.7	117		10	1634 (-B) - 15	631	522	64.3	53.3	1.47	6960	6670	710	680	
20	72.5	87.5		10	1634 (-B) - 20	841	697	85.7	71.0	1.47	7700	7350	785	750	
25	58.0	70.0		10	1634 (-B) - 25	1051	871	107	88.8	1.47	8090	7750	825	790	

注）1. 出力回転数は、モータ回転数 50Hz：1450r/min, 60Hz：1750r/min としたときの代表値です。詳細は技術資料「モータ部」を参照ください。
2. 出力軸許容ラジアル荷重は、出力軸端より 20mm の位置の値です。
3. （ ）内はブレーキ付の形式を示します。

ご注文の際は、該当する形式記号、電圧周波数をご指示ください。( ) 内はブレーキ付の形式、寸法、質量を示します。

図 B1　RNYM10-1634-5~25 (RNYM10-1634-B-5~25)　質量 111kg(129kg)　近日発売

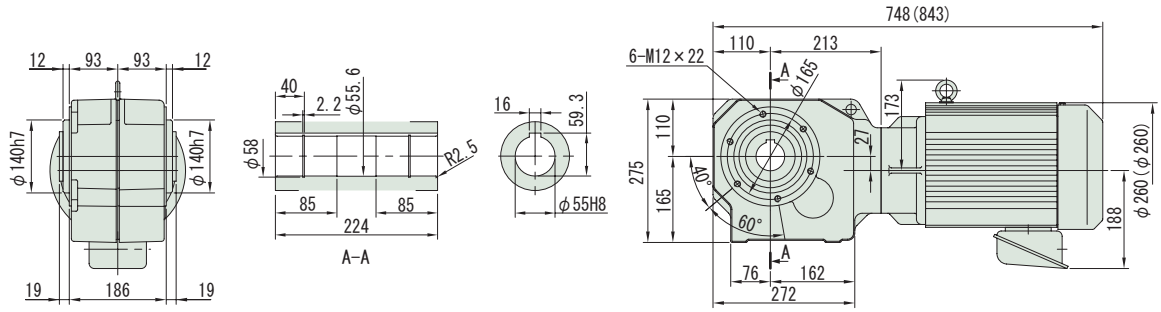

注）1. 出力軸径寸法：寸法公差は、JIS B 0401-1976 "H8" です。
2. 軸端キー寸法：寸法公差は、JIS B 1301-1996 平行キー用溝（普通形）に依っています。
3. 本寸法図の寸法及び質量は、予告無しに変更することがあります。

中空軸・RNYM シリーズ
11kW・三相モータ・屋内形

近日発売

減速比	出力回転数 r/min 50Hz	出力回転数 r/min 60Hz		容量記号 ー 枠番 ー 減速比（形式記号詳細 B14 頁）	出力トルク Tout N･m 50Hz	出力トルク Tout N･m 60Hz	出力トルク Tout kgf･m 50Hz	出力トルク Tout kgf･m 60Hz	SF	出力軸許容ラジアル荷重 Pro N 50Hz	出力軸許容ラジアル荷重 Pro N 60Hz	出力軸許容ラジアル荷重 Pro kgf 50Hz	出力軸許容ラジアル荷重 Pro kgf 60Hz	屋内形寸法図
5	290	350	RNYM	15 - 1634 (-B) - 5	308	255	31.4	26.0	1.00	5000	4760	510	485	図 B2
7	207	250		15 - 1634 (-B) - 7	432	358	44.0	36.5	1.00	5590	5250	570	535	
10	145	175		15 - 1634 (-B) - 10	617	511	62.9	52.1	1.00	6230	5930	635	605	
12	121	146		15 - 1634 (-B) - 12	740	613	75.4	62.5	1.00	6620	6330	675	645	
15	96.7	117		15 - 1634 (-B) - 15	925	766	94.3	78.1	1.00	6960	6670	710	680	
20	72.5	87.5		15 - 1634 (-B) - 20	1233	1022	126	104	1.00	7700	7350	785	750	

注）1. 出力回転数は、モータ回転数 50Hz：1450r/min, 60Hz：1750r/min としたときの代表値です。詳細は技術資料「モータ部」を参照ください。
2. 出力軸許容ラジアル荷重は、出力軸端より 20mm の位置の値です。
3.（ ）内はブレーキ付の形式を示します。

ご注文の際は、該当する形式記号、電圧周波数をご指示ください。( ) 内はブレーキ付の形式、寸法、質量を示します。

図 B2 RNYM15-1634-5~20 (RNYM15-1634-B-5~20) 質量 125kg(143kg) 近日発売

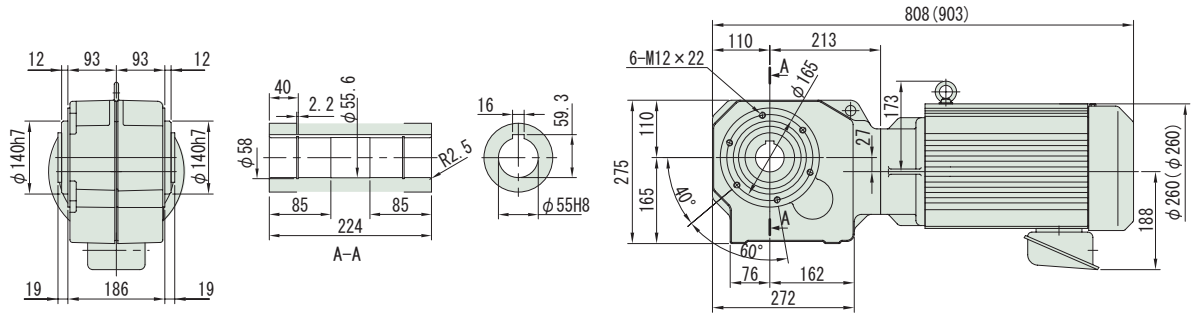

注）1. 出力軸径寸法：寸法公差は、JIS B 0401-1976 "H8" です。
2. 軸端キー寸法：寸法公差は、JIS B 1301-1996 平行キー用溝（普通形）に依っています。
3. 本寸法図の寸法及び質量は、予告無しに変更することがあります。
4. 本製品には、出力軸部用安全カバーが付属されます。安全カバーの寸法等詳細は、技術資料・E17 頁をご参照ください。

MEMO

ハイポニックギヤモータ

中空軸

RNYMシリーズ

1～単相 単相モータ

1～レバーシブル 単相レバーシブルモータ

モータ容量	範囲		減速比範囲			頁
15W	単相モータ	単相レバーシブルモータ	5	▶	240	B78
25W	単相モータ	単相レバーシブルモータ	5	▶	240	B79
40W	単相モータ	単相レバーシブルモータ	5	▶	1440	B80
60W	単相モータ	単相レバーシブルモータ	5	▶	1440	B82
90W	単相モータ	単相レバーシブルモータ	5	▶	1440	B84
0.1kW	単相モータ		5	▶	1440	B86
0.2kW	単相モータ		5	▶	1440	B90
0.4kW	単相モータ		5	▶	1440	B95

※ 単相モータ仕様には補助形式が付きます。
標準的には次の通りです。

単相モータ 15W～90W : CA
単相モータ 0.1kW ～ 0.4kW : CB
単相レバーシブルモータ : CC

直交軸
中空軸

中空軸・RNYM シリーズ
15W・単相モータ／単相レバーシブルモータ・屋内形

減速比	出力回転数 r/min 50Hz	出力回転数 r/min 60Hz		容量記号 – 枠番 – 補助形式 ― 減速比（形式記号詳細 B14 頁）	出力トルク Tout N･m 50Hz	出力トルク Tout N･m 60Hz	出力トルク Tout kgf･m 50Hz	出力トルク Tout kgf･m 60Hz	SF	出力軸許容ラジアル荷重 Pro N 50Hz	出力軸許容ラジアル荷重 Pro N 60Hz	出力軸許容ラジアル荷重 Pro kgf 50Hz	出力軸許容ラジアル荷重 Pro kgf 60Hz	屋内形寸法図
5	290	350	RNYM	0015 - 03 - CA/CC (-B) - 5	0.371	0.307	0.038	0.031	4.00	539	490	55	50	図 B1
7.5	193	233		0015 - 03 - CA/CC (-B) - 7.5	0.556	0.461	0.057	0.047	4.00	588	539	60	55	
10	145	175		0015 - 03 - CA/CC (-B) - 10	0.742	0.615	0.076	0.063	4.00	637	588	65	60	
12	121	146		0015 - 03 - CA/CC (-B) - 12	0.890	0.738	0.091	0.075	4.00	686	637	70	65	
15	96.7	117		0015 - 03 - CA/CC (-B) - 15	1.11	0.922	0.113	0.094	4.00	735	686	75	70	
20	72.5	87.5		0015 - 03 - CA/CC (-B) - 20	1.48	1.23	0.151	0.125	4.00	785	735	80	75	
25	58.0	70.0		0015 - 03 - CA/CC (-B) - 25	1.85	1.54	0.189	0.157	4.00	834	785	85	80	
30	48.3	58.3		0015 - 03 - CA/CC (-B) - 30	2.23	1.84	0.227	0.188	4.00	883	834	90	85	
40	36.3	43.8		0015 - 03 - CA/CC (-B) - 40	2.97	2.46	0.303	0.251	4.00	981	932	100	95	
50	29.0	35.0		0015 - 03 - CA/CC (-B) - 50	3.71	3.07	0.378	0.313	4.00	1080	1030	110	105	
60	24.2	29.2		0015 - 03 - CA/CC (-B) - 60	4.45	3.69	0.454	0.376	4.00	1080	1080	110	110	
80	18.1	21.9		0015 - 03 - CA/CC (-B) - 80	5.93	4.92	0.605	0.501	4.00	1080	1080	110	110	
100	14.5	17.5		0015 - 03 - CA/CC (-B) - 100	7.42	6.15	0.756	0.627	4.00	1080	1080	110	110	
120	12.1	14.6		0015 - 03 - CA/CC (-B) - 120	8.90	7.38	0.908	0.752	3.34	1080	1080	110	110	
160	9.06	10.9		0015 - 03 - CA/CC (-B) - 160	11.9	9.83	1.21	1.00	2.50	1080	1080	110	110	
200	7.25	8.75		0015 - 03 - CA/CC (-B) - 200	14.8	12.3	1.51	1.25	2.00	1080	1080	110	110	
240	6.04	7.29		0015 - 03 - CA/CC (-B) - 240	17.8	14.8	1.82	1.50	1.67	1080	1080	110	110	

注）1. 出力回転数は、モータ回転数 50Hz : 1450r/min, 60Hz : 1750r/min としたときの代表値です。詳細は技術資料「モータ部」を参照ください。
2. 出力軸許容ラジアル荷重は、出力軸端より 20mm の位置の値です。
3. 補助形式の「CA」は単相モータ、「CC」は単相レバーシブルモータを示します。
4. （ ）内はブレーキ付の形式を示します。（レバーシブルモータはブレーキ無のみです）

仕様記号の詳細は B15 頁をご参照ください。( ) 内はブレーキ付の形式、寸法、質量を示します。

図 B1　RNYM0015-03-CA/CC-5~240 / 仕様記号
(RNYM0015-03-CA-B-5~240 / 仕様記号)　質量 2.6kg(3.2kg)

仕様記号	J1NXTX

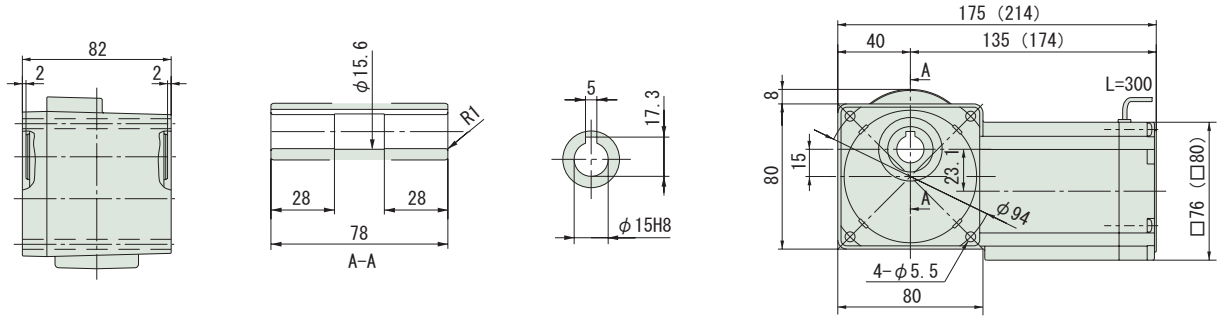

注）1. 出力軸径寸法：寸法公差は、JIS B 0401-1976 "H8" です。
2. 軸端キー寸法：寸法公差は、JIS B 1301-1996 平行キー用溝（普通形）に依っています
3. 本寸法図の寸法及び質量は、予告無しに変更することがあります。
4. 本製品には、出力軸部用安全カバーが付属されます。安全カバーの寸法等詳細は、技術資料・E17 頁をご参照ください。

中空軸・RNYM シリーズ
25W・単相モータ／単相レバーシブルモータ・屋内形

減速比	出力回転数 r/min 50Hz	出力回転数 r/min 60Hz		容量記号 - 枠番 - 補助形式 — 減速比（形式記号詳細 B14 頁）	出力トルク Tout N・m 50Hz	出力トルク Tout N・m 60Hz	出力トルク Tout kgf・m 50Hz	出力トルク Tout kgf・m 60Hz	SF	出力軸許容ラジアル荷重 Pro N 50Hz	出力軸許容ラジアル荷重 Pro N 60Hz	出力軸許容ラジアル荷重 Pro kgf 50Hz	出力軸許容ラジアル荷重 Pro kgf 60Hz	屋内形寸法図
5	290	350	RNYM	0025 - 03 - CA/CC (-B) - 5	0.618	0.512	0.063	0.052	2.40	539	490	55	50	図 B2
7.5	193	233		0025 - 03 - CA/CC (-B) - 7.5	0.927	0.768	0.095	0.078	2.40	588	539	60	55	
10	145	175		0025 - 03 - CA/CC (-B) - 10	1.24	1.02	0.126	0.104	2.40	637	588	65	60	
12	121	146		0025 - 03 - CA/CC (-B) - 12	1.48	1.23	0.151	0.125	2.40	686	637	70	65	
15	96.7	117		0025 - 03 - CA/CC (-B) - 15	1.85	1.54	0.189	0.157	2.40	735	686	75	70	
20	72.5	87.5		0025 - 03 - CA/CC (-B) - 20	2.47	2.05	0.252	0.209	2.40	785	735	80	75	
25	58.0	70.0		0025 - 03 - CA/CC (-B) - 25	3.09	2.56	0.315	0.261	2.40	834	785	85	80	
30	48.3	58.3		0025 - 03 - CA/CC (-B) - 30	3.71	3.07	0.378	0.313	2.40	883	834	90	85	
40	36.3	43.8		0025 - 03 - CA/CC (-B) - 40	4.95	4.10	0.504	0.418	2.40	981	932	100	95	
50	29.0	35.0		0025 - 03 - CA/CC (-B) - 50	6.18	5.12	0.630	0.522	2.40	1080	1030	110	105	
60	24.2	29.2		0025 - 03 - CA/CC (-B) - 60	7.42	6.15	0.756	0.627	2.40	1080	1080	110	110	
80	18.1	21.9		0025 - 03 - CA/CC (-B) - 80	9.89	8.20	1.01	0.836	2.40	1080	1080	110	110	
100	14.5	17.5		0025 - 03 - CA/CC (-B) - 100	12.4	10.2	1.26	1.04	2.40	1080	1080	110	110	
120	12.1	14.6		0025 - 03 - CA/CC (-B) - 120	14.8	12.3	1.51	1.25	2.00	1080	1080	110	110	
160	9.06	10.9		0025 - 03 - CA/CC (-B) - 160	19.8	16.4	2.02	1.67	1.50	1080	1080	110	110	
200	7.25	8.75		0025 - 03 - CA/CC (-B) - 200	24.7	20.5	2.52	2.09	1.20	1080	1080	110	110	
240	6.04	7.29		0025 - 03 - CA/CC (-B) - 240	29.7	24.6	3.03	2.51	1.00	1080	1080	110	110	

注）1. 出力回転数は、モータ回転数 50Hz：1450r/min, 60Hz：1750r/min としたときの代表値です。詳細は技術資料「モータ部」を参照ください。
2. 出力軸許容ラジアル荷重は、出力軸端より 20mm の位置の値です。
3. 補助形式の「CA」は単相モータ、「CC」は単相レバーシブルモータを示します。
4. （ ）内はブレーキ付の形式を示します。（レバーシブルモータはブレーキ無のみです）

仕様記号の詳細は B15 頁をご参照ください。( ) 内はブレーキ付の形式、寸法、質量を示します。

図 B2 RNYM0025-03-CA/CC-5~240 / 仕様記号
(RNYM0025-03-CA-B-5~240 / 仕様記号)　質量 2.7kg(3.3kg)

仕様記号	J1NXTX

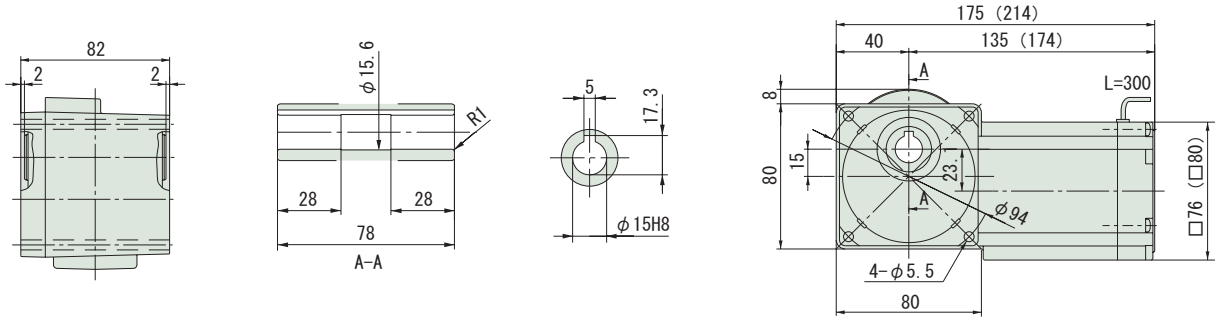

注）1. 出力軸径寸法：寸法公差は、JIS B 0401-1976 "H8" です。
2. 軸端キー寸法：寸法公差は、JIS B 1301-1996 平行キー用溝（普通形）に依っています。
3. 本寸法図の寸法及び質量は、予告無しに変更することがあります。
4. 本製品には、出力軸部用安全カバーが付属されます。安全カバーの寸法等詳細は、技術資料・E17 頁をご参照ください。

中空軸・RNYM シリーズ
40W・単相モータ／単相レバーシブルモータ・屋内形

減速比	出力回転数 r/min 50Hz	出力回転数 r/min 60Hz		容量記号 - 枠番 - 補助形式 — 減速比（形式記号詳細 B14 頁）	出力トルク Tout N・m 50Hz	出力トルク Tout N・m 60Hz	出力トルク Tout kgf・m 50Hz	出力トルク Tout kgf・m 60Hz	SF	出力軸許容ラジアル荷重 Pro N 50Hz	出力軸許容ラジアル荷重 Pro N 60Hz	出力軸許容ラジアル荷重 Pro kgf 50Hz	出力軸許容ラジアル荷重 Pro kgf 60Hz	屋内形寸法図
5	290	350	RNYM	004 - 07 - CA/CC (-B) - 5	1.12	0.929	0.114	0.095	1.50	539	490	55	50	図 B1
7.5	193	233		004 - 07 - CA/CC (-B) - 7.5	1.68	1.39	0.171	0.142	1.50	588	539	60	55	
10	145	175		004 - 07 - CA/CC (-B) - 10	2.24	1.86	0.229	0.189	1.50	637	588	65	60	
12	121	146		004 - 07 - CA/CC (-B) - 12	2.69	2.23	0.274	0.227	1.50	686	637	70	65	
15	96.7	117		004 - 07 - CA/CC (-B) - 15	3.36	2.79	0.343	0.284	1.50	735	686	75	70	
20	72.5	87.5		004 - 07 - CA/CC (-B) - 20	4.48	3.72	0.457	0.379	1.50	785	735	80	75	
25	58.0	70.0		004 - 07 - CA/CC (-B) - 25	5.61	4.64	0.572	0.474	1.50	834	785	85	80	
30	48.3	58.3		004 - 07 - CA/CC (-B) - 30	6.73	5.57	0.686	0.568	1.50	883	834	90	85	
40	36.3	43.8		004 - 07 - CA/CC (-B) - 40	8.97	7.43	0.914	0.758	1.50	981	932	100	95	
50	29.0	35.0		004 - 07 - CA/CC (-B) - 50	11.2	9.29	1.14	0.947	1.50	1080	1030	110	105	
60	24.2	29.2		004 - 07 - CA/CC (-B) - 60	13.5	11.1	1.37	1.14	1.50	1080	1080	110	110	
80	18.1	21.9		004 - 07 - CA/CC (-B) - 80	17.9	14.9	1.83	1.52	1.50	1080	1080	110	110	
100	14.5	17.5		004 - 07 - CA/CC (-B) - 100	22.4	18.6	2.29	1.89	1.20	1080	1080	110	110	
120	12.1	14.6		004 - 07 - CA/CC (-B) - 120	26.9	22.3	2.74	2.27	1.00	1080	1080	110	110	
150	9.67	11.7		004 - 17 - CA/CC (-B) - 150	33.6	27.9	3.43	2.84	1.60	1420	1420	145	145	図 B2
200	7.25	8.75		004 - 17 - CA/CC (-B) - 200	44.8	37.2	4.57	3.79	1.20	1420	1420	145	145	
240	6.04	7.29		004 - 17 - CA/CC (-B) - 240	53.8	44.6	5.49	4.55	1.00	1420	1420	145	145	

注）1. 出力回転数は、モータ回転数 50Hz : 1450r/min, 60Hz : 1750r/min としたときの代表値です。詳細は技術資料「モータ部」を参照ください。
2. 出力軸許容ラジアル荷重は、出力軸端より 20mm の位置の値です。
3. 補助形式の「CA」は単相モータ、「CC」は単相レバーシブルモータを示します。
4. ( ) 内はブレーキ付の形式を示します。（レバーシブルモータはブレーキ無のみです）

仕様記号の詳細は B15 頁をご参照ください。( ) 内はブレーキ付の形式、寸法、質量を示します。

図 B1

RNYM004-07-CA/CC-5~120 / 仕様記号
(RNYM004-07-CA-B-5~120 / 仕様記号)

質量 2.9kg(3.5kg)

仕様記号	J1NXTX

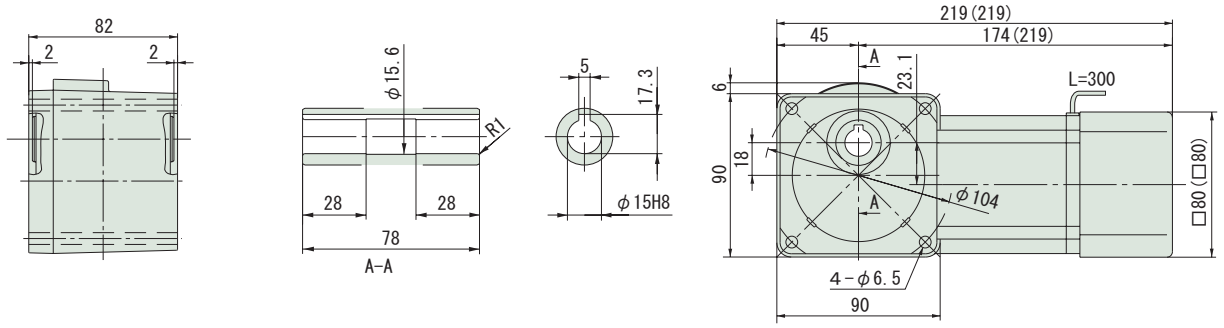

図 B2

RNYM004-17-CA/CC-150~240 / 仕様記号
(RNYM004-17-CA-B-150~240 / 仕様記号)

質量 4.1kg(4.5kg)

仕様記号	J1NXTX

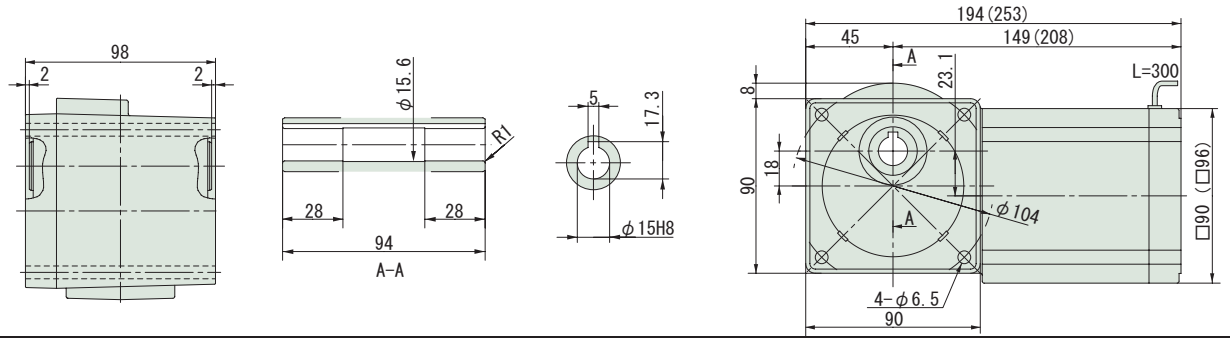

注）1. 出力軸径寸法：寸法公差は、JIS B 0401-1976 "H8" です。
2. 軸端キー寸法：寸法公差は、JIS B 1301-1996 平行キー用溝（普通形）に依っています。
3. 本寸法図の寸法及び質量は、予告無しに変更することがあります。
4. 本製品には、出力軸部用安全カバーが付属されます。安全カバーの寸法等詳細は、技術資料・E17 頁をご参照ください。

減速比	出力回転数 r/min 50Hz	出力回転数 r/min 60Hz	容量記号	枠番	補助形式	減速比	出力トルク Tout N・m 50Hz	出力トルク Tout N・m 60Hz	出力トルク Tout kgf・m 50Hz	出力トルク Tout kgf・m 60Hz	SF	出力軸許容ラジアル荷重 Pro N 50Hz	出力軸許容ラジアル荷重 Pro N 60Hz	出力軸許容ラジアル荷重 Pro kgf 50Hz	出力軸許容ラジアル荷重 Pro kgf 60Hz	屋内形寸法図
			（形式記号詳細 B14 頁）													
300	4.83	5.83	RNYM	004	1240	CA/CC (-B)	300	63.3	52.5	6.46	5.35	1.55	1810	1810	185	185	図 B3
360	4.03	4.86		004	1240	CA/CC (-B)	360	76.0	62.9	7.75	6.42	1.29	1810	1810	185	185	
480	3.02	3.65		004	1240	CA/CC (-B)	480	98.1	83.9	10.0	8.56	*	1810	1810	185	185	
600	2.42	2.92		004	1240	CA/CC (-B)	600	98.1	98.1	10.0	10.0	*	1810	1810	185	185	
720	2.01	2.43		004	1240	CA/CC (-B)	720	98.1	98.1	10.0	10.0	*	1810	1810	185	185	
900	1.61	1.94		004	1240	CA/CC (-B)	900	98.1	98.1	10.0	10.0	*	1810	1810	185	185	
1200	1.21	1.46		004	1240	CA/CC (-B)	1200	98.1	98.1	10.0	10.0	*	1810	1810	185	185	
1440	1.01	1.22		004	1240	CA/CC (-B)	1440	98.1	98.1	10.0	10.0	*	1810	1810	185	185	

注）1. 出力回転数は、モータ回転数 50Hz：1450r/min, 60Hz：1750r/min としたときの代表値です。詳細は技術資料「モータ部」を参照ください。
2. 出力軸許容ラジアル荷重は、出力軸端より 20mm の位置の値です。
3. SF 欄に * が付いている場合は、モータの全容量 kW まで負荷を掛けると過負荷となりますので、出力トルク欄の値以内でご使用ください。
4. 補助形式の「CA」は単相モータ、「CC」は単相レバーシブルモータを示します。
5. （ ）内はブレーキ付の形式を示します。（レバーシブルモータはブレーキ無のみです）

仕様記号の詳細は B15 頁をご参照ください。( ) 内はブレーキ付の形式、寸法、質量を示します。

図 B3 RNYM004-1240-CA/CC-300~1440 / 仕様記号
(RNYM004-1240-CA-B-300~1440 / 仕様記号)
質量 6.9kg(7.3kg)

仕様記号	J1NXTX

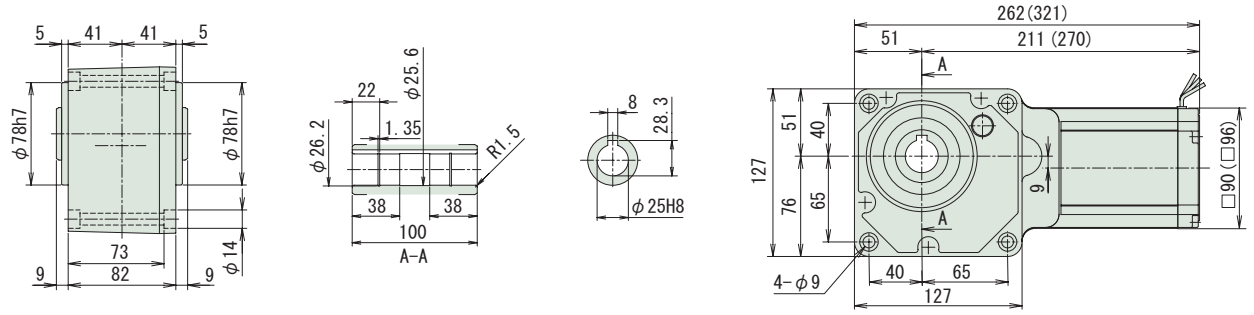

注）1. 出力軸径寸法：寸法公差は、JIS B 0401-1976 "H8" です。
2. 軸端キー寸法：寸法公差は、JIS B 1301-1996 平行キー用溝（普通形）に依っています。
3. 本寸法図の寸法及び質量は、予告無しに変更することがあります。
4. 本製品には、出力軸部用安全カバーが付属されます。安全カバーの寸法等詳細は、技術資料・E17 頁をご参照ください。

中空軸・RNYM シリーズ
60W・単相モータ／単相レバーシブルモータ・屋内形

減速比	出力回転数 r/min 50Hz	出力回転数 r/min 60Hz	容量記号	枠番	補助形式	減速比	出力トルク Tout N·m 50Hz	出力トルク Tout N·m 60Hz	出力トルク Tout kgf·m 50Hz	出力トルク Tout kgf·m 60Hz	SF	出力軸許容ラジアル荷重 Pro N 50Hz	出力軸許容ラジアル荷重 Pro N 60Hz	出力軸許容ラジアル荷重 Pro kgf 50Hz	出力軸許容ラジアル荷重 Pro kgf 60Hz	屋内形寸法図
					（形式記号詳細 B14 頁）											
5	290	350	RNYM	006	17	CA/CC (-B)	5	1.68	1.39	0.171	0.142	1.50	637	588	65	60	図 B1
7.5	193	233		006	17	CA/CC (-B)	7.5	2.52	2.09	0.257	0.213	1.50	686	637	70	65	
10	145	175		006	17	CA/CC (-B)	10	3.36	2.79	0.343	0.284	1.50	785	735	80	75	
12	121	146		006	17	CA/CC (-B)	12	4.04	3.34	0.412	0.341	1.50	834	785	85	80	
15	96.7	117		006	17	CA/CC (-B)	15	5.04	4.18	0.514	0.426	1.50	883	834	90	85	
20	72.5	87.5		006	17	CA/CC (-B)	20	6.73	5.57	0.686	0.568	1.50	981	932	100	95	
25	58.0	70.0		006	17	CA/CC (-B)	25	8.41	6.97	0.857	0.710	1.50	1030	981	105	100	
30	48.3	58.3		006	17	CA/CC (-B)	30	10.1	8.36	1.03	0.852	1.50	1080	1030	110	105	
40	36.3	43.8		006	17	CA/CC (-B)	40	13.5	11.1	1.37	1.14	1.50	1180	1130	120	115	
50	29.0	35.0		006	17	CA/CC (-B)	50	16.8	13.9	1.71	1.42	1.50	1270	1230	130	125	
60	24.2	29.2		006	17	CA/CC (-B)	60	20.2	16.7	2.06	1.70	1.50	1320	1270	135	130	
80	18.1	21.9		006	17	CA/CC (-B)	80	26.9	22.3	2.74	2.27	1.50	1420	1370	145	140	
100	14.5	17.5		006	17	CA/CC (-B)	100	33.6	27.9	3.43	2.84	1.50	1420	1420	145	145	
120	12.1	14.6		006	17	CA/CC (-B)	120	40.4	33.4	4.12	3.41	1.34	1420	1420	145	145	
150	9.67	11.7		006	17	CA/CC (-B)	150	50.4	41.8	5.14	4.26	1.07	1420	1420	145	145	
200	7.25	8.75		006	17	CA/CC (-B)	200	53.9	53.9	5.50	5.50	*	1420	1420	145	145	
240	6.04	7.29		006	17	CA/CC (-B)	240	53.9	53.9	5.50	5.50	*	1420	1420	145	145	

注）1. 出力回転数は、モータ回転数 50Hz : 1450r/min, 60Hz : 1750r/min としたときの代表値です。詳細は技術資料「モータ部」を参照ください。
2. 出力軸許容ラジアル荷重は、出力軸端より 20mm の位置の値です。
3. SF 欄に * が付いている場合は、モータの全容量 kW まで負荷を掛けると過負荷となりますので、出力トルク欄の値以内でご使用ください。
4. 補助形式の「CA」は単相モータ、「CC」は単相レバーシブルモータを示します。
5. （ ）内はブレーキ付の形式を示します。（レバーシブルモータはブレーキ無のみです）

仕様記号の詳細は B15 頁をご参照ください。( ) 内はブレーキ付の形式、寸法、質量を示します。

図 B1　RNYM006-17-CA/CC-5~240 / 仕様記号
(RNYM006-17-CA-B-5~240 / 仕様記号)　質量 4.4kg(4.8kg)

仕様記号	J1NXTX

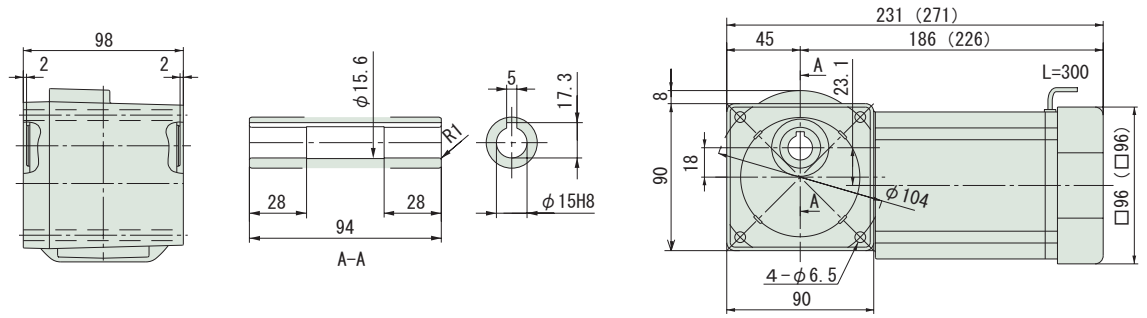

注）1. 出力軸径寸法：寸法公差は、JIS B 0401-1976 "H8" です。
2. 軸端キー寸法：寸法公差は、JIS B 1301-1996 平行キー用溝（普通形）に依っています。
3. 本寸法図の寸法及び質量は、予告無しに変更することがあります。
4. 本製品には、出力軸部用安全カバーが付属されます。安全カバーの寸法等詳細は、技術資料・E17 頁をご参照ください。

減速比	出力回転数 r/min 50Hz	出力回転数 r/min 60Hz	容量記号	枠番	補助形式	減速比	出力トルク Tout N・m 50Hz	出力トルク Tout N・m 60Hz	出力トルク Tout kgf・m 50Hz	出力トルク Tout kgf・m 60Hz	SF	出力軸許容ラジアル荷重 Pro N 50Hz	出力軸許容ラジアル荷重 Pro N 60Hz	出力軸許容ラジアル荷重 Pro kgf 50Hz	出力軸許容ラジアル荷重 Pro kgf 60Hz	屋内形寸法図
			（形式記号詳細 B14 頁）													
300	4.83	5.83	RNYM	006	1240	CA/CC (-B)	300	95.0	78.7	9.68	8.02	1.03	1810	1810	185	185	図 B2
360	4.03	4.86		006	1240	CA/CC (-B)	360	98.1	94.4	10.0	9.63	*	1810	1810	185	185	
480	3.02	3.65		006	1240	CA/CC (-B)	480	98.1	98.1	10.0	10.0	*	1810	1810	185	185	
600	2.42	2.92		006	1240	CA/CC (-B)	600	98.1	98.1	10.0	10.0	*	1810	1810	185	185	
720	2.01	2.43		006	1240	CA/CC (-B)	720	98.1	98.1	10.0	10.0	*	1810	1810	185	185	
900	1.61	1.94		006	1240	CA/CC (-B)	900	98.1	98.1	10.0	10.0	*	1810	1810	185	185	
1200	1.21	1.46		006	1240	CA/CC (-B)	1200	98.1	98.1	10.0	10.0	*	1810	1810	185	185	
1440	1.01	1.22		006	1240	CA/CC (-B)	1440	98.1	98.1	10.0	10.0	*	1810	1810	185	185	

注）1. 出力回転数は、モータ回転数 50Hz：1450r/min, 60Hz：1750r/min としたときの代表値です。詳細は技術資料「モータ部」を参照ください。
2. 出力軸許容ラジアル荷重は、出力軸端より 20mm の位置の値です。
3. SF 欄に * が付いている場合は、モータの全容量 kW まで負荷を掛けると過負荷となりますので、出力トルク欄の値以内でご使用ください。
4. 補助形式の「CA」は単相モータ、「CC」は単相レバーシブルモータを示します。
5. （ ）内はブレーキ付の形式を示します。（レバーシブルモータはブレーキ無のみです）

仕様記号の詳細は B15 頁をご参照ください。( ) 内はブレーキ付の形式、寸法、質量を示します。

図 B2 RNYM006-1240-CA/CC-300~1440 / 仕様記号
(RNYM006-1240-CA-B-300~1440 / 仕様記号)　質量 7.2kg(7.6kg)

仕様記号	J1NXTX

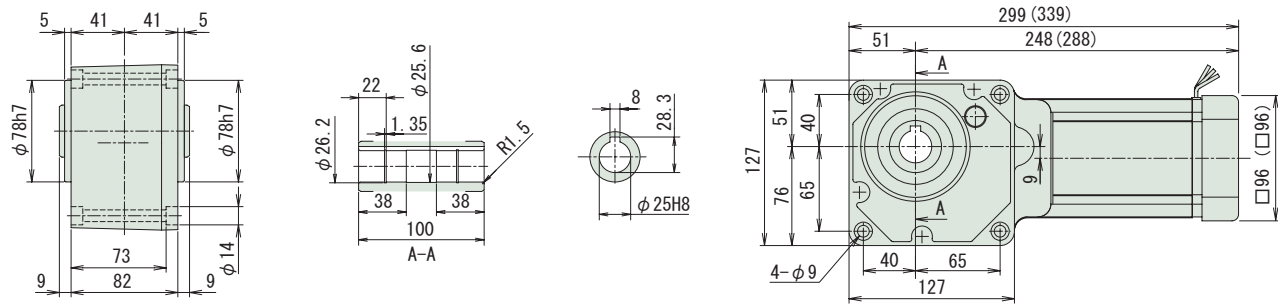

注）1. 出力軸径寸法：寸法公差は、JIS B 0401-1976 "H8" です。
2. 軸端キー寸法：寸法公差は、JIS B 1301-1996 平行キー用溝（普通形）に依 っています。
3. 本寸法図の寸法及び質量は、予告無しに変更することがあります。
4. 本製品には、出力軸部用安全カバーが付属されます。安全カバーの寸法等詳細は、技術資料・E17 頁をご参照ください。

中空軸・RNYM シリーズ
90W・単相モータ／単相レバーシブルモータ・屋内形

減速比	出力回転数 r/min 50Hz	出力回転数 r/min 60Hz		容量記号 - 枠番 - 補助形式 - 減速比（形式記号詳細 B14 頁）	出力トルク Tout N･m 50Hz	出力トルク Tout N･m 60Hz	出力トルク Tout kgf･m 50Hz	出力トルク Tout kgf･m 60Hz	SF	出力軸許容ラジアル荷重 Pro N 50Hz	出力軸許容ラジアル荷重 Pro N 60Hz	出力軸許容ラジアル荷重 Pro kgf 50Hz	出力軸許容ラジアル荷重 Pro kgf 60Hz	屋内形寸法図
5	290	350	RNYM	009 - 17 - CA/CC (-B) - 5	2.52	2.09	0.257	0.213	1.00	637	588	65	60	図 B1
7.5	193	233		009 - 17 - CA/CC (-B) - 7.5	3.78	3.13	0.386	0.320	1.00	686	637	70	65	
10	145	175		009 - 17 - CA/CC (-B) - 10	5.04	4.18	0.514	0.426	1.00	785	735	80	75	
12	121	146		009 - 17 - CA/CC (-B) - 12	6.05	5.02	0.617	0.511	1.00	834	785	85	80	
15	96.7	117		009 - 17 - CA/CC (-B) - 15	7.57	6.27	0.772	0.639	1.00	883	834	90	85	
20	72.5	87.5		009 - 17 - CA/CC (-B) - 20	10.1	8.36	1.03	0.852	1.00	981	932	100	95	
25	58.0	70.0		009 - 17 - CA/CC (-B) - 25	12.6	10.4	1.29	1.07	1.00	1030	981	105	100	
30	48.3	58.3		009 - 17 - CA/CC (-B) - 30	15.1	12.5	1.54	1.28	1.00	1080	1030	110	105	
40	36.3	43.8		009 - 17 - CA/CC (-B) - 40	20.2	16.7	2.06	1.70	1.00	1180	1130	120	115	
50	29.0	35.0		009 - 17 - CA/CC (-B) - 50	25.2	20.9	2.57	2.13	1.00	1270	1230	130	125	
60	24.2	29.2		009 - 17 - CA/CC (-B) - 60	30.3	25.1	3.09	2.56	1.00	1320	1270	135	130	
80	18.1	21.9		009 - 17 - CA/CC (-B) - 80	40.4	33.4	4.12	3.41	1.00	1420	1370	145	140	
100	14.5	17.5		009 - 17 - CA/CC (-B) - 100	50.4	41.8	5.14	4.26	1.00	1420	1420	145	145	
120	12.1	14.6		009 - 17 - CA/CC (-B) - 120	53.9	50.2	5.50	5.11	*	1420	1420	145	145	
150	9.67	11.7		009 - 17 - CA/CC (-B) - 150	53.9	53.9	5.50	5.50	*	1420	1420	145	145	
200	7.25	8.75		009 - 17 - CA/CC (-B) - 200	53.9	53.9	5.50	5.50	*	1420	1420	145	145	
240	6.04	7.29		009 - 17 - CA/CC (-B) - 240	53.9	53.9	5.50	5.50	*	1420	1420	145	145	

注）1. 出力回転数は、モータ回転数 50Hz : 1450r/min, 60Hz : 1750r/min としたときの代表値です。詳細は技術資料「モータ部」を参照ください。
2. 出力軸許容ラジアル荷重は、出力軸端より 20mm の位置の値です。
3. SF 欄に * が付いている場合は、モータの全容量 kW まで負荷を掛けると過負荷となりますので、出力トルク欄の値以内でご使用ください。
4. 補助形式の「CA」は単相モータ、「CC」は単相レバーシブルモータを示します。
5. （ ）内はブレーキ付の形式を示します。（レバーシブルモータはブレーキ無のみです）

仕様記号の詳細は B15 頁をご参照ください。( ) 内はブレーキ付の形式、寸法、質量を示します。

図 B1　RNYM009-17-CA/CC-5~240 / 仕様記号
(RNYM009-17-CA-B-5~240 / 仕様記号)　質量 4.9kg(5.3kg)

仕様記号	J1NXTX

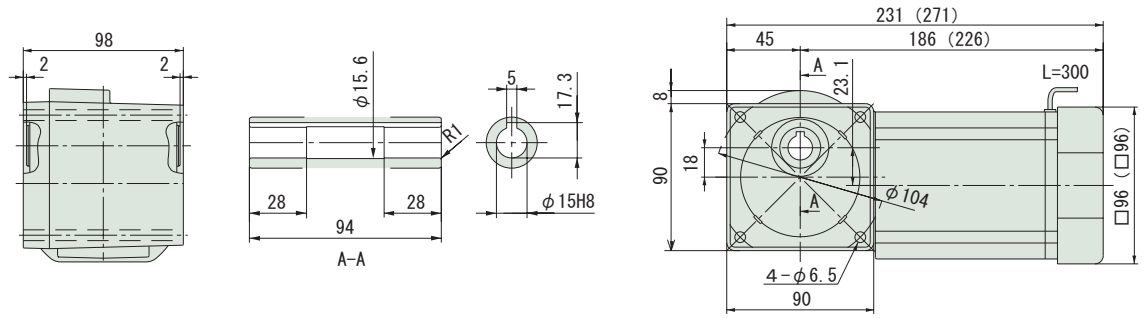

注）1. 出力軸径寸法：寸法公差は、JIS B 0401-1976 "H8" です。
2. 軸端キー寸法：寸法公差は、JIS B 1301-1996 平行キー用溝（普通形）に依っています。
3. 本寸法図の寸法及び質量は、予告無しに変更することがあります。
4. 本製品には、出力軸部用安全カバーが付属されます。安全カバーの寸法等詳細は、技術資料・E17 頁をご参照ください。

減速比	出力回転数 r/min 50Hz	出力回転数 r/min 60Hz	容量記号	枠番	補助形式	減速比	出力トルク Tout N・m 50Hz	出力トルク Tout N・m 60Hz	出力トルク Tout kgf・m 50Hz	出力トルク Tout kgf・m 60Hz	SF	出力軸許容ラジアル荷重 Pro N 50Hz	出力軸許容ラジアル荷重 Pro N 60Hz	出力軸許容ラジアル荷重 Pro kgf 50Hz	出力軸許容ラジアル荷重 Pro kgf 60Hz	屋内形寸法図
			（形式記号詳細 B14 頁）													
300	4.83	5.83	RNYM	009	1240	CA/CC (-B)	300	98.1	98.1	10.0	10.0	*	1810	1810	185	185	図 B2
360	4.03	4.86		009	1240	CA/CC (-B)	360	98.1	98.1	10.0	10.0	*	1810	1810	185	185	
480	3.02	3.65		009	1240	CA/CC (-B)	480	98.1	98.1	10.0	10.0	*	1810	1810	185	185	
600	2.42	2.92		009	1240	CA/CC (-B)	600	98.1	98.1	10.0	10.0	*	1810	1810	185	185	
720	2.01	2.43		009	1240	CA/CC (-B)	720	98.1	98.1	10.0	10.0	*	1810	1810	185	185	
900	1.61	1.94		009	1240	CA/CC (-B)	900	98.1	98.1	10.0	10.0	*	1810	1810	185	185	
1200	1.21	1.46		009	1240	CA/CC (-B)	1200	98.1	98.1	10.0	10.0	*	1810	1810	185	185	
1440	1.01	1.22		009	1240	CA/CC (-B)	1440	98.1	98.1	10.0	10.0	*	1810	1810	185	185	

注）1. 出力回転数は、モータ回転数 50Hz：1450r/min, 60Hz：1750r/min としたときの代表値です。詳細は技術資料「モータ部」を参照ください。
2. 出力軸許容ラジアル荷重は、出力軸端より 20mm の位置の値です。
3. SF 欄に * が付いている場合は、モータの全容量 kW まで負荷を掛けると過負荷となりますので、出力トルク欄の値以内でご使用ください。
4. 補助形式の「CA」は単相モータ、「CC」は単相レバーシブルモータを示します。
5. （ ）内はブレーキ付の形式を示します。（レバーシブルモータはブレーキ無のみです）

仕様記号の詳細は B15 頁をご参照ください。( ) 内はブレーキ付の形式、寸法、質量を示します。

図 B2 RNYM009-1240-CA/CC-300~1440 / 仕様記号
(RNYM009-1240-CA-B-300~1440 / 仕様記号)　質量 7.7kg(8.1kg)

仕様記号	J1NXTX

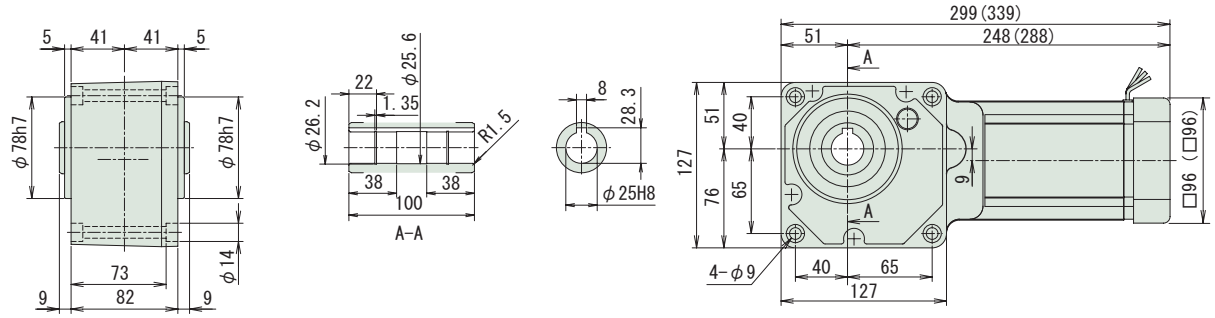

注）1. 出力軸径寸法：寸法公差は、JIS B 0401-1976 "H8" です。
2. 軸端キー寸法：寸法公差は、JIS B 1301-1996 平行キー用溝（普通形）に依っています。
3. 本寸法図の寸法及び質量は、予告無しに変更することがあります。
4. 本製品には、出力軸部用安全カバーが付属されます。安全カバーの寸法等詳細は、技術資料・E17 頁をご参照ください。

中空軸・RNYM シリーズ
0.1kW・単相モータ・屋内形

減速比	出力回転数 r/min 50Hz	出力回転数 r/min 60Hz		容量記号	枠番	補助形式	減速比	出力トルク Tout N・m 50Hz	出力トルク Tout N・m 60Hz	出力トルク Tout kgf・m 50Hz	出力トルク Tout kgf・m 60Hz	SF	出力軸許容ラジアル荷重 Pro N 50Hz	出力軸許容ラジアル荷重 Pro N 60Hz	出力軸許容ラジアル荷重 Pro kgf 50Hz	出力軸許容ラジアル荷重 Pro kgf 60Hz	屋内形寸法図
				（形式記号詳細 B14 頁）													
5	290	350	RNYM	01	1110	CB (-B)	5	2.80	2.32	0.286	0.237	4.00	637	588	65	60	図 B1
5				01	1120	CB (-B)	5					2.00					図 B2
7	207	250		01	1110	CB (-B)	7	3.92	3.25	0.400	0.332	4.00	686	637	70	65	図 B1
7				01	1120	CB (-B)	7					2.00					図 B2
10	145	175		01	1110	CB (-B)	10	5.61	4.64	0.572	0.474	2.00	785	735	80	75	図 B1
10				01	1120	CB (-B)	10					2.00					図 B2
12	121	146		01	1120	CB (-B)	12	6.73	5.57	0.686	0.568	2.00	834	785	85	80	図 B2
15	96.7	117		01	1120	CB (-B)	15	8.41	6.97	0.857	0.710	2.00	883	834	90	85	
20	72.5	87.5		01	1120	CB (-B)	20	11.2	9.29	1.14	0.947	2.00	981	932	100	95	
25	58.0	70.0		01	1120	CB (-B)	25	14.0	11.6	1.43	1.18	2.00	1030	981	105	100	
30	48.3	58.3		01	1120	CB (-B)	30	16.8	13.9	1.71	1.42	2.00	1080	1030	110	105	
40	36.3	43.8		01	1120	CB (-B)	40	22.4	18.6	2.29	1.89	1.00	1180	1130	120	115	図 B2
40				01	1220	CB (-B)	40					2.00	1620	1570	165	160	図 B3
50	29.0	35.0		01	1120	CB (-B)	50	28.0	23.2	2.86	2.37	1.00	1270	1230	130	125	図 B2
50				01	1220	CB (-B)	50					2.00	1720	1670	175	170	図 B3
60	24.2	29.2		01	1120	CB (-B)	60	33.6	27.9	3.43	2.84	1.00	1320	1270	135	130	図 B2
60				01	1220	CB (-B)	60					2.00	1770	1720	180	175	図 B3

注）1. 出力回転数は、モータ回転数 50Hz : 1450r/min, 60Hz : 1750r/min としたときの代表値です。詳細は技術資料「モータ部」を参照ください。
2. 出力軸許容ラジアル荷重は、出力軸端より 20mm の位置の値です。
3. 形式及び SF 欄が□になっている機種は、均一負荷、運転時間 10 時間／日における標準組合せです。
4. （ ）内はブレーキ付の形式を示します。

仕様記号の詳細は B15 頁をご参照ください。( ) 内はブレーキ付の形式、寸法、質量を示します。

図 B1

RNYM01-1110-CB-5~10 / 仕様記号
(RNYM01-1110-CB-B-5~10 / 仕様記号)

質量 6.0kg(7.5kg)

仕様記号	JDNSBB

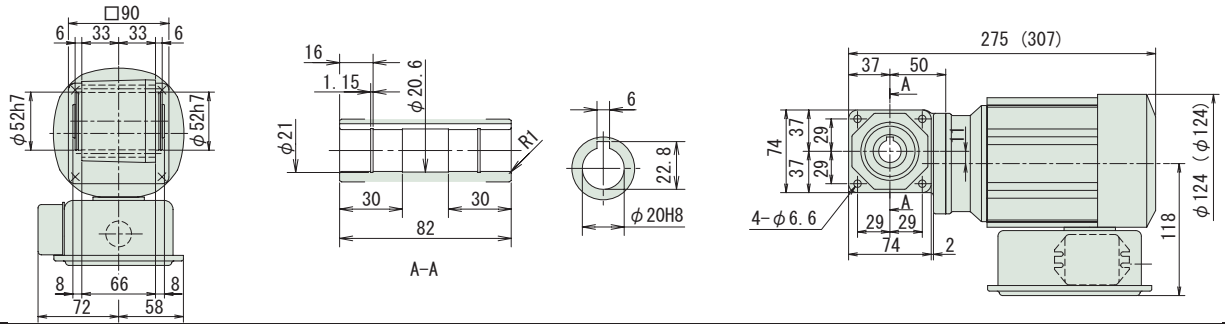

図 B2

RNYM01-1120-CB-5~60 / 仕様記号
(RNYM01-1120-CB-B-5~60 / 仕様記号)

質量 7.0kg(8.5kg)

仕様記号	JDNSBB

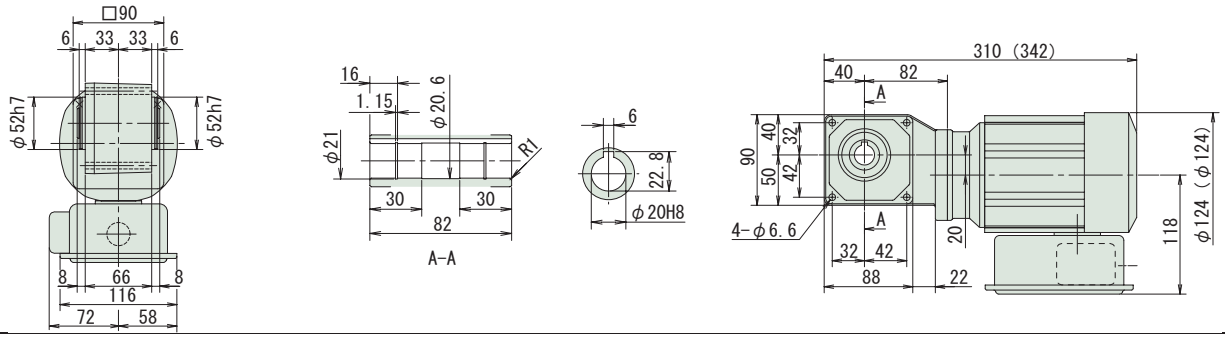

図 B3

RNYM01-1220-CB-40~60 / 仕様記号
(RNYM01-1220-CB-B-40~60 / 仕様記号)

質量 8.5kg(10kg)

仕様記号	JDNSBB

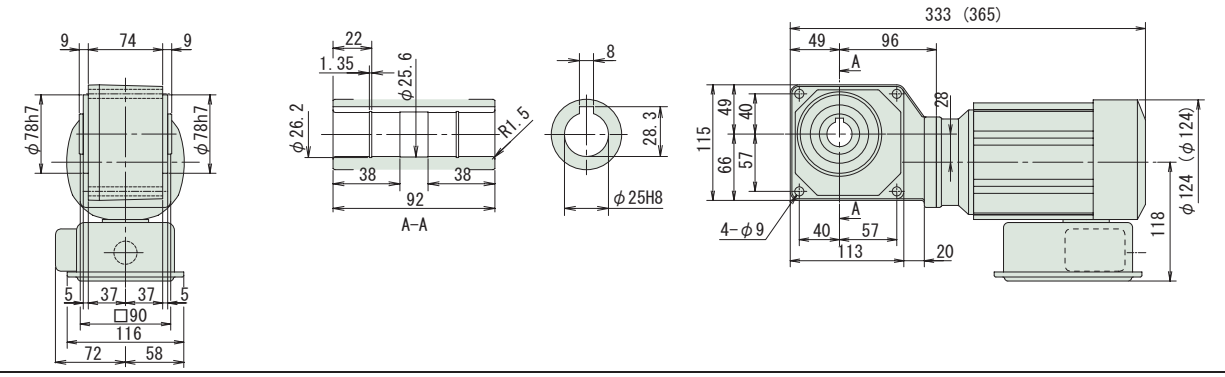

注）1. 出力軸径寸法：寸法公差は、JIS B 0401-1976 "H8" です。
2. 軸端キー寸法：寸法公差は、JIS B 1301-1996 平行キー用溝（普通形）に依っています。
3. 本寸法図の寸法及び質量は、予告無しに変更することがあります。
4. 本製品には、出力軸部用安全カバーが付属されます。安全カバーの寸法等詳細は、技術資料・E17 頁をご参照ください。

中空軸・RNYM シリーズ
0.1kW・単相モータ・屋内形

減速比	出力回転数 r/min 50Hz	出力回転数 r/min 60Hz		容量記号	ー 枠番 ー	補助形式	ー 減速比	出力トルク Tout N・m 50Hz	出力トルク Tout N・m 60Hz	出力トルク Tout kgf・m 50Hz	出力トルク Tout kgf・m 60Hz	SF	出力軸許容ラジアル荷重 Pro N 50Hz	出力軸許容ラジアル荷重 Pro N 60Hz	出力軸許容ラジアル荷重 Pro kgf 50Hz	出力軸許容ラジアル荷重 Pro kgf 60Hz	屋内形寸法図
				（形式記号詳細 B14 頁）													
80	18.1	21.9	RNYM	01	- 1230 -	CB (-B)	- 80	44.8	37.2	4.57	3.79	1.00	1770	1770	180	180	図 B4
80				01	- 1330 -	CB (-B)	- 80					2.00	3040	2940	310	300	図 B5
100	14.5	17.5		01	- 1230 -	CB (-B)	- 100	56.1	46.4	5.72	4.74	1.00	1810	1770	185	180	図 B4
100				01	- 1330 -	CB (-B)	- 100					2.00	3090	3040	315	310	図 B5
120	12.1	14.6		01	- 1230 -	CB (-B)	- 120	67.3	55.7	6.86	5.68	1.00	1810	1810	185	185	図 B4
120				01	- 1330 -	CB (-B)	- 120					2.00	3090	3090	315	315	図 B5
150	9.67	11.7		01	- 1230 -	CB (-B)	- 150	84.1	69.7	8.57	7.10	1.00	1810	1810	185	185	図 B4
150				01	- 1330 -	CB (-B)	- 150					2.00	3090	3090	315	315	図 B5
200	7.25	8.75		01	- 1230 -	CB (-B)	- 200	98.1	92.9	10.0	9.47	*	1810	1810	185	185	図 B4
200				01	- 1330 -	CB (-B)	- 200	112	92.9	11.4	9.47	1.74	3090	3090	315	315	図 B5
240	6.04	7.29		01	- 1230 -	CB (-B)	- 240	98.1	98.1	10.0	10.0	*	1810	1810	185	185	図 B4
240				01	- 1330 -	CB (-B)	- 240	135	111	13.7	11.4	1.45	3090	3090	315	315	図 B5

注）1. 出力回転数は、モータ回転数 50Hz：1450r/min, 60Hz：1750r/min としたときの代表値です。詳細は技術資料「モータ部」を参照ください。
2. 出力軸許容ラジアル荷重は、出力軸端より 20mm の位置の値です。
3. 形式及び SF 欄が □ になっている機種は、均一負荷、運転時間 10 時間／日における標準組合せです。
4. SF 欄に * が付いている場合は、モータの全容量 kW まで負荷を掛けると過負荷となりますので、出力トルク欄の値以内でご使用ください。
5. （ ）内はブレーキ付の形式を示します。

仕様記号の詳細は B15 頁をご参照ください。( ) 内はブレーキ付の形式、寸法、質量を示します。

図 B4 RNYM01-1230-CB-80~240 / 仕様記号
(RNYM01-1230-CB-B-80~240 / 仕様記号)　質量 8.5kg(10kg)　仕様記号 JDNSBB

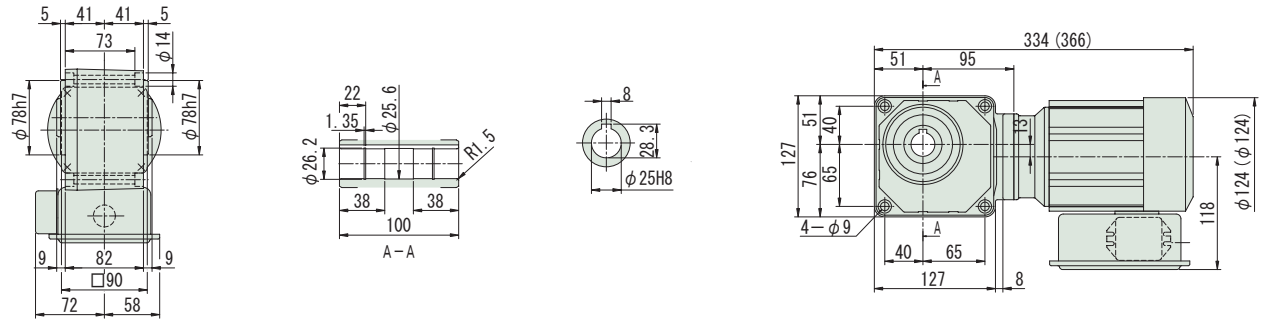

図 B5 RNYM01-1330-CB-80~240 / 仕様記号
(RNYM01-1330-CB-B-80~240 / 仕様記号)　質量 10kg(11kg)　仕様記号 JDNSBB

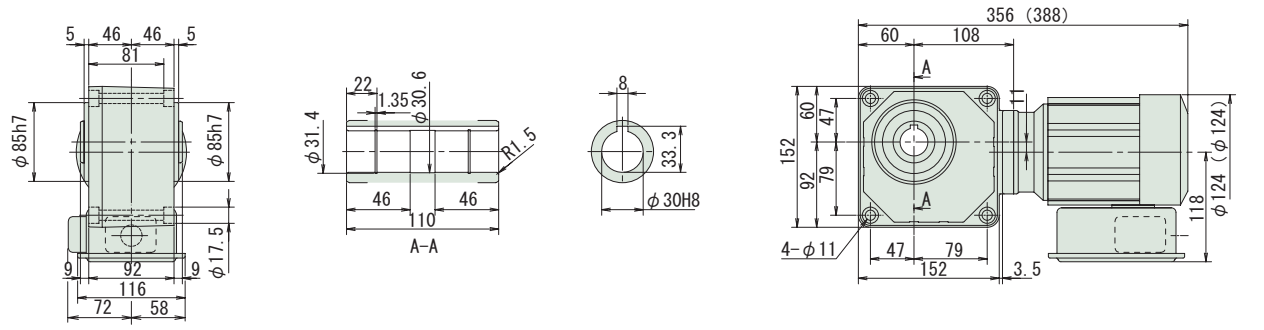

注）1. 出力軸径寸法：寸法公差は、JIS B 0401-1976 "H8" です。
2. 軸端キー寸法：寸法公差は、JIS B 1301-1996 平行キー用溝（普通形）に依っています。
3. 本寸法図の寸法及び質量は、予告無しに変更することがあります。
4. 本製品には、出力軸部用安全カバーが付属されます。安全カバーの寸法等詳細は、技術資料・E17 頁をご参照ください。

中空軸・RNYM シリーズ
0.1kW・単相モータ・屋内形

減速比	出力回転数 r/min 50Hz	出力回転数 r/min 60Hz		容量記号	― 枠番 ―	補助形式	― 減速比	出力トルク Tout N・m 50Hz	出力トルク Tout N・m 60Hz	出力トルク Tout kgf・m 50Hz	出力トルク Tout kgf・m 60Hz	SF	出力軸許容ラジアル荷重 Pro N 50Hz	出力軸許容ラジアル荷重 Pro N 60Hz	出力軸許容ラジアル荷重 Pro kgf 50Hz	出力軸許容ラジアル荷重 Pro kgf 60Hz	屋内形寸法図
				（形式記号詳細 B14 頁）													
300	4.83	5.83	RNYM	01	- 1340 -	CB (-B) -	300	158	131	16.1	13.4	1.00	3090	3090	315	315	図 B1
300				01	- 1440 -	CB (-B) -	300					2.00	4360	4360	445	445	図 B2
360	4.03	4.86		01	- 1340 -	CB (-B) -	360	190	157	19.4	16.0	1.00	3090	3090	315	315	図 B1
360				01	- 1440 -	CB (-B) -	360					2.00	4360	4360	445	445	図 B2
480	3.02	3.65		01	- 1340 -	CB (-B) -	480	195	195	19.9	19.9	*	3090	3090	315	315	図 B1
480				01	- 1440 -	CB (-B) -	480	253	210	25.8	21.4	1.54	4360	4360	445	445	図 B2
600	2.42	2.92		01	- 1340 -	CB (-B) -	600	195	195	19.9	19.9	*	3090	3090	315	315	図 B1
600				01	- 1440 -	CB (-B) -	600	317	262	32.3	26.7	1.23	4360	4360	445	445	図 B2

注）1. 出力回転数は、モータ回転数 50Hz：1450r/min, 60Hz：1750r/min としたときの代表値です。詳細は技術資料「モータ部」を参照ください。
2. 出力軸許容ラジアル荷重は、出力軸端より 20mm の位置の値です。
3. 形式及び SF 欄が□になっている機種は、均一負荷、運転時間 10 時間／日における標準組合せです。
4. SF 欄に * が付いている場合は、モータの全容量 kW まで負荷を掛けると過負荷となりますので、出力トルク欄の値以内でご使用ください。
5. （ ）内はブレーキ付の形式を示します。

仕様記号の詳細は B15 頁をご参照ください。( ) 内はブレーキ付の形式、寸法、質量を示します。

図 B1　RNYM01-1340-CB-300~600 / 仕様記号
(RNYM01-1340-CB-B-300~600 / 仕様記号)　質量 11kg(12kg)　仕様記号 JDNSBB

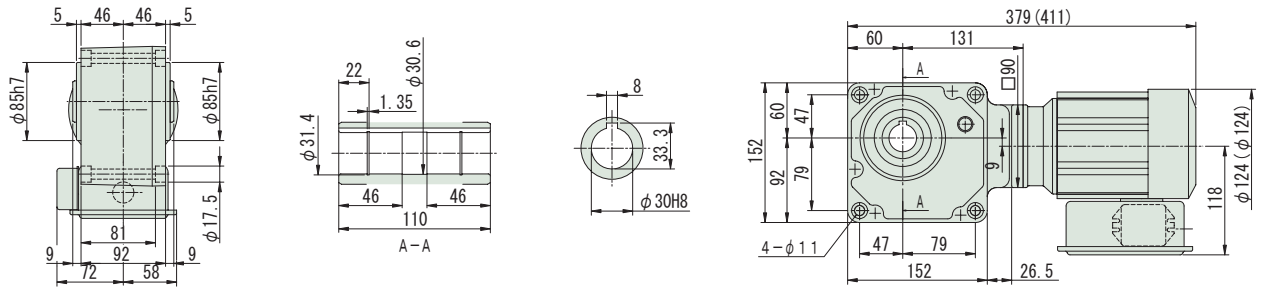

図 B2　RNYM01-1440-CB-300~600 / 仕様記号
(RNYM01-1440-CB-B-300~600 / 仕様記号)　質量 15.5kg(17kg)　仕様記号 JDNSBB

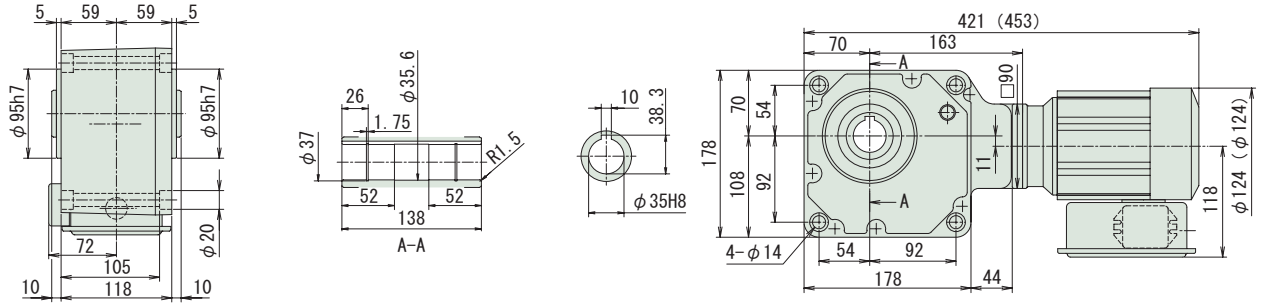

注）1. 出力軸径寸法：寸法公差は、JIS B 0401-1976 "H8" です。
2. 軸端キー寸法：寸法公差は、JIS B 1301-1996 平行キー用溝（普通形）に依っています。
3. 本寸法図の寸法及び質量は、予告無しに変更することがあります。
4. 本製品には、出力軸部用安全カバーが付属されます。安全カバーの寸法等詳細は、技術資料・E17 頁をご参照ください。

減速比	出力回転数 r/min 50Hz	出力回転数 r/min 60Hz	容量記号	枠番	補助形式	減速比	出力トルク Tout N·m 50Hz	出力トルク Tout N·m 60Hz	出力トルク Tout kgf·m 50Hz	出力トルク Tout kgf·m 60Hz	SF	出力軸許容ラジアル荷重 Pro N 50Hz	出力軸許容ラジアル荷重 Pro N 60Hz	出力軸許容ラジアル荷重 Pro kgf 50Hz	出力軸許容ラジアル荷重 Pro kgf 60Hz	屋内形寸法図
					（形式記号詳細 B14 頁）											
720	2.01	2.43	RNYM	1340	CB (-B)	720	195	195	19.9	19.9	*	3090	3090	315	315	図 B3
720			01	1440	CB (-B)	720	380	315	38.7	32.1	1.03	4360	4360	445	445	図 B4
900	1.61	1.94	01	1340	CB (-B)	900	195	195	19.9	19.9	*	3090	3090	315	315	図 B3
900			01	1440	CB (-B)	900	390	390	39.8	39.8	*	4360	4360	445	445	図 B4
1200	1.21	1.46	01	1340	CB (-B)	1200	195	195	19.9	19.9	*	3090	3090	315	315	図 B3
1200			01	1440	CB (-B)	1200	390	390	39.8	39.8	*	4360	4360	445	445	図 B4
1440	1.01	1.22	01	1340	CB (-B)	1440	195	195	19.9	19.9	*	3090	3090	315	315	図 B3
1440			01	1440	CB (-B)	1440	390	390	39.8	39.8	*	4360	4360	445	445	図 B4

注）1. 出力回転数は、モータ回転数 50Hz：1450r/min, 60Hz：1750r/min としたときの代表値です。詳細は技術資料「モータ部」を参照ください。
2. 出力軸許容ラジアル荷重は、出力軸端より 20mm の位置の値です。
3. 形式及び SF 欄が□になっている機種は、均一負荷、運転時間 10 時間／日における標準組合せです。
4. SF 欄に * が付いている場合は、モータの全容量 kW まで負荷を掛けると過負荷となりますので、出力トルク欄の値以内でご使用ください。
5.（ ）内はブレーキ付の形式を示します。

仕様記号の詳細は B15 頁をご参照ください。( ) 内はブレーキ付の形式、寸法、質量を示します。

図 B3 RNYM01-1340-CB-720~1440 / 仕様記号
(RNYM01-1340-CB-B-720~1440 / 仕様記号) 質量 11kg(12kg)

仕様記号	JDNSBB

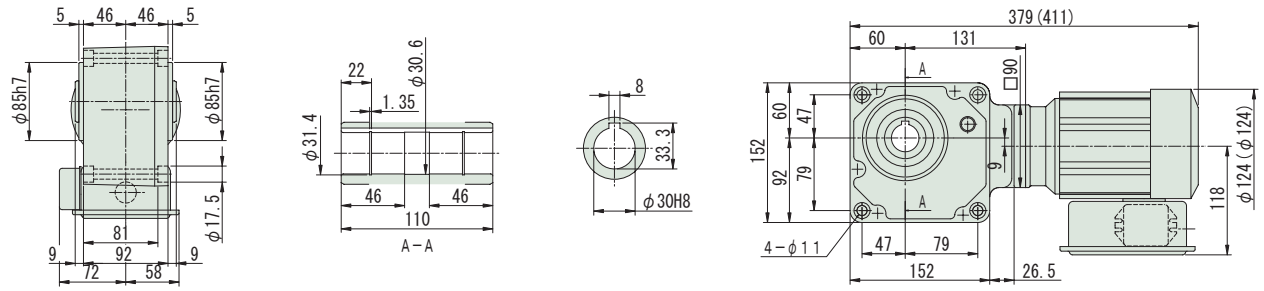

図 B4 RNYM01-1440-CB-720~1440 / 仕様記号
(RNYM01-1440-CB-B-720~1440 / 仕様記号) 質量 15.5kg(17kg)

仕様記号	JDNSBB

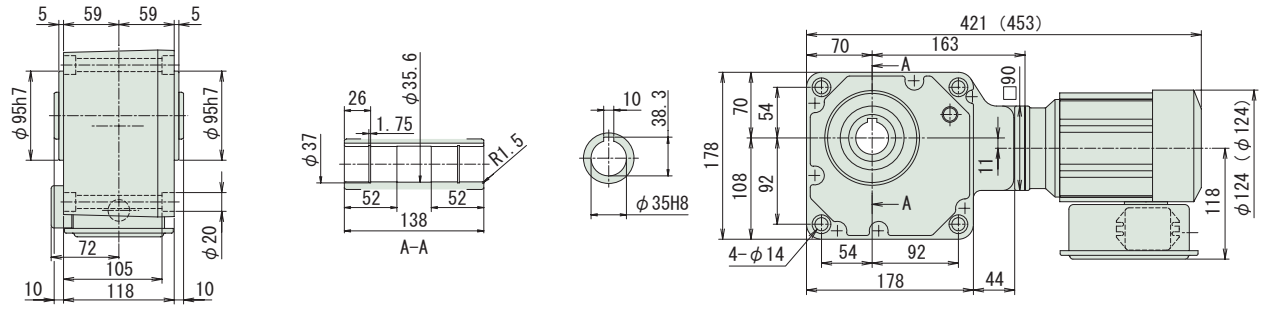

注）1. 出力軸径寸法：寸法公差は、JIS B 0401-1976 "H8" です。
2. 軸端キー寸法：寸法公差は、JIS B 1301-1996 平行キー用溝（普通形）に依っています。
3. 本寸法図の寸法及び質量は、予告無しに変更することがあります。
4. 本製品には、出力軸部用安全カバーが付属されます。安全カバーの寸法等詳細は、技術資料・E17 頁をご参照ください。

中空軸・RNYM シリーズ
0.2kW・単相モータ・屋内形

減速比	出力回転数 r/min 50Hz	出力回転数 r/min 60Hz		容量記号	― 枠番 ― 補助形式 ― 減速比（形式記号詳細 B14 頁）	出力トルク Tout N･m 50Hz	出力トルク Tout N･m 60Hz	出力トルク Tout kgf･m 50Hz	出力トルク Tout kgf･m 60Hz	SF	出力軸許容ラジアル荷重 Pro N 50Hz	出力軸許容ラジアル荷重 Pro N 60Hz	出力軸許容ラジアル荷重 Pro kgf 50Hz	出力軸許容ラジアル荷重 Pro kgf 60Hz	屋内形寸法図
5	290	350	RNYM	02	- 1210 - CB (-B) - 5	5.61	4.64	0.572	0.474	4.00	883	834	90	85	図 B1
5				02	- 1120 - CB (-B) - 5					1.00	637	588	65	60	図 B2
5				02	- 1220 - CB (-B) - 5					2.00	883	834	90	85	図 B3
7	207	250		02	- 1210 - CB (-B) - 7	7.85	6.50	0.800	0.663	4.00	981	932	100	95	図 B1
7				02	- 1120 - CB (-B) - 7					1.00	686	637	70	65	図 B2
7				02	- 1220 - CB (-B) - 7					2.00	981	932	100	95	図 B3
10	145	175		02	- 1210 - CB (-B) - 10	11.2	9.29	1.14	0.947	2.00	1080	1030	110	105	図 B1
10				02	- 1120 - CB (-B) - 10					1.00	785	735	80	75	図 B2
10				02	- 1220 - CB (-B) - 10					2.00	1080	1030	110	105	図 B3
12	121	146		02	- 1120 - CB (-B) - 12	13.5	11.1	1.37	1.14	1.00	834	785	85	80	図 B2
12				02	- 1220 - CB (-B) - 12					2.00	1130	1080	115	110	図 B3
15	96.7	117		02	- 1120 - CB (-B) - 15	16.8	13.9	1.71	1.42	1.00	883	834	90	85	図 B2
15				02	- 1220 - CB (-B) - 15					2.00	1230	1180	125	120	図 B3

注）1. 出力回転数は、モータ回転数 50Hz：1450r/min, 60Hz：1750r/min としたときの代表値です。詳細は技術資料「モータ部」を参照ください。
2. 出力軸許容ラジアル荷重は、出力軸端より 20mm の位置の値です。
3. 形式及び SF 欄が□になっている機種は、均一負荷、運転時間 10 時間／日における標準組合せです。
4. （ ）内はブレーキ付の形式を示します。

仕様記号の詳細は B15 頁をご参照ください。( ) 内はブレーキ付の形式、寸法、質量を示します。

図 B1

RNYM02-1210-CB-5~10 / 仕様記号
(RNYM02-1210-CB-B-5~10 / 仕様記号)

質量 9.0kg(10kg)

仕様記号	JDNSBB

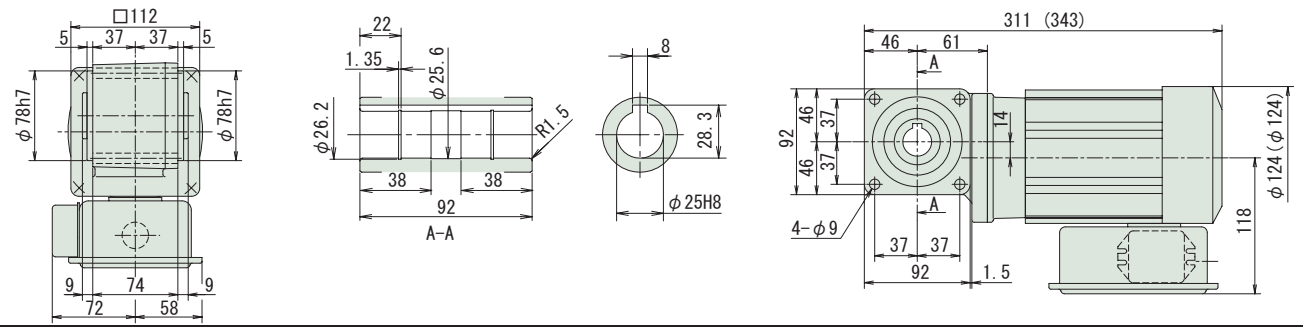

図 B2

RNYM02-1120-CB-5~15 / 仕様記号
(RNYM02-1120-CB-B-5~15 / 仕様記号)

質量 8.0kg(9.0kg)

仕様記号	JDNSBB

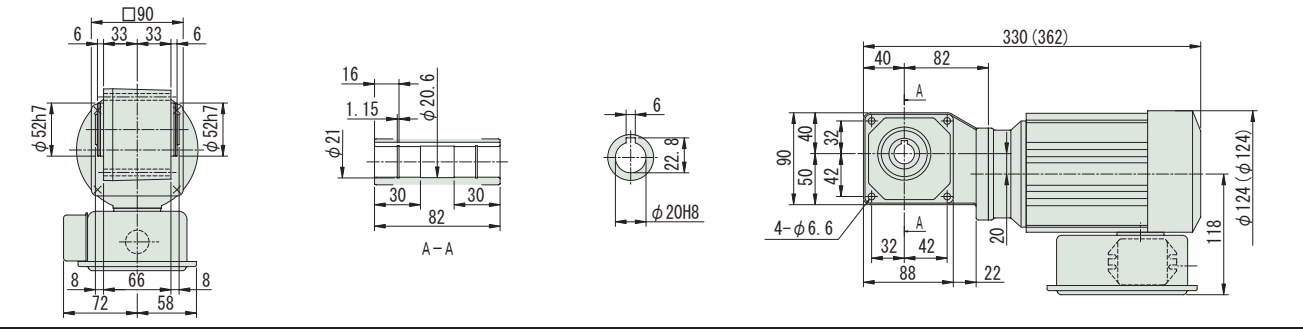

図 B3

RNYM02-1220-CB-5~15 / 仕様記号
(RNYM02-1220-CB-B-5~15 / 仕様記号)

質量 9.5kg(11kg)

仕様記号	JDNSBB

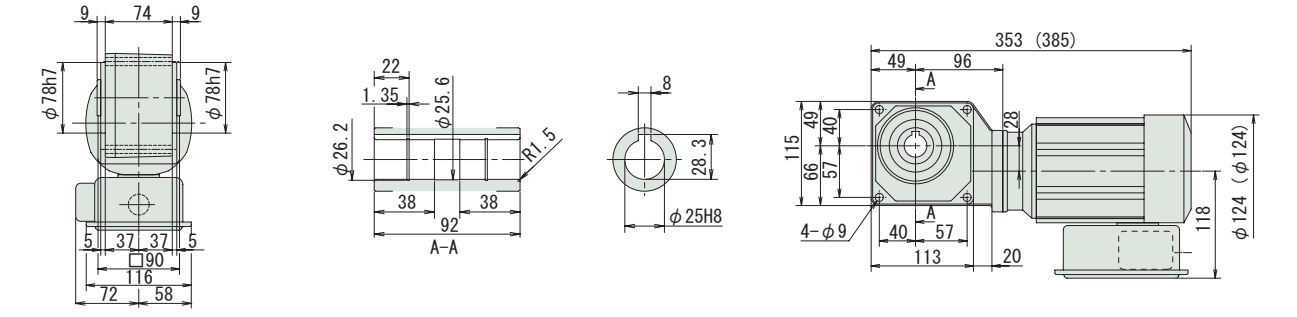

注）1. 出力軸径寸法：寸法公差は、JIS B 0401-1976 "H8" です。
2. 軸端キー寸法：寸法公差は、JIS B 1301-1996 平行キー用溝（普通形）に依っています。
3. 本寸法図の寸法及び質量は、予告無しに変更することがあります。
4. 本製品には、出力軸部用安全カバーが付属されます。安全カバーの寸法等詳細は、技術資料・E17 頁をご参照ください。

中空軸・RNYM シリーズ
0.2kW・単相モータ・屋内形

減速比	出力回転数 r/min 50Hz	出力回転数 r/min 60Hz		容量記号	枠番	補助形式	減速比	出力トルク Tout N・m 50Hz	出力トルク Tout N・m 60Hz	出力トルク Tout kgf・m 50Hz	出力トルク Tout kgf・m 60Hz	SF	出力軸許容ラジアル荷重 Pro N 50Hz	出力軸許容ラジアル荷重 Pro N 60Hz	出力軸許容ラジアル荷重 Pro kgf 50Hz	出力軸許容ラジアル荷重 Pro kgf 60Hz	屋内形寸法図
				（形式記号詳細 B14 頁）													
20	72.5	87.5	RNYM	02	1120	CB (-B)	20	22.4	18.6	2.29	1.89	1.00	981	932	100	95	図 B4
20				02	1220	CB (-B)	20					2.00	1370	1320	140	135	図 B5
25	58.0	70.0		02	1120	CB (-B)	25	28.0	23.2	2.86	2.37	1.00	1030	981	105	100	図 B4
25				02	1220	CB (-B)	25					2.00	1470	1370	150	140	図 B5
30	48.3	58.3		02	1120	CB (-B)	30	33.6	27.9	3.43	2.84	1.00	1080	1030	110	105	図 B4
30				02	1220	CB (-B)	30					2.00	1520	1470	155	150	図 B5
40	36.3	43.8		02	1220	CB (-B)	40	44.8	37.2	4.57	3.79	1.00	1620	1570	165	160	図 B5
40				02	1320	CB (-B)	40					2.00	2650	2550	270	260	図 B6
50	29.0	35.0		02	1220	CB (-B)	50	56.1	46.4	5.72	4.74	1.00	1720	1670	175	170	図 B5
50				02	1320	CB (-B)	50					2.00	2840	2750	290	280	図 B6
60	24.2	29.2		02	1220	CB (-B)	60	67.3	55.7	6.86	5.68	1.00	1770	1720	180	175	図 B5
60				02	1320	CB (-B)	60					2.00	2940	2840	300	290	図 B6

注）1. 出力回転数は、モータ回転数 50Hz：1450r/min, 60Hz：1750r/min としたときの代表値です。詳細は技術資料「モータ部」を参照ください。
2. 出力軸許容ラジアル荷重は、出力軸端より 20mm の位置の値です。
3. 形式及び SF 欄が□になっている機種は、均一負荷、運転時間 10 時間／日における標準組合せです。
4. （ ）内はブレーキ付の形式を示します。

仕様記号の詳細は B15 頁をご参照ください。( ) 内はブレーキ付の形式、寸法、質量を示します。

図 B4

RNYM02-1120-CB-20~30 / 仕様記号
(RNYM02-1120-CB-B-20~30 / 仕様記号)

質量 8.0kg(9.0kg)

仕様記号	JDNSBB

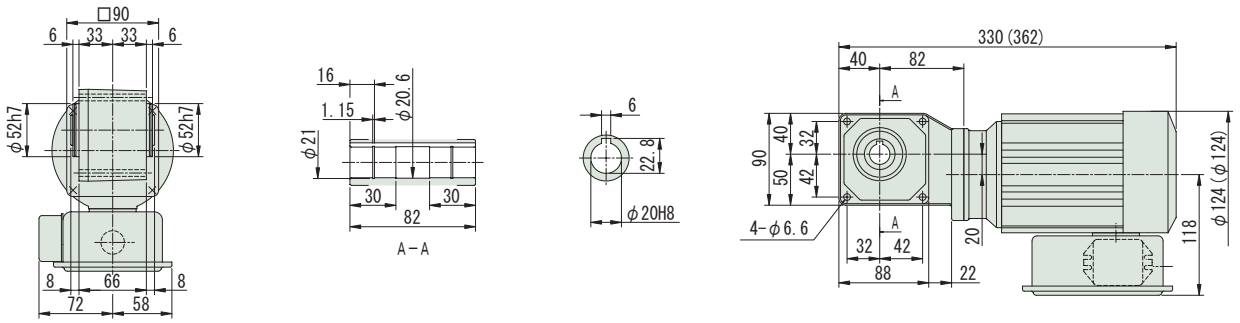

図 B5

RNYM02-1220-CB-20~60 / 仕様記号
(RNYM02-1220-CB-B-20~60 / 仕様記号)

質量 9.5kg(11kg)

仕様記号	JDNSBB

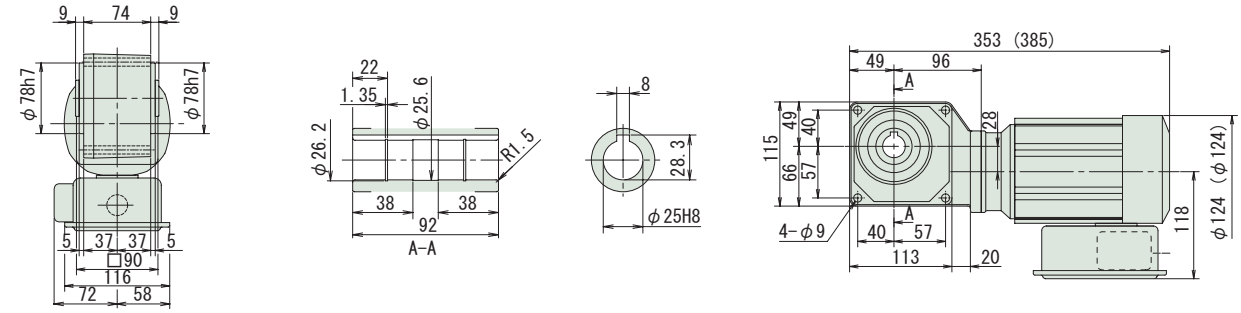

図 B6

RNYM02-1320-CB-40~60 / 仕様記号
(RNYM02-1320-CB-B-40~60 / 仕様記号)

質量 11kg(13kg)

仕様記号	JDNSBB

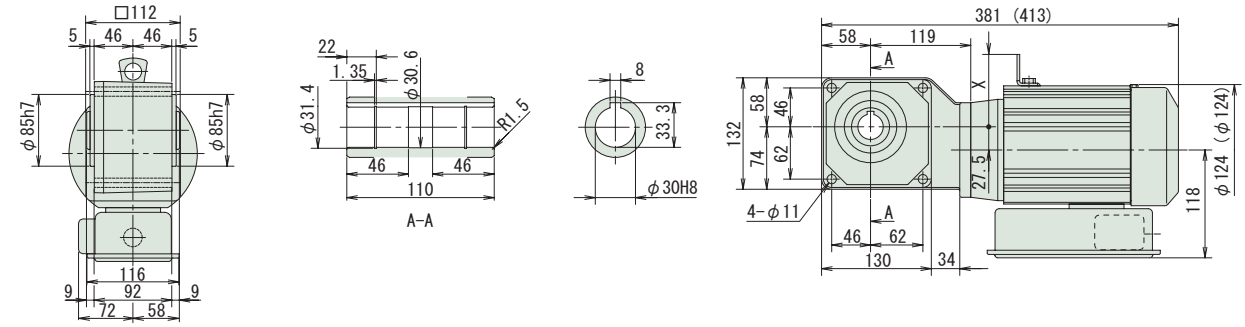

注）1. 出力軸径寸法：寸法公差は、JIS B 0401-1976 "H8" です。
2. 軸端キー寸法：寸法公差は、JIS B 1301-1996 平行キー用溝（普通形）に依っています。
3. 本寸法図の寸法及び質量は、予告無しに変更することがあります。
4. 本製品には、出力軸部用安全カバーが付属されます。安全カバーの寸法等詳細は、技術資料・E17 頁をご参照ください。

中空軸・RNYM シリーズ
0.2kW・単相モータ・屋内形

減速比	出力回転数 r/min 50Hz	出力回転数 r/min 60Hz		容量記号	ー 枠番 ー	補助形式	ー 減速比	出力トルク Tout N・m 50Hz	出力トルク Tout N・m 60Hz	出力トルク Tout kgf・m 50Hz	出力トルク Tout kgf・m 60Hz	SF	出力軸許容ラジアル荷重 Pro N 50Hz	出力軸許容ラジアル荷重 Pro N 60Hz	出力軸許容ラジアル荷重 Pro kgf 50Hz	出力軸許容ラジアル荷重 Pro kgf 60Hz	屋内形寸法図
				（形式記号詳細 B14 頁）													
80	18.1	21.9	RNYM	02	- 1330 -	CB (-B)	- 80	89.7	74.3	9.14	7.58	1.00	3040	2940	310	300	図 B1
80				02	- 1430 -	CB (-B)	- 80					2.00	4360	4270	445	435	図 B2
100	14.5	17.5		02	- 1330 -	CB (-B)	- 100	112	92.9	11.4	9.47	1.00	3090	3040	315	310	図 B1
100				02	- 1430 -	CB (-B)	- 100					2.00	4360	4360	445	445	図 B2
120	12.1	14.6		02	- 1330 -	CB (-B)	- 120	135	111	13.7	11.4	1.00	3090	3090	315	315	図 B1
120				02	- 1430 -	CB (-B)	- 120					2.00	4360	4360	445	445	図 B2
150	9.67	11.7		02	- 1330 -	CB (-B)	- 150	168	139	17.1	14.2	1.00	3090	3090	315	315	図 B1
150				02	- 1430 -	CB (-B)	- 150					2.00	4360	4360	445	445	図 B2
200	7.25	8.75		02	- 1330 -	CB (-B)	- 200	195	186	19.9	18.9	*	3090	3090	315	315	図 B1
200				02	- 1430 -	CB (-B)	- 200	224	186	22.9	18.9	1.74	4360	4360	445	445	図 B2
240	6.04	7.29		02	- 1330 -	CB (-B)	- 240	195	195	19.9	19.9	*	3090	3090	315	315	図 B1
240				02	- 1430 -	CB (-B)	- 240	269	223	27.4	22.7	1.45	4360	4360	445	445	図 B2

注）1. 出力回転数は、モータ回転数 50Hz：1450r/min, 60Hz：1750r/min としたときの代表値です。詳細は技術資料「モータ部」を参照ください。
2. 出力軸許容ラジアル荷重は、出力軸端より 20mm の位置の値です。
3. 形式及び SF 欄が□になっている機種は、均一負荷、運転時間 10 時間／日における標準組合せです。
4. SF 欄に * が付いている場合は、モータの全容量 kW まで負荷を掛けると過負荷となりますので、出力トルク欄の値以内でご使用ください。
5. （ ）内はブレーキ付の形式を示します。

仕様記号の詳細は B15 頁をご参照ください。( ) 内はブレーキ付の形式、寸法、質量を示します。

図 B1　RNYM02-1330-CB-80~240 / 仕様記号
(RNYM02-1330-CB-B-80~240 / 仕様記号)　質量 11kg(12kg)　仕様記号 JDNSBB

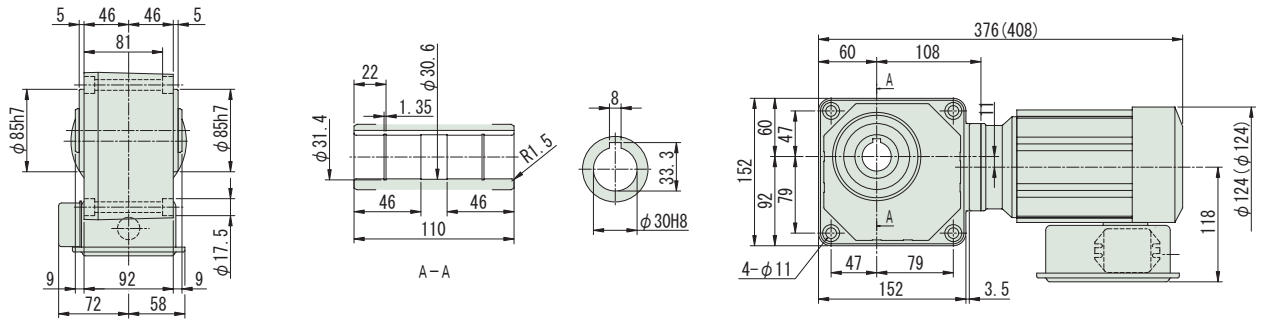

図 B2　RNYM02-1430-CB-80~240 / 仕様記号
(RNYM02-1430-CB-B-80~240 / 仕様記号)　質量 16kg(17kg)　仕様記号 JDNSBB

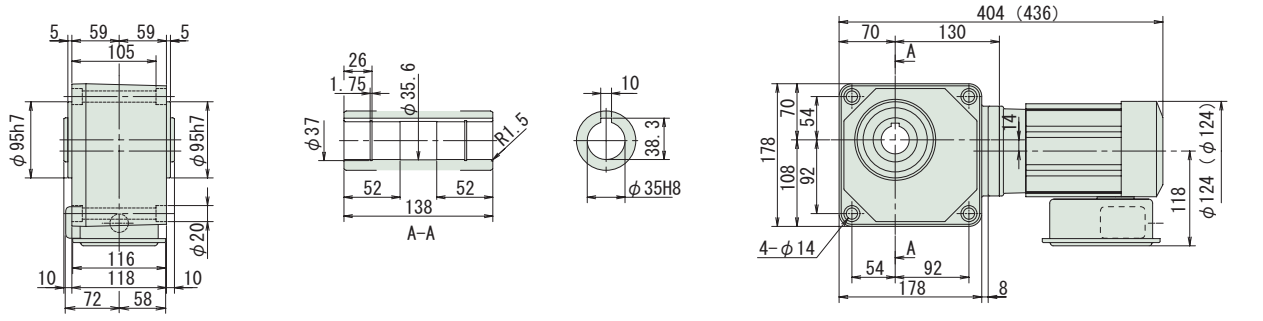

注）1. 出力軸径寸法：寸法公差は、JIS B 0401-1976 "H8" です。
2. 軸端キー寸法：寸法公差は、JIS B 1301-1996 平行キー用溝（普通形）に依っています。
3. 本寸法図の寸法及び質量は、予告無しに変更することがあります。
4. 本製品には、出力軸部用安全カバーが付属されます。安全カバーの寸法等詳細は、技術資料・E17 頁をご参照ください。

減速比	出力回転数 r/min 50Hz	出力回転数 r/min 60Hz	容量記号	枠番	補助形式	減速比	出力トルク Tout N・m 50Hz	出力トルク Tout N・m 60Hz	出力トルク Tout kgf・m 50Hz	出力トルク Tout kgf・m 60Hz	SF	出力軸許容ラジアル荷重 Pro N 50Hz	出力軸許容ラジアル荷重 Pro N 60Hz	出力軸許容ラジアル荷重 Pro kgf 50Hz	出力軸許容ラジアル荷重 Pro kgf 60Hz	屋内形寸法図
				（形式記号詳細 B14 頁）												
300	4.83	5.83	RNYM	1440	CB (-B)	300	317	262	32.3	26.7	1.00	4360	4360	445	445	図 B3
300			02	1540	CB (-B)	300					2.00	6230	6230	635	635	図 B4
360	4.03	4.86	02	1440	CB (-B)	360	380	315	38.7	32.1	1.00	4360	4360	445	445	図 B3
360			02	1540	CB (-B)	360					1.93	6230	6230	635	635	図 B4
480	3.02	3.65	02	1440	CB (-B)	480	390	390	39.8	39.8	*	4360	4360	445	445	図 B3
480			02	1540	CB (-B)	480	506	420	51.6	42.8	1.44	6230	6230	635	635	図 B4
600	2.42	2.92	02	1440	CB (-B)	600	390	390	39.8	39.8	*	4360	4360	445	445	図 B3
600			02	1540	CB (-B)	600	633	525	64.6	53.5	1.16	6230	6230	635	635	図 B4

注）1. 出力回転数は、モータ回転数 50Hz：1450r/min, 60Hz：1750r/min としたときの代表値です。詳細は技術資料「モータ部」を参照ください。
2. 出力軸許容ラジアル荷重は、出力軸端より 20mm の位置の値です。
3. 形式及び SF 欄が□になっている機種は、均一負荷、運転時間 10 時間／日における標準組合せです。
4. SF 欄に * が付いている場合は、モータの全容量 kW まで負荷を掛けると過負荷となりますので、出力トルク欄の値以内でご使用ください。
5.（ ）内はブレーキ付の形式を示します。

仕様記号の詳細は B15 頁をご参照ください。( ) 内はブレーキ付の形式、寸法、質量を示します。

図 B3 RNYM02-1440-CB-300~600 / 仕様記号
(RNYM02-1440-CB-B-300~600 / 仕様記号) 質量 17kg(18kg)

仕様記号	JDNSBB

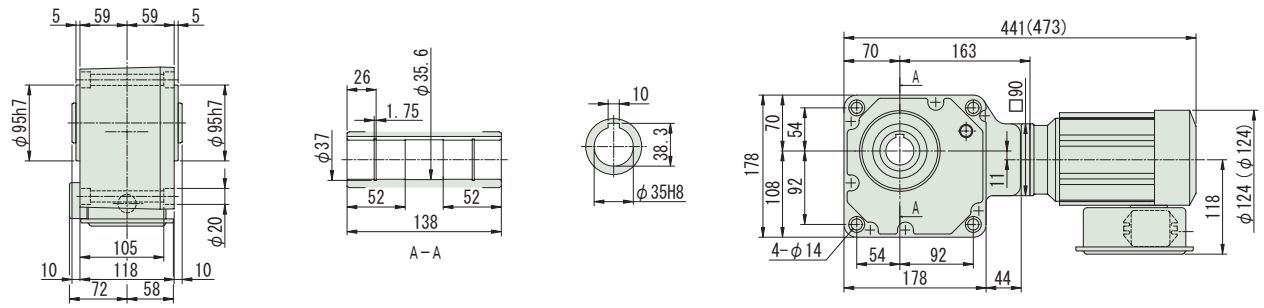

図 B4 RNYM02-1540-CB-300~600 / 仕様記号
(RNYM02-1540-CB-B-300~600 / 仕様記号) 質量 26kg(27.5kg)

仕様記号	JDNSBB

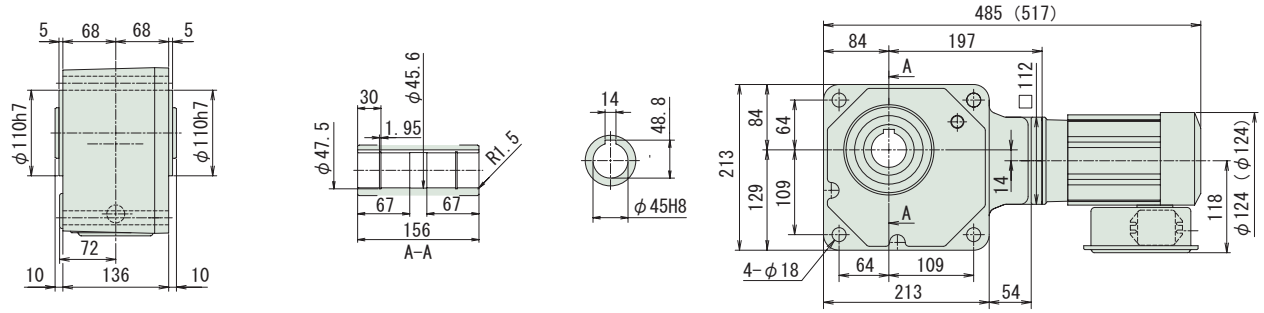

注）1. 出力軸径寸法：寸法公差は、JIS B 0401-1976 "H8" です。
2. 軸端キー寸法：寸法公差は、JIS B 1301-1996 平行キー用溝（普通形）に依っています。
3. 本寸法図の寸法及び質量は、予告無しに変更することがあります。
4. 本製品には、出力軸部用安全カバーが付属されます。安全カバーの寸法等詳細は、技術資料・E17 頁をご参照ください。

中空軸・RNYM シリーズ
0.2kW・単相モータ・屋内形

減速比	出力回転数 r/min 50Hz	出力回転数 r/min 60Hz		容量記号	― 枠番 ―	補助形式	― 減速比	出力トルク Tout N・m 50Hz	出力トルク Tout N・m 60Hz	出力トルク Tout kgf・m 50Hz	出力トルク Tout kgf・m 60Hz	SF	出力軸許容ラジアル荷重 Pro N 50Hz	出力軸許容ラジアル荷重 Pro N 60Hz	出力軸許容ラジアル荷重 Pro kgf 50Hz	出力軸許容ラジアル荷重 Pro kgf 60Hz	屋内形寸法図
				（形式記号詳細 B14 頁）													
720	2.01	2.43	RNYM	02	- 1440 -	CB (-B)	- 720	390	390	39.8	39.8	*	4360	4360	445	445	図 B1
720				02	- 1540 -	CB (-B)	- 720	732	629	74.6	64.2	*	6230	6230	635	635	図 B2
900	1.61	1.94		02	- 1440 -	CB (-B)	- 900	390	390	39.8	39.8	*	4360	4360	445	445	図 B1
900				02	- 1540 -	CB (-B)	- 900	732	732	74.6	74.6	*	6230	6230	635	635	図 B2
1200	1.21	1.46		02	- 1440 -	CB (-B)	- 1200	390	390	39.8	39.8	*	4360	4360	445	445	図 B1
1200				02	- 1540 -	CB (-B)	- 1200	732	732	74.6	74.6	*	6230	6230	635	635	図 B2
1440	1.01	1.22		02	- 1440 -	CB (-B)	- 1440	390	390	39.8	39.8	*	4360	4360	445	445	図 B1
1440				02	- 1540 -	CB (-B)	- 1440	732	732	74.6	74.6	*	6230	6230	635	635	図 B2

注）1. 出力回転数は、モータ回転数 50Hz：1450r/min, 60Hz：1750r/min としたときの代表値です。詳細は技術資料「モータ部」を参照ください。
2. 出力軸許容ラジアル荷重は、出力軸端より 20mm の位置の値です。
3. 形式及び SF 欄が□になっている機種は、均一負荷、運転時間 10 時間／日における標準組合せです。
4. SF 欄に * が付いている場合は、モータの全容量 kW まで負荷を掛けると過負荷となりますので、出力トルク欄の値以内でご使用ください。
5. （ ）内はブレーキ付の形式を示します。

仕様記号の詳細は B15 頁をご参照ください。( ) 内はブレーキ付の形式、寸法、質量を示します。

図 B1　RNYM02-1440-CB-720~1440 / 仕様記号
(RNYM02-1440-CB-B-720~1440 / 仕様記号)　質量 17kg(18kg)　仕様記号 JDNSBB

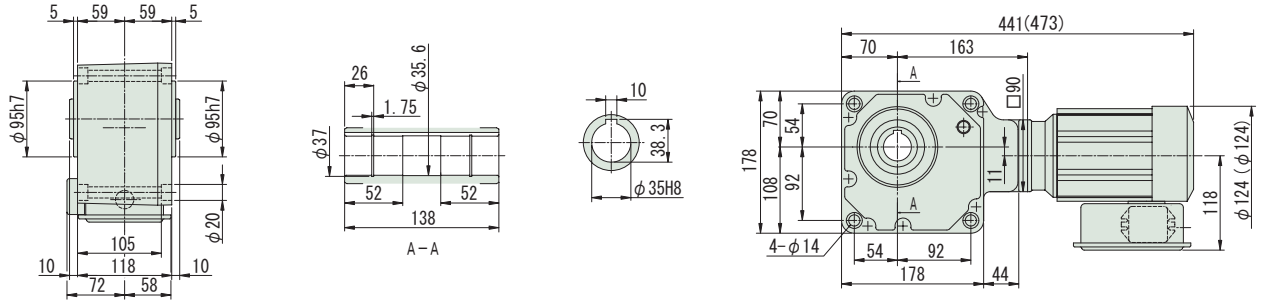

図 B2　RNYM02-1540-CB-720~1440 / 仕様記号
(RNYM02-1540-CB-B-720~1440 / 仕様記号)　質量 26kg(27.5kg)　仕様記号 JDNSBB

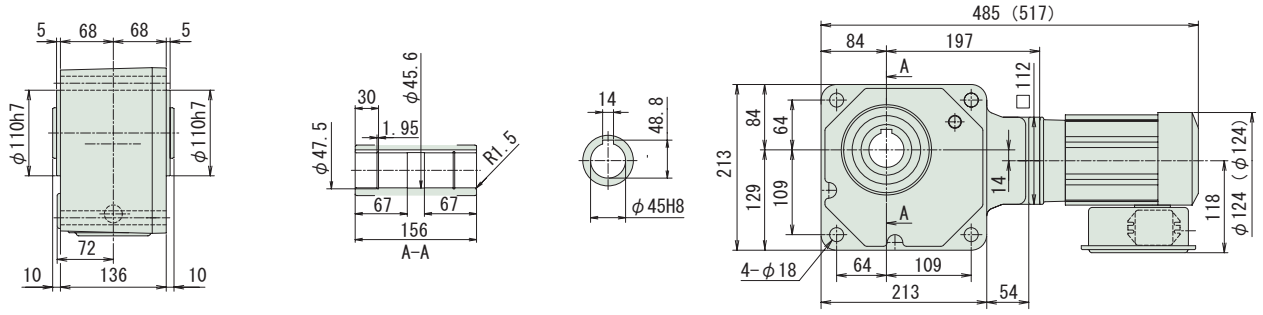

注）1. 出力軸径寸法：寸法公差は、JIS B 0401-1976 "H8" です。
2. 軸端キー寸法：寸法公差は、JIS B 1301-1996 平行キー用溝（普通形）に依っています。
3. 本寸法図の寸法及び質量は、予告無しに変更することがあります。
4. 本製品には、出力軸部用安全カバーが付属されます。安全カバーの寸法等詳細は、技術資料・E17 頁をご参照ください。

減速比	出力回転数 r/min 50Hz	出力回転数 r/min 60Hz		容量記号	枠番	補助形式	減速比	出力トルク Tout N・m 50Hz	出力トルク Tout N・m 60Hz	出力トルク Tout kgf・m 50Hz	出力トルク Tout kgf・m 60Hz	SF	出力軸許容ラジアル荷重 Pro N 50Hz	出力軸許容ラジアル荷重 Pro N 60Hz	出力軸許容ラジアル荷重 Pro kgf 50Hz	出力軸許容ラジアル荷重 Pro kgf 60Hz	屋内形寸法図
				（形式記号詳細 B14 頁）													
5	290	350	RNYM	05	1310	CB (-B)	5	11.2	9.29	1.14	0.947	3.85	1470	1370	150	140	図 B3
5				05	1320	CB (-B)	5					2.00					図 B4
7	207	250		05	1310	CB (-B)	7	15.7	13.0	1.60	1.33	3.85	1670	1570	170	160	図 B3
7				05	1320	CB (-B)	7					2.00					図 B4
10	145	175		05	1310	CB (-B)	10	22.4	18.6	2.29	1.89	2.00	1810	1720	185	175	図 B3
10				05	1320	CB (-B)	10					2.00					図 B4
12	121	146		05	1320	CB (-B)	12	26.9	22.3	2.74	2.27	2.00	1910	1810	195	185	図 B4
15	96.7	117		05	1320	CB (-B)	15	33.6	27.9	3.43	2.84	2.00	2060	1960	210	200	
20	72.5	87.5		05	1320	CB (-B)	20	44.8	37.2	4.57	3.79	2.00	2260	2160	230	220	
25	58.0	70.0		05	1320	CB (-B)	25	56.1	46.4	5.72	4.74	2.00	2350	2260	240	230	
30	48.3	58.3		05	1320	CB (-B)	30	67.3	55.7	6.86	5.68	2.00	2450	2350	250	240	
40	36.3	43.8		05	1420	CB (-B)	40	89.7	74.3	9.14	7.58	2.00	3970	3820	405	390	図 B5
50	29.0	35.0		05	1420	CB (-B)	50	112	92.9	11.4	9.47	2.00	4170	4020	425	410	
60	24.2	29.2		05	1420	CB (-B)	60	135	111	13.7	11.4	2.00	4310	4170	440	425	

注）1. 出力回転数は、モータ回転数 50Hz：1450r/min, 60Hz：1750r/min としたときの代表値です。詳細は技術資料「モータ部」を参照ください。
2. 出力軸許容ラジアル荷重は、出力軸端より 20mm の位置の値です。
3.（ ）内はブレーキ付の形式を示します。

仕様記号の詳細は B15 頁をご参照ください。( ) 内はブレーキ付の形式、寸法、質量を示します。

図 B3

RNYM05-1310-CB-5~10 / 仕様記号
(RNYM05-1310-CB-B-5~10 / 仕様記号)

質量 13kg(16kg)

仕様記号	JDNSBB

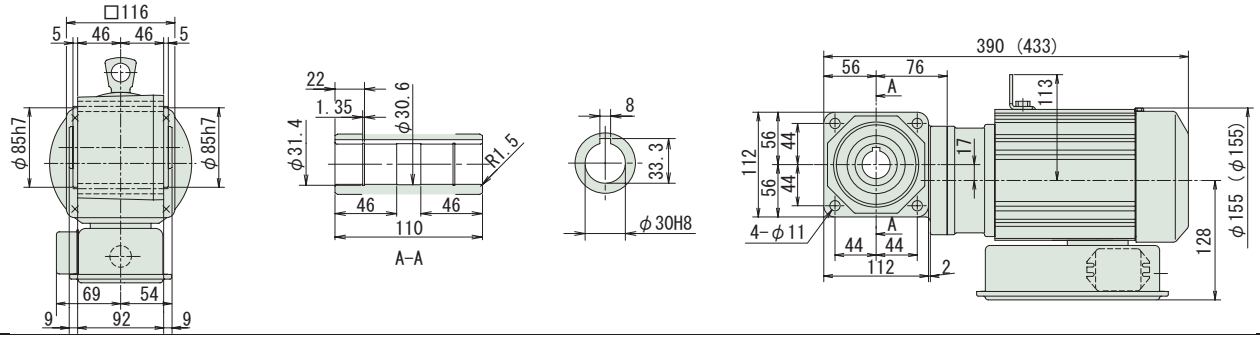

図 B4

RNYM05-1320-CB-5~30 / 仕様記号
(RNYM05-1320-CB-B-5~30 / 仕様記号)

質量 15kg(17kg)

仕様記号	JDNSBB

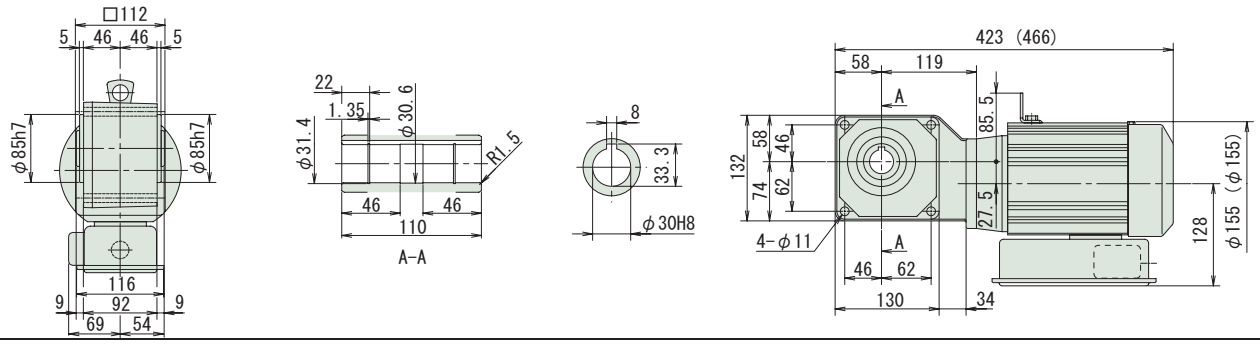

図 B5

RNYM05-1420-CB-40~60 / 仕様記号
(RNYM05-1420-CB-B-40~60 / 仕様記号)

質量 18kg(20kg)

仕様記号	JDNSBB

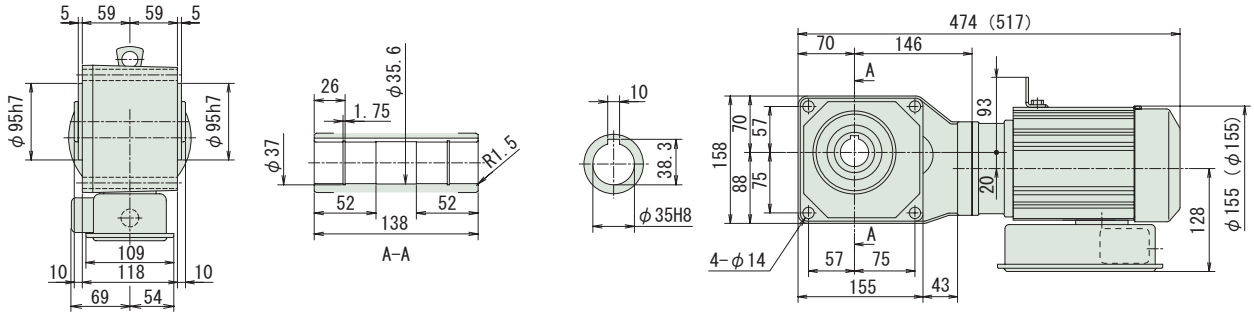

注）1. 出力軸径寸法：寸法公差は、JIS B 0401-1976 "H8" です。
2. 軸端キー寸法：寸法公差は、JIS B 1301-1996 平行キー用溝（普通形）に依っています。
3. 本寸法図の寸法及び質量は、予告無しに変更することがあります。
4. 本製品には、出力軸部用安全カバーが付属されます。安全カバーの寸法等詳細は、技術資料・E17 頁をご参照ください。

中空軸・RNYM シリーズ
0.4kW・単相モータ・屋内形

減速比	出力回転数 r/min 50Hz	出力回転数 r/min 60Hz		容量記号	ー 枠番 ー	補助形式	ー 減速比	出力トルク Tout N・m 50Hz	出力トルク Tout N・m 60Hz	出力トルク Tout kgf・m 50Hz	出力トルク Tout kgf・m 60Hz	SF	出力軸許容ラジアル荷重 Pro N 50Hz	出力軸許容ラジアル荷重 Pro N 60Hz	出力軸許容ラジアル荷重 Pro kgf 50Hz	出力軸許容ラジアル荷重 Pro kgf 60Hz	屋内形寸法図
					（形式記号詳細 B14 頁）												
80	18.1	21.9	RNYM	05	- 1530 -	CB (-B)	- 80	179	149	18.3	15.2	2.00	6230	6130	635	625	図 B1
100	14.5	17.5		05	- 1530 -	CB (-B)	- 100	224	186	22.9	18.9	2.00	6230	6230	635	635	
120	12.1	14.6		05	- 1530 -	CB (-B)	- 120	269	223	27.4	22.7	2.00	6230	6230	635	635	
150	9.67	11.7		05	- 1530 -	CB (-B)	- 150	336	279	34.3	28.4	2.00	6230	6230	635	635	
200	7.25	8.75		05	- 1530 -	CB (-B)	- 200	448	372	45.7	37.9	1.63	6230	6230	635	635	
240	6.04	7.29		05	- 1530 -	CB (-B)	- 240	538	446	54.9	45.5	1.36	6230	6230	635	635	
300	4.83	5.83		05	- 1640 -	CB (-B)	- 300	630	525	64.6	53.5	2.00	9810	9810	1000	1000	図 B2
360	4.03	4.86		05	- 1640 -	CB (-B)	- 360	760	630	77.5	64.2	1.95	9810	9810	1000	1000	
480	3.02	3.65		05	- 1640 -	CB (-B)	- 480	1010	840	103	85.6	1.46	9810	9810	1000	1000	
600	2.42	2.92		05	- 1640 -	CB (-B)	- 600	1270	1050	129	107	1.17	9810	9810	1000	1000	
720	2.01	2.43		05	- 1640 -	CB (-B)	- 720	1480	1260	151	128	*	9810	9810	1000	1000	
900	1.61	1.94		05	- 1640 -	CB (-B)	- 900	1480	1480	151	151	*	9810	9810	1000	1000	
1200	1.21	1.46		05	- 1640 -	CB (-B)	- 1200	1480	1480	151	151	*	9810	9810	1000	1000	
1440	1.01	1.22		05	- 1640 -	CB (-B)	- 1440	1480	1480	151	151	*	9810	9810	1000	1000	

注）1. 出力回転数は、モータ回転数 50Hz：1450r/min, 60Hz：1750r/min としたときの代表値です。詳細は技術資料「モータ部」を参照ください。
2. 出力軸許容ラジアル荷重は、出力軸端より 20mm の位置の値です。
3. SF 欄に * が付いている場合は、モータの全容量 kW まで負荷を掛けると過負荷となりますので、出力トルク欄の値以内でご使用ください。
4. （ ）内はブレーキ付の形式を示します。

仕様記号の詳細は B15 頁をご参照ください。( ) 内はブレーキ付の形式、寸法、質量を示します。

図 B1

RNYM05-1530-CB-80~240 / 仕様記号
(RNYM05-1530-CB-B-80~240 / 仕様記号)

質量 25kg(28kg)

仕様記号	JDNSBB

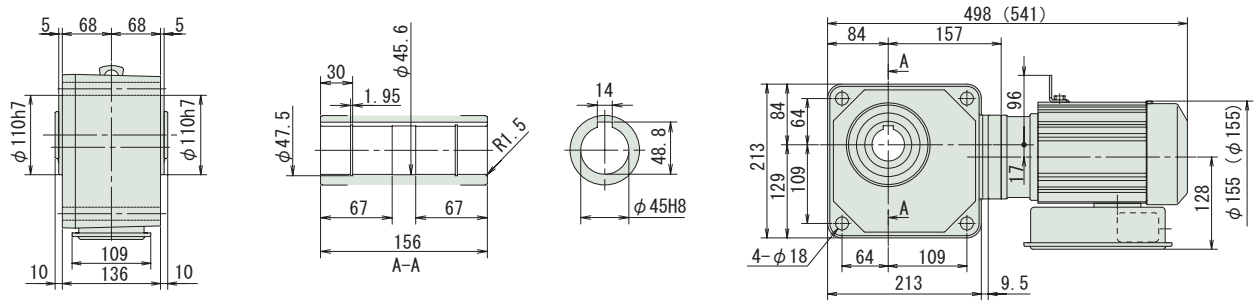

図 B2

RNYM05-1640-CB-300~1440 / 仕様記号
(RNYM05-1640-CB-B-300~1440 / 仕様記号)

質量 68kg(70kg)

仕様記号	JDNSBB

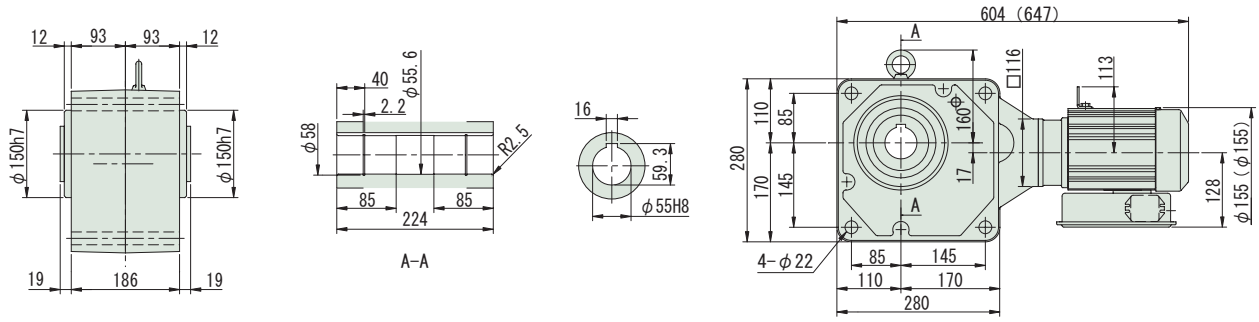

注）1. 出力軸径寸法：寸法公差は、JIS B 0401-1976 "H8" です。
2. 軸端キー寸法：寸法公差は、JIS B 1301-1996 平行キー用溝（普通形）に依っています。
3. 本寸法図の寸法及び質量は、予告無しに変更することがあります。
4. 本製品には、出力軸部用安全カバーが付属されます。安全カバーの寸法等詳細は、技術資料・E17 頁をご参照ください。

ハイポニックギヤモータ

中空軸

RNYMシリーズ

3 ～ インバータ 三相インバータ用モータ

モータ容量	減速比範囲			頁
0.1kW	5	▶	1440	B98
0.2kW	5	▶	1440	B103
0.4kW	5	▶	1440	B108
0.75kW	5	▶	240	B110
1.5kW	5	▶	240	B112
2.2kW	5	▶	60	B114
3.7kW	5	▶	40	B115
5.5kW	近日発売 5	▶	25	B116
7.5kW	近日発売 5	▶	20	B117

直交軸
中空軸

中空軸・RNYM シリーズ
0.1kW・三相インバータ用モータ・屋内形

減速比	出力回転数 r/min 6Hz	60Hz	最高許容回転数		容量記号	枠番	補助形式	減速比 (形式記号詳細 B14 頁)	出力トルク Tout N・m 60Hz	kgf・m 60Hz	SF (60Hz)	出力軸許容ラジアル荷重 Pro N 60Hz	kgf 60Hz	屋内形寸法図
5	35.0	350	700	(120Hz)	RNYM	01	1110 - AV (-B) - 5		2.32	0.237	4.00	588	60	図 B1
5						01	1120 - AV (-B) - 5				2.00			図 B2
7	25.0	250	500	(120Hz)		01	1110 - AV (-B) - 7		3.25	0.332	4.00	637	65	図 B1
7						01	1120 - AV (-B) - 7				2.00			図 B2
10	17.5	175	350	(120Hz)		01	1110 - AV (-B) - 10		4.64	0.474	2.00	735	75	図 B1
10						01	1120 - AV (-B) - 10				2.00			図 B2
12	14.6	146	292	(120Hz)		01	1120 - AV (-B) - 12		5.57	0.568	2.00	785	80	図 B2
15	11.7	117	233	(120Hz)		01	1120 - AV (-B) - 15		6.97	0.710	2.00	834	85	
20	8.75	87.5	175	(120Hz)		01	1120 - AV (-B) - 20		9.29	0.947	2.00	932	95	

注）1. 出力回転数は、モータ回転数 60Hz：1750r/min, 6Hz：175r/min としたときの代表値です。詳細は技術資料「モータ部」をご参照ください。
2. 出力軸許容ラジアル荷重は、出力軸端より 20mm の位置の値です。
3. インバータ用モータを使用すると、6Hz ～ 60Hz の範囲で定トルク運転（連続運転）が可能です。基底周波数（60Hz）を超える周波数域は、定出力運転となります。詳細は、E78 頁をご参照ください。（汎用モータをインバータ運転した場合は、低減トルク特性となります。）
4. 弊社製インバータ（HF-320α）を用いてセンサレス運転を行うと、汎用モータで定トルク運転が可能となります。詳細は、専用カタログをご参照ください。
5. （ ）内はブレーキ付の形式を示します。

仕様記号の□は、200V 級は "2"、400V 級は "4" が入ります。詳細は B15 頁をご参照ください。( ) 内はブレーキ付の形式、寸法、質量を示します。

図 B1

RNYM01-1110-AV-5~10 / 仕様記号
(RNYM01-1110-AV-B-5~10 / 仕様記号)　質量 6.0kg(7.5kg)

仕様記号	J□NPBB

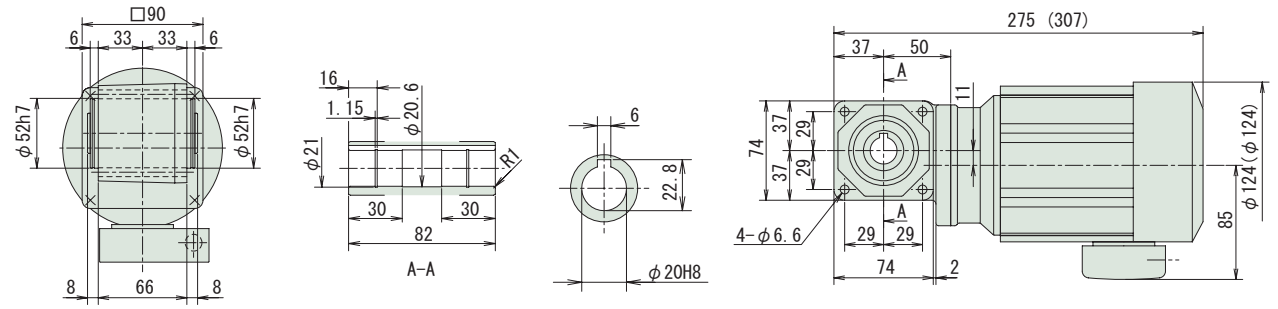

図 B2

RNYM01-1120-AV-5~20 / 仕様記号
(RNYM01-1120-AV-B-5~20 / 仕様記号)　質量 7.0kg(8.5kg)

仕様記号	J□NPBB

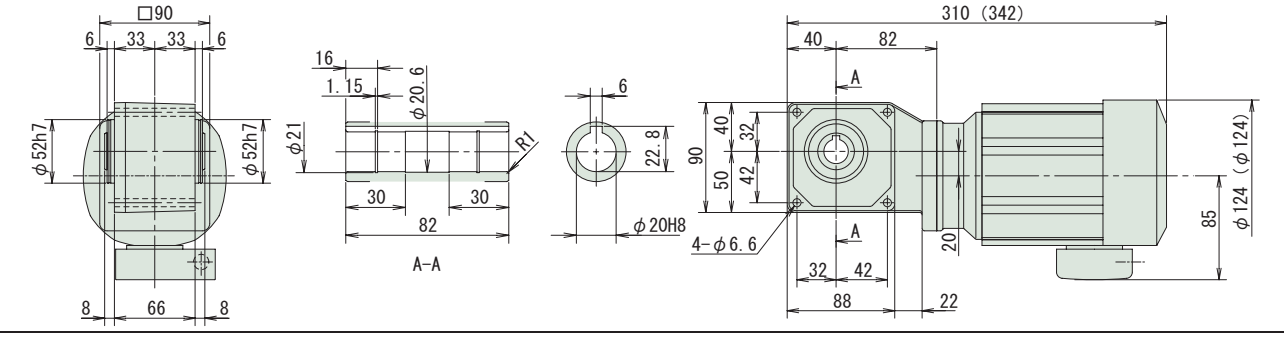

注）1. 出力軸径寸法：寸法公差は、JIS B 0401-1976 "H8" です。
2. 軸端キー寸法：寸法公差は、JIS B 1301-1996 平行キー用溝（普通形）に依っています。
3. 本寸法図の寸法及び質量は、予告無しに変更することがあります。
4. 本製品には、出力軸部用安全カバーが付属されます。安全カバーの寸法等詳細は、技術資料・E17 頁をご参照ください。

中空軸・RNYM シリーズ
0.1kW・三相インバータ用モータ・屋内形

減速比	出力回転数 r/min 6Hz	60Hz	最高許容回転数		容量記号	枠番	補助形式	減速比	出力トルク Tout N・m 60Hz	kgf・m 60Hz	SF (60Hz)	出力軸許容ラジアル荷重 Pro N 60Hz	kgf 60Hz	屋内形寸法図
					（形式記号詳細 B14 頁）									
25	7.00	70.0	140	(120Hz)	01	1120	AV (-B)	25	11.6	1.18	2.00	981	100	図 B3
30	5.83	58.3	117	(120Hz)	01	1120	AV (-B)	30	13.9	1.42	2.00	1030	105	図 B3
40	4.38	43.8	87.5	(120Hz)	01	1120	AV (-B)	40	18.6	1.89	1.00	1130	115	図 B3
40					01	1220	AV (-B)	40			2.00	1570	160	図 B4
50	3.50	35.0	70.0	(120Hz)	01	1120	AV (-B)	50	23.2	2.37	1.00	1230	125	図 B3
50					01	1220	AV (-B)	50			2.00	1670	170	図 B4
60	2.92	29.2	58.3	(120Hz)	01	1120	AV (-B)	60	27.9	2.84	1.00	1270	130	図 B3
60					01	1220	AV (-B)	60			2.00	1720	175	図 B4

注）1. 出力回転数は、モータ回転数 60Hz：1750r/min, 6Hz：175r/min としたときの代表値です。詳細は技術資料「モータ部」をご参照ください。
2. 出力軸許容ラジアル荷重は、出力軸端より 20mm の位置の値です。
3. 形式及び SF 欄が□になっている機種は、均一負荷、運転時間 10 時間／日における標準組合せです。
4. インバータ用モータを使用すると、6Hz ～ 60Hz の範囲で定トルク運転（連続運転）が可能です。基底周波数（60Hz）を超える周波数域は、定出力運転となります。詳細は、E78 頁をご参照ください。（汎用モータをインバータ運転した場合は、低減トルク特性となります。）
5. 弊社製インバータ（HF-320α）を用いてセンサレス運転を行うと、汎用モータで定トルク運転が可能となります。詳細は、専用カタログをご参照ください。
6. （ ）内はブレーキ付の形式を示します。

仕様記号の□は、200V 級は "2"、400V 級は "4" が入ります。詳細は B15 頁をご参照ください。( ) 内はブレーキ付の形式、寸法、質量を示します。

図 B3 RNYM01-1120-AV-25~60 / 仕様記号
(RNYM01-1120-AV-B-25~60 / 仕様記号)　質量 7.0kg(8.5kg)　仕様記号 J□NPBB

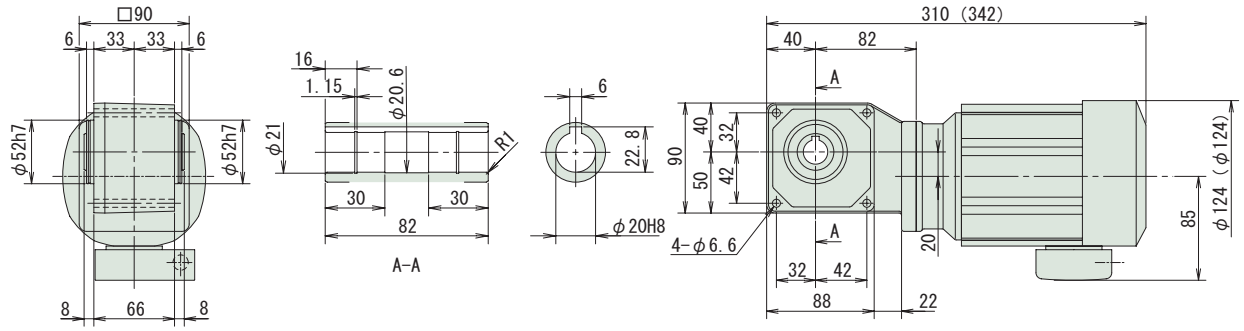

図 B4 RNYM01-1220-AV-40~60 / 仕様記号
(RNYM01-1220-AV-B-40~60 / 仕様記号)　質量 8.5kg(10kg)　仕様記号 J□NPBB

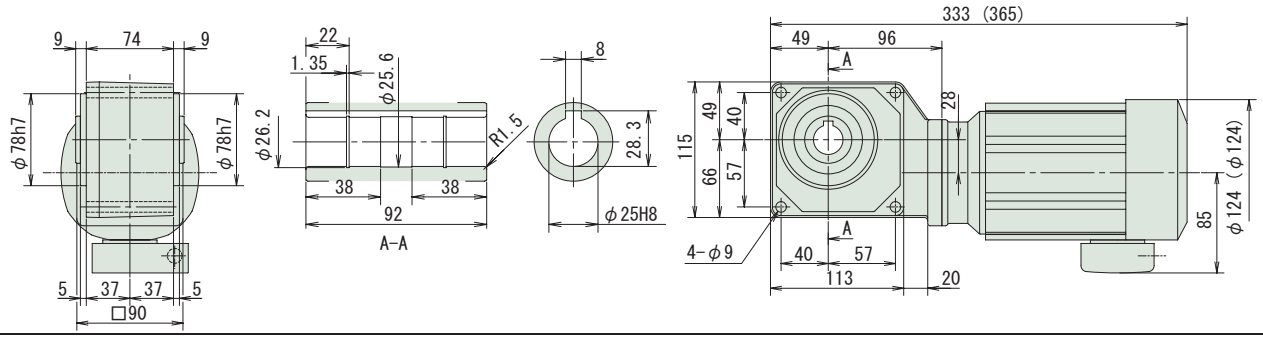

注）1. 出力軸径寸法：寸法公差は、JIS B 0401-1976 "H8" です。
2. 軸端キー寸法：寸法公差は、JIS B 1301-1996 平行キー用溝（普通形）に依っています。
3. 本寸法図の寸法及び質量は、予告無しに変更することがあります。
4. 本製品には、出力軸部用安全カバーが付属されます。安全カバーの寸法等詳細は、技術資料・E17 頁をご参照ください。

中空軸・RNYM シリーズ
0.1kW・三相インバータ用モータ・屋内形

減速比	出力回転数 r/min 6Hz	60Hz	最高許容回転数	容量記号	枠番	補助形式	減速比 (形式記号詳細 B14 頁)	出力トルク Tout N・m 60Hz	kgf・m 60Hz	SF (60Hz)	出力軸許容ラジアル荷重 Pro N 60Hz	kgf 60Hz	屋内形寸法図
80	2.19	21.9	43.8 (120Hz)	RNYM	01	1230 - AV (-B) -	80	37.2	3.79	1.00	1770	180	図 B1
80					01	1330 - AV (-B) -	80			2.00	2940	300	図 B2
100	1.75	17.5	35.0 (120Hz)		01	1230 - AV (-B) -	100	46.4	4.74	1.00	1770	180	図 B1
100					01	1330 - AV (-B) -	100			2.00	3040	310	図 B2
120	1.46	14.6	29.2 (120Hz)		01	1230 - AV (-B) -	120	55.7	5.68	1.00	1810	185	図 B1
120					01	1330 - AV (-B) -	120			2.00	3090	315	図 B2
150	1.17	11.7	23.3 (120Hz)		01	1230 - AV (-B) -	150	69.7	7.10	1.00	1810	185	図 B1
150					01	1330 - AV (-B) -	150			2.00	3090	315	図 B2
200	0.875	8.75	17.5 (120Hz)		01	1230 - AV (-B) -	200	92.9	9.47	1.00	1810	185	図 B1
200					01	1330 - AV (-B) -	200			2.00	3090	315	図 B2
240	0.729	7.29	14.6 (120Hz)		01	1230 - AV (-B) -	240	98.1	10.0	*	1810	185	図 B1
240					01	1330 - AV (-B) -	240	111	11.4	1.75	3090	315	図 B2

注）1. 出力回転数は、モータ回転数 60Hz：1750r/min, 6Hz：175r/min としたときの代表値です。詳細は技術資料「モータ部」をご参照ください。
2. 出力軸許容ラジアル荷重は、出力軸端より 20mm の位置の値です。
3. 形式及び SF 欄が □ になっている機種は、均一負荷、運転時間 10 時間／日における標準組合せです。
4. インバータ用モータを使用すると、6Hz ～ 60Hz の範囲で定トルク運転（連続運転）が可能です。基底周波数（60Hz）を超える周波数域は、定出力運転となります。詳細は、E78 頁をご参照ください。（汎用モータをインバータ運転した場合は、低減トルク特性となります。）
5. 弊社製インバータ（HF-320α）を用いてセンサレス運転を行うと、汎用モータで定トルク運転が可能となります。詳細は、専用カタログをご参照ください。
6. SF 欄に * が付いている場合は、モータの全容量 kW まで負荷を掛けると過負荷となりますので、出力トルク欄の値以内でご使用ください。
7. （ ）内はブレーキ付の形式を示します。

仕様記号の□は、200V 級は "2"、400V 級は "4" が入ります。詳細は B15 頁をご参照ください。( ) 内はブレーキ付の形式、寸法、質量を示します。

図 B1　RNYM01-1230-AV-80~240 / 仕様記号
(RNYM01-1230-AV-B-80~240 / 仕様記号)　質量 8.5kg(10kg)　仕様記号 J□NPBB

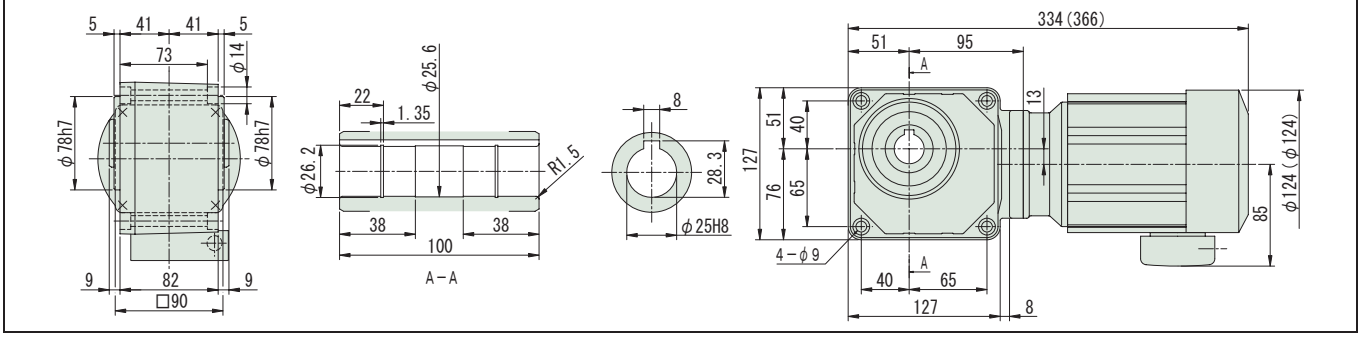

図 B2　RNYM01-1330-AV-80~240 / 仕様記号
(RNYM01-1330-AV-B-80~240 / 仕様記号)　質量 10kg(11kg)　仕様記号 J□NPBB

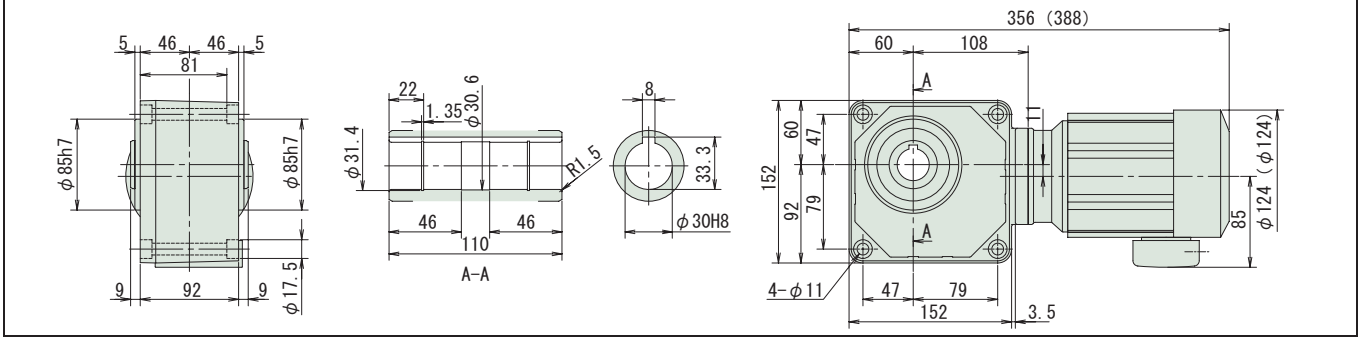

注）1. 出力軸径寸法：寸法公差は、JIS B 0401-1976 "H8" です。
2. 軸端キー寸法：寸法公差は、JIS B 1301-1996 平行キー用溝（普通形）に依っています。
3. 本寸法図の寸法及び質量は、予告無しに変更することがあります。
4. 本製品には、出力軸部用安全カバーが付属されます。安全カバーの寸法等詳細は、技術資料・E17 頁をご参照ください。

中空軸・RNYM シリーズ
0.1kW・三相インバータ用モータ・屋内形

減速比	出力回転数 r/min 6Hz	60Hz	最高許容回転数	容量記号	枠番	補助形式	減速比	出力トルク Tout N・m 60Hz	kgf・m 60Hz	SF (60Hz)	出力軸許容ラジアル荷重 Pro N 60Hz	kgf 60Hz	屋内形寸法図
				(形式記号詳細 B14 頁)									
300	0.583	5.83	11.7 (120Hz)	RNYM	01	1340	AV (-B)	300	131	13.4	1.00	3090	315	図 B3
300					01	1440	AV (-B)	300			2.00	4360	445	図 B4
360	0.486	4.86	9.72 (120Hz)		01	1340	AV (-B)	360	157	16.0	1.00	3090	315	図 B3
360					01	1440	AV (-B)	360			2.00	4360	445	図 B4
480	0.365	3.65	7.29 (120Hz)		01	1340	AV (-B)	480	195	19.9	*	3090	315	図 B3
480					01	1440	AV (-B)	480	210	21.4	1.85	4360	445	図 B4
600	0.292	2.92	5.83 (120Hz)		01	1340	AV (-B)	600	195	19.9	*	3090	315	図 B3
600					01	1440	AV (-B)	600	262	26.7	1.48	4360	445	図 B4

注）1. 出力回転数は、モータ回転数 60Hz：1750r/min, 6Hz：175r/min としたときの代表値です。詳細は技術資料「モータ部」をご参照ください。
2. 出力軸許容ラジアル荷重は、出力軸端より 20mm の位置の値です。
3. 形式及び SF 欄が □ になっている機種は、均一負荷、運転時間 10 時間／日における標準組合せです。
4. インバータ用モータを使用すると、6Hz ～ 60Hz の範囲で定トルク運転（連続運転）が可能です。基底周波数（60Hz）を超える周波数域は、定出力運転となります。詳細は、E78 頁をご参照ください。（汎用モータをインバータ運転した場合は、低減トルク特性となります。）
5. 弊社製インバータ（HF-320α）を用いてセンサレス運転を行うと、汎用モータで定トルク運転が可能となります。詳細は、専用カタログをご参照ください。
6. SF 欄に * が付いている場合は、モータの全容量 kW まで負荷を掛けると過負荷となりますので、出力トルク欄の値以内でご使用ください。
7. （ ）内はブレーキ付の形式を示します。

仕様記号の□は、200V 級は "2"、400V 級は "4" が入ります。詳細は B15 頁をご参照ください。( ) 内はブレーキ付の形式、寸法、質量を示します。

図 B3
RNYM01-1340-AV-300~600 / 仕様記号
(RNYM01-1340-AV-B-300~600 / 仕様記号)
質量 11kg(12kg)

仕様記号	J□NPBB

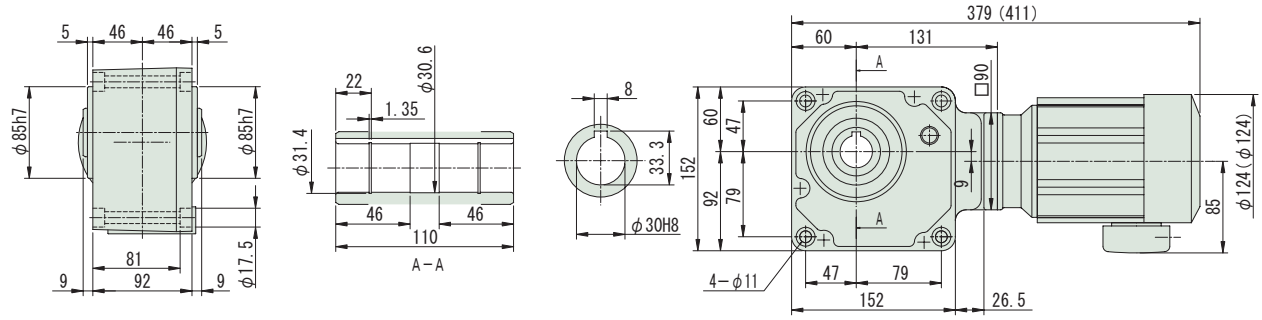

図 B4
RNYM01-1440-AV-300~600 / 仕様記号
(RNYM01-1440-AV-B-300~600 / 仕様記号)
質量 15.5kg(17kg)

仕様記号	J□NPBB

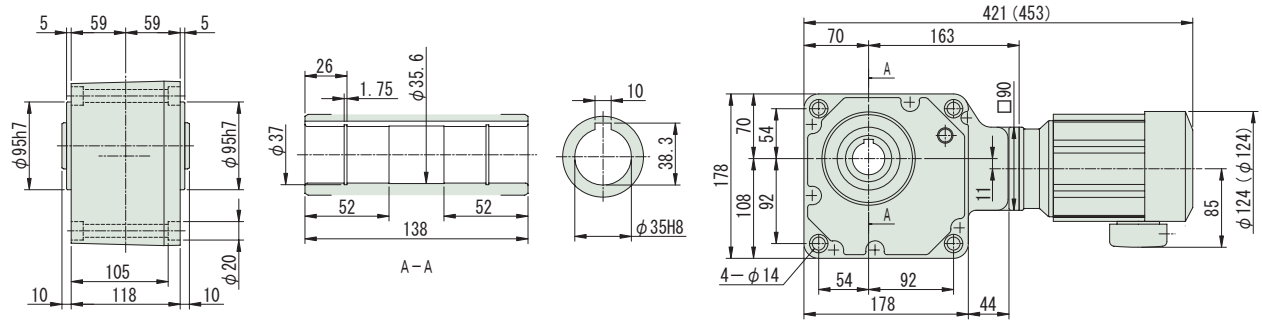

注）1. 出力軸径寸法：寸法公差は、JIS B 0401-1976 "H8" です。
2. 軸端キー寸法：寸法公差は、JIS B 1301-1996 平行キー用溝（普通形）に依っています。
3. 本寸法図の寸法及び質量は、予告無しに変更することがあります。
4. 本製品には、出力軸部用安全カバーが付属されます。安全カバーの寸法等詳細は、技術資料・E17 頁をご参照ください。

中空軸・RNYM シリーズ
0.1kW・三相インバータ用モータ・屋内形

減速比	出力回転数 r/min 6Hz	60Hz	最高許容回転数	容量記号	枠番	補助形式	減速比 (形式記号詳細 B14 頁)	出力トルク Tout N・m 60Hz	kgf・m 60Hz	SF (60Hz)	出力軸許容ラジアル荷重 Pro N 60Hz	kgf 60Hz	屋内形寸法図
720	0.243	2.43	4.86 (120Hz)	RNYM	01	1340	AV (-B) 720	195	19.9	*	3090	315	図 B1
720					01	1440	AV (-B) 720	315	32.1	1.23	4360	445	図 B2
900	0.194	1.94	3.89 (120Hz)		01	1340	AV (-B) 900	195	19.9	*	3090	315	図 B1
900					01	1440	AV (-B) 900	390	39.8	*	4360	445	図 B2
1200	0.146	1.46	2.92 (120Hz)		01	1340	AV (-B) 1200	195	19.9	*	3090	315	図 B1
1200					01	1440	AV (-B) 1200	390	39.8	*	4360	445	図 B2
1440	0.122	1.22	2.43 (120Hz)		01	1340	AV (-B) 1440	195	19.9	*	3090	315	図 B1
1440					01	1440	AV (-B) 1440	390	39.8	*	4360	445	図 B2

注）1. 出力回転数は、モータ回転数 60Hz：1750r/min, 6Hz：175r/min としたときの代表値です。詳細は技術資料「モータ部」をご参照ください。
2. 出力軸許容ラジアル荷重は、出力軸端より 20mm の位置の値です。
3. 形式及び SF 欄が □ になっている機種は、均一負荷、運転時間 10 時間／日における標準組合せです。
4. インバータ用モータを使用すると、6Hz ～ 60Hz の範囲で定トルク運転（連続運転）が可能です。基底周波数（60Hz）を超える周波数域は、定出力運転となります。詳細は、E78 頁をご参照ください。（汎用モータをインバータ運転した場合は、低減トルク特性となります。）
5. 弊社製インバータ（HF-320α）を用いてセンサレス運転を行うと、汎用モータで定トルク運転が可能となります。詳細は、専用カタログをご参照ください。
6. SF 欄に * が付いている場合は、モータの全容量 kW まで負荷を掛けると過負荷となりますので、出力トルク欄の値以内でご使用ください。
7. （ ）内はブレーキ付の形式を示します。

仕様記号の□は、200V 級は "2"、400V 級は "4" が入ります。詳細は B15 頁をご参照ください。( ) 内はブレーキ付の形式、寸法、質量を示します。

図 B1　RNYM01-1340-AV-720~1440 / 仕様記号
(RNYM01-1340-AV-B-720~1440 / 仕様記号)　質量 11kg(12kg)　仕様記号 J□NPBB

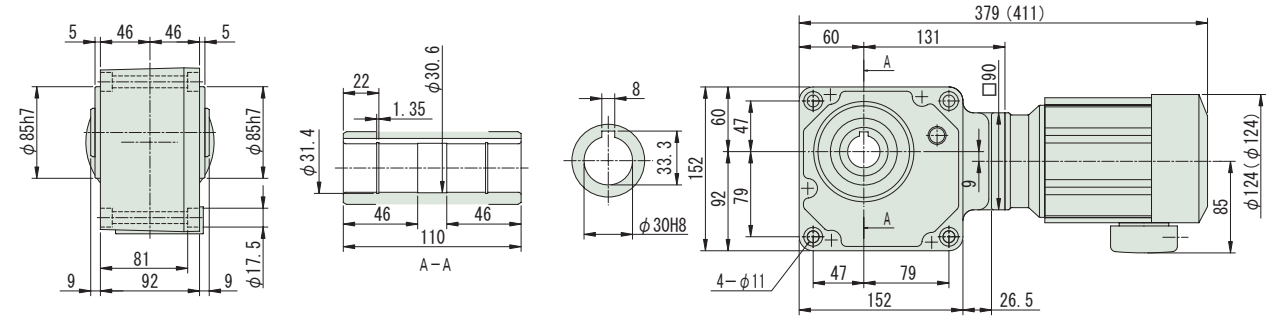

図 B2　RNYM01-1440-AV-720~1440 / 仕様記号
(RNYM01-1440-AV-B-720~1440 / 仕様記号)　質量 15.5kg(17kg)　仕様記号 J□NPBB

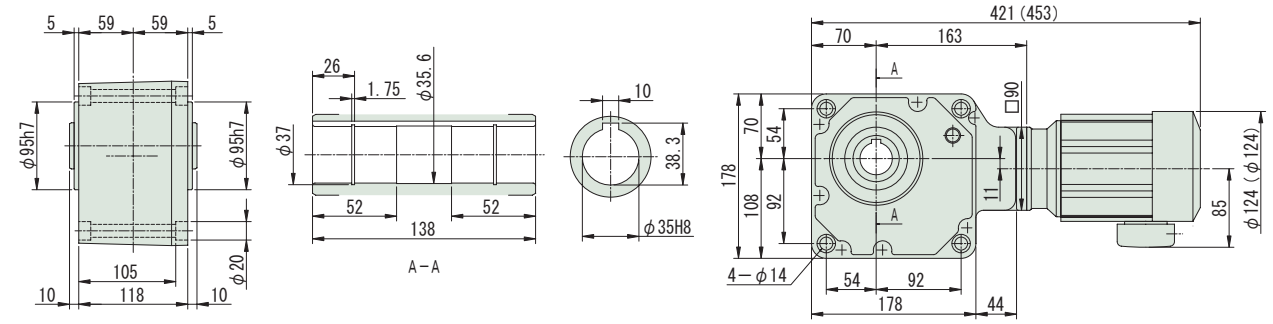

注）1. 出力軸径寸法：寸法公差は、JIS B 0401-1976 "H8" です。
2. 軸端キー寸法：寸法公差は、JIS B 1301-1996 平行キー用溝（普通形）に依っています。
3. 本寸法図の寸法及び質量は、予告無しに変更することがあります。
4. 本製品には、出力軸部用安全カバーが付属されます。安全カバーの寸法等詳細は、技術資料・E17 頁をご参照ください。

中空軸・RNYM シリーズ
0.2kW・三相インバータ用モータ・屋内形

減速比	出力回転数 r/min 6Hz	60Hz	最高許容回転数		容量記号	枠番	補助形式	減速比	出力トルク Tout N・m 60Hz	kgf・m 60Hz	SF (60Hz)	出力軸許容ラジアル荷重 Pro N 60Hz	kgf 60Hz	屋内形寸法図
					(形式記号詳細 B14 頁)									
5	35.0	350	700	(120Hz)	02	1210	AV (-B)	5	4.64	0.474	4.00	834	85	図 B3
5					02	1120	AV (-B)	5			1.00	588	60	図 B4
5					02	1220	AV (-B)	5			2.00	834	85	図 B5
7	25.0	250	500	(120Hz)	02	1210	AV (-B)	7	6.50	0.663	4.00	932	95	図 B3
7					02	1120	AV (-B)	7			1.00	637	65	図 B4
7					02	1220	AV (-B)	7			2.00	932	95	図 B5
10	17.5	175	350	(120Hz)	02	1210	AV (-B)	10	9.29	0.947	1.00	1030	105	図 B3
10					02	1120	AV (-B)	10			2.00	735	75	図 B4
10					02	1220	AV (-B)	10			2.00	1030	105	図 B5
12	14.6	146	292	(120Hz)	02	1120	AV (-B)	12	11.1	1.14	1.00	785	80	図 B4
12					02	1220	AV (-B)	12			2.00	1080	110	図 B5
15	11.7	117	233	(120Hz)	02	1120	AV (-B)	15	13.9	1.42	1.00	834	85	図 B4
15					02	1220	AV (-B)	15			2.00	1180	120	図 B5

注）1. 出力回転数は、モータ回転数 60Hz：1750r/min, 6Hz：175r/min としたときの代表値です。詳細は技術資料「モータ部」をご参照ください。
2. 出力軸許容ラジアル荷重は、出力軸端より 20mm の位置の値です。
3. 形式及び SF 欄が□になっている機種は、均一負荷、運転時間 10 時間／日における標準組合せです。
4. インバータ用モータを使用すると、6Hz ～ 60Hz の範囲で定トルク運転（連続運転）が可能です。基底周波数（60Hz）を超える周波数域は、定出力運転となります。詳細は、E78 頁をご参照ください。（汎用モータをインバータ運転した場合は、低減トルク特性となります。）
5. 弊社製インバータ（HF-320α）を用いてセンサレス運転を行うと、汎用モータで定トルク運転が可能となります。詳細は、専用カタログをご参照ください。
6. （ ）内はブレーキ付の形式を示します。

仕様記号の□は、200V 級は "2"、400V 級は "4" が入ります。詳細は B15 頁をご参照ください。( ) 内はブレーキ付の形式、寸法、質量を示します。

図 B3

RNYM02-1210-AV-5~10 / 仕様記号
(RNYM02-1210-AV-B-5~10 / 仕様記号)

質量 9.0kg(10kg)

仕様記号	J□NPBB

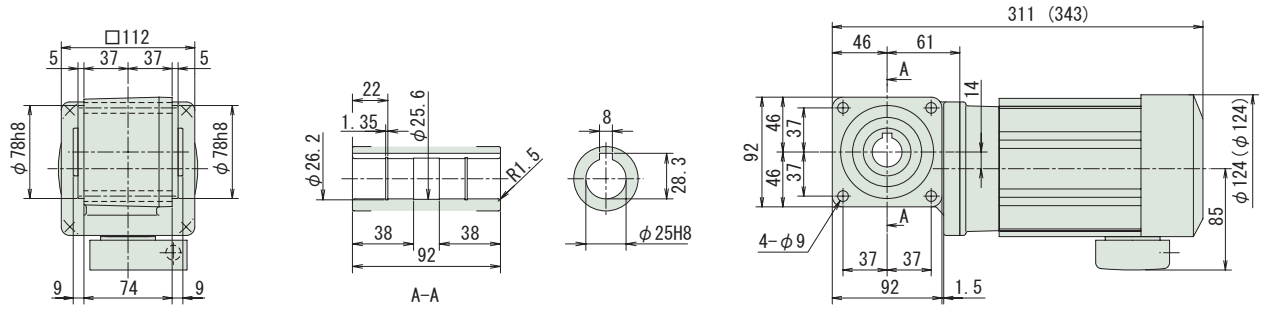

図 B4

RNYM02-1120-AV-5~15 / 仕様記号
(RNYM02-1120-AV-B-5~15 / 仕様記号)

質量 8.0kg(9.0kg)

仕様記号	J□NPBB

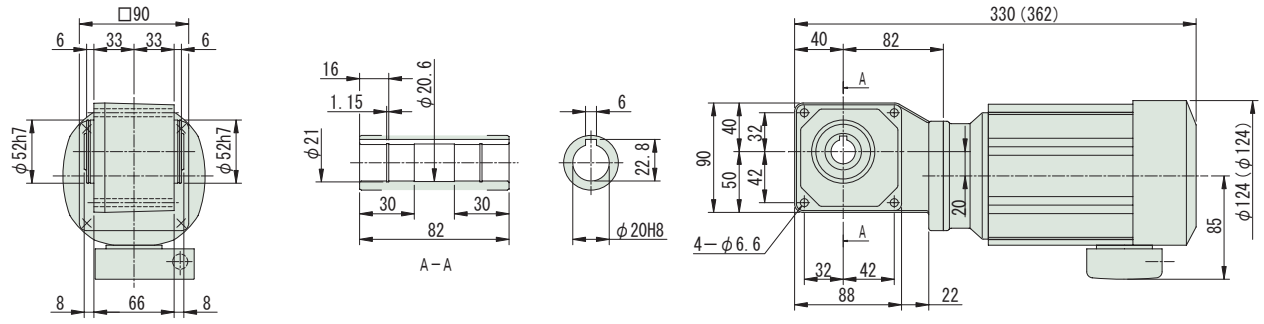

図 B5

RNYM02-1220-AV-5~15 / 仕様記号
(RNYM02-1220-AV-B-5~15 / 仕様記号)

質量 9.5kg(11kg)

仕様記号	J□NPBB

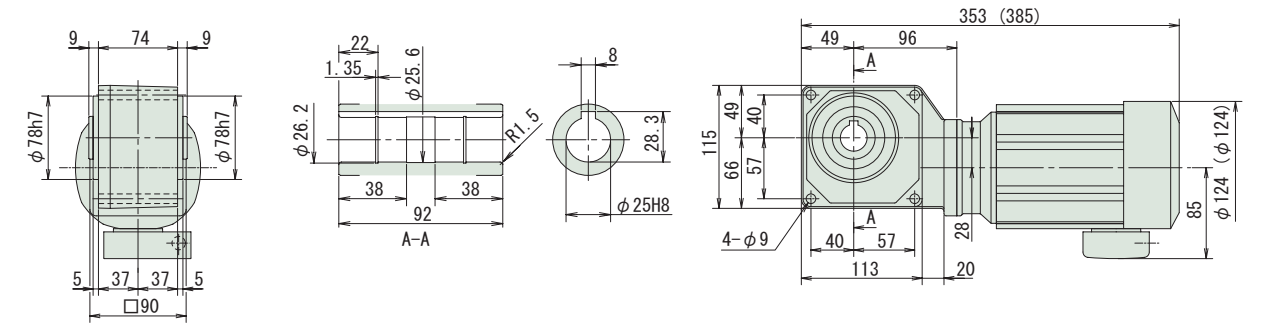

注）1. 出力軸径寸法：寸法公差は、JIS B 0401-1976 "H8" です。
2. 軸端キー寸法：寸法公差は、JIS B 1301-1996 平行キー用溝（普通形）に依っています。
3. 本寸法図の寸法及び質量は、予告無しに変更することがあります。
4. 本製品には、出力軸部用安全カバーが付属されます。安全カバーの寸法等詳細は、技術資料・E17 頁をご参照ください。

中空軸・RNYM シリーズ
0.2kW・三相インバータ用モータ・屋内形

減速比	出力回転数 r/min 6Hz	60Hz	最高許容回転数		容量記号	枠番	補助形式	減速比 (形式記号詳細 B14 頁)	出力トルク Tout N・m 60Hz	kgf・m 60Hz	SF (60Hz)	出力軸許容ラジアル荷重 Pro N 60Hz	kgf 60Hz	屋内形寸法図
20	8.75	87.5	175	(120Hz)	02	1120	AV (-B)	20	18.6	1.89	1.00	932	95	図 B1
20					02	1220	AV (-B)	20			2.00	1320	135	図 B2
25	7.00	70.0	140	(120Hz)	02	1120	AV (-B)	25	23.2	2.37	1.00	981	100	図 B1
25					02	1220	AV (-B)	25			2.00	1370	140	図 B2
30	5.83	58.3	117	(120Hz)	02	1120	AV (-B)	30	27.9	2.84	1.00	1030	105	図 B1
30					02	1220	AV (-B)	30			2.00	1470	150	図 B2
40	4.38	43.8	87.5	(120Hz)	02	1220	AV (-B)	40	37.2	3.79	1.00	1570	160	図 B2
40					02	1320	AV (-B)	40			2.00	2550	260	図 B3
50	3.50	35.0	70.0	(120Hz)	02	1220	AV (-B)	50	46.4	4.74	1.00	1670	170	図 B2
50					02	1320	AV (-B)	50			2.00	2750	280	図 B3
60	2.92	29.2	58.3	(120Hz)	02	1220	AV (-B)	60	55.7	5.68	1.00	1720	175	図 B2
60					02	1320	AV (-B)	60			2.00	2840	290	図 B3

注）1. 出力回転数は、モータ回転数 60Hz：1750r/min, 6Hz：175r/min としたときの代表値です。詳細は技術資料「モータ部」をご参照ください。
2. 出力軸許容ラジアル荷重は、出力軸端より 20mm の位置の値です。
3. 形式及び SF 欄が□になっている機種は、均一負荷、運転時間 10 時間／日における標準組合せです。
4. インバータ用モータを使用すると、6Hz ～ 60Hz の範囲で定トルク運転（連続運転）が可能です。基底周波数（60Hz）を超える周波数域は、定出力運転となります。詳細は、E78 頁をご参照ください。（汎用モータをインバータ運転した場合は、低減トルク特性となります。）
5. 弊社製インバータ（HF-320α）を用いてセンサレス運転を行うと、汎用モータで定トルク運転が可能となります。詳細は、専用カタログをご参照ください。
6. （ ）内はブレーキ付の形式を示します。

仕様記号の□は、200V 級は "2"、400V 級は "4" が入ります。詳細は B15 頁をご参照ください。( ) 内はブレーキ付の形式、寸法、質量を示します。

図 B1

RNYM02-1120-AV-20~30 / 仕様記号
(RNYM02-1120-AV-B-20~30 / 仕様記号)　質量 8.0kg(9.0kg)

仕様記号	J□NPBB

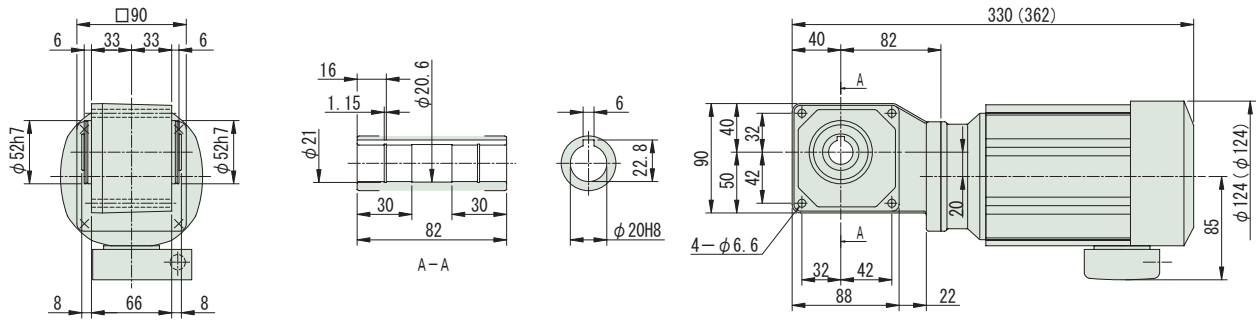

図 B2

RNYM02-1220-AV-20~60 / 仕様記号
(RNYM02-1220-AV-B-20~60 / 仕様記号)　質量 9.5kg(11kg)

仕様記号	J□NPBB

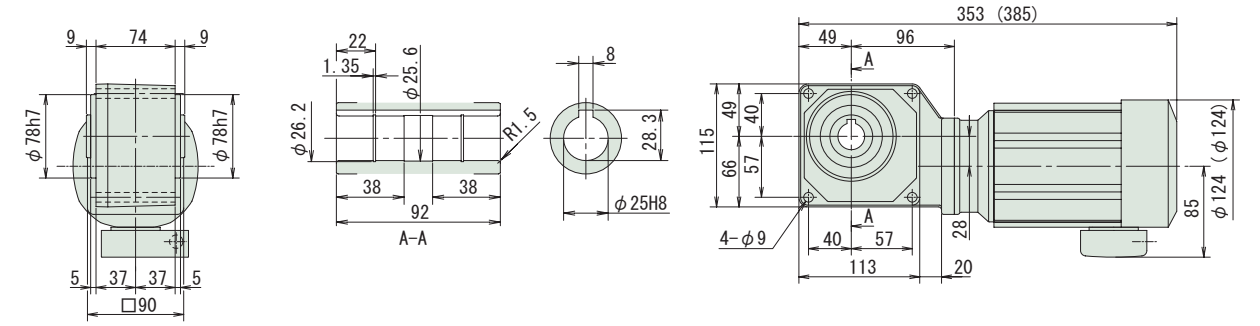

図 B3

RNYM02-1320-AV-40~60 / 仕様記号
(RNYM02-1320-AV-B-40~60 / 仕様記号)　質量 11kg(13kg)

仕様記号	J□NPBB

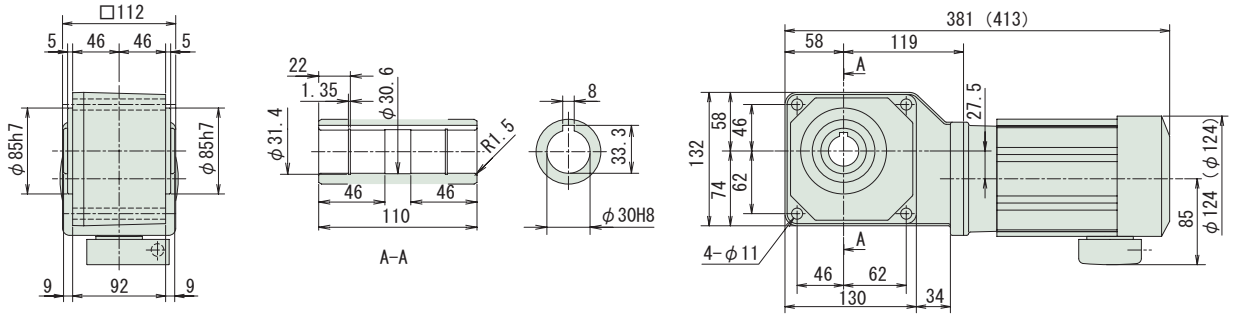

注）1. 出力軸径寸法：寸法公差は、JIS B 0401-1976 "H8" です。
2. 軸端キー寸法：寸法公差は、JIS B 1301-1996 平行キー用溝（普通形）に依っています。
3. 本寸法図の寸法及び質量は、予告無しに変更することがあります。
4. 本製品には、出力軸部用安全カバーが付属されます。安全カバーの寸法等詳細は、技術資料・E17 頁をご参照ください。

中空軸・RNYM シリーズ
0.2kW・三相インバータ用モータ・屋内形

減速比	出力回転数 r/min 6Hz	60Hz	最高許容回転数	容量記号	枠番	補助形式	減速比	出力トルク Tout N・m 60Hz	kgf・m 60Hz	SF (60Hz)	出力軸許容ラジアル荷重 Pro N 60Hz	kgf 60Hz	屋内形寸法図
				(形式記号詳細 B14 頁)									
80	2.19	21.9	43.8 (120Hz)	RNYM	02	1330 - AV (-B)	80	74.3	7.58	1.00	2940	300	図 B4
80					02	1430 - AV (-B)	80			2.00	4270	435	図 B5
100	1.75	17.5	35.0 (120Hz)		02	1330 - AV (-B)	100	92.9	9.47	1.00	3040	310	図 B4
100					02	1430 - AV (-B)	100			2.00	4360	445	図 B5
120	1.46	14.6	29.2 (120Hz)		02	1330 - AV (-B)	120	111	11.4	1.00	3090	315	図 B4
120					02	1430 - AV (-B)	120			2.00	4360	445	図 B5
150	1.17	11.7	23.3 (120Hz)		02	1330 - AV (-B)	150	139	14.2	1.00	3090	315	図 B4
150					02	1430 - AV (-B)	150			2.00	4360	445	図 B5
200	0.875	8.75	17.5 (120Hz)		02	1330 - AV (-B)	200	186	18.9	1.00	3090	315	図 B4
200					02	1430 - AV (-B)	200			2.00	4360	445	図 B5
240	0.729	7.29	14.6 (120Hz)		02	1330 - AV (-B)	240	195	19.9	*	3090	315	図 B4
240					02	1430 - AV (-B)	240	223	22.7	1.75	4360	445	図 B5

注）1. 出力回転数は、モータ回転数 60Hz：1750r/min, 6Hz：175r/min としたときの代表値です。詳細は技術資料「モータ部」をご参照ください。
2. 出力軸許容ラジアル荷重は、出力軸端より 20mm の位置の値です。
3. 形式及び SF 欄が □ になっている機種は、均一負荷、運転時間 10 時間／日における標準組合せです。
4. インバータ用モータを使用すると、6Hz ～ 60Hz の範囲で定トルク運転（連続運転）が可能です。基底周波数（60Hz）を超える周波数域は、定出力運転となります。詳細は、E78 頁をご参照ください。（汎用モータをインバータ運転した場合は、低減トルク特性となります。）
5. 弊社製インバータ（HF-320α）を用いてセンサレス運転を行うと、汎用モータで定トルク運転が可能となります。詳細は、専用カタログをご参照ください。
6. SF 欄に * が付いている場合は、モータの全容量 kW まで負荷を掛けると過負荷となりますので、出力トルク欄の値以内でご使用ください。
7. （ ）内はブレーキ付の形式を示します。

仕様記号の□は、200V 級は "2"、400V 級は "4" が入ります。詳細は B15 頁をご参照ください。( ) 内はブレーキ付の形式、寸法、質量を示します。

図 B4
RNYM02-1330-AV-80~240 / 仕様記号
(RNYM02-1330-AV-B-80~240 / 仕様記号)
質量 11kg(12kg)

仕様記号	J□NPBB

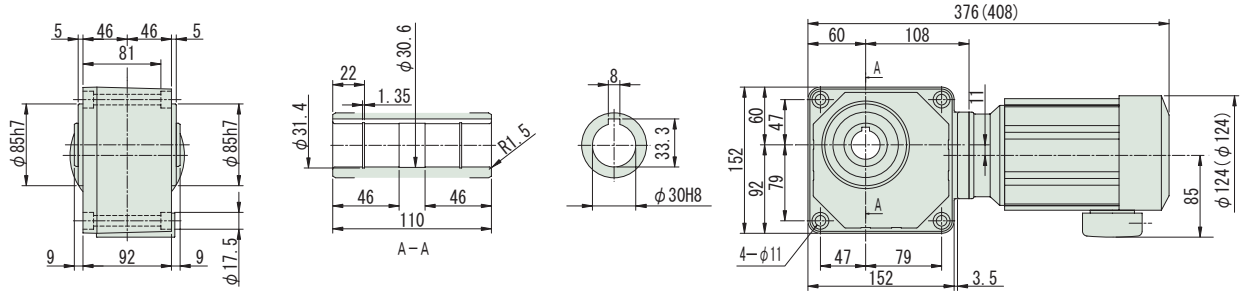

図 B5
RNYM02-1430-AV-80~240 / 仕様記号
(RNYM02-1430-AV-B-80~240 / 仕様記号)
質量 16kg(17kg)

仕様記号	J□NPBB

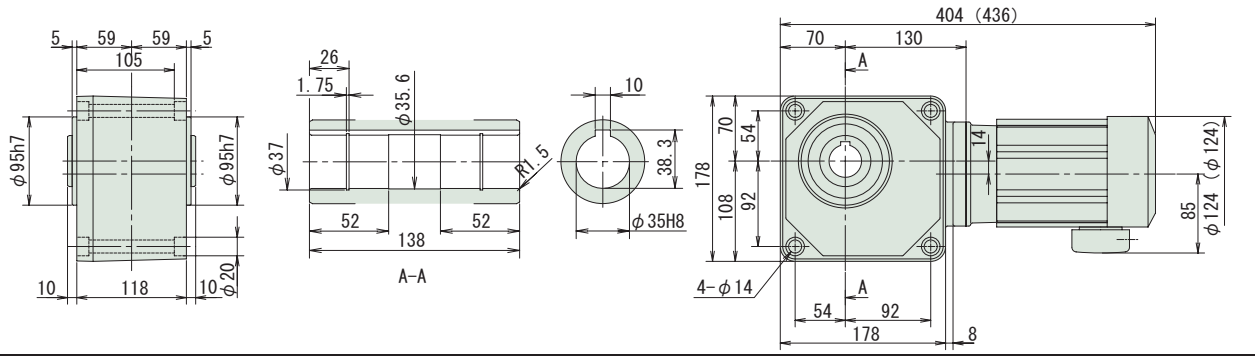

注）1. 出力軸径寸法：寸法公差は、JIS B 0401-1976 "H8" です。
2. 軸端キー寸法：寸法公差は、JIS B 1301-1996 平行キー用溝（普通形）に依っています。
3. 本寸法図の寸法及び質量は、予告無しに変更することがあります。
4. 本製品には、出力軸部用安全カバーが付属されます。安全カバーの寸法等詳細は、技術資料・E17 頁をご参照ください。

中空軸・RNYM シリーズ
0.2kW・三相インバータ用モータ・屋内形

減速比	出力回転数 r/min 6Hz	60Hz	最高許容回転数	容量記号	枠番	補助形式	減速比 (形式記号詳細 B14 頁)	出力トルク Tout N・m 60Hz	kgf・m 60Hz	SF (60Hz)	出力軸許容ラジアル荷重 Pro N 60Hz	kgf 60Hz	屋内形寸法図
300	0.583	5.83	11.7 (120Hz)	RNYM	02	1440	AV (-B) 300	262	26.7	1.00	4360	445	図 B1
300					02	1540	AV (-B) 300			2.00	6230	635	図 B2
360	0.486	4.86	9.72 (120Hz)		02	1440	AV (-B) 360	315	32.1	1.00	4360	445	図 B1
360					02	1540	AV (-B) 360			2.00	6230	635	図 B2
480	0.365	3.65	7.29 (120Hz)		02	1440	AV (-B) 480	390	39.8	*	4360	445	図 B1
480					02	1540	AV (-B) 480	420	42.8	1.74	6230	635	図 B2
600	0.292	2.92	5.83 (120Hz)		02	1440	AV (-B) 600	400	40.8	*	4360	445	図 B1
600					02	1540	AV (-B) 600	525	53.5	1.39	6230	635	図 B2

注）1. 出力回転数は、モータ回転数 60Hz：1750r/min, 6Hz：175r/min としたときの代表値です。詳細は技術資料「モータ部」をご参照ください。
2. 出力軸許容ラジアル荷重は、出力軸端より 20mm の位置の値です。
3. 形式及び SF 欄が □ になっている機種は、均一負荷、運転時間 10 時間／日における標準組合せです。
4. インバータ用モータを使用すると、6Hz ～ 60Hz の範囲で定トルク運転（連続運転）が可能です。基底周波数（60Hz）を超える周波数域は、定出力運転となります。詳細は、E78 頁をご参照ください。（汎用モータをインバータ運転した場合は、低減トルク特性となります。）
5. 弊社製インバータ（HF-320α）を用いてセンサレス運転を行うと、汎用モータで定トルク運転が可能となります。詳細は、専用カタログをご参照ください。
6. SF 欄に * が付いている場合は、モータの全容量 kW まで負荷を掛けると過負荷となりますので、出力トルク欄の値以内でご使用ください。
7. （ ）内はブレーキ付の形式を示します。

仕様記号の□は、200V 級は "2"、400V 級は "4" が入ります。詳細は B15 頁をご参照ください。( ) 内はブレーキ付の形式、寸法、質量を示します。

図 B1　RNYM02-1440-AV-300~600 / 仕様記号
(RNYM02-1440-AV-B-300~600 / 仕様記号)　質量 17kg(18kg)　仕様記号 J□NPBB

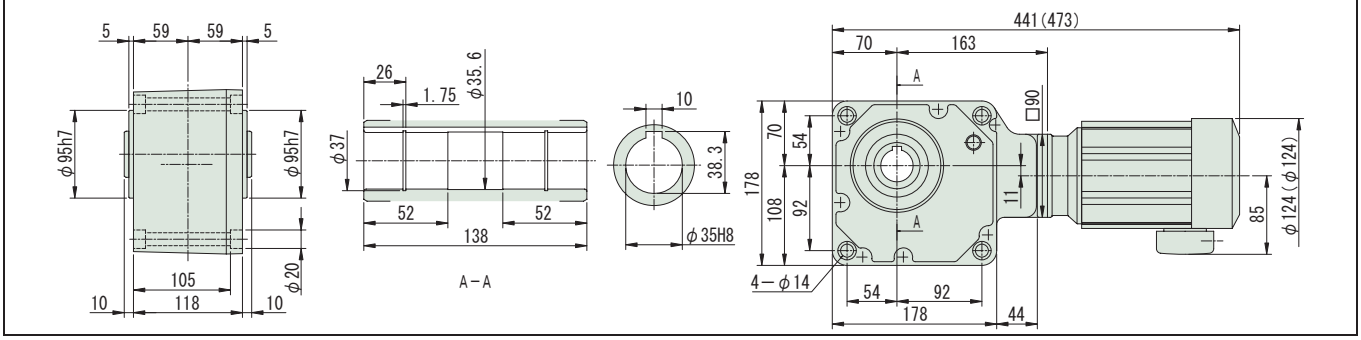

図 B2　RNYM02-1540-AV-300~600 / 仕様記号
(RNYM02-1540-AV-B-300~600 / 仕様記号)　質量 26kg(27.5kg)　仕様記号 J□NPBB

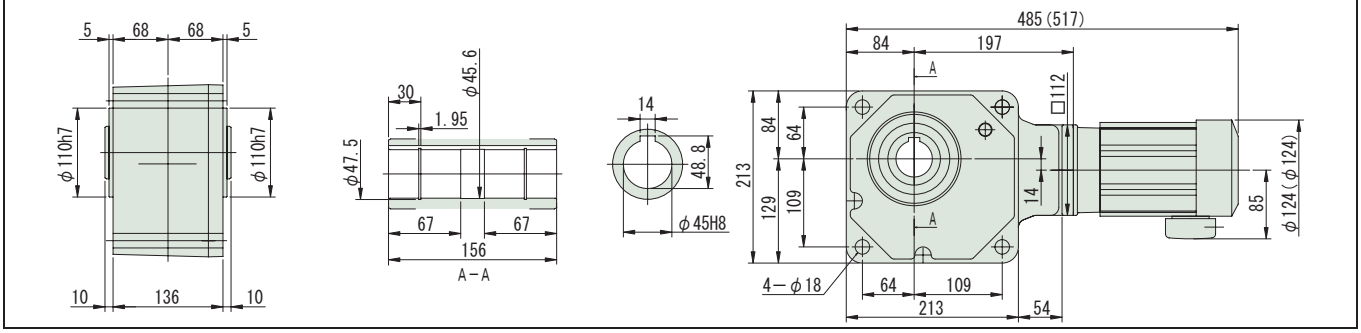

注）1. 出力軸径寸法：寸法公差は、JIS B 0401-1976 "H8" です。
2. 軸端キー寸法：寸法公差は、JIS B 1301-1996 平行キー用溝（普通形）に依っています。
3. 本寸法図の寸法及び質量は、予告無しに変更することがあります。
4. 本製品には、出力軸部用安全カバーが付属されます。安全カバーの寸法等詳細は、技術資料・E17 頁をご参照ください。

中空軸・RNYM シリーズ
0.2kW・三相インバータ用モータ・屋内形

減速比	出力回転数 r/min 6Hz	60Hz	最高許容回転数		容量記号 − 枠番 − 補助形式 − 減速比（形式記号詳細 B14 頁）	出力トルク Tout N・m 60Hz	kgf・m 60Hz	SF (60Hz)	出力軸許容ラジアル荷重 Pro N 60Hz	kgf 60Hz	屋内形寸法図
720				RNYM	02 - 1440 - AV (-B) - 720	410	41.8	*	4360	445	図 B3
720	0.243	2.43	4.86（120Hz）		02 - 1540 - AV (-B) - 720	629	64.2	1.16	6230	635	図 B4
900					02 - 1440 - AV (-B) - 900	390	39.8	*	4360	445	図 B3
900	0.194	1.94	3.89（120Hz）		02 - 1540 - AV (-B) - 900	732	74.6	*	6230	635	図 B4
1200					02 - 1440 - AV (-B) - 1200	390	39.8	*	4360	445	図 B3
1200	0.146	1.46	2.92（120Hz）		02 - 1540 - AV (-B) - 1200	732	74.6	*	6230	635	図 B4
1440					02 - 1440 - AV (-B) - 1440	390	39.8	*	4360	445	図 B3
1440	0.122	1.22	2.43（120Hz）		02 - 1540 - AV (-B) - 1440	732	74.6	*	6230	635	図 B4

注）1. 出力回転数は、モータ回転数 60Hz：1750r/min, 6Hz：175r/min としたときの代表値です。詳細は技術資料「モータ部」をご参照ください。
2. 出力軸許容ラジアル荷重は、出力軸端より 20mm の位置の値です。
3. 形式及び SF 欄が □ になっている機種は、均一負荷、運転時間 10 時間／日における標準組合せです。
4. インバータ用モータを使用すると、6Hz ～ 60Hz の範囲で定トルク運転（連続運転）が可能です。基底周波数（60Hz）を超える周波数域は、定出力運転となります。詳細は、E78 頁をご参照ください。（汎用モータをインバータ運転した場合は、低減トルク特性となります。）
5. 弊社製インバータ（HF-320α）を用いてセンサレス運転を行うと、汎用モータで定トルク運転が可能となります。詳細は、専用カタログをご参照ください。
6. SF 欄に * が付いている場合は、モータの全容量 kW まで負荷を掛けると過負荷となりますので、出力トルク欄の値以内でご使用ください。
7. （ ）内はブレーキ付の形式を示します。

仕様記号の□は、200V 級は "2"、400V 級は "4" が入ります。詳細は B15 頁をご参照ください。( ) 内はブレーキ付の形式、寸法、質量を示します。

図 B3 RNYM02-1440-AV-720~1440 / 仕様記号
(RNYM02-1440-AV-B-720~1440 / 仕様記号)　質量 17kg(18kg)　仕様記号 J□NPBB

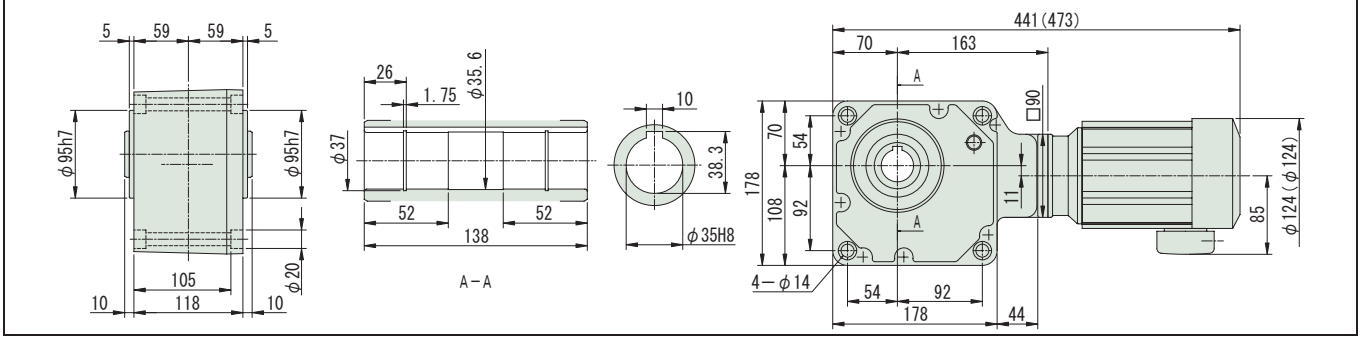

図 B4 RNYM02-1540-AV-720~1440 / 仕様記号
(RNYM02-1540-AV-B-720~1440 / 仕様記号)　質量 26kg(27.5kg)　仕様記号 J□NPBB

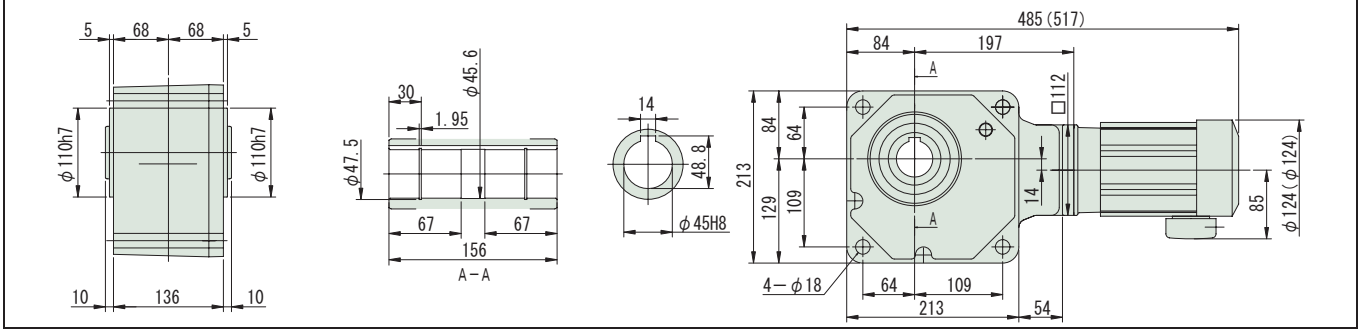

注）1. 出力軸径寸法：寸法公差は、JIS B 0401-1976 "H8" です。
2. 軸端キー寸法：寸法公差は、JIS B 1301-1996 平行キー用溝（普通形）に依っています。
3. 本寸法図の寸法及び質量は、予告無しに変更することがあります。
4. 本製品には、出力軸部用安全カバーが付属されます。安全カバーの寸法等詳細は、技術資料・E17 頁をご参照ください。

中空軸・RNYM シリーズ
0.4kW・三相インバータ用モータ・屋内形

減速比	出力回転数 r/min 6Hz	60Hz	最高許容回転数		容量記号	枠番	補助形式	減速比 (形式記号詳細 B14 頁)	出力トルク Tout N・m 60Hz	kgf・m 60Hz	SF (60Hz)	出力軸許容ラジアル荷重 Pro N 60Hz	kgf 60Hz	屋内形寸法図
5	35.0	350	700	(120Hz)	RNYM	05	1310	AV (-B) - 5	9.29	0.947	3.85	1370	140	図 B1
5						05	1320	AV (-B) - 5			2.00			図 B2
7	25.0	250	500	(120Hz)		05	1310	AV (-B) - 7	13.0	1.33	3.85	1570	160	図 B1
7						05	1320	AV (-B) - 7			2.00			図 B2
10	17.5	175	350	(120Hz)		05	1310	AV (-B) - 10	18.6	1.89	2.00	1720	175	図 B1
10						05	1320	AV (-B) - 10			2.00			図 B2
12	14.6	146	292	(120Hz)		05	1320	AV (-B) - 12	22.3	2.27	2.00	1810	185	図 B2
15	11.7	117	233	(120Hz)		05	1320	AV (-B) - 15	27.9	2.84	2.00	1960	200	
20	8.75	87.5	175	(120Hz)		05	1320	AV (-B) - 20	37.2	3.79	2.00	2160	220	
25	7.00	70.0	140	(120Hz)		05	1320	AV (-B) - 25	46.4	4.74	2.00	2260	230	
30	5.83	58.3	117	(120Hz)		05	1320	AV (-B) - 30	55.7	5.68	2.00	2350	240	
40	4.38	43.8	87.5	(120Hz)		05	1420	AV (-B) - 40	74.3	7.58	2.00	3820	390	図 B3
50	3.50	35.0	70.0	(120Hz)		05	1420	AV (-B) - 50	92.9	9.47	2.00	4020	410	
60	2.92	29.2	58.3	(120Hz)		05	1420	AV (-B) - 60	111	11.4	2.00	4170	425	

注）1. 出力回転数は、モータ回転数 60Hz：1750r/min, 6Hz：175r/min としたときの代表値です。詳細は技術資料「モータ部」をご参照ください。
2. 出力軸許容ラジアル荷重は、出力軸端より 20mm の位置の値です。
3. インバータ用モータを使用すると、6Hz ～ 60Hz の範囲で定トルク運転（連続運転）が可能です。基底周波数（60Hz）を超える周波数域は、定出力運転となります。詳細は、E78 頁をご参照ください。（汎用モータをインバータ運転した場合は、低減トルク特性となります。）
4. 弊社製インバータ（HF-320α）を用いてセンサレス運転を行うと、汎用モータで定トルク運転が可能となります。詳細は、専用カタログをご参照ください。
5. （ ）内はブレーキ付の形式を示します。

仕様記号の□は、200V 級は "2"、400V 級は "4" が入ります。詳細は B15 頁をご参照ください。( ) 内はブレーキ付の形式、寸法、質量を示します。

図 B1

RNYM05-1310-AV-5~10 / 仕様記号
(RNYM05-1310-AV-B-5~10 / 仕様記号)　質量 13kg(16kg)

仕様記号	J□NSBB

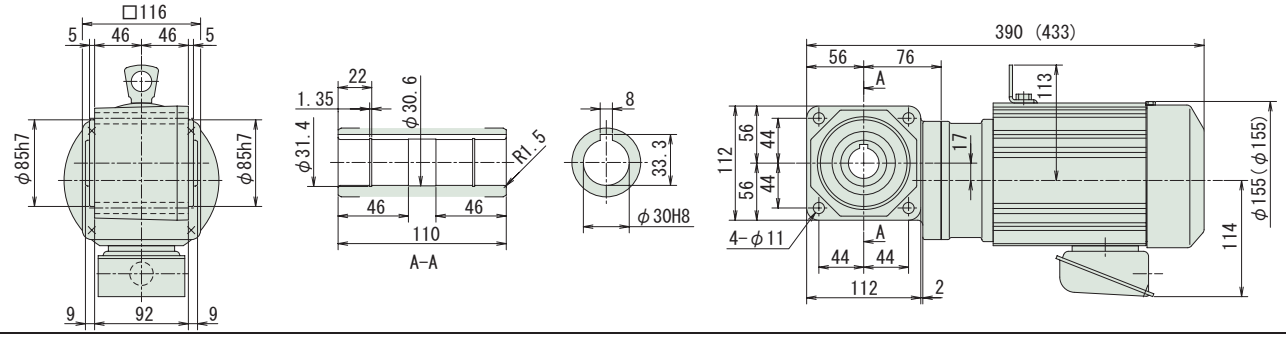

図 B2

RNYM05-1320-AV-5~30 / 仕様記号
(RNYM05-1320-AV-B-5~30 / 仕様記号)　質量 15kg(17kg)

仕様記号	J□NSBB

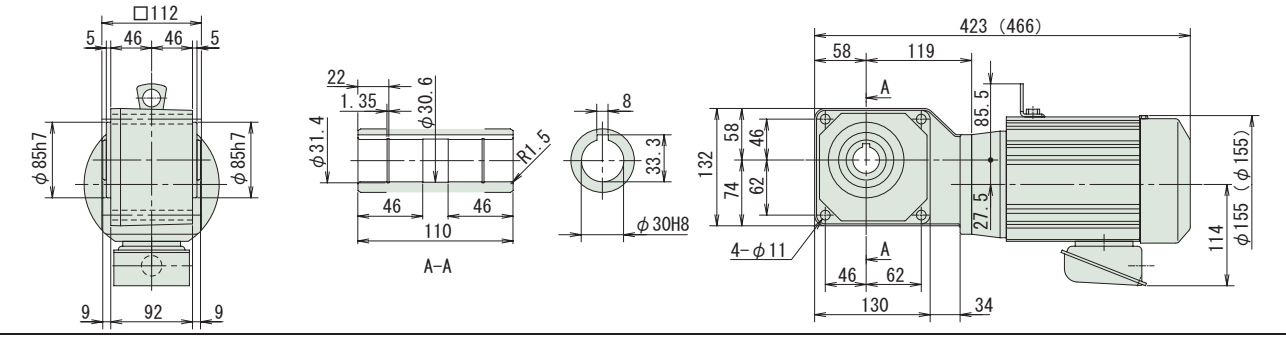

図 B3

RNYM05-1420-AV-40~60 / 仕様記号
(RNYM05-1420-AV-B-40~60 / 仕様記号)　質量 18kg(20kg)

仕様記号	J□NSBB

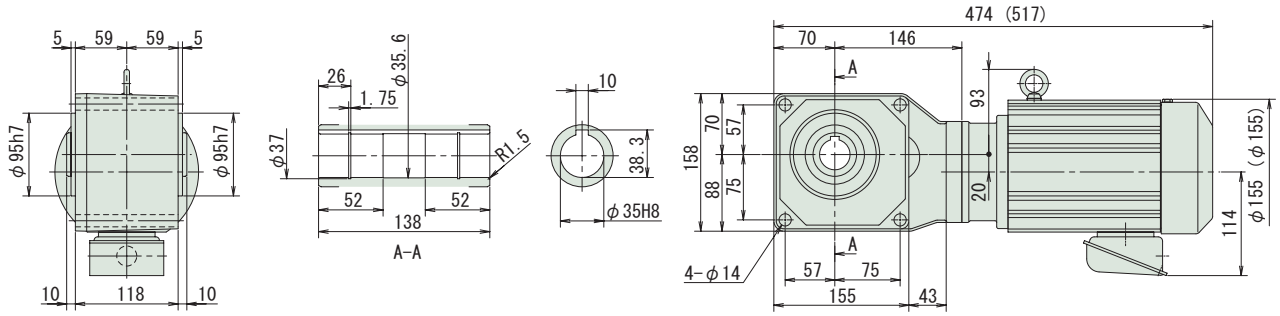

注）1. 出力軸径寸法：寸法公差は、JIS B 0401-1976 "H8" です。
2. 軸端キー寸法：寸法公差は、JIS B 1301-1996 平行キー用溝（普通形）に依っています。
3. 本寸法図の寸法及び質量は、予告無しに変更することがあります。
4. 本製品には、出力軸部用安全カバーが付属されます。安全カバーの寸法等詳細は、技術資料・E17 頁をご参照ください。

中空軸・RNYM シリーズ
0.4kW・三相インバータ用モータ・屋内形

減速比	出力回転数 r/min 6Hz	60Hz	最高許容回転数	容量記号	枠番	補助形式	減速比	出力トルク Tout N・m 60Hz	kgf・m 60Hz	SF (60Hz)	出力軸許容ラジアル荷重 Pro N 60Hz	kgf 60Hz	屋内形寸法図
				（形式記号詳細 B14 頁）									
80	2.19	21.9	43.8 (120Hz)	RNYM	05	1530	AV (-B)	80	149	15.2	2.00	6130	625	図 B4
100	1.75	17.5	35.0 (120Hz)		05	1530	AV (-B)	100	186	18.9	2.00	6230	635	
120	1.46	14.6	29.2 (120Hz)		05	1530	AV (-B)	120	223	22.7	2.00	6230	635	
150	1.17	11.7	23.3 (120Hz)		05	1530	AV (-B)	150	279	28.4	2.00	6230	635	
200	0.875	8.75	17.5 (120Hz)		05	1530	AV (-B)	200	372	37.9	1.97	6230	635	
240	0.729	7.29	14.6 (120Hz)		05	1530	AV (-B)	240	446	45.5	1.64	6230	635	
300	0.583	5.83	11.7 (120Hz)		05	1640	AV (-B)	300	525	53.5	2.00	9810	1000	図 B5
360	0.486	4.86	9.72 (120Hz)		05	1640	AV (-B)	360	630	64.2	2.00	9810	1000	
480	0.365	3.65	7.29 (120Hz)		05	1640	AV (-B)	480	840	85.6	1.76	9810	1000	
600	0.292	2.92	5.83 (120Hz)		05	1640	AV (-B)	600	1050	107	1.41	9810	1000	
720	0.243	2.43	4.86 (120Hz)		05	1640	AV (-B)	720	1260	128	1.18	9810	1000	
900	0.194	1.94	3.89 (120Hz)		05	1640	AV (-B)	900	1480	151	*	9810	1000	
1200	0.146	1.46	2.92 (120Hz)		05	1640	AV (-B)	1200	1480	151	*	9810	1000	
1440	0.122	1.22	2.43 (120Hz)		05	1640	AV (-B)	1440	1480	151	*	9810	1000	

注）1. 出力回転数は、モータ回転数 60Hz：1750r/min, 6Hz：175r/min としたときの代表値です。詳細は技術資料「モータ部」をご参照ください。
2. 出力軸許容ラジアル荷重は、出力軸端より 20mm の位置の値です。
3. インバータ用モータを使用すると、6Hz ～ 60Hz の範囲で定トルク運転（連続運転）が可能です。基底周波数（60Hz）を超える周波数域は、定出力運転となります。詳細は、E78 頁をご参照ください。（汎用モータをインバータ運転した場合は、低減トルク特性となります。）
4. 弊社製インバータ（HF-320α）を用いてセンサレス運転を行うと、汎用モータで定トルク運転が可能となります。詳細は、専用カタログをご参照ください。
5. SF 欄に * が付いている場合は、モータの全容量 kW まで負荷を掛けると過負荷となりますので、出力トルク欄の値以内でご使用ください。
6. （ ）内はブレーキ付の形式を示します。

仕様記号の□は、200V 級は "2"、400V 級は "4" が入ります。詳細は B15 頁をご参照ください。( ) 内はブレーキ付の形式、寸法、質量を示します。

図 B4

RNYM05-1530-AV-80~240 / 仕様記号
(RNYM05-1530-AV-B-80~240 / 仕様記号)

質量 25kg(28kg)

仕様記号	J□NSBB

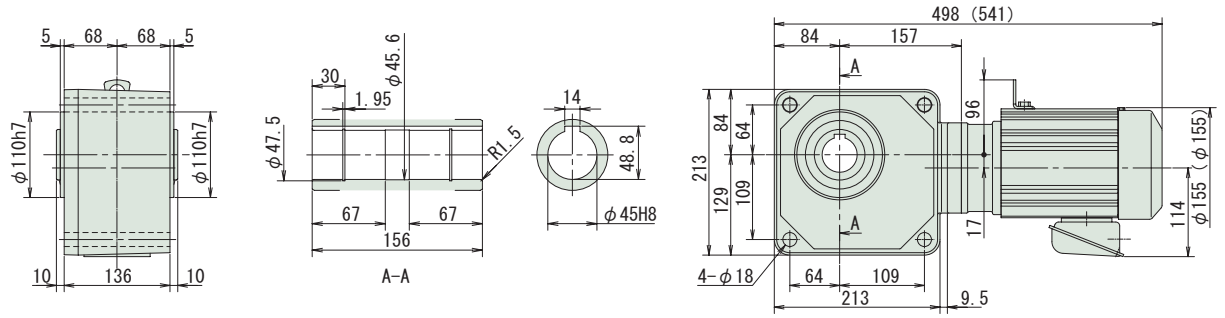

図 B5

RNYM05-1640-AV-300~1440 / 仕様記号
(RNYM05-1640-AV-B-300~1440 / 仕様記号)

質量 68kg(70kg)

仕様記号	J□NSBB

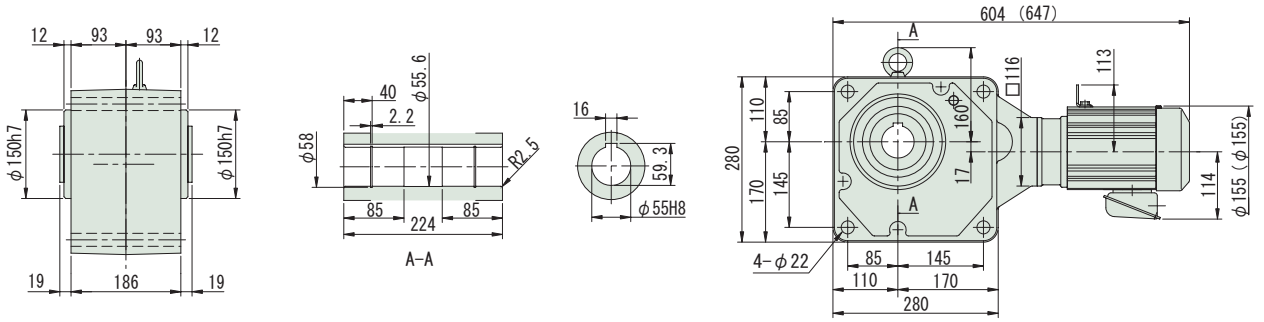

注）1. 出力軸径寸法：寸法公差は、JIS B 0401-1976 "H8" です。
2. 軸端キー寸法：寸法公差は、JIS B 1301-1996 平行キー用溝（普通形）に依っています。
3. 本寸法図の寸法及び質量は、予告無しに変更することがあります。
4. 本製品には、出力軸部用安全カバーが付属されます。安全カバーの寸法等詳細は、技術資料・E17 頁をご参照ください。

中空軸・RNYM シリーズ
0.75kW・三相インバータ用モータ・屋内形

減速比	出力回転数 r/min 6Hz	60Hz	最高許容回転数		容量記号	枠番	補助形式	減速比	出力トルク Tout N・m 60Hz	kgf・m 60Hz	SF (60Hz)	出力軸許容ラジアル荷重 Pro N 60Hz	kgf 60Hz	屋内形寸法図
						（形式記号詳細 B14 頁）								
5	35.0	350	700	(120Hz)	RNYM	1	- 1410 - AV (-B)	- 5	17.4	1.78	2.93	2060	210	図 B1
5						1	- 1420 - AV (-B)	- 5			2.05			図 B2
7	25.0	250	500	(120Hz)		1	- 1410 - AV (-B)	- 7	24.4	2.49	2.93	2300	235	図 B1
7						1	- 1420 - AV (-B)	- 7			2.05			図 B2
10	17.5	175	350	(120Hz)		1	- 1410 - AV (-B)	- 10	34.8	3.55	2.05	2600	265	図 B1
10						1	- 1420 - AV (-B)	- 10			2.05			図 B2
12	14.6	146	292	(120Hz)		1	- 1420 - AV (-B)	- 12	41.8	4.26	2.05	2750	280	図 B2
15	11.7	117	233	(120Hz)		1	- 1420 - AV (-B)	- 15	52.2	5.33	2.05	2940	300	
20	8.75	87.5	175	(120Hz)		1	- 1420 - AV (-B)	- 20	69.7	7.10	2.05	3190	325	
25	7.00	70.0	140	(120Hz)		1	- 1420 - AV (-B)	- 25	87.1	8.88	2.05	3380	345	
30	5.83	58.3	117	(120Hz)		1	- 1420 - AV (-B)	- 30	104	10.7	2.05	3580	365	
40	4.38	43.8	87.5	(120Hz)		1	- 1520 - AV (-B)	- 40	139	14.2	2.05	5540	565	図 B3
50	3.50	35.0	70.0	(120Hz)		1	- 1520 - AV (-B)	- 50	174	17.8	2.05	5830	595	
60	2.92	29.2	58.3	(120Hz)		1	- 1520 - AV (-B)	- 60	209	21.3	2.05	6030	615	

注）1. 出力回転数は、モータ回転数 60Hz：1750r/min, 6Hz：175r/min としたときの代表値です。詳細は技術資料「モータ部」をご参照ください。
2. 出力軸許容ラジアル荷重は、出力軸端より 20mm の位置の値です。
3. インバータ用モータを使用すると、6Hz ～ 60Hz の範囲で定トルク運転（連続運転）が可能です。基底周波数（60Hz）を超える周波数域は、定出力運転となります。詳細は、E78 頁をご参照ください。（汎用モータをインバータ運転した場合は、低減トルク特性となります。）
4. 弊社製インバータ（HF-320α）を用いてセンサレス運転を行うと、汎用モータで定トルク運転が可能となります。詳細は、専用カタログをご参照ください。
5. （ ）内はブレーキ付の形式を示します。

仕様記号の□は、200V 級は "2"、400V 級は "4" が入ります。詳細は B15 頁をご参照ください。( ) 内はブレーキ付の形式、寸法、質量を示します。

図 B1

RNYM1-1410-AV-5~10 / 仕様記号
(RNYM1-1410-AV-B-5~10 / 仕様記号)　質量 22kg(26kg)

仕様記号	J□NSBB

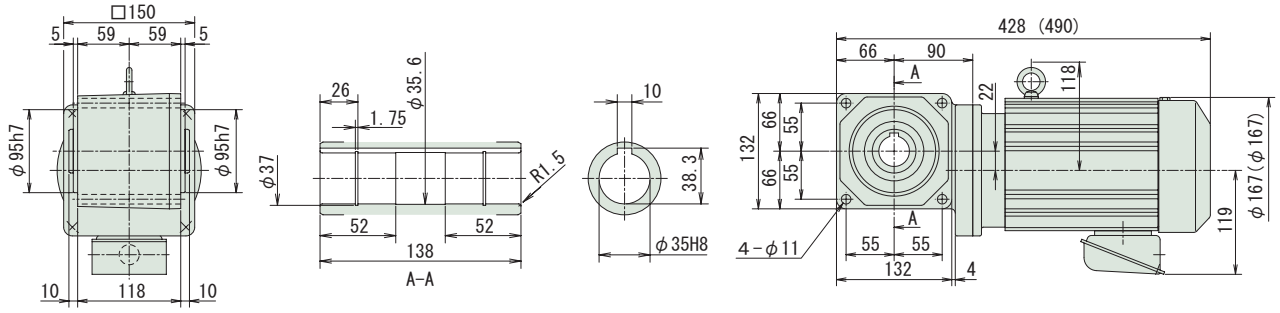

図 B2

RNYM1-1420-AV-5~30 / 仕様記号
(RNYM1-1420-AV-B-5~30 / 仕様記号)　質量 22kg(26kg)

仕様記号	J□NSBB

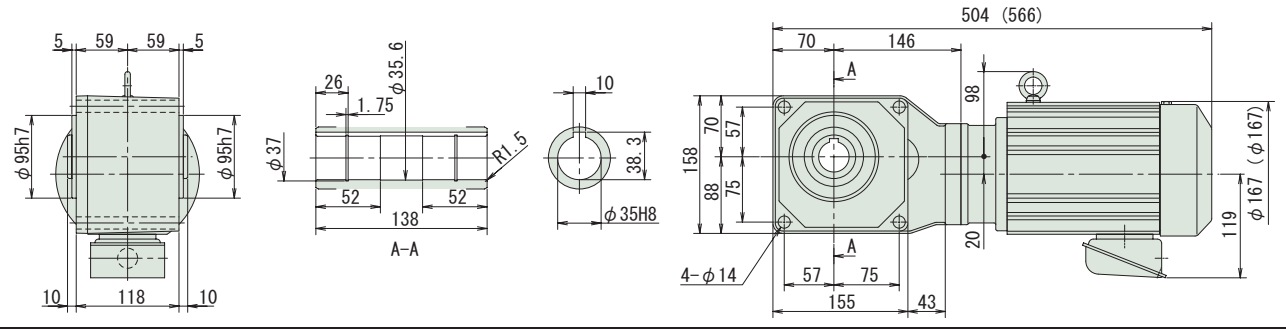

図 B3

RNYM1-1520-AV-40~60 / 仕様記号
(RNYM1-1520-AV-B-40~60 / 仕様記号)　質量 31kg(35kg)

仕様記号	J□NSBB

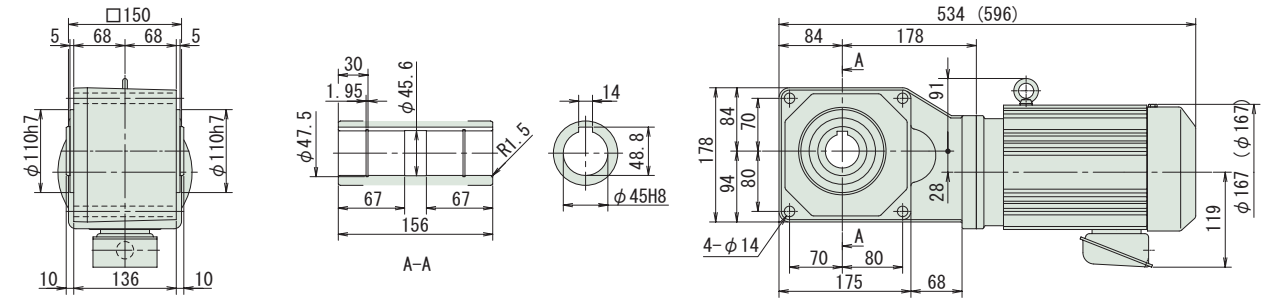

注）1. 出力軸径寸法：寸法公差は、JIS B 0401-1976 "H8" です。
2. 軸端キー寸法：寸法公差は、JIS B 1301-1996 平行キー用溝（普通形）に依っています。
3. 本寸法図の寸法及び質量は、予告無しに変更することがあります。
4. 本製品には、出力軸部用安全カバーが付属されます。安全カバーの寸法等詳細は、技術資料・E17 頁をご参照ください。

中空軸・RNYM シリーズ
0.75kW・三相インバータ用モータ・屋内形

減速比	出力回転数 r/min 6Hz	60Hz	最高許容回転数	容量記号	枠番	補助形式	減速比	出力トルク Tout N・m 60Hz	kgf・m 60Hz	SF (60Hz)	出力軸許容ラジアル荷重 Pro N 60Hz	kgf 60Hz	屋内形寸法図
				（形式記号詳細 B14 頁）									
80	2.19	21.9	43.8 (120Hz)	RNYM	1	1531 - AV (-B)	80	279	28.4	2.05	6130	625	図 B4
100	1.75	17.5	35.0 (120Hz)		1	1630 - AV (-B)	100	348	35.5	2.93	9810	1000	図 B5
120	1.46	14.6	29.2 (120Hz)		1	1630 - AV (-B)	120	418	42.6	2.93	9810	1000	
150	1.17	11.7	23.3 (120Hz)		1	1631 - AV (-B)	150	522	53.3	2.83	9810	1000	図 B6
200	0.875	8.75	17.5 (120Hz)		1	1631 - AV (-B)	200	697	71.0	2.13	9810	1000	
240	0.729	7.29	14.6 (120Hz)		1	1631 - AV (-B)	240	836	85.2	1.77	9810	1000	

注）1. 出力回転数は、モータ回転数 60Hz：1750r/min, 6Hz：175r/min としたときの代表値です。詳細は技術資料「モータ部」をご参照ください。
2. 出力軸許容ラジアル荷重は、出力軸端より 20mm の位置の値です。
3. インバータ用モータを使用すると、6Hz ～ 60Hz の範囲で定トルク運転（連続運転）が可能です。基底周波数（60Hz）を超える周波数域は、定出力運転となります。詳細は、E78 頁をご参照ください。（汎用モータをインバータ運転した場合は、低減トルク特性となります。）
4. 弊社製インバータ（HF-320α）を用いてセンサレス運転を行うと、汎用モータで定トルク運転が可能となります。詳細は、専用カタログをご参照ください。
5. （ ）内はブレーキ付の形式を示します。

仕様記号の□は、200V 級は "2"、400V 級は "4" が入ります。詳細は B15 頁をご参照ください。( ) 内はブレーキ付の形式、寸法、質量を示します。

図 B4
RNYM1-1531-AV-80 / 仕様記号
(RNYM1-1531-AV-B-80 / 仕様記号)
質量 30kg(34kg)
仕様記号 J□NSBB

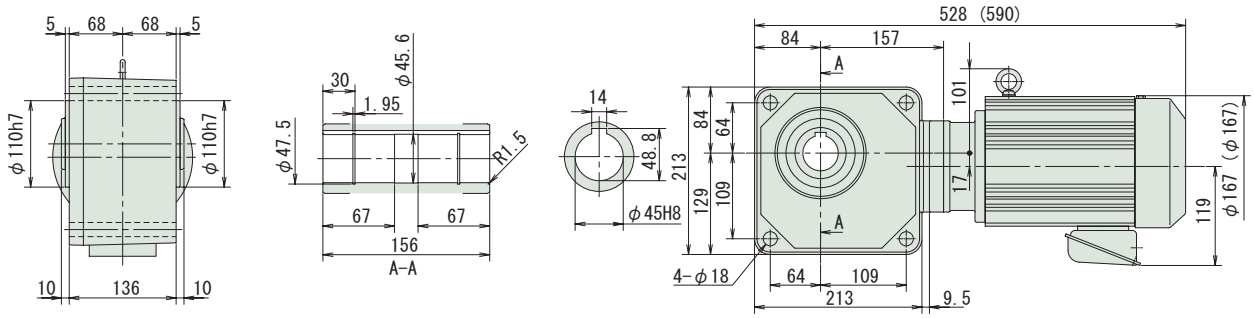

図 B5
RNYM1-1630-AV-100~120 / 仕様記号
(RNYM1-1630-AV-B-100~120 / 仕様記号)
質量 52kg(56kg)
仕様記号 J□NSBB

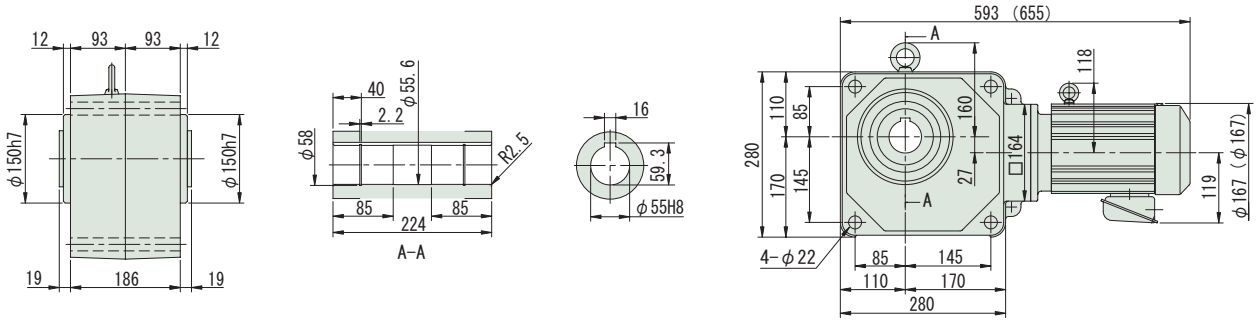

図 B6
RNYM1-1631-AV-150~240 / 仕様記号
(RNYM1-1631-AV-B-150~240 / 仕様記号)
質量 53kg(57kg)
仕様記号 J□NSBB

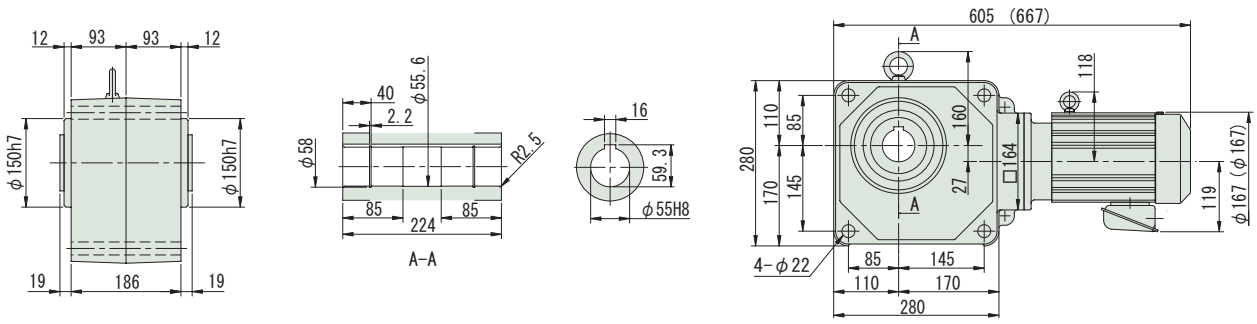

注）1. 出力軸径寸法：寸法公差は、JIS B 0401-1976 "H8" です。
2. 軸端キー寸法：寸法公差は、JIS B 1301-1996 平行キー用溝（普通形）に依っています。
3. 本寸法図の寸法及び質量は、予告無しに変更することがあります。
4. 本製品には、出力軸部用安全カバーが付属されます。安全カバーの寸法等詳細は、技術資料・E17 頁をご参照ください。

中空軸・RNYM シリーズ
1.5kW・三相インバータ用モータ・屋内形

減速比	出力回転数 r/min 6Hz	60Hz	最高許容回転数		容量記号	枠番	補助形式	減速比 (形式記号詳細 B14 頁)	出力トルク Tout N・m 60Hz	kgf・m 60Hz	SF (60Hz)	出力軸許容ラジアル荷重 Pro N 60Hz	kgf 60Hz	屋内形寸法図
5	35.0	350	467	(80Hz)	RNYM 2	1510	AV (-B)	5	34.8	3.55	3.67	2940	300	図 B1
5			700	(120Hz)	2	1520	AV (-B)	5			1.47			図 B2
7	25.0	250	333	(80Hz)	2	1510	AV (-B)	7	48.8	4.97	2.47	3330	340	図 B1
7			500	(120Hz)	2	1520	AV (-B)	7			1.47			図 B2
10	17.5	175	350	(120Hz)	2	1510	AV (-B)	10	69.7	7.10	1.47	3730	380	図 B1
10					2	1520	AV (-B)	10			1.47			図 B2
12	14.6	146	292	(120Hz)	2	1520	AV (-B)	12	83.6	8.52	1.47	3970	405	図 B2
15	11.7	117	233	(120Hz)	2	1520	AV (-B)	15	104	10.7	1.47	4220	430	
20	8.75	87.5	175	(120Hz)	2	1520	AV (-B)	20	139	14.2	1.47	4610	470	
25	7.00	70.0	140	(120Hz)	2	1520	AV (-B)	25	174	17.8	1.47	4900	500	
30	5.83	58.3	117	(120Hz)	2	1520	AV (-B)	30	209	21.3	1.47	5150	525	
40	4.38	43.8	87.5	(120Hz)	2	1531	AV (-B)	40	279	28.4	1.47	5540	565	図 B3
50	3.50	35.0	70.0	(120Hz)	2	1531	AV (-B)	50	348	35.5	1.47	5830	595	
60	2.92	29.2	58.3	(120Hz)	2	1531	AV (-B)	60	418	42.6	1.47	6030	615	

注）1. 出力回転数は、モータ回転数 60Hz：1750r/min, 6Hz：175r/min としたときの代表値です。詳細は技術資料「モータ部」をご参照ください。
2. 出力軸許容ラジアル荷重は、出力軸端より 20mm の位置の値です。
3. インバータ用モータを使用すると、6Hz ～ 60Hz の範囲で定トルク運転（連続運転）が可能です。基底周波数（60Hz）を超える周波数域は、定出力運転となります。詳細は、E78 頁をご参照ください。（汎用モータをインバータ運転した場合は、低減トルク特性となります。）
4. 弊社製インバータ（HF-320α）を用いてセンサレス運転を行うと、汎用モータで定トルク運転が可能となります。詳細は、専用カタログをご参照ください。
5. （ ）内はブレーキ付の形式を示します。

仕様記号の□は、200V 級は "2"、400V 級は "4" が入ります。詳細は B15 頁をご参照ください。( ) 内はブレーキ付の形式、寸法、質量を示します。

図 B1

RNYM2-1510-AV-5~10 / 仕様記号
(RNYM2-1510-AV-B-5~10 / 仕様記号)

質量 29kg(35kg)

仕様記号	J□NSBB

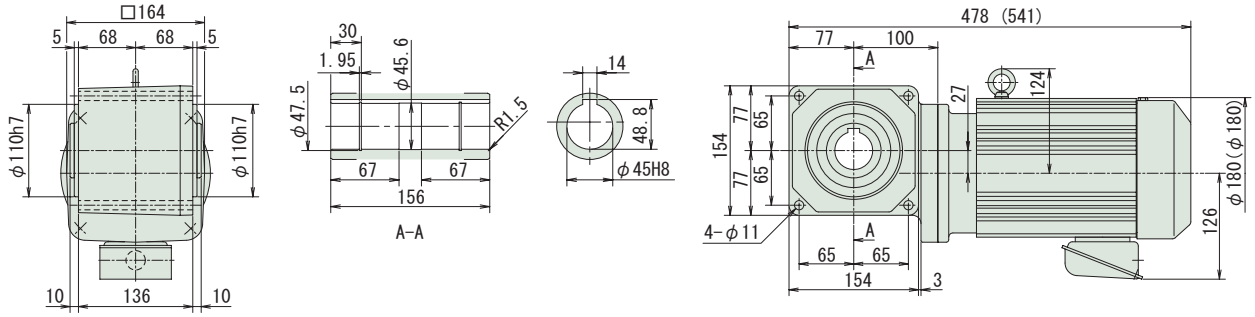

図 B2

RNYM2-1520-AV-5~30 / 仕様記号
(RNYM2-1520-AV-B-5~30 / 仕様記号)

質量 34kg(39kg)

仕様記号	J□NSBB

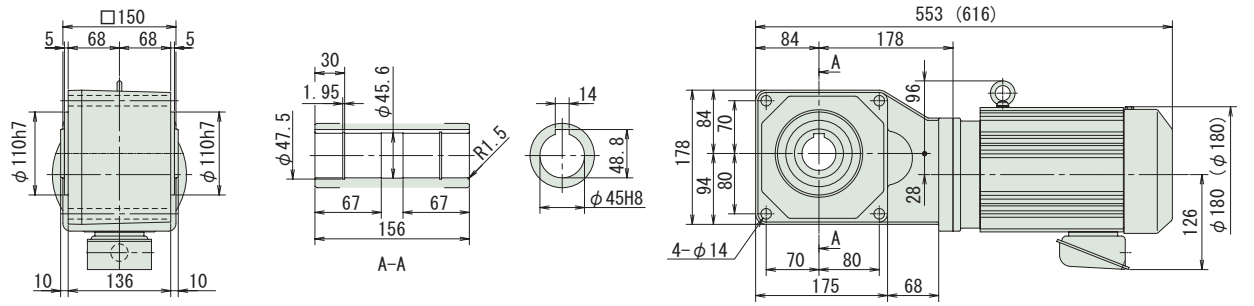

図 B3

RNYM2-1531-AV-40~60 / 仕様記号
(RNYM2-1531-AV-B-40~60 / 仕様記号)

質量 34kg(39kg)

仕様記号	J□NSBB

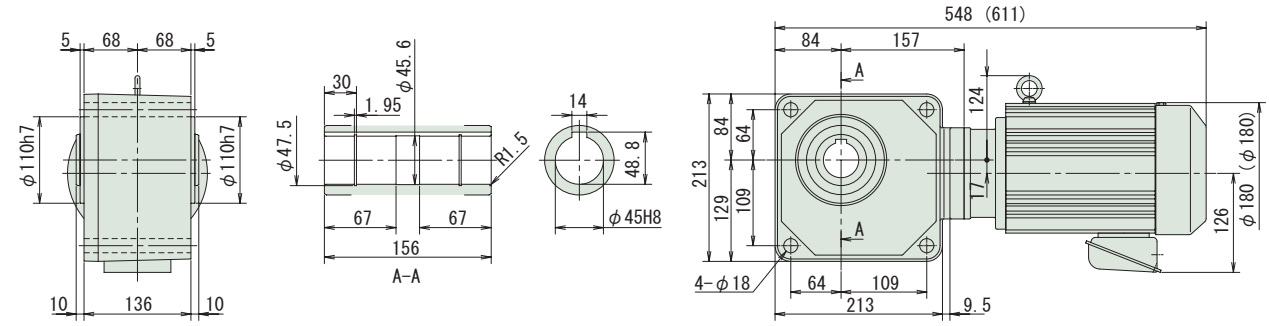

注）1. 出力軸径寸法：寸法公差は、JIS B 0401-1976 "H8" です。
2. 軸端キー寸法：寸法公差は、JIS B 1301-1996 平行キー用溝（普通形）に依っています。
3. 本寸法図の寸法及び質量は、予告無しに変更することがあります。
4. 本製品には、出力軸部用安全カバーが付属されます。安全カバーの寸法等詳細は、技術資料・E17 頁をご参照ください。

中空軸・RNYM シリーズ
1.5kW・三相インバータ用モータ・屋内形

減速比	出力回転数 r/min 6Hz	60Hz	最高許容回転数	容量記号	枠番	補助形式	減速比	出力トルク Tout N・m 60Hz	kgf・m 60Hz	SF (60Hz)	出力軸許容ラジアル荷重 Pro N 60Hz	kgf 60Hz	屋内形寸法図
				（形式記号詳細 B14 頁）									
80	2.19	21.9	43.8 (120Hz)	RNYM 2	1630	AV (-B)	80	557	56.8	1.47	9660	985	図 B4
100	1.75	17.5	35.0 (120Hz)	2	1630	AV (-B)	100	697	71.0	1.47	9810	1000	
120	1.46	14.6	29.2 (120Hz)	2	1630	AV (-B)	120	836	85.2	1.47	9810	1000	
150	1.17	11.7	23.3 (120Hz)	2	1631	AV (-B)	150	1040	107	1.42	9810	1000	図 B5
200	0.875	8.75	17.5 (120Hz)	2	1631	AV (-B)	200	1390	142	1.06	9810	1000	
240	0.729	7.29	14.6 (120Hz)	2	1631	AV (-B)	240	1480	151	*	9810	1000	

注）1. 出力回転数は、モータ回転数 60Hz：1750r/min, 6Hz：175r/min としたときの代表値です。詳細は技術資料「モータ部」をご参照ください。
2. 出力軸許容ラジアル荷重は、出力軸端より 20mm の位置の値です。
3. インバータ用モータを使用すると、6Hz ～ 60Hz の範囲で定トルク運転（連続運転）が可能です。基底周波数（60Hz）を超える周波数域は、定出力運転となります。詳細は、E78 頁をご参照ください。（汎用モータをインバータ運転した場合は、低減トルク特性となります。）
4. 弊社製インバータ（HF-320α）を用いてセンサレス運転を行うと、汎用モータで定トルク運転が可能となります。詳細は、専用カタログをご参照ください。
5. SF 欄に * が付いている場合は、モータの全容量 kW まで負荷を掛けると過負荷となりますので、出力トルク欄の値以内でご使用ください。
6. （ ）内はブレーキ付の形式を示します。

仕様記号の□は、200V 級は "2"、400V 級は "4" が入ります。詳細は B15 頁をご参照ください。( ) 内はブレーキ付の形式、寸法、質量を示します。

図 B4

RNYM2-1630-AV-80~120 / 仕様記号
(RNYM2-1630-AV-B-80~120 / 仕様記号)

質量 57kg(63kg)

仕様記号	J□NSBB

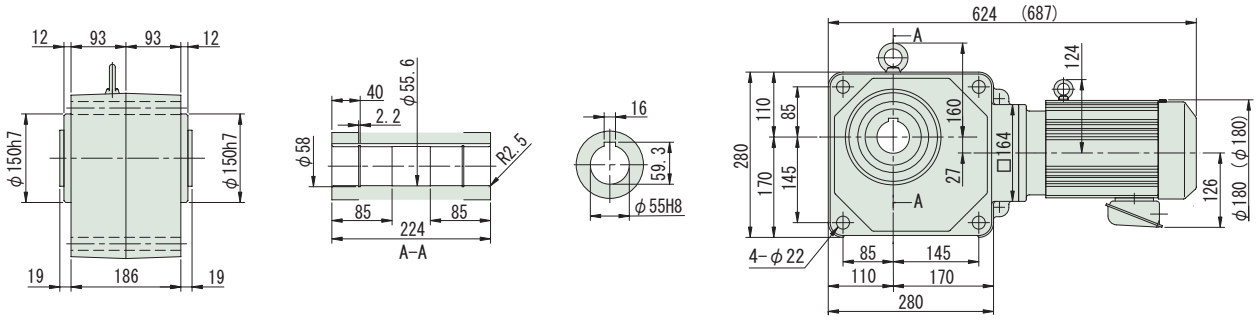

図 B5

RNYM2-1631-AV-150~240 / 仕様記号
(RNYM2-1631-AV-B-150~240 / 仕様記号)

質量 57kg(63kg)

仕様記号	J□NSBB

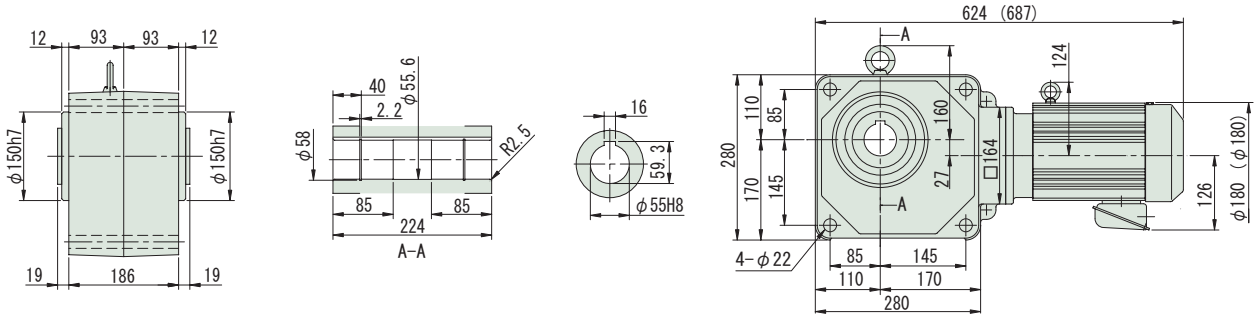

注）1. 出力軸径寸法：寸法公差は、JIS B 0401-1976 "H8" です。
2. 軸端キー寸法：寸法公差は、JIS B 1301-1996 平行キー用溝（普通形）に依っています。
3. 本寸法図の寸法及び質量は、予告無しに変更することがあります。
4. 本製品には、出力軸部用安全カバーが付属されます。安全カバーの寸法等詳細は、技術資料・E17 頁をご参照ください。

中空軸・RNYM シリーズ
2.2kW・三相インバータ用モータ・屋内形

減速比	出力回転数 r/min 6Hz	60Hz	最高許容回転数	容量記号	枠番	補助形式	減速比	出力トルク Tout N・m 60Hz	kgf・m 60Hz	SF (60Hz)	出力軸許容ラジアル荷重 Pro N 60Hz	kgf 60Hz	屋内形寸法図
				（形式記号詳細 B14 頁）									
5	35.0	350	350 (60Hz)	RNYM	3	1521	AV (-B) 5	51.1	5.21	1.68	2940	300	図 B1
7	25.0	250	250 (60Hz)		3	1521	AV (-B) 7	71.5	7.29	1.68	3330	340	
10	17.5	175	175 (60Hz)		3	1521	AV (-B) 10	102	10.4	1.68	3730	380	
12	14.6	146	146 (60Hz)		3	1521	AV (-B) 12	123	12.5	1.68	3970	405	
15	11.7	117	117 (60Hz)		3	1521	AV (-B) 15	153	15.6	1.68	4220	430	
20	8.75	87.5	87.5 (60Hz)		3	1521	AV (-B) 20	204	20.8	1.68	4610	470	
25	7.00	70.0	70.0 (60Hz)		3	1521	AV (-B) 25	255	26.0	1.68	4900	500	
30	5.83	58.3	117 (120Hz)		3	1632	AV (-B) 30	307	31.3	1.68	8090	825	図 B2
40	4.38	43.8	87.5 (120Hz)		3	1632	AV (-B) 40	409	41.7	1.68	8480	865	
50	3.50	35.0	70.0 (120Hz)		3	1632	AV (-B) 50	511	52.1	1.68	8880	905	
60	2.92	29.2	58.3 (120Hz)		3	1632	AV (-B) 60	613	62.5	1.68	9270	945	

注）1. 出力回転数は、モータ回転数 60Hz：1750r/min, 6Hz：175r/min としたときの代表値です。詳細は技術資料「モータ部」をご参照ください。
2. 出力軸許容ラジアル荷重は、出力軸端より 20mm の位置の値です。
3. インバータ用モータを使用すると、6Hz ～ 60Hz の範囲で定トルク運転（連続運転）が可能です。基底周波数（60Hz）を超える周波数域は、定出力運転となります。詳細は、E78 頁をご参照ください。（汎用モータをインバータ運転した場合は、低減トルク特性となります。）
4. 弊社製インバータ（HF-320α）を用いてセンサレス運転を行うと、汎用モータで定トルク運転が可能となります。詳細は、専用カタログをご参照ください。
5. （ ）内はブレーキ付の形式を示します。

仕様記号の□は、200V 級は "2"、400V 級は "4" が入ります。詳細は B15 頁をご参照ください。( ) 内はブレーキ付の形式、寸法、質量を示します。

図 B1

RNYM3-1521-AV-5~25 / 仕様記号
(RNYM3-1521-AV-B-5~25 / 仕様記号)　質量 50kg(61kg)

仕様記号	J□NSBB

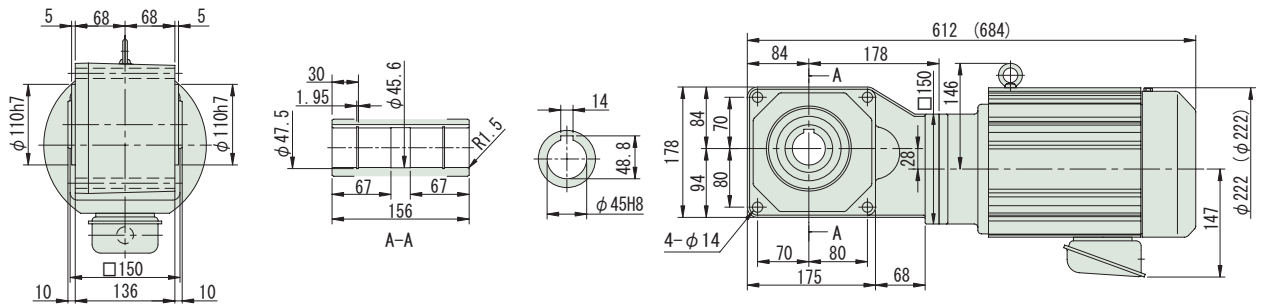

図 B2

RNYM3-1632-AV-30~60 / 仕様記号
(RNYM3-1632-AV-B-30~60 / 仕様記号)　質量 69kg(80kg)

仕様記号	J□NSBB

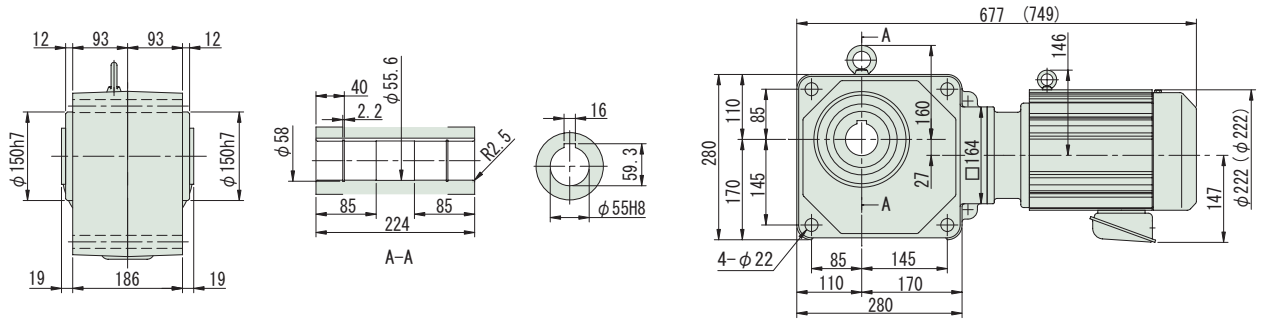

注）1. 出力軸径寸法：寸法公差は、JIS B 0401-1976 "H8" です。
2. 軸端キー寸法：寸法公差は、JIS B 1301-1996 平行キー用溝（普通形）に依っています。
3. 本寸法図の寸法及び質量は、予告無しに変更することがあります。
4. 本製品には、出力軸部用安全カバーが付属されます。安全カバーの寸法等詳細は、技術資料・E17 頁をご参照ください。

減速比	出力回転数 r/min 6Hz	60Hz	最高許容回転数		容量記号	枠番	補助形式	減速比	出力トルク Tout N・m 60Hz	kgf・m 60Hz	SF (60Hz)	出力軸許容ラジアル荷重 Pro N 60Hz	kgf 60Hz	屋内形寸法図
					（形式記号詳細 B14 頁）									
5	35.0	350	350	(60Hz)	RNYM	5	1522	AV (-B) 5	85.9	8.76	1.49	2940	300	図 B3
7	25.0	250	250	(60Hz)		5	1522	AV (-B) 7	120	12.3	1.49	3330	340	
10	17.5	175	175	(60Hz)		5	1522	AV (-B) 10	172	17.5	1.49	3730	380	
12	14.6	146	146	(60Hz)		5	1522	AV (-B) 12	206	21.0	1.49	3970	405	
15	11.7	117	117	(60Hz)		5	1522	AV (-B) 15	258	26.3	1.49	4220	430	
20	8.75	87.5	117	(80Hz)		5	1633	AV (-B) 20	344	35.0	1.49	7350	750	図 B4
25	7.00	70.0	93.4	(80Hz)		5	1633	AV (-B) 25	430	43.8	1.49	7750	790	
30	5.83	58.3	77.8	(80Hz)		5	1633	AV (-B) 30	516	52.6	1.49	8090	825	
40	4.38	43.8	58.3	(80Hz)		5	1633	AV (-B) 40	687	70.1	1.49	8480	865	

注）1. 出力回転数は、モータ回転数 60Hz：1750r/min, 6Hz：175r/min としたときの代表値です。詳細は技術資料「モータ部」をご参照ください。
2. 出力軸許容ラジアル荷重は、出力軸端より 20mm の位置の値です。
3. インバータ用モータを使用すると、6Hz ～ 60Hz の範囲で定トルク運転（連続運転）が可能です。基底周波数（60Hz）を超える周波数域は、定出力運転となります。詳細は、E78 頁をご参照ください。（汎用モータをインバータ運転した場合は、低減トルク特性となります。）
4. 弊社製インバータ（HF-320α）を用いてセンサレス運転を行うと、汎用モータで定トルク運転が可能となります。詳細は、専用カタログをご参照ください。
5. （ ）内はブレーキ付の形式を示します。

仕様記号の□は、200V 級は "2"、400V 級は "4" が入ります。詳細は B15 頁をご参照ください。( ) 内はブレーキ付の形式、寸法、質量を示します。

図 B3 RNYM5-1522-AV-5~15 / 仕様記号
(RNYM5-1522-AV-B-5~15 / 仕様記号)　質量 57kg(68kg)　仕様記号 J□NSBB

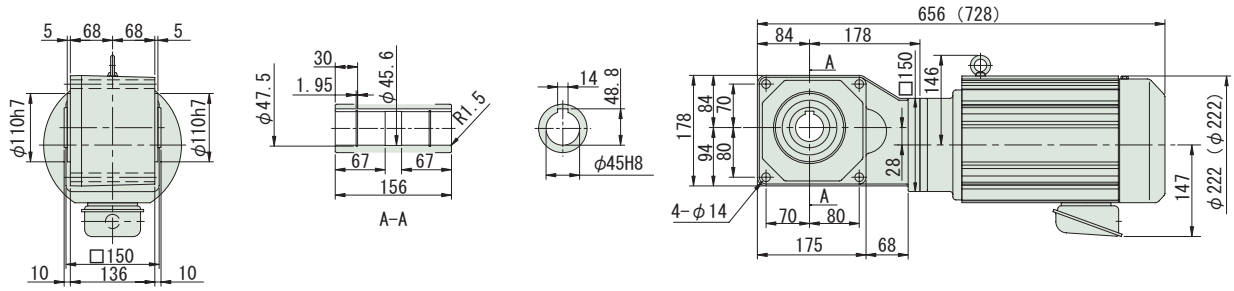

図 B4 RNYM5-1633-AV-20~40 / 仕様記号
(RNYM5-1633-AV-B-20~40 / 仕様記号)　質量 77kg(88kg)　仕様記号 J□NSBB

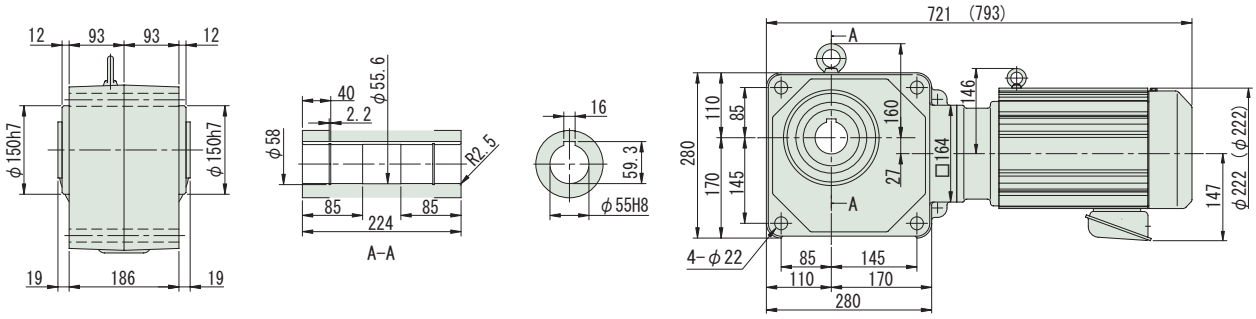

注）1. 出力軸径寸法：寸法公差は、JIS B 0401-1976 "H8" です。
2. 軸端キー寸法：寸法公差は、JIS B 1301-1996 平行キー用溝（普通形）に依っています。
3. 本寸法図の寸法及び質量は、予告無しに変更することがあります。
4. 本製品には、出力軸部用安全カバーが付属されます。安全カバーの寸法等詳細は、技術資料・E17 頁をご参照ください。

中空軸・RNYM シリーズ

近日発売

5.5kW・三相インバータ用モータ・屋内形

減速比	出力回転数 r/min 6Hz	出力回転数 r/min 60Hz		容量記号	ー	枠番	ー	補助形式	ー	減速比	出力トルク Tout N･m 60Hz	出力トルク Tout kgf･m 60Hz	SF (60Hz)	出力軸許容ラジアル荷重 Pro N 60Hz	出力軸許容ラジアル荷重 Pro kgf 60Hz	屋内形寸法図
				（形式記号詳細 B14 頁）												
5	35.0	350	RNYM	8	-	1634	-	AV	(-B)	- 5	128	13.0	2.00	4760	485	図 B1
7	25.0	250		8	-	1634	-	AV	(-B)	- 7	179	18.2	2.00	5250	535	
10	17.5	175		8	-	1634	-	AV	(-B)	- 10	255	26.0	2.00	5930	605	
12	14.6	146		8	-	1634	-	AV	(-B)	- 12	307	31.3	2.00	6330	645	
15	11.7	117		8	-	1634	-	AV	(-B)	- 15	383	39.1	2.00	6670	680	
20	8.75	87.5		8	-	1634	-	AV	(-B)	- 20	511	52.1	2.00	7350	750	
25	7.00	70.0		8	-	1634	-	AV	(-B)	- 25	639	65.1	2.00	7750	790	

注）1. 出力回転数は、モータ回転数 60Hz：1750r/min, 6Hz：175r/min としたときの代表値です。詳細は技術資料「モータ部」をご参照ください。
2. 出力軸許容ラジアル荷重は、出力軸端より 20mm の位置の値です。
3. インバータ用モータを使用すると、6Hz ～ 60Hz の範囲で定トルク運転（連続運転）が可能です。基底周波数（60Hz）を超える周波数域は、定出力運転となります。詳細は、E78 頁をご参照ください。（汎用モータをインバータ運転した場合は、低減トルク特性となります。）
4. 弊社製インバータ（HF-320α）を用いてセンサレス運転を行うと、汎用モータで定トルク運転が可能となります。詳細は、専用カタログをご参照ください。
5. （ ）内はブレーキ付の形式を示します。

ご注文の際は、該当する形式記号、電圧周波数をご指示ください。( ) 内はブレーキ付の形式、寸法、質量を示します。

図 B1　RNYM10-1634-AV-5~25
(RNYM10-1634-AV-B-5~25)　質量 111kg(129kg)　近日発売

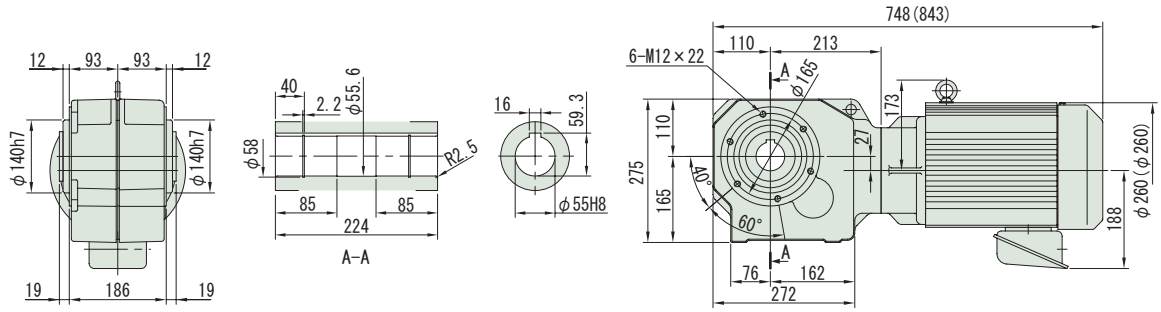

注）1. 出力軸径寸法：寸法公差は、JIS B 0401-1976 "H8" です。
2. 軸端キー寸法：寸法公差は、JIS B 1301-1996 平行キー用溝（普通形）に依っています。
3. 本寸法図の寸法及び質量は、予告無しに変更することがあります。

中空軸・RNYM シリーズ
7.5kW・三相インバータ用モータ・屋内形

近日発売

減速比	出力回転数 r/min 6Hz	出力回転数 r/min 60Hz		容量記号	ー	枠番	ー	補助形式	ー	減速比	出力トルク Tout N・m 60Hz	出力トルク Tout kgf・m 60Hz	SF (60Hz)	出力軸許容ラジアル荷重 Pro N 60Hz	出力軸許容ラジアル荷重 Pro kgf 60Hz	屋内形寸法図
				（形式記号詳細 B14 頁）												
5	35.0	350	RNYM	10	-	1634	-	AV	(-B)	- 5	174	17.8	1.47	4760	485	図 B2
7	25.0	250		10	-	1634	-	AV	(-B)	- 7	244	24.9	1.47	5250	535	
10	17.5	175		10	-	1634	-	AV	(-B)	- 10	348	35.5	1.47	5930	605	
12	14.6	146		10	-	1634	-	AV	(-B)	- 12	418	42.6	1.47	6330	645	
15	11.7	117		10	-	1634	-	AV	(-B)	- 15	522	53.3	1.47	6670	680	
20	8.75	87.5		10	-	1634	-	AV	(-B)	- 20	697	71.0	1.47	7350	750	

注）1. 出力回転数は、モータ回転数 60Hz：1750r/min, 6Hz：175r/min としたときの代表値です。詳細は技術資料「モータ部」をご参照ください。
2. 出力軸許容ラジアル荷重は、出力軸端より 20mm の位置の値です。
3. インバータ用モータを使用すると、6Hz ～ 60Hz の範囲で定トルク運転（連続運転）が可能です。基底周波数（60Hz）を超える周波数域は、定出力運転となります。詳細は、E78 頁をご参照ください。（汎用モータをインバータ運転した場合は、低減トルク特性となります。）
4. 弊社製インバータ（HF-320α）を用いてセンサレス運転を行うと、汎用モータで定トルク運転が可能となります。詳細は、専用カタログをご参照ください。
5. （ ）内はブレーキ付の形式を示します。

ご注文の際は、該当する形式記号、電圧周波数をご指示ください。( ) 内はブレーキ付の形式、寸法、質量を示します。

図 B2 RNYM15-1634-AV-5~20 (RNYM15-1634-AV-B-5~20) 質量 125kg(143kg) 近日発売

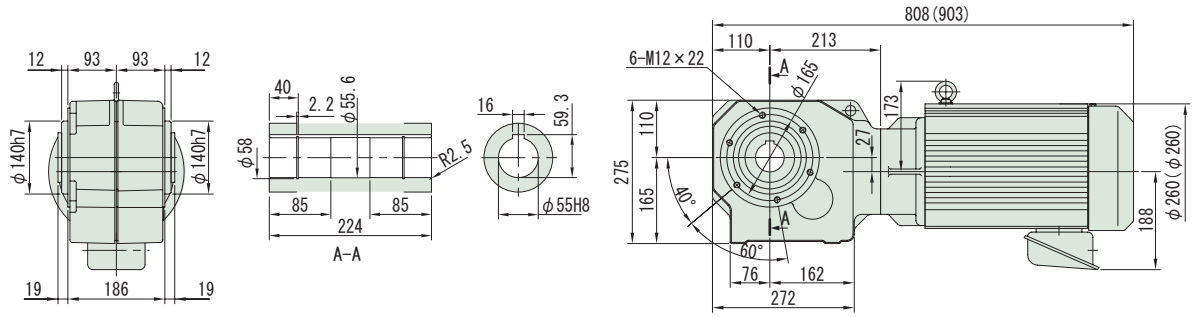

注）1. 出力軸径寸法：寸法公差は、JIS B 0401-1976 "H8" です。
2. 軸端キー寸法：寸法公差は、JIS B 1301-1996 平行キー用溝（普通形）に依っています。
3. 本寸法図の寸法及び質量は、予告無しに変更することがあります。

MEMO

ハイポニックギヤモータ

中空軸

RNYMシリーズ

3 ～ 高効率

高効率三相モータ

モータ容量	減速比範囲			頁
0.2kW	5	▶	1440	B120
0.4kW	5	▶	1440	B125
0.75kW	5	▶	240	B127
1.5kW	5	▶	240	B130
2.2kW	5	▶	60	B131
3.7kW	5	▶	40	B132

HYPONIC ギヤモータ RNYM Series

直交軸
中空軸

中空軸・RNYM シリーズ
0.2kW・高効率三相モータ・屋内形

減速比	出力回転数 r/min 50Hz	出力回転数 r/min 60Hz	容量記号	枠番	補助形式	減速比	出力トルク Tout N・m 50Hz	出力トルク Tout N・m 60Hz	出力トルク Tout kgf・m 50Hz	出力トルク Tout kgf・m 60Hz	SF (60Hz)	出力軸許容ラジアル荷重 Pro N 50Hz	出力軸許容ラジアル荷重 Pro N 60Hz	出力軸許容ラジアル荷重 Pro kgf 50Hz	出力軸許容ラジアル荷重 Pro kgf 60Hz	屋内形寸法図
				（形式記号詳細 B14 頁）												
5	290	350	RNYM	02	1210	ES (-B) 5	5.61	4.64	0.572	0.474	4.00	883	834	90	85	図 B1
5				02	1120	ES (-B) 5					1.00	637	588	65	60	図 B2
5				02	1220	ES (-B) 5					2.00	883	834	90	85	図 B3
7	207	250		02	1210	ES (-B) 7	7.85	6.50	0.800	0.663	4.00	981	932	100	95	図 B1
7				02	1120	ES (-B) 7					1.00	686	637	70	65	図 B2
7				02	1220	ES (-B) 7					2.00	981	932	100	95	図 B3
10	145	175		02	1120	ES (-B) 10	11.2	9.29	1.14	0.947	1.00	1080	1030	110	105	図 B1
10				02	1210	ES (-B) 10					2.00	785	735	80	75	図 B2
10				02	1220	ES (-B) 10					2.00	1080	1030	110	105	図 B3
12	121	146		02	1120	ES (-B) 12	13.5	11.1	1.37	1.14	1.00	834	785	85	80	図 B2
12				02	1220	ES (-B) 12					2.00	1130	1080	115	110	図 B3
15	96.7	117		02	1120	ES (-B) 15	16.8	13.9	1.71	1.42	1.00	883	834	90	85	図 B2
15				02	1220	ES (-B) 15					2.00	1230	1180	125	120	図 B3

注）1. 出力回転数は、モータ回転数 60Hz : 1750r/min, 50Hz : 1450r/min としたときの代表値です。詳細は技術資料「モータ部」をご参照ください。
2. 出力軸許容ラジアル荷重は、出力軸端より 20mm の位置の値です。
3. 形式及び SF 欄が□になっている機種は、均一負荷、運転時間 10 時間／日における標準組合せです。
4. （ ）内はブレーキ付の形式を示します。

仕様記号の□は、200V 級は "2"、400V 級は "4" が入ります。詳細は B15 頁をご参照ください。( ) 内はブレーキ付の形式、寸法、質量を示します。

図 B1

RNYM02-1210-ES-5~10 / 仕様記号
(RNYM02-1210-ES-B-5~10 / 仕様記号)

質量 9.0kg(10kg)

仕様記号	J□NPBB

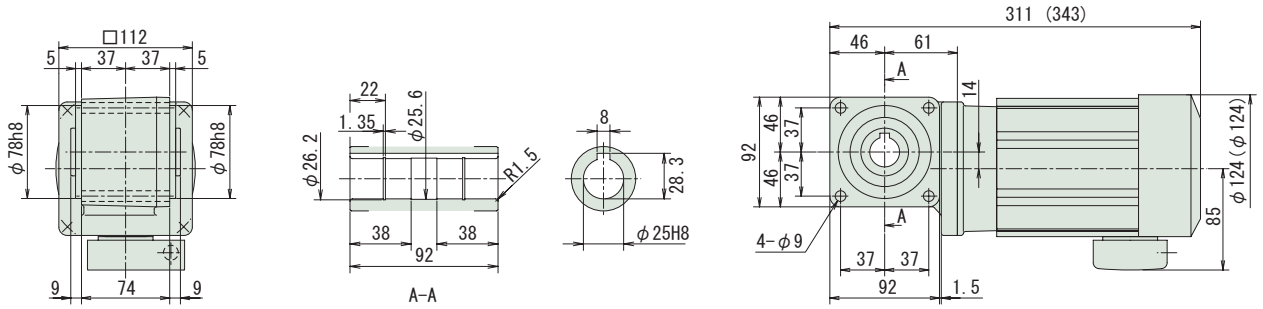

図 B2

RNYM02-1120-ES-5~15 / 仕様記号
(RNYM02-1120-ES-B-5~15 / 仕様記号)

質量 8.0kg(9.0kg)

仕様記号	J□NPBB

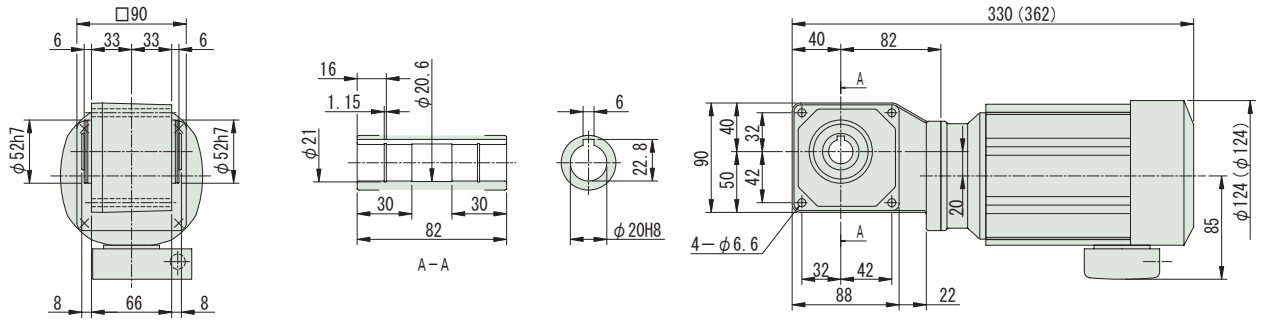

図 B3

RNYM02-1220-ES-5~15 / 仕様記号
(RNYM02-1220-ES-B-5~15 / 仕様記号)

質量 9.5kg(11kg)

仕様記号	J□NPBB

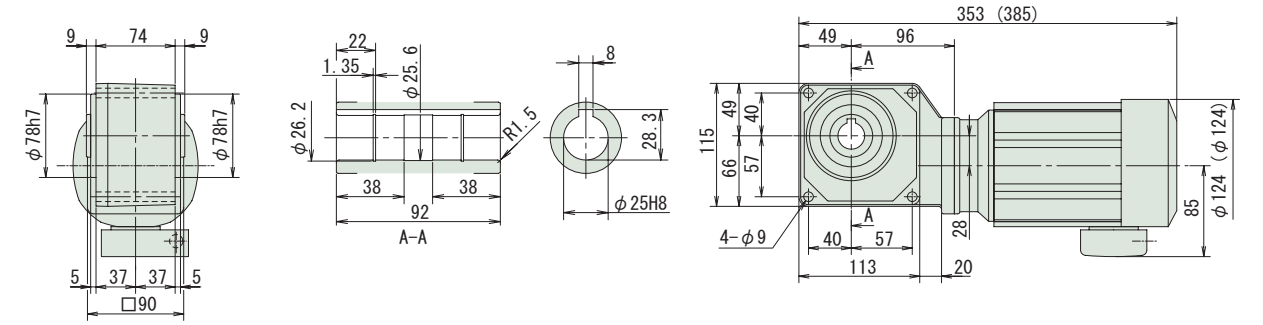

注）1. 出力軸径寸法 : 寸法公差は、JIS B 0401-1976 "H8" です。
2. 軸端キー寸法 : 寸法公差は、JIS B 1301-1996 平行キー用溝（普通形）に依っています。
3. 本寸法図の寸法及び質量は、予告無しに変更することがあります。
4. 本製品には、出力軸部用安全カバーが付属されます。安全カバーの寸法等詳細は、技術資料・E17 頁をご参照ください。

中空軸・RNYM シリーズ
0.2kW・高効率三相モータ・屋内形

減速比	出力回転数 r/min 50Hz	出力回転数 r/min 60Hz		容量記号 − 枠番 − 補助形式 − 減速比（形式記号詳細 B14 頁）	出力トルク Tout N・m 50Hz	出力トルク Tout N・m 60Hz	出力トルク Tout kgf・m 50Hz	出力トルク Tout kgf・m 60Hz	SF (60Hz)	出力軸許容ラジアル荷重 Pro N 50Hz	出力軸許容ラジアル荷重 Pro N 60Hz	出力軸許容ラジアル荷重 Pro kgf 50Hz	出力軸許容ラジアル荷重 Pro kgf 60Hz	屋内形寸法図
20	72.5	87.5	RNYM	02 - 1120 - ES (-B) - 20	22.4	18.6	2.29	1.89	1.00	981	932	100	95	図 B4
20				02 - 1220 - ES (-B) - 20					2.00	1370	1320	140	135	図 B5
25	58.0	70.0		02 - 1120 - ES (-B) - 25	28.0	23.2	2.86	2.37	1.00	1030	981	105	100	図 B4
25				02 - 1220 - ES (-B) - 25					2.00	1470	1370	150	140	図 B5
30	48.3	58.3		02 - 1120 - ES (-B) - 30	33.6	27.9	3.43	2.84	1.00	1080	1030	110	105	図 B4
30				02 - 1220 - ES (-B) - 30					2.00	1520	1470	155	150	図 B5
40	36.3	43.8		02 - 1220 - ES (-B) - 40	44.8	37.2	4.57	3.79	1.00	1620	1570	165	160	図 B5
40				02 - 1320 - ES (-B) - 40					2.00	2650	2550	270	260	図 B6
50	29.0	35.0		02 - 1220 - ES (-B) - 50	56.1	46.4	5.72	4.74	1.00	1720	1670	175	170	図 B5
50				02 - 1320 - ES (-B) - 50					2.00	2840	2750	290	280	図 B6
60	24.2	29.2		02 - 1220 - ES (-B) - 60	67.3	55.7	6.86	5.68	1.00	1770	1720	180	175	図 B5
60				02 - 1320 - ES (-B) - 60					2.00	2940	2840	300	290	図 B6

注）1. 出力回転数は、モータ回転数 60Hz：1750r/min, 50Hz：1450r/min としたときの代表値です。詳細は技術資料「モータ部」をご参照ください。
2. 出力軸許容ラジアル荷重は、出力軸端より 20mm の位置の値です。
3. 形式及び SF 欄が □ になっている機種は、均一負荷、運転時間 10 時間／日における標準組合せです。
4. （ ）内はブレーキ付の形式を示します。

仕様記号の□は、200V 級は "2"、400V 級は "4" が入ります。詳細は B15 頁をご参照ください。( ) 内はブレーキ付の形式、寸法、質量を示します。

図 B4
RNYM02-1120-ES-20~30 / 仕様記号
(RNYM02-1120-ES-B-20~30 / 仕様記号)
質量 8.0kg(9.0kg)
仕様記号 J□NPBB

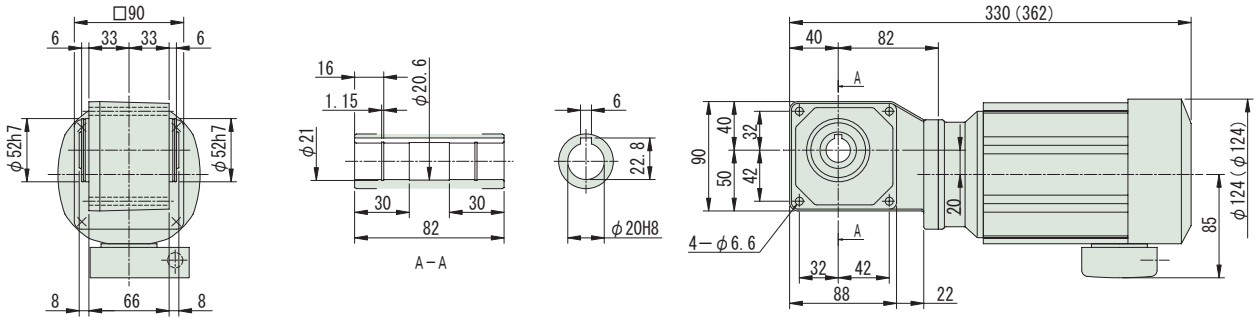

図 B5
RNYM02-1220-ES-20~60 / 仕様記号
(RNYM02-1220-ES-B-20~60 / 仕様記号)
質量 9.5kg(11kg)
仕様記号 J□NPBB

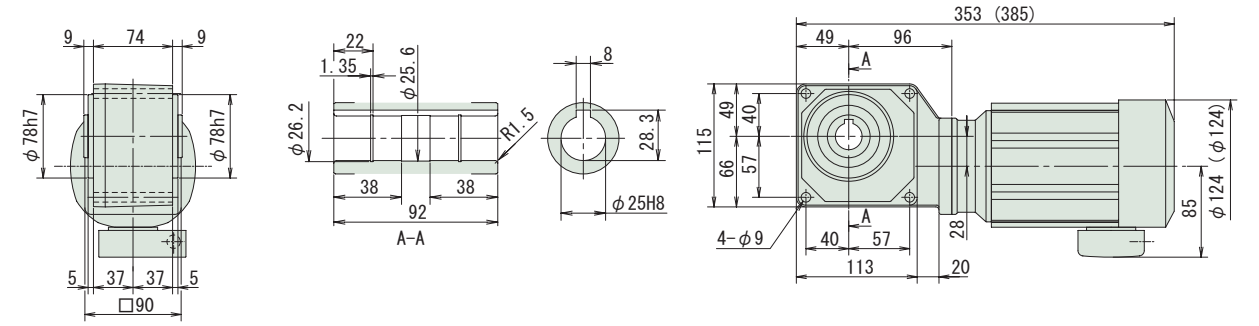

図 B6
RNYM02-1320-ES-40~60 / 仕様記号
(RNYM02-1320-ES-B-40~60 / 仕様記号)
質量 11kg(13kg)
仕様記号 J□NPBB

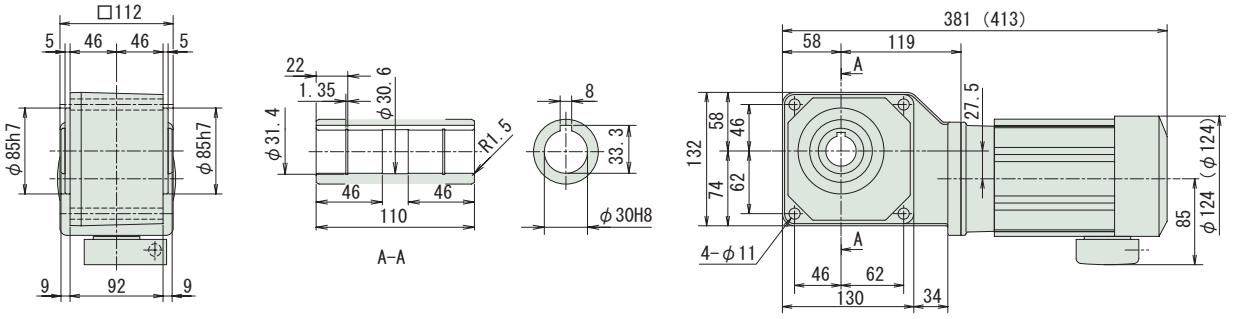

注）1. 出力軸径寸法：寸法公差は、JIS B 0401-1976 "H8" です。
2. 軸端キー寸法：寸法公差は、JIS B 1301-1996 平行キー用溝（普通形）に依っています。
3. 本寸法図の寸法及び質量は、予告無しに変更することがあります。
4. 本製品には、出力軸部用安全カバーが付属されます。安全カバーの寸法等詳細は、技術資料・E17 頁をご参照ください。

中空軸・RNYM シリーズ
0.2kW・高効率三相モータ・屋内形

減速比	出力回転数 r/min 50Hz	出力回転数 r/min 60Hz	容量記号	枠番	補助形式	減速比	出力トルク Tout N・m 50Hz	出力トルク Tout N・m 60Hz	出力トルク Tout kgf・m 50Hz	出力トルク Tout kgf・m 60Hz	SF (60Hz)	出力軸許容ラジアル荷重 Pro N 50Hz	出力軸許容ラジアル荷重 Pro N 60Hz	出力軸許容ラジアル荷重 Pro kgf 50Hz	出力軸許容ラジアル荷重 Pro kgf 60Hz	屋内形寸法図
				（形式記号詳細 B14 頁）												
80	18.1	21.9	RNYM	02	1330	ES (-B)	80	89.7	74.3	9.14	7.58	1.00	3040	2940	310	300	図 B1
80				02	1430	ES (-B)	80					2.00	4360	4270	445	435	図 B2
100	14.5	17.5		02	1330	ES (-B)	100	112	92.9	11.4	9.47	1.00	3090	3040	315	310	図 B1
100				02	1430	ES (-B)	100					2.00	4360	4360	445	445	図 B2
120	12.1	14.6		02	1330	ES (-B)	120	135	111	13.7	11.4	1.00	3090	3090	315	315	図 B1
120				02	1430	ES (-B)	120					2.00	4360	4360	445	445	図 B2
150	9.67	11.7		02	1330	ES (-B)	150	168	139	17.1	14.2	1.00	3090	3090	315	315	図 B1
150				02	1430	ES (-B)	150					2.00	4360	4360	445	445	図 B2
200	7.25	8.75		02	1330	ES (-B)	200	195	186	19.9	18.9	*	3090	3090	315	315	図 B1
200				02	1430	ES (-B)	200	224	186	22.9	18.9	1.74	4360	4360	445	445	図 B2
240	6.04	7.29		02	1330	ES (-B)	240	195	195	19.9	19.9	*	3090	3090	315	315	図 B1
240				02	1430	ES (-B)	240	269	223	27.4	22.7	1.45	4360	4360	445	445	図 B2

注）1. 出力回転数は、モータ回転数 60Hz：1750r/min, 50Hz：1450r/min としたときの代表値です。詳細は技術資料「モータ部」をご参照ください。
2. 出力軸許容ラジアル荷重は、出力軸端より 20mm の位置の値です。
3. 形式及び SF 欄が □ になっている機種は、均一負荷、運転時間 10 時間／日における標準組合せです。
4. SF 欄に * が付いている場合は、モータの全容量 kW まで負荷を掛けると過負荷となりますので、出力トルク欄の値以内でご使用ください。
5. （ ）内はブレーキ付の形式を示します。

仕様記号の□は、200V 級は "2"、400V 級は "4" が入ります。詳細は B15 頁をご参照ください。( ) 内はブレーキ付の形式、寸法、質量を示します。

図 B1　RNYM02-1330-ES-80~240 / 仕様記号
(RNYM02-1330-ES-B-80~240 / 仕様記号)　質量 11kg(12kg)　仕様記号 J□NPBB

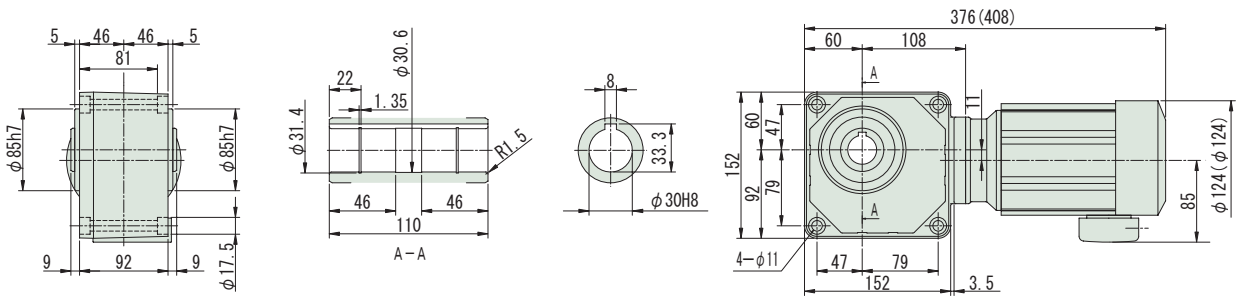

図 B2　RNYM02-1430-ES-80~240 / 仕様記号
(RNYM02-1430-ES-B-80~240 / 仕様記号)　質量 16kg(17kg)　仕様記号 J□NPBB

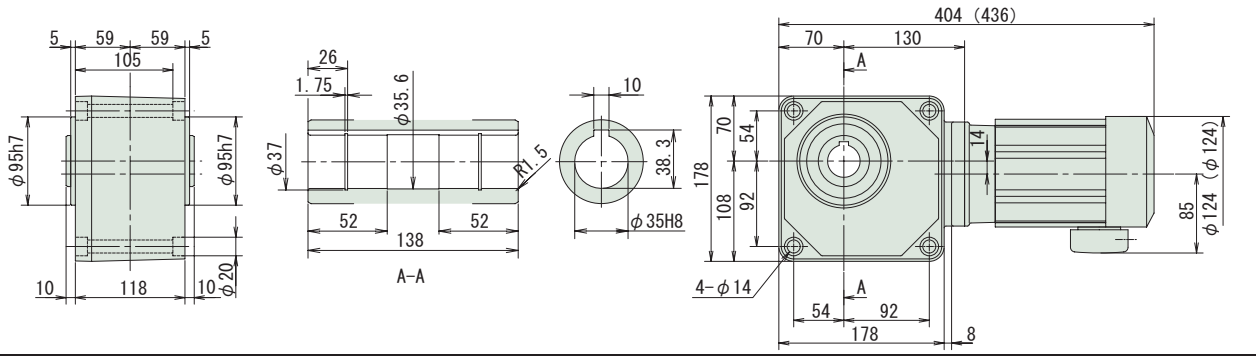

注）1. 出力軸径寸法：寸法公差は、JIS B 0401-1976 "H8" です。
2. 軸端キー寸法：寸法公差は、JIS B 1301-1996 平行キー用溝（普通形）に依っています。
3. 本寸法図の寸法及び質量は、予告無しに変更することがあります。
4. 本製品には、出力軸部用安全カバーが付属されます。安全カバーの寸法等詳細は、技術資料・E17 頁をご参照ください。

中空軸・RNYM シリーズ
0.2kW・高効率三相モータ・屋内形

減速比	出力回転数 r/min 50Hz	60Hz	容量記号	枠番	補助形式	減速比	出力トルク Tout N・m 50Hz	60Hz	kgf・m 50Hz	60Hz	SF (60Hz)	出力軸許容ラジアル荷重 Pro N 50Hz	60Hz	kgf 50Hz	60Hz	屋内形寸法図
			(形式記号詳細 B14 頁)													
300	4.83	5.83	RNYM 02	1440	ES (-B)	300	317	262	32.3	26.7	1.00	4360	4360	445	445	図 B3
300			02	1540	ES (-B)	300					2.00	6230	6230	635	635	図 B4
360	4.03	4.86	02	1440	ES (-B)	360	380	315	38.7	32.1	1.00	4360	4360	445	445	図 B3
360			02	1540	ES (-B)	360					1.93	6230	6230	635	635	図 B4
480	3.02	3.65	02	1440	ES (-B)	480	390	390	39.8	39.8	*	4360	4360	445	445	図 B3
480			02	1540	ES (-B)	480	506	420	51.6	42.8	1.44	6230	6230	635	635	図 B4
600	2.42	2.92	02	1440	ES (-B)	600	400	400	39.8	39.8	*	4360	4360	445	445	図 B3
600			02	1540	ES (-B)	600	633	525	64.6	53.5	1.16	6230	6230	635	635	図 B4

注）1. 出力回転数は、モータ回転数 60Hz：1750r/min, 50Hz：1450r/min としたときの代表値です。詳細は技術資料「モータ部」をご参照ください。
2. 出力軸許容ラジアル荷重は、出力軸端より 20mm の位置の値です。
3. 形式及び SF 欄が □ になっている機種は、均一負荷、運転時間 10 時間／日における標準組合せです。
4. SF 欄に * が付いている場合は、モータの全容量 kW まで負荷を掛けると過負荷となりますので、出力トルク欄の値以内でご使用ください。
5. ( ) 内はブレーキ付の形式を示します。

仕様記号の□は、200V 級は "2"、400V 級は "4" が入ります。詳細は B15 頁をご参照ください。( ) 内はブレーキ付の形式、寸法、質量を示します。

図 B3 RNYM02-1440-ES-300~600 / 仕様記号
(RNYM02-1440-ES-B-300~600 / 仕様記号) 質量 17kg(18kg)

仕様記号	J□NPBB

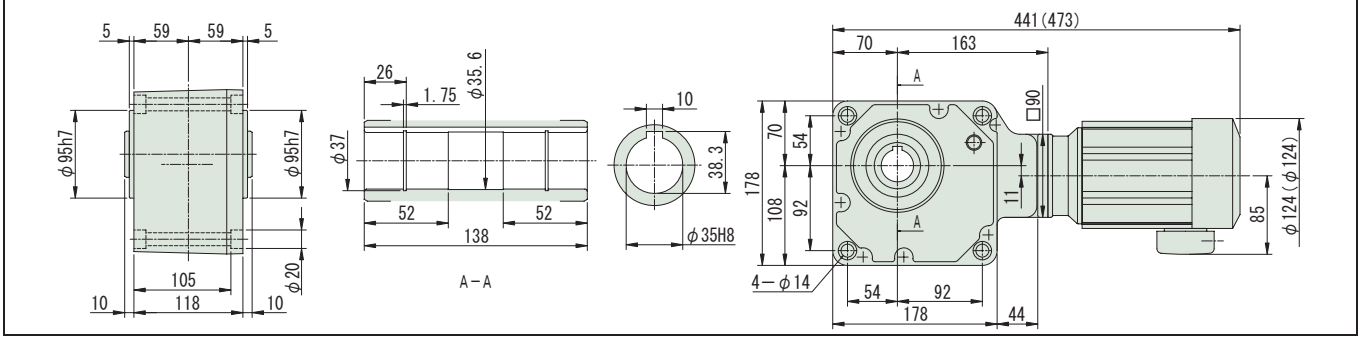

図 B4 RNYM02-1540-ES-300~600 / 仕様記号
(RNYM02-1540-ES-B-300~600 / 仕様記号) 質量 26kg(27.5kg)

仕様記号	J□NPBB

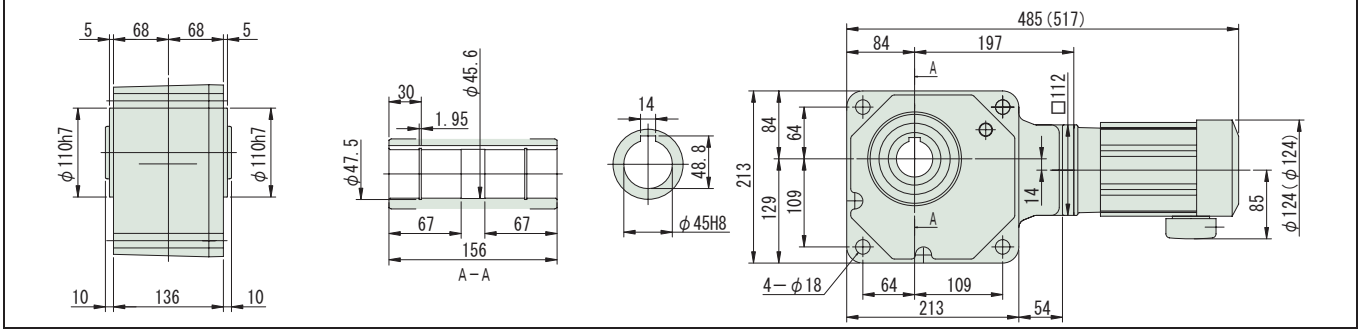

注）1. 出力軸径寸法：寸法公差は、JIS B 0401-1976 "H8" です。
2. 軸端キー寸法：寸法公差は、JIS B 1301-1996 平行キー用溝（普通形）に依っています。
3. 本寸法図の寸法及び質量は、予告無しに変更することがあります。
4. 本製品には、出力軸部用安全カバーが付属されます。安全カバーの寸法等詳細は、技術資料・E17 頁をご参照ください。

中空軸・RNYM シリーズ
0.2kW・高効率三相モータ・屋内形

減速比	出力回転数 r/min 50Hz	出力回転数 r/min 60Hz	容量記号	枠番	補助形式	減速比	出力トルク Tout N・m 50Hz	出力トルク Tout N・m 60Hz	出力トルク Tout kgf・m 50Hz	出力トルク Tout kgf・m 60Hz	SF (60Hz)	出力軸許容ラジアル荷重 Pro N 50Hz	出力軸許容ラジアル荷重 Pro N 60Hz	出力軸許容ラジアル荷重 Pro kgf 50Hz	出力軸許容ラジアル荷重 Pro kgf 60Hz	屋内形寸法図
					（形式記号詳細 B14 頁）											
720	2.01	2.43	RNYM	02	1440	ES (-B)	720	390	390	39.8	39.8	*	4360	4360	445	445	図 B1
720				02	1540	ES (-B)	720	732	629	74.6	64.2	*	6230	6230	635	635	図 B2
900	1.61	1.94		02	1440	ES (-B)	900	390	390	39.8	39.8	*	4360	4360	445	445	図 B1
900				02	1540	ES (-B)	900	732	732	74.6	74.6	*	6230	6230	635	635	図 B2
1200	1.21	1.46		02	1440	ES (-B)	1200	390	390	39.8	39.8	*	4360	4360	445	445	図 B1
1200				02	1540	ES (-B)	1200	732	732	74.6	74.6	*	6230	6230	635	635	図 B2
1440	1.01	1.22		02	1440	ES (-B)	1440	390	390	39.8	39.8	*	4360	4360	445	445	図 B1
1440				02	1540	ES (-B)	1440	732	732	74.6	74.6	*	6230	6230	635	635	図 B2

注）1. 出力回転数は、モータ回転数 60Hz：1750r/min, 50Hz：1450r/min としたときの代表値です。詳細は技術資料「モータ部」をご参照ください。
2. 出力軸許容ラジアル荷重は、出力軸端より 20mm の位置の値です。
3. 形式及び SF 欄が □ になっている機種は、均一負荷、運転時間 10 時間／日における標準組合せです。
4. SF 欄に * が付いている場合は、モータの全容量 kW まで負荷を掛けると過負荷となりますので、出力トルク欄の値以内でご使用ください。
5. （ ）内はブレーキ付の形式を示します。

仕様記号の□は、200V 級は "2"、400V 級は "4" が入ります。詳細は B15 頁をご参照ください。( ) 内はブレーキ付の形式、寸法、質量を示します。

図 B1　RNYM02-1440-ES-720~1440 / 仕様記号
(RNYM02-1440-ES-B-720~1440 / 仕様記号)　質量 17kg(18kg)　仕様記号 J□NPBB

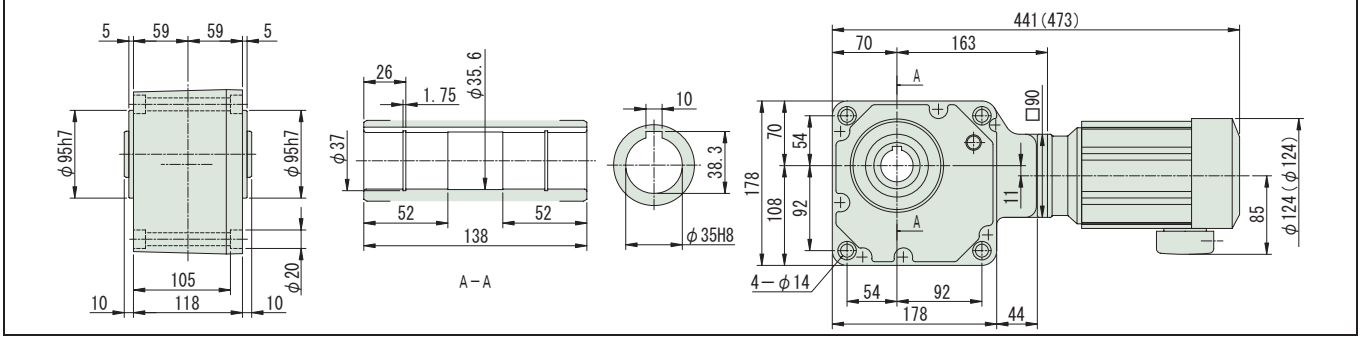

図 B2　RNYM02-1540-ES-720~1440 / 仕様記号
(RNYM02-1540-ES-B-720~1440 / 仕様記号)　質量 26kg(27.5kg)　仕様記号 J□NPBB

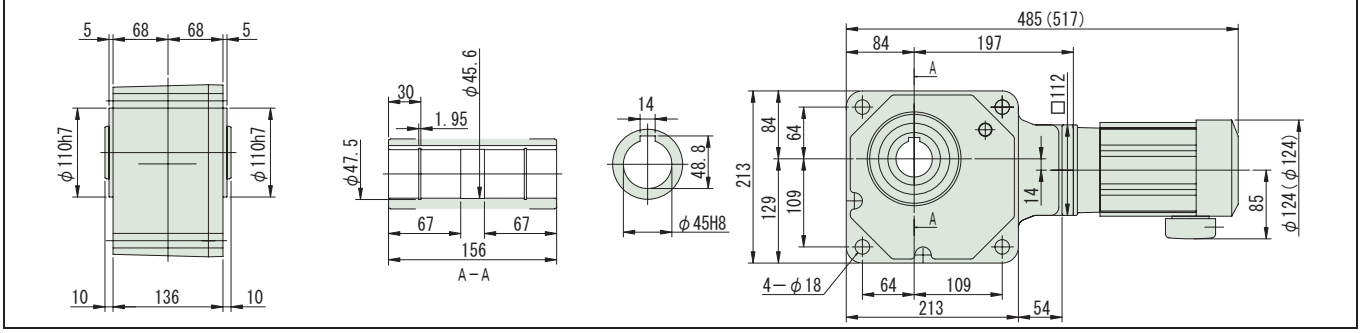

注）1. 出力軸径寸法：寸法公差は、JIS B 0401-1976 "H8" です。
2. 軸端キー寸法：寸法公差は、JIS B 1301-1996 平行キー用溝（普通形）に依っています。
3. 本寸法図の寸法及び質量は、予告無しに変更することがあります。
4. 本製品には、出力軸部用安全カバーが付属されます。安全カバーの寸法等詳細は、技術資料・E17 頁をご参照ください。

減速比	出力回転数 r/min 50Hz	出力回転数 r/min 60Hz	容量記号	枠番	補助形式	減速比	出力トルク Tout N・m 50Hz	出力トルク Tout N・m 60Hz	出力トルク Tout kgf・m 50Hz	出力トルク Tout kgf・m 60Hz	SF (60Hz)	出力軸許容ラジアル荷重 Pro N 50Hz	出力軸許容ラジアル荷重 Pro N 60Hz	出力軸許容ラジアル荷重 Pro kgf 50Hz	出力軸許容ラジアル荷重 Pro kgf 60Hz	屋内形寸法図
				（形式記号詳細 B14 頁）												
5	290	350	RNYM	05	1310	ES (-B)	5	11.2	9.29	1.14	0.947	3.85	1470	1370	150	140	図 B3
5				05	1320	ES (-B)	5					2.00	1470	1370	150	140	図 B4
7	207	250		05	1310	ES (-B)	7	15.7	13.0	1.60	1.33	3.85	1670	1570	170	160	図 B3
7				05	1320	ES (-B)	7					2.00	1670	1570	170	160	図 B4
10	145	175		05	1310	ES (-B)	10	22.4	18.6	2.29	1.89	2.00	1810	1720	185	175	図 B3
10				05	1320	ES (-B)	10					2.00	1810	1720	185	175	図 B4
12	121	146		05	1320	ES (-B)	12	26.9	22.3	2.74	2.27	2.00	1910	1810	195	185	図 B4
15	96.7	117		05	1320	ES (-B)	15	33.6	27.9	3.43	2.84	2.00	2060	1960	210	200	
20	72.5	87.5		05	1320	ES (-B)	20	44.8	37.2	4.57	3.79	2.00	2260	2160	230	220	
25	58.0	70.0		05	1320	ES (-B)	25	56.1	46.4	5.72	4.74	2.00	2350	2260	240	230	
30	48.3	58.3		05	1320	ES (-B)	30	67.3	55.7	6.86	5.68	2.00	2450	2350	250	240	
40	36.3	43.8		05	1420	ES (-B)	40	89.7	74.3	9.14	7.58	2.00	3970	3820	405	390	図 B5
50	29.0	35.0		05	1420	ES (-B)	50	112	92.9	11.4	9.47	2.00	4170	4020	425	410	
60	24.2	29.2		05	1420	ES (-B)	60	135	111	13.7	11.4	2.00	4310	4170	440	425	

注）1. 出力回転数は、モータ回転数 60Hz：1750r/min, 50Hz：1450r/min としたときの代表値です。詳細は技術資料「モータ部」をご参照ください。
2. 出力軸許容ラジアル荷重は、出力軸端より 20mm の位置の値です。
3.（ ）内はブレーキ付の形式を示します。

仕様記号の□は、200V 級は "2"、400V 級は "4" が入ります。詳細は B15 頁をご参照ください。( ) 内はブレーキ付の形式、寸法、質量を示します。

図 B3

RNYM05-1310-ES-5~10 / 仕様記号
(RNYM05-1310-ES-B-5~10 / 仕様記号)

質量 13kg(16kg)

仕様記号	J□NSBB

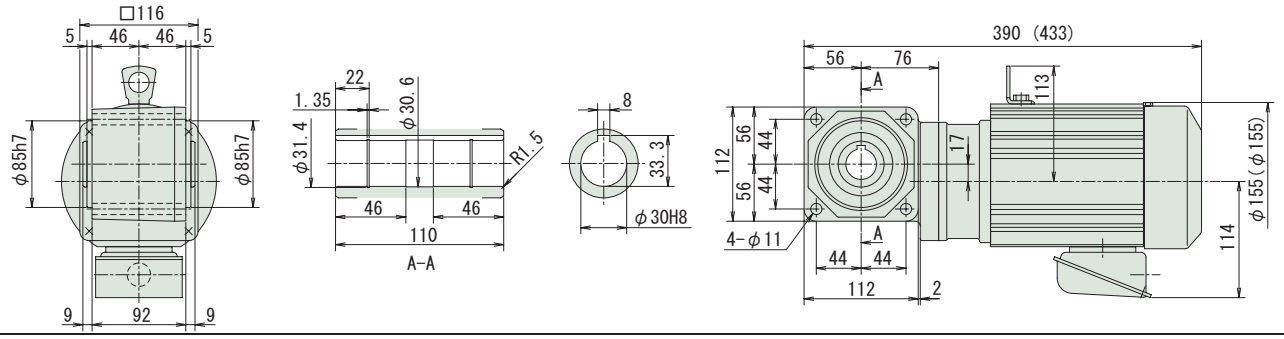

図 B4

RNYM05-1320-ES-5~30 / 仕様記号
(RNYM05-1320-ES-B-5~30 / 仕様記号)

質量 15kg(17kg)

仕様記号	J□NSBB

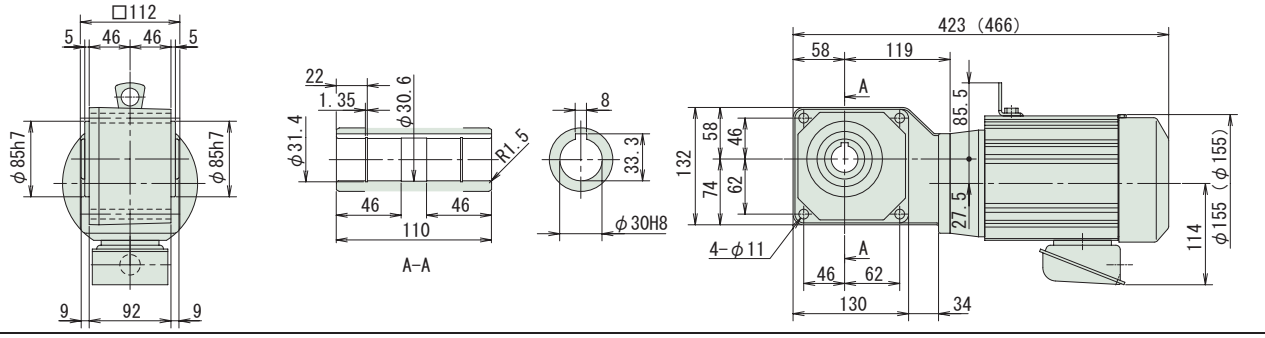

図 B5

RNYM05-1420-ES-40~60 / 仕様記号
(RNYM05-1420-ES-B-40~60 / 仕様記号)

質量 18kg(20kg)

仕様記号	J□NSBB

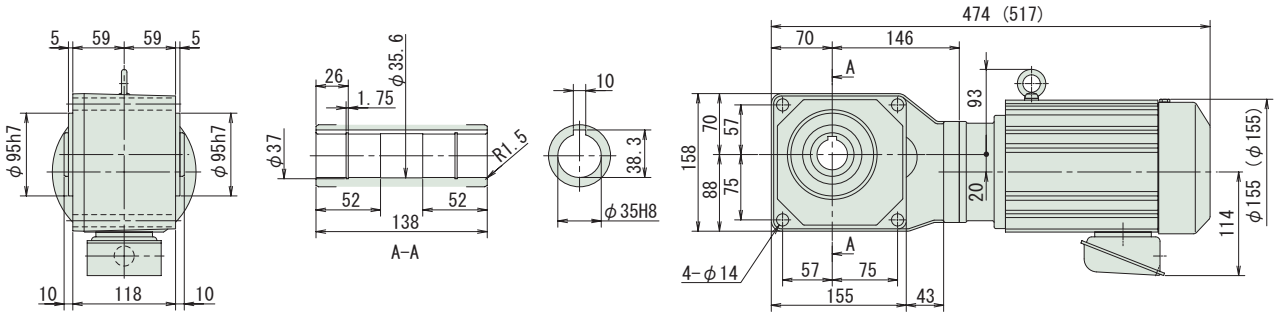

注）1. 出力軸径寸法：寸法公差は、JIS B 0401-1976 "H8" です。
2. 軸端キー寸法：寸法公差は、JIS B 1301-1996 平行キー用溝（普通形）に依っています。
3. 本寸法図の寸法及び質量は、予告無しに変更することがあります。
4. 本製品には、出力軸部用安全カバーが付属されます。安全カバーの寸法等詳細は、技術資料・E17 頁をご参照ください。

中空軸・RNYM シリーズ
0.4kW・高効率三相モータ・屋内形

減速比	出力回転数 r/min 50Hz	出力回転数 r/min 60Hz	容量記号	枠番	補助形式	減速比	出力トルク Tout N・m 50Hz	出力トルク Tout N・m 60Hz	出力トルク Tout kgf・m 50Hz	出力トルク Tout kgf・m 60Hz	SF (60Hz)	出力軸許容ラジアル荷重 Pro N 50Hz	出力軸許容ラジアル荷重 Pro N 60Hz	出力軸許容ラジアル荷重 Pro kgf 50Hz	出力軸許容ラジアル荷重 Pro kgf 60Hz	屋内形寸法図
				（形式記号詳細 B14 頁）												
80	18.1	21.9	RNYM	05	1530	ES (-B) 80	179	149	18.3	15.2	2.00	6230	6130	635	625	図 B1
100	14.5	17.5		05	1530	ES (-B) 100	224	186	22.9	18.9	2.00	6230	6230	635	635	
120	12.1	14.6		05	1530	ES (-B) 120	269	223	27.4	22.7	2.00	6230	6230	635	635	
150	9.67	11.7		05	1530	ES (-B) 150	336	279	34.3	28.4	2.00	6230	6230	635	635	
200	7.25	8.75		05	1530	ES (-B) 200	448	372	45.7	37.9	1.63	6230	6230	635	635	
240	6.04	7.29		05	1530	ES (-B) 240	538	446	54.9	45.5	1.36	6230	6230	635	635	
300	4.83	5.83		05	1640	ES (-B) 300	633	525	64.6	53.5	2.00	9810	9810	1000	1000	図 B2
360	4.03	4.86		05	1640	ES (-B) 360	760	625	77.5	64.2	1.95	9810	9810	1000	1000	
480	3.02	3.65		05	1640	ES (-B) 480	1010	839	103	85.6	1.46	9810	9810	1000	1000	
600	2.42	2.92		05	1640	ES (-B) 600	1270	1050	129	107	1.17	9810	9810	1000	1000	
720	2.01	2.43		05	1640	ES (-B) 720	1480	1260	151	128	*	9810	9810	1000	1000	
900	1.61	1.94		05	1640	ES (-B) 900	1480	1480	151	151	*	9810	9810	1000	1000	
1200	1.21	1.46		05	1640	ES (-B) 1200	1480	1480	151	151	*	9810	9810	1000	1000	
1440	1.01	1.22		05	1640	ES (-B) 1440	1480	1480	151	151	*	9810	9810	1000	1000	

注）1. 出力回転数は、モータ回転数 60Hz：1750r/min, 50Hz：1450r/min としたときの代表値です。詳細は技術資料「モータ部」をご参照ください。
2. 出力軸許容ラジアル荷重は、出力軸端より 20mm の位置の値です。
3. SF 欄に * が付いている場合は、モータの全容量 kW まで負荷を掛けると過負荷となりますので、出力トルク欄の値以内でご使用ください。
4. （ ）内はブレーキ付の形式を示します。

仕様記号の□は、200V 級は "2"、400V 級は "4" が入ります。詳細は B15 頁をご参照ください。( ) 内はブレーキ付の形式、寸法、質量を示します。

図 B1

RNYM05-1530-ES-80~240 / 仕様記号
(RNYM05-1530-ES-B-80~240 / 仕様記号)

質量 25kg(28kg)

仕様記号	J□NSBB

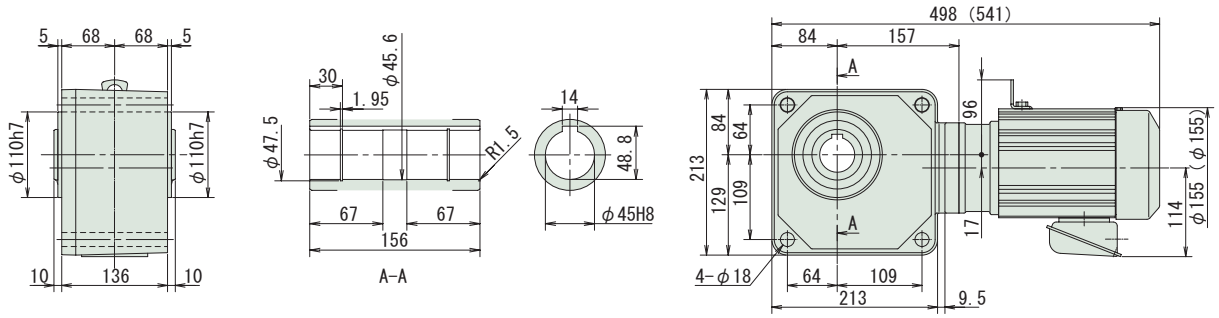

図 B2

RNYM05-1640-ES-300~1440 / 仕様記号
(RNYM05-1640-ES-B-300~1440 / 仕様記号)

質量 68kg(70kg)

仕様記号	J□NSBB

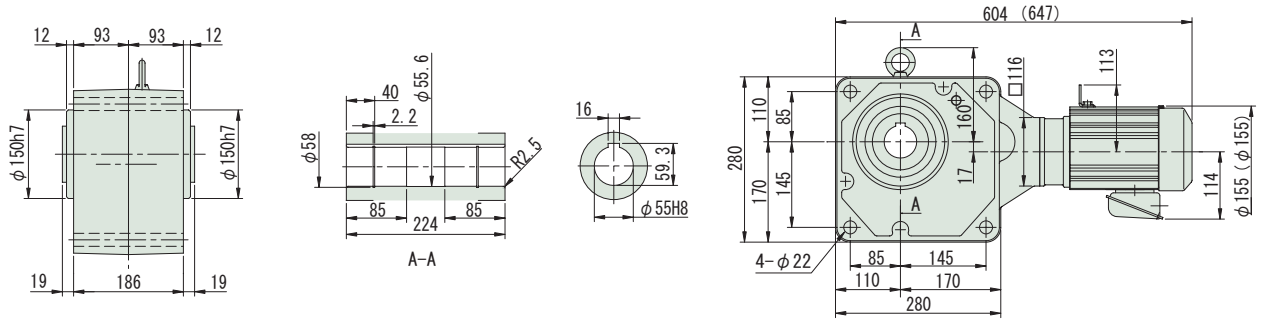

注）1. 出力軸径寸法：寸法公差は、JIS B 0401-1976 "H8" です。
2. 軸端キー寸法：寸法公差は、JIS B 1301-1996 平行キー用溝（普通形）に依っています。
3. 本寸法図の寸法及び質量は、予告無しに変更することがあります。
4. 本製品には、出力軸部用安全カバーが付属されます。安全カバーの寸法等詳細は、技術資料・E17 頁をご参照ください。

中空軸・RNYM シリーズ
0.75kW・高効率三相モータ・屋内形

減速比	出力回転数 r/min 50Hz	出力回転数 r/min 60Hz	容量記号	枠番	補助形式	減速比	出力トルク Tout N・m 50Hz	出力トルク Tout N・m 60Hz	出力トルク Tout kgf・m 50Hz	出力トルク Tout kgf・m 60Hz	SF (60Hz)	出力軸許容ラジアル荷重 Pro N 50Hz	出力軸許容ラジアル荷重 Pro N 60Hz	出力軸許容ラジアル荷重 Pro kgf 50Hz	出力軸許容ラジアル荷重 Pro kgf 60Hz	屋内形寸法図
				（形式記号詳細 B14 頁）												
5	290	350	RNYM	1	1410	ES (-B)	5	21.0	17.4	2.14	1.78	2.93	2160	2060	220	210	図 B3
5				1	1420	ES (-B)	5					2.05	2160	2060	220	210	図 B4
7	207	250		1	1410	ES (-B)	7	29.4	24.4	3.00	2.49	2.93	2450	2300	250	235	図 B3
7				1	1420	ES (-B)	7					2.05	2450	2300	250	235	図 B4
10	145	175		1	1410	ES (-B)	10	42.0	34.8	4.29	3.55	2.05	2750	2600	280	265	図 B3
10				1	1420	ES (-B)	10					2.05	2750	2600	280	265	図 B4
12	121	146		1	1420	ES (-B)	12	50.4	41.8	5.14	4.26	2.05	2840	2750	290	280	図 B4
15	96.7	117		1	1420	ES (-B)	15	63.1	52.2	6.43	5.33	2.05	3090	2940	315	300	
20	72.5	87.5		1	1420	ES (-B)	20	84.1	69.7	8.57	7.10	2.05	3330	3190	340	325	
25	58.0	70.0		1	1420	ES (-B)	25	105	87.1	10.7	8.88	2.05	3530	3380	360	345	
30	48.3	58.3		1	1420	ES (-B)	30	126	104	12.9	10.7	2.05	3730	3580	380	365	
40	36.3	43.8		1	1520	ES (-B)	40	168	139	17.1	14.2	2.05	5740	5540	585	565	図 B5
50	29.0	35.0		1	1520	ES (-B)	50	210	174	21.4	17.8	2.05	6030	5830	615	595	
60	24.2	29.2		1	1520	ES (-B)	60	252	209	25.7	21.3	2.05	6230	6030	635	615	

注）1. 出力回転数は、モータ回転数 60Hz：1750r/min, 50Hz：1450r/min としたときの代表値です。詳細は技術資料「モータ部」をご参照ください。
2. 出力軸許容ラジアル荷重は、出力軸端より 20mm の位置の値です。
3.（ ）内はブレーキ付の形式を示します。

仕様記号の□は、200V 級は "2"、400V 級は "4" が入ります。詳細は B15 頁をご参照ください。( ) 内はブレーキ付の形式、寸法、質量を示します。

図 B3

RNYM1-1410-ES-5~10 / 仕様記号
(RNYM1-1410-ES-B-5~10 / 仕様記号)

質量 22kg(26kg)

仕様記号	J□NSBB

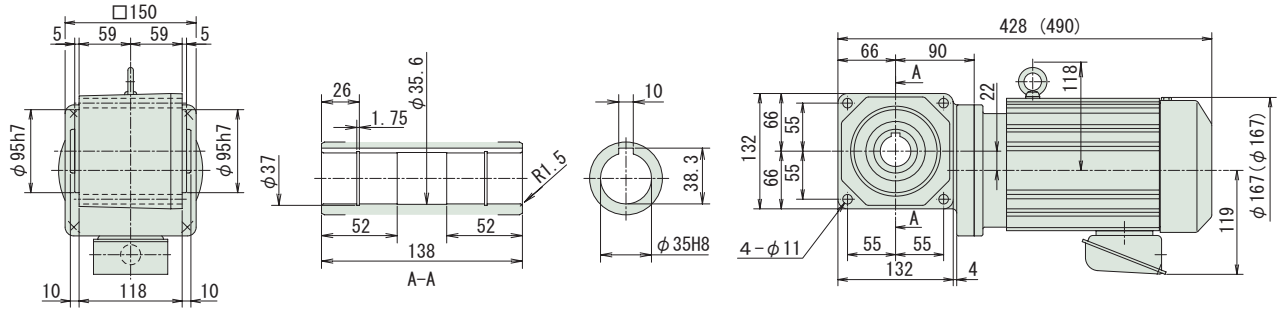

図 B4

RNYM1-1420-ES-5~30 / 仕様記号
(RNYM1-1420-ES-B-5~30 / 仕様記号)

質量 22kg(26kg)

仕様記号	J□NSBB

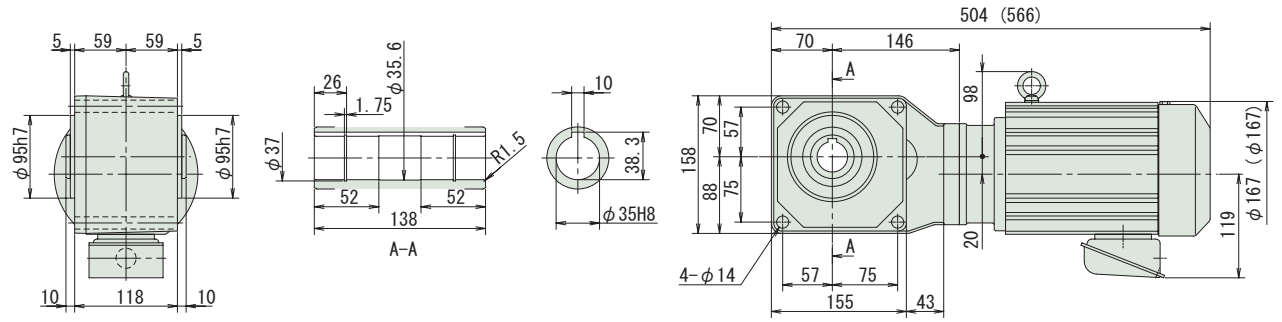

図 B5

RNYM1-1520-ES-40~60 / 仕様記号
(RNYM1-1520-ES-B-40~60 / 仕様記号)

質量 31kg(35kg)

仕様記号	J□NSBB

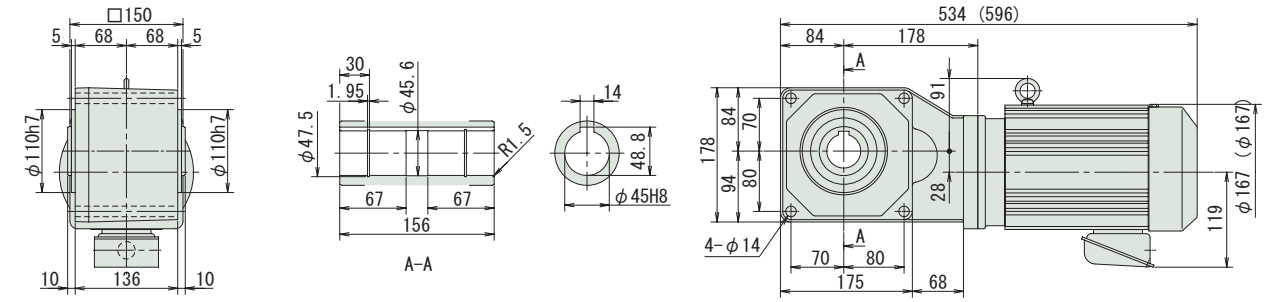

注）1. 出力軸径寸法：寸法公差は、JIS B 0401-1976 "H8" です。
2. 軸端キー寸法：寸法公差は、JIS B 1301-1996 平行キー用溝（普通形）に依っています。
3. 本寸法図の寸法及び質量は、予告無しに変更することがあります。
4. 本製品には、出力軸部用安全カバーが付属されます。安全カバーの寸法等詳細は、技術資料・E17 頁をご参照ください。

中空軸・RNYM シリーズ
0.75kW・高効率三相モータ・屋内形

減速比	出力回転数 r/min 50Hz	出力回転数 r/min 60Hz	容量記号	枠番	補助形式	減速比	出力トルク Tout N・m 50Hz	出力トルク Tout N・m 60Hz	出力トルク Tout kgf・m 50Hz	出力トルク Tout kgf・m 60Hz	SF (60Hz)	出力軸許容ラジアル荷重 Pro N 50Hz	出力軸許容ラジアル荷重 Pro N 60Hz	出力軸許容ラジアル荷重 Pro kgf 50Hz	出力軸許容ラジアル荷重 Pro kgf 60Hz	屋内形寸法図
			（形式記号詳細 B14 頁）													
80	18.1	21.9	RNYM 1	1631	ES (-B)	80	336	279	34.3	28.4	2.05	6230	6130	635	625	図 B1
100	14.5	17.5	1	1630	ES (-B)	100	420	348	42.9	35.5	2.93	9810	9810	1000	1000	図 B2
120	12.1	14.6	1	1630	ES (-B)	120	504	418	51.4	42.6	2.93	9810	9810	1000	1000	図 B2
150	9.67	11.7	1	1631	ES (-B)	150	631	522	64.3	53.3	2.35	9810	9810	1000	1000	図 B3
200	7.25	8.75	1	1631	ES (-B)	200	841	697	85.7	71.0	1.76	9810	9810	1000	1000	図 B3
240	6.04	7.29	1	1631	ES (-B)	240	1010	836	103	85.2	1.47	9810	9810	1000	1000	図 B3

注）1. 出力回転数は、モータ回転数 60Hz：1750r/min, 50Hz：1450r/min としたときの代表値です。詳細は技術資料「モータ部」をご参照ください。
2. 出力軸許容ラジアル荷重は、出力軸端より 20mm の位置の値です。
3. ( ) 内はブレーキ付の形式を示します。

仕様記号の□は、200V 級は "2"、400V 級は "4" が入ります。詳細は B15 頁をご参照ください。( ) 内はブレーキ付の形式、寸法、質量を示します。

図 B1

RNYM1-1531-ES-80 / 仕様記号
(RNYM1-1531-ES-B-80 / 仕様記号)

質量 30kg(34kg)

仕様記号	J□NSBB

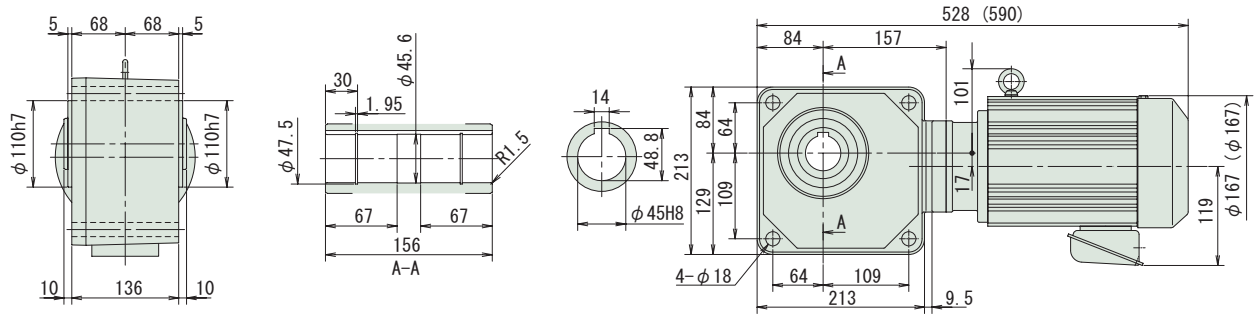

図 B2

RNYM1-1630-ES-100~120 / 仕様記号
(RNYM1-1630-ES-B-100~120 / 仕様記号)

質量 52kg(56kg)

仕様記号	J□NSBB

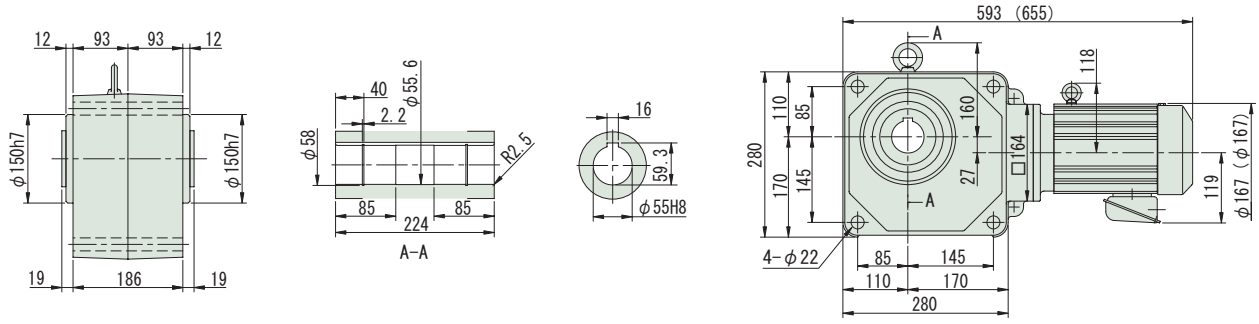

図 B3

RNYM1-1631-ES-150~240 / 仕様記号
(RNYM1-1631-ES-B-150~240 / 仕様記号)

質量 53kg(57kg)

仕様記号	J□NSBB

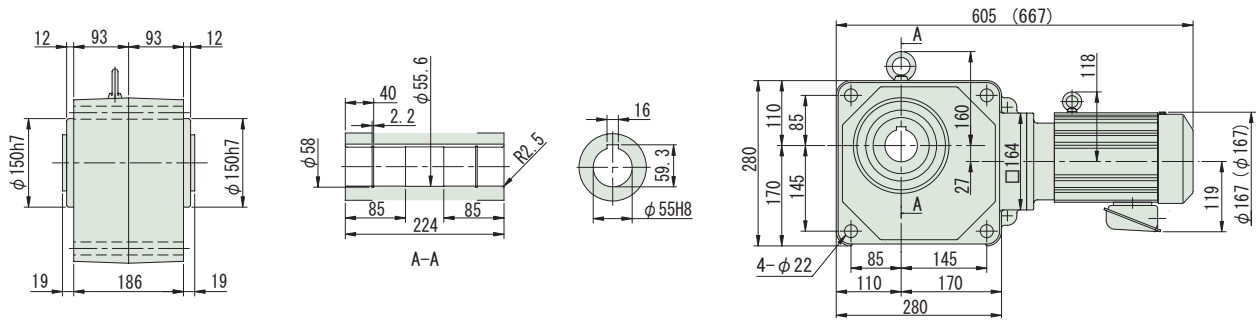

注）1. 出力軸径寸法：寸法公差は、JIS B 0401-1976 "H8" です。
2. 軸端キー寸法：寸法公差は、JIS B 1301-1996 平行キー用溝（普通形）に依っています。
3. 本寸法図の寸法及び質量は、予告無しに変更することがあります。
4. 本製品には、出力軸部用安全カバーが付属されます。安全カバーの寸法等詳細は、技術資料・E17 頁をご参照ください。

中空軸・RNYM シリーズ
1.5kW・高効率三相モータ・屋内形

減速比	出力回転数 r/min 50Hz	出力回転数 r/min 60Hz	容量記号 – 枠番 – 補助形式 – 減速比（形式記号詳細 B14 頁）	出力トルク Tout N・m 50Hz	出力トルク Tout N・m 60Hz	出力トルク Tout kgf・m 50Hz	出力トルク Tout kgf・m 60Hz	SF (60Hz)	出力軸許容ラジアル荷重 Pro N 50Hz	出力軸許容ラジアル荷重 Pro N 60Hz	出力軸許容ラジアル荷重 Pro kgf 50Hz	出力軸許容ラジアル荷重 Pro kgf 60Hz	屋内形寸法図
5	290	350	RNYM 2 - 1510 - ES (-B) - 5	42.0	34.8	4.29	3.55	3.67	3140	2940	320	300	図 B4
5			2 - 1520 - ES (-B) - 5					1.47	3140	2940	320	300	図 B5
7	207	250	2 - 1510 - ES (-B) - 7	58.9	48.8	6.00	4.97	2.47	3530	3330	360	340	図 B4
7			2 - 1520 - ES (-B) - 7					1.47	3530	3330	360	340	図 B5
10	145	175	2 - 1510 - ES (-B) - 10	84.1	69.7	8.57	7.10	1.47	3920	3730	400	380	図 B4
10			2 - 1520 - ES (-B) - 10					1.47	3920	3730	400	380	図 B5
12	121	146	2 - 1520 - ES (-B) - 12	101	83.6	10.3	8.52	1.47	4120	3970	420	405	図 B5
15	96.7	117	2 - 1520 - ES (-B) - 15	126	104	12.9	10.7	1.47	4410	4220	450	430	
20	72.5	87.5	2 - 1520 - ES (-B) - 20	168	139	17.1	14.2	1.47	4810	4610	490	470	
25	58.0	70.0	2 - 1520 - ES (-B) - 25	210	174	21.4	17.8	1.47	5100	4900	520	500	
30	48.3	58.3	2 - 1520 - ES (-B) - 30	252	209	25.7	21.3	1.47	5340	5150	545	525	
40	36.3	43.8	2 - 1531 - ES (-B) - 40	336	279	34.3	28.4	1.47	5740	5540	585	565	図 B6
50	29.0	35.0	2 - 1531 - ES (-B) - 50	420	348	42.9	35.5	1.47	6030	5830	615	595	
60	24.2	29.2	2 - 1531 - ES (-B) - 60	504	418	51.4	42.6	1.47	6230	6030	635	615	

注）1. 出力回転数は、モータ回転数 60Hz：1750r/min, 50Hz：1450r/min としたときの代表値です。詳細は技術資料「モータ部」をご参照ください。
2. 出力軸許容ラジアル荷重は、出力軸端より 20mm の位置の値です。
3.（ ）内はブレーキ付の形式を示します。

仕様記号の□は、200V 級は "2"、400V 級は "4" が入ります。詳細は B15 頁をご参照ください。( ) 内はブレーキ付の形式、寸法、質量を示します。

図 B4

RNYM2-1510-ES-5~10 / 仕様記号
(RNYM2-1510-ES-B-5~10 / 仕様記号)

質量 29kg(35kg)

仕様記号	J□NSBB

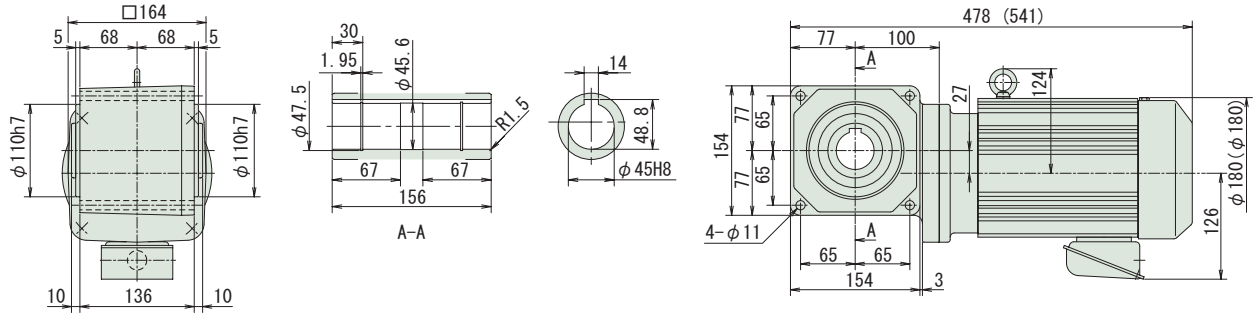

図 B5

RNYM2-1520-ES-5~30 / 仕様記号
(RNYM2-1520-ES-B-5~30 / 仕様記号)

質量 34kg(39kg)

仕様記号	J□NSBB

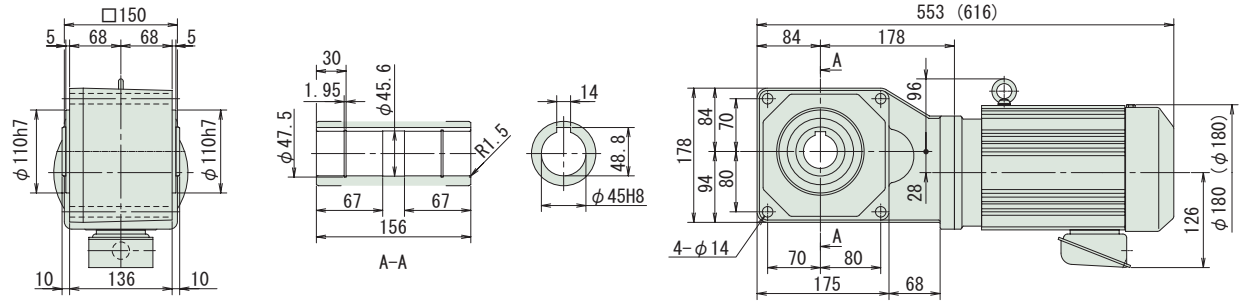

図 B6

RNYM2-1531-ES-40~60 / 仕様記号
(RNYM2-1531-ES-B-40~60 / 仕様記号)

質量 34kg(39kg)

仕様記号	J□NSBB

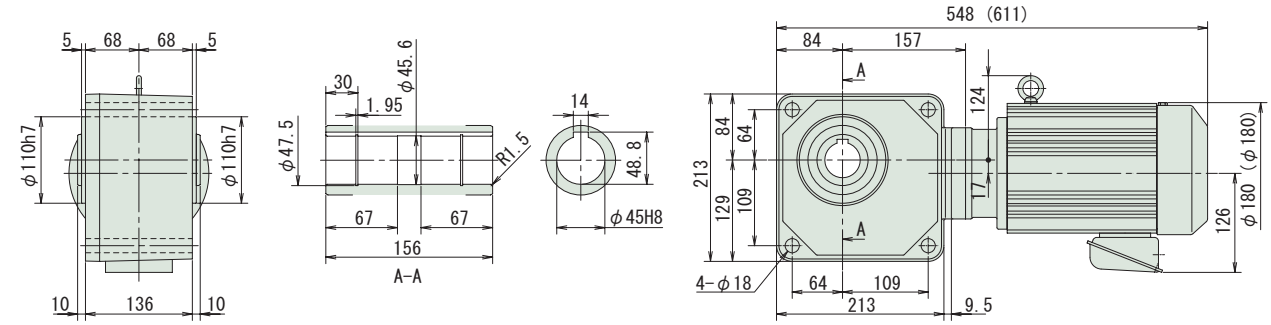

注）1. 出力軸径寸法：寸法公差は、JIS B 0401-1976 "H8" です。
2. 軸端キー寸法：寸法公差は、JIS B 1301-1996 平行キー用溝（普通形）に依っています。
3. 本寸法図の寸法及び質量は、予告無しに変更することがあります。
4. 本製品には、出力軸部用安全カバーが付属されます。安全カバーの寸法等詳細は、技術資料・E17 頁をご参照ください。

中空軸・RNYM シリーズ
1.5kW・高効率三相モータ・屋内形

減速比	出力回転数 r/min 50Hz	出力回転数 r/min 60Hz	容量記号	枠番	補助形式	減速比	出力トルク Tout N・m 50Hz	出力トルク Tout N・m 60Hz	出力トルク Tout kgf・m 50Hz	出力トルク Tout kgf・m 60Hz	SF (60Hz)	出力軸許容ラジアル荷重 Pro N 50Hz	出力軸許容ラジアル荷重 Pro N 60Hz	出力軸許容ラジアル荷重 Pro kgf 50Hz	出力軸許容ラジアル荷重 Pro kgf 60Hz	屋内形寸法図
				（形式記号詳細 B14 頁）												
80	18.1	21.9	RNYM 2	1630	ES (-B)	80	673	557	68.6	56.8	1.47	9810	9660	1000	985	図 B1
100	14.5	17.5	2	1630	ES (-B)	100	841	697	85.7	71.0	1.47	9810	9810	1000	1000	
120	12.1	14.6	2	1630	ES (-B)	120	1010	836	103	85.2	1.47	9810	9810	1000	1000	
150	9.67	11.7	2	1631	ES (-B)	150	1260	1040	129	107	1.17	9810	9810	1000	1000	図 B2
200	7.25	8.75	2	1631	ES (-B)	200	1480	1390	151	142	*	9810	9810	1000	1000	
240	6.04	7.29	2	1631	ES (-B)	240	1480	1480	151	151	*	9810	9810	1000	1000	

注）1. 出力回転数は、モータ回転数 60Hz：1750r/min, 50Hz：1450r/min としたときの代表値です。詳細は技術資料「モータ部」をご参照ください。
2. 出力軸許容ラジアル荷重は、出力軸端より 20mm の位置の値です。
3. SF 欄に * が付いている場合は、モータの全容量 kW まで負荷を掛けると過負荷となりますので、出力トルク欄の値以内でご使用ください。
4. （ ）内はブレーキ付の形式を示します。

仕様記号の□は、200V 級は "2"、400V 級は "4" が入ります。詳細は B15 頁をご参照ください。( ) 内はブレーキ付の形式、寸法、質量を示します。

図 B1

RNYM2-1630-ES-80~120 / 仕様記号
(RNYM2-1630-ES-B-80~120 / 仕様記号)

質量 57kg(63kg)

仕様記号	J□NSBB

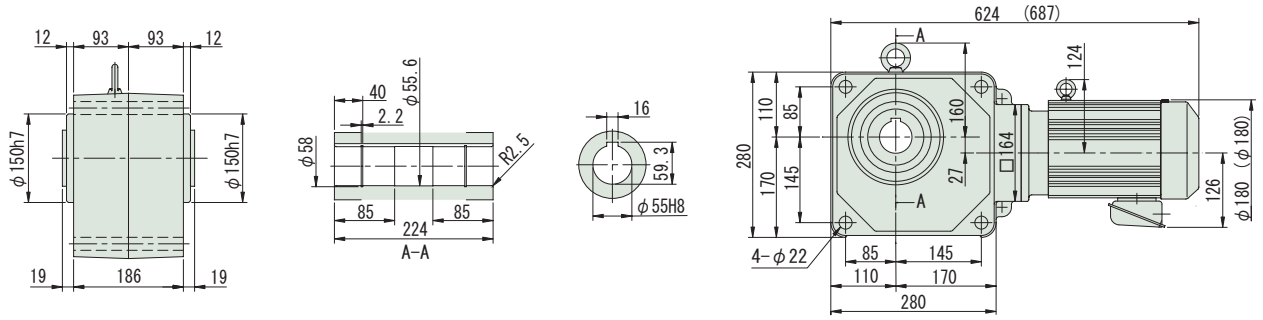

図 B2

RNYM2-1631-ES-150~240 / 仕様記号
(RNYM2-1631-ES-B-150~240 / 仕様記号)

質量 57kg(63kg)

仕様記号	J□NSBB

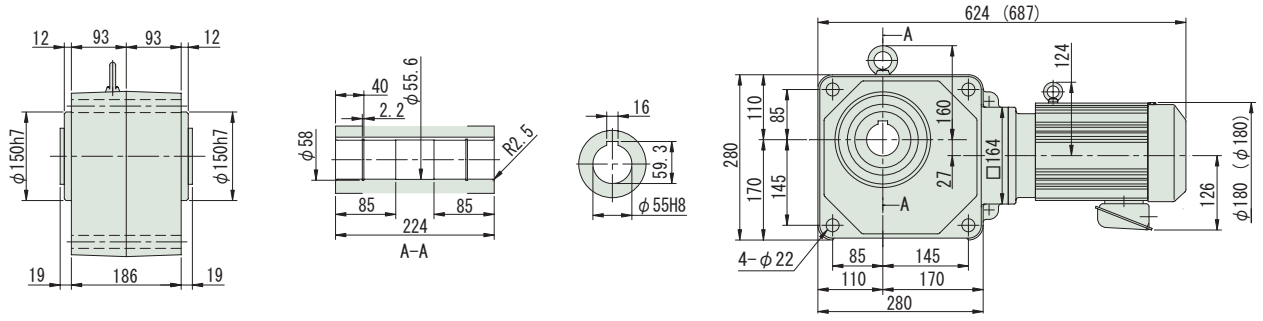

注）1. 出力軸径寸法：寸法公差は、JIS B 0401-1976 "H8" です。
2. 軸端キー寸法：寸法公差は、JIS B 1301-1996 平行キー用溝（普通形）に依っています。
3. 本寸法図の寸法及び質量は、予告無しに変更することがあります。
4. 本製品には、出力軸部用安全カバーが付属されます。安全カバーの寸法等詳細は、技術資料・E17 頁をご参照ください。

中空軸・RNYM シリーズ
2.2kW・高効率三相モータ・屋内形

減速比	出力回転数 r/min 50Hz	出力回転数 r/min 60Hz	容量記号	枠番	補助形式	減速比	出力トルク Tout N・m 50Hz	出力トルク Tout N・m 60Hz	出力トルク Tout kgf・m 50Hz	出力トルク Tout kgf・m 60Hz	SF (60Hz)	出力軸許容ラジアル荷重 Pro N 50Hz	出力軸許容ラジアル荷重 Pro N 60Hz	出力軸許容ラジアル荷重 Pro kgf 50Hz	出力軸許容ラジアル荷重 Pro kgf 60Hz	屋内形寸法図
					（形式記号詳細 B14 頁）											
5	290	350		3	1521	ES (-B)	5	61.7	51.1	6.29	5.21	1.68	3140	2940	320	300	
7	207	250		3	1521	ES (-B)	7	86.3	71.5	8.80	7.29	1.68	3530	3330	360	340	
10	145	175		3	1521	ES (-B)	10	123	102	12.6	10.4	1.68	3920	3730	400	380	
12	121	146		3	1521	ES (-B)	12	148	123	15.1	12.5	1.68	4120	3970	420	405	図 B3
15	96.7	117		3	1521	ES (-B)	15	185	153	18.9	15.6	1.68	4410	4220	450	430	
20	72.5	87.5	RNYM	3	1521	ES (-B)	20	247	204	25.1	20.8	1.68	4810	4610	490	470	
25	58.0	70.0		3	1521	ES (-B)	25	308	255	31.4	26.0	1.68	5100	4900	520	500	
30	48.3	58.3		3	1632	ES (-B)	30	370	307	37.7	31.3	1.68	8380	8090	855	825	
40	36.3	43.8		3	1632	ES (-B)	40	493	409	50.3	41.7	1.68	8830	8480	900	865	図 B4
50	29.0	35.0		3	1632	ES (-B)	50	617	511	62.9	52.1	1.68	9120	8880	930	905	
60	24.2	29.2		3	1632	ES (-B)	60	740	613	75.4	62.5	1.68	9410	9170	960	935	

注）1. 出力回転数は、モータ回転数 60Hz：1750r/min, 50Hz：1450r/min としたときの代表値です。詳細は技術資料「モータ部」をご参照ください。
2. 出力軸許容ラジアル荷重は、出力軸端より 20mm の位置の値です。
3.（ ）内はブレーキ付の形式を示します。

仕様記号の□は、200V 級は "2"、400V 級は "4" が入ります。詳細は B15 頁をご参照ください。( ) 内はブレーキ付の形式、寸法、質量を示します。

図 B3

RNYM3-1521-ES-5~25 / 仕様記号
(RNYM3-1521-ES-B-5~25 / 仕様記号)

質量 50kg(61kg)

仕様記号	J□NSBB

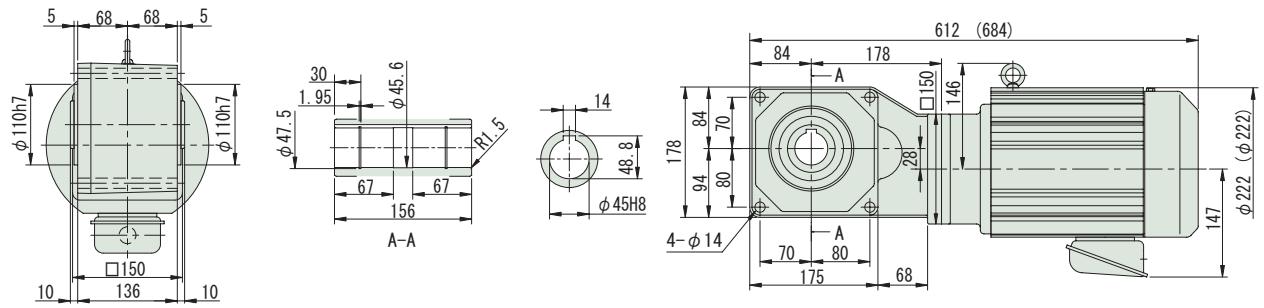

図 B4

RNYM3-1632-ES-30~60 / 仕様記号
(RNYM3-1632-ES-B-30~60 / 仕様記号)

質量 69kg(80kg)

仕様記号	J□NSBB

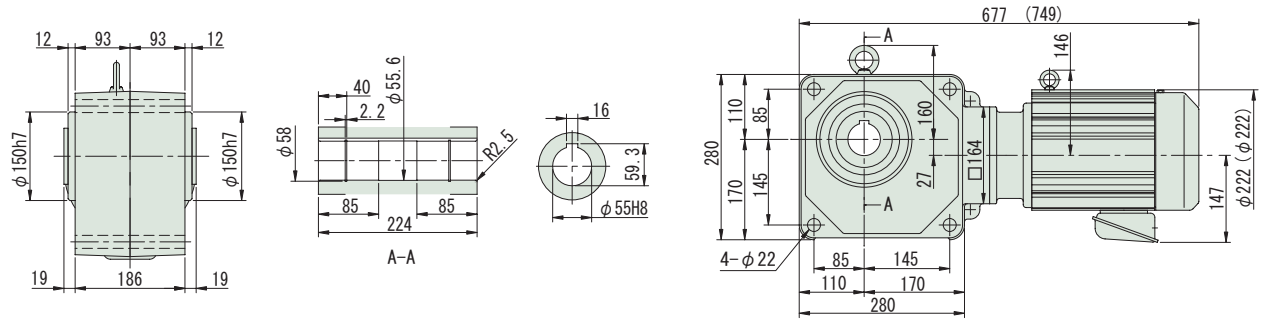

注）1. 出力軸径寸法：寸法公差は、JIS B 0401-1976 "H8" です。
2. 軸端キー寸法：寸法公差は、JIS B 1301-1996 平行キー用溝（普通形）に依っています。
3. 本寸法図の寸法及び質量は、予告無しに変更することがあります。
4. 本製品には、出力軸部用安全カバーが付属されます。安全カバーの寸法等詳細は、技術資料・E17 頁をご参照ください。

中空軸・RNYM シリーズ
3.7kW・高効率三相モータ・屋内形

減速比	出力回転数 r/min		容量記号	枠番	補助形式	減速比	出力トルク Tout				SF (60Hz)	出力軸許容ラジアル荷重 Pro				屋内形寸法図
							N・m		kgf・m			N		kgf		
	50Hz	60Hz					50Hz	60Hz	50Hz	60Hz		50Hz	60Hz	50Hz	60Hz	
				（形式記号詳細 B14 頁）												
5	290	350		5	1522	ES (-B) 5	104	85.9	10.6	8.76	1.49	3140	2940	320	300	
7	207	250		5	1522	ES (-B) 7	145	120	14.8	12.3	1.49	3530	3330	360	340	
10	145	175		5	1522	ES (-B) 10	207	172	21.1	17.5	1.49	3920	3730	400	380	図 B1
12	121	146		5	1522	ES (-B) 12	249	206	25.4	21.0	1.49	4120	3970	420	405	
15	96.7	117	RNYM	5	1522	ES (-B) 15	311	258	31.7	26.3	1.49	4410	4220	450	430	
20	72.5	87.5		5	1633	ES (-B) 20	415	344	42.3	35.0	1.49	7700	7350	785	750	
25	58.0	70.0		5	1633	ES (-B) 25	518	430	52.9	43.8	1.49	8090	7750	825	790	図 B2
30	48.3	58.3		5	1633	ES (-B) 30	622	516	63.4	52.6	1.49	8380	8090	855	825	
40	36.3	43.8		5	1633	ES (-B) 40	830	687	84.6	70.1	1.49	8830	8480	900	865	

注）1. 出力回転数は、モータ回転数 60Hz：1750r/min, 50Hz：1450r/min としたときの代表値です。詳細は技術資料「モータ部」をご参照ください。
2. 出力軸許容ラジアル荷重は、出力軸端より 20mm の位置の値です。
3. （ ）内はブレーキ付の形式を示します。

仕様記号の□は、200V 級は "2"、400V 級は "4" が入ります。詳細は B15 頁をご参照ください。( ) 内はブレーキ付の形式、寸法、質量を示します。

図 B1　RNYM5-1522-ES-5~15 / 仕様記号
(RNYM5-1522-ES-B-5~15 / 仕様記号)　質量 57kg(68kg)　仕様記号 J□NSBB

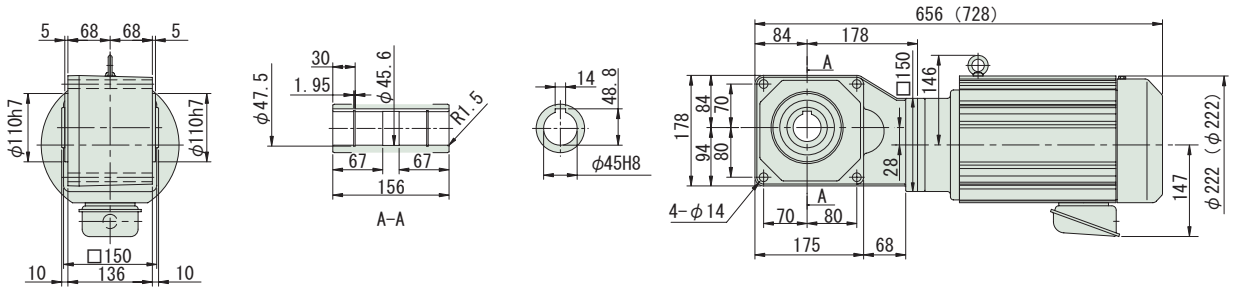

図 B2　RNYM5-1633-ES-20~40 / 仕様記号
(RNYM5-1633-ES-B-20~40 / 仕様記号)　質量 77kg(88kg)　仕様記号 J□NSBB

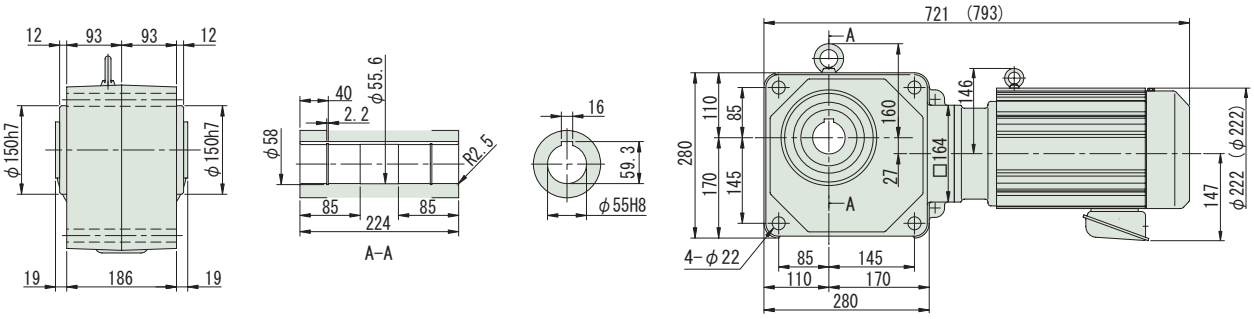

注）1. 出力軸径寸法：寸法公差は、JIS B 0401-1976 "H8" です。
2. 軸端キー寸法：寸法公差は、JIS B 1301-1996 平行キー用溝（普通形）に依っています。
3. 本寸法図の寸法及び質量は、予告無しに変更することがあります。
4. 本製品には、出力軸部用安全カバーが付属されます。安全カバーの寸法等詳細は、技術資料・E17 頁をご参照ください。

ハイポニックギヤモータ

中実軸・フランジ取付

RNFMシリーズ

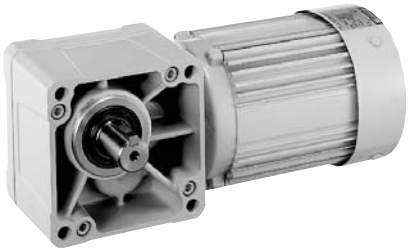

ギヤモータ

HYPONIC

直交軸 フランジ取付

MEMO

ハイポニックギヤモータ

中実軸・フランジ取付

RNFMシリーズ

3 ~ 三相 三相モータ

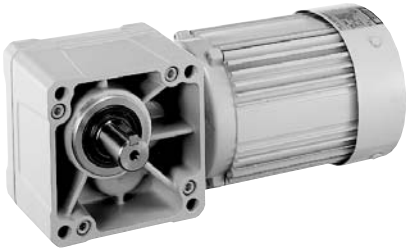

モータ容量	減速比範囲			頁
15W	5	▶	240	B136
25W	5	▶	240	B137
40W	5	▶	1440	B138
60W	5	▶	1440	B140
90W	5	▶	1440	B142
0.1kW	5	▶	1440	B144
0.2kW	5	▶	1440	B146
0.25kW	5	▶	1440	B149
0.4kW	5	▶	1440	B151
0.55kW	5	▶	1440	B154
0.75kW	5	▶	1440	B156
1.1kW	5	▶	240	B158
1.5kW	5	▶	240	B160
2.2kW	5	▶	240	B162

直交軸
ﾌﾗﾝｼﾞ取付

中実軸・RNFM シリーズ（フランジ取付形）
15W・三相モータ・屋内形

減速比	出力回転数 r/min 50Hz	出力回転数 r/min 60Hz	容量記号	枠番	減速比（形式記号詳細 B2 頁）	出力トルク Tout N·m 50Hz	出力トルク Tout N·m 60Hz	出力トルク Tout kgf·m 50Hz	出力トルク Tout kgf·m 60Hz	SF	出力軸許容ラジアル荷重 Pro N 50Hz	出力軸許容ラジアル荷重 Pro N 60Hz	出力軸許容ラジアル荷重 Pro kgf 50Hz	出力軸許容ラジアル荷重 Pro kgf 60Hz	屋内形寸法図
5	290	350	RNFM	0015	01L/R (-B) - 5	0.371	0.307	0.038	0.031	4.00	343	343	35	35	図 B1
7.5	193	233		0015	01L/R (-B) - 7.5	0.556	0.461	0.057	0.047	4.00	343	343	35	35	
10	145	175		0015	01L/R (-B) - 10	0.742	0.615	0.076	0.063	4.00	343	343	35	35	
12	121	146		0015	01L/R (-B) - 12	0.890	0.738	0.091	0.075	4.00	343	343	35	35	
15	96.7	117		0015	01L/R (-B) - 15	1.11	0.922	0.113	0.094	4.00	343	343	35	35	
20	72.5	87.5		0015	01L/R (-B) - 20	1.48	1.23	0.151	0.125	4.00	343	343	35	35	
25	58.0	70.0		0015	01L/R (-B) - 25	1.85	1.54	0.189	0.157	4.00	343	343	35	35	
30	48.3	58.3		0015	01L/R (-B) - 30	2.23	1.84	0.227	0.188	3.53	343	343	35	35	
40	36.3	43.8		0015	01L/R (-B) - 40	2.97	2.46	0.303	0.251	2.64	343	343	35	35	
50	29.0	35.0		0015	01L/R (-B) - 50	3.71	3.07	0.378	0.313	2.12	343	343	35	35	
60	24.2	29.2		0015	01L/R (-B) - 60	4.45	3.69	0.454	0.376	1.76	343	343	35	35	
80	18.1	21.9		0015	01L/R (-B) - 80	5.93	4.92	0.605	0.501	1.32	343	343	35	35	
100	14.5	17.5		0015	01L/R (-B) - 100	7.42	6.15	0.756	0.627	1.06	343	343	35	35	
120	12.1	14.6		0015	03L/R (-B) - 120	8.90	7.38	0.908	0.752	3.34	1080	1080	110	110	図 B2
160	9.06	10.9		0015	03L/R (-B) - 160	11.9	9.83	1.21	1.00	2.50	1080	1080	110	110	
200	7.25	8.75		0015	03L/R (-B) - 200	14.8	12.3	1.51	1.25	2.00	1080	1080	110	110	
240	6.04	7.29		0015	03L/R (-B) - 240	17.8	14.8	1.82	1.50	1.67	1080	1080	110	110	

注）1. 出力回転数は、モータ回転数 50Hz：1450r/min, 60Hz：1750r/min としたときの代表値です。詳細は技術資料「モータ部」を参照ください。
2. 出力軸許容ラジアル荷重は、出力軸中央の位置の値です。
3. （ ）内はブレーキ付の形式を示します。

仕様記号の詳細は B15 頁をご参照ください。( ) 内はブレーキ付の形式、寸法、質量を示します。

図 B1　RNFM0015-01L/R-5~100 / 仕様記号
(RNFM0015-01L/R-B-5~100 / 仕様記号)　質量 2.7kg(3.3kg)

輸出記号	L	R
仕様記号	J2NXTX	J2NXTX

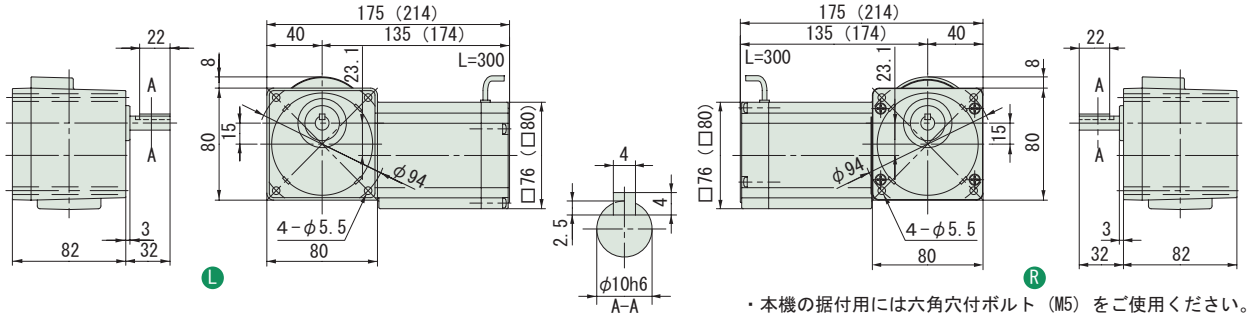

・本機の据付用には六角穴付ボルト（M5）をご使用ください。

図 B2　RNFM0015-03L/R-120~240 / 仕様記号
(RNFM0015-03L/R-B-120~240 / 仕様記号)　質量 2.7kg(3.3kg)

輸出記号	L	R
仕様記号	J2NXTX	J2NXTX

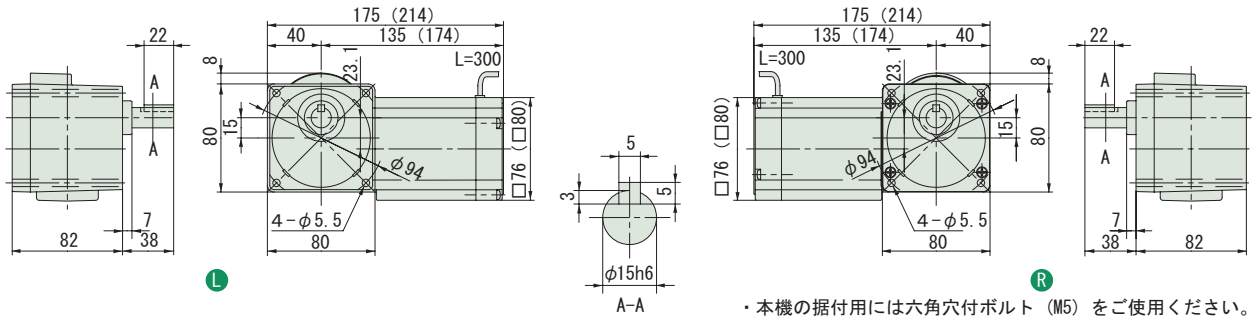

・本機の据付用には六角穴付ボルト（M5）をご使用ください。

注）1. 出力軸径寸法：寸法公差は、JIS B 0401-1976 "h6" です。
2. 軸端キー寸法：寸法公差は、JIS B 1301-1996 平行キーに依っています。
3. 本寸法図の寸法及び質量は、予告無しに変更することがあります。
4. 出力軸部の詳細寸法は、技術資料・E22 頁をご参照ください。

中実軸・RNFM シリーズ（フランジ取付形）
25W・三相モータ・屋内形

200V

減速比	出力回転数 r/min 50Hz	出力回転数 r/min 60Hz		容量記号 ー 枠番 ー 減速比（形式記号詳細 B2 頁）	出力トルク Tout N･m 50Hz	出力トルク Tout N･m 60Hz	出力トルク Tout kgf･m 50Hz	出力トルク Tout kgf･m 60Hz	SF	出力軸許容ラジアル荷重 Pro N 50Hz	出力軸許容ラジアル荷重 Pro N 60Hz	出力軸許容ラジアル荷重 Pro kgf 50Hz	出力軸許容ラジアル荷重 Pro kgf 60Hz	屋内形寸法図
5	290	350	RNFM	0025 - 01$^{L}_{R}$ (-B) - 5	0.618	0.512	0.063	0.052	2.40	343	343	35	35	図 B3
7.5	193	233		0025 - 01$^{L}_{R}$ (-B) - 7.5	0.927	0.768	0.095	0.078	2.40	343	343	35	35	
10	145	175		0025 - 01$^{L}_{R}$ (-B) - 10	1.24	1.02	0.126	0.104	2.40	343	343	35	35	
12	121	146		0025 - 01$^{L}_{R}$ (-B) - 12	1.48	1.23	0.151	0.125	2.40	343	343	35	35	
15	96.7	117		0025 - 01$^{L}_{R}$ (-B) - 15	1.85	1.54	0.189	0.157	2.40	343	343	35	35	
20	72.5	87.5		0025 - 01$^{L}_{R}$ (-B) - 20	2.47	2.05	0.252	0.209	2.40	343	343	35	35	
25	58.0	70.0		0025 - 01$^{L}_{R}$ (-B) - 25	3.09	2.56	0.315	0.261	2.40	343	343	35	35	
30	48.3	58.3		0025 - 01$^{L}_{R}$ (-B) - 30	3.71	3.07	0.378	0.313	2.12	343	343	35	35	
40	36.3	43.8		0025 - 01$^{L}_{R}$ (-B) - 40	4.95	4.10	0.504	0.418	1.59	343	343	35	35	
50	29.0	35.0		0025 - 01$^{L}_{R}$ (-B) - 50	6.18	5.12	0.630	0.522	1.27	343	343	35	35	
60	24.2	29.2		0025 - 01$^{L}_{R}$ (-B) - 60	7.42	6.15	0.756	0.627	1.06	343	343	35	35	
80	18.1	21.9		0025 - 03$^{L}_{R}$ (-B) - 80	9.89	8.20	1.01	0.836	2.40	1080	1080	110	110	図 B4
100	14.5	17.5		0025 - 03$^{L}_{R}$ (-B) - 100	12.4	10.2	1.26	1.04	2.40	1080	1080	110	110	
120	12.1	14.6		0025 - 03$^{L}_{R}$ (-B) - 120	14.8	12.3	1.51	1.25	2.00	1080	1080	110	110	
160	9.06	10.9		0025 - 03$^{L}_{R}$ (-B) - 160	19.8	16.4	2.02	1.67	1.50	1080	1080	110	110	
200	7.25	8.75		0025 - 03$^{L}_{R}$ (-B) - 200	24.7	20.5	2.52	2.09	1.20	1080	1080	110	110	
240	6.04	7.29		0025 - 03$^{L}_{R}$ (-B) - 240	29.7	24.6	3.03	2.51	1.00	1080	1080	110	110	

注）1. 出力回転数は、モータ回転数 50Hz：1450r/min, 60Hz：1750r/min としたときの代表値です。詳細は技術資料「モータ部」を参照ください。
2. 出力軸許容ラジアル荷重は、出力軸中央の位置の値です。
3.（ ）内はブレーキ付の形式を示します。

仕様記号の詳細は B15 頁をご参照ください。( ) 内はブレーキ付の形式、寸法、質量を示します。

図 B3

RNFM0025-01$^{L}_{R}$-5~60 / 仕様記号
(RNFM0025-01$^{L}_{R}$-B-5~60 / 仕様記号)

質量 2.8kg(3.4kg)

輸出記号	L	R
仕様記号	J2NXTX	J2NXTX

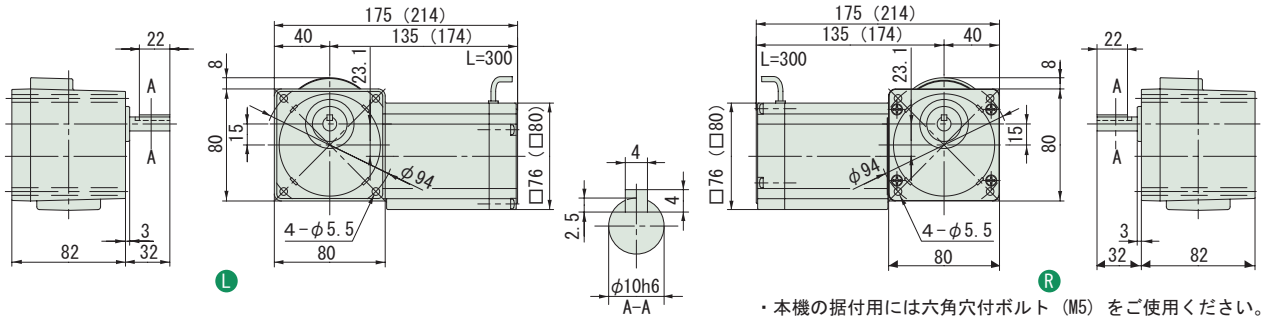

・本機の据付用には六角穴付ボルト（M5）をご使用ください。

図 B4

RNFM0025-03$^{L}_{R}$-80~240 / 仕様記号
(RNFM0025-03$^{L}_{R}$-B-80~240 / 仕様記号)

質量 2.9kg(3.5kg)

輸出記号	L	R
仕様記号	J2NXTX	J2NXTX

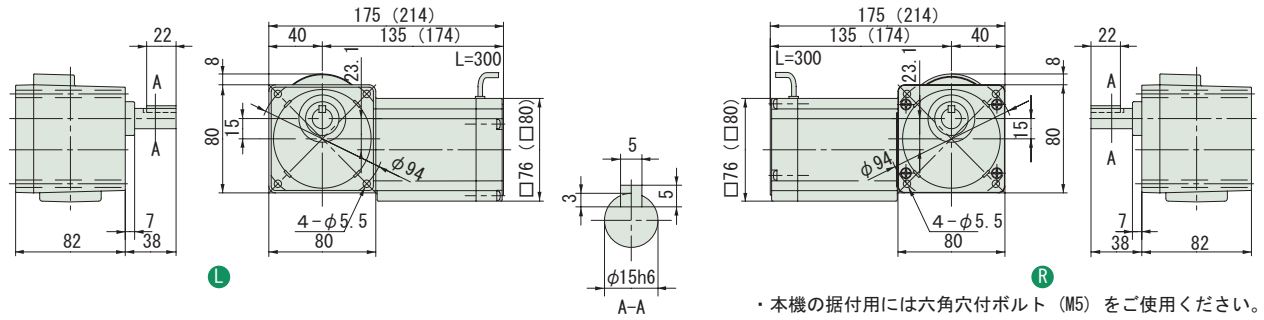

・本機の据付用には六角穴付ボルト（M5）をご使用ください。

注）1. 出力軸径寸法：寸法公差は、JIS B 0401-1976 "h6" です。
2. 軸端キー寸法：寸法公差は、JIS B 1301-1996 平行キーに依っています。
3. 本寸法図の寸法及び質量は、予告無しに変更することがあります。
4. 出力軸部の詳細寸法は、技術資料・E22 頁をご参照ください。

中実軸・RNFM シリーズ（フランジ取付形）
40W・三相モータ・屋内形

減速比	出力回転数 r/min 50Hz	出力回転数 r/min 60Hz	容量記号	枠番	減速比（形式記号詳細 B2 頁）	出力トルク Tout N·m 50Hz	出力トルク Tout N·m 60Hz	出力トルク Tout kgf·m 50Hz	出力トルク Tout kgf·m 60Hz	SF	出力軸許容ラジアル荷重 Pro N 50Hz	出力軸許容ラジアル荷重 Pro N 60Hz	出力軸許容ラジアル荷重 Pro kgf 50Hz	出力軸許容ラジアル荷重 Pro kgf 60Hz	屋内形寸法図
5	290	350	RNFM	004	05 L/R (-B) 5	1.12	0.929	0.114	0.095	1.50	441	392	45	40	図 B1
7.5	193	233		004	05 L/R (-B) 7.5	1.68	1.39	0.171	0.142	1.50	490	441	50	45	
10	145	175		004	05 L/R (-B) 10	2.24	1.86	0.229	0.189	1.50	539	490	55	50	
12	121	146		004	05 L/R (-B) 12	2.69	2.23	0.274	0.227	1.50	588	539	60	55	
15	96.7	117		004	05 L/R (-B) 15	3.36	2.79	0.343	0.284	1.50	588	588	60	60	
20	72.5	87.5		004	05 L/R (-B) 20	4.48	3.72	0.457	0.379	1.50	588	588	60	60	
25	58.0	70.0		004	05 L/R (-B) 25	5.61	4.64	0.572	0.474	1.50	588	588	60	60	
30	48.3	58.3		004	05 L/R (-B) 30	6.73	5.57	0.686	0.568	1.50	588	588	60	60	
40	36.3	43.8		004	05 L/R (-B) 40	8.97	7.43	0.914	0.758	1.31	588	588	60	60	
50	29.0	35.0		004	05 L/R (-B) 50	11.2	9.29	1.14	0.947	1.05	588	588	60	60	
60	24.2	29.2		004	07 L/R (-B) 60	13.5	11.1	1.37	1.14	1.50	1080	1080	110	110	図 B2
80	18.1	21.9		004	07 L/R (-B) 80	17.9	14.9	1.83	1.52	1.50	1080	1080	110	110	
100	14.5	17.5		004	07 L/R (-B) 100	22.4	18.6	2.29	1.89	1.20	1080	1080	110	110	
120	12.1	14.6		004	07 L/R (-B) 120	26.9	22.3	2.74	2.27	1.00	1080	1080	110	110	
150	9.67	11.7		004	17 L/R (-B) 150	33.6	27.9	3.43	2.84	1.50	1420	1420	145	145	図 B3
200	7.25	8.75		004	17 L/R (-B) 200	44.8	37.2	4.57	3.79	1.20	1420	1420	145	145	
240	6.04	7.29		004	17 L/R (-B) 240	53.8	44.6	5.49	4.55	1.00	1420	1420	145	145	

注）1. 出力回転数は、モータ回転数 50Hz：1450r/min, 60Hz：1750r/min としたときの代表値です。詳細は技術資料「モータ部」を参照ください。
2. 出力軸許容ラジアル荷重は、出力軸中央の位置の値です。
3. （ ）内はブレーキ付の形式を示します。

仕様記号の詳細は B15 頁をご参照ください。( ) 内はブレーキ付の形式、寸法、質量を示します。

図 B1

RNFM004-05 L/R -5~50 / 仕様記号
(RNFM004-05 L/R -B-5~50 / 仕様記号)

質量 3.0kg(3.6kg)

輸出記号	L	R
仕様記号	J2NXTX	J2NXTX

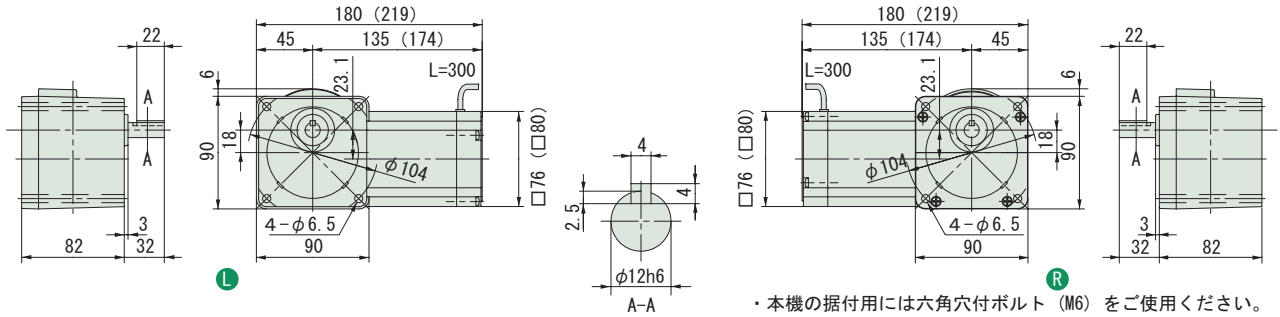

・本機の据付用には六角穴付ボルト（M6）をご使用ください。

図 B2

RNFM004-07 L/R -60~120 / 仕様記号
(RNFM004-07 L/R -B-60~120 / 仕様記号)

質量 3.1kg(3.7kg)

輸出記号	L	R
仕様記号	J2NXTX	J2NXTX

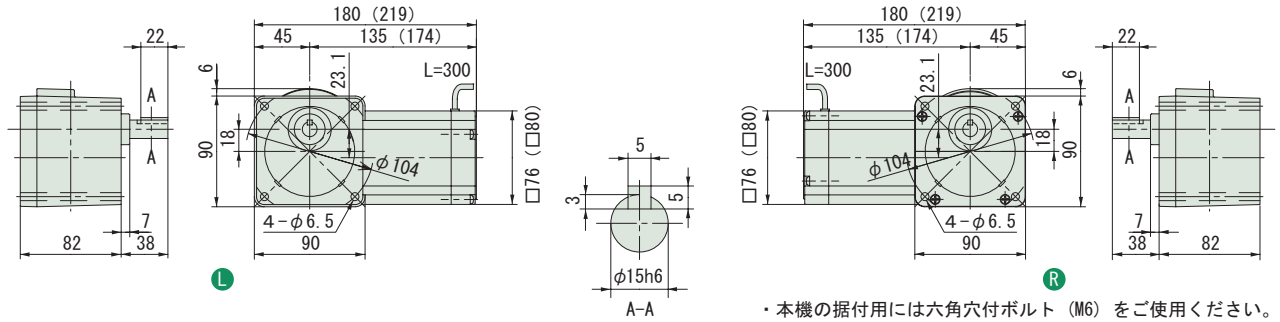

・本機の据付用には六角穴付ボルト（M6）をご使用ください。

図 B3

RNFM004-17 L/R -150~240 / 仕様記号
(RNFM004-17 L/R -B-150~240 / 仕様記号)

質量 3.8kg
(質量 4.2kg)

輸出記号	L	R
仕様記号	J2NXTX	J2NXTX

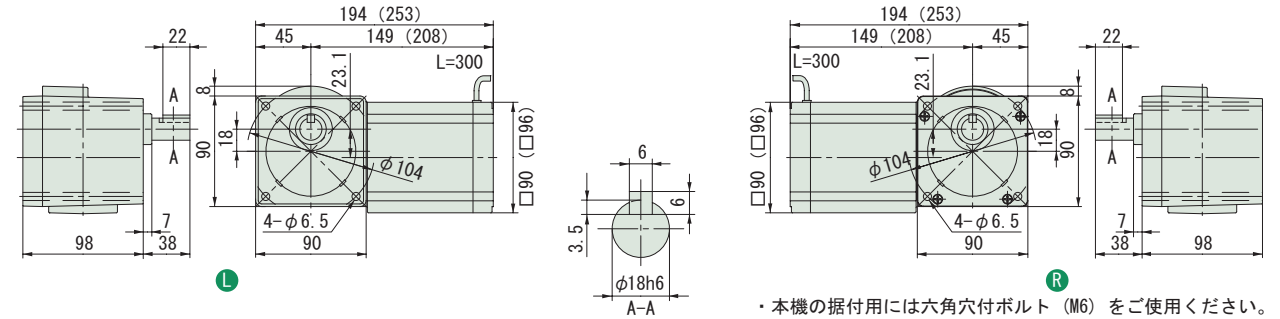

・本機の据付用には六角穴付ボルト（M6）をご使用ください。

注）1. 出力軸径寸法：寸法公差は、JIS B 0401-1976 "h6" です。
2. 軸端キー寸法：寸法公差は、JIS B 1301-1996 平行キーに依っています。
3. 本寸法図の寸法及び質量は、予告無しに変更することがあります。
4. 出力軸部の詳細寸法は、技術資料・E22 頁をご参照ください。

中実軸・RNFM シリーズ（フランジ取付形）
40W・三相モータ・屋内形

減速比	出力回転数 r/min 50Hz	出力回転数 r/min 60Hz		容量記号 ー 枠番 ー 減速比（形式記号詳細 B2 頁）	出力トルク Tout N･m 50Hz	出力トルク Tout N･m 60Hz	出力トルク Tout kgf･m 50Hz	出力トルク Tout kgf･m 60Hz	SF	出力軸許容ラジアル荷重 Pro N 50Hz	出力軸許容ラジアル荷重 Pro N 60Hz	出力軸許容ラジアル荷重 Pro kgf 50Hz	出力軸許容ラジアル荷重 Pro kgf 60Hz	屋内形寸法図
300	4.83	5.83	RNFM	004 - 1240L/R -X1 (-B) - 300	63.3	52.5	6.46	5.35	1.55	1550	1550	158	158	図 B4
360	4.03	4.86		004 - 1240L/R -X1 (-B) - 360	76.0	62.9	7.75	6.42	1.29	1550	1550	158	158	
480	3.02	3.65		004 - 1240L/R -X1 (-B) - 480	98.1	83.9	10.0	8.56	*	1550	1550	158	158	
600	2.42	2.92		004 - 1240L/R -X1 (-B) - 600	98.1	98.1	10.0	10.0	*	1550	1550	158	158	
720	2.01	2.43		004 - 1240L/R -X1 (-B) - 720	98.1	98.1	10.0	10.0	*	1550	1550	158	158	
900	1.61	1.94		004 - 1240L/R -X1 (-B) - 900	98.1	98.1	10.0	10.0	*	1550	1550	158	158	
1200	1.21	1.46		004 - 1240L/R -X1 (-B) - 1200	98.1	98.1	10.0	10.0	*	1550	1550	158	158	
1440	1.01	1.22		004 - 1240L/R -X1 (-B) - 1440	98.1	98.1	10.0	10.0	*	1550	1550	158	158	

注）1. 出力回転数は、モータ回転数 50Hz：1450r/min, 60Hz：1750r/min としたときの代表値です。詳細は技術資料「モータ部」を参照ください。
2. 出力軸許容ラジアル荷重は、出力軸中央の位置の値です。
3. SF 欄に * が付いている場合は、モータの全容量 kW まで負荷を掛けると過負荷となりますので、出力トルク欄の値以内でご使用ください。
4. （ ）内はブレーキ付の形式を示します。

仕様記号の詳細は B15 頁をご参照ください。( ) 内はブレーキ付の形式、寸法、質量を示します。

図 B4　RNFM004-1240L/R-X1-300~1440 / 仕様記号
(RNFM004-1240L/R-X1-B-300~1440 / 仕様記号)　質量 7.0kg(7.4kg)

輸出記号	L	R
仕様記号	J2NXTX	J2NXTX

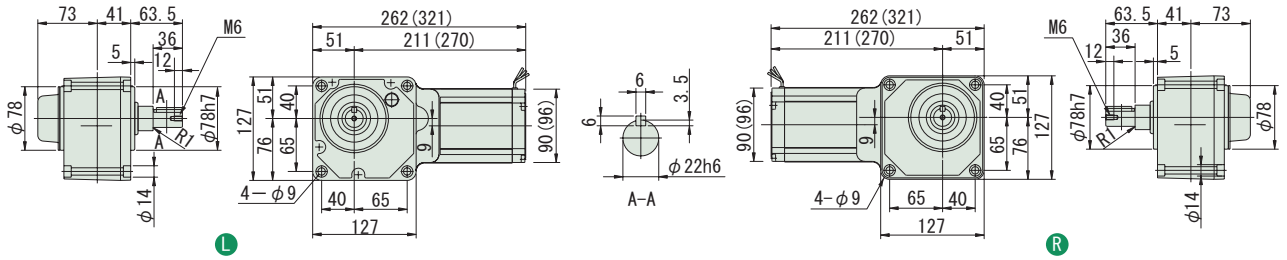

・本機の据付用には六角穴付ボルト（M8）をご使用ください。

注）1. 出力軸径寸法：寸法公差は、JIS B 0401-1976 "h6" です。
2. 軸端キー寸法：寸法公差は、JIS B 1301-1996 平行キー用溝（普通形）に依っています。
3. 本寸法図の寸法及び質量は、予告無しに変更することがあります。
4. 出力軸部の詳細寸法は、技術資料・E22 頁をご参照ください。

中実軸・RNFM シリーズ（フランジ取付形）
60W・三相モータ・屋内形

減速比	出力回転数 r/min 50Hz	出力回転数 r/min 60Hz	容量記号	容量記号 ー 枠番 ー 減速比（形式記号詳細 B2 頁）	出力トルク Tout N·m 50Hz	出力トルク Tout N·m 60Hz	出力トルク Tout kgf·m 50Hz	出力トルク Tout kgf·m 60Hz	SF	出力軸許容ラジアル荷重 Pro N 50Hz	出力軸許容ラジアル荷重 Pro N 60Hz	出力軸許容ラジアル荷重 Pro kgf 50Hz	出力軸許容ラジアル荷重 Pro kgf 60Hz	屋内形寸法図
5	290	350	RNFM	006 - 07 L/R (-B) - 5	1.68	1.39	0.171	0.142	1.00	539	490	55	50	図 B1
7.5	193	233		006 - 07 L/R (-B) - 7.5	2.52	2.09	0.257	0.213	1.00	588	539	60	55	
10	145	175		006 - 07 L/R (-B) - 10	3.36	2.79	0.343	0.284	1.00	637	588	65	60	
12	121	146		006 - 07 L/R (-B) - 12	4.04	3.34	0.412	0.341	1.00	686	637	70	65	
15	96.7	117		006 - 07 L/R (-B) - 15	5.04	4.18	0.514	0.426	1.00	735	686	75	70	
20	72.5	87.5		006 - 07 L/R (-B) - 20	6.73	5.57	0.686	0.568	1.00	785	735	80	75	
25	58.0	70.0		006 - 07 L/R (-B) - 25	8.41	6.97	0.857	0.710	1.00	834	785	85	80	
30	48.3	58.3		006 - 07 L/R (-B) - 30	10.1	8.36	1.03	0.852	1.00	883	834	90	85	
40	36.3	43.8		006 - 07 L/R (-B) - 40	13.5	11.1	1.37	1.14	1.00	981	932	100	95	
50	29.0	35.0		006 - 07 L/R (-B) - 50	16.8	13.9	1.71	1.42	1.00	1080	1030	110	105	
60	24.2	29.2		006 - 07 L/R (-B) - 60	20.2	16.7	2.06	1.70	1.00	1080	1080	110	110	
80	18.1	21.9		006 - 17 L/R (-B) - 80	26.9	22.3	2.74	2.27	1.50	1420	1370	145	140	図 B2
100	14.5	17.5		006 - 17 L/R (-B) - 100	33.6	27.9	3.43	2.84	1.50	1420	1420	145	145	
120	12.1	14.6		006 - 17 L/R (-B) - 120	40.4	33.4	4.12	3.41	1.34	1420	1420	145	145	
150	9.67	11.7		006 - 17 L/R (-B) - 150	50.4	41.8	5.14	4.26	1.07	1420	1420	145	145	
200	7.25	8.75		006 - 17 L/R (-B) - 200	53.9	53.9	5.50	5.50	*	1420	1420	145	145	
240	6.04	7.29		006 - 17 L/R (-B) - 240	53.9	53.9	5.50	5.50	*	1420	1420	145	145	

注）1. 出力回転数は、モータ回転数 50Hz：1450r/min, 60Hz：1750r/min としたときの代表値です。詳細は技術資料「モータ部」を参照ください。
2. 出力軸許容ラジアル荷重は、出力軸中央の位置の値です。
3. SF 欄に * が付いている場合は、モータの全容量 kW まで負荷を掛けると過負荷となりますので、出力トルク欄の値以内でご使用ください。
4. （ ）内はブレーキ付の形式を示します。

仕様記号の詳細は B15 頁をご参照ください。( ) 内はブレーキ付の形式、寸法、質量を示します。

図 B1

RNFM006-07 L/R -5~60 / 仕様記号
(RNFM006-07 L/R -B-5~60 / 仕様記号)

質量 3.1kg(3.6kg)

輸出記号	L	R
仕様記号	J2NXTX	J2NXTX

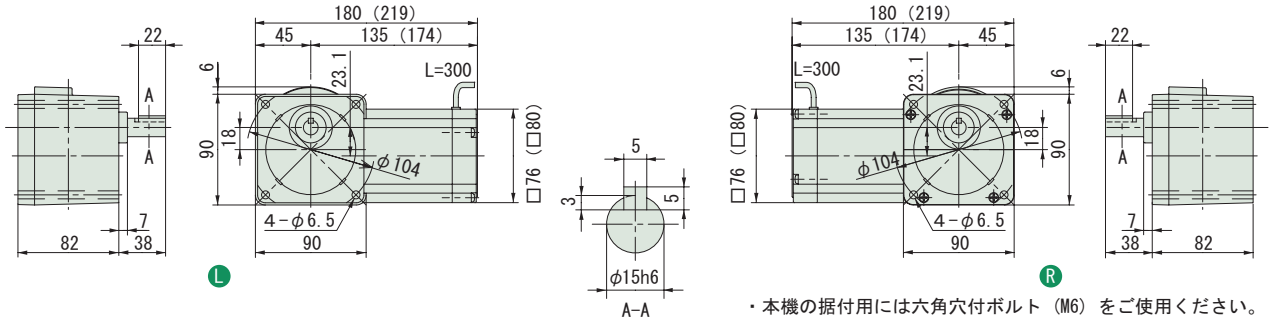

・本機の据付用には六角穴付ボルト（M6）をご使用ください。

図 B2

RNFM006-17 L/R -80~240 / 仕様記号
(RNFM006-17 L/R -B-80~240 / 仕様記号)

質量 4.0kg(4.4kg)

輸出記号	L	R
仕様記号	J2NXTX	J2NXTX

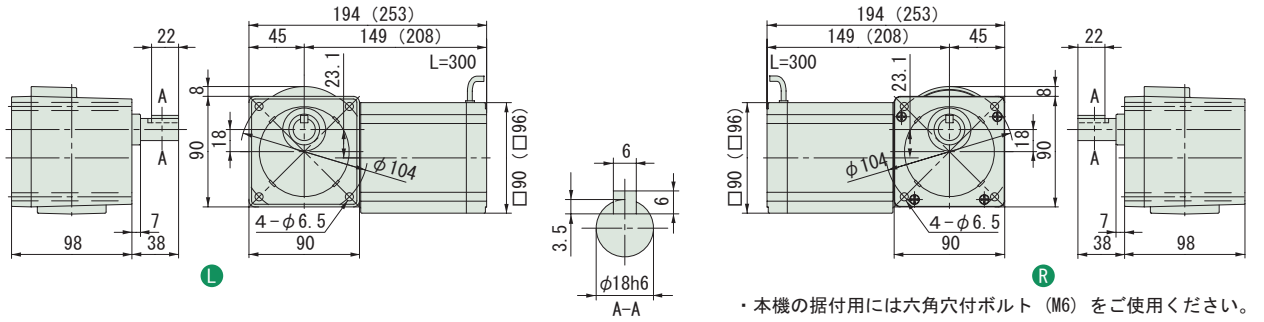

・本機の据付用には六角穴付ボルト（M6）をご使用ください。

注）1. 出力軸径寸法：寸法公差は、JIS B 0401-1976 "h6" です。
2. 軸端キー寸法：寸法公差は、JIS B 1301-1996 平行キーに依っています。
3. 本寸法図の寸法及び質量は、予告無しに変更することがあります。
4. 出力軸部の詳細寸法は、技術資料・E22 頁をご参照ください。

減速比	出力回転数 r/min 50Hz	出力回転数 r/min 60Hz	容量記号	枠番	減速比（形式記号詳細 B2 頁）	出力トルク Tout N·m 50Hz	出力トルク Tout N·m 60Hz	出力トルク Tout kgf·m 50Hz	出力トルク Tout kgf·m 60Hz	SF	出力軸許容ラジアル荷重 Pro N 50Hz	出力軸許容ラジアル荷重 Pro N 60Hz	出力軸許容ラジアル荷重 Pro kgf 50Hz	出力軸許容ラジアル荷重 Pro kgf 60Hz	屋内形寸法図
300	4.83	5.83	RNFM	006	- 1240 L/R -X1 (-B) - 300	95.0	78.7	9.68	8.02	1.03	1550	1550	158	158	図 B3
360	4.03	4.86		006	- 1240 L/R -X1 (-B) - 360	98.1	94.4	10.0	9.63	*	1550	1550	158	158	
480	3.02	3.65		006	- 1240 L/R -X1 (-B) - 480	98.1	98.1	10.0	10.0	*	1550	1550	158	158	
600	2.42	2.92		006	- 1240 L/R -X1 (-B) - 600	98.1	98.1	10.0	10.0	*	1550	1550	158	158	
720	2.01	2.43		006	- 1240 L/R -X1 (-B) - 720	98.1	98.1	10.0	10.0	*	1550	1550	158	158	
900	1.61	1.94		006	- 1240 L/R -X1 (-B) - 900	98.1	98.1	10.0	10.0	*	1550	1550	158	158	
1200	1.21	1.46		006	- 1240 L/R -X1 (-B) - 1200	98.1	98.1	10.0	10.0	*	1550	1550	158	158	
1440	1.01	1.22		006	- 1240 L/R -X1 (-B) - 1440	98.1	98.1	10.0	10.0	*	1550	1550	158	158	

注）1. 出力回転数は、モータ回転数 50Hz：1450r/min, 60Hz：1750r/min としたときの代表値です。詳細は技術資料「モータ部」を参照ください。
2. 出力軸許容ラジアル荷重は、出力軸中央の位置の値です。
3. SF 欄に * が付いている場合は、モータの全容量 kW まで負荷を掛けると過負荷となりますので、出力トルク欄の値以内でご使用ください。
4.（ ）内はブレーキ付の形式を示します。

仕様記号の詳細は B15 頁をご参照ください。( ) 内はブレーキ付の形式、寸法、質量を示します。

図 B3　RNFM006-1240 L/R -X1-300~1440 / 仕様記号
(RNFM006-1240 L/R -X1-B-300~1440 / 仕様記号)　質量 7.2kg(7.6kg)

輸出記号	L	R
仕様記号	J2NXTX	J2NXTX

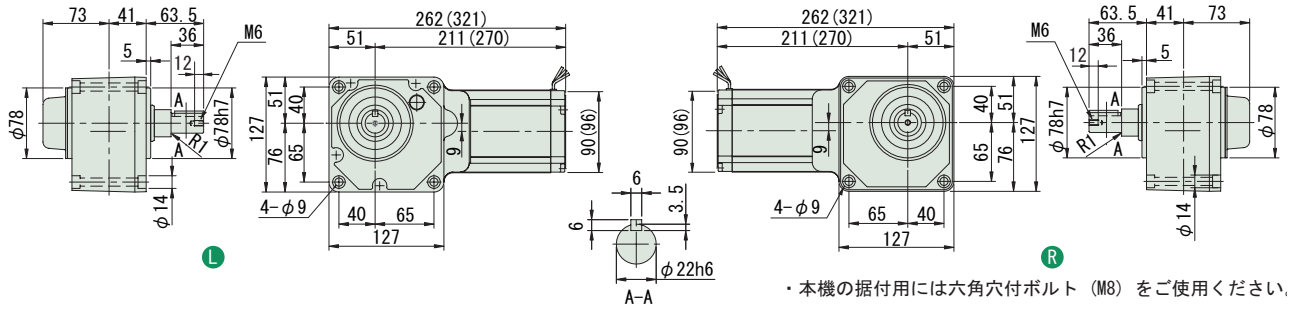

注）1. 出力軸径寸法：寸法公差は、JIS B 0401-1976 "h6" です。
2. 軸端キー寸法：寸法公差は、JIS B 1301-1996 平行キー用溝（普通形）に依っています。
3. 本寸法図の寸法及び質量は、予告無しに変更することがあります。
4. 出力軸部の詳細寸法は、技術資料・E22 頁をご参照ください。

中実軸・RNFM シリーズ（フランジ取付形）
90W・三相モータ・屋内形

減速比	出力回転数 r/min 50Hz	出力回転数 r/min 60Hz	容量記号	容量記号 ー 枠番 ー 減速比（形式記号詳細 B2 頁）	出力トルク Tout N·m 50Hz	出力トルク Tout N·m 60Hz	出力トルク Tout kgf·m 50Hz	出力トルク Tout kgf·m 60Hz	SF	出力軸許容ラジアル荷重 Pro N 50Hz	出力軸許容ラジアル荷重 Pro N 60Hz	出力軸許容ラジアル荷重 Pro kgf 50Hz	出力軸許容ラジアル荷重 Pro kgf 60Hz	屋内形寸法図
5	290	350	RNFM	009 - 15 L/R (-B) - 5	2.52	2.09	0.257	0.213	1.00	539	490	55	50	図 B1
7.5	193	233		009 - 15 L/R (-B) - 7.5	3.78	3.13	0.386	0.320	1.00	588	539	60	55	
10	145	175		009 - 15 L/R (-B) - 10	5.04	4.18	0.514	0.426	1.00	637	588	65	60	
12	121	146		009 - 15 L/R (-B) - 12	6.05	5.02	0.617	0.511	1.00	686	637	70	65	
15	96.7	117		009 - 15 L/R (-B) - 15	7.57	6.27	0.772	0.639	1.00	735	686	75	70	
20	72.5	87.5		009 - 15 L/R (-B) - 20	10.1	8.36	1.03	0.852	1.00	785	735	80	75	
25	58.0	70.0		009 - 15 L/R (-B) - 25	12.6	10.4	1.29	1.07	1.00	834	785	85	80	
30	48.3	58.3		009 - 15 L/R (-B) - 30	15.1	12.5	1.54	1.28	1.00	883	834	90	85	
40	36.3	43.8		009 - 15 L/R (-B) - 40	20.2	16.7	2.06	1.70	1.00	981	932	100	95	
50	29.0	35.0		009 - 15 L/R (-B) - 50	25.2	20.9	2.57	2.13	1.00	1080	1030	110	105	
60	24.2	29.2		009 - 15 L/R (-B) - 60	30.3	25.1	3.09	2.56	1.00	1080	1080	110	110	
80	18.1	21.9		009 - 17 L/R (-B) - 80	40.4	33.4	4.12	3.41	1.00	1420	1370	145	140	図 B2
100	14.5	17.5		009 - 17 L/R (-B) - 100	50.4	41.8	5.14	4.26	1.00	1420	1420	145	145	
120	12.1	14.6		009 - 17 L/R (-B) - 120	53.9	50.2	5.50	5.11	*	1420	1420	145	145	
150	9.67	11.7		009 - 17 L/R (-B) - 150	53.9	53.9	5.50	5.50	*	1420	1420	145	145	
200	7.25	8.75		009 - 17 L/R (-B) - 200	53.9	53.9	5.50	5.50	*	1420	1420	145	145	
240	6.04	7.29		009 - 17 L/R (-B) - 240	53.9	53.9	5.50	5.50	*	1420	1420	145	145	

注）1. 出力回転数は、モータ回転数 50Hz：1450r/min, 60Hz：1750r/min としたときの代表値です。詳細は技術資料「モータ部」を参照ください。
2. 出力軸許容ラジアル荷重は、出力軸中央の位置の値です。
3. SF 欄に * が付いている場合は、モータの全容量 kW まで負荷を掛けると過負荷となりますので、出力トルク欄の値以内でご使用ください。
4. （ ）内はブレーキ付の形式を示します。

仕様記号の詳細は B15 頁をご参照ください。( ) 内はブレーキ付の形式、寸法、質量を示します。

図 B1

RNFM009-15 L/R -5~60 / 仕様記号
(RNFM009-15 L/R -B-5~60 / 仕様記号)

質量 4.3kg(4.7kg)

輸出記号	L	R
仕様記号	J2NXTX	J2NXTX

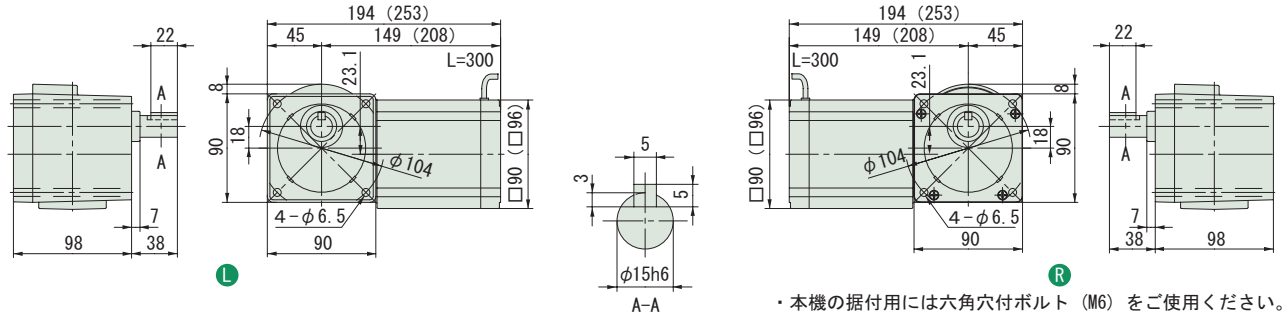

・本機の据付用には六角穴付ボルト（M6）をご使用ください。

図 B2

RNFM009-17 L/R -80~240 / 仕様記号
(RNFM009-17 L/R -B-80~240 / 仕様記号)

質量 4.3kg(4.7kg)

輸出記号	L	R
仕様記号	J2NXTX	J2NXTX

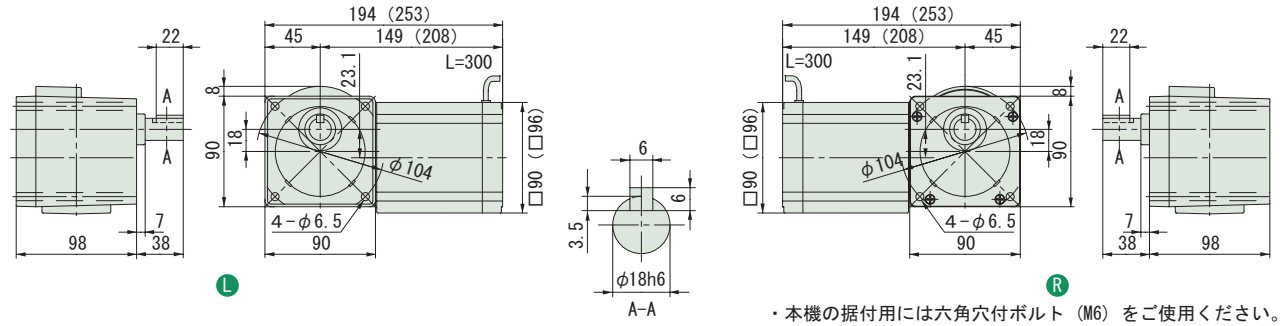

・本機の据付用には六角穴付ボルト（M6）をご使用ください。

注）1. 出力軸径寸法：寸法公差は、JIS B 0401-1976 "h6" です。
2. 軸端キー寸法：寸法公差は、JIS B 1301-1996 平行キーに依っています。
3. 本寸法図の寸法及び質量は、予告無しに変更することがあります。
4. 出力軸部の詳細寸法は、技術資料・E22 頁をご参照ください。

中実軸・RNFM シリーズ（フランジ取付形）
90W・三相モータ・屋内形

減速比	出力回転数 r/min 50Hz	出力回転数 r/min 60Hz	容量記号	枠番	減速比	出力トルク Tout N・m 50Hz	出力トルク Tout N・m 60Hz	出力トルク Tout kgf・m 50Hz	出力トルク Tout kgf・m 60Hz	SF	出力軸許容ラジアル荷重 Pro N 50Hz	出力軸許容ラジアル荷重 Pro N 60Hz	出力軸許容ラジアル荷重 Pro kgf 50Hz	出力軸許容ラジアル荷重 Pro kgf 60Hz	屋内形寸法図
			（形式記号詳細 B2 頁）												
300	4.83	5.83	RNFM	009 - 1240 R/L -X1 (-B) -	300	98.1	98.1	10.0	10.0	*	1550	1550	158	158	図 B3
360	4.03	4.86		009 - 1240 R/L -X1 (-B) -	360	98.1	98.1	10.0	10.0	*	1550	1550	158	158	
480	3.02	3.65		009 - 1240 R/L -X1 (-B) -	480	98.1	98.1	10.0	10.0	*	1550	1550	158	158	
600	2.42	2.92		009 - 1240 R/L -X1 (-B) -	600	98.1	98.1	10.0	10.0	*	1550	1550	158	158	
720	2.01	2.43		009 - 1240 R/L -X1 (-B) -	720	98.1	98.1	10.0	10.0	*	1550	1550	158	158	
900	1.61	1.94		009 - 1240 R/L -X1 (-B) -	900	98.1	98.1	10.0	10.0	*	1550	1550	158	158	
1200	1.21	1.46		009 - 1240 R/L -X1 (-B) -	1200	98.1	98.1	10.0	10.0	*	1550	1550	158	158	
1440	1.01	1.22		009 - 1240 R/L -X1 (-B) -	1440	98.1	98.1	10.0	10.0	*	1550	1550	158	158	

注）1. 出力回転数は、モータ回転数 50Hz：1450r/min, 60Hz：1750r/min としたときの代表値です。詳細は技術資料「モータ部」を参照ください。
2. 出力軸許容ラジアル荷重は、出力軸中央の位置の値です。
3. SF 欄に * が付いている場合は、モータの全容量 kW まで負荷を掛けると過負荷となりますので、出力トルク欄の値以内でご使用ください。
4. （ ）内はブレーキ付の形式を示します。

仕様記号の詳細は B15 頁をご参照ください。( ) 内はブレーキ付の形式、寸法、質量を示します。

図 B3　RNFM009-1240 R/L -X1-300~1440 / 仕様記号
(RNFM009-1240 R/L -X1-B-300~1440 / 仕様記号)　質量 7.5kg(7.9kg)

輸出記号	L	R
仕様記号	J2NXTX	J2NXTX

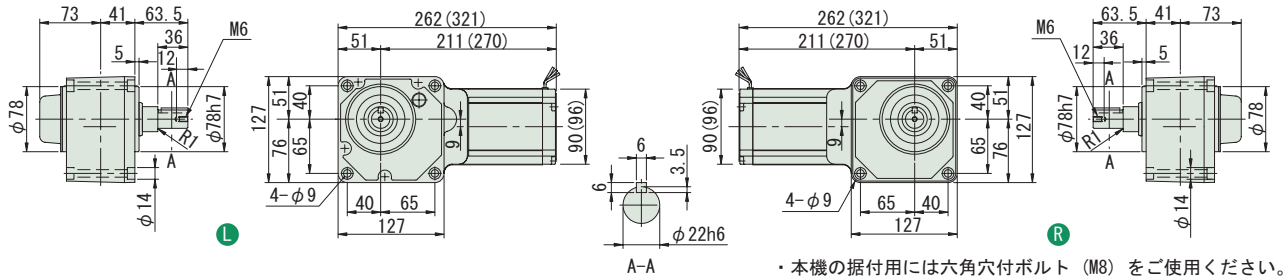

・本機の据付用には六角穴付ボルト（M8）をご使用ください。

注）1. 出力軸径寸法：寸法公差は、JIS B 0401-1976 "h6" です。
2. 軸端キー寸法：寸法公差は、JIS B 1301-1996 平行キー用溝（普通形）に依っています。
3. 本寸法図の寸法及び質量は、予告無しに変更することがあります。
4. 出力軸部の詳細寸法は、技術資料・E22 頁をご参照ください。

中実軸・RNFM シリーズ（フランジ取付形）
0.1kW・三相モータ・屋内形

減速比	出力回転数 r/min 50Hz	出力回転数 r/min 60Hz	容量記号	枠番	減速比（形式記号詳細 B2 頁）	出力トルク Tout N・m 50Hz	出力トルク Tout N・m 60Hz	出力トルク Tout kgf・m 50Hz	出力トルク Tout kgf・m 60Hz	SF	出力軸許容ラジアル荷重 Pro N 50Hz	出力軸許容ラジアル荷重 Pro N 60Hz	出力軸許容ラジアル荷重 Pro kgf 50Hz	出力軸許容ラジアル荷重 Pro kgf 60Hz	屋内形寸法図
5	290	350	RNFM	01	- 190$^{L}_{R}$ (-B) - 5	2.80	2.32	0.286	0.237	2.00	637	588	65	60	図 B1
7.5	193	233		01	- 190$^{L}_{R}$ (-B) - 7.5	4.20	3.48	0.429	0.355	2.00	686	637	70	65	
10	145	175		01	- 190$^{L}_{R}$ (-B) - 10	5.61	4.64	0.572	0.474	2.00	785	735	80	75	
15	96.7	117		01	- 190$^{L}_{R}$ (-B) - 15	8.41	6.97	0.857	0.710	2.00	883	834	90	85	
20	72.5	87.5		01	- 190$^{L}_{R}$ (-B) - 20	11.2	9.29	1.14	0.947	2.00	981	932	100	95	
30	48.3	58.3		01	- 190$^{L}_{R}$ (-B) - 30	16.8	13.9	1.71	1.42	2.00	1080	1030	110	105	
40	36.3	43.8		01	- 190$^{L}_{R}$ (-B) - 40	22.4	18.6	2.29	1.89	1.00	1180	1130	120	115	
50	29.0	35.0		01	- 190$^{L}_{R}$ (-B) - 50	28.0	23.2	2.86	2.37	1.00	1270	1230	130	125	
60	24.2	29.2		01	- 190$^{L}_{R}$ (-B) - 60	33.6	27.9	3.43	2.84	1.00	1320	1270	135	130	
80	18.1	21.9		01	- 20$^{L}_{R}$ (-B) - 80	44.8	37.2	4.57	3.79	1.00	1770	1770	180	180	図 B2
100	14.5	17.5		01	- 20$^{L}_{R}$ (-B) - 100	56.1	46.4	5.72	4.74	1.00	1810	1770	185	180	
120	12.1	14.6		01	- 20$^{L}_{R}$ (-B) - 120	67.3	55.7	6.86	5.68	1.00	1810	1810	185	185	
150	9.67	11.7		01	- 25$^{L}_{R}$ (-B) - 150	84.1	69.7	8.57	7.10	1.00	1810	1810	185	185	図 B3
200	7.25	8.75		01	- 25$^{L}_{R}$ (-B) - 200	98.1	92.9	10.0	9.47	*	1810	1810	185	185	
240	6.04	7.29		01	- 25$^{L}_{R}$ (-B) - 240	98.1	98.1	10.0	10.0	*	1810	1810	185	185	

注）1. 出力回転数は、モータ回転数 50Hz：1450r/min, 60Hz：1750r/min としたときの代表値です。詳細は技術資料「モータ部」を参照ください。
2. 出力軸許容ラジアル荷重は、出力軸中央の位置の値です。
3. SF 欄に * が付いている場合は、モータの全容量 kW まで負荷を掛けると過負荷となりますので、出力トルク欄の値以内でご使用ください。
4. （ ）内はブレーキ付の形式を示します。

仕様記号の□は、200V 級は "2"、400V 級は "4" が入ります。詳細は B15 頁をご参照ください。( ) 内はブレーキ付の形式、寸法、質量を示します。

図 B1

RNFM01-190$^{L}_{R}$-5~60 / 仕様記号
(RNFM01-190$^{L}_{R}$-B-5~60 / 仕様記号)

質量 5.3kg(6.8kg)

輸出記号	L	R
仕様記号	J□NPLA	J□NPRA

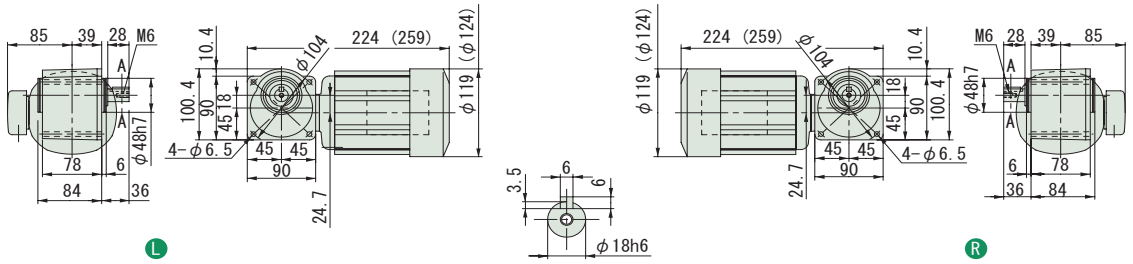

・本機の据付用には六角穴付ボルト（M6）をご使用ください。
・取付面よりモータが出張りますのでご注意ください。

図 B2

RNFM01-20$^{L}_{R}$-80~120 / 仕様記号
(RNFM01-20$^{L}_{R}$-B-80~120 / 仕様記号)

質量 7.0kg(8.5kg)

輸出記号	L	R
仕様記号	J□NPLA	J□NPRA

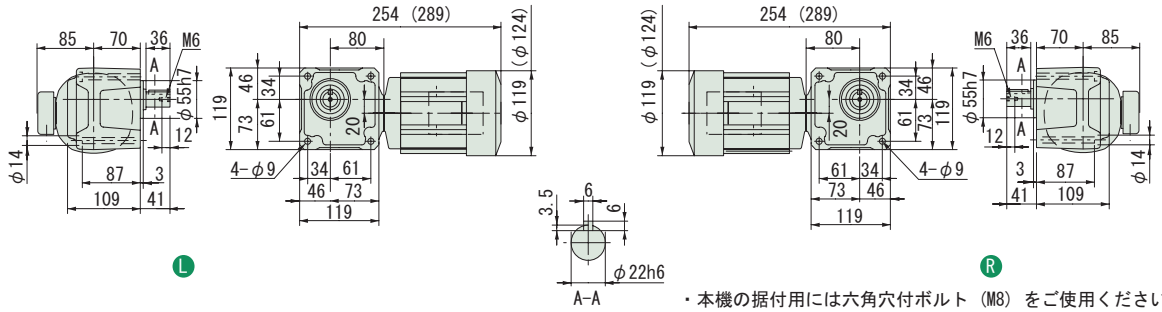

・本機の据付用には六角穴付ボルト（M8）をご使用ください。

図 B3

RNFM01-25$^{L}_{R}$-150~240 / 仕様記号
(RNFM01-25$^{L}_{R}$-B-150~240 / 仕様記号)

質量 7.0kg(8.5kg)

輸出記号	L	R
仕様記号	J□NPLA	J□NPRA

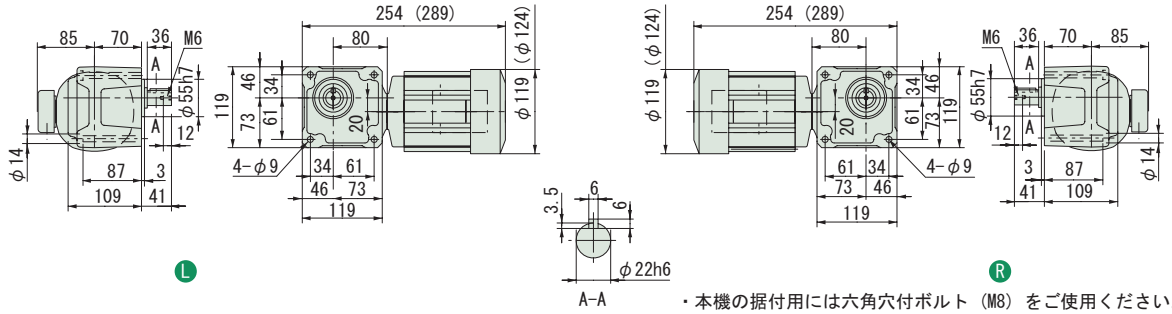

・本機の据付用には六角穴付ボルト（M8）をご使用ください。

注）1. 出力軸径寸法：寸法公差は、JIS B 0401-1976 "h6" です。
2. 軸端キー寸法：寸法公差は、JIS B 1301-1996 平行キーに依っています。
3. 本寸法図の寸法及び質量は、予告無しに変更することがあります。
4. 出力軸部の詳細寸法は、技術資料・E22 頁をご参照ください。

中実軸・RNFM シリーズ（フランジ取付形）
0.1kW・三相モータ・屋内形

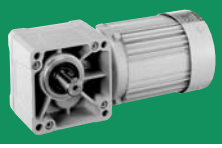

減速比	出力回転数 r/min 50Hz	出力回転数 r/min 60Hz		容量記号 － 枠番 － 減速比（形式記号詳細 B2 頁）	出力トルク Tout N･m 50Hz	出力トルク Tout N･m 60Hz	出力トルク Tout kgf･m 50Hz	出力トルク Tout kgf･m 60Hz	SF	出力軸許容ラジアル荷重 Pro N 50Hz	出力軸許容ラジアル荷重 Pro N 60Hz	出力軸許容ラジアル荷重 Pro kgf 50Hz	出力軸許容ラジアル荷重 Pro kgf 60Hz	屋内形寸法図
300	4.83	5.83	RNFM	01 - 1340L/R-X1 (-B) - 300	158	131	16.1	13.4	1.00	2580	2580	263	263	図 B4
300				01 - 1440L/R-X1 (-B) - 300					2.00	3500	3500	357	357	
360	4.03	4.86		01 - 1340L/R-X1 (-B) - 360	190	157	19.4	16.0	1.00	2580	2580	263	263	
360				01 - 1440L/R-X1 (-B) - 360					2.00	3500	3500	357	357	
480	3.02	3.65		01 - 1340L/R-X1 (-B) - 480	195	195	19.9	19.9	*	2580	2580	263	263	
480				01 - 1440L/R-X1 (-B) - 480	253	210	25.8	21.4	1.54	3500	3500	357	357	
600	2.42	2.92		01 - 1340L/R-X1 (-B) - 600	195	195	19.9	19.9	*	2580	2580	263	263	図 B5
600				01 - 1440L/R-X1 (-B) - 600	317	262	32.3	26.7	1.23	3500	3500	357	357	
720	2.01	2.43		01 - 1340L/R-X1 (-B) - 720	195	195	19.9	19.9	*	2580	2580	263	263	
720				01 - 1440L/R-X1 (-B) - 720	380	315	38.7	32.1	1.03	3500	3500	357	357	
900	1.61	1.94		01 - 1340L/R-X1 (-B) - 900	195	195	19.9	19.9	*	2580	2580	263	263	
900				01 - 1440L/R-X1 (-B) - 900	390	390	39.8	39.8	*	3500	3500	357	357	
1200	1.21	1.46		01 - 1340L/R-X1 (-B) - 1200	195	195	19.9	19.9	*	2580	2580	263	263	
1200				01 - 1440L/R-X1 (-B) - 1200	390	390	39.8	39.8	*	3500	3500	357	357	
1440	1.01	1.22		01 - 1340L/R-X1 (-B) - 1440	195	195	19.9	19.9	*	2580	2580	263	263	
1440				01 - 1440L/R-X1 (-B) - 1440	390	390	39.8	39.8	*	3500	3500	357	357	

注）1. 出力回転数は、モータ回転数 50Hz：1450r/min, 60Hz：1750r/min としたときの代表値です。詳細は技術資料「モータ部」を参照ください。
2. 出力軸許容ラジアル荷重は、出力軸中央の位置の値です。
3. 形式及び SF 欄が □ になっている機種は、均一負荷、運転時間 10 時間／日における標準組合せです。
4. SF 欄に * が付いている場合は、モータの全容量 kW まで負荷を掛けると過負荷となりますので、出力トルク欄の値以内でご使用ください。
5. （ ）内はブレーキ付の形式を示します。

仕様記号の□は、200V 級は "2"、400V 級は "4" が入ります。詳細は B15 頁をご参照ください。( ) 内はブレーキ付の形式、寸法、質量を示します。

図 B4

RNFM01-1340L/R-X1-300~480 / 仕様記号
(RNFM01-1340L/R-X1-B-300~480 / 仕様記号)

質量 10.5kg(12kg)

輸出記号	L	R
仕様記号	J□NPLA	J□NPRA

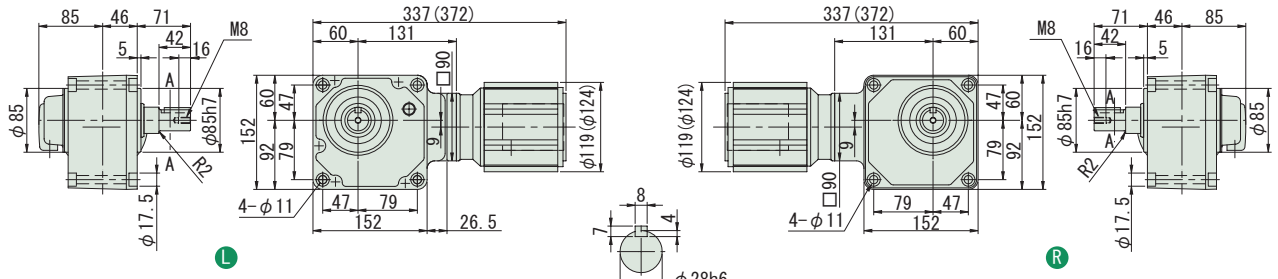

・本機の据付用には六角穴付ボルト（M10）をご使用ください。
・取付面よりモータが出張りますのでご注意ください。

図 B5

RNFM01-1440L/R-X1-600~1440 / 仕様記号
(RNFM01-1440L/R-X1-B-600~1440 / 仕様記号)

質量 16kg(17.5kg)

輸出記号	L	R
仕様記号	J□NPLA	J□NPRA

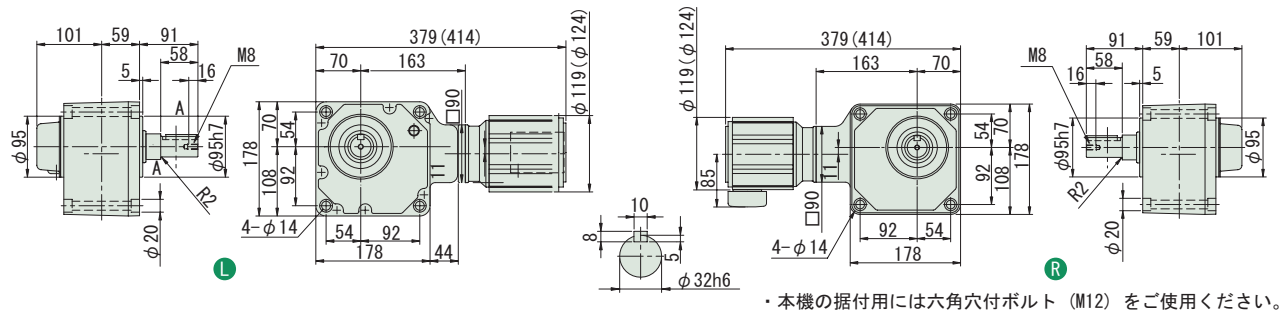

・本機の据付用には六角穴付ボルト（M12）をご使用ください。

注）1. 出力軸径寸法：寸法公差は、JIS B 0401-1976 "h6" です。
2. 軸端キー寸法：寸法公差は、JIS B 1301-1996 平行キーに依っています。
3. 本寸法図の寸法及び質量は、予告無しに変更することがあります。
4. 出力軸部の詳細寸法は、技術資料・E22 頁をご参照ください。

中実軸・RNFM シリーズ（フランジ取付形）
0.2kW・三相モータ・屋内形

減速比	出力回転数 r/min 50Hz	出力回転数 r/min 60Hz	容量記号	枠番	減速比（形式記号詳細 B2 頁）	出力トルク Tout N·m 50Hz	出力トルク Tout N·m 60Hz	出力トルク Tout kgf·m 50Hz	出力トルク Tout kgf·m 60Hz	SF	出力軸許容ラジアル荷重 Pro N 50Hz	出力軸許容ラジアル荷重 Pro N 60Hz	出力軸許容ラジアル荷重 Pro kgf 50Hz	出力軸許容ラジアル荷重 Pro kgf 60Hz	屋内形寸法図
5	290	350	RNFM	02	- 190 L/R (-B) - 5	5.61	4.64	0.572	0.474	1.00	637	588	65	60	図 B1
7.5	193	233		02	- 190 L/R (-B) - 7.5	8.41	6.97	0.857	0.710	1.00	686	637	70	65	
10	145	175		02	- 190 L/R (-B) - 10	11.2	9.29	1.14	0.947	1.00	785	735	80	75	
15	96.7	117		02	- 190 L/R (-B) - 15	16.8	13.9	1.71	1.42	1.00	883	834	90	85	
20	72.5	87.5		02	- 190 L/R (-B) - 20	22.4	18.6	2.29	1.89	1.00	981	932	100	95	
30	48.3	58.3		02	- 190 L/R (-B) - 30	33.6	27.9	3.43	2.84	1.00	1080	1030	110	105	
40	36.3	43.8		02	- 23 L/R (-B) - 40	44.8	37.2	4.57	3.79	1.00	1620	1570	165	160	図 B2
50	29.0	35.0		02	- 23 L/R (-B) - 50	56.1	46.4	5.72	4.74	1.00	1720	1670	175	170	
60	24.2	29.2		02	- 23 L/R (-B) - 60	67.3	55.7	6.86	5.68	1.00	1770	1720	180	175	
80	18.1	21.9		02	- 30 L/R (-B) - 80	89.7	74.3	9.14	7.58	1.00	3040	2940	310	300	図 B3
100	14.5	17.5		02	- 30 L/R (-B) - 100	112	92.9	11.4	9.47	1.00	3090	3040	315	310	
120	12.1	14.6		02	- 30 L/R (-B) - 120	135	111	13.7	11.4	1.00	3090	3090	315	315	

注）1. 出力回転数は、モータ回転数 50Hz：1450r/min, 60Hz：1750r/min としたときの代表値です。詳細は技術資料「モータ部」を参照ください。
2. 出力軸許容ラジアル荷重は、出力軸中央の位置の値です。
3. （ ）内はブレーキ付の形式を示します。

仕様記号の□は、200V 級は "2"、400V 級は "4" が入ります。詳細は B15 頁をご参照ください。( ) 内はブレーキ付の形式、寸法、質量を示します。

図 B1

RNFM02-190L/R-5~30 / 仕様記号
(RNFM02-190L/R-B-5~30 / 仕様記号)

質量 6.5kg(8.0kg)

輸出記号	L	R
仕様記号	J□NPLA	J□NPRA

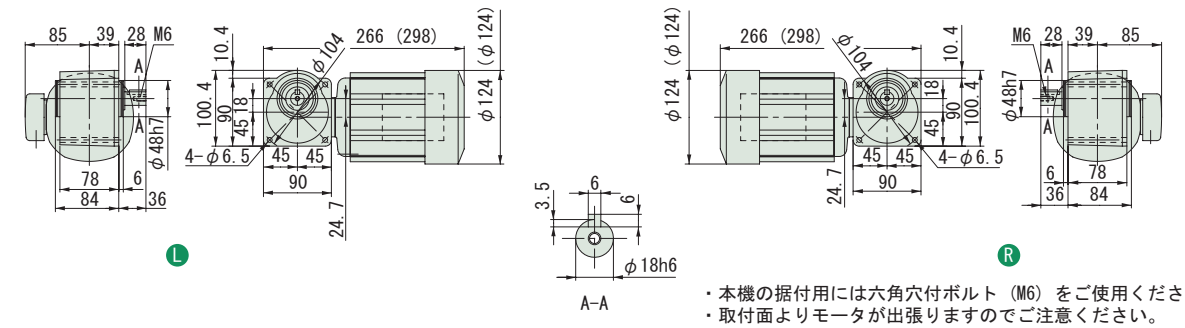

・本機の据付用には六角穴付ボルト（M6）をご使用ください。
・取付面よりモータが出張りますのでご注意ください。

図 B2

RNFM02-23L/R-40~60 / 仕様記号
(RNFM02-23L/R-B-40~60 / 仕様記号)

質量 8.0kg(9.5kg)

輸出記号	L	R
仕様記号	J□NPLA	J□NPRA

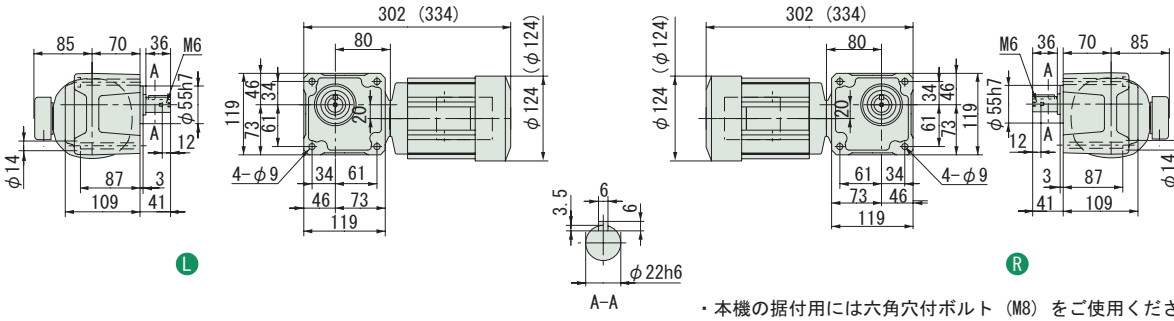

・本機の据付用には六角穴付ボルト（M8）をご使用ください。

図 B3

RNFM02-30L/R-80~120 / 仕様記号
(RNFM02-30L/R-B-80~120 / 仕様記号)

質量 10kg(11kg)

輸出記号	L	R
仕様記号	J□NPLA	J□NPRA

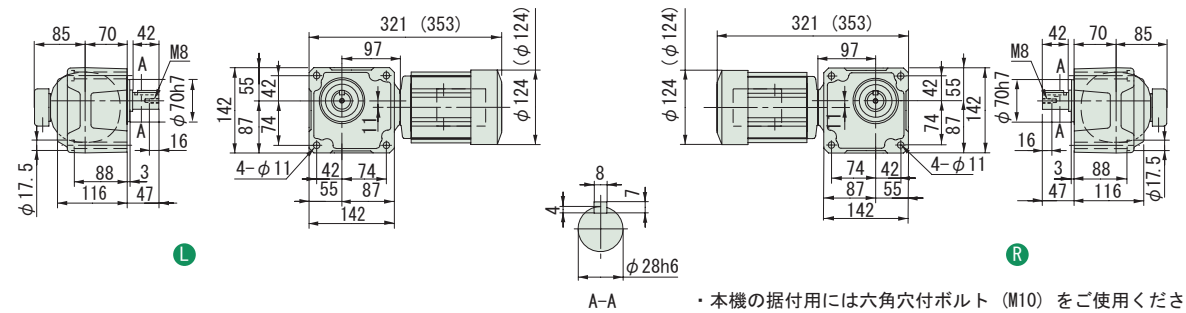

・本機の据付用には六角穴付ボルト（M10）をご使用ください。

注）1. 出力軸径寸法：寸法公差は、JIS B 0401-1976 "h6" です。
2. 軸端キー寸法：寸法公差は、JIS B 1301-1996 平行キーに依っています。
3. 本寸法図の寸法及び質量は、予告無しに変更することがあります。
4. 出力軸部の詳細寸法は、技術資料・E22 頁をご参照ください。

中実軸・RNFM シリーズ（フランジ取付形）
0.2kW・三相モータ・屋内形

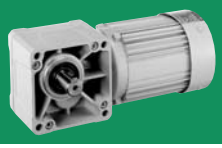

減速比	出力回転数 r/min 50Hz	出力回転数 r/min 60Hz		容量記号 － 枠番 － 減速比（形式記号詳細 B2 頁）	出力トルク Tout N･m 50Hz	出力トルク Tout N･m 60Hz	出力トルク Tout kgf･m 50Hz	出力トルク Tout kgf･m 60Hz	SF	出力軸許容ラジアル荷重 Pro N 50Hz	出力軸許容ラジアル荷重 Pro N 60Hz	出力軸許容ラジアル荷重 Pro kgf 50Hz	出力軸許容ラジアル荷重 Pro kgf 60Hz	屋内形寸法図
150	9.67	11.7	RNFM	02 - 35$^{L}_{R}$ (-B) - 150	168	139	17.1	14.2	1.00	3090	3090	315	315	図 B4
200	7.25	8.75		02 - 35$^{L}_{R}$ (-B) - 200	195	186	19.9	18.9	*	3090	3090	315	315	
240	6.04	7.29		02 - 35$^{L}_{R}$ (-B) - 240	195	195	19.9	19.9	*	3090	3090	315	315	
300	4.83	5.83		02 - 1440$^{L}_{R}$-X1 (-B) - 300	317	262	32.3	26.7	1.00	3500	3500	357	357	図 B5
300				02 - 1540$^{L}_{R}$-X1 (-B) - 300					2.00	4680	4680	477	477	図 B6
360	4.03	4.86		02 - 1440$^{L}_{R}$-X1 (-B) - 360	380	315	38.7	32.1	1.00	3500	3500	357	357	図 B5
360				02 - 1540$^{L}_{R}$-X1 (-B) - 360					1.93	4680	4680	477	477	図 B6
480	3.02	3.65		02 - 1440$^{L}_{R}$-X1 (-B) - 480	390	390	39.8	39.8	*	3500	3500	357	357	図 B5
480				02 - 1540$^{L}_{R}$-X1 (-B) - 480	506	420	51.6	42.8	1.44	4680	4680	477	477	図 B6

注）1. 出力回転数は、モータ回転数 50Hz：1450r/min, 60Hz：1750r/min としたときの代表値です。詳細は技術資料「モータ部」を参照ください。
2. 出力軸許容ラジアル荷重は、出力軸中央の位置の値です。
3. 形式及び SF 欄が □ になっている機種は、均一負荷、運転時間 10 時間／日における標準組合せです。
4. SF 欄に * が付いている場合は、モータの全容量 kW まで負荷を掛けると過負荷となりますので、出力トルク欄の値以内でご使用ください。
5. （ ）内はブレーキ付の形式を示します。

仕様記号の□は、200V 級は "2"、400V 級は "4" が入ります。詳細は B15 頁をご参照ください。( ) 内はブレーキ付の形式、寸法、質量を示します。

図 B4

RNFM02-35$^{L}_{R}$-150~240 / 仕様記号
(RNFM02-35$^{L}_{R}$-B-150~240 / 仕様記号)

質量 10kg(11kg)

輸出記号	L	R
仕様記号	J□NPLA	J□NPRA

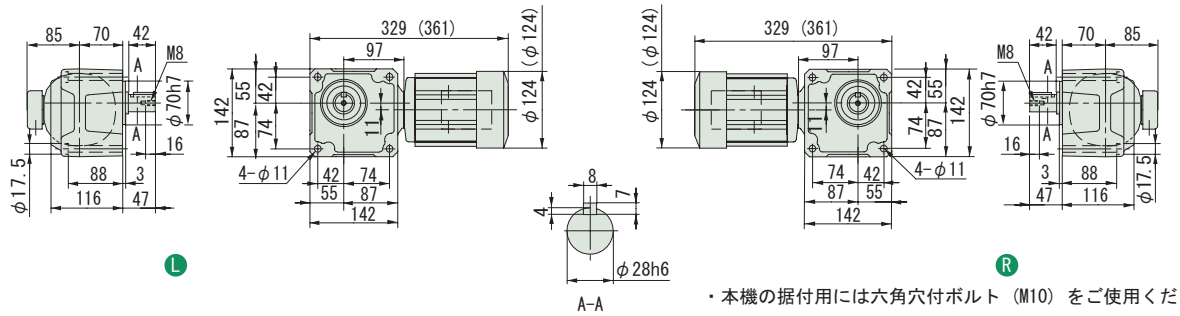

・本機の据付用には六角穴付ボルト（M10）をご使用ください。

図 B5

RNFM02-1440$^{L}_{R}$-X1-300~480 / 仕様記号
(RNFM02-1440$^{L}_{R}$-X1-B-300~480 / 仕様記号)

質量 17kg(18.5kg)

輸出記号	L	R
仕様記号	J□NPLA	J□NPRA

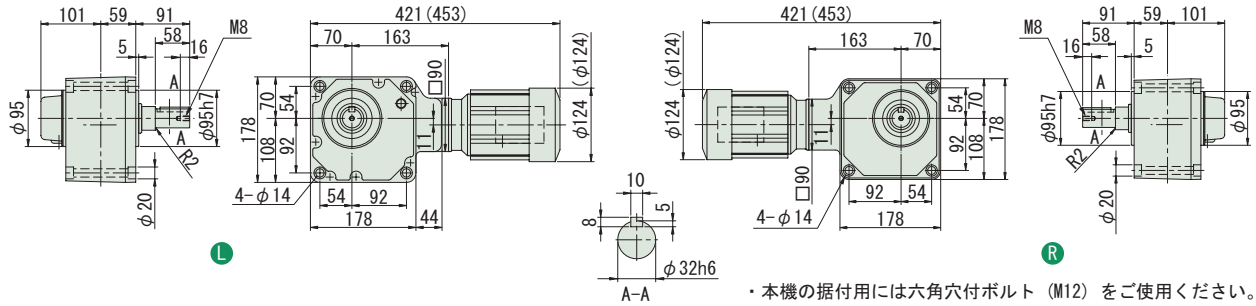

・本機の据付用には六角穴付ボルト（M12）をご使用ください。

図 B6

RNFM02-1540$^{L}_{R}$-X1-300~480 / 仕様記号
(RNFM02-1540$^{L}_{R}$-X1-B-300~480 / 仕様記号)

質量 27.5kg(28.5kg)

輸出記号	L	R
仕様記号	J□NPLA	J□NPRA

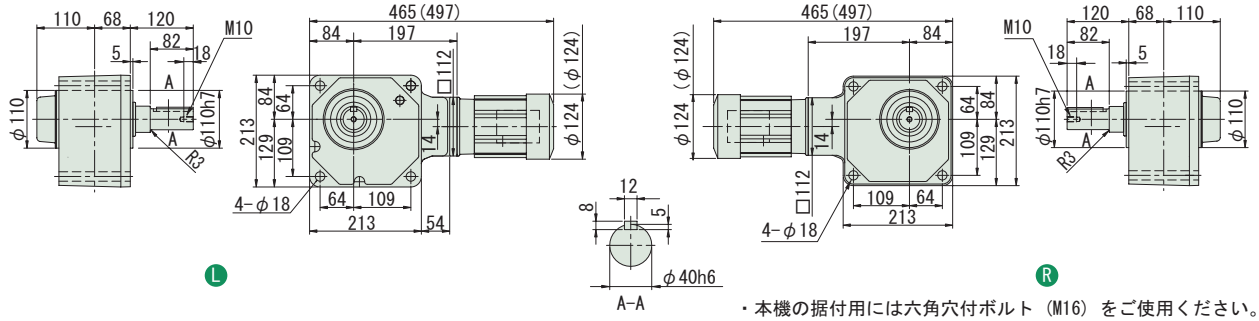

・本機の据付用には六角穴付ボルト（M16）をご使用ください。

注）1. 出力軸径寸法：寸法公差は、JIS B 0401-1976 "h6" です。
2. 軸端キー寸法：寸法公差は、JIS B 1301-1996 平行キーに依っています。
3. 本寸法図の寸法及び質量は、予告無しに変更することがあります。
4. 出力軸部の詳細寸法は、技術資料・E22 頁をご参照ください。

中実軸・RNFM シリーズ（フランジ取付形）
0.2kW・三相モータ・屋内形

減速比	出力回転数 r/min 50Hz	出力回転数 r/min 60Hz	容量記号	枠番	減速比	出力トルク Tout N・m 50Hz	出力トルク Tout N・m 60Hz	出力トルク Tout kgf・m 50Hz	出力トルク Tout kgf・m 60Hz	SF	出力軸許容ラジアル荷重 Pro N 50Hz	出力軸許容ラジアル荷重 Pro N 60Hz	出力軸許容ラジアル荷重 Pro kgf 50Hz	出力軸許容ラジアル荷重 Pro kgf 60Hz	屋内形寸法図
				（形式記号詳細 B2 頁）											
600	2.42	2.92	RNFM	02	1440$^{L}_{R}$-X1 (-B)	600	390	390	39.8	39.8	*	3500	3500	357	357	図 B1
600				02	1540$^{L}_{R}$-X1 (-B)	600	633	525	64.6	53.5	1.16	4680	4680	477	477	図 B2
720	2.01	2.43		02	1440$^{L}_{R}$-X1 (-B)	720	390	390	39.8	39.8	*	3500	3500	357	357	図 B1
720				02	1540$^{L}_{R}$-X1 (-B)	720	732	629	74.6	64.2	*	4680	4680	477	477	図 B2
900	1.61	1.94		02	1440$^{L}_{R}$-X1 (-B)	900	390	390	39.8	39.8	*	3500	3500	357	357	図 B1
900				02	1540$^{L}_{R}$-X1 (-B)	900	732	732	74.6	74.6	*	4680	4680	477	477	図 B2
1200	1.21	1.46		02	1440$^{L}_{R}$-X1 (-B)	1200	390	390	39.8	39.8	*	3500	3500	357	357	図 B1
1200				02	1540$^{L}_{R}$-X1 (-B)	1200	732	732	74.6	74.6	*	4680	4680	477	477	図 B2
1440	1.01	1.22		02	1440$^{L}_{R}$-X1 (-B)	1440	390	390	39.8	39.8	*	3500	3500	357	357	図 B1
1440				02	1540$^{L}_{R}$-X1 (-B)	1440	732	732	74.6	74.6	*	4680	4680	477	477	図 B2

注）1. 出力回転数は、モータ回転数 50Hz：1450r/min, 60Hz：1750r/min としたときの代表値です。詳細は技術資料「モータ部」を参照ください。
2. 出力軸許容ラジアル荷重は、出力軸中央の位置の値です。
3. 形式及び SF 欄が□になっている機種は、均一負荷、運転時間 10 時間／日における標準組合せです。
4. SF 欄に * が付いている場合は、モータの全容量 kW まで負荷を掛けると過負荷となりますので、出力トルク欄の値以内でご使用ください。
5. （ ）内はブレーキ付の形式を示します。

仕様記号の□は、200V 級は "2"、400V 級は "4" が入ります。詳細は B15 頁をご参照ください。( ) 内はブレーキ付の形式、寸法、質量を示します。

図 B1

RNFM02-1440$^{L}_{R}$-X1-600~1440 / 仕様記号
(RNFM02-1440$^{L}_{R}$-X1-B-600~1440 / 仕様記号)

質量 17kg(18.5kg)

輸出記号	L	R
仕様記号	J□NPLA	J□NPRA

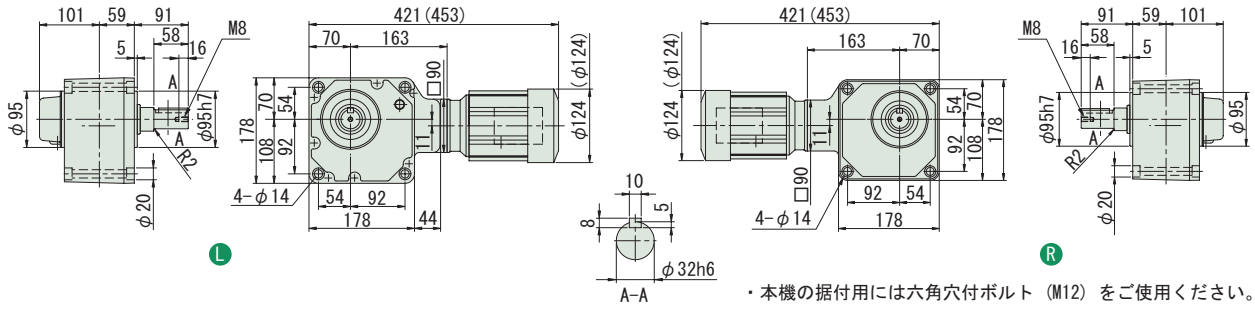

・本機の据付用には六角穴付ボルト（M12）をご使用ください。

図 B2

RNFM02-1540$^{L}_{R}$-X1-600~1440 / 仕様記号
(RNFM02-1540$^{L}_{R}$-X1-B-600~1440 / 仕様記号)

質量 27.5kg(28.5kg)

輸出記号	L	R
仕様記号	J□NPLA	J□NPRA

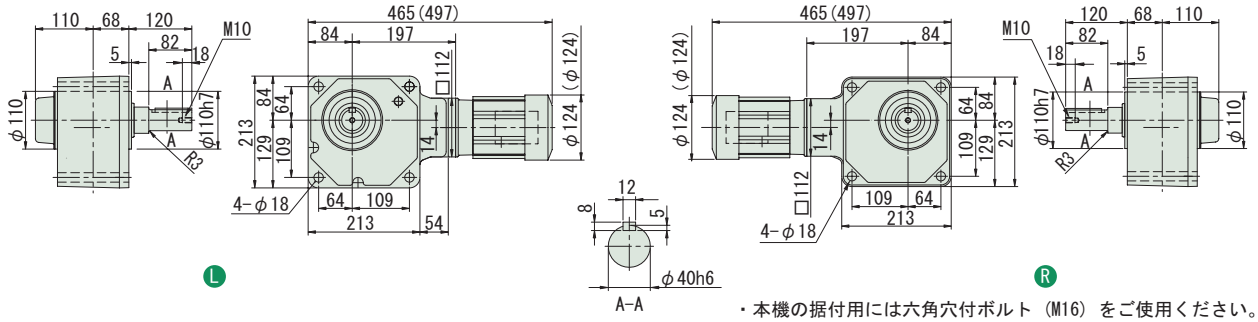

・本機の据付用には六角穴付ボルト（M16）をご使用ください。

注）1. 出力軸径寸法：寸法公差は、JIS B 0401-1976 "h6" です。
2. 軸端キー寸法：寸法公差は、JIS B 1301-1996 平行キーに依っています。
3. 本寸法図の寸法及び質量は、予告無しに変更することがあります。
4. 出力軸部の詳細寸法は、技術資料・E22 頁をご参照ください。

中実軸・RNFM シリーズ（フランジ取付形）
0.25kW・三相モータ・屋内形

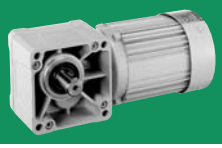

減速比	出力回転数 r/min 50Hz	出力回転数 r/min 60Hz		容量記号 － 枠番 － 減速比（形式記号詳細 B2 頁）	出力トルク Tout N･m 50Hz	出力トルク Tout N･m 60Hz	出力トルク Tout kgf･m 50Hz	出力トルク Tout kgf･m 60Hz	SF	出力軸許容ラジアル荷重 Pro N 50Hz	出力軸許容ラジアル荷重 Pro N 60Hz	出力軸許容ラジアル荷重 Pro kgf 50Hz	出力軸許容ラジアル荷重 Pro kgf 60Hz	屋内形寸法図
5	290	350	RNFM	03 - 270$^{L}_{R}$ (-B) - 5	7.01	5.81	0.714	0.592	1.60	883	834	90	85	図 B3
7.5	193	233		03 - 270$^{L}_{R}$ (-B) - 7.5	10.5	8.71	1.07	0.888	1.60	981	932	100	95	
10	145	175		03 - 270$^{L}_{R}$ (-B) - 10	14.0	11.6	1.43	1.18	1.60	1080	1030	110	105	
15	96.7	117		03 - 270$^{L}_{R}$ (-B) - 15	21.0	17.4	2.14	1.78	1.60	1230	1180	125	120	
20	72.5	87.5		03 - 270$^{L}_{R}$ (-B) - 20	28.0	23.2	2.86	2.37	1.60	1370	1320	140	135	
30	48.3	58.3		03 - 270$^{L}_{R}$ (-B) - 30	42.0	34.8	4.29	3.55	1.60	1520	1470	155	150	
40	36.3	43.8		03 - 33$^{L}_{R}$ (-B) - 40	56.1	46.4	5.72	4.74	1.60	2650	2550	270	260	図 B4
50	29.0	35.0		03 - 33$^{L}_{R}$ (-B) - 50	70.1	58.1	7.14	5.92	1.60	2840	2750	290	280	
60	24.2	29.2		03 - 33$^{L}_{R}$ (-B) - 60	84.1	69.7	8.57	7.10	1.60	2940	2840	300	290	
80	18.1	21.9		03 - 40$^{L}_{R}$ (-B) - 80	112	92.9	11.4	9.47	1.60	4360	4270	445	435	図 B5
100	14.5	17.5		03 - 40$^{L}_{R}$ (-B) - 100	140	116	14.3	11.8	1.60	4360	4360	445	445	
120	12.1	14.6		03 - 40$^{L}_{R}$ (-B) - 120	168	139	17.1	14.2	1.60	4360	4360	445	445	

注）1. 出力回転数は、モータ回転数 50Hz : 1450r/min, 60Hz : 1750r/min としたときの代表値です。詳細は技術資料「モータ部」を参照ください。
2. 出力軸許容ラジアル荷重は、出力軸中央の位置の値です。
3. （ ）内はブレーキ付の形式を示します。

仕様記号の□は、200V 級は "2"、400V 級は "4" が入ります。詳細は B15 頁をご参照ください。( ) 内はブレーキ付の形式、寸法、質量を示します。

図 B3

RNFM03-270$^{L}_{R}$-5~30 / 仕様記号
(RNFM03-270$^{L}_{R}$-B -5~30 / 仕様記号)

質量 9.0kg(10.5kg)

輸出記号	L	R
仕様記号	J□NPLA	J□NPRA

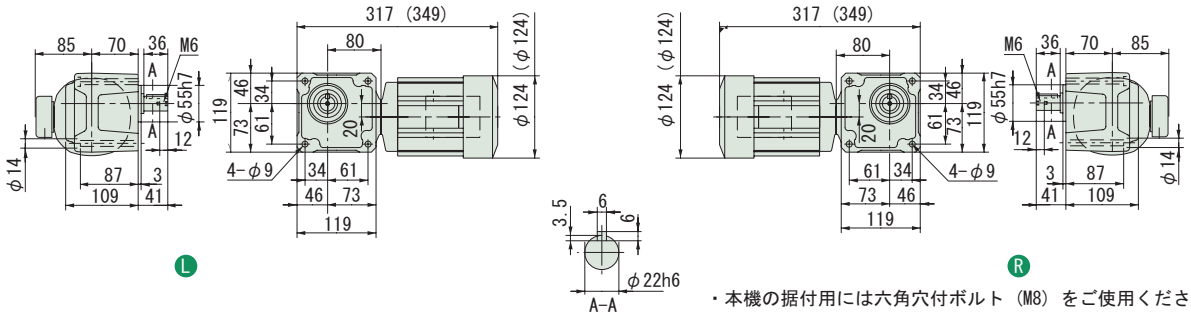

・本機の据付用には六角穴付ボルト（M8）をご使用ください。

図 B4

RNFM03-33$^{L}_{R}$-40~60 / 仕様記号
(RNFM03-33$^{L}_{R}$-B-40~60 / 仕様記号)

質量 11kg(13kg)

輸出記号	L	R
仕様記号	J□NPLA	J□NPRA

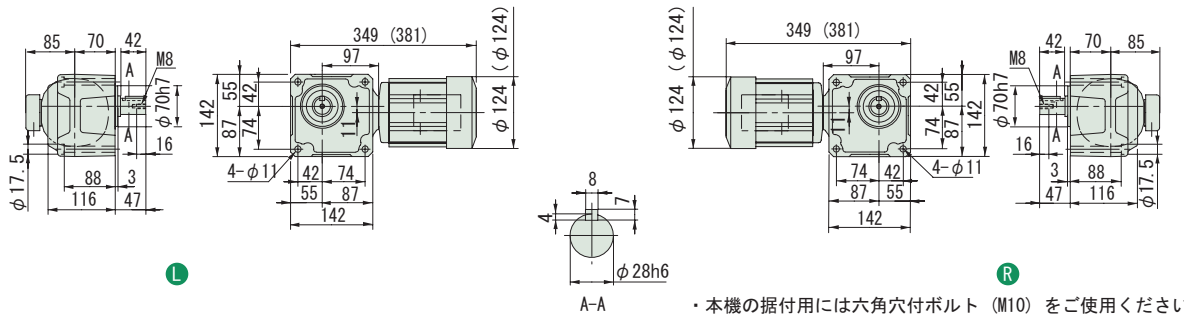

・本機の据付用には六角穴付ボルト（M10）をご使用ください。

図 B5

RNFM03-40$^{L}_{R}$-80~120 / 仕様記号
(RNFM03-40$^{L}_{R}$-B-80~120 / 仕様記号)

質量 14kg(16kg)

輸出記号	L	R
仕様記号	J□NPLA	J□NPRA

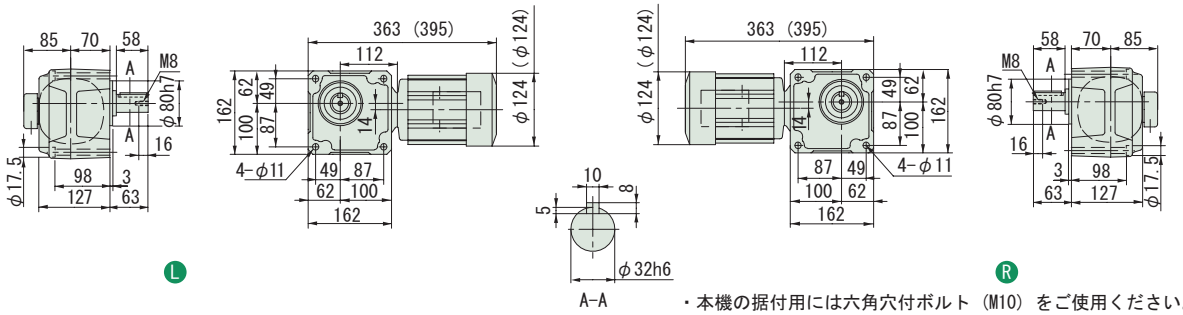

・本機の据付用には六角穴付ボルト（M10）をご使用ください。

注）1. 出力軸径寸法 : 寸法公差は、JIS B 0401-1976 "h6" です。
2. 軸端キー寸法 : 寸法公差は、JIS B 1301-1996 平行キーに依っています。
3. 本寸法図の寸法及び質量は、予告無しに変更することがあります。
4. 出力軸部の詳細寸法は、技術資料・E22 頁をご参照ください。

中実軸・RNFM シリーズ（フランジ取付形）
0.25kW・三相モータ・屋内形

減速比	出力回転数 r/min 50Hz	出力回転数 r/min 60Hz	容量記号	枠番	減速比	出力トルク Tout N・m 50Hz	出力トルク Tout N・m 60Hz	出力トルク Tout kgf・m 50Hz	出力トルク Tout kgf・m 60Hz	SF	出力軸許容ラジアル荷重 Pro N 50Hz	出力軸許容ラジアル荷重 Pro N 60Hz	出力軸許容ラジアル荷重 Pro kgf 50Hz	出力軸許容ラジアル荷重 Pro kgf 60Hz	屋内形寸法図
				（形式記号詳細 B2 頁）											
150	9.67	11.7	RNFM	03 - 45$^{L}_{R}$	(-B) - 150	210	174	21.4	17.8	1.60	4360	4360	445	445	図 B1
200	7.25	8.75		03 - 45$^{L}_{R}$	(-B) - 200	280	232	28.6	23.7	1.39	4360	4360	445	445	
240	6.04	7.29		03 - 45$^{L}_{R}$	(-B) - 240	336	279	34.3	28.4	1.16	4360	4360	445	445	
300	4.83	5.83		03 - 1540$^{L}_{R}$-X1	(-B) - 300	396	328	40.3	33.4	1.60	4680	4680	477	477	図 B2
360	4.03	4.86		03 - 1540$^{L}_{R}$-X1	(-B) - 360	475	393	48.4	40.1	1.54	4680	4680	477	477	
480	3.02	3.65		03 - 1540$^{L}_{R}$-X1	(-B) - 480	633	525	64.6	53.5	1.16	4680	4680	477	477	
600	2.42	2.92		03 - 1540$^{L}_{R}$-X1	(-B) - 600	732	656	74.6	66.9	*	4680	4680	477	477	
720	2.01	2.43		03 - 1540$^{L}_{R}$-X1	(-B) - 720	732	732	74.6	74.6	*	4680	4680	477	477	
900	1.61	1.94		03 - 1540$^{L}_{R}$-X1	(-B) - 900	732	732	74.6	74.6	*	4680	4680	477	477	
1200	1.21	1.46		03 - 1540$^{L}_{R}$-X1	(-B) - 1200	732	732	74.6	74.6	*	4680	4680	477	477	
1440	1.01	1.22		03 - 1540$^{L}_{R}$-X1	(-B) - 1440	732	732	74.6	74.6	*	4680	4680	477	477	

注）1. 出力回転数は、モータ回転数 50Hz：1450r/min, 60Hz：1750r/min としたときの代表値です。詳細は技術資料「モータ部」を参照ください。
2. 出力軸許容ラジアル荷重は、出力軸中央の位置の値です。
3. SF 欄に * が付いている場合は、モータの全容量 kW まで負荷を掛けると過負荷となりますので、出力トルク欄の値以内でご使用ください。
4. （ ）内はブレーキ付の形式を示します。

仕様記号の□は、200V 級は "2"、400V 級は "4" が入ります。詳細は B15 頁をご参照ください。( ) 内はブレーキ付の形式、寸法、質量を示します。

図 B1

RNFM03-45$^{L}_{R}$-150~240 / 仕様記号
(RNFM03-45$^{L}_{R}$-B-150~240 / 仕様記号)

質量 15kg(16kg)

輸出記号	L	R
仕様記号	J□NPLA	J□NPRA

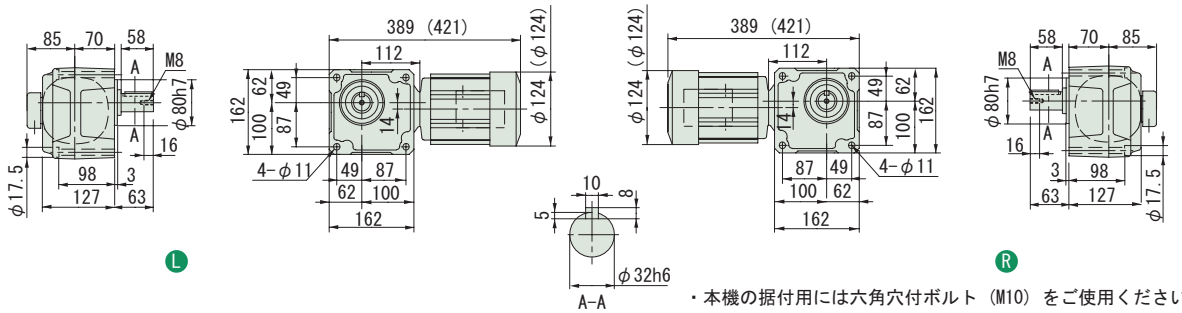

・本機の据付用には六角穴付ボルト（M10）をご使用ください。

図 B2

RNFM03-1540$^{L}_{R}$-X1-300~1440 / 仕様記号
(RNFM03-1540$^{L}_{R}$-X1-B-300~1440 / 仕様記号)

質量 29kg(30kg)

輸出記号	L	R
仕様記号	J□NPLA	J□NPRA

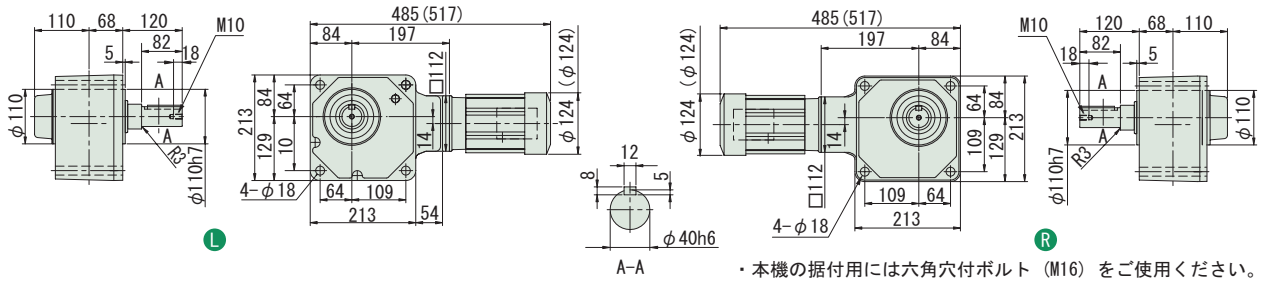

・本機の据付用には六角穴付ボルト（M16）をご使用ください。

注）1. 出力軸径寸法：寸法公差は、JIS B 0401-1976 "h6" です。
2. 軸端キー寸法：寸法公差は、JIS B 1301-1996 平行キーに依っています。
3. 本寸法図の寸法及び質量は、予告無しに変更することがあります。
4. 出力軸部の詳細寸法は、技術資料・E22 頁をご参照ください。

中実軸・RNFM シリーズ（フランジ取付形）
0.4kW・三相モータ・屋内形

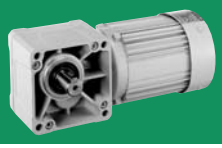

減速比	出力回転数 r/min 50Hz	出力回転数 r/min 60Hz	容量記号	枠番	減速比	出力トルク Tout N·m 50Hz	出力トルク Tout N·m 60Hz	出力トルク Tout kgf·m 50Hz	出力トルク Tout kgf·m 60Hz	SF	出力軸許容ラジアル荷重 Pro N 50Hz	出力軸許容ラジアル荷重 Pro N 60Hz	出力軸許容ラジアル荷重 Pro kgf 50Hz	出力軸許容ラジアル荷重 Pro kgf 60Hz	屋内形寸法図
			（形式記号詳細 B2 頁）												
5	290	350	RNFM	05 - 270 L/R (-B) -	5	11.2	9.29	1.14	0.947	1.00	883	834	90	85	図 B3
7.5	193	233		05 - 270 L/R (-B) -	7.5	16.8	13.9	1.71	1.42	1.00	981	932	100	95	
10	145	175		05 - 270 L/R (-B) -	10	22.4	18.6	2.29	1.89	1.00	1080	1030	110	105	
15	96.7	117		05 - 270 L/R (-B) -	15	33.6	27.9	3.43	2.84	1.00	1230	1180	125	120	
20	72.5	87.5		05 - 270 L/R (-B) -	20	44.8	37.2	4.57	3.79	1.00	1370	1320	140	135	
30	48.3	58.3		05 - 270 L/R (-B) -	30	67.3	55.7	6.86	5.68	1.00	1520	1470	155	150	
40	36.3	43.8		05 - 33 L/R (-B) -	40	89.7	74.3	9.14	7.58	1.00	2650	2550	270	260	図 B4
50	29.0	35.0		05 - 33 L/R (-B) -	50	112	92.9	11.4	9.47	1.00	2840	2750	290	280	
60	24.2	29.2		05 - 33 L/R (-B) -	60	135	111	13.7	11.4	1.00	2940	2840	300	290	
80	18.1	21.9		05 - 40 L/R (-B) -	80	179	149	18.3	15.2	1.00	4360	4270	445	435	図 B5
100	14.5	17.5		05 - 40 L/R (-B) -	100	224	186	22.9	18.9	1.00	4360	4360	445	445	
120	12.1	14.6		05 - 40 L/R (-B) -	120	269	223	27.4	22.7	1.00	4360	4360	445	445	

注）1. 出力回転数は、モータ回転数 50Hz : 1450r/min, 60Hz : 1750r/min としたときの代表値です。詳細は技術資料「モータ部」を参照ください。
2. 出力軸許容ラジアル荷重は、出力軸中央の位置の値です。
3. （ ）内はブレーキ付の形式を示します。

仕様記号の□は、200V 級は "2"、400V 級は "4" が入ります。詳細は B15 頁をご参照ください。( ) 内はブレーキ付の形式、寸法、質量を示します。

図 B3

RNFM05-270L/R-5~30 / 仕様記号
(RNFM05-270L/R-B -5~30 / 仕様記号)

質量 9.0kg(10.5kg)

輸出記号	L	R
仕様記号	J□NPLA	J□NPRA

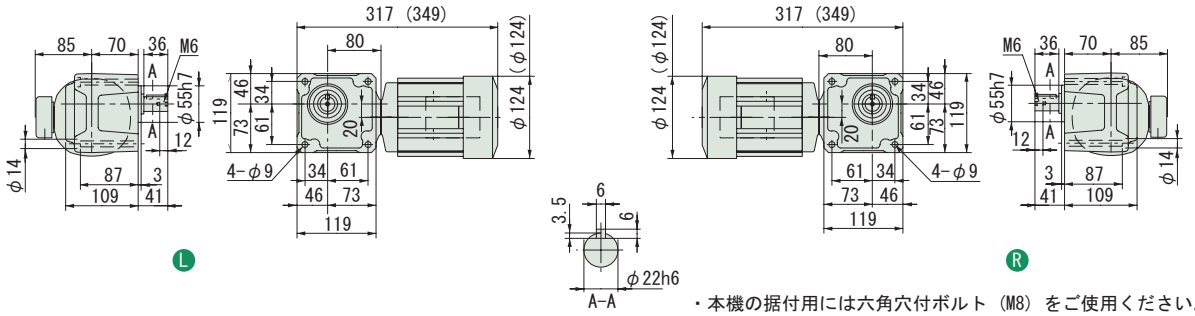

・本機の据付用には六角穴付ボルト（M8）をご使用ください。

図 B4

RNFM05-33L/R-40~60 / 仕様記号
(RNFM05-33L/R-B-40~60 / 仕様記号)

質量 11kg(13kg)

輸出記号	L	R
仕様記号	J□NPLA	J□NPRA

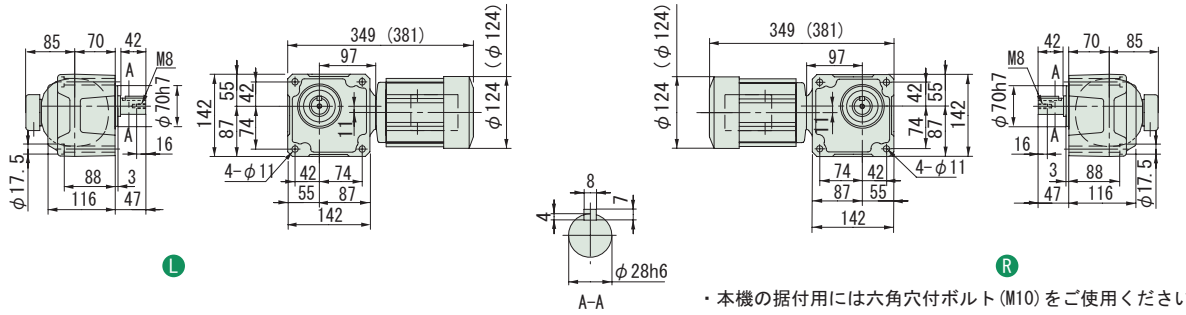

・本機の据付用には六角穴付ボルト (M10) をご使用ください。

図 B5

RNFM05-40L/R-80~120 / 仕様記号
(RNFM05-40L/R-B-80~120 / 仕様記号)

質量 14kg(16kg)

輸出記号	L	R
仕様記号	J□NPLA	J□NPRA

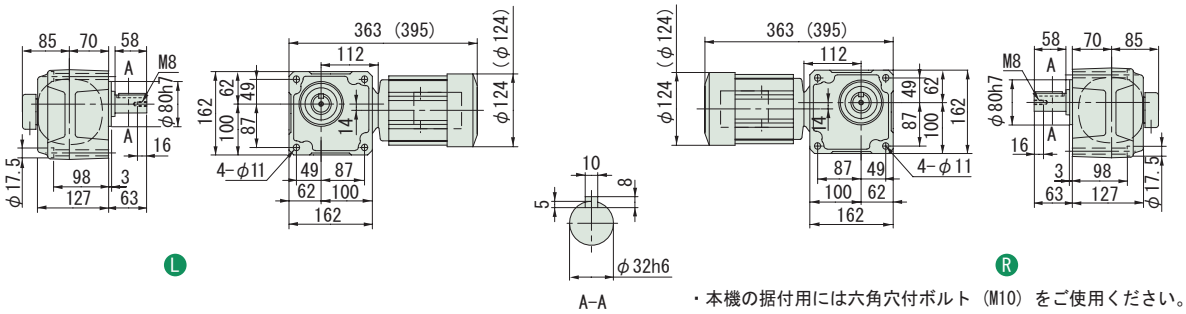

・本機の据付用には六角穴付ボルト（M10）をご使用ください。

注）1. 出力軸径寸法 : 寸法公差は、JIS B 0401-1976 "h6" です。
2. 軸端キー寸法 : 寸法公差は、JIS B 1301-1996 平行キーに依っています。
3. 本寸法図の寸法及び質量は、予告無しに変更することがあります。
4. 出力軸部の詳細寸法は、技術資料・E22 頁をご参照ください。

中実軸・RNFM シリーズ（フランジ取付形）
0.4kW・三相モータ・屋内形

減速比	出力回転数 r/min 50Hz	出力回転数 r/min 60Hz	容量記号	枠番	減速比（形式記号詳細 B2 頁）	出力トルク Tout N·m 50Hz	出力トルク Tout N·m 60Hz	出力トルク Tout kgf·m 50Hz	出力トルク Tout kgf·m 60Hz	SF	出力軸許容ラジアル荷重 Pro N 50Hz	出力軸許容ラジアル荷重 Pro N 60Hz	出力軸許容ラジアル荷重 Pro kgf 50Hz	出力軸許容ラジアル荷重 Pro kgf 60Hz	屋内形寸法図
150	9.67	11.7	RNFM	05	- 45$^{L}_{R}$ (-B) - 150	336	279	34.3	28.4	1.00	4360	4360	445	445	図 B1
200	7.25	8.75		05	- 45$^{L}_{R}$ (-B) - 200	390	372	39.8	37.9	*	4360	4360	445	445	
240	6.04	7.29		05	- 45$^{L}_{R}$ (-B) - 240	390	390	39.8	39.8	*	4360	4360	445	445	
300	4.83	5.83		05	- 1540$^{L}_{R}$-X1 (-B) - 300	633	525	64.6	53.5	1.00	4680	4680	477	477	図 B2
300				05	- 1640$^{L}_{R}$-X1 (-B) - 300					2.00	7990	7990	814	814	図 B3
360	4.03	4.86		05	- 1540$^{L}_{R}$-X1 (-B) - 360	732	629	74.6	64.2	*	4680	4680	477	477	図 B2
360				05	- 1640$^{L}_{R}$-X1 (-B) - 360	760		77.5		1.95	7990	7990	814	814	図 B3
480	3.02	3.65		05	- 1540$^{L}_{R}$-X1 (-B) - 480	732	732	74.6	74.6	*	4680	4680	477	477	図 B2
480				05	- 1640$^{L}_{R}$-X1 (-B) - 480	1010	839	103	85.6	1.46	7990	7990	814	814	図 B3

注）1. 出力回転数は、モータ回転数 50Hz：1450r/min, 60Hz：1750r/min としたときの代表値です。詳細は技術資料「モータ部」を参照ください。
2. 出力軸許容ラジアル荷重は、出力軸中央の位置の値です。
3. 形式及び SF 欄が□になっている機種は、均一負荷、運転時間 10 時間／日における標準組合せです。
4. SF 欄に * が付いている場合は、モータの全容量 kW まで負荷を掛けると過負荷となりますので、出力トルク欄の値以内でご使用ください。
5. （ ）内はブレーキ付の形式を示します。

仕様記号の□は、200V 級は "2"、400V 級は "4" が入ります。詳細は B15 頁をご参照ください。( ) 内はブレーキ付の形式、寸法、質量を示します。

図 B1

RNFM05-45$^{L}_{R}$-150~240 / 仕様記号
(RNFM05-45$^{L}_{R}$-B-150~240 / 仕様記号)

質量 15kg(16kg)

輸出記号	L	R
仕様記号	J□NPLA	J□NPRA

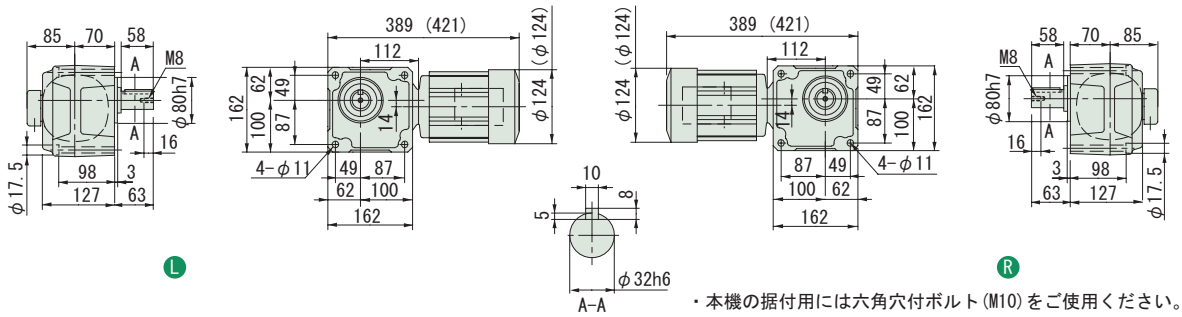

・本機の据付用には六角穴付ボルト (M10) をご使用ください。

図 B2

RNFM05-1540$^{L}_{R}$-X1-300~480 / 仕様記号
(RNFM05-1540$^{L}_{R}$-X1-B-300~480 / 仕様記号)

質量 29kg(30kg)

輸出記号	L	R
仕様記号	J□NPLA	J□NPRA

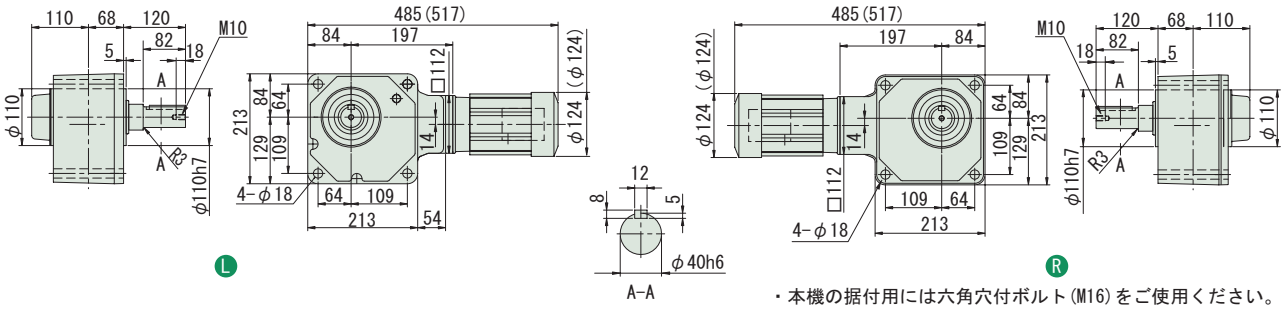

・本機の据付用には六角穴付ボルト (M16) をご使用ください。

図 B3

RNFM05-1640$^{L}_{R}$-X1-300~480 / 仕様記号
(RNFM05-1640$^{L}_{R}$-X1-B-300~480 / 仕様記号)

質量 68kg(69kg)

輸出記号	L	R
仕様記号	J□NPLA	J□NPRA

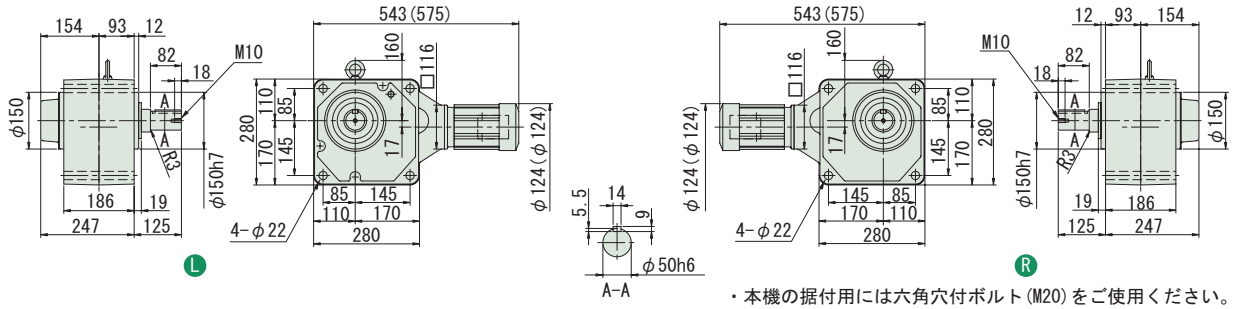

・本機の据付用には六角穴付ボルト (M20) をご使用ください。

注）1. 出力軸径寸法：寸法公差は、JIS B 0401-1976 "h6" です。
2. 軸端キー寸法：寸法公差は、JIS B 1301-1996 平行キーに依っています。
3. 本寸法図の寸法及び質量は、予告無しに変更することがあります。
4. 出力軸部の詳細寸法は、技術資料・E22 頁をご参照ください。

中実軸・RNFM シリーズ（フランジ取付形）
0.4kW・三相モータ・屋内形

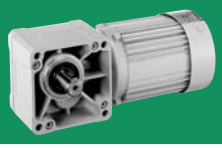

減速比	出力回転数 r/min 50Hz	出力回転数 r/min 60Hz		容量記号 － 枠番 － 減速比（形式記号詳細 B2 頁）	出力トルク Tout N・m 50Hz	出力トルク Tout N・m 60Hz	出力トルク Tout kgf・m 50Hz	出力トルク Tout kgf・m 60Hz	SF	出力軸許容ラジアル荷重 Pro N 50Hz	出力軸許容ラジアル荷重 Pro N 60Hz	出力軸許容ラジアル荷重 Pro kgf 50Hz	出力軸許容ラジアル荷重 Pro kgf 60Hz	屋内形寸法図
600	2.42	2.92	RNFM	05 - 1540$^{L}_{R}$-X1 (-B) - 600	732	732	74.6	74.6	*	4680	4680	477	477	図 B4
600				05 - 1640$^{L}_{R}$-X1 (-B) - 600	1270	1050	129	107	1.17	7990	7990	814	814	図 B5
720	2.01	2.43		05 - 1540$^{L}_{R}$-X1 (-B) - 720	732	732	74.6	74.6	*	4680	4680	477	477	図 B4
720				05 - 1640$^{L}_{R}$-X1 (-B) - 720	1480	1260	151	128	*	7990	7990	814	814	図 B5
900	1.61	1.94		05 - 1540$^{L}_{R}$-X1 (-B) - 900	732	732	74.6	74.6	*	4680	4680	477	477	図 B4
900				05 - 1640$^{L}_{R}$-X1 (-B) - 900	1480	1480	151	151	*	7990	7990	814	814	図 B5
1200	1.21	1.46		05 - 1540$^{L}_{R}$-X1 (-B) - 1200	732	732	74.6	74.6	*	4680	4680	477	477	図 B4
1200				05 - 1640$^{L}_{R}$-X1 (-B) - 1200	1480	1480	151	151	*	7990	7990	814	814	図 B5
1440	1.01	1.22		05 - 1540$^{L}_{R}$-X1 (-B) - 1440	732	732	74.6	74.6	*	4680	4680	477	477	図 B4
1440				05 - 1640$^{L}_{R}$-X1 (-B) - 1440	1480	1480	151	151	*	7990	7990	814	814	図 B5

注）1. 出力回転数は、モータ回転数 50Hz：1450r/min, 60Hz：1750r/min としたときの代表値です。詳細は技術資料「モータ部」を参照ください。
2. 出力軸許容ラジアル荷重は、出力軸中央の位置の値です。
3. 形式及び SF 欄が□になっている機種は、均一負荷、運転時間 10 時間／日における標準組合せです。
4. SF 欄に * が付いている場合は、モータの全容量 kW まで負荷を掛けると過負荷となりますので、出力トルク欄の値以内でご使用ください。
5. （ ）内はブレーキ付の形式を示します。

仕様記号の□は、200V 級は "2"、400V 級は "4" が入ります。詳細は B15 頁をご参照ください。( ) 内はブレーキ付の形式、寸法、質量を示します。

図 B4

RNFM05-1540$^{L}_{R}$-X1-600~1440 / 仕様記号
(RNFM05-1540$^{L}_{R}$-X1-B-600~1440 / 仕様記号)

質量 29kg(30kg)

輸出記号	L	R
仕様記号	J□NPLA	J□NPRA

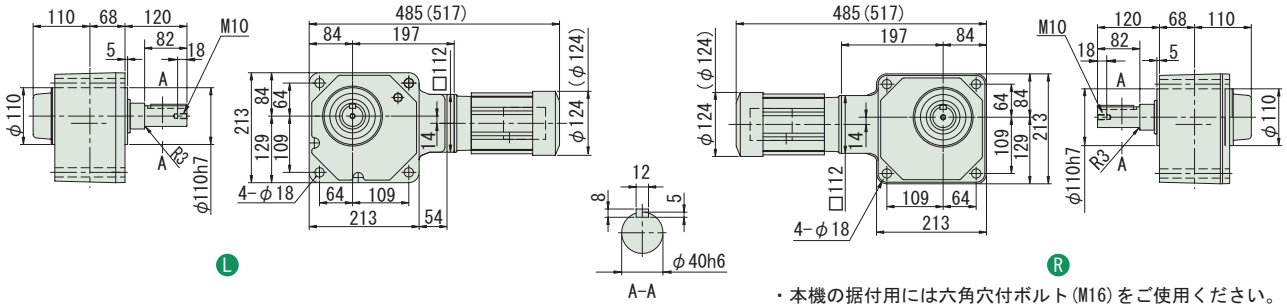

・本機の据付用には六角穴付ボルト (M16) をご使用ください。

図 B5

RNFM05-1640$^{L}_{R}$-X1-600~1440 / 仕様記号
(RNFM05-1640$^{L}_{R}$-X1-B-600~1440 / 仕様記号)

質量 68kg(69kg)

輸出記号	L	R
仕様記号	J□NPLA	J□NPRA

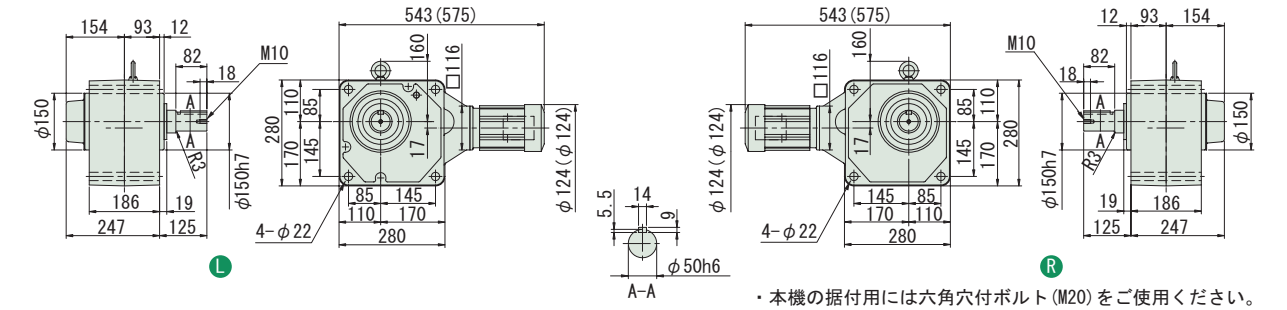

・本機の据付用には六角穴付ボルト (M20) をご使用ください。

注）1. 出力軸径寸法：寸法公差は、JIS B 0401-1976 "h6" です。
2. 軸端キー寸法：寸法公差は、JIS B 1301-1996 平行キーに依っています。
3. 本寸法図の寸法及び質量は、予告無しに変更することがあります。
4. 出力軸部の詳細寸法は、技術資料・E22 頁をご参照ください。

中実軸・RNFM シリーズ（フランジ取付形）
0.55kW・三相モータ・屋内形

減速比	出力回転数 r/min 50Hz	出力回転数 r/min 60Hz	容量記号	枠番	減速比（形式記号詳細 B2 頁）	出力トルク Tout N・m 50Hz	出力トルク Tout N・m 60Hz	出力トルク Tout kgf・m 50Hz	出力トルク Tout kgf・m 60Hz	SF	出力軸許容ラジアル荷重 Pro N 50Hz	出力軸許容ラジアル荷重 Pro N 60Hz	出力軸許容ラジアル荷重 Pro kgf 50Hz	出力軸許容ラジアル荷重 Pro kgf 60Hz	屋内形寸法図
5	290	350	RNFM	08	370 L/R (-B) - 5	15.4	12.8	1.57	1.30	1.36	1470	1370	150	140	図 B1
7.5	193	233		08	370 L/R (-B) - 7.5	23.1	19.2	2.36	1.95	1.36	1670	1570	170	160	
10	145	175		08	370 L/R (-B) - 10	30.8	25.5	3.14	2.60	1.36	1810	1720	185	175	
15	96.7	117		08	370 L/R (-B) - 15	46.2	38.3	4.72	3.91	1.36	2060	1960	210	200	
20	72.5	87.5		08	370 L/R (-B) - 20	61.7	51.1	6.29	5.21	1.36	2260	2160	230	220	
30	48.3	58.3		08	370 L/R (-B) - 30	92.5	76.6	9.43	7.81	1.36	2450	2350	250	240	
40	36.3	43.8		08	43 L/R (-B) - 40	123	102	12.6	10.4	1.36	3970	3820	405	390	図 B2
50	29.0	35.0		08	43 L/R (-B) - 50	154	128	15.7	13.0	1.36	4170	4020	425	410	
60	24.2	29.2		08	43 L/R (-B) - 60	185	153	18.9	15.6	1.36	4310	4170	440	425	
80	18.1	21.9		08	50 L/R (-B) - 80	247	204	25.1	20.8	1.36	6230	6130	635	625	図 B3
100	14.5	17.5		08	50 L/R (-B) - 100	308	255	31.4	26.0	1.36	6230	6230	635	635	
120	12.1	14.6		08	50 L/R (-B) - 120	370	307	37.7	31.3	1.36	6230	6230	635	635	

注）1. 出力回転数は、モータ回転数 50Hz：1450r/min, 60Hz：1750r/min としたときの代表値です。詳細は技術資料「モータ部」を参照ください。
2. 出力軸許容ラジアル荷重は、出力軸中央の位置の値です。
3. （ ）内はブレーキ付の形式を示します。

仕様記号の□は、200V 級は "2"、400V 級は "4" が入ります。詳細は B15 頁をご参照ください。( ) 内はブレーキ付の形式、寸法、質量を示します。

図 B1

RNFM08-370L/R-5~30 / 仕様記号
(RNFM08-370L/R-B-5~30 / 仕様記号)

質量 13kg(16kg)

輸出記号	L	R
仕様記号	J□NSLA	J□NSRA

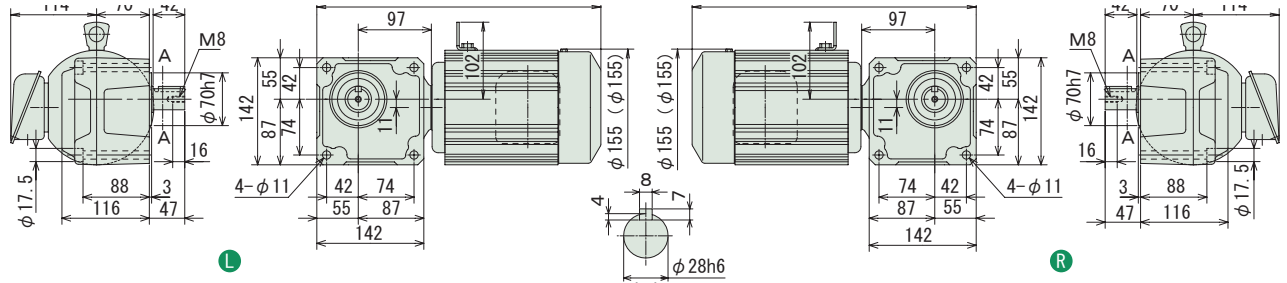

・本機の据付用には六角穴付ボルト（M10）をご使用ください。
・取付面よりモータが出張りますのでご注意ください。

図 B2

RNFM08-43L/R-40~60 / 仕様記号
(RNFM08-43L/R-B-40~60 / 仕様記号)

質量 17kg(20kg)

輸出記号	L	R
仕様記号	J□NSLA	J□NSRA

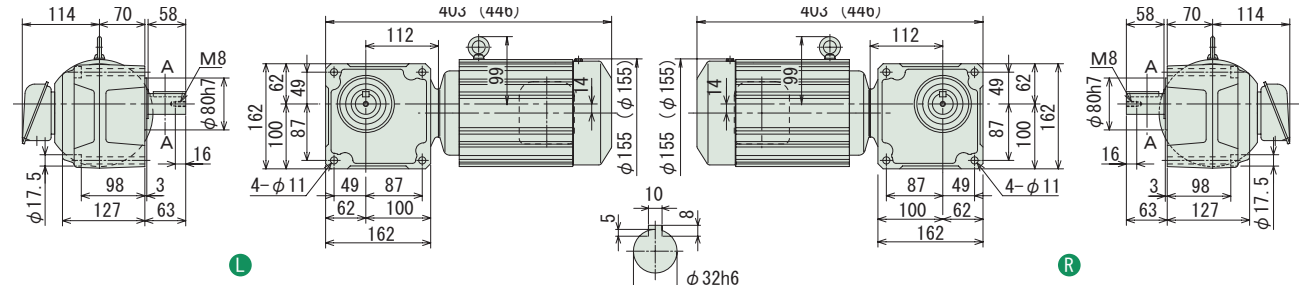

・本機の据付用には六角穴付ボルト（M10）をご使用ください
・取付面よりモータが出張りますのでご注意ください。

図 B3

RNFM08-50L/R-80~120 / 仕様記号
(RNFM08-50L/R-B-80~120 / 仕様記号)

質量 24kg(27kg)

輸出記号	L	R
仕様記号	J□NSLA	J□NSRA

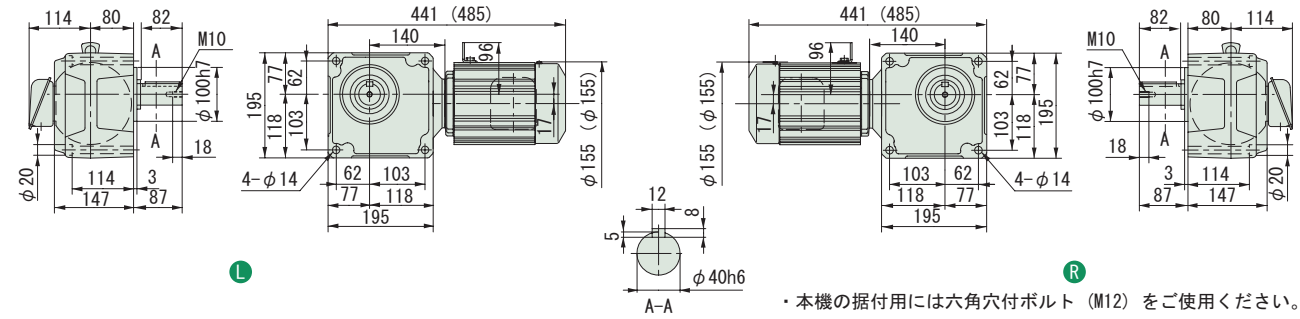

・本機の据付用には六角穴付ボルト（M12）をご使用ください。

注）1. 出力軸径寸法：寸法公差は、JIS B 0401-1976 "h6" です。
2. 軸端キー寸法：寸法公差は、JIS B 1301-1996 平行キーに依っています。
3. 本寸法図の寸法及び質量は、予告無しに変更することがあります。
4. 出力軸部の詳細寸法は、技術資料・E22 頁をご参照ください。

中実軸・RNFM シリーズ（フランジ取付形）
0.55kW・三相モータ・屋内形

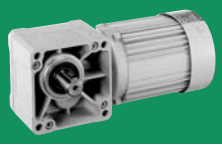

減速比	出力回転数 r/min 50Hz	出力回転数 r/min 60Hz	容量記号	枠番	減速比（形式記号詳細 B2 頁）	出力トルク Tout N·m 50Hz	出力トルク Tout N·m 60Hz	出力トルク Tout kgf·m 50Hz	出力トルク Tout kgf·m 60Hz	SF	出力軸許容ラジアル荷重 Pro N 50Hz	出力軸許容ラジアル荷重 Pro N 60Hz	出力軸許容ラジアル荷重 Pro kgf 50Hz	出力軸許容ラジアル荷重 Pro kgf 60Hz	屋内形寸法図
150	9.67	11.7	RNFM	08	- 55 L/R (-B) - 150	462	383	47.2	39.1	1.36	6230	6230	635	635	図 B4
200	7.25	8.75		08	- 55 L/R (-B) - 200	617	511	62.9	52.1	1.87	6230	6230	635	635	
240	6.04	7.29		08	- 55 L/R (-B) - 240	732	613	74.6	62.5	*	6230	6230	635	635	
300	4.83	5.83		08	- 1640 L/R -X1 (-B) - 300	870	721	88.8	73.5	1.45	7990	7990	814	814	図 B5
360	4.03	4.86		08	- 1640 L/R -X1 (-B) - 360	1040	870	107	88.3	1.42	7990	7990	814	814	
480	3.02	3.65		08	- 1640 L/R -X1 (-B) - 480	1390	1150	142	118	1.06	7990	7990	814	814	
600	2.42	2.92		08	- 1640 L/R -X1 (-B) - 600	1480	1440	151	147	*	7990	7990	814	814	
720	2.01	2.43		08	- 1640 L/R -X1 (-B) - 720	1480	1480	151	151	*	7990	7990	814	814	
900	1.61	1.94		08	- 1640 L/R -X1 (-B) - 900	1480	1480	151	151	*	7990	7990	814	814	
1200	1.21	1.46		08	- 1640 L/R -X1 (-B) - 1200	1480	1480	151	151	*	7990	7990	814	814	
1440	1.01	1.22		08	- 1640 L/R -X1 (-B) - 1440	1480	1480	151	151	*	7990	7990	814	814	

注）1. 出力回転数は、モータ回転数 50Hz：1450r/min, 60Hz：1750r/min としたときの代表値です。詳細は技術資料「モータ部」を参照ください。
2. 出力軸許容ラジアル荷重は、出力軸中央の位置の値です。
3. SF 欄に * が付いている場合は、モータの全容量 kW まで負荷を掛けると過負荷となりますので、出力トルク欄の値以内でご使用ください。
4. （ ）内はブレーキ付の形式を示します。

仕様記号の□は、200V 級は "2"、400V 級は "4" が入ります。詳細は B15 頁をご参照ください。( ) 内はブレーキ付の形式、寸法、質量を示します。

図 B4

RNFM08-55 L/R -150~240 / 仕様記号
(RNFM08-55 L/R -B-150~240 / 仕様記号)

質量 24kg(27kg)

輸出記号	L	R
仕様記号	J□NSLA	J□NSRA

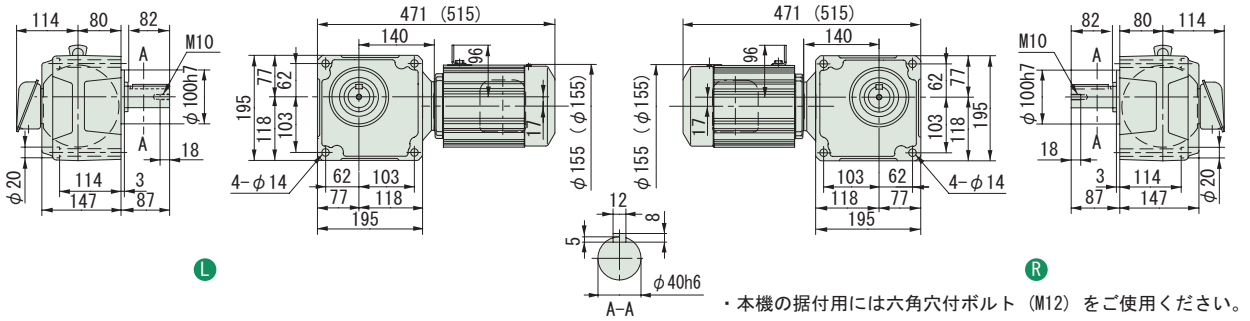

・本機の据付用には六角穴付ボルト（M12）をご使用ください。

図 B5

RNFM08-1640 L/R -X1-300~1440 / 仕様記号
(RNFM08-1640 L/R -X1-B-300~1440 / 仕様記号)

質量 72kg(74kg)

輸出記号	L	R
仕様記号	J□NSLA	J□NSRA

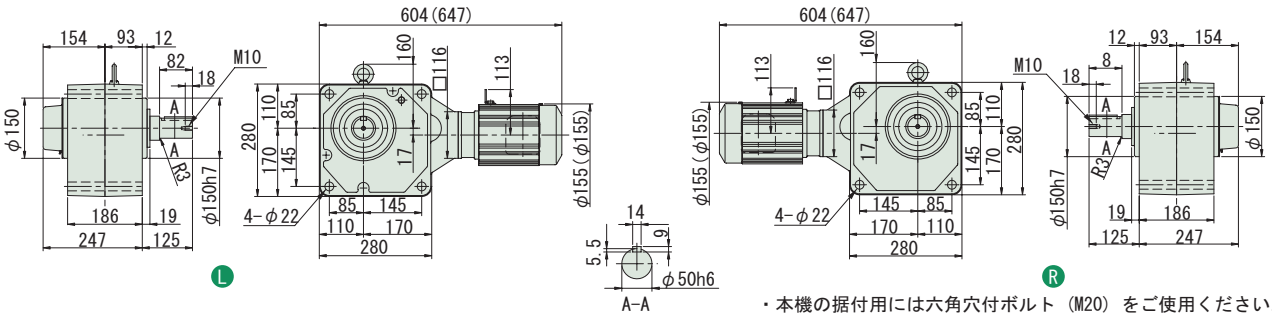

・本機の据付用には六角穴付ボルト（M20）をご使用ください。

注）1. 出力軸径寸法：寸法公差は、JIS B 0401-1976 "h6" です。
2. 軸端キー寸法：寸法公差は、JIS B 1301-1996 平行キーに依っています。
3. 本寸法図の寸法及び質量は、予告無しに変更することがあります。
4. 出力軸部の詳細寸法は、技術資料・E22 頁をご参照ください。

中実軸・RNFM シリーズ（フランジ取付形）
0.75kW・三相モータ・屋内形

減速比	出力回転数 r/min 50Hz	出力回転数 r/min 60Hz	容量記号	枠番	減速比（形式記号詳細 B2 頁）	出力トルク Tout N・m 50Hz	出力トルク Tout N・m 60Hz	出力トルク Tout kgf・m 50Hz	出力トルク Tout kgf・m 60Hz	SF	出力軸許容ラジアル荷重 Pro N 50Hz	出力軸許容ラジアル荷重 Pro N 60Hz	出力軸許容ラジアル荷重 Pro kgf 50Hz	出力軸許容ラジアル荷重 Pro kgf 60Hz	屋内形寸法図
5	290	350	RNFM	1	370 L/R (-B) - 5	21.0	17.4	2.14	1.78	1.00	1470	1370	150	140	図 B1
7.5	193	233		1	370 L/R (-B) - 7.5	31.5	26.1	3.21	2.66	1.00	1670	1570	170	160	
10	145	175		1	370 L/R (-B) - 10	42.0	34.8	4.29	3.55	1.00	1810	1720	185	175	
15	96.7	117		1	370 L/R (-B) - 15	63.1	52.2	6.43	5.33	1.00	2060	1960	210	200	
20	72.5	87.5		1	370 L/R (-B) - 20	84.1	69.7	8.57	7.10	1.00	2260	2160	230	220	
30	48.3	58.3		1	370 L/R (-B) - 30	126	104	12.9	10.7	1.00	2450	2350	250	240	
40	36.3	43.8		1	43 L/R (-B) - 40	168	139	17.1	14.2	1.00	3970	3820	405	390	図 B2
50	29.0	35.0		1	43 L/R (-B) - 50	210	174	21.4	17.8	1.00	4170	4020	425	410	
60	24.2	29.2		1	43 L/R (-B) - 60	252	209	25.7	21.3	1.00	4310	4170	440	425	
80	18.1	21.9		1	50 L/R (-B) - 80	336	279	34.3	28.4	1.00	6230	6130	635	635	図 B3
100	14.5	17.5		1	50 L/R (-B) - 100	420	348	42.9	35.5	1.00	6230	6230	635	635	
120	12.1	14.6		1	50 L/R (-B) - 120	504	418	51.4	42.6	1.00	6230	6230	635	635	

注）1. 出力回転数は、モータ回転数 50Hz：1450r/min, 60Hz：1750r/min としたときの代表値です。詳細は技術資料「モータ部」を参照ください。
2. 出力軸許容ラジアル荷重は、出力軸中央の位置の値です。
3. （ ）内はブレーキ付の形式を示します。

仕様記号の□は、200V 級は "2"、400V 級は "4" が入ります。詳細は B15 頁をご参照ください。( ) 内はブレーキ付の形式、寸法、質量を示します。

図 B1

RNFM1-370L/R-5~30 / 仕様記号
(RNFM1-370L/R-B-5~30 / 仕様記号)

質量 13kg(16kg)

輸出記号	L	R
仕様記号	J□NSLA	J□NSRA

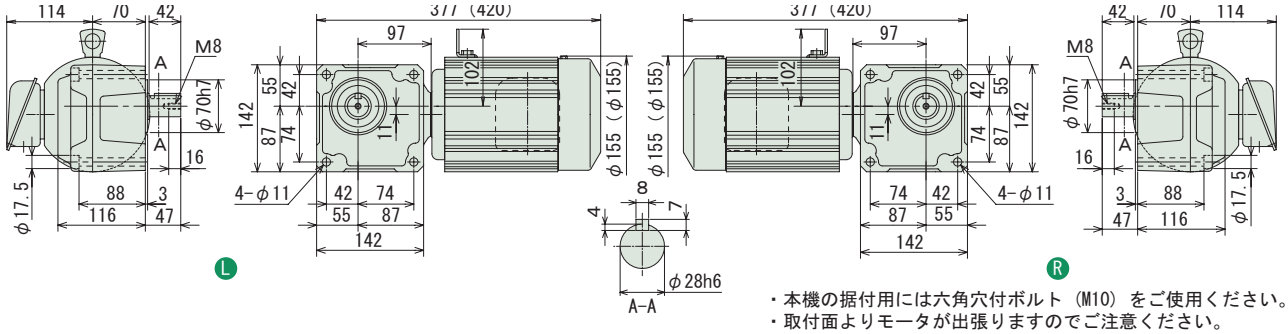

・本機の据付用には六角穴付ボルト（M10）をご使用ください。
・取付面よりモータが出張りますのでご注意ください。

図 B2

RNFM1-43L/R-40~60 / 仕様記号
(RNFM1-43L/R-B -40~60 / 仕様記号)

質量 17kg(20kg)

輸出記号	L	R
仕様記号	J□NSLA	J□NSRA

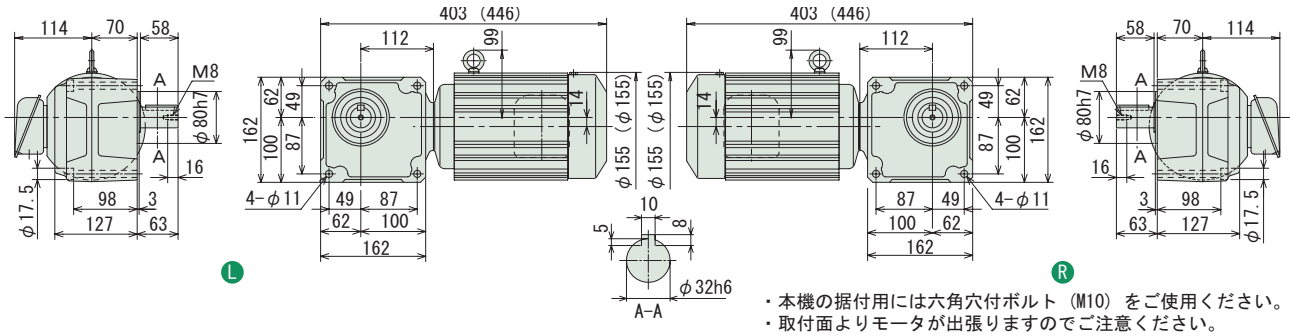

・本機の据付用には六角穴付ボルト（M10）をご使用ください。
・取付面よりモータが出張りますのでご注意ください。

図 B3

RNFM1-50L/R-80~120 / 仕様記号
(RNFM1-50L/R-B-80~120 / 仕様記号)

質量 24kg(27kg)

輸出記号	L	R
仕様記号	J□NSLA	J□NSRA

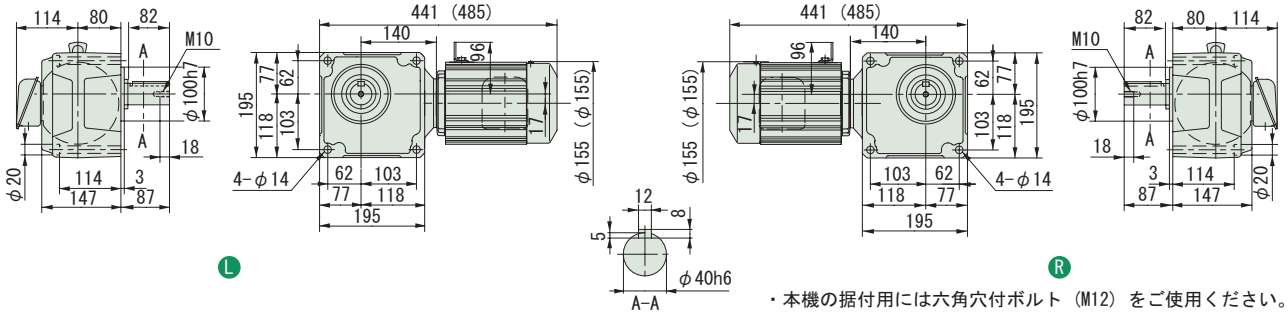

・本機の据付用には六角穴付ボルト（M12）をご使用ください。

注）1. 出力軸径寸法：寸法公差は、JIS B 0401-1976 "h6" です。
2. 軸端キー寸法：寸法公差は、JIS B 1301-1996 平行キーに依っています。
3. 本寸法図の寸法及び質量は、予告無しに変更することがあります。
4. 出力軸部の詳細寸法は、技術資料・E22 頁をご参照ください。

中実軸・RNFM シリーズ（フランジ取付形）
0.75kW・三相モータ・屋内形

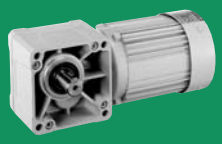

減速比	出力回転数 r/min 50Hz	出力回転数 r/min 60Hz	容量記号	枠番	減速比	出力トルク Tout N·m 50Hz	出力トルク Tout N·m 60Hz	出力トルク Tout kgf·m 50Hz	出力トルク Tout kgf·m 60Hz	SF	出力軸許容ラジアル荷重 Pro N 50Hz	出力軸許容ラジアル荷重 Pro N 60Hz	出力軸許容ラジアル荷重 Pro kgf 50Hz	出力軸許容ラジアル荷重 Pro kgf 60Hz	屋内形寸法図
				（形式記号詳細 B2 頁）											
150	9.67	11.7	1	55 L/R (-B)	150	631	522	64.3	53.3	1.00	6230	6230	635	635	図 B4
200	7.25	8.75	1	55 L/R (-B)	200	732	697	74.6	71.0	*	6230	6230	635	635	図 B4
240	6.04	7.29	1	55 L/R (-B)	240	732	732	74.6	74.6	*	6230	6230	635	635	図 B4
300	4.83	5.83	1	1640 L/R-X1 (-B)	300	1190	983	121	100	1.07	7990	7990	814	814	図 B5
360	4.03	4.86	1	1640 L/R-X1 (-B)	360	1420	1180	145	120	1.04	7990	7990	814	814	図 B5
480	3.02	3.65	1	1640 L/R-X1 (-B)	480	1480	1480	151	151	*	7990	7990	814	814	図 B5
600	2.42	2.92	1	1640 L/R-X1 (-B)	600	1480	1480	151	151	*	7990	7990	814	814	図 B5
720	2.01	2.43	1	1640 L/R-X1 (-B)	720	1480	1480	151	151	*	7990	7990	814	814	図 B5
900	1.61	1.94	1	1640 L/R-X1 (-B)	900	1480	1480	151	151	*	7990	7990	814	814	図 B5
1200	1.21	1.46	1	1640 L/R-X1 (-B)	1200	1480	1480	151	151	*	7990	7990	814	814	図 B5
1440	1.01	1.22	1	1640 L/R-X1 (-B)	1440	1480	1480	151	151	*	7990	7990	814	814	図 B5

注）1. 出力回転数は、モータ回転数 50Hz：1450r/min, 60Hz：1750r/min としたときの代表値です。詳細は技術資料「モータ部」を参照ください。
2. 出力軸許容ラジアル荷重は、出力軸中央の位置の値です。
3. SF 欄に * が付いている場合は、モータの全容量 kW まで負荷を掛けると過負荷となりますので、出力トルク欄の値以内でご使用ください。
4. （ ）内はブレーキ付の形式を示します。

仕様記号の□は、200V 級は "2"、400V 級は "4" が入ります。詳細は B15 頁をご参照ください。( ) 内はブレーキ付の形式、寸法、質量を示します。

図 B4

RNFM1-55 L/R-150~240 / 仕様記号
(RNFM1-55 L/R-B-150~240 / 仕様記号)

質量 24kg(27kg)

輸出記号	L	R
仕様記号	J□NSLA	J□NSRA

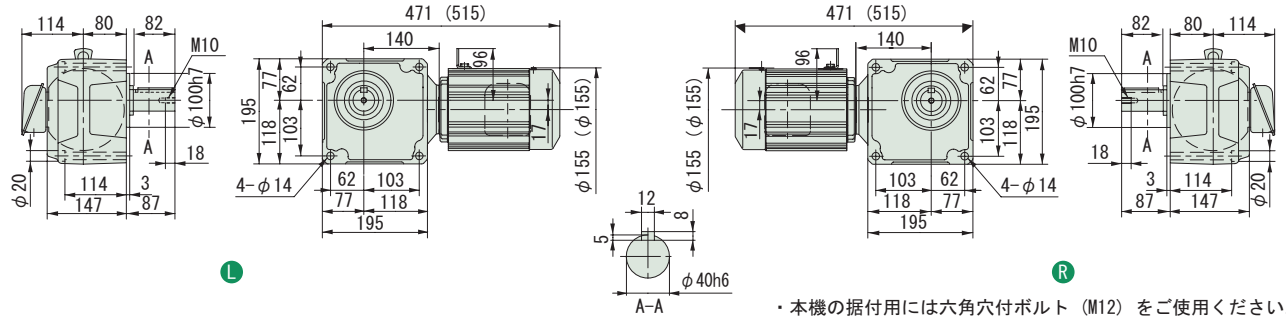

・本機の据付用には六角穴付ボルト（M12）をご使用ください。

図 B5

RNFM1-1640 L/R-X1-300~1440 / 仕様記号
(RNFM1-1640 L/R-X1-B-300~1440 / 仕様記号)

質量 73kg(75kg)

輸出記号	L	R
仕様記号	J□NSLA	J□NSRA

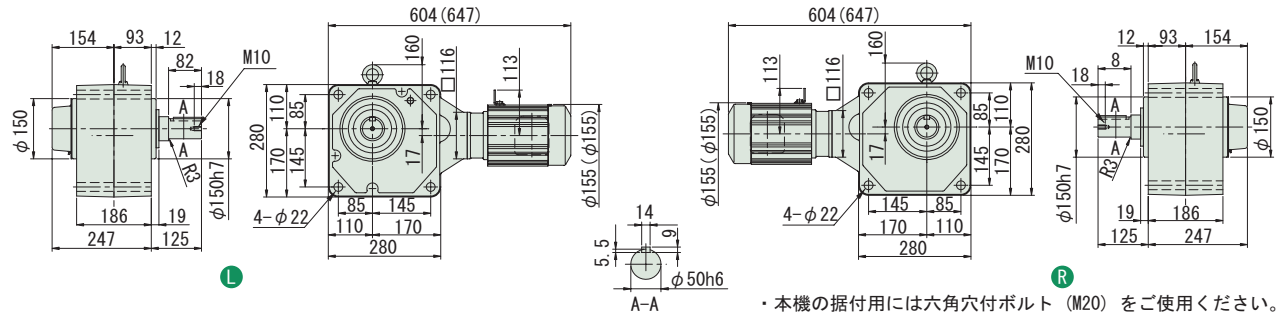

・本機の据付用には六角穴付ボルト（M20）をご使用ください。

注）1. 出力軸径寸法：寸法公差は、JIS B 0401-1976 "h6" です。
2. 軸端キー寸法：寸法公差は、JIS B 1301-1996 平行キーに依っています。
3. 本寸法図の寸法及び質量は、予告無しに変更することがあります。
4. 出力軸部の詳細寸法は、技術資料・E22 頁をご参照ください。

中実軸・RNFM シリーズ（フランジ取付形）
1.1kW・三相モータ・屋内形

減速比	出力回転数 r/min 50Hz	出力回転数 r/min 60Hz	容量記号	枠番	減速比	出力トルク Tout N·m 50Hz	出力トルク Tout N·m 60Hz	出力トルク Tout kgf·m 50Hz	出力トルク Tout kgf·m 60Hz	SF	出力軸許容ラジアル荷重 Pro N 50Hz	出力軸許容ラジアル荷重 Pro N 60Hz	出力軸許容ラジアル荷重 Pro kgf 50Hz	出力軸許容ラジアル荷重 Pro kgf 60Hz	屋内形寸法図
			（形式記号詳細 B2 頁）												
5	290	350	RNFM	1H - 470$^{L}_{R}$ (-B)	- 5	30.8	25.5	3.14	2.60	1.36	2160	2060	220	210	図 B1
7.5	193	233		1H - 470$^{L}_{R}$ (-B)	- 7.5	46.2	38.3	4.72	3.91	1.36	2450	2300	250	235	
10	145	175		1H - 470$^{L}_{R}$ (-B)	- 10	61.7	51.1	6.29	5.21	1.36	2750	2600	280	265	
15	96.7	117		1H - 470$^{L}_{R}$ (-B)	- 15	92.5	76.6	9.43	7.81	1.36	3090	2940	315	300	
20	72.5	87.5		1H - 470$^{L}_{R}$ (-B)	- 20	123	102	12.6	10.4	1.36	3330	3190	340	325	
30	48.3	58.3		1H - 470$^{L}_{R}$ (-B)	- 30	185	153	18.9	15.6	1.36	3730	3580	380	365	
40	36.3	43.8		1H - 53$^{L}_{R}$ (-B)	- 40	247	204	25.1	20.8	2.00	5740	5540	585	565	図 B2
50	29.0	35.0		1H - 53$^{L}_{R}$ (-B)	- 50	308	255	31.4	26.0	2.00	6030	5830	615	595	
60	24.2	29.2		1H - 53$^{L}_{R}$ (-B)	- 60	370	307	37.7	31.3	2.00	6230	6030	635	615	
80	18.1	21.9		1H - 53$^{L}_{R}$ (-B)	- 80	493	409	50.3	41.7	1.36	6230	6130	635	625	

注）1. 出力回転数は、モータ回転数 50Hz：1450r/min, 60Hz：1750r/min としたときの代表値です。詳細は技術資料「モータ部」を参照ください。
2. 出力軸許容ラジアル荷重は、出力軸中央の位置の値です。
3. （ ）内はブレーキ付の形式を示します。

仕様記号の□は、200V 級は "2"、400V 級は "4" が入ります。詳細は B15 頁をご参照ください。( ) 内はブレーキ付の形式、寸法、質量を示します。

図 B1

RNFM1H-470$^{L}_{R}$-5~30 / 仕様記号
(RNFM1H-470$^{L}_{R}$-B-5~30 / 仕様記号)

質量 21kg(26kg)

輸出記号	L	R
仕様記号	J□NSLA	J□NSRA

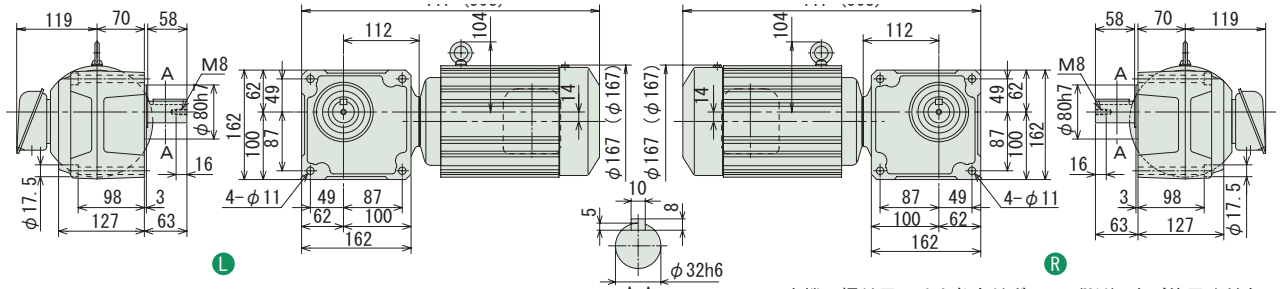

・本機の据付用には六角穴付ボルト（M10）をご使用ください。
・取付面よりモータが出張りますのでご注意ください。

図 B2

RNFM1H-53$^{L}_{R}$-40~80 / 仕様記号
(RNFM1H-53$^{L}_{R}$-B-40~80 / 仕様記号)

質量 30kg(35kg)

輸出記号	L	R
仕様記号	J□NSLA	J□NSRA

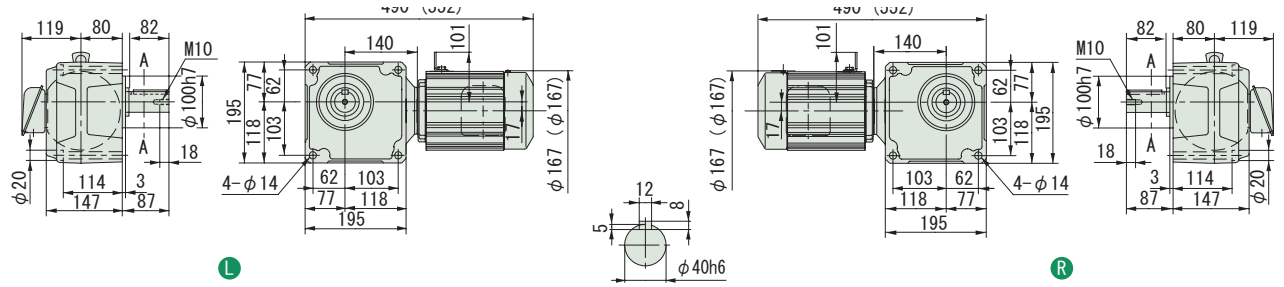

・本機の据付用には六角穴付ボルト（M12）をご使用ください。
・取付面よりモータが出張りますのでご注意ください。

注）1. 出力軸径寸法：寸法公差は、JIS B 0401-1976 "h6" です。
2. 軸端キー寸法：寸法公差は、JIS B 1301-1996 平行キーに依っています。
3. 本寸法図の寸法及び質量は、予告無しに変更することがあります。
4. 出力軸部の詳細寸法は、技術資料・E22 頁をご参照ください。

中実軸・RNFM シリーズ（フランジ取付形）
1.1kW・三相モータ・屋内形

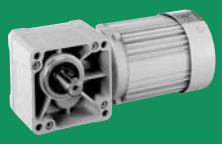

減速比	出力回転数 r/min 50Hz	出力回転数 r/min 60Hz		容量記号 ー 枠番 ー 減速比（形式記号詳細 B2 頁）	出力トルク Tout N･m 50Hz	出力トルク Tout N･m 60Hz	出力トルク Tout kgf･m 50Hz	出力トルク Tout kgf･m 60Hz	SF	出力軸許容ラジアル荷重 Pro N 50Hz	出力軸許容ラジアル荷重 Pro N 60Hz	出力軸許容ラジアル荷重 Pro kgf 50Hz	出力軸許容ラジアル荷重 Pro kgf 60Hz	屋内形寸法図
100	14.5	17.5	RNFM	1H - 1630L/R-X1 (-B) - 100	617	511	62.9	52.1	2.00	7990	7990	814	814	図 B3
120	12.1	14.6		1H - 1630L/R-X1 (-B) - 120	740	613	75.4	62.5	2.00	7990	7990	814	814	
150	9.67	11.7		1H - 1631L/R-X1 (-B) - 150	925	766	94.3	78.1	1.60	7990	7990	814	814	図 B4
200	7.25	8.75		1H - 1631L/R-X1 (-B) - 200	1230	1020	126	104	1.20	7990	7990	814	814	
240	6.04	7.29		1H - 1631L/R-X1 (-B) - 240	1480	1230	151	125	1.00	7990	7990	814	814	

注）1. 出力回転数は、モータ回転数 50Hz：1450r/min, 60Hz：1750r/min としたときの代表値です。詳細は技術資料「モータ部」を参照ください。
2. 出力軸許容ラジアル荷重は、出力軸中央の位置の値です。
3. （ ）内はブレーキ付の形式を示します。

仕様記号の□は、200V 級は "2"、400V 級は "4" が入ります。詳細は B15 頁をご参照ください。( ) 内はブレーキ付の形式、寸法、質量を示します。

図 B3

RNFM1H-1630L/R-X1-100,120 / 仕様記号
(RNFM1H-1630L/R-X1-B-100,120 / 仕様記号)

質量 57kg(61kg)

輸出記号	L	R
仕様記号	J□NSLA	J□NSRA

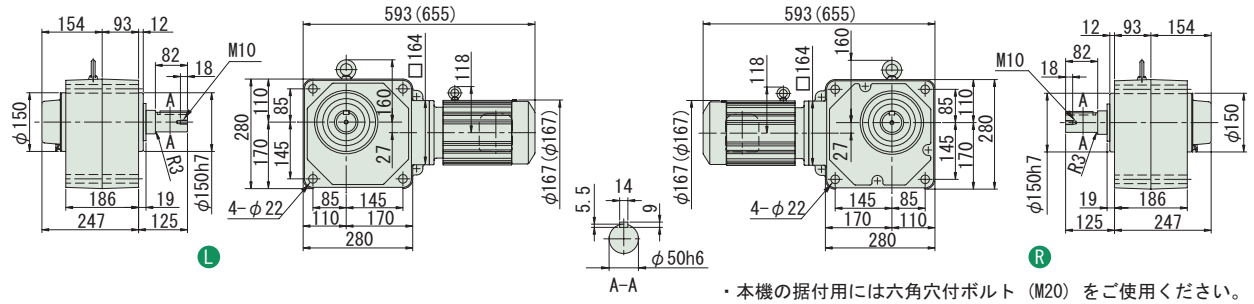

・本機の据付用には六角穴付ボルト（M20）をご使用ください。

図 B4

RNFM1H-1631L/R-X1-150~240 / 仕様記号
(RNFM1H-1631L/R-X1-B-150~240 / 仕様記号)

質量 58kg(62kg)

輸出記号	L	R
仕様記号	J□NSLA	J□NSRA

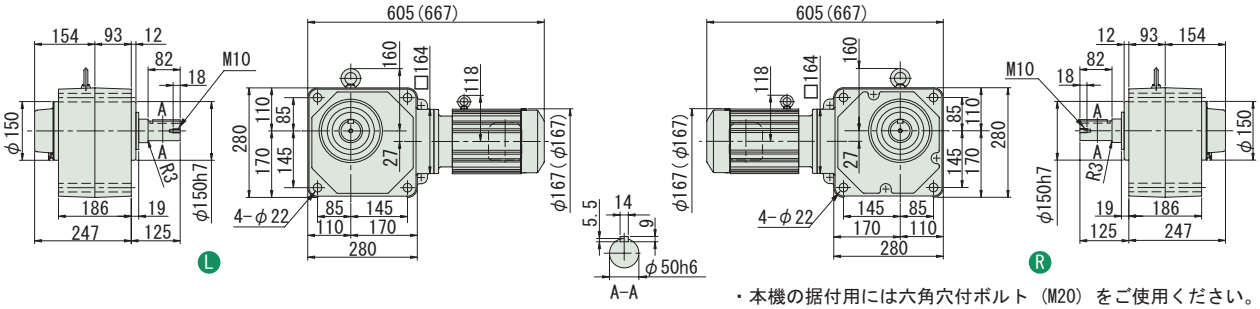

・本機の据付用には六角穴付ボルト（M20）をご使用ください。

注）1. 出力軸径寸法：寸法公差は、JIS B 0401-1976 "H8" です。
2. 軸端キー寸法：寸法公差は、JIS B 1301-1996 平行キー用溝（普通形）に依っています。
3. 本寸法図の寸法及び質量は、予告無しに変更することがあります。
4. 出力軸部の詳細寸法は、技術資料・E22 頁をご参照ください。

中実軸・RNFM シリーズ（フランジ取付形）
1.5kW・三相モータ・屋内形

減速比	出力回転数 r/min 50Hz	出力回転数 r/min 60Hz	容量記号	枠番	減速比	出力トルク Tout N·m 50Hz	出力トルク Tout N·m 60Hz	出力トルク Tout kgf·m 50Hz	出力トルク Tout kgf·m 60Hz	SF	出力軸許容ラジアル荷重 Pro N 50Hz	出力軸許容ラジアル荷重 Pro N 60Hz	出力軸許容ラジアル荷重 Pro kgf 50Hz	出力軸許容ラジアル荷重 Pro kgf 60Hz	屋内形寸法図
			（形式記号詳細 B2 頁）												
5	290	350	RNFM	2 - 470$^{L}_{R}$ (-B) -	5	42.0	34.8	4.29	3.55	1.00	2160	2060	220	210	図 B1
7.5	193	233		2 - 470$^{L}_{R}$ (-B) -	7.5	63.1	52.2	6.43	5.33	1.00	2450	2300	250	235	
10	145	175		2 - 470$^{L}_{R}$ (-B) -	10	84.1	69.7	8.57	7.10	1.00	2750	2600	280	265	
15	96.7	117		2 - 470$^{L}_{R}$ (-B) -	15	126	104	12.9	10.7	1.00	3090	2940	315	300	
20	72.5	87.5		2 - 470$^{L}_{R}$ (-B) -	20	168	139	17.1	14.2	1.00	3330	3190	340	325	
30	48.3	58.3		2 - 470$^{L}_{R}$ (-B) -	30	252	209	25.7	21.3	1.00	3730	3580	380	365	
40	36.3	43.8		2 - 53$^{L}_{R}$ (-B) -	40	336	279	34.3	28.4	1.47	5740	5540	585	565	図 B2
50	29.0	35.0		2 - 53$^{L}_{R}$ (-B) -	50	420	348	42.9	35.5	1.47	6030	5830	615	595	
60	24.2	29.2		2 - 53$^{L}_{R}$ (-B) -	60	504	418	51.4	42.6	1.47	6230	6030	635	615	
80	18.1	21.9		2 - 53$^{L}_{R}$ (-B) -	80	673	557	68.6	56.8	1.00	6230	6130	635	625	

注）1. 出力回転数は、モータ回転数 50Hz：1450r/min, 60Hz：1750r/min としたときの代表値です。詳細は技術資料「モータ部」を参照ください。
2. 出力軸許容ラジアル荷重は、出力軸中央の位置の値です。
3. （ ）内はブレーキ付の形式を示します。

仕様記号の□は、200V 級は "2"、400V 級は "4" が入ります。詳細は B15 頁をご参照ください。( ) 内はブレーキ付の形式、寸法、質量を示します。

図 B1

RNFM2-470$^{L}_{R}$-5~30 / 仕様記号
(RNFM2-470$^{L}_{R}$-B-5~30 / 仕様記号)

質量 21kg(26kg)

輸出記号	L	R
仕様記号	J□NSLA	J□NSRA

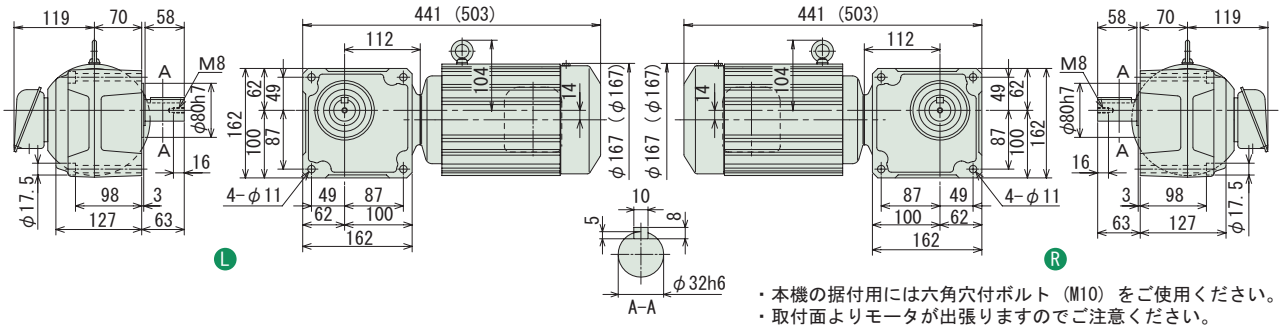

・本機の据付用には六角穴付ボルト（M10）をご使用ください。
・取付面よりモータが出張りますのでご注意ください。

図 B2

RNFM2-53$^{L}_{R}$-40~80 / 仕様記号
(RNFM2-53$^{L}_{R}$-B-40~80 / 仕様記号)

質量 30kg(35kg)

輸出記号	L	R
仕様記号	J□NSLA	J□NSRA

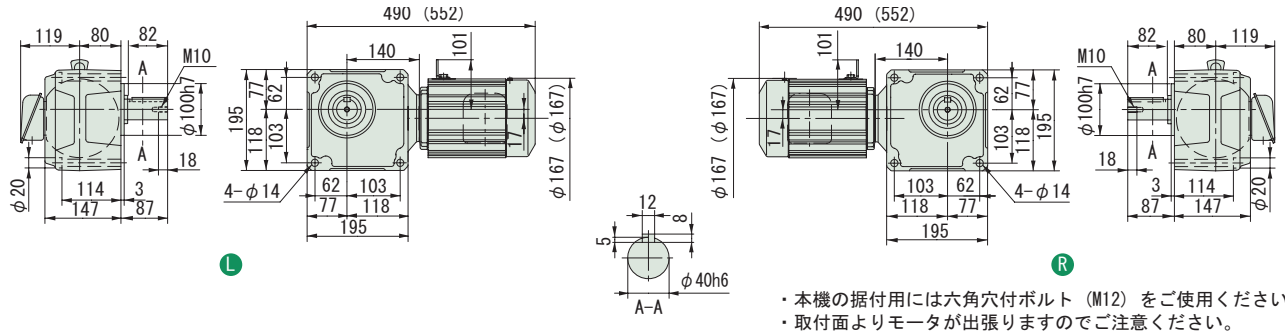

・本機の据付用には六角穴付ボルト（M12）をご使用ください
・取付面よりモータが出張りますのでご注意ください。

注）1. 出力軸径寸法：寸法公差は、JIS B 0401-1976 "h6" です。
2. 軸端キー寸法：寸法公差は、JIS B 1301-1996 平行キーに依っています。
3. 本寸法図の寸法及び質量は、予告無しに変更することがあります。
4. 出力軸部の詳細寸法は、技術資料・E22 頁をご参照ください。

中実軸・RNFM シリーズ（フランジ取付形）
1.5kW・三相モータ・屋内形

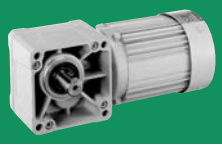

減速比	出力回転数 r/min 50Hz	出力回転数 r/min 60Hz	容量記号	枠番	減速比	出力トルク Tout N·m 50Hz	出力トルク Tout N·m 60Hz	出力トルク Tout kgf·m 50Hz	出力トルク Tout kgf·m 60Hz	SF	出力軸許容ラジアル荷重 Pro N 50Hz	出力軸許容ラジアル荷重 Pro N 60Hz	出力軸許容ラジアル荷重 Pro kgf 50Hz	出力軸許容ラジアル荷重 Pro kgf 60Hz	屋内形寸法図
			（形式記号詳細 B2 頁）												
100	14.5	17.5	RNFM 2	- 1630$^{L}_{R}$-X1 (-B)	- 100	841	697	85.7	71.0	1.47	7990	7990	814	814	図 B3
120	12.1	14.6	2	- 1630$^{L}_{R}$-X1 (-B)	- 120	1010	836	103	85.2	1.47	7990	7990	814	814	
150	9.67	11.7	2	- 1631$^{L}_{R}$-X1 (-B)	- 150	1260	1040	129	107	1.17	7990	7990	814	814	図 B4
200	7.25	8.75	2	- 1631$^{L}_{R}$-X1 (-B)	- 200	1480	1390	151	142	*	7990	7990	814	814	
240	6.04	7.29	2	- 1631$^{L}_{R}$-X1 (-B)	- 240	1480	1480	151	151	*	7990	7990	814	814	

注）1. 出力回転数は、モータ回転数 50Hz：1450r/min, 60Hz：1750r/min としたときの代表値です。詳細は技術資料「モータ部」を参照ください。
2. 出力軸許容ラジアル荷重は、出力軸中央の位置の値です。
3. SF 欄に * が付いている場合は、モータの全容量 kW まで負荷を掛けると過負荷となりますので、出力トルク欄の値以内でご使用ください。
4. ( ) 内はブレーキ付の形式を示します。

仕様記号の□は、200V 級は "2"、400V 級は "4" が入ります。詳細は B15 頁をご参照ください。( ) 内はブレーキ付の形式、寸法、質量を示します。

図 B3

RNFM2-1630$^{L}_{R}$-X1-100,120 / 仕様記号
(RNFM2-1630$^{L}_{R}$-X1-B-100,120 / 仕様記号)

質量 57kg(61kg)

輸出記号	L	R
仕様記号	J□NSLA	J□NSRA

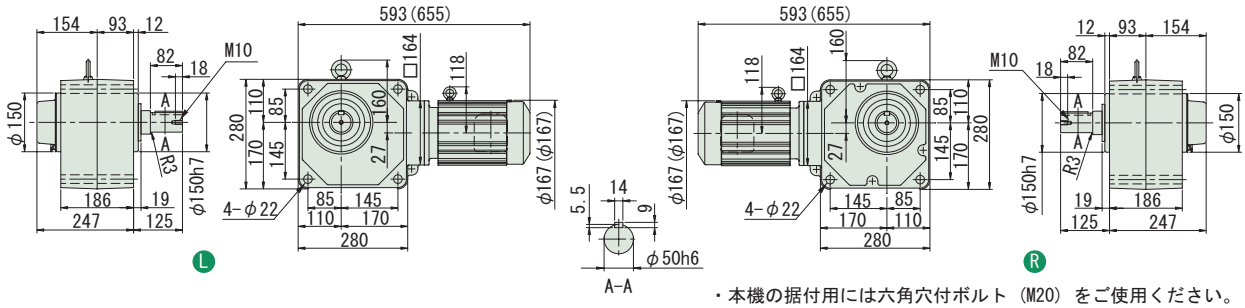

・本機の据付用には六角穴付ボルト（M20）をご使用ください。

図 B4

RNFM2-1631$^{L}_{R}$-X1-150~240 / 仕様記号
(RNFM2-1631$^{L}_{R}$-X1-B-150~240 / 仕様記号)

質量 58kg(62kg)

輸出記号	L	R
仕様記号	J□NSLA	J□NSRA

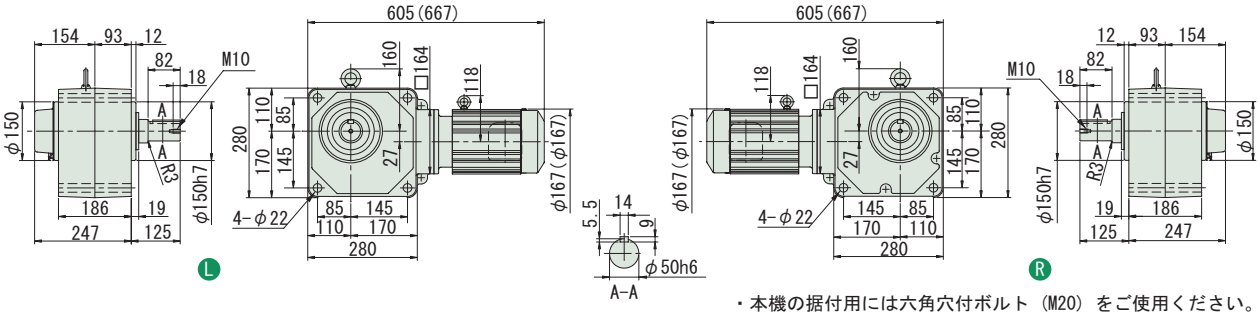

・本機の据付用には六角穴付ボルト（M20）をご使用ください。

注）1. 出力軸径寸法：寸法公差は、JIS B 0401-1976 "H8" です。
2. 軸端キー寸法：寸法公差は、JIS B 1301-1996 平行キー用溝（普通形）に依っています。
3. 本寸法図の寸法及び質量は、予告無しに変更することがあります。
4. 出力軸部の詳細寸法は、技術資料・E22 頁をご参照ください。

中実軸・RNFM シリーズ（フランジ取付形）
2.2kW・三相モータ・屋内形

減速比	出力回転数 r/min 50Hz	出力回転数 r/min 60Hz	容量記号	枠番	減速比（形式記号詳細 B2 頁）	出力トルク Tout N·m 50Hz	出力トルク Tout N·m 60Hz	出力トルク Tout kgf·m 50Hz	出力トルク Tout kgf·m 60Hz	SF	出力軸許容ラジアル荷重 Pro N 50Hz	出力軸許容ラジアル荷重 Pro N 60Hz	出力軸許容ラジアル荷重 Pro kgf 50Hz	出力軸許容ラジアル荷重 Pro kgf 60Hz	屋内形寸法図
10	145	175	RNFM	3	- 54 L/R (-B) - 10	123	102	12.6	10.4	1.00	3920	3730	400	380	図 B1
15	96.7	117		3	- 54 L/R (-B) - 15	185	153	18.9	15.6	1.00	4410	4220	450	430	
20	72.5	87.5		3	- 54 L/R (-B) - 20	247	204	25.1	20.8	1.00	4810	4610	490	470	
30	48.3	58.3		3	- 54 L/R (-B) - 30	370	307	37.7	31.3	1.00	5340	5150	545	525	
40	36.3	43.8		3	- 54 L/R (-B) - 40	493	409	50.3	41.7	1.00	5740	5540	585	565	
50	29.0	35.0		3	- 54 L/R (-B) - 50	617	511	62.9	52.1	1.00	6030	5830	615	595	
60	24.2	29.2		3	- 54 L/R (-B) - 60	740	613	75.4	62.5	1.00	6230	6030	635	615	

注）1. 出力回転数は、モータ回転数 50Hz：1450r/min, 60Hz：1750r/min としたときの代表値です。詳細は技術資料「モータ部」を参照ください。
2. 出力軸許容ラジアル荷重は、出力軸中央の位置の値です。
3. （ ）内はブレーキ付の形式を示します。

仕様記号の□は、200V 級は "2"、400V 級は "4" が入ります。詳細は B15 頁をご参照ください。( ) 内はブレーキ付の形式、寸法、質量を示します。

図 B1　RNFM3-54 L/R -10~60 / 仕様記号
(RNFM3-54 L/R -B-10~60 / 仕様記号)　質量 34kg(40kg)

輸出記号	L	R
仕様記号	J□NSLA	J□NSRA

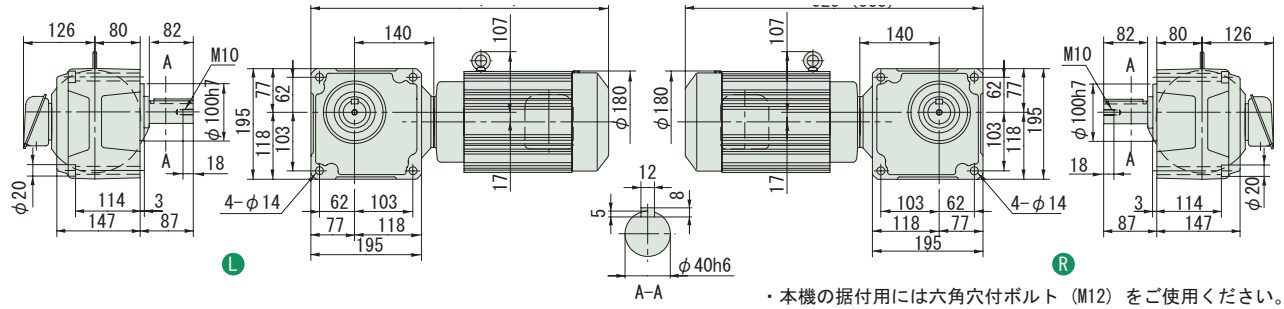

・本機の据付用には六角穴付ボルト（M12）をご使用ください。
・取付面よりモータが出張りますのでご注意ください。

注）1. 出力軸径寸法：寸法公差は、JIS B 0401-1976 "h6" です。
2. 軸端キー寸法：寸法公差は、JIS B 1301-1996 平行キーに依っています。
3. 本寸法図の寸法及び質量は、予告無しに変更することがあります。
4. 出力軸部の詳細寸法は、技術資料・E22 頁をご参照ください。

中実軸・RNFM シリーズ（フランジ取付形）
2.2kW・三相モータ・屋内形

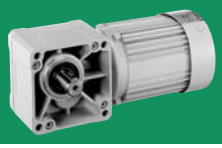

減速比	出力回転数 r/min 50Hz	出力回転数 r/min 60Hz	容量記号	枠番	減速比	出力トルク Tout N·m 50Hz	出力トルク Tout N·m 60Hz	出力トルク Tout kgf·m 50Hz	出力トルク Tout kgf·m 60Hz	SF	出力軸許容ラジアル荷重 Pro N 50Hz	出力軸許容ラジアル荷重 Pro N 60Hz	出力軸許容ラジアル荷重 Pro kgf 50Hz	出力軸許容ラジアル荷重 Pro kgf 60Hz	屋内形寸法図
			（形式記号詳細 B2 頁）												
80	18.1	21.9	RNFM	3 - 1630 L/R -X1 (-B) -	80	986	817	101	83.3	1.00	7990	7870	814	802	図 B2
100	14.5	17.5		3 - 1630 L/R -X1 (-B) -	100	1230	1020	126	104	1.00	7990	7990	814	814	
120	12.1	14.6		3 - 1630 L/R -X1 (-B) -	120	1480	1230	151	125	1.00	7990	7990	814	814	
150	9.67	11.7		3 - 1631 L/R -X1 (-B) -	150	1480	1480	151	151	*	7990	7990	814	814	図 B3
200	7.25	8.75		3 - 1631 L/R -X1 (-B) -	200	1480	1480	151	151	*	7990	7990	814	814	
240	6.04	7.29		3 - 1631 L/R -X1 (-B) -	240	1480	1480	151	151	*	7990	7990	814	814	

注）1. 出力回転数は、モータ回転数 50Hz：1450r/min, 60Hz：1750r/min としたときの代表値です。詳細は技術資料「モータ部」を参照ください。
2. 出力軸許容ラジアル荷重は、出力軸中央の位置の値です。
3. SF 欄に * が付いている場合は、モータの全容量 kW まで負荷を掛けると過負荷となりますので、出力トルク欄の値以内でご使用ください。
4. （ ）内はブレーキ付の形式を示します。

仕様記号の□は、200V 級は "2"、400V 級は "4" が入ります。詳細は B15 頁をご参照ください。( ) 内はブレーキ付の形式、寸法、質量を示します。

図 B2

RNFM3-1630 L/R -X1-80~120 / 仕様記号
(RNFM3-1630 L/R -X1-B-80~120 / 仕様記号)

質量 62kg(68kg)

輸出記号	L	R
仕様記号	J□NSLA	J□NSRA

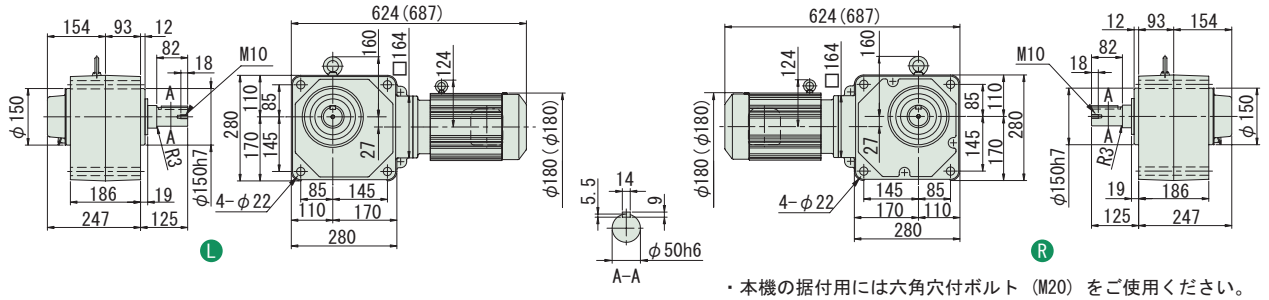

・本機の据付用には六角穴付ボルト（M20）をご使用ください。

図 B3

RNFM3-1631 L/R -X1-150~240 / 仕様記号
(RNFM3-1631 L/R -X1-B-150~240 / 仕様記号)

質量 62kg(68kg)

輸出記号	L	R
仕様記号	J□NSLA	J□NSRA

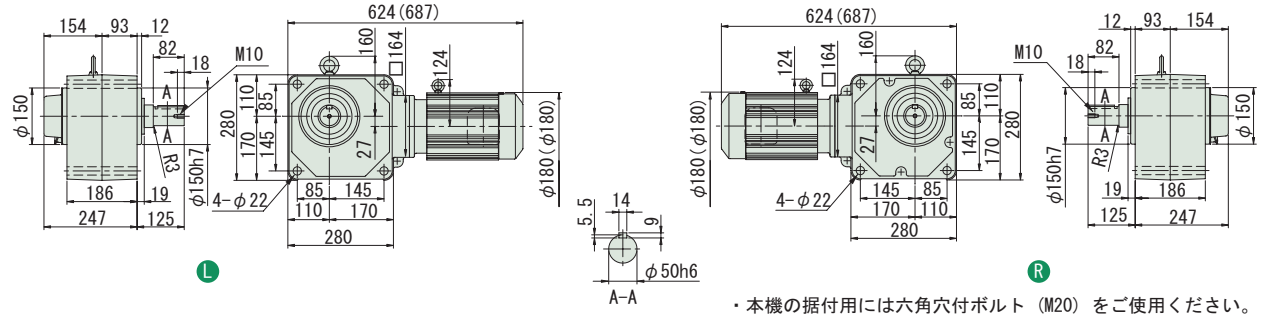

・本機の据付用には六角穴付ボルト（M20）をご使用ください。

注）1. 出力軸径寸法：寸法公差は、JIS B 0401-1976 "H8" です。
2. 軸端キー寸法：寸法公差は、JIS B 1301-1996 平行キー用溝（普通形）に依っています。
3. 本寸法図の寸法及び質量は、予告無しに変更することがあります。
4. 出力軸部の詳細寸法は、技術資料・E22 頁をご参照ください。

MEMO

ハイポニックギヤモータ

中実軸・フランジ取付

RNFMシリーズ

1～単相 単相モータ

1～レバーシブル 単相レバーシブルモータ

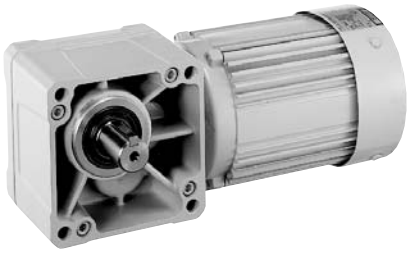

モータ容量	範囲		減速比範囲			頁
15W	単相モータ	単相レバーシブルモータ	5	▶	240	B166
25W	単相モータ	単相レバーシブルモータ	5	▶	240	B167
40W	単相モータ	単相レバーシブルモータ	5	▶	1440	B168
60W	単相モータ	単相レバーシブルモータ	5	▶	1440	B170
90W	単相モータ	単相レバーシブルモータ	5	▶	1440	B172
0.1kW	単相モータ		5	▶	1440	B174
0.2kW	単相モータ		5	▶	1440	B178
0.4kW	単相モータ		5	▶	1440	B182

※ 単相モータ仕様には補助形式が付きます。
標準的には次の通りです。

単相モータ 15W～90W : CA
単相モータ 0.1kW ～ 0.4kW : CB
単相レバーシブルモータ : CC

直交軸
フランジ取付

中実軸・RNFM シリーズ（フランジ取付形）
15W・単相モータ／単相レバーシブルモータ・屋内形

減速比	出力回転数 r/min 50Hz	出力回転数 r/min 60Hz	容量記号	枠番	補助形式	減速比	出力トルク Tout N・m 50Hz	出力トルク Tout N・m 60Hz	出力トルク Tout kgf・m 50Hz	出力トルク Tout kgf・m 60Hz	SF	出力軸許容ラジアル荷重 Pro N 50Hz	出力軸許容ラジアル荷重 Pro N 60Hz	出力軸許容ラジアル荷重 Pro kgf 50Hz	出力軸許容ラジアル荷重 Pro kgf 60Hz	屋内形寸法図
			（形式記号詳細 B2 頁）													
5	290	350	RNFM	0015	01 L/R	CA/CC (-B)	5	0.371	0.307	0.038	0.031	4.00	343	343	35	35	図 B1
7.5	193	233		0015	01 L/R	CA/CC (-B)	7.5	0.556	0.461	0.057	0.047	4.00	343	343	35	35	
10	145	175		0015	01 L/R	CA/CC (-B)	10	0.742	0.615	0.076	0.063	4.00	343	343	35	35	
12	121	146		0015	01 L/R	CA/CC (-B)	12	0.890	0.738	0.091	0.075	4.00	343	343	35	35	
15	96.7	117		0015	01 L/R	CA/CC (-B)	15	1.11	0.922	0.113	0.094	4.00	343	343	35	35	
20	72.5	87.5		0015	01 L/R	CA/CC (-B)	20	1.48	1.23	0.151	0.125	4.00	343	343	35	35	
25	58.0	70.0		0015	01 L/R	CA/CC (-B)	25	1.85	1.54	0.189	0.157	4.00	343	343	35	35	
30	48.3	58.3		0015	01 L/R	CA/CC (-B)	30	2.23	1.84	0.227	0.188	3.53	343	343	35	35	
40	36.3	43.8		0015	01 L/R	CA/CC (-B)	40	2.97	2.46	0.303	0.251	2.64	343	343	35	35	
50	29.0	35.0		0015	01 L/R	CA/CC (-B)	50	3.71	3.07	0.378	0.313	2.12	343	343	35	35	
60	24.2	29.2		0015	01 L/R	CA/CC (-B)	60	4.45	3.69	0.454	0.376	1.76	343	343	35	35	
80	18.1	21.9		0015	01 L/R	CA/CC (-B)	80	5.93	4.92	0.605	0.501	1.32	343	343	35	35	
100	14.5	17.5		0015	01 L/R	CA/CC (-B)	100	7.42	6.15	0.756	0.627	1.06	343	343	35	35	
120	12.1	14.6		0015	03 L/R	CA/CC (-B)	120	8.90	7.38	0.908	0.752	3.34	1080	1080	110	110	図 B2
160	9.06	10.9		0015	03 L/R	CA/CC (-B)	160	11.9	9.83	1.21	1.00	2.50	1080	1080	110	110	
200	7.25	8.75		0015	03 L/R	CA/CC (-B)	200	14.8	12.3	1.51	1.25	2.00	1080	1080	110	110	
240	6.04	7.29		0015	03 L/R	CA/CC (-B)	240	17.8	14.8	1.82	1.50	1.67	1080	1080	110	110	

注）1. 出力回転数は、モータ回転数 50Hz : 1450r/min, 60Hz : 1750r/min としたときの代表値です。詳細は技術資料「モータ部」を参照ください。
2. 出力軸許容ラジアル荷重は、出力軸中央の位置の値です。
3. 補助形式の「CA」は単相モータ、「CC」は単相レバーシブルモータを示します。
4. （ ）内はブレーキ付の形式を示します。（レバーシブルモータはブレーキ無のみです）

仕様記号の詳細は B15 頁をご参照ください。( ) 内はブレーキ付の形式、寸法、質量を示します。

図 B1　RNFM0015-01L/R-CA/CC-5~100 / 仕様記号
(RNFM0015-01L/R-CA-B-5~100 / 仕様記号)　質量 2.7kg(3.3kg)

輸出記号	L	R
仕様記号	J1NXTX	J1NXTX

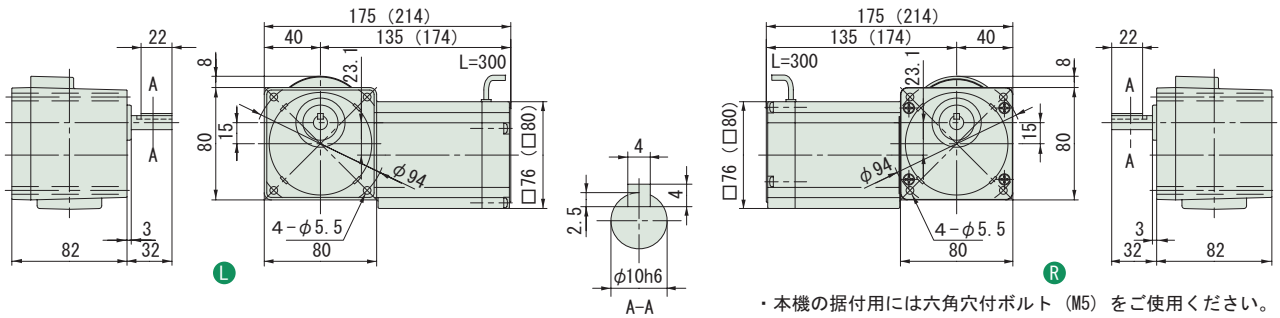

・本機の据付用には六角穴付ボルト（M5）をご使用ください。

図 B2　RNFM0015-03L/R-CA/CC-120~240 / 仕様記号
(RNFM0015-03L/R-CA-B-120~240 / 仕様記号)　質量 2.7kg(3.3kg)

輸出記号	L	R
仕様記号	J1NXTX	J1NXTX

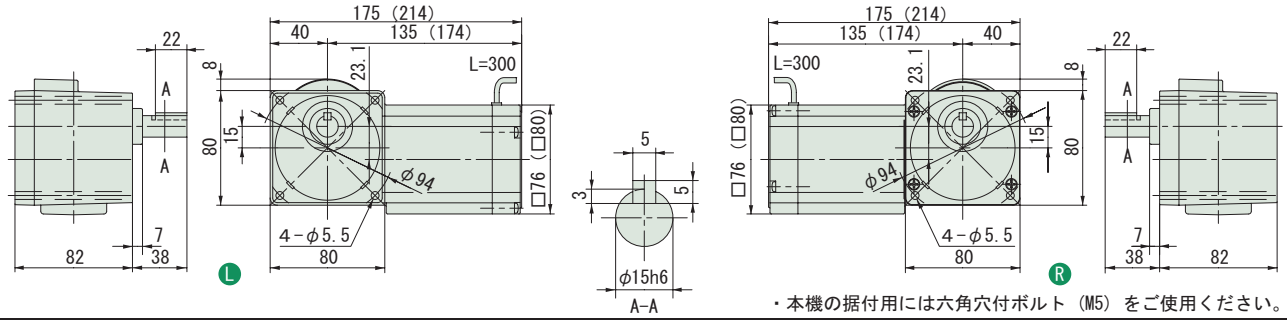

・本機の据付用には六角穴付ボルト（M5）をご使用ください。

注）1. 出力軸径寸法 : 寸法公差は、JIS B 0401-1976 "h6" です。
2. 軸端キー寸法 : 寸法公差は、JIS B 1301-1996 平行キーに依っています。
3. 本寸法図の寸法及び質量は、予告無しに変更することがあります。
4. 出力軸部の詳細寸法は、技術資料・E22 頁をご参照ください。

中実軸・RNFM シリーズ（フランジ取付形）
25W・単相モータ／単相レバーシブルモータ・屋内形

減速比	出力回転数 r/min 50Hz	出力回転数 r/min 60Hz		容量記号 - 枠番 - 補助形式 ー 減速比（形式記号詳細 B2 頁）	出力トルク Tout N·m 50Hz	出力トルク Tout N·m 60Hz	出力トルク Tout kgf·m 50Hz	出力トルク Tout kgf·m 60Hz	SF	出力軸許容ラジアル荷重 Pro N 50Hz	出力軸許容ラジアル荷重 Pro N 60Hz	出力軸許容ラジアル荷重 Pro kgf 50Hz	出力軸許容ラジアル荷重 Pro kgf 60Hz	屋内形寸法図
5	290	350	RNFM	0025 - 01 L/R - CA/CC (-B) - 5	0.618	0.512	0.063	0.052	2.40	343	343	35	35	図 B3
7.5	193	233		0025 - 01 L/R - CA/CC (-B) - 7.5	0.927	0.768	0.095	0.078	2.40	343	343	35	35	
10	145	175		0025 - 01 L/R - CA/CC (-B) - 10	1.24	1.02	0.126	0.104	2.40	343	343	35	35	
12	121	146		0025 - 01 L/R - CA/CC (-B) - 12	1.48	1.23	0.151	0.125	2.40	343	343	35	35	
15	96.7	117		0025 - 01 L/R - CA/CC (-B) - 15	1.85	1.54	0.189	0.157	2.40	343	343	35	35	
20	72.5	87.5		0025 - 01 L/R - CA/CC (-B) - 20	2.47	2.05	0.252	0.209	2.40	343	343	35	35	
25	58.0	70.0		0025 - 01 L/R - CA/CC (-B) - 25	3.09	2.56	0.315	0.261	2.40	343	343	35	35	
30	48.3	58.3		0025 - 01 L/R - CA/CC (-B) - 30	3.71	3.07	0.378	0.313	2.12	343	343	35	35	
40	36.3	43.8		0025 - 01 L/R - CA/CC (-B) - 40	4.95	4.10	0.504	0.418	1.59	343	343	35	35	
50	29.0	35.0		0025 - 01 L/R - CA/CC (-B) - 50	6.18	5.12	0.630	0.522	1.27	343	343	35	35	
60	24.2	29.2		0025 - 01 L/R - CA/CC (-B) - 60	7.42	6.15	0.756	0.627	1.06	343	343	35	35	
80	18.1	21.9		0025 - 03 L/R - CA/CC (-B) - 80	9.89	8.20	1.01	0.836	2.40	1080	1080	110	110	図 B4
100	14.5	17.5		0025 - 03 L/R - CA/CC (-B) - 100	12.4	10.2	1.26	1.04	2.40	1080	1080	110	110	
120	12.1	14.6		0025 - 03 L/R - CA/CC (-B) - 120	14.8	12.3	1.51	1.25	2.00	1080	1080	110	110	
160	9.06	10.9		0025 - 03 L/R - CA/CC (-B) - 160	19.8	16.4	2.02	1.67	1.50	1080	1080	110	110	
200	7.25	8.75		0025 - 03 L/R - CA/CC (-B) - 200	24.7	20.5	2.52	2.09	1.20	1080	1080	110	110	
240	6.04	7.29		0025 - 03 L/R - CA/CC (-B) - 240	29.7	24.6	3.03	2.51	1.00	1080	1080	110	110	

注）1. 出力回転数は、モータ回転数 50Hz : 1450r/min, 60Hz : 1750r/min としたときの代表値です。詳細は技術資料「モータ部」を参照ください。
2. 出力軸許容ラジアル荷重は、出力軸中央の位置の値です。
3. 補助形式の「CA」は単相モータ、「CC」は単相レバーシブルモータを示します。
4. （ ）内はブレーキ付の形式を示します。（レバーシブルモータはブレーキ無のみです）

仕様記号の詳細は B15 頁をご参照ください。( ) 内はブレーキ付の形式、寸法、質量を示します。

図 B3

RNFM0025-01L/R-CA/CC-5~60 / 仕様記号
(RNFM0025-01L/R-CA-B-5~60 / 仕様記号)

質量 2.8kg(3.4kg)

輸出記号	L	R
仕様記号	J1NXTX	J1NXTX

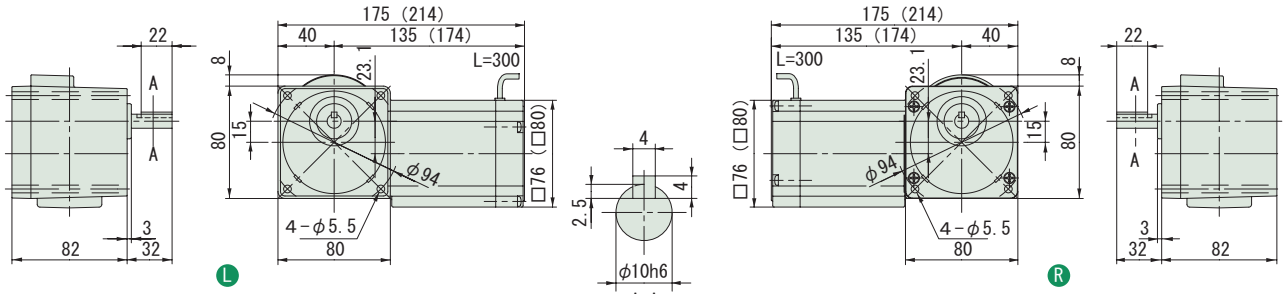

・本機の据付用には六角穴付ボルト（M5）をご使用ください。

図 B4

RNFM0025-03L/R-CA/CC-80~240 / 仕様記号
(RNFM0025-03L/R-CA-B-80~240 / 仕様記号)

質量 2.9kg(3.5kg)

輸出記号	L	R
仕様記号	J1NXTX	J1NXTX

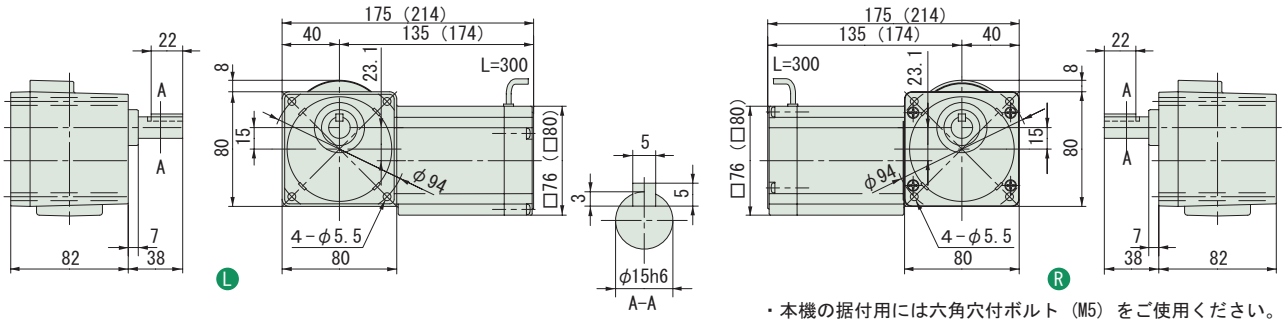

・本機の据付用には六角穴付ボルト（M5）をご使用ください。

注）1. 出力軸径寸法 : 寸法公差は、JIS B 0401-1976 "h6" です。
2. 軸端キー寸法 : 寸法公差は、JIS B 1301-1996 平行キーに依っています。
3. 本寸法図の寸法及び質量は、予告無しに変更することがあります。
4. 出力軸部の詳細寸法は、技術資料・E22 頁をご参照ください。

中実軸・RNFM シリーズ（フランジ取付形）
40W・単相モータ／単相レバーシブルモータ・屋内形

減速比	出力回転数 r/min 50Hz	出力回転数 r/min 60Hz	容量記号 – 枠番 – 補助形式 – 減速比（形式記号詳細 B2 頁）	出力トルク Tout N・m 50Hz	出力トルク Tout N・m 60Hz	出力トルク Tout kgf・m 50Hz	出力トルク Tout kgf・m 60Hz	SF	出力軸許容ラジアル荷重 Pro N 50Hz	出力軸許容ラジアル荷重 Pro N 60Hz	出力軸許容ラジアル荷重 Pro kgf 50Hz	出力軸許容ラジアル荷重 Pro kgf 60Hz	屋内形寸法図
5	290	350	RNFM 004 - 05 L/R - CA/CC (-B) - 5	1.12	0.929	0.114	0.095	1.50	441	392	45	40	図 B1
7.5	193	233	RNFM 004 - 05 L/R - CA/CC (-B) - 7.5	1.68	1.39	0.171	0.142	1.50	490	441	50	45	
10	145	175	RNFM 004 - 05 L/R - CA/CC (-B) - 10	2.24	1.86	0.229	0.189	1.50	539	490	55	50	
12	121	146	RNFM 004 - 05 L/R - CA/CC (-B) - 12	2.69	2.23	0.274	0.227	1.50	588	539	60	55	
15	96.7	117	RNFM 004 - 05 L/R - CA/CC (-B) - 15	3.36	2.79	0.343	0.284	1.50	588	588	60	60	
20	72.5	87.5	RNFM 004 - 05 L/R - CA/CC (-B) - 20	4.48	3.72	0.457	0.379	1.50	588	588	60	60	
25	58.0	70.0	RNFM 004 - 05 L/R - CA/CC (-B) - 25	5.61	4.64	0.572	0.474	1.50	588	588	60	60	
30	48.3	58.3	RNFM 004 - 05 L/R - CA/CC (-B) - 30	6.73	5.57	0.686	0.568	1.50	588	588	60	60	
40	36.3	43.8	RNFM 004 - 05 L/R - CA/CC (-B) - 40	8.97	7.43	0.914	0.758	1.31	588	588	60	60	
50	29.0	35.0	RNFM 004 - 05 L/R - CA/CC (-B) - 50	11.2	9.29	1.14	0.947	1.05	588	588	60	60	
60	24.2	29.2	RNFM 004 - 07 L/R - CA/CC (-B) - 60	13.5	11.1	1.37	1.14	1.50	1080	1080	110	110	図 B2
80	18.1	21.9	RNFM 004 - 07 L/R - CA/CC (-B) - 80	17.9	14.9	1.83	1.52	1.50	1080	1080	110	110	
100	14.5	17.5	RNFM 004 - 07 L/R - CA/CC (-B) - 100	22.4	18.6	2.29	1.89	1.20	1080	1080	110	110	
120	12.1	14.6	RNFM 004 - 07 L/R - CA/CC (-B) - 120	26.9	22.3	2.74	2.27	1.00	1080	1080	110	110	
150	9.67	11.7	RNFM 004 - 17 L/R - CA/CC (-B) - 150	33.6	27.9	3.43	2.84	1.60	1420	1420	145	145	図 B3
200	7.25	8.75	RNFM 004 - 17 L/R - CA/CC (-B) - 200	44.8	37.2	4.57	3.79	1.20	1420	1420	145	145	
240	6.04	7.29	RNFM 004 - 17 L/R - CA/CC (-B) - 240	53.8	44.6	5.49	4.55	1.00	1420	1420	145	145	

注）1. 出力回転数は、モータ回転数 50Hz : 1450r/min, 60Hz : 1750r/min としたときの代表値です。詳細は技術資料「モータ部」を参照ください。
2. 出力軸許容ラジアル荷重は、出力軸中央の位置の値です。
3. 補助形式の「CA」は単相モータ、「CC」は単相レバーシブルモータを示します。
4. ( ) 内はブレーキ付の形式を示します。（レバーシブルモータはブレーキ無のみです）

仕様記号の詳細は B15 頁をご参照ください。( ) 内はブレーキ付の形式、寸法、質量を示します。

図 B1

RNFM004-05L/R-CA/CC-5~50 / 仕様記号
(RNFM004-05L/R-CA-B-5~50 / 仕様記号)

質量 3.0kg(3.6kg)

輸出記号	L	R
仕様記号	J1NXTX	J1NXTX

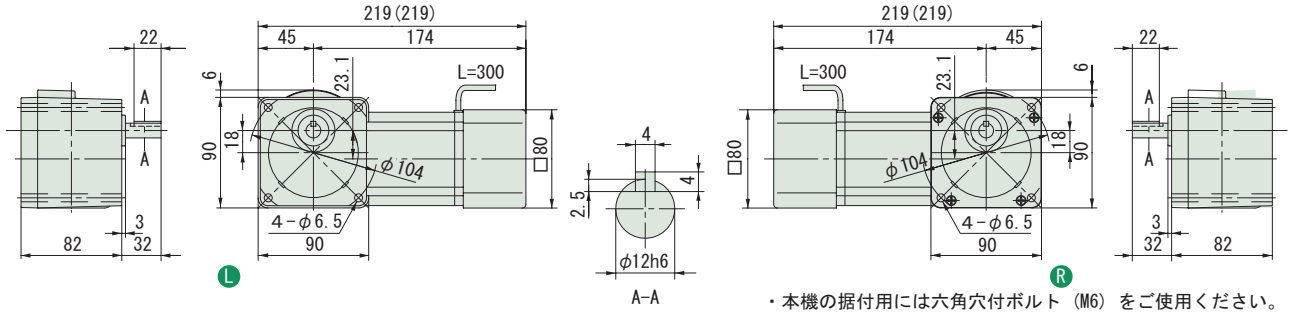

・本機の据付用には六角穴付ボルト（M6）をご使用ください。

図 B2

RNFM004-07L/R-CA/CC-60~120 / 仕様記号
(RNFM004-07L/R-CA-B-60~120 / 仕様記号)

質量 3.1kg(3.7kg)

輸出記号	L	R
仕様記号	J1NXTX	J1NXTX

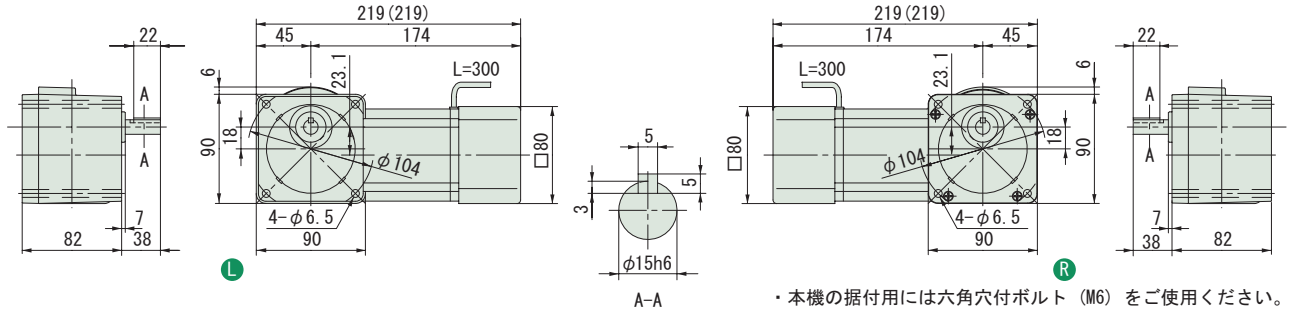

・本機の据付用には六角穴付ボルト（M6）をご使用ください。

図 B3

RNFM004-17L/R-CA/CC-150~240 / 仕様記号
(RNFM004-17L/R-CA-B-150~240 / 仕様記号)

質量 4.3kg(4.7kg)

輸出記号	L	R
仕様記号	J1NXTX	J1NXTX

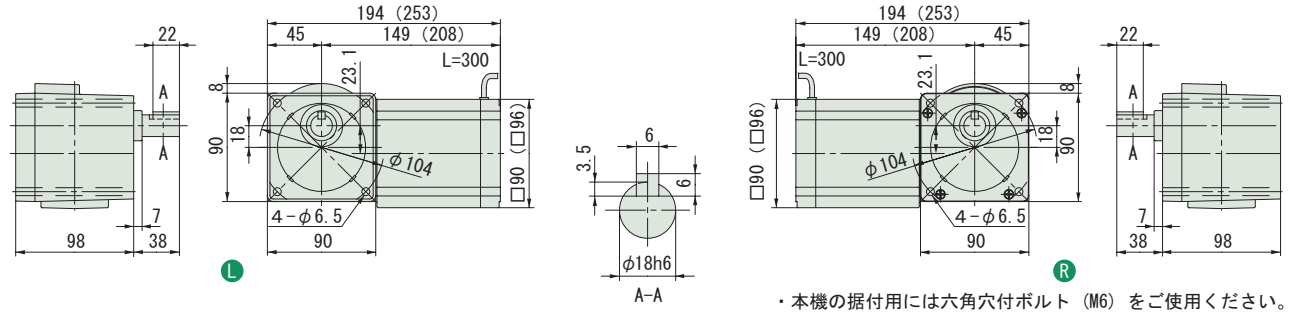

・本機の据付用には六角穴付ボルト（M6）をご使用ください。

注）1. 出力軸径寸法 : 寸法公差は、JIS B 0401-1976 "h6" です。
2. 軸端キー寸法 : 寸法公差は、JIS B 1301-1996 平行キーに依っています。
3. 本寸法図の寸法及び質量は、予告無しに変更することがあります。
4. 出力軸部の詳細寸法は、技術資料・E22 頁をご参照ください。

中実軸・RNFM シリーズ（フランジ取付形）
40W・単相モータ／単相レバーシブルモータ・屋内形

減速比	出力回転数 r/min 50Hz	出力回転数 r/min 60Hz	容量記号	枠番	補助形式	減速比	出力トルク Tout N·m 50Hz	出力トルク Tout N·m 60Hz	出力トルク Tout kgf·m 50Hz	出力トルク Tout kgf·m 60Hz	SF	出力軸許容ラジアル荷重 Pro N 50Hz	出力軸許容ラジアル荷重 Pro N 60Hz	出力軸許容ラジアル荷重 Pro kgf 50Hz	出力軸許容ラジアル荷重 Pro kgf 60Hz	屋内形寸法図
			（形式記号詳細 B2 頁）													
300	4.83	5.83	RNFM	004	1240 L/R	CAX1/CCX1 (-B)	300	63.3	52.5	6.46	5.35	1.55	1550	1550	158	158	図 B4
360	4.03	4.86		004	1240 L/R	CAX1/CCX1 (-B)	360	76.0	62.9	7.75	6.42	1.29	1550	1550	158	158	
480	3.02	3.65		004	1240 L/R	CAX1/CCX1 (-B)	480	98.1	83.9	10.0	8.56	*	1550	1550	158	158	
600	2.42	2.92		004	1240 L/R	CAX1/CCX1 (-B)	600	98.1	98.1	10.0	10.0	*	1550	1550	158	158	
720	2.01	2.43		004	1240 L/R	CAX1/CCX1 (-B)	720	98.1	98.1	10.0	10.0	*	1550	1550	158	158	
900	1.61	1.94		004	1240 L/R	CAX1/CCX1 (-B)	900	98.1	98.1	10.0	10.0	*	1550	1550	158	158	
1200	1.21	1.46		004	1240 L/R	CAX1/CCX1 (-B)	1200	98.1	98.1	10.0	10.0	*	1550	1550	158	158	
1440	1.01	1.22		004	1240 L/R	CAX1/CCX1 (-B)	1440	98.1	98.1	10.0	10.0	*	1550	1550	158	158	

注）1. 出力回転数は、モータ回転数 50Hz：1450r/min, 60Hz：1750r/min としたときの代表値です。詳細は技術資料「モータ部」を参照ください。
2. 出力軸許容ラジアル荷重は、出力軸端より 20mm の位置の値です。
3. SF 欄に * が付いている場合は、モータの全容量 kW まで負荷を掛けると過負荷となりますので、出力トルク欄の値以内でご使用ください。
4. 補助形式の「CA」は単相モータ、「CC」は単相レバーシブルモータを示します。
5. （ ）内はブレーキ付の形式を示します。（レバーシブルモータはブレーキ無のみです）

仕様記号の詳細は B15 頁をご参照ください。( ) 内はブレーキ付の形式、寸法、質量を示します。

図 B4 RNFM004-1240L/R-CAX1/CCX1-300~1440 / 仕様記号
(RNFM004-1240L/R-CAX1-B-300~1440 / 仕様記号)
質量 7.4kg(7.8kg)

輸出記号	L	R
仕様記号	J1NXTX	J1NXTX

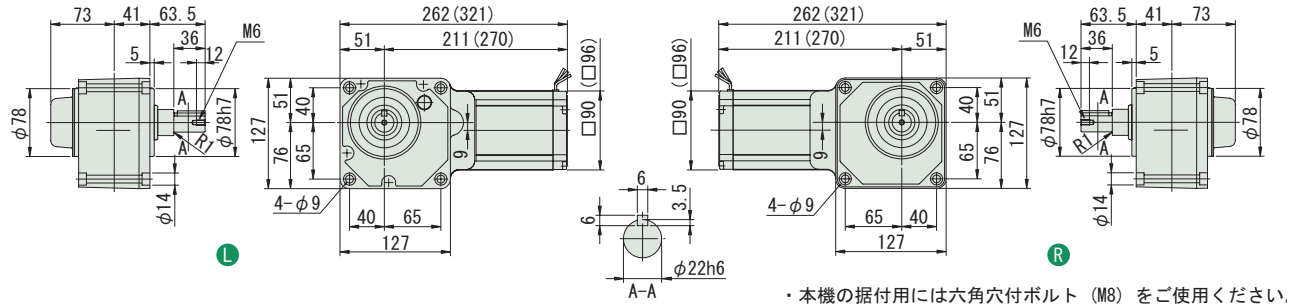

・本機の据付用には六角穴付ボルト（M8）をご使用ください。

注）1. 出力軸径寸法：寸法公差は、JIS B 0401-1976 "h6" です。
2. キー溝寸法：寸法公差は、JIS B 1301-1996 平行キー用溝（普通形）に依っています。
3. 本寸法図の寸法及び質量は、予告無しに変更することがあります。
4. 出力軸部の詳細寸法は、技術資料・E22 頁をご参照ください。

中実軸・RNFM シリーズ（フランジ取付形）
60W・単相モータ／単相レバーシブルモータ・屋内形

減速比	出力回転数 r/min 50Hz	出力回転数 r/min 60Hz	容量記号	枠番	補助形式	減速比	出力トルク Tout N・m 50Hz	出力トルク Tout N・m 60Hz	出力トルク Tout kgf・m 50Hz	出力トルク Tout kgf・m 60Hz	SF	出力軸許容ラジアル荷重 Pro N 50Hz	出力軸許容ラジアル荷重 Pro N 60Hz	出力軸許容ラジアル荷重 Pro kgf 50Hz	出力軸許容ラジアル荷重 Pro kgf 60Hz	屋内形寸法図
			（形式記号詳細 B2 頁）													
5	290	350	RNFM	006	15 L/R	CA/CC (-B) 5	1.68	1.39	0.171	0.142	1.50	539	490	55	50	図 B1
7.5	193	233		006	15 L/R	CA/CC (-B) 7.5	2.52	2.09	0.257	0.213	1.50	588	539	60	55	
10	145	175		006	15 L/R	CA/CC (-B) 10	3.36	2.79	0.343	0.284	1.50	637	588	65	60	
12	121	146		006	15 L/R	CA/CC (-B) 12	4.04	3.34	0.412	0.341	1.50	686	637	70	65	
15	96.7	117		006	15 L/R	CA/CC (-B) 15	5.04	4.18	0.514	0.426	1.50	735	686	75	70	
20	72.5	87.5		006	15 L/R	CA/CC (-B) 20	6.73	5.57	0.686	0.568	1.50	785	735	80	75	
25	58.0	70.0		006	15 L/R	CA/CC (-B) 25	8.41	6.97	0.857	0.710	1.50	834	785	85	80	
30	48.3	58.3		006	15 L/R	CA/CC (-B) 30	10.1	8.36	1.03	0.852	1.50	883	834	90	85	
40	36.3	43.8		006	15 L/R	CA/CC (-B) 40	13.5	11.1	1.37	1.14	1.50	981	932	100	95	
50	29.0	35.0		006	15 L/R	CA/CC (-B) 50	16.8	13.9	1.71	1.42	1.50	1080	1030	110	105	
60	24.2	29.2		006	15 L/R	CA/CC (-B) 60	20.2	16.7	2.06	1.70	1.50	1080	1080	110	110	
80	18.1	21.9		006	17 L/R	CA/CC (-B) 80	26.9	22.3	2.74	2.27	1.50	1420	1370	145	140	図 B2
100	14.5	17.5		006	17 L/R	CA/CC (-B) 100	33.6	27.9	3.43	2.84	1.50	1420	1420	145	145	
120	12.1	14.6		006	17 L/R	CA/CC (-B) 120	40.4	33.4	4.12	3.41	1.34	1420	1420	145	145	
150	9.67	11.7		006	17 L/R	CA/CC (-B) 150	50.4	41.8	5.14	4.26	1.07	1420	1420	145	145	
200	7.25	8.75		006	17 L/R	CA/CC (-B) 200	53.9	53.9	5.50	5.50	*	1420	1420	145	145	
240	6.04	7.29		006	17 L/R	CA/CC (-B) 240	53.9	53.9	5.50	5.50	*	1420	1420	145	145	

注）1. 出力回転数は、モータ回転数 50Hz : 1450r/min, 60Hz : 1750r/min としたときの代表値です。詳細は技術資料「モータ部」を参照ください。
2. 出力軸許容ラジアル荷重は、出力軸中央の位置の値です。
3. SF 欄に * が付いている場合は、モータの全容量 kW まで負荷を掛けると過負荷となりますので、出力トルク欄の値以内でご使用ください。
4. 補助形式の「CA」は単相モータ、「CC」は単相レバーシブルモータを示します。
5. （ ）内はブレーキ付の形式を示します。（レバーシブルモータはブレーキ無のみです）

仕様記号の詳細は B15 頁をご参照ください。( ) 内はブレーキ付の形式、寸法、質量を示します。

図 B1　RNFM006-15L/R-CA/CC-5~60 / 仕様記号
(RNFM006-15L/R-CA-B-5~60 / 仕様記号)　質量 4.3kg(4.7kg)

輸出記号	L	R
仕様記号	J1NXTX	J1NXTX

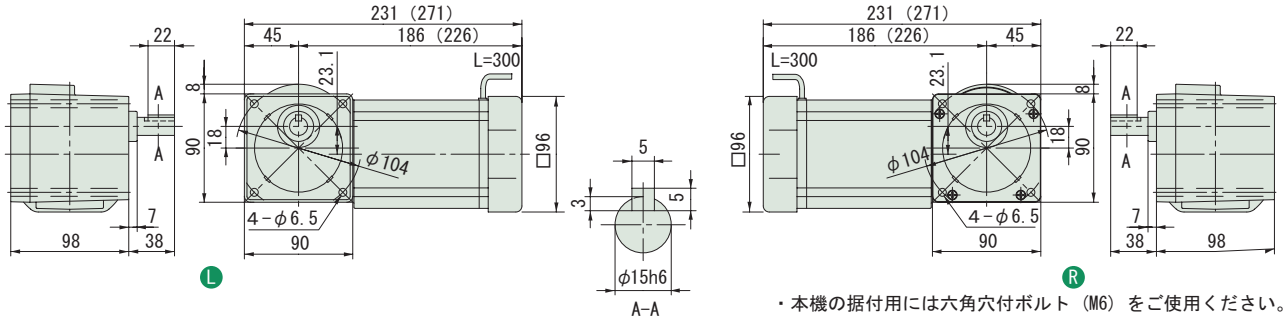

・本機の据付用には六角穴付ボルト（M6）をご使用ください。

図 B2　RNFM006-17L/R-CA/CC-80~240 / 仕様記号
(RNFM006-17L/R-CA-B-80~240 / 仕様記号)　質量 4.5kg(4.9kg)

輸出記号	L	R
仕様記号	J1NXTX	J1NXTX

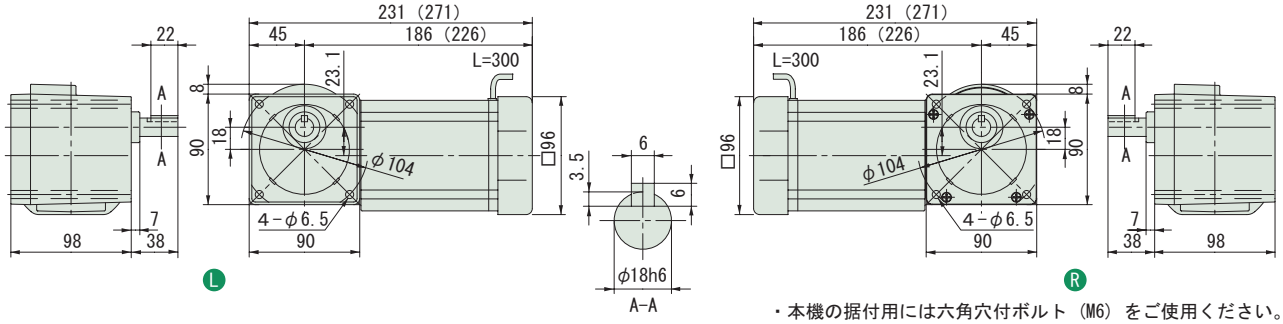

・本機の据付用には六角穴付ボルト（M6）をご使用ください。

注）1. 出力軸径寸法 : 寸法公差は、JIS B 0401-1976 "h6" です。
2. 軸端キー寸法 : 寸法公差は、JIS B 1301-1996 平行キーに依っています。
3. 本寸法図の寸法及び質量は、予告無しに変更することがあります。
4. 出力軸部の詳細寸法は、技術資料・E22 頁をご参照ください。

中実軸・RNFM シリーズ（フランジ取付形）
60W・単相モータ／単相レバーシブルモータ・屋内形

減速比	出力回転数 r/min 50Hz	出力回転数 r/min 60Hz	容量記号	枠番	補助形式	減速比	出力トルク Tout N·m 50Hz	出力トルク Tout N·m 60Hz	出力トルク Tout kgf·m 50Hz	出力トルク Tout kgf·m 60Hz	SF	出力軸許容ラジアル荷重 Pro N 50Hz	出力軸許容ラジアル荷重 Pro N 60Hz	出力軸許容ラジアル荷重 Pro kgf 50Hz	出力軸許容ラジアル荷重 Pro kgf 60Hz	屋内形寸法図
			（形式記号詳細 B2 頁）													
300	4.83	5.83	RNFM	006	1240 L/R	CAX1/CCX1 (-B)	300	95.0	78.7	9.68	8.02	1.03	1550	1550	158	158	図 B3
360	4.03	4.86		006	1240 L/R	CAX1/CCX1 (-B)	360	98.1	94.4	10.0	9.63	*	1550	1550	158	158	
480	3.02	3.65		006	1240 L/R	CAX1/CCX1 (-B)	480	98.1	98.1	10.0	10.0	*	1550	1550	158	158	
600	2.42	2.92		006	1240 L/R	CAX1/CCX1 (-B)	600	98.1	98.1	10.0	10.0	*	1550	1550	158	158	
720	2.01	2.43		006	1240 L/R	CAX1/CCX1 (-B)	720	98.1	98.1	10.0	10.0	*	1550	1550	158	158	
900	1.61	1.94		006	1240 L/R	CAX1/CCX1 (-B)	900	98.1	98.1	10.0	10.0	*	1550	1550	158	158	
1200	1.21	1.46		006	1240 L/R	CAX1/CCX1 (-B)	1200	98.1	98.1	10.0	10.0	*	1550	1550	158	158	
1440	1.01	1.22		006	1240 L/R	CAX1/CCX1 (-B)	1440	98.1	98.1	10.0	10.0	*	1550	1550	158	158	

注）1. 出力回転数は、モータ回転数 50Hz：1450r/min, 60Hz：1750r/min としたときの代表値です。詳細は技術資料「モータ部」を参照ください。
2. 出力軸許容ラジアル荷重は、出力軸端より 20mm の位置の値です。
3. SF 欄に * が付いている場合は、モータの全容量 kW まで負荷を掛けると過負荷となりますので、出力トルク欄の値以内でご使用ください。
4. 補助形式の「CA」は単相モータ、「CC」は単相レバーシブルモータを示します。
5. （ ）内はブレーキ付の形式を示します。（レバーシブルモータはブレーキ無のみです）

仕様記号の詳細は B15 頁をご参照ください。( ) 内はブレーキ付の形式、寸法、質量を示します。

図 B3 RNFM006-1240L/R-CAX1/CCX1-300~1440 / 仕様記号
(RNFM006-1240L/R-CAX1-B-300~1440 / 仕様記号)　質量 7.7kg(8.1kg)

輸出記号	L	R
仕様記号	J1NXTX	J1NXTX

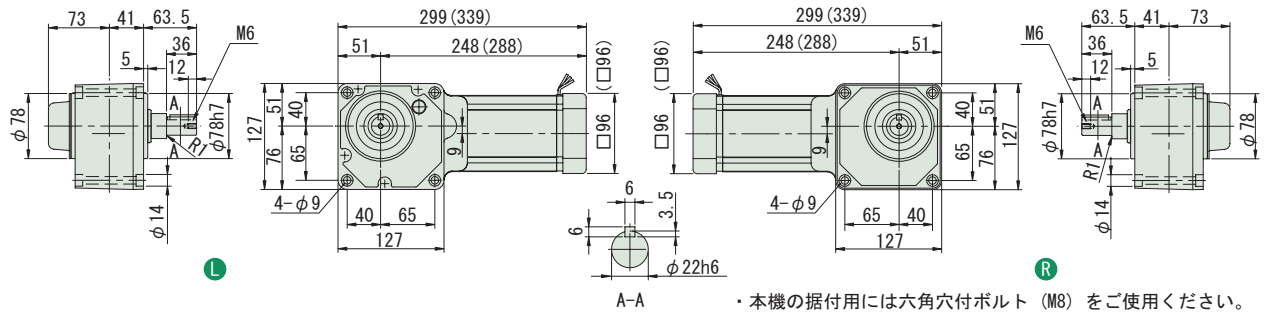

・本機の据付用には六角穴付ボルト（M8）をご使用ください。

注）1. 出力軸径寸法：寸法公差は、JIS B 0401-1976 "h6" です。
2. キー溝寸法：寸法公差は、JIS B 1301-1996 平行キー用溝（普通形）に依っています。
3. 本寸法図の寸法及び質量は、予告無しに変更することがあります。
4. 出力軸部の詳細寸法は、技術資料・E22 頁をご参照ください。

中実軸・RNFM シリーズ（フランジ取付形）
90W・単相モータ／単相レバーシブルモータ・屋内形

減速比	出力回転数 r/min 50Hz	出力回転数 r/min 60Hz	容量記号	枠番	補助形式	減速比	出力トルク Tout N・m 50Hz	出力トルク Tout N・m 60Hz	出力トルク Tout kgf・m 50Hz	出力トルク Tout kgf・m 60Hz	SF	出力軸許容ラジアル荷重 Pro N 50Hz	出力軸許容ラジアル荷重 Pro N 60Hz	出力軸許容ラジアル荷重 Pro kgf 50Hz	出力軸許容ラジアル荷重 Pro kgf 60Hz	屋内形寸法図
				（形式記号詳細 B2 頁）												
5	290	350	RNFM	009	15 L/R	CA/CC (-B)	5	2.52	2.09	0.257	0.213	1.00	539	490	55	50	図 B1
7.5	193	233		009	15 L/R	CA/CC (-B)	7.5	3.78	3.13	0.386	0.320	1.00	588	539	60	55	
10	145	175		009	15 L/R	CA/CC (-B)	10	5.04	4.18	0.514	0.426	1.00	637	588	65	60	
12	121	146		009	15 L/R	CA/CC (-B)	12	6.05	5.02	0.617	0.511	1.00	686	637	70	65	
15	96.7	117		009	15 L/R	CA/CC (-B)	15	7.57	6.27	0.772	0.639	1.00	735	686	75	70	
20	72.5	87.5		009	15 L/R	CA/CC (-B)	20	10.1	8.36	1.03	0.852	1.00	785	735	80	75	
25	58.0	70.0		009	15 L/R	CA/CC (-B)	25	12.6	10.4	1.29	1.07	1.00	834	785	85	80	
30	48.3	58.3		009	15 L/R	CA/CC (-B)	30	15.1	12.5	1.54	1.28	1.00	883	834	90	85	
40	36.3	43.8		009	15 L/R	CA/CC (-B)	40	20.2	16.7	2.06	1.70	1.00	981	932	100	95	
50	29.0	35.0		009	15 L/R	CA/CC (-B)	50	25.2	20.9	2.57	2.13	1.00	1080	1030	110	105	
60	24.2	29.2		009	15 L/R	CA/CC (-B)	60	30.3	25.1	3.09	2.56	1.00	1080	1080	110	110	
80	18.1	21.9		009	17 L/R	CA/CC (-B)	80	40.4	33.4	4.12	3.41	1.00	1420	1370	145	140	図 B2
100	14.5	17.5		009	17 L/R	CA/CC (-B)	100	50.4	41.8	5.14	4.26	1.00	1420	1420	145	145	
120	12.1	14.6		009	17 L/R	CA/CC (-B)	120	53.9	50.2	5.50	5.11	*	1420	1420	145	145	
150	9.67	11.7		009	17 L/R	CA/CC (-B)	150	53.9	53.9	5.50	5.50	*	1420	1420	145	145	
200	7.25	8.75		009	17 L/R	CA/CC (-B)	200	53.9	53.9	5.50	5.50	*	1420	1420	145	145	
240	6.04	7.29		009	17 L/R	CA/CC (-B)	240	53.9	53.9	5.50	5.50	*	1420	1420	145	145	

注）1. 出力回転数は、モータ回転数 50Hz : 1450r/min, 60Hz : 1750r/min としたときの代表値です。詳細は技術資料「モータ部」を参照ください。
2. 出力軸許容ラジアル荷重は、出力軸中央の位置の値です。
3. SF 欄に * が付いている場合は、モータの全容量 kW まで負荷を掛けると過負荷となりますので、出力トルク欄の値以内でご使用ください。
4. 補助形式の「CA」は単相モータ、「CC」は単相レバーシブルモータを示します。
5. （ ）内はブレーキ付の形式を示します。（レバーシブルモータはブレーキ無のみです）

仕様記号の詳細は B15 頁をご参照ください。( ) 内はブレーキ付の形式、寸法、質量を示します。

図 B1　RNFM009-15L/R-CA/CC-5~60 / 仕様記号
(RNFM009-15L/R-CA-B-5~60 / 仕様記号)　質量 5.0kg(5.4kg)

輸出記号	L	R
仕様記号	J1NXTX	J1NXTX

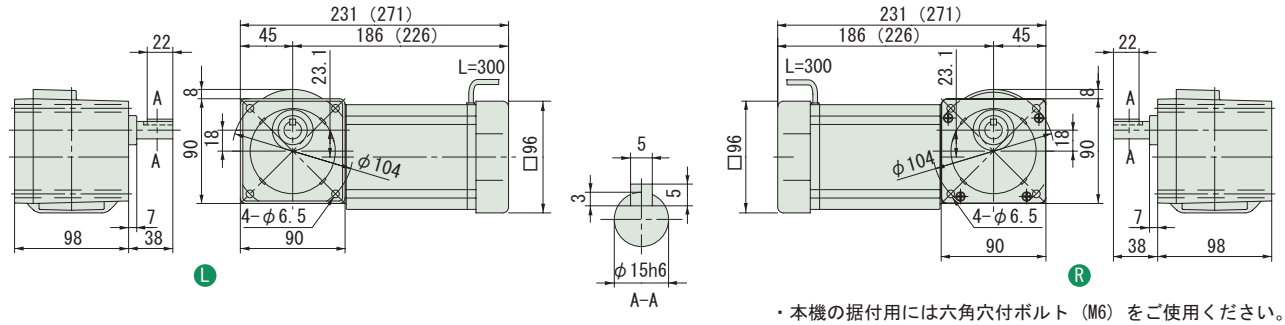

・本機の据付用には六角穴付ボルト（M6）をご使用ください。

図 B2　RNFM009-17L/R-CA/CC-80~240 / 仕様記号
(RNFM009-17L/R-CA-B-80~240 / 仕様記号)　質量 5.0kg(5.4kg)

輸出記号	L	R
仕様記号	J1NXTX	J1NXTX

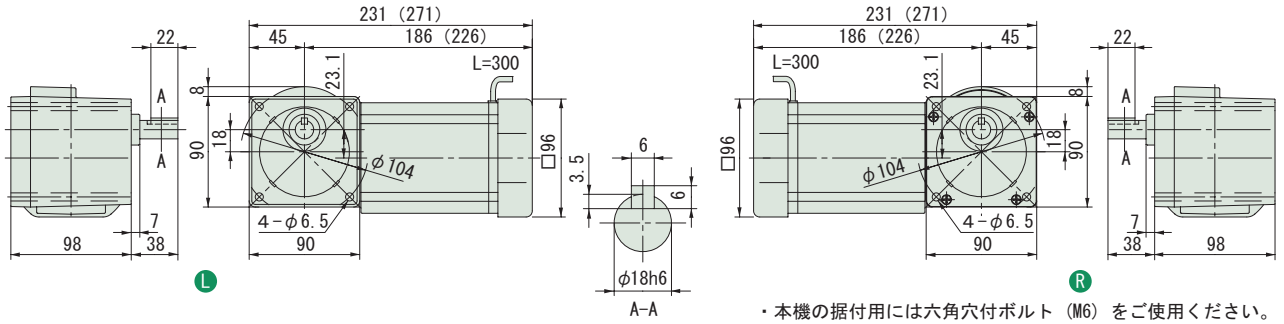

・本機の据付用には六角穴付ボルト（M6）をご使用ください。

注）1. 出力軸径寸法 : 寸法公差は、JIS B 0401-1976 "h6" です。
2. 軸端キー寸法 : 寸法公差は、JIS B 1301-1996 平行キーに依っています。
3. 本寸法図の寸法及び質量は、予告無しに変更することがあります。
4. 出力軸部の詳細寸法は、技術資料・E22 頁をご参照ください。

中実軸・RNFM シリーズ（フランジ取付形）
90W・単相モータ／単相レバーシブルモータ・屋内形

減速比	出力回転数 r/min 50Hz	出力回転数 r/min 60Hz	容量記号	枠番	補助形式	減速比	出力トルク Tout N·m 50Hz	出力トルク Tout N·m 60Hz	出力トルク Tout kgf·m 50Hz	出力トルク Tout kgf·m 60Hz	SF	出力軸許容ラジアル荷重 Pro N 50Hz	出力軸許容ラジアル荷重 Pro N 60Hz	出力軸許容ラジアル荷重 Pro kgf 50Hz	出力軸許容ラジアル荷重 Pro kgf 60Hz	屋内形寸法図
			（形式記号詳細 B2 頁）													
300	4.83	5.83	RNFM	009	1240 L/R	CAX1/CCX1 (-B)	300	98.1	98.1	10.0	10.0	*	1550	1550	158	158	図 B3
360	4.03	4.86	RNFM	009	1240 L/R	CAX1/CCX1 (-B)	360	98.1	98.1	10.0	10.0	*	1550	1550	158	158	図 B3
480	3.02	3.65	RNFM	009	1240 L/R	CAX1/CCX1 (-B)	480	98.1	98.1	10.0	10.0	*	1550	1550	158	158	図 B3
600	2.42	2.92	RNFM	009	1240 L/R	CAX1/CCX1 (-B)	600	98.1	98.1	10.0	10.0	*	1550	1550	158	158	図 B3
720	2.01	2.43	RNFM	009	1240 L/R	CAX1/CCX1 (-B)	720	98.1	98.1	10.0	10.0	*	1550	1550	158	158	図 B3
900	1.61	1.94	RNFM	009	1240 L/R	CAX1/CCX1 (-B)	900	98.1	98.1	10.0	10.0	*	1550	1550	158	158	図 B3
1200	1.21	1.46	RNFM	009	1240 L/R	CAX1/CCX1 (-B)	1200	98.1	98.1	10.0	10.0	*	1550	1550	158	158	図 B3
1440	1.01	1.22	RNFM	009	1240 L/R	CAX1/CCX1 (-B)	1440	98.1	98.1	10.0	10.0	*	1550	1550	158	158	図 B3

注）1. 出力回転数は、モータ回転数 50Hz：1450r/min, 60Hz：1750r/min としたときの代表値です。詳細は技術資料「モータ部」を参照ください。
2. 出力軸許容ラジアル荷重は、出力軸端より 20mm の位置の値です。
3. SF 欄に * が付いている場合は、モータの全容量 kW まで負荷を掛けると過負荷となりますので、出力トルク欄の値以内でご使用ください。
4. 補助形式の「CA」は単相モータ、「CC」は単相レバーシブルモータを示します。
5. （ ）内はブレーキ付の形式を示します。（レバーシブルモータはブレーキ無のみです）

仕様記号の詳細は B15 頁をご参照ください。( ) 内はブレーキ付の形式、寸法、質量を示します。

図 B3 RNFM009-1240L/R-CAX1/CCX1-300~1440 / 仕様記号
(RNFM009-1240L/R-CAX1-B-300~1440 / 仕様記号)　質量 8.2kg(8.6kg)

輸出記号	L	R
仕様記号	J1NXTX	J1NXTX

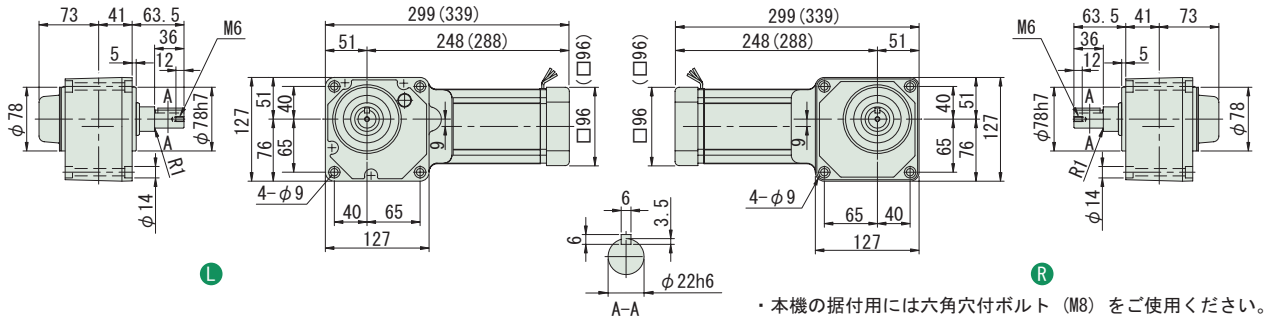

・本機の据付用には六角穴付ボルト（M8）をご使用ください。

注）1. 出力軸径寸法：寸法公差は、JIS B 0401-1976 "h6" です。
2. キー溝寸法：寸法公差は、JIS B 1301-1996 平行キー用溝（普通形）に依っています。
3. 本寸法図の寸法及び質量は、予告無しに変更することがあります。
4. 出力軸部の詳細寸法は、技術資料・E22 頁をご参照ください。

中実軸・RNFM シリーズ（フランジ取付形）
0.1kW・単相モータ・屋内形

減速比	出力回転数 r/min 50Hz	出力回転数 r/min 60Hz	容量記号	枠番	補助形式	減速比	出力トルク Tout N・m 50Hz	出力トルク Tout N・m 60Hz	出力トルク Tout kgf・m 50Hz	出力トルク Tout kgf・m 60Hz	SF	出力軸許容ラジアル荷重 Pro N 50Hz	出力軸許容ラジアル荷重 Pro N 60Hz	出力軸許容ラジアル荷重 Pro kgf 50Hz	出力軸許容ラジアル荷重 Pro kgf 60Hz	屋内形寸法図
			（形式記号詳細 B2 頁）													
5	290	350	RNFM	01	190 L/R	CB (-B)	5	2.80	2.32	0.286	0.237	2.00	637	588	65	60	図 B1
7.5	193	233		01	190 L/R	CB (-B)	7.5	4.20	3.48	0.429	0.355	2.00	686	637	70	65	
10	145	175		01	190 L/R	CB (-B)	10	5.61	4.64	0.572	0.474	2.00	785	735	80	75	
15	96.7	117		01	190 L/R	CB (-B)	15	8.41	6.97	0.857	0.710	2.00	883	834	90	85	
20	72.5	87.5		01	190 L/R	CB (-B)	20	11.2	9.29	1.14	0.947	2.00	981	932	100	95	
30	48.3	58.3		01	190 L/R	CB (-B)	30	16.8	13.9	1.71	1.42	2.00	1080	1030	110	105	
40	36.3	43.8		01	23 L/R	CB (-B)	40	22.4	18.6	2.29	1.89	2.00	1620	1570	165	160	図 B2
50	29.0	35.0		01	23 L/R	CB (-B)	50	28.0	23.2	2.86	2.37	2.00	1720	1670	175	170	
60	24.2	29.2		01	23 L/R	CB (-B)	60	33.6	27.9	3.43	2.84	2.00	1770	1720	180	175	
80	18.1	21.9		01	20 L/R	CB (-B)	80	44.8	37.2	4.57	3.79	1.00	1770	1770	180	180	図 B3
100	14.5	17.5		01	20 L/R	CB (-B)	100	56.1	46.4	5.72	4.74	1.00	1810	1770	185	180	
120	12.1	14.6		01	20 L/R	CB (-B)	120	67.3	55.7	6.86	5.68	1.00	1810	1810	185	185	

注）1. 出力回転数は、モータ回転数 50Hz：1450r/min, 60Hz：1750r/min としたときの代表値です。詳細は技術資料「モータ部」を参照ください。
2. 出力軸許容ラジアル荷重は、出力軸中央の位置の値です。
3. （ ）内はブレーキ付の形式を示します。

仕様記号の詳細は B15 頁をご参照ください。( ) 内はブレーキ付の形式、寸法、質量を示します。

図 B1

RNFM01-190L/R-CB-5~30 / 仕様記号
(RNFM01-190L/R-CB-B-5~30 / 仕様記号)

質量 6.5kg(8.0kg)

輸出記号	L	R
仕様記号	JDNSLB	JDNSRB

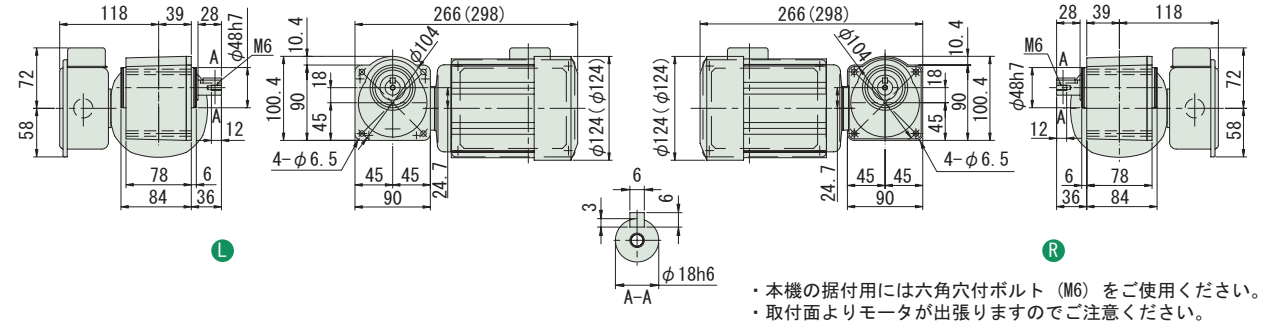

・本機の据付用には六角穴付ボルト（M6）をご使用ください。
・取付面よりモータが出張りますのでご注意ください。

図 B2

RNFM01-23L/R-CB-40~60 / 仕様記号
(RNFM01-23L/R-CB-B-40~60 / 仕様記号)

質量 8.0kg(9.5kg)

輸出記号	L	R
仕様記号	JDNSLB	JDNSRB

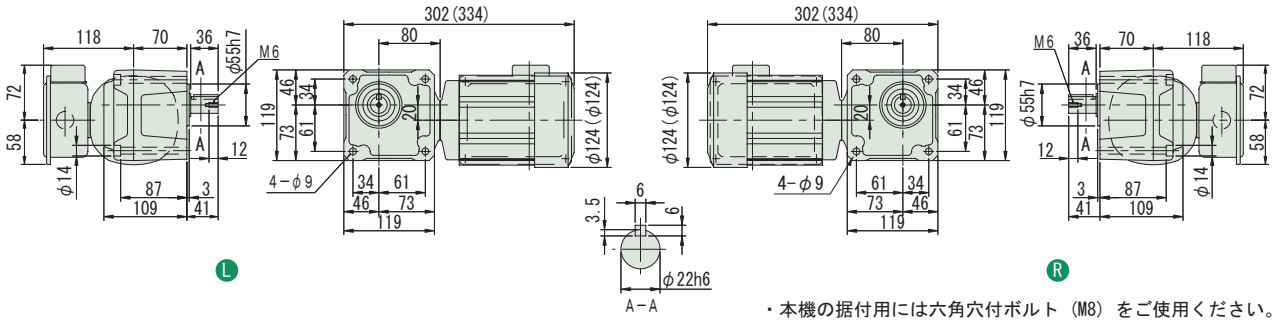

・本機の据付用には六角穴付ボルト（M8）をご使用ください。

図 B3

RNFM01-20L/R-CB-80~120 / 仕様記号
(RNFM01-20L/R-CB-B-80~120 / 仕様記号)

質量 8.5kg(9.5kg)

輸出記号	L	R
仕様記号	JDNSLB	JDNSRB

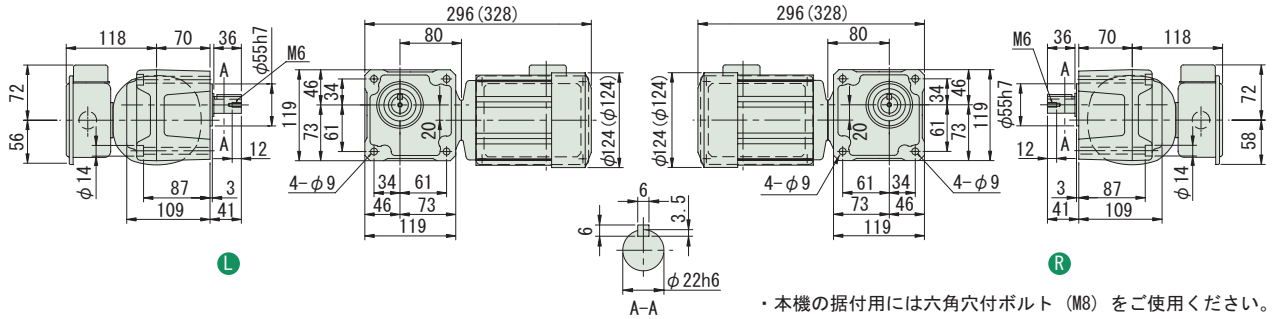

・本機の据付用には六角穴付ボルト（M8）をご使用ください。

注）1. 出力軸径寸法：寸法公差は、JIS B 0401-1976 "h6" です。
2. 軸端キー寸法：寸法公差は、JIS B 1301-1996 平行キーに依っています。
3. 本寸法図の寸法及び質量は、予告無しに変更することがあります。
4. 出力軸部の詳細寸法は、技術資料・E22 頁をご参照ください。

中実軸・RNFM シリーズ（フランジ取付形）
0.1kW・単相モータ・屋内形

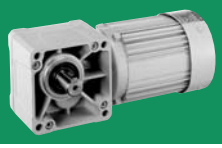

減速比	出力回転数 r/min 50Hz	出力回転数 r/min 60Hz	容量記号	枠番	補助形式	減速比	出力トルク Tout N・m 50Hz	出力トルク Tout N・m 60Hz	出力トルク Tout kgf・m 50Hz	出力トルク Tout kgf・m 60Hz	SF	出力軸許容ラジアル荷重 Pro N 50Hz	出力軸許容ラジアル荷重 Pro N 60Hz	出力軸許容ラジアル荷重 Pro kgf 50Hz	出力軸許容ラジアル荷重 Pro kgf 60Hz	屋内形寸法図
			（形式記号詳細 B2 頁）													
150	9.67	11.7	RNFM	01	35 L/R	CB (-B)	150	84.1	69.7	8.57	7.10	2.00	3090	3090	315	315	図 B4
200	7.25	8.75	RNFM	01	35 L/R	CB (-B)	200	112	92.9	11.4	9.47	1.74	3090	3090	315	315	図 B4
240	6.04	7.29	RNFM	01	35 L/R	CB (-B)	240	135	111	13.7	11.4	1.45	3090	3090	315	315	図 B4

注）1. 出力回転数は、モータ回転数 50Hz：1450r/min, 60Hz：1750r/min としたときの代表値です。詳細は技術資料「モータ部」を参照ください。
2. 出力軸許容ラジアル荷重は、出力軸中央の位置の値です。
3.（ ）内はブレーキ付の形式を示します。

仕様記号の詳細は B15 頁をご参照ください。( ) 内はブレーキ付の形式、寸法、質量を示します。

図 B4　RNFM01-35L/R-CB-150~240 / 仕様記号
(RNFM01-35L/R-CB-B-150~240 / 仕様記号)　質量 10kg(11kg)

輸出記号	L	R
仕様記号	JDNSLB	JDNSRB

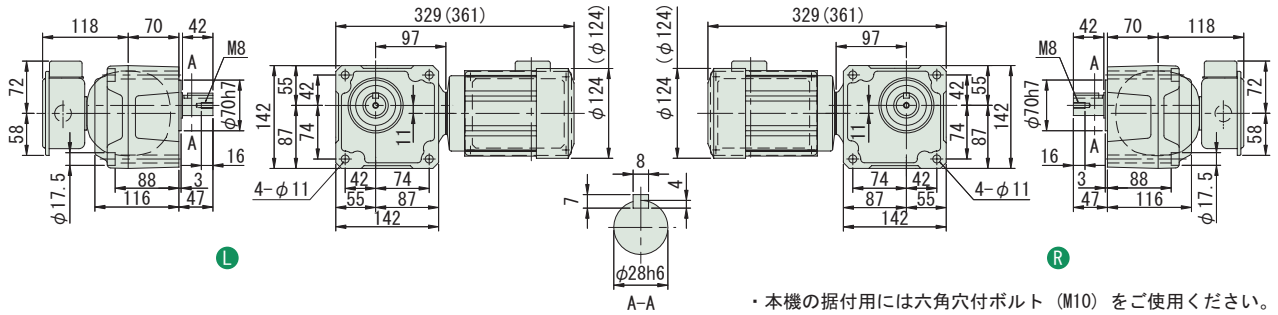

・本機の据付用には六角穴付ボルト（M10）をご使用ください。

注）1. 出力軸径寸法：寸法公差は、JIS B 0401-1976 "h6" です。
2. 軸端キー寸法：寸法公差は、JIS B 1301-1996 平行キーに依っています。
3. 本寸法図の寸法及び質量は、予告無しに変更することがあります。
4. 出力軸部の詳細寸法は、技術資料・E22 頁をご参照ください。

中実軸・RNFM シリーズ（フランジ取付形）
0.1kW・単相モータ・屋内形

減速比	出力回転数 r/min 50Hz	出力回転数 r/min 60Hz	容量記号	枠番	補助形式	減速比	出力トルク Tout N・m 50Hz	出力トルク Tout N・m 60Hz	出力トルク Tout kgf・m 50Hz	出力トルク Tout kgf・m 60Hz	SF	出力軸許容ラジアル荷重 Pro N 50Hz	出力軸許容ラジアル荷重 Pro N 60Hz	出力軸許容ラジアル荷重 Pro kgf 50Hz	出力軸許容ラジアル荷重 Pro kgf 60Hz	屋内形寸法図
				（形式記号詳細 B2 頁）												
300	4.83	5.83	RNFM	01	1340 L/R	CBX1 (-B)	300	158	131	16.1	13.4	1.00	2580	2580	263	263	図 B1
300				01	1440 L/R	CBX1 (-B)	300					2.00	3500	3500	357	357	図 B2
360	4.03	4.86		01	1340 L/R	CBX1 (-B)	360	190	157	19.4	16.0	1.00	2580	2580	263	263	図 B1
360				01	1440 L/R	CBX1 (-B)	360					2.00	3500	3500	357	357	図 B2
480	3.02	3.65		01	1340 L/R	CBX1 (-B)	480	195	195	19.9	19.9	*	2580	2580	263	263	図 B1
480				01	1440 L/R	CBX1 (-B)	480	253	210	25.8	21.4	1.54	3500	3500	357	357	図 B2
600	2.42	2.92		01	1340 L/R	CBX1 (-B)	600	195	195	19.9	19.9	*	2580	2580	263	263	図 B1
600				01	1440 L/R	CBX1 (-B)	600	317	262	32.3	26.7	1.23	3500	3500	357	357	図 B2

注）1. 出力回転数は、モータ回転数 50Hz : 1450r/min, 60Hz : 1750r/min としたときの代表値です。詳細は技術資料「モータ部」を参照ください。
2. 出力軸許容ラジアル荷重は、出力軸中央の位置の値です。
3. 形式及び SF 欄が□になっている機種は、均一負荷、運転時間 10 時間／日における標準組合せです。
4. SF 欄に * が付いている場合は、モータの全容量 kW まで負荷を掛けると過負荷となりますので、出力トルク欄の値以内でご使用ください。
5. （ ）内はブレーキ付の形式を示します。

仕様記号の詳細は B15 頁をご参照ください。( ) 内はブレーキ付の形式、寸法、質量を示します。

図 B1　RNFM01-1340L/R-CBX1-300~600 / 仕様記号
(RNFM01-1340L/R-CBX1-B-300~600 / 仕様記号)　質量 12kg(13kg)

輸出記号	L	R
仕様記号	JDNSLB	JDNSRB

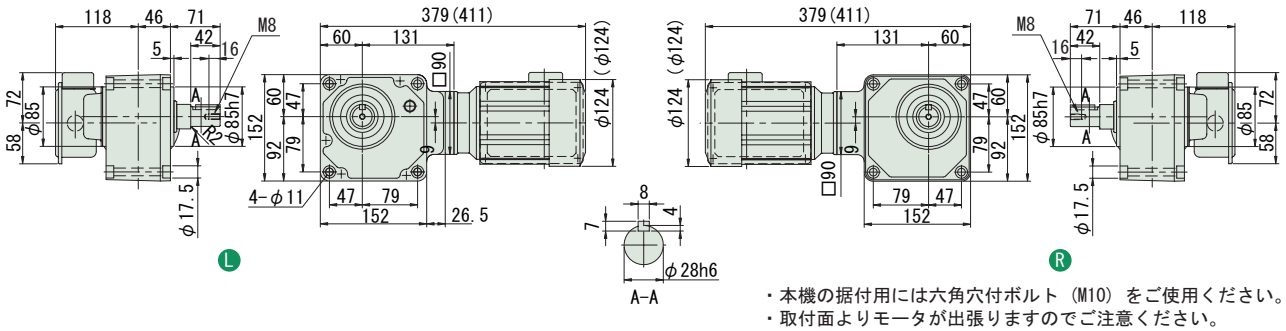

・本機の据付用には六角穴付ボルト（M10）をご使用ください。
・取付面よりモータが出張りますのでご注意ください。

図 B2　RNFM01-1440L/R-CBX1-300~600 / 仕様記号
(RNFM01-1440L/R-CBX1-B-300~600 / 仕様記号)　質量 17kg(18.5kg)

輸出記号	L	R
仕様記号	JDNSLB	JDNSRB

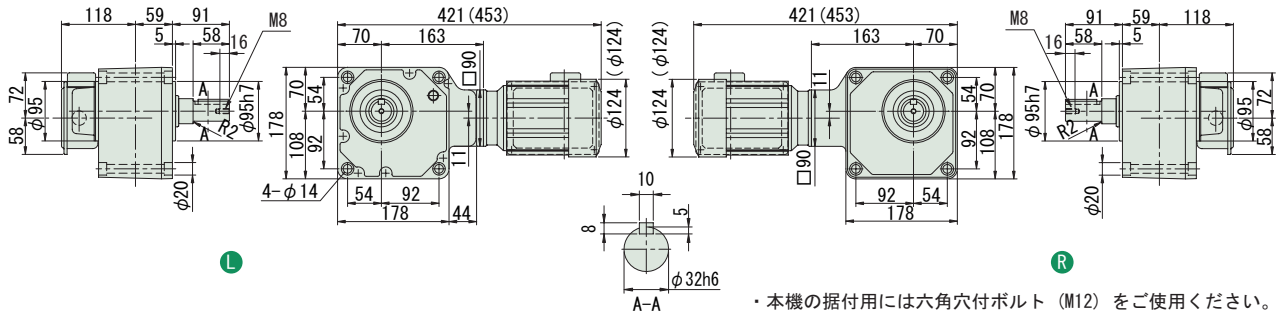

・本機の据付用には六角穴付ボルト（M12）をご使用ください。

注）1. 出力軸径寸法 : 寸法公差は、JIS B 0401-1976 "h6" です。
2. 軸端キー寸法 : 寸法公差は､JIS B 1301-1996 平行キーに依っています。
3. 本寸法図の寸法及び質量は、予告無しに変更することがあります。
4. 出力軸部の詳細寸法は、技術資料・E22 頁をご参照ください。

中実軸・RNFM シリーズ（フランジ取付形）
0.1kW・単相モータ・屋内形

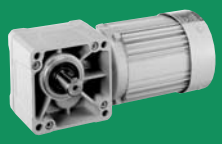

減速比	出力回転数 r/min 50Hz	60Hz	容量記号	枠番	補助形式	減速比	出力トルク Tout N・m 50Hz	60Hz	kgf・m 50Hz	60Hz	SF	出力軸許容ラジアル荷重 Pro N 50Hz	60Hz	kgf 50Hz	60Hz	屋内形寸法図
			（形式記号詳細 B2 頁）													
720	2.01	2.43	RNFM	01	1340 L/R	CBX1 (-B)	720	195	195	19.9	19.9	*	2580	2580	263	263	図 B3
720				01	1440 L/R	CBX1 (-B)	720	380	315	38.7	32.1	1.03	3500	3500	357	357	図 B4
900	1.61	1.94		01	1340 L/R	CBX1 (-B)	900	195	195	19.9	19.9	*	2580	2580	263	263	図 B3
900				01	1440 L/R	CBX1 (-B)	900	390	390	39.8	39.8	*	3500	3500	357	357	図 B4
1200	1.21	1.46		01	1340 L/R	CBX1 (-B)	1200	195	195	19.9	19.9	*	2580	2580	263	263	図 B3
1200				01	1440 L/R	CBX1 (-B)	1200	390	390	39.8	39.8	*	3500	3500	357	357	図 B4
1440	1.01	1.22		01	1340 L/R	CBX1 (-B)	1440	195	195	19.9	19.9	*	2580	2580	263	263	図 B3
1440				01	1440 L/R	CBX1 (-B)	1440	390	390	39.8	*39.8	*	3500	3500	357	357	図 B4

注）1. 出力回転数は、モータ回転数 50Hz：1450r/min, 60Hz：1750r/min としたときの代表値です。詳細は技術資料「モータ部」を参照ください。
2. 出力軸許容ラジアル荷重は、出力軸中央の位置の値です。
3. 形式及び SF 欄が□になっている機種は、均一負荷、運転時間 10 時間／日における標準組合せです。
4. SF 欄に * が付いている場合は、モータの全容量 kW まで負荷を掛けると過負荷となりますので、出力トルク欄の値以内でご使用ください。
5.（ ）内はブレーキ付の形式を示します。

仕様記号の詳細は B15 頁をご参照ください。( ) 内はブレーキ付の形式、寸法、質量を示します。

図 B3

RNFM01-1340L/R-CBX1-720~1440 / 仕様記号
(RNFM01-1340L/R-CBX1-B-720~1440 / 仕様記号)

質量 12kg(13kg)

輸出記号	L	R
仕様記号	JDNSLB	JDNSRB

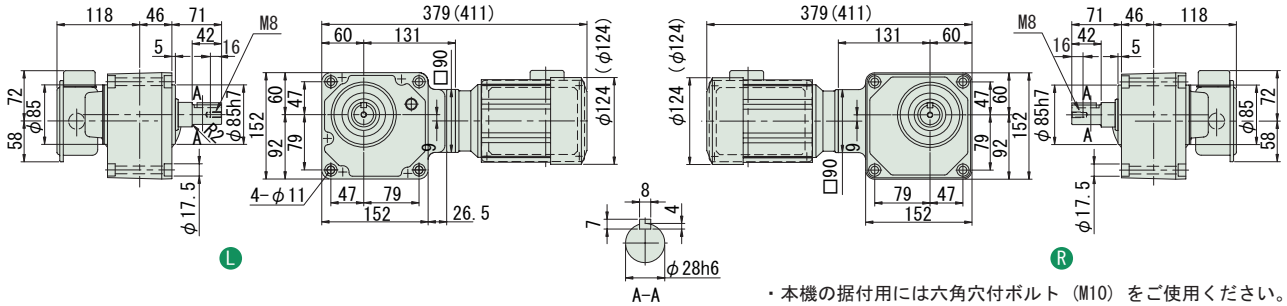

・本機の据付用には六角穴付ボルト（M10）をご使用ください。
・取付面よりモータが出張りますのでご注意ください。

図 B4

RNFM01-1440L/R-CBX1-720~1440 / 仕様記号
(RNFM01-1440L/R-CBX1-B-720~1440 / 仕様記号)

質量 17kg(18.5kg)

輸出記号	L	R
仕様記号	JDNSLB	JDNSRB

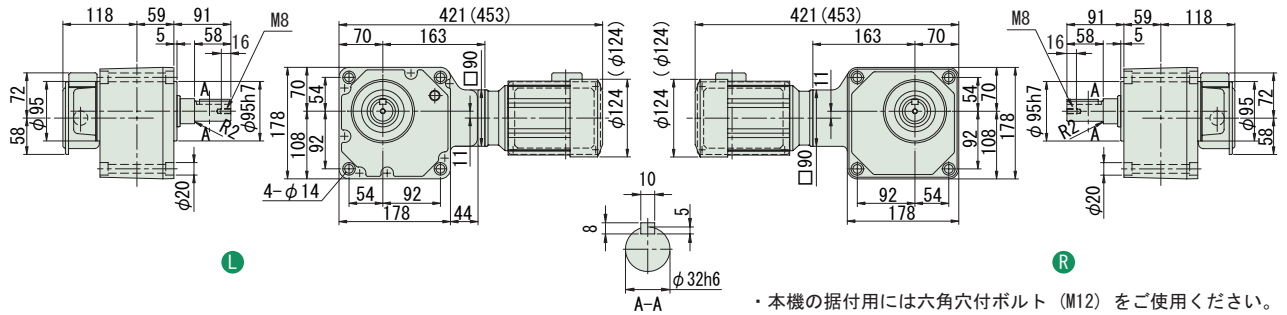

・本機の据付用には六角穴付ボルト（M12）をご使用ください。

注）1. 出力軸径寸法：寸法公差は、JIS B 0401-1976 "h6" です。
2. 軸端キー寸法：寸法公差は、JIS B 1301-1996 平行キーに依っています。
3. 本寸法図の寸法及び質量は、予告無しに変更することがあります。
4. 出力軸部の詳細寸法は、技術資料・E22 頁をご参照ください。

中実軸・RNFM シリーズ（フランジ取付形）
0.2kW・単相モータ・屋内形

減速比	出力回転数 r/min 50Hz	出力回転数 r/min 60Hz	容量記号	枠番	補助形式	減速比	出力トルク Tout N・m 50Hz	出力トルク Tout N・m 60Hz	出力トルク Tout kgf・m 50Hz	出力トルク Tout kgf・m 60Hz	SF	出力軸許容ラジアル荷重 Pro N 50Hz	出力軸許容ラジアル荷重 Pro N 60Hz	出力軸許容ラジアル荷重 Pro kgf 50Hz	出力軸許容ラジアル荷重 Pro kgf 60Hz	屋内形寸法図
				（形式記号詳細 B2 頁）												
5	290	350	RNFM	02	270 L/R	CB (-B)	5	5.61	4.64	0.572	0.474	2.00	883	834	90	85	図 B1
7.5	193	233		02	270 L/R	CB (-B)	7.5	8.41	6.97	0.857	0.710	2.00	981	932	100	95	
10	145	175		02	270 L/R	CB (-B)	10	11.2	9.29	1.14	0.947	2.00	1080	1030	110	105	
15	96.7	117		02	270 L/R	CB (-B)	15	16.8	13.9	1.71	1.42	2.00	1230	1180	125	120	
20	72.5	87.5		02	270 L/R	CB (-B)	20	22.4	18.6	2.29	1.89	2.00	1370	1320	140	135	
30	48.3	58.3		02	270 L/R	CB (-B)	30	33.6	27.9	3.43	2.84	2.00	1520	1470	155	150	
40	36.3	43.8		02	23 L/R	CB (-B)	40	44.8	37.2	4.57	3.79	1.00	1620	1570	165	160	図 B2
50	29.0	35.0		02	23 L/R	CB (-B)	50	56.1	46.4	5.72	4.74	1.00	1720	1670	175	170	
60	24.2	29.2		02	23 L/R	CB (-B)	60	67.3	55.7	6.86	5.68	1.00	1770	1720	180	175	
80	18.1	21.9		02	30 L/R	CB (-B)	80	89.7	74.3	9.14	7.58	1.00	3040	2940	310	300	図 B3
100	14.5	17.5		02	30 L/R	CB (-B)	100	112	92.9	11.4	9.47	1.00	3090	3040	315	310	
120	12.1	14.6		02	30 L/R	CB (-B)	120	135	111	13.7	11.4	1.00	3090	3090	315	315	

注）1. 出力回転数は、モータ回転数 50Hz：1450r/min, 60Hz：1750r/min としたときの代表値です。詳細は技術資料「モータ部」を参照ください。
2. 出力軸許容ラジアル荷重は、出力軸中央の位置の値です。
3. （ ）内はブレーキ付の形式を示します。

仕様記号の詳細は B15 頁をご参照ください。( ) 内はブレーキ付の形式、寸法、質量を示します。

図 B1

RNFM02-270L/R-CB-5~30 / 仕様記号
(RNFM02-270L/R-CB-B-5~30 / 仕様記号)

質量 8.5kg(10kg)

輸出記号	L	R
仕様記号	JDNSLB	JDNSRB

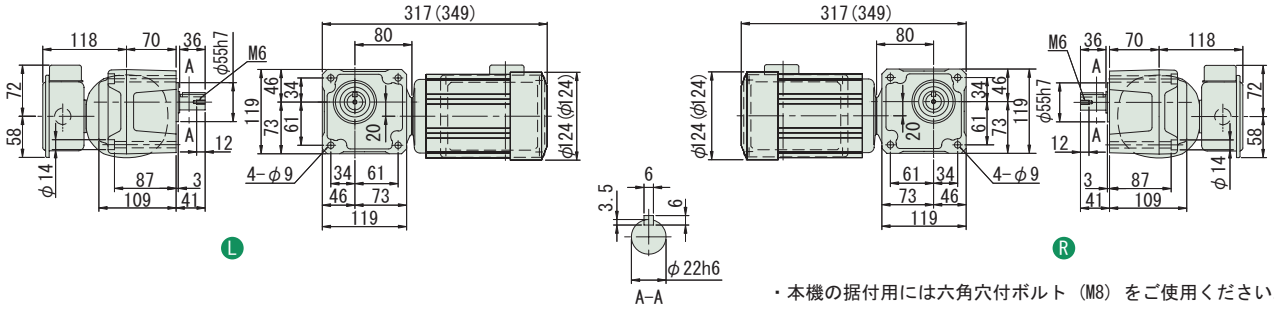

・本機の据付用には六角穴付ボルト（M8）をご使用ください。

図 B2

RNFM02-23L/R-CB-40~60 / 仕様記号
(RNFM02-23L/R-CB-B-40~60 / 仕様記号)

質量 10kg(11kg)

輸出記号	L	R
仕様記号	JDNSLB	JDNSRB

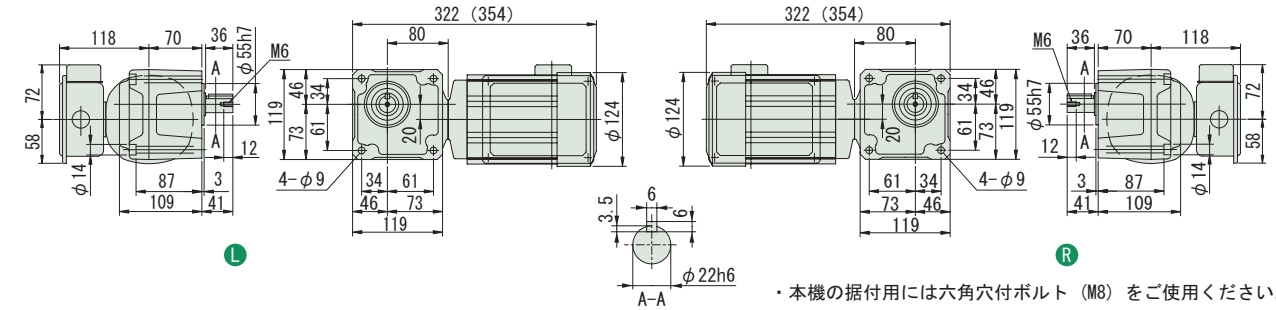

・本機の据付用には六角穴付ボルト（M8）をご使用ください。

図 B3

RNFM02-30L/R-CB-80~120 / 仕様記号
(RNFM02-30L/R-CB-B-80~120 / 仕様記号)

質量 12kg(13kg)

輸出記号	L	R
仕様記号	JDNSLB	JDNSRB

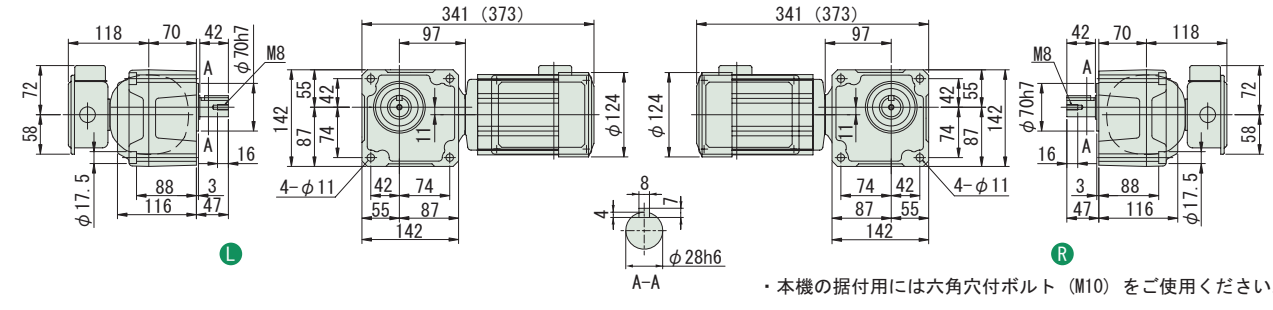

・本機の据付用には六角穴付ボルト（M10）をご使用ください。

注）1. 出力軸径寸法：寸法公差は、JIS B 0401-1976 "h6" です。
2. 軸端キー寸法：寸法公差は、JIS B 1301-1996 平行キーに依っています。
3. 本寸法図の寸法及び質量は、予告無しに変更することがあります。
4. 出力軸部の詳細寸法は、技術資料・E22 頁をご参照ください。

中実軸・RNFM シリーズ（フランジ取付形）
0.2kW・単相モータ・屋内形

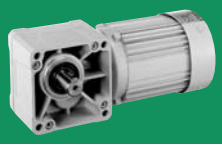

減速比	出力回転数 r/min 50Hz	出力回転数 r/min 60Hz	容量記号	枠番	補助形式	減速比	出力トルク Tout N・m 50Hz	出力トルク Tout N・m 60Hz	出力トルク Tout kgf・m 50Hz	出力トルク Tout kgf・m 60Hz	SF	出力軸許容ラジアル荷重 Pro N 50Hz	出力軸許容ラジアル荷重 Pro N 60Hz	出力軸許容ラジアル荷重 Pro kgf 50Hz	出力軸許容ラジアル荷重 Pro kgf 60Hz	屋内形寸法図
			（形式記号詳細 B2 頁）													
150	9.67	11.7	RNFM	02	45 L/R	CB (-B)	150	168	139	17.1	14.2	2.00	4360	4360	445	445	図 B4
200	7.25	8.75	RNFM	02	45 L/R	CB (-B)	200	224	186	22.9	18.9	1.74	4360	4360	445	445	図 B4
240	6.04	7.29	RNFM	02	45 L/R	CB (-B)	240	269	223	27.4	22.7	1.45	4360	4360	445	445	図 B4

注）1. 出力回転数は、モータ回転数 50Hz：1450r/min, 60Hz：1750r/min としたときの代表値です。詳細は技術資料「モータ部」を参照ください。
2. 出力軸許容ラジアル荷重は、出力軸中央の位置の値です。
3.（ ）内はブレーキ付の形式を示します。

仕様記号の詳細は B15 頁をご参照ください。( ) 内はブレーキ付の形式、寸法、質量を示します。

図 B4　RNFM02-45L/R-CB-150~240 / 仕様記号
(RNFM02-45L/R-CB-B-150~240 / 仕様記号)　質量 15kg(16kg)

輸出記号	L	R
仕様記号	JDNSLB	JDNSRB

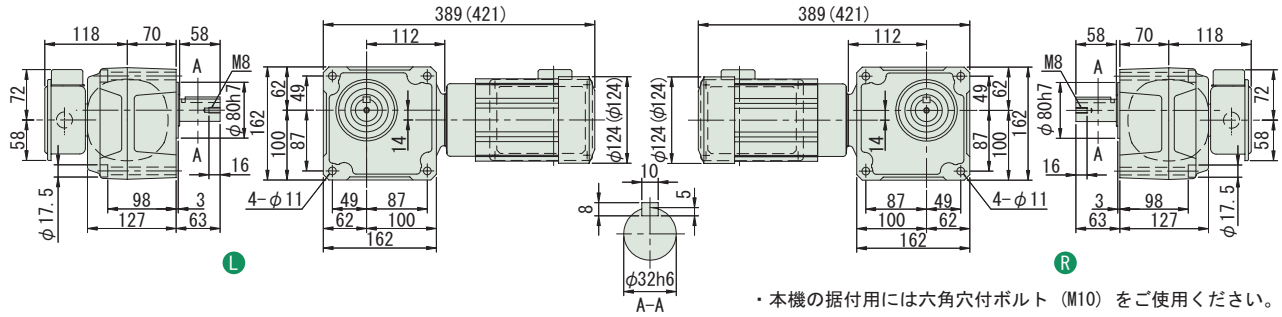

・本機の据付用には六角穴付ボルト（M10）をご使用ください。

注）1. 出力軸径寸法：寸法公差は、JIS B 0401-1976 "h6" です。
2. 軸端キー寸法：寸法公差は、JIS B 1301-1996 平行キーに依っています。
3. 本寸法図の寸法及び質量は、予告無しに変更することがあります。
4. 出力軸部の詳細寸法は、技術資料・E22 頁をご参照ください。

中実軸・RNFM シリーズ（フランジ取付形）
0.2kW・単相モータ・屋内形

減速比	出力回転数 r/min 50Hz	60Hz	容量記号	枠番	補助形式	減速比	出力トルク Tout N・m 50Hz	60Hz	kgf・m 50Hz	60Hz	SF	出力軸許容ラジアル荷重 Pro N 50Hz	60Hz	kgf 50Hz	60Hz	屋内形寸法図
				（形式記号詳細 B2 頁）												
300	4.83	5.83	RNFM	02 - 1440 L/R	- CBX1 (-B)	- 300	317	262	32.3	26.7	1.00	3500	3500	357	357	図 B1
300				02 - 1540 L/R	- CBX1 (-B)	- 300					2.00	4680	4680	477	477	図 B2
360	4.03	4.86		02 - 1440 L/R	- CBX1 (-B)	- 360	380	315	38.7	32.1	1.00	3500	3500	357	357	図 B1
360				02 - 1540 L/R	- CBX1 (-B)	- 360					1.93	4680	4680	477	477	図 B2
480	3.02	3.65		02 - 1440 L/R	- CBX1 (-B)	- 480	390	390	39.8	39.8	*	3500	3500	357	357	図 B1
480				02 - 1540 L/R	- CBX1 (-B)	- 480	506	420	51.6	42.8	1.44	4680	4680	477	477	図 B2
600	2.42	2.92		02 - 1440 L/R	- CBX1 (-B)	- 600	390	390	39.8	39.8	*	3500	3500	357	357	図 B1
600				02 - 1540 L/R	- CBX1 (-B)	- 600	633	525	64.6	53.5	1.16	4680	4680	477	477	図 B2

注）1. 出力回転数は、モータ回転数 50Hz : 1450r/min, 60Hz : 1750r/min としたときの代表値です。詳細は技術資料「モータ部」を参照ください。
2. 出力軸許容ラジアル荷重は、出力軸中央の位置の値です。
3. 形式及び SF 欄が□になっている機種は、均一負荷、運転時間 10 時間／日における標準組合せです。
4. SF 欄に * が付いている場合は、モータの全容量 kW まで負荷を掛けると過負荷となりますので、出力トルク欄の値以内でご使用ください。
5. （ ）内はブレーキ付の形式を示します。

仕様記号の詳細は B15 頁をご参照ください。( ) 内はブレーキ付の形式、寸法、質量を示します。

図 B1

RNFM02-1440 L/R-CBX1-300~600 / 仕様記号
(RNFM02-1440 L/R-CBX1-B-300~600 / 仕様記号)

質量 18.5kg(19.5kg)

輸出記号	L	R
仕様記号	JDNSLB	JDNSRB

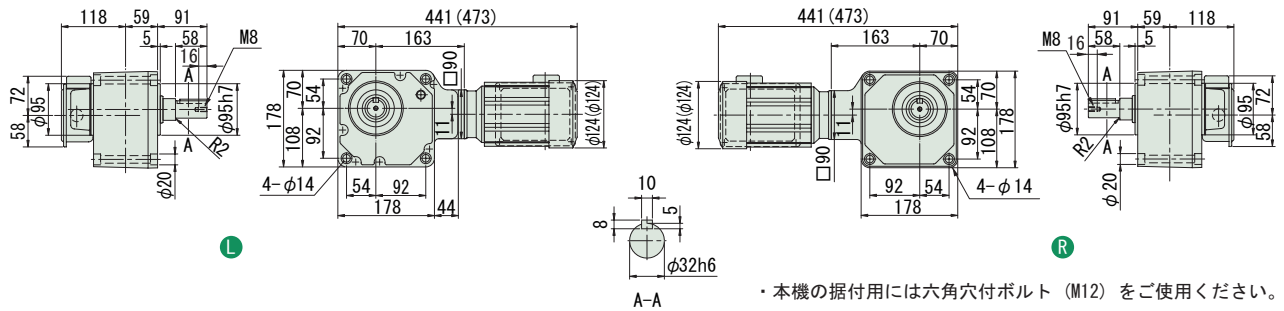

・本機の据付用には六角穴付ボルト（M12）をご使用ください。

図 B2

RNFM02-1540 L/R-CBX1-300~600 / 仕様記号
(RNFM02-1540 L/R-CBX1-B-300~600 / 仕様記号)

質量 29kg(30kg)

輸出記号	L	R
仕様記号	JDNSLB	JDNSRB

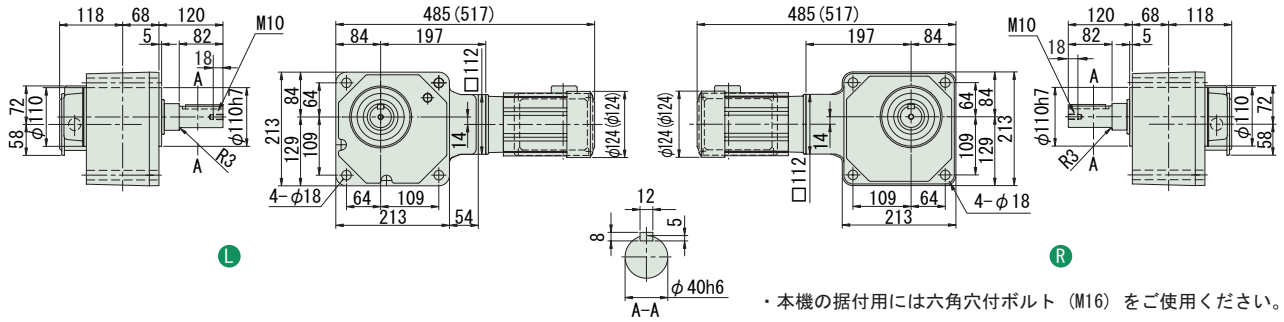

・本機の据付用には六角穴付ボルト（M16）をご使用ください。

注）1. 出力軸径寸法 : 寸法公差は、JIS B 0401-1976 "h6" です。
2. 軸端キー寸法 : 寸法公差は、JIS B 1301-1996 平行キーに依っています。
3. 本寸法図の寸法及び質量は、予告無しに変更することがあります。
4. 出力軸部の詳細寸法は、技術資料・E22 頁をご参照ください。

中実軸・RNFM シリーズ（フランジ取付形）
0.2kW・単相モータ・屋内形

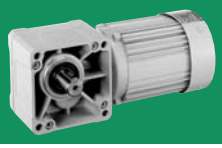

減速比	出力回転数 r/min 50Hz	出力回転数 r/min 60Hz	容量記号	枠番	補助形式	減速比	出力トルク Tout N・m 50Hz	出力トルク Tout N・m 60Hz	出力トルク Tout kgf・m 50Hz	出力トルク Tout kgf・m 60Hz	SF	出力軸許容ラジアル荷重 Pro N 50Hz	出力軸許容ラジアル荷重 Pro N 60Hz	出力軸許容ラジアル荷重 Pro kgf 50Hz	出力軸許容ラジアル荷重 Pro kgf 60Hz	屋内形寸法図
			（形式記号詳細 B2 頁）													
720	2.01	2.43	RNFM	02	1440 L/R	CBX1 (-B)	720	390	390	39.8	39.8	*	3500	3500	357	357	図 B3
720				02	1540 L/R	CBX1 (-B)	720	732	629	74.6	64.2	*	4680	4680	477	477	図 B4
900	1.61	1.94		02	1440 L/R	CBX1 (-B)	900	390	390	39.8	39.8	*	3500	3500	357	357	図 B3
900				02	1540 L/R	CBX1 (-B)	900	732	732	74.6	74.6	*	4680	4680	477	477	図 B4
1200	1.21	1.46		02	1440 L/R	CBX1 (-B)	1200	390	390	39.8	39.8	*	3500	3500	357	357	図 B3
1200				02	1540 L/R	CBX1 (-B)	1200	732	732	74.6	74.6	*	4680	4680	477	477	図 B4
1440	1.01	1.22		02	1440 L/R	CBX1 (-B)	1440	390	390	39.8	39.8	*	3500	3500	357	357	図 B3
1440				02	1540 L/R	CBX1 (-B)	1440	732	732	74.6	74.6	*	4680	4680	477	477	図 B4

注）1. 出力回転数は、モータ回転数 50Hz：1450r/min, 60Hz：1750r/min としたときの代表値です。詳細は技術資料「モータ部」を参照ください。
2. 出力軸許容ラジアル荷重は、出力軸中央の位置の値です。
3. 形式及び SF 欄が□になっている機種は、均一負荷、運転時間 10 時間／日における標準組合せです。
4. SF 欄に * が付いている場合は、モータの全容量 kW まで負荷を掛けると過負荷となりますので、出力トルク欄の値以内でご使用ください。
5.（ ）内はブレーキ付の形式を示します。

仕様記号の詳細は B15 頁をご参照ください。( ) 内はブレーキ付の形式、寸法、質量を示します。

図 B3

RNFM02-1440L/R-CBX1-720~1440 / 仕様記号
(RNFM02-1440L/R-CBX1-B-720~1440 / 仕様記号)

質量 18.5kg(19.5kg)

輸出記号	L	R
仕様記号	JDNSLB	JDNSRB

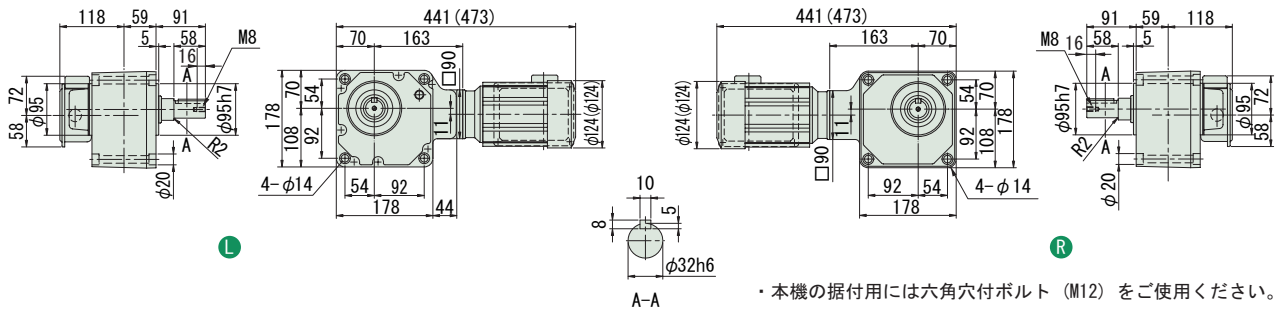

・本機の据付用には六角穴付ボルト（M12）をご使用ください。

図 B4

RNFM02-1540L/R-CBX1-720~1440 / 仕様記号
(RNFM02-1540L/R-CBX1-B-720~1440 / 仕様記号)

質量 29kg(30kg)

輸出記号	L	R
仕様記号	JDNSLB	JDNSRB

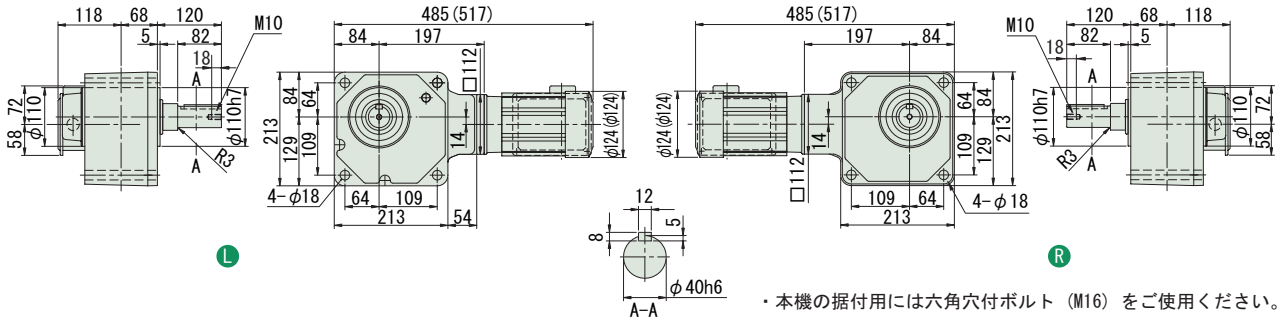

・本機の据付用には六角穴付ボルト（M16）をご使用ください。

注）1. 出力軸径寸法：寸法公差は、JIS B 0401-1976 "h6" です。
2. 軸端キー寸法：寸法公差は、JIS B 1301-1996 平行キーに依っています。
3. 本寸法図の寸法及び質量は、予告無しに変更することがあります。
4. 出力軸部の詳細寸法は、技術資料・E22 頁をご参照ください。

中実軸・RNFM シリーズ（フランジ取付形）
0.4kW・単相モータ・屋内形

減速比	出力回転数 r/min 50Hz	出力回転数 r/min 60Hz	容量記号	枠番	補助形式	減速比	出力トルク Tout N・m 50Hz	出力トルク Tout N・m 60Hz	出力トルク Tout kgf・m 50Hz	出力トルク Tout kgf・m 60Hz	SF	出力軸許容ラジアル荷重 Pro N 50Hz	出力軸許容ラジアル荷重 Pro N 60Hz	出力軸許容ラジアル荷重 Pro kgf 50Hz	出力軸許容ラジアル荷重 Pro kgf 60Hz	屋内形寸法図
			（形式記号詳細 B2 頁）													
5	290	350	RNFM	05	370 L/R	CB (-B)	5	11.2	9.29	1.14	0.947	1.88	1470	1370	150	140	図 B1
7.5	193	233		05	370 L/R	CB (-B)	7.5	16.8	13.9	1.71	1.42	1.88	1670	1570	170	160	
10	145	175		05	370 L/R	CB (-B)	10	22.4	18.6	2.29	1.89	1.88	1810	1720	185	175	
15	96.7	117		05	370 L/R	CB (-B)	15	33.6	27.9	3.43	2.84	1.88	2060	1960	210	200	
20	72.5	87.5		05	370 L/R	CB (-B)	20	44.8	37.2	4.57	3.79	1.88	2260	2160	230	220	
30	48.3	58.3		05	370 L/R	CB (-B)	30	67.3	55.7	6.86	5.68	1.88	2450	2350	250	240	
40	36.3	43.8		05	33 L/R	CB (-B)	40	89.7	74.3	9.14	7.58	1.00	2650	2550	270	260	図 B2
50	29.0	35.0		05	33 L/R	CB (-B)	50	112	92.9	11.4	9.47	1.00	2840	2750	290	280	
60	24.2	29.2		05	33 L/R	CB (-B)	60	135	111	13.7	11.4	1.00	2940	2840	300	290	
80	18.1	21.9		05	40 L/R	CB (-B)	80	179	149	18.3	15.2	1.00	4360	4270	445	435	図 B3
100	14.5	17.5		05	40 L/R	CB (-B)	100	224	186	22.9	18.9	1.00	4360	4360	445	445	
120	12.1	14.6		05	40 L/R	CB (-B)	120	269	223	27.4	22.7	1.00	4360	4360	445	445	

注）1. 出力回転数は、モータ回転数 50Hz：1450r/min, 60Hz：1750r/min としたときの代表値です。詳細は技術資料「モータ部」を参照ください。
2. 出力軸許容ラジアル荷重は、出力軸中央の位置の値です。
3. （ ）内はブレーキ付の形式を示します。

仕様記号の詳細は B15 頁をご参照ください。( ) 内はブレーキ付の形式、寸法、質量を示します。

図 B1

RNFM05-370L/R-CB-5~30 / 仕様記号
(RNFM05-370L/R-CB-B-5~30 / 仕様記号)

質量 13.5kg(16.5kg)

輸出記号	L	R
仕様記号	JDNSLB	JDNSRB

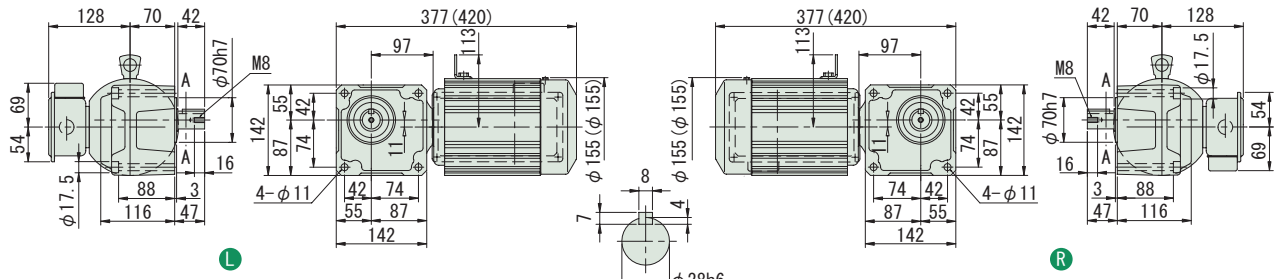

・本機の据付用には六角穴付ボルト（M10）をご使用ください。
・取付面よりモータが出張りますのでご注意ください。

図 B2

RNFM05-33L/R-CB-40~60 / 仕様記号
(RNFM05-33L/R-CB-B-40~60 / 仕様記号)

質量 15kg(17kg)

輸出記号	L	R
仕様記号	JDNSLB	JDNSRB

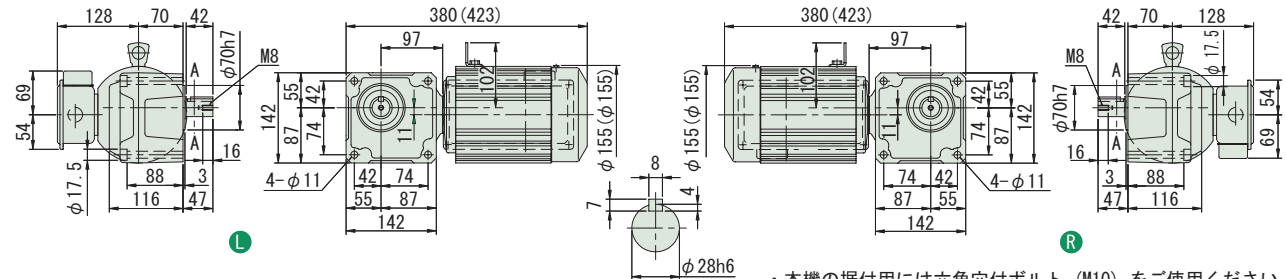

・本機の据付用には六角穴付ボルト（M10）をご使用ください。
・取付面よりモータが出張りますのでご注意ください。

図 B3

RNFM05-40L/R-CB-80~120 / 仕様記号
(RNFM05-40L/R-CB-B-80~120 / 仕様記号)

質量 18kg(21kg)

輸出記号	L	R
仕様記号	JDNSLB	JDNSRB

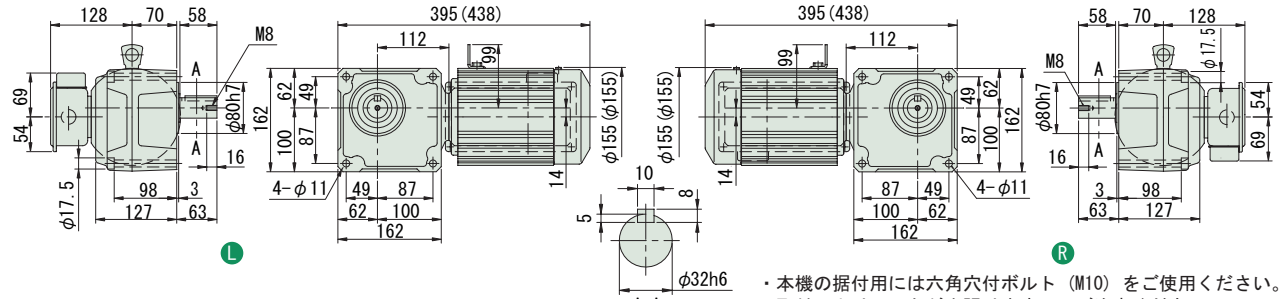

・本機の据付用には六角穴付ボルト（M10）をご使用ください。
・取付面よりモータが出張りますのでご注意ください。

注）1. 出力軸径寸法：寸法公差は、JIS B 0401-1976 "h6" です。
2. 軸端キー寸法：寸法公差は、JIS B 1301-1996 平行キーに依っています。
3. 本寸法図の寸法及び質量は、予告無しに変更することがあります。
4. 出力軸部の詳細寸法は、技術資料・E22 頁をご参照ください。

中実軸・RNFM シリーズ（フランジ取付形）
0.4kW・単相モータ・屋内形

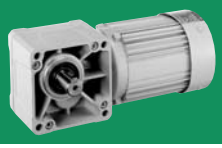

減速比	出力回転数 r/min 50Hz	出力回転数 r/min 60Hz		容量記号 — 枠番 — 補助形式 — 減速比（形式記号詳細 B2 頁）	出力トルク Tout N・m 50Hz	出力トルク Tout N・m 60Hz	出力トルク Tout kgf・m 50Hz	出力トルク Tout kgf・m 60Hz	SF	出力軸許容ラジアル荷重 Pro N 50Hz	出力軸許容ラジアル荷重 Pro N 60Hz	出力軸許容ラジアル荷重 Pro kgf 50Hz	出力軸許容ラジアル荷重 Pro kgf 60Hz	屋内形寸法図
150	9.67	11.7	RNFM	05 - 55$^{L}_{R}$ - CB (-B) - 150	336	279	34.3	28.4	1.88	6230	6230	635	635	図 B4
200	7.25	8.75	RNFM	05 - 55$^{L}_{R}$ - CB (-B) - 200	448	372	45.7	37.9	1.63	6230	6230	635	635	図 B4
240	6.04	7.29	RNFM	05 - 55$^{L}_{R}$ - CB (-B) - 240	538	446	54.9	45.5	1.36	6230	6230	635	635	図 B4
300	4.83	5.83	RNFM	05 - 1640$^{L}_{R}$ - CBX1 (-B) - 300	633	525	64.6	53.5	2.00	7990	7990	814	814	図 B5
360	4.03	4.86	RNFM	05 - 1640$^{L}_{R}$ - CBX1 (-B) - 360	760	629	77.5	64.2	1.95	7990	7990	814	814	図 B5
480	3.02	3.65	RNFM	05 - 1640$^{L}_{R}$ - CBX1 (-B) - 480	1010	839	103	85.6	1.46	7990	7990	814	814	図 B5
600	2.42	2.92	RNFM	05 - 1640$^{L}_{R}$ - CBX1 (-B) - 600	1270	1050	129	107	1.17	7990	7990	814	814	図 B5
720	2.01	2.43	RNFM	05 - 1640$^{L}_{R}$ - CBX1 (-B) - 720	1480	1260	151	128	*	7990	7990	814	814	図 B5
900	1.61	1.94	RNFM	05 - 1640$^{L}_{R}$ - CBX1 (-B) - 900	1480	1480	151	151	*	7990	7990	814	814	図 B5
1200	1.21	1.46	RNFM	05 - 1640$^{L}_{R}$ - CBX1 (-B) - 1200	1480	1480	151	151	*	7990	7990	814	814	図 B5
1440	1.01	1.22	RNFM	05 - 1640$^{L}_{R}$ - CBX1 (-B) - 1440	1480	1480	151	151	*	7990	7990	814	814	図 B5

注）1. 出力回転数は、モータ回転数 50Hz：1450r/min, 60Hz：1750r/min としたときの代表値です。詳細は技術資料「モータ部」を参照ください。
2. 出力軸許容ラジアル荷重は、出力軸中央の位置の値です。
3. SF 欄に * が付いている場合は、モータの全容量 kW まで負荷を掛けると過負荷となりますので、出力トルク欄の値以内でご使用ください。
4. （ ）内はブレーキ付の形式を示します。

仕様記号の詳細は B15 頁をご参照ください。( ) 内はブレーキ付の形式、寸法、質量を示します。

図 B4 RNFM05-55$^{L}_{R}$-CB-150~240 / 仕様記号
(RNFM05-55$^{L}_{R}$-CB-B-150~240 / 仕様記号) 質量 25kg(28kg)

輸出記号	L	R
仕様記号	JDNSLB	JDNSRB

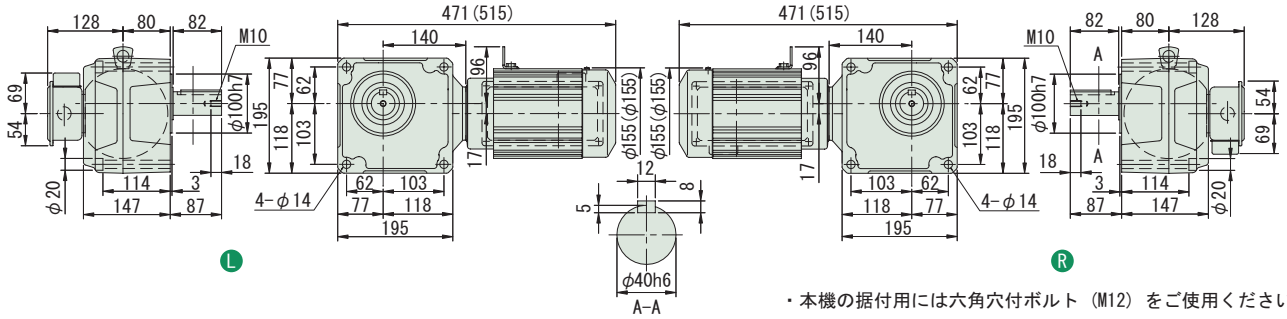

・本機の据付用には六角穴付ボルト（M12）をご使用ください

図 B5 RNFM05-1640$^{L}_{R}$-CBX1-300~1440 / 仕様記号
(RNFM05-1640$^{L}_{R}$-CBX1-B-300~1440 / 仕様記号) 質量 73kg(75kg)

輸出記号	L	R
仕様記号	JDNSLB	JDNSRB

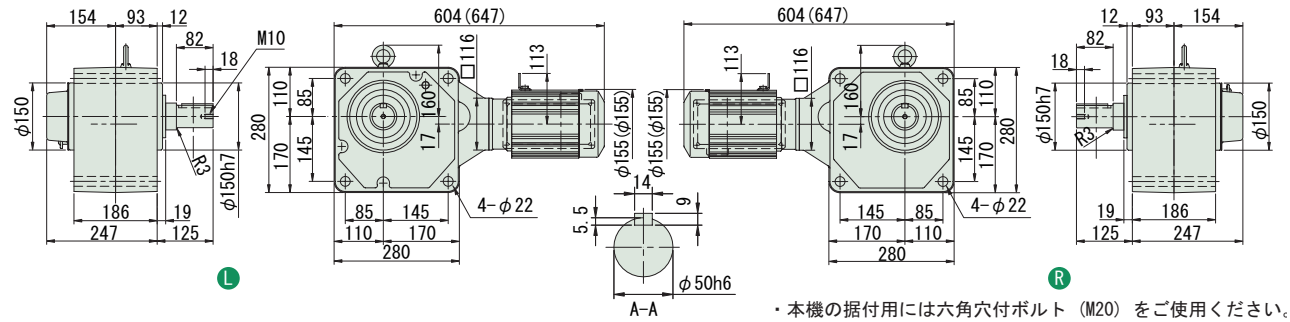

・本機の据付用には六角穴付ボルト（M20）をご使用ください。

注）1. 出力軸径寸法：寸法公差は、JIS B 0401-1976 "h6" です。
2. 軸端キー寸法：寸法公差は、JIS B 1301-1996 平行キーに依っています。
3. 本寸法図の寸法及び質量は、予告無しに変更することがあります。
4. 出力軸部の詳細寸法は、技術資料・E22 頁をご参照ください。

MEMO

ハイポニックギヤモータ

中実軸・フランジ取付

RNFMシリーズ

3 ～ インバータ 三相インバータ用モータ

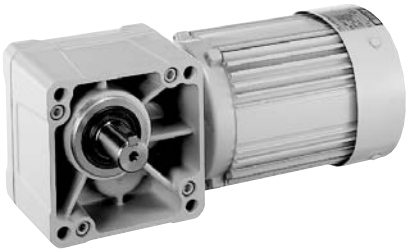

モータ容量	減速比範囲			頁
0.1kW	5	▶	1440	B186
0.2kW	5	▶	1440	B190
0.4kW	5	▶	1440	B194
0.75kW	5	▶	240	B196
1.5kW	10	▶	240	B198

HYPONIC ギヤモータ RNFM Series

直交軸 フランジ取付

中実軸・RNFM シリーズ（フランジ取付形）
0.1kW・三相インバータ用モータ・屋内形

減速比	出力回転数 r/min 6Hz	60Hz	最高許容回転数		容量記号	枠番	補助形式	減速比（形式記号詳細 B2 頁）	出力トルク Tout N･m 60Hz	kgf･m 60Hz	SF (60Hz)	出力軸許容ラジアル荷重 Pro N 60Hz	kgf 60Hz	屋内形寸法図
5	35.0	350	700	(120Hz)	RNFM	01	190 L/R	AV (-B) - 5	2.32	0.237	2.00	588	60	図 B1
7.5	23.3	233	467	(120Hz)		01	190 L/R	AV (-B) - 7.5	3.48	0.355	2.00	637	65	
10	17.5	175	350	(120Hz)		01	190 L/R	AV (-B) - 10	4.64	0.474	2.00	735	75	
15	11.7	117	233	(120Hz)		01	190 L/R	AV (-B) - 15	6.97	0.710	2.00	834	85	
20	8.75	87.5	175	(120Hz)		01	190 L/R	AV (-B) - 20	9.29	0.947	2.00	932	95	
30	5.83	58.3	117	(120Hz)		01	190 L/R	AV (-B) - 30	13.9	1.42	2.00	1030	105	
40	4.38	43.8	87.5	(120Hz)		01	23 L/R	AV (-B) - 40	18.6	1.89	2.00	1570	160	図 B2
50	3.50	35.0	70.0	(120Hz)		01	23 L/R	AV (-B) - 50	23.2	2.37	2.00	1670	170	
60	2.92	29.2	58.3	(120Hz)		01	23 L/R	AV (-B) - 60	27.9	2.84	2.00	1720	175	
80	2.19	21.9	43.8	(120Hz)		01	30 L/R	AV (-B) - 80	37.2	3.79	2.00	2940	300	図 B3
100	1.75	17.5	35.0	(120Hz)		01	30 L/R	AV (-B) - 100	46.4	4.74	2.00	3040	310	
120	1.46	14.6	29.2	(120Hz)		01	30 L/R	AV (-B) - 120	55.7	5.68	2.00	3090	315	

注）1. 出力回転数は、モータ回転数 60Hz：1750r/min, 6Hz：175r/min としたときの代表値です。詳細は技術資料「モータ部」をご参照ください。
2. 出力軸許容ラジアル荷重は、出力軸中央の位置の値です。
3. インバータ用モータを使用すると、6Hz ～ 60Hz の範囲で定トルク運転（連続運転）が可能です。基底周波数（60Hz）を超える周波数域は、定出力運転となります。詳細は、E78 頁をご参照ください。（汎用モータをインバータ運転した場合は、低減トルク特性となります。）
4. 弊社製インバータ（HF-320α）を用いてセンサレス運転を行うと、汎用モータで定トルク運転が可能となります。詳細は、専用カタログをご参照ください。
5. （ ）内はブレーキ付の形式を示します。

ご注文の際は、該当する形式記号、電圧周波数をご指示ください。（ ）内はブレーキ付の形式、寸法、質量を示します。

図 B1

RNFM01-190L/R-AV-5~30 / 仕様記号
(RNFM01-190L/R-AV-B-5~30 / 仕様記号)

質量 6.5kg(8.0kg)

輸出記号	L	R
仕様記号	J□NPLA	J□NPRA

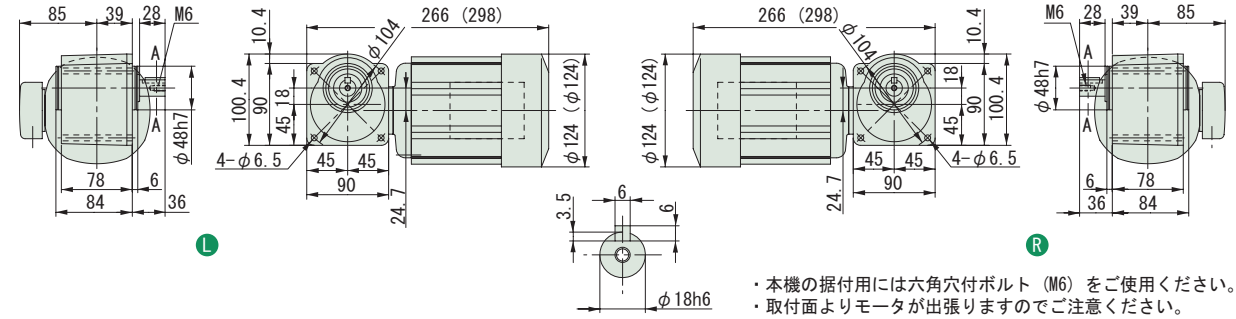

・本機の据付用には六角穴付ボルト（M6）をご使用ください。
・取付面よりモータが出張りますのでご注意ください。

図 B2

RNFM01-23L/R-AV-40~60 / 仕様記号
(RNFM01-23L/R-AV-B-40~60 / 仕様記号)

質量 8.0kg(9.5kg)

輸出記号	L	R
仕様記号	J□NPLA	J□NPRA

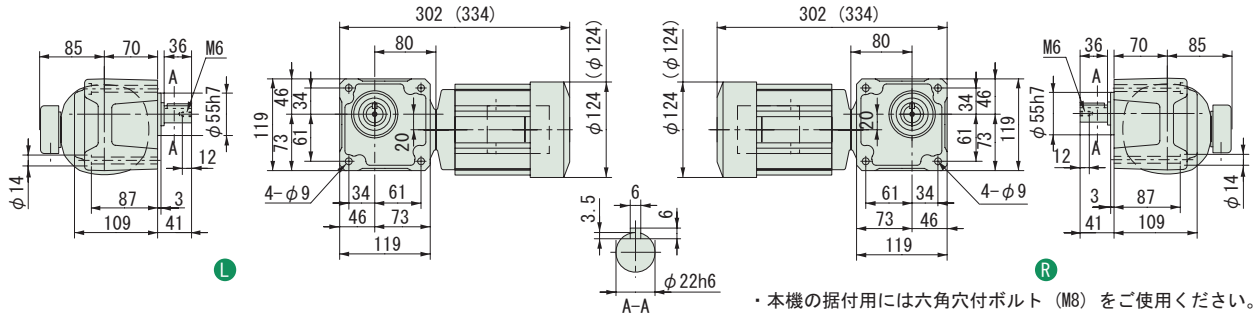

・本機の据付用には六角穴付ボルト（M8）をご使用ください。

図 B3

RNFM01-30L/R-AV-80~120 / 仕様記号
(RNFM01-30L/R-AV-B-80~120 / 仕様記号)

質量 10kg(11kg)

輸出記号	L	R
仕様記号	J□NPLA	J□NPRA

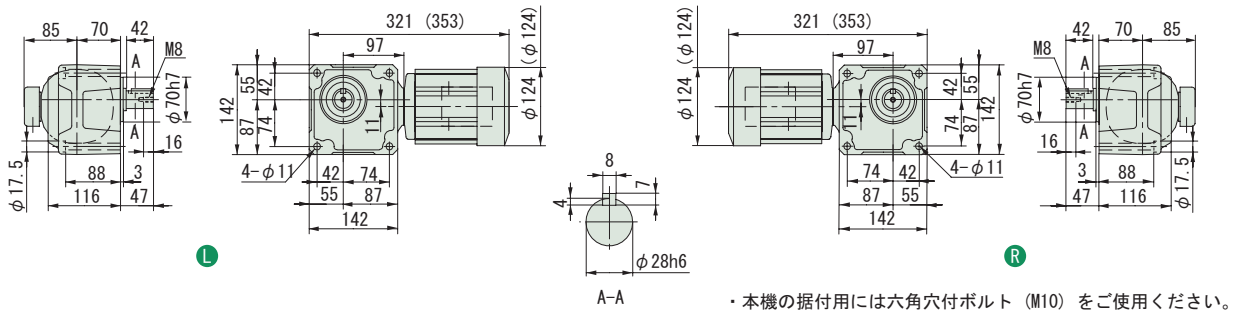

・本機の据付用には六角穴付ボルト（M10）をご使用ください。

注）1. 出力軸径寸法：寸法公差は、JIS B 0401-1976 "h6" です。
2. 軸端キー寸法：寸法公差は、JIS B 1301-1996 平行キーに依っています。
3. 本寸法図の寸法及び質量は、予告無しに変更することがあります。
4. 出力軸部の詳細寸法は、技術資料・E22 頁をご参照ください。

中実軸・RNFM シリーズ（フランジ取付形）
0.1kW・三相インバータ用モータ・屋内形

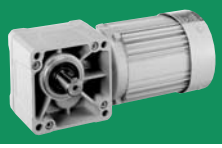

減速比	出力回転数 r/min 6Hz	60Hz	最高許容回転数	容量記号	枠番	補助形式	減速比	出力トルク Tout N・m 60Hz	kgf・m 60Hz	SF (60Hz)	出力軸許容ラジアル荷重 Pro N 60Hz	kgf 60Hz	屋内形寸法図
				（形式記号詳細 B2 頁）									
150	1.17	11.7	23.3 (120Hz)	RNFM	01	35 L/R	AV (-B)	150	69.7	7.10	2.00	3090	315	図 B4
200	0.875	8.75	17.5 (120Hz)	RNFM	01	35 L/R	AV (-B)	200	92.9	9.47	2.00	3090	315	図 B4
240	0.729	7.29	14.6 (120Hz)	RNFM	01	35 L/R	AV (-B)	240	111	11.4	1.75	3090	315	図 B4

注）1. 出力回転数は、モータ回転数 60Hz : 1750r/min, 6Hz : 175r/min としたときの代表値です。詳細は技術資料「モータ部」をご参照ください。
2. 出力軸許容ラジアル荷重は、出力軸中央の位置の値です。
3. インバータ用モータを使用すると、6Hz ～ 60Hz の範囲で定トルク運転（連続運転）が可能です。基底周波数（60Hz）を超える周波数域は、定出力運転となります。詳細は、E78 頁をご参照ください。（汎用モータをインバータ運転した場合は、低減トルク特性となります。）
4. 弊社製インバータ（HF-320α）を用いてセンサレス運転を行うと、汎用モータで定トルク運転が可能となります。詳細は、専用カタログをご参照ください。
5. （ ）内はブレーキ付の形式を示します。

仕様記号の□は、200V 級は "2"、400V 級は "4" が入ります。詳細は B15 頁をご参照ください。( ) 内はブレーキ付の形式、寸法、質量を示します。

図 B4 RNFM01-35L/R-AV-150~240 / 仕様記号
(RNFM01-35L/R-AV-B-150~240 / 仕様記号)　質量 10kg(11kg)

輸出記号	L	R
仕様記号	J□NPLA	J□NPRA

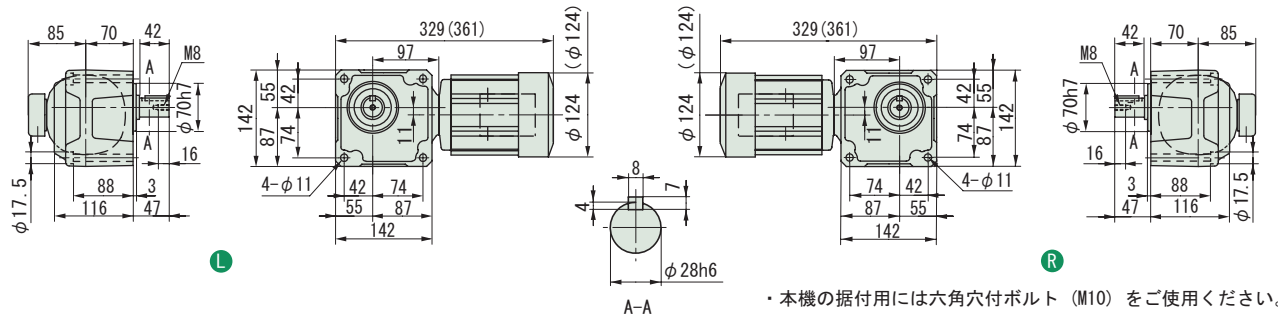

・本機の据付用には六角穴付ボルト（M10）をご使用ください。

注）1. 出力軸径寸法 : 寸法公差は、JIS B 0401-1976 "h6" です。
2. 軸端キー寸法 : 寸法公差は、JIS B 1301-1996 平行キーに依っています。
3. 本寸法図の寸法及び質量は、予告無しに変更することがあります。
4. 出力軸部の詳細寸法は、技術資料・E22 頁をご参照ください。

中実軸・RNFM シリーズ（フランジ取付形）
0.1kW・三相インバータ用モータ・屋内形

減速比	出力回転数 r/min 6Hz	60Hz	最高許容回転数	容量記号	枠番	補助形式	減速比	出力トルク Tout N･m 60Hz	kgf･m 60Hz	SF (60Hz)	出力軸許容ラジアル荷重 Pro N 60Hz	kgf 60Hz	屋内形寸法図
				（形式記号詳細 B2 頁）									
300	0.583	5.83	11.7 (120Hz)	RNFM	01 - 1340 L/R	- AVX1 (-B)	- 300	131	13.4	1.00	2580	263	図 B1
300					01 - 1440 L/R	- AVX1 (-B)	- 300			2.00	3500	357	図 B2
360	0.486	4.86	9.72 (120Hz)		01 - 1340 L/R	- AVX1 (-B)	- 360	157	16.0	1.00	2580	263	図 B1
360					01 - 1440 L/R	- AVX1 (-B)	- 360			2.00	3500	357	図 B2
480	0.365	3.65	7.29 (120Hz)		01 - 1340 L/R	- AVX1 (-B)	- 480	195	19.9	*	2580	263	図 B1
480					01 - 1440 L/R	- AVX1 (-B)	- 480	210	21.4	1.85	3500	357	図 B2
600	0.292	2.92	5.83 (120Hz)		01 - 1340 L/R	- AVX1 (-B)	- 600	195	19.9	*	2580	263	図 B1
600					01 - 1440 L/R	- AVX1 (-B)	- 600	262	26.7	1.48	3500	357	図 B2

注）1. 出力回転数は、モータ回転数 60Hz : 1750r/min, 6Hz : 175r/min としたときの代表値です。詳細は技術資料「モータ部」をご参照ください。
2. 出力軸許容ラジアル荷重は、出力軸中央の位置の値です。
3. 形式及び SF 欄が□になっている機種は、均一負荷、運転時間 10 時間／日における標準組合せです。
4. インバータ用モータを使用すると、6Hz ～ 60Hz の範囲で定トルク運転（連続運転）が可能です。基底周波数（60Hz）を超える周波数域は、定出力運転となります。詳細は、E78 頁をご参照ください。（汎用モータをインバータ運転した場合は、低減トルク特性となります。）
5. 弊社製インバータ（HF-320α）を用いてセンサレス運転を行うと、汎用モータで定トルク運転が可能となります。詳細は、専用カタログをご参照ください。
6. SF 欄に * が付いている場合は、モータの全容量 kW まで負荷を掛けると過負荷となりますので、出力トルク欄の値以内でご使用ください。
7. ( ) 内はブレーキ付の形式を示します。

仕様記号の□は、200V 級は "2"、400V 級は "4" が入ります。詳細は B15 頁をご参照ください。( ) 内はブレーキ付の形式、寸法、質量を示します。

図 B1　RNFM01-1340L/R-AVX1-300~600 / 仕様記号
(RNFM01-1340L/R-AVX1-B-300~600 / 仕様記号)　質量 12kg(13kg)

輸出記号	L	R
仕様記号	J□NPLA	J□NPRA

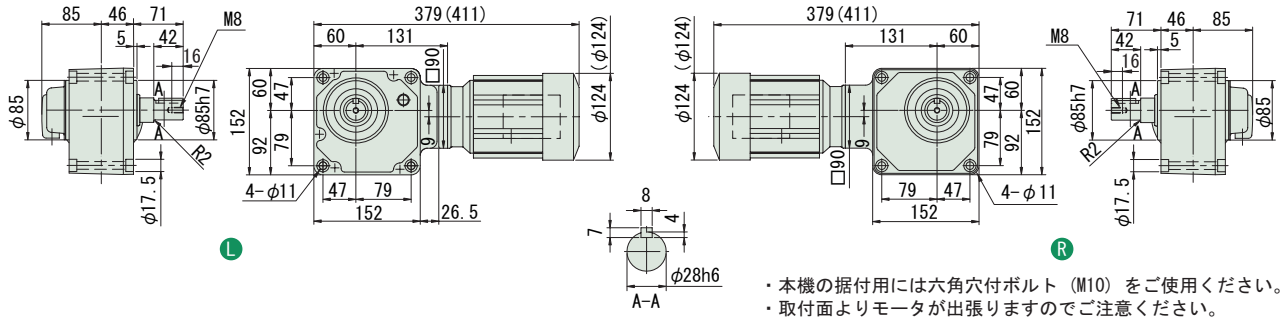

・本機の据付用には六角穴付ボルト（M10）をご使用ください。
・取付面よりモータが出張りますのでご注意ください。

図 B2　RNFM01-1440L/R-AVX1-300~600 / 仕様記号
(RNFM01-1440L/R-AVX1-B-300~600 / 仕様記号)　質量 17kg(18.5kg)

輸出記号	L	R
仕様記号	J□NPLA	J□NPRA

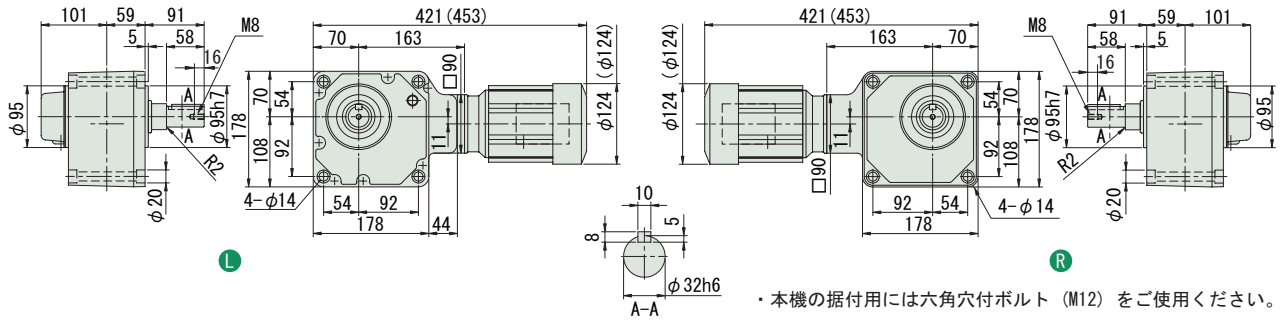

・本機の据付用には六角穴付ボルト（M12）をご使用ください。

注）1. 出力軸径寸法 : 寸法公差は、JIS B 0401-1976 "h6" です。
2. 軸端キー寸法 : 寸法公差は、JIS B 1301-1996 平行キーに依っています。
3. 本寸法図の寸法及び質量は、予告無しに変更することがあります。
4. 出力軸部の詳細寸法は、技術資料・E22 頁をご参照ください。

中実軸・RNFM シリーズ（フランジ取付形）
0.1kW・三相インバータ用モータ・屋内形

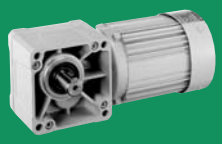

減速比	出力回転数 r/min 6Hz	60Hz	最高許容回転数	容量記号	枠番	補助形式	減速比	出力トルク Tout N・m 60Hz	kgf・m 60Hz	SF (60Hz)	出力軸許容ラジアル荷重 Pro N 60Hz	kgf 60Hz	屋内形寸法図
					（形式記号詳細 B2 頁）								
720	0.243	2.43	4.86 (120Hz)	RNFM	01	1340 L/R	AVX1 (-B)	720	195	19.9	*	2580	263	図 B3
720					01	1440 L/R	AVX1 (-B)	720	315	32.1	1.23	3500	357	図 B4
900	0.194	1.94	3.89 (120Hz)		01	1340 L/R	AVX1 (-B)	900	195	19.9	*	2580	263	図 B3
900					01	1440 L/R	AVX1 (-B)	900	390	39.8	*	3500	357	図 B4
1200	0.146	1.46	2.92 (120Hz)		01	1340 L/R	AVX1 (-B)	1200	195	19.9	*	2580	263	図 B3
1200					01	1440 L/R	AVX1 (-B)	1200	390	39.8	*	3500	357	図 B4
1440	0.122	1.22	2.43 (120Hz)		01	1340 L/R	AVX1 (-B)	1440	195	19.9	*	2580	263	図 B3
1440					01	1440 L/R	AVX1 (-B)	1440	390	39.8	*	3500	357	図 B4

注）1. 出力回転数は、モータ回転数 60Hz : 1750r/min, 6Hz : 175r/min としたときの代表値です。詳細は技術資料「モータ部」をご参照ください。
2. 出力軸許容ラジアル荷重は、出力軸中央の位置の値です。
3. 形式及び SF 欄が□になっている機種は、均一負荷、運転時間 10 時間／日における標準組合せです。
4. インバータ用モータを使用すると、6Hz ～ 60Hz の範囲で定トルク運転（連続運転）が可能です。基底周波数（60Hz）を超える周波数域は、定出力運転となります。詳細は、E78 頁をご参照ください。（汎用モータをインバータ運転した場合は、低減トルク特性となります。）
5. 弊社製インバータ（HF-320α）を用いてセンサレス運転を行うと、汎用モータで定トルク運転が可能となります。詳細は、専用カタログをご参照ください。
6. SF 欄に * が付いている場合は、モータの全容量 kW まで負荷を掛けると過負荷となりますので、出力トルク欄の値以内でご使用ください。
7. （ ）内はブレーキ付の形式を示します。

仕様記号の□は、200V 級は "2"、400V 級は "4" が入ります。詳細は B15 頁をご参照ください。( ) 内はブレーキ付の形式、寸法、質量を示します。

図 B3

RNFM01-1340 L/R -AVX1-720~1440 / 仕様記号
(RNFM01-1340 L/R -AVX1-B-720~1440 / 仕様記号)

質量 12kg(13kg)

輸出記号	L	R
仕様記号	J□NPLA	J□NPRA

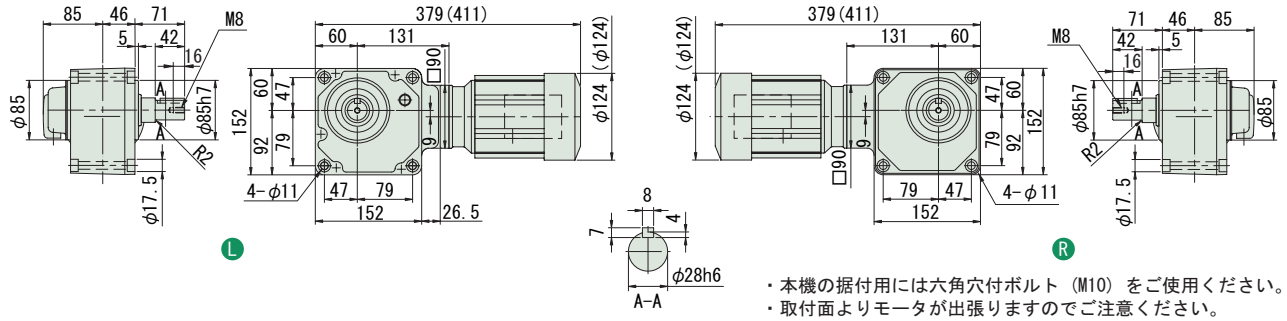

・本機の据付用には六角穴付ボルト（M10）をご使用ください。
・取付面よりモータが出張りますのでご注意ください。

図 B4

RNFM01-1440 L/R -AVX1-720~1440 / 仕様記号
(RNFM01-1440 L/R -AVX1-B-720~1440 / 仕様記号)

質量 17kg(18.5kg)

輸出記号	L	R
仕様記号	J□NPLA	J□NPRA

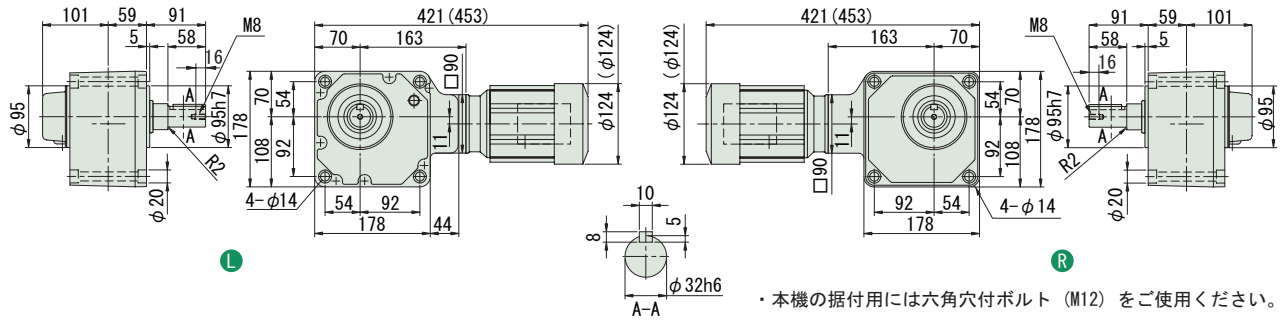

・本機の据付用には六角穴付ボルト（M12）をご使用ください。

注）1. 出力軸径寸法 : 寸法公差は、JIS B 0401-1976 "h6" です。
2. 軸端キー寸法 : 寸法公差は、JIS B 1301-1996 平行キーに依っています。
3. 本寸法図の寸法及び質量は、予告無しに変更することがあります。
4. 出力軸部の詳細寸法は、技術資料・E22 頁をご参照ください。

中実軸・RNFM シリーズ（フランジ取付形）
0.2kW・三相インバータ用モータ・屋内形

減速比	出力回転数 r/min 6Hz	60Hz	最高許容回転数		容量記号	枠番	補助形式	減速比（形式記号詳細 B2 頁）	出力トルク Tout N・m 60Hz	kgf・m 60Hz	SF (60Hz)	出力軸許容ラジアル荷重 Pro N 60Hz	kgf 60Hz	屋内形寸法図
5	35.0	350	700	(120Hz)	RNFM	02	270 L/R	AV (-B) - 5	4.64	0.474	2.00	834	85	図 B1
7.5	23.3	233	467	(120Hz)		02	270 L/R	AV (-B) - 7.5	6.97	0.710	2.00	932	95	
10	17.5	175	350	(120Hz)		02	270 L/R	AV (-B) - 10	9.29	0.947	2.00	1030	105	
15	11.7	117	233	(120Hz)		02	270 L/R	AV (-B) - 15	13.9	1.42	2.00	1180	120	
20	8.75	87.5	175	(120Hz)		02	270 L/R	AV (-B) - 20	18.6	1.89	2.00	1320	135	
30	5.83	58.3	117	(120Hz)		02	270 L/R	AV (-B) - 30	27.9	2.84	2.00	1470	150	
40	4.38	43.8	87.5	(120Hz)		02	33 L/R	AV (-B) - 40	37.2	3.79	2.00	2550	260	図 B2
50	3.50	35.0	70.0	(120Hz)		02	33 L/R	AV (-B) - 50	46.4	4.74	2.00	2750	280	
60	2.92	29.2	58.3	(120Hz)		02	33 L/R	AV (-B) - 60	55.7	5.68	2.00	2840	290	
80	2.19	21.9	43.8	(120Hz)		02	40 L/R	AV (-B) - 80	74.3	7.58	2.00	4270	435	図 B3
100	1.75	17.5	35.0	(120Hz)		02	40 L/R	AV (-B) - 100	92.9	9.47	2.00	4360	445	
120	1.46	14.6	29.2	(120Hz)		02	40 L/R	AV (-B) - 120	111	11.4	2.00	4360	445	

注）1. 出力回転数は、モータ回転数 60Hz：1750r/min, 6Hz：175r/min としたときの代表値です。詳細は技術資料「モータ部」をご参照ください。
2. 出力軸許容ラジアル荷重は、出力軸中央の位置の値です。
3. インバータ用モータを使用すると、6Hz ～ 60Hz の範囲で定トルク運転（連続運転）が可能です。基底周波数（60Hz）を超える周波数域は、定出力運転となります。詳細は、E78 頁をご参照ください。（汎用モータをインバータ運転した場合は、低減トルク特性となります。）
4. 弊社製インバータ（HF-320α）を用いてセンサレス運転を行うと、汎用モータで定トルク運転が可能となります。詳細は、専用カタログをご参照ください。
5. （ ）内はブレーキ付の形式を示します。

仕様記号の□は、200V 級は "2"、400V 級は "4" が入ります。詳細は B15 頁をご参照ください。( ) 内はブレーキ付の形式、寸法、質量を示します。

図 B1

RNFM02-270 L/R-AV-5~30 / 仕様記号
(RNFM02-270 L/R-AV-B-5~30 / 仕様記号)

質量 9.0kg(10.5kg)

輸出記号	L	R
仕様記号	J□NPLA	J□NPRA

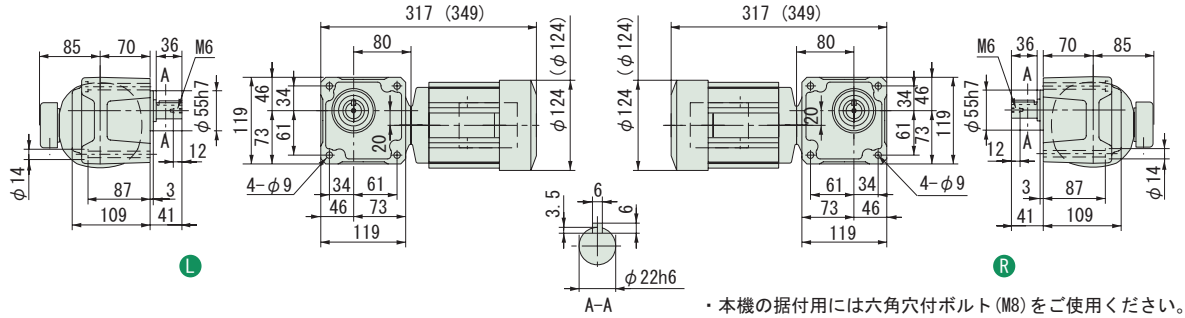

・本機の据付用には六角穴付ボルト (M8) をご使用ください。

図 B2

RNFM02-33 L/R-AV-40~60 / 仕様記号
(RNFM02-33 L/R-AV-B-40~60 / 仕様記号)

質量 11kg(13kg)

輸出記号	L	R
仕様記号	J□NPLA	J□NPRA

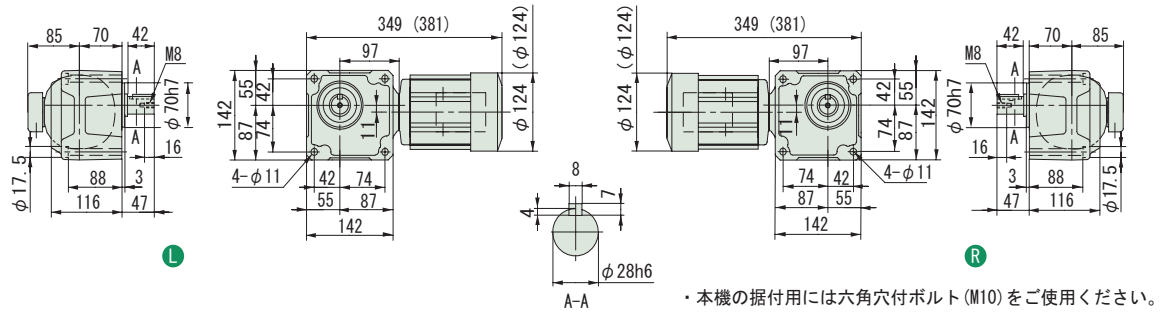

・本機の据付用には六角穴付ボルト (M10) をご使用ください。

図 B3

RNFM02-40 L/R-AV-80~120 / 仕様記号
(RNFM02-40 L/R-AV-B-80~120 / 仕様記号)

質量 14kg(16kg)

輸出記号	L	R
仕様記号	J□NPLA	J□NPRA

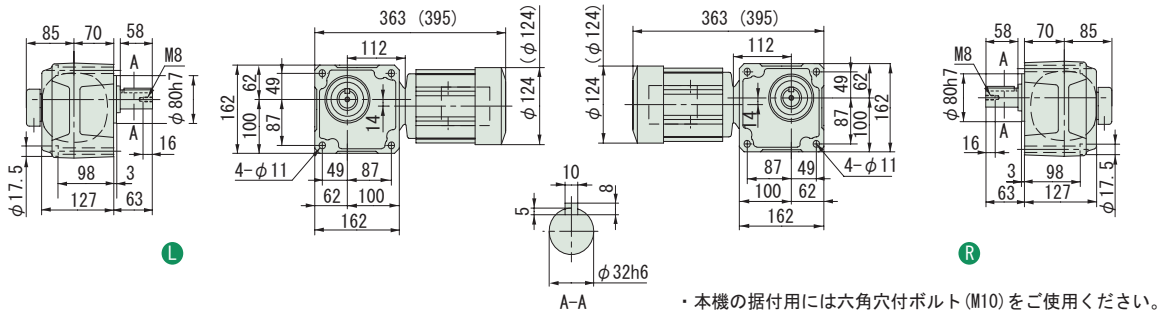

・本機の据付用には六角穴付ボルト (M10) をご使用ください。

注）1. 出力軸径寸法：寸法公差は、JIS B 0401-1976 "h6" です。
2. 軸端キー寸法：寸法公差は、JIS B 1301-1996 平行キーに依っています。
3. 本寸法図の寸法及び質量は、予告無しに変更することがあります。
4. 出力軸部の詳細寸法は、技術資料・E22 頁をご参照ください。

中実軸・RNFM シリーズ（フランジ取付形）
0.2kW・三相インバータ用モータ・屋内形

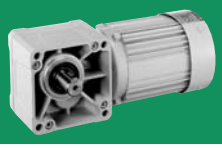

減速比	出力回転数 r/min 6Hz	60Hz	最高許容回転数	容量記号	枠番	補助形式	減速比	出力トルク Tout N・m 60Hz	kgf・m 60Hz	SF (60Hz)	出力軸許容ラジアル荷重 Pro N 60Hz	kgf 60Hz	屋内形寸法図
				（形式記号詳細 B2 頁）									
150	1.17	11.7	23.3 (120Hz)	RNFM 02	45 L/R	AV (-B)	150	139	14.2	2.00	4360	445	図 B4
200	0.875	8.75	17.5 (120Hz)	RNFM 02	45 L/R	AV (-B)	200	186	18.9	2.00	4360	445	
240	0.729	7.29	14.6 (120Hz)	RNFM 02	45 L/R	AV (-B)	240	223	22.7	1.75	4360	445	

注）1. 出力回転数は、モータ回転数 60Hz : 1750r/min, 6Hz : 175r/min としたときの代表値です。詳細は技術資料「モータ部」をご参照ください。
2. 出力軸許容ラジアル荷重は、出力軸中央の位置の値です。
3. インバータ用モータを使用すると、6Hz ～ 60Hz の範囲で定トルク運転（連続運転）が可能です。基底周波数（60Hz）を超える周波数域は、定出力運転となります。詳細は、E78 頁をご参照ください。（汎用モータをインバータ運転した場合は、低減トルク特性となります。）
4. 弊社製インバータ（HF-320α）を用いてセンサレス運転を行うと、汎用モータで定トルク運転が可能となります。詳細は、専用カタログをご参照ください。
5. （ ）内はブレーキ付の形式を示します。

仕様記号の□は、200V 級は "2"、400V 級は "4" が入ります。詳細は B15 頁をご参照ください。( ) 内はブレーキ付の形式、寸法、質量を示します。

図 B4　RNFM02-45L/R-AV-150~240 / 仕様記号
(RNFM02-45L/R-AV-B-150~240 / 仕様記号)　質量 15kg(16kg)

輸出記号	L	R
仕様記号	J□NPLA	J□NPRA

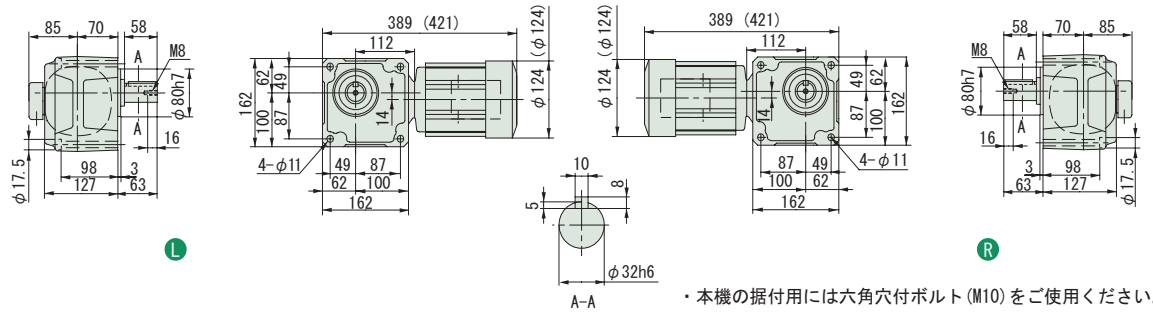

・本機の据付用には六角穴付ボルト (M10) をご使用ください。

注）1. 出力軸径寸法 : 寸法公差は、JIS B 0401-1976 "h6" です。
2. 軸端キー寸法 : 寸法公差は、JIS B 1301-1996 平行キーに依っています。
3. 本寸法図の寸法及び質量は、予告無しに変更することがあります。
4. 出力軸部の詳細寸法は、技術資料・E22 頁をご参照ください。

中実軸・RNFM シリーズ（フランジ取付形）
0.2kW・三相インバータ用モータ・屋内形

減速比	出力回転数 r/min 6Hz	60Hz	最高許容回転数	容量記号	枠番	補助形式	減速比	出力トルク Tout N･m 60Hz	kgf･m 60Hz	SF (60Hz)	出力軸許容ラジアル荷重 Pro N 60Hz	kgf 60Hz	屋内形寸法図
				（形式記号詳細 B2 頁）									
300	0.583	5.83	11.7 (120Hz)	RNFM	02 - 1440 L/R	- AVX1 (-B)	- 300	262	26.7	1.00	3500	357	図 B1
300					02 - 1540 L/R	- AVX1 (-B)	- 300			2.00	4680	477	図 B2
360	0.486	4.86	9.72 (120Hz)		02 - 1440 L/R	- AVX1 (-B)	- 360	315	32.1	1.00	3500	357	図 B1
360					02 - 1540 L/R	- AVX1 (-B)	- 360			2.00	4680	477	図 B2
480	0.365	3.65	7.29 (120Hz)		02 - 1440 L/R	- AVX1 (-B)	- 480	390	39.8	*	3500	357	図 B1
480					02 - 1540 L/R	- AVX1 (-B)	- 480	420	42.8	1.74	4680	477	図 B2
600	0.292	2.92	5.83 (120Hz)		02 - 1440 L/R	- AVX1 (-B)	- 600	390	39.8	*	3500	357	図 B1
600					02 - 1540 L/R	- AVX1 (-B)	- 600	525	53.5	1.39	4680	477	図 B2

注）1. 出力回転数は、モータ回転数 60Hz : 1750r/min, 6Hz : 175r/min としたときの代表値です。詳細は技術資料「モータ部」をご参照ください。
2. 出力軸許容ラジアル荷重は、出力軸中央の位置の値です。
3. 形式及び SF 欄が□になっている機種は、均一負荷、運転時間 10 時間／日における標準組合せです。
4. インバータ用モータを使用すると、6Hz ～ 60Hz の範囲で定トルク運転（連続運転）が可能です。基底周波数（60Hz）を超える周波数域は、定出力運転となります。詳細は、E78 頁をご参照ください。（汎用モータをインバータ運転した場合は、低減トルク特性となります。）
5. 弊社製インバータ（HF-320α）を用いてセンサレス運転を行うと、汎用モータで定トルク運転が可能となります。詳細は、専用カタログをご参照ください。
6. SF 欄に * が付いている場合は、モータの全容量 kW まで負荷を掛けると過負荷となりますので、出力トルク欄の値以内でご使用ください。
7. （ ）内はブレーキ付の形式を示します。

仕様記号の□は、200V 級は "2"、400V 級は "4" が入ります。詳細は B15 頁をご参照ください。( ) 内はブレーキ付の形式、寸法、質量を示します。

図 B1

RNFM02-1440L/R-AVX1-300~600 / 仕様記号
(RNFM02-1440L/R-AVX1-B-300~600 / 仕様記号)

質量 18.5kg(19.5kg)

輸出記号	L	R
仕様記号	J□NPLA	J□NPRA

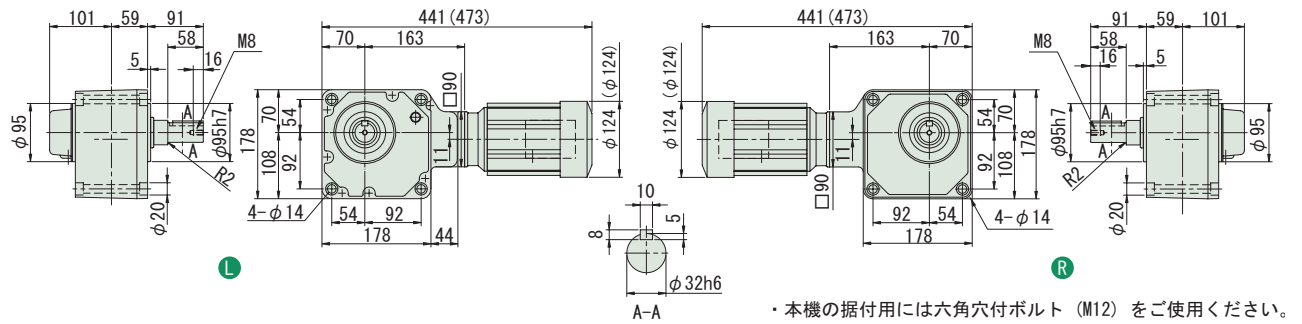

・本機の据付用には六角穴付ボルト（M12）をご使用ください。

図 B2

RNFM02-1540L/R-AVX1-300~600 / 仕様記号
(RNFM02-1540L/R-AVX1-B-300~600 / 仕様記号)

質量 29kg(30kg)

輸出記号	L	R
仕様記号	J□NPLA	J□NPRA

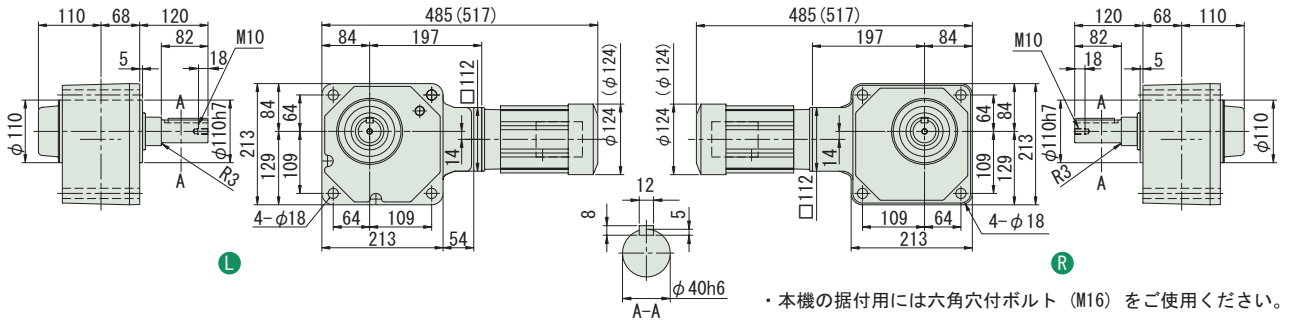

・本機の据付用には六角穴付ボルト（M16）をご使用ください。

注）1. 出力軸径寸法 : 寸法公差は、JIS B 0401-1976 "h6" です。
2. 軸端キー寸法 : 寸法公差は、JIS B 1301-1996 平行キーに依っています。
3. 本寸法図の寸法及び質量は、予告無しに変更することがあります。
4. 出力軸部の詳細寸法は、技術資料・E22 頁をご参照ください。

中実軸・RNFM シリーズ（フランジ取付形）
0.2kW・三相インバータ用モータ・屋内形

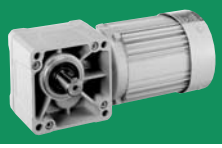

減速比	出力回転数 r/min 6Hz	60Hz	最高許容回転数	容量記号	枠番	補助形式	減速比	出力トルク Tout N・m 60Hz	kgf・m 60Hz	SF (60Hz)	出力軸許容ラジアル荷重 Pro N 60Hz	kgf 60Hz	屋内形寸法図
					（形式記号詳細 B2 頁）								
720	0.243	2.43	4.86 (120Hz)	RNFM	02	1440 L/R	AVX1 (-B) 720	390	39.8	*	3500	357	図 B3
720					02	1540 L/R	AVX1 (-B) 720	629	64.2	1.16	4680	477	図 B4
900	0.194	1.94	3.89 (120Hz)		02	1440 L/R	AVX1 (-B) 900	390	39.8	*	3500	357	図 B3
900					02	1540 L/R	AVX1 (-B) 900	732	74.6	*	4680	477	図 B4
1200	0.146	1.46	2.92 (120Hz)		02	1440 L/R	AVX1 (-B) 1200	390	39.8	*	3500	357	図 B3
1200					02	1540 L/R	AVX1 (-B) 1200	732	74.6	*	4680	477	図 B4
1440	0.122	1.22	2.43 (120Hz)		02	1440 L/R	AVX1 (-B) 1440	390	39.8	*	3500	357	図 B3
1440					02	1540 L/R	AVX1 (-B) 1440	732	74.6	*	4680	477	図 B4

注）1. 出力回転数は、モータ回転数 60Hz : 1750r/min, 6Hz : 175r/min としたときの代表値です。詳細は技術資料「モータ部」をご参照ください。
2. 出力軸許容ラジアル荷重は、出力軸中央の位置の値です。
3. 形式及び SF 欄が□になっている機種は、均一負荷、運転時間 10 時間／日における標準組合せです。
4. インバータ用モータを使用すると、6Hz ～ 60Hz の範囲で定トルク運転（連続運転）が可能です。基底周波数（60Hz）を超える周波数域は、定出力運転となります。詳細は、E78 頁をご参照ください。（汎用モータをインバータ運転した場合は、低減トルク特性となります。）
5. 弊社製インバータ（HF-320α）を用いてセンサレス運転を行うと、汎用モータで定トルク運転が可能となります。詳細は、専用カタログをご参照ください。
6. SF 欄に * が付いている場合は、モータの全容量 kW まで負荷を掛けると過負荷となりますので、出力トルク欄の値以内でご使用ください。
7. （ ）内はブレーキ付の形式を示します。

仕様記号の□は、200V 級は "2"、400V 級は "4" が入ります。詳細は B15 頁をご参照ください。( ) 内はブレーキ付の形式、寸法、質量を示します。

図 B3

RNFM02-1440L/R-AVX1-720~1440 / 仕様記号
(RNFM02-1440L/R-AVX1-B-720~1440 / 仕様記号)

質量 18.5kg(19.5kg)

輸出記号	L	R
仕様記号	J□NPLA	J□NPRA

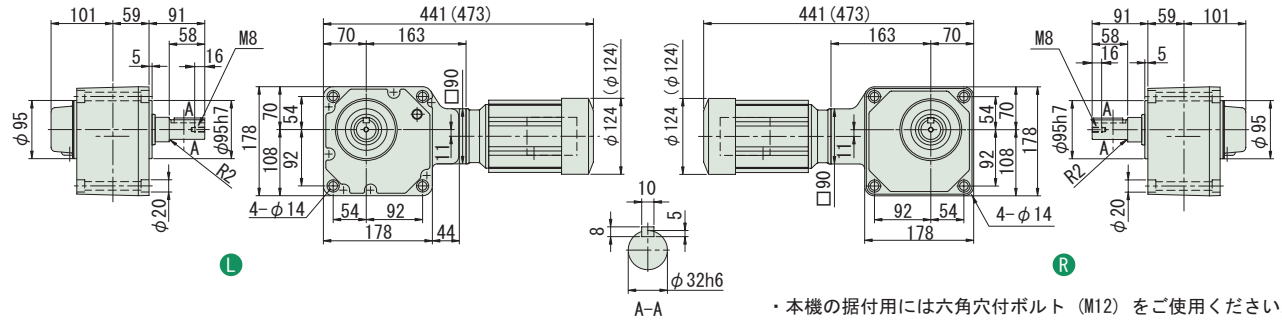

・本機の据付用には六角穴付ボルト（M12）をご使用ください。

図 B4

RNFM02-1540L/R-AVX1-720~1440 / 仕様記号
(RNFM02-1540L/R-AVX1-B-720~1440 / 仕様記号)

質量 29kg(30kg)

輸出記号	L	R
仕様記号	J□NPLA	J□NPRA

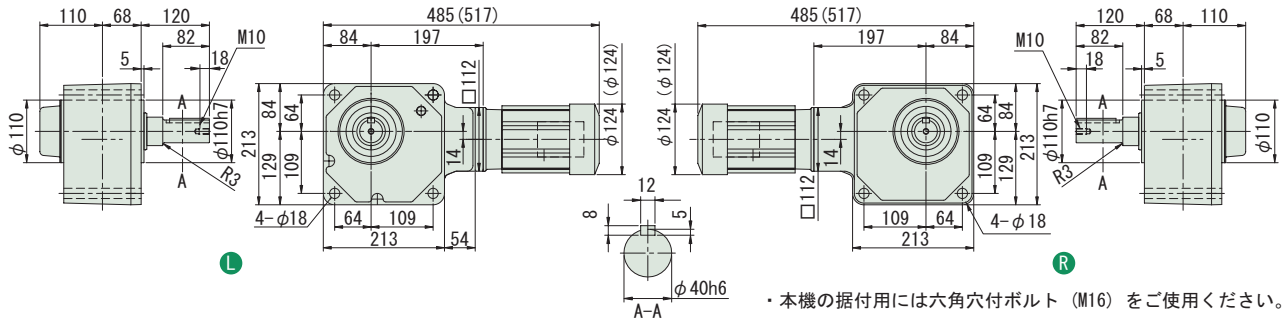

・本機の据付用には六角穴付ボルト（M16）をご使用ください。

注）1. 出力軸径寸法 : 寸法公差は、JIS B 0401-1976 "h6" です。
2. 軸端キー寸法 : 寸法公差は、JIS B 1301-1996 平行キーに依っています。
3. 本寸法図の寸法及び質量は、予告無しに変更することがあります。
4. 出力軸部の詳細寸法は、技術資料・E22 頁をご参照ください。

中実軸・RNFM シリーズ（フランジ取付形）
0.4kW・三相インバータ用モータ・屋内形

減速比	出力回転数 r/min 6Hz	60Hz	最高許容回転数		容量記号	枠番	補助形式	減速比	出力トルク Tout N・m 60Hz	kgf・m 60Hz	SF (60Hz)	出力軸許容ラジアル荷重 Pro N 60Hz	kgf 60Hz	屋内形寸法図
					（形式記号詳細 B2 頁）									
5	35.0	350	700	(120Hz)	RNFM	05 - 370 L/R	- AV (-B)	- 5	9.29	0.947	1.88	1370	140	図 B1
7.5	23.3	233	467	(120Hz)		05 - 370 L/R	- AV (-B)	- 7.5	13.9	1.42	1.88	1570	160	
10	17.5	175	350	(120Hz)		05 - 370 L/R	- AV (-B)	- 10	18.6	1.89	1.88	1720	175	
15	11.7	117	233	(120Hz)		05 - 370 L/R	- AV (-B)	- 15	27.9	2.84	1.88	1960	200	
20	8.75	87.5	175	(120Hz)		05 - 370 L/R	- AV (-B)	- 20	37.2	3.79	1.88	2160	220	
30	5.83	58.3	117	(120Hz)		05 - 370 L/R	- AV (-B)	- 30	55.7	5.68	1.88	2350	240	
40	4.38	43.8	87.5	(120Hz)		05 - 43 L/R	- AV (-B)	- 40	74.3	7.58	1.88	3820	390	図 B2
50	3.50	35.0	70.0	(120Hz)		05 - 43 L/R	- AV (-B)	- 50	92.9	9.47	1.88	4020	410	
60	2.92	29.2	58.3	(120Hz)		05 - 43 L/R	- AV (-B)	- 60	111	11.4	1.88	4170	425	
80	2.19	21.9	43.8	(120Hz)		05 - 50 L/R	- AV (-B)	- 80	149	15.2	1.88	6130	625	図 B3
100	1.75	17.5	35.0	(120Hz)		05 - 50 L/R	- AV (-B)	- 100	186	18.9	1.88	6230	635	
120	1.46	14.6	29.2	(120Hz)		05 - 50 L/R	- AV (-B)	- 120	223	22.7	1.88	6230	635	

注）1. 出力回転数は、モータ回転数 60Hz：1750r/min, 6Hz：175r/min としたときの代表値です。詳細は技術資料「モータ部」をご参照ください。
2. 出力軸許容ラジアル荷重は、出力軸中央の位置の値です。
3. インバータ用モータを使用すると、6Hz ～ 60Hz の範囲で定トルク運転（連続運転）が可能です。基底周波数（60Hz）を超える周波数域は、定出力運転となります。詳細は、E78 頁をご参照ください。（汎用モータをインバータ運転した場合は、低減トルク特性となります。）
4. 弊社製インバータ（HF-320α）を用いてセンサレス運転を行うと、汎用モータで定トルク運転が可能となります。詳細は、専用カタログをご参照ください。
5. （ ）内はブレーキ付の形式を示します。

仕様記号の□は、200V 級は "2"、400V 級は "4" が入ります。詳細は B15 頁をご参照ください。( ) 内はブレーキ付の形式、寸法、質量を示します。

図 B1

RNFM05-370L/R-AV-5~30 / 仕様記号
(RNFM05-370L/R-AV-B-5~30 / 仕様記号)

質量 13kg(16kg)

輸出記号	L	R
仕様記号	J□NSLA	J□NSRA

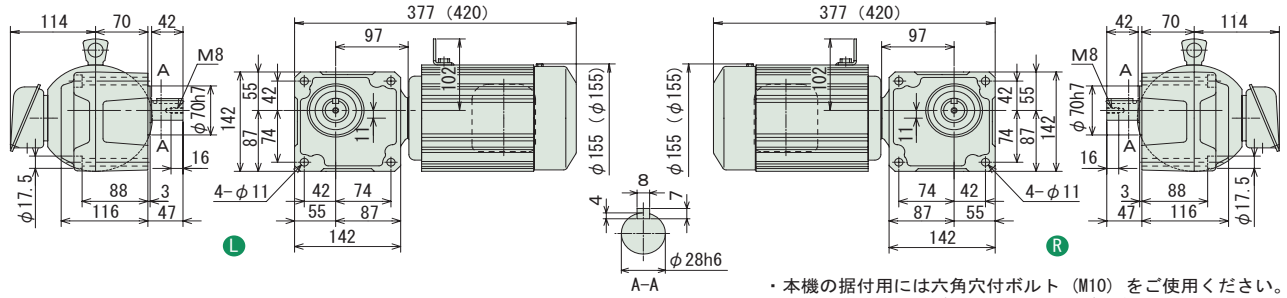

・本機の据付用には六角穴付ボルト（M10）をご使用ください。
・取付面よりモータが出張りますのでご注意ください。

図 B2

RNFM05-43L/R-AV-40~60 / 仕様記号
(RNFM05-43L/R-AV-B-40~60 / 仕様記号)

質量 17kg(20kg)

輸出記号	L	R
仕様記号	J□NSLA	J□NSRA

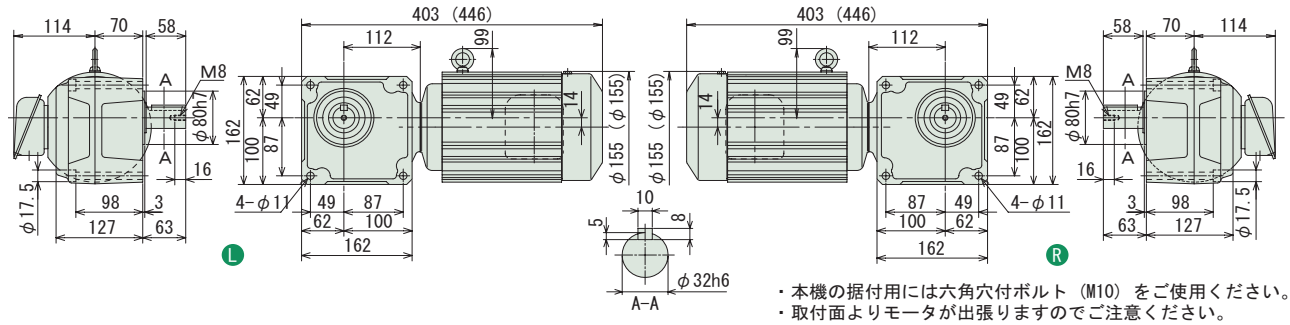

・本機の据付用には六角穴付ボルト（M10）をご使用ください。
・取付面よりモータが出張りますのでご注意ください。

図 B3

RNFM05-50L/R-AV-80~120 / 仕様記号
(RNFM05-50L/R-AV-B-80~120 / 仕様記号)

質量 24kg(27kg)

輸出記号	L	R
仕様記号	J□NSLA	J□NSRA

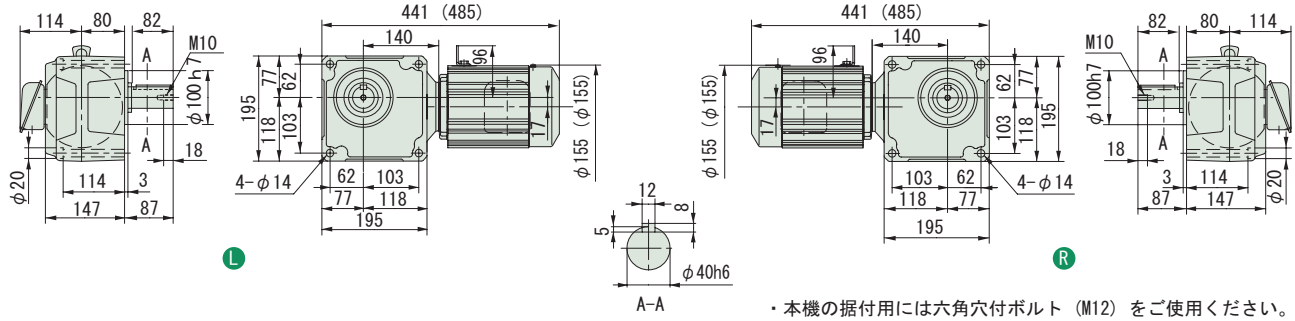

・本機の据付用には六角穴付ボルト（M12）をご使用ください。

注）1. 出力軸径寸法：寸法公差は、JIS B 0401-1976 "h6" です。
2. 軸端キー寸法：寸法公差は、JIS B 1301-1996 平行キーに依っています。
3. 本寸法図の寸法及び質量は、予告無しに変更することがあります。
4. 出力軸部の詳細寸法は、技術資料・E22 頁をご参照ください。

中実軸・RNFM シリーズ（フランジ取付形）
0.4kW・三相インバータ用モータ・屋内形

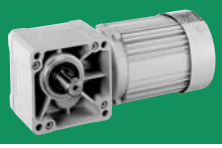

減速比	出力回転数 r/min 6Hz	60Hz	最高許容回転数	容量記号	枠番	補助形式	減速比	出力トルク Tout N・m 60Hz	kgf・m 60Hz	SF (60Hz)	出力軸許容ラジアル荷重 Pro N 60Hz	kgf 60Hz	屋内形寸法図
					（形式記号詳細 B2 頁）								
150	1.17	11.7	23.4 (120Hz)	05	55 L/R	AV	(-B) - 150	279	28.4	1.88	6230	635	図 B4
200	0.875	8.75	17.5 (120Hz)	05	55 L/R	AV	(-B) - 200	372	37.9	1.88	6230	635	
240	0.729	7.29	14.6 (120Hz)	05	55 L/R	AV	(-B) - 240	446	45.5	1.64	6230	635	
300	0.583	5.83	11.7 (120Hz)	05	1640 L/R	AVX1	(-B) - 300	525	53.5	2.00	7990	814	図 B5
360	0.486	4.86	9.72 (120Hz)	05	1640 L/R	AVX1	(-B) - 360	630	64.2	2.00	7990	814	
480	0.365	3.65	7.29 (120Hz)	05	1640 L/R	AVX1	(-B) - 480	840	85.6	1.76	7990	814	
600	0.292	2.92	5.83 (120Hz)	05	1640 L/R	AVX1	(-B) - 600	1050	107	1.41	7990	814	
720	0.243	2.43	4.86 (120Hz)	05	1640 L/R	AVX1	(-B) - 720	1260	128	1.18	7990	814	
900	0.194	1.94	3.89 (120Hz)	05	1640 L/R	AVX1	(-B) - 900	1480	151	*	7990	814	
1200	0.146	1.46	2.92 (120Hz)	05	1640 L/R	AVX1	(-B) - 1200	1480	151	*	7990	814	
1440	0.122	1.22	2.43 (120Hz)	05	1640 L/R	AVX1	(-B) - 1440	1480	151	*	7990	814	

RNFM

注）1. 出力回転数は、モータ回転数 60Hz：1750r/min, 6Hz：175r/min としたときの代表値です。詳細は技術資料「モータ部」をご参照ください。
2. 出力軸許容ラジアル荷重は、出力軸中央の位置の値です。
3. インバータ用モータを使用すると、6Hz ～ 60Hz の範囲で定トルク運転（連続運転）が可能です。基底周波数（60Hz）を超える周波数域は、定出力運転となります。詳細は、E78 頁をご参照ください。（汎用モータをインバータ運転した場合は、低減トルク特性となります。）
4. 弊社製インバータ（HF-320α）を用いてセンサレス運転を行うと、汎用モータで定トルク運転が可能となります。詳細は、専用カタログをご参照ください。
5. SF 欄に * が付いている場合は、モータの全容量 kW まで負荷を掛けると過負荷となりますので、出力トルク欄の値以内でご使用ください。
6. （ ）内はブレーキ付の形式を示します。

仕様記号の□は、200V 級は "2"、400V 級は "4" が入ります。詳細は B15 頁をご参照ください。( ) 内はブレーキ付の形式、寸法、質量を示します。

図 B4

RNFM05-55L/R-AV-150~240 / 仕様記号
(RNFM05-55L/R-AV-B-150~240 / 仕様記号)

質量 24kg(27kg)

輸出記号	L	R
仕様記号	J□NSLA	J□NSRA

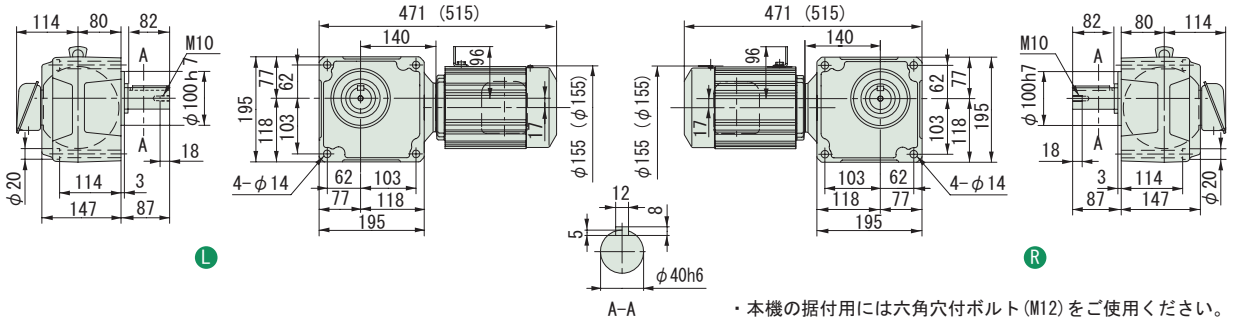

・本機の据付用には六角穴付ボルト (M12) をご使用ください。

図 B5

RNFM05-1640L/R-AVX1-300~1440 / 仕様記号
(RNFM05-1640L/R-AVX1-B-300~1440 / 仕様記号)

質量 73kg(75kg)

輸出記号	L	R
仕様記号	J□NSLA	J□NSRA

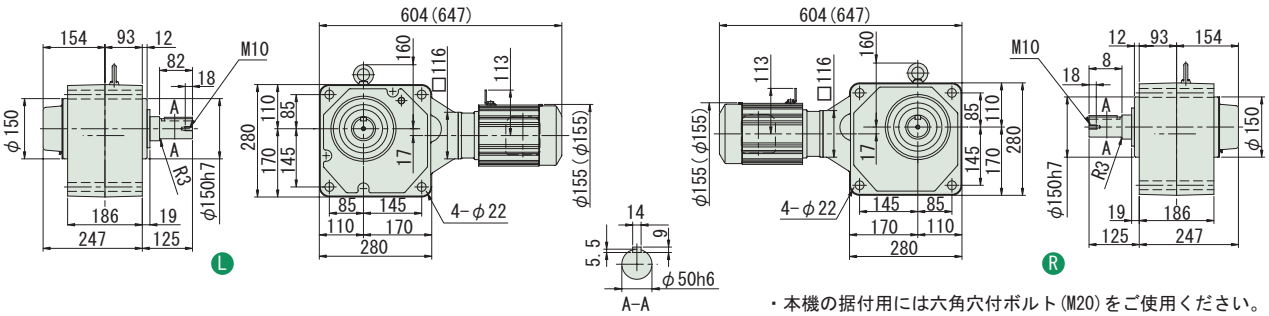

・本機の据付用には六角穴付ボルト (M20) をご使用ください。

注）1. 出力軸径寸法：寸法公差は、JIS B 0401-1976 "h6" です。
2. 軸端キー寸法：寸法公差は、JIS B 1301-1996 平行キーに依っています。
3. 本寸法図の寸法及び質量は、予告無しに変更することがあります。
4. 出力軸部の詳細寸法は、技術資料・E22 頁をご参照ください。

中実軸・RNFM シリーズ（フランジ取付形）
0.75kW・三相インバータ用モータ・屋内形

減速比	出力回転数 r/min 6Hz	60Hz	最高許容回転数		容量記号	枠番	補助形式	減速比（形式記号詳細 B2 頁）	出力トルク Tout N･m 60Hz	kgf･m 60Hz	SF (60Hz)	出力軸許容ラジアル荷重 Pro N 60Hz	kgf 60Hz	屋内形寸法図
5	35.0	350	700	(120Hz)	RNFM	1	470 L/R	AV (-B) - 5	17.4	1.78	2.00	2060	210	図 B1
7.5	23.3	233	467	(120Hz)		1	470 L/R	AV (-B) - 7.5	26.1	2.66	2.00	2300	235	
10	17.5	175	350	(120Hz)		1	470 L/R	AV (-B) - 10	34.8	3.55	2.00	2600	265	
15	11.7	117	233	(120Hz)		1	470 L/R	AV (-B) - 15	52.2	5.33	2.00	2940	300	
20	8.75	87.5	175	(120Hz)		1	470 L/R	AV (-B) - 20	69.7	7.10	2.00	3190	325	
30	5.83	58.3	117	(120Hz)		1	470 L/R	AV (-B) - 30	104	10.7	2.00	3580	365	
40	4.38	43.8	87.5	(120Hz)		1	53 L/R	AV (-B) - 40	139	14.2	2.00	5540	565	図 B2
50	3.50	35.0	70.0	(120Hz)		1	53 L/R	AV (-B) - 50	174	17.8	2.00	5830	595	
60	2.92	29.2	58.3	(120Hz)		1	53 L/R	AV (-B) - 60	209	21.3	2.00	6030	615	
80	2.19	21.9	43.8	(120Hz)		1	53 L/R	AV (-B) - 80	279	28.4	2.00	6130	625	

注）1. 出力回転数は、モータ回転数 60Hz：1750r/min, 6Hz：175r/min としたときの代表値です。詳細は技術資料「モータ部」をご参照ください。
2. 出力軸許容ラジアル荷重は、出力軸中央の位置の値です。
3. インバータ用モータを使用すると、6Hz ～ 60Hz の範囲で定トルク運転（連続運転）が可能です。基底周波数（60Hz）を超える周波数域は、定出力運転となります。詳細は、E78 頁をご参照ください。（汎用モータをインバータ運転した場合は、低減トルク特性となります。）
4. 弊社製インバータ（HF-320α）を用いてセンサレス運転を行うと、汎用モータで定トルク運転が可能となります。詳細は、専用カタログをご参照ください。
5. （ ）内はブレーキ付の形式を示します。

仕様記号の□は、200V 級は "2"、400V 級は "4" が入ります。詳細は B15 頁をご参照ください。( ) 内はブレーキ付の形式、寸法、質量を示します。

図 B1

RNFM1-470 L/R-AV-5~30 / 仕様記号
(RNFM1-470 L/R-AV-B-5~30 / 仕様記号)

質量 21kg(26kg)

輸出記号	L	R
仕様記号	J□NSLA	J□NSRA

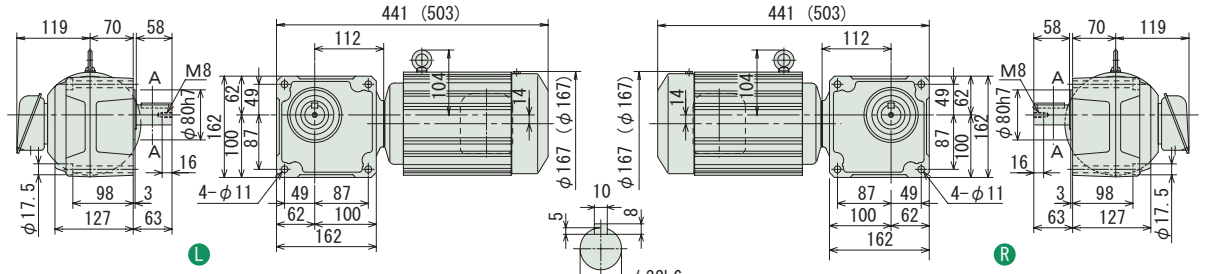

・本機の据付用には六角穴付ボルト（M10）をご使用ください。
・取付面よりモータが出張りますのでご注意ください。

図 B2

RNFM1-53 L/R-AV-40~80 / 仕様記号
(RNFM1-53 L/R-AV-B-40~80 / 仕様記号)

質量 30kg(35kg)

輸出記号	L	R
仕様記号	J□NSLA	J□NSRA

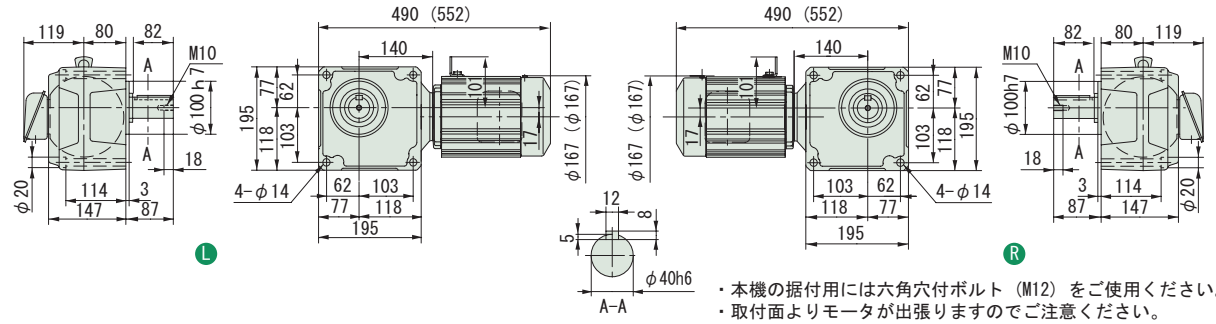

・本機の据付用には六角穴付ボルト（M12）をご使用ください。
・取付面よりモータが出張りますのでご注意ください。

注）1. 出力軸径寸法：寸法公差は、JIS B 0401-1976 "h6" です。
2. 軸端キー寸法：寸法公差は、JIS B 1301-1996 平行キーに依っています。
3. 本寸法図の寸法及び質量は、予告無しに変更することがあります。
4. 出力軸部の詳細寸法は、技術資料・E22 頁をご参照ください。

中実軸・RNFM シリーズ（フランジ取付形）
0.75kW・三相インバータ用モータ・屋内形

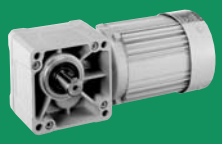

減速比	出力回転数 r/min 6Hz	60Hz	最高許容回転数	容量記号	枠番	補助形式	減速比	出力トルク Tout N・m 60Hz	kgf・m 60Hz	SF (60Hz)	出力軸許容ラジアル荷重 Pro N 60Hz	kgf 60Hz	屋内形寸法図
				（形式記号詳細 B2 頁）									
100	1.75	17.5	35.0 (120Hz)	RNFM	1	1630 L/R	AVX1 (-B)	348	35.5	2.93	7990	814	図 B3
120	1.46	14.6	29.2 (120Hz)		1	1630 L/R	AVX1 (-B)	418	42.6	2.93	7990	814	
150	1.17	11.7	23.3 (120Hz)		1	1631 L/R	AVX1 (-B)	522	53.3	2.83	7990	814	図 B4
200	0.875	8.75	17.5 (120Hz)		1	1631 L/R	AVX1 (-B)	697	71.0	2.13	7990	814	
240	0.729	7.29	14.6 (120Hz)		1	1631 L/R	AVX1 (-B)	836	85.2	1.77	7990	814	

注）1. 出力回転数は、モータ回転数 60Hz : 1750r/min, 6Hz : 175r/min としたときの代表値です。詳細は技術資料「モータ部」をご参照ください。
2. 出力軸許容ラジアル荷重は、出力軸中央の位置の値です。
3. インバータ用モータを使用すると、6Hz ～ 60Hz の範囲で定トルク運転（連続運転）が可能です。基底周波数（60Hz）を超える周波数域は、定出力運転となります。詳細は、E78 頁をご参照ください。（汎用モータをインバータ運転した場合は、低減トルク特性となります。）
4. 弊社製インバータ（HF-320α）を用いてセンサレス運転を行うと、汎用モータで定トルク運転が可能となります。詳細は、専用カタログをご参照ください。
5. （ ）内はブレーキ付の形式を示します。

仕様記号の□は、200V 級は "2"、400V 級は "4" が入ります。詳細は B15 頁をご参照ください。( ) 内はブレーキ付の形式、寸法、質量を示します。

図 B3

RNFM1-1630L/R-AVX1-100,120 / 仕様記号
(RNFM1-1630L/R-AVX1-B-100,120 / 仕様記号)

質量 57kg(61kg)

輸出記号	L	R
仕様記号	J□NSLA	J□NSRA

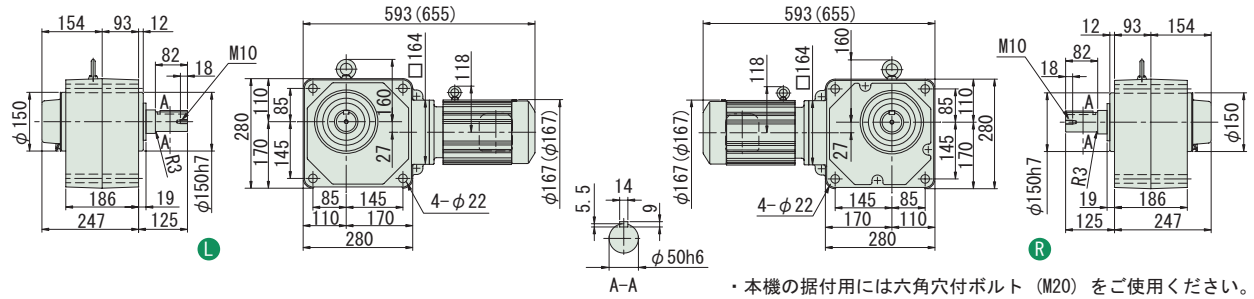

・本機の据付用には六角穴付ボルト（M20）をご使用ください。

図 B4

RNFM1-1631L/R-AVX1-150~240 / 仕様記号
(RNFM1-1631L/R-AVX1-B-150~240 / 仕様記号)

質量 58kg(62kg)

輸出記号	L	R
仕様記号	J□NSLA	J□NSRA

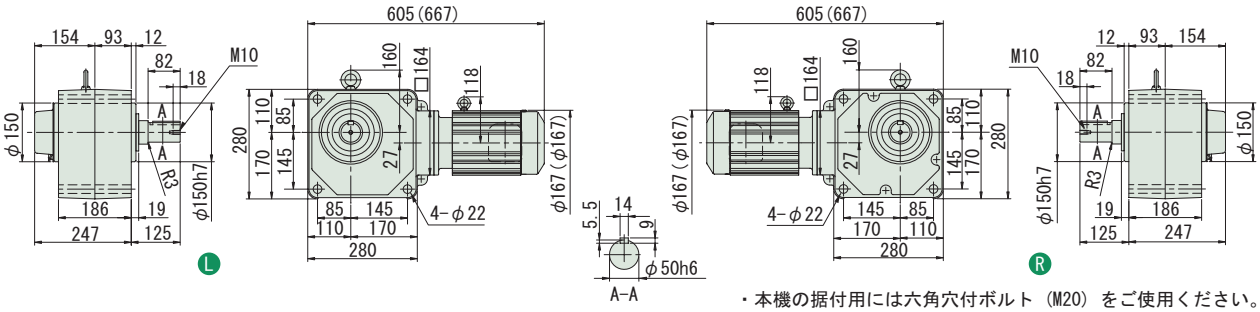

・本機の据付用には六角穴付ボルト（M20）をご使用ください。

注）1. 出力軸径寸法 : 寸法公差は、JIS B 0401-1976 "h6" です。
2. 軸端キー寸法 : 寸法公差は、JIS B 1301-1996 平行キーに依っています。
3. 本寸法図の寸法及び質量は、予告無しに変更することがあります。
4. 出力軸部の詳細寸法は、技術資料・E22 頁をご参照ください。

中実軸・RNFM シリーズ（フランジ取付形）
1.5kW・三相インバータ用モータ・屋内形

減速比	出力回転数 r/min 6Hz	60Hz	最高許容回転数	容量記号	枠番	補助形式	減速比	出力トルク Tout N･m 60Hz	kgf･m 60Hz	SF (60Hz)	出力軸許容ラジアル荷重 Pro N 60Hz	kgf 60Hz	屋内形寸法図
				（形式記号詳細 B2 頁）									
10	17.5	175	350 (120Hz)	2	54 L/R	AV (-B)	10	69.7	7.10	1.47	3730	380	図 B1
15	11.7	117	233 (120Hz)	2	54 L/R	AV (-B)	15	104	10.7	1.47	4220	430	
20	8.75	87.5	175 (120Hz)	2	54 L/R	AV (-B)	20	139	14.2	1.47	4610	470	
30	5.83	58.3	117 (120Hz)	2	54 L/R	AV (-B)	30	209	21.3	1.47	5150	525	
40	4.38	43.8	87.5 (120Hz)	2	54 L/R	AV (-B)	40	279	28.4	1.47	5540	565	
50	3.50	35.0	70.0 (120Hz)	2	54 L/R	AV (-B)	50	348	35.5	1.47	5830	595	
60	2.92	29.2	58.3 (120Hz)	2	54 L/R	AV (-B)	60	418	42.6	1.47	6030	615	
80	2.19	21.9	43.8 (120Hz)	2	1630 L/R	AVX1 (-B)	80	557	56.8	1.47	7870	802	図 B2
100	1.75	17.5	35.0 (120Hz)	2	1630 L/R	AVX1 (-B)	100	697	71.0	1.47	7990	814	
120	1.46	14.6	29.2 (120Hz)	2	1630 L/R	AVX1 (-B)	120	836	85.2	1.47	7990	814	
150	1.17	11.7	23.3 (120Hz)	2	1631 L/R	AVX1 (-B)	150	1040	107	1.42	7990	814	図 B3
200	0.875	8.75	17.5 (120Hz)	2	1631 L/R	AVX1 (-B)	200	1390	142	1.06	7990	814	
240	0.729	7.29	14.6 (120Hz)	2	1631 L/R	AVX1 (-B)	240	1480	151	*	7990	814	

注）1. 出力回転数は、モータ回転数 60Hz：1750r/min, 6Hz：175r/min としたときの代表値です。詳細は技術資料「モータ部」をご参照ください。
2. 出力軸許容ラジアル荷重は、出力軸中央の位置の値です。
3. インバータ用モータを使用すると、6Hz ～ 60Hz の範囲で定トルク運転（連続運転）が可能です。基底周波数（60Hz）を超える周波数域は、定出力運転となります。詳細は、E78 頁をご参照ください。（汎用モータをインバータ運転した場合は、低減トルク特性となります。）
4. 弊社製インバータ（HF-320α）を用いてセンサレス運転を行うと、汎用モータで定トルク運転が可能となります。詳細は、専用カタログをご参照ください。
5. SF 欄に * が付いている場合は、モータの全容量 kW まで負荷を掛けると過負荷となりますので、出力トルク欄の値以内でご使用ください。
6. （ ）内はブレーキ付の形式を示します。

仕様記号の□は、200V 級は "2"、400V 級は "4" が入ります。詳細は B15 頁をご参照ください。( ) 内はブレーキ付の形式、寸法、質量を示します。

図 B1

RNFM2-54L/R-AV-10~60 / 仕様記号
(RNFM2-54L/R-AV-B-10~60 / 仕様記号)

質量 34kg(40kg)

輸出記号	L	R
仕様記号	J□NSLA	J□NSRA

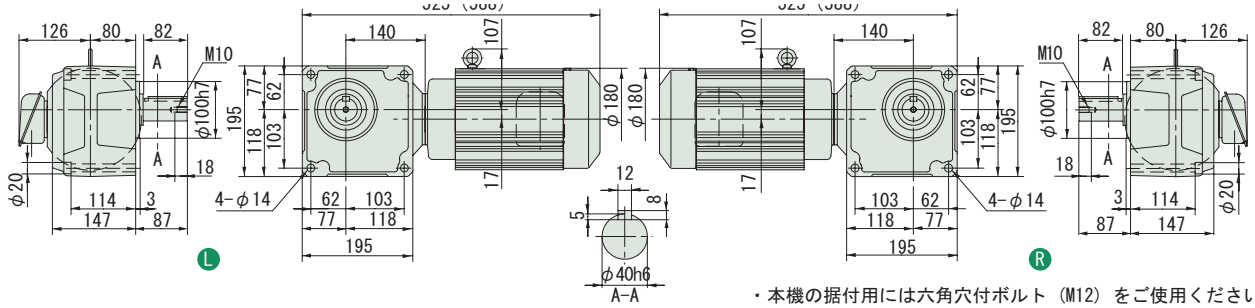

・本機の据付用には六角穴付ボルト（M12）をご使用ください。
・取付面よりモータが出張りますのでご注意ください。

図 B2

RNFM2-1630L/R-AVX1-80~120 / 仕様記号
(RNFM2-1630L/R-AVX1-B-80~120 / 仕様記号)

質量 62kg(68kg)

輸出記号	L	R
仕様記号	J□NSLA	J□NSRA

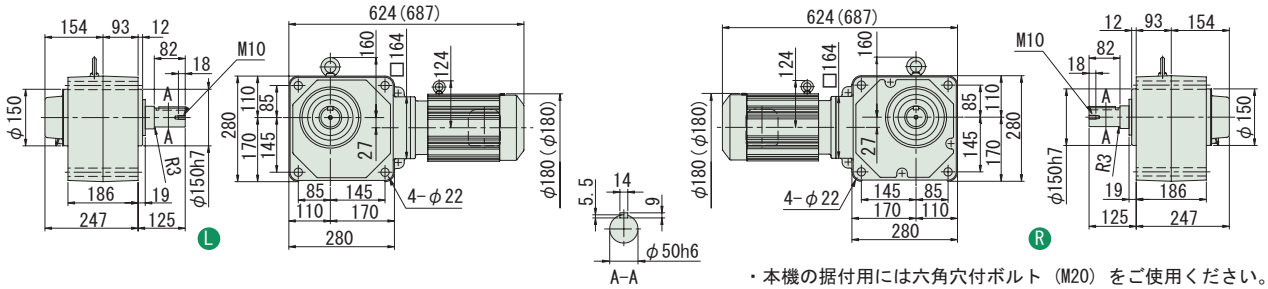

・本機の据付用には六角穴付ボルト（M20）をご使用ください。

図 B3

RNFM2-1631L/R-AVX1-150~240 / 仕様記号
(RNFM2-1631L/R-AVX1-B-150~240 / 仕様記号)

質量 62kg(68kg)

輸出記号	L	R
仕様記号	J□NSLA	J□NSRA

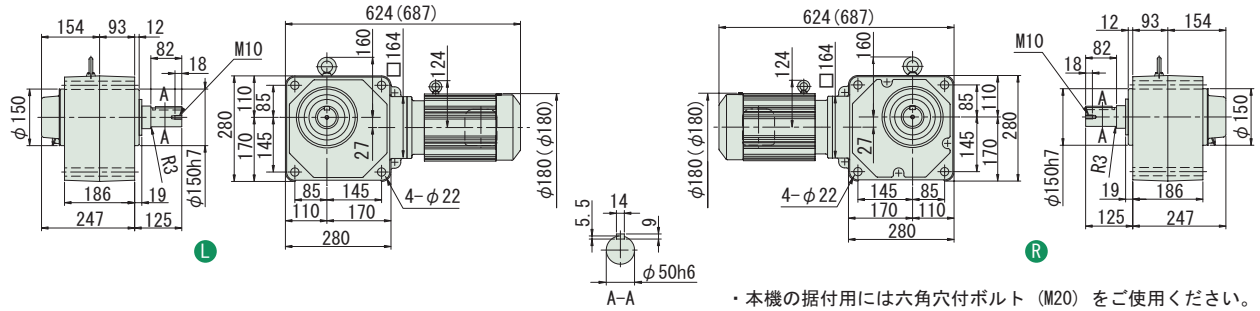

・本機の据付用には六角穴付ボルト（M20）をご使用ください。

注）1. 出力軸径寸法：寸法公差は、JIS B 0401-1976 "h6" です。
2. 軸端キー寸法：寸法公差は、JIS B 1301-1996 平行キーに依っています。
3. 本寸法図の寸法及び質量は、予告無しに変更することがあります。
4. 出力軸部の詳細寸法は、技術資料・E22 頁をご参照ください。

ハイポニックギヤモータ

中実軸・フランジ取付

RNFMシリーズ

3～ 高効率 高効率三相モータ

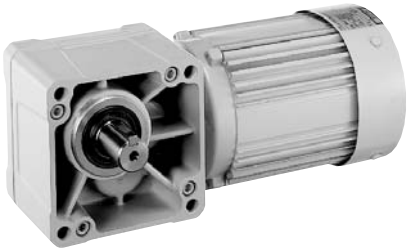

モータ容量	減速比範囲			頁
0.2kW	5	▶	1440	B200
0.4kW	5	▶	1440	B204
0.75kW	5	▶	240	B206
1.5kW	10	▶	240	B208

HYPONIC ギヤモータ RNFM Series

直交軸 ﾌﾗﾝｼﾞ取付

中実軸・RNFM シリーズ（フランジ取付形）
0.2kW・高効率三相モータ・屋内形

減速比	出力回転数 r/min 50Hz	出力回転数 r/min 60Hz	容量記号	枠番	補助形式	減速比	出力トルク Tout N・m 50Hz	出力トルク Tout N・m 60Hz	出力トルク Tout kgf・m 50Hz	出力トルク Tout kgf・m 60Hz	SF (60Hz)	出力軸許容ラジアル荷重 Pro N 50Hz	出力軸許容ラジアル荷重 Pro N 60Hz	出力軸許容ラジアル荷重 Pro kgf 50Hz	出力軸許容ラジアル荷重 Pro kgf 60Hz	屋内形寸法図
			（形式記号詳細 B2 頁）													
5	290	350	RNFM	02	270 L/R	ES (-B)	5	5.61	4.64	0.572	0.474	2.00	883	834	90	85	図 B1
7.5	193	233		02	270 L/R	ES (-B)	7.5	8.41	6.97	0.857	0.710	2.00	981	932	100	95	
10	145	175		02	270 L/R	ES (-B)	10	11.20	9.29	1.140	0.947	2.00	1080	1030	110	105	
15	96.7	117		02	270 L/R	ES (-B)	15	16.8	13.9	1.71	1.42	2.00	1230	1180	125	120	
20	72.5	87.5		02	270 L/R	ES (-B)	20	22.4	18.6	2.29	1.89	2.00	1370	1320	140	135	
30	48.3	58.3		02	270 L/R	ES (-B)	30	33.6	27.9	3.43	2.84	2.00	1520	1470	155	150	
40	36.3	43.8		02	33 L/R	ES (-B)	40	44.8	37.2	4.57	3.79	2.00	2650	2550	270	260	図 B2
50	29.0	35.0		02	33 L/R	ES (-B)	50	56.1	46.4	5.72	4.74	2.00	2840	2750	290	280	
60	24.2	29.2		02	33 L/R	ES (-B)	60	67.3	55.7	6.86	5.68	2.00	2940	2840	300	290	
80	18.1	21.9		02	40 L/R	ES (-B)	80	89.7	74.3	9.14	7.58	2.00	4360	4270	445	435	図 B3
100	14.5	17.5		02	40 L/R	ES (-B)	100	112.0	92.9	11.40	9.47	2.00	4360	4360	445	445	
120	12.1	14.6		02	40 L/R	ES (-B)	120	135	111	13.7	11.4	2.00	4360	4360	445	445	

注）1. 出力回転数は、モータ回転数 60Hz : 1750r/min, 50Hz : 1450r/min としたときの代表値です。詳細は技術資料「モータ部」をご参照ください。
2. 出力軸許容ラジアル荷重は、出力軸中央の位置の値です。
3. （ ）内はブレーキ付の形式を示します。

仕様記号の□は、200V 級は "2"、400V 級は "4" が入ります。詳細は B15 頁をご参照ください。( ) 内はブレーキ付の形式、寸法、質量を示します。

図 B1

RNFM02-270L/R-ES-5~30 / 仕様記号
(RNFM02-270L/R-ES-B-5~30 / 仕様記号)

質量 9.0kg(10.5kg)

輸出記号	L	R
仕様記号	J□NPLA	J□NPRA

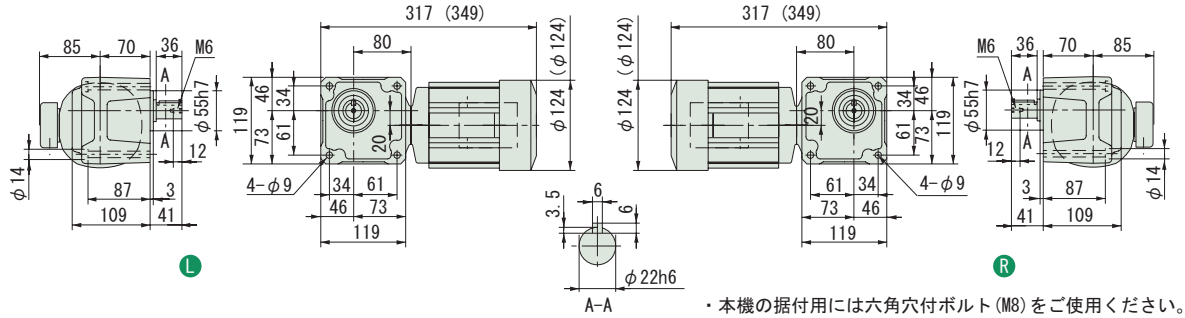

・本機の据付用には六角穴付ボルト (M8) をご使用ください。

図 B2

RNFM02-33L/R-ES-40~60 / 仕様記号
(RNFM02-33L/R-ES-B-40~60 / 仕様記号)

質量 11kg(13kg)

輸出記号	L	R
仕様記号	J□NPLA	J□NPRA

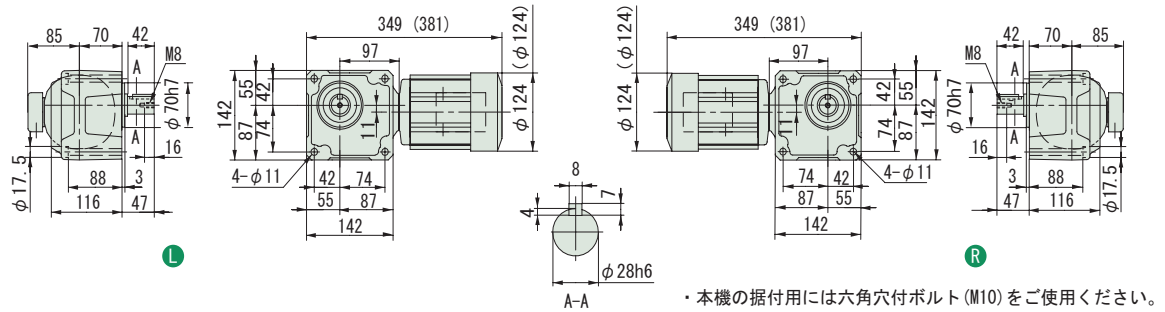

・本機の据付用には六角穴付ボルト (M10) をご使用ください。

図 B3

RNFM02-40L/R-ES-80~120 / 仕様記号
(RNFM02-40L/R-ES-B-80~120 / 仕様記号)

質量 14kg(16kg)

輸出記号	L	R
仕様記号	J□NPLA	J□NPRA

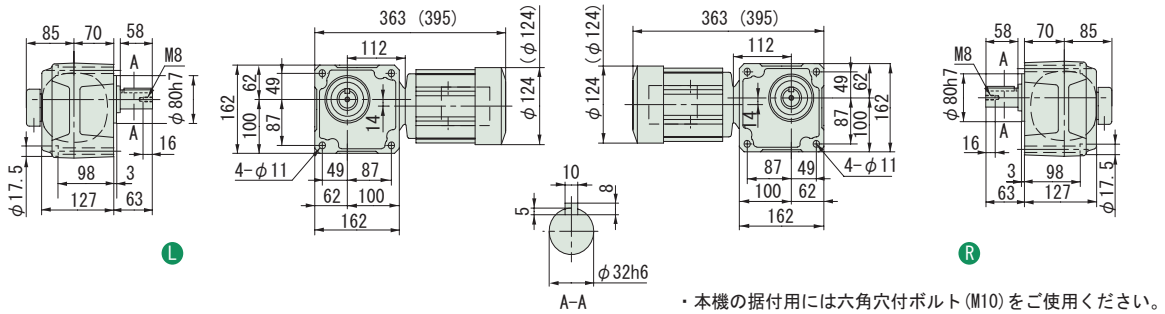

・本機の据付用には六角穴付ボルト (M10) をご使用ください。

注）1. 出力軸径寸法 : 寸法公差は、JIS B 0401-1976 "h6" です。
2. 軸端キー寸法 : 寸法公差は、JIS B 1301-1996 平行キーに依っています。
3. 本寸法図の寸法及び質量は、予告無しに変更することがあります。
4. 出力軸部の詳細寸法は、技術資料・E22 頁をご参照ください。

中実軸・RNFM シリーズ（フランジ取付形）
0.2kW・高効率三相モータ・屋内形

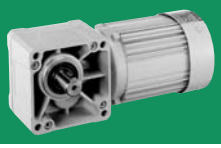

減速比	出力回転数 r/min 50Hz	出力回転数 r/min 60Hz	容量記号	枠番	補助形式	減速比	出力トルク Tout N・m 50Hz	出力トルク Tout N・m 60Hz	出力トルク Tout kgf・m 50Hz	出力トルク Tout kgf・m 60Hz	SF (60Hz)	出力軸許容ラジアル荷重 Pro N 50Hz	出力軸許容ラジアル荷重 Pro N 60Hz	出力軸許容ラジアル荷重 Pro kgf 50Hz	出力軸許容ラジアル荷重 Pro kgf 60Hz	屋内形寸法図
			（形式記号詳細 B2 頁）													
150	9.67	11.7	RNFM	02	45 L/R	ES (-B)	150	168	139	17.1	14.2	2.00	4360	4360	445	445	図 B4
200	7.25	8.75	RNFM	02	45 L/R	ES (-B)	200	224	186	22.9	18.9	1.74	4360	4360	445	445	図 B4
240	6.04	7.29	RNFM	02	45 L/R	ES (-B)	240	269	223	27.4	22.7	1.45	4360	4360	445	445	図 B4

注）1. 出力回転数は、モータ回転数 60Hz : 1750r/min, 50Hz : 1450r/min としたときの代表値です。詳細は技術資料「モータ部」をご参照ください。
2. 出力軸許容ラジアル荷重は、出力軸中央の位置の値です。
3. ( ) 内はブレーキ付の形式を示します。

仕様記号の□は、200V 級は "2"、400V 級は "4" が入ります。詳細は B15 頁をご参照ください。( ) 内はブレーキ付の形式、寸法、質量を示します。

図 B4 RNFM02-45L/R-ES-150~240 / 仕様記号
(RNFM02-45L/R-ES-B-150~240 / 仕様記号)
質量 15kg(16kg)

輸出記号	L	R
仕様記号	J□NPLA	J□NPRA

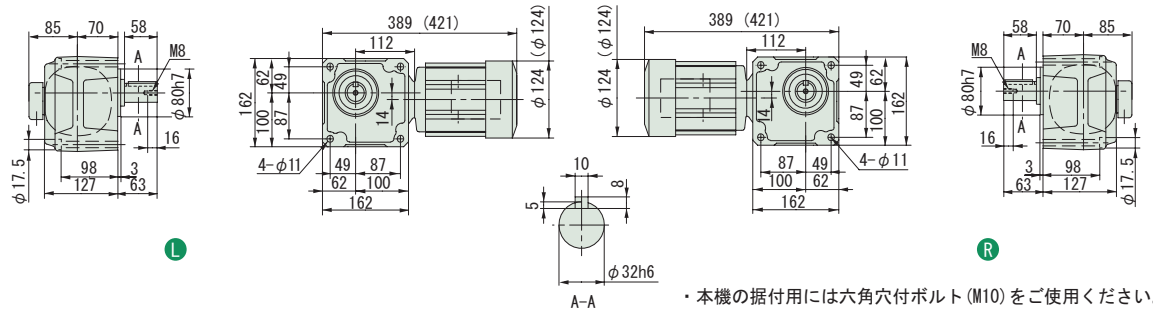

・本機の据付用には六角穴付ボルト(M10)をご使用ください。

注）1. 出力軸径寸法 : 寸法公差は、JIS B 0401-1976 "h6" です。
2. 軸端キー寸法 : 寸法公差は､JIS B 1301-1996 平行キーに依っています。
3. 本寸法図の寸法及び質量は、予告無しに変更することがあります。
4. 出力軸部の詳細寸法は、技術資料・E22 頁をご参照ください。

中実軸・RNFM シリーズ（フランジ取付形）
0.2kW・高効率三相モータ・屋内形

減速比	出力回転数 r/min 50Hz	出力回転数 r/min 60Hz	容量記号	枠番	補助形式	減速比	出力トルク Tout N・m 50Hz	出力トルク Tout N・m 60Hz	出力トルク Tout kgf・m 50Hz	出力トルク Tout kgf・m 60Hz	SF (60Hz)	出力軸許容ラジアル荷重 Pro N 50Hz	出力軸許容ラジアル荷重 Pro N 60Hz	出力軸許容ラジアル荷重 Pro kgf 50Hz	出力軸許容ラジアル荷重 Pro kgf 60Hz	屋内形寸法図
			（形式記号詳細 B2 頁）													
300	4.83	5.83	RNFM	02	1440 L/R	ESX1 (-B)	300	317	262	32.3	26.7	1.00	3500	3500	357	357	図 B1
300				02	1540 L/R	ESX1 (-B)	300					2.00	4680	4680	477	477	図 B2
360	4.03	4.86		02	1440 L/R	ESX1 (-B)	360	380	315	38.7	32.1	1.00	3500	3500	357	357	図 B1
360				02	1540 L/R	ESX1 (-B)	360					1.93	4680	4680	477	477	図 B2
480	3.02	3.65		02	1440 L/R	ESX1 (-B)	480	390	390	39.8	39.8	*	3500	3500	357	357	図 B1
480				02	1540 L/R	ESX1 (-B)	480	506	420	51.6	42.8	1.44	4680	4680	477	477	図 B2
600	2.42	2.92		02	1440 L/R	ESX1 (-B)	600	390	400	39.8	40.8	*	3500	3500	357	357	図 B1
600				02	1540 L/R	ESX1 (-B)	600	633	525	64.6	53.5	1.16	4680	4680	477	477	図 B2

注）1. 出力回転数は、モータ回転数 60Hz : 1750r/min, 50Hz : 1450r/min としたときの代表値です。詳細は技術資料「モータ部」をご参照ください。
2. 出力軸許容ラジアル荷重は、出力軸中央の位置の値です。
3. 形式及び SF 欄が□になっている機種は、均一負荷、運転時間 10 時間／日における標準組合せです。
4. SF 欄に * が付いている場合は、モータの全容量 kW まで負荷を掛けると過負荷となりますので、出力トルク欄の値以内でご使用ください。
5. （ ）内はブレーキ付の形式を示します。

仕様記号の□は、200V 級は "2"、400V 級は "4" が入ります。詳細は B15 頁をご参照ください。( ) 内はブレーキ付の形式、寸法、質量を示します。

図 B1

RNFM02-1440L/R-ESX1-300~600 / 仕様記号
(RNFM02-1440L/R-ESX1-B-300~600 / 仕様記号)

質量 18.5kg(19.5kg)

輸出記号	L	R
仕様記号	J□NPLA	J□NPRA

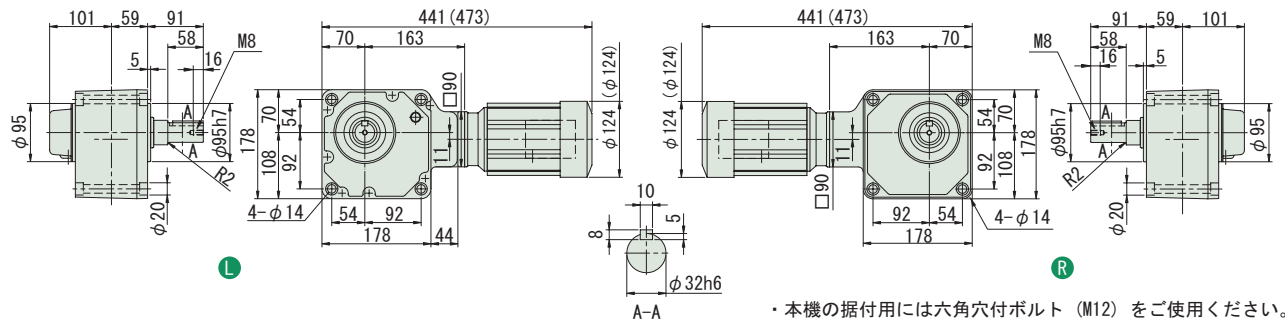

・本機の据付用には六角穴付ボルト（M12）をご使用ください。

図 B2

RNFM02-1540L/R-ESX1-300~600 / 仕様記号
(RNFM02-1540L/R-ESX1-B-300~600 / 仕様記号)

質量 29kg(30kg)

輸出記号	L	R
仕様記号	J□NPLA	J□NPRA

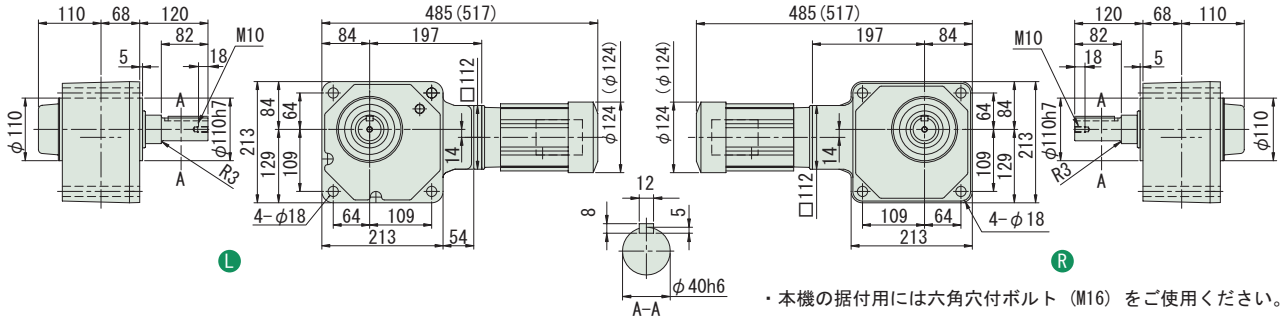

・本機の据付用には六角穴付ボルト（M16）をご使用ください。

注）1. 出力軸径寸法 : 寸法公差は、JIS B 0401-1976 "h6" です。
2. 軸端キー寸法 : 寸法公差は、JIS B 1301-1996 平行キーに依っています。
3. 本寸法図の寸法及び質量は、予告無しに変更することがあります。
4. 出力軸部の詳細寸法は、技術資料・E22 頁をご参照ください。

中実軸・RNFM シリーズ（フランジ取付形）
0.2kW・高効率三相モータ・屋内形

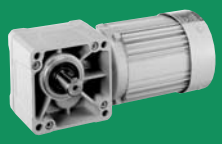

減速比	出力回転数 r/min 50Hz	60Hz	容量記号	枠番	補助形式	減速比	出力トルク Tout N・m 50Hz	60Hz	kgf・m 50Hz	60Hz	SF (60Hz)	出力軸許容ラジアル荷重 Pro N 50Hz	60Hz	kgf 50Hz	60Hz	屋内形寸法図
					（形式記号詳細 B2 頁）											
720	2.01	2.43	RNFM	02 - 1440 L/R	- ESX1 (-B)	- 720	390	410	39.8	41.8	*	3500	3500	357	357	図 B3
720				02 - 1540 L/R	- ESX1 (-B)	- 720	732	629	74.6	64.2	*	4680	4680	477	477	図 B4
900	1.61	1.94		02 - 1440 L/R	- ESX1 (-B)	- 900	390	390	39.8	39.8	*	3500	3500	357	357	図 B3
900				02 - 1540 L/R	- ESX1 (-B)	- 900	732	732	74.6	74.6	*	4680	4680	477	477	図 B4
1200	1.21	1.46		02 - 1440 L/R	- ESX1 (-B)	- 1200	390	390	39.8	39.8	*	3500	3500	357	357	図 B3
1200				02 - 1540 L/R	- ESX1 (-B)	- 1200	732	732	74.6	74.6	*	4680	4680	477	477	図 B4
1440	1.01	1.22		02 - 1440 L/R	- ESX1 (-B)	- 1440	390	390	39.8	39.8	*	3500	3500	357	357	図 B3
1440				02 - 1540 L/R	- ESX1 (-B)	- 1440	732	732	74.6	74.6	*	4680	4680	477	477	図 B4

注）1. 出力回転数は、モータ回転数 60Hz : 1750r/min, 50Hz : 1450r/min としたときの代表値です。詳細は技術資料「モータ部」をご参照ください。
2. 出力軸許容ラジアル荷重は、出力軸中央の位置の値です。
3. 形式及び SF 欄が □ になっている機種は、均一負荷、運転時間 10 時間／日における標準組合せです。
4. SF 欄に * が付いている場合は、モータの全容量 kW まで負荷を掛けると過負荷となりますので、出力トルク欄の値以内でご使用ください。
5. ( ) 内はブレーキ付の形式を示します。

仕様記号の□は、200V 級は "2"、400V 級は "4" が入ります。詳細は B15 頁をご参照ください。( ) 内はブレーキ付の形式、寸法、質量を示します。

図 B3

RNFM02-1440L/R-ESX1-720~1440 / 仕様記号
(RNFM02-1440L/R-ESX1-B-720~1440 / 仕様記号)

質量 18.5kg(19.5kg)

輸出記号	L	R
仕様記号	J□NPLA	J□NPRA

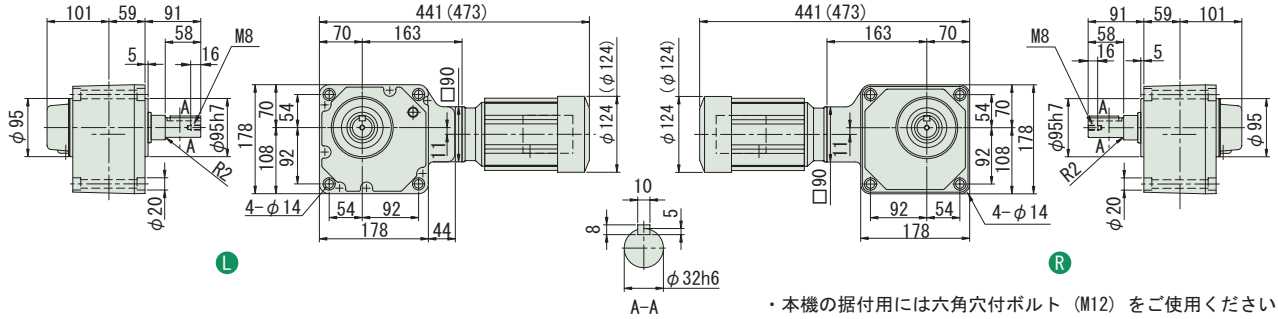

・本機の据付用には六角穴付ボルト（M12）をご使用ください。

図 B4

RNFM02-1540L/R-ESX1-720~1440 / 仕様記号
(RNFM02-1540L/R-ESX1-B-720~1440 / 仕様記号)

質量 29kg(30kg)

輸出記号	L	R
仕様記号	J□NPLA	J□NPRA

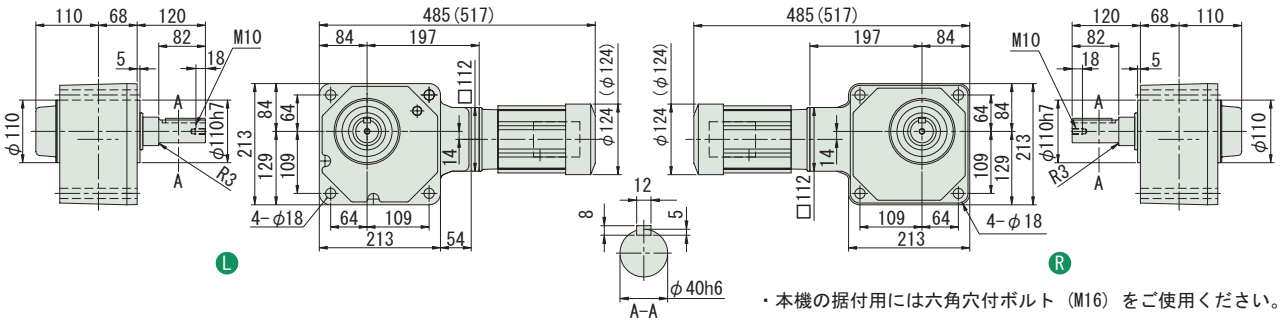

・本機の据付用には六角穴付ボルト（M16）をご使用ください。

注）1. 出力軸径寸法 : 寸法公差は、JIS B 0401-1976 "h6" です。
2. 軸端キー寸法 : 寸法公差は、JIS B 1301-1996 平行キーに依っています。
3. 本寸法図の寸法及び質量は、予告無しに変更することがあります。
4. 出力軸部の詳細寸法は、技術資料・E22 頁をご参照ください。

中実軸・RNFM シリーズ（フランジ取付形）
0.4kW・高効率三相モータ・屋内形

減速比	出力回転数 r/min 50Hz	出力回転数 r/min 60Hz	容量記号	枠番	補助形式	減速比	出力トルク Tout N・m 50Hz	出力トルク Tout N・m 60Hz	出力トルク Tout kgf・m 50Hz	出力トルク Tout kgf・m 60Hz	SF (60Hz)	出力軸許容ラジアル荷重 Pro N 50Hz	出力軸許容ラジアル荷重 Pro N 60Hz	出力軸許容ラジアル荷重 Pro kgf 50Hz	出力軸許容ラジアル荷重 Pro kgf 60Hz	屋内形寸法図
			（形式記号詳細 B2 頁）													
5	290	350	RNFM	05	370 L/R	ES (-B)	5	11.20	9.29	1.140	0.947	1.88	1470	1370	150	140	図 B1
7.5	193	233		05	370 L/R	ES (-B)	7.5	16.8	13.9	1.71	1.42	1.88	1670	1570	170	160	
10	145	175		05	370 L/R	ES (-B)	10	22.4	18.6	2.29	1.89	1.88	1810	1720	185	175	
15	96.7	117		05	370 L/R	ES (-B)	15	33.6	27.9	3.43	2.84	1.88	2060	1960	210	200	
20	72.5	87.5		05	370 L/R	ES (-B)	20	44.8	37.2	4.57	3.79	1.88	2260	2160	230	220	
30	48.3	58.3		05	370 L/R	ES (-B)	30	67.3	55.7	6.86	5.68	1.88	2450	2350	250	240	
40	36.3	43.8		05	43 L/R	ES (-B)	40	89.7	74.3	9.14	7.58	1.88	3970	3820	405	390	図 B2
50	29.0	35.0		05	43 L/R	ES (-B)	50	112.0	92.9	11.40	9.47	1.88	4170	4020	425	410	
60	24.2	29.2		05	43 L/R	ES (-B)	60	135	111	13.7	11.4	1.88	4310	4170	440	425	
80	18.1	21.9		05	50 L/R	ES (-B)	80	179	149	18.3	15.2	1.88	6230	6130	635	625	図 B3
100	14.5	17.5		05	50 L/R	ES (-B)	100	224	186	22.9	18.9	1.88	6230	6230	635	635	
120	12.1	14.6		05	50 L/R	ES (-B)	120	269	223	27.4	22.7	1.88	6230	6230	635	635	

注）1. 出力回転数は、モータ回転数 60Hz : 1750r/min, 50Hz : 1450r/min としたときの代表値です。詳細は技術資料「モータ部」をご参照ください。
2. 出力軸許容ラジアル荷重は、出力軸中央の位置の値です。
3. （ ）内はブレーキ付の形式を示します。

仕様記号の□は、200V 級は "2"、400V 級は "4" が入ります。詳細は B15 頁をご参照ください。( ) 内はブレーキ付の形式、寸法、質量を示します。

図 B1

RNFM05-370L/R-ES-5~30 / 仕様記号
(RNFM05-370L/R-ES-B-5~30 / 仕様記号)

質量 13kg(16kg)

輸出記号	L	R
仕様記号	J□NSLA	J□NSRA

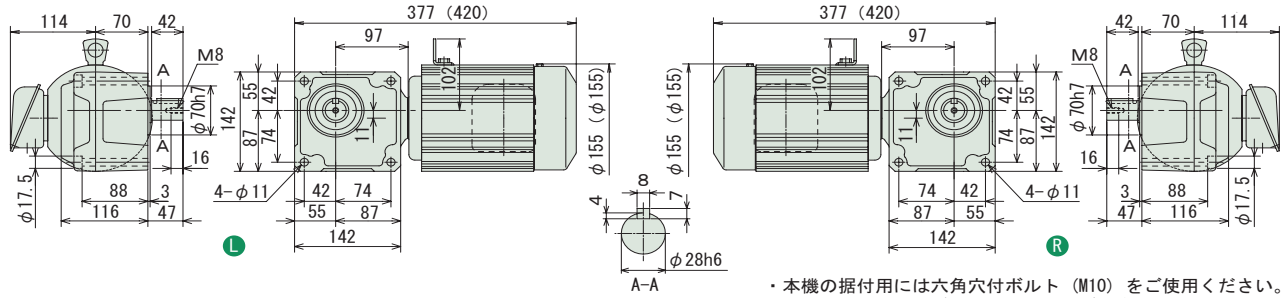

・本機の据付用には六角穴付ボルト（M10）をご使用ください。
・取付面よりモータが出張りますのでご注意ください。

図 B2

RNFM05-43L/R-ES-40~60 / 仕様記号
(RNFM05-43L/R-ES-B-40~60 / 仕様記号)

質量 17kg(20kg)

輸出記号	L	R
仕様記号	J□NSLA	J□NSRA

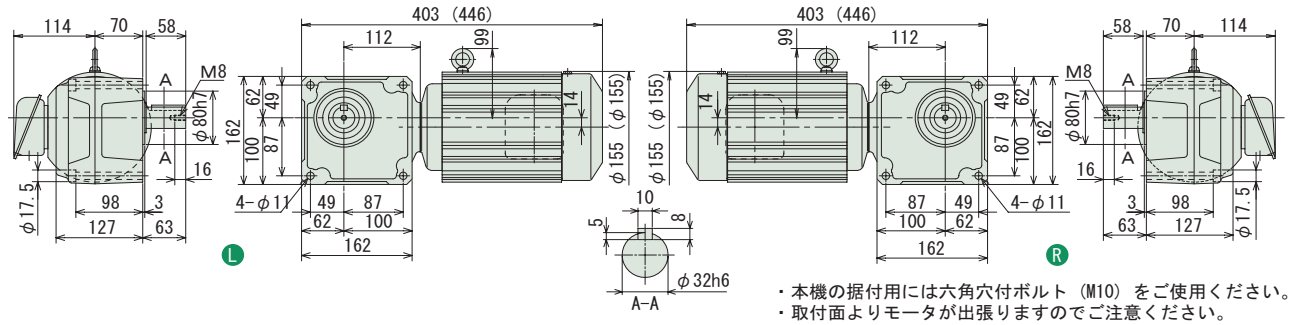

・本機の据付用には六角穴付ボルト（M10）をご使用ください。
・取付面よりモータが出張りますのでご注意ください。

図 B3

RNFM05-50L/R-ES-80~120 / 仕様記号
(RNFM05-50L/R-ES-B-80~120 / 仕様記号)

質量 24kg(27kg)

輸出記号	L	R
仕様記号	J□NSLA	J□NSRA

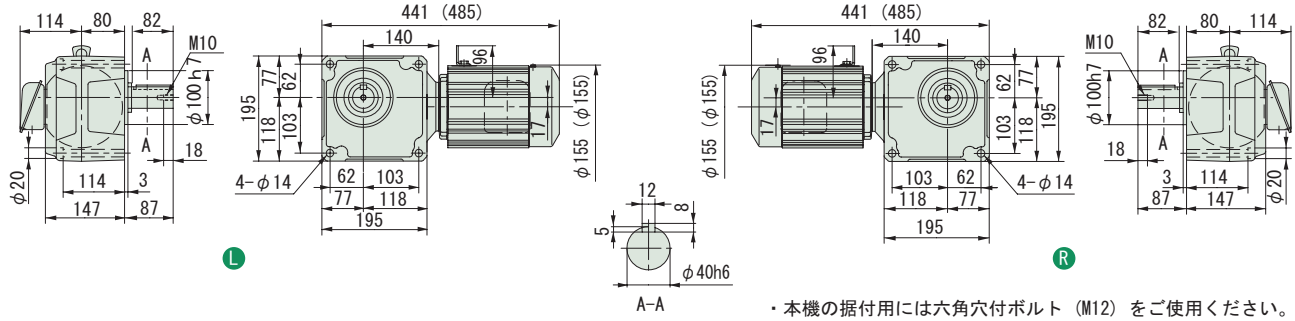

・本機の据付用には六角穴付ボルト（M12）をご使用ください。

注）1. 出力軸径寸法 : 寸法公差は、JIS B 0401-1976 "h6" です。
2. 軸端キー寸法 : 寸法公差は、JIS B 1301-1996 平行キーに依っています。
3. 本寸法図の寸法及び質量は、予告無しに変更することがあります。
4. 出力軸部の詳細寸法は、技術資料・E22 頁をご参照ください。

中実軸・RNFM シリーズ（フランジ取付形）
0.4kW・高効率三相モータ・屋内形

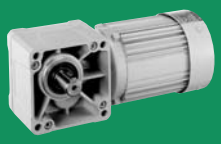

減速比	出力回転数 r/min 50Hz	出力回転数 r/min 60Hz	容量記号	枠番	補助形式	減速比	出力トルク Tout N・m 50Hz	出力トルク Tout N・m 60Hz	出力トルク Tout kgf・m 50Hz	出力トルク Tout kgf・m 60Hz	SF (60Hz)	出力軸許容ラジアル荷重 Pro N 50Hz	出力軸許容ラジアル荷重 Pro N 60Hz	出力軸許容ラジアル荷重 Pro kgf 50Hz	出力軸許容ラジアル荷重 Pro kgf 60Hz	屋内形寸法図
			（形式記号詳細 B2 頁）													
150	9.67	11.7	RNFM	05	55 L/R	ES (-B)	150	336	279	34.3	28.4	1.88	6230	6230	635	635	図 B4
200	7.25	8.75		05	55 L/R	ES (-B)	200	448	372	45.7	37.9	1.63	6230	6230	635	635	
240	6.04	7.29		05	55 L/R	ES (-B)	240	538	446	54.9	45.5	1.36	6230	6230	635	635	
300	4.83	5.83		05	1640 L/R	ESX1 (-B)	300	633	525	64.6	53.5	2.00	7990	7990	814	814	図 B5
360	4.03	4.86		05	1640 L/R	ESX1 (-B)	360	760	630	77.5	64.2	1.95	7990	7990	814	814	
480	3.02	3.65		05	1640 L/R	ESX1 (-B)	480	1010	840	103.0	85.6	1.46	7990	7990	814	814	
600	2.42	2.92		05	1640 L/R	ESX1 (-B)	600	1270	1050	129	107	1.17	7990	7990	814	814	
720	2.01	2.43		05	1640 L/R	ESX1 (-B)	720	1480	1260	151	128	*	7990	7990	814	814	
900	1.61	1.94		05	1640 L/R	ESX1 (-B)	900	1480	1480	151	151	*	7990	7990	814	814	
1200	1.21	1.46		05	1640 L/R	ESX1 (-B)	1200	1480	1480	151	151	*	7990	7990	814	814	
1440	1.01	1.22		05	1640 L/R	ESX1 (-B)	1440	1480	1480	151	151	*	7990	7990	814	814	

注）1. 出力回転数は、モータ回転数 60Hz : 1750r/min, 50Hz : 1450r/min としたときの代表値です。詳細は技術資料「モータ部」をご参照ください。
2. 出力軸許容ラジアル荷重は、出力軸中央の位置の値です。
3. SF 欄に * が付いている場合は、モータの全容量 kW まで負荷を掛けると過負荷となりますので、出力トルク欄の値以内でご使用ください。
4. （ ）内はブレーキ付の形式を示します。

仕様記号の□は、200V 級は "2"、400V 級は "4" が入ります。詳細は B15 頁をご参照ください。( ) 内はブレーキ付の形式、寸法、質量を示します。

図 B4

RNFM05-55L/R-ES-150~240 / 仕様記号
(RNFM05-55L/R-ES-B-150~240 / 仕様記号)

質量 24kg(27kg)

輸出記号	L	R
仕様記号	J□NSLA	J□NSRA

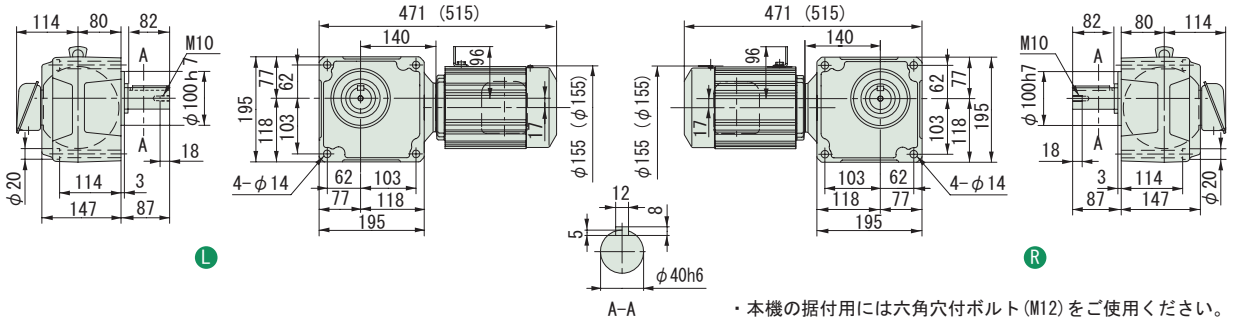

・本機の据付用には六角穴付ボルト (M12) をご使用ください。

図 B5

RNFM05-1640L/R-ESX1-300~1440 / 仕様記号
(RNFM05-1640L/R-ESX1-B-300~1440 / 仕様記号)

質量 73kg(75kg)

輸出記号	L	R
仕様記号	J□NSLA	J□NSRA

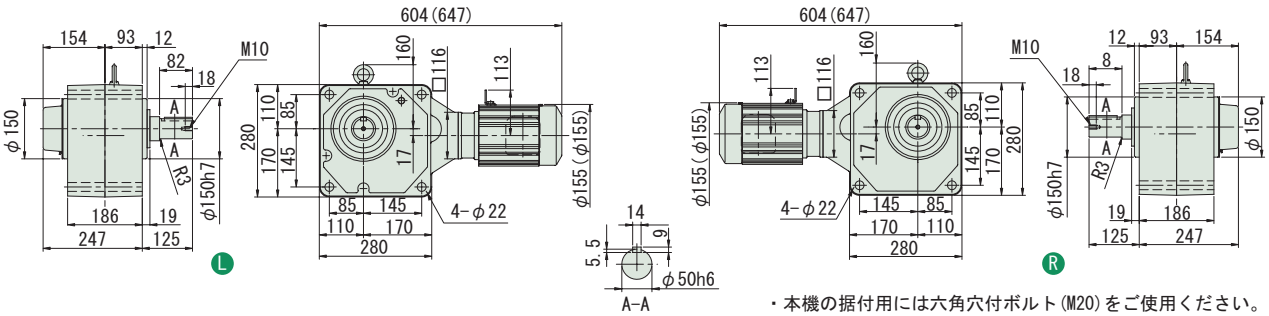

・本機の据付用には六角穴付ボルト (M20) をご使用ください。

注）1. 出力軸径寸法 : 寸法公差は、JIS B 0401-1976 "h6" です。
2. 軸端キー寸法 : 寸法公差は、JIS B 1301-1996 平行キーに依っています。
3. 本寸法図の寸法及び質量は、予告無しに変更することがあります。
4. 出力軸部の詳細寸法は、技術資料・E22 頁をご参照ください。

中実軸・RNFM シリーズ（フランジ取付形）
0.75kW・高効率三相モータ・屋内形

減速比	出力回転数 r/min 50Hz	出力回転数 r/min 60Hz	容量記号	枠番	補助形式	減速比	出力トルク Tout N・m 50Hz	出力トルク Tout N・m 60Hz	出力トルク Tout kgf・m 50Hz	出力トルク Tout kgf・m 60Hz	SF (60Hz)	出力軸許容ラジアル荷重 Pro N 50Hz	出力軸許容ラジアル荷重 Pro N 60Hz	出力軸許容ラジアル荷重 Pro kgf 50Hz	出力軸許容ラジアル荷重 Pro kgf 60Hz	屋内形寸法図
			（形式記号詳細 B2 頁）													
5	290	350	RNFM	1 - 470 L/R	- ES (-B)	- 5	21.0	17.4	2.14	1.78	2.00	2160	2060	220	210	図 B1
7.5	193	233		1 - 470 L/R	- ES (-B)	- 7.5	31.5	26.1	3.21	2.66	2.00	2450	2300	250	235	
10	145	175		1 - 470 L/R	- ES (-B)	- 10	42.0	34.8	4.29	3.55	2.00	2750	2600	280	265	
15	96.7	117		1 - 470 L/R	- ES (-B)	- 15	63.1	52.2	6.43	5.33	2.00	3090	2940	315	300	
20	72.5	87.5		1 - 470 L/R	- ES (-B)	- 20	84.1	69.7	8.57	7.10	2.00	3330	3190	340	325	
30	48.3	58.3		1 - 470 L/R	- ES (-B)	- 30	126	104	12.9	10.7	2.00	3730	3580	380	365	
40	36.3	43.8		1 - 53 L/R	- ES (-B)	- 40	168	139	17.1	14.2	2.00	5740	5540	585	565	図 B2
50	29.0	35.0		1 - 53 L/R	- ES (-B)	- 50	210	174	21.4	17.8	2.00	6030	5830	615	595	
60	24.2	29.2		1 - 53 L/R	- ES (-B)	- 60	252	209	25.7	21.3	2.00	6230	6030	635	615	
80	18.1	21.9		1 - 53 L/R	- ES (-B)	- 80	336	279	34.3	28.4	2.00	6230	6130	635	625	

注）1. 出力回転数は、モータ回転数 60Hz : 1750r/min, 50Hz : 1450r/min としたときの代表値です。詳細は技術資料「モータ部」をご参照ください。
2. 出力軸許容ラジアル荷重は、出力軸中央の位置の値です。
3. （ ）内はブレーキ付の形式を示します。

仕様記号の□は、200V 級は "2"、400V 級は "4" が入ります。詳細は B15 頁をご参照ください。( ) 内はブレーキ付の形式、寸法、質量を示します。

図 B1

RNFM1-470L/R-ES-5~30 / 仕様記号
(RNFM1-470L/R-ES-B-5~30 / 仕様記号)

質量 21kg(26kg)

輸出記号	L	R
仕様記号	J□NSLA	J□NSRA

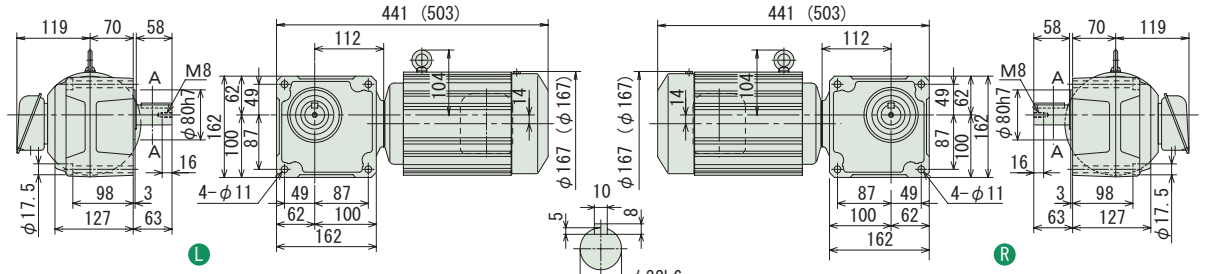

・本機の据付用には六角穴付ボルト（M10）をご使用ください。
・取付面よりモータが出張りますのでご注意ください。

図 B2

RNFM1-53L/R-ES-40~80 / 仕様記号
(RNFM1-53L/R-ES-B-40~80 / 仕様記号)

質量 30kg(35kg)

輸出記号	L	R
仕様記号	J□NSLA	J□NSRA

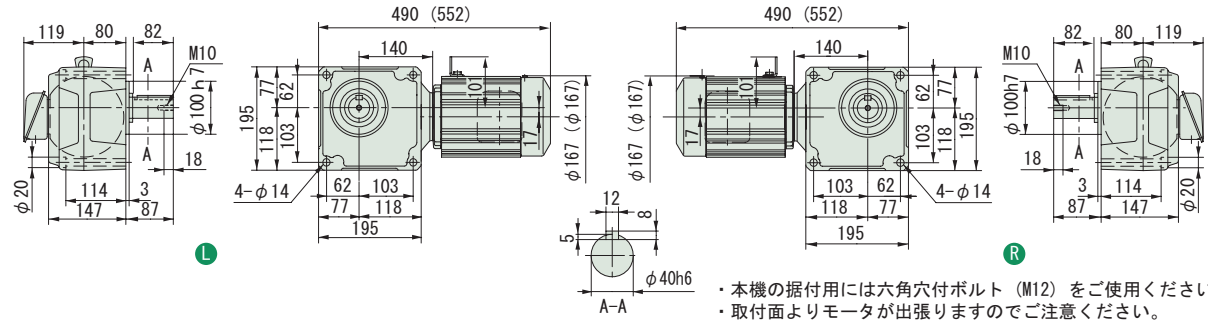

・本機の据付用には六角穴付ボルト（M12）をご使用ください。
・取付面よりモータが出張りますのでご注意ください。

注）1. 出力軸径寸法 : 寸法公差は、JIS B 0401-1976 "h6" です。
2. 軸端キー寸法 : 寸法公差は、JIS B 1301-1996 平行キーに依っています。
3. 本寸法図の寸法及び質量は、予告無しに変更することがあります。
4. 出力軸部の詳細寸法は、技術資料・E22 頁をご参照ください。

中実軸・RNFM シリーズ（フランジ取付形）
0.75kW・高効率三相モータ・屋内形

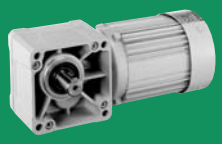

減速比	出力回転数 r/min 50Hz	出力回転数 r/min 60Hz	容量記号	枠番	補助形式	減速比	出力トルク Tout N・m 50Hz	出力トルク Tout N・m 60Hz	出力トルク Tout kgf・m 50Hz	出力トルク Tout kgf・m 60Hz	SF (60Hz)	出力軸許容ラジアル荷重 Pro N 50Hz	出力軸許容ラジアル荷重 Pro N 60Hz	出力軸許容ラジアル荷重 Pro kgf 50Hz	出力軸許容ラジアル荷重 Pro kgf 60Hz	屋内形寸法図
			（形式記号詳細 B2 頁）													
100	14.5	17.5	RNFM	1	1630 L/R	ESX1 (-B)	100	420	348	42.9	35.5	2.93	7990	7990	814	814	図 B3
120	12.1	14.6		1	1630 L/R	ESX1 (-B)	120	504	418	51.4	42.6	2.93	7990	7990	814	814	
150	9.67	11.7		1	1631 L/R	ESX1 (-B)	150	631	522	64.3	53.3	2.35	7990	7990	814	814	図 B4
200	7.25	8.75		1	1631 L/R	ESX1 (-B)	200	841	697	85.7	71.0	1.76	7990	7990	814	814	
240	6.04	7.29		1	1631 L/R	ESX1 (-B)	240	1010	836	103	85.2	1.47	7990	7990	814	814	

注）1. 出力回転数は、モータ回転数 60Hz : 1750r/min, 50Hz : 1450r/min としたときの代表値です。詳細は技術資料「モータ部」をご参照ください。
2. 出力軸許容ラジアル荷重は、出力軸中央の位置の値です。
3. （ ）内はブレーキ付の形式を示します。

仕様記号の□は、200V 級は "2"、400V 級は "4" が入ります。詳細は B15 頁をご参照ください。( ) 内はブレーキ付の形式、寸法、質量を示します。

図 B3

RNFM1-1630L/R-ESX1-100,120 / 仕様記号
(RNFM1-1630L/R-ESX1-B-100,120 / 仕様記号)

質量 57kg(61kg)

輸出記号	L	R
仕様記号	J□NSLA	J□NSRA

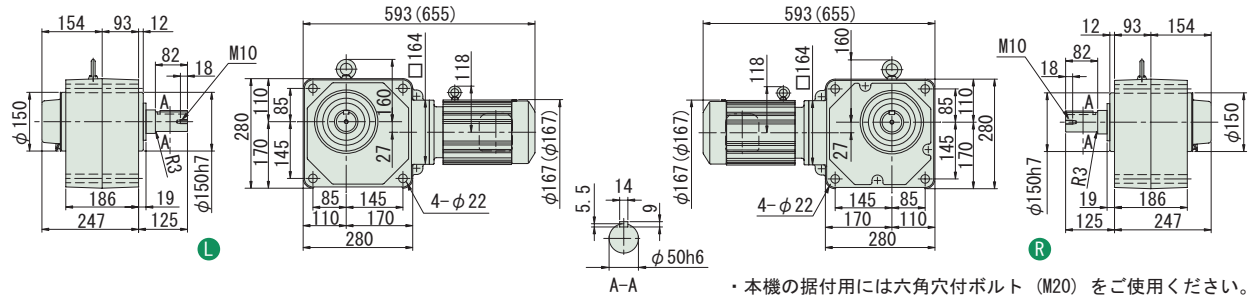

・本機の据付用には六角穴付ボルト（M20）をご使用ください。

図 B4

RNFM1-1631L/R-ESX1-150~240 / 仕様記号
(RNFM1-1631L/R-ESX1-B-150~240 / 仕様記号)

質量 58kg(62kg)

輸出記号	L	R
仕様記号	J□NSLA	J□NSRA

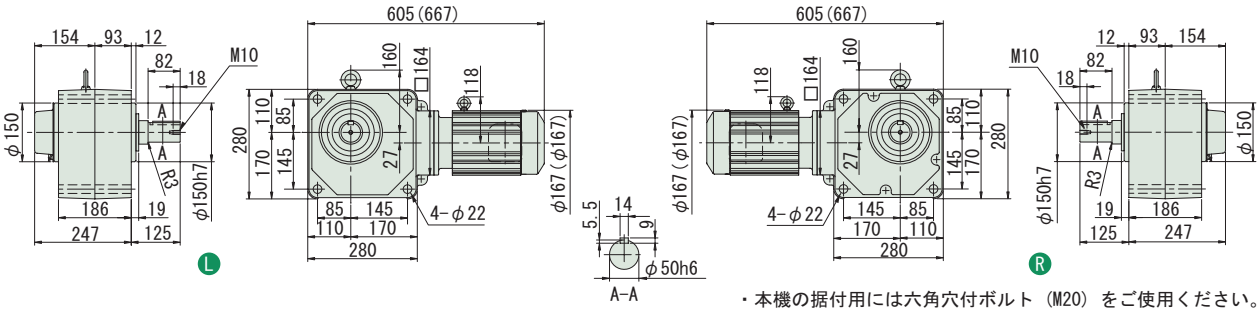

・本機の据付用には六角穴付ボルト（M20）をご使用ください。

注）1. 出力軸径寸法 : 寸法公差は、JIS B 0401-1976 "h6" です。
2. 軸端キー寸法 : 寸法公差は、JIS B 1301-1996 平行キーに依っています。
3. 本寸法図の寸法及び質量は、予告無しに変更することがあります。
4. 出力軸部の詳細寸法は、技術資料・E22 頁をご参照ください。

中実軸・RNFM シリーズ（フランジ取付形）
1.5kW・高効率三相モータ・屋内形

減速比	出力回転数 r/min 50Hz	出力回転数 r/min 60Hz	容量記号 – 枠番 – 補助形式 – 減速比（形式記号詳細 B2 頁）	出力トルク Tout N·m 50Hz	出力トルク Tout N·m 60Hz	出力トルク Tout kgf·m 50Hz	出力トルク Tout kgf·m 60Hz	SF (60Hz)	出力軸許容ラジアル荷重 Pro N 50Hz	出力軸許容ラジアル荷重 Pro N 60Hz	出力軸許容ラジアル荷重 Pro kgf 50Hz	出力軸許容ラジアル荷重 Pro kgf 60Hz	屋内形寸法図
10	145	175	RNFM 2 - 54 L/R - ES (-B) - 10	84.1	69.66	8.57	7.10	1.47	3920	3730	400	380	図 B1
15	96.7	117	2 - 54 L/R - ES (-B) - 15	126	104.5	12.9	10.7	1.47	4410	4220	450	430	
20	72.5	87.5	2 - 54 L/R - ES (-B) - 20	168	139.3	17.1	14.2	1.47	4810	4610	490	470	
30	48.3	58.3	2 - 54 L/R - ES (-B) - 30	252	209.0	25.7	21.3	1.47	5340	5150	545	525	
40	36.3	43.8	2 - 54 L/R - ES (-B) - 40	336	278.6	34.3	28.4	1.47	5740	5540	585	565	
50	29.0	35.0	2 - 54 L/R - ES (-B) - 50	420	348.3	42.9	35.5	1.47	6030	5830	615	595	
60	24.2	29.2	2 - 54 L/R - ES (-B) - 60	504	418.0	51.4	42.6	1.47	6230	6030	635	615	
80	18.1	21.9	2 - 1630 L/R - ESX1 (-B) - 80	673	557.3	68.6	56.8	1.47	7990	7870	814	802	図 B2
100	14.5	17.5	2 - 1630 L/R - ESX1 (-B) - 100	841	696.6	85.7	71.0	1.47	7990	7990	814	814	
120	12.1	14.6	2 - 1630 L/R - ESX1 (-B) - 120	1010	835.9	103	85.2	1.47	7990	7990	814	814	
150	9.67	11.7	2 - 1631 L/R - ESX1 (-B) - 150	1260	1040	129	107	1.17	7990	7990	814	814	図 B3
200	7.25	8.75	2 - 1631 L/R - ESX1 (-B) - 200	1480	1390	151	151	*	7990	7990	814	814	
240	6.04	7.29	2 - 1631 L/R - ESX1 (-B) - 240	1480	1480	151	151	*	7990	7990	814	814	

注）1. 出力回転数は、モータ回転数 60Hz : 1750r/min, 50Hz : 1450r/min としたときの代表値です。詳細は技術資料「モータ部」をご参照ください。
2. 出力軸許容ラジアル荷重は、出力軸中央の位置の値です。
3. SF 欄に * が付いている場合は、モータの全容量 kW まで負荷を掛けると過負荷となりますので、出力トルク欄の値以内でご使用ください。
4. （ ）内はブレーキ付の形式を示します。

仕様記号の□は、200V 級は "2"、400V 級は "4" が入ります。詳細は B15 頁をご参照ください。( ) 内はブレーキ付の形式、寸法、質量を示します。

図 B1

RNFM2-54L/R-ES-10~60 / 仕様記号
(RNFM2-54L/R-ES-B-10~60 / 仕様記号)

質量 34kg(40kg)

輸出記号	L	R
仕様記号	J□NSLA	J□NSRA

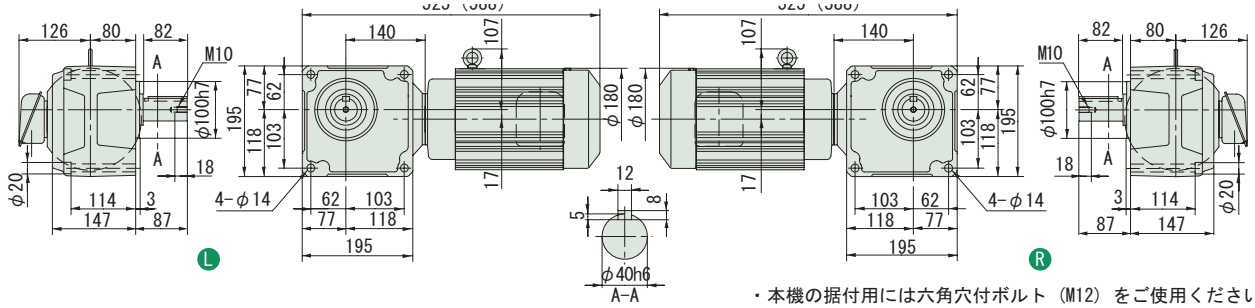

・本機の据付用には六角穴付ボルト（M12）をご使用ください。
・取付面よりモータが出張りますのでご注意ください。

図 B2

RNFM2-1630L/R-ESX1-80~120 / 仕様記号
(RNFM2-1630L/R-ESX1-B-80~120 / 仕様記号)

質量 62kg(68kg)

輸出記号	L	R
仕様記号	J□NSLA	J□NSRA

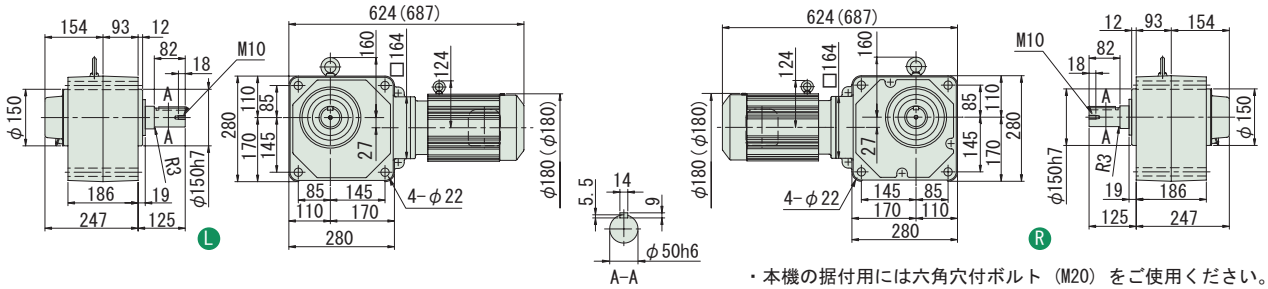

・本機の据付用には六角穴付ボルト（M20）をご使用ください。

図 B3

RNFM2-1631L/R-ESX1-150~240 / 仕様記号
(RNFM2-1631L/R-ESX1-B-150~240 / 仕様記号)

質量 62kg(68kg)

輸出記号	L	R
仕様記号	J□NSLA	J□NSRA

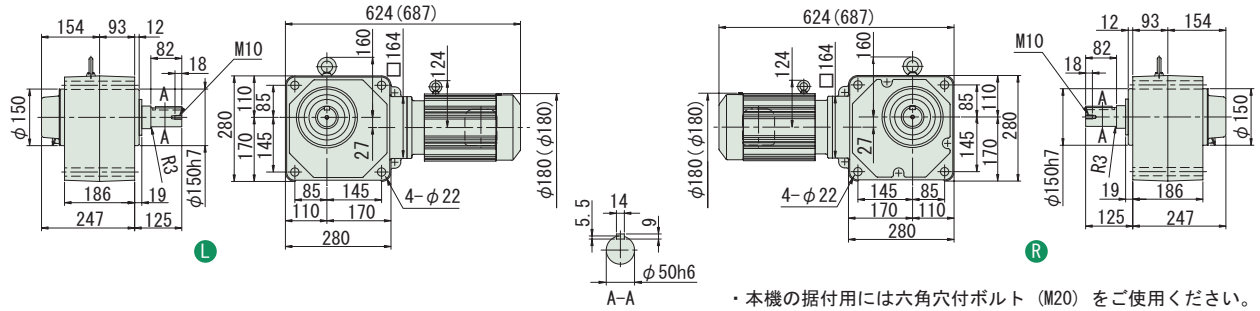

・本機の据付用には六角穴付ボルト（M20）をご使用ください。

注）1. 出力軸径寸法 : 寸法公差は、JIS B 0401-1976 "h6" です。
2. 軸端キー寸法 : 寸法公差は、JIS B 1301-1996 平行キーに依っています。
3. 本寸法図の寸法及び質量は、予告無しに変更することがあります。
4. 出力軸部の詳細寸法は、技術資料・E22 頁をご参照ください。

ハイポニックギヤモータ

中実軸・脚取付

RNHMシリーズ

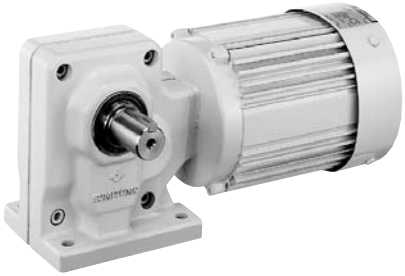

MEMO

ハイポニックギヤモータ

中実軸・脚取付

RNHMシリーズ

3 ~ 三相 三相モータ

モータ容量	減速比範囲			頁
0.1kW	5	▶	1440	B212
0.2kW	5	▶	1440	B214
0.25kW	5	▶	1440	B217
0.4kW	5	▶	1440	B219
0.55kW	5	▶	240	B221
0.75kW	5	▶	240	B223
1.1kW	5	▶	120	B225
1.5kW	5	▶	120	B226
2.2kW	10	▶	120	B227
3.0kW	10	▶	50	B228
3.7kW	10	▶	50	B229
5.5kW	10	▶	40	B230

中実軸・RNHM シリーズ（脚取付形）
0.1kW・三相モータ・屋内形

減速比	出力回転数 r/min 50Hz	出力回転数 r/min 60Hz	容量記号	枠番	減速比（形式記号詳細 B2 頁）	出力トルク Tout N·m 50Hz	出力トルク Tout N·m 60Hz	出力トルク Tout kgf·m 50Hz	出力トルク Tout kgf·m 60Hz	SF	出力軸許容ラジアル荷重 Pro N 50Hz	出力軸許容ラジアル荷重 Pro N 60Hz	出力軸許容ラジアル荷重 Pro kgf 50Hz	出力軸許容ラジアル荷重 Pro kgf 60Hz	屋内形寸法図
5	290	350	RNHM	01	190 L/R T (-B) - 5	2.80	2.32	0.286	0.237	2.00	637	588	65	60	図 B1
7.5	193	233		01	190 L/R T (-B) - 7.5	4.20	3.48	0.429	0.355	2.00	686	637	70	65	
10	145	175		01	190 L/R T (-B) - 10	5.61	4.64	0.572	0.474	2.00	785	735	80	75	
15	96.7	117		01	190 L/R T (-B) - 15	8.41	6.97	0.857	0.710	2.00	883	834	90	85	
20	72.5	87.5		01	190 L/R T (-B) - 20	11.2	9.29	1.14	0.947	2.00	981	932	100	95	
30	48.3	58.3		01	190 L/R T (-B) - 30	16.8	13.9	1.71	1.42	2.00	1080	1030	110	105	
40	36.3	43.8		01	190 L/R T (-B) - 40	22.4	18.6	2.29	1.89	1.00	1180	1130	120	115	
50	29.0	35.0		01	190 L/R T (-B) - 50	28.0	23.2	2.86	2.37	1.00	1270	1230	130	125	
60	24.2	29.2		01	190 L/R T (-B) - 60	33.6	27.9	3.43	2.84	1.00	1320	1270	135	130	
80	18.1	21.9		01	20 L/R T (-B) - 80	44.8	37.2	4.57	3.79	1.00	1770	1770	180	180	図 B2
100	14.5	17.5		01	20 L/R T (-B) - 100	56.1	46.4	5.72	4.74	1.00	1810	1770	185	180	
120	12.1	14.6		01	20 L/R T (-B) - 120	67.3	55.7	6.86	5.68	1.00	1810	1810	185	185	
150	9.67	11.7		01	25 L/R T (-B) - 150	84.1	69.7	8.57	7.10	1.00	1810	1810	185	185	図 B3
200	7.25	8.75		01	25 L/R T (-B) - 200	98.1	92.9	10.0	9.47	*	1810	1810	185	185	
240	6.04	7.29		01	25 L/R T (-B) - 240	98.1	98.1	10.0	10.0	*	1810	1810	185	185	

注）1. 出力回転数は、モータ回転数 50Hz：1450r/min, 60Hz：1750r/min としたときの代表値です。詳細は技術資料「モータ部」を参照ください。
2. 出力軸許容ラジアル荷重は、出力軸中央の位置の値です。
3. SF 欄に * が付いている場合は、モータの全容量 kW まで負荷を掛けると過負荷となりますので、出力トルク欄の値以内でご使用ください。
4. （ ）内はブレーキ付の形式を示します。

仕様記号の□は、200V 級は "2"、400V 級は "4" が入ります。詳細は B15 頁をご参照ください。( ) 内はブレーキ付の形式、寸法、質量を示します。

図 B1

RNHM01-190 L/R T-5~60 / 仕様記号
(RNHM01-190 L/R T-B-5~60 / 仕様記号)

質量 4.5kg(6.0kg)

輸出記号	L	T	R
仕様記号	J□NPLA	J□NPLA	J□NPRA

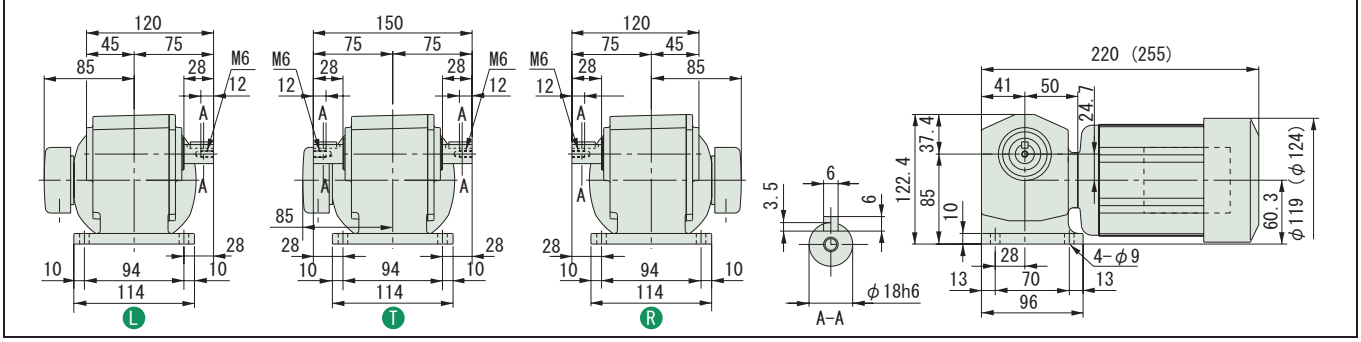

図 B2

RNHM01-20 L/R T-80~120 / 仕様記号
(RNHM01-20 L/R T-B-80~120 / 仕様記号)

質量 6.5kg(8.0kg)

輸出記号	L	T	R
仕様記号	J□NPLA	J□NPLA	J□NPRA

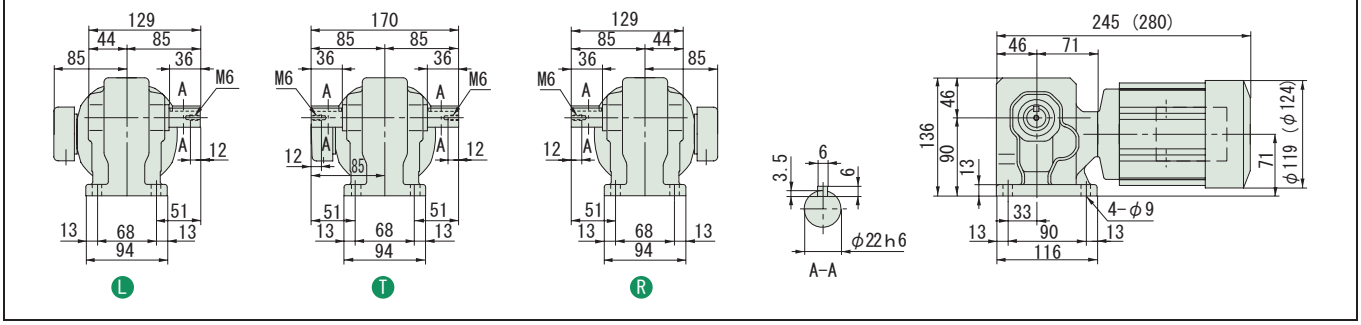

図 B3

RNHM01-25 L/R T-150~240 / 仕様記号
(RNHM01-25 L/R T-150~240 / 仕様記号)

質量 6.5kg(8.0kg)

輸出記号	L	T	R
仕様記号	J□NPLA	J□NPLA	J□NPRA

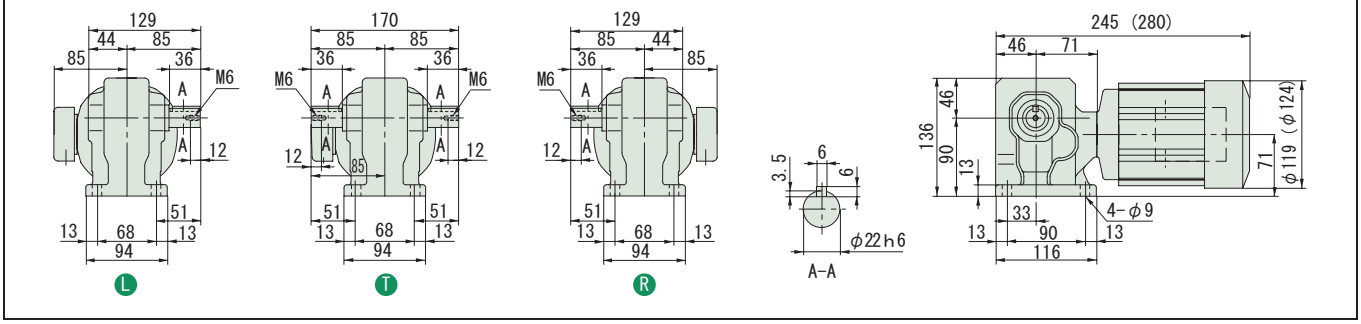

注）1. 出力軸径寸法：寸法公差は、JIS B 0401-1976 "h6" です。
2. 軸端キー寸法：寸法公差は、JIS B 1301-1996 平行キーに依っています。
3. 本寸法図の寸法及び質量は、予告無しに変更することがあります。
4. 出力軸部の詳細寸法は、技術資料・E22 頁をご参照ください。

中実軸・RNHM シリーズ（脚取付形）
0.1kW・三相モータ・屋内形

減速比	出力回転数 r/min 50Hz	出力回転数 r/min 60Hz	容量記号	枠番	減速比	出力トルク Tout N·m 50Hz	出力トルク Tout N·m 60Hz	出力トルク Tout kgf·m 50Hz	出力トルク Tout kgf·m 60Hz	SF	出力軸許容ラジアル荷重 Pro N 50Hz	出力軸許容ラジアル荷重 Pro N 60Hz	出力軸許容ラジアル荷重 Pro kgf 50Hz	出力軸許容ラジアル荷重 Pro kgf 60Hz	屋内形寸法図
				（形式記号詳細 B2 頁）											
300	4.83	5.83	RNHM	01 - 1340□-J1 (-B)	300	158	131	16.1	13.4	1.00	2580	2580	263	263	図 B4
300				01 - 1440□-J1 (-B)	300					2.00	3500	3500	357	357	図 B5
360	4.03	4.86		01 - 1340□-J1 (-B)	360	190	157	19.4	16.0	1.00	2580	2580	263	263	図 B4
360				01 - 1440□-J1 (-B)	360					2.00	3500	3500	357	357	図 B5
480	3.02	3.65		01 - 1340□-J1 (-B)	480	195	195	19.9	19.9	*	2580	2580	263	263	図 B4
480				01 - 1440□-J1 (-B)	480	253	210	25.8	21.4	1.54	3500	3500	357	357	図 B5
600	2.42	2.92		01 - 1340□-J1 (-B)	600	195	195	19.9	19.9	*	2580	2580	263	263	図 B4
600				01 - 1440□-J1 (-B)	600	317	262	32.3	26.7	1.23	3500	3500	357	357	図 B5
720	2.01	2.43		01 - 1340□-J1 (-B)	720	195	195	19.9	19.9	*	2580	2580	263	263	図 B4
720				01 - 1440□-J1 (-B)	720	380	315	38.7	32.1	1.03	3500	3500	357	357	図 B5
900	1.61	1.94		01 - 1340□-J1 (-B)	900	195	195	19.9	19.9	*	2580	2580	263	263	図 B4
900				01 - 1440□-J1 (-B)	900	390	390	39.8	39.8	*	3500	3500	357	357	図 B5
1200	1.21	1.46		01 - 1340□-J1 (-B)	1200	195	195	19.9	19.9	*	2580	2580	263	263	図 B4
1200				01 - 1440□-J1 (-B)	1200	390	390	39.8	39.8	*	3500	3500	357	357	図 B5
1400	1.01	1.22		01 - 1340□-J1 (-B)	1400	195	195	19.9	19.9	*	2580	2580	263	263	図 B4
1440				01 - 1440□-J1 (-B)	1440	390	390	39.8	39.8	*	3500	3500	357	357	図 B5

注）1. 出力回転数は、モータ回転数 50Hz : 1450r/min, 60Hz : 1750r/min としたときの代表値です。詳細は技術資料「モータ部」を参照ください。
2. 出力軸許容ラジアル荷重は、出力軸中央の位置の値です。
3. 形式及び SF 欄が□になっている機種は、均一負荷、運転時間 10 時間／日における標準組合せです。
4. SF 欄に * が付いている場合は、モータの全容量 kW まで負荷を掛けると過負荷となりますので、出力トルク欄の値以内でご使用ください。
5. （ ）内はブレーキ付の形式を示します。

仕様記号の□は、200V 級は "2"、400V 級は "4" が入ります。詳細は B15 頁をご参照ください。( ) 内はブレーキ付の形式、寸法、質量を示します。

図 B4

RNHM01-1340□-J1-300~480 / 仕様記号
(RNHM01-1340□-J1-B-300~480 / 仕様記号)

質量 15kg(16kg)

輸出記号	L	T	R
仕様記号	J□NPLA	J□NPLA	J□NPRA

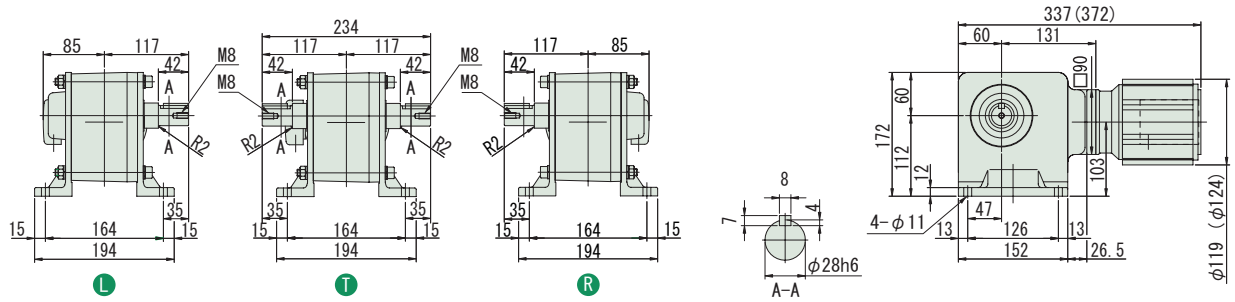

図 B5

RNHM01-1440□-J1-600~1440 / 仕様記号
(RNHM01-1440□-J1-B-600~1440 / 仕様記号)

質量 22kg(23.5kg)

輸出記号	L	T	R
仕様記号	J□NPLA	J□NPLA	J□NPRA

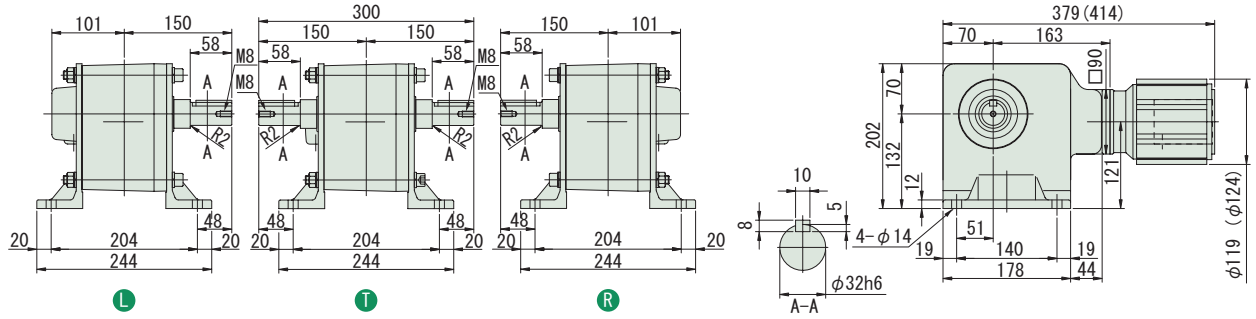

注）1. 出力軸径寸法 : 寸法公差は、JIS B 0401-1976 "h6" です。
2. 軸端キー寸法 : 寸法公差は、JIS B 1301-1996 平行キーに依っています。
3. 本寸法図の寸法及び質量は、予告無しに変更することがあります。
4. 出力軸部の詳細寸法は、技術資料・E22 頁をご参照ください。

中実軸・RNHM シリーズ（脚取付形）
0.2kW・三相モータ・屋内形

減速比	出力回転数 r/min 50Hz	出力回転数 r/min 60Hz	容量記号	枠番	減速比	出力トルク Tout N·m 50Hz	出力トルク Tout N·m 60Hz	出力トルク Tout kgf·m 50Hz	出力トルク Tout kgf·m 60Hz	SF	出力軸許容ラジアル荷重 Pro N 50Hz	出力軸許容ラジアル荷重 Pro N 60Hz	出力軸許容ラジアル荷重 Pro kgf 50Hz	出力軸許容ラジアル荷重 Pro kgf 60Hz	屋内形寸法図
			（形式記号詳細 B2 頁）												
5	290	350	RNHM	02 - 190 (-B)	- 5	5.61	4.64	0.572	0.474	1.00	637	588	65	60	図 B1
7.5	193	233		02 - 190 (-B)	- 7.5	8.41	6.97	0.857	0.710	1.00	686	637	70	65	
10	145	175		02 - 190 (-B)	- 10	11.2	9.29	1.14	0.947	1.00	785	735	80	75	
15	96.7	117		02 - 190 (-B)	- 15	16.8	13.9	1.71	1.42	1.00	883	834	90	85	
20	72.5	87.5		02 - 190 (-B)	- 20	22.4	18.6	2.29	1.89	1.00	981	932	100	95	
30	48.3	58.3		02 - 190 (-B)	- 30	33.6	27.9	3.43	2.84	1.00	1080	1030	110	105	
40	36.3	43.8		02 - 23 (-B)	- 40	44.8	37.2	4.57	3.79	1.00	1620	1570	165	160	図 B2
50	29.0	35.0		02 - 23 (-B)	- 50	56.1	46.4	5.72	4.74	1.00	1720	1670	175	170	
60	24.2	29.2		02 - 23 (-B)	- 60	67.3	55.7	6.86	5.68	1.00	1770	1720	180	175	
80	18.1	21.9		02 - 30 (-B)	- 80	89.7	74.3	9.14	7.58	1.00	3040	2940	310	300	図 B3
100	14.5	17.5		02 - 30 (-B)	- 100	112	92.9	11.4	9.47	1.00	3090	3040	315	310	
120	12.1	14.6		02 - 30 (-B)	- 120	135	111	13.7	11.4	1.00	3090	3090	315	315	

注）1. 出力回転数は、モータ回転数 50Hz：1450r/min, 60Hz：1750r/min としたときの代表値です。詳細は技術資料「モータ部」を参照ください。
2. 出力軸許容ラジアル荷重は、出力軸中央の位置の値です。
3. （ ）内はブレーキ付の形式を示します。

仕様記号の□は、200V 級は "2"、400V 級は "4" が入ります。詳細は B15 頁をご参照ください。( ) 内はブレーキ付の形式、寸法、質量を示します。

図 B1

RNHM02-190-5~30 / 仕様記号
(RNHM02-190-B-5~30 / 仕様記号)

質量 5.5kg(7.0kg)

輸出記号	L	T	R
仕様記号	J□NPLA	J□NPLA	J□NPRA

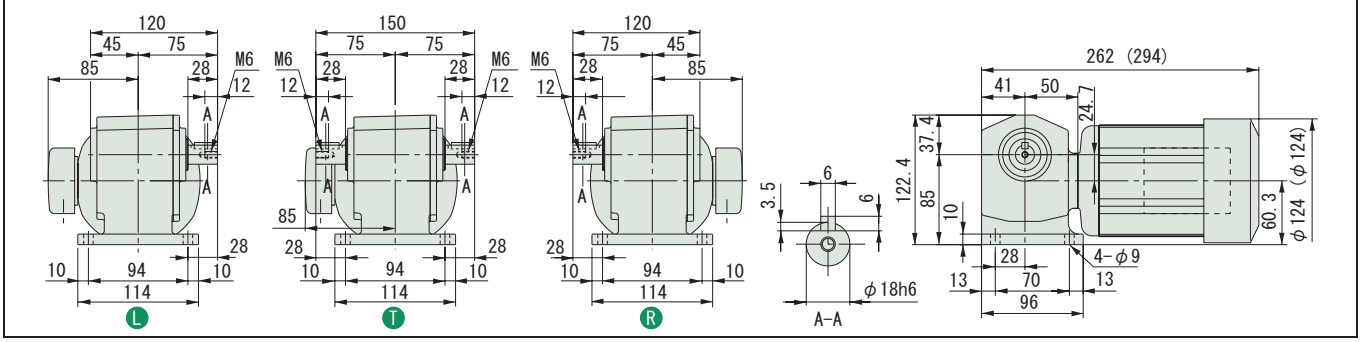

図 B2

RNHM02-23-40~60 / 仕様記号
(RNHM02-23-B-40~60 / 仕様記号)

質量 7.5kg(9.0kg)

輸出記号	L	T	R
仕様記号	J□NPLA	J□NPLA	J□NPRA

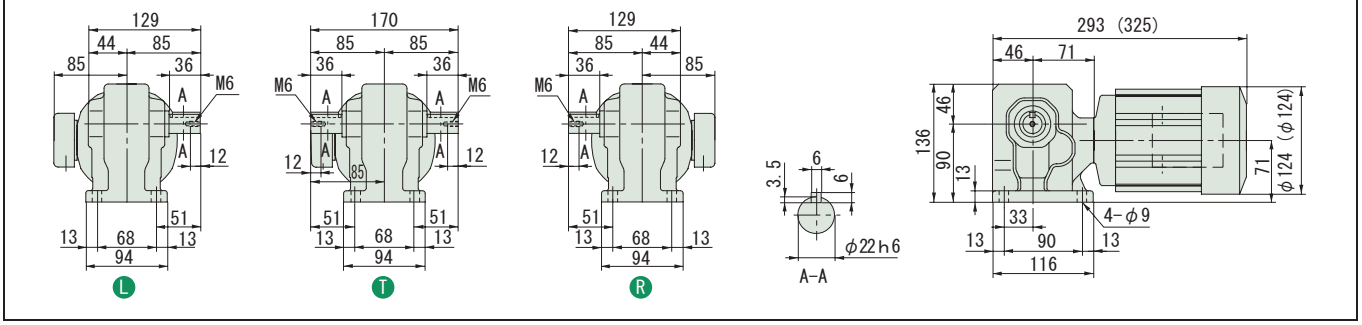

図 B3

RNHM02-30-80~120 / 仕様記号
(RNHM02-30-B-80~120 / 仕様記号)

質量 9.5kg(11kg)

輸出記号	L	T	R
仕様記号	J□NPLA	J□NPLA	J□NPRA

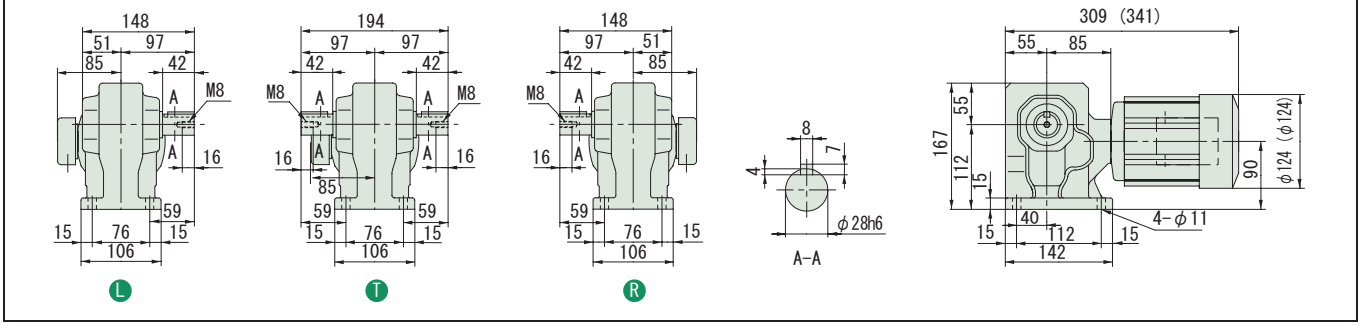

注）1. 出力軸径寸法：寸法公差は、JIS B 0401-1976 "h6" です。
2. 軸端キー寸法：寸法公差は、JIS B 1301-1996 平行キーに依っています。
3. 本寸法図の寸法及び質量は、予告無しに変更することがあります。
4. 出力軸部の詳細寸法は、技術資料・E22 頁をご参照ください。

減速比	出力回転数 r/min 50Hz	出力回転数 r/min 60Hz	容量記号	枠番	減速比	出力トルク Tout N·m 50Hz	出力トルク Tout N·m 60Hz	出力トルク Tout kgf·m 50Hz	出力トルク Tout kgf·m 60Hz	SF	出力軸許容ラジアル荷重 Pro N 50Hz	出力軸許容ラジアル荷重 Pro N 60Hz	出力軸許容ラジアル荷重 Pro kgf 50Hz	出力軸許容ラジアル荷重 Pro kgf 60Hz	屋内形寸法図
				（形式記号詳細 B2 頁）											
150	9.67	11.7	RNHM	02 - 35□	- 150	168	139	17.1	14.2	1.00	3090	3090	315	315	図 B4
200	7.25	8.75		02 - 35□ (-B)	- 200	195	186	19.9	18.9	*	3090	3090	315	315	
240	6.04	7.29		02 - 35□ (-B)	- 240	195	195	19.9	19.9	*	3090	3090	315	315	
300	4.83	5.83		02 - 1440□-J1 (-B)	- 300	317	262	32.3	26.7	1.00	3500	3500	357	357	図 B5
300				02 - 1540□-J1 (-B)	- 300					2.00	4680	4680	477	477	図 B6
360	4.03	4.86		02 - 1440□-J1 (-B)	- 360	380	315	38.7	32.1	1.00	3500	3500	357	357	図 B5
360				02 - 1540□-J1 (-B)	- 360					1.93	4680	4680	477	477	図 B6
480	3.02	3.65		02 - 1440□-J1 (-B)	- 480	390	390	39.8	39.8	*	3500	3500	357	357	図 B5
480				02 - 1540□-J1 (-B)	- 480	506	420	51.6	42.8	1.44	4680	4680	477	477	図 B6

注）1. 出力回転数は、モータ回転数 50Hz : 1450r/min, 60Hz : 1750r/min としたときの代表値です。詳細は技術資料「モータ部」を参照ください。
2. 出力軸許容ラジアル荷重は、出力軸中央の位置の値です。
3. 形式及び SF 欄が□になっている機種は、均一負荷、運転時間 10 時間／日における標準組合せです。
4. SF 欄に * が付いている場合は、モータの全容量 kW まで負荷を掛けると過負荷となりますので、出力トルク欄の値以内でご使用ください。
5. （ ）内はブレーキ付の形式を示します。

仕様記号の□は、200V 級は "2"、400V 級は "4" が入ります。詳細は B15 頁をご参照ください。( ) 内はブレーキ付の形式、寸法、質量を示します。

図 B4

RNHM02-35□-150~240 / 仕様記号
(RNHM02-35□-B-150~240 / 仕様記号)

質量 10kg(11kg)

輸出記号	L	T	R
仕様記号	J□NPLA	J□NPLA	J□NPRA

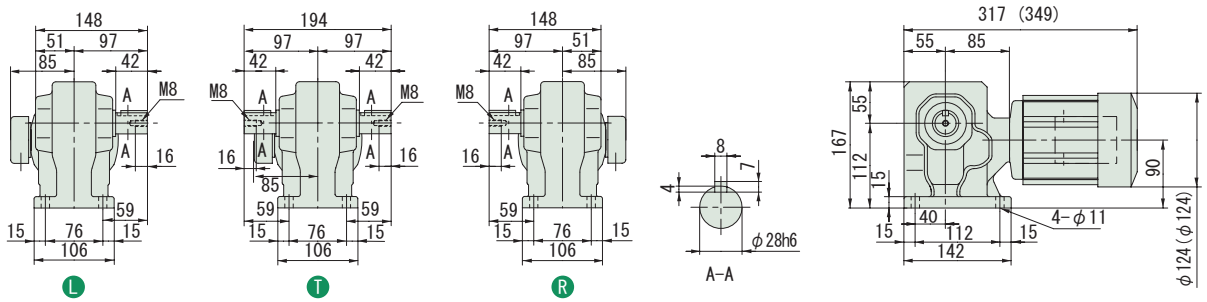

図 B5

RNHM02-1440□-J1-300~480 / 仕様記号
(RNHM02-1440□-J1-B-300~480 / 仕様記号)

質量 23kg(24.5kg)

輸出記号	L	T	R
仕様記号	J□NPLA	J□NPLA	J□NPRA

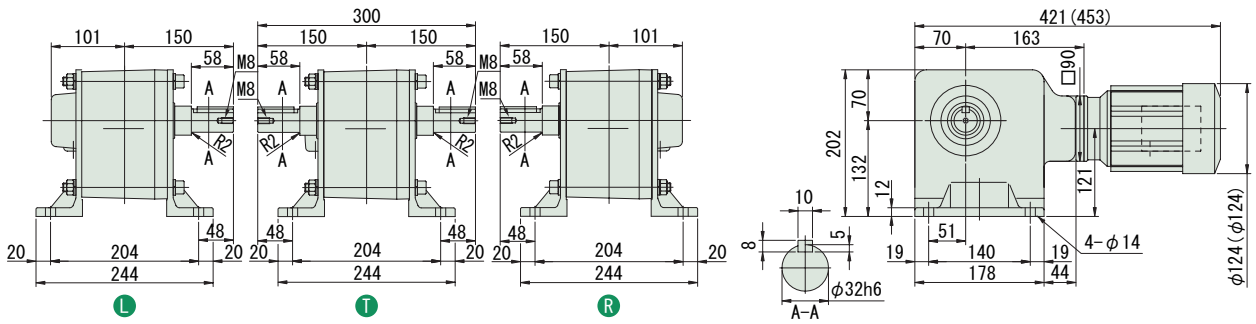

図 B6

RNHM02-1540□-J1-300~480 / 仕様記号
(RNHM02-1540□-J1-B-300~480 / 仕様記号)

質量 39kg(40kg)

輸出記号	L	T	R
仕様記号	J□NPLA	J□NPLA	J□NPRA

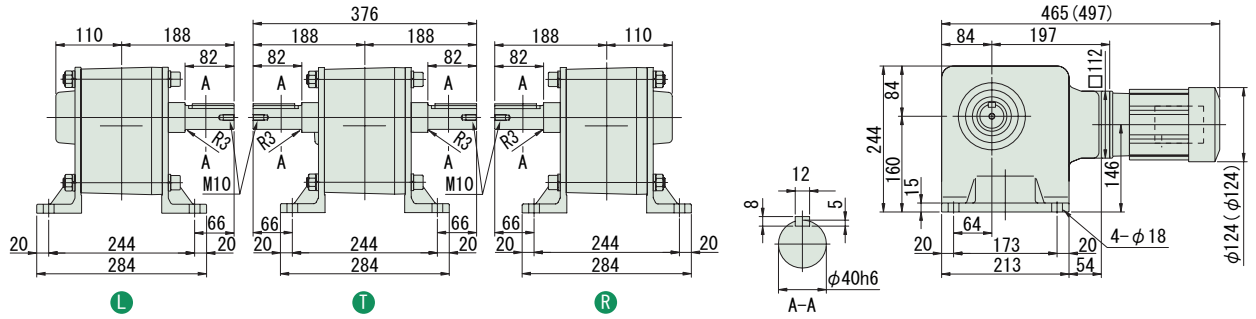

注）1. 出力軸径寸法：寸法公差は、JIS B 0401-1976 "h6" です。
2. 軸端キー寸法：寸法公差は、JIS B 1301-1996 平行キーに依っています。
3. 本寸法図の寸法及び質量は、予告無しに変更することがあります。
4. 出力軸部の詳細寸法は、技術資料・E22 頁をご参照ください。

中実軸・RNHM シリーズ（脚取付形）
0.2kW・三相モータ・屋内形

減速比	出力回転数 r/min 50Hz	出力回転数 r/min 60Hz	容量記号	枠番	減速比	出力トルク Tout N·m 50Hz	出力トルク Tout N·m 60Hz	出力トルク Tout kgf·m 50Hz	出力トルク Tout kgf·m 60Hz	SF	出力軸許容ラジアル荷重 Pro N 50Hz	出力軸許容ラジアル荷重 Pro N 60Hz	出力軸許容ラジアル荷重 Pro kgf 50Hz	出力軸許容ラジアル荷重 Pro kgf 60Hz	屋内形寸法図
				（形式記号詳細 B2 頁）											
600	2.42	2.92	RNHM	02 - 1440 R/T -J1 (-B) -	600	390	390	39.8	39.8	*	3500	3500	357	357	図 B1
600				02 - 1540 R/T -J1 (-B) -	600	633	525	64.6	53.5	1.16	4680	4680	477	477	図 B2
720	2.01	2.43		02 - 1440 R/T -J1 (-B) -	720	390	390	39.8	39.8	*	3500	3500	357	357	図 B1
720				02 - 1540 R/T -J1 (-B) -	720	732	629	74.6	64.2	*	4680	4680	477	477	図 B2
900	1.61	1.94		02 - 1440 R/T -J1 (-B) -	900	390	390	39.8	39.8	*	3500	3500	357	357	図 B1
900				02 - 1540 R/T -J1 (-B) -	900	732	732	74.6	74.6	*	4680	4680	477	477	図 B2
1200	1.21	1.46		02 - 1440 R/T -J1 (-B) -	1200	390	390	39.8	39.8	*	3500	3500	357	357	図 B1
1200				02 - 1540 R/T -J1 (-B) -	1200	732	732	74.6	74.6	*	4680	4680	477	477	図 B2
1440	1.01	1.22		02 - 1440 R/T -J1 (-B) -	1440	390	390	39.8	39.8	*	3500	3500	357	357	図 B1
1440				02 - 1540 R/T -J1 (-B) -	1440	732	732	74.6	74.6	*	4680	4680	477	477	図 B2

注）1. 出力回転数は、モータ回転数 50Hz：1450r/min, 60Hz：1750r/min としたときの代表値です。詳細は技術資料「モータ部」を参照ください。
2. 出力軸許容ラジアル荷重は、出力軸中央の位置の値です。
3. 形式及び SF 欄が□になっている機種は、均一負荷、運転時間 10 時間／日における標準組合せです。
4. SF 欄に * が付いている場合は、モータの全容量 kW まで負荷を掛けると過負荷となりますので、出力トルク欄の値以内でご使用ください。
5. （ ）内はブレーキ付の形式を示します。

仕様記号の□は、200V 級は "2"、400V 級は "4" が入ります。詳細は B15 頁をご参照ください。( ) 内はブレーキ付の形式、寸法、質量を示します。

図 B1

RNHM02-1440 R/T -J1-600~1440 / 仕様記号
(RNHM02-1440 R/T -J1-B-600~1440 / 仕様記号)

質量 23kg(24.5kg)

輸出記号	L	T	R
仕様記号	J□NPLA	J□NPLA	J□NPRA

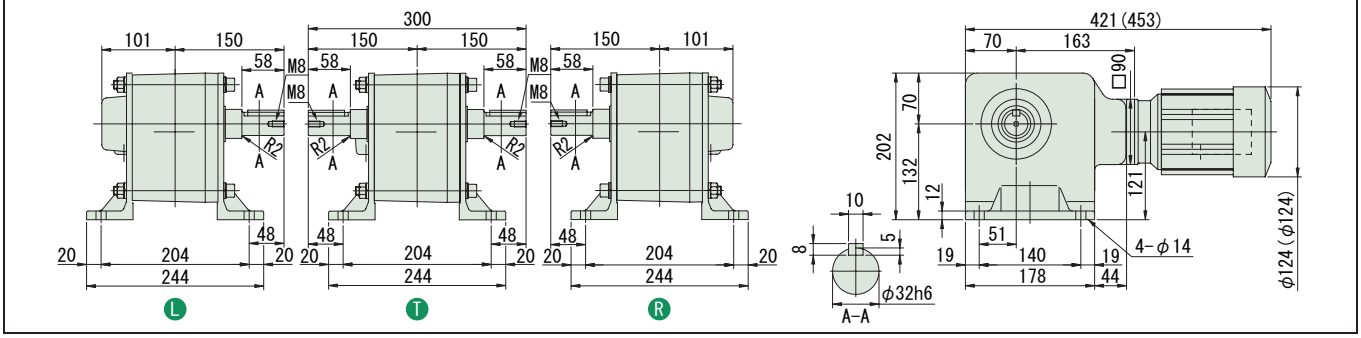

図 B2

RNHM02-1540 R/T -J1-600~1440 / 仕様記号
(RNHM02-1540 R/T -J1-B-600~1440 / 仕様記号)

質量 39kg(40kg)

輸出記号	L	T	R
仕様記号	J□NPLA	J□NPLA	J□NPRA

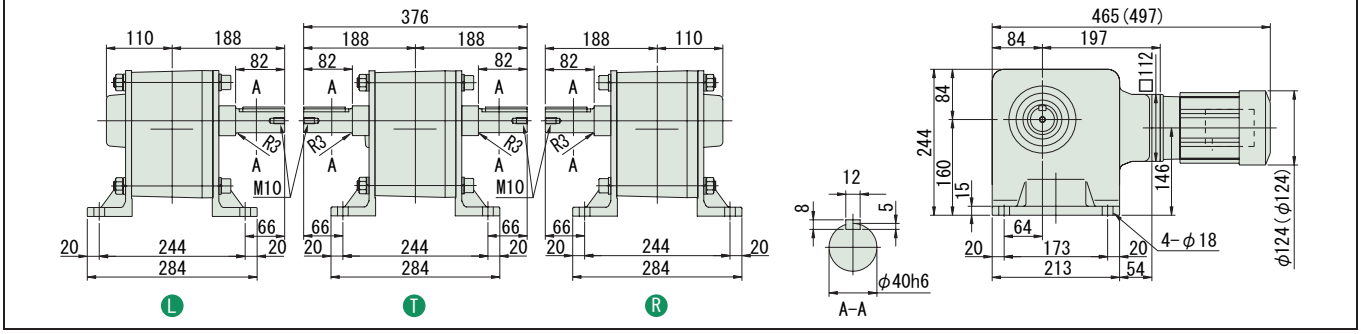

注）1. 出力軸径寸法：寸法公差は、JIS B 0401-1976 "h6" です。
2. 軸端キー寸法：寸法公差は、JIS B 1301-1996 平行キーに依っています。
3. 本寸法図の寸法及び質量は、予告無しに変更することがあります。
4. 出力軸部の詳細寸法は、技術資料・E22 頁をご参照ください。

減速比	出力回転数 r/min 50Hz	出力回転数 r/min 60Hz	容量記号	枠番	減速比	出力トルク Tout N·m 50Hz	出力トルク Tout N·m 60Hz	出力トルク Tout kgf·m 50Hz	出力トルク Tout kgf·m 60Hz	SF	出力軸許容ラジアル荷重 Pro N 50Hz	出力軸許容ラジアル荷重 Pro N 60Hz	出力軸許容ラジアル荷重 Pro kgf 50Hz	出力軸許容ラジアル荷重 Pro kgf 60Hz	屋内形寸法図
			（形式記号詳細 B2 頁）												
5	290	350	RNHM	03 - 270□ (-B) -	5	7.01	5.81	0.714	0.592	1.60	883	834	90	85	図 B3
7.5	193	233		03 - 270□ (-B) -	7.5	10.5	8.71	1.07	0.888	1.60	981	932	100	95	
10	145	175		03 - 270□ (-B) -	10	14.0	11.6	1.43	1.18	1.60	1080	1030	110	105	
15	96.7	117		03 - 270□ (-B) -	15	21.0	17.4	2.14	1.78	1.60	1230	1180	125	120	
20	72.5	87.5		03 - 270□ (-B) -	20	28.0	23.2	2.86	2.37	1.60	1370	1320	140	135	
30	48.3	58.3		03 - 270□ (-B) -	30	42.0	34.8	4.29	3.55	1.60	1520	1470	155	150	
40	36.3	43.8		03 - 33□ (-B) -	40	56.1	46.4	5.72	4.74	1.60	2650	2550	270	260	図 B4
50	29.0	35.0		03 - 33□ (-B) -	50	70.1	58.1	7.14	5.92	1.60	2840	2750	290	280	
60	24.2	29.2		03 - 33□ (-B) -	60	84.1	69.7	8.57	7.10	1.60	2940	2840	300	290	
80	18.1	21.9		03 - 40□ (-B) -	80	112	92.9	11.4	9.47	1.60	4360	4270	445	435	図 B5
100	14.5	17.5		03 - 40□ (-B) -	100	140	116	14.3	11.8	1.60	4360	4360	445	445	
120	12.1	14.6		03 - 40□ (-B) -	120	168	139	17.1	14.2	1.60	4360	4360	445	445	

注）1. 出力回転数は、モータ回転数 50Hz：1450r/min, 60Hz：1750r/min としたときの代表値です。詳細は技術資料「モータ部」を参照ください。
2. 出力軸許容ラジアル荷重は、出力軸中央の位置の値です。
3.（ ）内はブレーキ付の形式を示します。

仕様記号の□は、200V 級は "2"、400V 級は "4" が入ります。詳細は B15 頁をご参照ください。( ) 内はブレーキ付の形式、寸法、質量を示します。

図 B3

RNHM03-270□-5~30 / 仕様記号
(RNHM03-270□-B-5~30 / 仕様記号)

質量 8.5kg(10kg)

輸出記号	L	T	R
仕様記号	J□NPLA	J□NPLA	J□NPRA

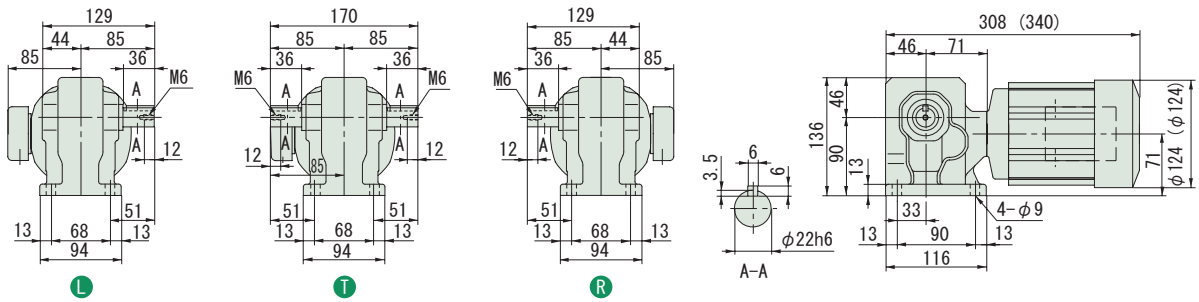

図 B4

RNHM03-33□-40~60 / 仕様記号
(RNHM03-33□-B-40~60 / 仕様記号)

質量 11kg(12kg)

輸出記号	L	T	R
仕様記号	J□NPLA	J□NPLA	J□NPRA

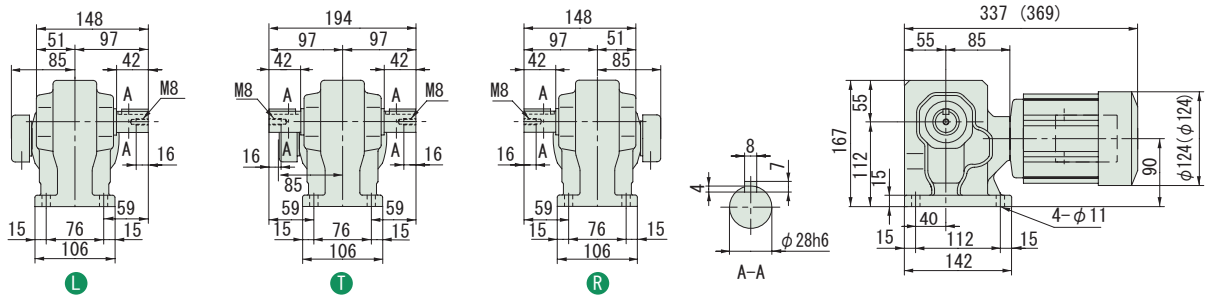

図 B5

RNHM03-40□-80~120 / 仕様記号
(RNHM03-40□-B-80~120 / 仕様記号)

質量 14kg(15kg)

輸出記号	L	T	R
仕様記号	J□NPLA	J□NPLA	J□NPRA

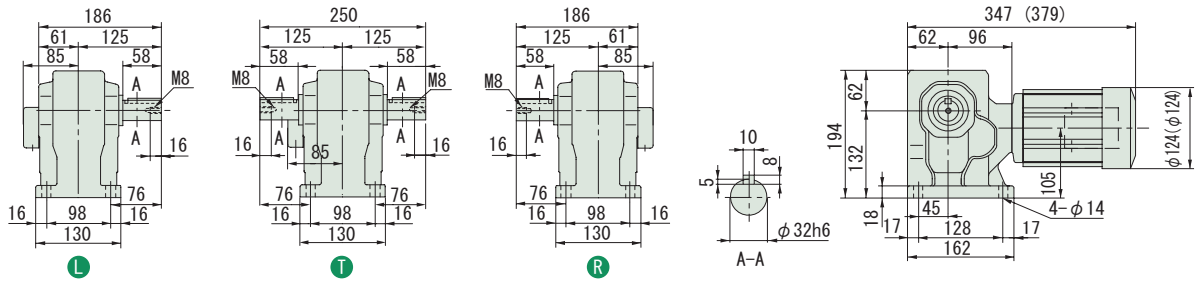

注）1. 出力軸径寸法：寸法公差は、JIS B 0401-1976 "h6" です。
2. 軸端キー寸法：寸法公差は、JIS B 1301-1996 平行キーに依っています。
3. 本寸法図の寸法及び質量は、予告無しに変更することがあります。
4. 出力軸部の詳細寸法は、技術資料・E22 頁をご参照ください。

中実軸・RNHM シリーズ（脚取付形）
0.25kW・三相モータ・屋内形

減速比	出力回転数 r/min 50Hz	出力回転数 r/min 60Hz	容量記号	枠番	減速比	出力トルク Tout N･m 50Hz	出力トルク Tout N･m 60Hz	出力トルク Tout kgf･m 50Hz	出力トルク Tout kgf･m 60Hz	SF	出力軸許容ラジアル荷重 Pro N 50Hz	出力軸許容ラジアル荷重 Pro N 60Hz	出力軸許容ラジアル荷重 Pro kgf 50Hz	出力軸許容ラジアル荷重 Pro kgf 60Hz	屋内形寸法図
				（形式記号詳細 B2 頁）											
150	9.67	11.7	RNHM	03 - 45	(-B) - 150	210	174	21.4	17.8	1.60	4360	4360	445	445	図 B1
200	7.25	8.75		03 - 45	(-B) - 200	280	232	28.6	23.7	1.39	4360	4360	445	445	
240	6.04	7.29		03 - 45	(-B) - 240	336	279	34.3	28.4	1.16	4360	4360	445	445	
300	4.83	5.83		03 - 1540 -J1	(-B) - 300	396	328	40.3	33.4	1.60	4680	4680	477	477	図 B2
360	4.03	4.86		03 - 1540 -J1	(-B) - 360	475	393	48.4	40.1	1.54	4680	4680	477	477	
480	3.02	3.65		03 - 1540 -J1	(-B) - 480	633	525	64.6	53.5	1.16	4680	4680	477	477	
600	2.42	2.92		03 - 1540 -J1	(-B) - 600	732	656	74.6	66.9	*	4680	4680	477	477	
720	2.01	2.43		03 - 1540 -J1	(-B) - 720	732	732	74.6	74.6	*	4680	4680	477	477	
900	1.61	1.94		03 - 1540 -J1	(-B) - 900	732	732	74.6	74.6	*	4680	4680	477	477	
1200	1.21	1.46		03 - 1540 -J1	(-B) - 1200	732	732	74.6	74.6	*	4680	4680	477	477	
1440	1.01	1.22		03 - 1540 -J1	(-B) - 1440	732	732	74.6	74.6	*	4680	4680	477	477	

注）1. 出力回転数は、モータ回転数 50Hz：1450r/min, 60Hz：1750r/min としたときの代表値です。詳細は技術資料「モータ部」を参照ください。
2. 出力軸許容ラジアル荷重は、出力軸中央の位置の値です。
3. SF 欄に * が付いている場合は、モータの全容量 kW まで負荷を掛けると過負荷となりますので、出力トルク欄の値以内でご使用ください。
4. （ ）内はブレーキ付の形式を示します。

仕様記号の□は、200V 級は "2"、400V 級は "4" が入ります。詳細は B15 頁をご参照ください。( ) 内はブレーキ付の形式、寸法、質量を示します。

図 B1

RNHM03-45-150~240 / 仕様記号
(RNHM03-45-B-150~240 / 仕様記号)

質量 15kg(16kg)

輸出記号	L	T	R
仕様記号	J□NPLA	J□NPLA	J□NPRA

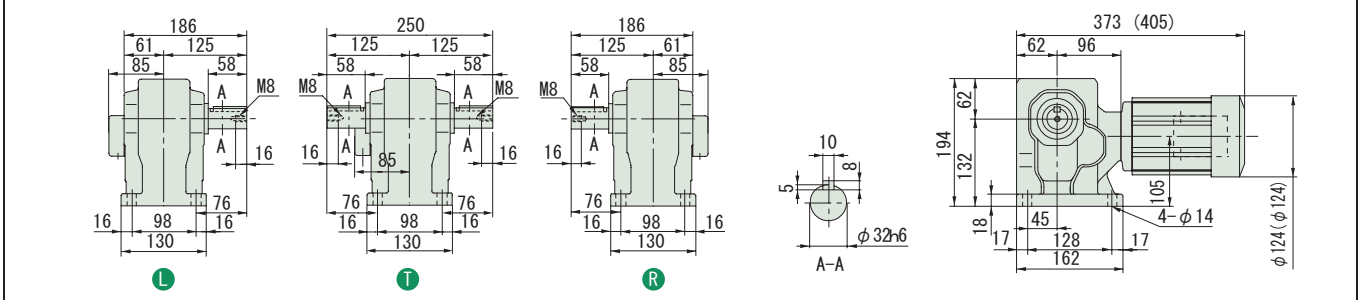

図 B2

RNHM03-1540-J1-300~1440 / 仕様記号
(RNHM03-1540-J1-B-300~1440 / 仕様記号)

質量 41kg(42kg)

輸出記号	L	T	R
仕様記号	J□NPLA	J□NPLA	J□NPRA

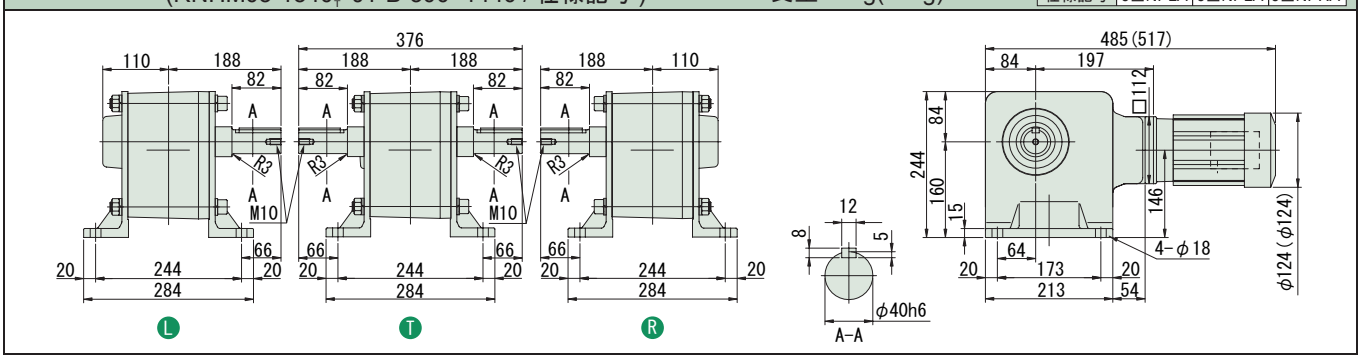

注）1. 出力軸径寸法：寸法公差は、JIS B 0401-1976 "h6" です。
2. 軸端キー寸法：寸法公差は、JIS B 1301-1996 平行キーに依っています。
3. 本寸法図の寸法及び質量は、予告無しに変更することがあります。
4. 出力軸部の詳細寸法は、技術資料・E22 頁をご参照ください。

中実軸・RNHM シリーズ（脚取付形）
0.4kW・三相モータ・屋内形

減速比	出力回転数 r/min 50Hz	出力回転数 r/min 60Hz	容量記号	枠番	減速比	出力トルク Tout N·m 50Hz	出力トルク Tout N·m 60Hz	出力トルク Tout kgf·m 50Hz	出力トルク Tout kgf·m 60Hz	SF	出力軸許容ラジアル荷重 Pro N 50Hz	出力軸許容ラジアル荷重 Pro N 60Hz	出力軸許容ラジアル荷重 Pro kgf 50Hz	出力軸許容ラジアル荷重 Pro kgf 60Hz	屋内形寸法図
			（形式記号詳細 B2 頁）												
5	290	350	RNHM	05 - 270□ (-B)	- 5	11.2	9.29	1.14	0.947	1.00	883	834	90	85	図 B3
7.5	193	233		05 - 270□ (-B)	- 7.5	16.8	13.9	1.71	1.42	1.00	981	932	100	95	
10	145	175		05 - 270□ (-B)	- 10	22.4	18.6	2.29	1.89	1.00	1080	1030	110	105	
15	96.7	117		05 - 270□ (-B)	- 15	33.6	27.9	3.43	2.84	1.00	1230	1180	125	120	
20	72.5	87.5		05 - 270□ (-B)	- 20	44.8	37.2	4.57	3.79	1.00	1370	1320	140	135	
30	48.3	58.3		05 - 270□ (-B)	- 30	67.3	55.7	6.86	5.68	1.00	1520	1470	155	150	
40	36.3	43.8		05 - 33□ (-B)	- 40	89.7	74.3	9.14	7.58	1.00	2650	2550	270	260	図 B4
50	29.0	35.0		05 - 33□ (-B)	- 50	112	92.9	11.4	9.47	1.00	2840	2750	290	280	
60	24.2	29.2		05 - 33□ (-B)	- 60	135	111	13.7	11.4	1.00	2940	2840	300	290	
80	18.1	21.9		05 - 40□ (-B)	- 80	179	149	18.3	15.2	1.00	4360	4270	445	435	図 B5
100	14.5	17.5		05 - 40□ (-B)	- 100	224	186	22.9	18.9	1.00	4360	4360	445	445	
120	12.1	14.6		05 - 40□ (-B)	- 120	269	223	27.4	22.7	1.00	4360	4360	445	445	

注）1. 出力回転数は、モータ回転数 50Hz：1450r/min, 60Hz：1750r/min としたときの代表値です。詳細は技術資料「モータ部」を参照ください。
2. 出力軸許容ラジアル荷重は、出力軸中央の位置の値です。
3.（ ）内はブレーキ付の形式を示します。

仕様記号の□は、200V 級は "2"、400V 級は "4" が入ります。詳細は B15 頁をご参照ください。( ) 内はブレーキ付の形式、寸法、質量を示します。

図 B3

RNHM05-270□-5~30 / 仕様記号
(RNHM05-270□-B-5~30 / 仕様記号)

質量 8.5kg(10kg)

輸出記号	L	T	R
仕様記号	J□NPLA	J□NPLA	J□NPRA

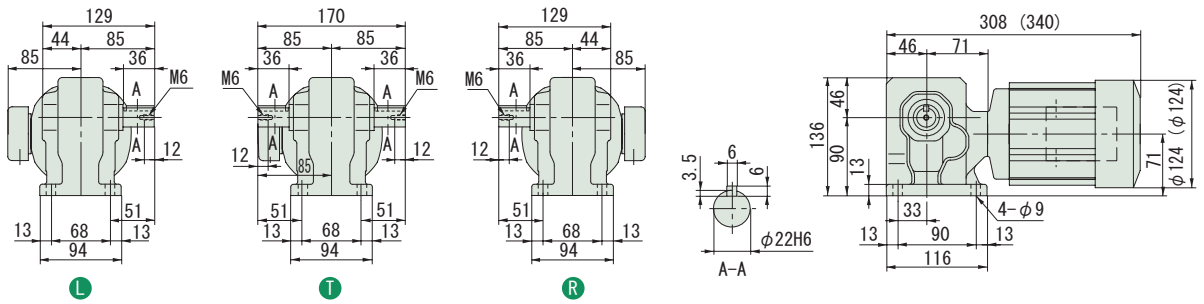

図 B4

RNHM05-33□-40~60 / 仕様記号
(RNHM05-33□-B-40~60 / 仕様記号)

質量 11kg(12kg)

輸出記号	L	T	R
仕様記号	J□NPLA	J□NPLA	J□NPRA

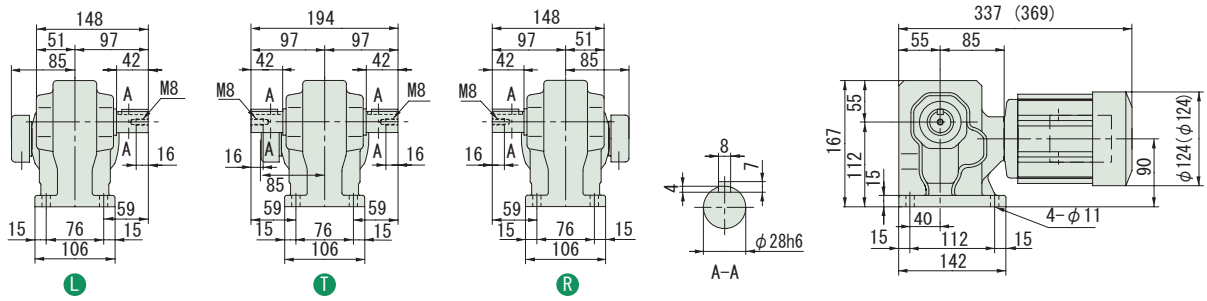

図 B5

RNHM05-40□-80~120 / 仕様記号
(RNHM05-40□-B-80~120 / 仕様記号)

質量 14kg(15kg)

輸出記号	L	T	R
仕様記号	J□NPLA	J□NPLA	J□NPRA

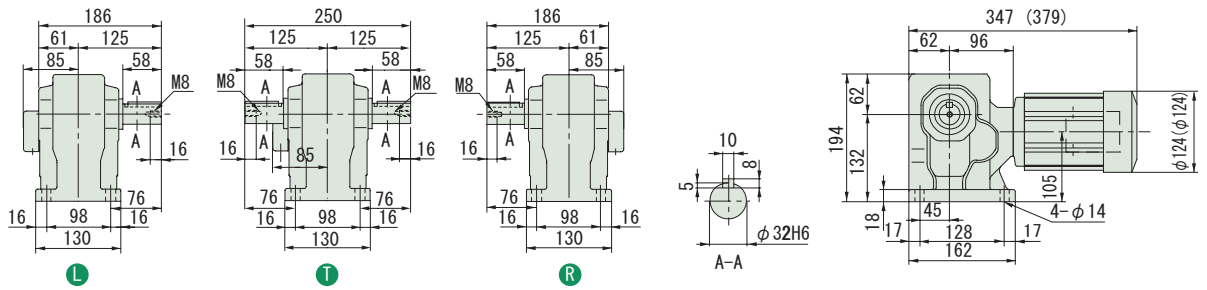

注）1. 出力軸径寸法：寸法公差は、JIS B 0401-1976 "h6" です。
2. 軸端キー寸法：寸法公差は、JIS B 1301-1996 平行キーに依っています。
3. 本寸法図の寸法及び質量は、予告無しに変更することがあります。
4. 出力軸部の詳細寸法は、技術資料・E22 頁をご参照ください。

中実軸・RNHM シリーズ（脚取付形）
0.4kW・三相モータ・屋内形

減速比	出力回転数 r/min 50Hz	出力回転数 r/min 60Hz	容量記号	枠番	減速比（形式記号詳細 B2 頁）	出力トルク Tout N･m 50Hz	出力トルク Tout N･m 60Hz	出力トルク Tout kgf･m 50Hz	出力トルク Tout kgf･m 60Hz	SF	出力軸許容ラジアル荷重 Pro N 50Hz	出力軸許容ラジアル荷重 Pro N 60Hz	出力軸許容ラジアル荷重 Pro kgf 50Hz	出力軸許容ラジアル荷重 Pro kgf 60Hz	屋内形寸法図
150	9.67	11.7	RNHM	05	45 (-B) 150	336	279	34.3	28.4	1.00	4360	4360	445	445	図 B1
200	7.25	8.75		05	45 (-B) 200	390	372	39.8	37.9	*	4360	4360	445	445	
240	6.04	7.29		05	45 (-B) 240	390	390	39.8	39.8	*	4360	4360	445	445	
300	4.83	5.83		05	1540-J1 (-B) 300	633	525	64.6	53.5	1.00	4680	4680	477	477	図 B2
360	4.03	4.86		05	1540-J1 (-B) 360	732	629	74.6	64.2	*	4680	4680	477	477	
480	3.02	3.65		05	1540-J1 (-B) 480	732	732	74.6	74.6	*	4680	4680	477	477	
600	2.42	2.92		05	1540-J1 (-B) 600	732	732	74.6	74.6	*	4680	4680	477	477	
720	2.01	2.43		05	1540-J1 (-B) 720	732	732	74.6	74.6	*	4680	4680	477	477	
900	1.61	1.94		05	1540-J1 (-B) 900	732	732	74.6	74.6	*	4680	4680	477	477	
1200	1.21	1.46		05	1540-J1 (-B) 1200	732	732	74.6	74.6	*	4680	4680	477	477	
1440	1.01	1.22		05	1540-J1 (-B) 1440	732	732	74.6	74.6	*	4680	4680	477	477	

注）1. 出力回転数は、モータ回転数 50Hz：1450r/min, 60Hz：1750r/min としたときの代表値です。詳細は技術資料「モータ部」を参照ください。
2. 出力軸許容ラジアル荷重は、出力軸中央の位置の値です。
3. SF 欄に * が付いている場合は、モータの全容量 kW まで負荷を掛けると過負荷となりますので、出力トルク欄の値以内でご使用ください。
4. （ ）内はブレーキ付の形式を示します。

仕様記号の□は、200V 級は "2"、400V 級は "4" が入ります。詳細は B15 頁をご参照ください。( ) 内はブレーキ付の形式、寸法、質量を示します。

図 B1

RNHM05-45-150~240 / 仕様記号
(RNHM05-45-B-150~240 / 仕様記号)

質量 15kg(16kg)

輸出記号	L	T	R
仕様記号	J□NPLA	J□NPLA	J□NPRA

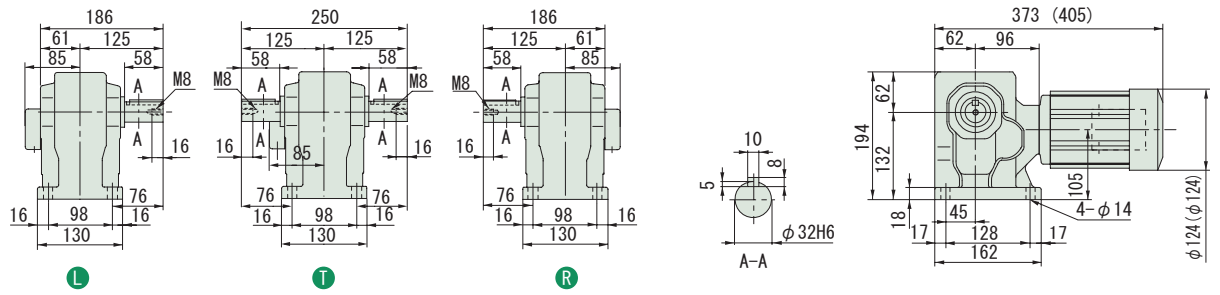

図 B2

RNHM05-1540-J1-300~1440 / 仕様記号
(RNHM05-1540-J1-B-300~1440 / 仕様記号)

質量 41kg(42kg)

輸出記号	L	T	R
仕様記号	J□NPLA	J□NPLA	J□NPRA

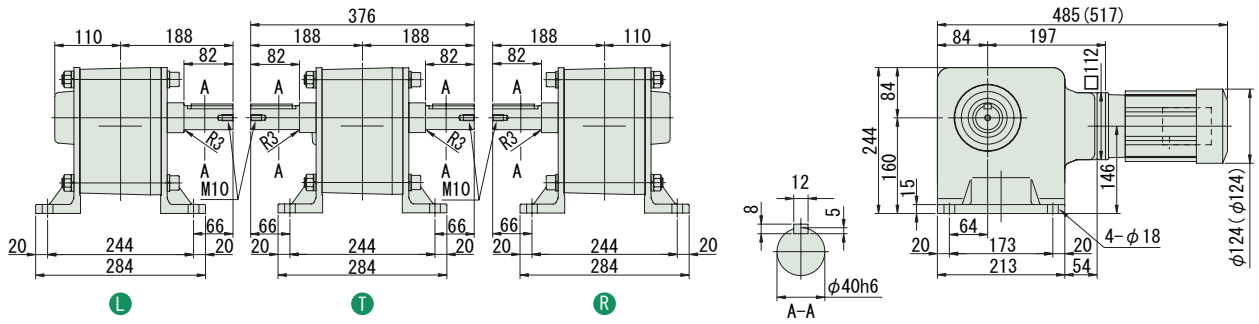

注）1. 出力軸径寸法：寸法公差は、JIS B 0401-1976 "h6" です。
2. 軸端キー寸法：寸法公差は、JIS B 1301-1996 平行キーに依っています。
3. 本寸法図の寸法及び質量は、予告無しに変更することがあります。
4. 出力軸部の詳細寸法は、技術資料・E22 頁をご参照ください。

減速比	出力回転数 r/min 50Hz	出力回転数 r/min 60Hz	容量記号	枠番	減速比	出力トルク Tout N·m 50Hz	出力トルク Tout N·m 60Hz	出力トルク Tout kgf·m 50Hz	出力トルク Tout kgf·m 60Hz	SF	出力軸許容ラジアル荷重 Pro N 50Hz	出力軸許容ラジアル荷重 Pro N 60Hz	出力軸許容ラジアル荷重 Pro kgf 50Hz	出力軸許容ラジアル荷重 Pro kgf 60Hz	屋内形寸法図
				（形式記号詳細 B2 頁）											
5	290	350	RNHM	08 - 370□ (-B)	- 5	15.4	12.8	1.57	1.30	1.36	1470	1370	150	140	図 B3
7.5	193	233		08 - 370□ (-B)	- 7.5	23.1	19.2	2.36	1.95	1.36	1670	1570	170	160	
10	145	175		08 - 370□ (-B)	- 10	30.8	25.5	3.14	2.60	1.36	1810	1720	185	175	
15	96.7	117		08 - 370□ (-B)	- 15	46.2	38.3	4.72	3.91	1.36	2060	1960	210	200	
20	72.5	87.5		08 - 370□ (-B)	- 20	61.7	51.1	6.29	5.21	1.36	2260	2160	230	220	
30	48.3	58.3		08 - 370□ (-B)	- 30	92.5	76.6	9.43	7.81	1.36	2450	2350	250	240	
40	36.3	43.8		08 - 43□ (-B)	- 40	123	102	12.6	10.4	1.36	3970	3820	405	390	図 B4
50	29.0	35.0		08 - 43□ (-B)	- 50	154	128	15.7	13.0	1.36	4170	4020	425	410	
60	24.2	29.2		08 - 43□ (-B)	- 60	185	153	18.9	15.6	1.36	4310	4170	440	425	
80	18.1	21.9		08 - 50□ (-B)	- 80	247	204	25.1	20.8	1.36	6230	6130	635	625	図 B5
100	14.5	17.5		08 - 50□ (-B)	- 100	308	255	31.4	26.0	1.36	6230	6230	635	635	
120	12.1	14.6		08 - 50□ (-B)	- 120	370	307	37.7	31.3	1.36	6230	6230	635	635	

注）1. 出力回転数は、モータ回転数 50Hz：1450r/min, 60Hz：1750r/min としたときの代表値です。詳細は技術資料「モータ部」を参照ください。
2. 出力軸許容ラジアル荷重は、出力軸中央の位置の値です。
3.（ ）内はブレーキ付の形式を示します。

仕様記号の□は、200V 級は "2"、400V 級は "4" が入ります。詳細は B15 頁をご参照ください。( ) 内はブレーキ付の形式、寸法、質量を示します。

図 B3

RNHM08-370□-5~30 / 仕様記号
(RNHM08-370□-B-5~30 / 仕様記号)

質量 13.5kg(16.5kg)

輸出記号	L	T	R
仕様記号	J□NSLA	J□NSLA	J□NSRA

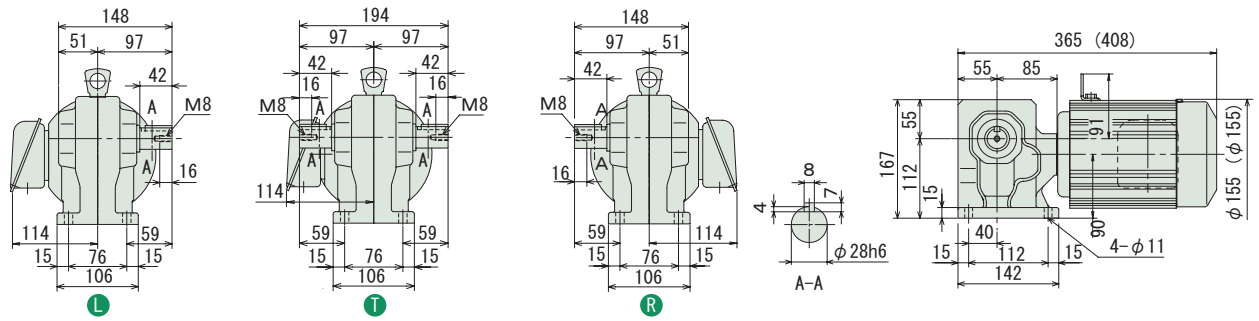

図 B4

RNHM08-43□-40~60 / 仕様記号
(RNHM08-43□-B-40~60 / 仕様記号)

質量 17kg(20kg)

輸出記号	L	T	R
仕様記号	J□NSLA	J□NSLA	J□NSRA

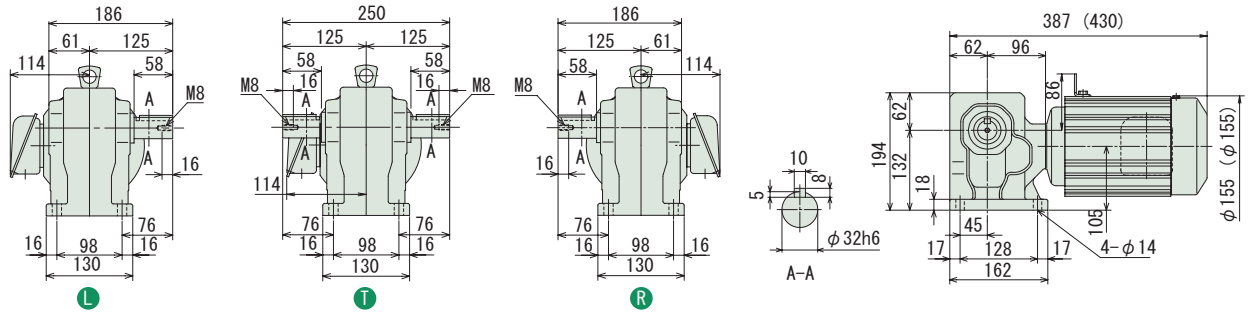

図 B5

RNHM08-50□-80~120 / 仕様記号
(RNHM08-50□-B-80~120 / 仕様記号)

質量 24kg(27kg)

輸出記号	L	T	R
仕様記号	J□NSLA	J□NSLA	J□NSRA

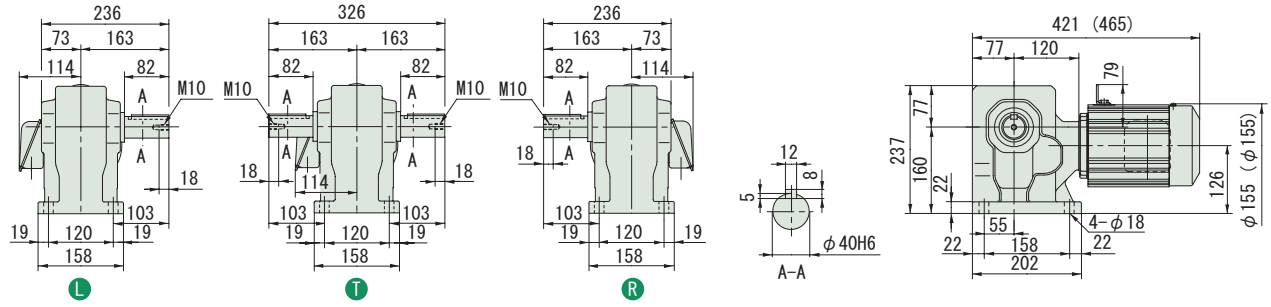

注）1. 出力軸径寸法：寸法公差は、JIS B 0401-1976 "h6" です。
2. 軸端キー寸法：寸法公差は、JIS B 1301-1996 平行キーに依っています。
3. 本寸法図の寸法及び質量は、予告無しに変更することがあります。
4. 出力軸部の詳細寸法は、技術資料・E22 頁をご参照ください。

中実軸・RNHM シリーズ（脚取付形）
0.55kW・三相モータ・屋内形

減速比	出力回転数 r/min 50Hz	出力回転数 r/min 60Hz	容量記号	枠番	減速比（形式記号詳細 B2 頁）	出力トルク Tout N･m 50Hz	出力トルク Tout N･m 60Hz	出力トルク Tout kgf･m 50Hz	出力トルク Tout kgf･m 60Hz	SF	出力軸許容ラジアル荷重 Pro N 50Hz	出力軸許容ラジアル荷重 Pro N 60Hz	出力軸許容ラジアル荷重 Pro kgf 50Hz	出力軸許容ラジアル荷重 Pro kgf 60Hz	屋内形寸法図
150	9.67	11.7	RNHM	08	- 55 (-B) - 150	462	383	47.2	39.1	1.36	6230	6230	635	635	図 B1
200	7.25	8.75		08	- 55 (-B) - 200	617	511	62.9	52.1	1.19	6230	6230	635	635	
240	6.04	7.29		08	- 55 (-B) - 240	732	613	74.6	62.5	*	6230	6230	635	635	

注）1. 出力回転数は、モータ回転数 50Hz：1450r/min, 60Hz：1750r/min としたときの代表値です。詳細は技術資料「モータ部」を参照ください。
2. 出力軸許容ラジアル荷重は、出力軸中央の位置の値です。
3. SF 欄に * が付いている場合は、モータの全容量 kW まで負荷を掛けると過負荷となりますので、出力トルク欄の値以内でご使用ください。
4. （ ）内はブレーキ付の形式を示します。

仕様記号の□は、200V 級は "2"、400V 級は "4" が入ります。詳細は B15 頁をご参照ください。( ) 内はブレーキ付の形式、寸法、質量を示します。

図 B1　RNHM08-55-150~240 / 仕様記号
(RNHM08-55-B-150~240 / 仕様記号)　質量 25kg(28kg)

輸出記号	L	T	R
仕様記号	J□NSLA	J□NSLA	J□NSRA

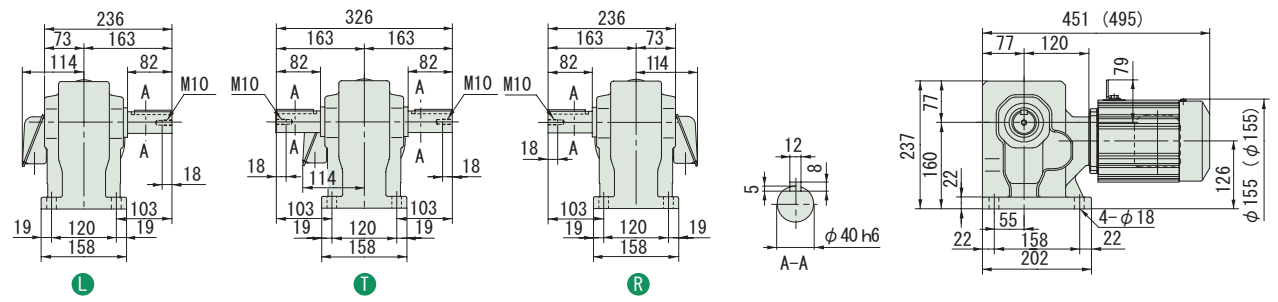

注）1. 出力軸径寸法：寸法公差は、JIS B 0401-1976 "h6" です。
2. 軸端キー寸法：寸法公差は、JIS B 1301-1996 平行キーに依っています。
3. 本寸法図の寸法及び質量は、予告無しに変更することがあります。
4. 出力軸部の詳細寸法は、技術資料・E22 頁をご参照ください。

中実軸・RNHM シリーズ（脚取付形）
0.75kW・三相モータ・屋内形

減速比	出力回転数 r/min 50Hz	出力回転数 r/min 60Hz	容量記号	枠番	減速比	出力トルク Tout N·m 50Hz	出力トルク Tout N·m 60Hz	出力トルク Tout kgf·m 50Hz	出力トルク Tout kgf·m 60Hz	SF	出力軸許容ラジアル荷重 Pro N 50Hz	出力軸許容ラジアル荷重 Pro N 60Hz	出力軸許容ラジアル荷重 Pro kgf 50Hz	出力軸許容ラジアル荷重 Pro kgf 60Hz	屋内形寸法図
			（形式記号詳細 B2 頁）												
5	290	350	RNHM	1 - 370 (-B)	- 5	21.0	17.4	2.14	1.78	1.00	1470	1370	150	140	図 B2
7.5	193	233		1 - 370 (-B)	- 7.5	31.5	26.1	3.21	2.66	1.00	1670	1570	170	160	
10	145	175		1 - 370 (-B)	- 10	42.0	34.8	4.29	3.55	1.00	1810	1720	185	175	
15	96.7	117		1 - 370 (-B)	- 15	63.1	52.2	6.43	5.33	1.00	2060	1960	210	200	
20	72.5	87.5		1 - 370 (-B)	- 20	84.1	69.7	8.57	7.10	1.00	2260	2160	230	220	
30	48.3	58.3		1 - 370 (-B)	- 30	126	104	12.9	10.7	1.00	2450	2350	250	240	
40	36.3	43.8		1 - 43 (-B)	- 40	168	139	17.1	14.2	1.00	3970	3820	405	390	図 B3
50	29.0	35.0		1 - 43 (-B)	- 50	210	174	21.4	17.8	1.00	4170	4020	425	410	
60	24.2	29.2		1 - 43 (-B)	- 60	252	209	25.7	21.3	1.00	4310	4170	440	425	
80	18.1	21.9		1 - 50 (-B)	- 80	336	279	34.3	28.4	1.00	6230	6130	635	625	図 B4
100	14.5	17.5		1 - 50 (-B)	- 100	420	348	42.9	35.5	1.00	6230	6230	635	635	
120	12.1	14.6		1 - 50 (-B)	- 120	504	418	51.4	42.6	1.00	6230	6230	635	635	

注）1. 出力回転数は、モータ回転数 50Hz：1450r/min, 60Hz：1750r/min としたときの代表値です。詳細は技術資料「モータ部」を参照ください。
2. 出力軸許容ラジアル荷重は、出力軸中央の位置の値です。
3.（ ）内はブレーキ付の形式を示します。

仕様記号の□は、200V 級は "2"、400V 級は "4" が入ります。詳細は B15 頁をご参照ください。( ) 内はブレーキ付の形式、寸法、質量を示します。

図 B2

RNHM1-370-5~30 / 仕様記号
(RNHM1-370-B-5~30 / 仕様記号)

質量 13.5kg(16.5kg)

輸出記号	L	T	R
仕様記号	J□NSLA	J□NSLA	J□NSRA

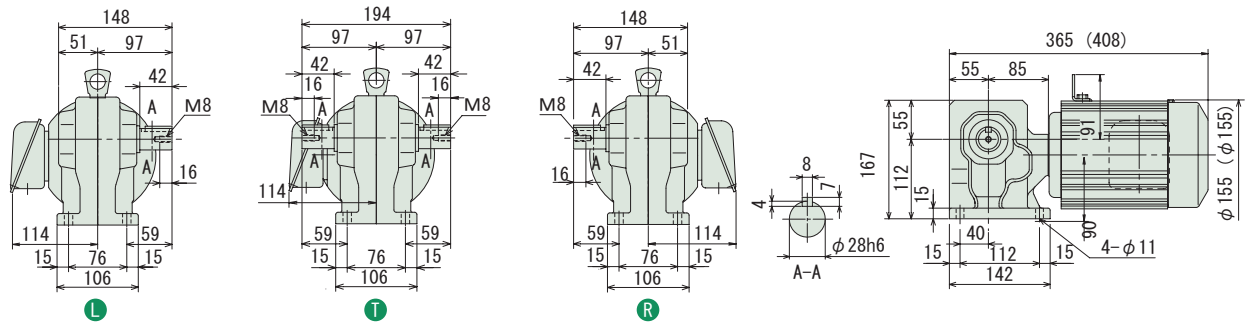

図 B3

RNHM1-43-40~60 / 仕様記号
(RNHM1-43-B-40~60 / 仕様記号)

質量 17kg(20kg)

輸出記号	L	T	R
仕様記号	J□NSLA	J□NSLA	J□NSRA

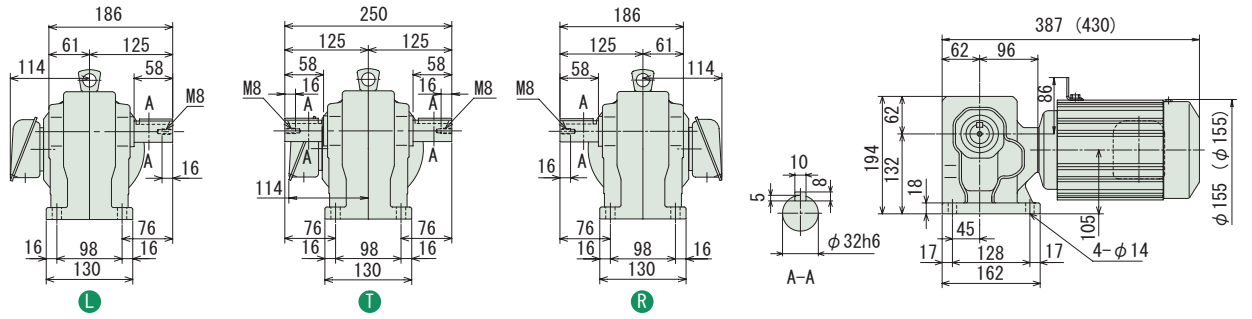

図 B4

RNHM1-50-80~120 / 仕様記号
(RNHM1-50-B-80~120 / 仕様記号)

質量 24kg(27kg)

輸出記号	L	T	R
仕様記号	J□NSLA	J□NSLA	J□NSRA

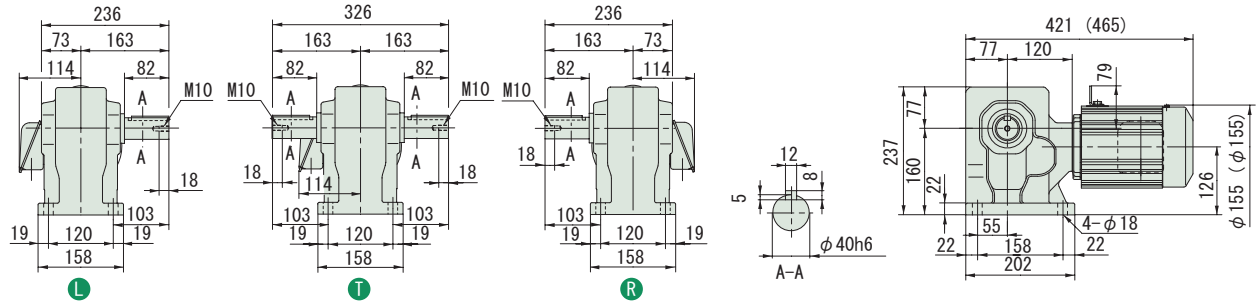

注）1. 出力軸径寸法：寸法公差は、JIS B 0401-1976 "h6" です。
2. 軸端キー寸法：寸法公差は、JIS B 1301-1996 平行キーに依っています。
3. 本寸法図の寸法及び質量は、予告無しに変更することがあります。
4. 出力軸部の詳細寸法は、技術資料・E22 頁をご参照ください。

中実軸・RNHM シリーズ（脚取付形）
0.75kW・三相モータ・屋内形

減速比	出力回転数 r/min 50Hz	出力回転数 r/min 60Hz	容量記号	枠番	減速比（形式記号詳細 B2 頁）	出力トルク Tout N･m 50Hz	出力トルク Tout N･m 60Hz	出力トルク Tout kgf･m 50Hz	出力トルク Tout kgf･m 60Hz	SF	出力軸許容ラジアル荷重 Pro N 50Hz	出力軸許容ラジアル荷重 Pro N 60Hz	出力軸許容ラジアル荷重 Pro kgf 50Hz	出力軸許容ラジアル荷重 Pro kgf 60Hz	屋内形寸法図
150	9.67	11.7	RNHM	1	- 55 (-B) - 150	631	522	64.3	53.3	1.00	6230	6230	635	635	図 B1
200	7.25	8.75		1	- 55 (-B) - 200	732	697	74.6	71.0	*	6230	6230	635	635	
240	6.04	7.29		1	- 55 (-B) - 240	732	732	74.6	74.6	*	6230	6230	635	635	

注）1. 出力回転数は、モータ回転数 50Hz：1450r/min, 60Hz：1750r/min としたときの代表値です。詳細は技術資料「モータ部」を参照ください。
2. 出力軸許容ラジアル荷重は、出力軸中央の位置の値です。
3. SF 欄に * が付いている場合は、モータの全容量 kW まで負荷を掛けると過負荷となりますので、出力トルク欄の値以内でご使用ください。
4. （ ）内はブレーキ付の形式を示します。

仕様記号の□は、200V 級は "2"、400V 級は "4" が入ります。詳細は B15 頁をご参照ください。( ) 内はブレーキ付の形式、寸法、質量を示します。

図 B1　RNHM1-55-150~240 / 仕様記号
(RNHM1-55-B-150~240 / 仕様記号)　質量 25kg(28kg)

輸出記号	L	T	R
仕様記号	J□NSLA	J□NSLA	J□NSRA

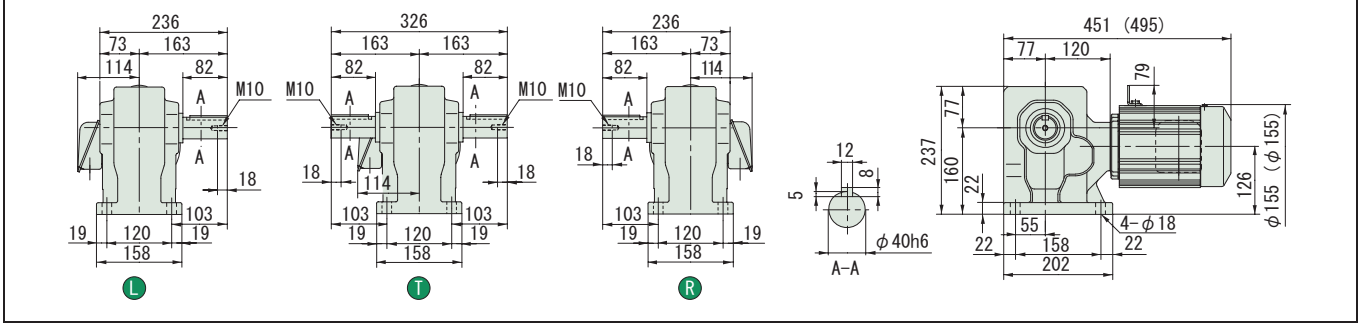

注）1. 出力軸径寸法：寸法公差は、JIS B 0401-1976 "h6" です。
2. 軸端キー寸法：寸法公差は、JIS B 1301-1996 平行キーに依っています。
3. 本寸法図の寸法及び質量は、予告無しに変更することがあります。
4. 出力軸部の詳細寸法は、技術資料・E22 頁をご参照ください。

減速比	出力回転数 r/min 50Hz	出力回転数 r/min 60Hz	容量記号	枠番	減速比	出力トルク Tout N·m 50Hz	出力トルク Tout N·m 60Hz	出力トルク Tout kgf·m 50Hz	出力トルク Tout kgf·m 60Hz	SF	出力軸許容ラジアル荷重 Pro N 50Hz	出力軸許容ラジアル荷重 Pro N 60Hz	出力軸許容ラジアル荷重 Pro kgf 50Hz	出力軸許容ラジアル荷重 Pro kgf 60Hz	屋内形寸法図
			（形式記号詳細 B2 頁）												
5	290	350	RNHM	1H - 470 (-B) -	5	30.8	25.5	3.14	2.60	1.36	2160	2060	220	210	図 B2
7.5	193	233		1H - 470 (-B) -	7.5	46.2	38.3	4.72	3.91	1.36	2450	2300	250	235	
10	145	175		1H - 470 (-B) -	10	61.7	51.1	6.29	5.21	1.36	2750	2600	280	265	
15	96.7	117		1H - 470 (-B) -	15	92.5	76.6	9.43	7.81	1.36	3090	2940	315	300	
20	72.5	87.5		1H - 470 (-B) -	20	123	102	12.6	10.4	1.36	3330	3190	340	325	
30	48.3	58.3		1H - 470 (-B) -	30	185	153	18.9	15.6	1.36	3730	3580	380	365	
40	36.3	43.8		1H - 53 (-B) -	40	247	204	25.1	20.8	2.00	5740	5540	585	565	図 B3
50	29.0	35.0		1H - 53 (-B) -	50	308	255	31.4	26.0	2.00	6030	5830	615	595	
60	24.2	29.2		1H - 53 (-B) -	60	370	307	37.7	31.3	2.00	6230	6030	635	615	
80	18.1	21.9		1H - 53 (-B) -	80	493	409	50.3	41.7	1.36	6230	6130	635	625	
100	14.5	17.5		1H - 60 (-B) -	100	617	511	62.9	52.1	2.00	9810	9810	1000	1000	図 B4
120	12.1	14.6		1H - 60 (-B) -	120	740	613	75.4	62.5	2.00	9810	9810	1000	1000	

注）1. 出力回転数は、モータ回転数 50Hz：1450r/min, 60Hz：1750r/min としたときの代表値です。詳細は技術資料「モータ部」を参照ください。
2. 出力軸許容ラジアル荷重は、出力軸中央の位置の値です。
3.（ ）内はブレーキ付の形式を示します。

仕様記号の□は、200V 級は "2"、400V 級は "4" が入ります。詳細は B15 頁をご参照ください。( ) 内はブレーキ付の形式、寸法、質量を示します。

図 B2

RNHM1H-470-5~30 / 仕様記号
(RNHM1H-470-B-5~30 / 仕様記号)

質量 21.5kg(26.5kg)

輸出記号	L	T	R
仕様記号	J□NSLA	J□NSLA	J□NSRA

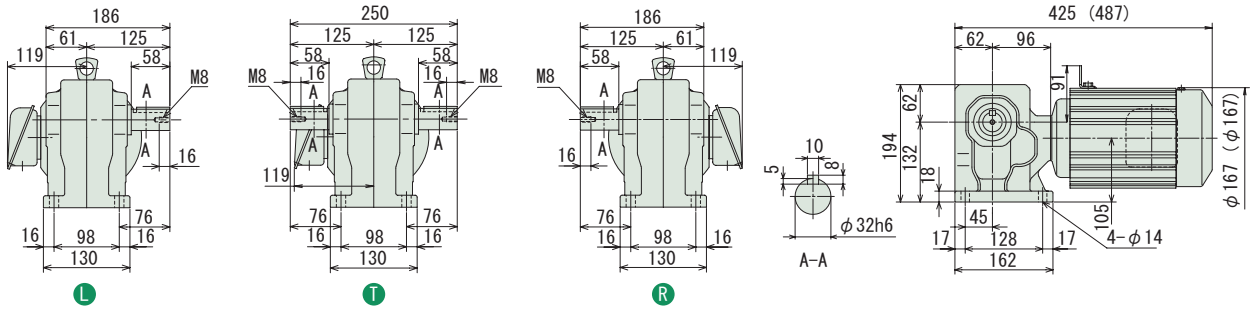

図 B3

RNHM1H-53-40~80 / 仕様記号
(RNHM1H-53-B-40~80 / 仕様記号)

質量 30kg(34kg)

輸出記号	L	T	R
仕様記号	J□NSLA	J□NSLA	J□NSRA

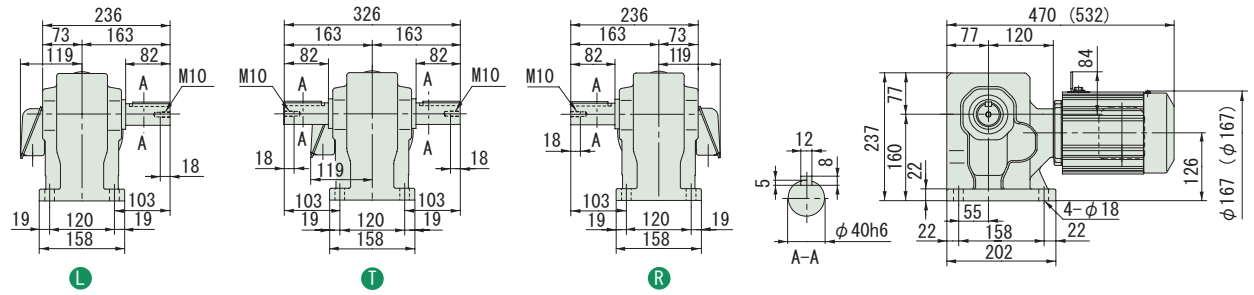

図 B4

RNHM1H-60-100~120 / 仕様記号
(RNHM1H-60-B-100~120 / 仕様記号)

質量 69kg(73kg)

輸出記号	L	T	R
仕様記号	J□NSLA	J□NSLA	J□NSRA

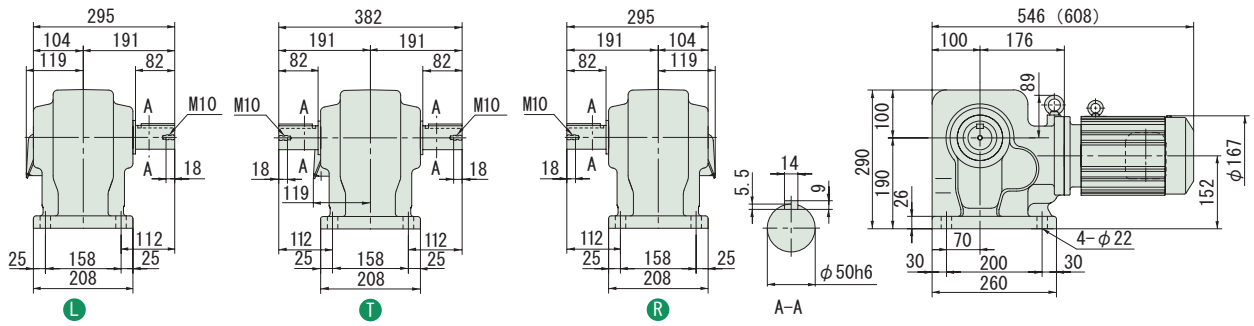

注）1. 出力軸径寸法：寸法公差は、JIS B 0401-1976 "h6" です。
2. 軸端キー寸法：寸法公差は、JIS B 1301-1996 平行キーに依っています。
3. 本寸法図の寸法及び質量は、予告無しに変更することがあります。
4. 出力軸部の詳細寸法は、技術資料・E22 頁をご参照ください。

中実軸・RNHM シリーズ（脚取付形）
1.5kW・三相モータ・屋内形

減速比	出力回転数 r/min 50Hz	出力回転数 r/min 60Hz	容量記号	枠番	減速比（形式記号詳細 B2 頁）	出力トルク Tout N·m 50Hz	出力トルク Tout N·m 60Hz	出力トルク Tout kgf·m 50Hz	出力トルク Tout kgf·m 60Hz	SF	出力軸許容ラジアル荷重 Pro N 50Hz	出力軸許容ラジアル荷重 Pro N 60Hz	出力軸許容ラジアル荷重 Pro kgf 50Hz	出力軸許容ラジアル荷重 Pro kgf 60Hz	屋内形寸法図
5	290	350	RNHM	2 - 470 (-B) -	5	42.0	34.8	4.29	3.55	1.00	2160	2060	220	210	図 B1
7.5	193	233		2 - 470 (-B) -	7.5	63.1	52.2	6.43	5.33	1.00	2450	2300	250	235	
10	145	175		2 - 470 (-B) -	10	84.1	69.7	8.57	7.10	1.00	2750	2600	280	265	
15	96.7	117		2 - 470 (-B) -	15	126	104	12.9	10.7	1.00	3090	2940	315	300	
20	72.5	87.5		2 - 470 (-B) -	20	168	139	17.1	14.2	1.00	3330	3190	340	325	
30	48.3	58.3		2 - 470 (-B) -	30	252	209	25.7	21.3	1.00	3730	3580	380	365	
40	36.3	43.8		2 - 53 (-B) -	40	336	279	34.3	28.4	1.47	5740	5540	585	565	図 B2
50	29.0	35.0		2 - 53 (-B) -	50	420	348	42.9	35.5	1.47	6030	5830	615	595	
60	24.2	29.2		2 - 53 (-B) -	60	504	418	51.4	42.6	1.47	6230	6030	635	615	
80	18.1	21.9		2 - 53 (-B) -	80	673	557	68.6	56.8	1.00	6230	6130	635	625	
100	14.5	17.5		2 - 60 (-B) -	100	841	697	85.7	71.0	1.47	9810	9810	1000	1000	図 B3
120	12.1	14.6		2 - 60 (-B) -	120	1010	836	103	85.2	1.47	9810	9810	1000	1000	

注）1. 出力回転数は、モータ回転数 50Hz：1450r/min, 60Hz：1750r/min としたときの代表値です。詳細は技術資料「モータ部」を参照ください。
2. 出力軸許容ラジアル荷重は、出力軸中央の位置の値です。
3. （ ）内はブレーキ付の形式を示します。

仕様記号の□は、200V 級は "2"、400V 級は "4" が入ります。詳細は B15 頁をご参照ください。( ) 内はブレーキ付の形式、寸法、質量を示します。

図 B1

RNHM2-470-5~30 / 仕様記号
(RNHM2-470-B-5~30 / 仕様記号)

質量 21.5kg(26.5kg)

輸出記号	L	T	R
仕様記号	J□NSLA	J□NSLA	J□NSRA

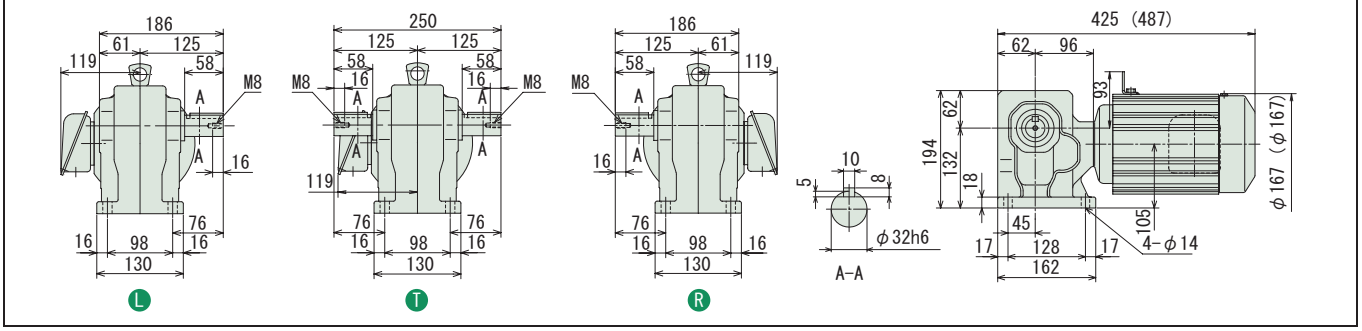

図 B2

RNHM2-53-40~80 / 仕様記号
(RNHM2-53-B-40~80 / 仕様記号)

質量 30kg(34kg)

輸出記号	L	T	R
仕様記号	J□NSLA	J□NSLA	J□NSRA

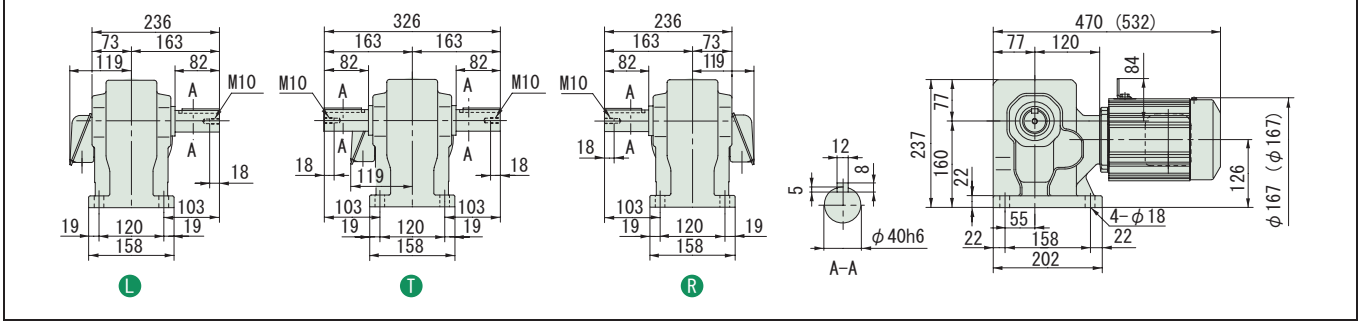

図 B3

RNHM2-60-100~120 / 仕様記号
(RNHM2-60-B-100~120 / 仕様記号)

質量 69kg(73kg)

輸出記号	L	T	R
仕様記号	J□NSLA	J□NSLA	J□NSRA

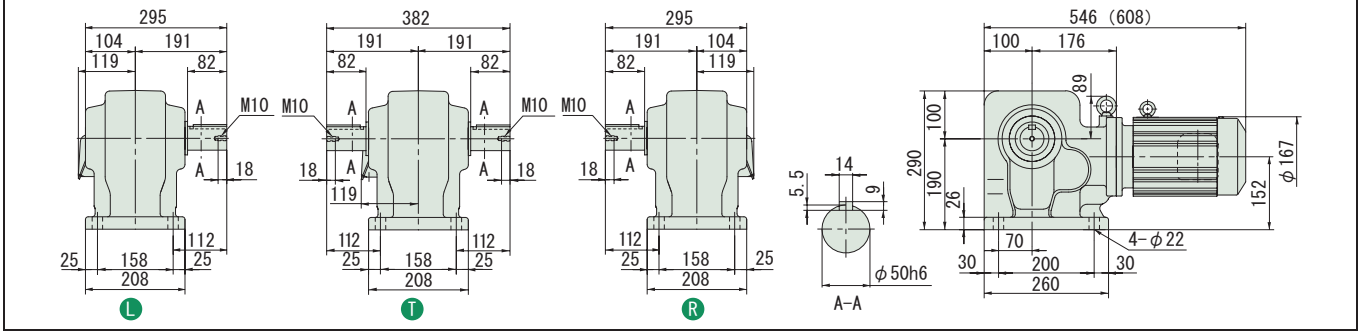

注）1. 出力軸径寸法：寸法公差は、JIS B 0401-1976 "h6" です。
2. 軸端キー寸法：寸法公差は、JIS B 1301-1996 平行キーに依っています。
3. 本寸法図の寸法及び質量は、予告無しに変更することがあります。
4. 出力軸部の詳細寸法は、技術資料・E22 頁をご参照ください。

減速比	出力回転数 r/min 50Hz	出力回転数 r/min 60Hz	容量記号	枠番	減速比	出力トルク Tout N·m 50Hz	出力トルク Tout N·m 60Hz	出力トルク Tout kgf·m 50Hz	出力トルク Tout kgf·m 60Hz	SF	出力軸許容ラジアル荷重 Pro N 50Hz	出力軸許容ラジアル荷重 Pro N 60Hz	出力軸許容ラジアル荷重 Pro kgf 50Hz	出力軸許容ラジアル荷重 Pro kgf 60Hz	屋内形寸法図
			（形式記号詳細 B2 頁）												
10	145	175	RNHM	3 - 54□ (-B) -	10	123	102	12.6	10.4	1.00	3920	3730	400	380	図 B4
15	96.7	117		3 - 54□ (-B) -	15	185	153	18.9	15.6	1.00	4410	4220	450	430	
20	72.5	87.5		3 - 54□ (-B) -	20	247	204	25.1	20.8	1.00	4810	4610	490	470	
30	48.3	58.3		3 - 54□ (-B) -	30	370	307	37.7	31.3	1.00	5340	5150	545	525	
40	36.3	43.8		3 - 54□ (-B) -	40	493	409	50.3	41.7	1.00	5740	5540	585	565	
50	29.0	35.0		3 - 54□ (-B) -	50	617	511	62.9	52.1	1.00	6030	5830	615	595	
60	24.2	29.2		3 - 54□ (-B) -	60	740	613	75.4	62.5	1.00	6230	6030	635	615	
80	18.1	21.9		3 - 60□ (-B) -	80	986	817	101	83.3	1.00	9810	9660	1000	985	図 B5
100	14.5	17.5		3 - 60□ (-B) -	100	1230	1020	126	104	1.00	9810	9810	1000	1000	
120	12.1	14.6		3 - 60□ (-B) -	120	1480	1230	151	125	1.00	9810	9810	1000	1000	

注）1. 出力回転数は、モータ回転数 50Hz：1450r/min, 60Hz：1750r/min としたときの代表値です。詳細は技術資料「モータ部」を参照ください。
2. 出力軸許容ラジアル荷重は、出力軸中央の位置の値です。
3.（ ）内はブレーキ付の形式を示します。

仕様記号の□は、200V 級は "2"、400V 級は "4" が入ります。詳細は B15 頁をご参照ください。( ) 内はブレーキ付の形式、寸法、質量を示します。

図 B4

RNHM3-54□-10~60 / 仕様記号
(RNHM3-54□-B-10~60 / 仕様記号)

質量 34kg(40kg)

輸出記号	L	T	R
仕様記号	J□NSLA	J□NSLA	J□NSRA

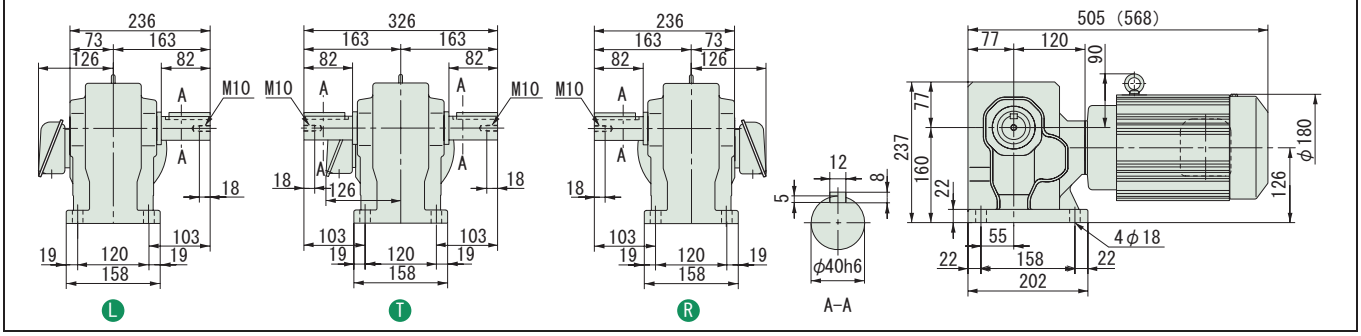

図 B5

RNHM3-60□-80~120 / 仕様記号
(RNHM3-60□-B-80~120 / 仕様記号)

質量 74kg(80kg)

輸出記号	L	T	R
仕様記号	J□NSLA	J□NSLA	J□NSRA

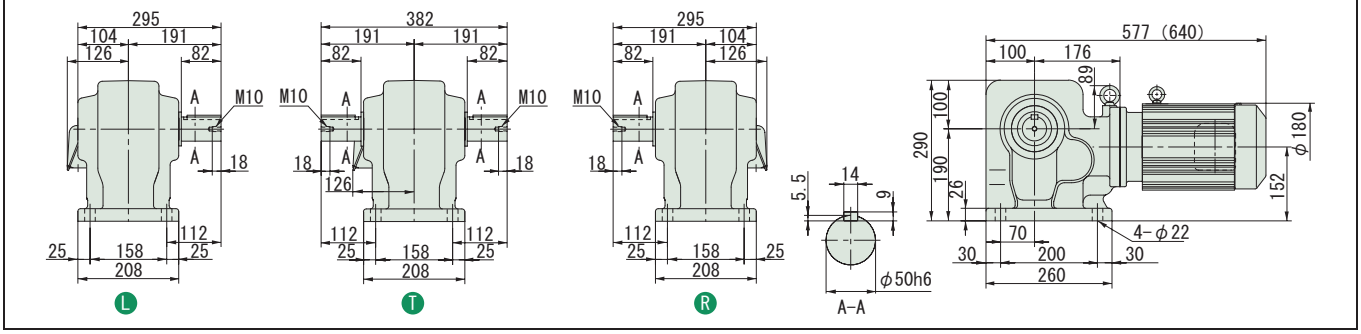

注）1. 出力軸径寸法：寸法公差は、JIS B 0401-1976 "h6" です。
2. 軸端キー寸法：寸法公差は、JIS B 1301-1996 平行キーに依っています。
3. 本寸法図の寸法及び質量は、予告無しに変更することがあります。
4. 出力軸部の詳細寸法は、技術資料・E22 頁をご参照ください。

中実軸・RNHM シリーズ（脚取付形）
3.0kW・三相モータ・屋内形

減速比	出力回転数 r/min 50Hz	出力回転数 r/min 60Hz	容量記号	枠番	減速比（形式記号詳細 B2 頁）	出力トルク Tout N·m 50Hz	出力トルク Tout N·m 60Hz	出力トルク Tout kgf·m 50Hz	出力トルク Tout kgf·m 60Hz	SF	出力軸許容ラジアル荷重 Pro N 50Hz	出力軸許容ラジアル荷重 Pro N 60Hz	出力軸許容ラジアル荷重 Pro kgf 50Hz	出力軸許容ラジアル荷重 Pro kgf 60Hz	屋内形寸法図
10	145	175	RNHM	4	63 (-B) 10	168	139	17.1	14.2	1.23	6230	5930	635	605	図 B1
15	96.7	117		4	63 (-B) 15	252	209	25.7	21.3	1.23	6960	6670	710	680	
20	72.5	87.5		4	63 (-B) 20	336	279	34.3	28.4	1.23	7700	7350	785	750	
30	48.3	58.3		4	63 (-B) 30	504	418	51.4	42.6	1.23	8380	8090	855	825	
40	36.3	43.8		4	63 (-B) 40	673	557	68.6	56.8	1.23	8830	8480	900	865	
50	29.0	35.0		4	63 (-B) 50	841	697	85.7	71.0	1.23	9120	8880	930	905	

注）1. 出力回転数は、モータ回転数 50Hz：1450r/min, 60Hz：1750r/min としたときの代表値です。詳細は技術資料「モータ部」を参照ください。
2. 出力軸許容ラジアル荷重は、出力軸中央の位置の値です。
3. （ ）内はブレーキ付の形式を示します。

仕様記号の□は、200V 級は "2"、400V 級は "4" が入ります。詳細は B15 頁をご参照ください。( ) 内はブレーキ付の形式、寸法、質量を示します。

図 B1　RNHM4-63-10~50 / 仕様記号
(RNHM4-63-B-10~50 / 仕様記号)　質量 85kg(94kg)

輸出記号	L	T	R
仕様記号	J□NSLA	J□NSLA	J□NSRA

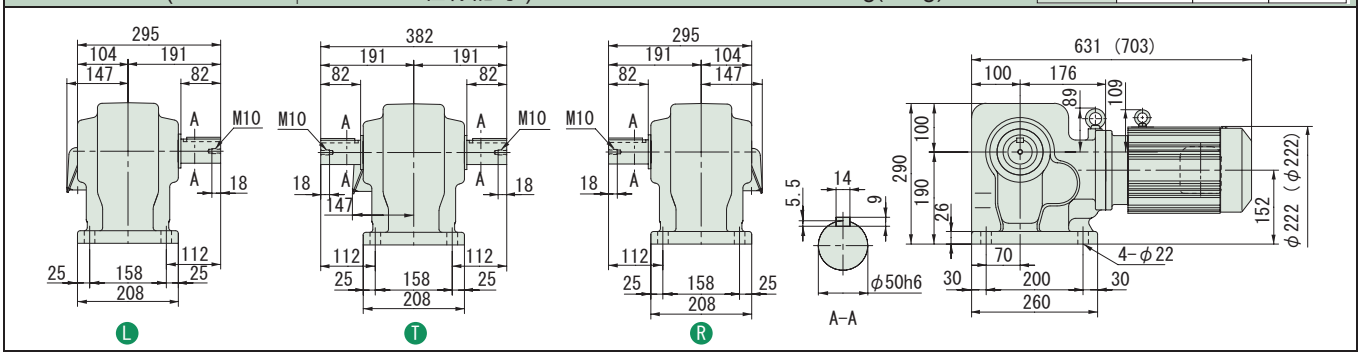

注）1. 出力軸径寸法：寸法公差は、JIS B 0401-1976 "h6" です。
2. 軸端キー寸法：寸法公差は、JIS B 1301-1996 平行キーに依っています。
3. 本寸法図の寸法及び質量は、予告無しに変更することがあります。
4. 出力軸部の詳細寸法は、技術資料・E22 頁をご参照ください。

中実軸・RNHM シリーズ（脚取付形）
3.7kW・三相モータ・屋内形

減速比	出力回転数 r/min 50Hz	出力回転数 r/min 60Hz	容量記号	枠番	減速比	出力トルク Tout N·m 50Hz	出力トルク Tout N·m 60Hz	出力トルク Tout kgf·m 50Hz	出力トルク Tout kgf·m 60Hz	SF	出力軸許容ラジアル荷重 Pro N 50Hz	出力軸許容ラジアル荷重 Pro N 60Hz	出力軸許容ラジアル荷重 Pro kgf 50Hz	出力軸許容ラジアル荷重 Pro kgf 60Hz	屋内形寸法図
			（形式記号詳細 B2 頁）												
10	145	175	RNHM	5 - 63 L/R/T (-B) -	10	207	172	21.1	17.5	1.00	6230	5930	635	605	図 B2
15	96.7	117		5 - 63 L/R/T (-B) -	15	311	258	31.7	26.3	1.00	6960	6670	710	680	
20	72.5	87.5		5 - 63 L/R/T (-B) -	20	415	344	42.3	35.0	1.00	7700	7350	785	750	
30	48.3	58.3		5 - 63 L/R/T (-B) -	30	622	516	63.4	52.6	1.00	8380	8090	855	825	
40	36.3	43.8		5 - 63 L/R/T (-B) -	40	830	687	84.6	70.1	1.00	8830	8480	900	865	
50	29.0	35.0		5 - 63 L/R/T (-B) -	50	1040	859	106	87.6	1.00	9120	8880	930	905	

注）1. 出力回転数は、モータ回転数 50Hz：1450r/min, 60Hz：1750r/min としたときの代表値です。詳細は技術資料「モータ部」を参照ください。
2. 出力軸許容ラジアル荷重は、出力軸中央の位置の値です。
3.（ ）内はブレーキ付の形式を示します。

仕様記号の□は、200V 級は "2"、400V 級は "4" が入ります。詳細は B15 頁をご参照ください。( ) 内はブレーキ付の形式、寸法、質量を示します。

図 B2　RNHM5-63 L/R/T-10~50 / 仕様記号
(RNHM5-63 L/R/T-B-10~50 / 仕様記号)　質量 85kg(94kg)

輸出記号	L	T	R
仕様記号	J□NSLA	J□NSLA	J□NSRA

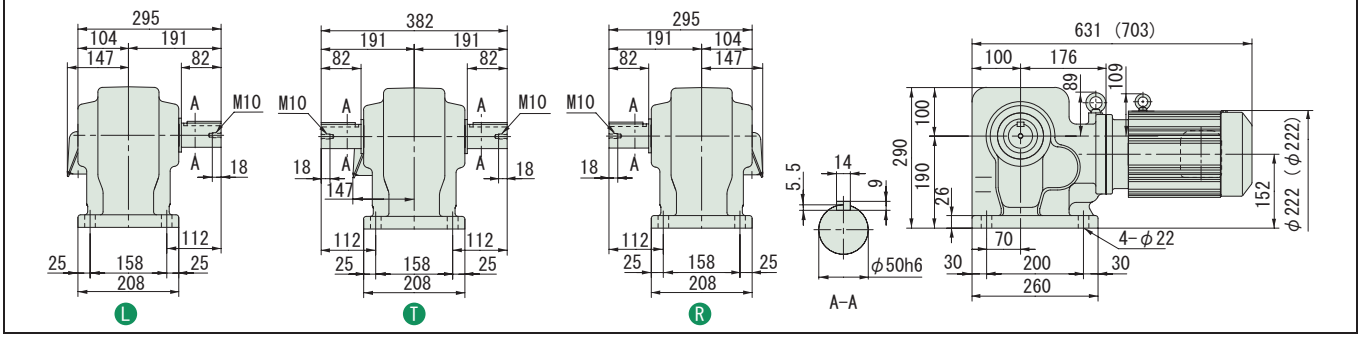

注）1. 出力軸径寸法：寸法公差は、JIS B 0401-1976 "h6" です。
2. 軸端キー寸法：寸法公差は、JIS B 1301-1996 平行キーに依っています。
3. 本寸法図の寸法及び質量は、予告無しに変更することがあります。
4. 出力軸部の詳細寸法は、技術資料・E22 頁をご参照ください。

中実軸・RNHM シリーズ（脚取付形）
5.5kW・三相モータ・屋内形

減速比	出力回転数 r/min 50Hz	出力回転数 r/min 60Hz	容量記号	枠番	減速比（形式記号詳細 B2 頁）	出力トルク Tout N·m 50Hz	出力トルク Tout N·m 60Hz	出力トルク Tout kgf·m 50Hz	出力トルク Tout kgf·m 60Hz	SF	出力軸許容ラジアル荷重 Pro N 50Hz	出力軸許容ラジアル荷重 Pro N 60Hz	出力軸許容ラジアル荷重 Pro kgf 50Hz	出力軸許容ラジアル荷重 Pro kgf 60Hz	屋内形寸法図
10	145	175	RNHM	8	64 (-B) 10	308	255	31.4	26.0	1.00	6230	5930	635	605	図 B1
15	96.7	117		8	64 (-B) 15	462	383	47.2	39.1	1.00	6960	6670	710	680	
20	72.5	87.5		8	64 (-B) 20	617	511	62.9	52.1	1.00	7700	7350	785	750	
30	48.3	58.3		8	64 (-B) 30	925	766	94.3	78.1	1.00	8380	8090	855	825	
40	36.3	43.8		8	64 (-B) 40	1230	1020	126	104	1.00	8830	8480	900	865	

注）1. 出力回転数は、モータ回転数 50Hz：1450r/min, 60Hz：1750r/min としたときの代表値です。詳細は技術資料「モータ部」を参照ください。
2. 出力軸許容ラジアル荷重は、出力軸中央の位置の値です。
3. （ ）内はブレーキ付の形式を示します。

仕様記号の□は、200V 級は "2"、400V 級は "4" が入ります。詳細は B15 頁をご参照ください。( ) 内はブレーキ付の形式、寸法、質量を示します。

図 B1　RNHM8-64-10~40 / 仕様記号
(RNHM8-64-B-10~40 / 仕様記号)　質量 92kg(101kg)

輸出記号	L	T	R
仕様記号	J□NSLA	J□NSLA	J□NSRA

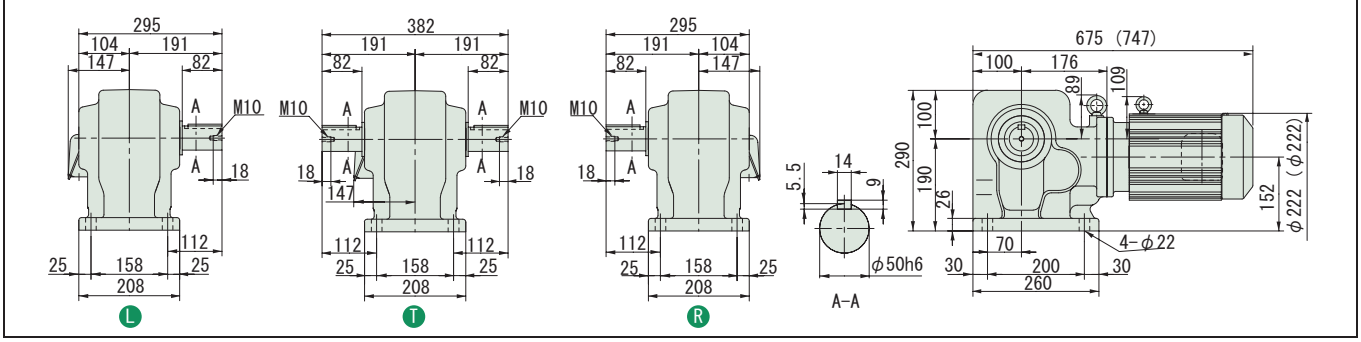

注）1. 出力軸径寸法：寸法公差は、JIS B 0401-1976 "h6" です。
2. 軸端キー寸法：寸法公差は、JIS B 1301-1996 平行キーに依っています。
3. 本寸法図の寸法及び質量は、予告無しに変更することがあります。
4. 出力軸部の詳細寸法は、技術資料・E22 頁をご参照ください。

ハイポニックギヤモータ

中実軸・脚取付

RNHMシリーズ

1～単相 単相モータ

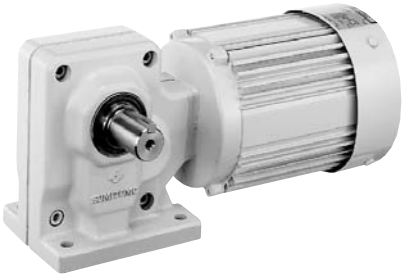

モータ容量	減速比範囲			頁
0.1kW	5	▶	1440	B232
0.2kW	5	▶	1440	B236
0.4kW	5	▶	240	B239

HYPONIC ギヤモータ RNHM Series

直交軸
脚取付

中実軸・RNHM シリーズ（脚取付形）
0.1kW・単相モータ・屋内形

減速比	出力回転数 r/min 50Hz	出力回転数 r/min 60Hz	容量記号	枠番	補助形式	減速比	出力トルク Tout N·m 50Hz	出力トルク Tout N·m 60Hz	出力トルク Tout kgf·m 50Hz	出力トルク Tout kgf·m 60Hz	SF	出力軸許容ラジアル荷重 Pro N 50Hz	出力軸許容ラジアル荷重 Pro N 60Hz	出力軸許容ラジアル荷重 Pro kgf 50Hz	出力軸許容ラジアル荷重 Pro kgf 60Hz	屋内形寸法図
					（形式記号詳細 B2 頁）											
5	290	350	RNHM	01	190	CB (-B) 5	2.80	2.32	0.286	0.237	2.00	637	588	65	60	図 B1
7.5	193	233		01	190	CB (-B) 7.5	4.20	3.48	0.429	0.355	2.00	686	637	70	65	
10	145	175		01	190	CB (-B) 10	5.61	4.64	0.572	0.474	2.00	785	735	80	75	
15	96.7	117		01	190	CB (-B) 15	8.41	6.97	0.857	0.710	2.00	883	834	90	85	
20	72.5	87.5		01	190	CB (-B) 20	11.2	9.29	1.14	0.947	2.00	981	932	100	95	
30	48.3	58.3		01	190	CB (-B) 30	16.8	13.9	1.71	1.42	2.00	1080	1030	110	105	
40	36.3	43.8		01	23	CB (-B) 40	22.4	18.6	2.29	1.89	2.00	1620	1570	165	160	図 B2
50	29.0	35.0		01	23	CB (-B) 50	28.0	23.2	2.86	2.37	2.00	1720	1670	175	170	
60	24.2	29.2		01	23	CB (-B) 60	33.6	27.9	3.43	2.84	2.00	1770	1720	180	175	
80	18.1	21.9		01	20	CB (-B) 80	44.8	37.2	4.57	3.79	1.00	1770	1770	180	180	図 B3
100	14.5	17.5		01	20	CB (-B) 100	56.1	46.4	5.72	4.74	1.00	1810	1770	185	180	
120	12.1	14.6		01	20	CB (-B) 120	67.3	55.7	6.86	5.68	1.00	1810	1810	185	185	

注）1. 出力回転数は、モータ回転数 50Hz：1450r/min, 60Hz：1750r/min としたときの代表値です。詳細は技術資料「モータ部」を参照ください。
2. 出力軸許容ラジアル荷重は、出力軸中央の位置の値です。
3. （ ）内はブレーキ付の形式を示します。

仕様記号の詳細は B15 頁をご参照ください。( ) 内はブレーキ付の形式、寸法、質量を示します。

図 B1

RNHM01-190-CB-5~30 / 仕様記号
(RNHM01-190-CB-B-5~30 / 仕様記号)

質量 5.5kg(7.5kg)

輸出記号	L	T	R
仕様記号	JDNSLB	JDNSLB	JDNSRB

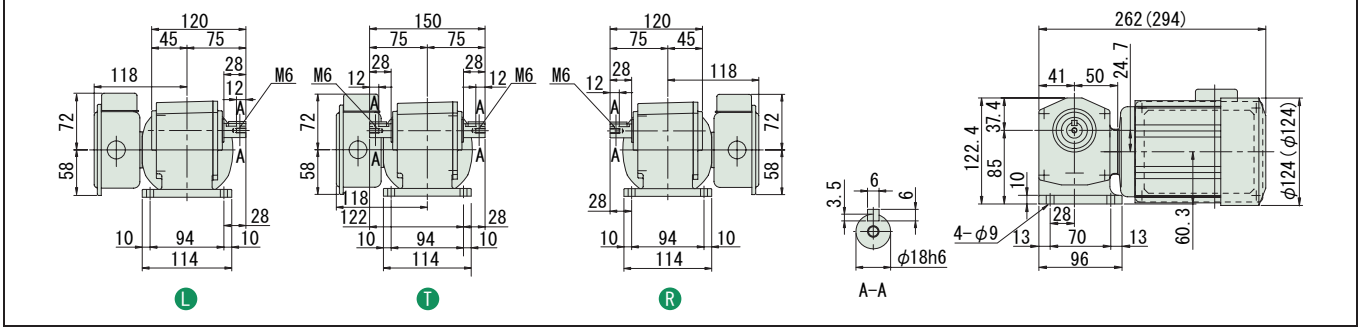

図 B2

RNHM01-23-CB-40~60 / 仕様記号
(RNHM01-23-CB-B-40~60 / 仕様記号)

質量 7.5kg(9.0kg)

輸出記号	L	T	R
仕様記号	JDNSLB	JDNSLB	JDNSRB

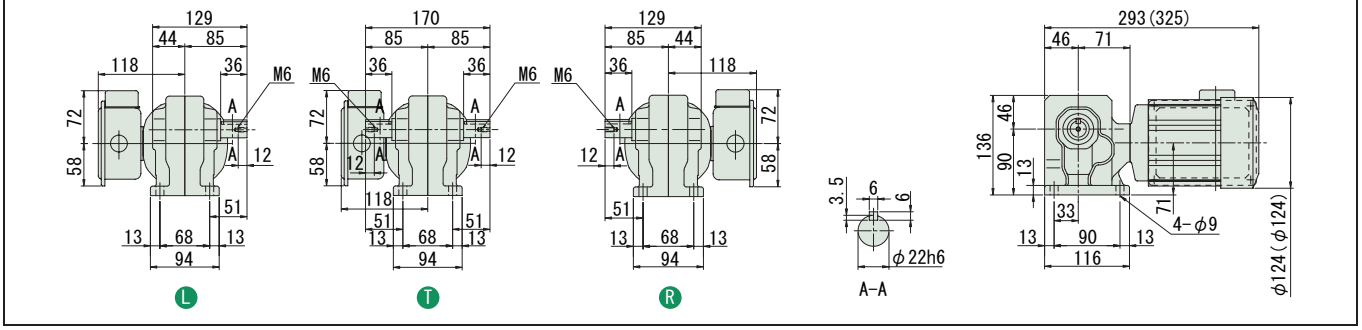

図 B3

RNHM01-20-CB-80~120 / 仕様記号
(RNHM01-20-CB-B-80~120 / 仕様記号)

質量 8.0kg(9.0kg)

輸出記号	L	T	R
仕様記号	JDNSLB	JDNSLB	JDNSRB

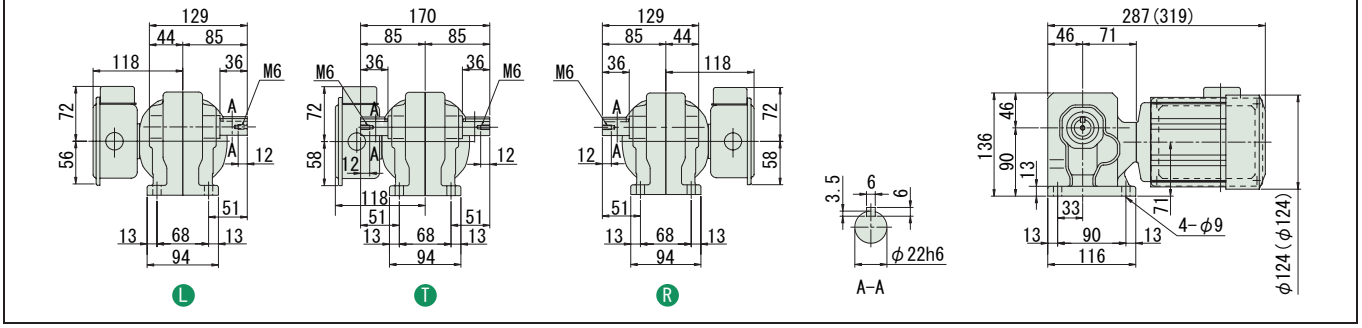

注）1. 出力軸径寸法：寸法公差は、JIS B 0401-1976 "h6" です。
2. 軸端キー寸法：寸法公差は、JIS B 1301-1996 平行キーに依っています。
3. 本寸法図の寸法及び質量は、予告無しに変更することがあります。
4. 出力軸部の詳細寸法は、技術資料・E22 頁をご参照ください。

中実軸・RNHM シリーズ（脚取付形）
0.1kW・単相モータ・屋内形

減速比	出力回転数 r/min 50Hz	出力回転数 r/min 60Hz	容量記号	枠番	補助形式	減速比	出力トルク Tout N·m 50Hz	出力トルク Tout N·m 60Hz	出力トルク Tout kgf·m 50Hz	出力トルク Tout kgf·m 60Hz	SF	出力軸許容ラジアル荷重 Pro N 50Hz	出力軸許容ラジアル荷重 Pro N 60Hz	出力軸許容ラジアル荷重 Pro kgf 50Hz	出力軸許容ラジアル荷重 Pro kgf 60Hz	屋内形寸法図
			（形式記号詳細 B2 頁）													
150	9.67	11.7	RNHM	01	35	CB (-B)	150	84.1	69.7	8.57	7.10	2.00	3090	3090	315	315	図 B4
200	7.25	8.75	RNHM	01	35	CB (-B)	200	112	92.9	11.4	9.47	1.74	3090	3090	315	315	
240	6.04	7.29	RNHM	01	35	CB (-B)	240	135	111	13.7	11.4	1.45	3090	3090	315	315	

注）1. 出力回転数は、モータ回転数 50Hz：1450r/min, 60Hz：1750r/min としたときの代表値です。詳細は技術資料「モータ部」を参照ください。
2. 出力軸許容ラジアル荷重は、出力軸中央の位置の値です。
3.（ ）内はブレーキ付の形式を示します。

仕様記号の詳細は B15 頁をご参照ください。( ) 内はブレーキ付の形式、寸法、質量を示します。

図 B4 RNHM01-35-CB-150~240 / 仕様記号
(RNHM01-35-CB-B-150~240 / 仕様記号)　質量 10kg(11kg)

輸出記号	L	T	R
仕様記号	JDNSLB	JDNSLB	JDNSRB

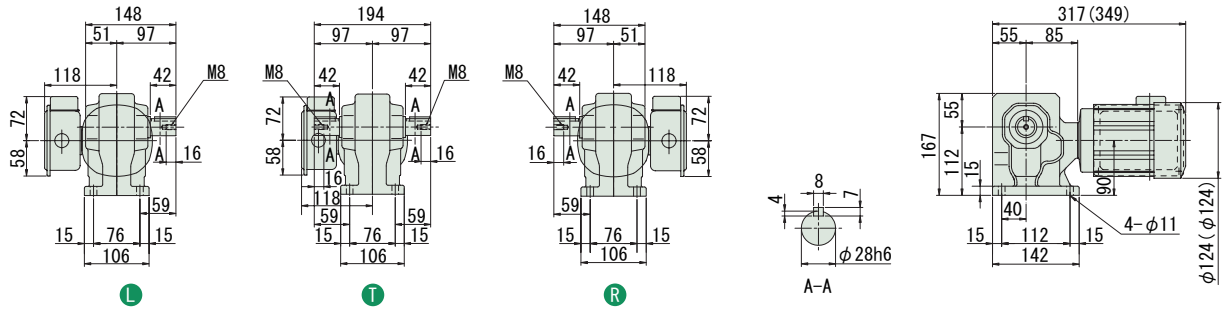

注）1. 出力軸径寸法：寸法公差は、JIS B 0401-1976 "h6" です。
2. 軸端キー寸法：寸法公差は、JIS B 1301-1996 平行キーに依っています。
3. 本寸法図の寸法及び質量は、予告無しに変更することがあります。
4. 出力軸部の詳細寸法は、技術資料・E22 頁をご参照ください。

中実軸・RNHM シリーズ（脚取付形）
0.1kW・単相モータ・屋内形

減速比	出力回転数 r/min 50Hz	出力回転数 r/min 60Hz		容量記号 － 枠番 － 補助形式 － 減速比（形式記号詳細 B2 頁）	出力トルク Tout N･m 50Hz	出力トルク Tout N･m 60Hz	出力トルク Tout kgf･m 50Hz	出力トルク Tout kgf･m 60Hz	SF	出力軸許容ラジアル荷重 Pro N 50Hz	出力軸許容ラジアル荷重 Pro N 60Hz	出力軸許容ラジアル荷重 Pro kgf 50Hz	出力軸許容ラジアル荷重 Pro kgf 60Hz	屋内形寸法図
300	4.83	5.83	RNHM	01 - 1340 - CBJ1 (-B) - 300	158	131	16.1	13.4	1.00	2580	2580	263	263	図 B1
300				01 - 1440 - CBJ1 (-B) - 300					2.00	3500	3500	357	357	図 B2
360	4.03	4.86		01 - 1340 - CBJ1 (-B) - 360	190	157	19.4	16.0	1.00	2580	2580	263	263	図 B1
360				01 - 1440 - CBJ1 (-B) - 360					2.00	3500	3500	357	357	図 B2
480	3.02	3.65		01 - 1340 - CBJ1 (-B) - 480	195	195	19.9	19.9	*	2580	2580	263	263	図 B1
480				01 - 1440 - CBJ1 (-B) - 480	253	210	25.8	21.4	1.54	3500	3500	357	357	図 B2
600	2.42	2.92		01 - 1340 - CBJ1 (-B) - 600	195	195	19.9	19.9	*	2580	2580	263	263	図 B1
600				01 - 1440 - CBJ1 (-B) - 600	317	262	32.3	26.7	1.23	3500	3500	357	357	図 B2

注）1. 出力回転数は、モータ回転数 50Hz : 1450r/min, 60Hz : 1750r/min としたときの代表値です。詳細は技術資料「モータ部」を参照ください。
2. 出力軸許容ラジアル荷重は、出力軸中央の位置の値です。
3. 形式及び SF 欄が□になっている機種は、均一負荷、運転時間 10 時間／日における標準組合せです。
4. SF 欄に * が付いている場合は、モータの全容量 kW まで負荷を掛けると過負荷となりますので、出力トルク欄の値以内でご使用ください。
5. （ ）内はブレーキ付の形式を示します。

仕様記号の詳細は B15 頁をご参照ください。( ) 内はブレーキ付の形式、寸法、質量を示します。

図 B1

RNHM01-1340-CBJ1-300~600 / 仕様記号
(RNHM01-1340-CBJ1-B-300~600 / 仕様記号)　質量 16kg(17kg)

輸出記号	L	T	R
仕様記号	JDNSLB	JDNSLB	JDNSRB

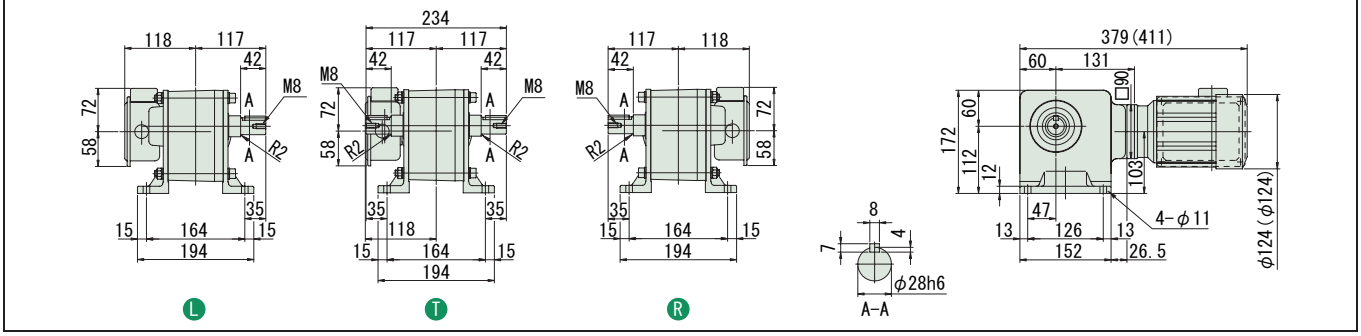

図 B2

RNHM01-1440-CBJ1-300~600 / 仕様記号
(RNHM01-1440-CBJ1-B-300~600 / 仕様記号)　質量 23kg(24.5kg)

輸出記号	L	T	R
仕様記号	JDNSLB	JDNSLB	JDNSRB

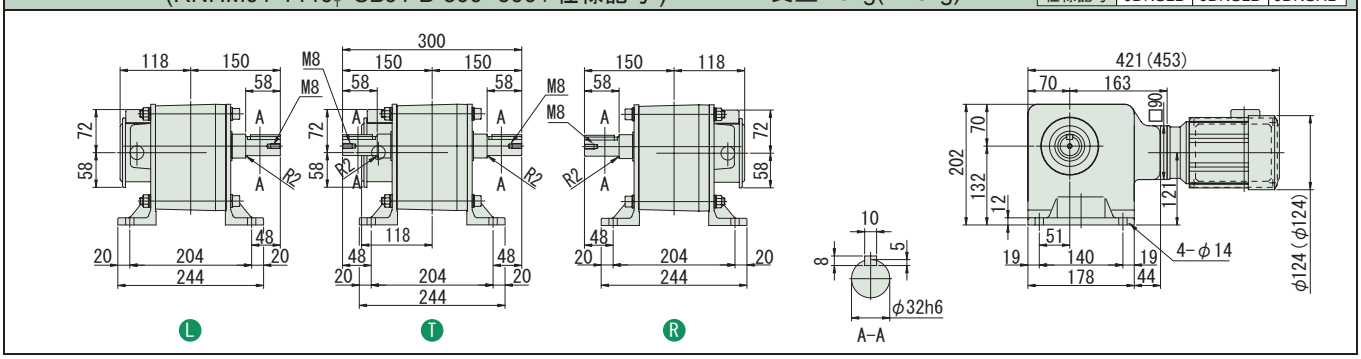

注）1. 出力軸径寸法 : 寸法公差は、JIS B 0401-1976 "h6" です。
2. 軸端キー寸法 : 寸法公差は、JIS B 1301-1996 平行キーに依っています。
3. 本寸法図の寸法及び質量は、予告無しに変更することがあります。
4. 出力軸部の詳細寸法は、技術資料・E22 頁をご参照ください。

減速比	出力回転数 r/min 50Hz	出力回転数 r/min 60Hz	容量記号	枠番	補助形式	減速比	出力トルク Tout N·m 50Hz	出力トルク Tout N·m 60Hz	出力トルク Tout kgf·m 50Hz	出力トルク Tout kgf·m 60Hz	SF	出力軸許容ラジアル荷重 Pro N 50Hz	出力軸許容ラジアル荷重 Pro N 60Hz	出力軸許容ラジアル荷重 Pro kgf 50Hz	出力軸許容ラジアル荷重 Pro kgf 60Hz	屋内形寸法図
			（形式記号詳細 B2 頁）													
720	2.01	2.43	RNHM	01	1340	CBJ1 (-B)	720	195	195	19.9	19.9	*	2580	2580	263	263	図 B3
720				01	1440	CBJ1 (-B)	720	380	315	38.7	32.1	1.03	3500	3500	357	357	図 B4
900	1.61	1.94		01	1340	CBJ1 (-B)	900	195	195	19.9	19.9	*	2580	2580	263	263	図 B3
900				01	1440	CBJ1 (-B)	900	390	390	39.8	39.8	*	3500	3500	357	357	図 B4
1200	1.21	1.46		01	1340	CBJ1 (-B)	1200	195	195	19.9	19.9	*	2580	2580	263	263	図 B3
1200				01	1440	CBJ1 (-B)	1200	390	390	39.8	39.8	*	3500	3500	357	357	図 B4
1440	1.01	1.22		01	1340	CBJ1 (-B)	1440	195	195	19.9	19.9	*	2580	2580	263	263	図 B3
1440				01	1440	CBJ1 (-B)	1440	390	390	39.8	39.8	*	3500	3500	357	357	図 B4

注）1. 出力回転数は、モータ回転数 50Hz：1450r/min, 60Hz：1750r/min としたときの代表値です。詳細は技術資料「モータ部」を参照ください。
2. 出力軸許容ラジアル荷重は、出力軸中央の位置の値です。
3. 形式及び SF 欄が□になっている機種は、均一負荷、運転時間 10 時間／日における標準組合せです。
4. SF 欄に * が付いている場合は、モータの全容量 kW まで負荷を掛けると過負荷となりますので、出力トルク欄の値以内でご使用ください。
5.（ ）内はブレーキ付の形式を示します。

仕様記号の詳細は B15 頁をご参照ください。( ) 内はブレーキ付の形式、寸法、質量を示します。

図 B3

RNHM01-1340-CBJ1-720~1440 / 仕様記号
(RNHM01-1340-CBJ1-B-720~1440 / 仕様記号)

質量 16kg(17kg)

輸出記号	L	T	R
仕様記号	JDNSLB	JDNSLB	JDNSRB

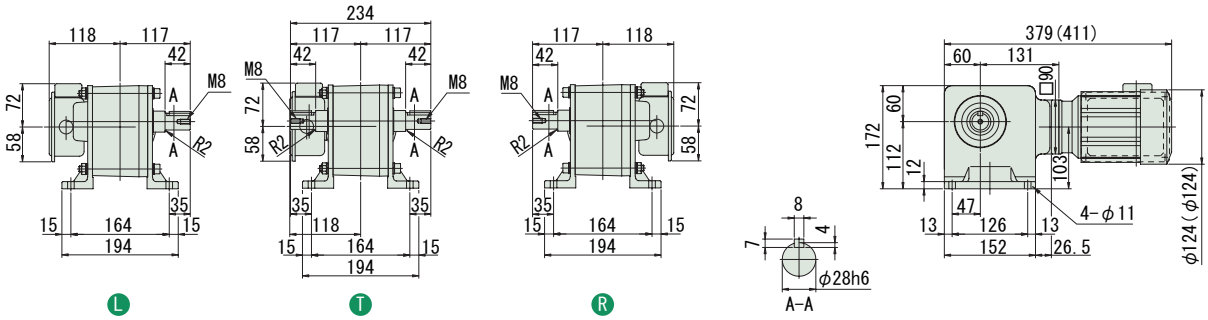

図 B4

RNHM01-1440-CBJ1-720~1440 / 仕様記号
(RNHM01-1440-CBJ1-B-720~1440 / 仕様記号)

質量 23kg(24.5kg)

輸出記号	L	T	R
仕様記号	JDNSLB	JDNSLB	JDNSRB

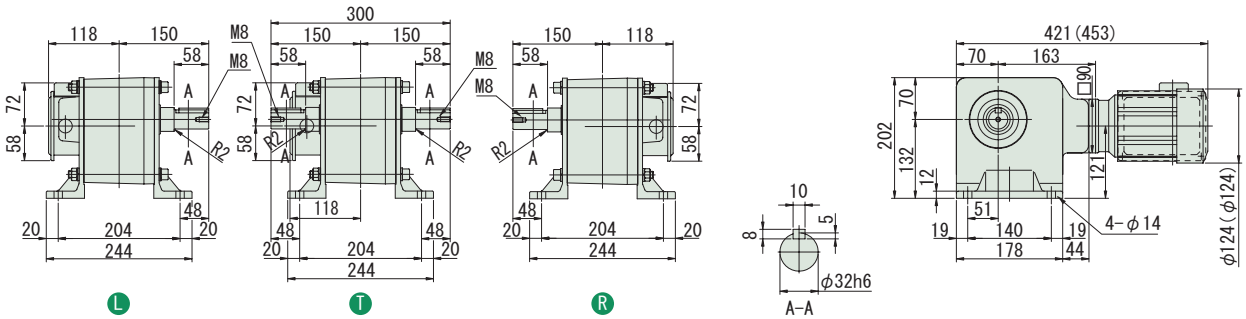

注）1. 出力軸径寸法：寸法公差は、JIS B 0401-1976 "h6" です。
2. 軸端キー寸法：寸法公差は、JIS B 1301-1996 平行キーに依っています。
3. 本寸法図の寸法及び質量は、予告無しに変更することがあります。
4. 出力軸部の詳細寸法は、技術資料・E22 頁をご参照ください。

中実軸・RNHM シリーズ（脚取付形）
0.2kW・単相モータ・屋内形

減速比	出力回転数 r/min 50Hz	出力回転数 r/min 60Hz	容量記号 – 枠番 – 補助形式 – 減速比（形式記号詳細 B2 頁）	出力トルク Tout N·m 50Hz	出力トルク Tout N·m 60Hz	出力トルク Tout kgf·m 50Hz	出力トルク Tout kgf·m 60Hz	SF	出力軸許容ラジアル荷重 Pro N 50Hz	出力軸許容ラジアル荷重 Pro N 60Hz	出力軸許容ラジアル荷重 Pro kgf 50Hz	出力軸許容ラジアル荷重 Pro kgf 60Hz	屋内形寸法図
5	290	350	RNHM 02 - 270 - CB (-B) - 5	5.61	4.64	0.572	0.474	2.00	883	834	90	85	図 B1
7.5	193	233	02 - 270 - CB (-B) - 7.5	8.41	6.97	0.857	0.710	2.00	981	932	100	95	
10	145	175	02 - 270 - CB (-B) - 10	11.2	9.29	1.14	0.947	2.00	1080	1030	110	105	
15	96.7	117	02 - 270 - CB (-B) - 15	16.8	13.9	1.71	1.42	2.00	1230	1180	125	120	
20	72.5	87.5	02 - 270 - CB (-B) - 20	22.4	18.6	2.29	1.89	2.00	1370	1320	140	135	
30	48.3	58.3	02 - 270 - CB (-B) - 30	33.6	27.9	3.43	2.84	2.00	1520	1470	155	150	
40	36.3	43.8	02 - 23 - CB (-B) - 40	44.8	37.2	4.57	3.79	1.00	1620	1570	165	160	図 B2
50	29.0	35.0	02 - 23 - CB (-B) - 50	56.1	46.4	5.72	4.74	1.00	1720	1670	175	170	
60	24.2	29.2	02 - 23 - CB (-B) - 60	67.3	55.7	6.86	5.68	1.00	1770	1720	180	175	
80	18.1	21.9	02 - 30 - CB (-B) - 80	89.7	74.3	9.14	7.58	1.00	3040	2940	310	300	図 B3
100	14.5	17.5	02 - 30 - CB (-B) - 100	112	92.9	11.4	9.47	1.00	3090	3040	315	310	
120	12.1	14.6	02 - 30 - CB (-B) - 120	135	111	13.7	11.4	1.00	3090	3090	315	315	

注）1. 出力回転数は、モータ回転数 50Hz：1450r/min, 60Hz：1750r/min としたときの代表値です。詳細は技術資料「モータ部」を参照ください。
2. 出力軸許容ラジアル荷重は、出力軸中央の位置の値です。
3. （ ）内はブレーキ付の形式を示します。

仕様記号の詳細は B15 頁をご参照ください。( ) 内はブレーキ付の形式、寸法、質量を示します。

図 B1

RNHM02-270-CB-5~30 / 仕様記号
(RNHM02-270-CB-B-5~30 / 仕様記号)

質量 8.5kg(10kg)

輸出記号	L	T	R
仕様記号	JDNSLB	JDNSLB	JDNSRB

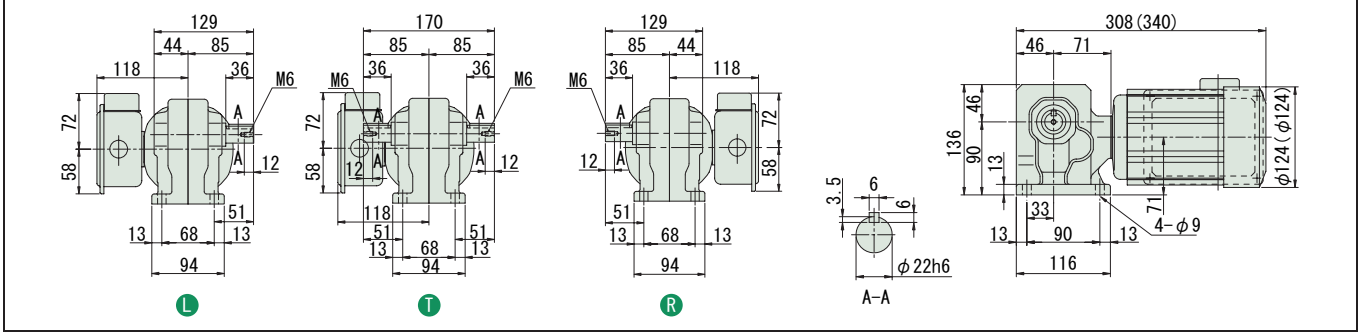

図 B2

RNHM02-23-CB-40~60 / 仕様記号
(RNHM02-23-CB-B-40~60 / 仕様記号)

質量 10kg(11kg)

輸出記号	L	T	R
仕様記号	JDNSLB	JDNSLB	JDNSRB

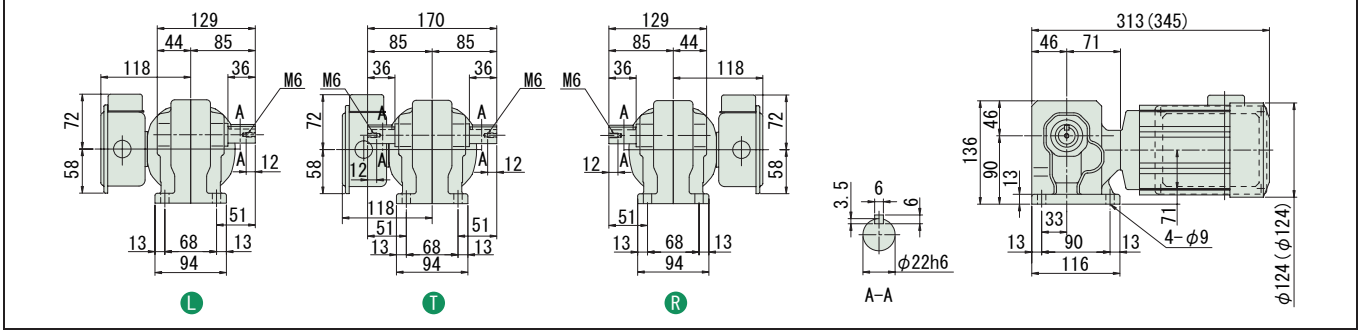

図 B3

RNHM02-30-CB-80~120 / 仕様記号
(RNHM02-30-CB-B-80~120 / 仕様記号)

質量 12kg(13kg)

輸出記号	L	T	R
仕様記号	JDNSLB	JDNSLB	JDNSRB

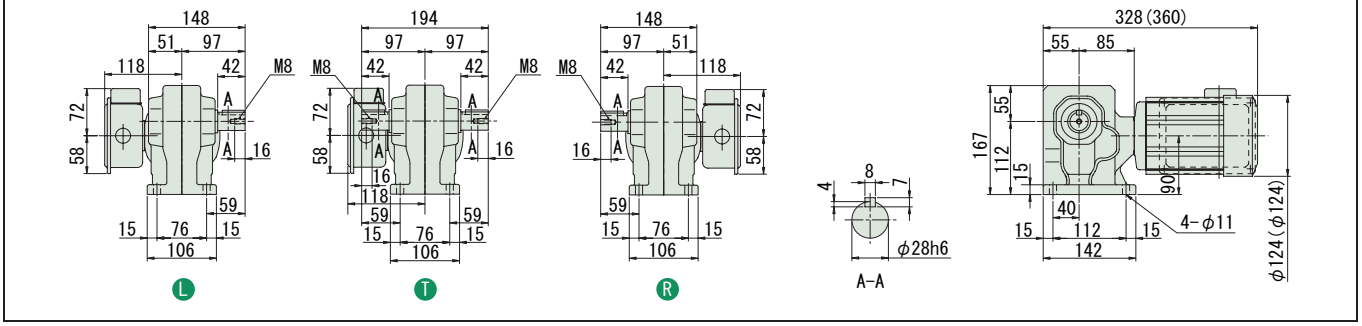

注）1. 出力軸径寸法：寸法公差は、JIS B 0401-1976 "h6" です。
2. 軸端キー寸法：寸法公差は、JIS B 1301-1996 平行キーに依っています。
3. 本寸法図の寸法及び質量は、予告無しに変更することがあります。
4. 出力軸部の詳細寸法は、技術資料・E22 頁をご参照ください。

中実軸・RNHM シリーズ（脚取付形）
0.2kW・単相モータ・屋内形

減速比	出力回転数 r/min 50Hz	出力回転数 r/min 60Hz	容量記号	枠番	補助形式	減速比	出力トルク Tout N·m 50Hz	出力トルク Tout N·m 60Hz	出力トルク Tout kgf·m 50Hz	出力トルク Tout kgf·m 60Hz	SF	出力軸許容ラジアル荷重 Pro N 50Hz	出力軸許容ラジアル荷重 Pro N 60Hz	出力軸許容ラジアル荷重 Pro kgf 50Hz	出力軸許容ラジアル荷重 Pro kgf 60Hz	屋内形寸法図
			（形式記号詳細 B2 頁）													
150	9.67	11.7	RNHM	02 - 45 L/R/T	- CB (-B)	- 150	168	139	17.1	14.2	2.00	4360	4360	445	445	図 B4
200	7.25	8.75	RNHM	02 - 45 L/R/T	- CB (-B)	- 200	224	186	22.9	18.9	1.74	4360	4360	445	445	
240	6.04	7.29	RNHM	02 - 45 L/R/T	- CB (-B)	- 240	269	223	27.4	22.7	1.45	4360	4360	445	445	

注）1. 出力回転数は、モータ回転数 50Hz：1450r/min, 60Hz：1750r/min としたときの代表値です。詳細は技術資料「モータ部」を参照ください。
2. 出力軸許容ラジアル荷重は、出力軸中央の位置の値です。
3.（ ）内はブレーキ付の形式を示します。

仕様記号の詳細は B15 頁をご参照ください。( ) 内はブレーキ付の形式、寸法、質量を示します。

図 B4 RNHM02-45 L/R/T -CB-150~240 / 仕様記号
(RNHM02-45 L/R/T -CB-B-150~240 / 仕様記号)　質量 15kg(16kg)

輸出記号	L	T	R
仕様記号	JDNSLB	JDNSLB	JDNSRB

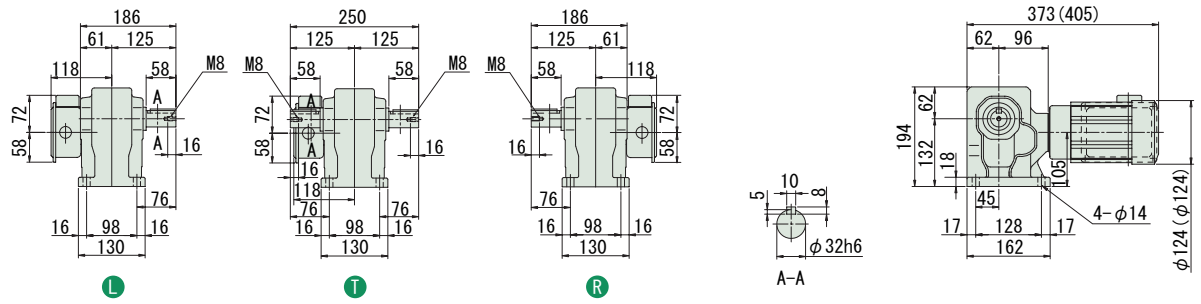

注）1. 出力軸径寸法：寸法公差は、JIS B 0401-1976 "h6" です。
2. 軸端キー寸法：寸法公差は､JIS B 1301-1996 平行キーに依っています。
3. 本寸法図の寸法及び質量は、予告無しに変更することがあります。
4. 出力軸部の詳細寸法は、技術資料・E22 頁をご参照ください。

中実軸・RNHM シリーズ（脚取付形）
0.2kW・単相モータ・屋内形

減速比	出力回転数 r/min 50Hz	出力回転数 r/min 60Hz		容量記号	枠番	補助形式	減速比	出力トルク Tout N·m 50Hz	出力トルク Tout N·m 60Hz	出力トルク Tout kgf·m 50Hz	出力トルク Tout kgf·m 60Hz	SF	出力軸許容ラジアル荷重 Pro N 50Hz	出力軸許容ラジアル荷重 Pro N 60Hz	出力軸許容ラジアル荷重 Pro kgf 50Hz	出力軸許容ラジアル荷重 Pro kgf 60Hz	屋内形寸法図
				（形式記号詳細 B2 頁）													
300	4.83	5.83	RNHM	02	1440	CBJ1 (-B)	300	317	262	32.3	26.7	1.00	3500	3500	357	357	図 B1
300				02	1540	CBJ1 (-B)	300					2.00	4680	4680	477	477	図 B2
360	4.03	4.86		02	1440	CBJ1 (-B)	360	380	315	38.7	32.1	1.00	3500	3500	357	357	図 B1
360				02	1540	CBJ1 (-B)	360					1.93	4680	4680	477	477	図 B2
480	3.02	3.65		02	1440	CBJ1 (-B)	480	390	390	39.8	39.8	*	3500	3500	357	357	図 B1
480				02	1540	CBJ1 (-B)	480	506	420	51.6	42.8	1.44	4680	4680	477	477	図 B2
600	2.42	2.92		02	1440	CBJ1 (-B)	600	390	390	39.8	39.8	*	3500	3500	357	357	図 B1
600				02	1540	CBJ1 (-B)	600	633	525	64.6	53.5	1.16	4680	4680	477	477	図 B2
720	2.01	2.43		02	1440	CBJ1 (-B)	720	390	390	39.8	39.8	*	3500	3500	357	357	図 B1
720				02	1540	CBJ1 (-B)	720	732	629	74.6	64.2	*	4680	4680	477	477	図 B2
900	1.61	1.94		02	1440	CBJ1 (-B)	900	390	390	39.8	39.8	*	3500	3500	357	357	図 B1
900				02	1540	CBJ1 (-B)	900	732	732	74.6	74.6	*	4680	4680	477	477	図 B2
1200	1.21	1.46		02	1440	CBJ1 (-B)	1200	390	390	39.8	39.8	*	3500	3500	357	357	図 B1
1200				02	1540	CBJ1 (-B)	1200	732	732	74.6	74.6	*	4680	4680	477	477	図 B2
1440	1.01	1.22		02	1440	CBJ1 (-B)	1440	390	390	39.8	39.8	*	3500	3500	357	357	図 B1
1440				02	1540	CBJ1 (-B)	1440	732	732	74.6	74.6	*	4680	4680	477	477	図 B2

注）1. 出力回転数は、モータ回転数 50Hz : 1450r/min, 60Hz : 1750r/min としたときの代表値です。詳細は技術資料「モータ部」を参照ください。
2. 出力軸許容ラジアル荷重は、出力軸中央の位置の値です。
3. 形式及び SF 欄が □ になっている機種は、均一負荷、運転時間 10 時間／日における標準組合せです。
4. SF 欄に * が付いている場合は、モータの全容量 kW まで負荷を掛けると過負荷となりますので、出力トルク欄の値以内でご使用ください。
5. （ ）内はブレーキ付の形式を示します。

仕様記号の詳細は B15 頁をご参照ください。( ) 内はブレーキ付の形式、寸法、質量を示します。

図 B1

RNHM02-1440 -CBJ1-300~1440 / 仕様記号
(RNHM02-1440 -CBJ1-B-300~1440 / 仕様記号)

質量 24.5kg(25.5kg)

輸出記号	L	T	R
仕様記号	JDNSLB	JDNSLB	JDNSRB

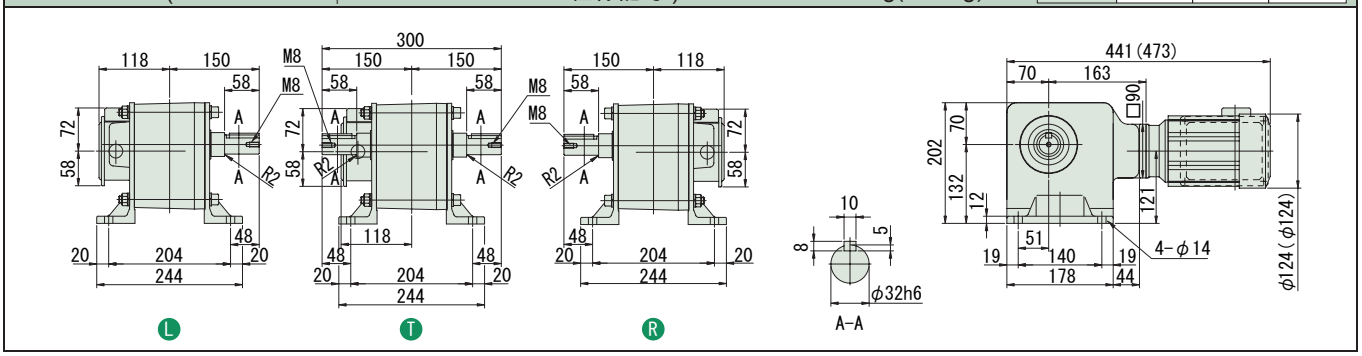

図 B2

RNHM02-1540 -CBJ1-300~1440 / 仕様記号
(RNHM02-1540 -CBJ1-B-300~1440 / 仕様記号)

質量 41kg(42kg)

輸出記号	L	T	R
仕様記号	JDNSLB	JDNSLB	JDNSRB

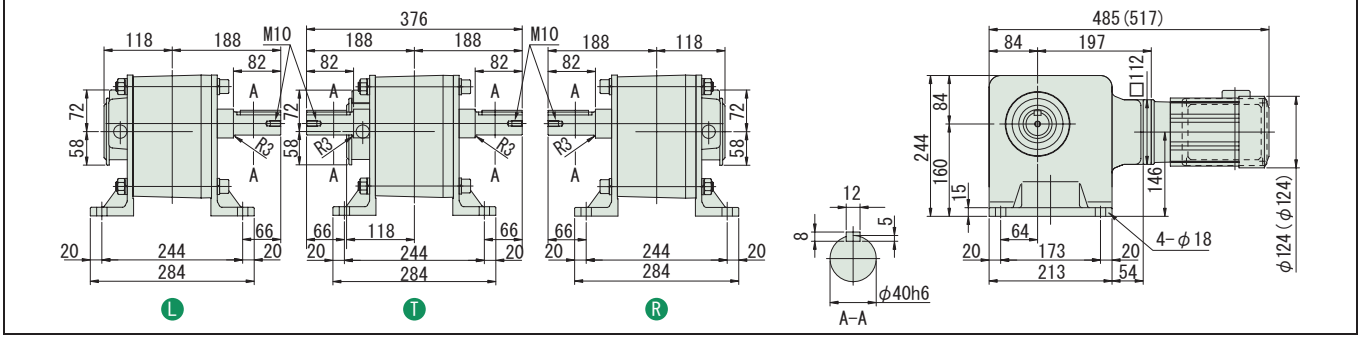

注）1. 出力軸径寸法 : 寸法公差は、JIS B 0401-1976 "h6" です。
2. 軸端キー寸法 : 寸法公差は、JIS B 1301-1996 平行キーに依っています。
3. 本寸法図の寸法及び質量は、予告無しに変更することがあります。
4. 出力軸部の詳細寸法は、技術資料・E22 頁をご参照ください。

減速比	出力回転数 r/min 50Hz	出力回転数 r/min 60Hz	容量記号	枠番	補助形式	減速比	出力トルク Tout N・m 50Hz	出力トルク Tout N・m 60Hz	出力トルク Tout kgf・m 50Hz	出力トルク Tout kgf・m 60Hz	SF	出力軸許容ラジアル荷重 Pro N 50Hz	出力軸許容ラジアル荷重 Pro N 60Hz	出力軸許容ラジアル荷重 Pro kgf 50Hz	出力軸許容ラジアル荷重 Pro kgf 60Hz	屋内形寸法図
			（形式記号詳細 B2 頁）													
5	290	350	RNHM	05	370 L/R/T	CB (-B)	5	11.2	9.29	1.14	0.947	1.88	1470	1370	150	140	図 B1
7.5	193	233		05	370 L/R/T	CB (-B)	7.5	16.8	13.9	1.71	1.42	1.88	1670	1570	170	160	
10	145	175		05	370 L/R/T	CB (-B)	10	22.4	18.6	2.29	1.89	1.88	1810	1720	185	175	
15	96.7	117		05	370 L/R/T	CB (-B)	15	33.6	27.9	3.43	2.84	1.88	2060	1960	210	200	
20	72.5	87.5		05	370 L/R/T	CB (-B)	20	44.8	37.2	4.57	3.79	1.88	2260	2160	230	220	
30	48.3	58.3		05	370 L/R/T	CB (-B)	30	67.3	55.7	6.86	5.68	1.88	2450	2350	250	240	
40	36.3	43.8		05	33 L/R/T	CB (-B)	40	89.7	74.3	9.14	7.58	1.00	2650	2550	270	260	図 B2
50	29.0	35.0		05	33 L/R/T	CB (-B)	50	112	92.9	11.4	9.47	1.00	2840	2750	290	280	
60	24.2	29.2		05	33 L/R/T	CB (-B)	60	135	111	13.7	11.4	1.00	2940	2840	300	290	

注）1. 出力回転数は、モータ回転数 50Hz：1450r/min, 60Hz：1750r/min としたときの代表値です。詳細は技術資料「モータ部」を参照ください。
2. 出力軸許容ラジアル荷重は、出力軸中央の位置の値です。
3.（ ）内はブレーキ付の形式を示します。

仕様記号の詳細は B15 頁をご参照ください。( ) 内はブレーキ付の形式、寸法、質量を示します。

図 B1　RNHM05-370 L/R/T -CB-5~30 / 仕様記号
(RNHM05-370 L/R/T -CB-B-5~30 / 仕様記号)　質量 13.5kg(16.5kg)

輸出記号	L	T	R
仕様記号	JDNSLB	JDNSLB	JDNSRB

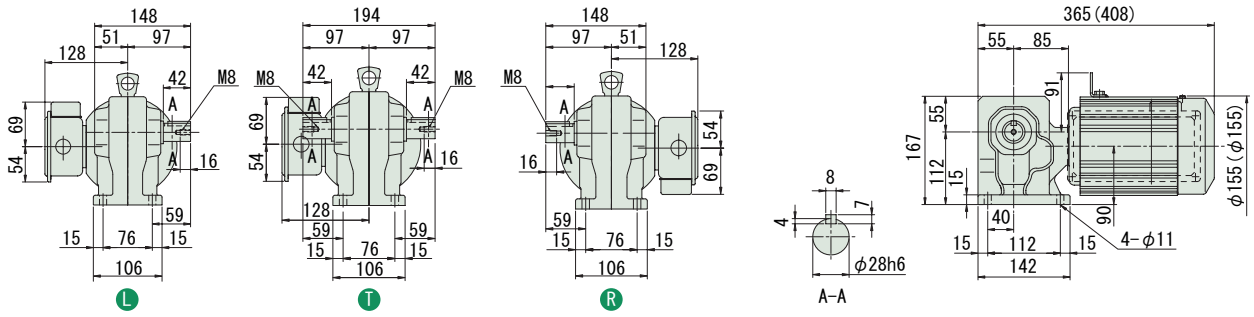

図 B2　RNHM05-33 L/R/T -CB-40~60 / 仕様記号
(RNHM05-33 L/R/T -CB-B-40~60 / 仕様記号)　質量 15kg(17kg)

輸出記号	L	T	R
仕様記号	JDNSLB	JDNSLB	JDNSRB

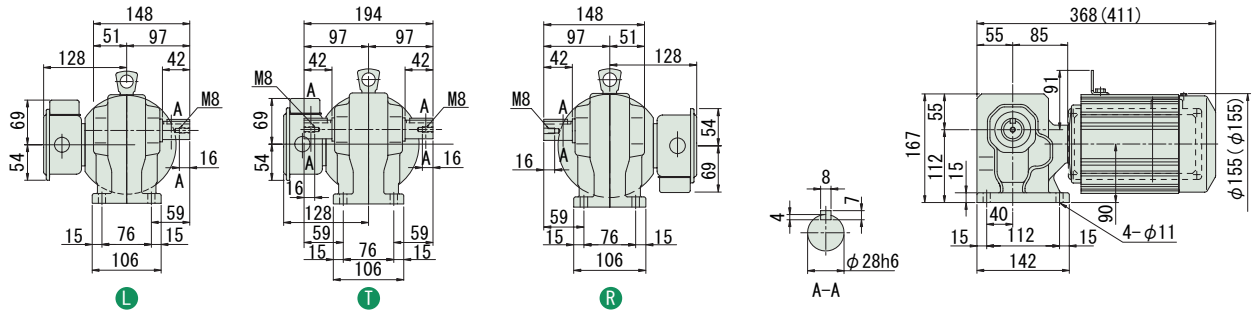

注）1. 出力軸径寸法：寸法公差は、JIS B 0401-1976 "h6" です。
2. 軸端キー寸法：寸法公差は、JIS B 1301-1996 平行キーに依っています。
3. 本寸法図の寸法及び質量は、予告無しに変更することがあります。
4. 出力軸部の詳細寸法は、技術資料・E22 頁をご参照ください。

中実軸・RNHM シリーズ（脚取付形）
0.4kW・単相モータ・屋内形

減速比	出力回転数 r/min 50Hz	出力回転数 r/min 60Hz	容量記号	枠番	補助形式	減速比	出力トルク Tout N·m 50Hz	出力トルク Tout N·m 60Hz	出力トルク Tout kgf·m 50Hz	出力トルク Tout kgf·m 60Hz	SF	出力軸許容ラジアル荷重 Pro N 50Hz	出力軸許容ラジアル荷重 Pro N 60Hz	出力軸許容ラジアル荷重 Pro kgf 50Hz	出力軸許容ラジアル荷重 Pro kgf 60Hz	屋内形寸法図
				（形式記号詳細 B2 頁）												
80	18.1	21.9	RNHM	05	40 L R T	CB (-B)	80	179	149	18.3	15.2	1.00	4360	4270	445	435	図 B3
100	14.5	17.5		05	40 L R T	CB (-B)	100	224	186	22.9	18.9	1.00	4360	4360	445	445	
120	12.1	14.6		05	40 L R T	CB (-B)	120	269	223	27.4	22.7	1.00	4360	4360	445	445	
150	9.67	11.7		05	55 L R T	CB (-B)	150	336	279	34.3	28.4	1.88	6230	6230	635	635	図 B4
200	7.25	8.75		05	55 L R T	CB (-B)	200	448	372	45.7	37.9	1.63	6230	6230	635	635	
240	6.04	7.29		05	55 L R T	CB (-B)	240	538	446	54.9	45.5	1.36	6230	6230	635	635	

注）1. 出力回転数は、モータ回転数 50Hz：1450r/min, 60Hz：1750r/min としたときの代表値です。詳細は技術資料「モータ部」を参照ください。
2. 出力軸許容ラジアル荷重は、出力軸中央の位置の値です。
3. （ ）内はブレーキ付の形式を示します。

仕様記号の詳細は B15 頁をご参照ください。( ) 内はブレーキ付の形式、寸法、質量を示します。

図 B3

RNHM05-40 L R T -CB-80~120 / 仕様記号
(RNHM05-40 L R T -CB-B-80~120 / 仕様記号)

質量 18kg(20kg)

輸出記号	L	T	R
仕様記号	JDNSLB	JDNSLB	JDNSRB

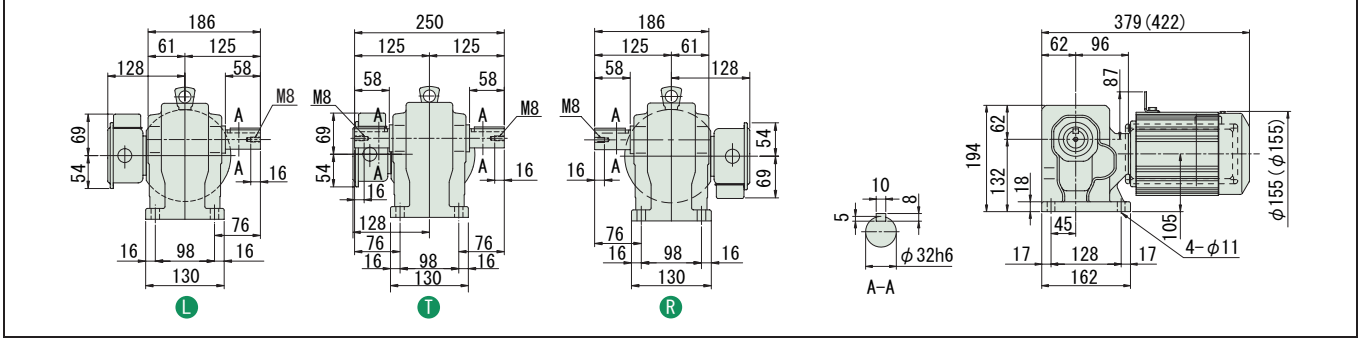

図 B4

RNHM05-55 L R T -CB-150~240 / 仕様記号
(RNHM05-55 L R T -CB-B-150~240 / 仕様記号)

質量 25kg(28kg)

輸出記号	L	T	R
仕様記号	JDNSLB	JDNSLB	JDNSRB

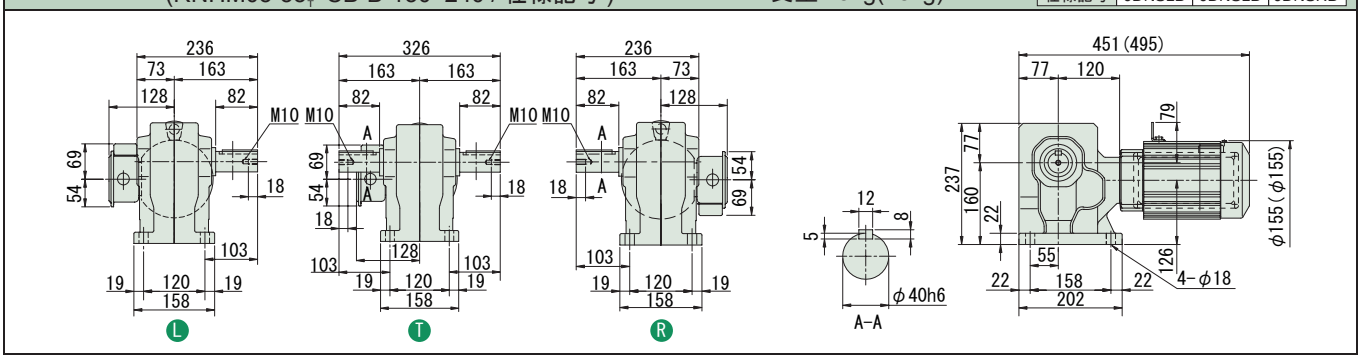

注）1. 出力軸径寸法：寸法公差は、JIS B 0401-1976 "h6" です。
2. 軸端キー寸法：寸法公差は、JIS B 1301-1996 平行キーに依っています。
3. 本寸法図の寸法及び質量は、予告無しに変更することがあります。
4. 出力軸部の詳細寸法は、技術資料・E22 頁をご参照ください。

ハイポニックギヤモータ

中実軸・脚取付

RNHMシリーズ

3～インバータ 三相インバータ用モータ

モータ容量	減速比範囲			頁
0.1kW	5	▶	1440	B242
0.2kW	5	▶	1440	B246
0.4kW	5	▶	240	B249
0.75kW	5	▶	120	B251
1.5kW	10	▶	120	B252
2.2kW	10	▶	50	B253
3.7kW	10	▶	40	B254

HYPONIC ギヤモータ RNHM Series

直交軸
脚取付

中実軸・RNHM シリーズ（脚取付形）
0.1kW・三相インバータ用モータ・屋内形

減速比	出力回転数 r/min 6Hz	60Hz	最高許容回転数		容量記号	枠番	補助形式	減速比	出力トルク Tout N・m 60Hz	kgf・m 60Hz	SF (60Hz)	出力軸許容ラジアル荷重 Pro N 60Hz	kgf 60Hz	屋内形寸法図
					（形式記号詳細 B2 頁）									
5	35.0	350	700	(120Hz)	01	190	AV (-B)	5	2.32	0.237	2.00	588	60	図 B1
7.5	23.3	233	467	(120Hz)	01	190	AV (-B)	7.5	3.48	0.355	2.00	637	65	
10	17.5	175	350	(120Hz)	01	190	AV (-B)	10	4.64	0.474	2.00	735	75	
15	11.7	117	233	(120Hz)	01	190	AV (-B)	15	6.97	0.710	2.00	834	85	
20	8.75	87.5	175	(120Hz)	01	190	AV (-B)	20	9.29	0.947	2.00	932	95	
30	5.83	58.3	117	(120Hz)	01	190	AV (-B)	30	13.9	1.42	2.00	1030	105	
40	4.38	43.8	87.5	(120Hz)	01	23	AV (-B)	40	18.6	1.89	2.00	1570	160	図 B2
50	3.50	35.0	70.0	(120Hz)	01	23	AV (-B)	50	23.2	2.37	2.00	1670	170	
60	2.92	29.2	58.3	(120Hz)	01	23	AV (-B)	60	27.9	2.84	2.00	1720	175	
80	2.19	21.9	43.8	(120Hz)	01	30	AV (-B)	80	37.2	3.79	2.00	2940	300	図 B3
100	1.75	17.5	35.0	(120Hz)	01	30	AV (-B)	100	46.4	4.74	2.00	3040	310	
120	1.46	14.6	29.2	(120Hz)	01	30	AV (-B)	120	55.7	5.68	2.00	3090	315	

注）1. 出力回転数は、モータ回転数 60Hz：1750r/min, 6Hz：175r/min としたときの代表値です。詳細は技術資料「モータ部」をご参照ください。
2. 出力軸許容ラジアル荷重は、出力軸中央の位置の値です。
3. インバータ用モータを使用すると、6Hz ～ 60Hz の範囲で、定トルク運転（連続運転）が可能です。基底周波数（60Hz）を超える周波数域は、定出力運転となります。詳細は、E78 頁をご参照ください。（汎用モータをインバータ運転した場合は、低減トルク特性となります。）
4. 弊社製インバータ（HF-320α）を用いてセンサレス運転を行うと汎用モータで定トルク運転が可能となります。詳細は、専用カタログをご参照ください。
5. （ ）内はブレーキ付の形式を示します。

仕様記号の□は、200V 級は "2"、400V 級は "4" が入ります。詳細は B15 頁をご参照ください。( ) 内はブレーキ付の形式、寸法、質量を示します。

図 B1

RNHM01-190-AV-5~30 / 仕様記号
(RNHM01-190-AV--B-5~30 / 仕様記号)

質量 5.5kg(7.0kg)

輸出記号	L	T	R
仕様記号	J□NPLA	J□NPLA	J□NPRA

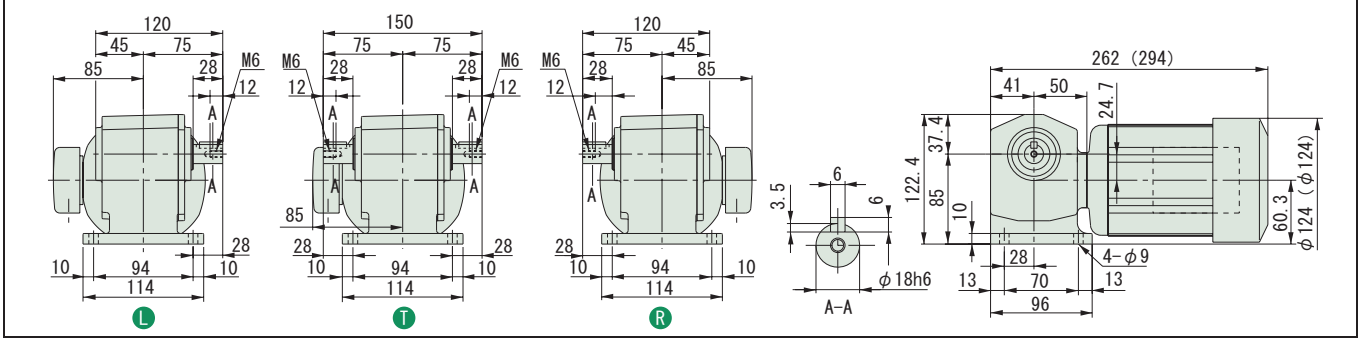

図 B2

RNHM01-23-AV-40~60 / 仕様記号
(RNHM01-23-AV-B-40~60 / 仕様記号)

質量 7.5kg(9.0kg)

輸出記号	L	T	R
仕様記号	J□NPLA	J□NPLA	J□NPRA

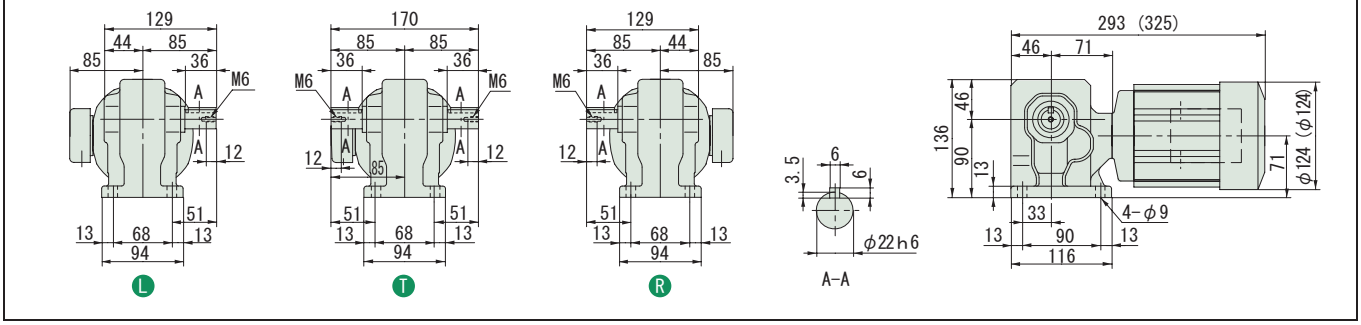

図 B3

RNHM01-30-AV-80~120 / 仕様記号
(RNHM01-30-AV-B-80~120 / 仕様記号)

質量 9.5kg(11kg)

輸出記号	L	T	R
仕様記号	J□NPLA	J□NPLA	J□NPRA

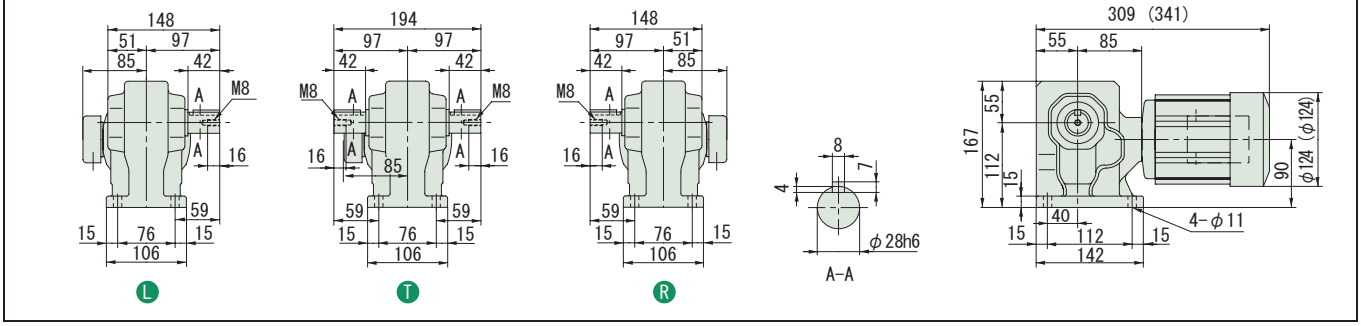

注）1. 出力軸径寸法：寸法公差は、JIS B 0401-1976 "h6" です。
2. 軸端キー寸法：寸法公差は、JIS B 1301-1996 平行キーに依っています。
3. 本寸法図の寸法及び質量は、予告無しに変更することがあります。
4. 出力軸部の詳細寸法は、技術資料・E22 頁をご参照ください。

中実軸・RNHM シリーズ（脚取付形）
0.1kW・三相インバータ用モータ・屋内形

減速比	出力回転数 r/min 6Hz	60Hz	最高許容回転数		容量記号	枠番	補助形式	減速比	出力トルク Tout N・m 60Hz	kgf・m 60Hz	SF (60Hz)	出力軸許容ラジアル荷重 Pro N 60Hz	kgf 60Hz	屋内形寸法図
					（形式記号詳細 B2 頁）									
150	1.17	11.7	23.3	(120Hz)	RNHM	01	35□	AV (-B)	150	69.7	7.10	2.00	3090	315	図 B4
200	0.875	8.75	17.5	(120Hz)		01	35□	AV (-B)	200	92.9	9.47	2.00	3090	315	
240	0.729	7.29	14.6	(120Hz)		01	35□	AV (-B)	240	111	11.4	1.75	3090	315	

注）1. 出力回転数は、モータ回転数 60Hz : 1750r/min, 6Hz : 175r/min としたときの代表値です。詳細は技術資料「モータ部」をご参照ください。
2. 出力軸許容ラジアル荷重は、出力軸中央の位置の値です。
3. インバータ用モータを使用すると、6Hz ～ 60Hz の範囲で、定トルク運転（連続運転）が可能です。基底周波数（60Hz）を超える周波数域は、定出力運転となります。詳細は、E78 頁をご参照ください。（汎用モータをインバータ運転した場合は、低減トルク特性となります。）
4. 弊社製インバータ（HF-320α）を用いてセンサレス運転を行うと汎用モータで定トルク運転が可能となります。詳細は、専用カタログをご参照ください。
5. （ ）内はブレーキ付の形式を示します。

仕様記号の□は、200V 級は "2"、400V 級は "4" が入ります。詳細は B15 頁をご参照ください。( ) 内はブレーキ付の形式、寸法、質量を示します。

図 B4 RNHM01-35□-AV-150~240 / 仕様記号
(RNHM01-35□-AV-B-150~240 / 仕様記号)　質量 10kg(11kg)

輸出記号	L	T	R
仕様記号	J□NPLA	J□NPLA	J□NPRA

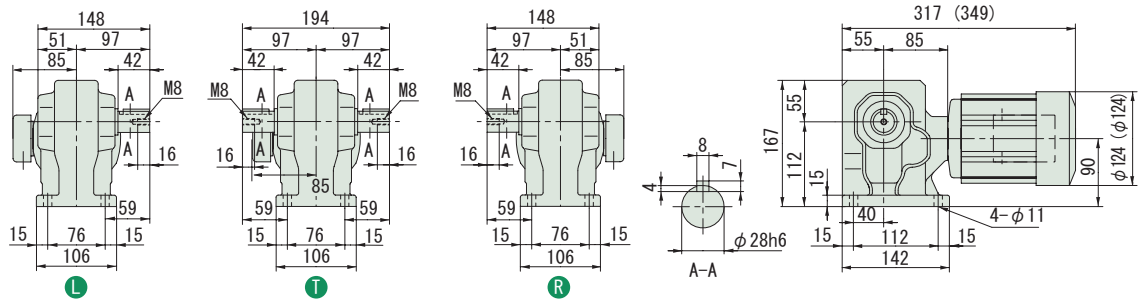

注）1. 出力軸径寸法 : 寸法公差は、JIS B 0401-1976 "h6" です。
2. 軸端キー寸法 : 寸法公差は、JIS B 1301-1996 平行キーに依っています。
3. 本寸法図の寸法及び質量は、予告無しに変更することがあります。
4. 出力軸部の詳細寸法は、技術資料・E22 頁をご参照ください。

中実軸・RNHM シリーズ（脚取付形）
0.1kW・三相インバータ用モータ・屋内形

減速比	出力回転数 r/min 6Hz	60Hz	最高許容回転数	容量記号	枠番	補助形式	減速比	出力トルク Tout N・m 60Hz	kgf・m 60Hz	SF (60Hz)	出力軸許容ラジアル荷重 Pro N 60Hz	kgf 60Hz	屋内形寸法図
				（形式記号詳細 B2 頁）									
300	0.583	5.83	11.7 (120Hz)	RNHM	01	1340 R/T	AVJ1 (-B)	300	131	13.4	1.00	2580	263	図 B1
300					01	1440 R/T	AVJ1 (-B)	300	131	13.4	2.00	3500	357	図 B2
360	0.486	4.86	9.72 (120Hz)		01	1340 R/T	AVJ1 (-B)	360	157	16.0	1.00	2580	263	図 B1
360					01	1440 R/T	AVJ1 (-B)	360	157	16.0	2.00	3500	357	図 B2
480	0.365	3.65	7.29 (120Hz)		01	1340 R/T	AVJ1 (-B)	480	195	19.9	*	2580	263	図 B1
480					01	1440 R/T	AVJ1 (-B)	480	210	21.4	1.85	3500	357	図 B2
600	0.292	2.92	5.83 (120Hz)		01	1340 R/T	AVJ1 (-B)	600	195	19.9	*	2580	263	図 B1
600					01	1440 R/T	AVJ1 (-B)	600	262	26.7	1.48	3500	357	図 B2

注）1. 出力回転数は、モータ回転数 60Hz：1750r/min, 6Hz：175r/min としたときの代表値です。詳細は技術資料「モータ部」をご参照ください。
2. 出力軸許容ラジアル荷重は、出力軸中央の位置の値です。
3. 形式及び SF 欄が□になっている機種は、均一負荷、運転時間 10 時間／日における標準組合せです。
4. インバータ用モータを使用すると、6Hz ～ 60Hz の範囲で、定トルク運転（連続運転）が可能です。基底周波数（60Hz）を超える周波数域は、定出力運転となります。詳細は、E78 頁をご参照ください。（汎用モータをインバータ運転した場合は、低減トルク特性となります。）
5. 弊社製インバータ（HF-320α）を用いてセンサレス運転を行うと汎用モータで定トルク運転が可能となります。詳細は、専用カタログをご参照ください。
6. SF 欄に * が付いている場合は、モータの全容量 kW まで負荷を掛けると過負荷となりますので、出力トルク欄の値以内でご使用ください。
7. （ ）内はブレーキ付の形式を示します。

仕様記号の□は、200V 級は "2"、400V 級は "4" が入ります。詳細は B15 頁をご参照ください。( ) 内はブレーキ付の形式、寸法、質量を示します。

図 B1

RNHM01-1340 R/T-AVJ1-300~600 / 仕様記号
(RNHM01-1340 R/T-AVJ1-B-300~600 / 仕様記号)

質量 16kg(17kg)

輸出記号	L	T	R
仕様記号	J□NPLA	J□NPLA	J□NPRA

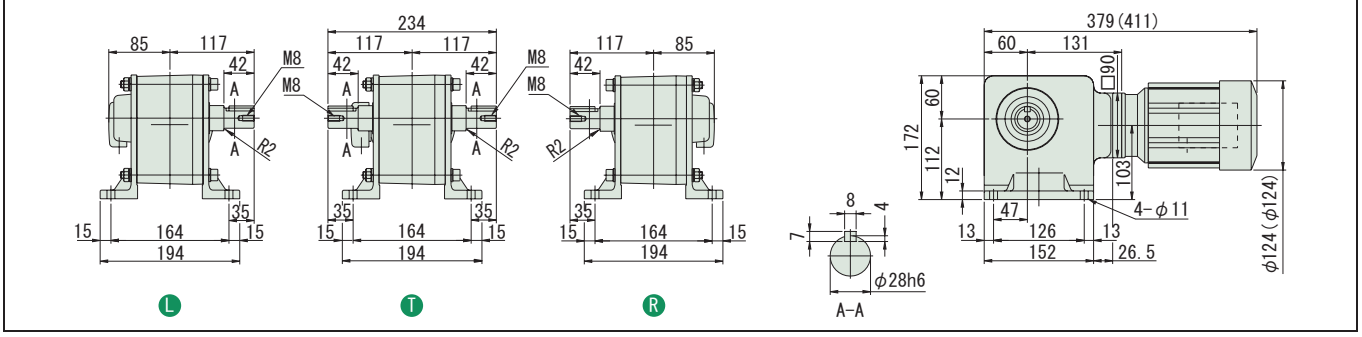

図 B2

RNHM01-1440 R/T-AVJ1-300~600 / 仕様記号
(RNHM01-1440 R/T-AVJ1-B-300~600 / 仕様記号)

質量 23kg(24.5kg)

輸出記号	L	T	R
仕様記号	J□NPLA	J□NPLA	J□NPRA

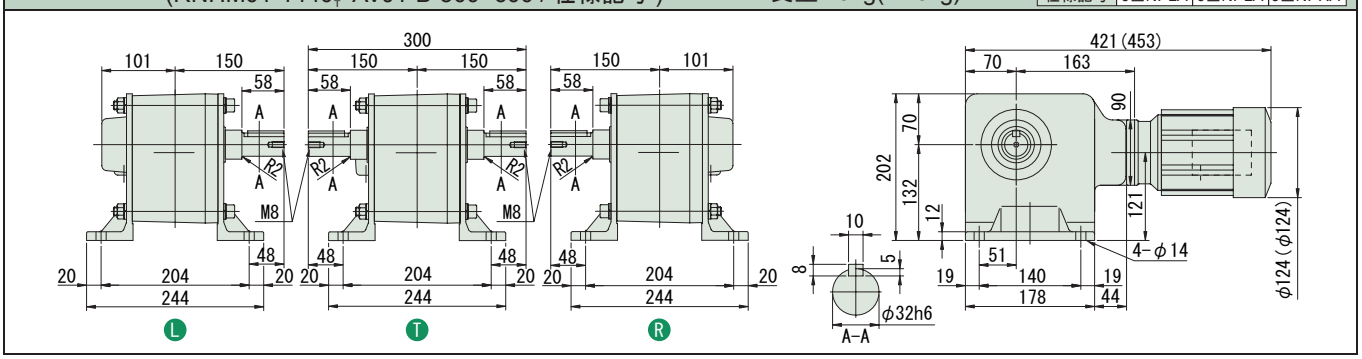

注）1. 出力軸径寸法：寸法公差は、JIS B 0401-1976 "h6" です。
2. 軸端キー寸法：寸法公差は､JIS B 1301-1996 平行キーに依っています。
3. 本寸法図の寸法及び質量は、予告無しに変更することがあります。
4. 出力軸部の詳細寸法は、技術資料・E22 頁をご参照ください。

減速比	出力回転数 r/min 6Hz	60Hz	最高許容回転数		容量記号	枠番	補助形式	減速比	出力トルク Tout N・m 60Hz	kgf・m 60Hz	SF (60Hz)	出力軸許容ラジアル荷重 Pro N 60Hz	kgf 60Hz	屋内形寸法図
					（形式記号詳細 B2 頁）									
720	0.243	2.43	4.86 (120Hz)	RNHM	01	1340	AVJ1 (-B)	720	195	19.9	*	2580	263	図 B3
720					01	1440	AVJ1 (-B)	720	315	32.1	1.23	3500	357	図 B4
900	0.194	1.94	3.89 (120Hz)		01	1340	AVJ1 (-B)	900	195	19.9	*	2580	263	図 B3
900					01	1440	AVJ1 (-B)	900	390	39.8	*	3500	357	図 B4
1200	0.146	1.46	2.92 (120Hz)		01	1340	AVJ1 (-B)	1200	195	19.9	*	2580	263	図 B3
1200					01	1440	AVJ1 (-B)	1200	390	39.8	*	3500	357	図 B4
1440	0.122	1.22	2.43 (120Hz)		01	1340	AVJ1 (-B)	1440	195	19.9	*	2580	263	図 B3
1440					01	1440	AVJ1 (-B)	1440	390	39.8	*	3500	357	図 B4

注）1. 出力回転数は、モータ回転数 60Hz : 1750r/min, 6Hz : 175r/min としたときの代表値です。詳細は技術資料「モータ部」をご参照ください。
2. 出力軸許容ラジアル荷重は、出力軸中央の位置の値です。
3. 形式及び SF 欄が□になっている機種は、均一負荷、運転時間 10 時間／日における標準組合せです。
4. インバータ用モータを使用すると、6Hz ～ 60Hz の範囲で、定トルク運転（連続運転）が可能です。基底周波数（60Hz）を超える周波数域は、定出力運転となります。詳細は、E78 頁をご参照ください。（汎用モータをインバータ運転した場合は、低減トルク特性となります。）
5. 弊社製インバータ（HF-320α）を用いてセンサレス運転を行うと汎用モータで定トルク運転が可能となります。詳細は、専用カタログをご参照ください。
6. SF 欄に * が付いている場合は、モータの全容量 kW まで負荷を掛けると過負荷となりますので、出力トルク欄の値以内でご使用ください。
7. （ ）内はブレーキ付の形式を示します。

仕様記号の□は、200V 級は "2"、400V 級は "4" が入ります。詳細は B15 頁をご参照ください。( ) 内はブレーキ付の形式、寸法、質量を示します。

図 B3 RNHM01-1340□-AVJ1-720~1440 / 仕様記号
(RNHM01-1340□-AVJ1-B-720~1440 / 仕様記号) 質量 16kg(17kg)

輸出記号	L	T	R
仕様記号	J□NPLA	J□NPLA	J□NPRA

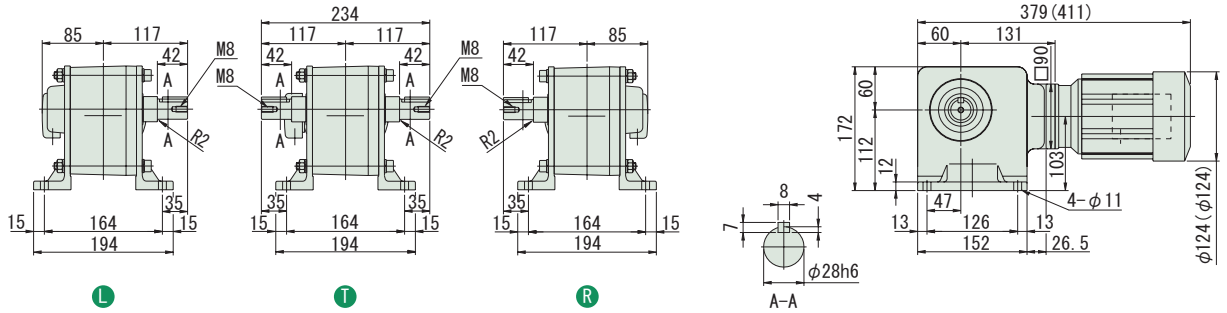

図 B4 RNHM01-1440□-AVJ1-720~1440 / 仕様記号
(RNHM01-1440□-AVJ1-B-720~1440 / 仕様記号) 質量 23kg(24.5kg)

輸出記号	L	T	R
仕様記号	J□NPLA	J□NPLA	J□NPRA

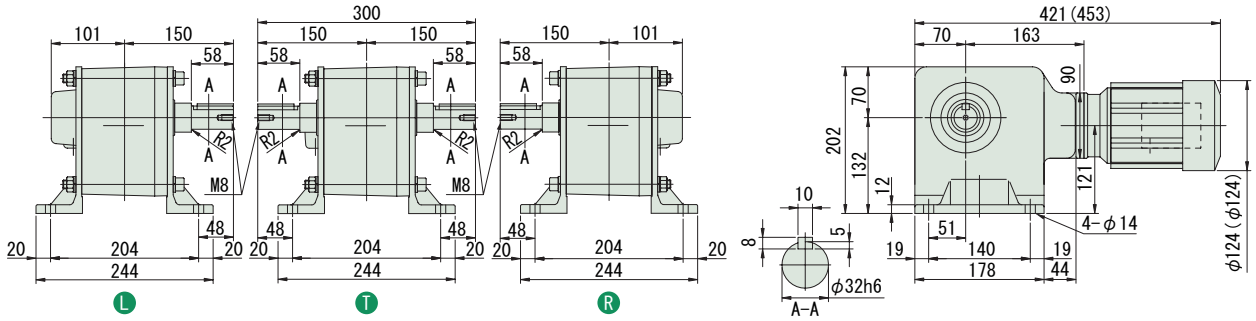

注）1. 出力軸径寸法 : 寸法公差は、JIS B 0401-1976 "h6" です。
2. 軸端キー寸法 : 寸法公差は、JIS B 1301-1996 平行キーに依っています。
3. 本寸法図の寸法及び質量は、予告無しに変更することがあります。
4. 出力軸部の詳細寸法は、技術資料・E22 頁をご参照ください。

中実軸・RNHM シリーズ（脚取付形）
0.2kW・三相インバータ用モータ・屋内形

減速比	出力回転数 r/min 6Hz	60Hz	最高許容回転数		容量記号	枠番	補助形式	減速比	出力トルク Tout N・m 60Hz	kgf・m 60Hz	SF (60Hz)	出力軸許容ラジアル荷重 Pro N 60Hz	kgf 60Hz	屋内形寸法図
					（形式記号詳細 B2 頁）									
5	35.0	350	700	(120Hz)	02	270	AV (-B)	5	4.64	0.474	2.00	834	85	図 B1
7.5	23.3	233	466	(120Hz)	02	270	AV (-B)	7.5	6.97	0.710	2.00	932	95	
10	17.5	175	350	(120Hz)	02	270	AV (-B)	10	9.29	0.947	2.00	1030	105	
15	11.7	117	233	(120Hz)	02	270	AV (-B)	15	13.9	1.42	2.00	1180	120	
20	8.75	87.5	175	(120Hz)	02	270	AV (-B)	20	18.6	1.89	2.00	1320	135	
30	5.83	58.3	117	(120Hz)	02	270	AV (-B)	30	27.9	2.84	2.00	1470	150	
40	4.38	43.8	87.5	(120Hz)	02	33	AV (-B)	40	37.2	3.79	2.00	2550	260	図 B2
50	3.50	35.0	70.0	(120Hz)	02	33	AV (-B)	50	46.4	4.74	2.00	2750	280	
60	2.92	29.2	58.3	(120Hz)	02	33	AV (-B)	60	55.7	5.68	2.00	2840	290	
80	2.19	21.9	43.8	(120Hz)	02	40	AV (-B)	80	74.3	7.58	2.00	4270	435	図 B3
100	1.75	17.5	35.0	(120Hz)	02	40	AV (-B)	100	92.9	9.47	2.00	4360	445	
120	1.46	14.6	29.2	(120Hz)	02	40	AV (-B)	120	111	11.4	2.00	4360	445	

RNHM

注）1. 出力回転数は、モータ回転数 60Hz：1750r/min, 6Hz：175r/min としたときの代表値です。詳細は技術資料「モータ部」をご参照ください。
2. 出力軸許容ラジアル荷重は、出力軸中央の位置の値です。
3. インバータ用モータを使用すると、6Hz ～ 60Hz の範囲で、定トルク運転（連続運転）が可能です。基底周波数（60Hz）を超える周波数域は、定出力運転となります。詳細は、E78 頁をご参照ください。（汎用モータをインバータ運転した場合は、低減トルク特性となります。）
4. 弊社製インバータ（HF-320α）を用いてセンサレス運転を行うと汎用モータで定トルク運転が可能となります。詳細は、専用カタログをご参照ください。
5. （ ）内はブレーキ付の形式を示します。

仕様記号の□は、200V 級は "2"、400V 級は "4" が入ります。詳細は B15 頁をご参照ください。( ) 内はブレーキ付の形式、寸法、質量を示します。

図 B1

RNHM02-270-AV-5~30 / 仕様記号
(RNHM02-270-AV-B-5~30 / 仕様記号)

質量 8.5kg(10kg)

輸出記号	L	T	R
仕様記号	J□NPLA	J□NPLA	J□NPRA

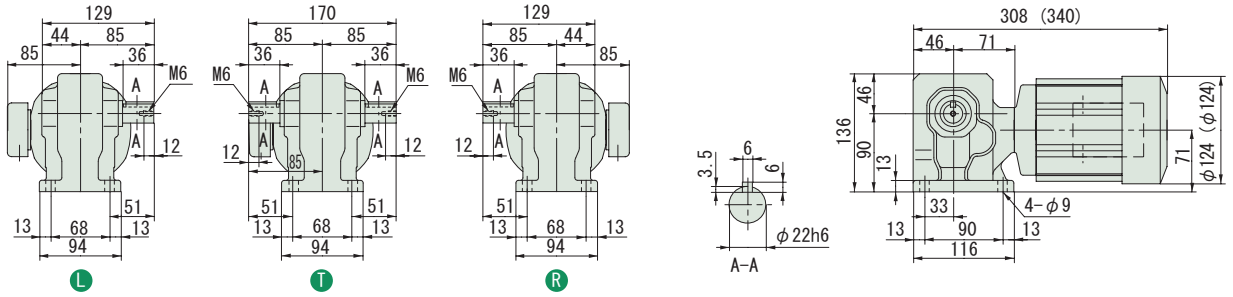

図 B2

RNHM02-33-AV-40~60 / 仕様記号
(RNHM02-33-AV-B-40~60 / 仕様記号)

質量 11kg(12kg)

輸出記号	L	T	R
仕様記号	J□NPLA	J□NPLA	J□NPRA

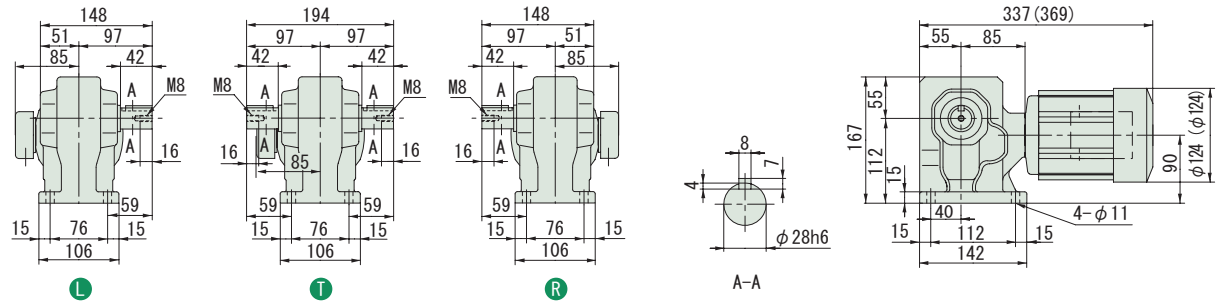

図 B3

RNHM02-40-AV-80~120 / 仕様記号
(RNHM02-40-AV-B-80~120 / 仕様記号)

質量 14kg(15kg)

輸出記号	L	T	R
仕様記号	J□NPLA	J□NPLA	J□NPRA

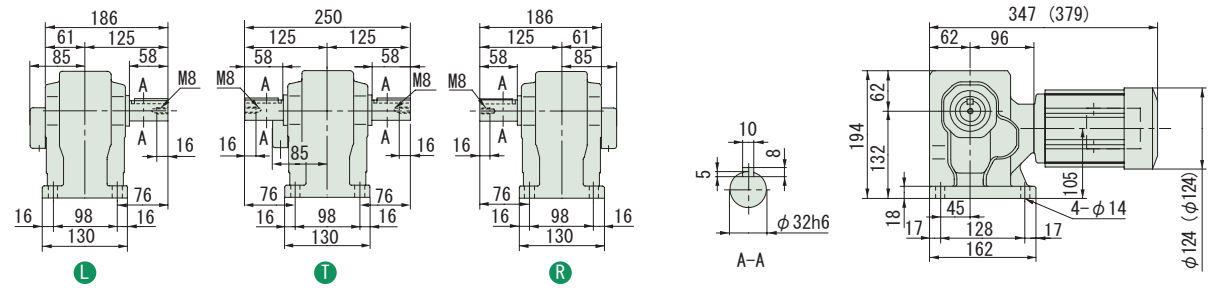

注）1. 出力軸径寸法：寸法公差は、JIS B 0401-1976 "h6" です。
2. 軸端キー寸法：寸法公差は、JIS B 1301-1996 平行キーに依っています。
3. 本寸法図の寸法及び質量は、予告無しに変更することがあります。
4. 出力軸部の詳細寸法は、技術資料・E22 頁をご参照ください。

減速比	出力回転数 r/min 6Hz	60Hz	最高許容回転数	容量記号	枠番	補助形式	減速比	出力トルク Tout N・m 60Hz	kgf・m 60Hz	SF (60Hz)	出力軸許容ラジアル荷重 Pro N 60Hz	kgf 60Hz	屋内形寸法図
				（形式記号詳細 B2 頁）									
150	1.17	11.7	23.3 (120Hz)	02	45	AV (-B)	150	139	14.2	2.00	4360	445	図 B4
200	0.875	8.75	17.5 (120Hz)	02	45	AV (-B)	200	186	18.9	2.00	4360	445	図 B4
240	0.729	7.29	14.6 (120Hz)	02	45	AV (-B)	240	223	22.7	1.75	4360	445	図 B4
300	0.583	5.83	11.7 (120Hz)	02	1440	AVJ1 (-B)	300	262	26.7	1.00	3500	357	図 B5
300				02	1540	AVJ1 (-B)	300			2.00	4680	477	図 B6
360	0.486	4.86	9.72 (120Hz)	02	1440	AVJ1 (-B)	360	315	32.1	1.00	3500	357	図 B5
360				02	1540	AVJ1 (-B)	360			2.00	4680	477	図 B6
480	0.365	3.65	7.29 (120Hz)	02	1440	AVJ1 (-B)	480	390	39.8	*	3500	357	図 B5
480				02	1540	AVJ1 (-B)	480	420	42.8	1.74	4680	477	図 B6
600	0.292	2.92	5.83 (120Hz)	02	1440	AVJ1 (-B)	600	390	39.8	*	3500	357	図 B5
600				02	1540	AVJ1 (-B)	600	525	53.5	1.39	4680	477	図 B6

注）1. 出力回転数は、モータ回転数 60Hz：1750r/min, 6Hz：175r/min としたときの代表値です。詳細は技術資料「モータ部」をご参照ください。
2. 出力軸許容ラジアル荷重は、出力軸中央の位置の値です。
3. 形式及び SF 欄が□になっている機種は、均一負荷、運転時間 10 時間／日における標準組合せです。
4. インバータ用モータを使用すると、6Hz ～ 60Hz の範囲で、定トルク運転（連続運転）が可能です。基底周波数（60Hz）を超える周波数域は、定出力運転となります。詳細は、E78 頁をご参照ください。（汎用モータをインバータ運転した場合は、低減トルク特性となります。）
5. 弊社製インバータ（HF-320α）を用いてセンサレス運転を行うと汎用モータで定トルク運転が可能となります。詳細は、専用カタログをご参照ください。
6. SF 欄に * が付いている場合は、モータの全容量 kW まで負荷を掛けると過負荷となりますので、出力トルク欄の値以内でご使用ください。
7. （ ）内はブレーキ付の形式を示します。

仕様記号の□は、200V 級は "2"、400V 級は "4" が入ります。詳細は B15 頁をご参照ください。( ) 内はブレーキ付の形式、寸法、質量を示します。

図 B4

RNHM02-45-AV-150~240 / 仕様記号
(RNHM02-45-AV-B-150~240 / 仕様記号)　質量 15kg(16kg)

輸出記号	L	T	R
仕様記号	J□NPLA	J□NPLA	J□NPRA

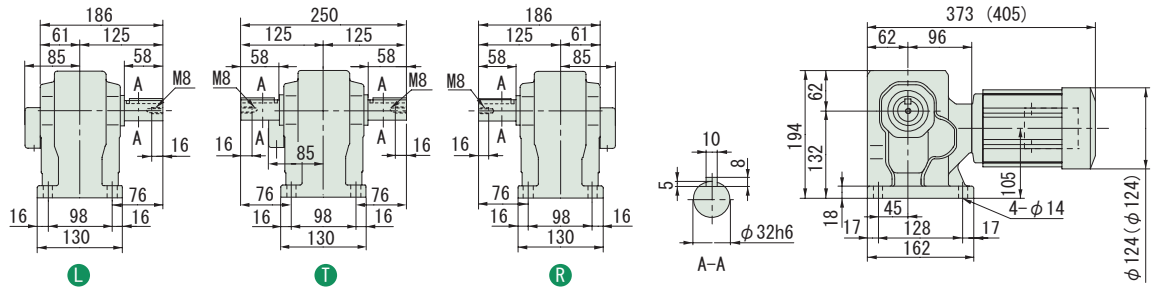

図 B5

RNHM02-1440-AVJ1-300~600 / 仕様記号
(RNHM02-1440-AVJ1-B-300~600 / 仕様記号)　質量 24.5kg(25.5kg)

輸出記号	L	T	R
仕様記号	J□NPLA	J□NPLA	J□NPRA

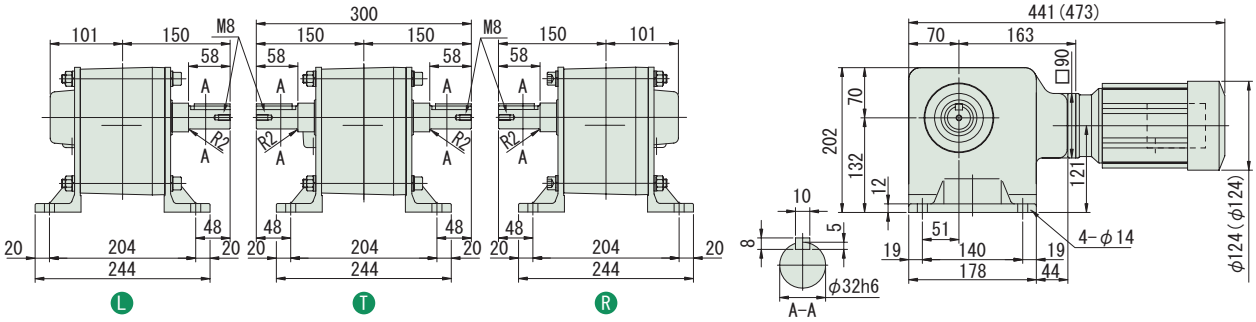

図 B6

RNHM02-1540-AVJ1-300~600 / 仕様記号
(RNHM02-1540-AVJ1-B-300~600 / 仕様記号)　質量 41kg(42kg)

輸出記号	L	T	R
仕様記号	J□NPLA	J□NPLA	J□NPRA

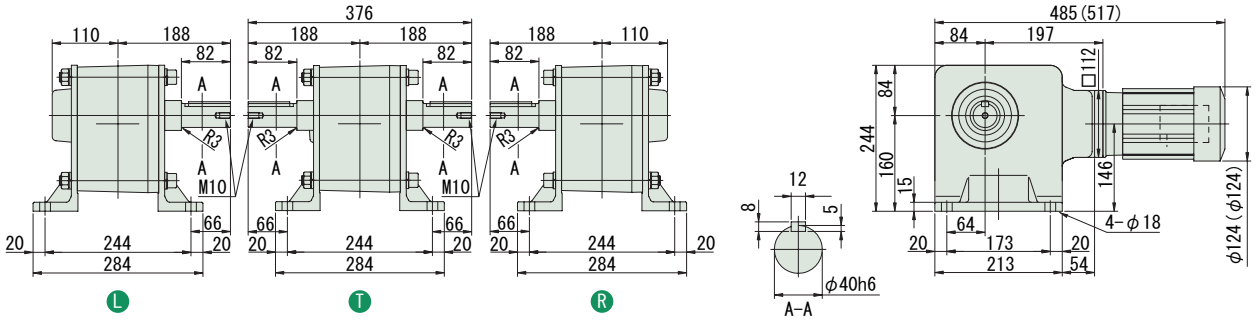

注）1. 出力軸径寸法：寸法公差は、JIS B 0401-1976 "h6" です。
2. 軸端キー寸法：寸法公差は、JIS B 1301-1996 平行キーに依っています。
3. 本寸法図の寸法及び質量は、予告無しに変更することがあります。
4. 出力軸部の詳細寸法は、技術資料・E22 頁をご参照ください。

中実軸・RNHM シリーズ（脚取付形）
0.2kW・三相インバータ用モータ・屋内形

減速比	出力回転数 r/min 6Hz	60Hz	最高許容回転数	容量記号	枠番	補助形式	減速比	出力トルク Tout N・m 60Hz	kgf・m 60Hz	SF (60Hz)	出力軸許容ラジアル荷重 Pro N 60Hz	kgf 60Hz	屋内形寸法図
				（形式記号詳細 B2 頁）									
720	0.243	2.43	4.86 (120Hz)	RNHM	02	1440 R/T	AVJ1 (-B)	390	39.8	*	3500	357	図 B1
720					02	1540 R/T	AVJ1 (-B)	629	64.2	1.16	4680	477	図 B2
900	0.194	1.94	3.89 (120Hz)		02	1440 R/T	AVJ1 (-B)	390	39.8	*	3500	357	図 B1
900					02	1540 R/T	AVJ1 (-B)	732	74.6	*	4680	477	図 B2
1200	0.146	1.46	2.92 (120Hz)		02	1440 R/T	AVJ1 (-B)	390	39.8	*	3500	357	図 B1
1200					02	1540 R/T	AVJ1 (-B)	732	74.6	*	4680	477	図 B2
1440	0.122	1.22	2.43 (120Hz)		02	1440 R/T	AVJ1 (-B)	390	39.8	*	3500	357	図 B1
1440					02	1540 R/T	AVJ1 (-B)	732	74.6	*	4680	477	図 B2

注）1. 出力回転数は、モータ回転数 60Hz : 1750r/min, 6Hz : 175r/min としたときの代表値です。詳細は技術資料「モータ部」をご参照ください。
2. 出力軸許容ラジアル荷重は、出力軸中央の位置の値です。
3. 形式及び SF 欄が□になっている機種は、均一負荷、運転時間 10 時間／日における標準組合せです。
4. インバータ用モータを使用すると、6Hz ～ 60Hz の範囲で、定トルク運転（連続運転）が可能です。基底周波数（60Hz）を超える周波数域は、定出力運転となります。詳細は、E78 頁をご参照ください。（汎用モータをインバータ運転した場合は、低減トルク特性となります。）
5. 弊社製インバータ（HF-320α）を用いてセンサレス運転を行うと汎用モータで定トルク運転が可能となります。詳細は、専用カタログをご参照ください。
6. SF 欄に * が付いている場合は、モータの全容量 kW まで負荷を掛けると過負荷となりますので、出力トルク欄の値以内でご使用ください。
7. （ ）内はブレーキ付の形式を示します。

仕様記号の□は、200V 級は "2"、400V 級は "4" が入ります。詳細は B15 頁をご参照ください。( ) 内はブレーキ付の形式、寸法、質量を示します。

図 B1　RNHM02-1440 R/T-AVJ1-600~1440 / 仕様記号
(RNHM02-1440 R/T-AVJ1-B-600~1440 / 仕様記号)　質量 24.5kg(25.5kg)

輸出記号	L	T	R
仕様記号	J□NPLA	J□NPLA	J□NPRA

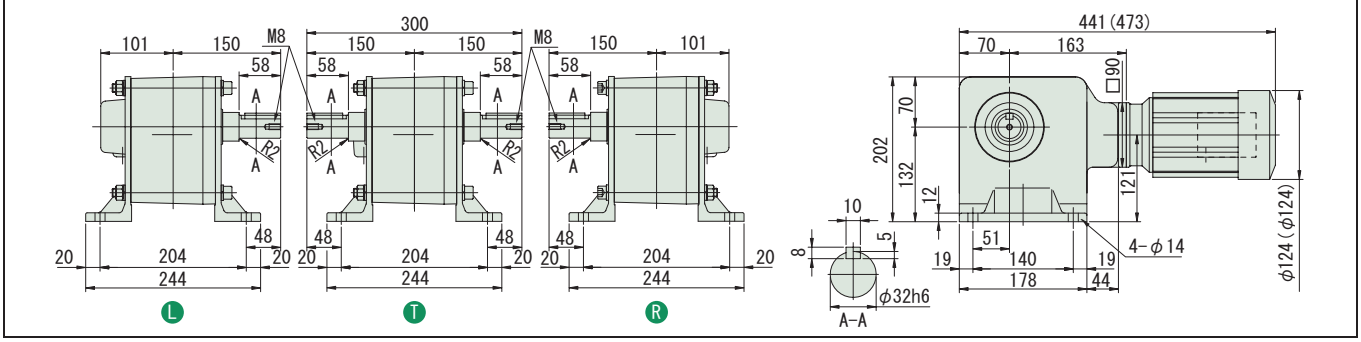

図 B2　RNHM02-1540 R/T-AVJ1-600~1440 / 仕様記号
(RNHM02-1540 R/T-AVJ1-B-600~1440 / 仕様記号)　質量 41kg(42kg)

輸出記号	L	T	R
仕様記号	J□NPLA	J□NPLA	J□NPRA

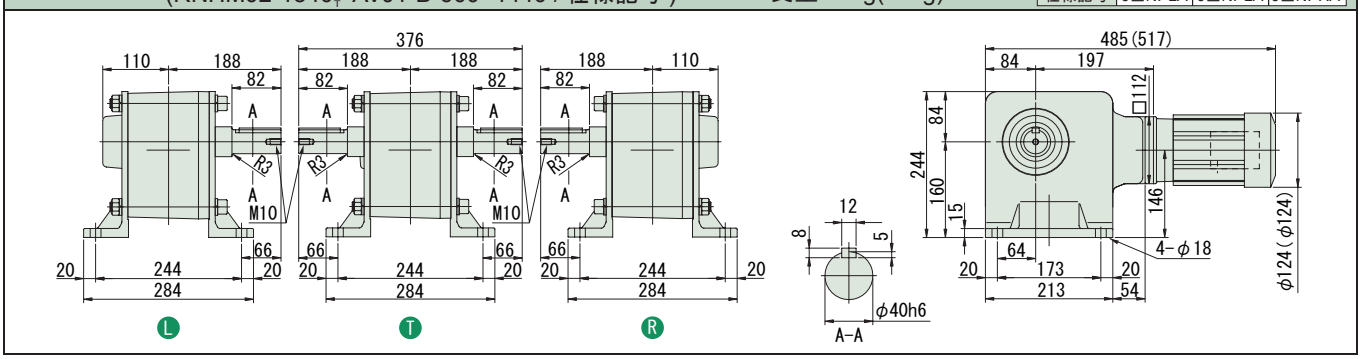

注）1. 出力軸径寸法 : 寸法公差は、JIS B 0401-1976 "h6" です。
2. 軸端キー寸法 : 寸法公差は､JIS B 1301-1996 平行キーに依っています。
3. 本寸法図の寸法及び質量は、予告無しに変更することがあります。
4. 出力軸部の詳細寸法は、技術資料・E22 頁をご参照ください。

減速比	出力回転数 r/min 6Hz	60Hz	最高許容回転数			容量記号	枠番	補助形式	減速比	出力トルク Tout N・m 60Hz	kgf・m 60Hz	SF (60Hz)	出力軸許容ラジアル荷重 Pro N 60Hz	kgf 60Hz	屋内形寸法図
						（形式記号詳細 B2 頁）									
5	35.0	350	700	(120Hz)	RNHM	05	370	AV (-B)	5	9.29	0.947	1.88	1370	140	図 B3
7.5	23.3	233	466	(120Hz)		05	370	AV (-B)	7.5	13.9	1.42	1.88	1570	160	
10	17.5	175	350	(120Hz)		05	370	AV (-B)	10	18.6	1.89	1.88	1720	175	
15	11.7	117	233	(120Hz)		05	370	AV (-B)	15	27.9	2.84	1.88	1960	200	
20	8.75	87.5	175	(120Hz)		05	370	AV (-B)	20	37.2	3.79	1.88	2160	220	
30	5.83	58.3	117	(120Hz)		05	370	AV (-B)	30	55.7	5.68	1.88	2350	240	
40	4.38	43.8	87.5	(120Hz)		05	43	AV (-B)	40	74.3	7.58	1.88	3820	390	図 B4
50	3.50	35.0	70.0	(120Hz)		05	43	AV (-B)	50	92.9	9.47	1.88	4020	410	
60	2.92	29.2	58.3	(120Hz)		05	43	AV (-B)	60	111	11.4	1.88	4170	425	
80	2.19	21.9	43.8	(120Hz)		05	50	AV (-B)	80	149	15.2	1.88	6130	625	図 B5
100	1.75	17.5	35.0	(120Hz)		05	50	AV (-B)	100	186	18.9	1.88	6230	635	
120	1.46	14.6	29.2	(120Hz)		05	50	AV (-B)	120	223	22.7	1.88	6230	635	

注）1. 出力回転数は、モータ回転数 60Hz：1750r/min, 6Hz：175r/min としたときの代表値です。詳細は技術資料「モータ部」をご参照ください。
2. 出力軸許容ラジアル荷重は、出力軸中央の位置の値です。
3. インバータ用モータを使用すると、6Hz ～ 60Hz の範囲で、定トルク運転（連続運転）が可能です。基底周波数（60Hz）を超える周波数域は、定出力運転となります。詳細は、E78 頁をご参照ください。（汎用モータをインバータ運転した場合は、低減トルク特性となります。）
4. 弊社製インバータ（HF-320α）を用いてセンサレス運転を行うと汎用モータで定トルク運転が可能となります。詳細は、専用カタログをご参照ください。
5. （ ）内はブレーキ付の形式を示します。

仕様記号の□は、200V 級は "2"、400V 級は "4" が入ります。詳細は B15 頁をご参照ください。( ) 内はブレーキ付の形式、寸法、質量を示します。

図 B3

RNHM05-370-AV-5~30 / 仕様記号
(RNHM05-370-AV-B-5~30 / 仕様記号)

質量 13.5kg(16.5kg)

輸出記号	L	T	R
仕様記号	J□NSLA	J□NSLA	J□NSRA

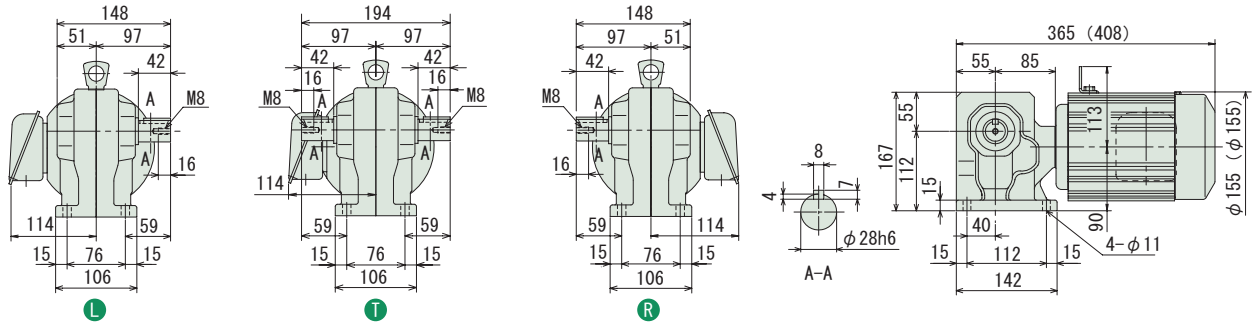

図 B4

RNHM05-43-AV-40~60 / 仕様記号
(RNHM05-43-AV-B-40~60 / 仕様記号)

質量 17kg(20kg)

輸出記号	L	T	R
仕様記号	J□NSLA	J□NSLA	J□NSRA

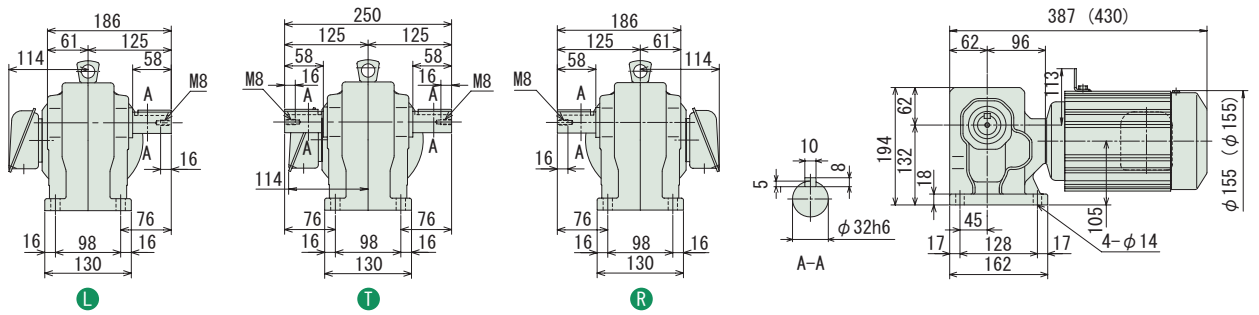

図 B5

RNHM05-50-AV-80~120 / 仕様記号
(RNHM05-50-AV-B-80~120 / 仕様記号)

質量 24kg(27kg)

輸出記号	L	T	R
仕様記号	J□NSLA	J□NSLA	J□NSRA

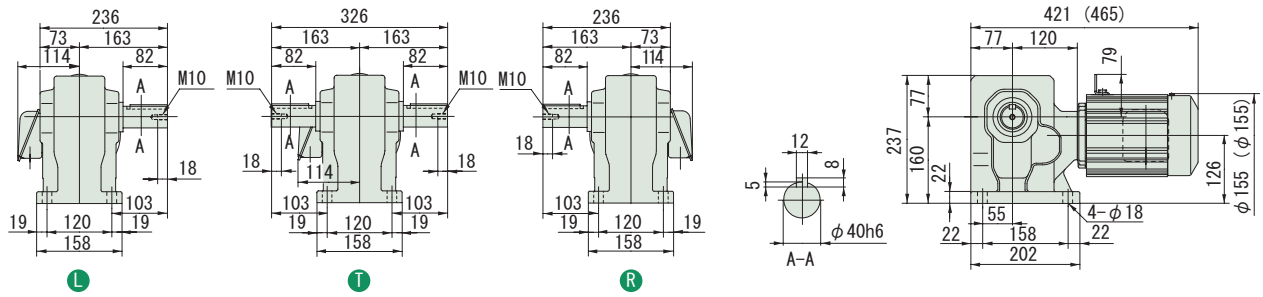

注）1. 出力軸径寸法：寸法公差は、JIS B 0401-1976 "h6" です。
2. 軸端キー寸法：寸法公差は、JIS B 1301-1996 平行キーに依っています。
3. 本寸法図の寸法及び質量は、予告無しに変更することがあります。
4. 出力軸部の詳細寸法は、技術資料・E22 頁をご参照ください。

中実軸・RNHM シリーズ（脚取付形）
0.4kW・三相インバータ用モータ・屋内形

減速比	出力回転数 r/min 6Hz	60Hz	最高許容回転数	容量記号	枠番	補助形式	減速比	出力トルク Tout N・m 60Hz	kgf・m 60Hz	SF (60Hz)	出力軸許容ラジアル荷重 Pro N 60Hz	kgf 60Hz	屋内形寸法図
				（形式記号詳細 B2 頁）									
150	1.17	11.7	23.3 (120Hz)	RNHM	05	55	AV (-B)	150	279	28.4	1.88	6230	635	図 B1
200	0.875	8.75	17.5 (120Hz)	RNHM	05	55	AV (-B)	200	372	37.9	1.88	6230	635	図 B1
240	0.729	7.29	14.6 (120Hz)	RNHM	05	55	AV (-B)	240	446	45.5	1.64	6230	635	図 B1

注）1. 出力回転数は、モータ回転数 60Hz：1750r/min, 6Hz：175r/min としたときの代表値です。詳細は技術資料「モータ部」をご参照ください。
2. 出力軸許容ラジアル荷重は、出力軸中央の位置の値です。
3. インバータ用モータを使用すると、6Hz ～ 60Hz の範囲で、定トルク運転（連続運転）が可能です。基底周波数（60Hz）を超える周波数域は、定出力運転となります。詳細は、E78 頁をご参照ください。（汎用モータをインバータ運転した場合は、低減トルク特性となります。）
4. 弊社製インバータ（HF-320α）を用いてセンサレス運転を行うと汎用モータで定トルク運転が可能となります。詳細は、専用カタログをご参照ください。
5. （ ）内はブレーキ付の形式を示します。

仕様記号の□は、200V 級は "2"、400V 級は "4" が入ります。詳細は B15 頁をご参照ください。( ) 内はブレーキ付の形式、寸法、質量を示します。

図 B1　RNHM05-55□-AV-150~240 / 仕様記号
(RNHM05-55□-AV-B-150~240 / 仕様記号)　質量 25kg(28kg)

輸出記号	L	T	R
仕様記号	J□NSLA	J□NSLA	J□NSRA

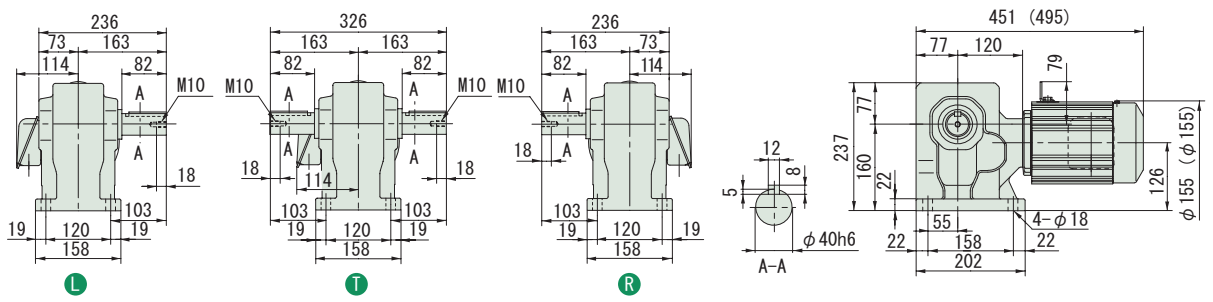

注）1. 出力軸径寸法：寸法公差は、JIS B 0401-1976 "h6" です。
2. 軸端キー寸法：寸法公差は、JIS B 1301-1996 平行キーに依っています。
3. 本寸法図の寸法及び質量は、予告無しに変更することがあります。
4. 出力軸部の詳細寸法は、技術資料・E22 頁をご参照ください。

中実軸・RNHM シリーズ（脚取付形）
0.75kW・三相インバータ用モータ・屋内形

HYPONIC 直交軸

200V 400V

減速比	出力回転数 r/min 6Hz	60Hz	最高許容回転数			容量記号 – 枠番 – 補助形式 – 減速比（形式記号詳細 B2 頁）	出力トルク Tout N･m 60Hz	kgf･m 60Hz	SF (60Hz)	出力軸許容ラジアル荷重 Pro N 60Hz	kgf 60Hz	屋内形寸法図
5	35.0	350	700	(120Hz)	RNHM	1 - 470 - AV (-B) - 5	17.4	1.78	2.00	2060	210	図 B2
7.5	23.3	233	467	(120Hz)		1 - 470 - AV (-B) - 7.5	26.1	2.66	2.00	2300	235	
10	17.5	175	350	(120Hz)		1 - 470 - AV (-B) - 10	34.8	3.55	2.00	2600	265	
15	11.7	117	233	(120Hz)		1 - 470 - AV (-B) - 15	52.2	5.33	2.00	2940	300	
20	8.75	87.5	175	(120Hz)		1 - 470 - AV (-B) - 20	69.7	7.10	2.00	3190	325	
30	5.83	58.3	117	(120Hz)		1 - 470 - AV (-B) - 30	104	10.7	2.00	3580	365	
40	4.38	43.8	87.5	(120Hz)		1 - 53 - AV (-B) - 40	139	14.2	2.00	5540	565	図 B3
50	3.50	35.0	70.0	(120Hz)		1 - 53 - AV (-B) - 50	174	17.8	2.00	5830	595	
60	2.92	29.2	58.3	(120Hz)		1 - 53 - AV (-B) - 60	209	21.3	2.00	6030	615	
80	2.19	21.9	43.8	(120Hz)		1 - 53 - AV (-B) - 80	279	28.4	2.00	6130	625	
100	1.75	17.5	35.0	(120Hz)		1 - 60 - AV (-B) - 100	348	35.5	2.93	9810	1000	図 B4
120	1.46	14.6	29.2	(120Hz)		1 - 60 - AV (-B) - 120	418	42.6	2.93	9810	1000	

注）1. 出力回転数は、モータ回転数 60Hz：1750r/min, 6Hz：175r/min としたときの代表値です。詳細は技術資料「モータ部」をご参照ください。
2. 出力軸許容ラジアル荷重は、出力軸中央の位置の値です。
3. インバータ用モータを使用すると、6Hz ～ 60Hz の範囲で、定トルク運転（連続運転）が可能です。基底周波数（60Hz）を超える周波数域は、定出力運転となります。詳細は、E78 頁をご参照ください。（汎用モータをインバータ運転した場合は、低減トルク特性となります。）
4. 弊社製インバータ（HF-320α）を用いてセンサレス運転を行うと汎用モータで定トルク運転が可能となります。詳細は、専用カタログをご参照ください。
5. （ ）内はブレーキ付の形式を示します。

仕様記号の□は、200V 級は "2"、400V 級は "4" が入ります。詳細は B15 頁をご参照ください。( ) 内はブレーキ付の形式、寸法、質量を示します。

図 B2

RNHM1-470□-AV-5~30 / 仕様記号
(RNHM1-470□-AV-B-5~30 / 仕様記号)

質量 21.5kg(26.5kg)

輸出記号	L	T	R
仕様記号	J□NSLA	J□NSLA	J□NSRA

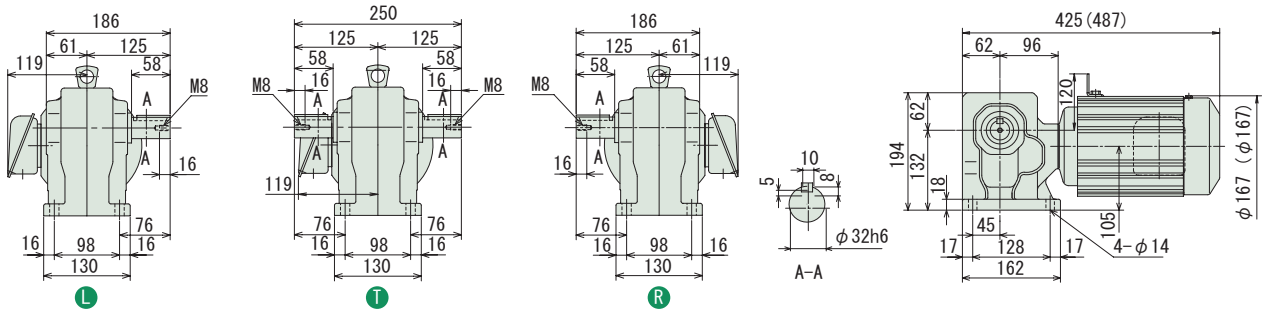

図 B3

RNHM1-53□-AV-40~80 / 仕様記号
(RNHM1-53□-AV-B-40~80 / 仕様記号)

質量 30kg(34kg)

輸出記号	L	T	R
仕様記号	J□NSLA	J□NSLA	J□NSRA

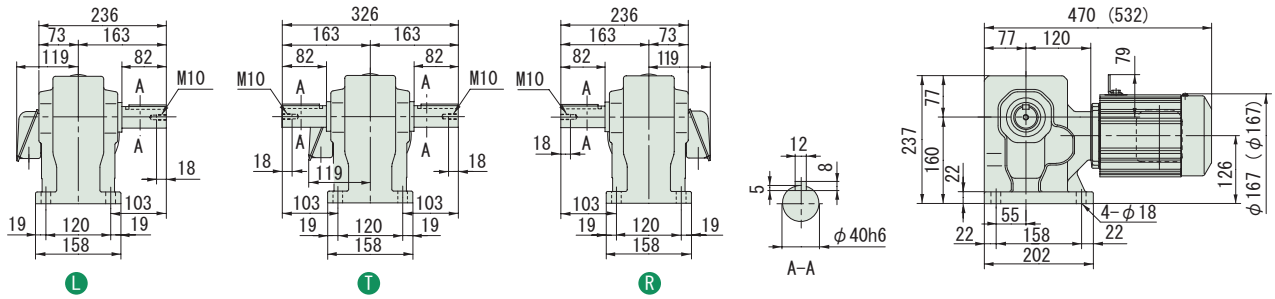

図 B4

RNHM1-60□-AV-100~120 / 仕様記号
(RNHM1-60□-AV-B-100~120 / 仕様記号)

質量 69kg(73kg)

輸出記号	L	T	R
仕様記号	J□NSLA	J□NSLA	J□NSRA

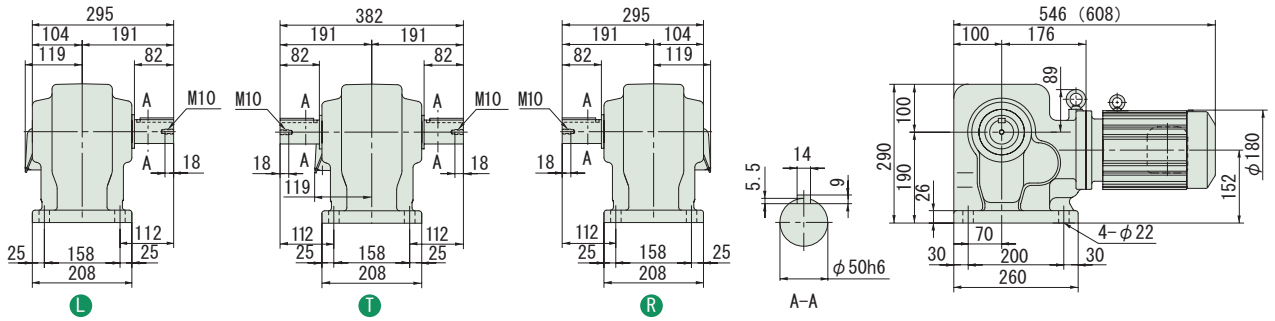

注）1. 出力軸径寸法：寸法公差は、JIS B 0401-1976 "h6" です。
2. 軸端キー寸法：寸法公差は、JIS B 1301-1996 平行キーに依っています。
3. 本寸法図の寸法及び質量は、予告無しに変更することがあります。
4. 出力軸部の詳細寸法は、技術資料・E22 頁をご参照ください。

中実軸・RNHM シリーズ（脚取付形）
1.5kW・三相インバータ用モータ・屋内形

減速比	出力回転数 r/min 6Hz	60Hz	最高許容回転数		容量記号	枠番	補助形式	減速比	出力トルク Tout N・m 60Hz	kgf・m 60Hz	SF (60Hz)	出力軸許容ラジアル荷重 Pro N 60Hz	kgf 60Hz	屋内形寸法図
					（形式記号詳細 B2 頁）									
10	17.5	175	350	(120Hz)	2	54	AV (-B)	10	69.7	7.10	1.47	3730	380	図 B1
15	11.7	117	233	(120Hz)	2	54	AV (-B)	15	104	10.7	1.47	4220	430	
20	8.75	87.5	175	(120Hz)	2	54	AV (-B)	20	139	14.2	1.47	4610	470	
30	5.83	58.3	117	(120Hz)	2	54	AV (-B)	30	209	21.3	1.47	5150	525	
40	4.38	43.8	87.5	(120Hz)	2	54	AV (-B)	40	279	28.4	1.47	5540	565	
50	3.50	35.0	70.0	(120Hz)	2	54	AV (-B)	50	348	35.5	1.47	5830	595	
60	2.92	29.2	58.3	(120Hz)	2	54	AV (-B)	60	418	42.6	1.47	6030	615	
80	2.19	21.9	43.8	(120Hz)	2	60	AV (-B)	80	557	56.8	1.47	9660	985	図 B2
100	1.75	17.5	35.0	(120Hz)	2	60	AV (-B)	100	697	71.0	1.47	9810	1000	
120	1.46	14.6	29.2	(120Hz)	2	60	AV (-B)	120	836	85.2	1.47	9810	1000	

RNHM

注）1. 出力回転数は、モータ回転数 60Hz：1750r/min, 6Hz：175r/min としたときの代表値です。詳細は技術資料「モータ部」をご参照ください。
2. 出力軸許容ラジアル荷重は、出力軸中央の位置の値です。
3. インバータ用モータを使用すると、6Hz ～ 60Hz の範囲で、定トルク運転（連続運転）が可能です。基底周波数（60Hz）を超える周波数域は、定出力運転となります。詳細は、E78 頁をご参照ください。（汎用モータをインバータ運転した場合は、低減トルク特性となります。）
4. 弊社製インバータ（HF-320α）を用いてセンサレス運転を行うと汎用モータで定トルク運転が可能となります。詳細は、専用カタログをご参照ください。
5. （ ）内はブレーキ付の形式を示します。

仕様記号の□は、200V 級は "2"、400V 級は "4" が入ります。詳細は B15 頁をご参照ください。( ) 内はブレーキ付の形式、寸法、質量を示します。

図 B1　RNHM2-54□-AV-10~60 / 仕様記号
(RNHM2-54□-AV-B-10~60 / 仕様記号)　質量 34kg(40kg)

輸出記号	L	T	R
仕様記号	J□NSLA	J□NSLA	J□NSRA

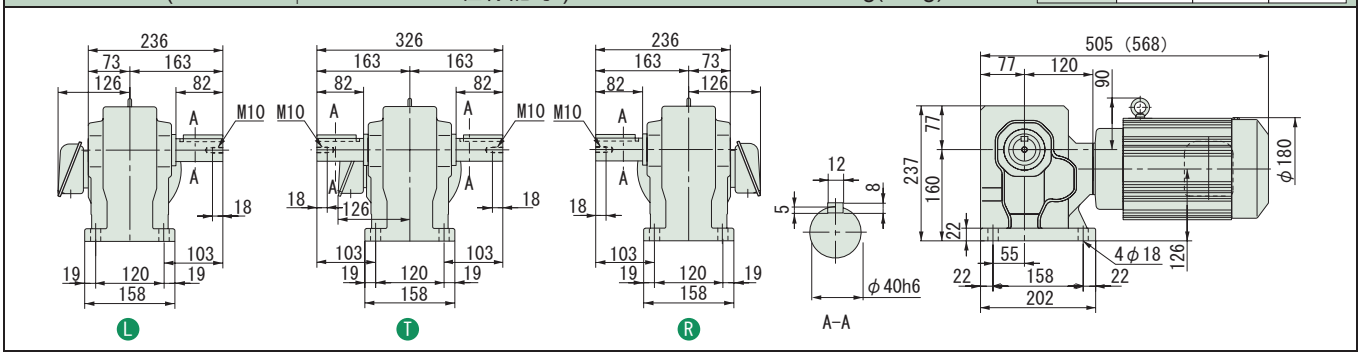

図 B2　RNHM2-60□-AV-80~120 / 仕様記号
(RNHM2-60□-AV-B-80~120 / 仕様記号)　質量 74kg(80kg)

輸出記号	L	T	R
仕様記号	J□NSLA	J□NSLA	J□NSRA

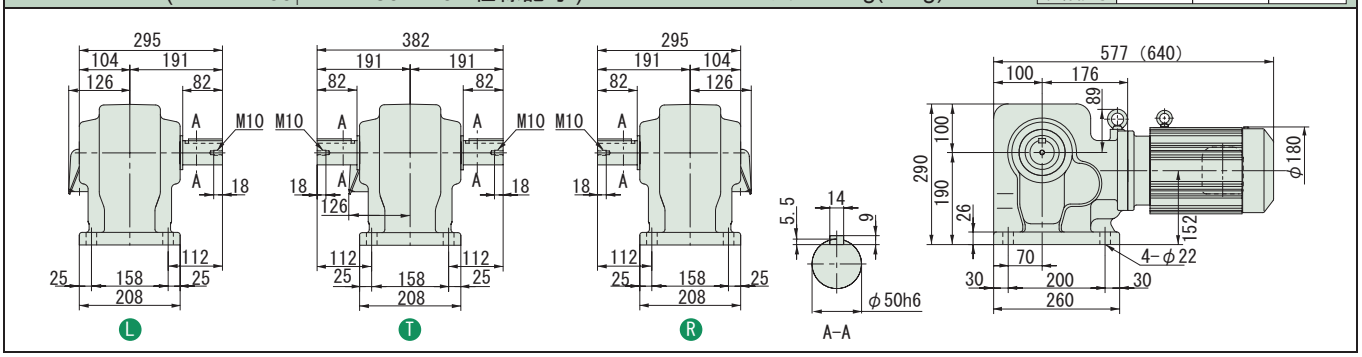

注）1. 出力軸径寸法：寸法公差は、JIS B 0401-1976 "h6" です。
2. 軸端キー寸法：寸法公差は、JIS B 1301-1996 平行キーに依っています。
3. 本寸法図の寸法及び質量は、予告無しに変更することがあります。
4. 出力軸部の詳細寸法は、技術資料・E22 頁をご参照ください。

中実軸・RNHM シリーズ（脚取付形）
2.2kW・三相インバータ用モータ・屋内形

減速比	出力回転数 r/min 6Hz	60Hz	最高許容回転数		容量記号	枠番	補助形式	減速比	出力トルク Tout N･m 60Hz	kgf･m 60Hz	SF (60Hz)	出力軸許容ラジアル荷重 Pro N 60Hz	kgf 60Hz	屋内形寸法図
					（形式記号詳細 B2 頁）									
10	17.5	175	350	(120Hz)	RNHM	3 - 63□	- AV (-B)	- 10	102	10.4	1.68	5930	605	図 B3
15	11.7	117	233	(120Hz)		3 - 63□	- AV (-B)	- 15	153	15.6	1.68	6670	680	
20	8.75	87.5	175	(120Hz)		3 - 63□	- AV (-B)	- 20	204	20.8	1.68	7350	750	
30	5.83	58.3	117	(120Hz)		3 - 63□	- AV (-B)	- 30	307	31.3	1.68	8090	825	
40	4.38	43.8	87.5	(120Hz)		3 - 63□	- AV (-B)	- 40	409	41.7	1.68	8480	865	
50	3.50	35.0	70.0	(120Hz)		3 - 63□	- AV (-B)	- 50	511	52.1	1.68	8880	905	

注）1. 出力回転数は、モータ回転数 60Hz : 1750r/min, 6Hz : 175r/min としたときの代表値です。詳細は技術資料「モータ部」をご参照ください。
2. 出力軸許容ラジアル荷重は、出力軸中央の位置の値です。
3. インバータ用モータを使用すると、6Hz ～ 60Hz の範囲で、定トルク運転（連続運転）が可能です。基底周波数（60Hz）を超える周波数域は、定出力運転となります。詳細は、E78 頁をご参照ください。（汎用モータをインバータ運転した場合は、低減トルク特性となります。）
4. 弊社製インバータ（HF-320α）を用いてセンサレス運転を行うと汎用モータで定トルク運転が可能となります。詳細は、専用カタログをご参照ください。
5. （ ）内はブレーキ付の形式を示します。

仕様記号の□は、200V 級は "2"、400V 級は "4" が入ります。詳細は B15 頁をご参照ください。( ) 内はブレーキ付の形式、寸法、質量を示します。

図 B3　RNHM3-63□-AV-10~50 / 仕様記号
(RNHM3-63□-AV-B-10~50 / 仕様記号)　質量 85kg(94kg)

輸出記号	L	T	R
仕様記号	J□NSLA	J□NSLA	J□NSRA

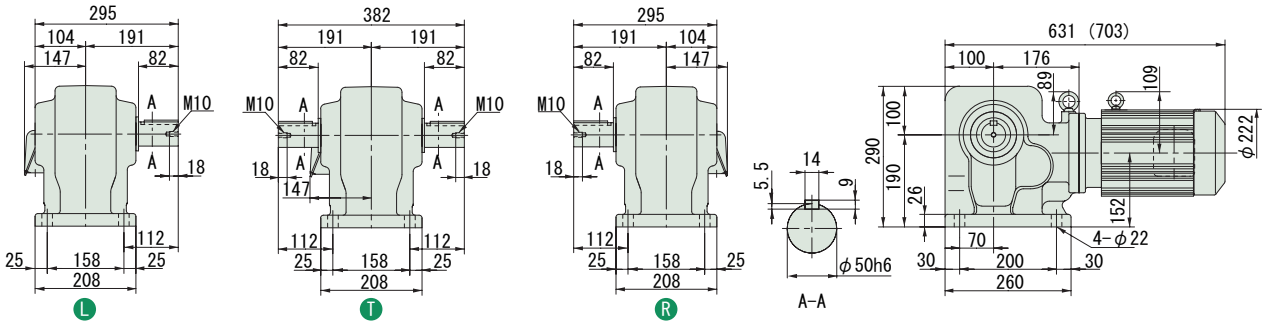

注）1. 出力軸径寸法 : 寸法公差は、JIS B 0401-1976 "h6" です。
2. 軸端キー寸法 : 寸法公差は、JIS B 1301-1996 平行キーに依っています。
3. 本寸法図の寸法及び質量は、予告無しに変更することがあります。
4. 出力軸部の詳細寸法は、技術資料・E22 頁をご参照ください。

中実軸・RNHM シリーズ（脚取付形）
3.7kW・三相インバータ用モータ・屋内形

減速比	出力回転数 r/min 6Hz	60Hz	最高許容回転数		容量記号	枠番	補助形式	減速比	出力トルク Tout N・m 60Hz	kgf・m 60Hz	SF (60Hz)	出力軸許容ラジアル荷重 Pro N 60Hz	kgf 60Hz	屋内形寸法図
					（形式記号詳細 B2 頁）									
10	17.5	175	233	(80Hz)	RNHM	5 -	64 -	AV (-B) - 10	172	17.5	1.49	5930	605	図 B1
15	11.7	117	156	(80Hz)		5 -	64 -	AV (-B) - 15	258	26.3	1.49	6670	680	
20	8.75	87.5	117	(80Hz)		5 -	64 -	AV (-B) - 20	344	35.0	1.49	7350	750	
30	5.83	58.3	77.8	(80Hz)		5 -	64 -	AV (-B) - 30	516	52.6	1.49	8090	825	
40	4.38	43.8	58.4	(80Hz)		5 -	64 -	AV (-B) - 40	690	70.1	1.49	8480	865	

注）1. 出力回転数は、モータ回転数 60Hz : 1750r/min, 6Hz : 175r/min としたときの代表値です。詳細は技術資料「モータ部」をご参照ください。
2. 出力軸許容ラジアル荷重は、出力軸中央の位置の値です。
3. インバータ用モータを使用すると、6Hz ～ 60Hz の範囲で、定トルク運転（連続運転）が可能です。基底周波数（60Hz）を超える周波数域は、定出力運転となります。詳細は、E78 頁をご参照ください。（汎用モータをインバータ運転した場合は、低減トルク特性となります。）
4. 弊社製インバータ（HF-320α）を用いてセンサレス運転を行うと汎用モータで定トルク運転が可能となります。詳細は、専用カタログをご参照ください。
5. （ ）内はブレーキ付の形式を示します。

仕様記号の□は、200V 級は "2"、400V 級は "4" が入ります。詳細は B15 頁をご参照ください。( ) 内はブレーキ付の形式、寸法、質量を示します。

図 B1　RNHM5-64-AV-10~40 / 仕様記号
(RNHM5-64-AV-B-10~40 / 仕様記号)　質量 92kg(101kg)

輸出記号	L	T	R
仕様記号	J□NSLA	J□NSLA	J□NSRA

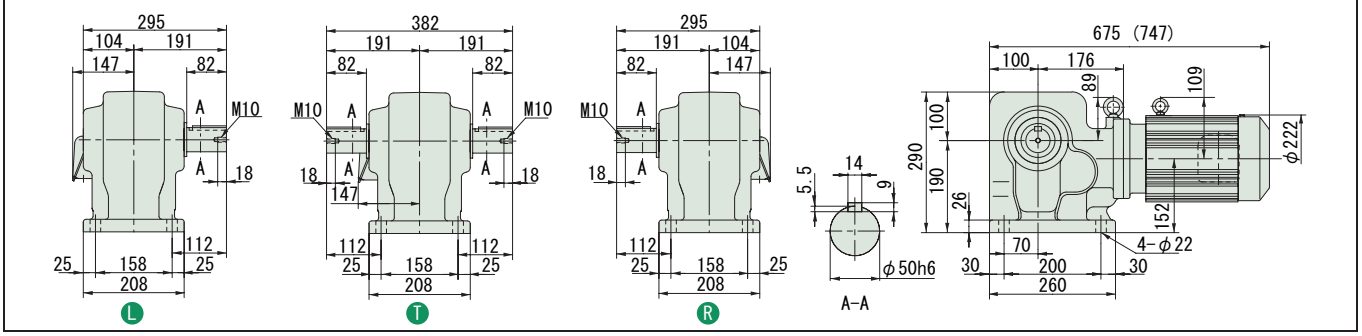

注）1. 出力軸径寸法 : 寸法公差は、JIS B 0401-1976 "h6" です。
2. 軸端キー寸法 : 寸法公差は、JIS B 1301-1996 平行キーに依っています。
3. 本寸法図の寸法及び質量は、予告無しに変更することがあります。
4. 出力軸部の詳細寸法は、技術資料・E22 頁をご参照ください。

ハイポニックギヤモータ

中実軸・脚取付

RNHMシリーズ

3 ~ 高効率

高効率三相モータ

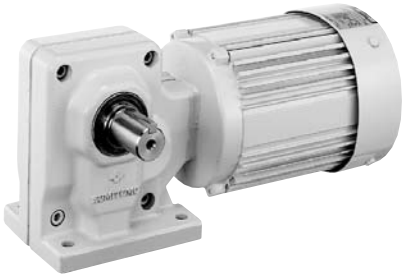

モータ容量	減速比範囲			頁
0.2kW	5	▶	1440	B256
0.4kW	5	▶	240	B259
0.75kW	5	▶	120	B261
1.5kW	10	▶	120	B262
2.2kW	10	▶	50	B263
3.7kW	10	▶	40	B264

HYPONIC ギヤモータ RNHM Series

直交軸
脚取付

中実軸・RNHM シリーズ（脚取付形）
0.2kW・高効率三相モータ・屋内形

減速比	出力回転数 r/min 50Hz	出力回転数 r/min 60Hz	容量記号	枠番	補助形式	減速比	出力トルク Tout N・m 50Hz	出力トルク Tout N・m 60Hz	出力トルク Tout kgf・m 50Hz	出力トルク Tout kgf・m 60Hz	SF (60Hz)	出力軸許容ラジアル荷重 Pro N 50Hz	出力軸許容ラジアル荷重 Pro N 60Hz	出力軸許容ラジアル荷重 Pro kgf 50Hz	出力軸許容ラジアル荷重 Pro kgf 60Hz	屋内形寸法図
			（形式記号詳細 B2 頁）													
5	290	350	RNHM	02	270 L/R/T	ES (-B)	5	5.61	4.64	0.572	0.474	2.00	883	834	90	85	図 B1
7.5	193	233		02	270 L/R/T	ES (-B)	7.5	8.41	6.97	0.857	0.710	2.00	981	932	100	95	
10	145	175		02	270 L/R/T	ES (-B)	10	11.2	9.29	1.140	0.947	2.00	1080	1030	110	105	
15	96.7	117		02	270 L/R/T	ES (-B)	15	16.8	13.9	1.71	1.42	2.00	1230	1180	125	120	
20	72.5	87.5		02	270 L/R/T	ES (-B)	20	22.4	18.6	2.29	1.89	2.00	1370	1320	140	135	
30	48.3	58.3		02	270 L/R/T	ES (-B)	30	33.6	27.9	3.43	2.84	2.00	1520	1470	155	150	
40	36.3	43.8		02	33 L/R/T	ES (-B)	40	44.8	37.2	4.57	3.79	2.00	2650	2550	270	260	図 B2
50	29.0	35.0		02	33 L/R/T	ES (-B)	50	56.1	46.4	5.72	4.74	2.00	2840	2750	290	280	
60	24.2	29.2		02	33 L/R/T	ES (-B)	60	67.3	55.7	6.86	5.68	2.00	2940	2840	300	290	
80	18.1	21.9		02	40 L/R/T	ES (-B)	80	89.7	74.3	9.14	7.58	2.00	4360	4270	445	435	図 B3
100	14.5	17.5		02	40 L/R/T	ES (-B)	100	112.0	92.9	11.40	9.47	2.00	4360	4360	445	445	
120	12.1	14.6		02	40 L/R/T	ES (-B)	120	135	111	13.7	11.4	2.00	4360	4360	445	445	

注）1. 出力回転数は、モータ回転数 60Hz：1750r/min, 50Hz：1450r/min としたときの代表値です。詳細は技術資料「モータ部」をご参照ください。
2. 出力軸許容ラジアル荷重は、出力軸中央の位置の値です。
3. （ ）内はブレーキ付の形式を示します。

仕様記号の□は、200V 級は "2"、400V 級は "4" が入ります。詳細は B15 頁をご参照ください。( ) 内はブレーキ付の形式、寸法、質量を示します。

図 B1

RNHM02-270L/R/T-ES-5~30 / 仕様記号
(RNHM02-270L/R/T-ES-B-5~30 / 仕様記号)

質量 8.5kg(10kg)

輸出記号	L	T	R
仕様記号	J□NPLA	J□NPLA	J□NPRA

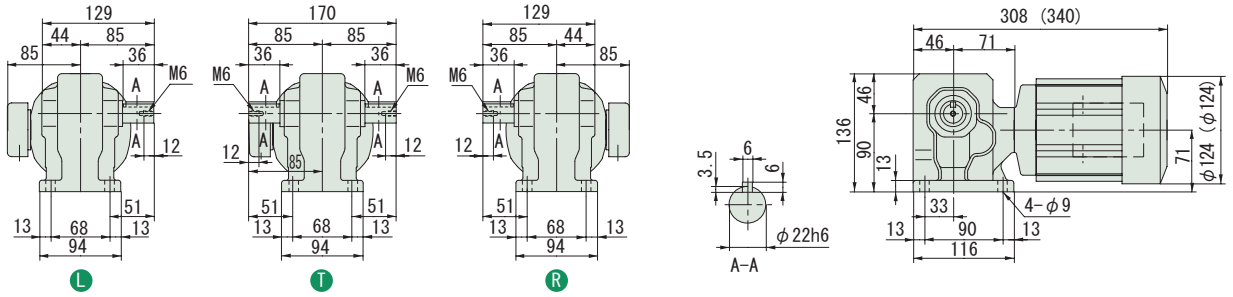

図 B2

RNHM02-33L/R/T-ES-40~60 / 仕様記号
(RNHM02-33L/R/T-ES-B-40~60 / 仕様記号)

質量 11kg(12kg)

輸出記号	L	T	R
仕様記号	J□NPLA	J□NPLA	J□NPRA

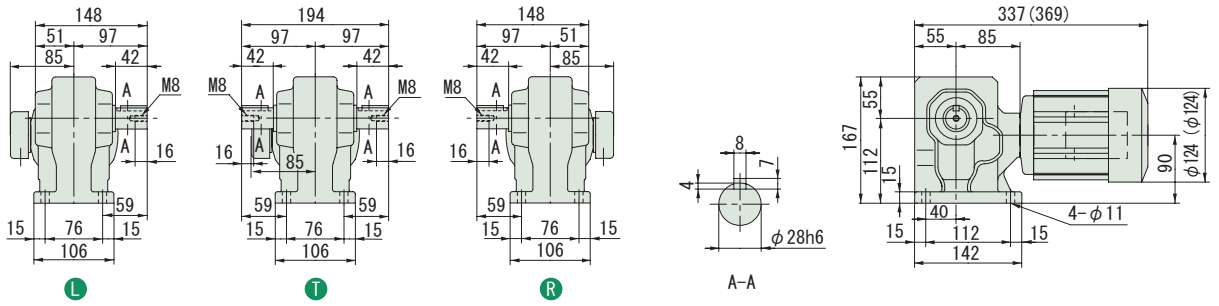

図 B3

RNHM02-40L/R/T-ES-80~120 / 仕様記号
(RNHM02-40L/R/T-ES-B-80~120 / 仕様記号)

質量 14kg(15kg)

輸出記号	L	T	R
仕様記号	J□NPLA	J□NPLA	J□NPRA

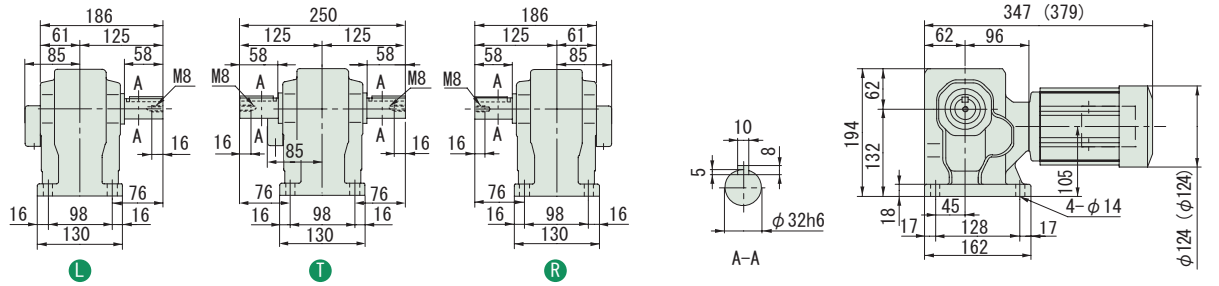

注）1. 出力軸径寸法：寸法公差は、JIS B 0401-1976 "h6" です。
2. 軸端キー寸法：寸法公差は、JIS B 1301-1996 平行キーに依っています。
3. 本寸法図の寸法及び質量は、予告無しに変更することがあります。
4. 出力軸部の詳細寸法は、技術資料・E22 頁をご参照ください。

減速比	出力回転数 r/min 50Hz	出力回転数 r/min 60Hz		容量記号 － 枠番 － 補助形式 － 減速比（形式記号詳細 B2 頁）	出力トルク Tout N・m 50Hz	出力トルク Tout N・m 60Hz	出力トルク Tout kgf・m 50Hz	出力トルク Tout kgf・m 60Hz	SF (60Hz)	出力軸許容ラジアル荷重 Pro N 50Hz	出力軸許容ラジアル荷重 Pro N 60Hz	出力軸許容ラジアル荷重 Pro kgf 50Hz	出力軸許容ラジアル荷重 Pro kgf 60Hz	屋内形寸法図
150	9.67	11.7	RNHM	02 - 45□ - ES (-B) - 150	168	139	17.1	14.2	2.00	4360	4360	445	445	図 B4
200	7.25	8.75		02 - 45□ - ES (-B) - 200	224	186	22.9	18.9	1.74	4360	4360	445	445	
240	6.04	7.29		02 - 45□ - ES (-B) - 240	269	223	27.4	22.7	1.45	4360	4360	445	445	
300	4.83	5.83		02 - 1440□ - ESJ1 (-B) - 300	317	262	32.3	26.7	1.00	3500	3500	357	357	図 B5
300				02 - 1540□ - ESJ1 (-B) - 300					2.00	4680	4680	477	477	図 B6
360	4.03	4.86		02 - 1440□ - ESJ1 (-B) - 360	380	315	38.7	32.1	1.00	3500	3500	357	357	図 B5
360				02 - 1540□ - ESJ1 (-B) - 360					1.93	4680	4680	477	477	図 B6
480	3.02	3.65		02 - 1440□ - ESJ1 (-B) - 480	390	390	39.8	39.8	*	3500	3500	357	357	図 B5
480				02 - 1540□ - ESJ1 (-B) - 480	506	420	51.6	42.8	1.44	4680	4680	477	477	図 B6
600	2.42	2.92		02 - 1440□ - ESJ1 (-B) - 600	390	390	39.8	39.8	*	3500	3500	357	357	図 B5
600				02 - 1540□ - ESJ1 (-B) - 600	633	525	64.6	53.5	1.16	4680	4680	477	477	図 B6

注）1. 出力回転数は、モータ回転数 60Hz : 1750r/min, 50Hz : 1450r/min としたときの代表値です。詳細は技術資料「モータ部」をご参照ください。
2. 出力軸許容ラジアル荷重は、出力軸中央の位置の値です。
3. 形式及び SF 欄が□になっている機種は、均一負荷、運転時間 10 時間／日における標準組合せです。
4. SF 欄に * が付いている場合は、モータの全容量 kW まで負荷を掛けると過負荷となりますので、出力トルク欄の値以内でご使用ください。
5. （ ）内はブレーキ付の形式を示します。

仕様記号の□は、200V 級は "2"、400V 級は "4" が入ります。詳細は B15 頁をご参照ください。( ) 内はブレーキ付の形式、寸法、質量を示します。

図 B4

RNHM02-45□-ES-150~240 / 仕様記号
(RNHM02-45□-ES-B-150~240 / 仕様記号)

質量 15kg(16kg)

輸出記号	L	T	R
仕様記号	J□NPLA	J□NPLA	J□NPRA

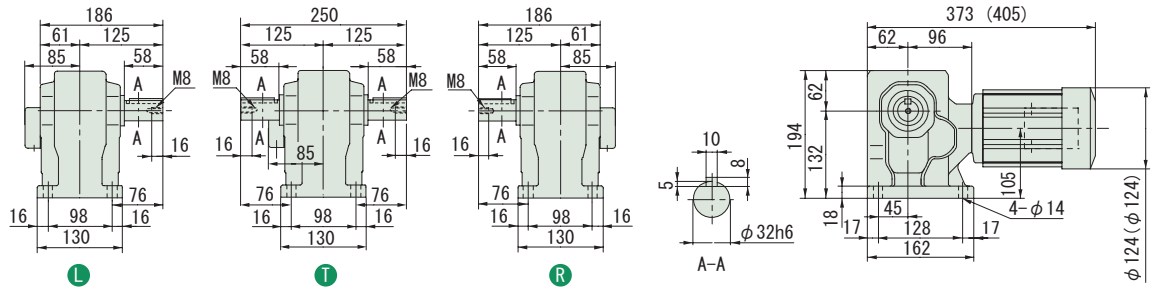

図 B5

RNHM02-1440□-ESJ1-300~600 / 仕様記号
(RNHM02-1440□-ESJ1-B-300~600 / 仕様記号)

質量 24.5kg(25.5kg)

輸出記号	L	T	R
仕様記号	J□NPLA	J□NPLA	J□NPRA

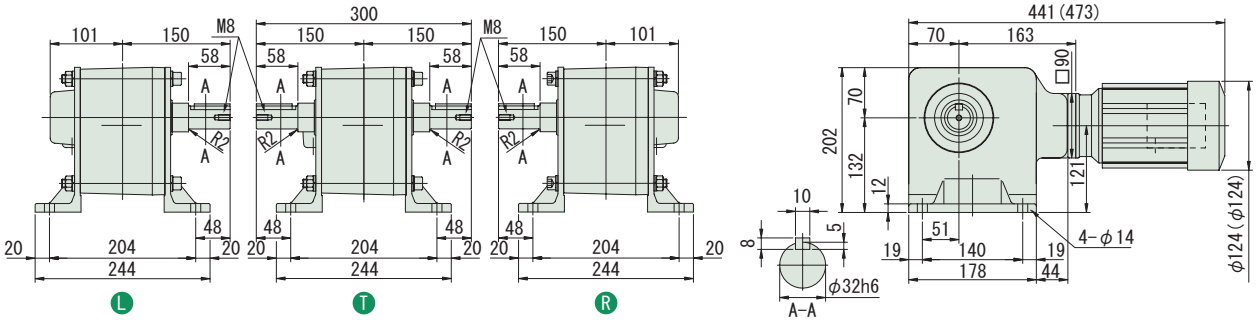

図 B6

RNHM02-1540□-ESJ1-300~600 / 仕様記号
(RNHM02-1540□-ESJ1-B-300~600 / 仕様記号)

質量 41kg(42kg)

輸出記号	L	T	R
仕様記号	J□NPLA	J□NPLA	J□NPRA

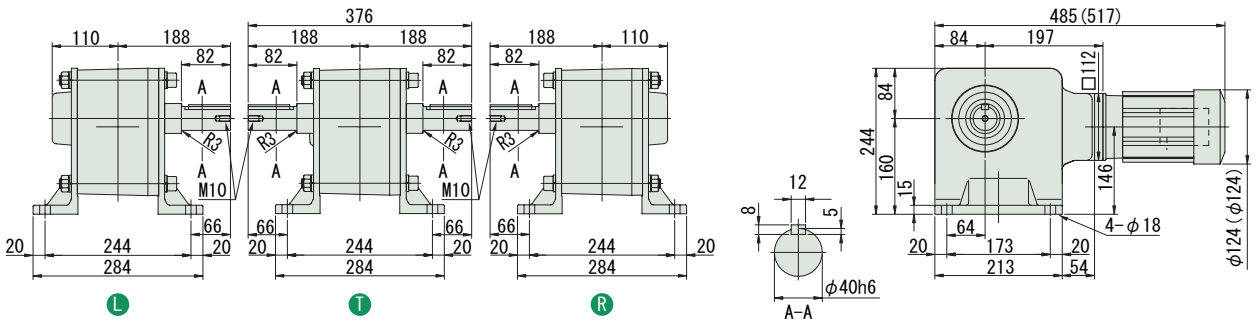

注）1. 出力軸径寸法 : 寸法公差は、JIS B 0401-1976 "h6" です。
2. 軸端キー寸法 : 寸法公差は、JIS B 1301-1996 平行キーに依っています。
3. 本寸法図の寸法及び質量は、予告無しに変更することがあります。
4. 出力軸部の詳細寸法は、技術資料・E22 頁をご参照ください。

中実軸・RNHM シリーズ（脚取付形）
0.2kW・高効率三相モータ・屋内形

減速比	出力回転数 r/min 50Hz	60Hz	容量記号	枠番	補助形式	減速比	出力トルク Tout N・m 50Hz	60Hz	kgf・m 50Hz	60Hz	SF (60Hz)	出力軸許容ラジアル荷重 Pro N 50Hz	60Hz	kgf 50Hz	60Hz	屋内形寸法図
					（形式記号詳細 B2 頁）											
720	2.01	2.43	RNHM	02	1440 R/T	ESJ1 (-B)	720	390	390	39.8	39.8	*	3500	3500	357	357	図 B1
720				02	1540 R/T	ESJ1 (-B)	720	732	629	74.6	64.2	*	4680	4680	477	477	図 B2
900	1.61	1.94		02	1440 R/T	ESJ1 (-B)	900	390	390	39.8	39.8	*	3500	3500	357	357	図 B1
900				02	1540 R/T	ESJ1 (-B)	900	732	732	74.6	74.6	*	4680	4680	477	477	図 B2
1200	1.21	1.46		02	1440 R/T	ESJ1 (-B)	1200	390	390	39.8	39.8	*	3500	3500	357	357	図 B1
1200				02	1540 R/T	ESJ1 (-B)	1200	732	732	74.6	74.6	*	4680	4680	477	477	図 B2
1440	1.01	1.22		02	1440 R/T	ESJ1 (-B)	1440	390	390	39.8	39.8	*	3500	3500	357	357	図 B1
1440				02	1540 R/T	ESJ1 (-B)	1440	732	732	74.6	74.6	*	4680	4680	477	477	図 B2

注）1. 出力回転数は、モータ回転数 60Hz : 1750r/min, 50Hz : 1450r/min としたときの代表値です。詳細は技術資料「モータ部」をご参照ください。
2. 出力軸許容ラジアル荷重は、出力軸中央の位置の値です。
3. 形式及び SF 欄が□になっている機種は、均一負荷、運転時間 10 時間／日における標準組合せです。
4. SF 欄に * が付いている場合は、モータの全容量 kW まで負荷を掛けると過負荷となりますので、出力トルク欄の値以内でご使用ください。
5. （ ）内はブレーキ付の形式を示します。

仕様記号の□は、200V 級は "2"、400V 級は "4" が入ります。詳細は B15 頁をご参照ください。( ) 内はブレーキ付の形式、寸法、質量を示します。

図 B1　RNHM02-1440 R/T-ESJ1-600~1440 / 仕様記号
(RNHM02-1440 R/T-ESJ1-B-600~1440 / 仕様記号)　質量 24.5kg(25.5kg)

輸出記号	L	T	R
仕様記号	J□NPLA	J□NPLA	J□NPRA

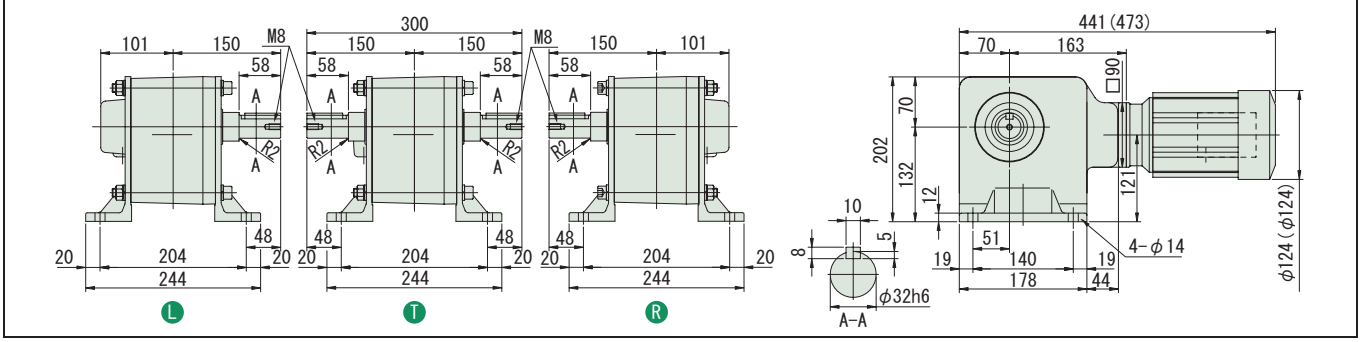

図 B2　RNHM02-1540 R/T-ESJ1-600~1440 / 仕様記号
(RNHM02-1540 R/T-ESJ1-B-600~1440 / 仕様記号)　質量 41kg(42kg)

輸出記号	L	T	R
仕様記号	J□NPLA	J□NPLA	J□NPRA

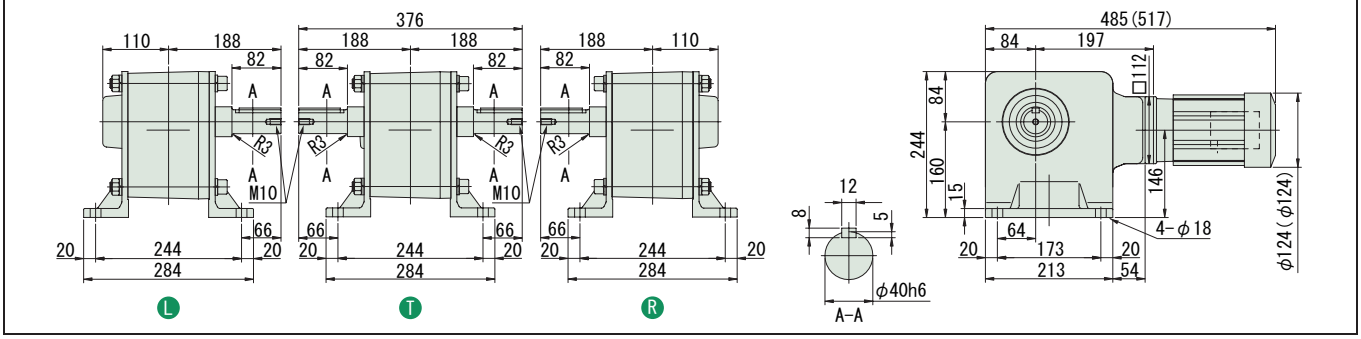

注）1. 出力軸径寸法 : 寸法公差は、JIS B 0401-1976 "h6" です。
2. 軸端キー寸法 : 寸法公差は、JIS B 1301-1996 平行キーに依っています。
3. 本寸法図の寸法及び質量は、予告無しに変更することがあります。
4. 出力軸部の詳細寸法は、技術資料・E22 頁をご参照ください。

減速比	出力回転数 r/min 50Hz	出力回転数 r/min 60Hz	容量記号	枠番	補助形式	減速比	出力トルク Tout N·m 50Hz	出力トルク Tout N·m 60Hz	出力トルク Tout kgf·m 50Hz	出力トルク Tout kgf·m 60Hz	SF (60Hz)	出力軸許容ラジアル荷重 Pro N 50Hz	出力軸許容ラジアル荷重 Pro N 60Hz	出力軸許容ラジアル荷重 Pro kgf 50Hz	出力軸許容ラジアル荷重 Pro kgf 60Hz	屋内形寸法図
			（形式記号詳細 B2 頁）													
5	290	350	RNHM	05	370 L/R	ES (-B)	5	11.20	9.29	1.140	0.947	1.88	1470	1370	150	140	図 B3
7.5	193	233		05	370 L/R	ES (-B)	7.5	16.8	13.9	1.71	1.42	1.88	1670	1570	170	160	
10	145	175		05	370 L/R	ES (-B)	10	22.4	18.6	2.29	1.89	1.88	1810	1720	185	175	
15	96.7	117		05	370 L/R	ES (-B)	15	33.6	27.9	3.43	2.84	1.88	2060	1960	210	200	
20	72.5	87.5		05	370 L/R	ES (-B)	20	44.8	37.2	4.57	3.79	1.88	2260	2160	230	220	
30	48.3	58.3		05	370 L/R	ES (-B)	30	67.3	55.7	6.86	5.68	1.88	2450	2350	250	240	
40	36.3	43.8		05	43 L/R	ES (-B)	40	89.7	74.3	9.14	7.58	1.88	3970	3820	405	390	図 B4
50	29.0	35.0		05	43 L/R	ES (-B)	50	112.0	92.9	11.40	9.47	1.88	4170	4020	425	410	
60	24.2	29.2		05	43 L/R	ES (-B)	60	135	111	13.7	11.4	1.88	4310	4170	440	425	
80	18.1	21.9		05	50 L/R	ES (-B)	80	179	149	18.3	15.2	1.88	6230	6130	635	625	図 B5
100	14.5	17.5		05	50 L/R	ES (-B)	100	224	186	22.9	18.9	1.88	6230	6230	635	635	
120	12.1	14.6		05	50 L/R	ES (-B)	120	269	223	27.4	22.7	1.88	6230	6230	635	635	

注）1. 出力回転数は、モータ回転数 60Hz : 1750r/min, 50Hz : 1450r/min としたときの代表値です。詳細は技術資料「モータ部」をご参照ください。
2. 出力軸許容ラジアル荷重は、出力軸中央の位置の値です。
3. ( ) 内はブレーキ付の形式を示します。

仕様記号の□は、200V 級は "2"、400V 級は "4" が入ります。詳細は B15 頁をご参照ください。( ) 内はブレーキ付の形式、寸法、質量を示します。

図 B3

RNHM05-370L/R-ES-5~30 / 仕様記号
(RNHM05-370L/R-ES-B-5~30 / 仕様記号)

質量 13.5kg(16.5kg)

輸出記号	L	T	R
仕様記号	J□NSLA	J□NSLA	J□NSRA

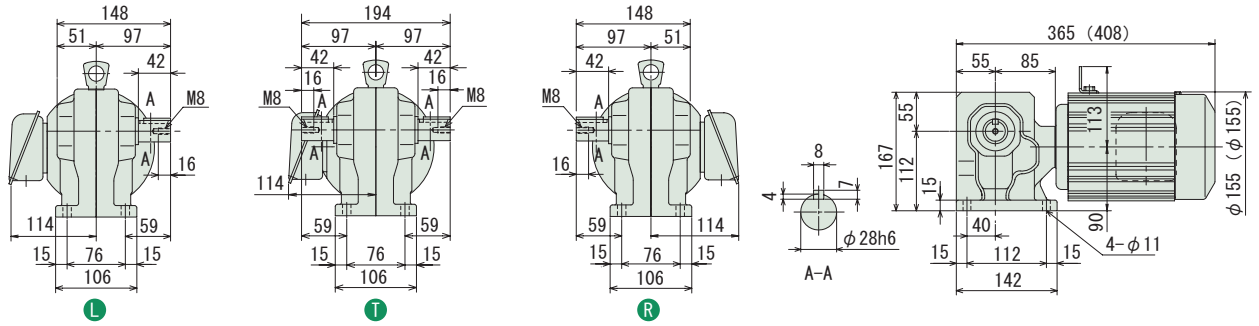

図 B4

RNHM05-43L/R-ES-40~60 / 仕様記号
(RNHM05-43L/R-ES-B-40~60 / 仕様記号)

質量 17kg(20kg)

輸出記号	L	T	R
仕様記号	J□NSLA	J□NSLA	J□NSRA

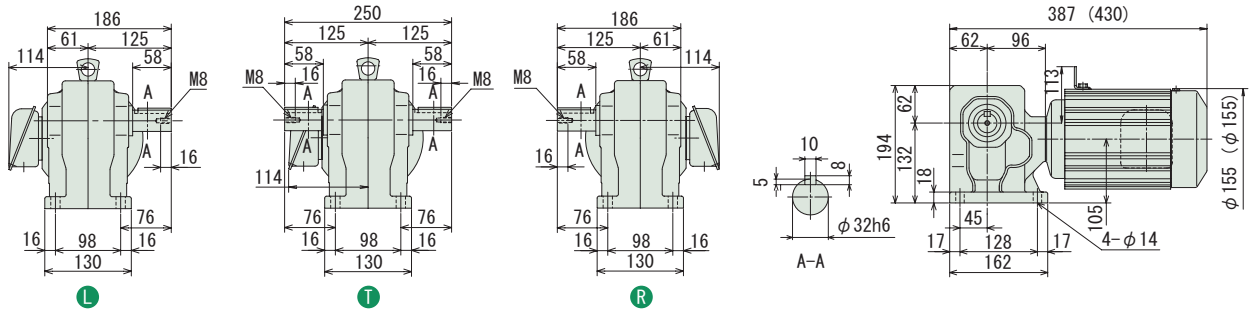

図 B5

RNHM05-50L/R-ES-80~120 / 仕様記号
(RNHM05-50L/R-ES-B-80~120 / 仕様記号)

質量 24kg(27kg)

輸出記号	L	T	R
仕様記号	J□NSLA	J□NSLA	J□NSRA

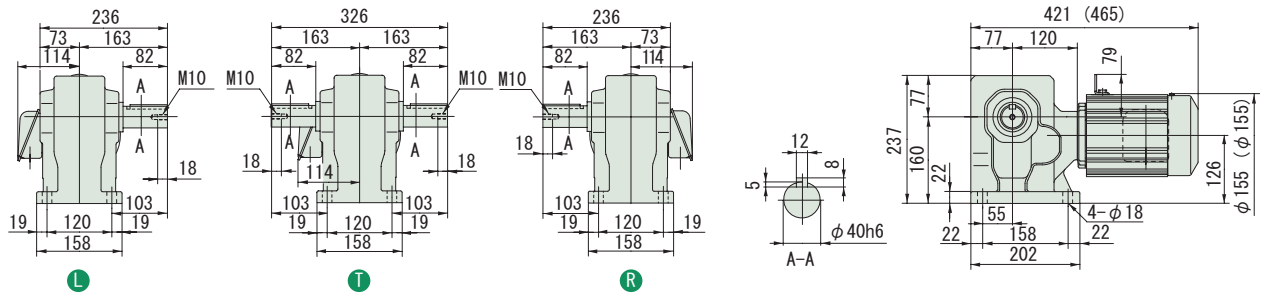

注）1. 出力軸径寸法 : 寸法公差は、JIS B 0401-1976 "h6" です。
2. 軸端キー寸法 : 寸法公差は、JIS B 1301-1996 平行キーに依っています。
3. 本寸法図の寸法及び質量は、予告無しに変更することがあります。
4. 出力軸部の詳細寸法は、技術資料・E22 頁をご参照ください。

中実軸・RNHM シリーズ（脚取付形）
0.4kW・高効率三相モータ・屋内形

減速比	出力回転数 r/min		容量記号	枠番	補助形式	減速比	出力トルク Tout				SF (60Hz)	出力軸許容ラジアル荷重 Pro				屋内形寸法図
							N･m		kgf･m			N		kgf		
	50Hz	60Hz	（形式記号詳細 B2 頁）				50Hz	60Hz	50Hz	60Hz		50Hz	60Hz	50Hz	60Hz	
150	9.67	11.7	RNHM	05 - 55 ⁵⁄₁₆	- ES (-B)	- 150	336	279	34.3	28.4	1.88	6230	6230	635	635	図 B1
200	7.25	8.75		05 - 55 ⁵⁄₁₆	- ES (-B)	- 200	448	372	45.7	37.9	1.63	6230	6230	635	635	
240	6.04	7.29		05 - 55 ⁵⁄₁₆	- ES (-B)	- 240	538	446	54.9	45.5	1.36	6230	6230	635	635	

注）1. 出力回転数は、モータ回転数 60Hz : 1750r/min, 50Hz : 1450r/min としたときの代表値です。詳細は技術資料「モータ部」をご参照ください。
2. 出力軸許容ラジアル荷重は、出力軸中央の位置の値です。
3. （ ）内はブレーキ付の形式を示します。

仕様記号の□は、200V 級は "2"、400V 級は "4" が入ります。詳細は B15 頁をご参照ください。( ) 内はブレーキ付の形式、寸法、質量を示します。

図 B1　RNHM05-55⁵⁄₁₆-ES-150~240 / 仕様記号
(RNHM05-55⁵⁄₁₆-ES-B-150~240 / 仕様記号)　質量 25kg(28kg)

輸出記号	L	T	R
仕様記号	J□NSLA	J□NSLA	J□NSRA

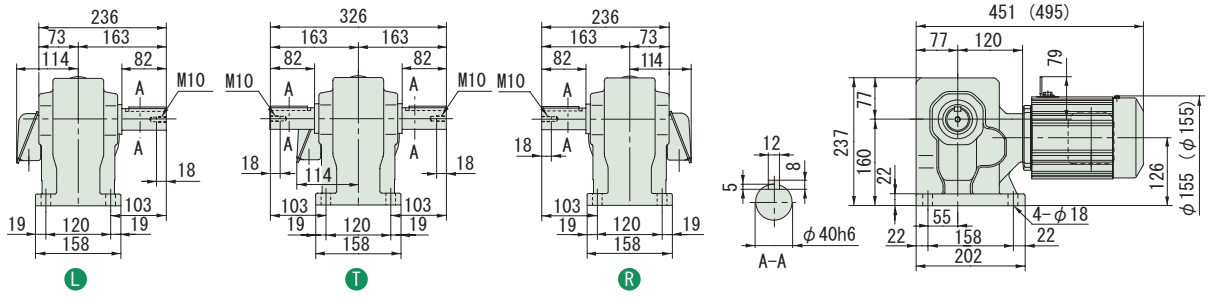

注）1. 出力軸径寸法 : 寸法公差は、JIS B 0401-1976 "h6" です。
2. 軸端キー寸法 : 寸法公差は、JIS B 1301-1996 平行キーに依っています。
3. 本寸法図の寸法及び質量は、予告無しに変更することがあります。
4. 出力軸部の詳細寸法は、技術資料・E22 頁をご参照ください。

減速比	出力回転数 r/min 50Hz	出力回転数 r/min 60Hz	容量記号 – 枠番 – 補助形式 – 減速比（形式記号詳細 B2 頁）	出力トルク Tout N·m 50Hz	出力トルク Tout N·m 60Hz	出力トルク Tout kgf·m 50Hz	出力トルク Tout kgf·m 60Hz	SF (60Hz)	出力軸許容ラジアル荷重 Pro N 50Hz	出力軸許容ラジアル荷重 Pro N 60Hz	出力軸許容ラジアル荷重 Pro kgf 50Hz	出力軸許容ラジアル荷重 Pro kgf 60Hz	屋内形寸法図
5	290	350	RNHM 1 - 470 L/R/T - ES (-B) - 5	21.0	17.4	2.14	1.78	2.00	2160	2060	220	210	図 B2
7.5	193	233	RNHM 1 - 470 L/R/T - ES (-B) - 7.5	31.5	26.1	3.21	2.66	2.00	2450	2300	250	235	
10	145	175	RNHM 1 - 470 L/R/T - ES (-B) - 10	42.0	34.8	4.29	3.55	2.00	2750	2600	280	265	
15	96.7	117	RNHM 1 - 470 L/R/T - ES (-B) - 15	63.1	52.2	6.43	5.33	2.00	3090	2940	315	300	
20	72.5	87.5	RNHM 1 - 470 L/R/T - ES (-B) - 20	84.1	69.7	8.57	7.10	2.00	3330	3190	340	325	
30	48.3	58.3	RNHM 1 - 470 L/R/T - ES (-B) - 30	126	104	12.9	10.7	2.00	3730	3580	380	365	
40	36.3	43.8	RNHM 1 - 53 L/R/T - ES (-B) - 40	168	139	17.1	14.2	2.93	5740	5540	585	565	図 B3
50	29.0	35.0	RNHM 1 - 53 L/R/T - ES (-B) - 50	210	174	21.4	17.8	2.93	6030	5830	615	595	
60	24.2	29.2	RNHM 1 - 53 L/R/T - ES (-B) - 60	252	209	25.7	21.3	2.93	6230	6030	635	615	
80	18.1	21.9	RNHM 1 - 53 L/R/T - ES (-B) - 80	336	279	34.3	28.4	2.00	6230	6130	635	625	
100	14.5	17.5	RNHM 1 - 60 L/R/T - ES (-B) - 100	420	348	42.9	35.5	2.93	9810	9810	1000	1000	図 B4
120	12.1	14.6	RNHM 1 - 60 L/R/T - ES (-B) - 120	504	418	51.4	42.6	2.93	9810	9810	1000	1000	

注）1. 出力回転数は、モータ回転数 60Hz : 1750r/min, 50Hz : 1450r/min としたときの代表値です。詳細は技術資料「モータ部」をご参照ください。
2. 出力軸許容ラジアル荷重は、出力軸中央の位置の値です。
3. ( ) 内はブレーキ付の形式を示します。

仕様記号の□は、200V 級は "2"、400V 級は "4" が入ります。詳細は B15 頁をご参照ください。( ) 内はブレーキ付の形式、寸法、質量を示します。

図 B2

RNHM1-470L/R/T-ES-5~30 / 仕様記号
(RNHM1-470L/R/T-ES-B-5~30 / 仕様記号)

質量 21.5kg(26.5kg)

輸出記号	L	T	R
仕様記号	J□NSLA	J□NSLA	J□NSRA

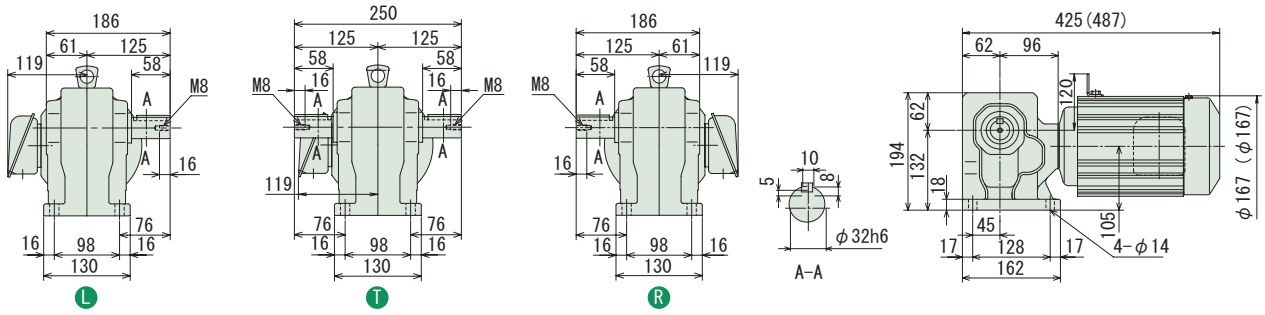

図 B3

RNHM1-53L/R/T-ES-40~80 / 仕様記号
(RNHM1-53L/R/T-ES-B-40~80 / 仕様記号)

質量 30kg(34kg)

輸出記号	L	T	R
仕様記号	J□NSLA	J□NSLA	J□NSRA

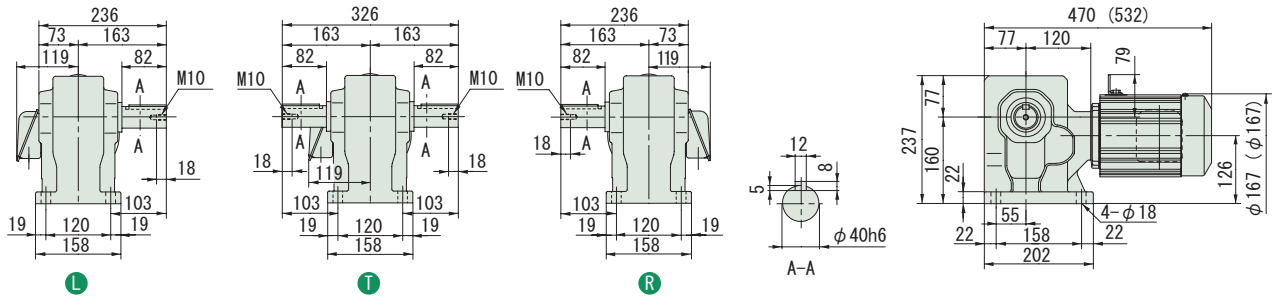

図 B4

RNHM1-60L/R/T-ES-100~120 / 仕様記号
(RNHM1-60L/R/T-ES-B-100~120 / 仕様記号)

質量 69kg(73kg)

輸出記号	L	T	R
仕様記号	J□NSLA	J□NSLA	J□NSRA

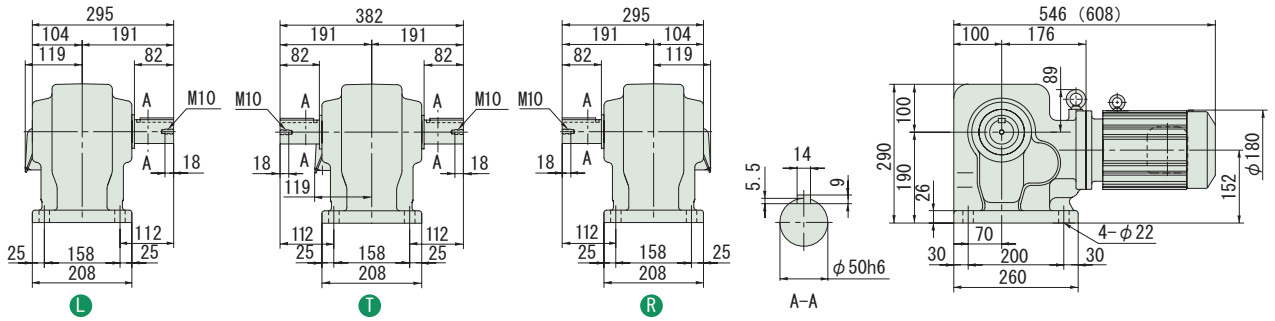

注）1. 出力軸径寸法 : 寸法公差は、JIS B 0401-1976 "h6" です。
2. 軸端キー寸法 : 寸法公差は、JIS B 1301-1996 平行キーに依っています。
3. 本寸法図の寸法及び質量は、予告無しに変更することがあります。
4. 出力軸部の詳細寸法は、技術資料・E22 頁をご参照ください。

中実軸・RNHM シリーズ（脚取付形）
1.5kW・高効率三相モータ・屋内形

減速比	出力回転数 r/min 50Hz	出力回転数 r/min 60Hz	容量記号	枠番	補助形式	減速比	出力トルク Tout N・m 50Hz	出力トルク Tout N・m 60Hz	出力トルク Tout kgf・m 50Hz	出力トルク Tout kgf・m 60Hz	SF (60Hz)	出力軸許容ラジアル荷重 Pro N 50Hz	出力軸許容ラジアル荷重 Pro N 60Hz	出力軸許容ラジアル荷重 Pro kgf 50Hz	出力軸許容ラジアル荷重 Pro kgf 60Hz	屋内形寸法図
					（形式記号詳細 B2 頁）											
10	145.0	175	2	54 L/R/T	ES (-B)	10	84.1	69.7	8.57	7.10	1.47	3920	3730	400	380	図 B1
15	96.7	117	2	54 L/R/T	ES (-B)	15	126	104	12.9	10.7	1.47	4410	4220	450	430	
20	72.5	87.5	2	54 L/R/T	ES (-B)	20	168	139	17.1	14.2	1.47	4810	4610	490	470	
30	48.3	58.3	2	54 L/R/T	ES (-B)	30	252	209	25.7	21.3	1.47	5340	5150	545	525	
40	36.3	43.8	2	54 L/R/T	ES (-B)	40	336	279	34.3	28.4	1.47	5740	5540	585	565	
50	29.0	35.0	2	54 L/R/T	ES (-B)	50	420	348	42.9	35.5	1.47	6030	5830	615	595	
60	24.2	29.2	2	54 L/R/T	ES (-B)	60	504	418	51.4	42.6	1.47	6230	6030	635	615	
80	18.1	21.9	2	60 L/R/T	ES (-B)	80	673	557	68.6	56.8	1.47	9810	9660	1000	985	図 B2
100	14.5	17.5	2	60 L/R/T	ES (-B)	100	841	697	85.7	71.0	1.47	9810	9810	1000	1000	
120	12.1	14.6	2	60 L/R/T	ES (-B)	120	1010	836	103	85.2	1.47	9810	9810	1000	1000	

RNHM

注）1. 出力回転数は、モータ回転数 60Hz：1750r/min, 50Hz：1450r/min としたときの代表値です。詳細は技術資料「モータ部」をご参照ください。
2. 出力軸許容ラジアル荷重は、出力軸中央の位置の値です。
3. （ ）内はブレーキ付の形式を示します。

仕様記号の□は、200V 級は "2"、400V 級は "4" が入ります。詳細は B15 頁をご参照ください。( ) 内はブレーキ付の形式、寸法、質量を示します。

図 B1

RNHM2-54L/R/T-ES-10~60 / 仕様記号
(RNHM2-54L/R/T-ES-B-10~60 / 仕様記号)

質量 34kg(40kg)

輸出記号	L	T	R
仕様記号	J□NSLA	J□NSLA	J□NSRA

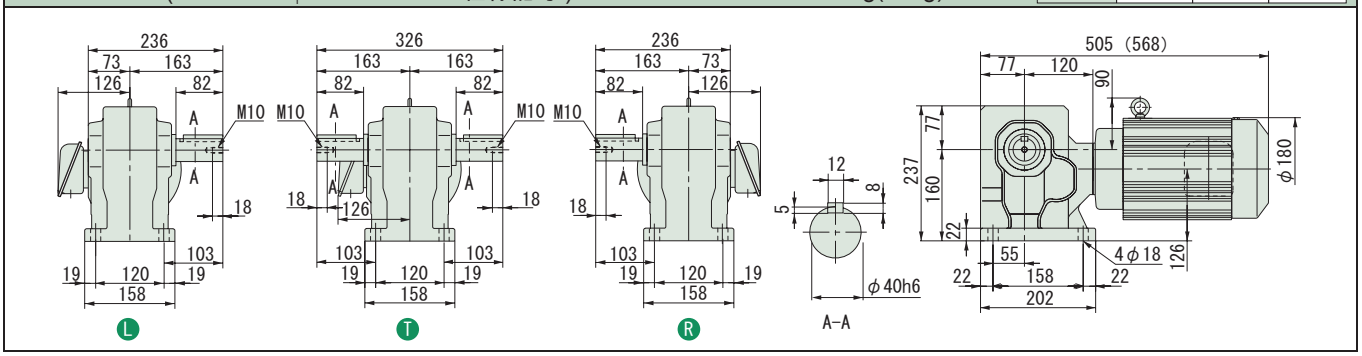

図 B2

RNHM2-60L/R/T-ES-80~120 / 仕様記号
(RNHM2-60L/R/T-ES-B-80~120 / 仕様記号)

質量 74kg(80kg)

輸出記号	L	T	R
仕様記号	J□NSLA	J□NSLA	J□NSRA

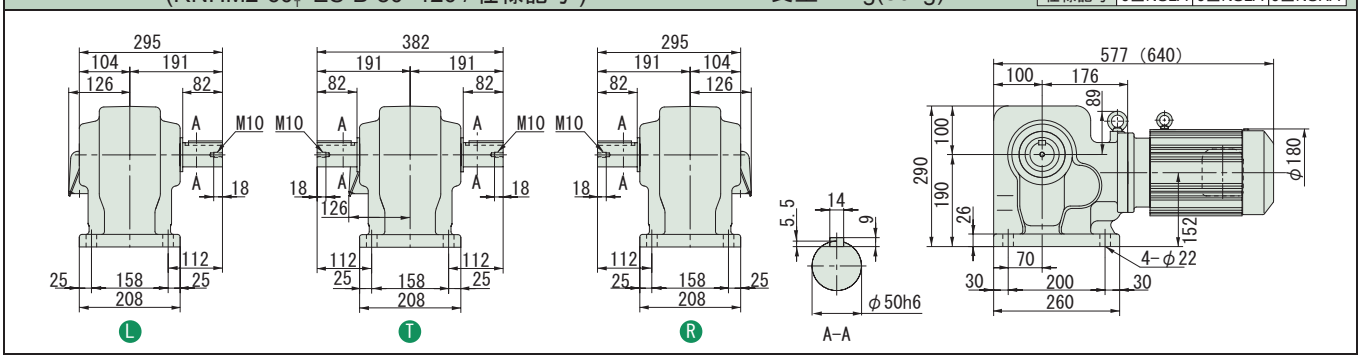

注）1. 出力軸径寸法：寸法公差は、JIS B 0401-1976 "h6" です。
2. 軸端キー寸法：寸法公差は、JIS B 1301-1996 平行キーに依っています。
3. 本寸法図の寸法及び質量は、予告無しに変更することがあります。
4. 出力軸部の詳細寸法は、技術資料・E22 頁をご参照ください。

中実軸・RNHM シリーズ（脚取付形）
2.2kW・高効率三相モータ・屋内形

HYPONIC 直交軸

200V 400V

減速比	出力回転数 r/min 50Hz	60Hz	容量記号	枠番	補助形式	減速比	出力トルク Tout N・m 50Hz	60Hz	kgf・m 50Hz	60Hz	SF (60Hz)	出力軸許容ラジアル荷重 Pro N 50Hz	60Hz	kgf 50Hz	60Hz	屋内形寸法図
			（形式記号詳細 B2 頁）													
10	145	175	RNHM	3 -	63 L/R/T -	ES (-B) - 10	123	102	12.6	10.4	1.68	6230	5930	635	605	図 B3
15	96.7	117		3 -	63 L/R/T -	ES (-B) - 15	185	153	18.9	15.6	1.68	6960	6670	710	680	
20	72.5	87.5		3 -	63 L/R/T -	ES (-B) - 20	247	204	25.1	20.8	1.68	7700	7350	785	750	
30	48.3	58.3		3 -	63 L/R/T -	ES (-B) - 30	370	307	37.7	31.3	1.68	8380	8090	855	825	
40	36.3	43.8		3 -	63 L/R/T -	ES (-B) - 40	493	409	50.3	41.7	1.68	8830	8480	900	865	
50	29.0	35.0		3 -	63 L/R/T -	ES (-B) - 50	617	511	62.9	52.1	1.68	9120	8880	930	905	

注）1. 出力回転数は、モータ回転数 60Hz : 1750r/min, 50Hz : 1450r/min としたときの代表値です。詳細は技術資料「モータ部」をご参照ください。
2. 出力軸許容ラジアル荷重は、出力軸中央の位置の値です。
3. （ ）内はブレーキ付の形式を示します。

仕様記号の□は、200V 級は "2"、400V 級は "4" が入ります。詳細は B15 頁をご参照ください。( ) 内はブレーキ付の形式、寸法、質量を示します。

図 B3　RNHM3-63L/R/T-ES-10~50 / 仕様記号
(RNHM3-63L/R/T-ES-B-10~50 / 仕様記号)　質量 85kg(94kg)

輸出記号	L	T	R
仕様記号	J□NSLA	J□NSLA	J□NSRA

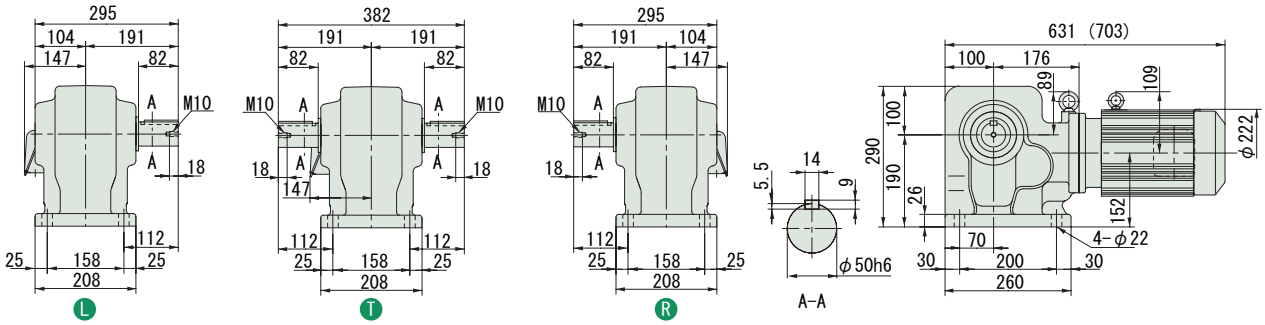

注）1. 出力軸径寸法 : 寸法公差は、JIS B 0401-1976 "h6" です。
2. 軸端キー寸法 : 寸法公差は、JIS B 1301-1996 平行キーに依っています。
3. 本寸法図の寸法及び質量は、予告無しに変更することがあります。
4. 出力軸部の詳細寸法は、技術資料・E22 頁をご参照ください。

中実軸・RNHM シリーズ（脚取付形）
3.7kW・高効率三相モータ・屋内形

減速比	出力回転数 r/min		容量記号 − 枠番 − 補助形式 − 減速比	出力トルク Tout N・m		出力トルク Tout kgf・m		SF (60Hz)	出力軸許容ラジアル荷重 Pro N		出力軸許容ラジアル荷重 Pro kgf		屋内形寸法図
	50Hz	60Hz	（形式記号詳細 B2 頁）	50Hz	60Hz	50Hz	60Hz		50Hz	60Hz	50Hz	60Hz	
10	145	175	RNHM 5 - 64 L/R/T - ES (-B) - 10	207	172	21.1	17.5	1.49	6230	5930	635	605	図 B1
15	96.7	117	5 - 64 L/R/T - ES (-B) - 15	311	258	31.7	26.3	1.49	6960	6670	710	680	
20	72.5	87.5	5 - 64 L/R/T - ES (-B) - 20	415	344	42.3	35.0	1.49	7700	7350	785	750	
30	48.3	58.3	5 - 64 L/R/T - ES (-B) - 30	622	516	63.4	52.6	1.49	8380	8090	855	825	
40	36.3	43.8	5 - 64 L/R/T - ES (-B) - 40	830	687	84.6	70.1	1.49	8830	8480	900	865	

注）1. 出力回転数は、モータ回転数 60Hz : 1750r/min, 50Hz : 1450r/min としたときの代表値です。詳細は技術資料「モータ部」をご参照ください。
2. 出力軸許容ラジアル荷重は、出力軸中央の位置の値です。
3. （ ）内はブレーキ付の形式を示します。

仕様記号の□は、200V 級は "2"、400V 級は "4" が入ります。詳細は B15 頁をご参照ください。( ) 内はブレーキ付の形式、寸法、質量を示します。

図 B1　RNHM5-64 L/R/T -ES-10~40 / 仕様記号
(RNHM5-64 L/R/T -ES-B-10~40 / 仕様記号)　質量 92kg(101kg)

輸出記号	L	T	R
仕様記号	J□NSLA	J□NSLA	J□NSRA

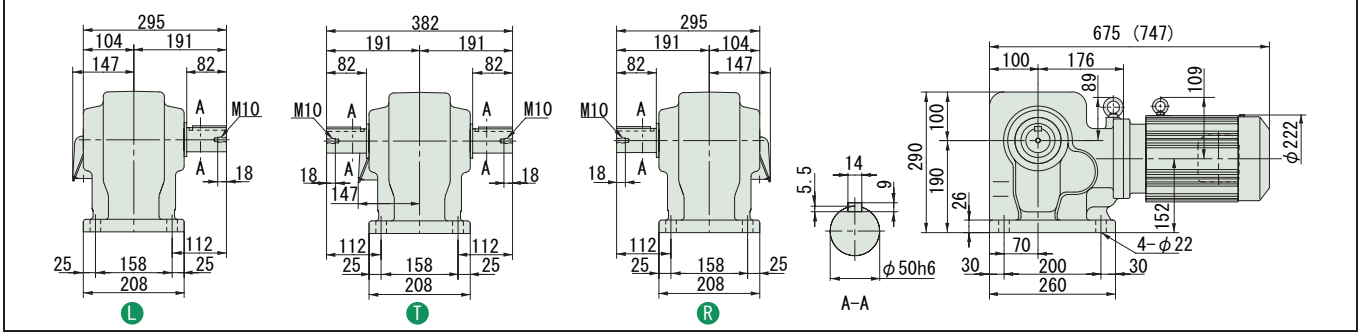

注）1. 出力軸径寸法 : 寸法公差は、JIS B 0401-1976 "h6" です。
2. 軸端キー寸法 : 寸法公差は、JIS B 1301-1996 平行キーに依っています。
3. 本寸法図の寸法及び質量は、予告無しに変更することがあります。
4. 出力軸部の詳細寸法は、技術資料・E22 頁をご参照ください。

ハイポニックギヤモータ

直交軸
オプション製品

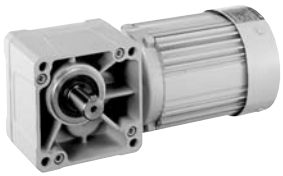

モータ仕様	モータ種類	ブレーキ	シリーズ	容量範囲	頁
屋外形・軽防塵形モータ	三相 単相 三相インバータ／高効率モータ用	無／付	RNYM	0.1kW ～ 5.5kW	B267
			RNFM	0.1kW ～ 2.2kW	
			RNHM	0.1kW ～ 5.5kW	
防水形モータ	三相 単相 単相レバーシブル	無／付	RNYM	15W ～ 2.2kW	B289
			RNFM	15W ～ 2.2kW	
			RNHM	0.1kW ～ 2.2kW	
安全増防爆形モータ	三相	無	RNYM	0.1kW ～ 5.5kW	B327
			RNFM	0.1kW ～ 2.2kW	
			RNHM	0.1kW ～ 5.5kW	
入力ホロー形					B337

注）対応できるモータ容量範囲は、三相・単相・三相インバータ／高効率モータ用で異なります。詳細は各頁でご確認ください。

直交軸 中空軸　直交軸 ﾌﾗﾝｼﾞ取付　直交軸 脚取付

MEMO

ハイポニックギヤモータ

直交軸

オプション製品

屋外形・軽防塵形モータ

中空軸
中実軸 フランジ取付
中実軸 脚取付
ブレーキ無
ブレーキ付
三　相
単　相
単　相 レバーシブル
三　相 インバータ用
高効率 三相モータ
屋内形
オプション製品
屋外形
軽防塵形
防水形
安全増防爆形
入力ホロー形
概　要
選定表寸法図
15W
25W
40W
60W
90W
0.1kW
0.2kW
0.25kW
0.4kW
0.55kW
0.75kW
1.1kW
1.5kW
2.2kW
3.0kW
3.7kW
5.5kW
7.5kW
11kW

特　長

【屋外形モータ】（保護等級 IP44）

ギヤモータを屋外でご使用になる場合に最適な仕様です。
屋外における風雨、雪等の条件下でも安心してご使用できるよう、構造面において次のように専用設計を行なっております。

① 軸貫通部

モータ軸の外部への貫通部に水切りシール等を設けて、外部からの水滴がモータ内部に浸入しない構造にしております。

② 端子箱

アルミダイキャスト又は鋼鈑製とし、ケースとカバー間、ケースとモータフレーム間にはパッキンを用いて密封する防水構造としています。

③ 嵌合部

モータフレームと前後ブラケットの嵌合部には液状パッキンを塗布しております。

④ その他

各種締付ボルト類は、防錆処理を施したものを使用しております。

※ 強い水圧がかかる、暴風雨に頻繁に曝される等の過酷な条件下でご使用される場合は、屋外形を適用出来ない場合がありますのでご照会ください。

【軽防塵形モータ】（保護等級 IP44）

軽度の塵埃がある環境下でご使用になる場合に最適な仕様です。
端子箱を屋外形と同等の仕様としており、特に配線・端子部を粉塵から保護します。

※ 屋外でのご使用はできません。

◎ 選定について

- バリエーション・及び組合せは屋内形と同一です。機種の選定は、「屋内形」のページをご参照ください。
- 「屋外形」「軽防塵形」は機種形式には表示されません。ご注文の際は、必ず「屋外形」「軽防塵形」の指定を別途行なってください。

◎ 仕様記号について

仕様記号は、3 桁目が次のようになります。

屋外形　：A（○○ A ○○○）

軽防塵形：B（○○ B ○○○）

屋外形・軽防塵形対応一覧表

モータ容量		シリーズ 中空軸 RNYM ブレーキ 無	中空軸 RNYM ブレーキ 有	中実軸 RNFM ブレーキ 無	中実軸 RNFM ブレーキ 有	中実軸 RNHM ブレーキ 無	中実軸 RNHM ブレーキ 有
三相	0.1kW	●	●	●	●	●	●
	0.2kW	●	●	●	●	●	●
	0.25kW	●	●	●	●	●	●
	0.4kW	●	●	●	●	●	●
	0.55kW	●	●	●	●	●	●
	0.75kW	●	●	●	●	●	●
	1.1kW	●	●	●	●	●	●
	1.5kW	●	●	●	●	●	●
	2.2kW	●	●	●	●	●	●
	3.0kW	●	●			●	●
	3.7kW	●	●			●	●
	5.5kW	●	●			●	●
単相	0.1kW	●	●	●	●	●	●
	0.2kW	●	●	●	●	●	●
	0.4kW	●	●	●	●	●	●

モータ容量		シリーズ 中空軸 RNYM ブレーキ 無	中空軸 RNYM ブレーキ 有	中実軸 RNFM ブレーキ 無	中実軸 RNFM ブレーキ 有	中実軸 RNHM ブレーキ 無	中実軸 RNHM ブレーキ 有
三相インバータ用	0.1kW	●	●	●	●	●	●
	0.2kW	●	●	●	●	●	●
	0.4kW	●	●	●	●	●	●
	0.75kW	●	●	●	●	●	●
	1.5kW	●	●	●	●	●	●
	2.2kW	●	●			●	●
	3.7kW	●	●			●	●
高効率モータ用	0.2kW	●	●	●	●	●	●
	0.4kW	●	●	●	●	●	●
	0.75kW	●	●	●	●	●	●
	1.5kW	●	●	●	●	●	●
	2.2kW	●	●			●	●
	3.7kW	●	●			●	●

※ 90W 以下の屋外仕様については、防水形（IP65）をご使用ください。

標準仕様（屋外形・軽防塵形）

	種類	項　目	標準仕様	内蔵形ブレーキ付･標準仕様
モータ部	三相モータ	容量範囲	0.1kW ～ 5.5kW　4 極	0.1kW ～ 5.5kW　4 極 FB ブレーキ（ノンアスベストライニング）
		保護方式 外被構造	IP44 (屋外形または軽防塵形) 全閉外扇形（0.1kW は全閉自冷形）	IP44 (屋外形または軽防塵形) 全閉外扇形（0.1kW は全閉自冷形）
		電　源	1 定格電源 200V 50/60Hz, 220V 60Hz 又は 400V 50/60Hz、440V60Hz	1 定格電源 200V 50/60Hz, 220V 60Hz 又は 400V 50/60Hz、440V60Hz
		耐熱クラス	0.1kW ～ 0.4kW　4 極 ：E 0.55kW ～ 5.5kW　4 極 ：B	0.1kW ～ 0.4kW　4 極 ：E 0.55kW ～ 5.5kW　4 極 ：B （ブレーキの耐熱クラスは全て B）
		時間定格	連続定格	連続定格
		始動方式	直入れ	直入れ
		口 出 線	3 本	5 本
		規　格	JIS 準拠	JIS 準拠
	単相モータ	容量範囲	0.1kW ～ 0.4W　4 極	0.1kW ～ 0.4W　4 極 FB ブレーキ（ノンアスベストライニング）
		保護方式、 外被構造	IP44 (屋外形 または軽防塵形)、全閉外扇形	IP44 (屋外形 または軽防塵形)、全閉外扇形
		電　源	100V ,200V　50/60Hz（二重電圧）	100V ,200V　50/60Hz（二重電圧）
		耐熱クラス	B	B　（ブレーキの耐熱クラスも B）
		時間定格	連続定格	連続定格
		始動方式	コンデンサ始動コンデンサ運転	コンデンサ始動コンデンサ運転
		口 出 線	6 本	8 本
		規　格	JIS 準拠	JIS 準拠
	インバータ用モータ	容量範囲	0.1kW ～ 3.7kW　4 極	0.1kW ～ 3.7kW　4 極 FB ブレーキ（ノンアスベストライニング）
		保護方式、 外被構造	IP44 (屋外形または軽防塵形)、全閉外扇形	IP44 (屋外形または軽防塵形)、全閉外扇形
		電　源	200V 60Hz, 220V 60Hz	200V 60Hz, 220V 60Hz
		耐熱クラス	B	B（ブレーキの耐熱クラスも B）
		時間定格	連続定格（6 ～ 60Hz 定トルク特性）	連続定格（6 ～ 60Hz 定トルク特性）
		口 出 線	3 本	5 本
		規　格	JIS 準拠	JIS 準拠
	高効率三相モータ	容量範囲	0.2kW ～ 3.7kW　4 極	0.2kW ～ 3.7kW　4 極 FB ブレーキ（ノンアスベストライニング）
		保護方式、 外被構造	IP44 (屋外形または軽防塵形)、全閉外扇形	IP44 (屋外形または軽防塵形)、全閉外扇形
		電　源	200V 50/60Hz、220V/60Hz　又は　400V 50/60Hz、 440V/60Hz	200V 50/60Hz、220V/60Hz　又は　400V 50/60Hz、 440V/60Hz
		耐熱クラス	0.2, 0.4kW　4 極 E 0.55 ～ 3.7kW　4 極 B	0.2, 0.4kW　4 極 E（ブレーキは B） 0.55 ～ 3.7kW　4 極 B（モータ、ブレーキ共）
		時間定格	連続定格	連続定格
		始動方式	直入れ	直入れ
		口 出 線	3 本	5 本
		規　格	JIS C4004　効率値は JIS C4212 対応	JIS C4004　効率値は JIS C4212 対応

ギヤ部	潤滑方式	専用特殊グリースによる、グリース潤滑　（工場出荷時にグリースを充填しております）
	減速方式	ハイポイドギヤとインボリュートギヤの組合せによる減速構造
	材　質	ケーシング：アルミニウム合金（60#, 63#, 64#, 1640# は鋳鉄）　歯車：クロムモリブデン鋼

周囲条件	設置場所	屋外形　：屋内及び屋外（通常の風雨・降雪程度で、強い水流や暴風雨にさらされない場所） 軽防塵形：屋内
	周囲温度	-10 ～ 40 ℃（凍結なきこと）
	周囲湿度	85%以下。ただし、結露しないこと。
	標　高	1000m 以下
	雰 囲 気	腐食性ガス、爆発性ガス、蒸気、大量の粉塵がないこと。大量の塵埃を含まない換気の良い場所であること。

据付角度	制限なし。ただし、端子箱引出口が水のかかる方向へ直接向かないよう、ご注意ください。
塗　装	技術資料 E94 頁をご参照ください。

注）1. 標準出力軸回転方向は、E7 頁をご参照ください。
　　2. モータの特性は E36 頁、ブレーキの詳細については E52 頁をご参照ください。

中空軸
中実軸 フランジ取付
中実軸 脚取付
ブレーキ無
ブレーキ付
三　相
単　相
単　相 レバーシブル
三　相 インバータ用
高効率 三相モータ
屋内形
オプション 製　品
屋外形
軽防塵形
防水形
安全増 防爆形
入力 ホロー形
概　要
選定表 寸法図
15W
25W
40W
60W
90W
0.1kW
0.2kW
0.25kW
0.4kW
0.55kW
0.75kW
1.1kW
1.5kW
2.2kW
3.0kW
3.7kW
5.5kW
7.5kW
11kW

0.1~0.4kW

屋外形・軽防塵形の寸法・形状は以下の箇所のみ屋内仕様と異なります。その他の寸法及び選定表は B22 頁～ B34 頁を併用してください。
ご注文・ご照会の際は形式記号、電圧周波数、屋外形または軽防塵形をご指示ください。

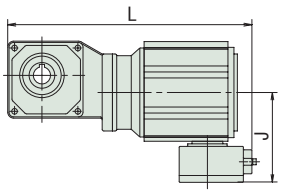

図 B1　0.1kW ブレーキ無

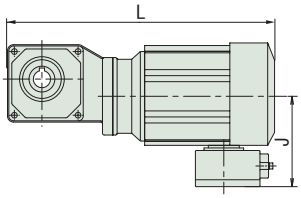

図 B2　0.1kW ブレーキ付
0.2 ～ 0.4kW　ブレーキ無、
ブレーキ付

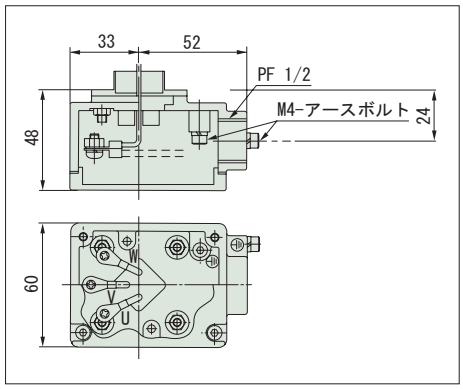

端子箱詳細
（ブレーキ付の場合は整流器が内蔵されます。）

容量	形　　式	仕様記号	L	J	質量 (kg)
0.1kW	RNYM01-1010(-B)-5 ～ 10	J □◎ ABB	240(258)	105	5.5(7.0)
	RNYM01-1120(-B)-5 ～ 60	J □◎ ABB	285(303)	105	6.5(8.0)
	RNYM01-1220(-B)-40 ～ 60	J □◎ ABB	308(326)	105	7.5(9.0)
	RNYM01-1230(-B)-80 ～ 240	J □◎ ABB	309(327)	105	8.0(9.5)
	RNYM01-1330(-B)-80 ～ 240	J □◎ ABB	331(349)	105	9.5(10.5)
	RNYM01-1340(-B)-300 ～ 1440	J □◎ ABB	354(372)	105	10.5(11.5)
	RNYM01-1440(-B)-300 ～ 1440	J □◎ ABB	396(414)	105	15(16.5)
0.2kW	RNYM02-1110(-B)-5 ～ 10	J □◎ ABB	275(307)	105	6.5(8.0)
	RNYM02-1120(-B)-5 ～ 30	J □◎ ABB	310(342)	105	7.5(9.0)
	RNYM02-1220(-B)-5 ～ 60	J □◎ ABB	333(365)	105	9.0(10.5)
	RNYM02-1320(-B)-40 ～ 60	J □◎ ABB	361(393)	105	10.5(11.5)
	RNYM02-1330(-B)-80 ～ 240	J □◎ ABB	356(388)	105	10.5(11.5)
	RNYM02-1430(-B)-80 ～ 240	J □◎ ABB	384(416)	105	15.5(16.5)
	RNYM02-1440(-B)-300 ～ 1440	J □◎ ABB	421(453)	105	16(17.5)
	RNYM02-1540(-B)-300 ～ 1440	J □◎ ABB	465(497)	105	25(26)
0.25kW	RNYM03-1210(-B)-5 ～ 10	J □◎ ABB	311(343)	105	9.5(10.5)
	RNYM03-1220(-B)-5 ～ 30	J □◎ ABB	353(385)	105	10(11.5)
	RNYM03-1320(-B)-40 ～ 60	J □◎ ABB	381(413)	105	11.5(13.5)
	RNYM30-1430(-B)-80 ～ 240	J □◎ ABB	404(436)	105	16.5(17.5)
	RNYM03-1540(-B)-300 ～ 1440	J □◎ ABB	485(517)	105	26.5(28)
0.4kW	RNYM05-1210(-B)-5 ～ 10	J □◎ ABB	311(343)	105	9.5(10.5)
	RNYM05-1220(-B)-5 ～ 30	J □◎ ABB	353(385)	105	10(11.5)
	RNYM05-1320(-B)-5 ～ 60	J □◎ ABB	381(413)	105	11.5(13.5)
	RNYM05-1420(-B)-40 ～ 60	J □◎ ABB	412(444)	105	15.5(16.5)
	RNYM05-1430(-B)-80 ～ 240	J □◎ ABB	404(436)	105	16.5(17.5)
	RNYM05-1530(-B)-80 ～ 240	J □◎ ABB	437(469)	105	23.5(24.5)
	RNYM05-1540(-B)-300 ～ 1440	J □◎ ABB	485(517)	105	26.5(28)
	RNYM05-1640(-B)-300 ～ 1440	J □◎ ABB	543(575)	105	63.5(64.5)

注）1.（　　）は、ブレーキ付の場合を示します。
2. □は、200V 級の場合は "2"、400V 級の場合は "4" が入ります。
3. 仕様記号の◎には、屋外形の場合は "A"、軽防塵形の場合は "B" が入ります。

0.55~5.5kW

屋外形・軽防塵形の寸法・形状は以下の箇所のみ屋内仕様と異なります。その他の寸法及び選定表は B35 頁～ B53 頁を併用してください。
ご注文・ご照会の際は形式記号、電圧周波数、屋外形または軽防塵形をご指示ください。

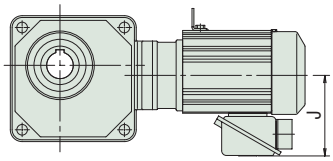

図 B3

（　）内は、ブレーキ付の場合を示します。

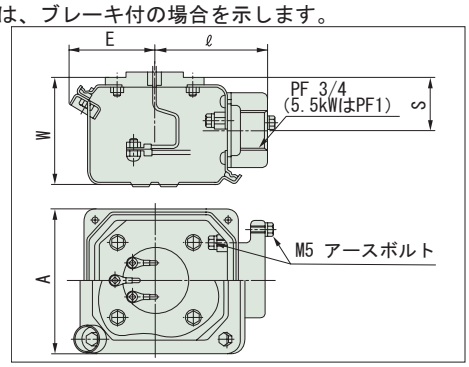

端子箱詳細
（ブレーキ付の場合は整流器が内蔵されます。）

容量	形　　式	仕様記号	J	A	E	ℓ	W	S	質量 (kg)
0.55kW	RNYM08-1310(-B)-5 ～ 10	J □◎ SBB	136	100	57	75	72	35.5	13(15)
	RNYM08-1320(-B)-5 ～ 30	J □◎ SBB	136	100	57	75	72	35.5	14(17)
	RNYM08-1420(-B)-40 ～ 60	J □◎ SBB	136	100	57	75	72	35.5	18(20)
	RNYM08-1530(-B)-80 ～ 240	J □◎ SBB	136	100	57	75	72	35.5	25(27)
	RNYM08-1640(-B)-300 ～ 1440	J □◎ SBB	136	100	57	75	72	35.5	67(69)
0.75kW	RNYM1-1310(-B)-5 ～ 10	J □◎ SBB	136	100	57	75	72	35.5	14(17)
	RNYM1-1320(-B)-5 ～ 30	J □◎ SBB	136	100	57	75	72	35.5	16(18)
	RNYM1-1420(-B)-5 ～ 60	J □◎ SBB	136	100	57	75	72	35.5	19(21)
	RNYM1-1520(-B)-40 ～ 60	J □◎ SBB	136	100	57	75	72	35.5	27(29)
	RNYM1-1530(-B)-80 ～ 240	J □◎ SBB	136	100	57	75	72	35.5	26(29)
	RNYM1-1531(-B)-80	J □◎ SBB	136	100	57	75	72	35.5	27(29)
	RNYM1-1630(-B)-100 ～ 120	J □◎ SBB	136	100	57	75	72	35.5	47(49)
	RNYM1-1631(-B)-150 ～ 240	J □◎ SBB	136	100	57	75	72	35.5	47(49)
	RNYM1-1640(-B)-300 ～ 1440	J □◎ SBB	136	100	57	75	72	35.5	69(71)
1.1kW	RNYM1H-1410(-B)-5 ～ 10	J □◎ SBB	141	100	57	75	72	35.5	21(25)
	RNYM1H-1420(-B)-5 ～ 30	J □◎ SBB	141	100	57	75	72	35.5	22(26)
	RNYM1H-1520(-B)-40 ～ 60	J □◎ SBB	141	100	57	75	72	35.5	30(34)
	RNYM1H-1531(-B)-80	J □◎ SBB	141	100	57	75	72	35.5	30(34)
	RNYM1H-1630(-B)-100 ～ 120	J □◎ SBB	141	100	57	75	72	35.5	53(57)
	RNYM1H-1631(-B)-150 ～ 240	J □◎ SBB	141	100	57	75	72	35.5	54(58)
1.5kW	RNYM2-1410(-B)-5 ～ 10	J □◎ SBB	141	100	57	75	72	35.5	23(27)
	RNYM2-1420(-B)-5 ～ 30	J □◎ SBB	141	100	57	75	72	35.5	23(27)
	RNYM2-1520(-B)-5 ～ 60	J □◎ SBB	141	100	57	75	72	35.5	32(36)
	RNYM2-1531(-B)-40 ～ 80	J □◎ SBB	141	100	57	75	72	35.5	31(35)
	RNYM2-1630(-B)-80 ～ 120	J □◎ SBB	141	100	57	75	72	35.5	53(57)
	RNYM2-1631(-B)-150 ～ 240	J □◎ SBB	141	100	57	75	72	35.5	54(58)
2.2kW	RNYM3-1510(-B)-5 ～ 10	J □◎ SBB	148	100	57	75	72	35.5	30(36)
	RNYM3-1520(-B)-5 ～ 30	J □◎ SBB	148	100	57	75	72	35.5	35(40)
	RNYM3-1521(-B)-5 ～ 25	J □◎ SBB	148	100	57	75	72	35.5	35(40)
	RNYM3-1531(-B)-40 ～ 60	J □◎ SBB	148	100	57	75	72	35.5	35(40)
	RNYM3-1630(-B)-80 ～ 120	J □◎ SBB	148	100	57	75	72	35.5	58(64)
	RNYM3-1631(-B)-150 ～ 240	J □◎ SBB	148	100	57	75	72	35.5	58(64)
	RNYM3-1632(-B)-30 ～ 60	J □◎ SBB	148	100	57	75	72	35.5	56(62)
3.0kW	RNYM4-1521(-B)-5 ～ 25	J □◎ SBB	183	123	65	87	90	45	48(59)
	RNYM4-1522(-B)-5 ～ 15	J □◎ SBB	183	123	65	87	90	45	48(59)
	RNYM4-1632(-B)-30 ～ 60	J □◎ SBB	183	123	65	87	90	45	67(78)
	RNYM4-1633(-B)-20 ～ 40	J □◎ SBB	183	123	65	87	90	45	68(79)
3.7kW	RNYM5-1521(-B)-5 ～ 25	J □◎ SBB	183	123	65	87	90	45	51(62)
	RNYM5-1522(-B)-5 ～ 15	J □◎ SBB	183	123	65	87	90	45	51(62)
	RNYM5-1632(-B)-30 ～ 50	J □◎ SBB	183	123	65	87	90	45	70(81)
	RNYM5-1633(-B)-20 ～ 60	J □◎ SBB	183	123	65	87	90	45	71(82)
5.5kW	RNYM8-1522(-B)-5 ～ 15	J □◎ SBB	183	123	65	87	90	45	58(69)
	RNYM8-1633(-B)-20 ～ 40	J □◎ SBB	183	123	65	87	90	45	78(89)

注）1.（　　）は、ブレーキ付の場合を示します。
2. □は、200V 級の場合は "2"、400V 級の場合は "4" が入ります。
3. 仕様記号の◎には、屋外形の場合は "A"、軽防塵形の場合は "B" が入ります。

中空軸
中実軸 フランジ取付
中実軸 脚取付
ブレーキ無
ブレーキ付
三　相
単　相
単　相 レバーシブル
三　相 インバータ用
高効率 三相モータ
屋内形
オプション 製　品
屋外形
軽防塵形
防水形
安全増 防爆形
入力 ホロー形
概　要
選定表 寸法図
15W
25W
40W
60W
90W
0.1kW
0.2kW
0.25kW
0.4kW
0.55kW
0.75kW
1.1kW
1.5kW
2.2kW
3.0kW
3.7kW
5.5kW
7.5kW
11kW

0.1~0.4kW

屋外形・軽防塵形の寸法・形状は以下の箇所のみ屋内仕様と異なります。その他の寸法及び選定表は B62 頁～ B72 頁を併用してください。
ご注文・ご照会の際は形式記号、電圧周波数、屋外形または軽防塵形をご指示ください。

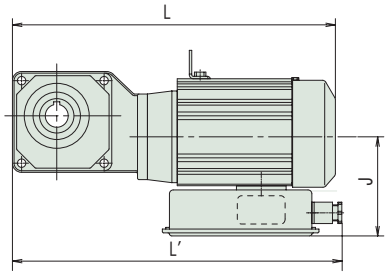

ブレーキ無、ブレーキ付
図 B1

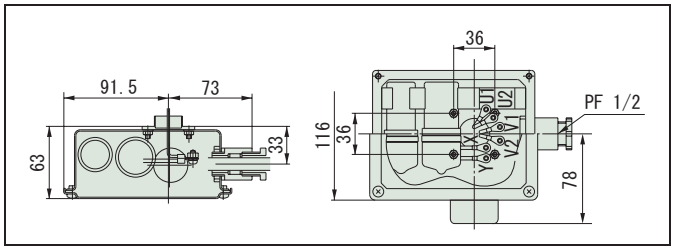

端子箱詳細（0.1, 0.2kW）
（ブレーキ付の場合は整流器が内蔵されます。）

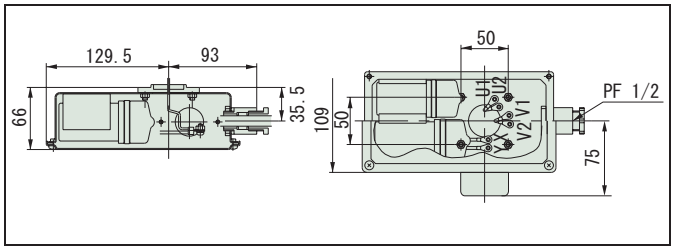

端子箱詳細（0.4kW）
（ブレーキ付の場合は整流器が内蔵されます。）

容量	形　　式	仕様記号	L	L'（注 2）	J	質量 (kg)
0.1kW	RNYM01-1110-CB(-B)-5 ～ 10	JD ◎ SBB	275(307)	289	120	6.5(8.0)
	RNYM01-1120-CB(-B)-5 ～ 60	JD ◎ SBB	310(342)	325	120	7.5(9.0)
	RNYM01-1220-CB(-B)-40 ～ 60	JD ◎ SBB	333(365)	348	120	9.0(10.5)
	RNYM01-1230-CB(-B)-80 ～ 240	JD ◎ SBB	334(366)	348	120	9.0(10.5)
	RNYM01-1330-CB(-B)-80 ～ 240	JD ◎ SBB	356(388)	370	120	10.5(11.5)
	RNYM01-1340-CB(-B)-300 ～ 1440	JD ◎ SBB	379(411)	393	120	11.5(12.5)
	RNYM01-1440-CB(-B)-300 ～ 1440	JD ◎ SBB	421(453)	435	120	16.0(17.5)
0.2kW	RNYM02-1210-CB(-B)-5 ～ 10	JD ◎ SBB	311(343)	325	120	9.5(10.5)
	RNYM02-1120-CB(-B)-5 ～ 30	JD ◎ SBB	330(362)	344	120	8.5(9.5)
	RNYM02-1220-CB(-B)-5 ～ 60	JD ◎ SBB	353(385)	367	120	10.0(11.5)
	RNYM02-1320-CB(-B)-40 ～ 60	JD ◎ SBB	381(413)	395	120	11.5(13.5)
	RNYM02-1330-CB(-B)-80 ～ 240	JD ◎ SBB	376(408)	390	120	11.5(12.5)
	RNYM02-1430-CB(-B)-80 ～ 240	JD ◎ SBB	404(436)	418	120	16.5(17.5)
	RNYM02-1440-CB(-B)-300 ～ 1440	JD ◎ SBB	441(473)	455	120	17.5(18.5)
	RNYM02-1540-CB(-B)-300 ～ 1440	JD ◎ SBB	485(517)	499	120	26.5(28)
0.4kW	RNYM05-1310-CB(-B)-5 ～ 10	JD ◎ SBB	390(433)	-	130	13.5(16.5)
	RNYM05-1320-CB(-B)-5 ～ 30	JD ◎ SBB	423(466)	-	130	15.5(17.5)
	RNYM05-1420-CB(-B)-40 ～ 60	JD ◎ SBB	474(517)	-	130	18.5(20.5)
	RNYM05-1530-CB(-B)-80 ～ 240	JD ◎ SBB	498(541)	-	130	25.5(28.5)
	RNYM05-1640-CB(-B)-300 ～ 1440	JD ◎ SBB	604(647)	-	130	68.5(70.5)

注）1.（　　）は、ブレーキ付の場合を示します。
2. 0.1kW・0.2kW のブレーキ無の全長は、L' 寸法を参照下さい。それ以外の機種の全長は、L 寸法となります。
3. 仕様記号の◎には、屋外形の場合は "A"、軽防塵形の場合は "B" が入ります。

MEMO

0.1~3.7kW

屋外形・軽防塵形の寸法・形状は以下の箇所のみ屋内仕様と異なります。その他の寸法及び選定表は B74 頁～ B91 頁を併用してください。
ご注文・ご照会の際は形式記号、電圧周波数、屋外形または軽防塵形をご指示ください。

0.1~0.2kW

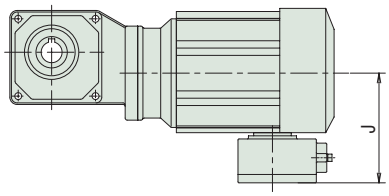

図 B1

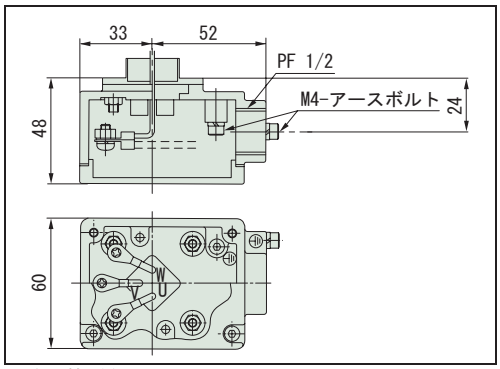

端子箱詳細
（ブレーキ付の場合は整流器が内蔵されます。）

容量	形　　式	仕様記号	J	質量 (kg)
0.1kW	RNYM01-1110-AV(-B)-5 ～ 10	J □◎ ABB	105	6.5(8.0)
	RNYM01-1120-AV(-B)-5 ～ 60	J □◎ ABB	105	7.5(9.0)
	RNYM01-1220-AV(-B)-40 ～ 60	J □◎ ABB	105	9.0(10.5)
	RNYM01-1230-AV(-B)-80 ～ 240	J □◎ ABB	105	9.0(10.5)
	RNYM01-1330-AV(-B)-80 ～ 240	J □◎ ABB	105	10.5(11.5)
	RNYM01-1340-AV(-B)-300 ～ 1440	J □◎ ABB	105	11.5(12.5)
	RNYM01-1440-AV(-B)-300 ～ 1440	J □◎ ABB	105	16(17.5)
0.2kW	RNYM02-1120-AV/ES(-B)-5 ～ 30	J □◎ ABB	105	8.5(9.5)
	RNYM02-1210-AV/ES(-B)-5 ～ 10	J □◎ ABB	105	9.5(10.5)
	RNYM02-1220-AV/ES(-B)-5 ～ 60	J □◎ ABB	105	10(11.5)
	RNYM02-1320-AV/ES(-B)-40 ～ 60	J □◎ ABB	105	11.5(13.5)
	RNYM02-1330-AV/ES(-B)-80 ～ 240	J □◎ ABB	105	11.5(12.5)
	RNYM02-1430-AV/ES(-B)-80 ～ 240	J □◎ ABB	105	16.5(17.5)
	RNYM02-1440-AV/ES(-B)-300 ～ 1440	J □◎ ABB	105	17.5(18.5)
	RNYM02-1540-AV/ES(-B)-300 ～ 1440	J □◎ ABB	105	26.5(28)

注）1.（　　）は、ブレーキ付の場合を示します。
2. 形式中の補助形式については、次の通りとなります。
インバータ用モータ：AV
高効率モータ　　：ES
3. □は、200V 級の場合は "2"、400V 級の場合は "4" が入ります。
4. 仕様記号の◎には、屋外形の場合は "A"、軽防塵形の場合は "B" が入ります。

0.4~3.7kW

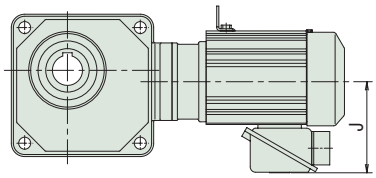

図 B2

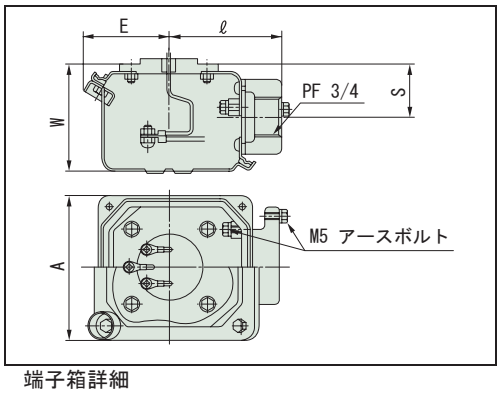

端子箱詳細
（ブレーキ付の場合は整流器が内蔵されます。）

容量	形　　式	仕様記号	J	A	E	ℓ	W	S	質量 (kg)
0.4kW	RNYM05-1310-AV/ES(-B)-5 ～ 10	J □◎ SBB	136	100	57	75	72	35.5	14(17)
	RNYM05-1320-AV/ES(-B)-5 ～ 30	J □◎ SBB	136	100	57	75	72	35.5	16(18)
	RNYM05-1420-AV/ES(-B)-40 ～ 60	J □◎ SBB	136	100	57	75	72	35.5	19(21)
	RNYM05-1530-AV/ES(-B)-80 ～ 240	J □◎ SBB	136	100	57	75	72	35.5	26(29)
	RNYM05-1640-AV/ES(-B)-300 ～ 1440	J □◎ SBB	136	100	57	75	72	35.5	69(71)
0.75kW	RNYM1-1410-AV/ES(-B)-5 ～ 10	J □◎ SBB	141	100	57	75	72	35.5	23(27)
	RNYM1-1420-AV/ES(-B)-5 ～ 30	J □◎ SBB	141	100	57	75	72	35.5	23(27)
	RNYM1-1520-AV/ES(-B)-40 ～ 60	J □◎ SBB	141	100	57	75	72	35.5	32(36)
	RNYM1-1531-AV/ES(-B)-80	J □◎ SBB	141	100	57	75	72	35.5	31(35)
	RNYM1-1630-AV/ES(-B)-100 ～ 120	J □◎ SBB	141	100	57	75	72	35.5	53(57)
	RNYM1-1631-AV/ES(-B)-150 ～ 240	J □◎ SBB	141	100	57	75	72	35.5	54(58)
1.5kW	RNYM2-1510-AV/ES(-B)-5 ～ 10	J □◎ SBB	148	100	57	75	72	35.5	30(36)
	RNYM2-1520-AV/ES(-B)-5 ～ 30	J □◎ SBB	148	100	57	75	72	35.5	35(40)
	RNYM2-1531-AV/ES(-B)-40 ～ 60	J □◎ SBB	148	100	57	75	72	35.5	35(40)
	RNYM2-1630-AV/ES(-B)-80 ～ 120	J □◎ SBB	148	100	57	75	72	35.5	58(64)
	RNYM2-1631-AV/ES(-B)-150 ～ 240	J □◎ SBB	148	100	57	75	72	35.5	58(64)
2.2kW	RNYM3-1521-AV/ES(-B)-5 ～ 25	J □◎ SBB	183	123	65	87	90	45	51(62)
	RNYM3-1632-AV/ES(-B)-30 ～ 60	J □◎ SBB	183	123	65	87	90	45	70(81)
3.7kW	RNYM5-1522-AV/ES(-B)-5 ～ 15	J □◎ SBB	183	123	65	87	90	45	58(69)
	RNYM5-1633-AV/ES(-B)-20 ～ 40	J □◎ SBB	183	123	65	87	90	45	78(89)

注）1.（　　）は、ブレーキ付の場合を示します。
2. 形式中の補助形式については、次の通りとなります。
インバータ用モータ：AV
高効率モータ　　：ES
3. □は、200V 級の場合は "2"、400V 級の場合は "4" が入ります。
4. 仕様記号の◎には、屋外形の場合は "A"、軽防塵形の場合は "B" が入ります。

0.1~2.2kW

屋外形・軽防塵形の寸法・形状は以下の箇所のみ屋内仕様と異なります。その他の寸法及び選定表は三相モータ・屋内形 B114 頁～ B133 頁を併用してください。
ご注文・ご照会の際は形式記号、電圧周波数、屋外形または軽防塵形をご指示ください。

0.1~0.4kW

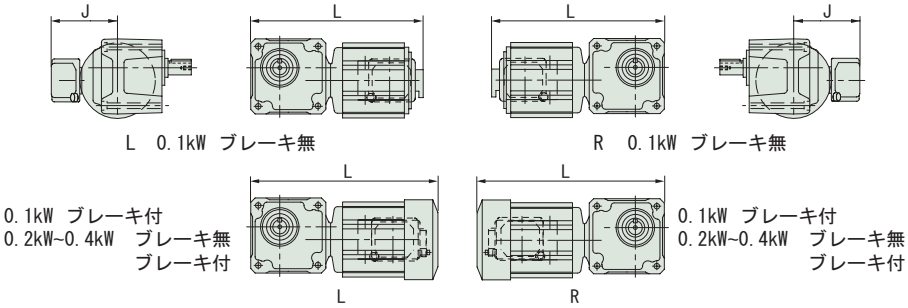

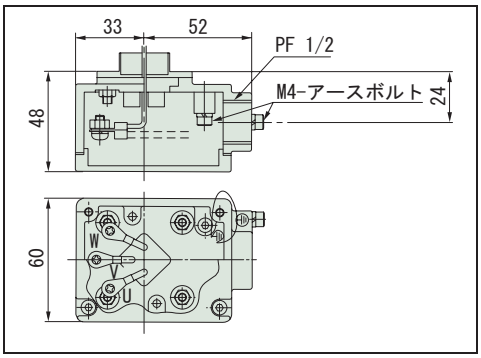

端子箱詳細（0.1 ～ 0.4kW 共通）
（ブレーキ付の場合は整流器が内蔵されます。）

容量	形　　式	仕様記号		L	J	質量 (kg)
		軸出記号:L	軸出記号:R			
0.1kW	RNFM01-190 □ (-B)-5 ～ 60	J △◎ ALB	J △◎ ARB	241(259)	105	5.8(7.3)
	RNFM01-20 □ (-B)-80 ～ 120	J △◎ ALB	J △◎ ARB	271(289)	105	7.3(8.8)
	RNFM01-25 □ (-B)-150 ～ 240	J △◎ ALB	J △◎ ARB	271(289)	105	7.3(8.8)
	RNFM01-1340 □ -X1(-B)-300 ～ 1440	J △◎ ALB	J △◎ ARB	354(372)	105	11(12.5)
	RNFM01-1440 □ -X1(-B)-300 ～ 1440	J △◎ ALB	J △◎ ARB	396(414)	105	16.5(18)
0.2kW	RNFM02-190 □ (-B)-5 ～ 30	J △◎ ALB	J △◎ ARB	266(298)	105	7.0(8.5)
	RNFM02-23 □ (-B)-40 ～ 60	J △◎ ALB	J △◎ ARB	302(334)	105	8.5(10)
	RNFM02-30 □ (-B)-80 ～ 120	J △◎ ALB	J △◎ ARB	321(353)	105	10.5(11.5)
	RNFM02-35 □ (-B)-150 ～ 240	J △◎ ALB	J △◎ ARB	329(361)	105	10.5(11.5)
	RNFM02-1440 □ -X1(-B)-300 ～ 1440	J △◎ ALB	J △◎ ARB	421(453)	105	17.5(19)
	RNFM02-1540 □ -X1(-B)-300 ～ 1440	J △◎ ALB	J △◎ ARB	465(497)	105	28(29)
0.25kW	RNFM03-270 □ (-B)-5 ～ 30	J △◎ ALB	J △◎ ARB	317(349)	105	9.5(11)
	RNFM03-33 □ (-B)-40 ～ 60	J △◎ ALB	J △◎ ARB	349(381)	105	11.5(13.5)
	RNFM03-40 □ (-B)-80 ～ 120	J △◎ ALB	J △◎ ARB	363(395)	105	14.5(16.5)
	RNFM03-45 □ (-B)-150 ～ 240	J △◎ ALB	J △◎ ARB	389(421)	105	15.5(16.5)
	RNFM03-1540 □ -X1(-B)-300 ～ 1440	J △◎ ALB	J △◎ ARB	485(517)	105	29.5(30.5)
0.4kW	RNFM05-270 □ (-B)-5 ～ 30	J △◎ ALB	J △◎ ARB	317(349)	105	9.5(11)
	RNFM05-33 □ (-B)-40 ～ 60	J △◎ ALB	J △◎ ARB	349(381)	105	11.5(13.5)
	RNFM05-40 □ (-B)-80 ～ 120	J △◎ ALB	J △◎ ARB	363(395)	105	14.5(16.5)
	RNFM05-45 □ (-B)-150 ～ 240	J △◎ ALB	J △◎ ARB	389(421)	105	15.5(16.5)
	RNFM05-1540 □ -X1(-B)-300 ～ 1440	J △◎ ALB	J △◎ ARB	485(517)	105	29.5(30.5)
	RNFM05-1640 □ -X1(-B)-300 ～ 1440	J △◎ ALB	J △◎ ARB	543(575)	105	68.5(69.5)

注）1. □には、軸出記号 L または R のいずれかが入ります。
2. （　　）は、ブレーキ付の場合を示します。
3. △は、200V 級の場合は "2"、400V 級の場合は "4" が入ります。
4. 仕様記号の◎には、屋外形の場合は "A"、軽防塵形の場合は "B" が入ります。

0.55~2.2kW

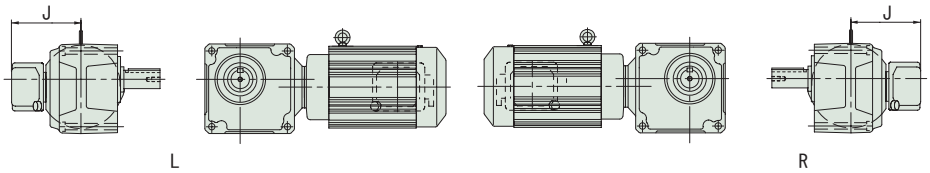

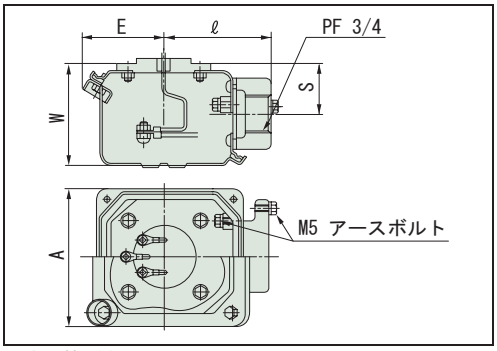

端子箱詳細
（ブレーキ付の場合は整流器が内蔵されます。）

容量	形　　式	仕様記号 軸出記号:L	仕様記号 軸出記号:R	J	A	E	ℓ	W	S	質量 (kg)
0.55kW	RNFM08-370 □ (-B)-5 ～ 30	J △◎ SLB	J △◎ SRB	136	100	57	75	72	35.5	14(17)
	RNFM08-43 □ (-B)-40 ～ 60	J △◎ SLB	J △◎ SRB	136	100	57	75	72	35.5	18(21)
	RNFM08-50 □ (-B)-80 ～ 120	J △◎ SLB	J △◎ SRB	136	100	57	75	72	35.5	25(28)
	RNFM08-55 □ (-B)-150 ～ 240	J △◎ SLB	J △◎ SRB	136	100	57	75	72	35.5	25(28)
	RNFM08-1640 □ -X1(-B)-300 ～ 1440	J △◎ SLB	J △◎ SRB	136	100	57	75	72	35.5	73(75)
0.75kW	RNFM1-370 □ (-B)-5 ～ 30	J △◎ SLB	J △◎ SRB	136	100	57	75	72	35.5	14(17)
	RNFM1-43 □ (-B)-40 ～ 60	J △◎ SLB	J △◎ SRB	136	100	57	75	72	35.5	18(21)
	RNFM1-50 □ (-B)-80 ～ 120	J △◎ SLB	J △◎ SRB	136	100	57	75	72	35.5	25(28)
	RNFM1-55 □ (-B)-150 ～ 240	J △◎ SLB	J △◎ SRB	136	100	57	75	72	35.5	25(28)
	RNFM1-1640 □ -X1(-B)-300 ～ 1440	J △◎ SLB	J △◎ SRB	136	100	57	75	72	35.5	74(76)
1.1kW	RNFM1H-470 □ (-B)-5 ～ 30	J △◎ SLB	J △◎ SRB	141	100	57	75	72	35.5	22(27)
	RNFM1H-53 □ (-B)-40 ～ 80	J △◎ SLB	J △◎ SRB	141	100	57	75	72	35.5	31(36)
	RNFM1H-1630 □ -X1(-B)-100 ～ 120	J △◎ SLB	J △◎ SRB	141	100	57	75	72	35.5	58(62)
	RNFM1H-1631 □ -X1(-B)-150 ～ 240	J △◎ SLB	J △◎ SRB	141	100	57	75	72	35.5	59(63)
1.5kW	RNFM2-470 □ (-B)-5 ～ 30	J △◎ SLB	J △◎ SRB	141	100	57	75	72	35.5	22(27)
	RNFM2-53 □ (-B)-40 ～ 80	J △◎ SLB	J △◎ SRB	141	100	57	75	72	35.5	31(36)
	RNFM2-1630 □ -X1(-B)-100 ～ 120	J △◎ SLB	J △◎ SRB	141	100	57	75	72	35.5	58(62)
	RNFM2-1631 □ -X1(-B)-150 ～ 240	J △◎ SLB	J △◎ SRB	141	100	57	75	72	35.5	59(63)
2.2kW	RNFM3-54 □ (-B)-10 ～ 60	J △◎ SLB	J △◎ SRB	148	100	57	75	72	35.5	35(41)
	RNFM3-1630 □ -X1(-B)-80 ～ 120	J △◎ SLB	J △◎ SRB	148	100	57	75	72	35.5	63(69)
	RNFM3-1631 □ -X1(-B)-150 ～ 240	J △◎ SLB	J △◎ SRB	148	100	57	75	72	35.5	63(69)

注）1. □には、軸出記号 L または R のいずれかが入ります。
2. （　　）は、ブレーキ付の場合を示します。
3. △は、200V 級の場合は "2"、400V 級の場合は "4" が入ります。
4. 仕様記号の◎には、屋外形の場合は "A"、軽防塵形の場合は "B" が入ります。

中空軸
中実軸 フランジ取付
中実軸 脚取付
ブレーキ無
ブレーキ付
三　相
単　相
単　相 レバーシブル
三　相 インバータ用
高効率 三相モータ
屋内形
オプション 製　品
屋外形
軽防塵形
防水形
安全増 防爆形
入力 ホロー形
概　要
選定表 寸法図
15W
25W
40W
60W
90W
0.1kW
0.2kW
0.25kW
0.4kW
0.55kW
0.75kW
1.1kW
1.5kW
2.2kW
3.0kW
3.7kW
5.5kW
7.5kW
11kW

0.1~0.4kW

屋外形・軽防塵形の寸法・形状は以下の箇所のみ屋内仕様と異なります。その他の寸法及び選定表は単相モータ屋内形 B142 頁～ B151 頁を併用してください。
ご注文・ご照会の際は形式記号、電圧周波数、屋外形または軽防塵形をご指示ください。

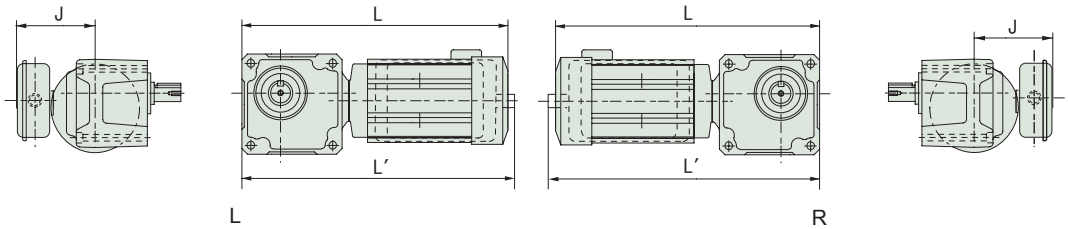

ブレーキ無、ブレーキ付

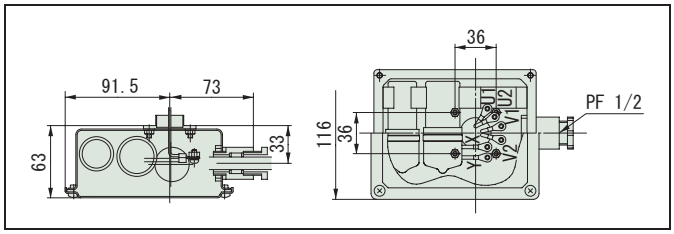

端子箱詳細（0.1, 0.2kW）
（ブレーキ付の場合は整流器が内蔵されます。）

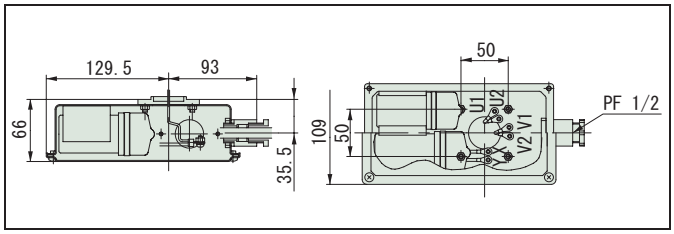

端子箱詳細（0.4kW）
（ブレーキ付の場合は整流器が内蔵されます。）

容量	形　　式	仕様記号		L	L'（注 3）	J	質量 (kg)
		軸出記号：L	軸出記号：R				
0.1kW	RNFM01-190 □ -CB(-B)-5 ～ 30	JDASLB	JDASRB	266(298)	280	120	7.5(8.5)
	RNFM01-23 □ -CB(-B)-40 ～ 60	JDASLB	JDASRB	302(334)	316	120	8.5(10)
	RNFM01-20 □ -CB(-B)-80 ～ 120	JDASLB	JDASRB	298(328)	310	120	9.0(10)
	RNFM01-35 □ -CB(-B)-150 ～ 240	JDASLB	JDASRB	329(361)	343	120	10.5(11.5)
	RNFM01-1340 □ -CBX1(-B)-300 ～ 1440	JDASLB	JDASRB	379(411)	393	120	12.5(13.5)
	RNFM01-1440 □ -CBX1(-B)-300 ～ 1440	JDASLB	JDASRB	421(453)	435	120	17.5(19)
0.2kW	RNFM02-270 □ -CB(-B)-5 ～ 30	JDASLB	JDASRB	317(349)	331	120	9.0(10.5)
	RNFM02-23 □ -CB(-B)-40 ～ 60	JDASLB	JDASRB	322(354)	336	120	10.5(11.5)
	RNFM02-30 □ -CB(-B)-80 ～ 120	JDASLB	JDASRB	341(373)	355	120	12.5(13.5)
	RNFM02-45 □ -CB(-B)-150 ～ 240	JDASLB	JDASRB	389(421)	403	120	15.5(16.5)
	RNFM02-1440 □ -CBX1(-B)-300 ～ 1440	JDASLB	JDASRB	441(473)	455	120	19(20)
	RNFM02-1540 □ -CBX1(-B)-300 ～ 1440	JDASLB	JDASRB	485(517)	499	120	29.5(30.5)
0.4kW	RNFM05-370 □ -CB(-B)-5 ～ 30	JDASLB	JDASRB	377(420)	-	130	14(17)
	RNFM05-33 □ -CB(-B)-40 ～ 60	JDASLB	JDASRB	380(423)	-	130	15.5(17.5)
	RNFM05-40 □ -CB(-B)-80 ～ 120	JDASLB	JDASRB	395(438)	-	130	18.5(21.5)
	RNFM05-55 □ -CB(-B)-150 ～ 240	JDASLB	JDASRB	471(515)	-	130	25.5(28.5)
	RNFM05-1640 □ -CBX1(-B)-300 ～ 1440	JDASLB	JDASRB	604(647)	-	130	73.5(75.5)

注）1. □には、軸出記号 L または R のいずれかが入ります。
2.（　　）は、ブレーキ付の場合を示します。
3.0.1kW・0.2kW のブレーキ無の全長は、L' 寸法を参照下さい。それ以外の機種の全長は、L 寸法となります。

MEMO

中空軸
中実軸 フランジ取付
中実軸 脚取付
ブレーキ無
ブレーキ付
三　相
単　相
単　相 レバーシブル
三　相 インバータ用
高効率 三相モータ
屋内形
オプション 製　品
屋外形
軽防塵形
防水形
安全増 防爆形
入力 ホロー形
概　要
選定表 寸法図
15W
25W
40W
60W
90W
0.1kW
0.2kW
0.25kW
0.4kW
0.55kW
0.75kW
1.1kW
1.5kW
2.2kW
3.0kW
3.7kW
5.5kW
7.5kW
11kW

0.1~1.5kW

屋外形・軽防塵形の寸法・形状は以下の箇所のみ屋内仕様と異なります。その他の寸法及び選定表は三相インバータ用モータ／高効率モータ・屋内形 B152 頁～ B174 頁を併用してください。
ご注文・ご照会の際は形式記号、電圧周波数、屋外形または軽防塵形をご指示ください。

0.1kW~0.2kW

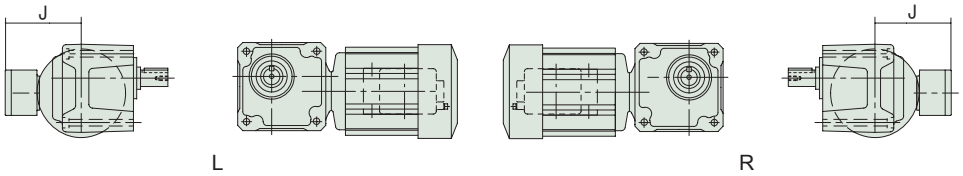

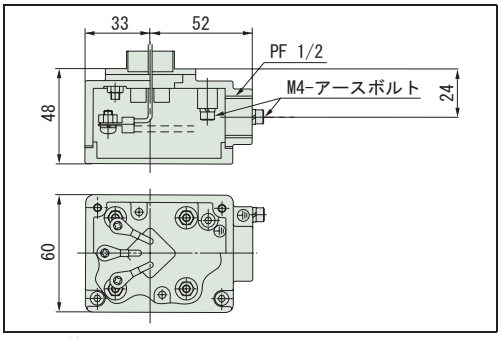

端子箱詳細
（ブレーキ付の場合は整流器が内蔵されます。）

容量	形　　式	仕様記号		J	質量 (kg)
		軸出記号:L	軸出記号:R		
0.1kW	RNFM01-190 □ -AV(-B)-5 ～ 30	J △ AALB	J △ AARB	105	7.0(8.5)
	RNFM01-23 □ -AV(-B)-40 ～ 60	J △ AALB	J △ AARB	105	8.5(10)
	RNFM01-30 □ -AV(-B)-80 ～ 120	J △ AALB	J △ AARB	105	10.5(11.5)
	RNFM01-35 □ -AV(-B)-150 ～ 240	J △ AALB	J △ AARB	105	10.5(11.5)
	RNFM01-1340 □ -AVX1(-B)-300 ～ 1440	J △ AALB	J △ AARB	105	12.5(13.5)
	RNFM01-1440 □ -AVX1(-B)-300 ～ 1440	J △ AALB	J △ AARB	105	17.5(19)
0.2kW	RNFM02-270 □ -AV/ES(-B)-5 ～ 30	J △ AALB	J △ AARB	105	9.5(11)
	RNFM02-33 □ -AV/ES(-B)-40 ～ 60	J △ AALB	J △ AARB	105	11.5(13.5)
	RNFM02-40 □ -AV/ES(-B)-80 ～ 120	J △ AALB	J △ AARB	105	14.5(16.5)
	RNFM02-45 □ -AV/ES(-B)-150 ～ 240	J △ AALB	J △ AARB	105	15.5(16.5)
	RNFM02-1440 □ -AV/ESX1(-B)-300 ～ 1440	J △ AALB	J △ AARB	105	19(20)
	RNFM02-1540 □ -AV/ESX1(-B)-300 ～ 1440	J △ AALB	J △ AARB	105	29.5(30.5)

注）1. □には、軸出記号 L または R のいずれかが入ります。
2. （　　）は、ブレーキ付の場合を示します。
3. 形式中の補助形式については、次の通りとなります。
インバータ用モータ：AV
高効率モータ　　：ES
4. △は、200V 級の場合は "2"、400V 級の場合は "4" が入ります。

0.4kW~1.5kW

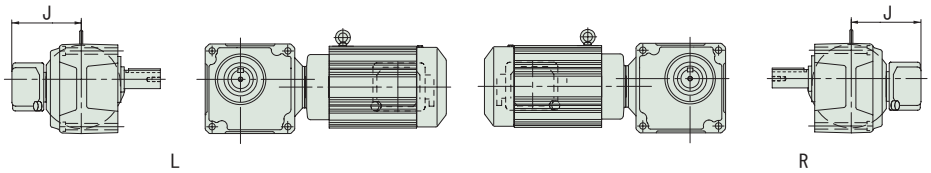

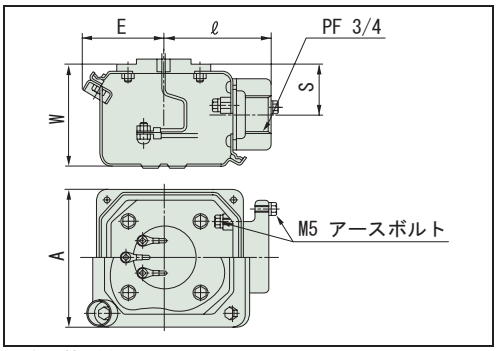

端子箱詳細
（ブレーキ付の場合は整流器が内蔵されます。）

容量	形　　式	仕様記号 軸出記号:L	仕様記号 軸出記号:R	J	A	E	ℓ	W	S	質量 (kg)
0.4kW	RNFM05-370 □ -AV/ES(-B)-5 ～ 30	J △ ASLB	J △ ASRB	136	100	57	75	72	35.5	14(17)
	RNFM05-43 □ -AV/ES(-B)-40 ～ 60	J △ ASLB	J △ ASRB	136	100	57	75	72	35.5	18(21)
	RNFM05-50 □ -AV/ES(-B)-80 ～ 120	J △ ASLB	J △ ASRB	136	100	57	75	72	35.5	25(28)
	RNFM05-55 □ -AV/ES(-B)-150 ～ 240	J △ ASLB	J △ ASRB	136	100	57	75	72	35.5	25(28)
	RNFM05-1640 □ -AV/ESX1(-B)-300 ～ 1440	J △ ASLB	J △ ASRB	136	100	57	75	72	35.5	74(76)
0.75kW	RNFM1-470 □ -AV/ES(-B)-5 ～ 30	J △ ASLB	J △ ASRB	141	100	57	75	72	35.5	22(27)
	RNFM1-53 □ -AV/ES(-B)-40 ～ 80	J △ ASLB	J △ ASRB	141	100	57	75	72	35.5	31(36)
	RNFM1-1630 □ -AV/ESX1(-B)-100 ～ 120	J △ ASLB	J △ ASRB	141	100	57	75	72	35.5	58(62)
	RNFM1-1631 □ -AV/ESX1(-B)-150 ～ 240	J △ ASLB	J △ ASRB	141	100	57	75	72	35.5	59(63)
1.5kW	RNFM2-54 □ -AV/ES(-B)-10 ～ 60	J △ ASLB	J △ ASRB	148	100	57	75	72	35.5	35(41)
	RNFM2-1630 □ -AV/ESX1(-B)-80 ～ 120	J △ ASLB	J △ ASRB	148	100	57	75	72	35.5	63(69)
	RNFM2-1631 □ -AV/ESX1(-B)-150 ～ 240	J △ ASLB	J □ ASRB	148	100	57	75	72	35.5	64(69)

注）1. □には、軸出記号 L または R のいずれかが入ります。
2. （　　）は、ブレーキ付の場合を示します。
3. 形式中の補助形式については、次の通りとなります。
インバータ用モータ：AV
高効率モータ　　：ES
4. △は、200V 級の場合は "2"、400V 級の場合は "4" が入ります。

中空軸
中実軸 フランジ取付
中実軸 脚取付
ブレーキ無
ブレーキ付
三　相
単　相
単　相 レバーシブル
三　相 インバータ用
高効率 三相モータ
屋内形
オプション 製　品
屋外形
軽防塵形
防水形
安全増 防爆形
入力 ホロー形
概　要
選定表 寸法図
15W
25W
40W
60W
90W
0.1kW
0.2kW
0.25kW
0.4kW
0.55kW
0.75kW
1.1kW
1.5kW
2.2kW
3.0kW
3.7kW
5.5kW
7.5kW
11kW

0.1~5.5kW

屋外形・軽防塵形の寸法・形状は以下の箇所のみ屋内仕様と異なります。その他の寸法及び選定表は三相モータ・屋内形 B176 頁～ B194 頁を併用してください。

ご注文・ご照会の際は形式記号、電圧周波数、屋外形または軽防塵形をご指示ください。

0.1~0.4kW

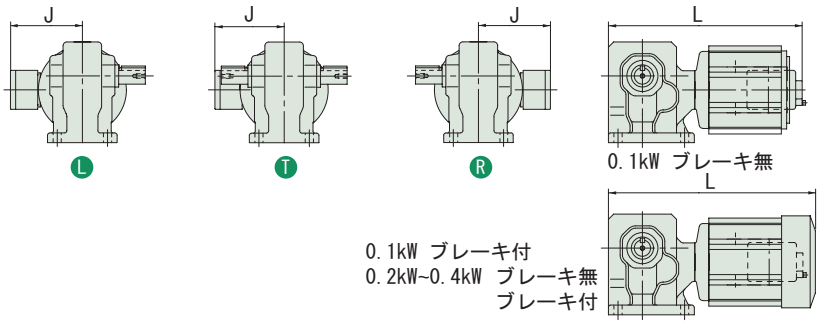

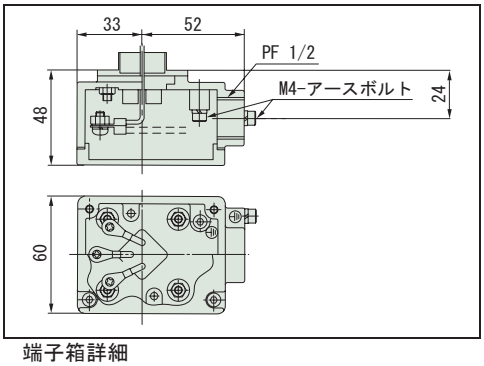

端子箱詳細
（ブレーキ付の場合は整流器が内蔵されます。）

容量	形　　式	仕様記号			L	J	質量 (kg)
		軸出記号:L	軸出記号:T	軸出記号:R			
0.1kW	RNHM01-190 □ -(-B)-5 ～ 60	J △ AALB	J △ AALB	J △ AARB	237(255)	105	5.0(6.5)
	RNHM01-20 □ -(-B)-80 ～ 120	J △ AALB	J △ AALB	J △ AARB	262(280)	105	7.0(8.5)
	RNHM01-25 □ -(-B)-150 ～ 240	J △ AALB	J △ AALB	J △ AARB	262(280)	105	7.0(8.5)
	RNHM01-1340 □ -J1(-B)-300 ～ 1440	J △ AALB	J △ AALB	J △ AARB	354(372)	105	15.5(16.5)
	RNHM01-1440 □ -J1(-B)-300 ～ 1440	J △ AALB	J △ AALB	J △ AARB	396(414)	105	22.5(24)
0.2kW	RNHM02-190 □ -(-B)-5 ～ 30	J △ AALB	J △ AALB	J △ AARB	262(294)	105	6.0(7.5)
	RNHM02-23 □ -(-B)-40 ～ 60	J △ AALB	J △ AALB	J △ AARB	293(325)	105	8.0(9.5)
	RNHM02-30 □ -(-B)-80 ～ 120	J △ AALB	J △ AALB	J △ AARB	309(341)	105	10(11.5)
	RNHM02-35 □ -(-B)-150 ～ 240	J △ AALB	J △ AALB	J △ AARB	317(349)	105	10.5(11.5)
	RNHM02-1440 □ -J1(-B)-300 ～ 1440	J △ AALB	J △ AALB	J △ AARB	421(453)	105	23.5(24.5)
	RNHM02-1540 □ -J1(-B)-300 ～ 1440	J △ AALB	J △ AALB	J △ AARB	465(497)	105	39.5(40.5)
0.25kW	RNHM03-270 □ -(-B)-5 ～ 30	J △ AALB	J △ AALB	J △ AARB	308(340)	105	9.0(10.5)
	RNHM03-33 □ -(-B)-40 ～ 60	J △ AALB	J △ AALB	J △ AARB	337(369)	105	11.5(12.5)
	RNHM03-40 □ -(-B)-80 ～ 120	J △ AALB	J △ AALB	J △ AARB	347(379)	105	14.5(15.5)
	RNHM03-45 □ -(-B)-150 ～ 240	J △ AALB	J △ AALB	J △ AARB	373(405)	105	15.5(16.5)
	RNHM03-1540 □ -J1(-B)-300 ～ 1440	J △ AALB	J △ AALB	J △ AARB	485(517)	105	41.5(42.5)
0.4kW	RNHM05-270 □ -(-B)-5 ～ 30	J △ AALB	J △ AALB	J △ AARB	308(340)	105	9.0(10.5)
	RNHM05-33 □ -(-B)-40 ～ 60	J △ AALB	J △ AALB	J △ AARB	337(369)	105	11.5(12.5)
	RNHM05-40 □ -(-B)-80 ～ 120	J △ AALB	J △ AALB	J △ AARB	347(379)	105	14.5(15.5)
	RNHM05-45 □ -(-B)-150 ～ 240	J △ AALB	J △ AALB	J △ AARB	373(405)	105	15.5(16.5)
	RNHM05-1540 □ -J1(-B)-300 ～ 1440	J △ AALB	J △ AALB	J △ AARB	485(517)	105	41.5(42.5)

注）1. □には、軸出記号 L、R または T のいずれかが入ります。
2.（　　）は、ブレーキ付の場合を示します。
3. △は、200V 級の場合は "2"、400V 級の場合は "4" が入ります。

0.55~5.5kW

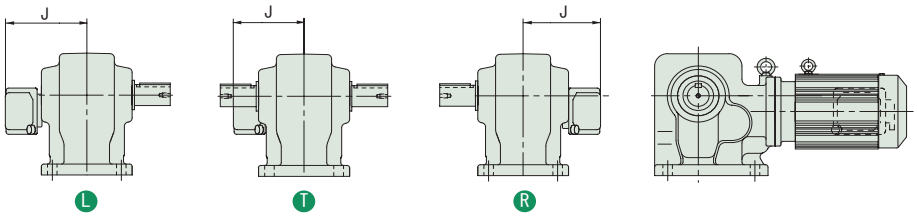

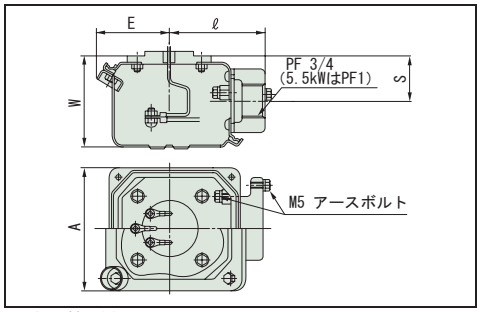

端子箱詳細
（ブレーキ付の場合は整流器が内蔵されます。）

容量	形　　式	仕様記号			J	A	E	ℓ	W	S	質量 (kg)
		軸出記号:L	軸出記号:T	軸出記号:R							
0.55kW	RNHM08-370 □ (-B)-5 ～ 30	J △ ASLB	J △ ASLB	J △ ASRB	136	100	57	75	72	35.5	14.5(17.5)
	RNHM08-43 □ (-B)-40 ～ 60	J △ ASLB	J △ ASLB	J △ ASRB	136	100	57	75	72	35.5	18(21)
	RNHM08-50 □ (-B)-80 ～ 120	J △ ASLB	J △ ASLB	J △ ASRB	136	100	57	75	72	35.5	25(28)
	RNHM08-55 □ (-B)-150 ～ 240	J △ ASLB	J △ ASLB	J △ ASRB	136	100	57	75	72	35.5	26(29)
0.75kW	RNHM1-370 □ (-B)-5 ～ 30	J △ ASLB	J △ ASLB	J △ ASRB	136	100	57	75	72	35.5	14.5(17.5)
	RNHM1-43 □ (-B)-40 ～ 60	J △ ASLB	J △ ASLB	J △ ASRB	136	100	57	75	72	35.5	18(21)
	RNHM1-50 □ (-B)-80 ～ 120	J △ ASLB	J △ ASLB	J △ ASRB	136	100	57	75	72	35.5	25(28)
	RNHM1-55 □ (-B)-150 ～ 240	J △ ASLB	J △ ASLB	J △ ASRB	136	100	57	75	72	35.5	26(29)
1.1kW	RNHM1H-470 □ (-B)-5 ～ 30	J △ ASLB	J △ ASLB	J △ ASRB	141	100	57	75	72	35.5	22.5(27.5)
	RNHM1H-53 □ (-B)-40 ～ 80	J △ ASLB	J △ ASLB	J △ ASRB	141	100	57	75	72	35.5	31(35)
	RNHM1H-60 □ (-B)-100 ～ 120	J △ ASLB	J △ ASLB	J △ ASRB	141	100	57	75	72	35.5	70(74)
1.5kW	RNHM2-470 □ (-B)-5 ～ 30	J △ ASLB	J △ ASLB	J △ ASRB	141	100	57	75	72	35.5	22.5(27.5)
	RNHM2-53 □ (-B)-40 ～ 80	J △ ASLB	J △ ASLB	J △ ASRB	141	100	57	75	72	35.5	31(35)
	RNHM2-60 □ (-B)-100 ～ 120	J △ ASLB	J △ ASLB	J △ ASRB	141	100	57	75	72	35.5	70(74)
2.2kW	RNHM3-54 □ (-B)-10 ～ 60	J △ ASLB	J △ ASLB	J △ ASRB	148	100	57	75	72	35.5	35(41)
	RNHM3-60 □ (-B)-80 ～ 120	J △ ASLB	J △ ASLB	J △ ASRB	148	100	57	75	72	35.5	75(81)
3.0kW	RNHM4-63 □ (-B)-10 ～ 50	J △ ASLB	J △ ASLB	J △ ASRB	183	123	65	87	90	45	86(95)
3.7kW	RNHM5-63 □ (-B)-10 ～ 50	J △ ASLB	J △ ASLB	J △ ASRB	183	123	65	87	90	45	86(95)
5.5kW	RNHM8-64 □ (-B)-10 ～ 40	J △ ASLB	J △ ASLB	J △ ASRB	183	123	65	87	90	45	93(102)

注）1. □には軸出記号 L, R または T のいずれかが入ります。（　）内は、ブレーキ付の場合を示します。
2. △は、200V 級の場合は "2"、400V 級の場合は "4" が入ります。

中空軸
中実軸 フランジ取付
中実軸 脚取付
ブレーキ無
ブレーキ付
三　相
単　相
単　相 レバーシブル
三　相 インバータ用
高効率 三相モータ
屋内形
オプション 製　品
屋外形
軽防塵形
防水形
安全増 防爆形
入力 ホロー形
概　要
選定表 寸法図
15W
25W
40W
60W
90W
0.1kW
0.2kW
0.25kW
0.4kW
0.55kW
0.75kW
1.1kW
1.5kW
2.2kW
3.0kW
3.7kW
5.5kW
7.5kW
11kW

0.1~0.4kW

屋外形・軽防塵形の寸法・形状は以下の箇所のみ屋内仕様と異なります。その他の寸法及び選定表は単相モータ屋内形 B196 頁～ B204 頁を併用してください。
ご注文・ご照会の際は形式記号、電圧周波数、屋外形または軽防塵形をご指示ください。

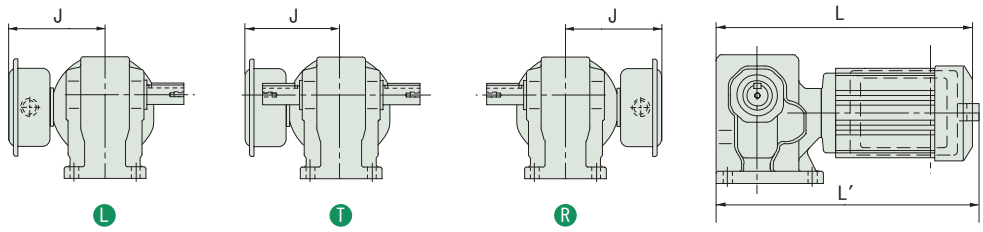

L　　T　　R　　ブレーキ無、ブレーキ付

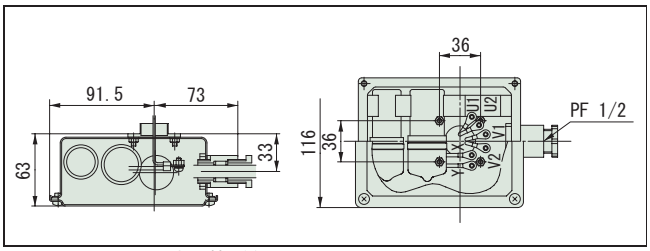

端子箱詳細（0.1、0.2kW）
（ブレーキ付の場合は整流器が内蔵されます。）

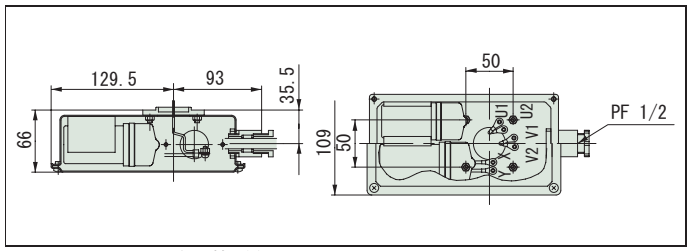

端子箱詳細（0.4kW）
（ブレーキ付の場合は整流器が内蔵されます。）

容量	形　　式	仕様記号			L	L'(注 3)	J	質量 (kg)
		軸出記号:L	軸出記号:T	軸出記号:R				
0.1kW	RNHM01-190 □ -CB(-B)-5 ～ 30	JDASLB	JDASLB	JDASRB	262(294)	276	120	6.0(8.0)
	RNHM01-23 □ -CB(-B)-40 ～ 60	JDASLB	JDASLB	JDASRB	293(325)	307	120	8.0(9.5)
	RNHM01-20 □ -CB(-B)-80 ～ 120	JDASLB	JDASLB	JDASRB	287(319)	301	120	8.5(9.5)
	RNHM01-35 □ -CB(-B)-150 ～ 240	JDASLB	JDASLB	JDASRB	317(349)	331	120	10.5(11.5)
	RNHM01-1340 □ -CBJ1(-B)-300 ～ 1440	JDASLB	JDASLB	JDASRB	379(411)	379	120	16.5(17.5)
	RNHM01-1440 □ -CBJ1(-B)-300 ～ 1440	JDASLB	JDASLB	JDASRB	421(453)	421	120	23.5(25)
0.2kW	RNHM02-270 □ -CB(-B)-5 ～ 30	JDASLB	JDASLB	JDASRB	308(340)	322	120	9.0(10.5)
	RNHM02-23 □ -CB(-B)-40 ～ 60	JDASLB	JDASLB	JDASRB	313(345)	327	120	10.5(11.5)
	RNHM02-30 □ -CB(-B)-80 ～ 120	JDASLB	JDASLB	JDASRB	328(360)	342	120	12.5(13.5)
	RNHM02-45 □ -CB(-B)-150 ～ 240	JDASLB	JDASLB	JDASRB	377(405)	387	120	15.5(16.5)
	RNHM02-1440 □ -CBJ1(-B)-300 ～ 1440	JDASLB	JDASLB	JDASRB	441(473)	441	120	25(26)
	RNHM02-1540 □ -CBJ1(-B)-300 ～ 1440	JDASLB	JDASLB	JDASRB	485(517)	485	120	41.5(42.5)
0.4kW	RNHM05-370 □ -CB(-B)-5 ～ 30	JDASLB	JDASLB	JDASRB	365(408)	-	130	14(17)
	RNHM05-33 □ -CB(-B)-40 ～ 60	JDASLB	JDASLB	JDASRB	368(411)	-	130	15.5(17.5)
	RNHM05-40 □ -CB(-B)-80 ～ 120	JDASLB	JDASLB	JDASRB	379(422)	-	130	18.5(20.5)
	RNHM05-55 □ -CB(-B)-150 ～ 240	JDASLB	JDASLB	JDASRB	451(495)	-	130	25.5(28.5)

注）1. □には、軸出記号 L、R または T のいずれかが入ります。
2.（　　）は、ブレーキ付の場合を示します。
3.0.1kW・0.2kW のブレーキ無の全長は、L' 寸法を参照下さい。それ以外の機種の全長は、L 寸法となります。

MEMO

中空軸
中実軸 フランジ取付
中実軸 脚取付
ブレーキ無
ブレーキ付
三　相
単　相
単　相 レバーシブル
三　相 インバータ用
高効率 三相モータ
屋内形
オプション 製　品
屋外形
軽防塵形
防水形
安全増 防爆形
入力 ホロー形
概　要
選定表 寸法図
15W
25W
40W
60W
90W
0.1kW
0.2kW
0.25kW
0.4kW
0.55kW
0.75kW
1.1kW
1.5kW
2.2kW
3.0kW
3.7kW
5.5kW
7.5kW
11kW

0.1~3.7kW

屋外形・軽防塵形の寸法・形状は以下の箇所のみ屋内仕様と異なります。その他の寸法及び選定表は三相インバータ用モータ／高効率モータ・屋内形 B206 頁～ B228 頁を併用してください。
ご注文・ご照会の際は形式記号、電圧周波数、屋外形または軽防塵形をご指示ください。

0.1~0.2kW

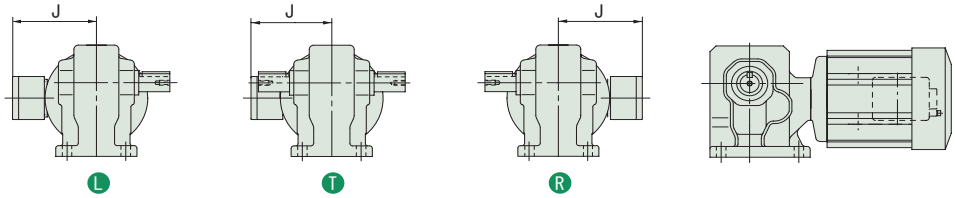

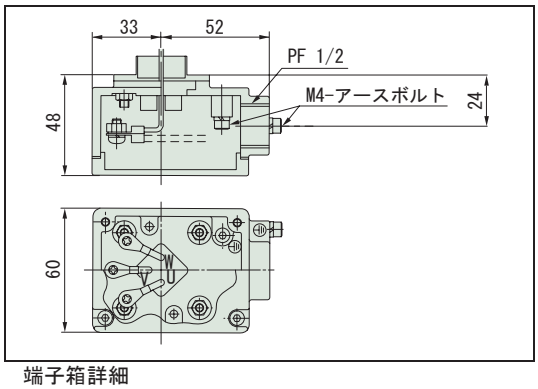

端子箱詳細
（ブレーキ付の場合は整流器が内蔵されます。）

容量	形　　式	仕様記号			J	質量 (kg)
		軸出記号:L	軸出記号:T	軸出記号:R		
0.1kW	RNHM01-190 □ -AV(-B)-5 ～ 30	J △ AASLB	J △ AALB	J △ AARB	105	6.0(7.5)
	RNHM01-23 □ -AV(-B)-40 ～ 60	J △ AALB	J △ AALB	J △ AARB	105	8.0(9.5)
	RNHM01-30 □ -AV(-B)-80 ～ 120	J △ AALB	J △ AALB	J △ AARB	105	10(11.5)
	RNHM01-35 □ -AV(-B)-150 ～ 240	J △ AALB	J △ AALB	J △ AARB	105	10.5(11.5)
	RNHM01-1340 □ -AVJ1(-B)-300 ～ 1440	J △ AALB	J △ AALB	J △ AARB	105	16.5(17.5)
	RNHM01-1440 □ -AVJ1(-B)-300 ～ 1440	J △ AALB	J △ AALB	J △ AARB	105	23.5(25)
0.2kW	RNHM02-270 □ -AV/ES(-B)-5 ～ 30	J △ AALB	J △ AALB	J △ AARB	105	9.0(10.5)
	RNHM02-33 □ -AV/ES(-B)-40 ～ 60	J △ AALB	J △ AALB	J △ AARB	105	11.5(12.5)
	RNHM02-40 □ -AV/ES(-B)-80 ～ 120	J △ AALB	J △ AALB	J △ AARB	105	14.5(15.5)
	RNHM02-45 □ -AV/ES(-B)-150 ～ 240	J △ AALB	J △ AALB	J △ AARB	105	15.5(16.5)
	RNHM02-1440 □ -AV/ESJ1(-B)-300 ～ 1440	J △ AALB	J △ AALB	J △ AARB	105	25(26)
	RNHM02-1540 □ -AV/ESJ1(-B)-300 ～ 1440	J △ AALB	J △ AALB	J △ AARB	105	41.5(42.5)

注）1. □には、軸出記号 L、R または T のいずれかが入ります。
2. （　　）は、ブレーキ付の場合を示します。
3. 形式中の補助形式については、次の通りとなります。
インバータ用モータ ：AV
高効率モータ　　：ES
4. △は、200V 級の場合は "2"、400V 級の場合は "4" が入ります。

0.4~3.7kW

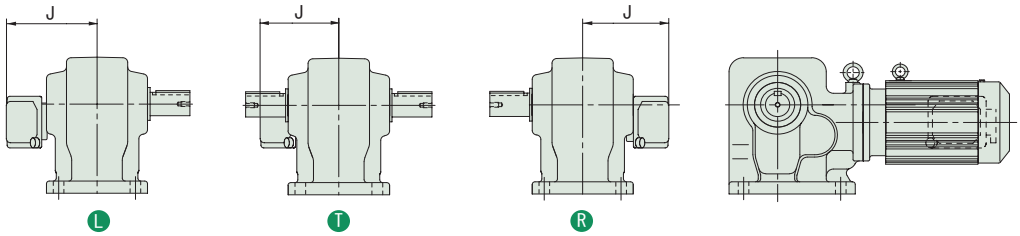

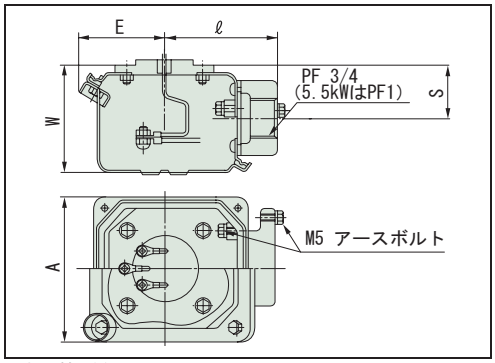

端子箱詳細
（ブレーキ付の場合は整流器が内蔵されます。）

容量	形　　式	仕様記号			J	A	E	ℓ	W	S	質量 (kg)
		軸出記号:L	軸出記号:T	軸出記号:R							
0.4kW	RNHM05-370 □ -AV/ES(-B)-5 ～ 30	J △ ASLB	J △ ASLB	J △ ASRB	136	100	57	75	72	35.5	14.5(17.5)
	RNHM05-43 □ -AV/ES(-B)-40 ～ 60	J △ ASLB	J △ ASLB	J △ ASRB	136	100	57	75	72	35.5	18(21)
	RNHM05-50 □ -AV/ES(-B)-80 ～ 120	J △ ASLB	J △ ASLB	J △ ASRB	136	100	57	75	72	35.5	25(28)
	RNHM05-55 □ -AV/ES(-B)-150 ～ 240	J △ ASLB	J △ ASLB	J △ ASRB	136	100	57	75	72	35.5	26(29)
0.75kW	RNHM1-470 □ -AV/ES(-B)-5 ～ 30	J △ ASLB	J △ ASLB	J △ ASRB	141	100	57	75	72	35.5	22.5(27.5)
	RNHM1-53 □ -AV/ES(-B)-40 ～ 80	J △ ASLB	J △ ASLB	J △ ASRB	141	100	57	75	72	35.5	31(35)
	RNHM1-60 □ -AV/ES(-B)-100 ～ 120	J △ ASLB	J △ ASLB	J △ ASRB	141	100	57	75	72	35.5	70(74)
1.5kW	RNHM2-54 □ -AV/ES(-B)-10 ～ 60	J △ ASLB	J △ ASLB	J △ ASRB	148	100	57	75	72	35.5	35(41)
	RNHM2-60 □ -AV/ES(-B)-80 ～ 120	J △ ASLB	J △ ASLB	J △ ASRB	148	100	57	75	72	35.5	75(81)
2.2kW	RNHM3-63 □ -AV/ES(-B)-10 ～ 50	J △ ASLB	J △ ASLB	J △ ASRB	183	123	65	87	90	45	86(95)
3.7kW	RNHM5-64 □ -AV/ES(-B)-10 ～ 40	J △ ASLB	J △ ASLB	J △ ASRB	183	123	65	87	90	45	93(102)

注）1. □には軸出記号 L, R または T のいずれかが入ります。
2. （　）内は、ブレーキ付の場合を示します。
3. 形式中の補助形式については、次の通りとなります。
インバータ用モータ：AV
高効率モータ　　：ES
4. △は、200V 級の場合は "2"、400V 級の場合は "4" が入ります。

MEMO

ハイポニックギヤモータ

直交軸

オプション製品

防水形（IP65）モータ

中空軸
中実軸 フランジ取付
中実軸 脚取付
ブレーキ無
ブレーキ付
三　相
単　相
単　相 レバーシブル
三　相 インバータ用
高効率 三相モータ
屋内形
オプション製品
屋外形
軽防塵形
防水形
安全増防爆形
入力ホロー形
概　要
選定表 寸法図
15W
25W
40W
60W
90W
0.1kW
0.2kW
0.25kW
0.4kW
0.55kW
0.75kW
1.1kW
1.5kW
2.2kW
3.0kW
3.7kW
5.5kW
7.5kW
11kW

特　長

IEC 規格・IP65 防水・防塵タイプのギヤモータです。
水がはねたり、定期的に水洗いする場所での使用に最適です。

- 出力軸は、中空軸・中実軸ともステンレス（SUS304）製を採用。水による錆を防ぎます。
- 配線は、15W ～ 90W はキャプタイヤケーブル式、0.1kW 以上は屋外形電線管式端子箱を採用。
  通電部への防水性も確実です。

※ IP65 について（詳細は D65 頁「保護方式」をご参照ください）
防塵・防水性の等級を示す IP 表示は、IEC529 および IEC34-5 で規定されています。
IP65 とは、"6" が接触や固体異物進入保護で最高グレードの「完全な防塵構造」を表し、"5" が防水保護で「全方向からの噴流水からの保護構造」を持つということを表します。モータにあらゆる方向からノズル噴射される噴流水をかけても全く問題なく使用できる構造です。

◎選定について

- バリエーション・及び組合せは屋内形とほぼ同一です。機種の選定は、「屋内形」のページをご参照ください。
- 「防水形」は機種形式には表示されません。ご注文の際は、必ず「防水形」の指定を別途行なってください。

◎仕様記号について

仕様記号は、3 桁目が「W」になります。
W（○○ W ○○○）

防水形（IP65）対応一覧表

モータ容量		シリーズ					
		中空軸 RNYM		中実軸 RNFM		中実軸 RNHM	
		ブレーキ		ブレーキ		ブレーキ	
		無	有	無	有	無	有
三相	15W	●	●	●	●		
	25W	●	●	●	●		
	40W	●	●	●	●		
	60W	●	●	●	●		
	90W	●	●	●	●		
	0.1kW	●		●		●	
	0.2kW	●		●		●	
	0.25kW	●		●		●	
	0.4kW	●		●		●	
	0.55kW	●		●		●	
	0.75kW	●		●		●	
	1.1kW	●		●		●	
	1.5kW	●		●		●	
	2.2kW	●		●		●	
単相	15W	●	●	●	●		
	25W	●	●	●	●		
	40W	●	●	●	●		
単相 レバーシブル	15W	●		●			
	25W	●		●			
	40W	●		●			

標準仕様（防水形）

	種類	項　目	標準仕様		内蔵形ブレーキ付･標準仕様
モータ部	三相モータ		インダクション		インダクション
		容量範囲	15W ～ 2.2kW　4 極		15W ～ 90W　4 極 SB, FB ブレーキ（ノンアスベストライニング）
		保護方式 外被構造	IP65 15W ～ 0.1kW：全閉自冷形 0.2kW ～ 2.2kW：全閉外扇形		IP65 全閉自冷形
		電　源	3 定格電源 200V 50/60Hz, 220V 60Hz 又は 400V 50/60Hz、440V60Hz （ハイポニック 01# ～ 07# は 400V 級対応不可）		200V 50/60Hz, 220V 60Hz
		耐熱クラス	15kW ～ 0.4kW　4 極 ：E 0.55kW ～ 5.5kW　4 極 ：B		E（ブレーキの耐熱クラスは B）
		時間定格	連続定格		連続定格
		始動方式	直入れ		直入れ
		口 出 線	4 本 （15W ～ 90W はキャプタイヤケーブル引出 φ7.7 × 2m 付アース線付）		6 本 （キャプタイヤケーブル引出 φ7.7 × 2m 付　アース線付）
		規　格	JIS 準拠		JIS 準拠
	単相モータ		インダクション	レバーシブル	インダクション
		容量範囲	15W ～ 40W　4 極	15W ～ 40W　4 極	15W ～ 40W　4 極 SB, FB ブレーキ（ノンアスベストライニング）
		保護方式 外被構造	IP65（屋内） 全閉自冷形	IP65（屋内） 全閉自冷形	IP65（屋内） 全閉自冷形
		電　源	100V 50/60Hz	100V 50/60Hz	100V 50/60Hz
		耐熱クラス	E	E	E（ブレーキの耐熱クラスは B）
		時間定格	連続定格	30 分定格	連続定格
		始動方式	コンデンサ運転		コンデンサ運転
		口 出 線	4 本 （キャプタイヤケーブル引出 φ7.7 × 2m 付　アース線付）		6 本 （キャプタイヤケーブル引出 φ7.7 × 2m 付アース線付）
		規　格	JIS 準拠		JIS 準拠

ギヤ部	潤滑方式	専用特殊グリースによる、グリース潤滑　（工場出荷時にグリースを充填しております）
	減速方式	ハイポイドギヤとインボリュートギヤの組合せによる減速構造
	材　質	ケーシング：アルミニウム合金（60#, 1640# は鋳鉄） 歯車：クロムモリブデン鋼　　出力軸：ステンレス鋼

周囲条件	周囲温度	-10 ～ 40 ℃（凍結なきこと）
	周囲湿度	85%以下
	標　高	1000m 以下
	雰 囲 気	腐食性ガス、爆発性ガス、蒸気、粉じんがないこと。大量の塵埃を含まない換気の良い場所であること。

据付角度	制限なし
塗　装	技術資料 E94 頁をご参照ください。

注）1. 標準出力軸回転方向は、E7 頁をご参照ください。
　　2. モータの特性は E36 頁、ブレーキの詳細については E52 頁をご参照ください。

中空軸・RNYM シリーズ
15W・三相モータ・防水形 (IP65)

200V

減速比	出力回転数 r/min 50Hz	出力回転数 r/min 60Hz	容量記号	枠番	減速比 (形式記号詳細 B2 頁)	出力トルク Tout N・m 50Hz	出力トルク Tout N・m 60Hz	出力トルク Tout kgf・m 50Hz	出力トルク Tout kgf・m 60Hz	SF	出力軸許容ラジアル荷重 Pro N 50Hz	出力軸許容ラジアル荷重 Pro N 60Hz	出力軸許容ラジアル荷重 Pro kgf 50Hz	出力軸許容ラジアル荷重 Pro kgf 60Hz	寸法図
5	290	350	RNYM	0015	03 (-B) - 5	0.371	0.307	0.038	0.031	4.00	539	490	55	50	図 B1
7.5	193	233		0015	03 (-B) - 7.5	0.556	0.461	0.057	0.047	4.00	588	539	60	55	
10	145	175		0015	03 (-B) - 10	0.742	0.615	0.076	0.063	4.00	637	588	65	60	
12	121	146		0015	03 (-B) - 12	0.890	0.738	0.091	0.075	4.00	686	637	70	65	
15	96.7	117		0015	03 (-B) - 15	1.11	0.922	0.113	0.094	4.00	735	686	75	70	
20	72.5	87.5		0015	03 (-B) - 20	1.48	1.23	0.151	0.125	4.00	785	735	80	75	
25	58.0	70.0		0015	03 (-B) - 25	1.85	1.54	0.189	0.157	4.00	834	785	85	80	
30	48.3	58.3		0015	03 (-B) - 30	2.23	1.84	0.227	0.188	4.00	883	834	90	85	
40	36.3	43.8		0015	03 (-B) - 40	2.97	2.46	0.303	0.251	4.00	981	932	100	95	
50	29.0	35.0		0015	03 (-B) - 50	3.71	3.07	0.378	0.313	4.00	1080	1030	110	105	
60	24.2	29.2		0015	03 (-B) - 60	4.45	3.69	0.454	0.376	4.00	1080	1080	110	110	
80	18.1	21.9		0015	03 (-B) - 80	5.93	4.92	0.605	0.501	4.00	1080	1080	110	110	
100	14.5	17.5		0015	03 (-B) - 100	7.42	6.15	0.756	0.627	4.00	1080	1080	110	110	
120	12.1	14.6		0015	03 (-B) - 120	8.90	7.38	0.908	0.752	3.34	1080	1080	110	110	
160	9.06	10.9		0015	03 (-B) - 160	11.9	9.83	1.21	1.00	2.50	1080	1080	110	110	
200	7.25	8.75		0015	03 (-B) - 200	14.8	12.3	1.51	1.25	2.00	1080	1080	110	110	
240	6.04	7.29		0015	03 (-B) - 240	17.8	14.8	1.82	1.50	1.67	1080	1080	110	110	

1. 出力回転数は、モータ回転数 50Hz : 1450r/min, 60Hz : 1750r/min としたときの代表値です。詳細は技術資料「モータ部」を参照ください。
2. 出力軸許容ラジアル荷重は、出力軸端より 20mm の位置の値です。
3. ( ) 内はブレーキ付の形式を示します。

仕様記号の詳細は B15 頁をご参照ください。( ) 内はブレーキ付の形式、寸法、質量を示します。

図 B1　RNYM0015-03-5~240 / 仕様記号
(RNYM0015-03-B-5~240 / 仕様記号)　質量 2.8kg(3.3kg)

仕様記号	J2WCTB

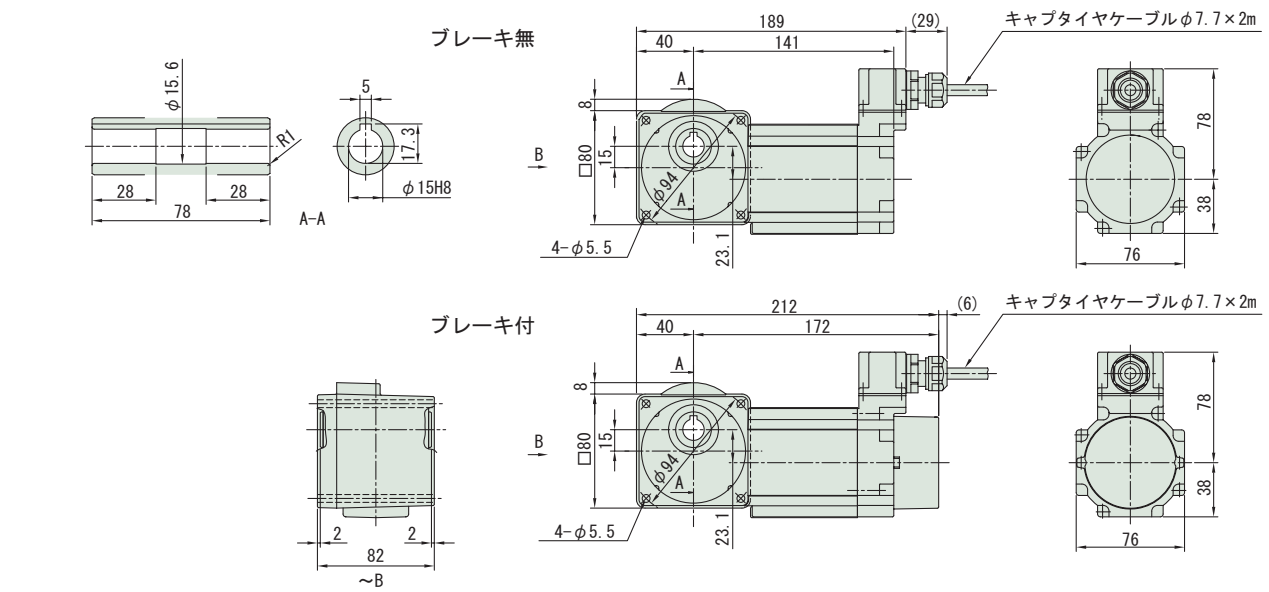

注）1. ご注文の際は、該当する形式記号、電圧、周波数、防水形 (IP65) をご指示ください。
2. 出力軸径寸法 : 寸法公差は、JIS B 0401-1976 "H8" です。
3. キー溝寸法 : 寸法公差は、JIS B 1301-1996 平行キー用溝（普通形）に依っています。
4. 本寸法図の寸法及び質量は、予告無しに変更することがあります。
5. 本製品には、出力軸部用安全カバーが付属されます。安全カバーの寸法等詳細は、技術資料・E17 頁をご参照ください。

中空軸・RNYM シリーズ
25W・三相モータ・防水形 (IP65)

減速比	出力回転数 r/min 50Hz	出力回転数 r/min 60Hz		容量記号 ー 枠番 ー 減速比 (形式記号詳細 B2 頁)	出力トルク Tout N・m 50Hz	出力トルク Tout N・m 60Hz	出力トルク Tout kgf・m 50Hz	出力トルク Tout kgf・m 60Hz	SF	出力軸許容ラジアル荷重 Pro N 50Hz	出力軸許容ラジアル荷重 Pro N 60Hz	出力軸許容ラジアル荷重 Pro kgf 50Hz	出力軸許容ラジアル荷重 Pro kgf 60Hz	寸法図
5	290	350	RNYM	0025 - 03 (-B) - 5	0.618	0.512	0.063	0.052	2.40	539	490	55	50	図 B2
7.5	193	233		0025 - 03 (-B) - 7.5	0.927	0.768	0.095	0.078	2.40	588	539	60	55	
10	145	175		0025 - 03 (-B) - 10	1.24	1.02	0.126	0.104	2.40	637	588	65	60	
12	121	146		0025 - 03 (-B) - 12	1.48	1.23	0.151	0.125	2.40	686	637	70	65	
15	96.7	117		0025 - 03 (-B) - 15	1.85	1.54	0.189	0.157	2.40	735	686	75	70	
20	72.5	87.5		0025 - 03 (-B) - 20	2.47	2.05	0.252	0.209	2.40	785	735	80	75	
25	58.0	70.0		0025 - 03 (-B) - 25	3.09	2.56	0.315	0.261	2.40	834	785	85	80	
30	48.3	58.3		0025 - 03 (-B) - 30	3.71	3.07	0.378	0.313	2.40	883	834	90	85	
40	36.3	43.8		0025 - 03 (-B) - 40	4.95	4.10	0.504	0.418	2.40	981	932	100	95	
50	29.0	35.0		0025 - 03 (-B) - 50	6.18	5.12	0.630	0.522	2.40	1080	1030	110	105	
60	24.2	29.2		0025 - 03 (-B) - 60	7.42	6.15	0.756	0.627	2.40	1080	1080	110	110	
80	18.1	21.9		0025 - 03 (-B) - 80	9.89	8.20	1.01	0.836	2.40	1080	1080	110	110	
100	14.5	17.5		0025 - 03 (-B) - 100	12.4	10.2	1.26	1.04	2.40	1080	1080	110	110	
120	12.1	14.6		0025 - 03 (-B) - 120	14.8	12.3	1.51	1.25	2.00	1080	1080	110	110	
160	9.06	10.9		0025 - 03 (-B) - 160	19.8	16.4	2.02	1.67	1.50	1080	1080	110	110	
200	7.25	8.75		0025 - 03 (-B) - 200	24.7	20.5	2.52	2.09	1.20	1080	1080	110	110	
240	6.04	7.29		0025 - 03 (-B) - 240	29.7	24.6	3.03	2.51	1.00	1080	1080	110	110	

注）1. 出力回転数は、モータ回転数 50Hz : 1450r/min, 60Hz : 1750r/min としたときの代表値です。詳細は技術資料「モータ部」を参照ください。
2. 出力軸許容ラジアル荷重は、出力軸端より 20mm の位置の値です。
3. ( ) 内はブレーキ付の形式を示します。

仕様記号の詳細は B15 頁をご参照ください。( ) 内はブレーキ付の形式、寸法、質量を示します。

図 B2 RNYM0025-03-5~240 / 仕様記号
(RNYM0025-03-B-5~240 / 仕様記号) 質量 2.9kg(3.5kg)

仕様記号	J2WCTB

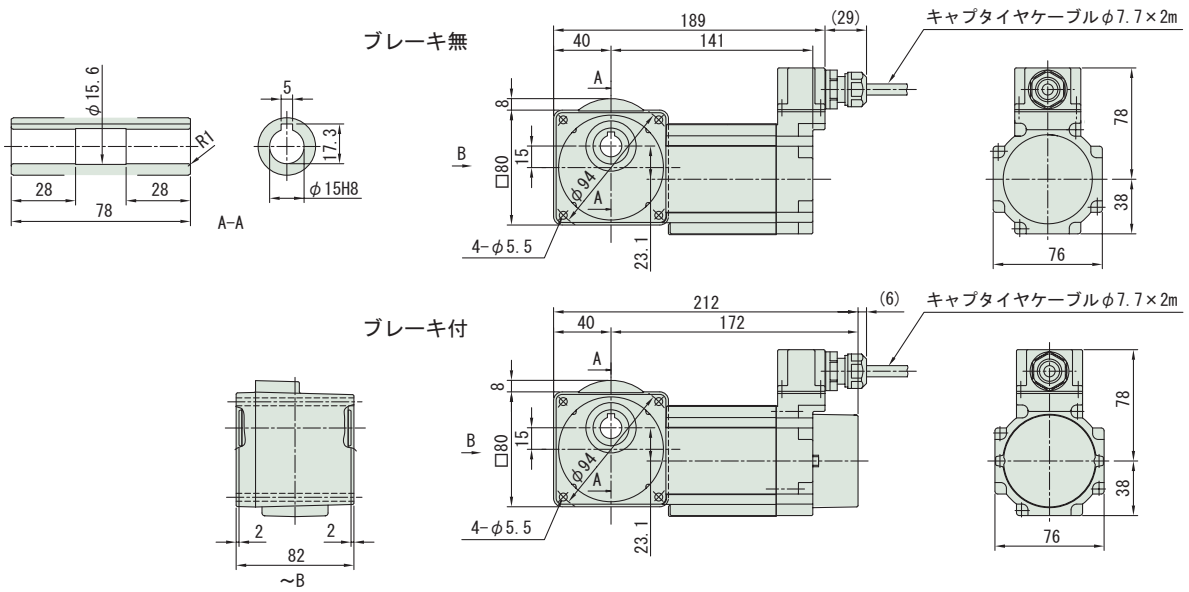

注）1. ご注文の際は、該当する形式記号、電圧、周波数、防水形 (IP65) をご指示ください。
2. 出力軸径寸法：寸法公差は、JIS B 0401-1976 "H8" です。
3. キー溝寸法：寸法公差は、JIS B 1301-1996 平行キー用溝（普通形）に依っています。
4. 本寸法図の寸法及び質量は、予告無しに変更することがあります。
5. 本製品には、出力軸部用安全カバーが付属されます。安全カバーの寸法等詳細は、技術資料・E17 頁をご参照ください。

中空軸・RNYM シリーズ
40W・三相モータ・防水形 (IP65)

200V

減速比	出力回転数 r/min 50Hz	出力回転数 r/min 60Hz	容量記号	枠番	減速比 (形式記号詳細 B2 頁)	出力トルク Tout N・m 50Hz	出力トルク Tout N・m 60Hz	出力トルク Tout kgf・m 50Hz	出力トルク Tout kgf・m 60Hz	SF	出力軸許容ラジアル荷重 Pro N 50Hz	出力軸許容ラジアル荷重 Pro N 60Hz	出力軸許容ラジアル荷重 Pro kgf 50Hz	出力軸許容ラジアル荷重 Pro kgf 60Hz	寸法図
5	290	350	RNYM	004	07 (-B) - 5	1.12	0.929	0.114	0.095	1.50	539	490	55	50	図 B1
7.5	193	233		004	07 (-B) - 7.5	1.68	1.39	0.171	0.142	1.50	588	539	60	55	
10	145	175		004	07 (-B) - 10	2.24	1.86	0.229	0.189	1.50	637	588	65	60	
12	121	146		004	07 (-B) - 12	2.69	2.23	0.274	0.227	1.50	686	637	70	65	
15	96.7	117		004	07 (-B) - 15	3.36	2.79	0.343	0.284	1.50	735	686	75	70	
20	72.5	87.5		004	07 (-B) - 20	4.48	3.72	0.457	0.379	1.50	785	735	80	75	
25	58.0	70.0		004	07 (-B) - 25	5.61	4.64	0.572	0.474	1.50	834	785	85	80	
30	48.3	58.3		004	07 (-B) - 30	6.73	5.57	0.686	0.568	1.50	883	834	90	85	
40	36.3	43.8		004	07 (-B) - 40	8.97	7.43	0.914	0.758	1.50	981	932	100	95	
50	29.0	35.0		004	07 (-B) - 50	11.2	9.29	1.14	0.947	1.50	1080	1030	110	105	
60	24.2	29.2		004	07 (-B) - 60	13.5	11.1	1.37	1.14	1.50	1080	1080	110	110	
80	18.1	21.9		004	07 (-B) - 80	17.9	14.9	1.83	1.52	1.50	1080	1080	110	110	
100	14.5	17.5		004	07 (-B) - 100	22.4	18.6	2.29	1.89	1.20	1080	1080	110	110	
120	12.1	14.6		004	07 (-B) - 120	26.9	22.3	2.74	2.27	1.00	1080	1080	110	110	

注）1. 出力回転数は、モータ回転数 50Hz : 1450r/min, 60Hz : 1750r/min としたときの代表値です。詳細は技術資料「モータ部」を参照ください。
2. 出力軸許容ラジアル荷重は、出力軸端より 20mm の位置の値です。
3. ( ) 内はブレーキ付の形式を示します。

仕様記号の詳細は B15 頁をご参照ください。( ) 内はブレーキ付の形式、寸法、質量を示します。

図 B1　RNYM004-07-5~120 / 仕様記号
(RNYM004-07-B-5~120 / 仕様記号)　質量 3.1kg(3.7kg)

仕様記号	J2WCTB

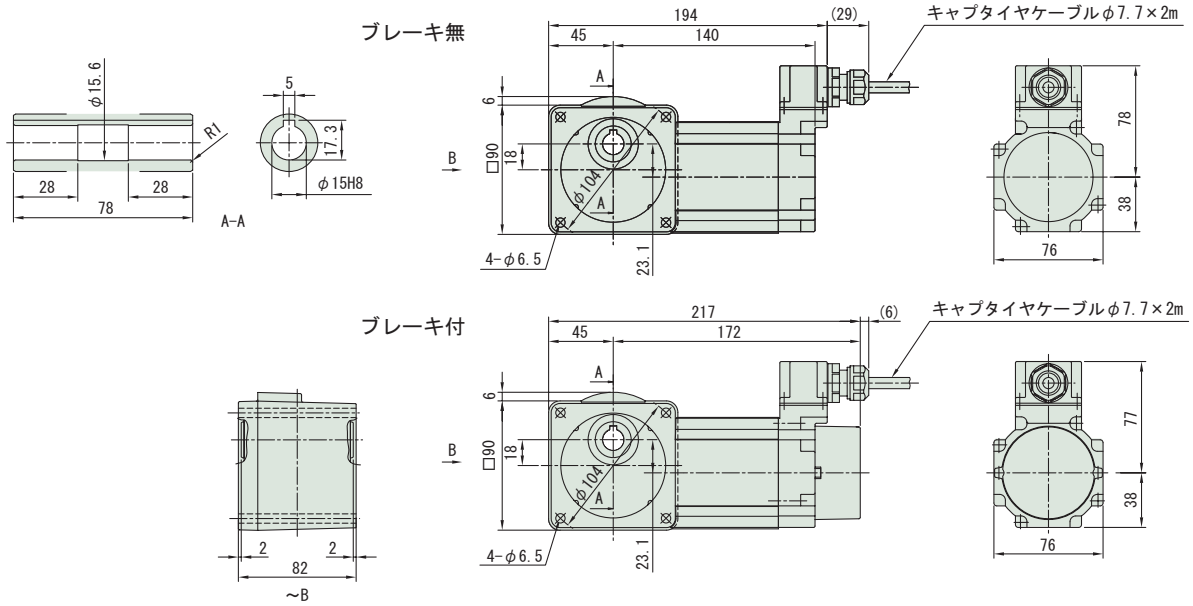

注）1. ご注文の際は、該当する形式記号、電圧、周波数、防水形 (IP65) をご指示ください。
2. 出力軸径寸法：寸法公差は、JIS B 0401-1976 "H8" です。
3. キー溝寸法：寸法公差は、JIS B 1301-1996 平行キー用溝（普通形）に依っています。
4. 本寸法図の寸法及び質量は、予告無しに変更することがあります。
5. 本製品には、出力軸部用安全カバーが付属されます。安全カバーの寸法等詳細は、技術資料・E17 頁をご参照ください。

減速比	出力回転数 r/min 50Hz	出力回転数 r/min 60Hz	容量記号	枠番	減速比 (形式記号詳細 B2 頁)	出力トルク Tout N・m 50Hz	出力トルク Tout N・m 60Hz	出力トルク Tout kgf・m 50Hz	出力トルク Tout kgf・m 60Hz	SF	出力軸許容ラジアル荷重 Pro N 50Hz	出力軸許容ラジアル荷重 Pro N 60Hz	出力軸許容ラジアル荷重 Pro kgf 50Hz	出力軸許容ラジアル荷重 Pro kgf 60Hz	寸法図
150	9.67	11.7	RNYM	004	17 (-B) - 150	33.6	27.9	3.43	2.84	1.60	1420	1420	145	145	図 B2
200	7.25	8.75		004	17 (-B) - 200	44.8	37.2	4.57	3.79	1.20	1420	1420	145	145	
240	6.04	7.29		004	17 (-B) - 240	53.8	44.6	5.49	4.55	1.00	1420	1420	145	145	

注）1. 出力回転数は、モータ回転数 50Hz : 1450r/min, 60Hz : 1750r/min としたときの代表値です。詳細は技術資料「モータ部」を参照ください。
2. 出力軸許容ラジアル荷重は、出力軸端より 20mm の位置の値です。
3. ( ) 内はブレーキ付の形式を示します。

仕様記号の詳細は B15 頁をご参照ください。( ) 内はブレーキ付の形式、寸法、質量を示します。

図 B2 RNYM004-17-150~240 / 仕様記号
(RNYM004-17-B-150~240 / 仕様記号) 質量 4.7kg(5.1kg)

仕様記号	J2WCTB

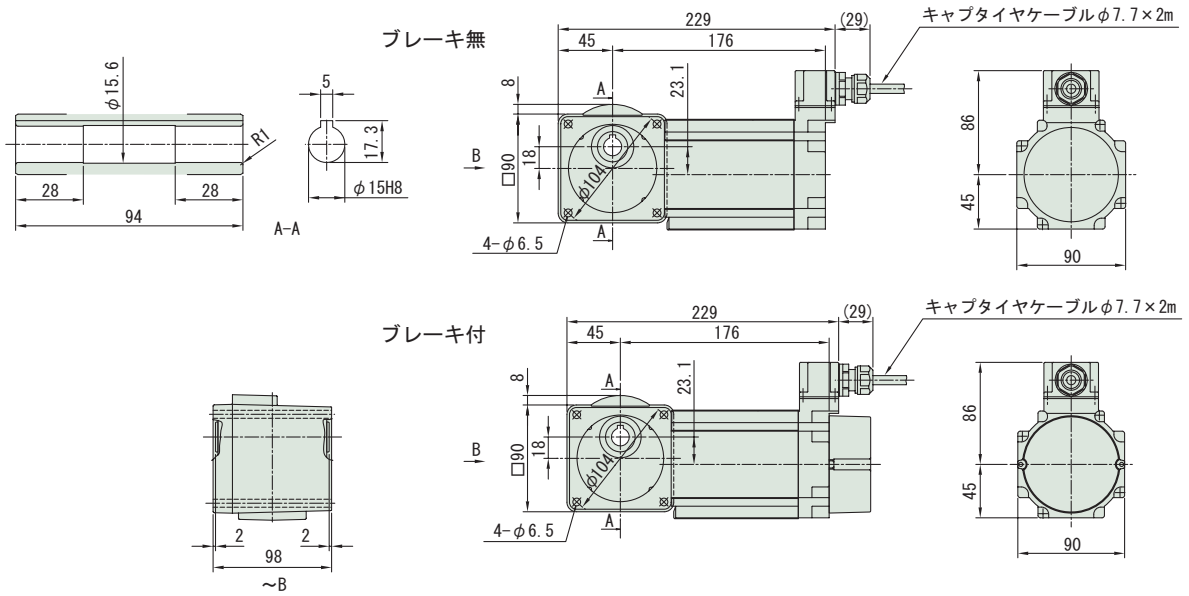

注）1. ご注文の際は、該当する形式記号、電圧、周波数、防水形 (IP65) をご指示ください。
2. 出力軸径寸法：寸法公差は、JIS B 0401-1976 "H8" です。
3. キー溝寸法：寸法公差は、JIS B 1301-1996 平行キー用溝（普通形）に依っています。
4. 本寸法図の寸法及び質量は、予告無しに変更することがあります。
5. 本製品には、出力軸部用安全カバーが付属されます。安全カバーの寸法等詳細は、技術資料・E17 頁をご参照ください。

中空軸・RNYM シリーズ
40W・三相モータ・防水形 (IP65)

200V

減速比	出力回転数 r/min 50Hz	出力回転数 r/min 60Hz	容量記号	枠番	減速比 (形式記号詳細 B2 頁)	出力トルク Tout N·m 50Hz	出力トルク Tout N·m 60Hz	出力トルク Tout kgf·m 50Hz	出力トルク Tout kgf·m 60Hz	SF	出力軸許容ラジアル荷重 Pro N 50Hz	出力軸許容ラジアル荷重 Pro N 60Hz	出力軸許容ラジアル荷重 Pro kgf 50Hz	出力軸許容ラジアル荷重 Pro kgf 60Hz	寸法図
300	4.83	5.83	RNYM	004	1240 (-B) - 300	63.3	52.5	6.46	5.35	1.55	1810	1810	185	185	図 B1
360	4.03	4.86		004	1240 (-B) - 360	76.0	62.9	7.75	6.42	1.29	1810	1810	185	185	
480	3.02	3.65		004	1240 (-B) - 480	98.1	83.9	10.0	8.56	*	1810	1810	185	185	
600	2.42	2.92		004	1240 (-B) - 600	98.1	98.1	10.0	10.0	*	1810	1810	185	185	
720	2.01	2.43		004	1240 (-B) - 720	98.1	98.1	10.0	10.0	*	1810	1810	185	185	
900	1.61	1.94		004	1240 (-B) - 900	98.1	98.1	10.0	10.0	*	1810	1810	185	185	
1200	1.21	1.46		004	1240 (-B) - 1200	98.1	98.1	10.0	10.0	*	1810	1810	185	185	
1440	1.01	1.22		004	1240 (-B) - 1440	98.1	98.1	10.0	10.0	*	1810	1810	185	185	

注）1. 出力回転数は、モータ回転数 50Hz : 1450r/min, 60Hz : 1750r/min としたときの代表値です。詳細は技術資料「モータ部」を参照ください。
2. 出力軸許容ラジアル荷重は、出力軸端より 20mm の位置の値です。
3. SF 欄に * が付いている場合は、モータの全容量 kW まで負荷を掛けると過負荷となりますので、出力トルク欄の値以内でご使用ください。
4. ( ) 内はブレーキ付の形式を示します。

仕様記号の詳細は B15 頁をご参照ください。( ) 内はブレーキ付の形式、寸法、質量を示します。

図 B1　RNYM004-1240-300~1440 / 仕様記号
(RNYM004-1240-B-300~1440 / 仕様記号)　質量 7.5kg(7.9kg)

仕様記号	J2WCTB

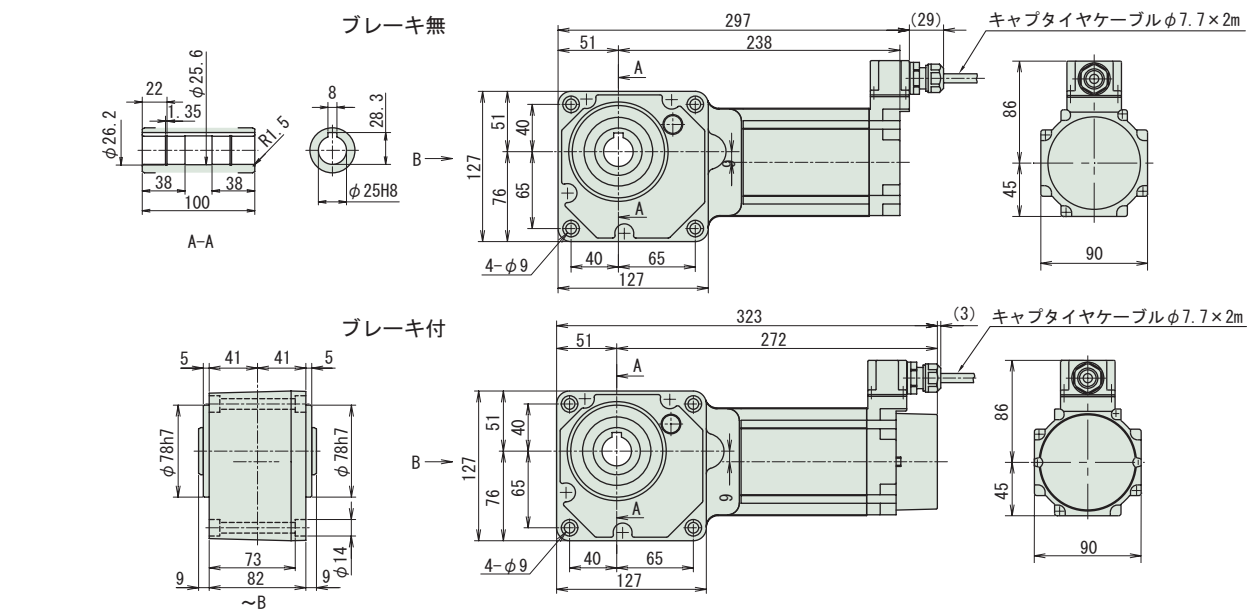

注）1. ご注文の際は、該当する形式記号、電圧、周波数、防水形 (IP65) をご指示ください。
2. 出力軸径寸法 : 寸法公差は、JIS B 0401-1976 "H8" です。
3. キー溝寸法 : 寸法公差は、JIS B 1301-1996 平行キー用溝（普通形）に依っています。
4. 本寸法図の寸法及び質量は、予告無しに変更することがあります。
5. 本製品には、出力軸部用安全カバーが付属されます。安全カバーの寸法等詳細は、技術資料・E17 頁をご参照ください。

中空軸・RNYM シリーズ
60W・三相モータ・防水形 (IP65)

減速比	出力回転数 r/min 50Hz	出力回転数 r/min 60Hz		容量記号 ー 枠番 ー 減速比 (形式記号詳細 B2 頁)	出力トルク Tout N･m 50Hz	出力トルク Tout N･m 60Hz	出力トルク Tout kgf･m 50Hz	出力トルク Tout kgf･m 60Hz	SF	出力軸許容ラジアル荷重 Pro N 50Hz	出力軸許容ラジアル荷重 Pro N 60Hz	出力軸許容ラジアル荷重 Pro kgf 50Hz	出力軸許容ラジアル荷重 Pro kgf 60Hz	寸法図
5	290	350	RNYM	006 - 07 (-B) - 5	1.68	1.39	0.171	0.142	1.00	539	490	55	50	図 B2
7.5	193	233		006 - 07 (-B) - 7.5	2.52	2.09	0.257	0.213	1.00	588	539	60	55	
10	145	175		006 - 07 (-B) - 10	3.36	2.79	0.343	0.284	1.00	637	588	65	60	
12	121	146		006 - 07 (-B) - 12	4.04	3.34	0.412	0.341	1.00	686	637	70	65	
15	96.7	117		006 - 07 (-B) - 15	5.04	4.18	0.514	0.426	1.00	735	686	75	70	
20	72.5	87.5		006 - 07 (-B) - 20	6.73	5.57	0.686	0.568	1.00	785	735	80	75	
25	58.0	70.0		006 - 07 (-B) - 25	8.41	6.97	0.857	0.710	1.00	834	785	85	80	
30	48.3	58.3		006 - 07 (-B) - 30	10.1	8.36	1.03	0.852	1.00	883	834	90	85	
40	36.3	43.8		006 - 07 (-B) - 40	13.5	11.1	1.37	1.14	1.00	981	932	100	95	
50	29.0	35.0		006 - 07 (-B) - 50	16.8	13.9	1.71	1.42	1.00	1080	1030	110	105	
60	24.2	29.2		006 - 07 (-B) - 60	20.2	16.7	2.06	1.70	1.00	1080	1080	110	110	

注）1. 出力回転数は、モータ回転数 50Hz : 1450r/min, 60Hz : 1750r/min としたときの代表値です。詳細は技術資料「モータ部」を参照ください。
2. 出力軸許容ラジアル荷重は、出力軸端より 20mm の位置の値です。
3. ( ) 内はブレーキ付の形式を示します。

仕様記号の詳細は B15 頁をご参照ください。( ) 内はブレーキ付の形式、寸法、質量を示します。

図 B2 RNYM006-07-5~60 / 仕様記号
(RNYM006-07-B-5~60 / 仕様記号)
質量 3.1kg(3.7kg)

仕様記号	J2WCTB

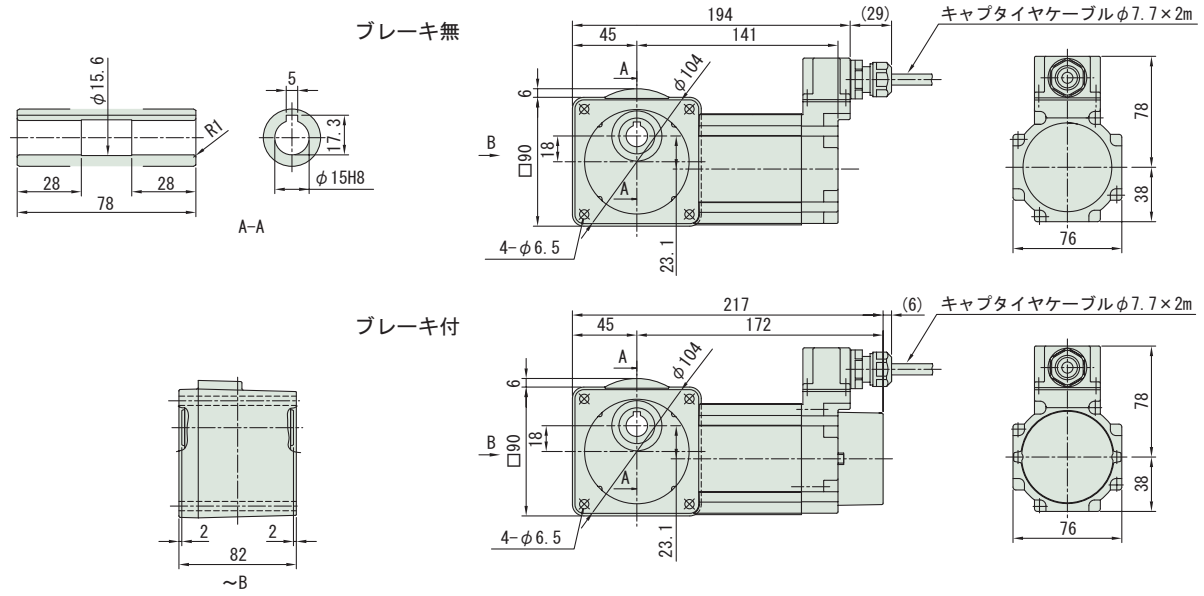

注）1. ご注文の際は、該当する形式記号、電圧、周波数、防水形 (IP65) をご指示ください。
2. 出力軸径寸法：寸法公差は、JIS B 0401-1976 "H8" です。
3. キー溝寸法：寸法公差は、JIS B 1301-1996 平行キー用溝（普通形）に依っています。
4. 本寸法図の寸法及び質量は、予告無しに変更することがあります。
5. 本製品には、出力軸部用安全カバーが付属されます。安全カバーの寸法等詳細は、技術資料・E17 頁をご参照ください。

中空軸・RNYM シリーズ
60W・三相モータ・防水形 (IP65)

200V

減速比	出力回転数 r/min 50Hz	出力回転数 r/min 60Hz	容量記号	容量記号 ー 枠番 ー 減速比（形式記号詳細 B2 頁）	出力トルク Tout N・m 50Hz	出力トルク Tout N・m 60Hz	出力トルク Tout kgf・m 50Hz	出力トルク Tout kgf・m 60Hz	SF	出力軸許容ラジアル荷重 Pro N 50Hz	出力軸許容ラジアル荷重 Pro N 60Hz	出力軸許容ラジアル荷重 Pro kgf 50Hz	出力軸許容ラジアル荷重 Pro kgf 60Hz	寸法図
80	18.1	21.9	RNYM	006 - 17 (-B) - 80	26.9	22.3	2.74	2.27	1.50	1420	1370	145	140	図 B1
100	14.5	17.5		006 - 17 (-B) - 100	33.6	27.9	3.43	2.84	1.50	1420	1420	145	145	
120	12.1	14.6		006 - 17 (-B) - 120	40.4	33.4	4.12	3.41	1.34	1420	1420	145	145	
150	9.67	11.7		006 - 17 (-B) - 150	50.4	41.8	5.14	4.26	1.07	1420	1420	145	145	
200	7.25	8.75		006 - 17 (-B) - 200	53.9	53.9	5.50	5.50	*	1420	1420	145	145	
240	6.04	7.29		006 - 17 (-B) - 240	53.9	53.9	5.50	5.50	*	1420	1420	145	145	

注）1. 出力回転数は、モータ回転数 50Hz : 1450r/min, 60Hz : 1750r/min としたときの代表値です。詳細は技術資料「モータ部」を参照ください。
2. 出力軸許容ラジアル荷重は、出力軸端より 20mm の位置の値です。
3. SF 欄に * が付いている場合は、モータの全容量 kW まで負荷を掛けると過負荷となりますので、出力トルク欄の値以内でご使用ください。
4. （ ）内はブレーキ付の形式を示します。

仕様記号の詳細は B15 頁をご参照ください。( ) 内はブレーキ付の形式、寸法、質量を示します。

図 B1　RNYM006-17-80~240 / 仕様記号
(RNYM006-17-B-80~240 / 仕様記号)　質量 3.9kg(5.3kg)

仕様記号	J2WCTB

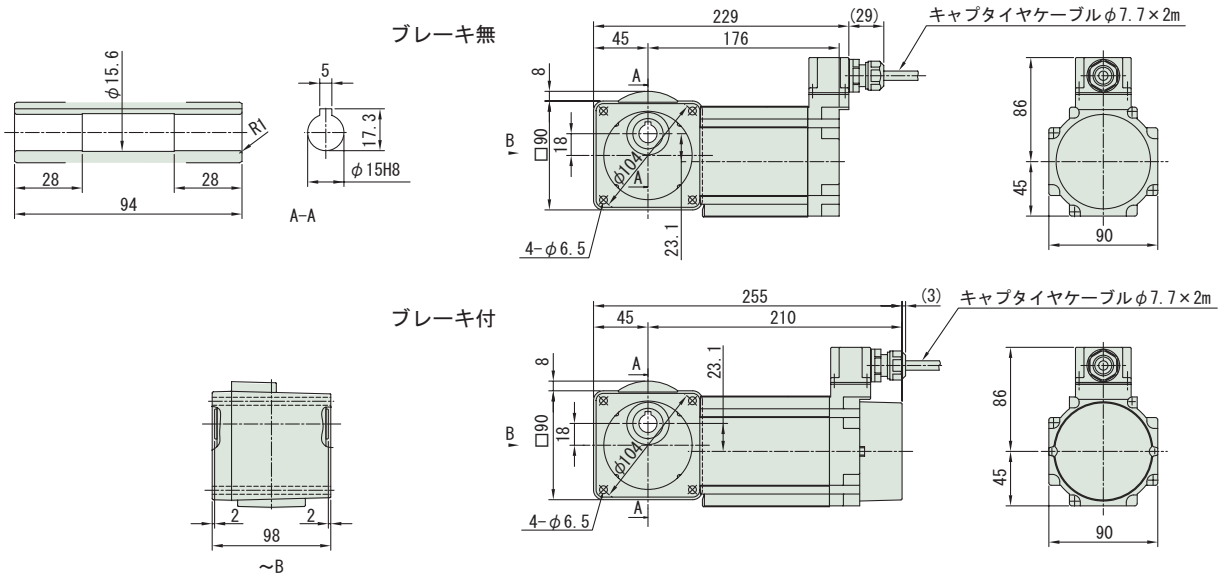

注）1. ご注文の際は、該当する形式記号、電圧、周波数、防水形 (IP65) をご指示ください。
2. 出力軸径寸法：寸法公差は、JIS B 0401-1976 "H8" です。
3. キー溝寸法：寸法公差は、JIS B 1301-1996 平行キー用溝（普通形）に依っています。
4. 本寸法図の寸法及び質量は、予告無しに変更することがあります。
5. 本製品には、出力軸部用安全カバーが付属されます。安全カバーの寸法等詳細は、技術資料・E17 頁をご参照ください。

中空軸・RNYM シリーズ
60W・三相モータ・防水形 (IP65)

減速比	出力回転数 r/min 50Hz	出力回転数 r/min 60Hz	容量記号	枠番	減速比 (形式記号詳細 B2 頁)	出力トルク Tout N・m 50Hz	出力トルク Tout N・m 60Hz	出力トルク Tout kgf・m 50Hz	出力トルク Tout kgf・m 60Hz	SF	出力軸許容ラジアル荷重 Pro N 50Hz	出力軸許容ラジアル荷重 Pro N 60Hz	出力軸許容ラジアル荷重 Pro kgf 50Hz	出力軸許容ラジアル荷重 Pro kgf 60Hz	寸法図
300	4.83	5.83	RNYM	006	1240 (-B) - 300	95.0	78.7	9.68	8.02	1.03	1810	1810	185	185	図 B2
360	4.03	4.86		006	1240 (-B) - 360	98.1	94.4	10.0	9.63	*	1810	1810	185	185	
480	3.02	3.65		006	1240 (-B) - 480	98.1	98.1	10.0	10.0	*	1810	1810	185	185	
600	2.42	2.92		006	1240 (-B) - 600	98.1	98.1	10.0	10.0	*	1810	1810	185	185	
720	2.01	2.43		006	1240 (-B) - 720	98.1	98.1	10.0	10.0	*	1810	1810	185	185	
900	1.61	1.94		006	1240 (-B) - 900	98.1	98.1	10.0	10.0	*	1810	1810	185	185	
1200	1.21	1.46		006	1240 (-B) - 1200	98.1	98.1	10.0	10.0	*	1810	1810	185	185	
1440	1.01	1.22		006	1240 (-B) - 1440	98.1	98.1	10.0	10.0	*	1810	1810	185	185	

注）1. 出力回転数は、モータ回転数 50Hz : 1450r/min, 60Hz : 1750r/min としたときの代表値です。詳細は技術資料「モータ部」を参照ください。
2. 出力軸許容ラジアル荷重は、出力軸端より 20mm の位置の値です。
3. SF 欄に * が付いている場合は、モータの全容量 kW まで負荷を掛けると過負荷となりますので、出力トルク欄の値以内でご使用ください。
4. ( ) 内はブレーキ付の形式を示します。

仕様記号の詳細は B15 頁をご参照ください。( ) 内はブレーキ付の形式、寸法、質量を示します。

図 B2 RNYM006-1240-300~1440 / 仕様記号
(RNYM006-1240-B-300~1440 / 仕様記号) 質量 7.7kg(8.1kg)

仕様記号	J2WCTB

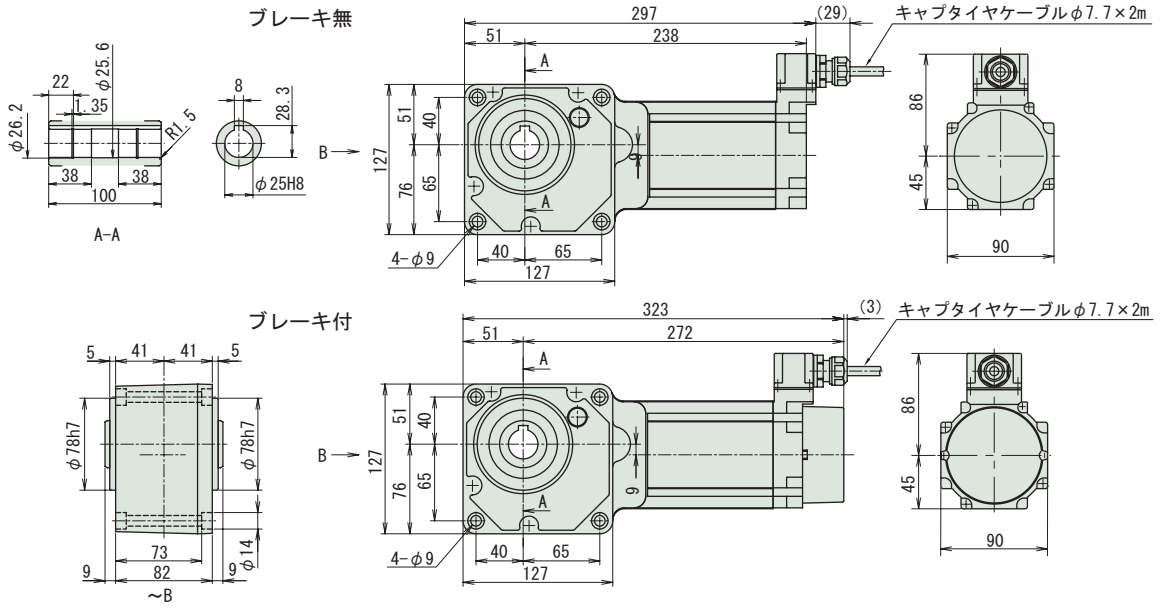

注）1. ご注文の際は、該当する形式記号、電圧、周波数、防水形 (IP65) をご指示ください。
2. 出力軸径寸法：寸法公差は、JIS B 0401-1976 "H8" です。
3. キー溝寸法：寸法公差は、JIS B 1301-1996 平行キー用溝（普通形）に依っています。
4. 本寸法図の寸法及び質量は、予告無しに変更することがあります。
5. 本製品には、出力軸部用安全カバーが付属されます。安全カバーの寸法等詳細は、技術資料・E17 頁をご参照ください。

中空軸・RNYM シリーズ
90W・三相モータ・防水形 (IP65)

200V

減速比	出力回転数 r/min 50Hz	出力回転数 r/min 60Hz	容量記号	枠番	減速比 (形式記号詳細 B2 頁)	出力トルク Tout N・m 50Hz	出力トルク Tout N・m 60Hz	出力トルク Tout kgf・m 50Hz	出力トルク Tout kgf・m 60Hz	SF	出力軸許容ラジアル荷重 Pro N 50Hz	出力軸許容ラジアル荷重 Pro N 60Hz	出力軸許容ラジアル荷重 Pro kgf 50Hz	出力軸許容ラジアル荷重 Pro kgf 60Hz	寸法図
5	290	350	RNYM	009	- 17 (-B) - 5	2.52	2.09	0.257	0.213	1.00	637	588	65	60	図 B1
7.5	193	233		009	- 17 (-B) - 7.5	3.78	3.13	0.386	0.320	1.00	686	637	70	65	
10	145	175		009	- 17 (-B) - 10	5.04	4.18	0.514	0.426	1.00	785	735	80	75	
12	121	146		009	- 17 (-B) - 12	6.05	5.02	0.617	0.511	1.00	834	785	85	80	
15	96.7	117		009	- 17 (-B) - 15	7.57	6.27	0.772	0.639	1.00	883	834	90	85	
20	72.5	87.5		009	- 17 (-B) - 20	10.1	8.36	1.03	0.852	1.00	981	932	100	95	
25	58.0	70.0		009	- 17 (-B) - 25	12.6	10.4	1.29	1.07	1.00	1030	981	105	100	
30	48.3	58.3		009	- 17 (-B) - 30	15.1	12.5	1.54	1.28	1.00	1080	1030	110	105	
40	36.3	43.8		009	- 17 (-B) - 40	20.2	16.7	2.06	1.70	1.00	1180	1130	120	115	
50	29.0	35.0		009	- 17 (-B) - 50	25.2	20.9	2.57	2.13	1.00	1270	1230	130	125	
60	24.2	29.2		009	- 17 (-B) - 60	30.3	25.1	3.09	2.56	1.00	1320	1270	135	130	
80	18.1	21.9		009	- 17 (-B) - 80	40.4	33.4	4.12	3.41	1.00	1420	1370	145	140	
100	14.5	17.5		009	- 17 (-B) - 100	50.4	41.8	5.14	4.26	1.00	1420	1420	145	145	
120	12.1	14.6		009	- 17 (-B) - 120	53.9	50.2	5.50	5.11	*	1420	1420	145	145	
150	9.67	11.7		009	- 17 (-B) - 150	53.9	53.9	5.50	5.50	*	1420	1420	145	145	
200	7.25	8.75		009	- 17 (-B) - 200	53.9	53.9	5.50	5.50	*	1420	1420	145	145	
240	6.04	7.29		009	- 17 (-B) - 240	53.9	53.9	5.50	5.50	*	1420	1420	145	145	

注）1. 出力回転数は、モータ回転数 50Hz：1450r/min, 60Hz：1750r/min としたときの代表値です。詳細は技術資料「モータ部」を参照ください。
2. 出力軸許容ラジアル荷重は、出力軸端より 20mm の位置の値です。
3. SF 欄に * が付いている場合は、モータの全容量 kW まで負荷を掛けると過負荷となりますので、出力トルク欄の値以内でご使用ください。
4. （ ）内はブレーキ付の形式を示します。

仕様記号の詳細は B15 頁をご参照ください。( ) 内はブレーキ付の形式、寸法、質量を示します。

図 B1　RNYM009-17-5~240 / 仕様記号
(RNYM009-17-B-5~240 / 仕様記号)　質量 5.2kg(5.6kg)

仕様記号	J2WCTB

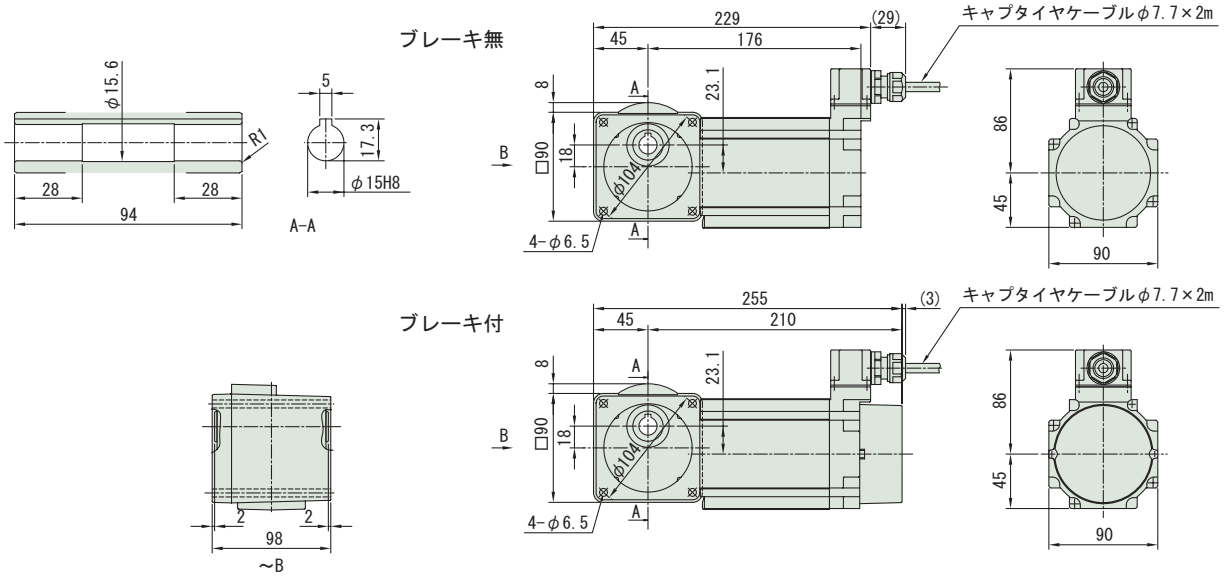

注）1. ご注文の際は、該当する形式記号、電圧、周波数、防水形 (IP65) をご指示ください。
2. 出力軸径寸法：寸法公差は、JIS B 0401-1976 "H8" です。
3. キー溝寸法：寸法公差は、JIS B 1301-1996 平行キー用溝（普通形）に依っています。
4. 本寸法図の寸法及び質量は、予告無しに変更することがあります。
5. 本製品には、出力軸部用安全カバーが付属されます。安全カバーの寸法等詳細は、技術資料・E17 頁をご参照ください。

中空軸・RNYM シリーズ
90W・三相モータ・防水形 (IP65)

減速比	出力回転数 r/min 50Hz	出力回転数 r/min 60Hz	容量記号	枠番	減速比 (形式記号詳細 B2 頁)	出力トルク Tout N・m 50Hz	出力トルク Tout N・m 60Hz	出力トルク Tout kgf・m 50Hz	出力トルク Tout kgf・m 60Hz	SF	出力軸許容ラジアル荷重 Pro N 50Hz	出力軸許容ラジアル荷重 Pro N 60Hz	出力軸許容ラジアル荷重 Pro kgf 50Hz	出力軸許容ラジアル荷重 Pro kgf 60Hz	寸法図
300	4.83	5.83	RNYM	009	1240 (-B) - 300	98.1	98.1	10.0	10.0	*	1810	1810	185	185	図 B2
360	4.03	4.86		009	1240 (-B) - 360	98.1	98.1	10.0	10.0	*	1810	1810	185	185	
480	3.02	3.65		009	1240 (-B) - 480	98.1	98.1	10.0	10.0	*	1810	1810	185	185	
600	2.42	2.92		009	1240 (-B) - 600	98.1	98.1	10.0	10.0	*	1810	1810	185	185	
720	2.01	2.43		009	1240 (-B) - 720	98.1	98.1	10.0	10.0	*	1810	1810	185	185	
900	1.61	1.94		009	1240 (-B) - 900	98.1	98.1	10.0	10.0	*	1810	1810	185	185	
1200	1.21	1.46		009	1240 (-B) - 1200	98.1	98.1	10.0	10.0	*	1810	1810	185	185	
1440	1.01	1.22		009	1240 (-B) - 1440	98.1	98.1	10.0	10.0	*	1810	1810	185	185	

注）1. 出力回転数は、モータ回転数 50Hz : 1450r/min, 60Hz : 1750r/min としたときの代表値です。詳細は技術資料「モータ部」を参照ください。
2. 出力軸許容ラジアル荷重は、出力軸端より 20mm の位置の値です。
3. SF 欄に * が付いている場合は、モータの全容量 kW まで負荷を掛けると過負荷となりますので、出力トルク欄の値以内でご使用ください。
4. ( ) 内はブレーキ付の形式を示します。

仕様記号の詳細は B15 頁をご参照ください。( ) 内はブレーキ付の形式、寸法、質量を示します。

図 B2 RNYM009-1240-300~1440 / 仕様記号
(RNYM009-1240-B-300~1440 / 仕様記号) 質量 8.0kg(8.4kg)

仕様記号	J2WCTB

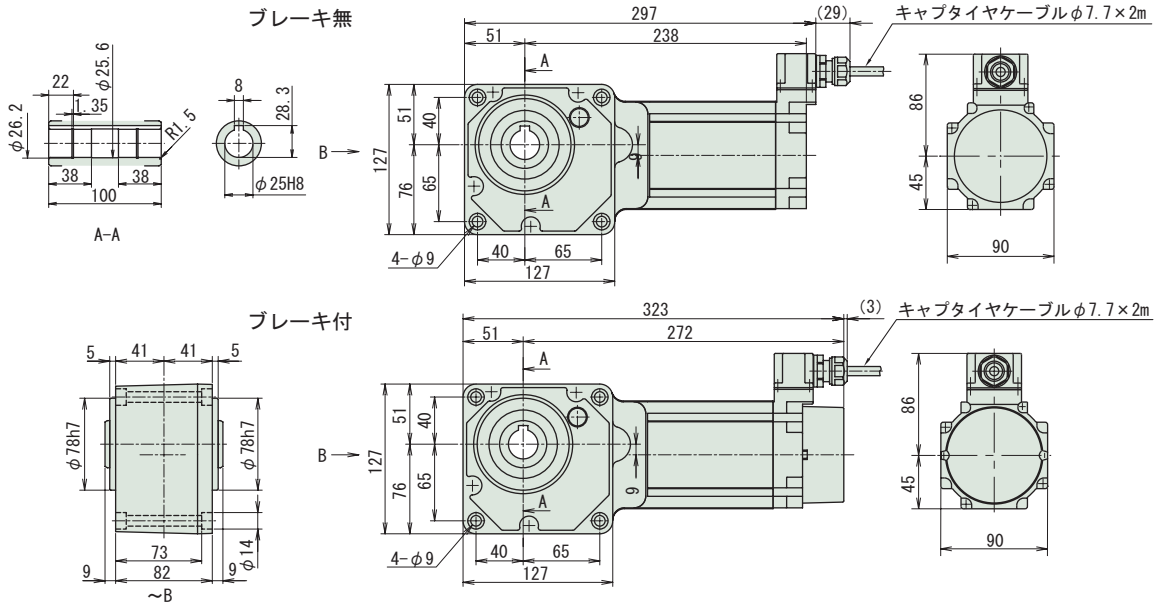

注）1. ご注文の際は、該当する形式記号、電圧、周波数、防水形 (IP65) をご指示ください。
2. 出力軸径寸法：寸法公差は、JIS B 0401-1976 "H8" です。
3. キー溝寸法：寸法公差は、JIS B 1301-1996 平行キー用溝（普通形）に依っています。
4. 本寸法図の寸法及び質量は、予告無しに変更することがあります。
5. 本製品には、出力軸部用安全カバーが付属されます。安全カバーの寸法等詳細は、技術資料・E17 頁をご参照ください。

中空軸・RNYM シリーズ
三相モータ・防水形 (IP65)

200V 400V

0.1~2.2kW

防水形（IP65）の寸法・形状は以下の箇所のみ屋内仕様と異なります。その他の寸法及び選定表は B22 頁～ B48 頁を併用してください。
ご注文・ご照会の際は形式記号、電圧周波数、防水形（IP65）をご指示ください。

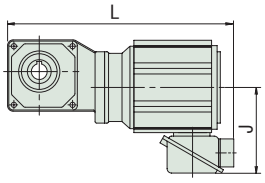

図 B1　0.1kW ブレーキ無

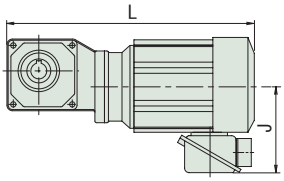

図 B2　0.2 ～ 2.2kW ブレーキ無

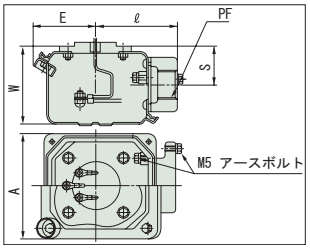

端子箱寸法

容量	形　　式	仕様記号	L	J	A	E	ℓ	W	S	PF	質量 (kg)	図
0.1kW	RNYM01-1010-5 ～ 10	J □ WSBB	263	147	100	57	75	90	53.5	PF1/2	6.0	B1
	RNYM01-1120-7 ～ 60	J □ WSBB	308	147	100	57	75	90	53.5	PF1/2	7.0	B1
	RNYM01-1220-40 ～ 60	J □ WSBB	331	147	100	57	75	90	53.5	PF1/2	8.0	B1
	RNYM01-1230-80 ～ 240	J □ WSBB	332	147	100	57	75	90	53.5	PF1/2	8.5	B1
	RNYM01-1330-80 ～ 240	J □ WSBB	354	147	100	57	75	90	53.5	PF1/2	9.0	B1
	RNYM01-1340-300 ～ 1440	J □ WSBB	377	147	100	57	75	90	53.5	PF1/2	11	B1
	RNYM01-1440-300 ～ 1440	J □ WSBB	419	147	100	57	75	90	53.5	PF1/2	15.5	B1
0.2kW	RNYM02-1110-5 ～ 10	J □ WSBB	291	147	100	57	75	90	53.5	PF1/2	7.0	B2
	RNYM02-1120-7 ～ 30	J □ WSBB	326	147	100	57	75	90	53.5	PF1/2	8.0	B2
	RNYM02-1220-7 ～ 60	J □ WSBB	349	147	100	57	75	90	53.5	PF1/2	9.5	B2
	RNYM02-1320-40 ～ 60	J □ WSBB	377	147	100	57	75	90	53.5	PF1/2	11	B2
	RNYM02-1330-80 ～ 240	J □ WSBB	390	147	100	57	75	90	53.5	PF1/2	11	B2
	RNYM02-1430-80 ～ 240	J □ WSBB	400	147	100	57	75	90	53.5	PF1/2	16	B2
	RNYM02-1440-300 ～ 1440	J □ WSBB	437	147	100	57	75	90	53.5	PF1/2	16.5	B2
	RNYM02-1540-300 ～ 1440	J □ WSBB	481	147	100	57	75	90	53.5	PF1/2	24.5	B2
0.25kW	RNYM03-1210-5 ～ 10	J □ WSBB	327	147	100	57	75	90	53.5	PF1/2	10	B2
	RNYM03-1220-7 ～ 30	J □ WSBB	369	147	100	57	75	90	53.5	PF1/2	10.5	B2
	RNYM03-1320-40 ～ 60	J □ WSBB	397	147	100	57	75	90	53.5	PF1/2	12	B2
	RNYM03-1430-80 ～ 240	J □ WSBB	420	147	100	57	75	90	53.5	PF1/2	17	B2
	RNYM03-1540-300 ～ 1440	J □ WSBB	501	147	100	57	75	90	53.5	PF1/2	27	B2
0.4kW	RNYM05-1210-5 ～ 10	J □ WSBB	327	147	100	57	75	90	53.5	PF1/2	10	B2
	RNYM05-1220-7 ～ 30	J □ WSBB	369	147	100	57	75	90	53.5	PF1/2	10.5	B2
	RNYM05-1320-7 ～ 60	J □ WSBB	397	147	100	57	75	90	53.5	PF1/2	12	B2
	RNYM05-1420-40 ～ 60	J □ WSBB	428	147	100	57	75	90	53.5	PF1/2	16	B2
	RNYM05-1430-80 ～ 240	J □ WSBB	420	147	100	57	75	90	53.5	PF1/2	17	B2
	RNYM05-1530-80 ～ 240	J □ WSBB	453	147	100	57	75	90	53.5	PF1/2	24	B2
	RNYM05-1540-300 ～ 1440	J □ WSBB	501	147	100	57	75	90	53.5	PF1/2	27	B2
	RNYM05-1640-300 ～ 1440	J □ WSBB	559	147	100	57	75	90	53.5	PF1/2	64	B2
0.55kW	RNYM08-1310-5 ～ 10	J □ WSBB	390	152	100	62	70	88	51	PF3/4	13	B2
	RNYM08-1320-7 ～ 30	J □ WSBB	423	152	100	62	70	88	51	PF3/4	14	B2
	RNYM08-1420-40 ～ 60	J □ WSBB	474	152	100	62	70	88	51	PF3/4	18	B2
	RNYM08-1530-80 ～ 240	J □ WSBB	498	152	100	62	70	88	51	PF3/4	25	B2
	RNYM08-1640-300 ～ 1440	J □ WSBB	604	152	100	62	70	88	51	PF3/4	68	B2
0.75kW	RNYM1-1310-5 ～ 10	J □ WSBB	390	152	100	62	70	88	51	PF3/4	14	B2
	RNYM1-1320-7 ～ 30	J □ WSBB	423	152	100	62	70	88	51	PF3/4	16	B2
	RNYM1-1420-7 ～ 60	J □ WSBB	474	152	100	62	70	88	51	PF3/4	19	B2
	RNYM1-1520-40 ～ 60	J □ WSBB	498	152	100	62	70	88	51	PF3/4	27	B2
	RNYM1-1530-80 ～ 240	J □ WSBB	498	152	100	62	70	88	51	PF3/4	26	B2
	RNYM1-1531-80	J □ WSBB	498	152	100	62	70	88	51	PF3/4	27	B2
	RNYM1-1630-100 ～ 120	J □ WSBB	558	152	100	62	70	88	51	PF3/4	47	B2
	RNYM1-1631-150 ～ 240	J □ WSBB	558	152	100	62	70	88	51	PF3/4	47	B2
	RNYM1-1640-300 ～ 1440	J □ WSBB	604	152	100	62	70	88	51	PF3/4	69	B2
1.1kW	RNYM1H-1410-5 ～ 10	J □ WSBB	428	158	100	62	70	88	51	PF3/4	21	B2
	RNYM1H-1420-7 ～ 30	J □ WSBB	504	158	100	62	70	88	51	PF3/4	22	B2
	RNYM1H-1520-40 ～ 60	J □ WSBB	534	158	100	62	70	88	51	PF3/4	30	B2
	RNYM1H-1531-80	J □ WSBB	528	158	100	62	70	88	51	PF3/4	30	B2
	RNYM1H-1630-100 ～ 120	J □ WSBB	593	158	100	62	70	88	51	PF3/4	53	B2
	RNYM1H-1631-150 ～ 240	J □ WSBB	605	158	100	62	70	88	51	PF3/4	54	B2
1.5kW	RNYM2-1410-5 ～ 10	J □ WSBB	428	158	100	62	70	88	51	PF3/4	23	B2
	RNYM2-1420-7 ～ 30	J □ WSBB	504	158	100	62	70	88	51	PF3/4	23	B2
	RNYM2-1520-7 ～ 60	J □ WSBB	534	158	100	62	70	88	51	PF3/4	32	B2
	RNYM2-1531-40 ～ 80	J □ WSBB	528	158	100	62	70	88	51	PF3/4	31	B2
	RNYM2-1630-80 ～ 120	J □ WSBB	593	158	100	62	70	88	51	PF3/4	53	B2
	RNYM2-1631-150 ～ 240	J □ WSBB	605	158	100	62	70	88	51	PF3/4	54	B2
2.2kW	RNYM3-1510-5 ～ 10	J □ WSBB	478	164	100	62	70	88	51	PF3/4	30	B2
	RNYM3-1520-7 ～ 30	J □ WSBB	553	164	100	62	70	88	51	PF3/4	35	B2
	RNYM3-1521-5 ～ 25	J □ WSBB	553	164	100	62	70	88	51	PF3/4	35	B2
	RNYM3-1531-40 ～ 60	J □ WSBB	548	164	100	62	70	88	51	PF3/4	35	B2
	RNYM3-1630-80 ～ 120	J □ WSBB	624	164	100	62	70	88	51	PF3/4	58	B2
	RNYM3-1631-150 ～ 240	J □ WSBB	624	164	100	62	70	88	51	PF3/4	58	B2
	RNYM3-1632-30 ～ 60	J □ WSBB	624	164	100	62	70	88	51	PF3/4	55	B2

15W・単相モータ／単相レバーシブルモータ・防水形 (IP65)

100V

減速比	出力回転数 r/min 50Hz	出力回転数 r/min 60Hz		容量記号 - 枠番 - 補助形式 — 減速比 (形式記号詳細 B2 頁)	出力トルク Tout N・m 50Hz	出力トルク Tout N・m 60Hz	出力トルク Tout kgf・m 50Hz	出力トルク Tout kgf・m 60Hz	SF	出力軸許容ラジアル荷重 Pro N 50Hz	出力軸許容ラジアル荷重 Pro N 60Hz	出力軸許容ラジアル荷重 Pro kgf 50Hz	出力軸許容ラジアル荷重 Pro kgf 60Hz	寸法図
5	290	350	RNYM	0015 - 03 - CA/CC (-B) - 5	0.371	0.307	0.038	0.031	4.00	539	490	55	50	図 B5
7.5	193	233		0015 - 03 - CA/CC (-B) - 7.5	0.556	0.461	0.057	0.047	4.00	588	539	60	55	
10	145	175		0015 - 03 - CA/CC (-B) - 10	0.742	0.615	0.076	0.063	4.00	637	588	65	60	
12	121	146		0015 - 03 - CA/CC (-B) - 12	0.890	0.738	0.091	0.075	4.00	686	637	70	65	
15	96.7	117		0015 - 03 - CA/CC (-B) - 15	1.11	0.922	0.113	0.094	4.00	735	686	75	70	
20	72.5	87.5		0015 - 03 - CA/CC (-B) - 20	1.48	1.23	0.151	0.125	4.00	785	735	80	75	
25	58.0	70.0		0015 - 03 - CA/CC (-B) - 25	1.85	1.54	0.189	0.157	4.00	834	785	85	80	
30	48.3	58.3		0015 - 03 - CA/CC (-B) - 30	2.23	1.84	0.227	0.188	4.00	883	834	90	85	
40	36.3	43.8		0015 - 03 - CA/CC (-B) - 40	2.97	2.46	0.303	0.251	4.00	981	932	100	95	
50	29.0	35.0		0015 - 03 - CA/CC (-B) - 50	3.71	3.07	0.378	0.313	4.00	1080	1030	110	105	
60	24.2	29.2		0015 - 03 - CA/CC (-B) - 60	4.45	3.69	0.454	0.376	4.00	1080	1080	110	110	
80	18.1	21.9		0015 - 03 - CA/CC (-B) - 80	5.93	4.92	0.605	0.501	4.00	1080	1080	110	110	
100	14.5	17.5		0015 - 03 - CA/CC (-B) - 100	7.42	6.15	0.756	0.627	4.00	1080	1080	110	110	
120	12.1	14.6		0015 - 03 - CA/CC (-B) - 120	8.90	7.38	0.908	0.752	3.34	1080	1080	110	110	
160	9.06	10.9		0015 - 03 - CA/CC (-B) - 160	11.9	9.83	1.21	1.00	2.50	1080	1080	110	110	
200	7.25	8.75		0015 - 03 - CA/CC (-B) - 200	14.8	12.3	1.51	1.25	2.00	1080	1080	110	110	
240	6.04	7.29		0015 - 03 - CA/CC (-B) - 240	17.8	14.8	1.82	1.50	1.67	1080	1080	110	110	

注）1. 出力回転数は、モータ回転数 50Hz : 1450r/min, 60Hz : 1750r/min としたときの代表値です。詳細は技術資料「モータ部」を参照ください。
2. 出力軸許容ラジアル荷重は、出力軸端より 20mm の位置の値です。
3. 補助形式の「CA」は単相モータ、「CC」は単相レバーシブルモータを示します。
4. ( ) 内はブレーキ付の形式を示します。（レバーシブルモータはブレーキ無のみです）

仕様記号の詳細は B15 頁をご参照ください。( ) 内はブレーキ付の形式、寸法、質量を示します。

図 B5 RNYM0015-03-CA/CC-5~240 / 仕様記号
(RNYM0015-03-CA-B-5~240 / 仕様記号)
質量 2.8kg(3.3kg)

仕様記号	J1WCTB

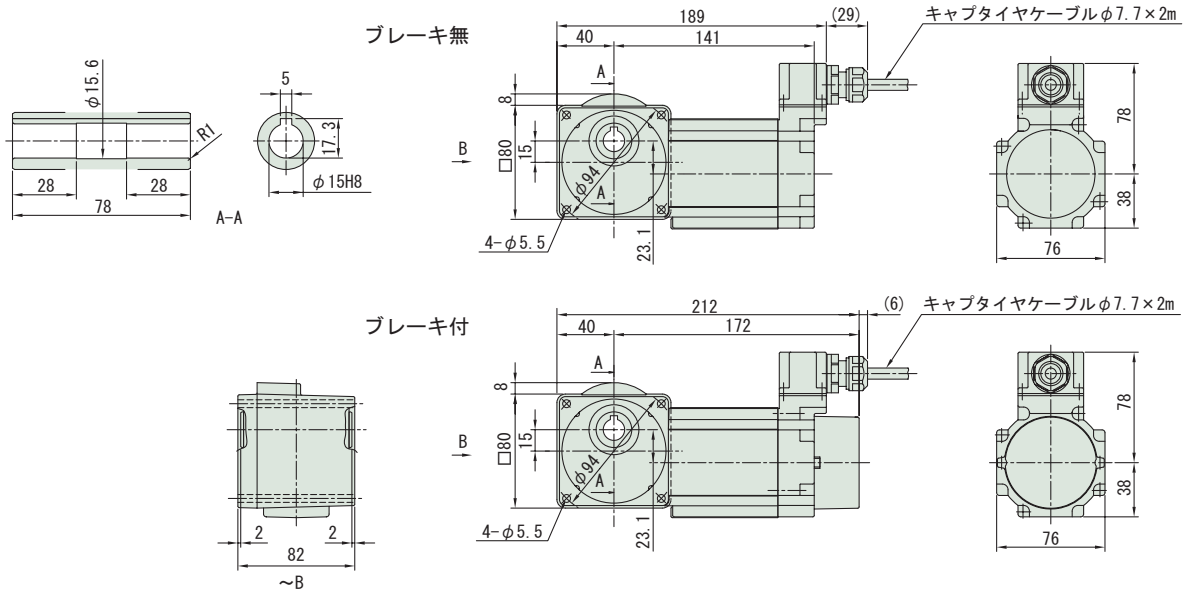

注）1. ご注文の際は、該当する形式記号、電圧、周波数、防水形 (IP65) をご指示ください。
2. 出力軸径寸法：寸法公差は、JIS B 0401-1976 "H8" です。
3. キー溝寸法：寸法公差は、JIS B 1301-1996 平行キー用溝（普通形）に依っています。
4. 本寸法図の寸法及び質量は、予告無しに変更することがあります。
5. 本製品には、出力軸部用安全カバーが付属されます。安全カバーの寸法等詳細は、技術資料・E17 頁をご参照ください。

中空軸・RNYM シリーズ
25W・単相モータ／単相レバーシブルモータ・防水形 (IP65) 100V

減速比	出力回転数 r/min 50Hz	出力回転数 r/min 60Hz		容量記号 - 枠番 - 補助形式 - 減速比（形式記号詳細 B2 頁）	出力トルク Tout N･m 50Hz	出力トルク Tout N･m 60Hz	出力トルク Tout kgf･m 50Hz	出力トルク Tout kgf･m 60Hz	SF	出力軸許容ラジアル荷重 Pro N 50Hz	出力軸許容ラジアル荷重 Pro N 60Hz	出力軸許容ラジアル荷重 Pro kgf 50Hz	出力軸許容ラジアル荷重 Pro kgf 60Hz	寸法図
5	290	350	RNYM	0025 - 03 - CA/CC (-B) - 5	0.618	0.512	0.063	0.052	2.40	539	490	55	50	図 B1
7.5	193	233		0025 - 03 - CA/CC (-B) - 7.5	0.927	0.768	0.095	0.078	2.40	588	539	60	55	
10	145	175		0025 - 03 - CA/CC (-B) - 10	1.24	1.02	0.126	0.104	2.40	637	588	65	60	
12	121	146		0025 - 03 - CA/CC (-B) - 12	1.48	1.23	0.151	0.125	2.40	686	637	70	65	
15	96.7	117		0025 - 03 - CA/CC (-B) - 15	1.85	1.54	0.189	0.157	2.40	735	686	75	70	
20	72.5	87.5		0025 - 03 - CA/CC (-B) - 20	2.47	2.05	0.252	0.209	2.40	785	735	80	75	
25	58.0	70.0		0025 - 03 - CA/CC (-B) - 25	3.09	2.56	0.315	0.261	2.40	834	785	85	80	
30	48.3	58.3		0025 - 03 - CA/CC (-B) - 30	3.71	3.07	0.378	0.313	2.40	883	834	90	85	
40	36.3	43.8		0025 - 03 - CA/CC (-B) - 40	4.95	4.10	0.504	0.418	2.40	981	932	100	95	
50	29.0	35.0		0025 - 03 - CA/CC (-B) - 50	6.18	5.12	0.630	0.522	2.40	1080	1030	110	105	
60	24.2	29.2		0025 - 03 - CA/CC (-B) - 60	7.42	6.15	0.756	0.627	2.40	1080	1080	110	110	
80	18.1	21.9		0025 - 03 - CA/CC (-B) - 80	9.89	8.20	1.01	0.836	2.40	1080	1080	110	110	
100	14.5	17.5		0025 - 03 - CA/CC (-B) - 100	12.4	10.2	1.26	1.04	2.40	1080	1080	110	110	
120	12.1	14.6		0025 - 03 - CA/CC (-B) - 120	14.8	12.3	1.51	1.25	2.00	1080	1080	110	110	
160	9.06	10.9		0025 - 03 - CA/CC (-B) - 160	19.8	16.4	2.02	1.67	1.50	1080	1080	110	110	
200	7.25	8.75		0025 - 03 - CA/CC (-B) - 200	24.7	20.5	2.52	2.09	1.20	1080	1080	110	110	
240	6.04	7.29		0025 - 03 - CA/CC (-B) - 240	29.7	24.6	3.03	2.51	1.00	1080	1080	110	110	

注）1. 出力回転数は、モータ回転数 50Hz : 1450r/min, 60Hz : 1750r/min としたときの代表値です。詳細は技術資料「モータ部」を参照ください。
2. 出力軸許容ラジアル荷重は、出力軸端より 20mm の位置の値です。
3. 補助形式の「CA」は単相モータ、「CC」は単相レバーシブルモータを示します。
4. ( ) 内はブレーキ付の形式を示します。（レバーシブルモータはブレーキ無のみです）

仕様記号の詳細は B15 頁をご参照ください。( ) 内はブレーキ付の形式、寸法、質量を示します。

図 B1　RNYM0025-03-CA/CC-5~240 / 仕様記号
(RNYM0025-03-CA-B-5~240 / 仕様記号)　質量 2.9kg(3.5kg)

仕様記号	J1WCTB

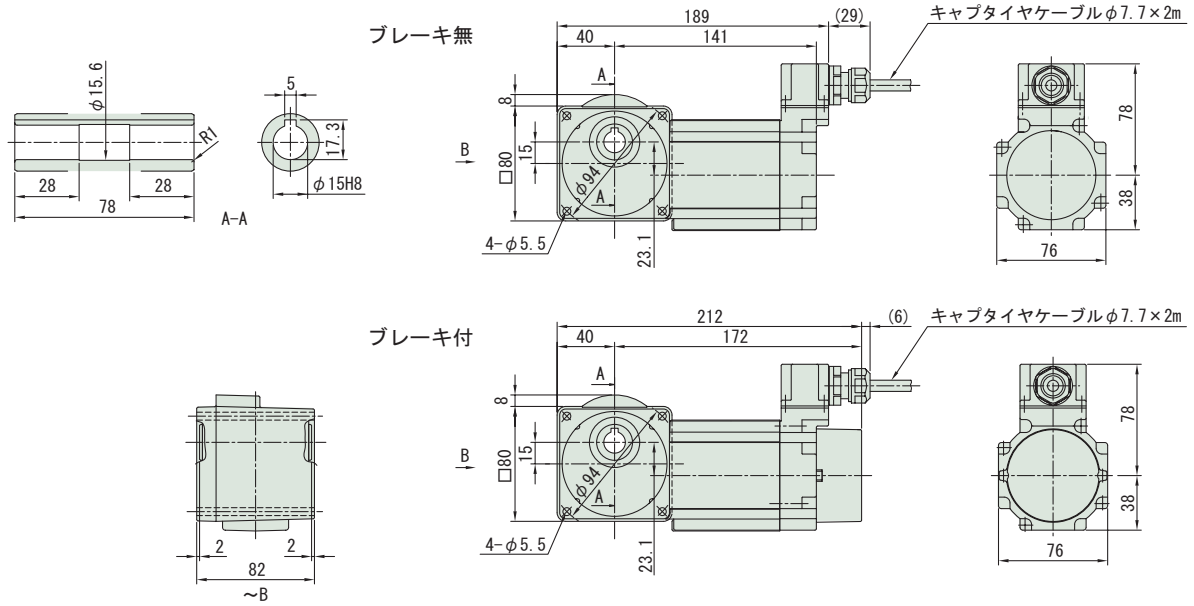

注）1. ご注文の際は、該当する形式記号、電圧、周波数、防水形 (IP65) をご指示ください。
2. 出力軸径寸法：寸法公差は、JIS B 0401-1976 "H8" です。
3. キー溝寸法：寸法公差は、JIS B 1301-1996 平行キー用溝（普通形）に依っています。
4. 本寸法図の寸法及び質量は、予告無しに変更することがあります。
5. 本製品には、出力軸部用安全カバーが付属されます。安全カバーの寸法等詳細は、技術資料・E17 頁をご参照ください。

40W・単相モータ／単相レバーシブルモータ・防水形 (IP65)

100V

減速比	出力回転数 r/min 50Hz	出力回転数 r/min 60Hz		容量記号 - 枠番 - 補助形式 — 減速比 (形式記号詳細 B2 頁)	出力トルク Tout N・m 50Hz	出力トルク Tout N・m 60Hz	出力トルク Tout kgf・m 50Hz	出力トルク Tout kgf・m 60Hz	SF	出力軸許容ラジアル荷重 Pro N 50Hz	出力軸許容ラジアル荷重 Pro N 60Hz	出力軸許容ラジアル荷重 Pro kgf 50Hz	出力軸許容ラジアル荷重 Pro kgf 60Hz	寸法図
5	290	350	RNYM	004 - 17 - CA/CC (-B) - 5	1.12	0.929	0.114	0.095	2.25	637	588	65	60	図 B2
7.5	193	233		004 - 17 - CA/CC (-B) - 7.5	1.68	1.39	0.171	0.142	2.25	686	637	70	65	
10	145	175		004 - 17 - CA/CC (-B) - 10	2.24	1.86	0.229	0.189	2.25	785	735	80	75	
12	121	146		004 - 17 - CA/CC (-B) - 12	2.69	2.23	0.274	0.227	2.25	834	785	85	80	
15	96.7	117		004 - 17 - CA/CC (-B) - 15	3.36	2.79	0.343	0.284	2.25	883	834	90	85	
20	72.5	87.5		004 - 17 - CA/CC (-B) - 20	4.48	3.72	0.457	0.379	2.25	981	932	100	95	
25	58.0	70.0		004 - 17 - CA/CC (-B) - 25	5.61	4.64	0.572	0.474	2.25	1030	981	105	100	
30	48.3	58.3		004 - 17 - CA/CC (-B) - 30	6.73	5.57	0.686	0.568	2.25	1080	1030	110	105	
40	36.3	43.8		004 - 17 - CA/CC (-B) - 40	8.97	7.43	0.914	0.758	2.25	1180	1130	120	115	
50	29.0	35.0		004 - 17 - CA/CC (-B) - 50	11.2	9.29	1.14	0.947	2.25	1270	1230	130	125	
60	24.2	29.2		004 - 17 - CA/CC (-B) - 60	13.5	11.1	1.37	1.14	2.25	1320	1270	135	130	
80	18.1	21.9		004 - 17 - CA/CC (-B) - 80	17.9	14.9	1.83	1.52	2.25	1420	1370	145	140	
100	14.5	17.5		004 - 17 - CA/CC (-B) - 100	22.4	18.6	2.29	1.89	2.25	1420	1420	145	145	
120	12.1	14.6		004 - 17 - CA/CC (-B) - 120	26.9	22.3	2.74	2.27	2.00	1420	1420	145	145	
150	9.67	11.7		004 - 17 - CA/CC (-B) - 150	33.6	27.9	3.43	2.84	1.60	1420	1420	145	145	
200	7.25	8.75		004 - 17 - CA/CC (-B) - 200	44.8	37.2	4.57	3.79	1.20	1420	1420	145	145	
240	6.04	7.29		004 - 17 - CA/CC (-B) - 240	53.8	44.6	5.49	4.55	1.00	1420	1420	145	145	

注）1. 出力回転数は、モータ回転数 50Hz : 1450r/min, 60Hz : 1750r/min としたときの代表値です。詳細は技術資料「モータ部」を参照ください。
2. 出力軸許容ラジアル荷重は、出力軸端より 20mm の位置の値です。
3. 補助形式の「CA」は単相モータ、「CC」は単相レバーシブルモータを示します。
4. ( ) 内はブレーキ付の形式を示します。（レバーシブルモータはブレーキ無のみです）

仕様記号の詳細は B15 頁をご参照ください。( ) 内はブレーキ付の形式、寸法、質量を示します。

図 B2 RNYM004-17-CA/CC-5~240 / 仕様記号
(RNYM004-17-CA-B-5~240 / 仕様記号)
質量 5.1kg(5.5kg)

仕様記号	J1WCTB

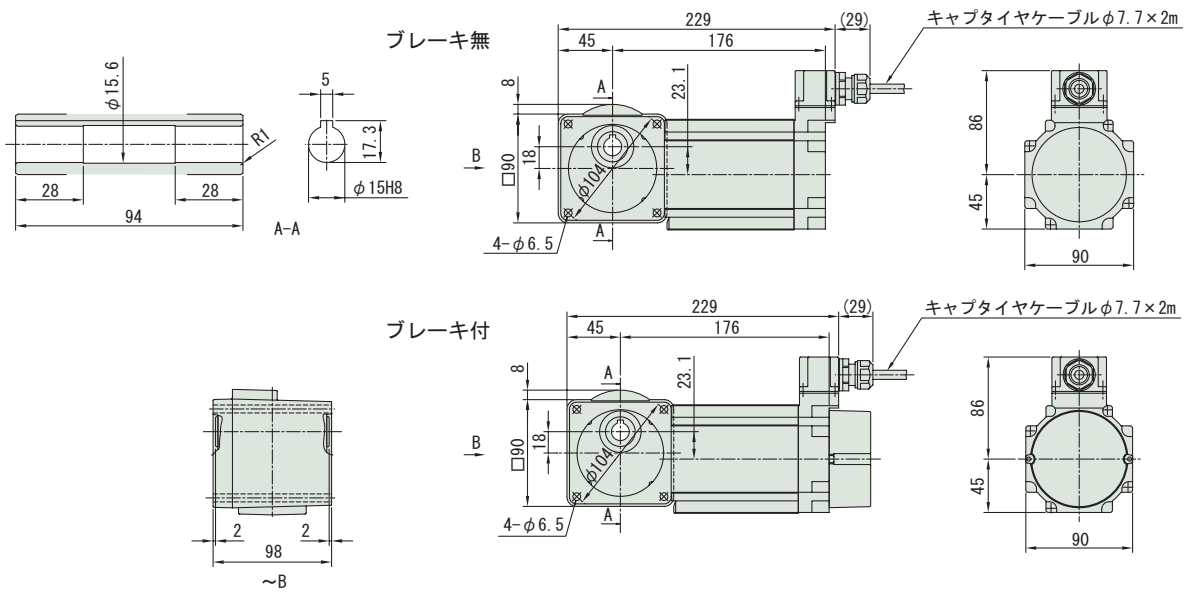

注）1. ご注文の際は、該当する形式記号、電圧、周波数、防水形 (IP65) をご指示ください。
2. 出力軸径寸法：寸法公差は、JIS B 0401-1976 "H8" です。
3. キー溝寸法：寸法公差は、JIS B 1301-1996 平行キー用溝（普通形）に依っています。
4. 本寸法図の寸法及び質量は、予告無しに変更することがあります。
5. 本製品には、出力軸部用安全カバーが付属されます。安全カバーの寸法等詳細は、技術資料・E17 頁をご参照ください。

中空軸・RNYM シリーズ
40W・単相モータ／単相レバーシブルモータ・防水形 (IP65) 100V

減速比	出力回転数 r/min 50Hz	出力回転数 r/min 60Hz	容量記号	－枠番－	補助形式	－	減速比	出力トルク Tout N･m 50Hz	出力トルク Tout N･m 60Hz	出力トルク Tout kgf･m 50Hz	出力トルク Tout kgf･m 60Hz	SF	出力軸許容ラジアル荷重 Pro N 50Hz	出力軸許容ラジアル荷重 Pro N 60Hz	出力軸許容ラジアル荷重 Pro kgf 50Hz	出力軸許容ラジアル荷重 Pro kgf 60Hz	寸法図
			（形式記号詳細 B2 頁）														
300	4.83	5.83	RNYM	004	- 1240 -	CA/CC (-B) -	300	63.3	52.5	6.46	5.35	1.55	1810	1810	185	185	図 B1
360	4.03	4.86		004	- 1240 -	CA/CC (-B) -	360	76.0	62.9	7.75	6.42	1.29	1810	1810	185	185	
480	3.02	3.65		004	- 1240 -	CA/CC (-B) -	480	98.1	83.9	10.0	8.56	*	1810	1810	185	185	
600	2.42	2.92		004	- 1240 -	CA/CC (-B) -	600	98.1	98.1	10.0	10.0	*	1810	1810	185	185	
720	2.01	2.43		004	- 1240 -	CA/CC (-B) -	720	98.1	98.1	10.0	10.0	*	1810	1810	185	185	
900	1.61	1.94		004	- 1240 -	CA/CC (-B) -	900	98.1	98.1	10.0	10.0	*	1810	1810	185	185	
1200	1.21	1.46		004	- 1240 -	CA/CC (-B) -	1200	98.1	98.1	10.0	10.0	*	1810	1810	185	185	
1440	1.01	1.22		004	- 1240 -	CA/CC (-B) -	1440	98.1	98.1	10.0	10.0	*	1810	1810	185	185	

注）1. 出力回転数は、モータ回転数 50Hz : 1450r/min, 60Hz : 1750r/min としたときの代表値です。詳細は技術資料「モータ部」を参照ください。
2. 出力軸許容ラジアル荷重は、出力軸端より 20mm の位置の値です。
3. SF 欄に * が付いている場合は、モータの全容量 kW まで負荷を掛けると過負荷となりますので、出力トルク欄の値以内でご使用ください。
4. 補助形式の「CA」は単相モータ、「CC」は単相レバーシブルモータを示します。
5. （ ）内はブレーキ付の形式を示します。（レバーシブルモータはブレーキ無のみです）

仕様記号の詳細は B15 頁をご参照ください。( ) 内はブレーキ付の形式、寸法、質量を示します。

図 B1　RNYM004-1240-CA/CC-300~1440 / 仕様記号
(RNYM004-1240-CA-B-300~1440 / 仕様記号)　質量 7.9kg(8.3kg)　仕様記号 J1WCTB

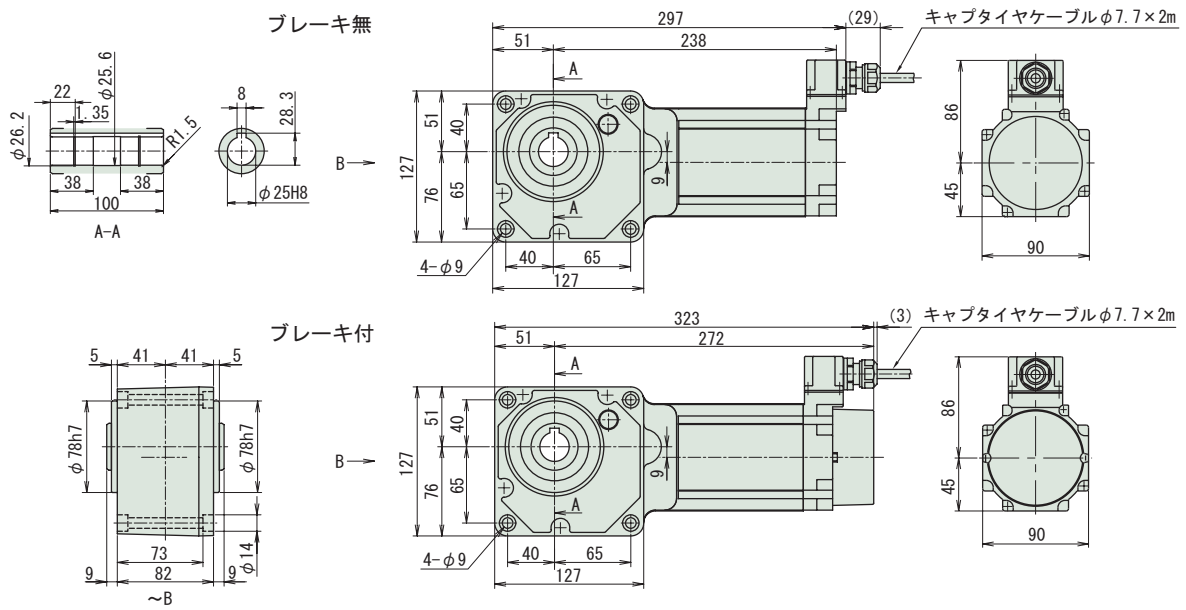

注）1. ご注文の際は、該当する形式記号、電圧、周波数、防水形 (IP65) をご指示ください。
2. 出力軸径寸法：寸法公差は、JIS B 0401-1976 "H8" です。
3. キー溝寸法：寸法公差は、JIS B 1301-1996 平行キー用溝（普通形）に依っています。
4. 本寸法図の寸法及び質量は、予告無しに変更することがあります。
5. 本製品には、出力軸部用安全カバーが付属されます。安全カバーの寸法等詳細は、技術資料・E17 頁をご参照ください。

MEMO

中実軸・RNFM シリーズ
15W・三相モータ・防水形 (IP65)

200V

減速比	出力回転数 r/min 50Hz	出力回転数 r/min 60Hz	容量記号	枠番	減速比 (形式記号詳細 B2 頁)	出力トルク Tout N·m 50Hz	出力トルク Tout N·m 60Hz	出力トルク Tout kgf·m 50Hz	出力トルク Tout kgf·m 60Hz	SF	出力軸許容ラジアル荷重 Pro N 50Hz	出力軸許容ラジアル荷重 Pro N 60Hz	出力軸許容ラジアル荷重 Pro kgf 50Hz	出力軸許容ラジアル荷重 Pro kgf 60Hz	寸法図
5	290	350	RNFM	0015	01 L/R (-B) - 5	0.371	0.307	0.038	0.031	4.00	343	343	35	35	図 B1
7.5	193	233		0015	01 L/R (-B) - 7.5	0.556	0.461	0.057	0.047	4.00	343	343	35	35	
10	145	175		0015	01 L/R (-B) - 10	0.742	0.615	0.076	0.063	4.00	343	343	35	35	
12	121	146		0015	01 L/R (-B) - 12	0.890	0.738	0.091	0.075	4.00	343	343	35	35	
15	96.7	117		0015	01 L/R (-B) - 15	1.11	0.922	0.113	0.094	4.00	343	343	35	35	
20	72.5	87.5		0015	01 L/R (-B) - 20	1.48	1.23	0.151	0.125	4.00	343	343	35	35	
25	58.0	70.0		0015	01 L/R (-B) - 25	1.85	1.54	0.189	0.157	4.00	343	343	35	35	
30	48.3	58.3		0015	01 L/R (-B) - 30	2.23	1.84	0.227	0.188	3.53	343	343	35	35	
40	36.3	43.8		0015	01 L/R (-B) - 40	2.97	2.46	0.303	0.251	2.64	343	343	35	35	
50	29.0	35.0		0015	01 L/R (-B) - 50	3.71	3.07	0.378	0.313	2.12	343	343	35	35	
60	24.2	29.2		0015	01 L/R (-B) - 60	4.45	3.69	0.454	0.376	1.76	343	343	35	35	
80	18.1	21.9		0015	01 L/R (-B) - 80	5.93	4.92	0.605	0.501	1.32	343	343	35	35	
100	14.5	17.5		0015	01 L/R (-B) - 100	7.42	6.15	0.756	0.627	1.06	343	343	35	35	

注）1. 出力回転数は、モータ回転数 50Hz : 1450r/min, 60Hz : 1750r/min としたときの代表値です。詳細は技術資料「モータ部」を参照ください。
2. 出力軸許容ラジアル荷重は、出力軸中央の位置の値です。
3. ( ) 内はブレーキ付の形式を示します。

仕様記号の詳細は B15 頁をご参照ください。( ) 内はブレーキ付の形式、寸法、質量を示します。

図 B1　RNFM0015-01 L/R-5~100 / 仕様記号
(RNFM0015-01 L/R-B-5~100 / 仕様記号)　質量 2.9kg(3.5kg)

輸出記号	L	R
仕様記号	J2WCTB	J2WCTB

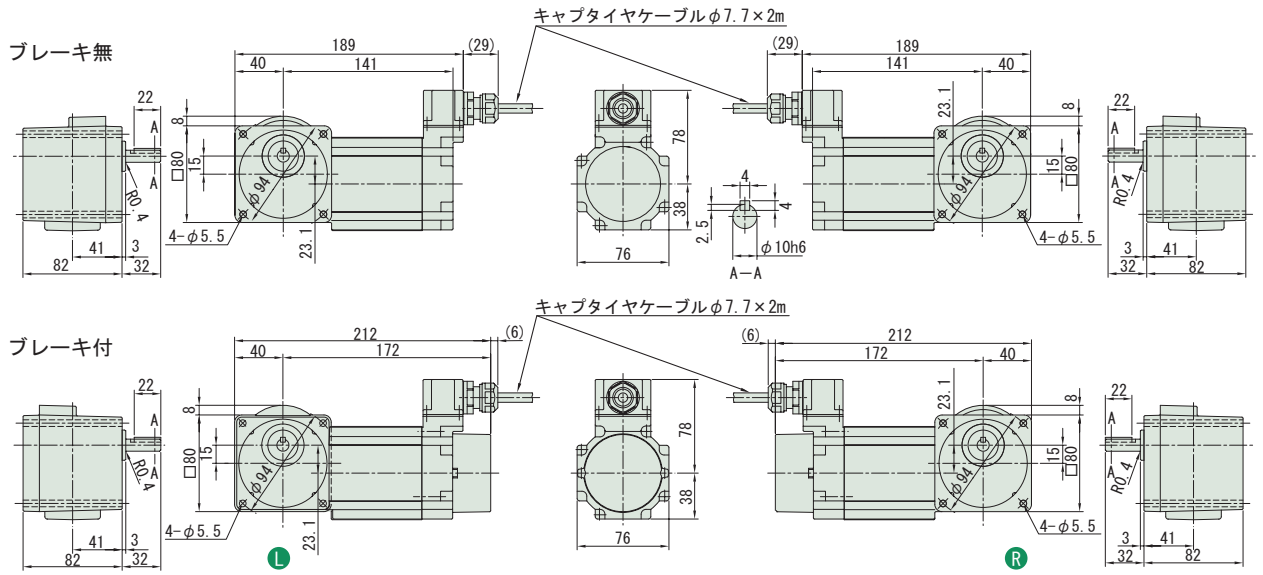

・本機の据付用には六角穴付ボルト（M5）をご使用ください。

注）1. ご注文の際は、該当する形式記号、電圧、周波数、防水形 (IP65) をご指示ください。
2. 出力軸径寸法 : 寸法公差は、JIS B 0401-1976 "h6" です。
3. 軸端キー寸法 : 寸法公差は、JIS B 1301-1996 平行キーに依っています。
4. 本寸法図の寸法及び質量は、予告無しに変更することがあります。
5. 出力軸部の詳細寸法は、技術資料・E22 頁をご参照ください。

中実軸・RNFM シリーズ
15W・三相モータ・防水形 (IP65)

減速比	出力回転数 r/min 50Hz	出力回転数 r/min 60Hz	容量記号	枠番	減速比 (形式記号詳細 B2 頁)	出力トルク Tout N・m 50Hz	出力トルク Tout N・m 60Hz	出力トルク Tout kgf・m 50Hz	出力トルク Tout kgf・m 60Hz	SF	出力軸許容ラジアル荷重 Pro N 50Hz	出力軸許容ラジアル荷重 Pro N 60Hz	出力軸許容ラジアル荷重 Pro kgf 50Hz	出力軸許容ラジアル荷重 Pro kgf 60Hz	寸法図
120	12.1	14.6	RNFM	0015	03 L/R (-B) - 120	8.90	7.38	0.908	0.752	3.34	1080	1080	110	110	図 B2
160	9.06	10.9	RNFM	0015	03 L/R (-B) - 160	11.9	9.83	1.21	1.00	2.50	1080	1080	110	110	図 B2
200	7.25	8.75	RNFM	0015	03 L/R (-B) - 200	14.8	12.3	1.51	1.25	2.00	1080	1080	110	110	図 B2
240	6.04	7.29	RNFM	0015	03 L/R (-B) - 240	17.8	14.8	1.82	1.50	1.67	1080	1080	110	110	図 B2

注）1. 出力回転数は、モータ回転数 50Hz : 1450r/min, 60Hz : 1750r/min としたときの代表値です。詳細は技術資料「モータ部」を参照ください。
2. 出力軸許容ラジアル荷重は、出力軸中央の位置の値です。
3. ( ) 内はブレーキ付の形式を示します。

仕様記号の詳細は B15 頁をご参照ください。( ) 内はブレーキ付の形式、寸法、質量を示します。

図 B2 RNFM0015-03 L/R-120~240 / 仕様記号
(RNFM0015-03 L/R-B-120~240 / 仕様記号)
質量 2.9kg(3.5kg)

輸出記号	L	R
仕様記号	J2WCTB	J2WCTB

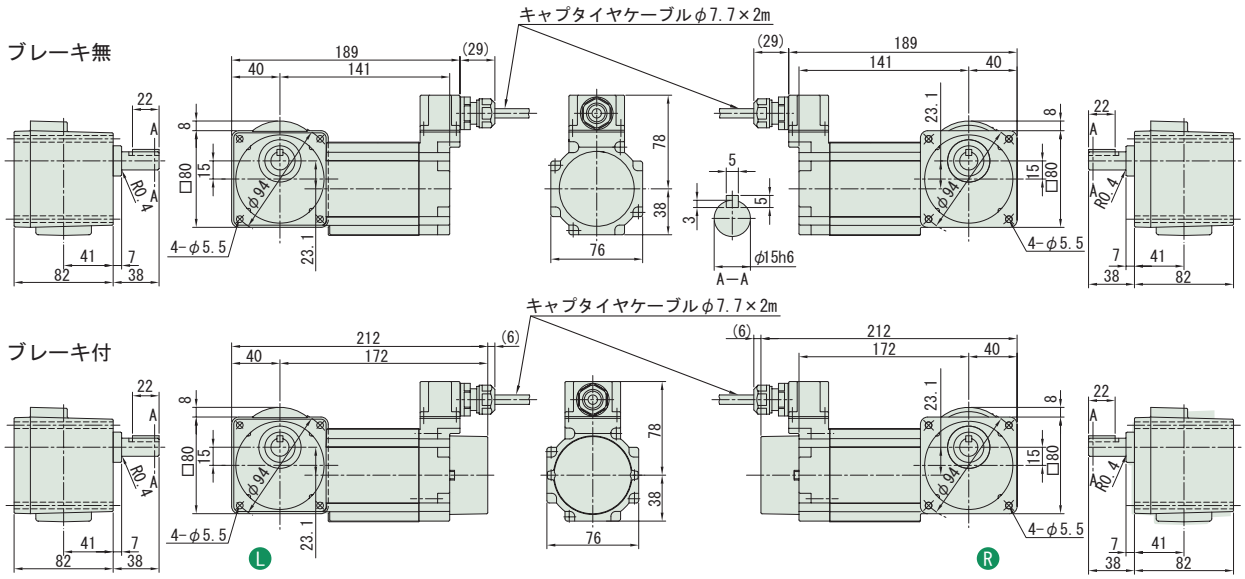

・本機の据付用には六角穴付ボルト (M5) をご使用ください。

注）1. ご注文の際は、該当する形式記号、電圧、周波数、防水形 (IP65) をご指示ください。
2. 出力軸径寸法 : 寸法公差は、JIS B 0401-1976 "h6" です。
3. 軸端キー寸法 : 寸法公差は、JIS B 1301-1996 平行キーに依っています。
4. 本寸法図の寸法及び質量は、予告無しに変更することがあります。
5. 出力軸部の詳細寸法は、技術資料・E22 頁をご参照ください。

中実軸・RNFM シリーズ
25W・三相モータ・防水形 (IP65)

200V

減速比	出力回転数 r/min 50Hz	出力回転数 r/min 60Hz	容量記号	枠番	減速比 (形式記号詳細 B2 頁)	出力トルク Tout N·m 50Hz	出力トルク Tout N·m 60Hz	出力トルク Tout kgf·m 50Hz	出力トルク Tout kgf·m 60Hz	SF	出力軸許容ラジアル荷重 Pro N 50Hz	出力軸許容ラジアル荷重 Pro N 60Hz	出力軸許容ラジアル荷重 Pro kgf 50Hz	出力軸許容ラジアル荷重 Pro kgf 60Hz	寸法図
5	290	350	RNFM	0025	- 01 L/R (-B) - 5	0.618	0.512	0.063	0.052	2.40	343	343	35	35	図 B1
7.5	193	233		0025	- 01 L/R (-B) - 7.5	0.927	0.768	0.095	0.078	2.40	343	343	35	35	
10	145	175		0025	- 01 L/R (-B) - 10	1.24	1.02	0.126	0.104	2.40	343	343	35	35	
12	121	146		0025	- 01 L/R (-B) - 12	1.48	1.23	0.151	0.125	2.40	343	343	35	35	
15	96.7	117		0025	- 01 L/R (-B) - 15	1.85	1.54	0.189	0.157	2.40	343	343	35	35	
20	72.5	87.5		0025	- 01 L/R (-B) - 20	2.47	2.05	0.252	0.209	2.40	343	343	35	35	
25	58.0	70.0		0025	- 01 L/R (-B) - 25	3.09	2.56	0.315	0.261	2.40	343	343	35	35	
30	48.3	58.3		0025	- 01 L/R (-B) - 30	3.71	3.07	0.378	0.313	2.12	343	343	35	35	
40	36.3	43.8		0025	- 01 L/R (-B) - 40	4.95	4.10	0.504	0.418	1.59	343	343	35	35	
50	29.0	35.0		0025	- 01 L/R (-B) - 50	6.18	5.12	0.630	0.522	1.27	343	343	35	35	
60	24.2	29.2		0025	- 01 L/R (-B) - 60	7.42	6.15	0.756	0.627	1.06	343	343	35	35	

注）1. 出力回転数は、モータ回転数 50Hz : 1450r/min, 60Hz : 1750r/min としたときの代表値です。詳細は技術資料「モータ部」を参照ください。
2. 出力軸許容ラジアル荷重は、出力軸中央の位置の値です。
3. ( ) 内はブレーキ付の形式を示します。

仕様記号の詳細は B15 頁をご参照ください。( ) 内はブレーキ付の形式、寸法、質量を示します。

図 B1　RNFM0025-01 L/R -5~60 / 仕様記号
(RNFM0025-01 L/R -B-5~60 / 仕様記号)　質量 3.0kg(3.6kg)

輸出記号	L	R
仕様記号	J2WCTB	J2WCTB

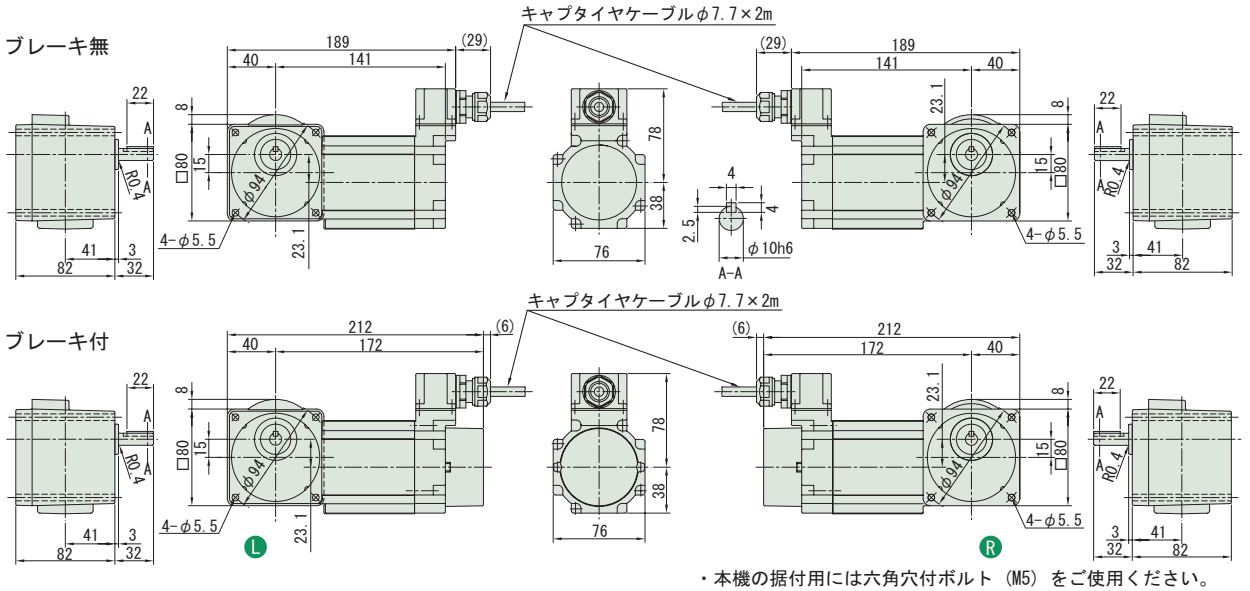

・本機の据付用には六角穴付ボルト（M5）をご使用ください。

注）1. ご注文の際は、該当する形式記号、電圧、周波数、防水形 (IP65) をご指示ください。
2. 出力軸径寸法 : 寸法公差は、JIS B 0401-1976 "h6" です。
3. 軸端キー寸法 : 寸法公差は、JIS B 1301-1996 平行キーに依っています。
4. 本寸法図の寸法及び質量は、予告無しに変更することがあります。
5. 出力軸部の詳細寸法は、技術資料・E22 頁をご参照ください。

中実軸・RNFM シリーズ
25W・三相モータ・防水形 (IP65)

減速比	出力回転数 r/min 50Hz	出力回転数 r/min 60Hz	容量記号	枠番	減速比 (形式記号詳細 B2 頁)	出力トルク Tout N・m 50Hz	出力トルク Tout N・m 60Hz	出力トルク Tout kgf・m 50Hz	出力トルク Tout kgf・m 60Hz	SF	出力軸許容ラジアル荷重 Pro N 50Hz	出力軸許容ラジアル荷重 Pro N 60Hz	出力軸許容ラジアル荷重 Pro kgf 50Hz	出力軸許容ラジアル荷重 Pro kgf 60Hz	寸法図
80	18.1	21.9	RNFM	0025	03 L/R (-B) - 80	9.9	8.20	1.01	0.836	2.40	1080	1080	110	110	図 B2
100	14.5	17.5		0025	03 L/R (-B) - 100	12.4	10.2	1.26	1.04	2.40	1080	1080	110	110	
120	12.1	14.6		0025	03 L/R (-B) - 120	14.8	12.3	1.51	1.25	2.00	1080	1080	110	110	
160	9.06	10.9		0025	03 L/R (-B) - 160	19.8	16.4	2.02	1.67	1.50	1080	1080	110	110	
200	7.25	8.75		0025	03 L/R (-B) - 200	24.7	20.5	2.52	2.09	1.20	1080	1080	110	110	
240	6.04	7.29		0025	03 L/R (-B) - 240	29.7	24.6	3.03	2.51	1.00	1080	1080	110	110	

注）1. 出力回転数は、モータ回転数 50Hz : 1450r/min, 60Hz : 1750r/min としたときの代表値です。詳細は技術資料「モータ部」を参照ください。
2. 出力軸許容ラジアル荷重は、出力軸中央の位置の値です。
3. ( ) 内はブレーキ付の形式を示します。

仕様記号の詳細は B15 頁をご参照ください。( ) 内はブレーキ付の形式、寸法、質量を示します。

図 B2 RNFM0025-03 L/R-80~240 / 仕様記号
(RNFM0025-03 L/R-B-80~240 / 仕様記号)
質量 3.1kg(3.7kg)

輸出記号	L	R
仕様記号	J2WCTB	J2WCTB

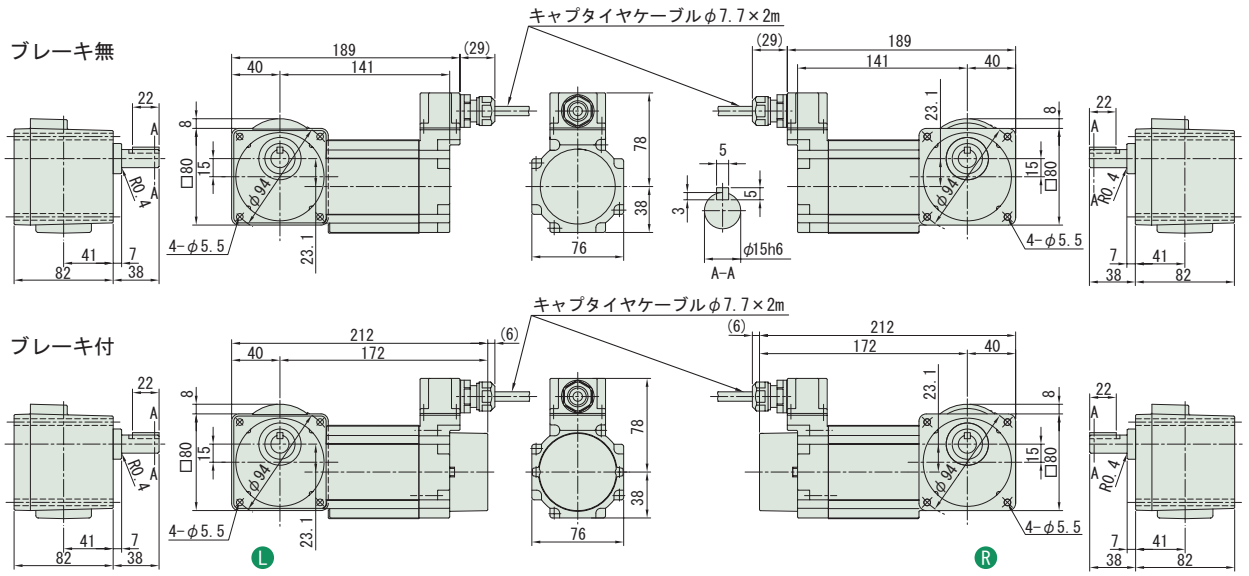

・本機の据付用には六角穴付ボルト（M5）をご使用ください。

注）1. ご注文の際は、該当する形式記号、電圧、周波数、防水形 (IP65) をご指示ください。
2. 出力軸径寸法 : 寸法公差は、JIS B 0401-1976 "h6" です。
3. 軸端キー寸法 : 寸法公差は、JIS B 1301-1996 平行キーに依っています。
4. 本寸法図の寸法及び質量は、予告無しに変更することがあります。
5. 出力軸部の詳細寸法は、技術資料・E22 頁をご参照ください。

中実軸・RNFM シリーズ
40W・三相モータ・防水形 (IP65)

200V

減速比	出力回転数 r/min 50Hz	出力回転数 r/min 60Hz	容量記号	枠番	減速比 (形式記号詳細 B2 頁)	出力トルク Tout N・m 50Hz	出力トルク Tout N・m 60Hz	出力トルク Tout kgf・m 50Hz	出力トルク Tout kgf・m 60Hz	SF	出力軸許容ラジアル荷重 Pro N 50Hz	出力軸許容ラジアル荷重 Pro N 60Hz	出力軸許容ラジアル荷重 Pro kgf 50Hz	出力軸許容ラジアル荷重 Pro kgf 60Hz	寸法図
5	290	350	RNFM	004	- 05 L/R (-B) - 5	1.12	0.929	0.114	0.095	1.50	441	392	45	40	図 B1
7.5	193	233		004	- 05 L/R (-B) - 7.5	1.68	1.39	0.171	0.142	1.50	490	441	50	45	
10	145	175		004	- 05 L/R (-B) - 10	2.24	1.86	0.229	0.189	1.50	539	490	55	50	
12	121	146		004	- 05 L/R (-B) - 12	2.69	2.23	0.274	0.227	1.50	588	539	60	55	
15	96.7	117		004	- 05 L/R (-B) - 15	3.36	2.79	0.343	0.284	1.50	588	588	60	60	
20	72.5	87.5		004	- 05 L/R (-B) - 20	4.48	3.72	0.457	0.379	1.50	588	588	60	60	
25	58.0	70.0		004	- 05 L/R (-B) - 25	5.61	4.64	0.572	0.474	1.50	588	588	60	60	
30	48.3	58.3		004	- 05 L/R (-B) - 30	6.73	5.57	0.686	0.568	1.50	588	588	60	60	
40	36.3	43.8		004	- 05 L/R (-B) - 40	8.97	7.43	0.914	0.758	1.31	588	588	60	60	
50	29.0	35.0		004	- 05 L/R (-B) - 50	11.2	9.29	1.14	0.947	1.05	588	588	60	60	

注）1. 出力回転数は、モータ回転数 50Hz : 1450r/min, 60Hz : 1750r/min としたときの代表値です。詳細は技術資料「モータ部」を参照ください。
2. 出力軸許容ラジアル荷重は、出力軸中央の位置の値です。
3. ( ) 内はブレーキ付の形式を示します。

仕様記号の詳細は B15 頁をご参照ください。( ) 内はブレーキ付の形式、寸法、質量を示します。

図 B1　RNFM004-05 L/R -5~50 / 仕様記号
(RNFM004-05 L/R -B-5~50 / 仕様記号)　質量 3.2kg(3.8kg)

輸出記号	L	R
仕様記号	J2WCTB	J2WCTB

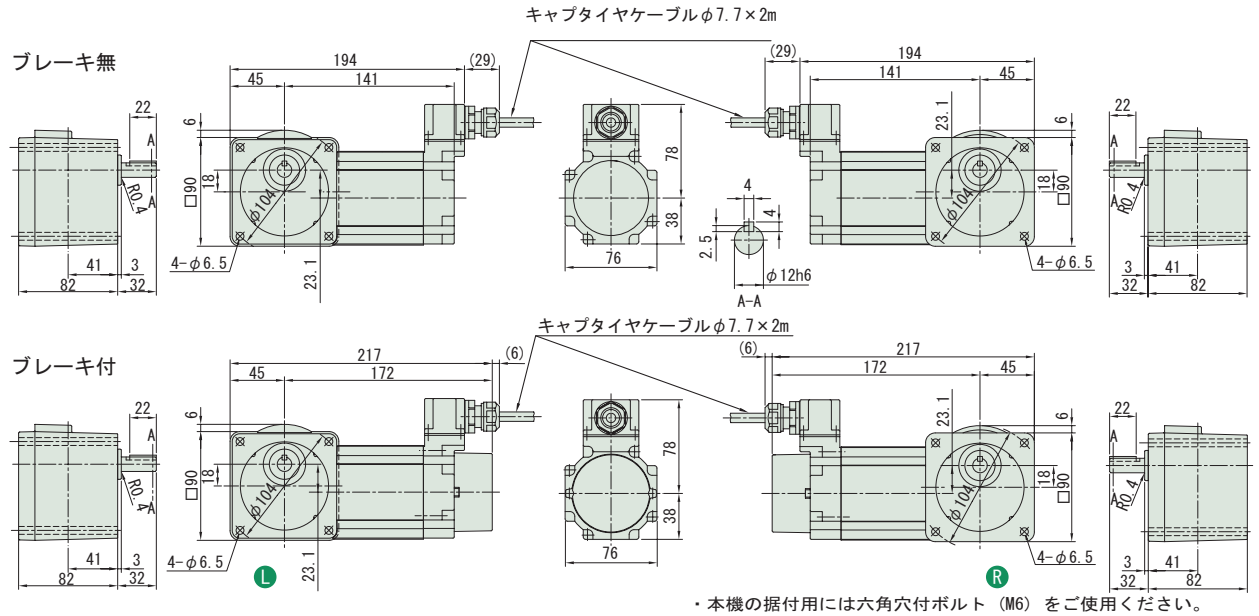

・本機の据付用には六角穴付ボルト（M6）をご使用ください。

注）1. ご注文の際は、該当する形式記号、電圧、周波数、防水形 (IP65) をご指示ください。
2. 出力軸径寸法 : 寸法公差は、JIS B 0401-1976 "h6" です。
3. 軸端キー寸法 : 寸法公差は、JIS B 1301-1996 平行キーに依っています。
4. 本寸法図の寸法及び質量は、予告無しに変更することがあります。
5. 出力軸部の詳細寸法は、技術資料・E22 頁をご参照ください。

中実軸・RNFM シリーズ
40W・三相モータ・防水形 (IP65)

減速比	出力回転数 r/min 50Hz	出力回転数 r/min 60Hz	容量記号	枠番	減速比 (形式記号詳細 B2 頁)	出力トルク Tout N·m 50Hz	出力トルク Tout N·m 60Hz	出力トルク Tout kgf·m 50Hz	出力トルク Tout kgf·m 60Hz	SF	出力軸許容ラジアル荷重 Pro N 50Hz	出力軸許容ラジアル荷重 Pro N 60Hz	出力軸許容ラジアル荷重 Pro kgf 50Hz	出力軸許容ラジアル荷重 Pro kgf 60Hz	寸法図
60	24.2	29.2	RNFM	004	07 L/R (-B) - 60	13.5	11.1	1.37	1.14	1.50	1080	1080	110	110	図 B2
80	18.1	21.9	RNFM	004	07 L/R (-B) - 80	17.9	14.9	1.83	1.52	1.50	1080	1080	110	110	図 B2
100	14.5	17.5	RNFM	004	07 L/R (-B) - 100	22.4	18.6	2.29	1.89	1.20	1080	1080	110	110	図 B2
120	12.1	14.6	RNFM	004	07 L/R (-B) - 120	26.9	22.3	2.74	2.27	1.00	1080	1080	110	110	図 B2

注）1. 出力回転数は、モータ回転数 50Hz : 1450r/min, 60Hz : 1750r/min としたときの代表値です。詳細は技術資料「モータ部」を参照ください。
2. 出力軸許容ラジアル荷重は、出力軸中央の位置の値です。
3. ( ) 内はブレーキ付の形式を示します。

仕様記号の詳細は B15 頁をご参照ください。( ) 内はブレーキ付の形式、寸法、質量を示します。

図 B2 RNFM004-07L/R-60~120 / 仕様記号
(RNFM004-07L/R-B-60~120 / 仕様記号)

質量 3.3kg(3.9kg)

輸出記号	L	R
仕様記号	J2WCTB	J2WCTB

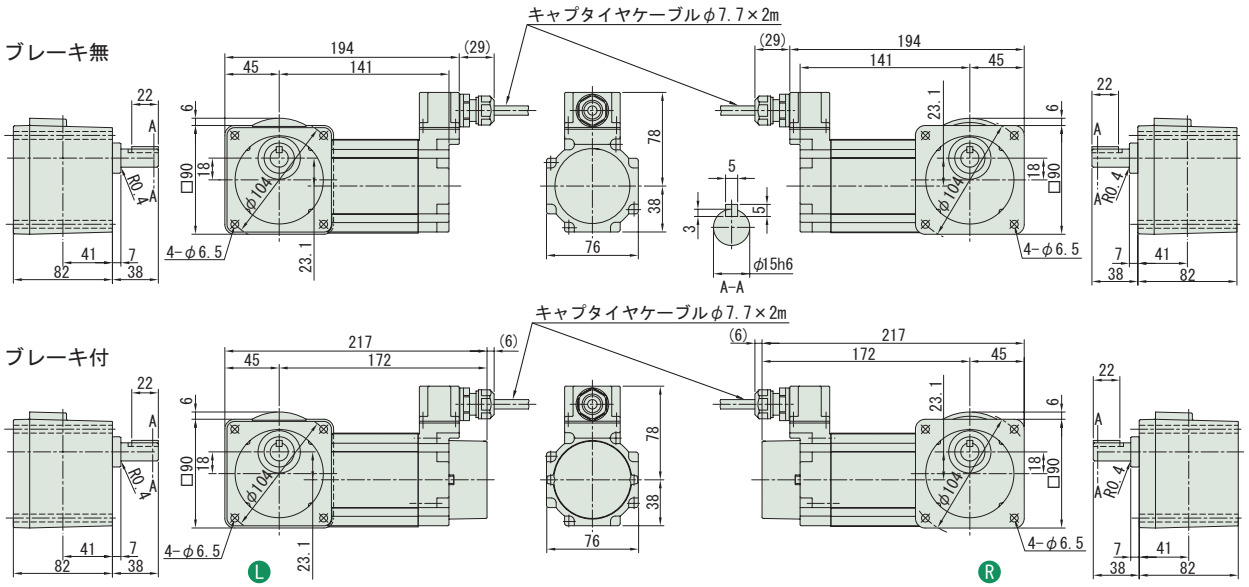

・本機の据付用には六角穴付ボルト（M6）をご使用ください。

注）1. ご注文の際は、該当する形式記号、電圧、周波数、防水形 (IP65) をご指示ください。
2. 出力軸径寸法 : 寸法公差は、JIS B 0401-1976 "h6" です。
3. 軸端キー寸法 : 寸法公差は、JIS B 1301-1996 平行キーに依っています。
4. 本寸法図の寸法及び質量は、予告無しに変更することがあります。
5. 出力軸部の詳細寸法は、技術資料・E22 頁をご参照ください。

中実軸・RNFM シリーズ
40W・三相モータ・防水形 (IP65)

200V

減速比	出力回転数 r/min 50Hz	出力回転数 r/min 60Hz	容量記号	枠番	減速比 (形式記号詳細 B2 頁)	出力トルク Tout N·m 50Hz	出力トルク Tout N·m 60Hz	出力トルク Tout kgf·m 50Hz	出力トルク Tout kgf·m 60Hz	SF	出力軸許容ラジアル荷重 Pro N 50Hz	出力軸許容ラジアル荷重 Pro N 60Hz	出力軸許容ラジアル荷重 Pro kgf 50Hz	出力軸許容ラジアル荷重 Pro kgf 60Hz	寸法図
150	9.67	11.7	RNFM	004	- 17 L/R (-B) - 150	33.6	27.9	3.43	2.84	1.50	1420	1420	145	145	図 B1
200	7.25	8.75	RNFM	004	- 17 L/R (-B) - 200	44.8	37.2	4.57	3.79	1.20	1420	1420	145	145	
240	6.04	7.29	RNFM	004	- 17 L/R (-B) - 240	53.8	44.6	5.49	4.55	1.00	1420	1420	145	145	

注）1. 出力回転数は、モータ回転数 50Hz : 1450r/min, 60Hz : 1750r/min としたときの代表値です。詳細は技術資料「モータ部」を参照ください。
2. 出力軸許容ラジアル荷重は、出力軸中央の位置の値です。
3. ( ) 内はブレーキ付の形式を示します。

仕様記号の詳細は B15 頁をご参照ください。( ) 内はブレーキ付の形式、寸法、質量を示します。

図 B1　RNFM004-17 L/R-150~240 / 仕様記号
(RNFM004-17 L/R-B-150~240 / 仕様記号)　質量 4.8kg(5.2kg)

輸出記号	L	R
仕様記号	J2WCTB	J2WCTB

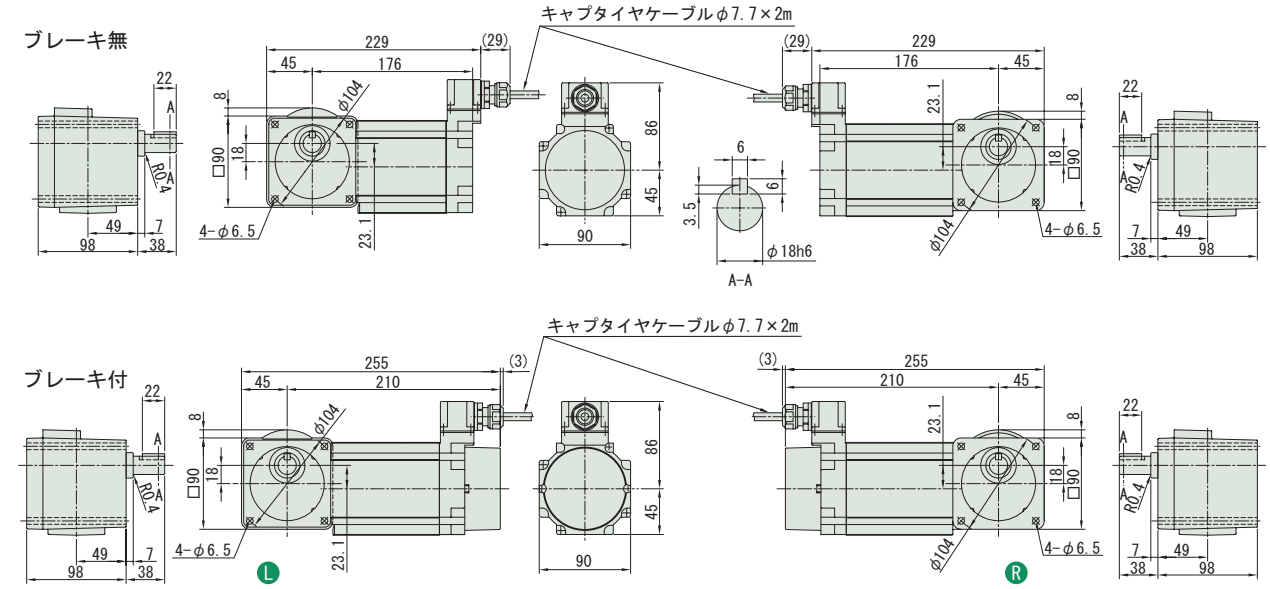

注）1. ご注文の際は、該当する形式記号、電圧、周波数、防水形 (IP65) をご指示ください。
2. 出力軸径寸法 : 寸法公差は、JIS B 0401-1976 "h6" です。
3. 軸端キー寸法 : 寸法公差は、JIS B 1301-1996 平行キーに依っています。
4. 本寸法図の寸法及び質量は、予告無しに変更することがあります。
5. 出力軸部の詳細寸法は、技術資料・E22 頁をご参照ください。

中実軸・RNFM シリーズ
60W・三相モータ・防水形 (IP65)

減速比	出力回転数 r/min 50Hz	出力回転数 r/min 60Hz		容量記号 ー 枠番 ー 減速比 (形式記号詳細 B2 頁)	出力トルク Tout N･m 50Hz	出力トルク Tout N･m 60Hz	出力トルク Tout kgf･m 50Hz	出力トルク Tout kgf･m 60Hz	SF	出力軸許容ラジアル荷重 Pro N 50Hz	出力軸許容ラジアル荷重 Pro N 60Hz	出力軸許容ラジアル荷重 Pro kgf 50Hz	出力軸許容ラジアル荷重 Pro kgf 60Hz	寸法図
5	290	350	RNFM	006 - 07L/R (-B) - 5	1.68	1.39	0.171	0.142	1.00	539	490	55	50	図 B2
7.5	193	233		006 - 07L/R (-B) - 7.5	2.52	2.09	0.257	0.213	1.00	588	539	60	55	
10	145	175		006 - 07L/R (-B) - 10	3.36	2.79	0.343	0.284	1.00	637	588	65	60	
12	121	146		006 - 07L/R (-B) - 12	4.04	3.34	0.412	0.341	1.00	686	637	70	65	
15	96.7	117		006 - 07L/R (-B) - 15	5.04	4.18	0.514	0.426	1.00	735	686	75	70	
20	72.5	87.5		006 - 07L/R (-B) - 20	6.73	5.57	0.686	0.568	1.00	785	735	80	75	
25	58.0	70.0		006 - 07L/R (-B) - 25	8.41	6.97	0.857	0.710	1.00	834	785	85	80	
30	48.3	58.3		006 - 07L/R (-B) - 30	10.1	8.36	1.03	0.852	1.00	883	834	90	85	
40	36.3	43.8		006 - 07L/R (-B) - 40	13.5	11.1	1.37	1.14	1.00	981	932	100	95	
50	29.0	35.0		006 - 07L/R (-B) - 50	16.8	13.9	1.71	1.42	1.00	1080	1030	110	105	
60	24.2	29.2		006 - 07L/R (-B) - 60	20.2	16.7	2.06	1.70	1.00	1080	1080	110	110	

注）1. 出力回転数は、モータ回転数 50Hz : 1450r/min, 60Hz : 1750r/min としたときの代表値です。詳細は技術資料「モータ部」を参照ください。
2. 出力軸許容ラジアル荷重は、出力軸中央の位置の値です。
3. 出力トルクに * が付いている場合は、モータの全容量 kW まで負荷を掛けると過負荷となりますので、出力トルク欄の値以内でご使用ください。
4. ( ) 内はブレーキ付の形式を示します。

仕様記号の詳細は B15 頁をご参照ください。( ) 内はブレーキ付の形式、寸法、質量を示します。

図 B2 RNFM006-07L/R-5~60 / 仕様記号
(RNFM006-07L/R-B-5~60 / 仕様記号)
質量 3.3kg(3.8kg)

輸出記号	L	R
仕様記号	J2WCTB	J2WCTB

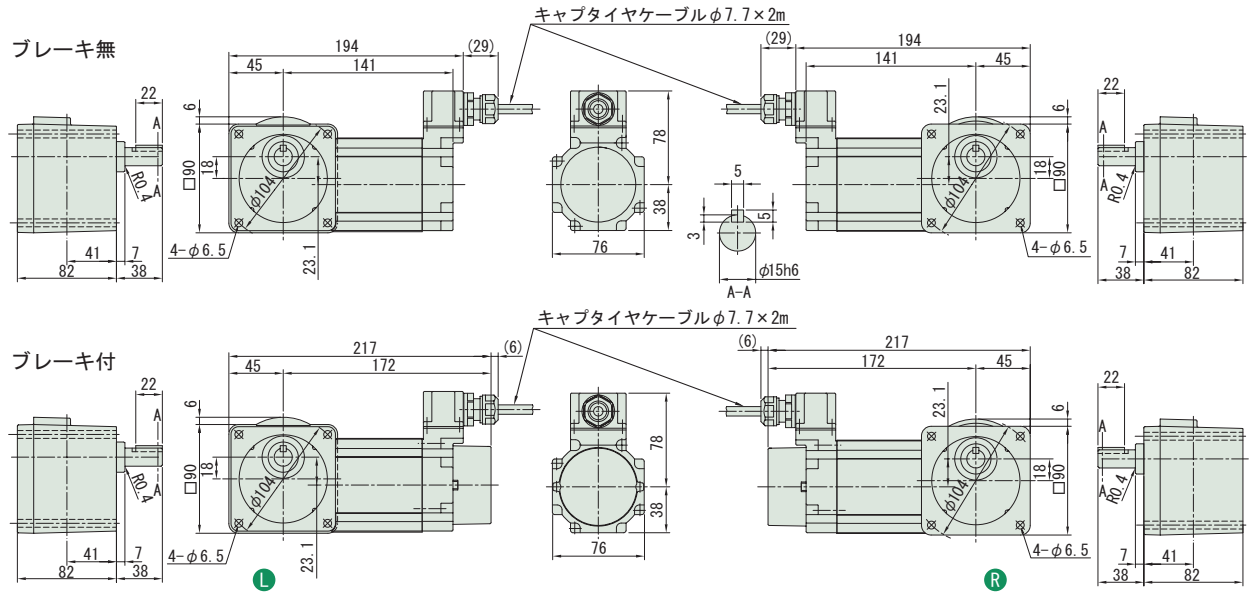

・本機の据付用には六角穴付ボルト（M6）をご使用ください。

注）1. ご注文の際は、該当する形式記号、電圧、周波数、防水形 (IP65) をご指示ください。
2. 出力軸径寸法 : 寸法公差は、JIS B 0401-1976 "h6" です。
3. 軸端キー寸法 : 寸法公差は、JIS B 1301-1996 平行キーに依っています。
4. 本寸法図の寸法及び質量は、予告無しに変更することがあります。
5. 出力軸部の詳細寸法は、技術資料・E22 頁をご参照ください。

中実軸・RNFM シリーズ
60W・三相モータ・防水形 (IP65)

200V

減速比	出力回転数 r/min 50Hz	出力回転数 r/min 60Hz	容量記号	枠番	減速比 (形式記号詳細 B2 頁)	出力トルク Tout N·m 50Hz	出力トルク Tout N·m 60Hz	出力トルク Tout kgf·m 50Hz	出力トルク Tout kgf·m 60Hz	SF	出力軸許容ラジアル荷重 Pro N 50Hz	出力軸許容ラジアル荷重 Pro N 60Hz	出力軸許容ラジアル荷重 Pro kgf 50Hz	出力軸許容ラジアル荷重 Pro kgf 60Hz	寸法図
80	18.1	21.9	RNFM	006	17 L/R (-B) - 80	26.9	22.3	2.74	2.27	1.50	1420	1370	145	140	図 B1
100	14.5	17.5		006	17 L/R (-B) - 100	33.6	27.9	3.43	2.84	1.50	1420	1420	145	145	
120	12.1	14.6		006	17 L/R (-B) - 120	40.4	33.4	4.12	3.41	1.34	1420	1420	145	145	
150	9.67	11.7		006	17 L/R (-B) - 150	50.4	41.8	5.14	4.26	1.07	1420	1420	145	145	
200	7.25	8.75		006	17 L/R (-B) - 200	53.9	53.9	5.50	5.50	*	1420	1420	145	145	
240	6.04	7.29		006	17 L/R (-B) - 240	53.9	53.9	5.50	5.50	*	1420	1420	145	145	

注）1. 出力回転数は、モータ回転数 50Hz : 1450r/min, 60Hz : 1750r/min としたときの代表値です。詳細は技術資料「モータ部」を参照ください。
2. 出力軸許容ラジアル荷重は、出力軸中央の位置の値です。
3. SF 欄に * が付いている場合は、モータの全容量 kW まで負荷を掛けると過負荷となりますので、出力トルク欄の値以内でご使用ください。
4. ( ) 内はブレーキ付の形式を示します。

仕様記号の詳細は B15 頁をご参照ください。( ) 内はブレーキ付の形式、寸法、質量を示します。

図 B1　RNFM006-17 L/R-80~240 / 仕様記号
(RNFM006-17 L/R-B-80~240 / 仕様記号)　質量 5.0kg(5.4kg)

輸出記号	L	R
仕様記号	J2WCTB	J2WCTB

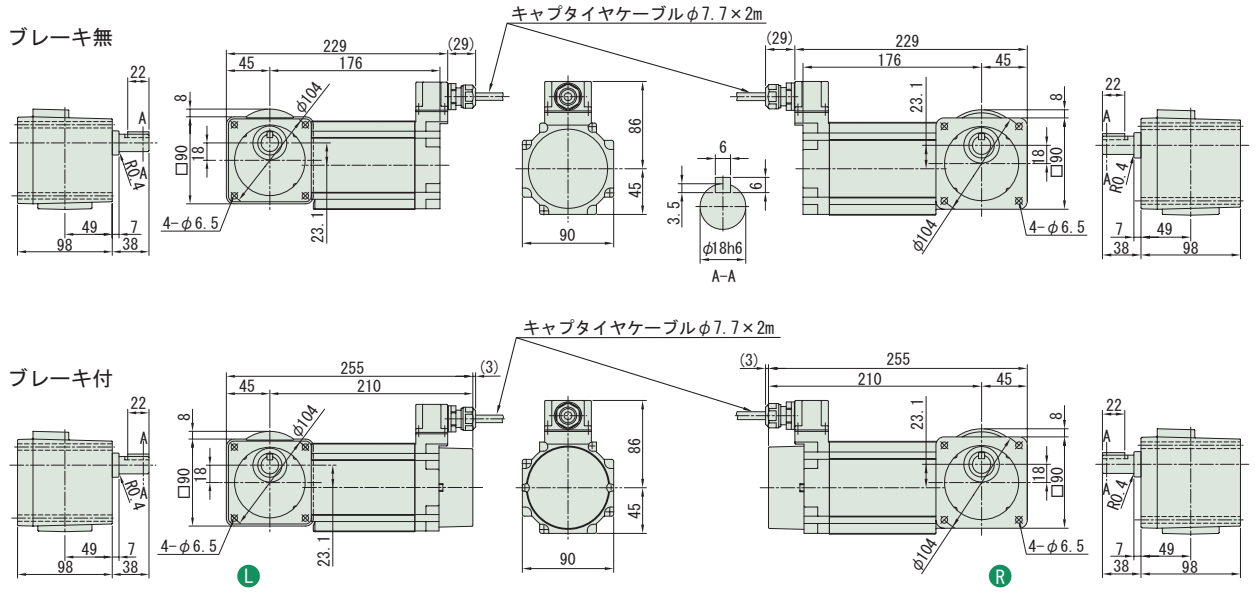

・本機の据付用には六角穴付ボルト（M6）をご使用ください。

注）1. ご注文の際は、該当する形式記号、電圧、周波数、防水形 (IP65) をご指示ください。
2. 出力軸径寸法 : 寸法公差は、JIS B 0401-1976 "h6" です。
3. 軸端キー寸法 : 寸法公差は、JIS B 1301-1996 平行キーに依っています。
4. 本寸法図の寸法及び質量は、予告無しに変更することがあります。
5. 出力軸部の詳細寸法は、技術資料・E22 頁をご参照ください。

中実軸・RNFM シリーズ
90W・三相モータ・防水形 (IP65)

減速比	出力回転数 r/min 50Hz	出力回転数 r/min 60Hz		容量記号 ー 枠番 ー 減速比 (形式記号詳細 B2 頁)	出力トルク Tout N・m 50Hz	出力トルク Tout N・m 60Hz	出力トルク Tout kgf・m 50Hz	出力トルク Tout kgf・m 60Hz	SF	出力軸許容ラジアル荷重 Pro N 50Hz	出力軸許容ラジアル荷重 Pro N 60Hz	出力軸許容ラジアル荷重 Pro kgf 50Hz	出力軸許容ラジアル荷重 Pro kgf 60Hz	寸法図
5	290	350	RNFM	009 - 15 L/R (-B) - 5	2.52	2.09	0.257	0.213	1.00	539	490	55	50	図 B2
7.5	193	233		009 - 15 L/R (-B) - 7.5	3.78	3.13	0.386	0.320	1.00	588	539	60	55	
10	145	175		009 - 15 L/R (-B) - 10	5.04	4.18	0.514	0.426	1.00	637	588	65	60	
12	121	146		009 - 15 L/R (-B) - 12	6.05	5.02	0.617	0.511	1.00	686	637	70	65	
15	96.7	117		009 - 15 L/R (-B) - 15	7.57	6.27	0.772	0.639	1.00	735	686	75	70	
20	72.5	87.5		009 - 15 L/R (-B) - 20	10.1	8.36	1.03	0.852	1.00	785	735	80	75	
25	58.0	70.0		009 - 15 L/R (-B) - 25	12.6	10.4	1.29	1.07	1.00	834	785	85	80	
30	48.3	58.3		009 - 15 L/R (-B) - 30	15.1	12.5	1.54	1.28	1.00	883	834	90	85	
40	36.3	43.8		009 - 15 L/R (-B) - 40	20.2	16.7	2.06	1.70	1.00	981	932	100	95	
50	29.0	35.0		009 - 15 L/R (-B) - 50	25.2	20.9	2.57	2.13	1.00	1270	1230	130	125	
60	24.2	29.2		009 - 15 L/R (-B) - 60	30.3	25.1	3.09	2.56	1.00	1320	1270	135	130	

注）1. 出力回転数は、モータ回転数 50Hz : 1450r/min, 60Hz : 1750r/min としたときの代表値です。詳細は技術資料「モータ部」を参照ください。
2. 出力軸許容ラジアル荷重は、出力軸中央の位置の値です。
3. ( ) 内はブレーキ付の形式を示します。

仕様記号の詳細は B15 頁をご参照ください。( ) 内はブレーキ付の形式、寸法、質量を示します。

図 B2 RNFM009-15 L/R-5~60 / 仕様記号
(RNFM009-15 L/R-B-5~60 / 仕様記号)
質量 5.3kg(5.7kg)

輸出記号	L	R
仕様記号	J2WCTB	J2WCTB

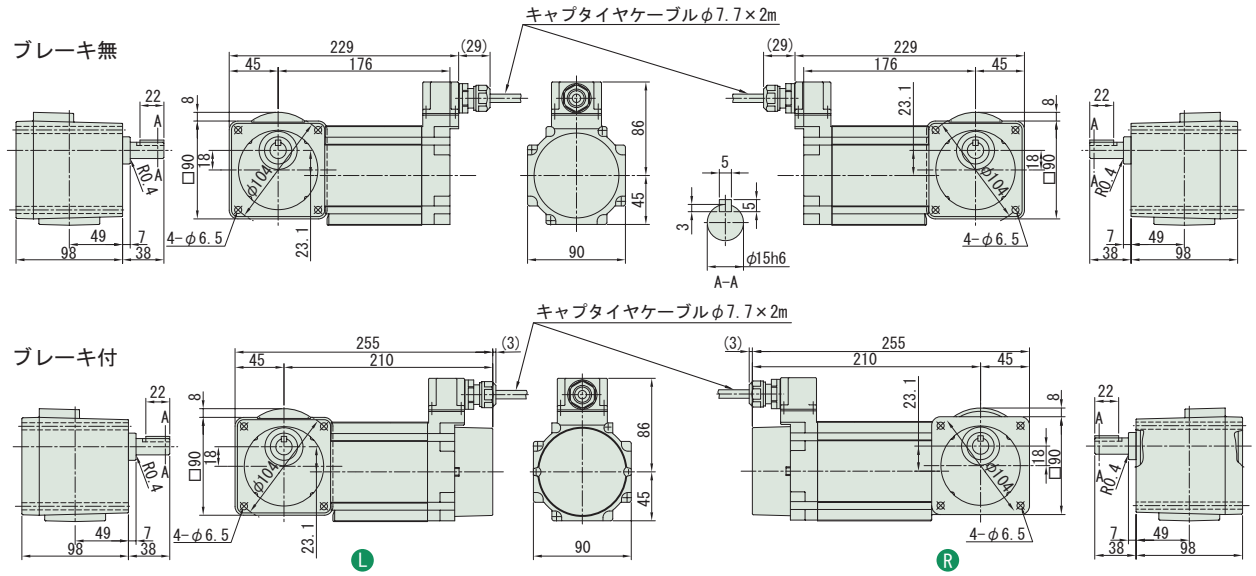

・本機の据付用には六角穴付ボルト（M6）をご使用ください。

注）1. ご注文の際は、該当する形式記号、電圧、周波数、防水形 (IP65) をご指示ください。
2. 出力軸径寸法 : 寸法公差は、JIS B 0401-1976 "h6" です。
3. 軸端キー寸法 : 寸法公差は、JIS B 1301-1996 平行キーに依っています。
4. 本寸法図の寸法及び質量は、予告無しに変更することがあります。
5. 出力軸部の詳細寸法は、技術資料・E22 頁をご参照ください。

中実軸・RNFM シリーズ
90W・三相モータ・防水形 (IP65)

200V

減速比	出力回転数 r/min 50Hz	出力回転数 r/min 60Hz	容量記号	枠番	減速比 (形式記号詳細 B2 頁)	出力トルク Tout N·m 50Hz	出力トルク Tout N·m 60Hz	出力トルク Tout kgf·m 50Hz	出力トルク Tout kgf·m 60Hz	SF	出力軸許容ラジアル荷重 Pro N 50Hz	出力軸許容ラジアル荷重 Pro N 60Hz	出力軸許容ラジアル荷重 Pro kgf 50Hz	出力軸許容ラジアル荷重 Pro kgf 60Hz	寸法図
80	18.1	21.9	RNFM	009	17 L/R (-B) - 80	40.4	33.4	4.12	3.41	1.00	1420	1370	145	140	図 B1
100	14.5	17.5		009	17 L/R (-B) - 100	50.4	41.8	5.14	4.26	1.00	1420	1420	145	145	
120	12.1	14.6		009	17 L/R (-B) - 120	53.9	50.2	5.50	5.11	*	1420	1420	145	145	
150	9.67	11.7		009	17 L/R (-B) - 150	53.9	53.9	5.50	5.50	*	1420	1420	145	145	
200	7.25	8.75		009	17 L/R (-B) - 200	53.9	53.9	5.50	5.50	*	1420	1420	145	145	
240	6.04	7.29		009	17 L/R (-B) - 240	53.9	53.9	5.50	5.50	*	1420	1420	145	145	

注）1. 出力回転数は、モータ回転数 50Hz : 1450r/min, 60Hz : 1750r/min としたときの代表値です。詳細は技術資料「モータ部」を参照ください。
2. 出力軸許容ラジアル荷重は、出力軸中央の位置の値です。
3. SF 欄に * が付いている場合は、モータの全容量 kW まで負荷を掛けると過負荷となりますので、出力トルク欄の値以内でご使用ください。
4. ( ) 内はブレーキ付の形式を示します。

仕様記号の詳細は B15 頁をご参照ください。( ) 内はブレーキ付の形式、寸法、質量を示します。

図 B1　RNFM009-17 L/R-80~240 / 仕様記号
(RNFM009-17 L/R-B-80~240 / 仕様記号)　質量 5.3kg(5.7kg)

輸出記号	L	R
仕様記号	J2WCTB	J2WCTB

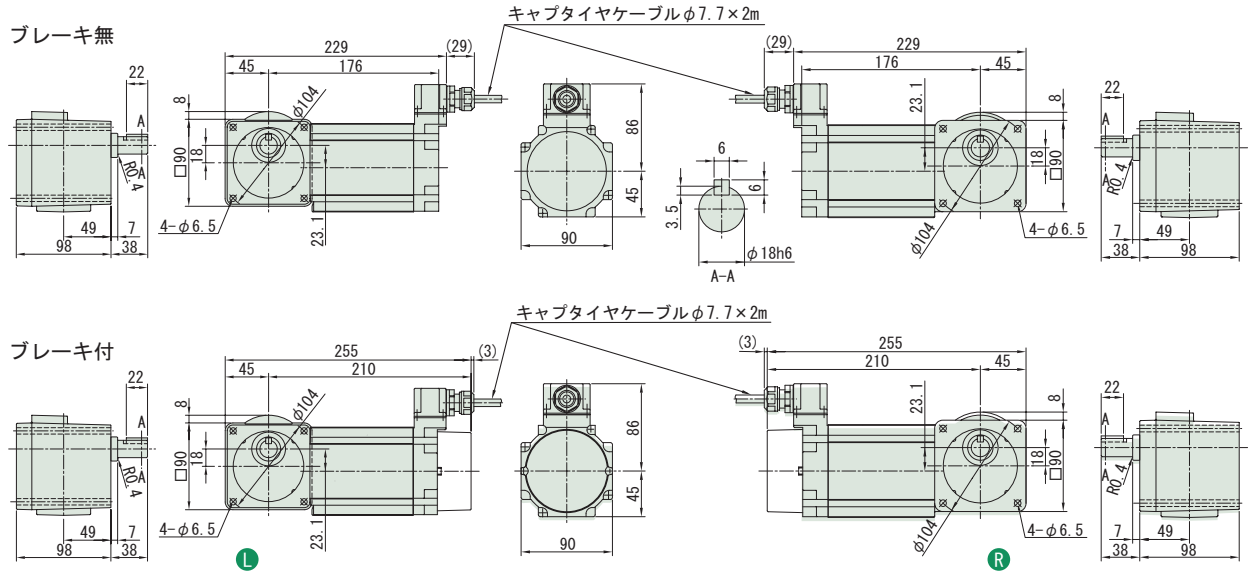

・本機の据付用には六角穴付ボルト（M6）をご使用ください。

注）1. ご注文の際は、該当する形式記号、電圧、周波数、防水形 (IP65) をご指示ください。
2. 出力軸径寸法 : 寸法公差は、JIS B 0401-1976 "h6" です。
3. 軸端キー寸法 : 寸法公差は、JIS B 1301-1996 平行キーに依っています。
4. 本寸法図の寸法及び質量は、予告無しに変更することがあります。
5. 出力軸部の詳細寸法は、技術資料・E22 頁をご参照ください。

0.1~2.2kW

防水形（IP65）の寸法・形状は以下の箇所のみ屋内仕様と異なります。その他の寸法及び選定表は三相モータ・屋内形 B114 頁～ B133 頁を併用してください。
ご注文・ご照会の際は形式記号、電圧周波数、防水形（IP65）をご指示ください。

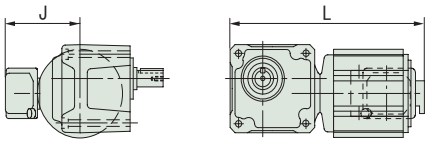

L　0.1kW ブレーキ無

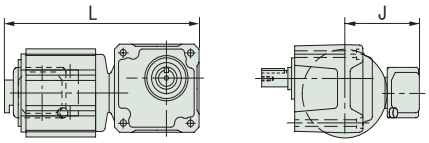

R　0.1kW ブレーキ無

0.2kW~2.2kW ブレーキ無

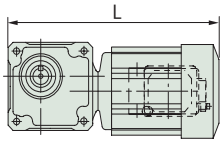

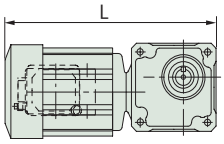

0.2kW~2.2kW ブレーキ無

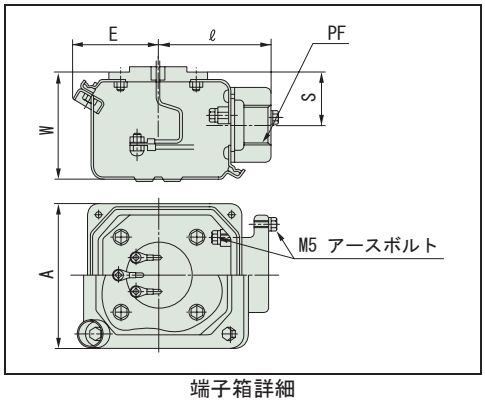

端子箱詳細

容量	形　　式	仕様記号 軸出記号:L	仕様記号 軸出記号:R	L	J	A	E	ℓ	W	S	PF	質量 (kg)
0.1kW	RNFM01-190 □ -5 ～ 60	J △ WSLB	J △ WSRB	264	147	100	57	75	90	53.5	PF1/2	6.3
	RNFM01-20 □ -80 ～ 120	J △ WSLB	J △ WSRB	294	147	100	57	75	90	53.5	PF1/2	8
	RNFM01-25 □ -150 ～ 240	J △ WSLB	J △ WSRB	294	147	100	57	75	90	53.5	PF1/2	8
0.2kW	RNFM02-190 □ -5 ～ 30	J △ WSLB	J △ WSRB	282	147	100	57	75	90	53.5	PF1/2	7.5
	RNFM02-23 □ -40 ～ 60	J △ WSLB	J △ WSRB	318	147	100	57	75	90	53.5	PF1/2	9
	RNFM02-30 □ -80 ～ 120	J △ WSLB	J △ WSRB	337	147	100	57	75	90	53.5	PF1/2	11
	RNFM02-35 □ -150 ～ 240	J △ WSLB	J △ WSRB	345	147	100	57	75	90	53.5	PF1/2	11
0.25kW	RNFM03-270 □ -5 ～ 30	J △ WSLB	J △ WSRB	333	147	100	57	75	90	53.5	PF1/2	10
	RNFM03-33 □ -40 ～ 60	J △ WSLB	J △ WSRB	365	147	100	57	75	90	53.5	PF1/2	12
	RNFM03-40 □ -80 ～ 120	J △ WSLB	J △ WSRB	379	147	100	57	75	90	53.5	PF1/2	15
	RNFM03-45 □ -150 ～ 240	J △ WSLB	J △ WSRB	405	147	100	57	75	90	53.5	PF1/2	16
0.4kW	RNFM05-270 □ -5 ～ 30	J △ WSLB	J △ WSRB	333	147	100	57	75	90	53.5	PF1/2	10
	RNFM05-33 □ -40 ～ 60	J △ WSLB	J △ WSRB	365	147	100	57	75	90	53.5	PF1/2	12
	RNFM05-40 □ -80 ～ 120	J △ WSLB	J △ WSRB	379	147	100	57	75	90	53.5	PF1/2	15
	RNFM05-45 □ -150 ～ 240	J △ WSLB	J △ WSRB	405	147	100	57	75	90	53.5	PF1/2	16
0.55kW	RNFM08-370 □ -5 ～ 30	J △ WSLB	J △ WSRB	377	152	100	62	70	88	51	PF3/4	14
	RNFM08-43 □ -40 ～ 60	J △ WSLB	J △ WSRB	403	152	100	62	70	88	51	PF3/4	18
	RNFM08-50 □ -80 ～ 120	J △ WSLB	J △ WSRB	441	152	100	62	70	88	51	PF3/4	25
	RNFM08-55 □ -150 ～ 240	J △ WSLB	J △ WSRB	471	152	100	62	70	88	51	PF3/4	25
0.75kW	RNFM1-370 □ -5 ～ 30	J △ WSLB	J △ WSRB	377	152	100	62	70	88	51	PF3/4	14
	RNFM1-43 □ -40 ～ 60	J △ WSLB	J △ WSRB	403	152	100	62	70	88	51	PF3/4	18
	RNFM1-50 □ -80 ～ 120	J △ WSLB	J △ WSRB	471	152	100	62	70	88	51	PF3/4	25
	RNFM1-55 □ -150 ～ 240	J △ WSLB	J △ WSRB	471	152	100	62	70	88	51	PF3/4	25
1.1kW	RNFM1H-470 □ -5 ～ 30	J △ WSLB	J △ WSRB	441	158	100	62	70	88	51	PF3/4	22
	RNFM1H-53 □ -40 ～ 80	J △ WSLB	J △ WSRB	490	158	100	62	70	88	51	PF3/4	31
1.5kW	RNFM2-470 □ -5 ～ 30	J △ WSLB	J △ WSRB	441	158	100	62	70	88	51	PF3/4	22
	RNFM2-53 □ -40 ～ 80	J △ WSLB	J △ WSRB	490	158	100	62	70	88	51	PF3/4	31
2.2kW	RNFM3-54 □ -10 ～ 60	J △ WSLB	J △ WSRB	525	164	100	62	70	88	51	PF3/4	35

□には軸出記号 L または R のいずれかが入ります。
△は、200V 級の場合は "2"、400V 級の場合は "4" が入ります。

中実軸・RNFM シリーズ
15W・単相モータ／単相レバーシブルモータ・防水形 (IP65) 100V

減速比	出力回転数 r/min 50Hz	出力回転数 r/min 60Hz		容量記号 －枠番－ 補助形式 ー 減速比 （形式記号詳細 B2 頁）	出力トルク Tout N･m 50Hz	出力トルク Tout N･m 60Hz	出力トルク Tout kgf･m 50Hz	出力トルク Tout kgf･m 60Hz	SF	出力軸許容ラジアル荷重 Pro N 50Hz	出力軸許容ラジアル荷重 Pro N 60Hz	出力軸許容ラジアル荷重 Pro kgf 50Hz	出力軸許容ラジアル荷重 Pro kgf 60Hz	寸法図
5	290	350	RNFM	0015 - 01 L/R - CA/CC (-B) - 5	0.371	0.307	0.038	0.031	4.00	343	343	35	35	図 B1
7.5	193	233		0015 - 01 L/R - CA/CC (-B) - 7.5	0.556	0.461	0.057	0.047	4.00	343	343	35	35	
10	145	175		0015 - 01 L/R - CA/CC (-B) - 10	0.742	0.615	0.076	0.063	4.00	343	343	35	35	
12	121	146		0015 - 01 L/R - CA/CC (-B) - 12	0.890	0.738	0.091	0.075	4.00	343	343	35	35	
15	96.7	117		0015 - 01 L/R - CA/CC (-B) - 15	1.11	0.922	0.113	0.094	4.00	343	343	35	35	
20	72.5	87.5		0015 - 01 L/R - CA/CC (-B) - 20	1.48	1.23	0.151	0.125	4.00	343	343	35	35	
25	58.0	70.0		0015 - 01 L/R - CA/CC (-B) - 25	1.85	1.54	0.189	0.157	4.00	343	343	35	35	
30	48.3	58.3		0015 - 01 L/R - CA/CC (-B) - 30	2.23	1.84	0.227	0.188	3.53	343	343	35	35	
40	36.3	43.8		0015 - 01 L/R - CA/CC (-B) - 40	2.97	2.46	0.303	0.251	2.64	343	343	35	35	
50	29.0	35.0		0015 - 01 L/R - CA/CC (-B) - 50	3.71	3.07	0.378	0.313	2.12	343	343	35	35	
60	24.2	29.2		0015 - 01 L/R - CA/CC (-B) - 60	4.45	3.69	0.454	0.376	1.76	343	343	35	35	
80	18.1	21.9		0015 - 01 L/R - CA/CC (-B) - 80	5.93	4.92	0.605	0.501	1.32	343	343	35	35	
100	14.5	17.5		0015 - 01 L/R - CA/CC (-B) - 100	7.42	6.15	0.756	0.627	1.06	343	343	35	35	

注）1. 出力回転数は、モータ回転数 50Hz : 1450r/min, 60Hz : 1750r/min としたときの代表値です。詳細は技術資料「モータ部」を参照ください。
2. 出力軸許容ラジアル荷重は、出力軸中央の位置の値です。
3. 補助形式の「CA」は単相モータ、「CC」は単相レバーシブルモータを示します。
4. （ ）内はブレーキ付の形式を示します。（レバーシブルモータはブレーキ無のみです）

仕様記号の詳細は B15 頁をご参照ください。( ) 内はブレーキ付の形式、寸法、質量を示します。

図 B1　RNFM0015-01 L/R-CA/CC-5~100 / 仕様記号
(RNFM0015-01 L/R-CA-B-5~100 / 仕様記号)　質量 2.9kg(3.5kg)

輸出記号	L	R
仕様記号	J1WCTB	J1WCTB

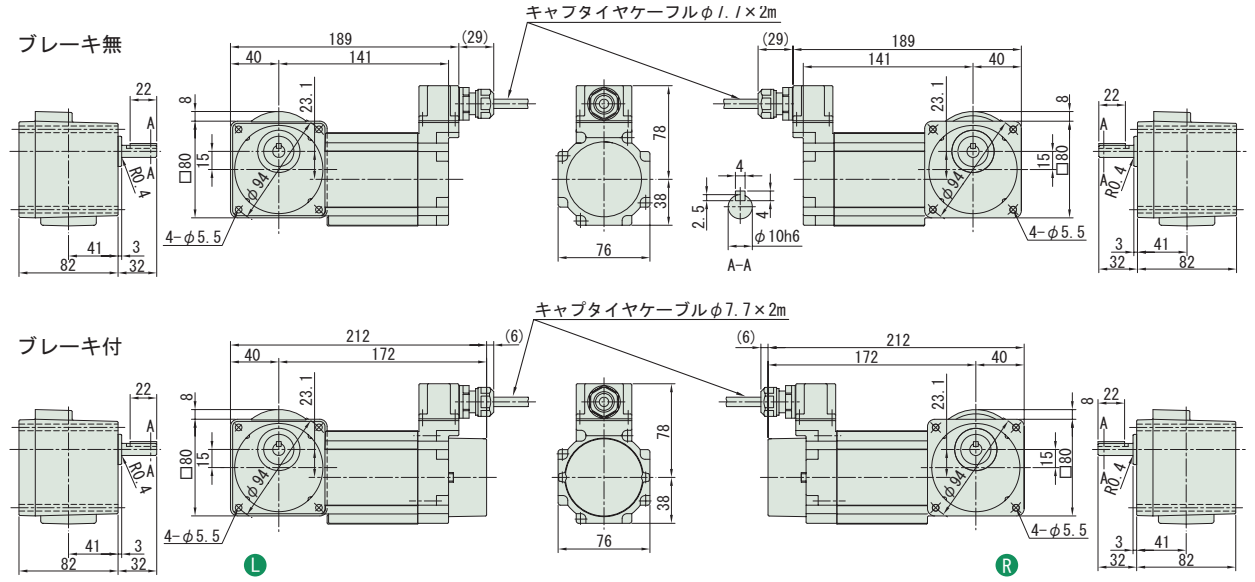

・本機の据付用には六角穴付ボルト（M5）をご使用ください。

注）1. ご注文の際は、該当する形式記号、電圧、周波数、防水形 (IP65) をご指示ください。
2. 出力軸径寸法 : 寸法公差は、JIS B 0401-1976 "h6" です。
3. 軸端キー寸法 : 寸法公差は、JIS B 1301-1996 平行キーに依っています。
4. 本寸法図の寸法及び質量は、予告無しに変更することがあります。
5. 出力軸部の詳細寸法は、技術資料・E22 頁をご参照ください。

15W・単相モータ／単相レバーシブルモータ・防水形 (IP65)

100V

減速比	出力回転数 r/min 50Hz	出力回転数 r/min 60Hz	容量記号	枠番	補助形式	減速比	出力トルク Tout N・m 50Hz	出力トルク Tout N・m 60Hz	出力トルク Tout kgf・m 50Hz	出力トルク Tout kgf・m 60Hz	SF	出力軸許容ラジアル荷重 Pro N 50Hz	出力軸許容ラジアル荷重 Pro N 60Hz	出力軸許容ラジアル荷重 Pro kgf 50Hz	出力軸許容ラジアル荷重 Pro kgf 60Hz	寸法図
			（形式記号詳細 B2 頁）													
120	12.1	14.6	RNFM	0015	03 L/R	CA/CC (-B)	120	8.90	7.38	0.908	0.752	3.34	1080	1080	110	110	図 B2
160	9.06	10.9	RNFM	0015	03 L/R	CA/CC (-B)	160	11.9	9.83	1.21	1.00	2.50	1080	1080	110	110	図 B2
200	7.25	8.75	RNFM	0015	03 L/R	CA/CC (-B)	200	14.8	12.3	1.51	1.25	2.00	1080	1080	110	110	図 B2
240	6.04	7.29	RNFM	0015	03 L/R	CA/CC (-B)	240	17.8	14.8	1.82	1.50	1.67	1080	1080	110	110	図 B2

注）1. 出力回転数は、モータ回転数 50Hz : 1450r/min, 60Hz : 1750r/min としたときの代表値です。詳細は技術資料「モータ部」を参照ください。
2. 出力軸許容ラジアル荷重は、出力軸中央の位置の値です。
3. 補助形式の「CA」は単相モータ、「CC」は単相レバーシブルモータを示します。
4. ( ) 内はブレーキ付の形式を示します。（レバーシブルモータはブレーキ無のみです）

仕様記号の詳細は B15 頁をご参照ください。( ) 内はブレーキ付の形式、寸法、質量を示します。

図 B2　RNFM0015-03 L/R-CA/CC-120~240 / 仕様記号
(RNFM0015-03 L/R-CA-B-120~240 / 仕様記号)　質量 2.9kg(3.5kg)

輸出記号	L	R
仕様記号	J1WCTB	J1WCTB

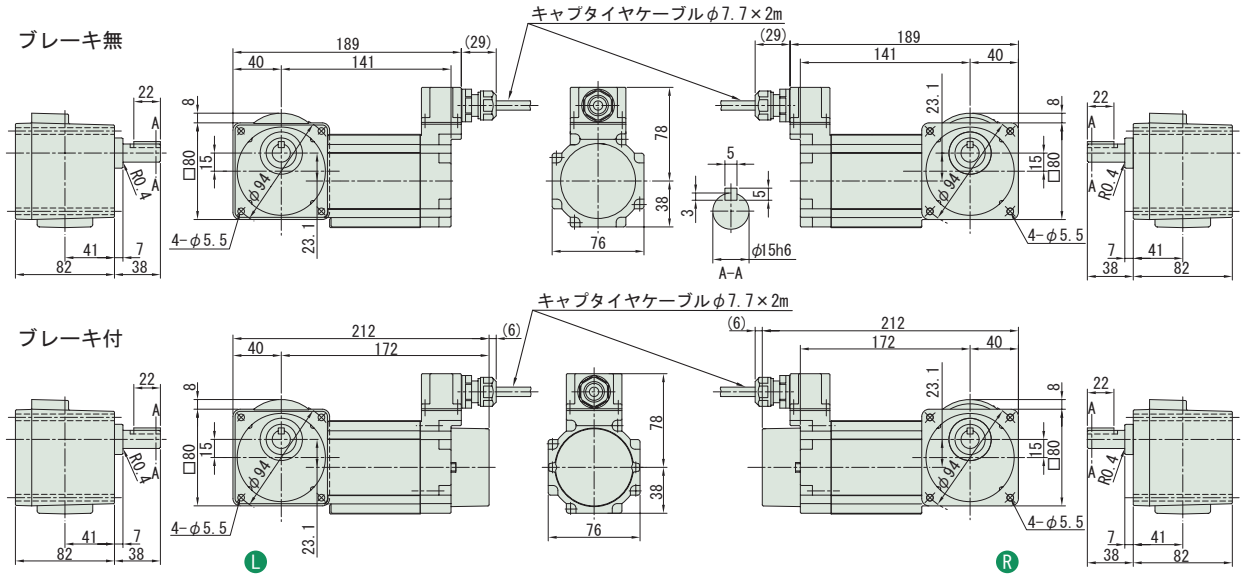

・本機の据付用には六角穴付ボルト（M5）をご使用ください。

注）1. ご注文の際は、該当する形式記号、電圧、周波数、防水形 (IP65) をご指示ください。
2. 出力軸径寸法 : 寸法公差は、JIS B 0401-1976 "h6" です。
3. 軸端キー寸法 : 寸法公差は、JIS B 1301-1996 平行キーに依っています。
4. 本寸法図の寸法及び質量は、予告無しに変更することがあります。
5. 出力軸部の詳細寸法は、技術資料・E22 頁をご参照ください。

中実軸・RNFM シリーズ
25W・単相モータ／単相レバーシブルモータ・防水形 (IP65) 100V

減速比	出力回転数 r/min 50Hz	出力回転数 r/min 60Hz		容量記号 －枠番－ 補助形式 ー 減速比（形式記号詳細 B2 頁）	出力トルク Tout N･m 50Hz	出力トルク Tout N･m 60Hz	出力トルク Tout kgf･m 50Hz	出力トルク Tout kgf･m 60Hz	SF	出力軸許容ラジアル荷重 Pro N 50Hz	出力軸許容ラジアル荷重 Pro N 60Hz	出力軸許容ラジアル荷重 Pro kgf 50Hz	出力軸許容ラジアル荷重 Pro kgf 60Hz	寸法図
5	290	350	RNFM	0025 - 01L/R - CA/CC (-B) - 5	0.618	0.512	0.063	0.052	2.40	343	343	35	35	図 B1
7.5	193	233		0025 - 01L/R - CA/CC (-B) - 7.5	0.927	0.768	0.095	0.078	2.40	343	343	35	35	
10	145	175		0025 - 01L/R - CA/CC (-B) - 10	1.24	1.02	0.126	0.104	2.40	343	343	35	35	
12	121	146		0025 - 01L/R - CA/CC (-B) - 12	1.48	1.23	0.151	0.125	2.40	343	343	35	35	
15	96.7	117		0025 - 01L/R - CA/CC (-B) - 15	1.85	1.54	0.189	0.157	2.40	343	343	35	35	
20	72.5	87.5		0025 - 01L/R - CA/CC (-B) - 20	2.47	2.05	0.252	0.209	2.40	343	343	35	35	
25	58.0	70.0		0025 - 01L/R - CA/CC (-B) - 25	3.09	2.56	0.315	0.261	2.40	343	343	35	35	
30	48.3	58.3		0025 - 01L/R - CA/CC (-B) - 30	3.71	3.07	0.378	0.313	2.12	343	343	35	35	
40	36.3	43.8		0025 - 01L/R - CA/CC (-B) - 40	4.95	4.10	0.504	0.418	1.59	343	343	35	35	
50	29.0	35.0		0025 - 01L/R - CA/CC (-B) - 50	6.18	5.12	0.630	0.522	1.27	343	343	35	35	
60	24.2	29.2		0025 - 01L/R - CA/CC (-B) - 60	7.42	6.15	0.756	0.627	1.06	343	343	35	35	

注）1. 出力回転数は、モータ回転数 50Hz : 1450r/min, 60Hz : 1750r/min としたときの代表値です。詳細は技術資料「モータ部」を参照ください。
2. 出力軸許容ラジアル荷重は、出力軸中央の位置の値です。
3. 補助形式の「CA」は単相モータ、「CC」は単相レバーシブルモータを示します。
4. （ ）内はブレーキ付の形式を示します。（レバーシブルモータはブレーキ無のみです）

仕様記号の詳細は B15 頁をご参照ください。( ) 内はブレーキ付の形式、寸法、質量を示します。

図 B1　RNFM0025-01L/R-CA/CC-5~60 / 仕様記号
(RNFM0025-01L/R-CA-B-5~60 / 仕様記号)　質量 3.0kg(3.6kg)

輸出記号	L	R
仕様記号	J1WCTB	J1WCTB

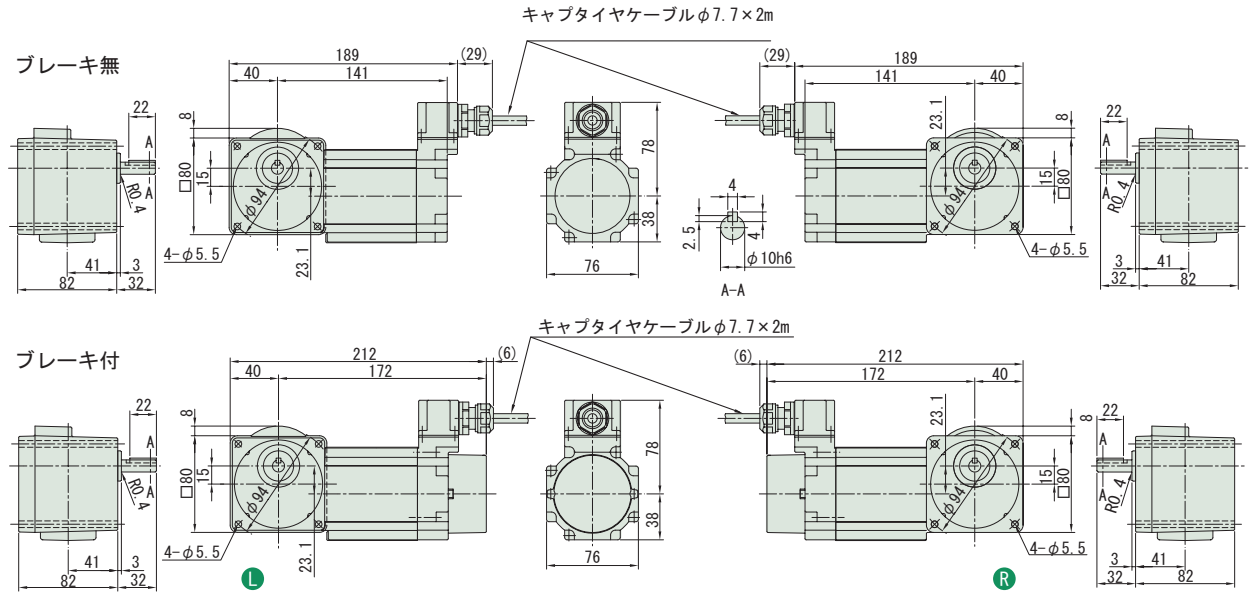

・本機の据付用には六角穴付ボルト（M5）をご使用ください。

注）1. ご注文の際は、該当する形式記号、電圧、周波数、防水形 (IP65) をご指示ください。
2. 出力軸径寸法 : 寸法公差は、JIS B 0401-1976 "h6" です。
3. 軸端キー寸法 : 寸法公差は、JIS B 1301-1996 平行キーに依っています。
4. 本寸法図の寸法及び質量は、予告無しに変更することがあります。
5. 出力軸部の詳細寸法は、技術資料・E22 頁をご参照ください。

25W・単相モータ／単相レバーシブルモータ・防水形 (IP65)

100V

減速比	出力回転数 r/min 50Hz	出力回転数 r/min 60Hz	容量記号	枠番	補助形式	減速比	出力トルク Tout N・m 50Hz	出力トルク Tout N・m 60Hz	出力トルク Tout kgf・m 50Hz	出力トルク Tout kgf・m 60Hz	SF	出力軸許容ラジアル荷重 Pro N 50Hz	出力軸許容ラジアル荷重 Pro N 60Hz	出力軸許容ラジアル荷重 Pro kgf 50Hz	出力軸許容ラジアル荷重 Pro kgf 60Hz	寸法図
			（形式記号詳細 B2 頁）													
80	18.1	21.9	RNFM	0025	03 L/R	CA/CC (-B)	80	9.9	8.20	1.01	0.836	2.40	1080	1080	110	110	図 B2
100	14.5	17.5		0025	03 L/R	CA/CC (-B)	100	12.4	10.2	1.26	1.04	2.40	1080	1080	110	110	
120	12.1	14.6		0025	03 L/R	CA/CC (-B)	120	14.8	12.3	1.51	1.25	2.00	1080	1080	110	110	
160	9.06	10.9		0025	03 L/R	CA/CC (-B)	160	19.8	16.4	2.02	1.67	1.50	1080	1080	110	110	
200	7.25	8.75		0025	03 L/R	CA/CC (-B)	200	24.7	20.5	2.52	2.09	1.20	1080	1080	110	110	
240	6.04	7.29		0025	03 L/R	CA/CC (-B)	240	29.7	24.6	3.03	2.51	1.00	1080	1080	110	110	

注）1. 出力回転数は、モータ回転数 50Hz : 1450r/min, 60Hz : 1750r/min としたときの代表値です。詳細は技術資料「モータ部」を参照ください。
2. 出力軸許容ラジアル荷重は、出力軸中央の位置の値です。
3. 補助形式の「CA」は単相モータ、「CC」は単相レバーシブルモータを示します。
4. ( ) 内はブレーキ付の形式を示します。（レバーシブルモータはブレーキ無のみです）

仕様記号の詳細は B15 頁をご参照ください。( ) 内はブレーキ付の形式、寸法、質量を示します。

図 B2 RNFM0025-03 L/R-CA/CC-80~240 / 仕様記号
(RNFM0025-03 L/R-CA-B-80~240 / 仕様記号)
質量 3.1kg(3.7kg)

輸出記号	L	R
仕様記号	J1WCTB	J1WCTB

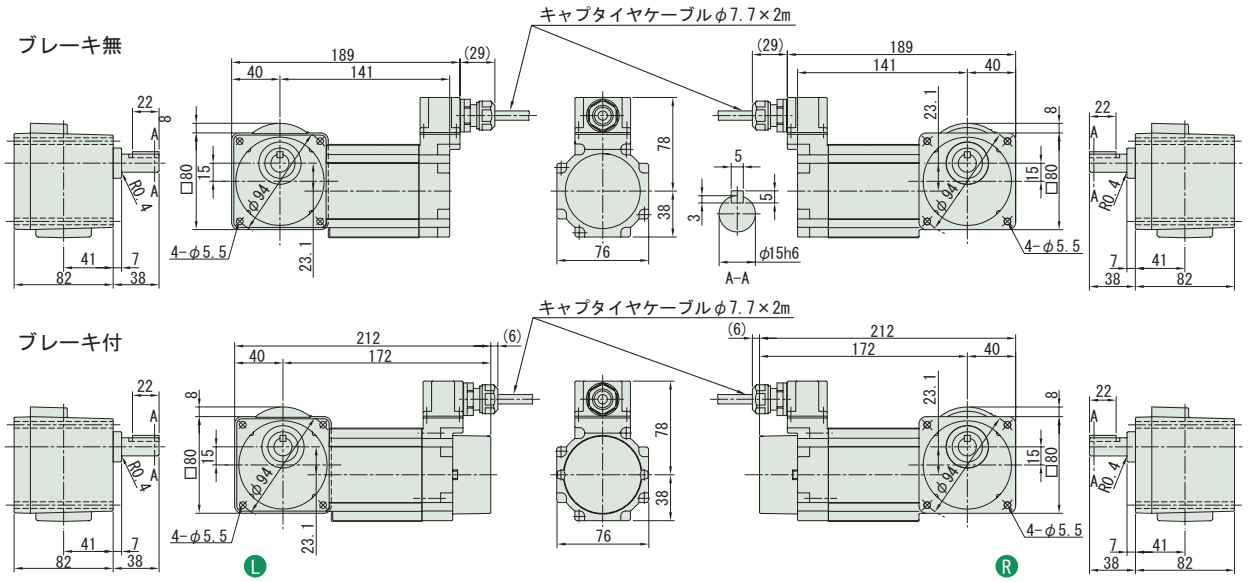

・本機の据付用には六角穴付ボルト（M5）をご使用ください。

注）1. ご注文の際は、該当する形式記号、電圧、周波数、防水形 (IP65) をご指示ください。
2. 出力軸径寸法 : 寸法公差は、JIS B 0401-1976 "h6" です。
3. 軸端キー寸法 : 寸法公差は、JIS B 1301-1996 平行キーに依っています。
4. 本寸法図の寸法及び質量は、予告無しに変更することがあります。
5. 出力軸部の詳細寸法は、技術資料・E22 頁をご参照ください。

中実軸・RNFM シリーズ
40W・単相モータ／単相レバーシブルモータ・防水形 (IP65) 100V

減速比	出力回転数 r/min 50Hz	出力回転数 r/min 60Hz	容量記号	枠番	補助形式	減速比	出力トルク Tout N・m 50Hz	出力トルク Tout N・m 60Hz	出力トルク Tout kgf・m 50Hz	出力トルク Tout kgf・m 60Hz	SF	出力軸許容ラジアル荷重 Pro N 50Hz	出力軸許容ラジアル荷重 Pro N 60Hz	出力軸許容ラジアル荷重 Pro kgf 50Hz	出力軸許容ラジアル荷重 Pro kgf 60Hz	寸法図
				（形式記号詳細 B2 頁）												
5	290	350	RNFM	004	15 L/R	CA/CC (-B)	5	1.12	0.929	0.114	0.095	2.25	539	490	55	50	図 B1
7.5	193	233		004	15 L/R	CA/CC (-B)	7.5	1.68	1.39	0.171	0.142	2.25	588	539	60	55	
10	145	175		004	15 L/R	CA/CC (-B)	10	2.24	1.86	0.229	0.189	2.25	637	588	65	60	
12	121	146		004	15 L/R	CA/CC (-B)	12	2.69	2.23	0.274	0.227	2.25	686	637	70	65	
15	96.7	117		004	15 L/R	CA/CC (-B)	15	3.36	2.79	0.343	0.284	2.25	735	686	75	70	
20	72.5	87.5		004	15 L/R	CA/CC (-B)	20	4.48	3.72	0.457	0.379	2.25	785	735	80	75	
25	58.0	70.0		004	15 L/R	CA/CC (-B)	25	5.61	4.64	0.572	0.474	2.25	834	785	85	80	
30	48.3	58.3		004	15 L/R	CA/CC (-B)	30	6.73	5.57	0.686	0.568	2.25	883	834	90	85	
40	36.3	43.8		004	15 L/R	CA/CC (-B)	40	8.97	7.43	0.914	0.758	2.25	981	932	100	95	
50	29.0	35.0		004	15 L/R	CA/CC (-B)	50	11.2	9.29	1.14	0.947	2.25	1270	1230	130	125	
60	24.2	29.2		004	15 L/R	CA/CC (-B)	60	13.5	11.1	1.37	1.14	2.19	1320	1270	135	130	
80	18.1	21.9		004	15 L/R	CA/CC (-B)	80	17.9	14.9	1.83	1.52	1.64	1080	1080	110	110	
100	14.5	17.5		004	15 L/R	CA/CC (-B)	100	22.4	18.6	2.29	1.89	1.31	1080	1080	110	110	
120	12.1	14.6		004	15 L/R	CA/CC (-B)	120	26.9	22.3	2.74	2.27	1.09	1080	1080	110	110	

注）1. 出力回転数は、モータ回転数 50Hz : 1450r/min, 60Hz : 1750r/min としたときの代表値です。詳細は技術資料「モータ部」を参照ください。
2. 出力軸許容ラジアル荷重は、出力軸中央の位置の値です。
3. 補助形式の「CA」は単相モータ、「CC」は単相レバーシブルモータを示します。
4. （ ）内はブレーキ付の形式を示します。（レバーシブルモータはブレーキ無のみです）

仕様記号の詳細は B15 頁をご参照ください。( ) 内はブレーキ付の形式、寸法、質量を示します。

図 B1　RNFM004-15 L/R-CA/CC-5~120 / 仕様記号
(RNFM004-15 L/R-CA-B-5~120 / 仕様記号)　質量 5.3kg(5.7kg)

輸出記号	L	R
仕様記号	J1WCTB	J1WCTB

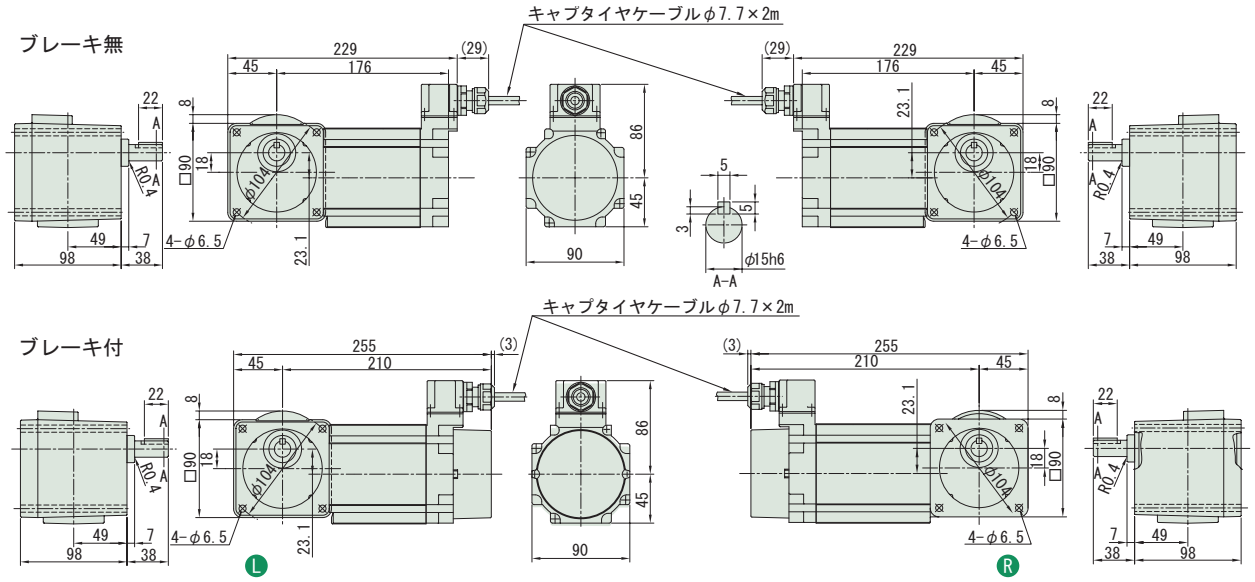

・本機の据付用には六角穴付ボルト（M6）をご使用ください。

注）1. ご注文の際は、該当する形式記号、電圧、周波数、防水形 (IP65) をご指示ください。
2. 出力軸径寸法 : 寸法公差は、JIS B 0401-1976 "h6" です。
3. 軸端キー寸法 : 寸法公差は、JIS B 1301-1996 平行キーに依っています。
4. 本寸法図の寸法及び質量は、予告無しに変更することがあります。
5. 出力軸部の詳細寸法は、技術資料・E22 頁をご参照ください。

中実軸・RNFM シリーズ

40W・単相モータ／単相レバーシブルモータ・防水形 (IP65)

100V

減速比	出力回転数 r/min 50Hz	出力回転数 r/min 60Hz	容量記号	枠番	補助形式	減速比	出力トルク Tout N·m 50Hz	出力トルク Tout N·m 60Hz	出力トルク Tout kgf·m 50Hz	出力トルク Tout kgf·m 60Hz	SF	出力軸許容ラジアル荷重 Pro N 50Hz	出力軸許容ラジアル荷重 Pro N 60Hz	出力軸許容ラジアル荷重 Pro kgf 50Hz	出力軸許容ラジアル荷重 Pro kgf 60Hz	寸法図
			（形式記号詳細 B2 頁）													
150	9.67	11.7	RNFM	004	17 L/R CA/CC (-B)	150	33.6	27.9	3.43	2.84	1.60	1420	1420	145	145	図 B2
200	7.25	8.75	RNFM	004	17 L/R CA/CC (-B)	200	44.8	37.2	4.57	3.79	1.20	1420	1420	145	145	図 B2
240	6.04	7.29	RNFM	004	17 L/R CA/CC (-B)	240	53.8	44.6	5.49	4.55	1.00	1420	1420	145	145	図 B2

注）1. 出力回転数は、モータ回転数 50Hz : 1450r/min, 60Hz : 1750r/min としたときの代表値です。詳細は技術資料「モータ部」を参照ください。
2. 出力軸許容ラジアル荷重は、出力軸中央の位置の値です。
3. 補助形式の「CA」は単相モータ、「CC」は単相レバーシブルモータを示します。
4. ( ) 内はブレーキ付の形式を示します。（レバーシブルモータはブレーキ無のみです）

仕様記号の詳細は B15 頁をご参照ください。( ) 内はブレーキ付の形式、寸法、質量を示します。

図 B2 RNFM004-17 L/R-CA/CC-150~240 / 仕様記号
(RNFM004-17 L/R-CA-B-150~240 / 仕様記号)
質量 5.3kg(5.7kg)

輸出記号	L	R
仕様記号	J1WCTB	J1WCTB

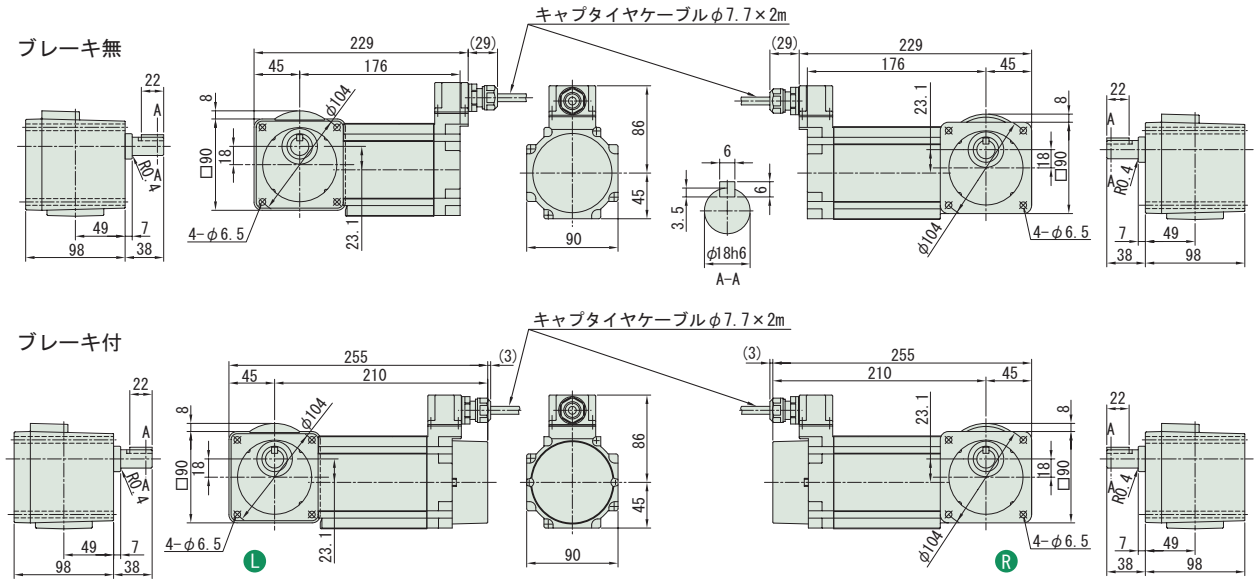

・本機の据付用には六角穴付ボルト（M6）をご使用ください。

注）1. ご注文の際は、該当する形式記号、電圧、周波数、防水形 (IP65) をご指示ください。
2. 出力軸径寸法 : 寸法公差は、JIS B 0401-1976 "h6" です。
3. 軸端キー寸法 : 寸法公差は、JIS B 1301-1996 平行キーに依っています。
4. 本寸法図の寸法及び質量は、予告無しに変更することがあります。
5. 出力軸部の詳細寸法は、技術資料・E22 頁をご参照ください。

中実軸・RNHM シリーズ（脚取付形）
三相モータ・防水形 (IP65)

200V 400V

0.1~2.2kW

防水形（IP65）の寸法・形状は以下の箇所のみ屋内仕様と異なります。その他の寸法及び選定表は三相モータ・屋内形 B176 頁～ B191 頁を併用してください。
ご注文・ご照会の際は形式記号、電圧周波数、防水形（IP65）をご指示ください。

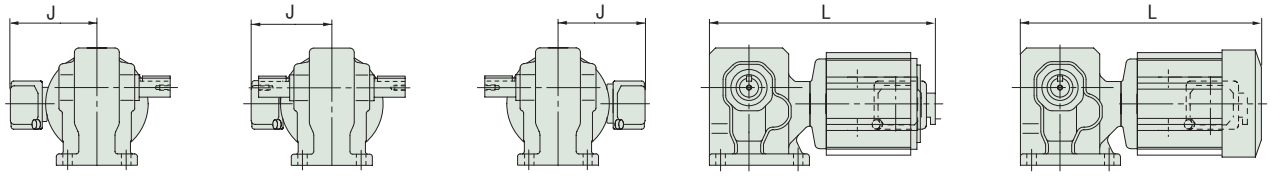

L　T　R　0.1kW ブレーキ無　0.2kW～0.4kW ブレーキ無

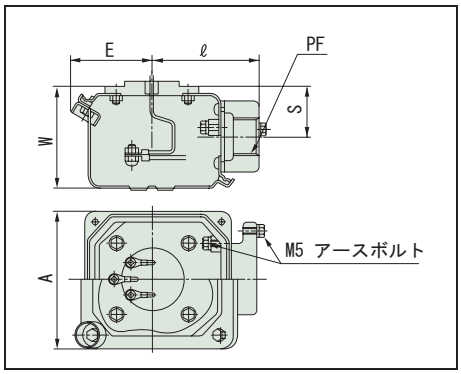

容量	形　　式	仕様記号 軸出記号:L	軸出記号:T	軸出記号:R	L	J	A	E	ℓ	W	S	PF	質量 (kg)
0.1kW	RNHM01-190 □ -5 ～ 60	J △ WCLB	J △ WCLB	J △ WCRB	260	147	100	57	75	90	53.5	PF1/2	5.5
	RNHM01-20 □ -80 ～ 120	J △ WCLB	J △ WCLB	J △ WCRB	285	147	100	57	75	90	53.5	PF1/2	7.5
	RNHM01-25 □ -150 ～ 240	J △ WCLB	J △ WCLB	J △ WCRB	285	147	100	57	75	90	53.5	PF1/2	7.5
0.2kW	RNHM02-190 □ -5 ～ 30	J △ WCLB	J △ WCLB	J △ WCRB	278	147	100	57	75	90	53.5	PF1/2	6.5
	RNHM02-23 □ -40 ～ 60	J △ WCLB	J △ WCLB	J △ WCRB	309	147	100	57	75	90	53.5	PF1/2	8.5
	RNHM02-30 □ -80 ～ 120	J △ WCLB	J △ WCLB	J △ WCRB	325	147	100	57	75	90	53.5	PF1/2	10.5
	RNHM02-35 □ -150 ～ 240	J △ WCLB	J △ WCLB	J △ WCRB	333	147	100	57	75	90	53.5	PF1/2	11
0.25kW	RNHM03-270 □ -5 ～ 30	J △ WCLB	J △ WCLB	J △ WCRB	324	147	100	57	75	90	53.5	PF1/2	9.5
	RNHM03-33 □ -40 ～ 60	J △ WCLB	J △ WCLB	J △ WCRB	353	147	100	57	75	90	53.5	PF1/2	12
	RNHM03-40 □ -80 ～ 120	J △ WCLB	J △ WCLB	J △ WCRB	363	147	100	57	75	90	53.5	PF1/2	15
	RNHM03-45 □ -150 ～ 240	J △ WCLB	J △ WCLB	J △ WCRB	389	147	100	57	75	90	53.5	PF1/2	16
0.4kW	RNHM05-270 □ -5 ～ 30	J △ WCLB	J △ WCLB	J △ WCRB	324	147	100	57	75	90	53.5	PF1/2	9.5
	RNHM05-33 □ -40 ～ 60	J △ WCLB	J △ WCLB	J △ WCRB	353	147	100	57	75	90	53.5	PF1/2	12
	RNHM05-40 □ -80 ～ 120	J △ WCLB	J △ WCLB	J △ WCRB	363	147	100	57	75	90	53.5	PF1/2	15
	RNHM05-45 □ -150 ～ 240	J △ WCLB	J △ WCLB	J △ WCRB	389	147	100	57	75	90	53.5	PF1/2	16
0.55kW	RNHM08-370 □ -5 ～ 30	J △ WCLB	J △ WCLB	J △ WCRB	365	152	100	62	70	88	51	PF3/4	14.5
	RNHM08-43 □ -40 ～ 60	J △ WCLB	J △ WCLB	J △ WCRB	387	152	100	62	70	88	51	PF3/4	18
	RNHM08-50 □ -80 ～ 120	J △ WCLB	J △ WCLB	J △ WCRB	421	152	100	62	70	88	51	PF3/4	25
	RNHM08-55 □ -150 ～ 240	J △ WCLB	J △ WCLB	J △ WCRB	451	152	100	62	70	88	51	PF3/4	26
0.75kW	RNHM1-370 □ -5 ～ 30	J △ WCLB	J △ WCLB	J △ WCRB	365	152	100	62	70	88	51	PF3/4	14.5
	RNHM1-43 □ -40 ～ 60	J △ WCLB	J △ WCLB	J △ WCRB	387	152	100	62	70	88	51	PF3/4	18
	RNHM1-50 □ -80 ～ 120	J △ WCLB	J △ WCLB	J △ WCRB	421	152	100	62	70	88	51	PF3/4	25
	RNHM1-55 □ -150 ～ 240	J △ WCLB	J △ WCLB	J △ WCRB	451	152	100	62	70	88	51	PF3/4	26
1.1kW	RNHM1H-470 □ -5 ～ 30	J △ WCLB	J △ WCLB	J △ WCRB	425	158	100	62	70	88	51	PF3/4	22.5
	RNHM1H-53 □ -40 ～ 80	J △ WCLB	J △ WCLB	J △ WCRB	470	158	100	62	70	88	51	PF3/4	31
	RNHM1H-60 □ -100 ～ 120	J △ WCLB	J △ WCLB	J △ WCRB	546	158	100	62	70	88	51	PF3/4	70
1.5kW	RNHM2-470 □ -5 ～ 30	J △ WCLB	J △ WCLB	J △ WCRB	425	158	100	62	70	88	51	PF3/4	22.5
	RNHM2-53 □ -40 ～ 80	J △ WCLB	J △ WCLB	J △ WCRB	470	158	100	62	70	88	51	PF3/4	31
	RNHM2-60 □ -100 ～ 120	J △ WCLB	J △ WCLB	J △ WCRB	546	158	100	62	70	88	51	PF3/4	70
2.2kW	RNHM3-54 □ -10 ～ 60	J △ WCLB	J △ WCLB	J △ WCRB	505	164	100	62	70	88	51	PF3/4	35
	RNHM3-60 □ -80 ～ 120	J △ WCLB	J △ WCLB	J △ WCRB	577	164	100	62	70	88	51	PF3/4	75

□には軸出記号 L, R または T のいずれかが入ります。
△は、200 級の場合は "2"、400 級の場合は "4" が入ります。

ハイポニックギヤモータ

直交軸

オプション製品

安全増防爆形（eG3）モータ

中空軸
中実軸 フランジ取付
中実軸 脚取付
ブレーキ無
ブレーキ付
三　相
単　相
単　相 レバーシブル
三　相 インバータ用
高効率 三相モータ
屋内形
オプション製品
屋外形
軽防塵形
防水形
安全増防爆形
入力ホロー形
概　要
選定表 寸法図
15W
25W
40W
60W
90W
0.1kW
0.2kW
0.25kW
0.4kW
0.55kW
0.75kW
1.1kW
1.5kW
2.2kW
3.0kW
3.7kW
5.5kW
7.5kW
11kW

特　長

可燃性ガス等、爆発性雰囲気により引火爆発の危険がある場所にギヤモータを設置する場合、モータは、安全衛生法の定めにより、防爆検定に合格したものでなければなりません。
この検定制度は、日本国内において厚生労働大臣が指定する検定機関（社団法人 産業安全協会）が電気機器の形式毎に検定を行うもので、ハイポニック® 減速機用モータとして安全増防爆形に合格しております。
（爆発等級：e　発火度等級：G3）

防爆形モータは、爆発性雰囲気の種類や危険の程度に応じて最適な防爆構造を選定する必要があります。
安全増防爆形は、常時はガスの存在しない危険度の低い場所に使用されるもので、非防爆の全閉形モータより若干安全の度合いを増したものです。

◎選定について

- バリエーション・及び組合せは屋内形と同一です（ただし、三相モータ・ブレーキ無のみです）。
  機種の選定は、「屋内形」のページをご参照ください。
- 「安全増防爆形」は機種形式には表示されません。ご注文の際は、必ず「安全増防爆形」の指定を別途行なってください。

◎仕様記号について

仕様記号は、3 桁目が「E」になります。
（屋外形は「F」になります。）

安全増防爆形対応一覧表

モータ容量		シリーズ		
		中空軸 RNYM	中実軸 RNFM	中実軸 RNHM
		ブレーキ無	ブレーキ無	ブレーキ無
三相	0.1kW	●	●	●
	0.2kW	●	●	●
	0.4kW	●	●	●
	0.75kW	●	●	●
	1.5kW	●	●	●
	2.2kW	●	●	●
	3.7kW	●		●
	5.5kW	●		●

標準仕様（安全増防爆形）

	種類	項　　目	標準仕様
モータ部	三相モータ	容量範囲	0.1kW ～ 5.5kW　4 極
		表示記号	eG3
		保護方式 外被構造	IP44 （屋内）全閉外扇形（0.1kW は全閉自冷形）
		電　　源	3 定格電源 200V 50/60Hz, 220V 60Hz 又は 400V 50/60Hz、440V60Hz
		耐熱クラス	B
		時間定格	連続定格
		始動方式	直入れ
		口 出 線	3 本
		規　　格	JIS 準拠

ギヤ部	潤滑方式	専用特殊グリースによる、グリース潤滑 （工場出荷時にグリースを充填しております）
	減速方式	ハイポイドギヤとインボリュートギヤの組合せによる減速構造
	材　　質	ケーシング：アルミニウム合金（60#, 63#, 64#, 1640# は鋳鉄）　　歯車：クロムモリブデン鋼

周囲条件	使用危険場所	2 種場所
	周囲温度	-10 ～ 40 ℃
	周囲湿度	85%以下。ただし、結露しないこと。
	標　　高	1000m 以下
	雰 囲 気	腐食性ガス、蒸気、粉じんがないこと。塵埃を含まない換気の良い場所であること。

据付角度	制限なし
塗　　装	技術資料 E94 頁をご参照ください。

注）1. 標準出力軸回転方向は、E7 頁をご参照ください。
　　2. モータの特性は E36 頁、ブレーキの詳細については E52 頁をご参照ください。

0.1~5.5kW

安全増防爆形の寸法・形状は以下の箇所のみ屋内仕様と異なります。その他の寸法及び選定表は B22 頁～ B53 頁を併用してください。
ご注文・ご照会の際は形式記号、電圧周波数、安全増防爆形（eG3）をご指示ください。

0.1~0.4kW

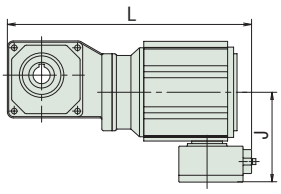

図 B1　0.1kW

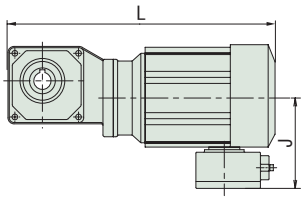

図 B2　0.2 ～ 0.4kW

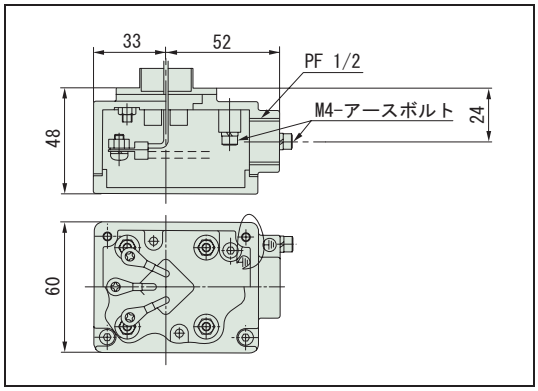

端子箱詳細

容量	形　　式	仕様記号	L	J	質量 (kg)	図
0.1kW	RNYM01-1010-5 ～ 10	J □ EABB	240	105	5.5	B1
	RNYM01-1120-5 ～ 60	J □ EABB	285	105	6.5	B1
	RNYM01-1220-40 ～ 60	J □ EABB	308	105	7.5	B1
	RNYM01-1230-80 ～ 240	J □ EABB	309	105	8.0	B1
	RNYM01-1330-80 ～ 240	J □ EABB	331	105	9.5	B1
	RNYM01-1340-300 ～ 1440	J □ EABB	354	105	10.5	B1
	RNYM01-1440-300 ～ 1440	J □ EABB	396	105	15	B1
0.2kW	RNYM02-1110-5 ～ 10	J □ EABB	275	105	6.5	B2
	RNYM02-1120-5 ～ 30	J □ EABB	310	105	7.5	B2
	RNYM02-1220-5 ～ 60	J □ EABB	333	105	9.0	B2
	RNYM02-1320-40 ～ 60	J □ EABB	361	105	10.5	B2
	RNYM02-1330-80 ～ 240	J □ EABB	356	105	10.5	B2
	RNYM02-1430-80 ～ 240	J □ EABB	384	105	15.5	B2
	RNYM02-1440-300 ～ 1440	J □ EABB	421	105	16	B2
	RNYM02-1540-300 ～ 1440	J □ EABB	465	105	25	B2
0.4kW	RNYM05-1210-5 ～ 10	J □ EABB	311	105	9.5	B2
	RNYM05-1220-5 ～ 30	J □ EABB	353	105	10	B2
	RNYM05-1320-5 ～ 60	J □ EABB	381	105	11.5	B2
	RNYM05-1420-40 ～ 60	J □ EABB	412	105	15.5	B2
	RNYM05-1430-80 ～ 240	J □ EABB	404	105	16.5	B2
	RNYM05-1530-80 ～ 240	J □ EABB	437	105	23.5	B2
	RNYM05-1540-300 ～ 1440	J □ EABB	485	105	26.5	B2
	RNYM05-1640-300 ～ 1440	J □ EABB	543	105	63.5	B2

注）1. 記載の仕様記号は、屋内形の場合を示します。屋外形の場合、3 桁目の "E" が "F" に変わります。
　　2. 仕様記号の□は、200 級の場合は "2"、400 級の場合は "4" が入ります。

0.75~5.5kW

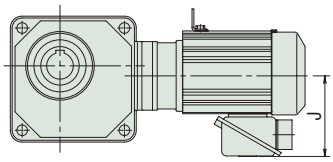

図 B3

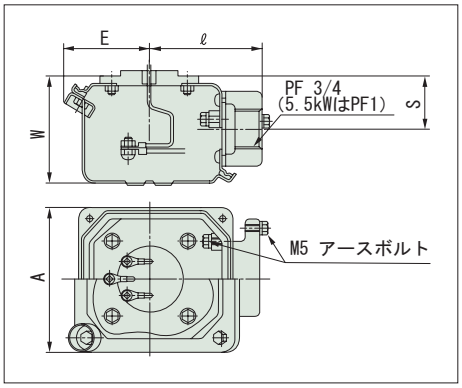

端子箱詳細

容量	形　　式	仕様記号	J	A	E	ℓ	W	S	質量 (kg)	図
0.75kW	RNYM1-1310-5 ～ 10	J □ ESBB	136	100	57	75	72	35.5	14	B3
	RNYM1-1320-5 ～ 30	J □ ESBB	136	100	57	75	72	35.5	16	B3
	RNYM1-1420-5 ～ 60	J □ ESBB	136	100	57	75	72	35.5	19	B3
	RNYM1-1520-40 ～ 60	J □ ESBB	136	100	57	75	72	35.5	27	B3
	RNYM1-1530-80 ～ 240	J □ ESBB	136	100	57	75	72	35.5	26	B3
	RNYM1-1630-100 ～ 120	J □ ESBB	136	100	57	75	72	35.5	47	B3
	RNYM1-1631-150 ～ 240	J □ ESBB	136	100	57	75	72	35.5	47	B3
	RNYM1-1640-300 ～ 1440	J □ ESBB	136	100	57	75	72	35.5	69	B3
1.5kW	RNYM2-1410-5 ～ 10	J □ ESBB	141	100	57	75	72	35.5	23	B3
	RNYM2-1420-5 ～ 30	J □ ESBB	141	100	57	75	72	35.5	23	B3
	RNYM2-1520-5 ～ 60	J □ ESBB	141	100	57	75	72	35.5	32	B3
	RNYM2-1531-40 ～ 80	J □ ESBB	141	100	57	75	72	35.5	31	B3
	RNYM2-1630-80 ～ 120	J □ ESBB	141	100	57	75	72	35.5	53	B3
	RNYM2-1631-150 ～ 240	J □ ESBB	141	100	57	75	72	35.5	54	B3
2.2kW	RNYM3-1510-5 ～ 10	J □ ESBB	148	100	57	75	72	35.5	30	B3
	RNYM3-1520-5 ～ 30	J □ ESBB	148	100	57	75	72	35.5	35	B3
	RNYM3-1521-5 ～ 25	J □ ESBB	148	100	57	75	72	35.5	35	B3
	RNYM3-1531-40 ～ 60	J □ ESBB	148	100	57	75	72	35.5	35	B3
	RNYM3-1630-80 ～ 120	J □ ESBB	148	100	57	75	72	35.5	58	B3
	RNYM3-1631-150 ～ 240	J □ ESBB	148	100	57	75	72	35.5	58	B3
	RNYM3-1632-30 ～ 60	J □ ESBB	148	100	57	75	72	35.5	56	B3
3.7kW	RNYM5-1521-5 ～ 25	J □ ESBB	183	123	65	87	90	45	51	B3
	RNYM5-1522-5 ～ 15	J □ ESBB	183	123	65	87	90	45	51	B3
	RNYM5-1632-30 ～ 60	J □ ESBB	183	123	65	87	90	45	70	B3
	RNYM5-1633-20 ～ 60	J □ ESBB	183	123	65	87	90	45	71	B3
5.5kW	RNYM8-1522-5 ～ 15	J □ ESBB	183	123	65	87	90	45	58	B3
	RNYM8-1633-20 ～ 40	J □ ESBB	183	123	65	87	90	45	78	B3

注）1. 記載の仕様記号は、屋内形の場合を示します。屋外形の場合、3 桁目の "E" が "F" に変わります。
2. 仕様記号の□は、200 級の場合は "2"、400 級の場合は "4" が入ります。

0.1~2.2kW

安全増防爆形の寸法・形状は以下の箇所のみ屋内仕様と異なります。その他の寸法及び選定表は三相モータ・屋内形 B114 頁～ B133 頁を併用してください。
ご注文・ご照会の際は形式記号、電圧周波数、安全増防爆形（eG3）をご指示ください。

0.1~0.4kW

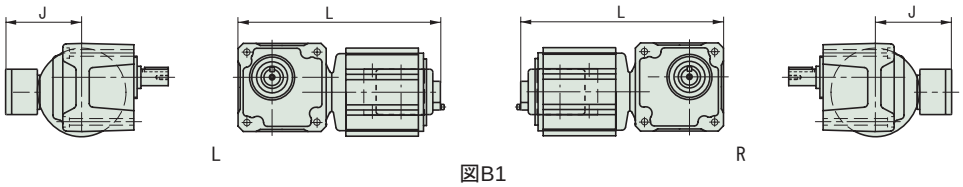

図B1

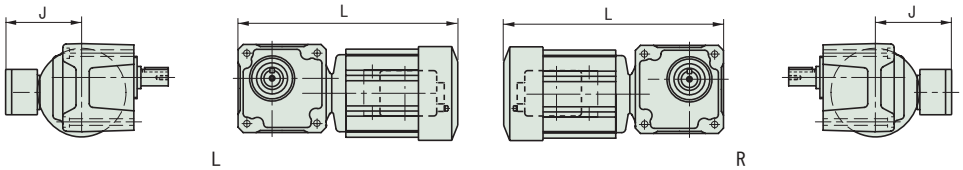

図B2

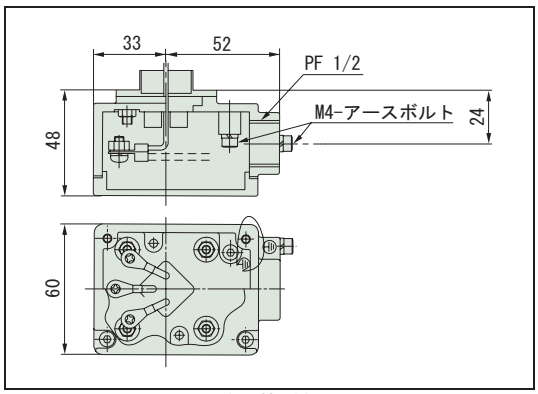

端子箱詳細

容量	形　　式	仕様記号 軸出記号:L	仕様記号 軸出記号:R	L	J	質量 (kg)	図
0.1kW	RNFM01-190 □ -5 ～ 60	J △ EALB	J △ EARB	241	105	5.8	B1
	RNFM01-20 □ -80 ～ 120	J △ EALB	J △ EARB	271	105	7.3	B1
	RNFM01-25 □ -150 ～ 240	J △ EALB	J △ EARB	271	105	7.3	B1
	RNFM01-1340 □ -X1-300 ～ 1440	J △ EALB	J △ EARB	354	105	11	B1
	RNFM01-1440 □ -X1-300 ～ 1440	J △ EALB	J △ EARB	396	105	16.5	B1
0.2kW	RNFM02-190 □ -5 ～ 30	J △ EALB	J △ EARB	226	105	7.0	B2
	RNFM02-23 □ -40 ～ 60	J △ EALB	J △ EARB	302	105	8.5	B2
	RNFM02-30 □ -80 ～ 120	J △ EALB	J △ EARB	321	105	10.5	B2
	RNFM02-35 □ -150 ～ 240	J △ EALB	J △ EARB	329	105	10.5	B2
	RNFM02-1440 □ -X1-300 ～ 1440	J △ EALB	J △ EARB	421	105	17.5	B2
	RNFM02-1540 □ -X1-300 ～ 1440	J △ EALB	J △ EARB	465	105	28	B2
0.4kW	RNFM05-270 □ -5 ～ 30	J △ EALB	J △ EARB	317	105	9.5	B2
	RNFM05-33 □ -40 ～ 60	J △ EALB	J △ EARB	349	105	11.5	B2
	RNFM05-40 □ -80 ～ 120	J △ EALB	J △ EARB	363	105	14.5	B2
	RNFM05-45 □ -150 ～ 240	J △ EALB	J △ EARB	389	105	15.5	B2
	RNFM05-1540 □ -X1-300 ～ 1440	J △ EALB	J △ EARB	485	105	29.5	B2
	RNFM05-1640 □ -X1-300 ～ 1440	J △ EALB	J △ EARB	543	105	68.5	B2

注）1. 形式の□には、軸出記号 L、R のいずれかが入ります。
2. 記載の仕様記号は、屋内形の場合を示します。屋外形の場合、3 桁目の "E" が "F" に変わります。
3. 仕様記号の△は、200 級の場合は "2"、400 級の場合は "4" が入ります。

0.75~2.2kW

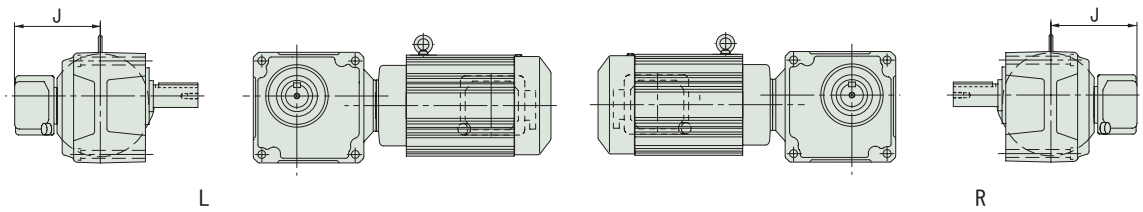

図 B3

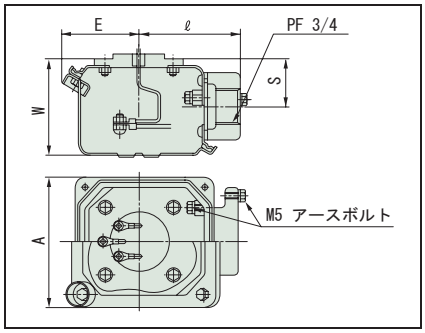

端子箱詳細

容量	形　　式	仕様記号 軸出記号:L	仕様記号 軸出記号:R	J	A	E	ℓ	W	S	質量 (kg)	図
0.75kW	RNFM1-370 □ -5 ～ 30	J △ ESLB	J △ ESRB	136	100	57	75	72	35.5	14	B3
	RNFM1-43 □ -10 ～ 60	J △ ESLB	J △ ESRB	136	100	57	75	72	35.5	18	B3
	RNFM1-50 □ -80 ～ 120	J △ ESLB	J △ ESRB	136	100	57	75	72	35.5	25	B3
	RNFM1-55 □ -X1-150 ～ 240	J △ ESLB	J △ ESRB	136	100	57	75	72	35.5	25	B3
	RNFM1-1640 □ -X1-300 ～ 1440	J △ ESLB	J △ ESRB	136	100	57	75	72	35.5	74	B3
1.5kW	RNFM2-470 □ -5 ～ 30	J △ ESLB	J △ ESRB	141	100	57	75	72	35.5	22	B3
	RNFM2-53 □ -10 ～ 80	J △ ESLB	J △ ESRB	141	100	57	75	72	35.5	31	B3
	RNFM2-1630 □ -X1-100 ～ 120	J △ ESLB	J △ ESRB	141	100	57	75	72	35.5	58	B3
	RNFM2-1631 □ -X1-150 ～ 240	J △ ESLB	J △ ESRB	141	100	57	75	72	35.5	59	B3
2.2kW	RNFM3-54 □ -10 ～ 60	J △ ESLB	J △ ESRB	148	100	57	75	72	35.5	35	B3
	RNFM3-1630 □ -X1-80 ～ 120	J △ ESLB	J △ ESRB	148	100	57	75	72	35.5	63	B3
	RNFM3-1631 □ -X1-150 ～ 240	J △ ESLB	J △ ESRB	148	100	57	75	72	35.5	63	B3

注）1. 形式の□には、軸出記号 L 、R のいずれかが入ります。
2. 記載の仕様記号は、屋内形の場合を示します。屋外形の場合、3 桁目の "E" が "F" に変わります。
3. 仕様記号の△は、200 級の場合は "2"、400 級の場合は "4" が入ります。

中実軸・RNHM シリーズ（脚取付形）
三相モータ・安全増防爆形

200V 400V

0.1~5.5kW

安全増防爆形の寸法・形状は以下の箇所のみ屋内仕様と異なります。その他の寸法及び選定表は三相モータ・屋内形 B176 頁～ B194 頁を併用してください。
ご注文・ご照会の際は形式記号、電圧周波数、安全増防爆形（eG3）をご指示ください。

0.1~0.4kW

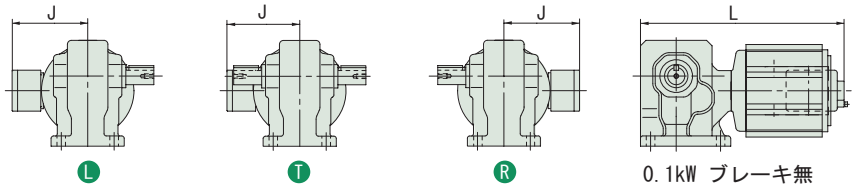

図B1

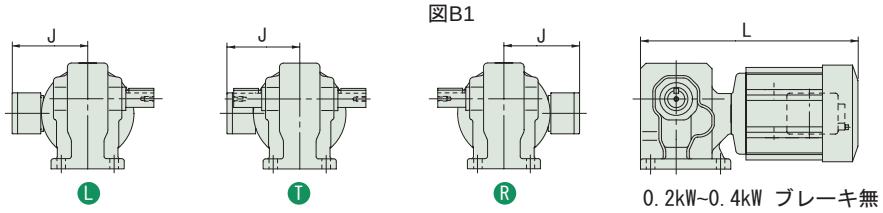

図B2

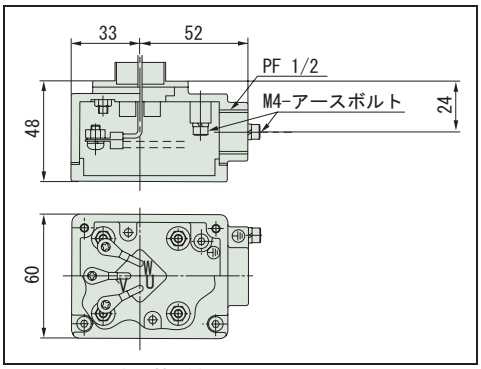

端子箱詳細（0.1 ～ 0.4kW）

容量	形　　式	仕様記号			L	J	質量 (kg)	図
		軸出記号:L	軸出記号:T	軸出記号:R				
0.1kW	RNHM01-190 □ -5 ～ 60	J △ EALB	J △ EALB	J △ EARB	237	105	5.0	B1
	RNHM01-20 □ -80 ～ 120	J △ EALB	J △ EALB	J △ EARB	262	105	7.0	B1
	RNHM01-25 □ -150 ～ 240	J △ EALB	J △ EALB	J △ EARB	262	105	7.0	B1
	RNHM01-1340 □ -J1-300 ～ 1440	J △ EALB	J △ EALB	J △ EARB	354	105	15.5	B1
	RNHM01-1440 □ -J1-300 ～ 1440	J △ EALB	J △ EALB	J △ EARB	396	105	22.5	B1
0.2kW	RNHM02-190 □ -5 ～ 30	J △ EALB	J △ EALB	J △ EARB	226	105	6.0	B2
	RNHM02-23 □ -40 ～ 60	J △ EALB	J △ EALB	J △ EARB	302	105	8.0	B2
	RNHM02-30 □ -80 ～ 120	J △ EALB	J △ EALB	J △ EARB	321	105	10	B2
	RNHM02-35 □ -150 ～ 240	J △ EALB	J △ EALB	J △ EARB	329	105	10.5	B2
	RNHM02-1440 □ -J1-300 ～ 1440	J △ EALB	J △ EALB	J △ EARB	421	105	23.5	B2
	RNHM02-1540 □ -J1-300 ～ 1440	J △ EALB	J △ EALB	J △ EARB	465	105	39.5	B2
0.4kW	RNHM05-270 □ -5 ～ 30	J △ EALB	J △ EALB	J △ EARB	308	105	9.0	B2
	RNHM05-33 □ -40 ～ 60	J △ EALB	J △ EALB	J △ EARB	337	105	11.5	B2
	RNHM05-40 □ -80 ～ 120	J △ EALB	J △ EALB	J △ EARB	347	105	14.5	B2
	RNHM05-45 □ -150 ～ 240	J △ EALB	J △ EALB	J △ EARB	373	105	15.5	B2
	RNHM05-1540 □ -J1-300 ～ 1440	J △ EALB	J △ EALB	J △ EARB	485	105	41.5	B2

注）1. 形式の□には、軸出記号 L、R、T のいずれかが入ります。
2. 記載の仕様記号は、屋内形の場合を示します。屋外形の場合、3 桁目の "E" が "F" に変わります。
3. 仕様記号の△は、200 級の場合は "2"、400 級の場合は "4" が入ります。

0.55~5.5kW

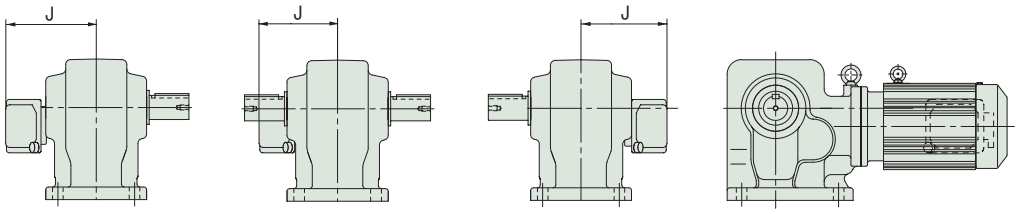

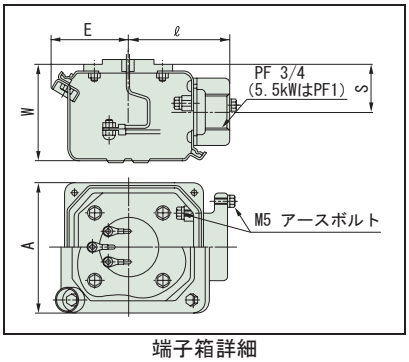

端子箱詳細

容量	形　　式	仕様記号			J	A	E	ℓ	W	S	質量 (kg)
		軸出記号:L	軸出記号:T	軸出記号:R							
0.75kW	RNHM1-370 □ (-B)-5 ～ 30	J △ ESLB	J △ ESLB	J △ ESRB	136	100	57	75	72	35.5	14.5
	RNHM1-43 □ -40 ～ 60	J △ ESLB	J △ ESLB	J △ ESRB	136	100	57	75	72	35.5	18
	RNHM1-50 □ -80 ～ 120	J △ ESLB	J △ ESLB	J △ ESRB	136	100	57	75	72	35.5	25
	RNHM1-55 □ -150 ～ 240	J △ ESLB	J △ ESLB	J △ ESRB	136	100	57	75	72	35.5	26
1.5kW	RNHM2-470 □ (-B)-5 ～ 30	J △ ESLB	J △ ESLB	J △ ESRB	141	100	57	75	72	35.5	22.5
	RNHM2-53 □ -40 ～ 80	J △ ESLB	J △ ESLB	J △ ESRB	141	100	57	75	72	35.5	31
	RNHM2-60 □ -100 ～ 120	J △ ESLB	J △ ESLB	J △ ESRB	141	100	57	75	72	35.5	70
2.2kW	RNHM3-54 □ -10 ～ 60	J △ ESLB	J △ ESLB	J △ ESRB	148	100	57	75	72	35.5	35
	RNHM3-60 □ -80 ～ 120	J △ ESLB	J △ ESLB	J △ ESRB	148	100	57	75	72	35.5	75
3.7kW	RNHM5-63 □ -10 ～ 50	J △ ESLB	J △ ESLB	J △ ESRB	183	123	65	87	90	45	86
5.5kW	RNHM8-64 □ -10 ～ 40	J △ ESLB	J △ ESLB	J △ ESRB	183	123	65	87	90	45	93

注）1. 形式の□には、軸出記号 L、R、T のいずれかが入ります。
2. 記載の仕様記号は、屋内形の場合を示します。屋外形の場合、3 桁目の "E" が "F" に変わります。
3. 仕様記号の△は、200 級の場合は "2"、400 級の場合は "4" が入ります。
4. 減速比 300 ～ 480 の安全増防爆形の製作もできます。

MEMO

ハイポニック減速機®

直交軸

オプション製品

入力軸ホロー形

入力ホロー形ハイポニック減速機
概要と特長

特　長

汎用モータやサーボモータを直結できる、入力ホローシャフト形のハイポニック減速機です。
住友製モータに限らず、各社汎用モータや、耐圧防爆形モータなどの JEM フランジや IEC フランジ、主要メーカのサーボモータが簡単に取付できる、専用アダプターを用意しています。
※電動機取付の際は、B316 頁の注意事項をご参照ください。

入力ホロー形ハイポニック減速機対応一覧表

汎用モータ用

モータ容量	シリーズ 中空軸 RNYM モータ IEC・JEM	NEMA C-FACE
0.1kW	●	ご照会ください
0.2kW	●	
0.4kW	●	
0.75kW	●	
1.5kW	●	

サーボモータ用

	シリーズ 中空軸 RNYM		
メーカ	安川電機(株)殿	三菱電機(株)殿	その他メーカー
モータシリーズ	Σ シリーズ SGM SGMP SGMG Σ Ⅱシリーズ SGMAH SGMPH SGMGH SGMSH Σ Ⅲシリーズ SGMAS SGMPS SGMSS	HC-KFS HC-MFS HC-SFS HC-LFS HC-RFS HF-KP HF-SP	ご照会ください

上記以外の組合せについても、対応できる場合があります。ご照会ください。
汎用モータ用とサーボモータ用では、塗装色が異なります。詳しくは技術資料 E94 頁をご参照下さい。

形式記号

御注文・ご照会の際は形式記号とご使用になるモータのメーカー名、シリーズ名、容量をご指示ください。

入力ホロー形ハイポニックの形式記号

R N Y X — 1120 □ — AA — 5

機種記号	
R	ハイポニック

出力軸方向記号	
N	取付方向自由

取付方式	
Y	中空軸

モータ記号	
X	入力軸ホローシャフト

減速機枠番		
1120		
1220	1230	
1320	1330	1340
1420	1430	1440
	1530	1540
		1640

出力軸種類		記号
メートルサイズ		空欄
インチサイズ		Y
	AGMA Ⅰ	YA
	AGMA Ⅱ	YB
	AGMA Ⅲ	YC

モータフランジコード	
空欄	汎用モータ取合
AA	サーボモータ取合（B283頁及びB296～B299頁をご参照ください）
AB	
AD	
AE	
AG	
AH	
4C	
AJ	
AK	
5K	
5P	
他	

減速比

目次

入力ホロー形ハイポニック減速機
モータフランジ取合寸法及びフランジコード

汎用モータの取り合い寸法

IEC(JEM) フランジ

単位：mm

モータ容量 (kW)	枠番	フランジ番号	寸法											
			LA	LB	LC	LE	LR	LZ	Q	S	S 公差	W	T	U
0.1	63S	FF130	130	110	160	3.5	23	10	23	11	h6	4	4	2.5
0.2	63M										j6			
0.25	71M	FF130	130	110	160	3.5	30	10	30	14	j6	5	5	3
0.4														
0.55	80M	FF165	165	130	200	3.5	40	12	40	19	j6	6	6	3.5
0.75														
1.1	90L	FF165	165	130	200	3.5	50	12	50	24	j6	8	7	4
1.5														

本寸法は IEC72、JEM1401 に依っていますが下記にご注意ください。
(1) 軸のキー寸法 W,T,U の下線部は JEM1401 と異なります。
(2) 軸の S 公差下線部 j6 は IEC72、h6 は JEM1401 に依っています。

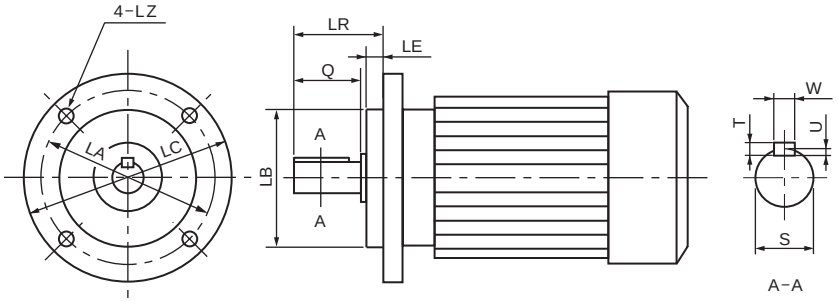

サーボモータのフランジコード及び取り合い寸法

単位：mm

モータフランジコード	寸法													
	フランジ寸法						取付穴		軸端寸法					
	LA	LB	LB 公差	LC	LE	LR	LN	LZ	Q	S	S 公差	W	T	U
AA	46	30	-0.021 ～ 0	40	2.5	25	4	4.5	21 以上	8	-0.009 ～ 0	3	3	1.8
AB	70	50	-0.025 ～ 0	60	3	30	4	5.8	27 以上	8	-0.009 ～ 0	3	3	1.8
AD						30			27 以上	14	-0.011 ～ 0	5	5	3
AE	90	70	-0.030 ～ 0	76 ～ 80	4	30	4	7	27 以上	14	-0.011 ～ 0	5	5	3
AG						40			37 以上	16	-0.011 ～ 0	5	5	3
AH						40			37 以上	19	-0.013 ～ 0	6	6	3.5
4C	115	95	-0.035 ～ 0	100	4	45	4	7	40 以上	24	-0.013 ～ 0	8	7	4
AJ						45		9	40 以上	24	-0.013 ～ 0	8	7	4
AK	145	110	-0.035 ～ 0	120	6	40	4	10	36 以上	16	-0.011 ～ 0	5	5	3
5K	145	110	-0.035 ～ 0	130 ～ 135	6	58	4	9	40 以上	19	-0.013 ～ 0	5	5	3
5P						55			50 以上	24	-0.013 ～ 0	8	7	4

モータフランジコード	対応枠番・減速比範囲						
	1120	1220	1220	1320	1320	1420	1420
	5~30	40~60	5~30	40~60	5~30	40~60	5~30
AA	○	○	○				
AB	○	○					
AD			○	○	○	○	○
AE			○	○	○	○	
AG							○
AH							○
4C							○
AJ							○
AK							○
5K							○
5P					○	○	○

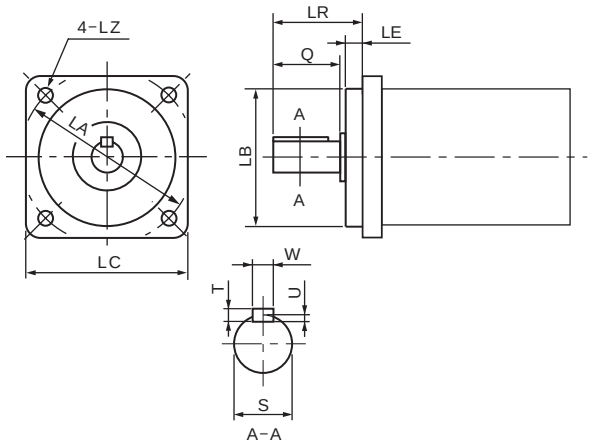

入力ホロー形ハイポニック減速機
0.1kW 相当，0.2kW 相当（汎用モータ用）

0.1kW 相当

減速比	出力回転数 r/min 50Hz	出力回転数 r/min 60Hz	枠番	減速比	許容出力トルク Tout N·m 50Hz	許容出力トルク Tout N·m 60Hz	許容出力トルク Tout kgf·m 50Hz	許容出力トルク Tout kgf·m 60Hz	SF	出力軸許容ラジアル荷重 Pro N 50Hz	出力軸許容ラジアル荷重 Pro N 60Hz	出力軸許容ラジアル荷重 Pro kgf 50Hz	出力軸許容ラジアル荷重 Pro kgf 60Hz	寸法図
5	290	350	RNYX	- 1120 - 5	2.80	2.32	0.286	0.237	2.00	637	588	65	60	B288 頁 図 B1
7	207	250		- 1120 - 7	3.92	3.25	0.400	0.332	2.00	686	637	70	65	
10	145	175		- 1120 - 10	5.61	4.64	0.572	0.474	2.00	785	735	80	75	
12	121	146		- 1120 - 12	6.73	5.57	0.686	0.568	2.00	834	785	85	80	
15	96.7	117		- 1120 - 15	8.41	6.97	0.857	0.710	2.00	883	834	90	85	
20	72.5	87.5		- 1120 - 20	11.2	9.29	1.14	0.947	2.00	981	932	100	95	
25	58.0	70.0		- 1120 - 25	14.0	11.6	1.43	1.18	2.00	1030	981	105	100	
30	48.3	58.3		- 1120 - 30	16.8	13.9	1.71	1.42	2.00	1080	1030	110	105	
40	36.3	43.8		- 1120 - 40	22.4	18.6	2.29	1.89	1.00	1180	1130	120	115	
50	29.0	35.0		- 1120 - 50	28.0	23.2	2.86	2.37	1.00	1270	1230	130	125	
60	24.2	29.2		- 1120 - 60	33.6	27.9	3.43	2.84	1.00	1320	1270	135	130	
80	18.1	21.9		- 1230 - 80	44.8	37.2	4.57	3.79	1.00	1770	1770	180	180	B289 頁 図 B5
100	14.5	17.5		- 1230 - 100	56.1	46.4	5.72	4.74	1.00	1810	1770	185	180	
120	12.1	14.6		- 1230 - 120	67.3	55.7	6.86	5.68	1.00	1810	1810	185	185	
150	9.67	11.7		- 1330 - 150	84.1	69.7	8.57	7.10	2.00	3090	3090	315	315	B289 頁 図 B6
200	7.25	8.75		- 1330 - 200	112	92.9	11.4	9.47	1.74	3090	3090	315	315	
240	6.04	7.29		- 1330 - 240	135	111	13.7	11.4	1.45	3090	3090	315	315	
300	4.83	5.83		- 1340 - 300	158	131	16.1	13.4	1.00	3090	3090	315	315	B290 頁 図 B9
360	4.03	4.86		- 1340 - 360	190	157	19.4	16.0	1.00	3090	3090	315	315	
480	3.02	3.65		- 1340 - 480	195	195	19.9	19.9	*	3090	3090	315	315	
600	2.42	2.92		- 1440 - 600	317	262	32.3	26.7	1.23	4360	4360	445	445	B291 頁 図 B10
720	2.01	2.43		- 1440 - 720	380	315	38.7	32.1	1.03	4360	4360	445	445	
900	1.61	1.94		- 1440 - 900	390	390	39.8	39.8	*	4360	4360	445	445	
1200	1.21	1.46		- 1440 - 1200	390	390	39.8	39.8	*	4360	4360	445	445	
1440	1.01	1.22		- 1440 - 1440	390	390	39.8	39.8	*	4360	4360	445	445	

注）1. 出力回転数は、モータ回転数 50Hz：1450r/min, 60Hz：1750r/min としたときの代表値です。
2. 出力軸許容ラジアル荷重は、出力軸端より 20mm の位置の値です。
3. SF 欄が * の機種は電動機の全容量 kW まで負荷をかけると過負荷となりますので出力トルク欄の値以内でご使用ください。
4. 最高許容入力回転数は、3600r/min です。

0.2kW 相当

減速比	出力回転数 r/min 50Hz	出力回転数 r/min 60Hz	枠番	減速比	出力トルク Tout N·m 50Hz	出力トルク Tout N·m 60Hz	出力トルク Tout kgf·m 50Hz	出力トルク Tout kgf·m 60Hz	SF	出力軸許容ラジアル荷重 Pro N 50Hz	出力軸許容ラジアル荷重 Pro N 60Hz	出力軸許容ラジアル荷重 Pro kgf 50Hz	出力軸許容ラジアル荷重 Pro kgf 60Hz	寸法図
5	290	350	RNYX	- 1120 - 5	5.61	4.64	0.572	0.474	1.00	637	588	65	60	B288 頁 図 B1
7	207	250		- 1120 - 7	7.85	6.50	0.800	0.663	1.00	686	637	70	65	
10	145	175		- 1120 - 10	11.2	9.29	1.14	0.947	1.00	785	735	80	75	
12	121	146		- 1120 - 12	13.5	11.1	1.37	1.14	1.00	834	785	85	80	
15	96.7	117		- 1120 - 15	16.8	13.9	1.71	1.42	1.00	883	834	90	85	
20	72.5	87.5		- 1120 - 20	22.4	18.6	2.29	1.89	1.00	981	932	100	95	
25	58.0	70.0		- 1120 - 25	28.0	23.2	2.86	2.37	1.00	1030	981	105	100	
30	48.3	58		- 1120 - 30	33.6	27.9	3.43	2.84	1.00	1080	1030	110	105	
40	36.3	43.8		- 1220 - 40	44.8	37.2	4.57	3.79	1.00	1620	1570	165	160	B288 頁 図 B2
50	29.0	35.0		- 1220 - 50	56.1	46.4	5.72	4.74	1.00	1720	1670	175	170	
60	24.2	29.2		- 1220 - 60	67.3	55.7	6.86	5.68	1.00	1770	1720	180	175	
80	18.1	21.9		- 1330 - 80	89.7	74.3	9.14	7.58	1.00	3040	2940	310	300	B289 頁 図 B6
100	14.5	17.5		- 1330 - 100	112	92.9	11.4	9.47	1.00	3090	3040	315	310	
120	12.1	14.6		- 1330 - 120	135	111	13.7	11.4	1.00	3090	3090	315	315	
150	9.67	11.7		- 1430 - 150	168	139	17.1	14.2	2.00	4360	4360	445	445	B290 頁 図 B7
200	7.25	8.75		- 1430 - 200	224	186	22.9	18.9	1.74	4360	4360	445	445	
240	6.04	7.29		- 1430 - 240	269	223	27.4	22.7	1.45	4360	4360	445	445	
300	4.83	5.83		- 1440 - 300	317	262	32.3	26.7	1.00	4360	4360	445	445	B291 頁 図 B10
360	4.03	4.86		- 1440 - 360	380	315	38.7	32.1	1.00	4360	4360	445	445	
480	3.02	3.65		- 1440 - 480	390	390	39.8	39.8	*	4360	4360	445	445	
600	2.42	2.92		- 1540 - 600	633	525	64.6	53.5	1.16	6230	6230	635	635	B291 頁 図 B11
720	2.01	2.43		- 1540 - 720	732	629	74.6	64.2	*	6230	6230	635	635	
900	1.61	1.94		- 1540 - 900	732	732	74.6	74.6	*	6230	6230	635	635	
1200	1.21	1.46		- 1540 - 1200	732	732	74.6	74.6	*	6230	6230	635	635	
1440	1.01	1.22		- 1540 - 1440	732	732	74.6	74.6	*	6230	6230	635	635	

注）1. 出力回転数は、モータ回転数 50Hz：1450r/min, 60Hz：1750r/min としたときの代表値です。
2. 出力軸許容ラジアル荷重は、出力軸端より 20mm の位置の値です。
3. SF 欄が * の機種は電動機の全容量 kW まで負荷をかけると過負荷となりますので出力トルク欄の値以内でご使用ください。
4. 最高許容入力回転数は、3600r/min です。

入力ホロー形ハイポニック減速機
0.25kW 相当 , 0.4kW 相当（汎用モータ用）

0.25kW 相当

減速比	出力回転数 r/min 50Hz	出力回転数 r/min 60Hz	枠番	減速比	許容出力トルク Tout N・m 50Hz	許容出力トルク Tout N・m 60Hz	許容出力トルク Tout kgf・m 50Hz	許容出力トルク Tout kgf・m 60Hz	SF	出力軸許容ラジアル荷重 Pro N 50Hz	出力軸許容ラジアル荷重 Pro N 60Hz	出力軸許容ラジアル荷重 Pro kgf 50Hz	出力軸許容ラジアル荷重 Pro kgf 60Hz	寸法図
5	290	350	RNYX - 1220	- 5	7.01	5.81	0.714	0.592	1.60	883	834	90	85	B288 頁 図 B2
7	207	250	- 1220	- 7	9.81	8.13	1.00	0.829	1.60	981	932	100	95	
10	145	175	- 1220	- 10	14.0	11.6	1.43	1.18	1.60	1080	1030	110	105	
12	121	146	- 1220	- 12	16.8	13.9	1.71	1.42	1.60	1130	1080	115	110	B288 頁 図 B2
15	96.7	117	- 1220	- 15	21.0	17.4	2.14	1.78	1.60	1230	1180	125	120	
20	72.5	87.5	- 1220	- 20	28.0	23.2	2.86	2.37	1.60	1370	1320	140	135	
25	58.0	70.0	- 1220	- 25	35.0	29.0	3.57	2.96	1.60	1470	1370	150	140	B288 頁 図 B2
30	48.3	58.3	- 1220	- 30	42.0	34.8	4.29	3.55	1.60	1520	1470	155	150	
40	36.3	43.8	- 1320	- 40	56.1	46.4	5.72	4.74	1.60	2650	2550	270	260	B288 頁 図 B3
50	29.0	35.0	- 1320	- 50	70.1	58.1	7.14	5.92	1.60	2840	2750	290	280	
60	24.2	29.2	- 1320	- 60	84.1	69.7	8.57	7.10	1.60	2940	2840	300	290	
80	18.1	21.9	- 1430	- 80	112	92.9	11.4	9.47	1.60	4360	4270	445	435	B290 頁 図 B7
100	14.5	17.5	- 1430	- 100	140	116	14.3	11.8	1.60	4360	4360	445	445	
120	12.1	14.6	- 1430	- 120	168	139	17.1	14.2	1.60	4360	4360	445	445	
150	9.67	11.7	- 1530	- 150	210	174	21.4	17.8	3.20	6230	6230	635	635	B290 頁 図 B8
200	7.25	8.75	- 1530	- 200	280	232	28.6	23.7	2.61	6230	6230	635	635	
240	6.04	7.29	- 1530	- 240	336	279	34.3	28.4	2.18	6230	6230	635	635	
300	4.83	5.83	- 1540	- 300	396	328	40.3	33.4	1.60	6230	6230	635	635	B291 頁 図 B11
360	4.03	4.86	- 1540	- 360	475	393	48.4	40.1	1.54	6230	6230	635	635	
480	3.02	3.65	- 1540	- 480	633	525	64.6	53.5	1.16	6230	6230	635	635	
600	2.42	2.92	- 1640	- 600	790	660	80.7	66.9	1.60	9810	9810	1000	1000	B291 頁 図 B12
720	2.01	2.43	- 1640	- 720	950	790	96.8	80.2	1.56	9810	9810	1000	1000	
900	1.61	1.94	- 1640	- 900	1190	980	121	100	1.25	9810	9810	1000	1000	
1200	1.21	1.46	- 1640	- 1200	1480	1310	151	134	*	9810	9810	1000	1000	B291 頁 図 B12
1440	1.01	1.22	- 1640	- 1440	1480	1480	151	151	*	9810	9810	1000	1000	

注）1. 出力回転数は、モータ回転数 50Hz：1450r/min, 60Hz：1750r/min としたときの代表値です。
2. 出力軸許容ラジアル荷重は、出力軸端より 20mm の位置の値です。
3. SF 欄が * の機種は電動機の全容量 kW まで負荷をかけると過負荷となりますので出力トルク欄の値以内でご使用ください。
4. 最高許容入力回転数は、3600r/min です。

0.4kW 相当

減速比	出力回転数 r/min 50Hz	出力回転数 r/min 60Hz	枠番	減速比	許容出力トルク Tout N・m 50Hz	許容出力トルク Tout N・m 60Hz	許容出力トルク Tout kgf・m 50Hz	許容出力トルク Tout kgf・m 60Hz	SF	出力軸許容ラジアル荷重 Pro N 50Hz	出力軸許容ラジアル荷重 Pro N 60Hz	出力軸許容ラジアル荷重 Pro kgf 50Hz	出力軸許容ラジアル荷重 Pro kgf 60Hz	寸法図
5	290	350	RNYX - 1220	- 5	11.2	9.29	1.14	0.947	1.00	883	834	90	85	B288 頁 図 B2
7	207	250	- 1220	- 7	15.7	13.0	1.60	1.33	1.00	981	932	100	95	
10	145	175	- 1220	- 10	22.4	18.6	2.29	1.89	1.00	1080	1030	110	105	
12	121	146	- 1220	- 12	26.9	22.3	2.74	2.27	1.00	1130	1080	115	110	B288 頁 図 B2
15	96.7	117	- 1220	- 15	33.6	27.9	3.43	2.84	1.00	1230	1180	125	120	
20	72.5	87.5	- 1220	- 20	44.8	37.2	4.57	3.79	1.00	1370	1320	140	135	
25	58.0	70.0	- 1220	- 25	56.1	46.4	5.72	4.74	1.00	1470	1370	150	140	B288 頁 図 B2
30	48.3	58.3	- 1220	- 30	67.3	55.7	6.86	5.68	1.00	1520	1470	155	150	
40	36.3	43.8	- 1320	- 40	89.7	74.3	9.14	7.58	1.00	2650	2550	270	260	B288 頁 図 B3
50	29.0	35.0	- 1320	- 50	112	92.9	11.4	9.47	1.00	2840	2750	290	280	
60	24.2	29.2	- 1320	- 60	134.5	111.5	13.7	11.4	1.00	2940	2840	300	290	
80	18.1	21.9	- 1430	- 80	179	149	18.3	15.2	1.00	4360	4270	445	435	B290 頁 図 B7
100	14.5	17.5	- 1430	- 100	224	186	22.9	18.9	1.00	4360	4360	445	445	
120	12.1	14.6	- 1430	- 120	269	223	27.4	22.7	1.00	4360	4360	445	445	
150	9.67	11.7	- 1530	- 150	336	279	34.3	28.4	2.00	6230	6230	635	635	B290 頁 図 B8
200	7.25	8.75	- 1530	- 200	448	372	45.7	37.9	1.63	6230	6230	635	635	
240	6.04	7.29	- 1530	- 240	538	446	54.9	45.5	1.36	6230	6230	635	635	
300	4.83	5.83	- 1540	- 300	633	525	64.6	53.5	1.00	6230	6230	635	635	B291 頁 図 B11
360	4.03	4.86	- 1540	- 360	732	629	74.6	64.2	*	6230	6230	635	635	
480	3.02	3.65	- 1540	- 480	732	732	74.6	74.6	*	6230	6230	635	635	
600	2.42	2.92	- 1640	- 600	1270	1050	129	107	1.17	9810	9810	1000	1000	B291 頁 図 B12
720	2.01	2.43	- 1640	- 720	1480	1260	151	128	*	9810	9810	1000	1000	
900	1.61	1.94	- 1640	- 900	1480	1480	151	151	*	9810	9810	1000	1000	
1200	1.21	1.46	- 1640	- 1200	1480	1480	151	151	*	9810	9810	1000	1000	B291 頁 図 B12
1440	1.01	1.22	- 1640	- 1440	1480	1480	151	151	*	9810	9810	1000	1000	

注）1. 出力回転数は、モータ回転数 50Hz：1450r/min, 60Hz：1750r/min としたときの代表値です。
2. 出力軸許容ラジアル荷重は、出力軸端より 20mm の位置の値です。
3. SF 欄が * の機種は電動機の全容量 kW まで負荷をかけると過負荷となりますので出力トルク欄の値以内でご使用ください。
4. 最高許容入力回転数は、3600r/min です。

入力ホロー形ハイポニック減速機
0.55kW 相当 , 0.75kW 相当（汎用モータ用）

0.55kW 相当

減速比	出力回転数 r/min 50Hz	出力回転数 r/min 60Hz	枠番	減速比	許容出力トルク Tout N・m 50Hz	許容出力トルク Tout N・m 60Hz	許容出力トルク Tout kgf・m 50Hz	許容出力トルク Tout kgf・m 60Hz	SF	出力軸許容ラジアル荷重 Pro N 50Hz	出力軸許容ラジアル荷重 Pro N 60Hz	出力軸許容ラジアル荷重 Pro kgf 50Hz	出力軸許容ラジアル荷重 Pro kgf 60Hz	寸法図
5	290	350	RNYX - 1320	- 5	15.4	12.8	1.57	1.30	1.45	1470	1370	150	140	B288 頁 図 B3
7	207	250	RNYX - 1320	- 7	21.6	17.9	2.20	1.82	1.45	1670	1570	170	160	
10	145	175	RNYX - 1320	- 10	30.8	25.5	3.14	2.60	1.45	1810	1720	185	175	
12	121	146	RNYX - 1320	- 12	37.0	30.7	3.77	3.13	1.45	1910	1810	195	185	B288 頁 図 B3
15	96.7	117	RNYX - 1320	- 15	46.2	38.3	4.72	3.91	1.45	2060	1960	210	200	
20	72.5	87.5	RNYX - 1320	- 20	61.7	51.1	6.29	5.21	1.45	2260	2160	230	220	
25	58.0	70.0	RNYX - 1320	- 25	77.1	63.9	7.86	6.51	1.45	2350	2260	240	230	B288 頁 図 B3
30	48.3	58.3	RNYX - 1320	- 30	92.5	76.6	9.43	7.81	1.45	2450	2350	250	240	
40	36.3	43.8	RNYX - 1420	- 40	123	102	12.6	10.4	1.45	3970	3820	405	390	B289 頁 図 B4
50	29.0	35.0	RNYX - 1420	- 50	154	128	15.7	13.0	1.45	4170	4020	425	410	
60	24.2	29.2	RNYX - 1420	- 60	185	153	18.9	15.6	1.45	4310	4170	440	425	
80	18.1	21.9	RNYX - 1530	- 80	247	204	25.1	20.8	1.45	6230	6130	635	625	B290 頁 図 B8
100	14.5	17.5	RNYX - 1530	- 100	308	255	31.4	26.0	1.45	6230	6230	635	635	
120	12.1	14.6	RNYX - 1530	- 120	370	307	37.7	31.3	1.45	6230	6230	635	635	

注）1. 出力回転数は、モータ回転数 50Hz：1450r/min, 60Hz：1750r/min としたときの代表値です。
2. 出力軸許容ラジアル荷重は、出力軸端より 20mm の位置の値です。
3. 最高許容入力回転数は、3600r/min です。

0.75kW 相当

減速比	出力回転数 r/min 50Hz	出力回転数 r/min 60Hz	枠番	減速比	許容出力トルク Tout N・m 50Hz	許容出力トルク Tout N・m 60Hz	許容出力トルク Tout kgf・m 50Hz	許容出力トルク Tout kgf・m 60Hz	SF	出力軸許容ラジアル荷重 Pro N 50Hz	出力軸許容ラジアル荷重 Pro N 60Hz	出力軸許容ラジアル荷重 Pro kgf 50Hz	出力軸許容ラジアル荷重 Pro kgf 60Hz	寸法図
5	290	350	RNYX - 1320	- 5	21.0	17.4	2.14	1.78	1.07	1470	1370	150	140	B288 頁 図 B3
7	207	250	RNYX - 1320	- 7	29.4	24.4	3.00	2.49	1.07	1670	1570	170	160	
10	145	175	RNYX - 1320	- 10	42.0	34.8	4.29	3.55	1.07	1810	1720	185	175	
12	121	146	RNYX - 1320	- 12	50.4	41.8	5.14	4.26	1.07	1910	1810	195	185	B288 頁 図 B3
15	96.7	117	RNYX - 1320	- 15	63.1	52.2	6.43	5.33	1.07	2060	1960	210	200	
20	72.5	87.5	RNYX - 1320	- 20	84.1	69.7	8.57	7.10	1.07	2260	2160	230	220	
25	58.0	70.0	RNYX - 1320	- 25	105	87.1	10.7	8.88	1.07	2350	2260	240	230	B288 頁 図 B3
30	48.3	58.3	RNYX - 1320	- 30	126	104	12.9	10.7	1.07	2450	2350	250	240	
40	36.3	43.8	RNYX - 1420	- 40	168	139	17.1	14.2	1.07	3970	3820	405	390	B289 頁 図 B4
50	29.0	35.0	RNYX - 1420	- 50	210	174	21.4	17.8	1.07	4170	4020	425	410	
60	24.2	29.2	RNYX - 1420	- 60	252	209	25.7	21.3	1.07	4310	4170	440	425	
80	18.1	22.9	RNYX - 1530	- 80	336	279	34.3	28.4	1.07	6230	6130	635	625	B290 頁 図 B8
100	14.5	17.5	RNYX - 1530	- 100	420	348	42.9	35.5	1.07	6230	6230	635	635	
120	12.1	14.6	RNYX - 1530	- 120	505	418	51.4	42.6	1.07	6230	6230	635	635	

注）1. 出力回転数は、モータ回転数 50Hz：1450r/min, 60Hz：1750r/min としたときの代表値です。
2. 出力軸許容ラジアル荷重は、出力軸端より 20mm の位置の値です。
3. 最高許容入力回転数は、3600r/min です。

1.1kW 相当

減速比	出力回転数 r/min 50Hz	出力回転数 r/min 60Hz	枠番	減速比	許容出力トルク Tout N・m 50Hz	許容出力トルク Tout N・m 60Hz	許容出力トルク Tout kgf・m 50Hz	許容出力トルク Tout kgf・m 60Hz	SF	出力軸許容ラジアル荷重 Pro N 50Hz	出力軸許容ラジアル荷重 Pro N 60Hz	出力軸許容ラジアル荷重 Pro kgf 50Hz	出力軸許容ラジアル荷重 Pro kgf 60Hz	寸法図
5	290	350	RNYX - 1420	- 5	30.8	25.5	3.14	2.60	1.40	2160	2060	220	210	B289 頁 図 B4
7	207	250	RNYX - 1420	- 7	43.2	35.8	4.40	3.65	1.40	2450	2300	250	235	
10	145	175	RNYX - 1420	- 10	61.7	51.1	6.29	5.21	1.40	2750	2600	280	265	
12	121	146	RNYX - 1420	- 12	74.0	61.3	7.54	6.25	1.40	2840	2750	290	280	
15	96.7	117	RNYX - 1420	- 15	92.5	76.6	9.43	7.81	1.40	3090	2940	315	300	
20	72.5	87.5	RNYX - 1420	- 20	123	102	12.6	10.4	1.40	3330	3190	340	325	
25	58.0	70.0	RNYX - 1420	- 25	154	128	15.7	13.0	1.40	3530	3380	360	345	
30	48.3	58.3	RNYX - 1420	- 30	185	153	18.9	15.6	1.40	3730	3580	380	365	

注）1. 出力回転数は、モータ回転数 50Hz：1450r/min, 60Hz：1750r/min としたときの代表値です。
2. 出力軸許容ラジアル荷重は、出力軸端より 20mm の位置の値です。
3. 最高許容入力回転数は、3600r/min です。

1.5kW 相当

減速比	出力回転数 r/min 50Hz	出力回転数 r/min 60Hz	枠番	減速比	許容出力トルク Tout N・m 50Hz	許容出力トルク Tout N・m 60Hz	許容出力トルク Tout kgf・m 50Hz	許容出力トルク Tout kgf・m 60Hz	SF	出力軸許容ラジアル荷重 Pro N 50Hz	出力軸許容ラジアル荷重 Pro N 60Hz	出力軸許容ラジアル荷重 Pro kgf 50Hz	出力軸許容ラジアル荷重 Pro kgf 60Hz	寸法図
5	290	350	RNYX 1420	- 5	42.0	34.8	4.29	3.55	1.03	2160	2060	220	210	B289 頁 図 B4
7	207	250	RNYX 1420	- 7	58.9	48.8	6.00	4.97	1.03	2450	2300	250	235	
10	145	175	RNYX 1420	- 10	84.1	69.7	8.57	7.10	1.03	2750	2600	280	265	
12	121	146	RNYX 1420	- 12	101	83.6	10.3	8.52	1.03	2840	2750	290	280	
15	96.7	117	RNYX 1420	- 15	126	104	12.9	10.7	1.03	3090	2940	315	300	
20	72.5	87.5	RNYX 1420	- 20	168	139	17.1	14.2	1.03	3330	3190	340	325	
25	58.0	70.0	RNYX 1420	- 25	210	174	21.4	17.8	1.03	3530	3380	360	345	
30	48.3	58.3	RNYX 1420	- 30	252	209	25.7	21.3	1.03	3730	3580	380	365	

注）1. 出力回転数は、モータ回転数 50Hz：1450r/min, 60Hz：1750r/min としたときの代表値です。
2. 出力軸許容ラジアル荷重は、出力軸端より 20mm の位置の値です。
3. 最高許容入力回転数は、3600r/min です。

入力ホロー形ハイポニック減速機
寸法表（汎用モータ用）

図 B1　RNYX - 1120 - [減速比]

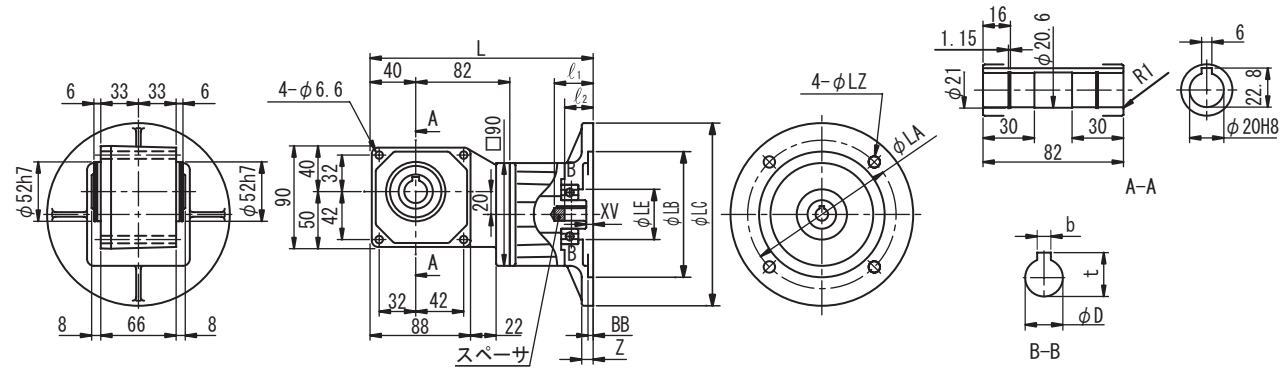

フランジ	モータ容量 kW	フランジ番号	L	LA	LB	LC	LE	LZ	BB	XV	Z	ℓ_1	ℓ_2	D	b	t	質量 kg
IEC･JEM	0.1 0.2	FF130	196	130	110	160	44	10	4.5	6	10	34	25	11	4	12.8	3.0

図 B2　RNYX - 1220 - [減速比]

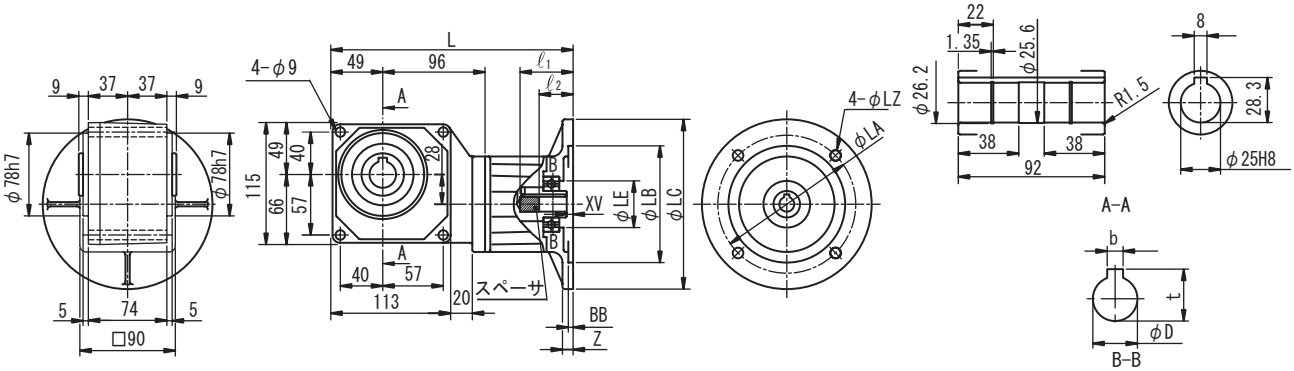

フランジ	モータ容量 kW	フランジ番号	L	LA	LB	LC	LE	LZ	BB	XV	Z	ℓ_1	ℓ_2	D	b	t	質量 kg
IEC･JEM	0.2	FF130	229	130	110	160	44	10	4.5	6	10	34	25	11	4	12.8	5.0
	0.25 / 0.4		229	130	110	160	44	10	4.5	6	10	50	32	14	5	16.3	5.0

図 B3　RNYX - 1320 - [減速比]

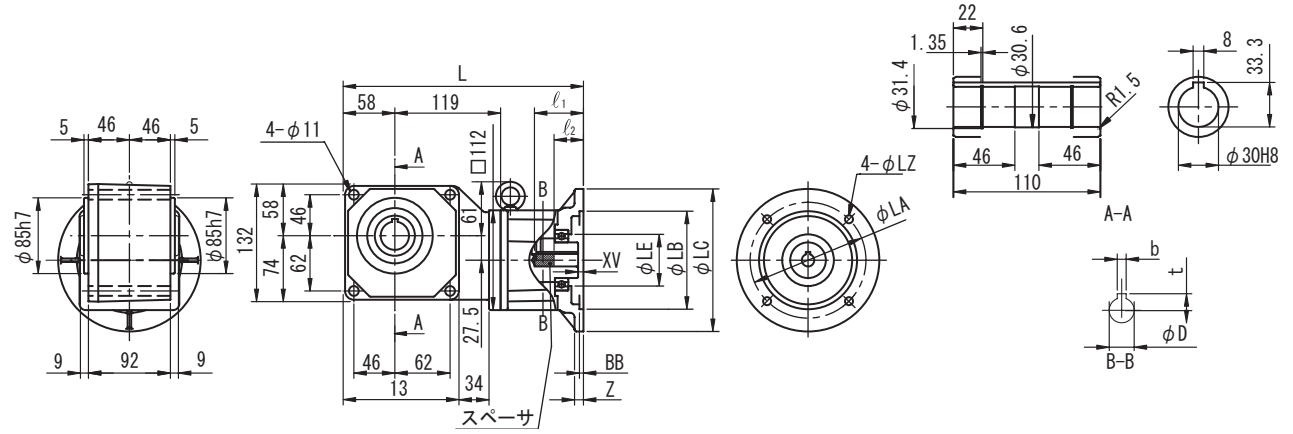

フランジ	モータ容量 kW	フランジ番号	L	LA	LB	LC	LE	LZ	BB	XV	Z	ℓ_1	ℓ_2	D	b	t	質量 kg
IEC･JEM	0.25 / 0.4	FF130	270	130	110	160	58	9	4.5	6	10	55	33	14	5	16.3	8.5
	0.55 / 0.75	FF165	270	165	130	200	58	11	4.5	6	12	55	42	19	6	21.8	8.5

注）1. 出力軸径寸法：寸法公差は、JIS B 0401-1976 "H8" です。
2. 出力軸端キー寸法：寸法公差は、JIS B 1301-1996 平行キー用溝（普通形）に依っています。
3. 入力軸 D 寸法：寸法公差は、JIS B 0401-1976 "F7" です。
4. モータ取付フランジ LB 寸法：寸法公差は、JIS B 0401-1976"H8" です。
5. 本寸法図・表の寸法および質量は、予告無しに変更することがあります。
6. 本製品には、出力軸部用安全カバーが付属されます。安全カバーの寸法等詳細は、技術資料・E17 頁をご参照ください。

入力ホロー形ハイポニック減速機
寸法表（汎用モータ用）

図 B4　RNYX - 1420 - [減速比]

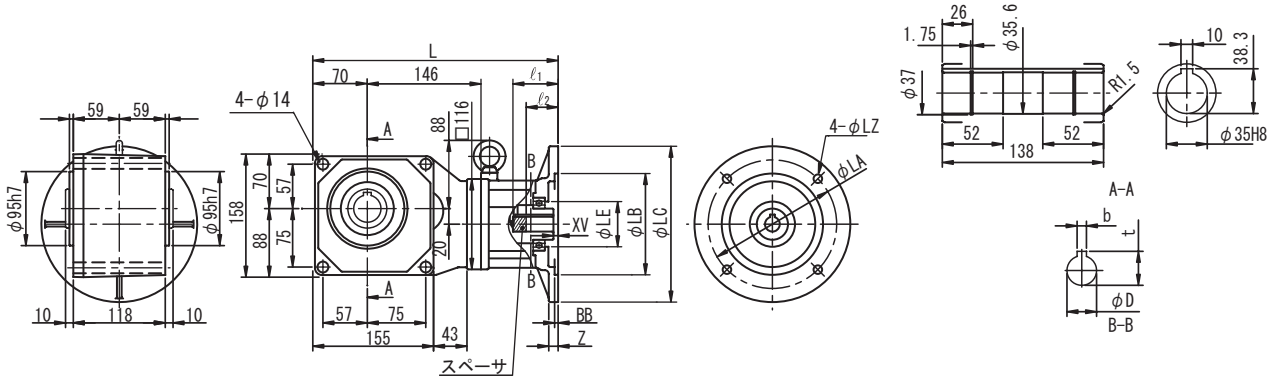

フランジ	モータ容量 kW	フランジ番号	L	LA	LB	LC	LE	LZ	BB	XV	Z	ℓ_1	ℓ_2	D	b	t	質量 kg
IEC・JEM	0.55 / 0.75	FF165	315	165	130	200	58	11	4.5	6	12	58	41	19	6	21.8	11.5
	1.1 / 1.5		315	165	130	200	58	11	4.5	6	12	58	51.5	24	8	27.3	12.5

図 B5　RNYX - 1230 - [減速比]

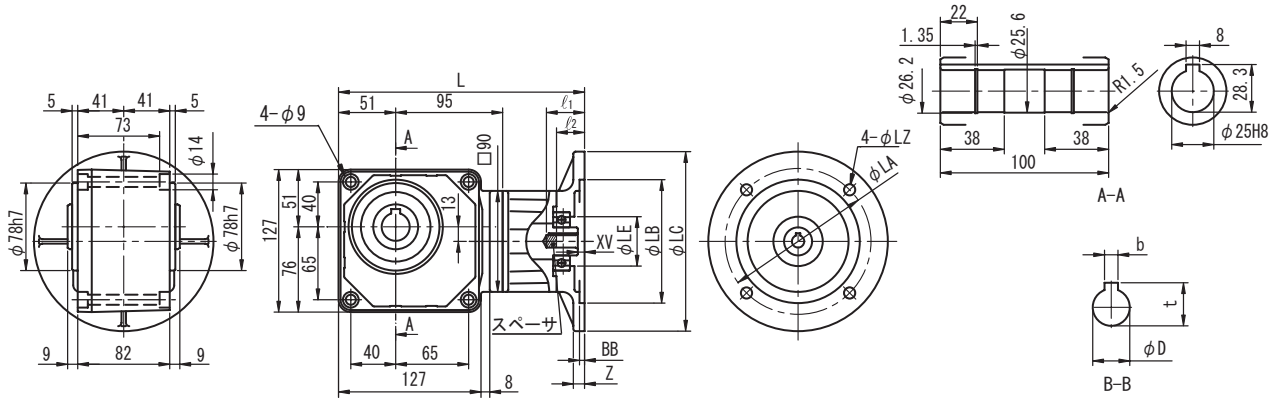

フランジ	モータ容量 kW	フランジ番号	L	LA	LB	LC	LE	LZ	BB	XV	Z	ℓ_1	ℓ_2	D	b	t	質量 kg
IEC・JEM	0.1	FF130	220	130	110	160	44	10	4.5	6	10	34	25	11	4	12.8	4.5

図 B6　RNYX - 1330 - [減速比]

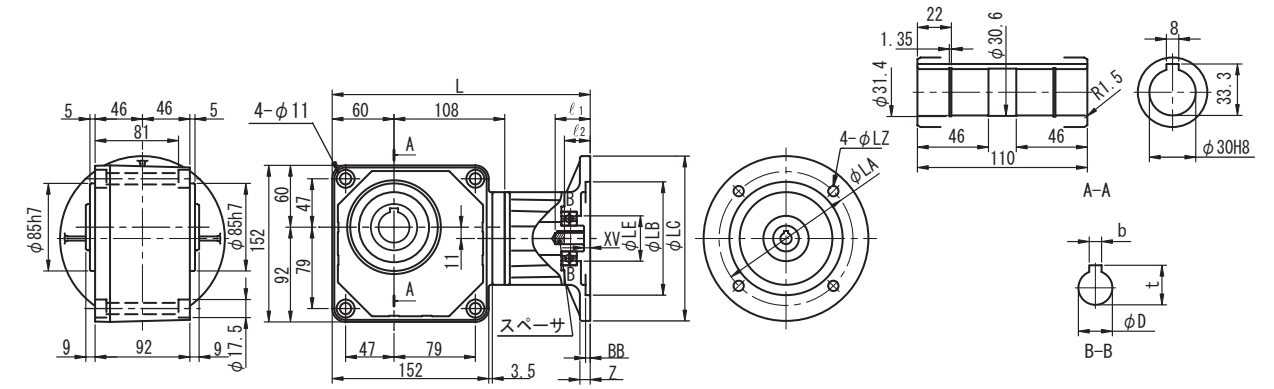

フランジ	モータ容量 kW	フランジ番号	L	LA	LB	LC	LE	LZ	BB	XV	Z	ℓ_1	ℓ_2	D	b	t	質量 kg
IEC・JEM	0.1 0.2	FF130	251	130	110	160	44	10	4.5	6	10	34	25	11	4	12.8	6.5

注）1. 出力軸径寸法：寸法公差は、JIS B 0401-1976 "H8" です。
2. 出力軸端キー寸法：寸法公差は、JIS B 1301-1996 平行キー用溝（普通形）に依っています。
3. 入力軸 D 寸法：寸法公差は、JIS B 0401-1976 "F7" です。
4. モータ取付フランジ LB 寸法：寸法公差は、JIS B 0401-1976"H8" です。
5. 本寸法図・表の寸法および質量は、予告無しに変更することがあります。
6. 本製品には、出力軸部用安全カバーが付属されます。安全カバーの寸法等詳細は、技術資料・E17 頁をご参照ください。

入力ホロー形ハイポニック減速機
寸法表（汎用モータ用）

図 B7　RNYX - 1430 - [減速比]

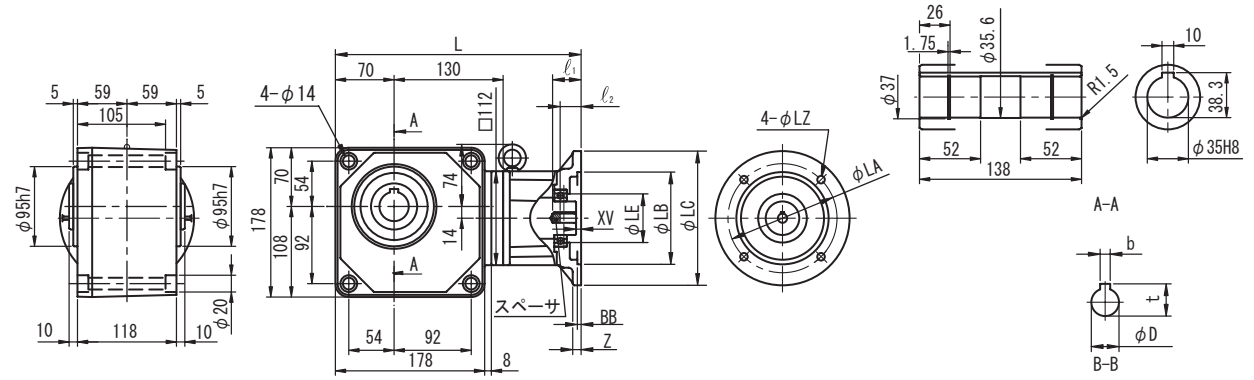

フランジ	モータ容量 kW	フランジ番号	L	LA	LB	LC	LE	LZ	BB	XV	Z	ℓ_1	ℓ_2	D	b	t	質量 kg
IEC･JEM	0.2	FF130	293	130	110	160	58	9	4.5	6	10	34	25	11	4	12.8	12.5
	0.25 / 0.4		293	130	110	160	58	9	4.5	6	10	55	33	14	5	16.3	12.0

図 B8　RNYX - 1530 - [減速比]

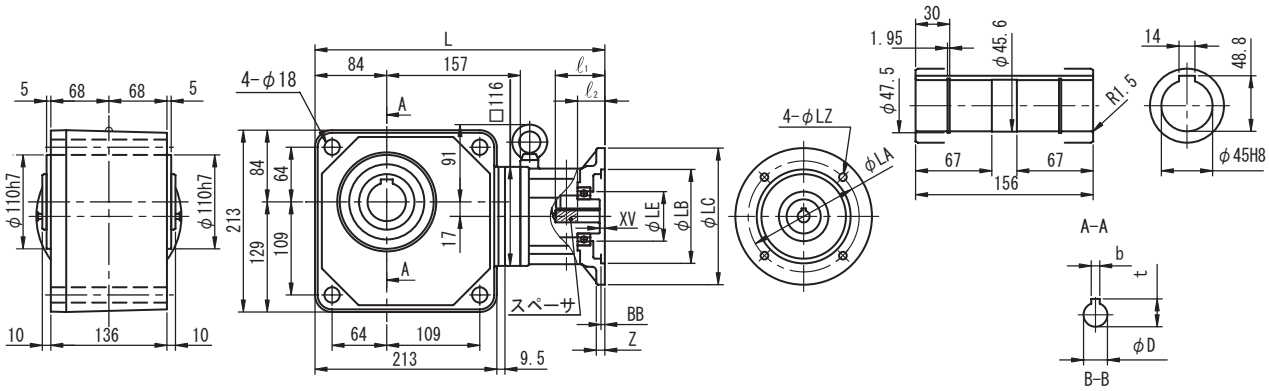

フランジ	モータ容量 kW	フランジ番号	L	LA	LB	LC	LE	LZ	BB	XV	Z	ℓ_1	ℓ_2	D	b	t	質量 kg
IEC･JEM	0.25 / 0.4	FF130	340	130	110	160	58	9	4.5	6	10	58	32	14	5	16.3	20.0
	0.55 / 0.75	FF165	340	165	130	200	58	11	4.5	6	12	58	41	19	6	21.8	18.5

図 B9　RNYX - 1340 - [減速比]

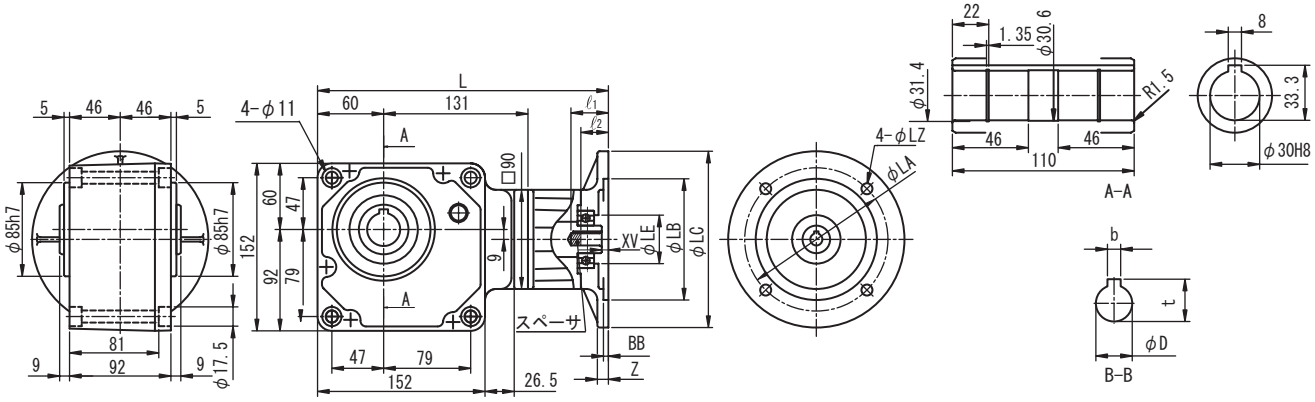

フランジ	モータ容量 kW	フランジ番号	L	LA	LB	LC	LE	LZ	BB	XV	Z	ℓ_1	ℓ_2	D	b	t	質量 kg
IEC･JEM	0.1	FF130	264	130	110	160	44	10	4.5	6	10	34	25	11	4	12.8	7.0

注）1. 出力軸径寸法：寸法公差は、JIS B 0401-1976 "H8" です。
2. 出力軸端キー寸法：寸法公差は、JIS B 1301-1996 平行キー用溝（普通形）に依っています。
3. 入力軸 D 寸法：寸法公差は、JIS B 0401-1976 "F7" です。
4. モータ取付フランジ LB 寸法：寸法公差は、JIS B 0401-1976"H8" です。
5. 本寸法図・表の寸法および質量は、予告無しに変更することがあります。
6. 本製品には、出力軸部用安全カバーが付属されます。安全カバーの寸法等詳細は、技術資料・E17 頁をご参照ください。

入力ホロー形ハイポニック減速機
寸法表（汎用モータ用）

図 B10　RNYX - 1440 - [減速比]

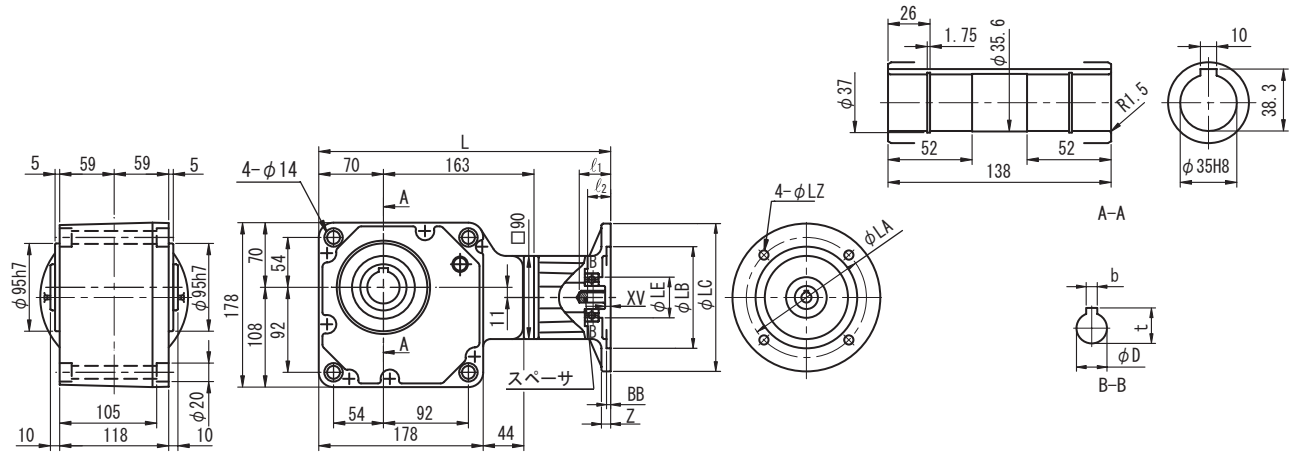

フランジ	モータ容量 kW	フランジ番号	L	LA	LB	LC	LE	LZ	BB	XV	Z	ℓ_1	ℓ_2	D	b	t	質量 kg
IEC・JEM	0.1 0.2	FF130	316	130	110	160	44	10	4.5	6	10	34	25	11	4	12.8	12.5

図 B11　RNYX - 1540 - [減速比]

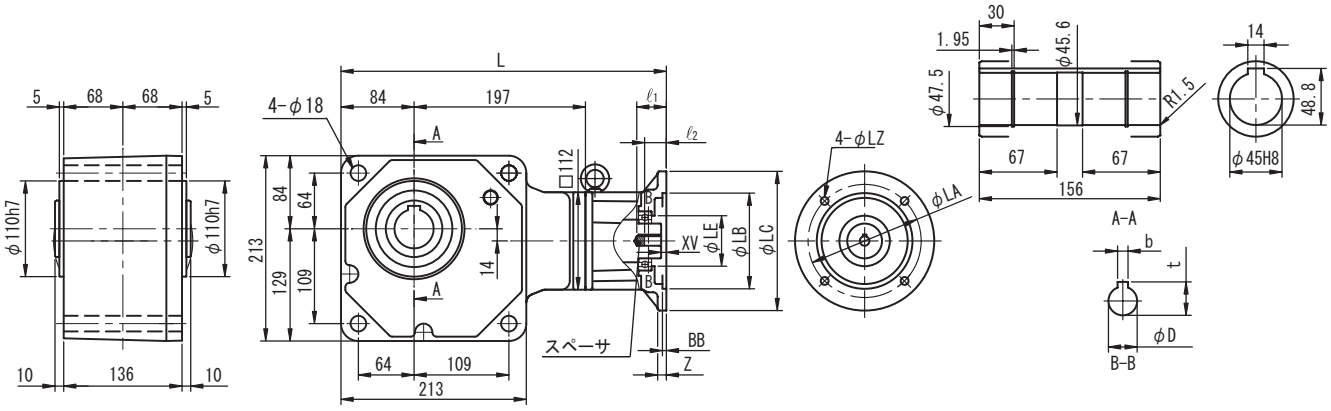

フランジ	モータ容量 kW	フランジ番号	L	LA	LB	LC	LE	LZ	BB	XV	Z	ℓ_1	ℓ_2	D	b	t	質量 kg
IEC・JEM	0.2	FF130	374	130	110	160	58	9	4.5	6	10	34	25	11	4	12.8	21.0
	0.25 / 0.4		374	130	110	160	58	9	4.5	6	10	55	33	14	5	16.3	21.0

図 B12　RNYX - 1640 - [減速比]

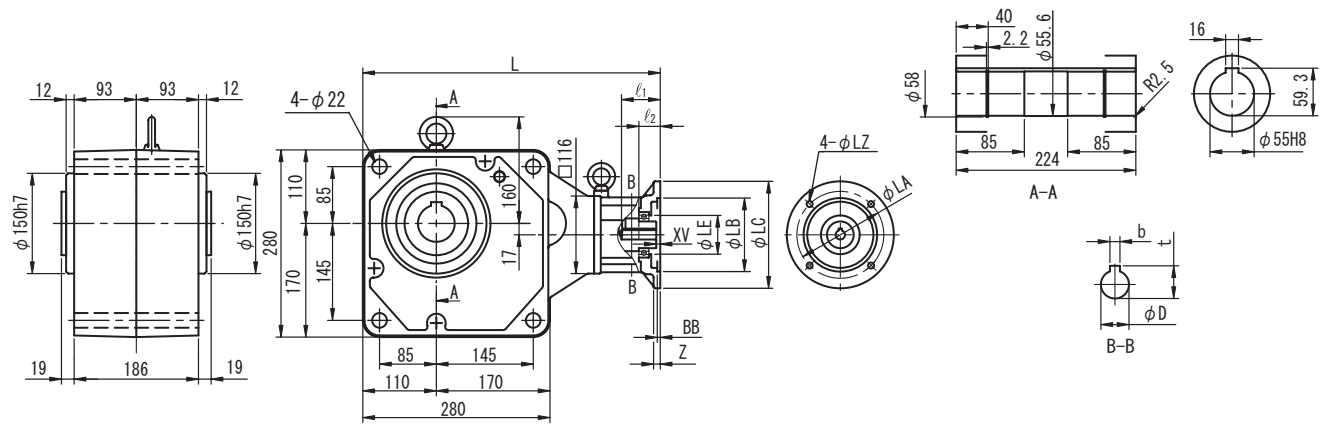

フランジ	モータ容量 kW	フランジ番号	L	LA	LB	LC	LE	LZ	BB	XV	Z	ℓ_1	ℓ_2	D	b	t	質量 kg
IEC・JEM	0.25 / 0.4	FF130	445	130	110	160	58	9	4.5	6	10	58	32	14	5	16.3	57.5

注）1. 出力軸径寸法：寸法公差は、JIS B 0401-1976 "H8" です。
2. 出力軸端キー寸法：寸法公差は、JIS B 1301-1996 平行キー用溝（普通形）に依っています。
3. 入力軸 D 寸法：寸法公差は、JIS B 0401-1976 "F7" です。
4. モータ取付フランジ LB 寸法：寸法公差は、JIS B 0401-1976"H8" です。
5. 本寸法図・表の寸法および質量は、予告無しに変更することがあります。
6. 本製品には、出力軸部用安全カバーが付属されます。安全カバーの寸法等詳細は、技術資料・E17 頁をご参照ください。

入力ホロー形ハイポニック減速機
選定手順（サーボモータ用）

○ 選定のフローチャート及び計算式

負荷パターン

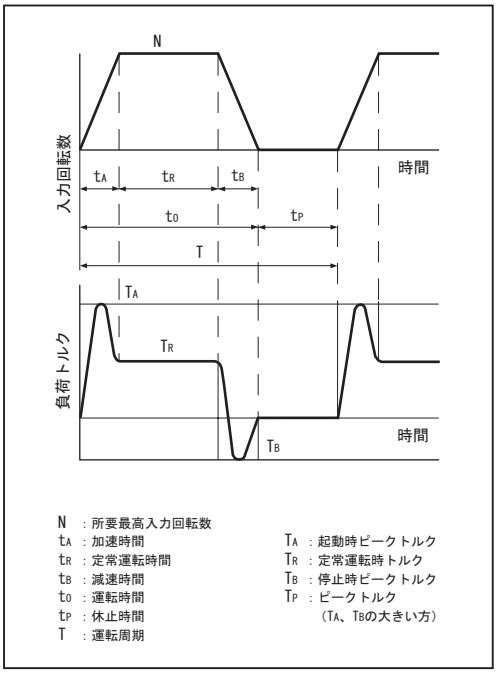

負荷特性検討

↓

負荷係数の決定（表B9）

↓

平均負荷トルク計算（T_E）

↓

減速比の決定（Z）

↓

選定表（B350～B351頁）

↓

$T_{RO} \geqq T_E$
T_{RO}：所要最高入力回転数時の許容出力トルク

NO（枠番を上げる又は平均負荷トルクT_Eを下げる）

↓

形式・枠番の仮選定

↓

入力回転数の検討 → %EDの計算 → 選定表（B350～B351頁） → 許容最高入力回転数の確認 負荷時間率の確認 → NO

起動停止のピークトルクの検討（T_P） → 選定表（B350～B351頁） → 定格出力トルク$\geqq T_P \times F_n \times F_{SF}$ → NO（枠番を上げる又はピークトルクT_Pを下げる）

ラジアル荷重、スラスト荷重の検討 → 許容荷重≧実荷重 → NO（枠番を上げる）

技術資料　E12頁

↓

枠番決定

↓

終わり

表B8　Fn 始動頻度係数

始動頻度	係　数
1 ～ 2 回/min	1.0
3 ～ 5 回/min	1.1
6 ～ 9 回/min	1.2

※始動頻度が上記以外の場合は別途ご照会ください。

表B9　F_{SF} 負荷係数

負荷条件 / 運転時間	U（均一荷重）	M（軽衝撃）	H（重衝撃）
～10時間/日	1.0	1.25	1.75
24時間/日	1.25	1.5	2.0

表B10　機械別負荷性質表

搬送・物流装置		金属加工機械	
コンベヤ（均一荷重）	U	ネジ立盤	H
エプロン・アセンブリ・	U	パンチプレス（ギヤ駆動）	H
ベルト・バケット・	U	プレナ	H
チェーン、オープン・	U	ベンディングマシン	M
スクリュ	U	ATC	M
コンベヤ（重荷重・変動送り）		一般工作機	＊
エプロン・アセンブリ・	M	印刷機	＊
ベルト・バケット・	M	繊維・紡績	
仕分け装置	M	バッチャ・カレンダ・カード	M
AGV	M	乾燥機・ドライヤ・染色機	M
ロボット周辺装置		マングル・ナッパ・パッド	M
スライダー	M	スラッシャ・ソーパ・ワインダ	M
ポジショナー	M	紡糸機・幅出機・洗布機	M
＊印及び表中に記載されていない機械については別途ご照合ください。		布仕上機（洗布機・パッド・幅出機・ドライヤー・カレンダーなど）	M

● 平均負荷トルク

$$T_E = \left(\frac{\frac{1}{2} \cdot T_A^{10/3} \cdot t_A + T_R^{10/3} \cdot t_R + \frac{1}{2} \cdot T_B^{10/3} \cdot t_B}{\frac{1}{2} \cdot t_A + t_R + \frac{1}{2} \cdot t_B} \right)^{0.3} \quad \cdots\cdots \text{（式 1）}$$

● 減速比

$$Z = \left(\frac{\text{所要出力回転数}}{\text{所要最高入力回転数}} \right) \quad \cdots\cdots \text{（式 2）}$$

● %ED

$$\%ED = \frac{t_o}{T} \times 100 \quad \cdots\cdots \text{（式 3）}$$

%EDを計算する場合の最長運転周期は10分です。これを越える場合にはT＝10（分）として計算してください。

○ 選定例

＜用途＞　搬送台車駆動用

＜仕様＞

T_A	起動時ピークトルク	60N・m	n	所要出力回転数	67r/min
T_R	定常運転時トルク	7N・m	t_A	加速時間	0.5sec
T_B	停止時ピークトルク	49N・m	t_R	定常運転時間	6.5sec
			t_B	減速時間	1.0sec
			t_O	運転時間	8.0sec
			t_P	休止時間	8.0sec
			T	運転周期	16.0sec

出力軸端より20mmの位置にラジアル荷重900N・m
サーボモータ定格回転数2000r/min、運転時間10時間/日

＜計算＞

●負荷係数の決定　　Fn=1.1 F_{SF}=1.0　　（表B8～B10）

●平均負荷トルクの計算

$$T_E = \left(\frac{\frac{1}{2} \times 60^{10/3} \times 0.5 + 7^{10/3} \times 6.5 + \frac{1}{2} \times 49^{10/3} \times 1}{\frac{1}{2} \times 0.5 + 6.5 + \frac{1}{2} \times 1.0} \right)^{0.3} = 27\text{（N・m）} \quad \text{（式 1）}$$

●減速比の決定

$$Z = \left(\frac{67}{2000} \right) \fallingdotseq \frac{1}{29} \quad \text{（式 2）}$$

●所要最高入力回転数時の許容出力トルク　　T_{RO}＝48.8（N・m）＞27（N・m）→ 形式RNYX-1220-30 仮選定する　（B350～B351頁）

●%EDの計算

$$\%ED = \frac{8}{16} \times 100 = 50\% \quad \text{（式 3）}$$

●最高入力回転数のチェック　　2000（r/min）at50%ED＜3600（r/min）at50%ED　（B350～B351頁）

●起動停止時のピークトルクのチェック　　60（N・m）×1.1×1.0＝66（N・m）＜67.3（N・m）　（B350～B351頁）

●係数を考慮した低速軸許容ラジアル荷重　　Pro＝1420（N）、Lf＝1.0、Cf＝1.25、Fs＝1.2

$$\frac{Pro}{Lf \times Cf \times Fs} = \frac{1420}{1.0 \times 1.25 \times 1.2} = 947\text{（N）} > 900\text{（N）} \quad \text{（技術資料E12頁）}$$

以上の検討により RNYX-1220-30 が選定されます。

入力ホロー形ハイポニック減速機
選定表（サーボモータ用）

入力回転数　1000r/min

減速比	出力回転数 (r/min)	枠番 1120 許容入力容量 kW	許容出力トルク N•m	許容出力トルク kgf•m	定格出力トルク N•m	定格出力トルク kgf•m	出力軸許容ラジアル荷重 N	出力軸許容ラジアル荷重 kgf	枠番 1220 許容入力容量 kW	許容出力トルク N•m	許容出力トルク kgf•m	定格出力トルク N•m	定格出力トルク kgf•m	出力軸許容ラジアル荷重 N	出力軸許容ラジアル荷重 kgf
5	200	0.138	5.61	0.572	5.61	0.572	686	70	0.276	11.21	1.14	11.2	1.14	981	100
7	143	0.138	7.85	0.800	7.85	0.800	785	80	0.276	15.69	1.60	15.7	1.60	1080	110
10	100	0.138	11.2	1.14	11.2	1.14	883	90	0.276	22.4	2.29	22.4	2.29	1230	125
12	83	0.138	13.5	1.37	13.5	1.37	932	95	0.276	26.9	2.74	26.9	2.74	1270	130
15	67	0.138	16.8	1.71	16.8	1.71	981	100	0.276	33.6	3.43	33.6	3.43	1420	145
20	50	0.138	22.4	2.29	22.4	2.29	1080	110	0.276	44.8	4.57	44.8	4.57	1520	155
25	40	0.138	28.0	2.86	28.0	2.86	1180	120	0.276	56.1	5.72	56.1	5.72	1620	165
30	33	0.138	33.6	3.43	33.6	3.43	1230	125	0.276	67.3	6.86	67.3	6.86	1670	170
40	25	0.069	22.4	2.29	22.4	2.29	1320	135	0.138	44.8	4.57	44.8	4.57	1770	180
50	20	0.069	28.0	2.86	28.0	2.86	1320	135	0.138	56.1	5.72	56.1	5.72	1810	185
60	17	0.069	33.6	3.43	33.6	3.43	1320	135	0.138	67.3	6.86	67.3	6.86	1810	185

減速比	出力回転数 (r/min)	枠番 1320 許容入力容量 kW	許容出力トルク N•m	許容出力トルク kgf•m	定格出力トルク N•m	定格出力トルク kgf•m	出力軸許容ラジアル荷重 N	出力軸許容ラジアル荷重 kgf	枠番 1420 許容入力容量 kW	許容出力トルク N•m	許容出力トルク kgf•m	定格出力トルク N•m	定格出力トルク kgf•m	出力軸許容ラジアル荷重 N	出力軸許容ラジアル荷重 kgf
5	200	0.552	22.4	2.29	22.4	2.29	1670	170	1.062	43.2	4.40	43.2	4.40	2500	255
7	143	0.552	31.4	3.20	31.4	3.20	1810	185	1.062	60.4	6.16	60.4	6.16	2750	280
10	100	0.552	44.8	4.57	44.8	4.57	2060	210	1.062	86.3	8.80	86.3	8.80	3090	315
12	83	0.552	53.8	5.49	53.8	5.49	2160	220	1.062	104	10.6	104	10.6	3240	330
15	67	0.552	67.3	6.86	67.3	6.86	2300	235	1.062	129	13.2	129	13.2	3430	350
20	50	0.552	89.7	9.14	89.7	9.14	2450	250	1.062	173	17.6	173	17.6	3730	380
25	40	0.552	112	11.4	112	11.4	2650	270	1.062	216	22.0	216	22.0	3920	400
30	33	0.552	135	13.7	135	13.7	2790	285	1.062	259	26.4	259	26.4	4070	415
40	25	0.276	89.7	9.14	89.7	9.14	2940	300	0.552	179	18.3	179	18.3	4310	440
50	20	0.276	112	11.4	112	11.4	3090	315	0.552	224	22.9	224	22.9	4360	445
60	17	0.276	135	13.7	135	13.7	3090	315	0.552	269	27.4	269	27.4	4360	445

許容最高入力回転数　：　3600r/min
負荷時間率　：　連続運転可能です。

入力回転数　1500r/min

減速比	出力回転数 (r/min)	枠番 1120 許容入力容量 kW	許容出力トルク N•m	許容出力トルク kgf•m	定格出力トルク N•m	定格出力トルク kgf•m	出力軸許容ラジアル荷重 N	出力軸許容ラジアル荷重 kgf	枠番 1220 許容入力容量 kW	許容出力トルク N•m	許容出力トルク kgf•m	定格出力トルク N•m	定格出力トルク kgf•m	出力軸許容ラジアル荷重 N	出力軸許容ラジアル荷重 kgf
5	300	0.200	5.42	0.553	5.61	0.572	637	65	0.400	10.8	1.11	11.2	1.14	883	90
7	214	0.200	7.59	0.774	7.85	0.800	686	70	0.400	15.2	1.55	15.7	1.60	981	100
10	150	0.200	10.8	1.11	11.2	1.14	785	80	0.400	21.7	2.21	22.4	2.29	1080	110
12	125	0.200	13.0	1.33	13.5	1.37	834	85	0.400	26.0	2.65	26.9	2.74	1130	115
15	100	0.200	16.3	1.66	16.8	1.71	883	90	0.400	32.5	3.32	33.6	3.43	1230	125
20	75	0.200	21.7	2.21	22.4	2.29	981	100	0.400	43.3	4.42	44.8	4.57	1370	140
25	60	0.200	27.1	2.76	28.0	2.86	1030	105	0.400	54.2	5.53	56.1	5.72	1470	150
30	50	0.200	32.5	3.32	33.6	3.43	1080	110	0.400	65.0	6.63	67.3	6.86	1520	155
40	38	0.100	21.7	2.21	22.4	2.29	1180	120	0.200	43.3	4.42	44.8	4.57	1620	165
50	30	0.100	27.1	2.76	28.0	2.86	1270	130	0.200	54.2	5.53	56.1	5.72	1720	175
60	25	0.100	32.5	3.32	33.6	3.43	1320	135	0.200	65.0	6.63	67.3	6.86	1770	180

減速比	出力回転数 (r/min)	枠番 1320 許容入力容量 kW	許容出力トルク N•m	許容出力トルク kgf•m	定格出力トルク N•m	定格出力トルク kgf•m	出力軸許容ラジアル荷重 N	出力軸許容ラジアル荷重 kgf	枠番 1420 許容入力容量 kW	許容出力トルク N•m	許容出力トルク kgf•m	定格出力トルク N•m	定格出力トルク kgf•m	出力軸許容ラジアル荷重 N	出力軸許容ラジアル荷重 kgf
5	300	0.800	21.7	2.21	22.4	2.29	1470	150	1.540	41.7	4.25	43.2	4.40	2160	220
7	214	0.800	30.3	3.09	31.4	3.20	1670	170	1.540	58.4	5.96	60.4	6.16	2450	250
10	150	0.800	43.3	4.42	44.8	4.57	1810	185	1.540	83.4	8.51	86.3	8.80	2750	280
12	125	0.800	52.0	5.30	53.8	5.49	1910	195	1.540	100	10.2	104	10.6	2840	290
15	100	0.800	65.0	6.63	67.3	6.86	2060	210	1.540	125	12.8	129	13.2	3090	315
20	75	0.800	86.7	8.84	89.7	9.14	2260	230	1.540	167	17.0	173	17.6	3330	340
25	60	0.800	108	11.1	112	11.4	2350	240	1.540	209	21.3	216	22.0	3530	360
30	50	0.800	130	13.3	135	13.7	2450	250	1.540	250	25.5	259	26.4	3730	380
40	38	0.400	86.7	8.84	89.7	9.14	2650	270	0.800	173	17.7	179	18.3	3970	405
50	30	0.400	108	11.1	112	11.4	2840	290	0.800	217	22.1	224	22.9	4170	425
60	25	0.400	130	13.3	135	13.7	2940	300	0.800	260	26.5	269	27.4	4310	440

許容最高入力回転数　：　3600r/min
負荷時間率　：　連続運転可能です。

注）1. 許容出力トルク
許容出力トルクは、出力軸における平均負荷トルクの許容値を示します。
許容入力容量は、許容出力トルク 100% 時の所用入力容量です。この値はハイポニック減速機 ® の効率を考慮しています。

2. 定格出力トルク
定格出力トルクは、ハイポニック減速機の機械定格を示しており、通常の起動、停止時に出力軸にかかるピークトルクの許容値を示します。

入力ホロー形ハイポニック減速機
選定表（サーボモータ用）

入力回転数　2000r/min

減速比	出力回転数 (r/min)	枠番 1120 許容入力容量 kW	許容出力トルク N•m	許容出力トルク kgf•m	定格出力トルク N•m	定格出力トルク kgf•m	出力軸許容ラジアル荷重 N	出力軸許容ラジアル荷重 kgf	枠番 1220 許容入力容量 kW	許容出力トルク N•m	許容出力トルク kgf•m	定格出力トルク N•m	定格出力トルク kgf•m	出力軸許容ラジアル荷重 N	出力軸許容ラジアル荷重 kgf
5	400	0.200	4.06	0.414	5.61	0.572	539	55	0.400	8.13	0.829	11.2	1.14	785	80
7	286	0.200	5.69	0.580	7.85	0.800	637	65	0.400	11.4	1.16	15.7	1.60	883	90
10	200	0.200	8.13	0.829	11.2	1.14	686	70	0.400	16.3	1.66	22.4	2.29	981	100
12	167	0.200	9.75	0.995	13.5	1.37	735	75	0.400	19.5	1.99	26.9	2.74	1030	105
15	133	0.200	12.2	1.24	16.8	1.71	785	80	0.400	24.4	2.49	33.6	3.43	1130	115
20	100	0.200	16.3	1.66	22.4	2.29	883	90	0.400	32.5	3.32	44.8	4.57	1230	125
25	80	0.200	20.3	2.07	28.0	2.86	932	95	0.400	40.6	4.14	56.1	5.72	1320	135
30	67	0.200	24.4	2.49	33.6	3.43	981	100	0.400	48.8	4.97	67.3	6.86	1420	145
40	50	0.100	16.3	1.66	22.4	2.29	1080	110	0.200	32.5	3.32	44.8	4.57	1520	155
50	40	0.100	20.3	2.07	28.0	2.86	1180	120	0.200	40.6	4.14	56.1	5.72	1620	165
60	33	0.100	24.4	2.49	33.6	3.43	1230	125	0.200	48.8	4.97	67.3	6.86	1670	170

減速比	出力回転数 (r/min)	枠番 1320 許容入力容量 kW	許容出力トルク N•m	許容出力トルク kgf•m	定格出力トルク N•m	定格出力トルク kgf•m	出力軸許容ラジアル荷重 N	出力軸許容ラジアル荷重 kgf	枠番 1420 許容入力容量 kW	許容出力トルク N•m	許容出力トルク kgf•m	定格出力トルク N•m	定格出力トルク kgf•m	出力軸許容ラジアル荷重 N	出力軸許容ラジアル荷重 kgf
5	400	0.800	16.3	1.66	22.4	2.29	1270	130	1.54	31.3	3.19	43.2	4.40	1960	200
7	286	0.800	22.8	2.32	31.4	3.20	1470	150	1.54	43.8	4.47	60.4	6.16	2210	225
10	200	0.800	32.5	3.32	44.8	4.57	1670	170	1.54	62.6	6.38	86.3	8.80	2450	250
12	167	0.800	39.0	3.98	53.8	5.49	1770	180	1.54	75.1	7.66	104	10.6	2650	270
15	133	0.800	48.8	4.97	67.3	6.86	1860	190	1.54	93.9	9.57	129	13.2	2840	290
20	100	0.800	65.0	6.63	89.7	9.14	2060	210	1.54	125	12.8	173	17.6	3090	315
25	80	0.800	81.3	8.29	112	11.4	2210	225	1.54	156	16.0	216	22.0	3290	335
30	67	0.800	97.5	9.95	135	13.7	2300	235	1.54	188	19.1	259	26.4	3430	350
40	50	0.400	65.0	6.63	89.7	9.14	2450	250	0.800	130	13.3	179	18.3	3730	380
50	40	0.400	81.3	8.29	112	11.4	2600	265	0.800	163	16.6	224	22.9	3920	400
60	33	0.400	97.5	9.95	135	13.7	2750	280	0.800	195	19.9	269	27.4	4070	415

許容最高入力回転数　：　3600r/min
負荷時間率　：　50%ED(10 分サイクル）以下の使用となります。
連続運転でご使用の場合、本定格表の許容入力容量と、許容出力トルクの 80% 以内でご使用ください。

入力回転数　3000r/min

減速比	出力回転数 (r/min)	枠番 1120 許容入力容量 kW	許容出力トルク N•m	許容出力トルク kgf•m	定格出力トルク N•m	定格出力トルク kgf•m	出力軸許容ラジアル荷重 N	出力軸許容ラジアル荷重 kgf	枠番 1220 許容入力容量 kW	許容出力トルク N•m	許容出力トルク kgf•m	定格出力トルク N•m	定格出力トルク kgf•m	出力軸許容ラジアル荷重 N	出力軸許容ラジアル荷重 kgf
5	600	0.200	2.71	0.276	5.61	0.572	441	45	0.400	5.4	0.553	11.2	1.14	637	65
7	429	0.200	3.79	0.387	7.85	0.800	490	50	0.400	7.6	0.774	15.7	1.60	735	75
10	300	0.200	5.42	0.553	11.2	1.14	588	60	0.400	10.8	1.11	22.4	2.29	883	90
12	250	0.200	6.50	0.663	13.5	1.37	637	65	0.400	13.0	1.33	26.9	2.74	932	95
15	200	0.200	8.13	0.829	16.8	1.71	686	70	0.400	16.3	1.66	33.6	3.43	981	100
20	150	0.200	10.8	1.11	22.4	2.29	785	80	0.400	21.7	2.21	44.8	4.57	1080	110
25	120	0.200	13.5	1.38	28.0	2.86	834	85	0.400	27.1	2.76	56.1	5.72	1130	115
30	100	0.200	16.3	1.66	33.6	3.43	883	90	0.400	32.5	3.32	67.3	6.86	1230	125
40	75	0.100	10.8	1.11	22.4	2.29	981	100	0.200	21.7	2.21	44.8	4.57	1370	140
50	60	0.100	13.5	1.38	28.0	2.86	1030	105	0.200	27.1	2.76	56.1	5.72	1470	150
60	50	0.100	16.3	1.66	33.6	3.43	1080	110	0.200	32.5	3.32	67.3	6.86	1520	155

減速比	出力回転数 (r/min)	枠番 1320 許容入力容量 kW	許容出力トルク N•m	許容出力トルク kgf•m	定格出力トルク N•m	定格出力トルク kgf•m	出力軸許容ラジアル荷重 N	出力軸許容ラジアル荷重 kgf	枠番 1420 許容入力容量 kW	許容出力トルク N•m	許容出力トルク kgf•m	定格出力トルク N•m	定格出力トルク kgf•m	出力軸許容ラジアル荷重 N	出力軸許容ラジアル荷重 kgf
5	600	0.800	10.8	1.11	22.4	2.29	1080	110	1.54	20.9	2.13	43.2	4.40	1670	170
7	429	0.800	15.2	1.55	31.4	3.20	1230	125	1.54	29.2	2.98	60.4	6.16	1860	190
10	300	0.800	21.7	2.21	44.8	4.57	1470	150	1.54	41.7	4.25	86.3	8.80	2160	220
12	250	0.800	26.0	2.65	53.8	5.49	1570	160	1.54	50.1	5.11	104	10.6	2300	235
15	200	0.800	32.5	3.32	67.3	6.86	1670	170	1.54	62.6	6.38	129	13.2	2450	250
20	150	0.800	43.3	4.42	89.7	9.14	1810	185	1.54	83.4	8.51	173	17.6	2750	280
25	120	0.800	54	5.53	112	11.4	1960	200	1.54	104	10.6	216	22.0	2940	300
30	100	0.800	65	6.63	135	13.7	2060	210	1.54	125	12.8	259	26.4	3090	315
40	75	0.400	43.3	4.42	89.7	9.14	2210	225	0.800	86.7	8.84	179	18.3	3330	340
50	60	0.400	54	5.53	112	11.4	2350	240	0.800	108	11.1	224	22.9	3530	360
60	50	0.400	65	6.63	135	13.7	2450	250	0.800	130	13.3	269	27.4	3730	380

許容最高入力回転数　：　3600r/min
負荷時間率　：　50%ED(10 分サイクル）以下の使用となります。
連続運転でご使用の場合、本定格表の許容入力容量と、許容出力トルクの 80% 以内でご使用ください。

注）1. 許容出力トルク
許容出力トルクは、出力軸における平均負荷トルクの許容値を示します。
許容入力容量は、許容出力トルク 100% 時の所用入力容量です。この値はハイポニック減速機 ® の効率を考慮しています。

2. 定格出力トルク
定格出力トルクは、ハイポニック減速機の機械定格を示しており、通常の起動、停止時に出力軸にかかるピークトルクの許容値を示します。

入力ホロー形ハイポニック減速機
サーボモータ用組合せ表（メーカ別）

1. 安川電機株式会社殿

Σ シリーズ

SGM シリーズ（定格回転数 3000r/min）

モータ容量 W	モータ形式	減速比 5 7 10 12 15 20 25 30	減速比 40 50 60	モータフランジコード
100	SGM-01***2*	1120	1220	AA
200	SGM-02***2*	1220	1320	AD
300	SGM-04***2*	1320	1420	AD
400	SGM-04***2*	1320	1420	AD
750	SGM-08***2*	1420	-	AG

SGMP シリーズ（定格回転数 3000r/min）

モータ容量 W	モータ形式	減速比 5 7 10 12 15 20 25 30	減速比 40 50 60	モータフランジコード
100	SGMP-01***2*	1120	1220	AB
200	SGMP-02***2*	1220	1320	AE
400	SGMP-04***2*	1320	1420	AE
750	SGMP-08***2*	1420	-	AK

SGMG シリーズ（定格回転数 1500r/min）

モータ容量 W	モータ形式	減速比 5 7 10 12 15 20 25 30	減速比 40 50 60	モータフランジコード
450	SGMG-05***2*	1420	-	5K

SGMG シリーズ（定格回転数 1000r/min）

モータ容量 W	モータ形式	減速比 5 7 10 12 15 20 25 30	減速比 40 50 60	モータフランジコード
300	SGMG-03***2*	1420	-	5K

Σ Ⅱシリーズ

SGMAH シリーズ（定格回転数 3000r/min）

モータ容量 W	モータ形式	減速比 5 7 10 12 15 20 25 30	減速比 40 50 60	モータフランジコード
100	SGMAH-01***2*	1120	1220	AA
200	SGMAH-02***2*	1220	1320	AD
400	SGMAH-04***2*	1320	1420	AD
750	SGMAH-08***2*	1420	-	AG

SGMPH シリーズ（定格回転数 3000r/min）

モータ容量 W	モータ形式	減速比 5 7 10 12 15 20 25 30	減速比 40 50 60	モータフランジコード
100	SGMPH-01***2*	1120	1220	AB
200	SGMPH-02***2*	1220	1320	AE
400	SGMPH-04***2*	1320	1420	AE
750	SGMPH-08***2*	1420	-	AK

SGMGH シリーズ（定格回転数 1500r/min）

モータ容量 W	モータ形式	減速比 5 7 10 12 15 20 25 30	減速比 40 50 60	モータフランジコード
450	SGMGH-05***2*	1420	-	5K

SGMGH シリーズ（定格回転数 1000r/min）

モータ容量 W	モータ形式	減速比 5 7 10 12 15 20 25 30	減速比 40 50 60	モータフランジコード
300	SGMGH-03***2*	1420	-	5K

SGMSH シリーズ（定格回転数 3000r/min）

モータ容量 W	モータ形式	減速比 5 7 10 12 15 20 25 30	減速比 40 50 60	モータフランジコード
1000	SGMSH-10***2*	1420	-	4C

Σ Ⅲシリーズ

SGMAS シリーズ（定格回転数 3000r/min）

モータ容量 W	モータ形式	減速比 5 7 10 12 15 20 25 30	減速比 40 50 60	モータフランジコード
100	SGMAS-01***2*	1120	1220	AA
150	SGMAS-C2***2*	1220	-	AA
200	SGMAS-02***2*	1220	1320	AD
400	SGMAS-04***2*	1320	1420	AD
600	SGMAS-06***2*	1420	-	AD
750	SGMAS-08***2*	1420	-	AG

SGMPS シリーズ（定格回転数 3000r/min）

モータ容量 W	モータ形式	減速比 5 7 10 12 15 20 25 30	減速比 40 50 60	モータフランジコード
100	SGMPS-01***2*	1120	1220	AB
200	SGMPS-02***2*	1220	1320	AE
400	SGMPS-04***2*	1320	1420	AE
750	SGMPS-08***2*	1420	-	AK

SGMSS シリーズ（定格回転数 3000r/min）

モータ容量 W	モータ形式	減速比 5 7 10 12 15 20 25 30	減速比 40 50 60	モータフランジコード
1000	SGMSS-10***2*	1420	-	4C

注）1. 本表組合せは、サーボモータ定格トルクの 300% がハイポニック減速機の定格出力トルク（機械定格トルク）を越えないように選定されています。
サーボモータの瞬時最大トルクが定格トルクの 300% を越える場合は別途選定が必要です。
2. 負荷時間率
モータ回転数が 1800r/m 以下
：　連続運転可能です。
モータ回転数が 1800r/min 越える
：　50%ED （10 分サイクル）以下の使用となります。

2. 三菱電機株式会社殿

HC-KFS シリーズ（定格回転数 3000r/min）

モータ容量 W	モータ形式	減速比 5 7 10 12 15 20 25 30	減速比 40 50 60	モータフランジコード
200	HC-KFS23	1220	1320	AD
400	HC-KFS43	1320	1420	AD
750	HC-KFS73	1420	-	AH

HC-MFS シリーズ（定格回転数 3000r/min）

モータ容量 W	モータ形式	減速比 5 7 10 12 15 20 25 30	減速比 40 50 60	モータフランジコード
200	HC-MFS23	1220	1320	AD
400	HC-MFS43	1320	1420	AD
750	HC-MFS73	1420	-	AH

HC-SFS シリーズ（定格回転数 3000r/min）

モータ容量 W	モータ形式	減速比 5 7 10 12 15 20 25 30	減速比 40 50 60	モータフランジコード
500	HC-SFS53	1320	1420	5P
1000	HC-SFS103	1420	-	5P

HC-SFS シリーズ（定格回転数 2000r/min）

モータ容量 W	モータ形式	減速比 5 7 10 12 15 20 25 30	減速比 40 50 60	モータフランジコード
500	HC-SFS52	1420	-	5P

HC-LFS シリーズ（定格回転数 2000r/min）

モータ容量 W	モータ形式	減速比 5 7 10 12 15 20 25 30	減速比 40 50 60	モータフランジコード
500	HC-LFS52	1420	-	5P

HC-RFS シリーズ（定格回転数 3000r/min）

モータ容量 W	モータ形式	減速比 5 7 10 12 15 20 25 30	減速比 40 50 60	モータフランジコード
1000	HC-RFS103	1420	-	AJ

HF-KP シリーズ（定格回転数 3000r/min）

モータ容量 W	モータ形式	減速比 5 7 10 12 15 20 25 30	減速比 40 50 60	モータフランジコード
200	HF-KP23	1220	1320	AD
400	HF-KP43	1320	1420	AD
750	HF-KP73	1420	-	AH

HF-SP シリーズ（定格回転数 2000r/min）

モータ容量 W	モータ形式	減速比 5 7 10 12 15 20 25 30	減速比 40 50 60	モータフランジコード
500	HF-SP052	1420	-	5P

注）1. 本表組合せは、サーボモータ定格トルクの 300% がハイポニック減速機の定格出力トルク（機械定格トルク）を越えないように選定されています。
サーボモータの瞬時最大トルクが定格トルクの 300% を越える場合は別途選定が必要です。
2. 負荷時間率　モータ回転数が 1800r/m 以下　：　連続運転可能です。
モータ回転数が 1800r/min 越える　：　50%ED （10 分サイクル）以下の使用となります。

3. その他のメーカー

ご照会ください。

4. 低バックラッシ仕様ハイポニック

サーボモータ用ハイポニック減速機では、低バックラッシ仕様も用意しております。
低バックラッシ仕様のバックラッシ値は、以下の通りです。詳細仕様はご照会ください。

低バックラッシ仕様（最大値）　[単位：分]

容量	5	7	10	12	15	20	25	30	40	50	60
0.1kw	45	35	25	25	25	20	15	15	15	15	15
0.2kw	35	30	25	20	20	15	15	15	15	10	10
0.4kw	30	30	20	20	20	20	10	10	10	10	10
0.75kw	25	25	20	20	20	20	10	10			

※枠番組合せは、各選定表に記載の枠番です。

入力ホロー形ハイポニック減速機
寸法表（サーボモータ用）

図 B13　RNYX - 1120 - [モータフランジコード] - [減速比]

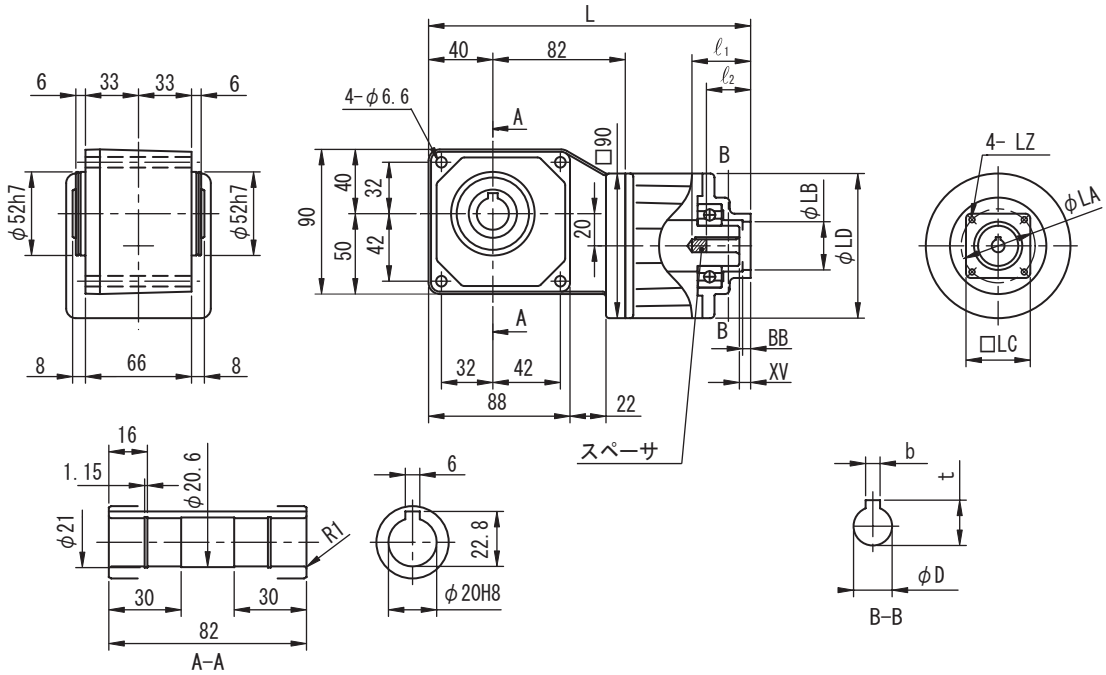

モータフランジコード	L	LA	LB	LC	LD	LZ	BB	XV	ℓ_1	ℓ_2	D	b	t	質量 kg
AA	201	46	30	40	90	M4 × 8	5	7	36.5	27.5	8	3	9.4	3.0
AB	200	70	50	60	90	M5 × 10	4	6	35.5	26.5	8	3	9.4	3.0

図 B14　RNYX - 1220 - [モータフランジコード] - [減速比]

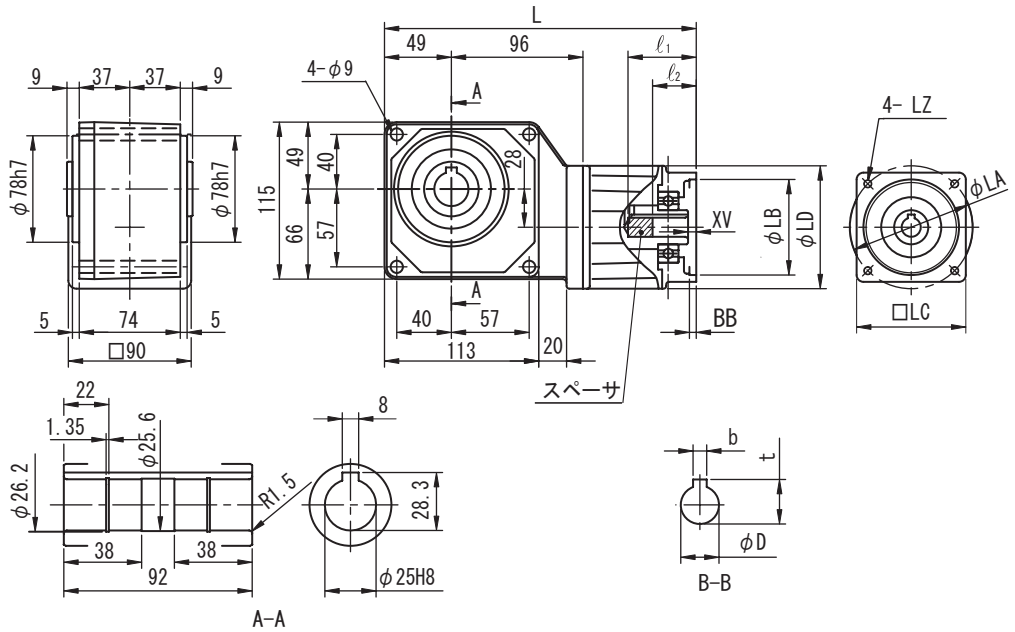

モータフランジコード	L	LA	LB	LC	LD	LZ	BB	XV	ℓ_1	ℓ_2	D	b	t	質量 kg
AA	234	46	30	40	90	M4 × 8	5	7	36.5	27.5	8	3	9.4	5.0
AB	233	70	50	60	90	M5 × 10	4	6	35.5	26.5	8	3	9.4	5.0
AD	233	70	50	60	90	M5 × 10	4	10	54	32	14	5	16.3	4.5
AE	229	90	70	80	90	M6 × 11	5	6	50	32	14	5	16.3	5.0

注）1. 出力軸径寸法：寸法公差は、JIS B 0401-1976 "H8" です。
2. 出力軸端キー寸法：寸法公差は、JIS B 1301-1996 平行キー用溝（普通形）に依っています。
3. 入力軸 D 寸法：寸法公差は、JIS B 0401-1976 "F7" です。
4. モータ取付フランジ LB 寸法：寸法公差は、JIS B 0401-1976"H8" です。
5. 本寸法図・表の寸法および質量は、予告無しに変更することがあります。
6. 本製品には、出力軸部用安全カバーが付属されます。安全カバーの寸法等詳細は、技術資料・E17 頁をご参照ください。

入力ホロー形ハイポニック減速機
寸法表（サーボモータ用）

図 B15　RNYX - 1320 - [モータフランジコード] - [減速比]

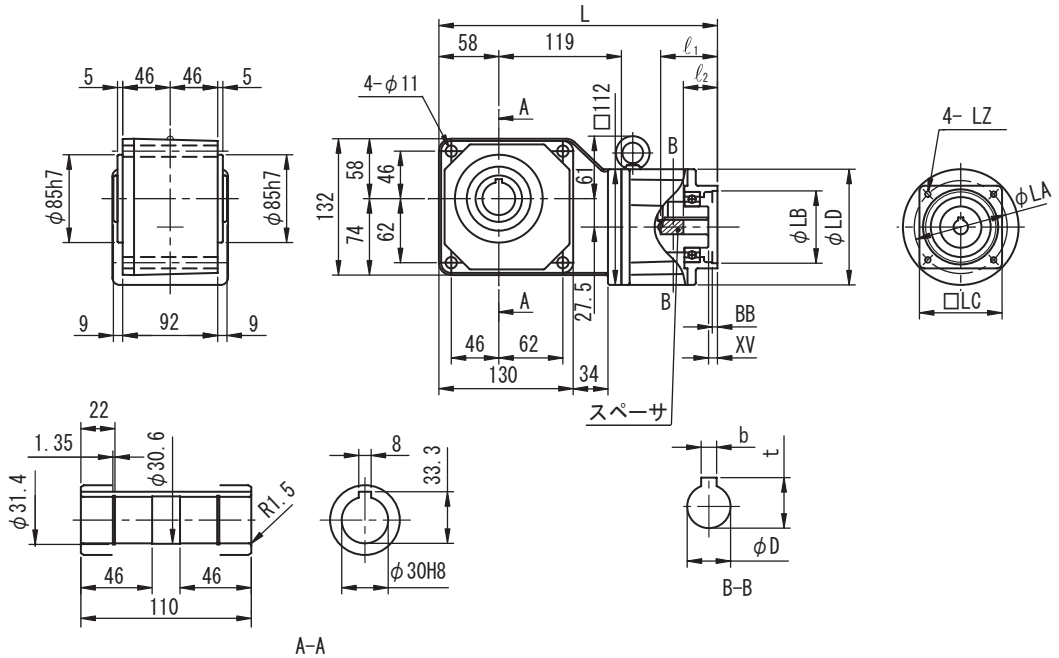

モータフランジコード	L	LA	LB	LC	LD	LZ	BB	XV	ℓ_1	ℓ_2	D	b	t	質量 kg
AA	270	70	50	60	112	M5 × 10	4	6	55	33	14	5	16.3	8.0
AB	270	90	70	80	112	M6 × 14	5	6	55	33	14	5	16.3	8.0
5P	272	145	110	130	112	M8 × 12	7	8	57	-	24	8	27.3	8.0

図 B16　RNYX - 1420 - [モータフランジコード] - [減速比]

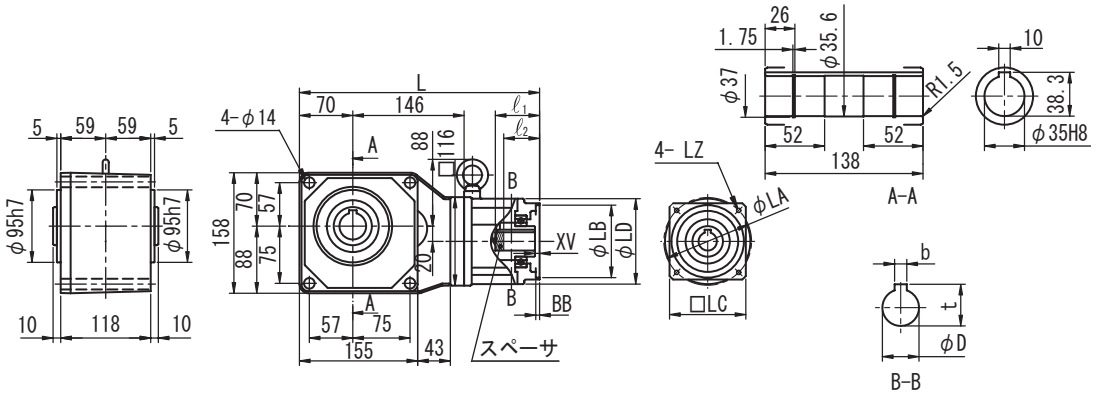

モータフランジコード	L	LA	LB	LC	LD	LZ	BB	XV	ℓ_1	ℓ_2	D	b	t	質量 kg
AD	315	70	50	60	112	M5 × 10	4	6	58	32	14	5	16.3	12.0
AE	315	90	70	80	112	M6 × 14	5	6	58	32	14	5	16.3	11.5
AG	315	90	70	80	112	M6 × 14	5	6	58	41	16	5	18.3	12.0
AH	315	90	70	80	112	M6 × 14	5	6	58	41	19	6	21.8	12.0
4C	315	115	95	100	112	M6 × 12	5	6	58	47	24	8	27.3	12.0
AJ	315	115	95	100	112	M8 × 18	5	6	58	47	24	8	27.3	12.0
AK	317	145	110	130	112	M8 × 12	7	8	60	43	16	5	18.3	12.5
5K	317	145	110	130	112	M8 × 12	7	19	60	-	19	5	21.3	12.0
5P	317	145	110	130	112	M8 × 12	7	8	60	57	24	8	27.3	12.0

注）1. 出力軸径寸法：寸法公差は、JIS B 0401-1976 "H8" です。
2. 出力軸端キー寸法：寸法公差は、JIS B 1301-1996 平行キー用溝（普通形）に依っています。
3. 入力軸 D 寸法：寸法公差は、JIS B 0401-1976 "F7" です。
4. モータ取付フランジ LB 寸法：寸法公差は、JIS B 0401-1976"H8" です。
5. 本寸法図・表の寸法および質量は、予告無しに変更することがあります。
6. 本製品には、出力軸部用安全カバーが付属されます。安全カバーの寸法等詳細は、技術資料・E17 頁をご参照ください。

入力ホロー形ハイポニック減速機
慣性モーメント、GD^2

汎用モータ用ハイポニックの慣性モーメント J，GD^2

IEC(JEM) フランジ

単位：J（× 10^{-4}kg•m^2）　GD^2（× 10^{-4}kgf•m^2）

減速比	モータ容量														
	0.1kW			0.2kW			0.25kW, 0.4kW			0.55kW, 0.75kW			1.1kW, 1.5kW		
	枠番	J	GD^2	枠番	J	GD^2	枠番	J	GD^2	枠番	J	GD^2	枠番	J	GD^2
5	1120	0.429	1.72	1120	0.429	1.72	1220	0.629	2.52	1320	2.94	11.7	1420	4.44	17.8
7		0.417	1.67		0.417	1.67		0.584	2.34		2.89	11.6		4.33	17.3
10		0.411	1.64		0.411	1.64		0.566	2.26		2.85	11.4		4.21	16.8
12		0.410	1.64		0.410	1.64		0.560	2.24		2.84	11.3		4.17	16.7
15		0.408	1.63		0.408	1.63		0.554	2.22		2.82	11.3		4.13	16.5
20		0.407	1.63		0.407	1.63		0.550	2.20		2.80	11.2		4.09	16.3
25		0.406	1.62		0.406	1.62		0.549	2.20		2.79	11.2		4.06	16.2
30		0.406	1.62		0.406	1.62		0.548	2.19		2.79	11.1		4.04	16.2
40		0.387	1.55	1220	0.472	1.89	1320	2.65	10.6	1420	3.72	14.9			
50		0.387	1.55		0.471	1.88		2.65	10.6		3.71	14.8			
60		0.386	1.55		0.471	1.88		2.65	10.6		3.70	14.8			
80	1230	0.388	1.55	1330	0.474	1.90	1430	2.65	10.6	1530	3.72	14.9			
100		0.387	1.55		0.473	1.89		2.65	10.6		3.71	14.9			
120		0.387	1.55		0.472	1.89		2.65	10.6		3.71	14.8			
150	1330	0.465	1.86	1430	2.64	10.6	1530	3.68	14.7						
200		0.465	1.86		2.64	10.5		3.68	14.7						
240		0.465	1.86		2.64	10.5		3.68	14.7						
300	1340	0.387	1.55	1440	0.473	1.89	1540	2.65	10.6						
360		0.387	1.55		0.472	1.89		2.65	10.6						
480		0.387	1.55		0.473	1.89		2.65	10.6						
600	1440	0.472	1.89	1540	2.66	10.6	1640	3.75	15.0						
720		0.472	1.89		2.64	10.5		3.74	15.0						
900		0.465	1.86		2.64	10.5		3.68	14.7						
1200		0.465	1.86		2.64	10.5		3.68	14.7						
1440		0.465	1.86		2.64	10.5		3.68	14.7						

注）1. 表の値は、入力軸換算の値です。
　　2. 本表の値は、予告無しに変更することがあります。

慣性モーメント、GD^2

サーボモータ用ハイポニックの慣性モーメント J，GD^2

単位：J（× 10^{-4}kg•m^2） GD^2（× 10^{-4}kgf•m^2）

枠番	1120				1220							
モータフランジコード	AA		AB		AA		AB		AD		AE	
減速比	J	GD^2	J	GD^2	J	GD^2	J	GD^2	J	GD^2	J	GD^2
5	0.445	1.78	0.445	1.78	0.640	2.56			0.629	2.52	0.629	2.52
7	0.432	1.73	0.432	1.73	0.595	2.38			0.584	2.34	0.584	2.34
10	0.426	1.71	0.426	1.71	0.577	2.31			0.566	2.26	0.566	2.26
12	0.425	1.70	0.425	1.70	0.572	2.29			0.560	2.24	0.560	2.24
15	0.423	1.69	0.423	1.69	0.565	2.26			0.554	2.22	0.554	2.22
20	0.422	1.69	0.422	1.69	0.561	2.25			0.550	2.20	0.550	2.20
25	0.421	1.69	0.421	1.69	0.560	2.24			0.549	2.20	0.549	2.20
30	0.421	1.68	0.421	1.68	0.559	2.24			0.548	2.19	0.548	2.19
40					0.503	2.01	0.503	2.01				
50					0.503	2.01	0.503	2.01				
60					0.502	2.01	0.502	2.01				

枠番	1320						1420							
モータフランジコード	AD		AE		5P		AD		AE		AG		AH	
減速比	J	GD^2	J	GD^2	J	GD^2	J	GD^2	J	GD^2	J	GD^2	J	GD^2
5	2.97	11.9	2.97	11.9	2.86	11.4	4.56	18.2			4.55	18.2	4.52	18.1
7	2.93	11.7	2.93	11.7	2.82	11.3	4.44	17.8			4.43	17.7	4.41	17.6
10	2.89	11.6	2.89	11.6	2.78	11.1	4.32	17.3			4.31	17.3	4.29	17.1
12	2.87	11.5	2.87	11.5	2.76	11.0	4.28	17.1			4.27	17.1	4.25	17.0
15	2.85	11.4	2.85	11.4	2.74	11.0	4.25	17.0			4.24	17.0	4.21	16.8
20	2.83	11.3	2.83	11.3	2.72	10.9	4.20	16.8			4.19	16.8	4.17	16.7
25	2.83	11.3	2.83	11.3	2.72	10.9	4.17	16.7			4.16	16.7	4.14	16.5
30	2.82	11.3	2.82	11.3	2.71	10.8	4.16	16.6			4.15	16.6	4.12	16.5
40	2.65	10.6	2.65	10.6			3.75	15.0	3.75	15.0				
50	2.65	10.6	2.65	10.6			3.74	15.0	3.74	15.0				
60	2.65	10.6	2.65	10.6			3.74	15.0	3.74	15.0				

枠番	1420											
モータフランジコード	4C		AJ		AK		AL		5K		5P	
減速比	J	GD^2	J	GD^2	J	GD^2	J	GD^2	J	GD^2	J	GD^2
5	4.44	17.8	4.44	17.8	4.55	18.2	4.52	18.1	4.32	17.3	4.44	17.8
7	4.33	17.3	4.33	17.3	4.43	17.7	4.41	17.6	4.20	16.8	4.33	17.3
10	4.21	16.8	4.21	16.8	4.31	17.3	4.29	17.1	4.08	16.3	4.21	16.8
12	4.17	16.7	4.17	16.7	4.27	17.1	4.25	17.0	4.04	16.2	4.17	16.7
15	4.13	16.5	4.13	16.5	4.24	17.0	4.21	16.8	4.01	16.0	4.13	16.5
20	4.09	16.3	4.09	16.3	4.19	16.8	4.17	16.7	3.96	15.8	4.09	16.3
25	4.06	16.2	4.06	16.2	4.16	16.7	4.14	16.5	3.93	15.7	4.06	16.2
30	4.04	16.2	4.04	16.2	4.15	16.6	4.12	16.5	3.92	15.7	4.04	16.2
40											3.63	14.5
50											3.62	14.5
60											3.62	14.5

注）1. 表の値は、入力軸換算の値です。
2. 本表の値は、予告無しに変更することがあります。

電動機取付上の注意（入力ホロー形）

電動機取付上の注意（入力ホロー形・RNYX シリーズ）

1. 電動機軸が高速軸穴になめらかに嵌入できるよう、あらかじめ次の処置をしてください。
   (1) 電動機軸のキーを高速軸穴キー溝にならって摺り合せをしてください。（キー溝は JIS B 1301-1996 平行キー用キー溝（普通形）に依っています。）
   (2) 電動機軸に二硫化モリブデングリース、合せ面に液状パッキンを塗布してください。
2. 電動機との組合せによっては、スペーサを付属出荷しています。
   電動機とハイポニック減速機の組付に際しては、あらかじめスペーサをハイポニック減速機の高速軸穴の奥に挿入してください。
   スペーサを挿入しないで運転すると、キーが抜け、損傷の原因となります。
3. 電動機とハイポニック減速機の組付けに際しては、両者の軸心が一致するように十分注意してください。軸の傾斜や芯ずれ、キーの片当たりがある状態で無理に叩いて組付けないようにしてください。
4. 電動機とアダプターを締め付ける際には、必ず電動機のインローがアダプターのインローに確実に嵌入されている事を確認した後に締め付けてください。
5. 上記注意事項に従って取付をしていただかないと、内部の軸受等に大きなスラスト力が働いて、損傷の原因になります。
6. モータの重量が大きくなりますとケース等が破損し、電動機が落下する可能性があります。電動機のモーメントは下表の値以下としてください。
   尚、許容値をオーバーする時は電動機を支持してください。

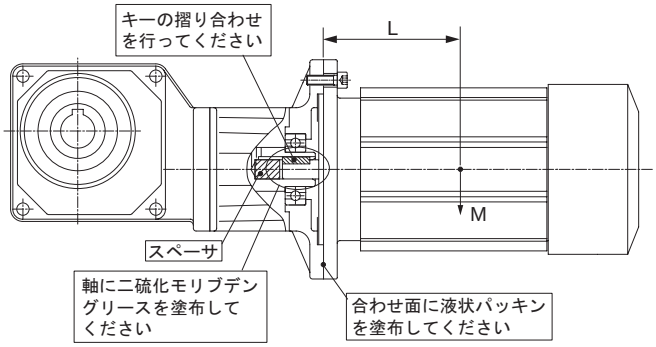

相当容量 4Pモータ	枠番			許容モーメント L×M
0.1kW	1120	1230 1330	1340 1440	4.6N・m
0.2kW	1120 1220	1330 1430	1440 1540	6.8N・m
0.25kW 0.4kW	1220 1320	1430 1530	1540 1640	11N・m
0.55kW 0.75kW	1320 1420	1530		18N・m
1.1kW 1.5kW	1420			34N・m

アルタックス® NEO

ALTAX NEO

機種一覧表 ギヤモータ

フランジ取付形 CNVMシリーズ
脚取付形 CNHMシリーズ

屋内形

枠番（φ 出力軸標準軸径）

モータ種類	主形式	減速比	3	5	6	8	11	13	15	17	21	25	29
		出力回転数 (r/min) 50Hz	483	290	242	181	132	112	96.7	85.3	69.0	58.0	50.0
		出力回転数 (r/min) 60Hz	583	350	292	219	159	135	117	103	83.3	70.0	60.3
三相モータ	CNVM CNHM 3 ～ 三相	6~60W											
		40W			5067(φ16)								
		60W			5067(φ16)								
		90W			5067(φ16) 注1								
		0.1kW	507R(φ18)		5067(φ16) 注2								
		0.2kW	507R(φ18)		506H(φ16)								
		0.25kw	507R(φ18)		5077(φ18)								
		0.4kW	507R(φ18)		5077(φ18)					5087(φ22)			
		0.55kW	508R(φ22)		5087(φ22)					5097(φ28)			
		0.75kW	508R(φ22)		5087(φ22)		5097(φ28)						
		1.1kW	509R(φ28)		5097(φ28)								
		1.5kW	509R(φ28)		5097(φ28)							5107(φ32)	
		2.2kW	510R(φ32)			5107(φ32)						5117(φ38)	
		3.7kW					5117(φ38)		5127(φ42)				

モータ種類	主形式	減速比	3	5	6	8	11	13	15	17	21	25	29
		出力回転数 (r/min) 50Hz	483	290	242	181	132	112	96.7	85.3	69.0	58.0	50.0
		出力回転数 (r/min) 60Hz	583	350	292	219	159	135	117	103	83.3	70.0	60.3
単相モータ	CNVM CNHM 1 ～ 単相	6~25W											
		40W			5067(φ16)								
		60W			5067(φ16)								
		90W			5067(φ16) 注3								
		0.1kW	507R(φ18)		506H(φ16)								
		0.2kW	507R(φ18)		506H(φ16)								
		0.4kW	508R(φ22)		5087(φ22)								

注 1）屋外形ブレーキ付、軽防塵ブレーキ付の 90W は製作できません。
注 2）屋外形ブレーキ付、軽防塵ブレーキ付、安全増防爆形の場合は枠番 506H となります。
注 3）屋外形ブレーキ付、軽防塵ブレーキ付の 90W は製作できません。
注 4）上表以外にも製作可能な機種があります。ご照会ください。
注 5）屋外形、軽防塵形、安全増防爆形、防水型（IP65）の製作範囲は A42 ～ A45 頁をご覧ください。
注 6）※の枠番はトルク制限となる機種がありますので選定表でご確認ください。
注 7）単相モータの種類：「CA：コンデンサラン形」「CB：コンデンサ起動コンデンサラン形」「CC：レバーシブルモータ」

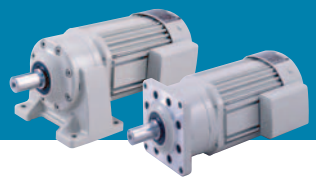

35	43	51	59	71	87	103	105	119	125	145	175	215	255	295	355	435	559	649	731	841	1003
41.4	33.7	28.4	24.6	20.4	16.7	13.8	13.8	12.2	11.6	10.0	8.29	6.74	5.69	4.92	4.08	3.33	2.59	2.23	1.98	1.72	1.45
50.0	40.7	34.3	29.7	24.6	20.1	16.7	16.7	14.7	14.0	12.1	10.0	8.14	6.86	5.93	4.93	4.02	3.13	2.70	2.39	2.08	1.74

アステロギヤモータ
で対応いたします。カタログをご請求ください。

			5077(φ18)		5087(φ22)	5097(φ28)		5097(φ28)		5097DR(φ28)				5097DR(φ28)※		5107DR(φ32)	5107DA(φ32)	5107DA(φ32)※		5127DA(φ42)	
5077(φ18)		5087(φ22)		5097(φ28)				5097(φ28)		5097DR(φ28)		5107DR(φ32)			5107DR(φ32)※	5117DR(φ38)	5127DA(φ42)	5127DA(φ42)※			
	5087(φ22)		5097(φ28)					5107(φ32)		5097DR(φ28)	5107DR(φ32)		5107DR(φ32)※		5117DR(φ38)	5117DR(φ38)※	5127DA(φ42)※				
		5097(φ28)		5107(φ32)				5107(φ32)		5107DR(φ32)	5117DR(φ38)			5127DR(φ42)	5127DR(φ42)※		5127DA(φ42)※				
5097(φ28)			5107(φ32)				5127DR(φ42)		5127DR(φ42)					5127DR(φ42)※							
		5107(φ32)		5117(φ38)			5127DR(φ42)		5127DR(φ42)		5127DR(φ42)※										
	5107(φ32)		5117(φ38)		5127(φ42)																
	5117(φ38)		5127(φ42)																		
		5127(φ42)																			

サイクロ減速機 6000 シリーズ
で対応いたします。カタログをご請求ください。

35	43	51	59	71	87	103	105	119	125	145	175	215	255	295	355	435	559	649	731	841	1003
41.4	33.7	28.4	24.6	20.4	16.7	13.8	13.8	12.2	11.6	10.0	8.29	6.74	5.69	4.92	4.08	3.33	2.59	2.23	1.98	1.72	1.45
50.0	40.7	34.3	29.7	24.6	20.1	16.7	16.7	14.7	14.0	12.1	10.0	8.14	6.86	5.93	4.93	4.02	3.13	2.70	2.39	2.08	1.74

アステロギヤモータ
で対応いたします。カタログをご請求ください。

			5077(φ18)		5087(φ22)	5097(φ28)		5097(φ28)		5097DR(φ28)				5097DR(φ28)※		5107DR(φ32)	5107DA(φ32)	5107DA(φ32)※		5127DA(φ42)	
5077(φ18)		5087(φ22)		5097(φ28)				5097(φ28)		5097DR(φ28)	5107DR(φ32)		5107DR(φ32)※		5117DR(φ38)	5127DA(φ42)	5127DA(φ42)※				
	5097(φ28)		5107(φ32)					5107(φ32)		5127DR(φ42)				5127DR(φ42)※			5127DA(φ42)※				

減速機構

トラクションドライブ	サイクロ® 減速機	サイクロ® 減速機＋トラクションドライブ
		

機種一覧表 レデューサ（両軸形）

フランジ取付形　CNVシリーズ
脚取付形　CNHシリーズ

屋内形

枠番（φ 出力軸標準軸径）

モータ種類	主形式	減速比		3	5	6	8	11	13	15	17	21	25	29
		出力回転数 (r/min)	6Hz	58.3	35.0	29.2	21.9	15.9	13.5	11.7	10.3	8.33	7.00	6.03
			60Hz	583	350	292	219	159	135	117	103	833	70.0	60.3
インバータ用モータ	CNVM CNHM 3～ インバータ	0.1kW		507R(φ18)	506H(φ16)									
		0.2kw		507R(φ18)	506H(φ16)									
		0.4kW		508R(φ22)	5087(φ22)									
		0.75kW		509R(φ28)	5097(φ28)									
		1.5kW		509R(φ28)	5097(φ28)								5107(φ32)	
		2.2kW		510R(φ32)			5107(φ32)						5117(φ38)	
		3.7kW						5117(φ38)		5127(φ42)				

モータ種類	主形式	減速比		3	5	6	8	11	13	15	17	21	25	29
		出力回転数 (r/min)	6Hz	58.3	35.0	29.2	21.9	15.9	13.5	11.7	10.3	8.33	7.00	6.03
			60Hz	583	350	292	219	159	135	117	103	833	70.0	60.3
高効率用モータ	CNVM CNHM 3～ 高効率	0.2kw		507R(φ18)	506H(φ16)									
		0.4kW		508R(φ22)	5087(φ22)									
		0.75kW		509R(φ28)	5097(φ28)									
		1.5kW		509R(φ28)	5097(φ28)								5107(φ32)	
		2.2kW		510R(φ32)			5107(φ32)						5117(φ38)	

注 1）上表以外にも製作可能な機種があります。ご照会ください。
注 2）屋外形、軽防塵形、安全増防爆形、防水型（IP65）の製作範囲は A42 ～ A45 頁をご覧ください。
注 3）※の枠番はトルク制限となる機種がありますので選定表でご確認ください。

屋内形

枠番（φ 出力軸標準軸径）

	主形式	減速比		3	5	6	8	11	13	15	17	21	25	29
		出力回転数 (r/min)	50Hz	483	290	242	181	132	112	96.7	85.3	69.0	58.0	50.0
			60Hz	583	350	292	219	159	135	117	103	83.3	70.0	60.3
レデューサ（両軸形）	CNV CNH	0.1kW		507R(φ18)	5067(φ16)									
		0.2kW		507R(φ18)	5067(φ16)									
		0.4kW		507R(φ18)	5077(φ18)							5087(φ22)		
		0.75kW		508R(φ22)	5087(φ22)			5097(φ28)						
		1.5kW		509R(φ28)	5097(φ28)								5107(φ32)	
		2.2kW		510R(φ32)			5107(φ32)						5117(φ38)	

※の枠番はトルク制限となる機種がありますので選定表でご確認ください。

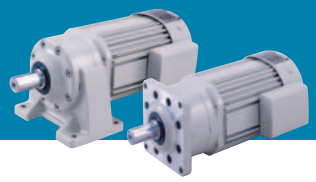

35	43	51	59	71	87	103	105	119	125	145	175	215	255	295	355	435	559	649	731	841	1003
5.00	4.07	3.43	2.97	2.46	2.01	13.8	1.67	1.47	1.40	1.21	1.00	0.81	0.69	0.59	0.49	0.40	0.31	0.27	0.24	0.21	0.17
50.0	40.7	34.3	29.7	24.6	20.1	16.7	16.7	14.7	14.0	12.1	10.0	8.14	6.86	5.93	4.93	4.02	3.13	2.70	2.39	2.08	1.74
			5077(φ18)		5087(φ22)	5097(φ28)		5097(φ28)		5097DR(φ28)						5107DR(φ32)	5107DA(φ32)			5127DA(φ42)	
5077(φ18)		5087(φ22)		5097(φ28)				5097(φ28)		5097DR(φ28)		5107DR(φ32)			5107DR(φ32)※	5117DR(φ38)	5127DA(φ42)		5127DA(φ42)※		
	5097(φ28)				5107(φ32)			5107(φ32)		5127DR(φ42)					5127DR(φ42)※		5127DA(φ42)※				
		5107(φ32)					5127DS(φ42)		5127DS(φ42)												
		5117(φ38)		5127(φ42)																	
		5127(φ42)																			

サイクロ減速機 6000 シリーズ
で対応いたします。カタログをご請求くださ

35	43	51	59	71	87	103	105	119	125	145	175	215	255	295	355	435	559	649	731	841	1003
5.00	4.07	3.43	2.97	2.46	2.01	13.8	1.67	1.47	1.40	1.21	1.00	0.81	0.69	0.59	0.49	0.40	0.31	0.27	0.24	0.21	0.17
50.0	40.7	34.3	29.7	24.6	20.1	16.7	16.7	14.7	14.0	12.1	10.0	8.14	6.86	5.93	4.93	4.02	3.13	2.70	2.39	2.08	1.74
5077(φ18)		5087(φ22)		5097(φ28)				5097(φ28)		5097DR(φ28)		5107DR(φ32)			5107DR(φ32)※	5117DR(φ38)	5127DA(φ42)		5127DA(φ42)※		
	5097(φ28)				5107(φ32)			5107(φ32)		5127DR(φ42)					5127DR(φ42)※		5127DA(φ42)※				
		5107(φ32)					5127DS(φ42)		5127DS(φ42)												
		5117(φ38)		5127(φ42)																	
		5127(φ42)																			

サイクロ減速機 6000 シリーズ
で対応いたします。カタログをご請求ください。

35	43	51	59	71	87	103	105	119	125	145	175	215	255	295	355	435	559	649	731	841	1003
41.4	33.7	28.4	24.6	20.4	16.7	13.8	13.8	12.2	11.6	10.0	8.29	6.74	5.69	4.92	4.08	3.33	2.59	2.23	1.98	1.72	1.45
50.0	40.7	34.3	29.7	24.6	20.1	16.7	16.7	14.7	14.0	12.1	10.0	8.14	6.86	5.93	4.93	4.02	3.13	2.70	2.39	2.08	1.74
			5077 (φ18)		5087 (φ22)	5097 (φ28)		5097 (φ28)		5097DR (φ28)				5097DR (φ28)※		5107DR (φ32)	5107DA (φ32)	5107DA (φ32)※		5127DA (φ42)	
5077 (φ18)		5087 (φ22)		5097(φ28)				5097 (φ28)		5097DR (φ28)		5107DR(φ32)			5107DR (φ32)※	5117DR (φ38)	5127DA (φ42)	5127DA(φ42)※			
	5097 (φ28)			5107 (φ32)				5107 (φ32)		5107DR (φ32)	5117DR (φ38)			5127DR(φ42)	5127DR (φ42)※		5127DA (φ42)※				
		5107 (φ32)		5117(φ38)			5127DR (φ42)		5127DR (φ42)		5127DR (φ42)※										
	5117(φ38)		5127 (φ42)																		
5117(φ38)		5127 (φ42)																			

サイクロ減速機 6000 シリーズ
で対応いたします。カタログをご請求ください。

減速機構

トラクションドライブ	サイクロ® 減速機	サイクロ® 減速機 ＋トラクションドライブ
		

モータ製作範囲一覧表
三相モータ

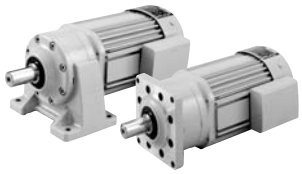

ソリッドシャフト (中実軸) 形
フランジ取付

ソリッドシャフト (中実軸) 形
脚　取　付

取付方式		モータ容量	屋内形									
選定表 C24頁			ブレーキ無		ブレーキ付		耐熱クラス（◎：標準）（ブレーキの耐熱クラスは、Bが標準）				端子箱仕様	
			200V級	400V級	200V級	400V級	E	B	F	H	材質	丸穴式
ソリッドシャフト (中実軸) 形 フランジ取付	ソリッドシャフト (中実軸) 形 脚取付	40～90W	○	○	○	○	◎	◇	—	—	端子箱無	
		0.1kW	○	○	○	○	◎	◇	◇	◇	無・樹脂	φ12.5
		0.2kW	○	○	○	○	◎	◇	◇	◇	樹脂	φ12.5
		0.25kW	○	○	○	○	◎	◇	◇	◇	樹脂	φ12.5
		0.4kW	○	○	○	○	◎	◇	◇	◇	樹脂	φ12.5
		0.55kW	○	○	○	○	—	◎	◇	◇	鋼板	φ23
		0.75kW	○	○	○	○	—	◎	◇	◇	鋼板	φ23
		1.1kW	○	○	○	○	—	◎	◇	◇	鋼板	φ23
		1.5kW	○	○	○	○	—	◎	◇	◇	鋼板	φ23
		2.2kW	○	○	○	○	—	◎	◇	◇	鋼板	φ23
		3.7kW	○	○	○	○	—	◎	◇	◇	鋼板	φ23

注）端子箱仕様・▭内アルタックス NEO 0.1kW 減速比 1/6-1/51 は、端子箱無し
注）耐熱クラス◇：オプション対応

取付方式		モータ容量	屋外形・軽防塵形									
寸法図 C116頁			ブレーキ無		ブレーキ付		耐熱クラス（◎：標準）（ブレーキの耐熱クラスは、Bが標準）				端子箱仕様	
			200V級	400V級	200V級	400V級	E	B	F	H	材質	電線管式
ソリッドシャフト (中実軸) 形 フランジ取付	ソリッドシャフト (中実軸) 形 脚取付	90W	○	○	—	—	◎	◇	—	—	アルミ	PF1/2
		0.1kW	○	○	○	○	◎	◇	◇	◇	アルミ	PF1/2
		0.2kW	○	○	○	○	◎	◇	◇	◇	アルミ	PF1/2
		0.25kW	○	○	○	○	◎	◇	◇	◇	アルミ	PF1/2
		0.4kW	○	○	○	○	◎	◇	◇	◇	アルミ	PF1/2
		0.55kW	○	○	○	○	—	◎	◇	◇	鋼板	PF3/4
		0.75kW	○	○	○	○	—	◎	◇	◇	鋼板	PF3/4
		1.1kW	○	○	○	○	—	◎	◇	◇	鋼板	PF3/4
		1.5kW	○	○	○	○	—	◎	◇	◇	鋼板	PF3/4
		2.2kW	○	○	○	○	—	◎	◇	◇	鋼板	PF3/4

注）耐熱クラス◇：オプション対応

技術資料		
	モータ特性表	E35頁
	ブレーキ特性表	E50頁
	端子箱取付位置	E46頁
	モータ結線例	E58頁

取付方式		モータ容量	防水形（IP65）									
寸法図 C136頁			ブレーキ無		ブレーキ付		耐熱クラス（◎：標準）				端子箱仕様	
			200V級	400V級	200V級	400V級	E	B	F	H	材質	電線管式
ソリッドシャフト（中実軸）形 フランジ取付	ソリッドシャフト（中実軸）形 脚取付	0.1kW	○	○	—	—	◎	◇	◇	◇	鋼板	PF1/2
		0.2kW	○	○	—	—	◎	◇	◇	◇	鋼板	PF1/2
		0.25kW	○	○	—	—	◎	◇	◇	◇	鋼板	PF1/2
		0.4kW	○	○	—	—	◎	◇	◇	◇	鋼板	PF1/2
		0.55kW	○	○	—	—	—	◎	◇	◇	鋼板	PF3/4
		0.75kW	○	○	—	—	—	◎	◇	◇	鋼板	PF3/4
		1.1kW	○	○	—	—	—	◎	◇	◇	鋼板	PF3/4
		1.5kW	○	○	—	—	—	◎	◇	◇	鋼板	PF3/4
		2.2kW	○	○	—	—	—	◎	◇	◇	鋼板	PF3/4

注）耐熱クラス◇：オプション対応

取付方式		モータ容量	安全増防爆形（eG3）							
寸法図 C144頁			ブレーキ無				耐熱クラス（◎：標準）		端子箱仕様	
			屋内形		屋外形					
			200V級	400V級	200V級	400V級	B	F	材質	電線管式
ソリッドシャフト（中実軸）形 フランジ取付	ソリッドシャフト（中実軸）形 脚取付	90W	○	○	○	○	◎	—	アルミ	PF1/2
		0.1kW	○	○	○	○	◎	◇	アルミ	PF1/2
		0.2kW	○	○	○	○	◎	◇	アルミ	PF1/2
		0.25kW	—	—	—	—	—	—	—	—
		0.4kW	○	○	○	○	◎	◇	アルミ	PF1/2
		0.55kW	—	—	—	—	—	—	—	—
		0.75kW	○	○	○	○	◎	◇	鋼板	PF3/4
		1.1kW	—	—	—	—	—	—	—	—
		1.5kW	○	○	○	○	◎	◇	鋼板	PF3/4
		2.2kW	○	○	○	○	◎	◇	鋼板	PF3/4

注）耐熱クラス◇：オプション対応

モータ製作範囲一覧表
単相モータ

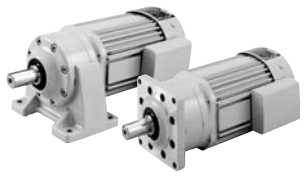

ソリッドシャフト (中実軸) 形
フランジ取付

ソリッドシャフト (中実軸) 形
脚　取　付

技術資料		
	モータ特性表	E37頁
	ブレーキ特性表	E50頁
	端子箱取付位置	E46頁
	モータ結線例	E58頁

取付方式		モータ容量	屋内形									
選定表 C52頁			ブレーキ無		ブレーキ付		耐熱クラス（◎：標準）（ブレーキの耐熱クラスは、Bが標準）				端子箱仕様	
			100V級	200V級	100V級	200V級	E	B	F	H	材質	丸穴式
ソリッドシャフト (中実軸) 形 フランジ取付	ソリッドシャフト (中実軸) 形 脚取付	40～90W	○	○	○	○	◎	◇	—	—	端子箱無	
		0.1kW	○	○	○	○	—	◎	—	—	鋼板	φ23
		0.2kW	○	○	○	○	—	◎	—	—	鋼板	φ23
		0.4kW	○	○	○	○	—	◎	—	—	鋼板	φ23

注）耐熱クラス◇：オプション対応

取付方式		モータ容量	屋外形・軽防塵形									
寸法図 C124頁			ブレーキ無		ブレーキ付		耐熱クラス（◎：標準）（ブレーキの耐熱クラスは、Bが標準）				端子箱仕様	
			100V級	200V級	100V級	200V級	E	B	F	H	材質	電線管式
ソリッドシャフト (中実軸) 形 フランジ取付	ソリッドシャフト (中実軸) 形 脚取付	90W	○	○	—	—	◎	◇	—	—	アルミ	PF1/2
		0.1kW	○	○	○	○	—	◎	—	—	鋼板	PF1/2
		0.2kW	○	○	○	○	—	◎	—	—	鋼板	PF1/2
		0.4kW	○	○	○	○	—	◎	—	—	鋼板	PF1/2

注）耐熱クラス◇：オプション対応

取付方式		モータ容量	レバーシブルモータ									
寸法図 C52頁			ブレーキ無				耐熱クラス（◎：標準）				端子箱仕様	
			屋内形		屋外形							
			100V級	200V級	100V級	200V級	E	B	F	H	材質	電線管式
ソリッドシャフト (中実軸) 形 フランジ取付	ソリッドシャフト (中実軸) 形 脚取付	90W	○	—	—	—	◎	◇	—	—	端子箱無	

注）耐熱クラス◇：オプション対応

モータ製作範囲一覧表
インバータ用モータ

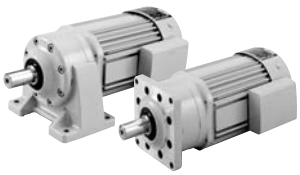

ソリッドシャフト (中実軸) 形
フランジ取付

ソリッドシャフト (中実軸) 形
脚　取　付

技術資料		
	モータ特性表	E38頁
	ブレーキ特性表	E51頁
	端子箱取付位置	E46頁
	モータ結線例	E58頁

取付方式		モータ容量	屋内形									
選定表 C64頁			ブレーキ無		ブレーキ付		耐熱クラス（◎：標準）（ブレーキの耐熱クラスは、Bが標準）				端子箱仕様	
			200V級	400V級	200V級	400V級	E	B	F	H	材質	丸穴式
ソリッドシャフト（中実軸）形 フランジ取付	ソリッドシャフト（中実軸）形 脚取付	0.1kW	○	○	○	○	◎	◇	◇	◇	樹脂	φ12.5
		0.2kW	○	○	○	○	◎	◇	◇	◇	樹脂	φ12.5
		0.4kW	○	○	○	○	—	◎	◇	◇	鋼板	φ23
		0.75W	○	○	○	○	—	◎	◇	◇	鋼板	φ23
		1.5kW	○	○	○	○	—	◎	◇	◇	鋼板	φ23
		2.2kW	○	○	○	○	—	◎	◇	◇	鋼板	φ23
		3.7kW	○	○	○	○	—	◎	◇	◇	鋼板	φ23

注）耐熱クラス◇：オプション対応

取付方式		モータ容量	屋外形・軽防塵形									
選定表 C128頁			ブレーキ無		ブレーキ付		耐熱クラス（◎：標準）（ブレーキの耐熱クラスは、Bが標準）				端子箱仕様	
			200V級	400V級	200V級	400V級	E	B	F	H	材質	電線管式
ソリッドシャフト（中実軸）形 フランジ取付	ソリッドシャフト（中実軸）形 脚取付	0.1kW	○	○	○	○	◎	◇	◇	◇	アルミ	PF1/2
		0.2kW	○	○	○	○	◎	◇	◇	◇	アルミ	PF1/2
		0.4kW	○	○	○	○	—	◎	◇	◇	鋼板	PF3/4
		0.75W	○	○	○	○	—	◎	◇	◇	鋼板	PF3/4
		1.5kW	○	○	○	○	—	◎	◇	◇	鋼板	PF3/4
		2.2kW	○	○	○	○	—	◎	◇	◇	鋼板	PF3/4

注）耐熱クラス◇：オプション対応

形式記号と仕様記号
表示の方法

ご注文・ご照会の際は本体形式記号と仕様記号をご指示ください。

アルタックスNEOの形式記号

C | N | H | M | 01 — 5087 — □ — B — 87

機種記号	
C	アルタックス®NEO

出力軸方向記号	
N	取付方向自由

取付方式	
V	フランジ取付
H	脚取付

入力種類	
M	ギヤモータ
空欄	両軸形（レデューサ）

入力容量	
009	90W
01	0.1kW
02	0.2kW
03	0.25kW
05	0.4kW
08	0.55kW
1	0.75kW
1H	1.1kW
2	1.5kW
3	2.2kW

アルタックス®NEO枠番

5067	5107
506H	510R
5077	5107DA
507R	5107DR
5087	5117
508R	5117DR
5097	5127
509R	5127DA
5097DA	5127DR
5097DR	5127DS

補助形式	
空欄	三相モータ付
CA	単相コンデンサラン形モータ付
CB	単相コンデンサ始動コンデンサラン形モータ付
CC	単相レバーシブルモータ付
AV	インバータ用モータ付
ES	高効率三相モータ付

ブレーキ有無	
空欄	ブレーキなし
B	ブレーキ付
C	ワンタッチゆるめブレーキ付

減速比

仕様記号

J | 2 | N | P | L | B

本体形式に添えて、モータの仕様を示す記号体系です。
詳しくは次頁をご参照ください。

ギヤモータ

フランジ取付

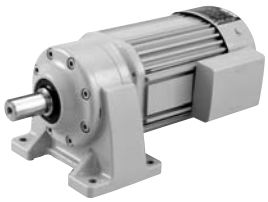

脚取付

両軸形（レデューサ）

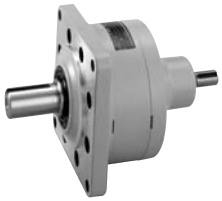

フランジ取付

脚取付

形式記号と仕様記号
仕様記号について

仕様記号とは形式記号を補足する6桁の記号です。従来の弊社形式ではモータの電圧、屋内／屋外の区分、端子箱関係の情報が含まれていなかったため、形式に加えて文章で補足する必要がありました。
今回の仕様記号の導入によりシンプルな6桁の数字でご希望の仕様を明確に表示することが可能になりました。

従来の記述方法	
形式	CNHM02-5077-29
仕様	樹脂製端子箱付 端子箱取付位置　左 引出口方向（B式） 200V級3定格　屋内型

仕様記号を使用した場合	
形式	CNHM02-5077-29
仕様記号	J2NPLB

シンプルな記号で表現が可能。
連絡ミス、確認もれを防止します。

仕様記号体系

仕様記号	J	2	N	P	L	B
桁目	1	2	3	4	5	6
				端子箱仕様		
仕様項目	適用規格	電圧	使用環境	種類	取付位置	引出口方向

1桁目　適用規格

J	JIS（日本）
U	UL
N	NEMA
E	CEマーキング
C	CCC
A	CSA
9	その他

2桁目　下記は1桁目Jの場合

上段：電圧（V）
下段：周波数（Hz）

1桁目	モータ種類	2桁目 1	2	4	D	9
J JIS	三相モータ		200/220 50/60	400/440 50/60		その他
	単相モータ	100 50/60			100/200 50/60	
	インバータモータ		200/220 60	400/440 60		
	高効率モータ		200/220 50/60	400/440 50/60		

6桁目　引出口方向

A	A式	B	B式
C	C式	D	D式
		X	端子箱無し

5桁目　取付位置（出力側から見て）

L	左	R	右
T	上	B	下

3桁目　使用環境

N	屋内型
A	屋外型
B	軽防塵
E	安全増防爆形
F	安全増防爆屋外形
W	防水型（IP65）
9	その他

4桁目　端子箱種類

A	アルミ製端子箱
P	樹脂製端子箱
S	鋼板製端子箱
Q	樹脂製・端子台付
T	銅板製・端子台付
X	端子箱なし
C	キャプタイヤケーブル付

		
アルタックス（90W以下屋内標準）	アルタックス（0.2kW屋内標準）	アルタックス両軸型
J ：JIS準拠 2 ：200V級 N ：屋内型 X ：端子箱なし T ：取付位置　上 X ：端子箱なし	J ：JIS準拠 2 ：200V級 N ：屋内型 P ：樹脂製端子箱付 L ：取付位置　左 A ：引出口方向A式	仕様記号は使用いたしません。
J2NXTX	J2NPLA	

注）組合せによっては製作できない場合がありますので、カタログ記載以外の仕様をご希望の場合は、ご照会ください。

形式記号と仕様記号
仕様記号について

仕様記号のご利用について

1. 仕様記号の使用
   仕様記号の御使用は任意です。仕様記号が無く文章指示も無い場合はカタログ標準品となります。
2. 対象機種
   アルタックス、ハイポニック（2007年5月現在）
3. 仕様記号の記載
   銘板および梱包箱に添付される伝票に記載されます。

ご発注時の指示方法と弊社の対応　○：有り　－：無し

形式	仕様記号	文章	出荷される製品の仕様
○	－	－	カタログ標準仕様
○	－	○	文章指示通りの仕様
○	○	－	仕様記号で指示された仕様
○	○	○	仕様記号＋文章で指示された仕様

仕様記号一覧

各製品、容量、仕様別でカタログ標準の場合の仕様記号です。　　－は該当機種無し

モータ種類		2桁目	電圧 V	周波数 Hz	アルタックス モータ容量	CNHM・CNVM
三相モータ 補助形式 無し	屋内型 3桁目 N	2	200 220	50/60 60	40W～90W, 0.1kW5067# 0.1kW～0.4kW 0.75kW以上	J2NXTX J2NPLA J2NSLA
		4	400 440	50/60 60	40W～90W, 0.1kW5067# 0.1kW～0.4kW 0.75kW以上	J4NXTX J4NPLA J4NSLA
	屋外型 3桁目 A	2	200 220	50/60 60	40W～90W, 0.1kW5067# 0.1kW～0.4kW 0.75kW以上	J2AATB J2AALB J2ASLB
	*軽防塵の場合は3桁目をBとしてとしてください。	4	400 440	50/60 60	40W～90W, 0.1kW5067# 0.1kW～0.4kW 0.75kW以上	J4AATB J4AALB J4ASLB
	防水型 3桁目 W	2	200 220	50/60 60	0.1kW～0.4kW 0.75kW以上	J2WSLB J2WSLB
	安全増防爆型 3桁目 E	2	200 220	50/60 60	0.1kW～0.4kW 0.75kW以上	J2EALB J2ESLB
単相モータ 補助形式 CA CB CC	屋内型 3桁目 N	1	100	50/60	40W～90W, 0.1kW5067#	J1NXTX
		D	100/200	50/60	0.1kW～0.4kW	JDNSLB
	屋外型 3桁目 A	1	100	50/60	40W～90W, 0.1kW5067#	J1ASTB
		D	100/200	50/60	0.1kW～0.4kW	JDASLB
インバータモータ 補助形式 AV	屋内型 3桁目 N	2	200 220	60 60	0.1kW～0.2kW 0.4kW以上	J2NPLA J2NSLA
		4	400 440	60 60	0.1kW～0.2kW 0.4kW以上	J4NPLA J4NSLA
	屋外型 3桁目 A	2	200 220	60 60	0.1kW～0.2kW 0.4kW以上	J2AALB J2ASLB
		4	400 440	60 60	0.1kW～0.2kW 0.4kW以上	J4AALB J4ASLB
高効率モータ 補助形式 ES	屋内型 3桁目 N	2	200 220	50/60 60	0.2kW 0.4kW以上	J2NPLA J2NSLA
		4	400 440	50/60 60	0.2kW 0.4kW以上	J4NPLA J4NSLA

形式記号と仕様記号の一例

お客様が選定した機種の本体形式記号や仕様記号がどのように表されるのか。
その一例をご紹介します。

【例1】

モータ	：	三相モータ・屋内形
ブレーキ	：	付
電源	：	三相200V・50Hz
モータ出力	：	0.1W
減速比	：	1/35
取合部形状	：	フランジ取付
端子箱や位置、引出口は標準		

機種選定
（機種選定についての詳細は
C8頁をご参照ください。）

選定された機種の本体形式
ＣＮＶＭ０１－５０６７－Ｂ－３５

仕 様 記 号
Ｊ２ＮＸＴＸ

【例2】

モータ	：	三相モータ・屋内形
ブレーキ	：	無し
電源	：	三相400V・60Hz
モータ出力	：	0.4kW
減速比	：	1/59
取合部形状	：	脚取付
端子箱や位置、引出口は標準		

機種選定
（機種選定についての詳細は
C8頁をご参照ください。）

選定された機種の本体形式
ＣＮＨＭ０５－５０９７－５９

仕 様 記 号
Ｊ４ＮＰＬＡ

【例3】

モータ	：	三相インバータ用モータ・屋外形
ブレーキ	：	無し
電源	：	三相200V・60Hz※
モータ出力	：	0.75kW
減速比	：	1/15
取合部形状	：	フランジ取付
端子箱や位置、引出口は標準		

機種選定
（機種選定についての詳細は
C8頁をご参照ください。）

選定された機種の本体形式
ＣＮＶＭ１－５０９７－ＡＶ－１５

仕 様 記 号
Ｊ２ＡＳＬＡ

※ インバータ用モータは60Hzが標準です。
50Hzは特殊品となりますのでご紹介ください。

標準仕様

三相・単相アルタックスNEOギヤモータ

モータ部

種類	項目	標準仕様		内蔵形ブレーキ付標準仕様
三相モータ	容量範囲	注）40W～3.7kW　4極		注）40W～3.7kW　4極 RB、FBブレーキ（ノンアスベストライニング）
	保護方式 外被構造	IP44（屋内）全閉外扇形 （90W，0.1kWは，全閉自冷形）		IP44（屋内）全閉外扇形 （90W，0.1kWは，全閉自冷形）
	電　源	3定格電源 200V 50／60Hz、220V 60Hz　又は 400V 50／60Hz、440V 60Hz		3定格電源 200V 50／60Hz、220V 60Hz　又は 400V 50／60Hz、440V 60Hz
	耐熱クラス	90W～0.4kW　4極　E 0.55～2.2kW　4極　B		90W～0.4kW　4極　E（ブレーキは、B） 0.55～2.2kW　4極　B（ブレーキは、B）
	時間定格	連続定格		連続定格
	始動方式	直入れ		直入れ
	口出線 （ラグ式）	40W～3.7kW　4極　3本		40W～3.7kW　4極　5本
	規　格	JIS準拠		JIS準拠
単相モータ（インダクション）／単相レバーシブルモータ		インダクション	レバーシブル	インダクション
	容量範囲	注）40W～0.4kW　4極	40W～90W　4極	注）40W～0.4kW　4極 RB, FBブレーキ（ノンアスベストライニング）
	保護方式 外被構造	IP44（屋内）全閉外扇形	IP44（屋内）全閉外扇形	IP44（屋内）全閉外扇形
	電　源	100V，200V 50／60Hz （2重電圧） 90Wは，100V 50／60Hz	100V 50／60Hz	100V，200V 50／60Hz（2重電圧） 90Wは，100V 50／60Hz
	耐熱クラス	90W　4極　E 0.1～0.4kW　4極　B	90W 4極 E	90W　4極　E（ブレーキは、B） 0.1～0.4kW　4極　B（ブレーキは、B）
	時間定格	連続定格	30分定格	連続定格
	始動方式	90W　4極　コンデンサ運転 0.1～0.4kW 4極 コンデンサ始動コンデンサ運転	コンデンサ運転	90W　4極　コンデンサ運転 0.1～0.4kW　4極　コンデンサ始動コンデンサ運転
	口出線 （ラグ式）	90W　4極　3本 0.1～0.4kW　4極　6本		90W　4極　5本 0.1～0.4kW　4極　8本
	規　格	JIS準拠		JIS準拠
三相インバータ用モータ	容量範囲	注）0.1～3.7kW　4極		注）0.1～3.7kW　4極 RB, FBブレーキ（ノンアスベストライニング）
	保護方式 外被構造	IP44（屋内） 全閉外扇形		IP44（屋内） 全閉外扇形
	電　源	200V 60Hz、220V 60Hz		200V 60Hz、220V 60Hz
	耐熱クラス	B（6～60Hz定トルク特性）		B（ブレーキは、B）
	時間定格	連続定格		連続定格（6～60Hz定トルク特性）
	口出線 （ラグ式）	0.1～2.2kW　4極　3本		0.1～2.2kW　4極　5本
	規　格	JIS準拠		JIS準拠
高効率三相モータ	容量範囲	0.2～2.2kW　4極		0.2～2.2kW　4極 FBブレーキ（ノンアスベストライニング
	保護方式 外被構造	IP44（屋内） 全閉外扇形		IP44（屋内） 全閉外扇形
	電　源	200V 50/60Hz、220V/60Hz　又は　400V 50/60Hz, 440V/60Hz		200V 50/60Hz、220V/60Hz　又は　400V 50/60Hz, 440V/60Hz
	耐熱クラス	0.2，0.4kW　4極 E 0.55～2.2kW　4極 B		0.2, 0.4kW　4極 E（ブレーキはB） 0.55～2.2kW　4極 B（モータ、ブレーキ共）
	時間定格	連続定格		連続定格
	口出線 （ラグ式）	3本		5本
	規　格	JIS C4004　効率値はJIS C4212対応		JIS C4004　効率値はJIS C4212対応

標準仕様

ギヤ部

項目	標準仕様
潤滑方式	グリース潤滑（工場出荷時にグリースを充填しております。）
材　　質	ケーシング：アルミニウム合金（枠番5117, 5117DR, 5127, 5127DR, 5127DA, 5127DSは、鋳鉄）

その他

項目		標準仕様
周囲条件	設置場所	屋内（塵埃の少ない、水のかからない場所）
	周囲温度	−10〜40℃
	周囲湿度	85%以下　ただし、結露しないこと
	標　　高	1000m以下
	雰 囲 気	腐食性ガス、爆発性ガス、蒸気粉じんがないこと。塵埃を含まない換気の良い場所であること。
据付角度		制限なし
塗　　装		塗装質：エポキシポリエステル系　塗装色：（マンセル5Y8/1相当近似）

注）1. 三相・単相モータ25W以下（6〜25W）の平行軸は、アステロギヤモータで対応いたします。
また、三相モータ・インバータ用モータ3.7kWを超えるモータ容量の平行軸については、サイクロ減速機で対応いたします。
詳細は各専用カタログをご参照ください。
2. ギヤモータを密閉した場所へ据付ける場合は、周囲温度が40℃以下であることをご確認ください。

セレクションガイド 1
モータ種類

運転速度	容量	電源	特長	起動方式	モータ種類
変速しない	40W 60W 90W	三相	標準	直入れ	三相モータ 200V級 (90W)
		単相	標準	ｺﾝﾃﾞﾝｻ運転	単相モータ 100V級 (90W)
			頻繁な正逆運転	ｺﾝﾃﾞﾝｻ運転	単相ﾚﾊﾞｰｼﾞﾌﾞﾙﾓｰﾀ 100V級 (90W)
					注：30分定格
	0.1kW 0.2kW 0.4kW	三相	標準	直入れ	三相モータ 200V級 400V級 (0.1kW-0.4kW)
					高効率三相モータ 200V級 400V級 (0.2kW-0.4kW)
		単相	標準	ｺﾝﾃﾞﾝｻ始動 ｺﾝﾃﾞﾝｻ運転	単相モータ 100V級 200V級 (0.1kW-0.4kW)
	0.75kW 1.5kW 2.2kW	三相	標準	直入れ	三相モータ 200V級 400V級 (0.75kW-2.2kW)
					高効率三相モータ 200V級 400V級 (0.75kW-2.2kW)

運転速度	容　量	トルク特　性	インバータ種類	住友のインバータ	モータ種類
変速する	90W	特性D	V/f制御	SF-320α	三相モータ 200V級 (90W)
	90W以下の可変速ギヤモータではアステロ®もご検討ください。（スピードコントローラー方式、インバータ方式）				
	0.1kW 0.2kW 0.4kW	特性A	(ｾﾝｻﾚｽ ﾍﾞｸﾄﾙ制御)	HF-320α シリーズ	ｲﾝﾊﾞｰﾀ用モータ 200V級 400V級 (0.1kW-0.4kW)
					高効率三相モータ 200V級 400V級 (0.2kW-0.4kW)
					三相モータ 200V級 *400V級 (0.1kW-0.4kW)
		特性B	V/f制御	SF-320α シリーズ	ｲﾝﾊﾞｰﾀ用モータ 200V級 400V級 (0.1kW-0.4kW)
					高効率三相モータ 200V級 400V級 (0.2kW-0.4kW)
		特性D	V/f制御	SF-320α シリーズ	三相モータ 200V級 *400V級 (0.1kW-0.4kW)
					高効率三相モータ 200V級 *400V級 (0.2kW-0.4kW)
	0.75kW 1.5kW 2.2kW	特性A	(ｾﾝｻﾚｽ ﾍﾞｸﾄﾙ制御)	HF-320α シリーズ	ｲﾝﾊﾞｰﾀ用モータ 200V級 400V級 (0.75kW-2.2kW)
					高効率三相モータ 200V級 400V級 (0.75kW-2.2kW)
		特性B	V/f制御	SF-320α シリーズ	ｲﾝﾊﾞｰﾀ用モータ 200V級 400V級 (0.75kW-2.2kW)
					高効率三相モータ 200V級 400V級 (0.75kW-2.2kW)
		特性C	(ｾﾝｻﾚｽ ﾍﾞｸﾄﾙ制御)	HF-320α シリーズ	三相モータ 200V級 *400V級 (0.75kW-2.2kW)
					高効率三相モータ 200V級 *400V級 (0.75kW-2.2kW)
		特性D	V/f制御	SF-320α シリーズ	三相モータ 200V級 *400V級 (0.75kW-2.2kW)
					高効率三相モータ 200V級 *400V級 (0.75kW-2.2kW)

*汎用ﾓｰﾀ(400V級)をインバータ駆動する際は絶縁対策が必要ですのでご照会ください。

セレクションガイド 2
仕様　減速機

モータ種類	防爆	保護方式	CNVM	CNHM
三相モータ	非防爆	屋内形	C24	C24
		屋外形	C116	C120
		防水形 (IP65)	C136	C138
	安全増防爆 ＊1	屋内形	C144	C146
		屋外形	本カタログに掲載していませんが製作可能です。	
	耐圧防爆 ＊2	サイクロ減速機でご検討ください。		
単相モータ ＊3	非防爆	屋内形	C52	C52
		屋外形	C124	C126
単相ﾚﾊﾞｰｼﾌﾞﾙﾓｰﾀ ＊3	非防爆	屋内形	C52	C52
インバータ用モータ	非防爆	屋内形	C64	C64
		屋外形	C128	C130
	耐圧防爆	サイクロ減速機でご検討ください。		
高効率三相モータ	非防爆	屋内形	C80	C80
		屋外形	C128	C130
			CNV	CNH
平行軸レデューサ（両軸形）			C92	C92

＊1 安全増防爆形モータはインバータで駆動することは出来ません。
＊2 三相モータの耐圧防爆形モータはインバータ駆動することは出来ません。
＊3 単相モータ、単相レバーシブルモータ、単相コンデンサラン形モータはインバータ駆動することは出来ません。

CAI

100W以下専用インバータ
電子サーマル搭載
無接点方式外部制御
通信機能(RS-485)
100V級200V級共用
電源
単相100V　25-100W
単相200V　25-100W

SF-320α

新モータ制御採用で
始動トルク150-200%
(AFモータとの組合せ)
CE,UL,CSA標準対応
電源
三相200V　0.1-2.2kW
単相100V　0.1-0.75kW
単相200V　0.2-2.2kW

HF-320α

高始動トルク200%
ノイズフィルタ標準装備
簡単メンテナンス（長寿命）
着脱式制御端子基板採用
電源
三相200V　0.2-7.5kW
三相400V　0.4-7.5kW
単相200V　0.2-2.2kW

特性A：定トルク運転特性　特性B：定トルク運転特性　特性C：低減トルク運転特性　特性D：低減トルク運転特性

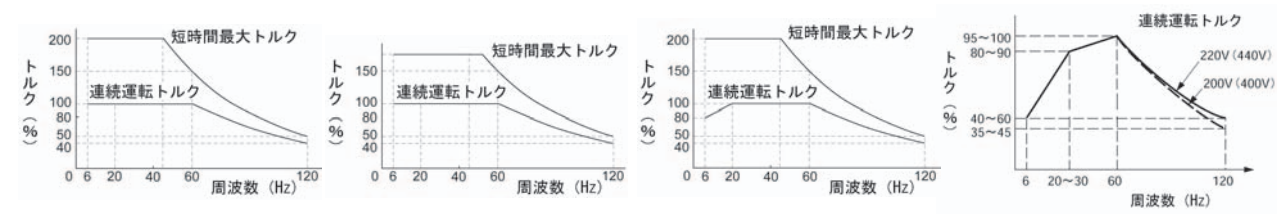

選定手順（CNVM、CNHM シリーズ）

平行軸ギヤモータ（CNVM･CNHMシリーズ）の機種選定フロー

記号説明

- Tℓ　：ギヤモーター出力軸に於ける実伝達トルク〔N･m〕
- Tout：ギヤモーターの許容出力トルク〔N･m〕
- Te　：等価伝達トルク〔N･m〕
- Pr　：実ラジアル荷重〔N〕
- Pro　：許容ラジアル荷重〔N〕
- Lf　：位置係数
- Cf　：連結係数
- Fs　：衝撃係数
- J　：慣性モーメント〔kg・m²〕

等価伝達トルクTeの決定

$Te = T_{\ell} \times$ ギヤモータの負荷係数〔N・m〕
（50 ＝ 50 × 1.0）

Tℓ（50 N・m）← 実伝達トルク

負荷係数（1.0）← 表C1（C19頁）← 負荷条件 運転時間

減速比と出力回転数

減速比	出力回転数 n2 r/min 50Hz	60Hz
3	483	583
5	290	350
25	58.0	70.0
29	50.0	60.3
35	41.4	50.0
43	33.7	40.7
51	28.4	34.3

50〔r/min〕, 50〔Hz〕← 出力回転数 電源周波数

※ 出力回転数は、モータ回転数を 50Hz : 1450 r/min、60Hz : 1750 r/min としたときの代表値です。

Te（50N･m）

減速比（29）を選択

機種（容量記号－枠番－減速比）の決定

Tout≧Teとなる機種（05-5087-□-29）を選定
（72.6≧50）

注）枠番末尾に「R」または「S」が付いている機種はトラクションドライブ機種です。C10頁をご参照ください。

Tout（72.6 N･m）← 選定表 C24～C49頁（05-5087-□-29）

機種（05－5087－□－29：許容ラジアル荷重Pro=2700N, J=6.95×10⁻⁴kg・m²）

ラジアル荷重のチェック

注）1.

$$Pr \leqq \frac{Pro}{Lf \times Cf \times Fs}$$

$$\left(1100 \leqq \frac{2700}{1.0 \times 1.0 \times 1.0}\right)$$

満足しない場合は、容量記号、枠番を上げた機種で今一度確認

Pr(1110N) ← 実ラジアル荷重

Lf(1.0) ← 表C2 ← ラジアル荷重位置

Cf(1.0) ← 表C3 ← 連結係数

Fs(1.0) ← 表C4 ← 衝撃係数

Pro(2700N) ← 選定表 C24～C49頁

起動頻度のチェック

$$慣性モーメント（GD^2）比 = \frac{モータ軸換算負荷慣性モーメント（GD^2）}{ギヤモータの慣性モーメント（GD^2）}$$

$$\left(慣性モーメント（GD^2）比 = \frac{7.1 \times 10^{-6}}{6.95 \times 10^{-4}} = 0.01\right)$$

想定される起動頻度が、相当する慣性モーメント（GD²）比における許容起動頻度以下であるか確認（C19頁3項参照）し、満足しない場合は容量、枠番を上げた機種で確認。

$6.0 \times 10^{-3}\,kg \cdot m^2 \times \left[\frac{1}{29}\right]^2 = 7.1 \times 10^{-6}\,kg \cdot m^2$ ← モータ軸換算負荷慣性モーメント（GD²）

$6.95 \times 10^{-4}\,kg \cdot m^2$ ← 技術資料 E29頁 ← ギヤモータの慣性モーメント（GD²）

機種（05－5087－□－29）

形式の決定

C10頁　形式記号参照

（CNVM05－フランジ取付）← 取付方式

形式（CNVM05－5087－△－○－29）

仕様、寸法の確認

○仕様の確認→C14頁“標準仕様”
※電源電圧、屋内・屋外の区別は形式に明記されませんので、ご注文の際にお申し付けください。
○寸法の確認　C24～C49頁

三相 ← モータの種類

ブレーキ無 ← ブレーキ有無

形式（CNVM05－5087－29）

選定例

- ○Tℓ=50〔N・m〕
- ○チェーンコンベヤ（均一荷重）
- ○10時間／日
- ○50〔r/min〕
- ○50〔Hz〕
- ○三相モータ 屋内仕様
- ○フランジ取付
- ○スプロケットピッチ円 φ90〔mm〕 半径R=0.045〔m〕
- ○$Pr = \frac{T\ell}{R} = \frac{50}{0.045}$ ≒1110N
- ○軸中央
- ○チェーン直結
- ○衝撃ほとんどなし
- ○負荷J（低速軸値） 6.0×10^{-3}〔kg･m²〕

※（　）内は選定例の場合です。
注）1.スラスト荷重が掛かる場合は、E12頁の式でチェックしてください。

アルタックス NEO ギヤモータは、均一荷重・１日 10 時間の運転条件のもとに設計されています。

1. ギヤモータの負荷係数

表 C1

運転時間 負荷条件	10H 以下／日 運転	10 ～ 24H ／日 運転	主な使用機械例
均一荷重	1	1.2	コンベア（均一荷重）、ポンプ（遠心式）、食品機械（精米機、缶詰機）、エレベータ（均一荷重）、プラスチック押出機、アジテータ（液体）、バースクリーン
軽い衝撃荷重	1.2	1.35	コンベア（変動送り、重荷重）、食品機械（ビートスライサ、ダウミキサ、肉挽機）、エレベータ（重荷重）、アジテータ（液固体混合、密度変化）、フィーダ（ベルト、エプロン、スクリュ）、シックナ、フロキュレータ、一般工作機械（主軸用）
激しい衝撃荷重	1.5	1.6	パンチングプレス、タッピングマシン、粉砕機械（クラッシャミル）、ホイスト（重荷重）、ドラムバーカ、ログホール、カッタ、プレータ

2. 軸ラジアル荷重

アルタックス NEO ギヤモータにチェーンスプロケットやプーリを装着する場合は、軸ラジアル荷重の検討を行ってください。下式で求めた軸ラジアル荷重が、選定表に記載の出力軸許容ラジアル荷重より小さくなるようにしてください。

軸ラジアル荷重　$Pr = \dfrac{T_\ell \times Lf \times Cf \times Fs}{R}$〔N〕

T_ℓ ： アルタックスNEOの低速軸における実伝達トルク〔N・m〕
Lf ： 荷重位置係数
Cf ： 連結係数
Fs ： 衝撃係数
R ： スプロケット、歯車、プーリ等のピッチ円半径〔m〕

表 C2 位置係数 Lf

荷受位置	Lf
軸 根 本	0.8
軸 中 央	1.0
軸　端	1.4

表 C3 連結係数 Cf

連結方式	Cf
チェーン	1
歯　車	1.25
V ベルト	1.5

表 C4 衝撃係数 Fs

衝撃の程度	Fs
衝撃がほとんど無い場合	1
衝撃がややある場合	1~1.2
激しい衝撃を伴う場合	1.4~1.6

3. 許容起動頻度

負荷慣性が大きい場合は、起動時（又はブレーキ付の場合の停止時）に瞬間的に大きなトルクが発生します。起動頻度は連結方法、相手機械の慣性の大きさによって下表の許容値内でご使用ください。また、同時に次頁のモータ許容熱容量も確認してください。

表 C5 許容起動頻度

負荷との連結方法	慣性モーメント（GD^2）比 $= \left(\dfrac{\text{モータ軸換算負荷慣性モーメント（}GD^2\text{）}}{\text{ギヤモータの慣性モーメント（}GD^2\text{）}}\right)$	許容起動頻度
直結などで ガタがない時	2 1.5 0.6　以下	5 回／時間 1 回／分 10 回／分
チェーン伝動などで ガタがある時	1 0.75 0.4　以下	5 回／時間 1 回／分 7 回／分

注）短時間であれば許容値以上の頻度で使用できる場合もありますのでご照会ください。

表 C6 三相モータの許容熱容量（C × Z）

モータ出力 kW	許容 C × Z（35%ED 以下）	許容 C × Z（35%ED 超～50%ED 以下）	許容 C × Z（50%ED 超～80%ED 以下）	許容 C × Z（80%ED 超～100%ED 以下）	モータ慣性モーメント kg・m²		モータ GD^2 kgf・m²	
					標　準	ブレーキ付	標　準	ブレーキ付
0.1	3200	3000	2000	1200	0.00033	0.00035	0.0013	0.0014
0.2	2200	2800	2800	2500	0.00050	0.00055	0.002	0.0022
0.25	1800	2200	1500	1500	0.00065	0.00068	0.0026	0.0027
0.4	1800	2200	1500	1500	0.00065	0.00068	0.0026	0.0027
0.55	1800	2200	1500	1500	0.00101	0.00111	0.00405	0.00445
0.75	1400	1400	800	500	0.00120	0.00130	0.0048	0.0052
1.1	1400	1400	800	500	0.00185	0.00208	0.0074	0.0083
1.5	1200	1200	500	400	0.00213	0.00235	0.0085	0.0094
2.2	1000	900	400	200	0.00333	0.00373	0.0133	0.0149

下記①～③で求めた C × Z が、表 C6 に該当するモータ容量・%ED において、許容 CZ 以内であることをチェックします。

① C を下記式から求めます。

$$C = \frac{\text{モータの慣性モーメント（モータの}GD_M^2\text{）} + \text{モータ軸換算モータ以外の総慣性モーメント（}GD_L^2\text{）}}{\text{モータの慣性モーメント（モータの}GD_M^2\text{）}}$$

●モータの慣性モーメント（kg・m²）
GD_M^2: モータの GD^2（kgf・m²）
●モータ軸換算モータ以外の
総慣性モーメント（kgf・m²）
GD_L^2: モータ軸換算モータ以外の総 GD^2（kgf・m²）

② 1 時間あたりの始動回数 Z（回 /hr）を求めます。

(a) 1 周期の運転時間 ta(sec)　休止時間 tb(sec) とし、この期間に nr（回 /cycle）の始動をする場合

$$Zr = \frac{3600nr}{ta + tb}\ \text{（回/hr）}$$

(b) また、1 周期間（ta+tb）中にインチング回数 ni（回 /cycle）を有する時は、これについても 1 時間あたりのインチング回数 Zi に換算した始動回数に換算します。

$$Zi = \frac{3600ni}{ta + tb}\ \text{（回 /hr）}$$

(c) (a) および (b) から 1 時間あたりの始動回数 Z（回 /nr）を求めます。

$$Z = Zr + 1/2 \cdot Zi = \frac{3600}{ta + tb} \cdot \left(nr + \frac{1}{2}ni\right)\ \text{（回/hr）}$$

③ C × Z を求めます。

①で求めた C と②で求めた Z の積 C × Z を求めます。

④ 負荷時間率 %ED

$$\%ED = \frac{ta}{ta + tb} \times 100$$

4. トラクションドライブ機種選定上の注意

枠番末尾に「R」および「S」が付いている機種はトラクションドライブ機種です。通常の用途にはそのままご使用いただいて差し支えありませんが、下記に該当する場合はご照会ください。

（1）選定手順

C8 頁に記載の選定手順に従い、正しく選定ください。

特に激しい衝撃荷重のかかる用途（粉砕機械、破砕機、高速カッター）や変動負荷（クランク、カム運動）がある用途等の場合はご照会ください。

（2）高精度な位置決めを必要とする用途

トラクションドライブ機種の実減速比は運転負荷状況により若干変化します。

- 実減速比 = 公称減速比 × (0.997 ～ 1.003)

そのため高精度な位置決めを必要とする用途（印刷機、ラベラー、自動化装置、昇降装置など）にご使用の場合はご照会ください。
特に両軸形（モータ無）にサーボモータ等を組合わせてご使用の場合はご注意ください。

アルタックス® NEOギヤモータ

平行軸・フランジ取付／脚取付

CNVMシリーズ
CNHMシリーズ

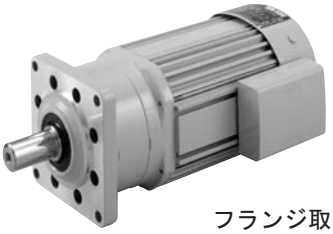

フランジ取付形
（CNVMシリーズ）

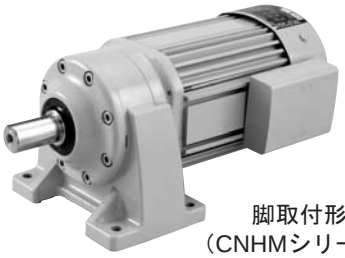

脚取付形
（CNHMシリーズ）

MEMO

アルタックス® NEOギヤモータ

平行軸・フランジ取付／脚取付

CNVMシリーズ
CNHMシリーズ

3 ～ 三相　三相モータ

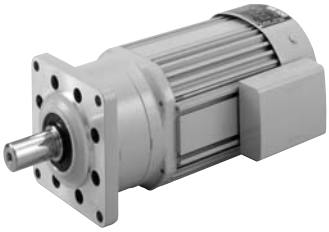

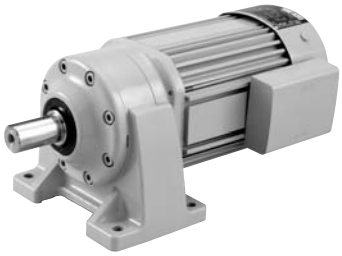

モータ容量	減速比範囲			頁
40W	6	▶	51	C24
60W	6	▶	51	C25
90W	6	▶	51	C26
0.1kW	3	▶	1003	C27
0.2kW	3	▶	1003	C30
0.25kW	3	▶	731	C33
0.4kW	3	▶	559	C36
0.55kW	3	▶	435	C39
0.75kW	3	▶	255	C41
1.1kW	3	▶	87	C43
1.5kW	3	▶	59	C45
2.2kW	3	▶	51	C47
3.7kW	11	▶	21	C49

平行軸ギヤモータ・フランジ取付形（CNVM）・脚取付形（CNHM）

40W・三相モータ・屋内形

減速比	出力回転数 r/min 50Hz	出力回転数 r/min 60Hz	容量記号	枠番	減速比	出力トルク Tout N・m 50Hz	出力トルク Tout N・m 60Hz	出力トルク Tout kgf・m 50Hz	出力トルク Tout kgf・m 60Hz	出力軸許容ラジアル荷重 Pro N 50Hz	出力軸許容ラジアル荷重 Pro N 60Hz	出力軸許容ラジアル荷重 Pro kgf 50Hz	出力軸許容ラジアル荷重 Pro kgf 60Hz	屋内形寸法図 フランジ取付	屋内形寸法図 脚取付
			（形式記号詳細 C10 頁）												
6	242	292	CNVM（フランジ取付）CNHM（脚取付）	004 - 5067 (-B) -	6	1.50	1.24	0.153	0.127	540	540	55.0	55.0	図 C1	図 C2
8	181	219		004 - 5067 (-B) -	8	2.00	1.66	0.204	0.169	687	687	70.0	70.0		
11	132	159		004 - 5067 (-B) -	11	2.75	2.28	0.280	0.232	687	687	70.0	70.0		
13	112	135		004 - 5067 (-B) -	13	3.25	2.69	0.332	0.275	687	687	70.0	70.0		
15	96.7	117		004 - 5067 (-B) -	15	3.75	3.11	0.383	0.317	883	883	90.0	90.0		
17	85.3	103		004 - 5067 (-B) -	17	4.26	3.53	0.434	0.360	883	883	90.0	90.0		
21	69.0	83.3		004 - 5067 (-B) -	21	5.28	4.36	0.538	0.444	1180	1180	120	120		
25	58.0	70.0		004 - 5067 (-B) -	25	6.28	5.19	0.640	0.529	1180	1180	120	120		
29	50.0	60.3		004 - 5067 (-B) -	29	7.24	6.02	0.738	0.613	1230	1230	125	125		
35	41.4	50.0		004 - 5067 (-B) -	35	8.76	7.24	0.893	0.738	1230	1230	125	125		
43	33.7	40.7		004 - 5067 (-B) -	43	10.8	8.94	1.10	0.911	1230	1230	125	125		
51	28.4	34.3		004 - 5067 (-B) -	51	12.8	10.6	1.30	1.08	1230	1230	125	125		

注）1. 出力回転数は、モータ回転数 50Hz：1450r/min, 60Hz：1750r/min としたときの代表値です。詳細は技術資料「モータ部」を参照ください。
2. 低速軸許容ラジアル荷重は、低速軸中央の位置の値です。
3. （ ）内はブレーキ付の形式を示します。
4. 屋内形のみの対応です。

仕様記号の詳細は C12 頁をご参照ください。( ) 内はブレーキ付の形式、寸法、質量を示します。

図 C1 CNVM004-5067-6~51 / 仕様記号 (CNVM004-5067-B-6~51 / 仕様記号)　仕様記号 J2NXTX　質量 3.4kg(3.9kg)

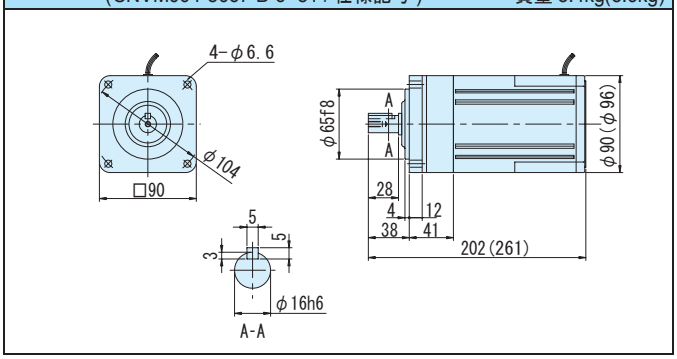

図 C2 CNHM004-5067-6~51/ 仕様記号 (CNHM004-5067-B-6~51/ 仕様記号)　仕様記号 J2NXTX　質量 3.4kg(3.9kg)

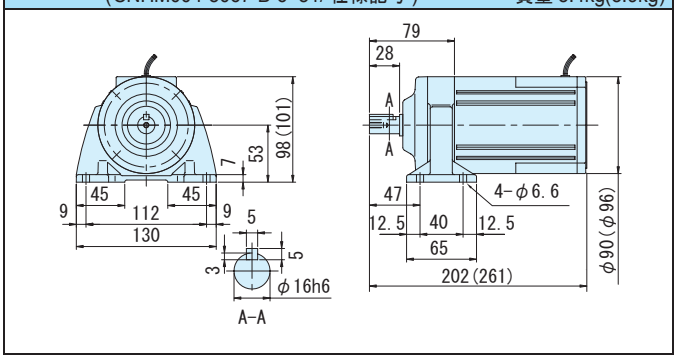

注）1. 低速軸径寸法：寸法公差は、JIS B 0401-1976 "h6" です。
2. 軸端キー寸法：寸法公差は、JIS B 1301-1996 平行キーに依っています。
3. 低速軸部の詳細寸法は、技術資料 E32 頁を参照ください。
4. 本寸法図の寸法および質量は、予告無しに変更することがあります。

6W~25W の平行軸ギヤモータは、アステロ® ギヤモータをご利用ください。
（専用カタログをご参照ください。）

60W・三相モータ・屋内形

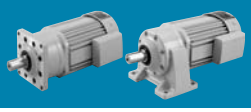

減速比	出力回転数 r/min 50Hz	出力回転数 r/min 60Hz		容量記号 － 枠番 － 減速比（形式記号詳細 C10 頁）	出力トルク Tout N･m 50Hz	出力トルク Tout N･m 60Hz	出力トルク Tout kgf･m 50Hz	出力トルク Tout kgf･m 60Hz	出力軸許容ラジアル荷重 Pro N 50Hz	出力軸許容ラジアル荷重 Pro N 60Hz	出力軸許容ラジアル荷重 Pro kgf 50Hz	出力軸許容ラジアル荷重 Pro kgf 60Hz	屋内形寸法図 フランジ取付	屋内形寸法図 脚取付
6	242	292	CNVM（フランジ取付）CNHM（脚取付）	006 - 5067 (-B) - 6	1.50	1.24	0.229	0.229	540	540	55.0	55.0	図 C3	図 C4
8	181	219		006 - 5067 (-B) - 8	2.00	1.66	0.306	0.306	687	687	70.0	70.0		
11	132	159		006 - 5067 (-B) - 11	2.75	2.28	0.421	0.421	687	687	70.0	70.0		
13	112	135		006 - 5067 (-B) - 13	3.25	2.69	0.497	0.497	687	687	70.0	70.0		
15	96.7	117		006 - 5067 (-B) - 15	3.75	3.11	0.574	0.574	883	883	90.0	90.0		
17	85.3	103		006 - 5067 (-B) - 17	4.26	3.53	0.651	0.651	883	883	90.0	90.0		
21	69.0	83.3		006 - 5067 (-B) - 21	5.28	4.36	0.807	0.804	1180	1180	120	120		
25	58.0	70.0		006 - 5067 (-B) - 25	6.28	5.19	0.960	0.957	1180	1180	120	120		
29	50.0	60.3		006 - 5067 (-B) - 29	7.24	6.02	1.11	1.11	1230	1230	125	125		
35	41.4	50.0		006 - 5067 (-B) - 35	8.76	7.24	1.34	1.34	1230	1230	125	125		
43	33.7	40.7		006 - 5067 (-B) - 43	10.8	8.94	1.65	1.65	1230	1230	125	125		
51	28.4	34.3		006 - 5067 (-B) - 51	12.8	10.6	1.95	1.96	1230	1230	125	125		

注）1. 出力回転数は、モータ回転数 50Hz：1450r/min, 60Hz：1750r/min としたときの代表値です。詳細は技術資料「モータ部」を参照ください。
2. 低速軸許容ラジアル荷重は、低速軸中央の位置の値です。
3.（ ）内はブレーキ付の形式を示します。
4. 屋内形のみの対応です。

仕様記号の詳細は C12 頁をご参照ください。( ) 内はブレーキ付の形式、寸法、質量を示します。

図 C3 CNVM006-5067-6~51 / 仕様記号 (CNVM006-5067-B-6~51 / 仕様記号)　仕様記号 J2NXTX　質量 3.6kg(4.1kg)

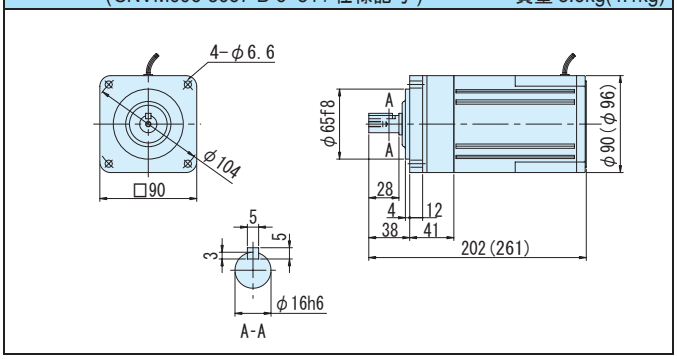

図 C4 CNHM006-5067-6~51 / 仕様記号 (CNHM006-5067-B-6~51 / 仕様記号)　仕様記号 J2NXTX　質量 3.6kg(4.1kg)

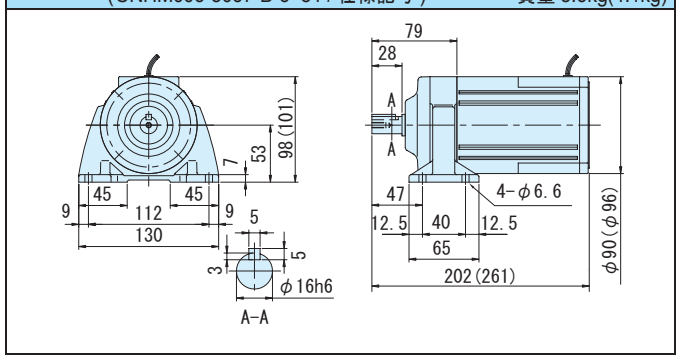

注）1. 低速軸径寸法：寸法公差は、JIS B 0401-1976 "h6" です。
2. 軸端キー寸法：寸法公差は、JIS B 1301-1996 平行キーに依っています。
3. 低速軸部の詳細寸法は、技術資料 E32 頁を参照ください。
4. 本寸法図の寸法および質量は、予告無しに変更することがあります。

平行軸ギヤモータ・フランジ取付形（CNVM）・脚取付形（CNHM）
90W・三相モータ・屋内形

減速比	出力回転数 r/min 50Hz	出力回転数 r/min 60Hz	容量記号	枠番	減速比	出力トルク Tout N・m 50Hz	出力トルク Tout N・m 60Hz	出力トルク Tout kgf・m 50Hz	出力トルク Tout kgf・m 60Hz	出力軸許容ラジアル荷重 Pro N 50Hz	出力軸許容ラジアル荷重 Pro N 60Hz	出力軸許容ラジアル荷重 Pro kgf 50Hz	出力軸許容ラジアル荷重 Pro kgf 60Hz	屋内形寸法図 フランジ取付	屋内形寸法図 脚取付
			（形式記号詳細 C10 頁）												
6	242	292	009	5067 (-B)	6	3.38	2.80	0.344	0.285	540	540	55.0	55.0	図 C1	図 C2
8	181	219	009	5067 (-B)	8	4.50	3.73	0.459	0.380	687	687	70.0	70.0		
11	132	159	009	5067 (-B)	11	6.19	5.13	0.631	0.523	687	687	70.0	70.0		
13	112	135	009	5067 (-B)	13	7.32	6.07	0.746	0.618	687	687	70.0	70.0		
15	96.7	117	009	5067 (-B)	15	8.45	7.00	0.861	0.713	883	883	90.0	90.0		
17	85.3	103	009	5067 (-B)	17	9.57	7.93	0.976	0.809	883	883	90.0	90.0		
21	69.0	83.3	009	5067 (-B)	21	11.8	9.80	1.21	0.999	1180	1180	120	120		
25	58.0	70.0	009	5067 (-B)	25	14.1	11.7	1.44	1.19	1180	1180	120	120		
29	50.0	60.3	009	5067 (-B)	29	16.3	13.5	1.66	1.38	1230	1230	125	125		
35	41.4	50.0	009	5067 (-B)	35	19.7	16.3	2.01	1.66	1230	1230	125	125		
43	33.7	40.7	009	5067 (-B)	43	24.2	20.1	2.47	2.05	1230	1230	125	125		
51	28.4	34.3	009	5067 (-B)	51	28.7	23.8	2.93	2.43	1230	1230	125	125		

CNVM（フランジ取付）
CNHM（脚取付）

注）1. 出力回転数は、モータ回転数 50Hz：1450r/min, 60Hz：1750r/min としたときの代表値です。詳細は技術資料「モータ部」を参照ください。
2. 低速軸許容ラジアル荷重は、低速軸中央の位置の値です。
3. （ ）内はブレーキ付の形式を示します。
4. 屋外形・軽防塵形ブレーキ付、特殊電源・海外規格品の一部については、モータ 0.1kW 及び枠番 506H となります。

仕様記号の詳細は C12 頁をご参照ください。( ) 内はブレーキ付の形式、寸法、質量を示します。

図 C1 CNVM009-5067-6~51 / 仕様記号 (CNVM009-5067-B-6~51 / 仕様記号)　仕様記号 J2NXTX　質量 4.0kg(4.5kg)

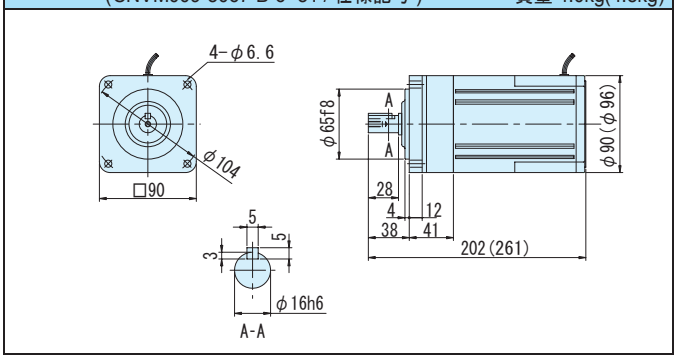

図 C2 CNHM009-5067-6~51 / 仕様記号 (CNHM009-5067-B-6~51 / 仕様記号)　仕様記号 J2NXTX　質量 4.0kg(4.5kg)

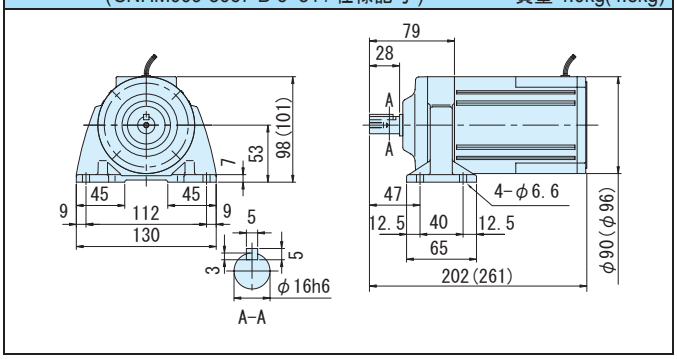

注）1. 低速軸径寸法：寸法公差は、JIS B 0401-1976 "h6" です。
2. 軸端キー寸法：寸法公差は、JIS B 1301-1996 平行キーに依っています。
3. 低速軸部の詳細寸法は、技術資料 E32 頁を参照ください。
4. 本寸法図の寸法および質量は、予告無しに変更することがあります。

0.1kW・三相モータ・屋内形

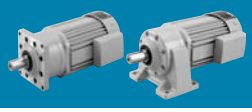

減速比	出力回転数 r/min 50Hz	出力回転数 r/min 60Hz	容量記号	枠番	減速比	出力トルク Tout N·m 50Hz	出力トルク Tout N·m 60Hz	出力トルク Tout kgf·m 50Hz	出力トルク Tout kgf·m 60Hz	出力軸許容ラジアル荷重 Pro N 50Hz	出力軸許容ラジアル荷重 Pro N 60Hz	出力軸許容ラジアル荷重 Pro kgf 50Hz	出力軸許容ラジアル荷重 Pro kgf 60Hz	屋内形寸法図 フランジ取付	屋内形寸法図 脚取付
			（形式記号詳細 C10 頁）												
3	483	583	01	507R (-B)	3	1.88	1.56	0.191	0.159	235	235	24.0	24.0	図 C3	図 C4
5	290	350	01	507R (-B)	5	3.13	2.59	0.319	0.264	392	392	40.0	40.0		
6	242	292	01	5067 (-B)	6	3.75	3.11	0.383	0.317	540	540	55.0	55.0	図 C5	図 C6
8	181	219	01	5067 (-B)	8	5.01	4.15	0.510	0.423	687	687	70.0	70.0		
11	132	159	01	5067 (-B)	11	6.88	5.70	0.702	0.581	687	687	70.0	70.0		
13	112	135	01	5067 (-B)	13	8.13	6.74	0.829	0.687	687	687	70.0	70.0		
15	96.7	117	01	5067 (-B)	15	9.39	7.78	0.957	0.793	883	883	90.0	90.0		
17	85.3	103	01	5067 (-B)	17	10.6	8.81	1.08	0.898	883	883	90.0	90.0		
21	69.0	83.3	01	5067 (-B)	21	13.1	10.9	1.34	1.11	1180	1180	120	120		
25	58.0	70.0	01	5067 (-B)	25	15.6	13.0	1.59	1.32	1180	1180	120	120		
29	50.0	60.3	01	5067 (-B)	29	18.1	15.0	1.85	1.53	1230	1230	125	125		
35	41.4	50.0	01	5067 (-B)	35	21.9	18.1	2.23	1.85	1230	1230	125	125		
43	33.7	40.7	01	5067 (-B)	43	26.9	22.3	2.74	2.27	1230	1230	125	125		
51	28.4	34.3	01	5067 (-B)	51	31.9	26.4	3.25	2.70	1230	1230	125	125		
59	24.6	29.7	01	5077 (-B)	59	36.9	30.6	3.76	3.12	1670	1670	170	170	図 C7	図 C8
71	20.4	24.6	01	5077 (-B)	71	44.4	36.8	4.53	3.75	1670	1670	170	170		

CNVM（フランジ取付）
CNHM（脚取付）

注）1. 出力回転数は、モータ回転数 50Hz：1450r/min, 60Hz：1750r/min としたときの代表値です。詳細は技術資料「モータ部」を参照ください。
2. 低速軸許容ラジアル荷重は、低速軸中央の位置の値です。
3.（ ）内はブレーキ付の形式を示します。
4. 枠番末尾に「R」の付く機種は、トラクションドライブ機種です。ご使用にあたっては C20 頁の選定資料をご参照ください。
5. ■の枠番は、屋外形ブレーキ付・軽防塵形ブレーキ付・安全増防爆形・特殊電源・海外規格品の一部の場合、506H となります。

仕様記号の□は、200V 級は "2"、400V 級は "4" が入ります。詳細は C12 頁をご参照ください。( ) 内はブレーキ付の形式、寸法、質量を示します。

図 C3

CNVM01-507R-3, 5 / 仕様記号
(CNVM01-507R-B-3, 5 / 仕様記号)

仕様記号	J□NPLA

質量 6.0kg(7.0kg)

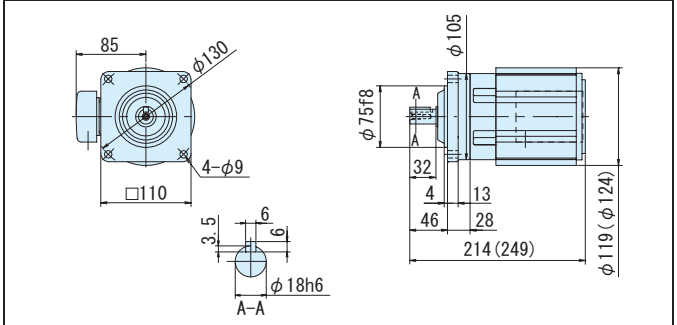

図 C4

CNHM01-507R-3, 5 / 仕様記号
(CNHM01-507R-B-3, 5 / 仕様記号)

仕様記号	J□NPLA

質量 6.0kg(7.0kg)

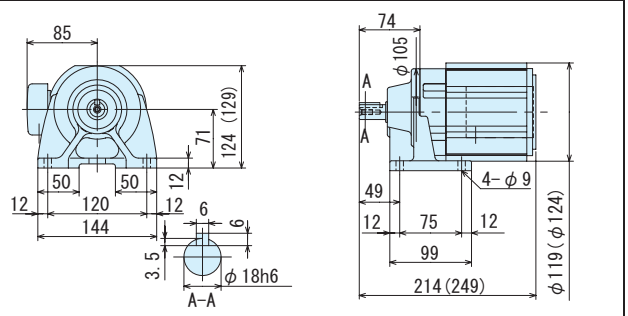

図 C5

CNVM01-5067-6~51 / 仕様記号
(CNVM01-5067-B-6~51 / 仕様記号)

仕様記号	J□NXTX

質量 4.0kg(4.5kg)

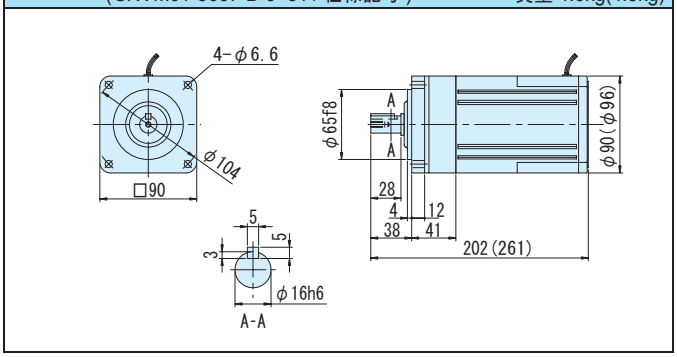

図 C6

CNHM01-5067-6~51 / 仕様記号
(CNHM01-5067-B-6~51 / 仕様記号)

仕様記号	J□NXTX

質量 4.0kg(4.5kg)

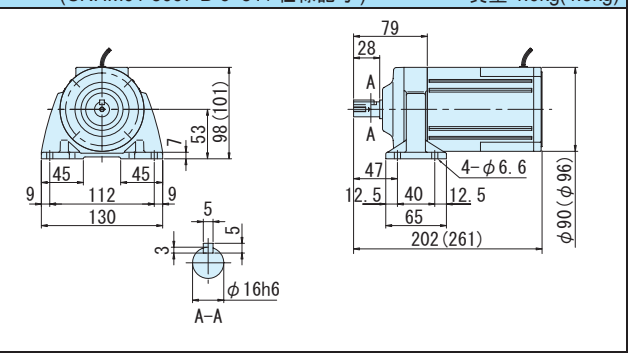

図 C7

CNVM01-5077-59, 71 / 仕様記号
(CNVM01-5077-B-59, 71 / 仕様記号)

仕様記号	J□NPLA

質量 5.5kg(7.0kg)

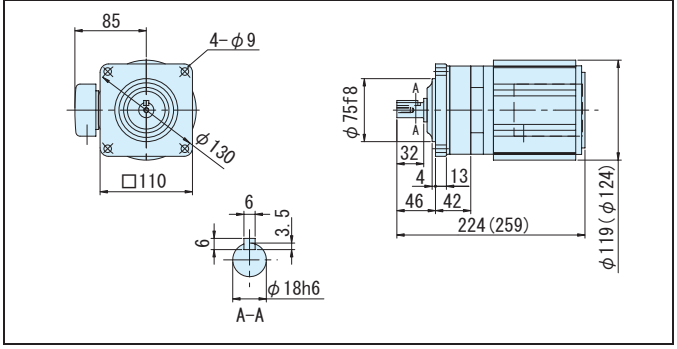

図 C8

CNHM01-5077-59, 71 / 仕様記号
(CNHM01-5077-B-59, 71 / 仕様記号)

仕様記号	J□NPLA

質量 6.0kg(7.5kg)

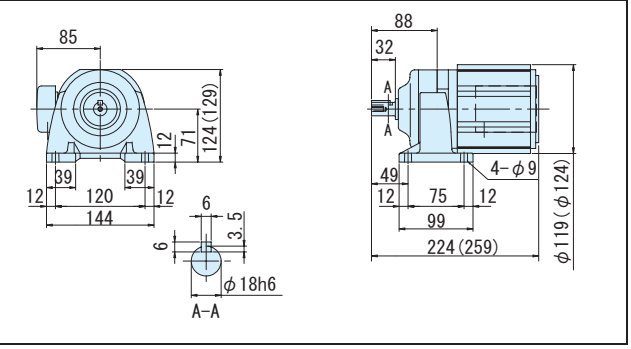

注）1. 低速軸径寸法：寸法公差は、JIS B 0401-1976 "h6" です。
2. 軸端キー寸法：寸法公差は、JIS B 1301-1996 平行キーに依っています。
3. 低速軸部の詳細寸法は、技術資料 E32 頁を参照ください。
4. 本寸法図の寸法および質量は、予告無しに変更することがあります。

平行軸ギヤモータ・フランジ取付形（CNVM）・脚取付形（CNHM）
0.1kW・三相モータ・屋内形

減速比	出力回転数 r/min 50Hz	出力回転数 r/min 60Hz	容量記号	枠番	減速比	出力トルク Tout N・m 50Hz	出力トルク Tout N・m 60Hz	出力トルク Tout kgf・m 50Hz	出力トルク Tout kgf・m 60Hz	出力軸許容ラジアル荷重 Pro N 50Hz	出力軸許容ラジアル荷重 Pro N 60Hz	出力軸許容ラジアル荷重 Pro kgf 50Hz	出力軸許容ラジアル荷重 Pro kgf 60Hz	屋内形寸法図 フランジ取付	屋内形寸法図 脚取付
			（形式記号詳細 C10 頁）												
87	16.7	20.1	CNVM（フランジ取付）CNHM（脚取付）	01 - 5087 (-B)	- 87	54.4	45.1	5.55	4.60	2700	2700	275	275	図 C1	図 C2
103	13.8	16.7		01 - 5097 (-B)	- 103	62.2	51.6	6.34	5.26	3430	3430	350	350	図 C3	図 C4
119	12.2	14.7		01 - 5097 (-B)	- 119	74.5	61.7	7.59	6.29	3430	3430	350	350		
145	10.0	12.1		01 - 5097DR (-B)	- 145	86.0	71.2	8.76	7.26	3430	3430	350	350	図 C5	図 C6
175	8.29	10.0		01 - 5097DR (-B)	- 175	104	86.0	10.6	8.76	3430	3430	350	350		
215	6.74	8.14		01 - 5097DR (-B)	- 215	127	106	13.0	10.8	3430	3430	350	350		
255	5.69	6.86		01 - 5097DR (-B)	- 255	151	125	15.4	12.8	3430	3430	350	350		
295	4.92	5.93		01 - 5097DR (-B)	- 295	*174	145	*17.8	14.8	3430	3430	350	350		
355	4.08	4.93		01 - 5097DR (-B)	- 355	*176	174	*18.0	17.8	3430	3430	350	350		

注）1. 出力回転数は、モータ回転数 50Hz：1450r/min, 60Hz：1750r/min としたときの代表値です。詳細は技術資料「モータ部」を参照ください。
2. 低速軸許容ラジアル荷重は、低速軸中央の位置の値です。
3. * 印はトルク制限機種です。出力トルクにご注意ください。
4. （ ）内はブレーキ付の形式を示します。
5. 枠番末尾に「R」の付く機種は、トラクションドライブ機種です。ご使用にあたっては C20 頁の選定資料をご参照ください。

仕様記号の□は、200V 級は "2"、400V 級は "4" が入ります。詳細は C12 頁をご参照ください。( ) 内はブレーキ付の形式、寸法、質量を示します。

図 C1 CNVM01-5087-87 / 仕様記号 (CNVM01-5087-B-87 / 仕様記号)　仕様記号 J□NPLA　質量 6.0kg(7.5kg)

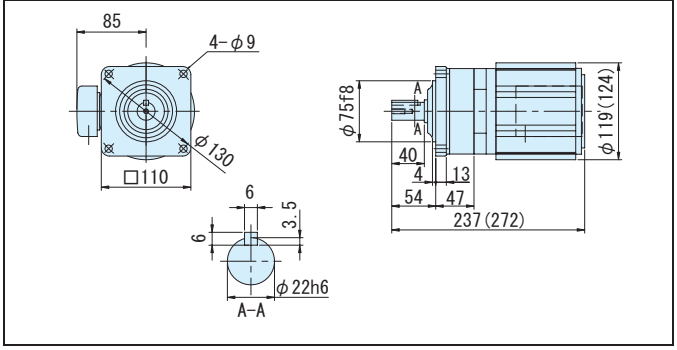

図 C2 CNHM01-5087-87 / 仕様記号 (CNHM01-5087-B-87 / 仕様記号)　仕様記号 J□NPLA　質量 6.0kg(8.0kg)

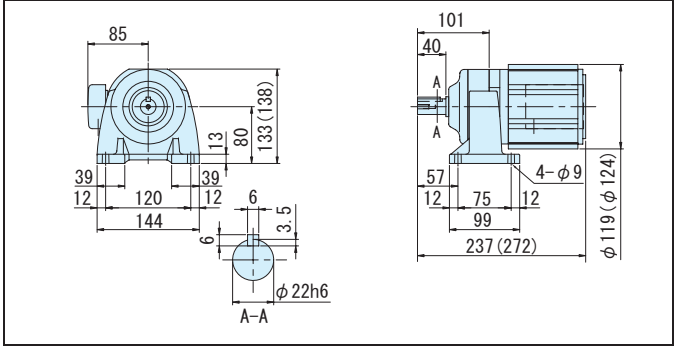

図 C3 CNVM01-5097-103, 119 / 仕様記号 (CNVM01-5097-B-103, 119 / 仕様記号)　仕様記号 J□NPLA　質量 8.5kg(9.8kg)

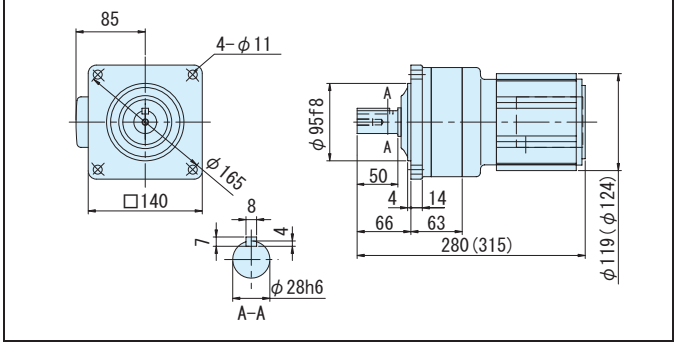

図 C4 CNHM01-5097-103, 119 / 仕様記号 (CNHM01-5097-B-103, 119 / 仕様記号)　仕様記号 J□NPLA　質量 9.0kg(11kg)

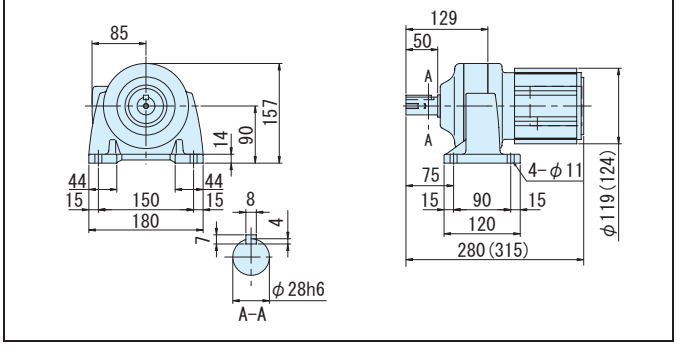

図 C5 CNVM01-5097DR-145~355 / 仕様記号 (CNVM01-5097DR-B-145~355 / 仕様記号)　仕様記号 J□NPLA　質量 9.5kg(11kg)

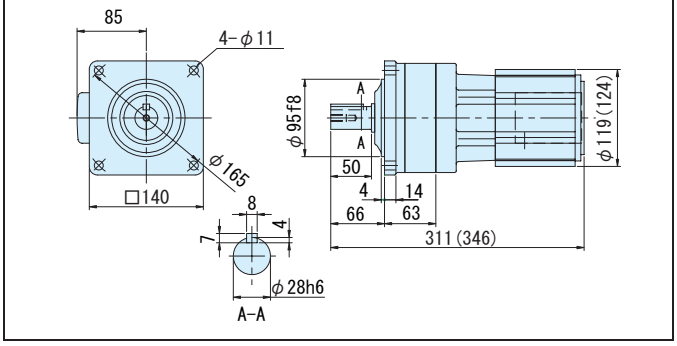

図 C6 CNHM01-5097DR-145~355 / 仕様記号 (CNHM01-5097DR-B-145~355 / 仕様記号)　仕様記号 J□NPLA　質量 10kg(11kg)

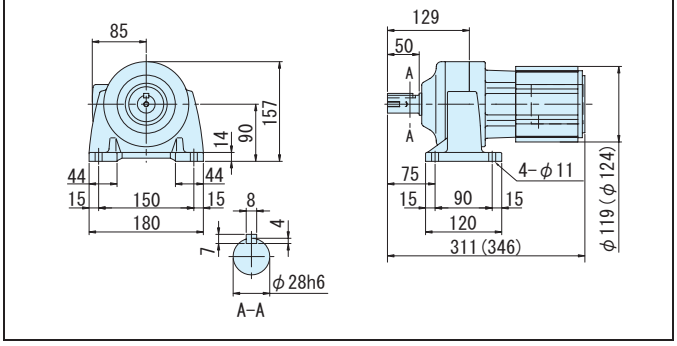

注）1. 低速軸径寸法：寸法公差は、JIS B 0401-1976 "h6" です。
2. 軸端キー寸法：寸法公差は、JIS B 1301-1996 平行キーに依っています。
3. 低速軸部の詳細寸法は、技術資料 E32 頁を参照ください。
4. 本寸法図の寸法および質量は、予告無しに変更することがあります。

0.1kW・三相モータ・屋内形

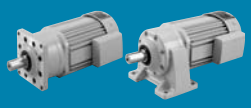

減速比	出力回転数 r/min 50Hz	出力回転数 r/min 60Hz	容量記号	枠番	減速比	出力トルク Tout N·m 50Hz	出力トルク Tout N·m 60Hz	出力トルク Tout kgf·m 50Hz	出力トルク Tout kgf·m 60Hz	出力軸許容ラジアル荷重 Pro N 50Hz	出力軸許容ラジアル荷重 Pro N 60Hz	出力軸許容ラジアル荷重 Pro kgf 50Hz	出力軸許容ラジアル荷重 Pro kgf 60Hz	屋内形寸法図 フランジ取付	屋内形寸法図 脚取付
			（形式記号詳細 C10 頁）												
435	3.33	4.02	01	5107DR (-B)	435	258	214	26.3	21.8	4660	4660	475	475	図 C7	図 C8
559	2.59	3.13	01	5107DA (-B)	559	331	275	33.8	28.0	4660	4660	475	475	図 C9	図 C10
649	2.23	2.70	01	5107DA (-B)	649	*363	319	*37.0	32.5	4660	4660	475	475		
731	1.98	2.39	01	5107DA (-B)	731	*400	359	*40.8	36.6	4660	4660	475	475		
840	1.72	2.08	01	5127DA (-B)	841	499	413	50.8	42.1	7260	7260	740	740	図 C11	図 C12
1003	1.45	1.74	01	5127DA (-B)	1003	595	493	60.6	50.2	7260	7260	740	740		

CNVM（フランジ取付）
CNHM（脚取付）

注）1. 出力回転数は、モータ回転数 50Hz：1450r/min, 60Hz：1750r/min としたときの代表値です。詳細は技術資料「モータ部」を参照ください。
2. 低速軸許容ラジアル荷重は、低速軸中央の位置の値です。
3. * 印はトルク制限機種です。出力トルクにご注意ください。
4. （ ）内はブレーキ付の形式を示します。
5. 枠番末尾に「R」の付く機種は、トラクションドライブ機種です。ご使用にあたっては C20 頁の選定資料をご参照ください。

仕様記号の□は、200V 級は "2"、400V 級は "4" が入ります。詳細は C12 頁をご参照ください。( ) 内はブレーキ付の形式、寸法、質量を示します。

図 C7 CNVM01-5107DR-435 / 仕様記号 (CNVM01-5107DR-B-435 / 仕様記号)

仕様記号 J□NPLA
質量 13kg(14kg)

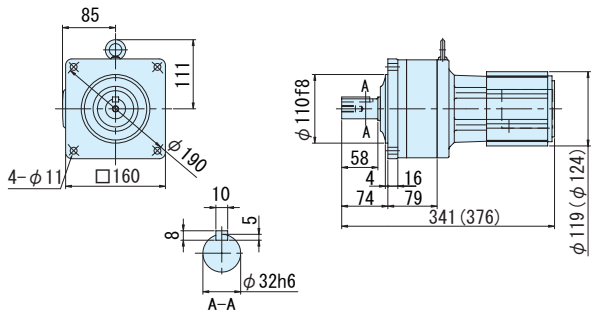

図 C8 CNHM01-5107DR-435 / 仕様記号 (CNHM01-5107DR-B-435 / 仕様記号)

仕様記号 J□NPLA
質量 14kg(15kg)

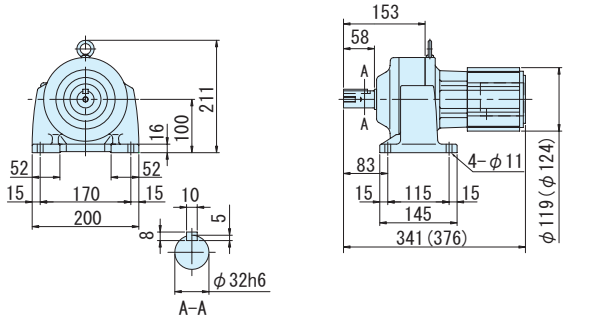

図 C9 CNVM01-5107DA-559~731 / 仕様記号 (CNVM01-5107DA-B-559~731 / 仕様記号)

仕様記号 J□NPLA
質量 14kg(15kg)

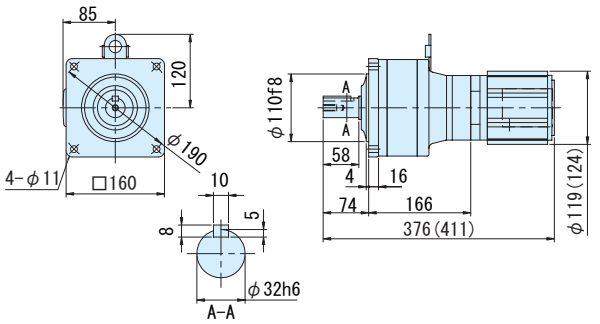

図 C10 CNHM01-5107DA-559~731 / 仕様記号 (CNHM01-5107DA-B-559~731 / 仕様記号)

仕様記号 J□NPLA
質量 15kg(16kg)

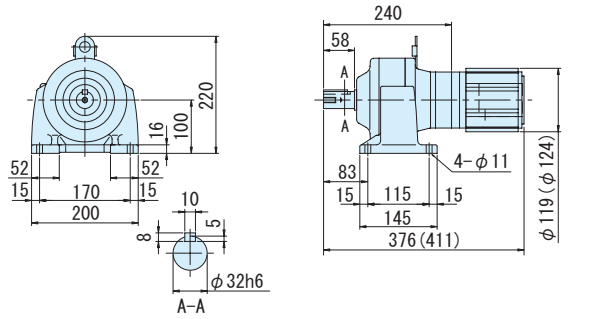

図 C11 CNVM01-5127DA-841,1003 / 仕様記号 (CNVM01-5127DA-B-841,1003 / 仕様記号)

仕様記号 J□NPLA
質量 32kg(34kg)

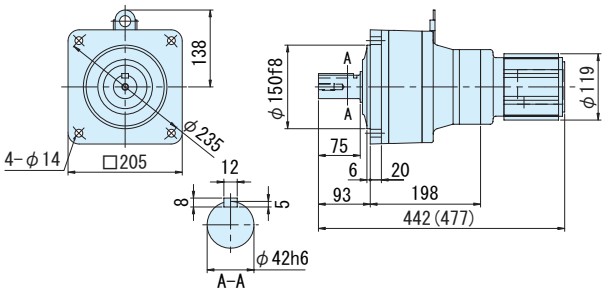

図 C12 CNHM01-5127DA-841,1003 / 仕様記号 (CNHM01-5127DA-B-841,1003 / 仕様記号)

仕様記号 J□NPLA
質量 34kg(36kg)

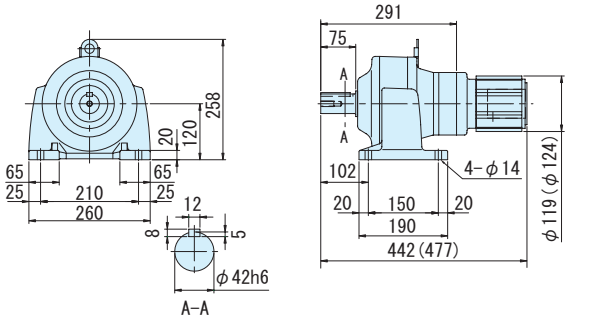

注）1. 低速軸径寸法：寸法公差は、JIS B 0401-1976 "h6" です。
2. 軸端キー寸法：寸法公差は、JIS B 1301-1996 平行キーに依っています。
3. 低速軸部の詳細寸法は、技術資料 E32 頁を参照ください。
4. 本寸法図の寸法および質量は、予告無しに変更することがあります。

平行軸ギヤモータ・フランジ取付形（CNVM）・脚取付形（CNHM）
0.2kW・三相モータ・屋内形

減速比	出力回転数 r/min 50Hz	出力回転数 r/min 60Hz	容量記号	枠番	減速比	出力トルク Tout N・m 50Hz	出力トルク Tout N・m 60Hz	出力トルク Tout kgf・m 50Hz	出力トルク Tout kgf・m 60Hz	出力軸許容ラジアル荷重 Pro N 50Hz	出力軸許容ラジアル荷重 Pro N 60Hz	出力軸許容ラジアル荷重 Pro kgf 50Hz	出力軸許容ラジアル荷重 Pro kgf 60Hz	屋内形寸法図 フランジ取付	屋内形寸法図 脚取付
			（形式記号詳細 C10 頁）												
3	483	583	CNVM（フランジ取付）CNHM（脚取付） 02	507R (-B)	3	3.75	3.11	0.383	0.317	235	235	24.0	24.0	図 C1	図 C2
5	290	350	02	507R (-B)	5	6.26	5.18	0.638	0.528	392	392	40.0	40.0		
6	242	292	02	506H (-B)	6	7.51	6.22	0.765	0.634	540	540	55.0	55.0	図 C3	図 C4
8	181	219	02	506H (-B)	8	10.0	8.29	1.02	0.846	687	687	70.0	70.0		
11	132	159	02	506H (-B)	11	13.8	11.4	1.40	1.16	687	687	70.0	70.0		
13	112	135	02	506H (-B)	13	16.3	13.5	1.66	1.37	687	687	70.0	70.0		
15	96.7	117	02	506H (-B)	15	18.8	15.6	1.91	1.59	883	883	90.0	90.0		
17	85.3	103	02	506H (-B)	17	21.3	17.6	2.17	1.80	883	883	90.0	90.0		
21	69.0	83.3	02	506H (-B)	21	26.3	21.8	2.68	2.22	1180	1180	120	120		
25	58.0	70.0	02	506H (-B)	25	31.3	25.9	3.19	2.64	1180	1180	120	120		
29	50.0	60.3	02	5077 (-B)	29	36.3	30.1	3.70	3.07	1670	1670	170	170	図 C5	図 C6
35	41.4	50.0	02	5077 (-B)	35	43.8	36.3	4.46	3.70	1670	1670	170	170		
43	33.7	40.7	02	5077 (-B)	43	53.8	44.6	5.49	4.54	1670	1670	170	170		

注）1. 出力回転数は、モータ回転数 50Hz：1450r/min, 60Hz：1750r/min としたときの代表値です。詳細は技術資料「モータ部」を参照ください。
2. 低速軸許容ラジアル荷重は、低速軸中央の位置の値です。
3. （ ）内はブレーキ付の形式を示します。
4. 枠番末尾に「R」の付く機種は、トラクションドライブ機種です。ご使用にあたっては C20 頁の選定資料をご参照ください。

仕様記号の□は、200V 級は "2"、400V 級は "4" が入ります。詳細は C12 頁をご参照ください。( ) 内はブレーキ付の形式、寸法、質量を示します。

図 C1 CNVM02-507R-3, 5 / 仕様記号 (CNVM02-507R-B-3, 5 / 仕様記号)　仕様記号 J□NPLA　質量 7.0kg(8.5kg)

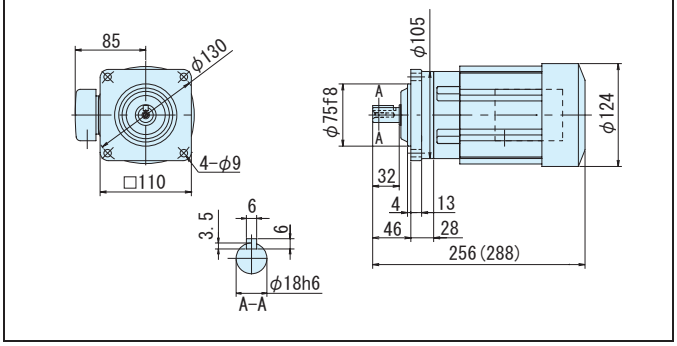

図 C2 CNHM02-507R-3, 5 / 仕様記号 (CNHM02-507R-B-3, 5 / 仕様記号)　仕様記号 J□NPLA　質量 7.0kg(8.5kg)

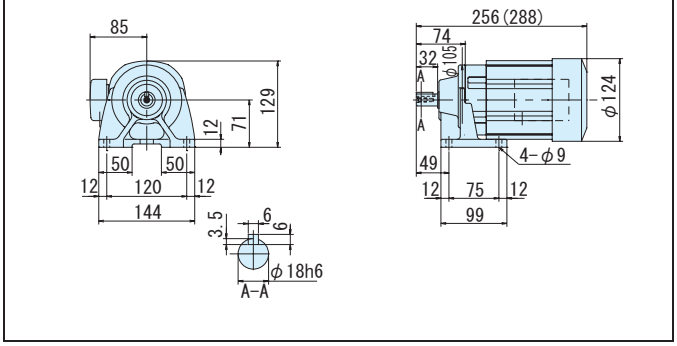

図 C3 CNVM02-506H-6~25 / 仕様記号 (CNVM02-506H-B-6~25 / 仕様記号)　仕様記号 J□NPLA　質量 6.5kg(8.0kg)

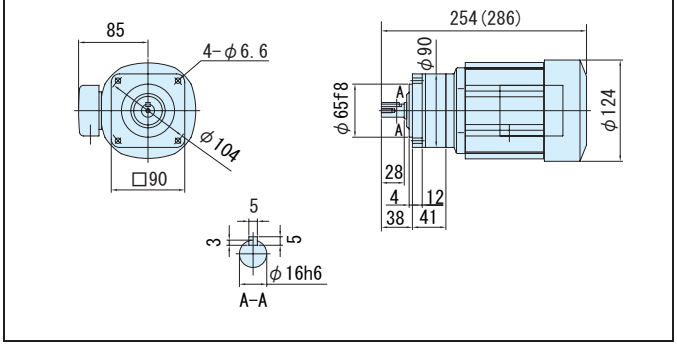

図 C4 CNHM02-506H-6~25 / 仕様記号 (CNHM02-506H-B-6~25 / 仕様記号)　仕様記号 J□NPLA　質量 6.5kg(8.0kg)

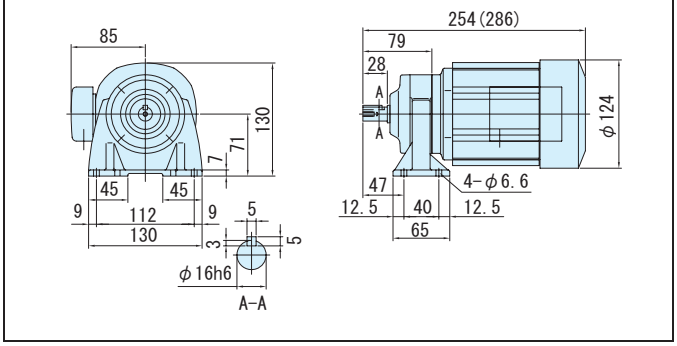

図 C5 CNVM02-5077-29~43 / 仕様記号 (CNVM02-5077-B-29~43 / 仕様記号)　仕様記号 J□NPLA　質量 6.5kg(8.0kg)

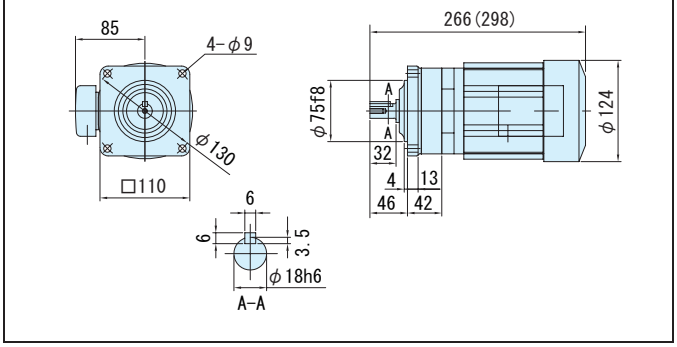

図 C6 CNHM02-5077-29~43 / 仕様記号 (CNHM02-5077-B-29~43 / 仕様記号)　仕様記号 J□NPLA　質量 7.0kg(8.5kg)

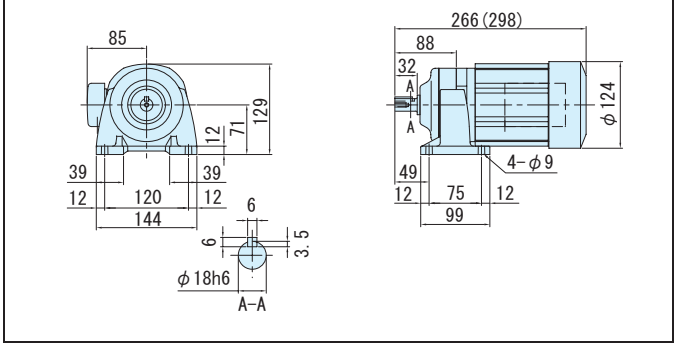

注）1. 低速軸径寸法：寸法公差は、JIS B 0401-1976 "h6" です。
2. 軸端キー寸法：寸法公差は、JIS B 1301-1996 平行キーに依っています。
3. 低速軸部の詳細寸法は、技術資料 E32 頁を参照ください。
4. 本寸法図の寸法および質量は、予告無しに変更することがあります。

平行軸ギヤモータ・フランジ取付形（CNVM）・脚取付形（CNHM）

0.2kW・三相モータ・屋内形

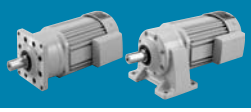

減速比	出力回転数 r/min 50Hz	出力回転数 r/min 60Hz	容量記号	枠番	減速比	出力トルク Tout N·m 50Hz	出力トルク Tout N·m 60Hz	出力トルク Tout kgf·m 50Hz	出力トルク Tout kgf·m 60Hz	出力軸許容ラジアル荷重 Pro N 50Hz	出力軸許容ラジアル荷重 Pro N 60Hz	出力軸許容ラジアル荷重 Pro kgf 50Hz	出力軸許容ラジアル荷重 Pro kgf 60Hz	屋内形寸法図 フランジ取付	屋内形寸法図 脚取付
			（形式記号詳細 C10 頁）												
51	28.4	34.3	02	5087	(-B) - 51	63.8	52.9	6.51	5.39	2700	2700	275	275	図 C7	図 C8
59	24.6	29.7	02	5087	(-B) - 59	73.8	61.2	7.53	6.24	2700	2700	275	275		
71	20.4	24.6	02	5097	(-B) - 71	88.8	73.6	9.06	7.50	3430	3430	350	350	図 C9	図 C10
87	16.7	20.1	02	5097	(-B) - 87	109	90.2	11.1	9.20	3430	3430	350	350		
103	13.8	16.7	02	5097	(-B) - 103	124	103	12.7	10.5	3430	3430	350	350		
119	12.2	14.7	02	5097	(-B) - 119	149	123	15.2	12.6	3430	3430	350	350		
145	10.0	12.1	02	5097DR	(-B) - 145	172	142	17.5	14.5	3430	3430	350	350	図 C11	図 C12
175	8.29	10.0	02	5097DR	(-B) - 175	207	172	21.1	17.5	3430	3430	350	350		

CNVM（フランジ取付）CNHM（脚取付）

注）1. 出力回転数は、モータ回転数 50Hz：1450r/min, 60Hz：1750r/min としたときの代表値です。詳細は技術資料「モータ部」を参照ください。
2. 低速軸許容ラジアル荷重は、低速軸中央の位置の値です。
3.（ ）内はブレーキ付の形式を示します。
4. 枠番末尾に「R」の付く機種は、トラクションドライブ機種です。ご使用にあたっては C20 頁の選定資料をご参照ください。

仕様記号の□は、200V 級は "2"、400V 級は "4" が入ります。詳細は C12 頁をご参照ください。( ) 内はブレーキ付の形式、寸法、質量を示します。

図 C7

CNVM02-5087-51, 59 / 仕様記号
(CNVM02-5087-B-51, 59 / 仕様記号)

仕様記号	J□NPLA
質量	7.0kg(8.5kg)

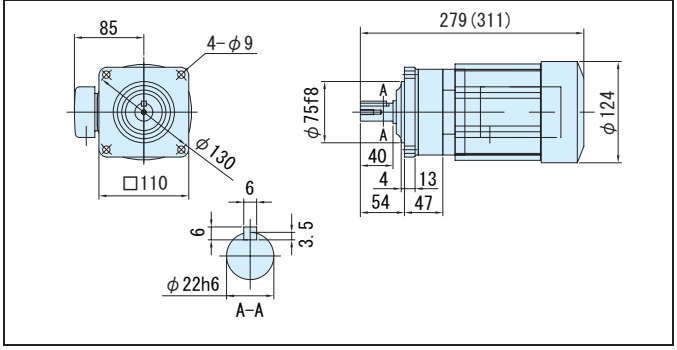

図 C8

CNHM02-5087-51, 59 / 仕様記号
(CNHM02-5087-B-51, 59 / 仕様記号)

仕様記号	J□NPLA
質量	7.5kg(8.5kg)

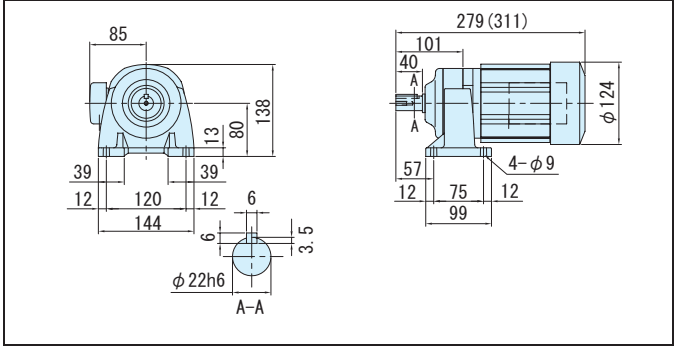

図 C9

CNVM02-5097-71~119 / 仕様記号
(CNVM02-5097-B-71~119 / 仕様記号)

仕様記号	J□NPLA
質量	9.5kg(11kg)

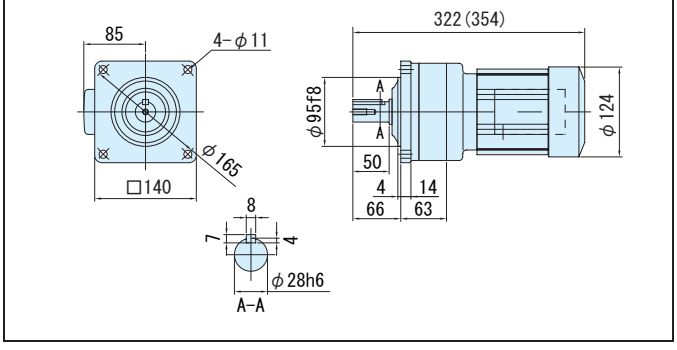

図 C10

CNHM02-5097-71~119 / 仕様記号
(CNHM02-5097-B-71~119 / 仕様記号)

仕様記号	J□NPLA
質量	10kg(11kg)

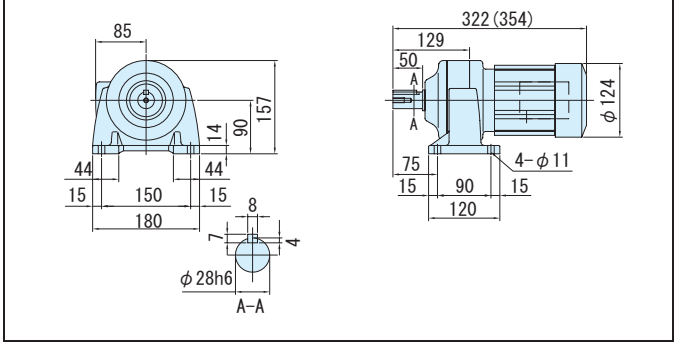

図 C11

CNVM02-5097DR-145, 175 / 仕様記号
(CNVM02-5097DR-B-145, 175 / 仕様記号)

仕様記号	J□NPLA
質量	10kg(12kg)

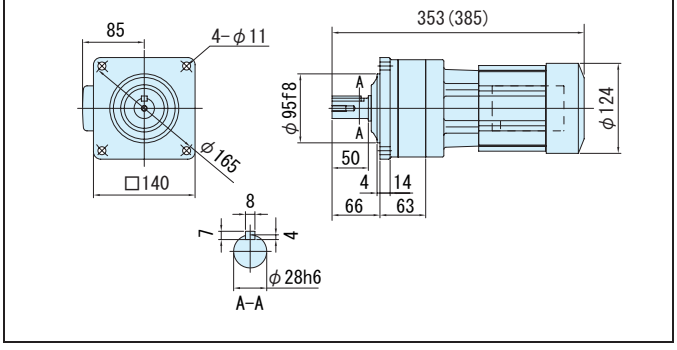

図 C12

CNHM02-5097DR-145, 175 / 仕様記号
(CNHM02-5097DR-B-145, 175 / 仕様記号)

仕様記号	J□NPLA
質量	11kg(12kg)

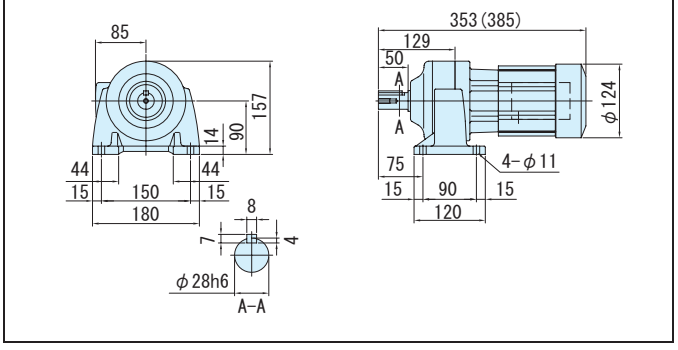

注）1. 低速軸径寸法：寸法公差は、JIS B 0401-1976 "h6" です。
2. 軸端キー寸法：寸法公差は、JIS B 1301-1996 平行キーに依っています。
3. 低速軸部の詳細寸法は、技術資料 E32 頁を参照ください。
4. 本寸法図の寸法および質量は、予告無しに変更することがあります。

平行軸ギヤモータ・フランジ取付形（CNVM）・脚取付形（CNHM）
0.2kW・三相モータ・屋内形

減速比	出力回転数 r/min 50Hz	出力回転数 r/min 60Hz	容量記号 － 枠番 － 減速比（形式記号詳細 C10 頁）	出力トルク Tout N・m 50Hz	出力トルク Tout N・m 60Hz	出力トルク Tout kgf・m 50Hz	出力トルク Tout kgf・m 60Hz	出力軸許容ラジアル荷重 Pro N 50Hz	出力軸許容ラジアル荷重 Pro N 60Hz	出力軸許容ラジアル荷重 Pro kgf 50Hz	出力軸許容ラジアル荷重 Pro kgf 60Hz	屋内形寸法図 フランジ取付	屋内形寸法図 脚取付
215	6.74	8.14	CNVM（フランジ取付）CNHM（脚取付） 02 - 5107DR (-B) - 215	255	211	26.0	21.5	4660	4660	475	475	図 C1	図 C2
255	5.69	6.86	02 - 5107DR (-B) - 255	302	250	30.8	25.5	4660	4660	475	475		
295	4.92	5.93	02 - 5107DR (-B) - 295	350	290	35.7	29.5	4660	4660	475	475		
355	4.08	4.93	02 - 5107DR (-B) - 355	*340	*340	*34.7	*34.7	4660	4660	475	475		
435	3.33	4.02	02 - 5117DR (-B) - 435	516	427	52.6	43.6	5690	5690	580	580	図 C3	図 C4
559	2.59	3.13	02 - 5127DA (-B) - 559	663	549	67.6	56.0	7260	7260	740	740	図 C5	図 C6
649	2.23	2.70	02 - 5127DA (-B) - 649	*762	638	*77.7	65.0	7260	7260	740	740		
731	1.98	2.39	02 - 5127DA (-B) - 731	*711	*711	*72.5	*72.5	7260	7260	740	740		
841	1.72	2.08	02 - 5127DA (-B) - 841	*665	*665	*67.8	*67.8	7260	7260	740	740		
1003	1.45	1.74	02 - 5127DA (-B) - 1003	*762	*762	*77.7	*77.7	7260	7260	740	740		

注）1. 出力回転数は、モータ回転数 50Hz：1450r/min, 60Hz：1750r/min としたときの代表値です。詳細は技術資料「モータ部」を参照ください。
2. 低速軸許容ラジアル荷重は、低速軸中央の位置の値です。
3. * 印はトルク制限機種です。出力トルクにご注意ください。
4. （ ）内はブレーキ付の形式を示します。
5. 枠番末尾に「R」の付く機種は、トラクションドライブ機種です。ご使用にあたっては C20 頁の選定資料をご参照ください。

仕様記号の□は、200V 級は "2"、400V 級は "4" が入ります。詳細は C12 頁をご参照ください。( ) 内はブレーキ付の形式、寸法、質量を示します。

図 C1 CNVM02-5107DR-215~355 / 仕様記号 (CNVM02-5107DR-B-215~355 / 仕様記号) 仕様記号 J□NPLA 質量 14kg(15kg)

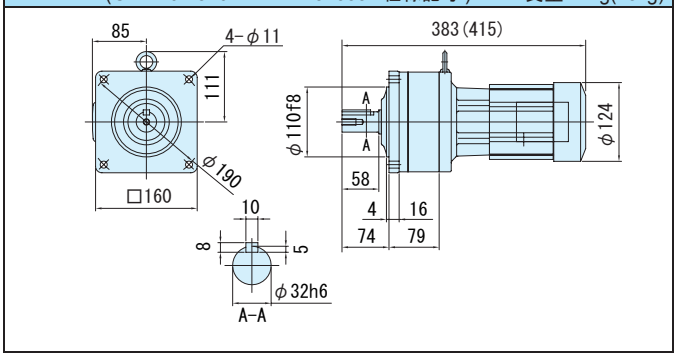

図 C2 CNHM02-5107DR-215~355 / 仕様記号 (CNHM02-5107DR-B-215~355 / 仕様記号) 仕様記号 J□NPLA 質量 15kg(16kg)

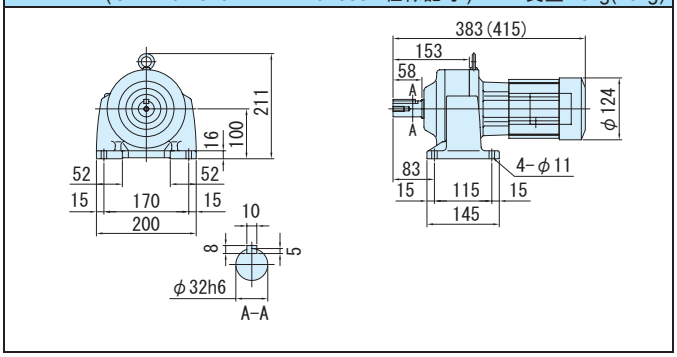

図 C3 CNVM02-5117DR-435 / 仕様記号 (CNVM02-5117DR-B-435 / 仕様記号) 仕様記号 J□NPLA 質量 24kg(25kg)

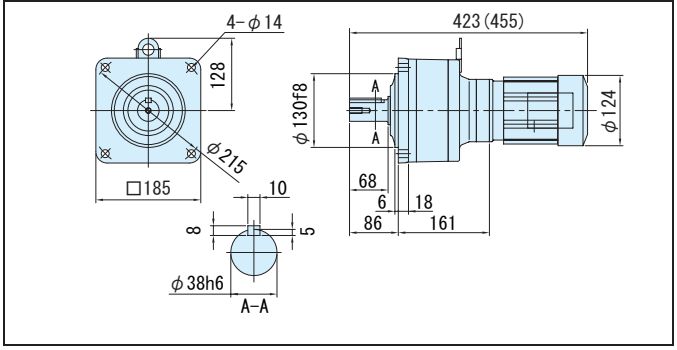

図 C4 CNHM02-5117DR-435 / 仕様記号 (CNHM02-5117DR-B-435 / 仕様記号) 仕様記号 J□NPLA 質量 25kg(26kg)

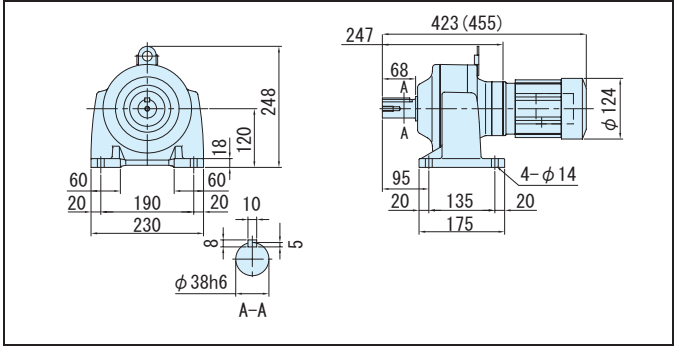

図 C5 CNVM02-5127DA-559~1003 / 仕様記号 (CNVM02-5127DA-B-559~1003 / 仕様記号) 仕様記号 J□NPLA 質量 33kg(34kg)

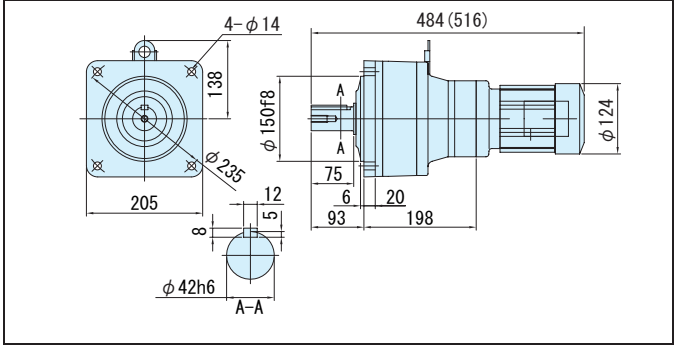

図 C6 CNHM02-5127DA-559~1003 / 仕様記号 (CNHM02-5127DA-B-559~1003 / 仕様記号) 仕様記号 J□NPLA 質量 35kg(37kg)

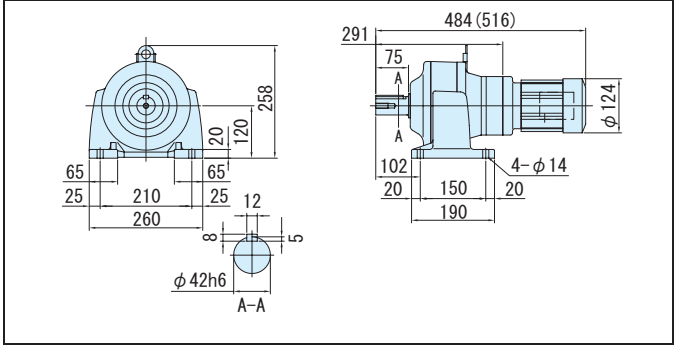

注）1. 低速軸径寸法：寸法公差は、JIS B 0401-1976 "h6" です。
2. 軸端キー寸法：寸法公差は、JIS B 1301-1996 平行キーに依っています。
3. 低速軸部の詳細寸法は、技術資料 E32 頁を参照ください。
4. 本寸法図の寸法および質量は、予告無しに変更することがあります。

平行軸ギヤモータ・フランジ取付形（CNVM）・脚取付形（CNHM）
0.25kW・三相モータ・屋内形

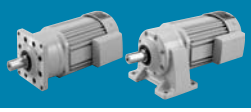

減速比	出力回転数 r/min 50Hz	出力回転数 r/min 60Hz		容量記号	枠番	減速比	出力トルク Tout N·m 50Hz	出力トルク Tout N·m 60Hz	出力トルク Tout kgf·m 50Hz	出力トルク Tout kgf·m 60Hz	出力軸許容ラジアル荷重 Pro N 50Hz	出力軸許容ラジアル荷重 Pro N 60Hz	出力軸許容ラジアル荷重 Pro kgf 50Hz	出力軸許容ラジアル荷重 Pro kgf 60Hz	屋内形寸法図 フランジ取付	屋内形寸法図 脚取付
				（形式記号詳細 C10 頁）												
3	483	583	CNVM（フランジ取付）CNHM（脚取付）	03	507R (-B)	3	4.69	3.89	0.478	0.396	235	235	24.0	24.0	図 C7	図 C8
5	290	350		03	507R (-B)	5	7.82	6.48	0.797	0.661	392	392	40.0	40.0		
6	242	292		03	5077 (-B)	6	9.39	7.78	0.957	0.793	687	687	70.0	70.0	図 C9	図 C10
8	181	219		03	5077 (-B)	8	12.5	10.4	1.28	1.06	883	883	90.0	90.0		
11	132	159		03	5077 (-B)	11	17.2	14.3	1.75	1.45	1370	1370	140	140		
13	112	135		03	5077 (-B)	13	20.3	16.8	2.07	1.72	1370	1370	140	140		
15	96.7	117		03	5077 (-B)	15	23.5	19.4	2.39	1.98	1470	1470	150	150		
17	85.3	103		03	5077 (-B)	17	26.6	22.0	2.71	2.25	1470	1470	150	150		
21	69.0	83.3		03	5077 (-B)	21	32.8	27.2	3.35	2.77	1570	1570	160	160		
25	58.0	70.0		03	5077 (-B)	25	39.1	32.4	3.99	3.30	1640	1640	167	167		
29	50.0	60.3		03	5077 (-B)	29	45.4	37.6	4.62	3.83	1670	1670	170	170		
35	41.4	50.0		03	5087 (-B)	35	54.7	45.4	5.58	4.62	2700	2700	275	275	図 C11	図 C12
43	33.7	40.7		03	5087 (-B)	43	67.3	55.7	6.86	5.68	2700	2700	275	275		
51	28.4	34.3		03	5087 (-B)	51	79.8	66.1	8.13	6.74	2700	2700	275	275		

注）1. 出力回転数は、モータ回転数 50Hz：1450r/min, 60Hz：1750r/min としたときの代表値です。詳細は技術資料「モータ部」を参照ください。
2. 低速軸許容ラジアル荷重は、低速軸中央の位置の値です。
3.（ ）内はブレーキ付の形式を示します。
4. 枠番末尾に「R」の付く機種は、トラクションドライブ機種です。ご使用にあたっては C20 頁の選定資料をご参照ください。

仕様記号の□は、200V 級は "2"、400V 級は "4" が入ります。詳細は C12 頁をご参照ください。( ) 内はブレーキ付の形式、寸法、質量を示します。

図 C7 CNVM03-507R-3, 5 / 仕様記号 (CNVM03-507R-B-3, 5 / 仕様記号) 仕様記号 J□NPLA 質量 7.0kg(8.5kg)

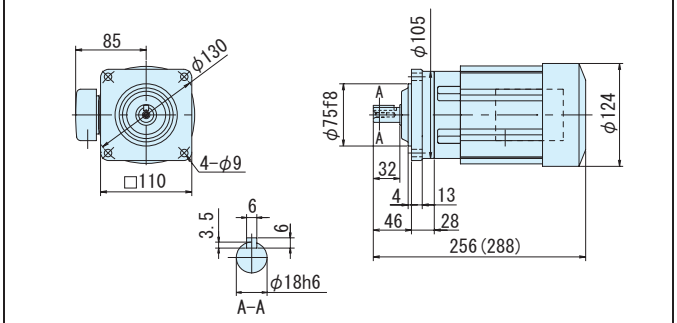

図 C8 CNHM03-507R-3, 5 / 仕様記号 (CNHM03-507R-B-3, 5 / 仕様記号) 仕様記号 J□NPLA 質量 7.0kg(8.5kg)

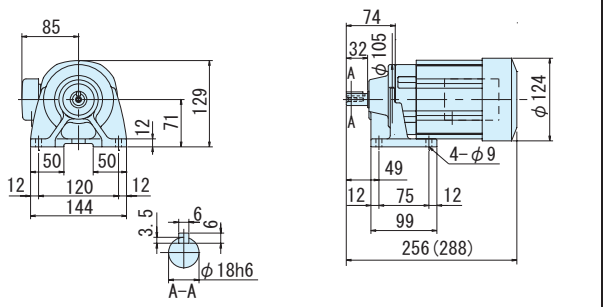

図 C9 CNVM03-5077-6~29 / 仕様記号 (CNVM03-5077-B-6~29 / 仕様記号) 仕様記号 J□NPLA 質量 6.5kg(8.0kg)

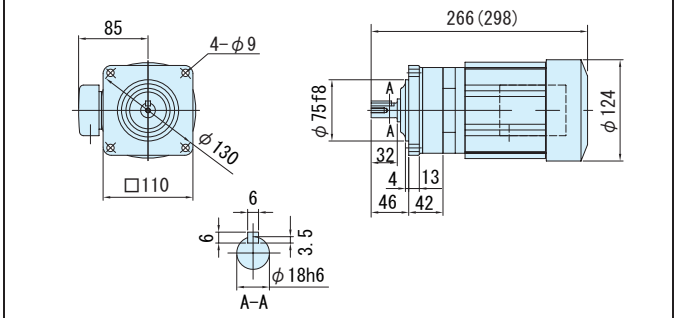

図 C10 CNHM03-5077-6~29 / 仕様記号 (CNHM03-5077-B-6~29 / 仕様記号) 仕様記号 J□NPLA 質量 7.0kg(8.5kg)

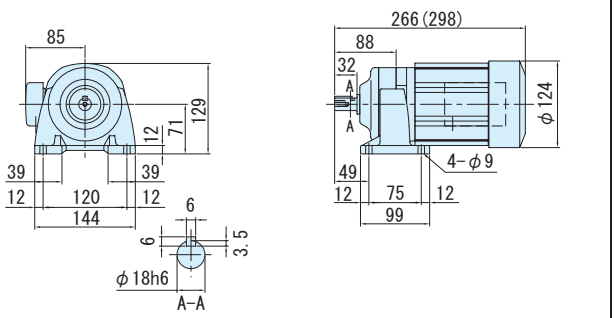

図 C11 CNVM03-5087-35~51 / 仕様記号 (CNVM03-5087-B-35~51 / 仕様記号) 仕様記号 J□NPLA 質量 7.0kg(8.5kg)

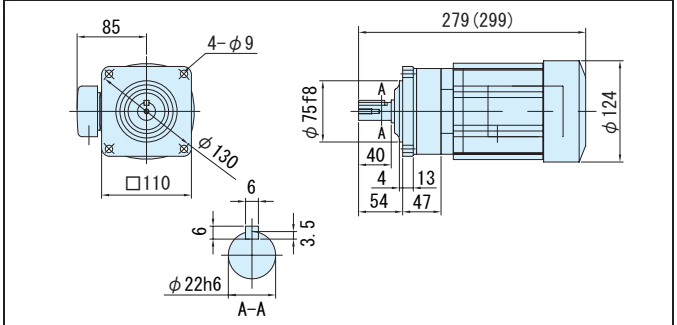

図 C12 CNHM03-5087-35~51 / 仕様記号 (CNHM03-5087-B-35~51 / 仕様記号) 仕様記号 J□NPLA 質量 7.5kg(9.0kg)

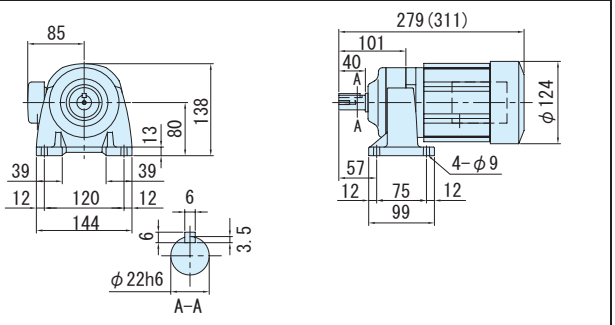

注）1. 低速軸径寸法：寸法公差は、JIS B 0401-1976 "h6" です。
2. 軸端キー寸法：寸法公差は、JIS B 1301-1996 平行キーに依っています。
3. 低速軸部の詳細寸法は、技術資料 E32 頁を参照ください。
4. 本寸法図の寸法および質量は、予告無しに変更することがあります。

平行軸ギヤモータ・フランジ取付形（CNVM）・脚取付形（CNHM）

0.25kW・三相モータ・屋内形

減速比	出力回転数 r/min 50Hz	出力回転数 r/min 60Hz	容量記号	枠番	減速比	出力トルク Tout N・m 50Hz	出力トルク Tout N・m 60Hz	出力トルク Tout kgf・m 50Hz	出力トルク Tout kgf・m 60Hz	出力軸許容ラジアル荷重 Pro N 50Hz	出力軸許容ラジアル荷重 Pro N 60Hz	出力軸許容ラジアル荷重 Pro kgf 50Hz	出力軸許容ラジアル荷重 Pro kgf 60Hz	屋内形寸法図 フランジ取付	屋内形寸法図 脚取付
			（形式記号詳細 C10 頁）												
59	24.6	29.7	CNVM（フランジ取付）CNHM（脚取付）	03 - 5097 (-B) -	59	92.3	76.5	9.41	7.79	3430	3430	350	350	図 C1	図 C2
71	20.4	24.6		03 - 5097 (-B) -	71	111	92.0	11.3	9.38	3430	3430	350	350		
87	16.7	20.1		03 - 5097 (-B) -	87	136	113	13.9	11.5	3430	3430	350	350		
103	13.8	16.7		03 - 5097 (-B) -	103	156	129	15.9	13.1	3430	3430	350	350		
119	12.2	14.7		03 - 5107 (-B) -	119	186	154	19.0	15.7	4660	4660	475	475	図 C3	図 C4
145	10.0	12.1		03 - 5097DR (-B) -	145	215	178	21.9	18.1	3430	3430	350	350	図 C5	図 C6

注）1. 出力回転数は、モータ回転数 50Hz：1450r/min, 60Hz：1750r/min としたときの代表値です。詳細は技術資料「モータ部」を参照ください。
2. 低速軸許容ラジアル荷重は、低速軸中央の位置の値です。
3. （ ）内はブレーキ付の形式を示します。
4. 枠番末尾に「R」の付く機種は、トラクションドライブ機種です。ご使用にあたっては C20 頁の選定資料をご参照ください。

仕様記号の□は、200V 級は "2"、400V 級は "4" が入ります。詳細は C12 頁をご参照ください。( ) 内はブレーキ付の形式、寸法、質量を示します。

図 C1 CNVM03-5097-59~103 / 仕様記号 (CNVM03-5097-B-59~103 / 仕様記号) 仕様記号 J□NPLA 質量 10kg(11kg)

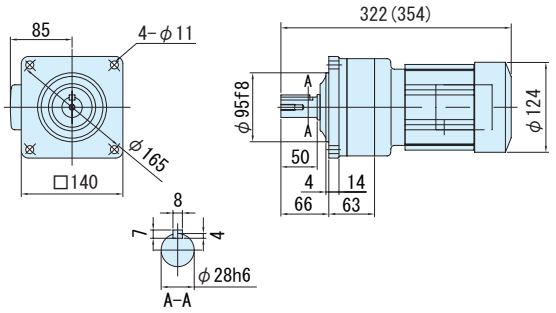

図 C2 CNHM03-5097-59~103 / 仕様記号 (CNHM03-5097-B-59~103 / 仕様記号) 仕様記号 J□NPLA 質量 10kg(12kg)

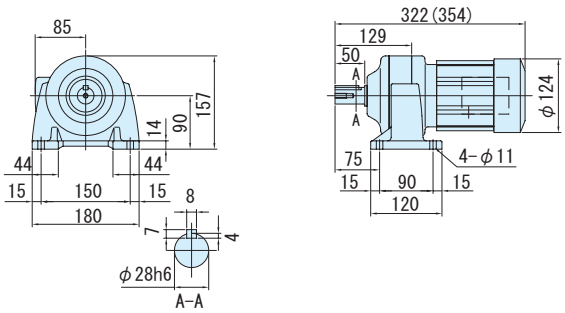

図 C3 CNVM03-5107-119 / 仕様記号 (CNVM03-5107-B-119 / 仕様記号) 仕様記号 J□NPLA 質量 12kg(14kg)

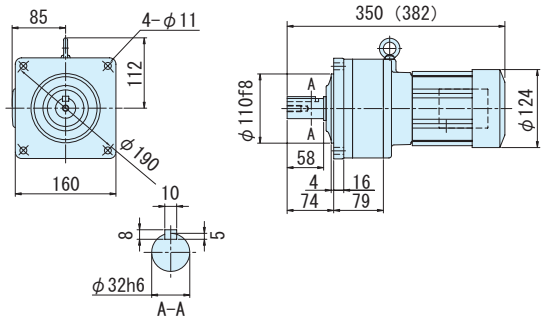

図 C4 CNHM03-5107-119 / 仕様記号 (CNHM03-5107-B-119 / 仕様記号) 仕様記号 J□NPLA 質量 14kg(15kg)

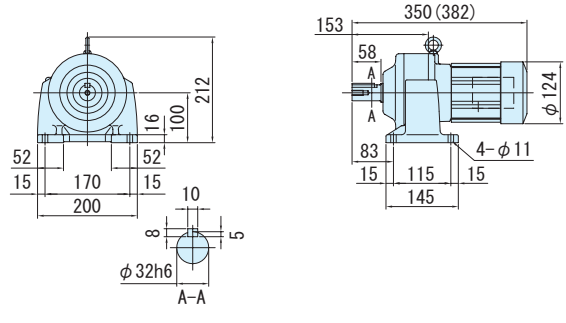

図 C5 CNVM03-5097DR-145 / 仕様記号 (CNVM03-5097DR-B-145 / 仕様記号) 仕様記号 J□NPLA 質量 10kg(12kg)

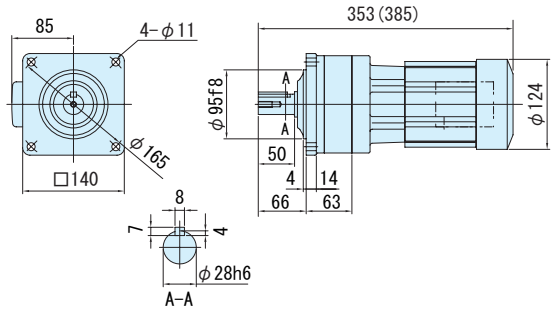

図 C6 CNHM03-5097DR-145 / 仕様記号 (CNHM03-5097DR-B-145 / 仕様記号) 仕様記号 J□NPLA 質量 11kg(12kg)

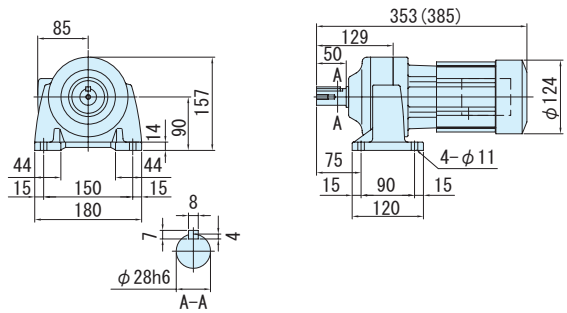

注）1. 低速軸径寸法：寸法公差は、JIS B 0401-1976 "h6" です。
2. 軸端キー寸法：寸法公差は、JIS B 1301-1996 平行キーに依っています。
3. 低速軸部の詳細寸法は、技術資料 E32 頁を参照ください。
4. 本寸法図の寸法および質量は、予告無しに変更することがあります。

平行軸ギヤモータ・フランジ取付形（CNVM）・脚取付形（CNHM）
0.25kW・三相モータ・屋内形

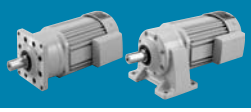

減速比	出力回転数 r/min 50Hz	出力回転数 r/min 60Hz	容量記号	枠番	減速比	出力トルク Tout N·m 50Hz	出力トルク Tout N·m 60Hz	出力トルク Tout kgf·m 50Hz	出力トルク Tout kgf·m 60Hz	出力軸許容ラジアル荷重 Pro N 50Hz	出力軸許容ラジアル荷重 Pro N 60Hz	出力軸許容ラジアル荷重 Pro kgf 50Hz	出力軸許容ラジアル荷重 Pro kgf 60Hz	屋内形寸法図 フランジ取付	屋内形寸法図 脚取付
			（形式記号詳細 C10 頁）												
175	8.29	10.0	03	5107DR (-B)	175	259	215	26.4	21.9	4660	4660	475	475	図 C7	図 C8
215	6.74	8.14	03	5107DR (-B)	215	319	264	32.5	26.9	4660	4660	475	475		
255	5.69	6.86	03	5107DR (-B)	255	*354	313	*36.0	31.9	4660	4660	475	475		
295	4.92	5.93	03	5107DR (-B)	295	*363	362	*37.0	36.9	4660	4660	475	475		
355	4.08	4.93	03	5117DR (-B)	355	526	436	53.6	44.4	5690	5690	580	580	図 C9	図 C10
435	3.33	4.02	03	5117DR (-B)	435	*593	534	*60.4	54.4	5690	5690	580	580		
559	2.59	3.13	03	5127DA (-B)	559	*711	*711	*72.5	*72.5	7260	7260	740	740	図 C11	図 C12
649	2.23	2.70	03	5127DA (-B)	649	*762	*762	*77.7	*77.7	7260	7260	740	740		
731	1.98	2.39	03	5127DA (-B)	731	*711	*711	*72.5	*72.5	7260	7260	740	740		

CNVM（フランジ取付）CNHM（脚取付）

注）1. 出力回転数は、モータ回転数 50Hz：1450r/min, 60Hz：1750r/min としたときの代表値です。詳細は技術資料「モータ部」を参照ください。
2. 低速軸許容ラジアル荷重は、低速軸中央の位置の値です。
3. * 印はトルク制限機種です。出力トルクにご注意ください。
4. （ ）内はブレーキ付の形式を示します。
5. 枠番末尾に「R」の付く機種は、トラクションドライブ機種です。ご使用にあたっては C20 頁の選定資料をご参照ください。

仕様記号の□は、200V 級は "2"、400V 級は "4" が入ります。詳細は C12 頁をご参照ください。( ) 内はブレーキ付の形式、寸法、質量を示します。

図 C7
CNVM03-5107DR-175~295 / 仕様記号 (CNVM03-5107DR-B-175~295 / 仕様記号)
仕様記号 J□NPLA
質量 14kg(15kg)

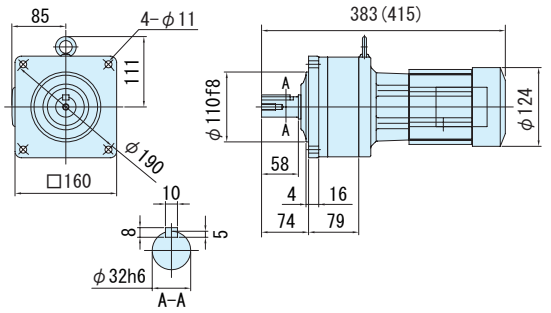

図 C8
CNHM03-5107DR-175~295 / 仕様記号 (CNHM03-5107DR-B-175~295 / 仕様記号)
仕様記号 J□NPLA
質量 15kg(16kg)

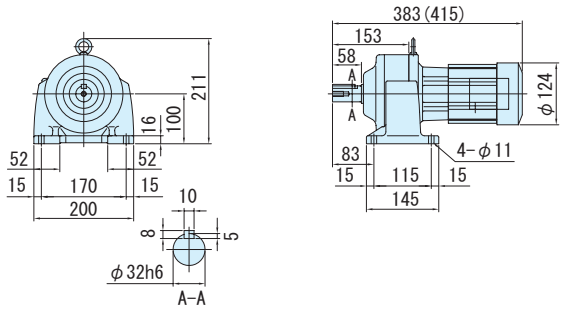

図 C9
CNVM03-5117DR-335, 435 / 仕様記号 (CNVM03-5117DR-B-335, 435 / 仕様記号)
仕様記号 J□NPLA
質量 24kg(25kg)

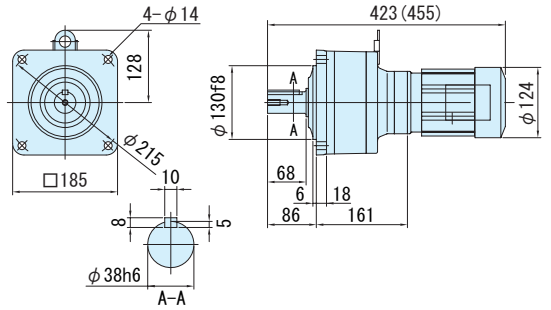

図 C10
CNHM03-5117DR-335, 435 / 仕様記号 (CNHM03-5117DR-B-335, 435 / 仕様記号)
仕様記号 J□NPLA
質量 25kg(26kg)

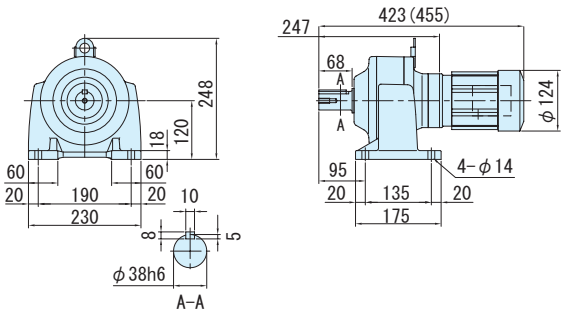

図 C11
CNVM03-5127DA-559~731 / 仕様記号 (CNVM03-5127DA-B-559~731 / 仕様記号)
仕様記号 J□NPLA
質量 33kg(34kg)

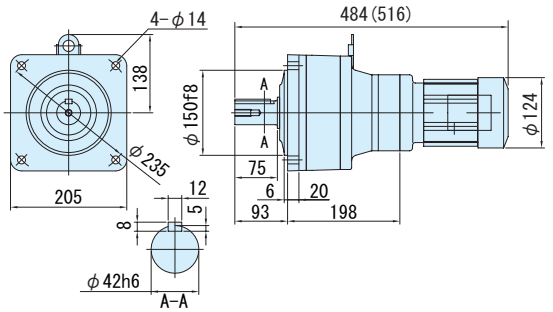

図 C12
CNHM03-5127DA-559~731 / 仕様記号 (CNHM03-5127DA-B-559~731 / 仕様記号)
仕様記号 J□NPLA
質量 35kg(37kg)

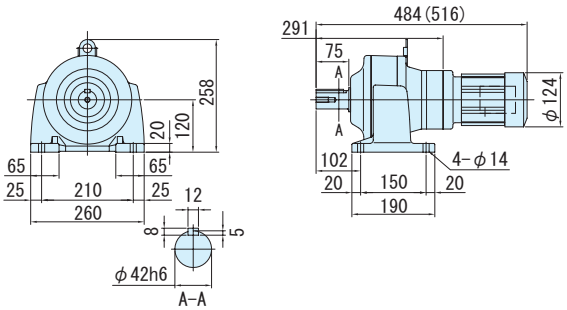

注）1. 低速軸径寸法：寸法公差は、JIS B 0401-1976 "h6" です。
2. 軸端キー寸法：寸法公差は、JIS B 1301-1996 平行キーに依っています。
3. 低速軸部の詳細寸法は、技術資料 E32 頁を参照ください。
4. 本寸法図の寸法および質量は、予告無しに変更することがあります。

平行軸ギヤモータ・フランジ取付形（CNVM）・脚取付形（CNHM）

0.4kW・三相モータ・屋内形

減速比	出力回転数 r/min 50Hz	出力回転数 r/min 60Hz	容量記号	枠番	減速比	出力トルク Tout N・m 50Hz	出力トルク Tout N・m 60Hz	出力トルク Tout kgf・m 50Hz	出力トルク Tout kgf・m 60Hz	出力軸許容ラジアル荷重 Pro N 50Hz	出力軸許容ラジアル荷重 Pro N 60Hz	出力軸許容ラジアル荷重 Pro kgf 50Hz	出力軸許容ラジアル荷重 Pro kgf 60Hz	屋内形寸法図 フランジ取付	屋内形寸法図 脚取付
			（形式記号詳細 C10 頁）												
3	483	583	05	507R	(-B) - 3	7.51	6.22	0.765	0.634	235	235	24.0	24.0	図 C1	図 C2
5	290	350	05	507R	(-B) - 5	12.5	10.4	1.28	1.06	392	392	40.0	40.0		
6	242	292	05	5077	(-B) - 6	15.0	12.4	1.53	1.27	687	687	70.0	70.0	図 C3	図 C4
8	181	219	05	5077	(-B) - 8	20.0	16.6	2.04	1.69	883	883	90.0	90.0		
11	132	159	05	5077	(-B) - 11	27.5	22.8	2.81	2.33	1370	1370	140	140		
13	112	135	05	5077	(-B) - 13	32.5	27.0	3.32	2.75	1370	1370	140	140		
15	96.7	117	05	5077	(-B) - 15	37.5	31.1	3.83	3.17	1470	1470	150	150		
17	85.3	103	05	5077	(-B) - 17	42.5	35.3	4.34	3.59	1470	1470	150	150		
21	69.0	83.3	05	5087	(-B) - 21	52.6	43.5	5.36	4.44	2250	2250	229	229	図 C5	図 C6
25	58.0	70.0	05	5087	(-B) - 25	62.6	51.8	6.38	5.28	2680	2680	273	273		
29	50.0	60.3	05	5087	(-B) - 29	72.6	60.1	7.40	6.13	2700	2700	275	275		
35	41.4	50.0	05	5087	(-B) - 35	87.6	72.6	8.93	7.40	2700	2700	275	275		

CNVM（フランジ取付）
CNHM（脚取付）

注）1. 出力回転数は、モータ回転数 50Hz：1450r/min, 60Hz：1750r/min としたときの代表値です。詳細は技術資料「モータ部」を参照ください。
2. 低速軸許容ラジアル荷重は、低速軸中央の位置の値です。
3.（ ）内はブレーキ付の形式を示します。
4. 枠番末尾に「R」の付く機種は、トラクションドライブ機種です。ご使用にあたっては C20 頁の選定資料をご参照ください。

仕様記号の□は、200V 級は "2"、400V 級は "4" が入ります。詳細は C12 頁をご参照ください。( ) 内はブレーキ付の形式、寸法、質量を示します。

図 C1 CNVM05-507R-3, 5 / 仕様記号 (CNVM05-507R-B-3, 5 / 仕様記号)　仕様記号 J□NPLA　質量 8.0kg(9.5kg)

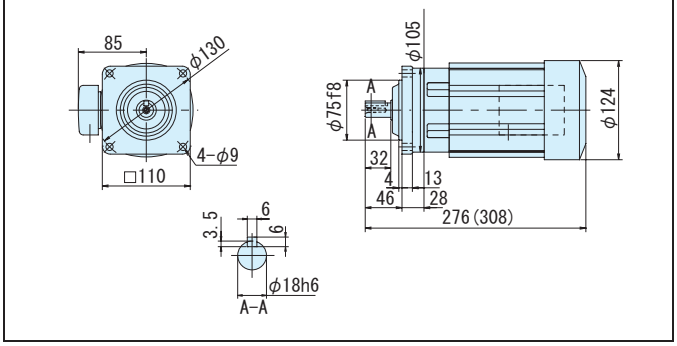

図 C2 CNHM05-507R-3, 5 / 仕様記号 (CNHM05-507R-B-3, 5 / 仕様記号)　仕様記号 J□NPLA　質量 8.0kg(9.5kg)

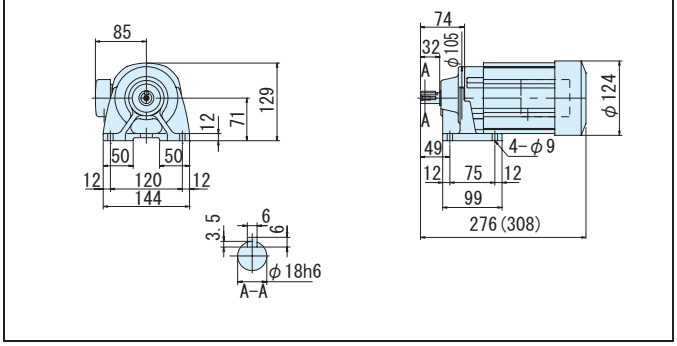

図 C3 CNVM05-5077-6~17/ 仕様記号 (CNVM05-5077-B-6~17 / 仕様記号)　仕様記号 J□NPLA　質量 8.0kg(9.5kg)

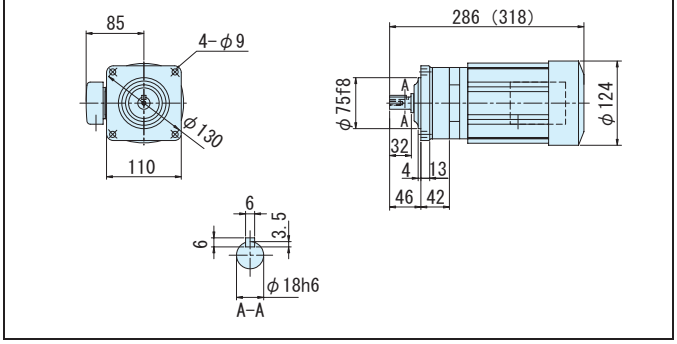

図 C4 CNHM05-5077-6~17 / 仕様記号 (CNHM05-5077-B-6~17 / 仕様記号)　仕様記号 J□NPLA　質量 8.5kg(9.5kg)

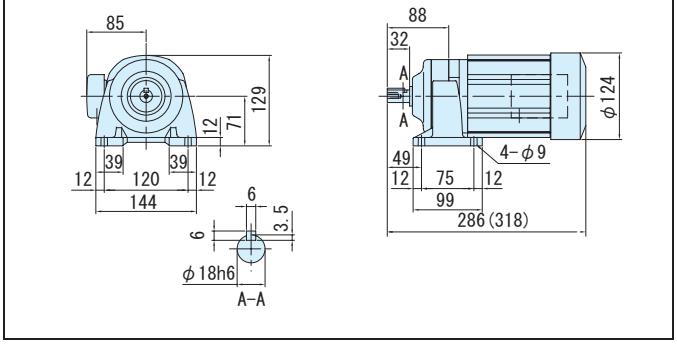

図 C5 CNVM05-5087-21~35 / 仕様記号 (CNVM05-5087-B-21~35 / 仕様記号)　仕様記号 J□NPLA　質量 8.0kg(9.5kg)

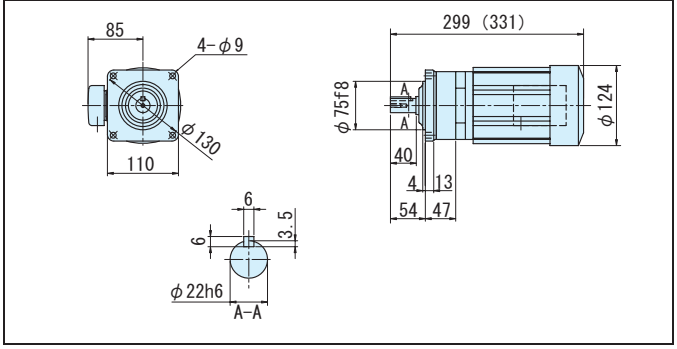

図 C6 CNHM05-5087-21~35 / 仕様記号 (CNHM05-5087-B-21~35 / 仕様記号)　仕様記号 J□NPLA　質量 8.5kg(10kg)

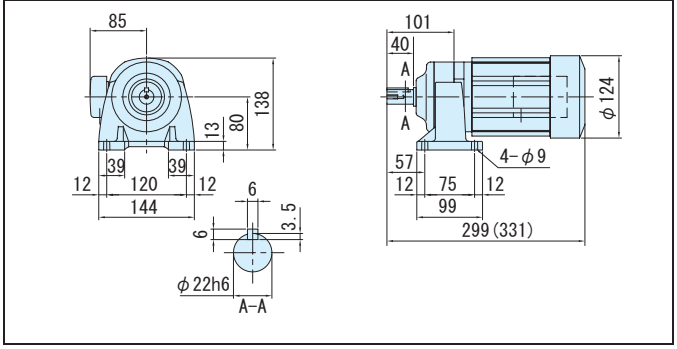

注）1. 低速軸径寸法：寸法公差は、JIS B 0401-1976 "h6" です。
2. 軸端キー寸法：寸法公差は、JIS B 1301-1996 平行キーに依っています。
3. 低速軸部の詳細寸法は、技術資料 E32 頁を参照ください。
4. 本寸法図の寸法および質量は、予告無しに変更することがあります。

0.4kW・三相モータ・屋内形

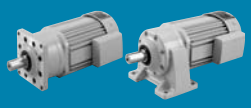

減速比	出力回転数 r/min 50Hz	出力回転数 r/min 60Hz	容量記号	枠番	減速比	出力トルク Tout N·m 50Hz	出力トルク Tout N·m 60Hz	出力トルク Tout kgf·m 50Hz	出力トルク Tout kgf·m 60Hz	出力軸許容ラジアル荷重 Pro N 50Hz	出力軸許容ラジアル荷重 Pro N 60Hz	出力軸許容ラジアル荷重 Pro kgf 50Hz	出力軸許容ラジアル荷重 Pro kgf 60Hz	屋内形寸法図 フランジ取付	屋内形寸法図 脚取付
			（形式記号詳細 C10 頁）												
43	33.7	40.7	05	5097 (-B)	43	108	89.2	11.0	9.09	3430	3430	350	350	図 C7	図 C8
51	28.4	34.3	05	5097 (-B)	51	128	106	13.0	10.8	3430	3430	350	350		
59	24.6	29.7	05	5097 (-B)	59	148	122	15.1	12.5	3430	3430	350	350		
71	20.4	24.6	05	5107 (-B)	71	178	147	18.1	15.0	4660	4660	475	475	図 C9	図 C10
87	16.7	20.1	05	5107 (-B)	87	218	180	22.2	18.4	4660	4660	475	475		
103	13.8	16.7	05	5107 (-B)	103	249	206	25.4	21.0	4660	4660	475	475		
119	12.2	14.7	05	5107 (-B)	119	298	247	30.4	25.2	4660	4660	475	475		
145	10.0	12.1	05	5107DR (-B)	145	344	285	35.0	29.0	4660	4660	475	475	図 C11	図 C12

CNVM（フランジ取付）CNHM（脚取付）

注）1. 出力回転数は、モータ回転数 50Hz：1450r/min, 60Hz：1750r/min としたときの代表値です。詳細は技術資料「モータ部」を参照ください。
2. 低速軸許容ラジアル荷重は、低速軸中央の位置の値です。
3.（ ）内はブレーキ付の形式を示します。
4. 枠番末尾に「R」の付く機種は、トラクションドライブ機種です。ご使用にあたっては C20 頁の選定資料をご参照ください。

仕様記号の□は、200V 級は "2"、400V 級は "4" が入ります。詳細は C12 頁をご参照ください。( ) 内はブレーキ付の形式、寸法、質量を示します。

図 C7

CNVM05-5097-43~59 / 仕様記号
(CNVM05-5097-B-43~59 / 仕様記号)
仕様記号 J□NPLA
質量 11kg(12kg)

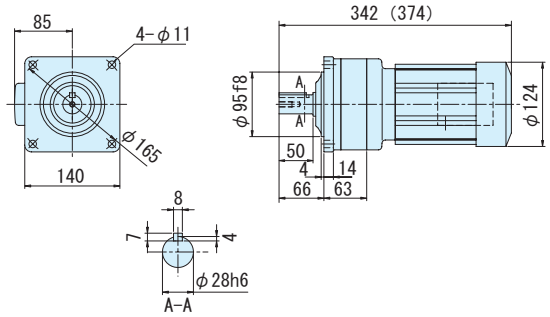

図 C8

CNHM05-5097-43~59 / 仕様記号
(CNHM05-5097-B-43~59 / 仕様記号)
仕様記号 J□NPLA
質量 11kg(13kg)

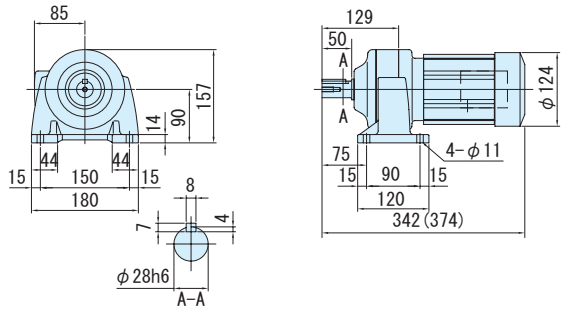

図 C9

CNVM05-5107-71~119 / 仕様記号
(CNVM05-5107-B-71~119 / 仕様記号)
仕様記号 J□NPLA
質量 14kg(15kg)

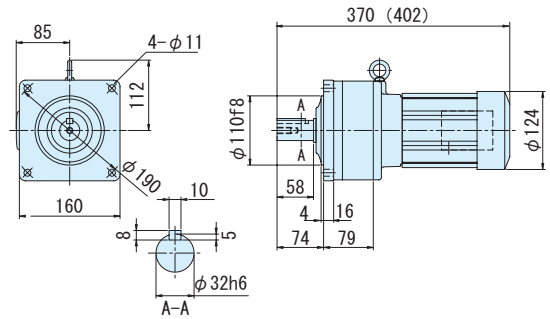

図 C10

CNHM05-5107-71~119 / 仕様記号
(CNHM05-5107-B-71~119 / 仕様記号)
仕様記号 J□NPLA
質量 15kg(16kg)

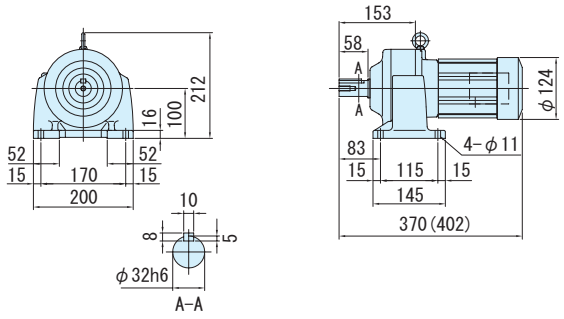

図 C11

CNVM05-5107DR-145 / 仕様記号
(CNVM05-5107DR-B-145 / 仕様記号)
仕様記号 J□NPLA
質量 15kg(16kg)

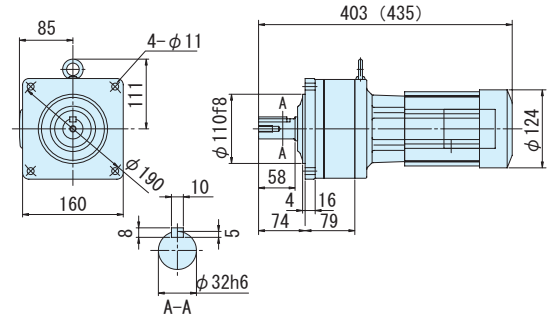

図 C12

CNHM05-5107DR-145 / 仕様記号
(CNHM05-5107DR-B-145 / 仕様記号)
仕様記号 J□NPLA
質量 16kg(17kg)

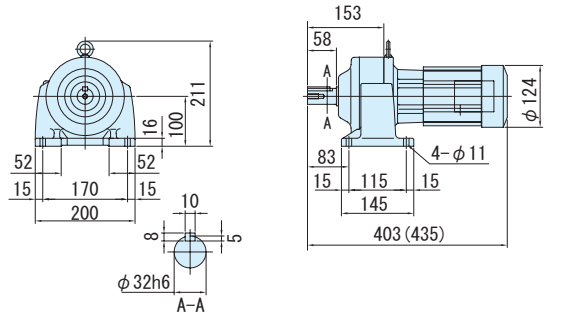

注）1. 低速軸径寸法：寸法公差は、JIS B 0401-1976 "h6" です。
2. 軸端キー寸法：寸法公差は、JIS B 1301-1996 平行キーに依っています。
3. 低速軸部の詳細寸法は、技術資料 E32 頁を参照ください。
4. 本寸法図の寸法および質量は、予告無しに変更することがあります。

平行軸ギヤモータ・フランジ取付形（CNVM）・脚取付形（CNHM）

0.4kW・三相モータ・屋内形

減速比	出力回転数 r/min 50Hz	出力回転数 r/min 60Hz	容量記号	枠番	減速比（形式記号詳細 C10 頁）	出力トルク Tout N・m 50Hz	出力トルク Tout N・m 60Hz	出力トルク Tout kgf・m 50Hz	出力トルク Tout kgf・m 60Hz	出力軸許容ラジアル荷重 Pro N 50Hz	出力軸許容ラジアル荷重 Pro N 60Hz	出力軸許容ラジアル荷重 Pro kgf 50Hz	出力軸許容ラジアル荷重 Pro kgf 60Hz	屋内形寸法図 フランジ取付	屋内形寸法図 脚取付
175	8.29	10.0	05	5117DR	(-B) - 175	415	344	42.3	35.0	5690	5690	580	580	図 C1	図 C2
215	6.74	8.14	05	5117DR	(-B) - 215	510	422	52.0	43.1	5690	5690	580	580		
255	5.69	6.86	05	5117DR	(-B) - 255	*588	501	*59.9	51.1	5690	5690	580	580		
295	4.92	5.93	05	5127DR	(-B) - 295	699	580	71.3	59.1	7260	7260	740	740	図 C3	図 C4
355	4.08	4.93	05	5127DR	(-B) - 355	*604	*604	*61.5	*61.5	7260	7260	740	740		
435	3.33	4.02	05	5127DR	(-B) - 435	*774	*774	*78.9	*78.9	7260	7260	740	740		
559	2.59	3.13	05	5127DA	(-B) - 559	*711	*711	*72.5	*72.5	7260	7260	740	740	図 C5	図 C6

CNVM（フランジ取付）CNHM（脚取付）

注）1. 出力回転数は、モータ回転数 50Hz：1450r/min, 60Hz：1750r/min としたときの代表値です。詳細は技術資料「モータ部」を参照ください。
2. 低速軸許容ラジアル荷重は、低速軸中央の位置の値です。
3. * 印はトルク制限機種です。出力トルクにご注意ください。
4. （ ）内はブレーキ付の形式を示します。
5. 枠番末尾に「R」の付く機種は、トラクションドライブ機種です。ご使用にあたっては C20 頁の選定資料をご参照ください。

仕様記号の□は、200V 級は "2"、400V 級は "4" が入ります。詳細は C12 頁をご参照ください。( ) 内はブレーキ付の形式、寸法、質量を示します。

図 C1 CNVM05-5117DR-175~255 / 仕様記号 (CNVM05-5117DR-B-175~255 / 仕様記号) 仕様記号 J□NPLA 質量 25kg(26kg)

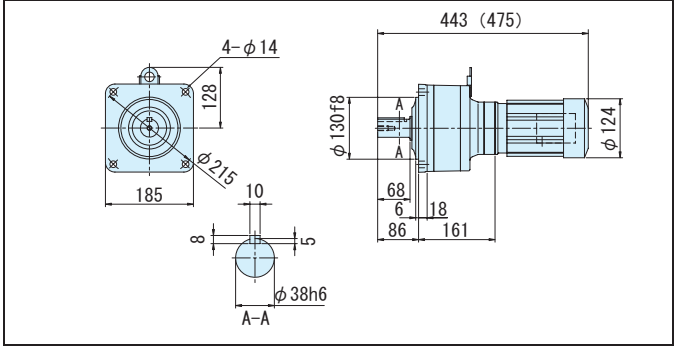

図 C2 CNHM05-5117DR-175~255 / 仕様記号 (CNHM05-5117DR-B-175~255 / 仕様記号) 仕様記号 J□NPLA 質量 26kg(27kg)

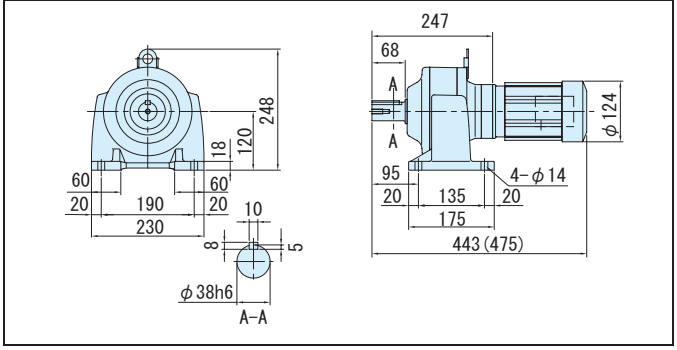

図 C3 CNVM05-5127DR-295~435 / 仕様記号 (CNVM05-5127DR-B-295~435 / 仕様記号) 仕様記号 J□NPLA 質量 34kg(35kg)

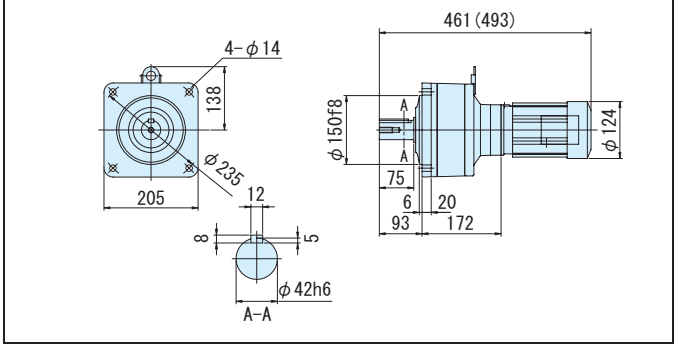

図 C4 CNHM05-5127DR-295~435 / 仕様記号 (CNHM05-5127DR-B-295~435 / 仕様記号) 仕様記号 J□NPLA 質量 34kg(36kg)

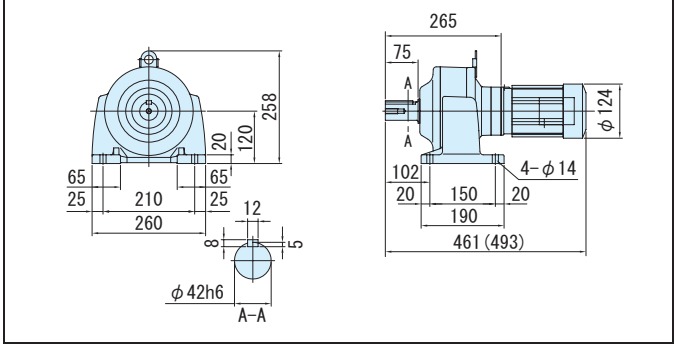

図 C5 CNVM05-5127DA-559 / 仕様記号 (CNVM05-5127DA-B-559 / 仕様記号) 仕様記号 J□NPLA 質量 34kg(35kg)

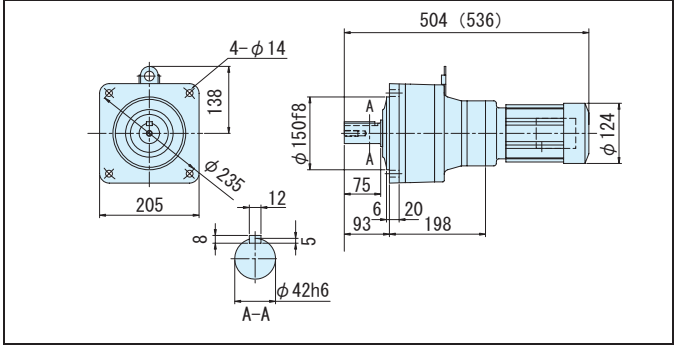

図 C6 CNHM05-5127DA-559 / 仕様記号 (CNHM05-5127DA-B-559 / 仕様記号) 仕様記号 J□NPLA 質量 36kg(38kg)

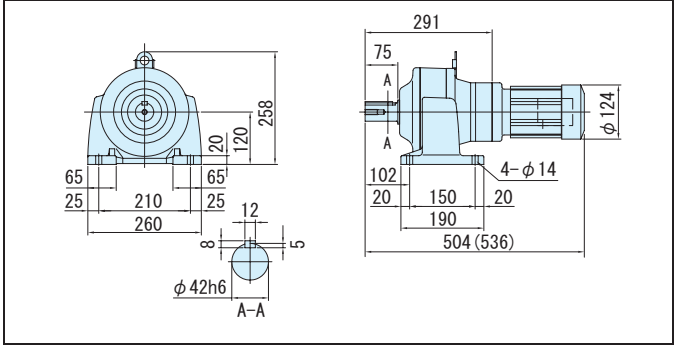

注）1. 低速軸径寸法：寸法公差は、JIS B 0401-1976 "h6" です。
2. 軸端キー寸法：寸法公差は、JIS B 1301-1996 平行キーに依っています。
3. 低速軸部の詳細寸法は、技術資料 E32 頁を参照ください。
4. 本寸法図の寸法および質量は、予告無しに変更することがあります。

平行軸ギヤモータ・フランジ取付形（CNVM）・脚取付形（CNHM）

0.55kW・三相モータ・屋内形

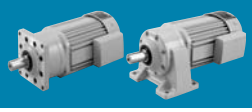

減速比	出力回転数 r/min 50Hz	出力回転数 r/min 60Hz		容量記号	枠番	減速比	出力トルク Tout N・m 50Hz	出力トルク Tout N・m 60Hz	出力トルク Tout kgf・m 50Hz	出力トルク Tout kgf・m 60Hz	出力軸許容ラジアル荷重 Pro N 50Hz	出力軸許容ラジアル荷重 Pro N 60Hz	出力軸許容ラジアル荷重 Pro kgf 50Hz	出力軸許容ラジアル荷重 Pro kgf 60Hz	屋内形寸法図 フランジ取付	屋内形寸法図 脚取付
				（形式記号詳細 C10 頁）												
3	483	583	CNVM（フランジ取付）CNHM（脚取付）	08	508R (-B)	3	10.3	8.55	1.05	0.872	603	603	62.0	62.0	図 C7	図 C8
5	290	350		08	508R (-B)	5	17.2	14.3	1.75	1.45	1000	1000	102	102		
6	242	292		08	5087 (-B)	6	20.6	17.1	2.10	1.74	1000	1000	102	102	図 C9	図 C10
8	181	219		08	5087 (-B)	8	27.5	22.8	2.81	2.33	1000	1000	102	102		
11	132	159		08	5087 (-B)	11	37.9	31.4	3.86	3.20	1470	1470	150	150		
13	112	135		08	5087 (-B)	13	44.7	37.1	4.56	3.78	1470	1470	150	150		
15	96.7	117		08	5087 (-B)	15	51.6	42.8	5.26	4.36	1600	1600	163	163		
17	85.3	103		08	5087 (-B)	17	58.5	48.5	5.96	4.94	1810	1810	185	185		
21	69.0	83.3		08	5097 (-B)	21	72.3	59.9	7.37	6.10	3430	3430	350	350	図 C11	図 C12
25	58.0	70.0		08	5097 (-B)	25	86.0	71.3	8.77	7.27	3430	3430	350	350		
29	50.0	60.3		08	5097 (-B)	29	99.8	82.7	10.2	8.43	3430	3430	350	350		
35	41.4	50.0		08	5097 (-B)	35	120	99.8	12.3	10.2	3430	3430	350	350		
43	33.7	40.7		08	5097 (-B)	43	148	123	15.1	12.5	3430	3430	350	350		
51	28.4	34.3		08	5097 (-B)	51	176	145	17.9	14.8	3430	3430	350	350		

注）1. 出力回転数は、モータ回転数 50Hz：1450r/min, 60Hz：1750r/min としたときの代表値です。詳細は技術資料「モータ部」を参照ください。
2. 低速軸許容ラジアル荷重は、低速軸中央の位置の値です。
3.（ ）内はブレーキ付の形式を示します。
4. 枠番末尾に「R」の付く機種は、トラクションドライブ機種です。ご使用にあたっては C20 頁の選定資料をご参照ください。

仕様記号の□は、200V 級は "2"、400V 級は "4" が入ります。詳細は C12 頁をご参照ください。( ) 内はブレーキ付の形式、寸法、質量を示します。

図 C7 CNVM08-508R-3, 5 / 仕様記号 (CNVM08-508R-B-3, 5 / 仕様記号)

仕様記号 J□NSLA
質量 12kg(14kg)

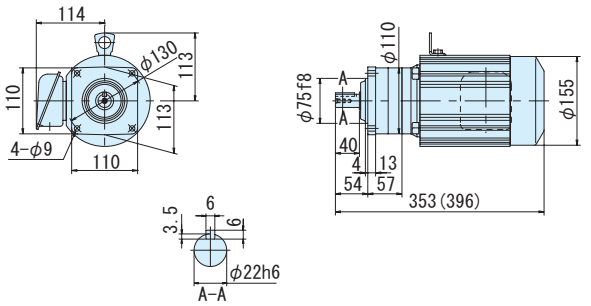

図 C8 CNHM08-508R-3, 5 / 仕様記号 (CNHM08-508R-B-3, 5 / 仕様記号)

仕様記号 J□NSLA
質量 12kg(14kg)

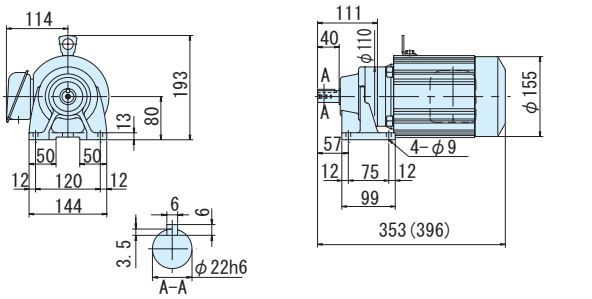

図 C9 CNVM08-5087-6~17 / 仕様記号 (CNVM08-5087-B-6~17 / 仕様記号)

仕様記号 J□NSLA
質量 10kg(13kg)

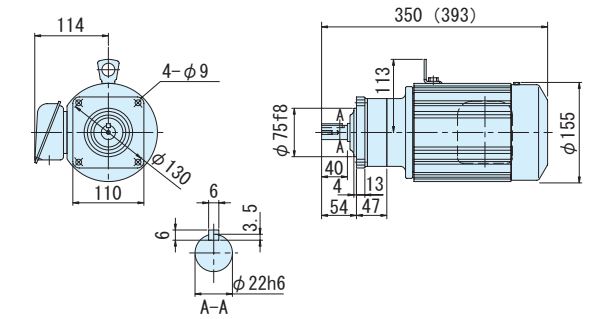

図 C10 CNHM08-5087-6~17 / 仕様記号 (CNHM08-5087-B-6~17 / 仕様記号)

仕様記号 J□NSLA
質量 10kg(13kg)

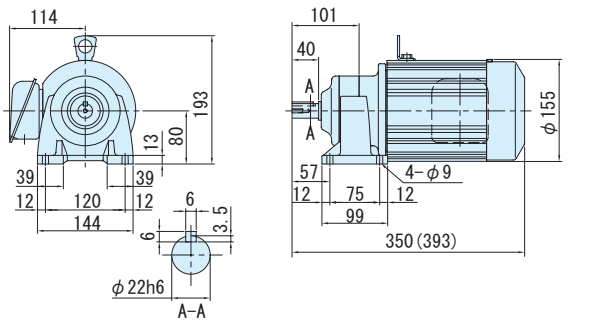

図 C11 CNVM08-5097-21~51 / 仕様記号 (CNVM08-5097-B-21~51 / 仕様記号)

仕様記号 J□NSLA
質量 12kg(15kg)

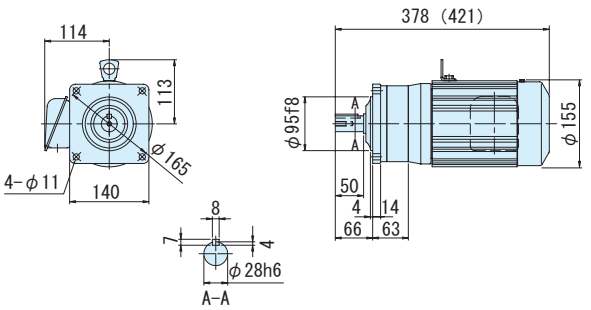

図 C12 CNHM08-5097-21~51 / 仕様記号 (CNHM08-5097-B-21~51 / 仕様記号)

仕様記号 J□NSLA
質量 13kg(16kg)

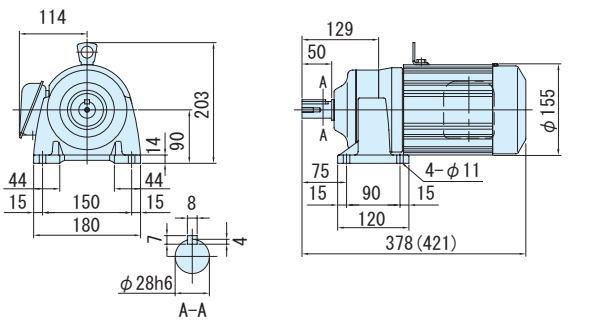

注）1. 低速軸径寸法：寸法公差は、JIS B 0401-1976 "h6" です。
2. 軸端キー寸法：寸法公差は、JIS B 1301-1996 平行キーに依っています。
3. 低速軸部の詳細寸法は、技術資料 E32 頁を参照ください。
4. 本寸法図の寸法および質量は、予告無しに変更することがあります。

平行軸ギヤモータ・フランジ取付形（CNVM）・脚取付形（CNHM）
0.55kW・三相モータ・屋内形

減速比	出力回転数 r/min 50Hz	出力回転数 r/min 60Hz	容量記号	枠番	減速比	出力トルク Tout N・m 50Hz	出力トルク Tout N・m 60Hz	出力トルク Tout kgf・m 50Hz	出力トルク Tout kgf・m 60Hz	出力軸許容ラジアル荷重 Pro N 50Hz	出力軸許容ラジアル荷重 Pro N 60Hz	出力軸許容ラジアル荷重 Pro kgf 50Hz	出力軸許容ラジアル荷重 Pro kgf 60Hz	屋内形寸法図 フランジ取付	屋内形寸法図 脚取付
			（形式記号詳細 C10 頁）												
59	24.6	29.7	CNVM（フランジ取付）CNHM（脚取付）	08 - 5107 (-B)	- 59	203	168	20.7	17.1	4660	4660	475	475	図 C1	図 C2
71	20.4	24.6		08 - 5107 (-B)	- 71	244	202	24.9	20.6	4660	4660	475	475		
87	16.7	20.1		08 - 5107 (-B)	- 87	299	248	30.5	25.3	4660	4660	475	475		
105	13.8	16.7		08 - 5127DR (-B)	- 105	342	284	34.9	28.9	7260	7260	740	740	図 C3	図 C4
125	11.6	14.0		08 - 5127DR (-B)	- 125	408	338	41.5	34.4	7260	7260	740	740		
145	10.0	12.1		08 - 5127DR (-B)	- 145	473	392	48.2	39.9	7260	7260	740	740		
175	8.29	10.0		08 - 5127DR (-B)	- 175	571	473	58.2	48.2	7260	7260	740	740		
215	6.74	8.14		08 - 5127DR (-B)	- 215	701	581	71.5	59.2	7260	7260	740	740		
255	5.69	6.86		08 - 5127DR (-B)	- 255	*740	689	*75.4	70.2	7260	7260	740	740		
295	4.92	5.93		08 - 5127DR (-B)	- 295	*762	*762	*77.7	*77.7	7260	7260	740	740		
355	4.08	4.93		08 - 5127DR (-B)	- 355	*604	*604	*61.5	*61.5	7260	7260	740	740		
435	3.33	4.02		08 - 5127DR (-B)	- 435	*774	*774	*78.9	*78.9	7260	7260	740	740		

注）1. 出力回転数は、モータ回転数 50Hz：1450r/min, 60Hz：1750r/min としたときの代表値です。詳細は技術資料「モータ部」を参照ください。
2. 低速軸許容ラジアル荷重は、低速軸中央の位置の値です。
3. * 印はトルク制限機種です。出力トルクにご注意ください。
4. （ ）内はブレーキ付の形式を示します。
5. 枠番末尾に「R」の付く機種は、トラクションドライブ機種です。ご使用にあたっては C20 頁の選定資料をご参照ください。

仕様記号の□は、200V 級は "2"、400V 級は "4" が入ります。詳細は C12 頁をご参照ください。( ) 内はブレーキ付の形式、寸法、質量を示します。

図 C1　CNVM08-5107-59~87 / 仕様記号 (CNVM08-5107-B-59~87 / 仕様記号)　仕様記号 J□NSLA　質量 16kg(18kg)

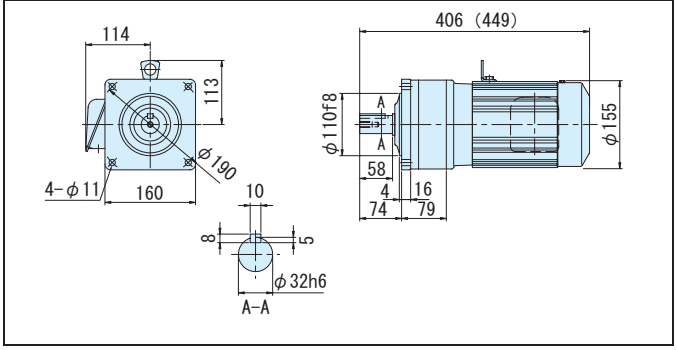

図 C2　CNHM08-5107-59~87 / 仕様記号 (CNHM08-5107-B-59~87 / 仕様記号)　仕様記号 J□NSLA　質量 17kg(19kg)

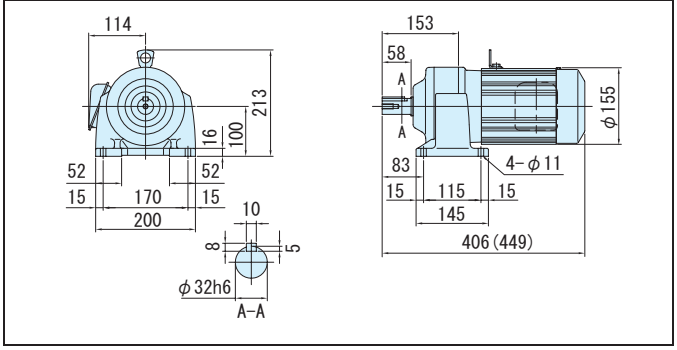

図 C3　CNVM08-5127DR-105~435 / 仕様記号 (CNVM08-5127DR-B-105~435 / 仕様記号)　仕様記号 J□NSLA　質量 36kg(39kg)

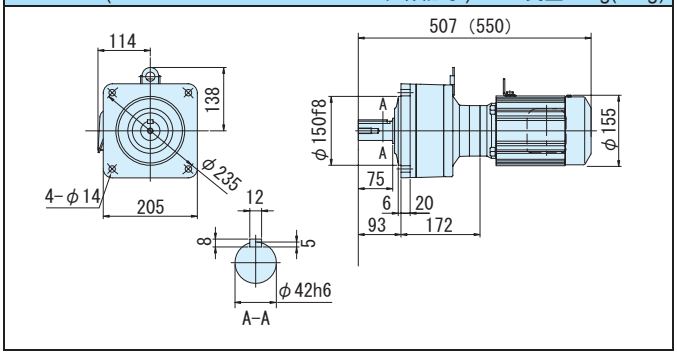

図 C4　CNHM08-5127DR-105~435 / 仕様記号 (CNHM08-5127DR-B-105~435 / 仕様記号)　仕様記号 J□NSLA　質量 37kg(39kg)

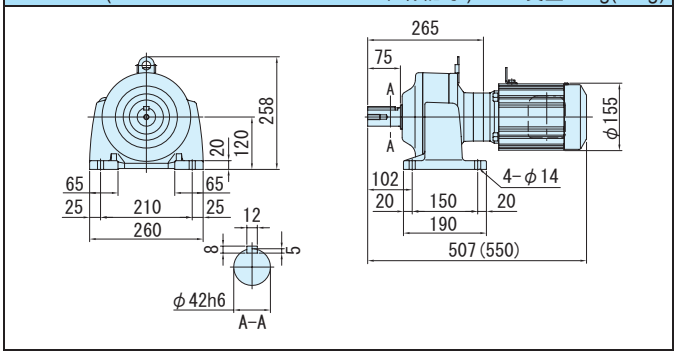

注）1. 低速軸径寸法：寸法公差は、JIS B 0401-1976 "h6" です。
2. 軸端キー寸法：寸法公差は、JIS B 1301-1996 平行キーに依っています。
3. 低速軸部の詳細寸法は、技術資料 E32 頁を参照ください。
4. 本寸法図の寸法および質量は、予告無しに変更することがあります。

0.75kW・三相モータ・屋内形

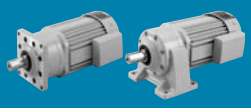

減速比	出力回転数 r/min 50Hz	出力回転数 r/min 60Hz	容量記号	枠番	減速比	出力トルク Tout N・m 50Hz	出力トルク Tout N・m 60Hz	出力トルク Tout kgf・m 50Hz	出力トルク Tout kgf・m 60Hz	出力軸許容ラジアル荷重 Pro N 50Hz	出力軸許容ラジアル荷重 Pro N 60Hz	出力軸許容ラジアル荷重 Pro kgf 50Hz	出力軸許容ラジアル荷重 Pro kgf 60Hz	屋内形寸法図 フランジ取付	屋内形寸法図 脚取付
			（形式記号詳細 C10 頁）												
3	483	583	1	508R (-B)	3	14.1	11.7	1.44	1.19	603	603	62.0	62.0	図 C5	図 C6
5	290	350	1	508R (-B)	5	23.5	19.4	2.39	1.98	1000	1000	102	102		
6	242	292	1	5087 (-B)	6	28.2	23.3	2.87	2.38	1000	1000	102	102	図 C7	図 C8
8	181	219	1	5087 (-B)	8	37.5	31.1	3.83	3.17	1000	1000	102	102		
11	132	159	1	5097 (-B)	11	51.6	42.8	5.26	4.36	2450	2450	250	250	図 C9	図 C10
13	112	135	1	5097 (-B)	13	61.0	50.5	6.22	5.15	2750	2750	280	280		
15	96.7	117	1	5097 (-B)	15	70.4	58.3	7.18	5.95	2850	2850	290	290		
17	85.3	103	1	5097 (-B)	17	79.8	66.1	8.13	6.74	3240	3240	330	330		
21	69.0	83.3	1	5097 (-B)	21	98.5	81.7	10.0	8.32	3430	3430	350	350		
25	58.0	70.0	1	5097 (-B)	25	117	97.2	12.0	9.91	3430	3430	350	350		
29	50.0	60.3	1	5097 (-B)	29	136	113	13.9	11.5	3430	3430	350	350		
35	41.4	50.0	1	5097 (-B)	35	164	136	16.7	13.9	3430	3430	350	350		
43	33.7	40.7	1	5097 (-B)	43	202	167	20.6	17.0	3430	3430	350	350		

CNVM（フランジ取付）CNHM（脚取付）

注）1. 出力回転数は、モータ回転数 50Hz：1450r/min, 60Hz：1750r/min としたときの代表値です。詳細は技術資料「モータ部」を参照ください。
2. 低速軸許容ラジアル荷重は、低速軸中央の位置の値です。
3.（ ）内はブレーキ付の形式を示します。
4. 枠番末尾に「R」の付く機種は、トラクションドライブ機種です。ご使用にあたっては C20 頁の選定資料をご参照ください。

仕様記号の□は、200V 級は "2"、400V 級は "4" が入ります。詳細は C12 頁をご参照ください。( ) 内はブレーキ付の形式、寸法、質量を示します。

図 C5 CNVM1-508R-3, 5 / 仕様記号 (CNVM1-508R-B-3, 5 / 仕様記号)　仕様記号 J□NSLA　質量 13kg(15kg)

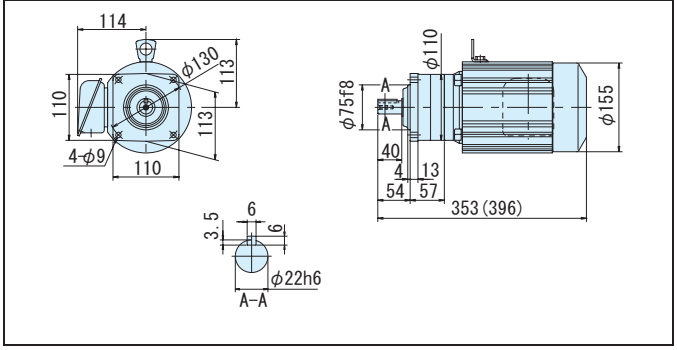

図 C6 CNHM1-508R-3, 5 / 仕様記号 (CNHM1-508R-B-3, 5 / 仕様記号)　仕様記号 J□NSLA　質量 13kg(15kg)

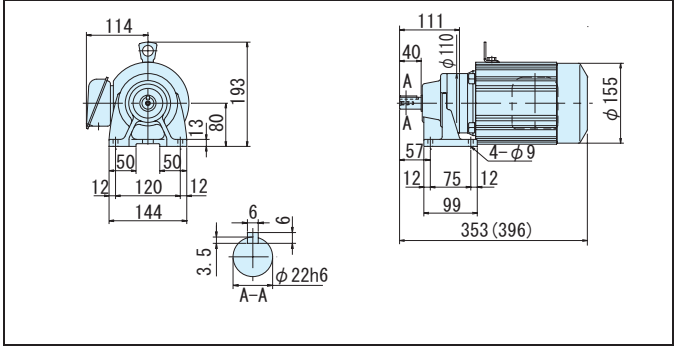

図 C7 CNVM1-5087-6, 8 / 仕様記号 (CNVM1-5087-B-6, 8 / 仕様記号)　仕様記号 J□NSLA　質量 11kg(14kg)

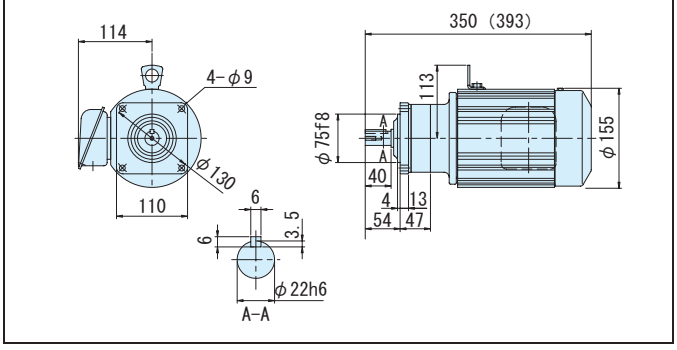

図 C8 CNHM1-5087-6, 8 / 仕様記号 (CNHM1-5087-B-6, 8 / 仕様記号)　仕様記号 J□NSLA　質量 11kg(14kg)

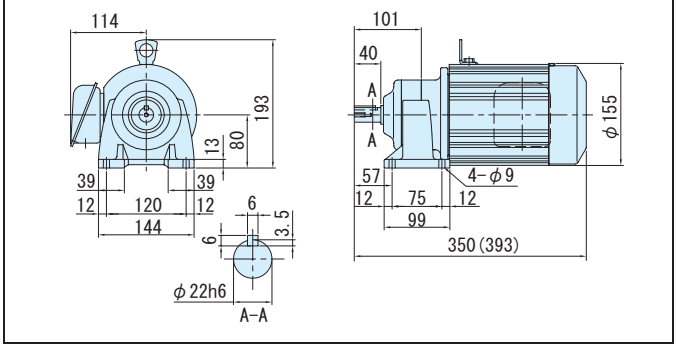

図 C9 CNVM1-5097-11~43 / 仕様記号 (CNVM1-5097-B-11~43 / 仕様記号)　仕様記号 J□NSLA　質量 13kg(16kg)

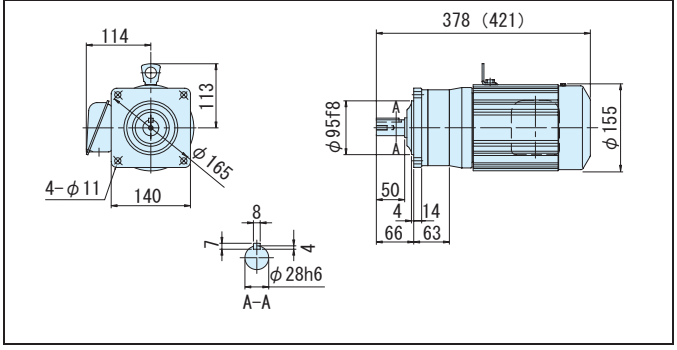

図 C10 CNHM1-5097-11~43 / 仕様記号 (CNHM1-5097-B-11~43 / 仕様記号)　仕様記号 J□NSLA　質量 14kg(17kg)

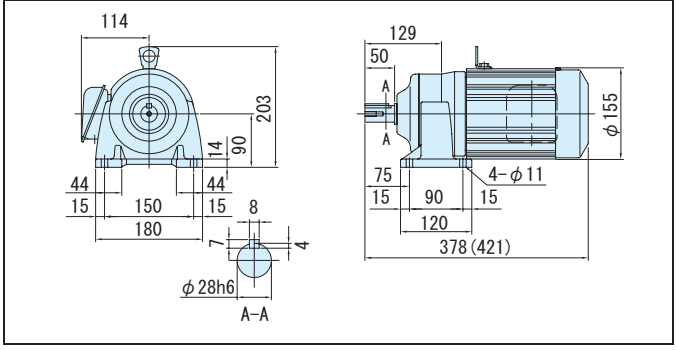

注）1. 低速軸径寸法：寸法公差は、JIS B 0401-1976 "h6" です。
2. 軸端キー寸法：寸法公差は、JIS B 1301-1996 平行キーに依っています。
3. 低速軸部の詳細寸法は、技術資料 E32 頁を参照ください。
4. 本寸法図の寸法および質量は、予告無しに変更することがあります。

平行軸ギヤモータ・フランジ取付形（CNVM）・脚取付形（CNHM）

0.75kW・三相モータ・屋内形

減速比	出力回転数 r/min 50Hz	出力回転数 r/min 60Hz	容量記号	枠番	減速比	出力トルク Tout N・m 50Hz	出力トルク Tout N・m 60Hz	出力トルク Tout kgf・m 50Hz	出力トルク Tout kgf・m 60Hz	出力軸許容ラジアル荷重 Pro N 50Hz	出力軸許容ラジアル荷重 Pro N 60Hz	出力軸許容ラジアル荷重 Pro kgf 50Hz	出力軸許容ラジアル荷重 Pro kgf 60Hz	屋内形寸法図 フランジ取付	屋内形寸法図 脚取付
			（形式記号詳細 C10 頁）												
51	28.4	34.3	1	5107 (-B)	51	239	198	24.4	20.2	4660	4660	475	475	図 C1	図 C2
59	24.6	29.7	1	5107 (-B)	59	277	229	28.2	23.4	4660	4660	475	475		
71	20.4	24.6	1	5117 (-B)	71	333	276	34.0	28.1	5690	5690	580	580	図 C3	図 C4
87	16.7	20.1	1	5117 (-B)	87	408	338	41.6	34.5	5690	5690	580	580		
105	13.8	16.7	1	5127DR (-B)	105	467	387	47.6	39.4	7260	7260	740	740	図 C5	図 C6
125	11.6	14.0	1	5127DR (-B)	125	556	460	56.6	46.9	7260	7260	740	740		
145	10.0	12.1	1	5127DR (-B)	145	645	534	65.7	54.4	7260	7260	740	740		
175	8.29	10.0	1	5127DR (-B)	175	*664	645	*67.7	65.7	7260	7260	740	740		
215	6.74	8.14	1	5127DR (-B)	215	*711	*711	*72.5	*72.5	7260	7260	740	740		
255	5.69	6.86	1	5127DR (-B)	255	*740	*740	*75.4	*75.4	7260	7260	740	740		

CNVM（フランジ取付）CNHM（脚取付）

注）1. 出力回転数は、モータ回転数 50Hz：1450r/min, 60Hz：1750r/min としたときの代表値です。詳細は技術資料「モータ部」を参照ください。
2. 低速軸許容ラジアル荷重は、低速軸中央の位置の値です。
3. * 印はトルク制限機種です。出力トルクにご注意ください。
4. （ ）内はブレーキ付の形式を示します。
5. 枠番末尾に「R」の付く機種は、トラクションドライブ機種です。ご使用にあたっては C20 頁の選定資料をご参照ください。

仕様記号の□は、200V 級は "2"、400V 級は "4" が入ります。詳細は C12 頁をご参照ください。( ) 内はブレーキ付の形式、寸法、質量を示します。

図 C1 CNVM1-5107-51, 59 / 仕様記号 (CNVM1-5107-B-51, 59 / 仕様記号) 仕様記号 J□NSLA 質量 17kg(19kg)

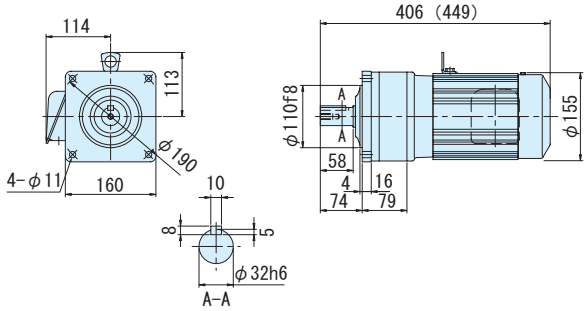

図 C2 CNHM1-5107-51, 59 / 仕様記号 (CNHM1-5107-B-51, 59 / 仕様記号) 仕様記号 J□NSLA 質量 18kg(20kg)

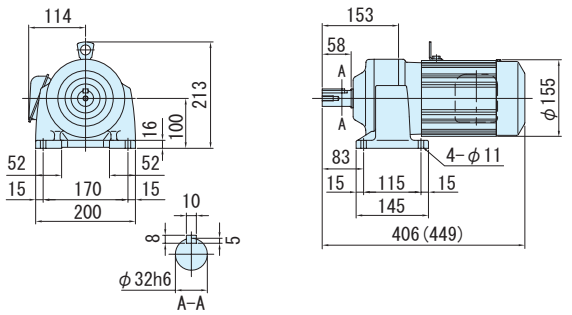

図 C3 CNVM1-5117-71, 87 / 仕様記号 (CNVM1-5117-B-71, 87 / 仕様記号) 仕様記号 J□NSLA 質量 29kg(31kg)

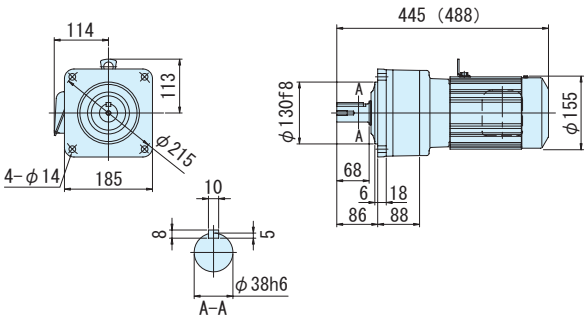

図 C4 CNHM1-5117-71, 87 / 仕様記号 (CNHM1-5117-B-71, 87 / 仕様記号) 仕様記号 J□NSLA 質量 31kg(34kg)

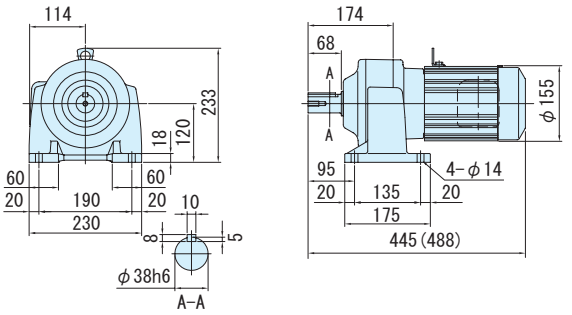

図 C5 CNVM1-5127DR-105~255 / 仕様記号 (CNVM1-5127DR-B-105~255 / 仕様記号) 仕様記号 J□NSLA 質量 37kg(40kg)

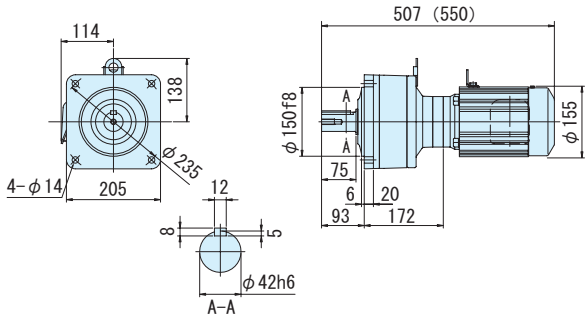

図 C6 CNHM1-5127DR-105~255 / 仕様記号 (CNHM1-5127DR-B-105~255 / 仕様記号) 仕様記号 J□NSLA 質量 37kg(40kg)

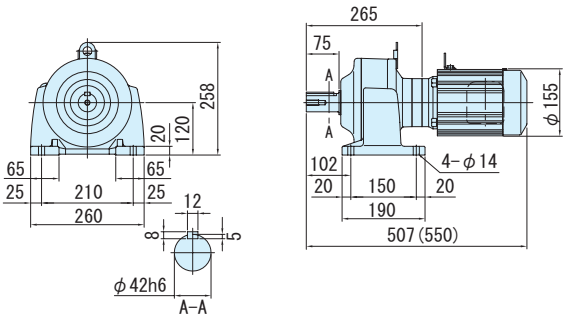

注）1. 低速軸径寸法：寸法公差は、JIS B 0401-1976 "h6" です。
2. 軸端キー寸法：寸法公差は、JIS B 1301-1996 平行キーに依っています。
3. 低速軸部の詳細寸法は、技術資料 E32 頁を参照ください。
4. 本寸法図の寸法および質量は、予告無しに変更することがあります。

平行軸ギヤモータ・フランジ取付形（CNVM）・脚取付形（CNHM）

1.1kW・三相モータ・屋内形

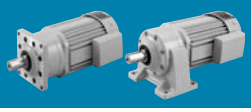

減速比	出力回転数 r/min 50Hz	出力回転数 r/min 60Hz		容量記号 − 枠番 − 減速比（形式記号詳細 C10 頁）	出力トルク Tout N·m 50Hz	出力トルク Tout N·m 60Hz	出力トルク Tout kgf·m 50Hz	出力トルク Tout kgf·m 60Hz	出力軸許容ラジアル荷重 Pro N 50Hz	出力軸許容ラジアル荷重 Pro N 60Hz	出力軸許容ラジアル荷重 Pro kgf 50Hz	出力軸許容ラジアル荷重 Pro kgf 60Hz	屋内形寸法図 フランジ取付	屋内形寸法図 脚取付
3	483	583	CNVM（フランジ取付）CNHM（脚取付）	1H - 509R (-B) - 3	20.6	17.1	2.10	1.74	948	948	97.0	97.0	図 C7	図 C8
5	290	350		1H - 509R (-B) - 5	34.4	28.5	3.51	2.91	1580	1580	161	161		
6	242	292		1H - 5097 (-B) - 6	41.3	34.2	4.21	3.49	1960	1960	200	200	図 C9	図 C10
8	181	219		1H - 5097 (-B) - 8	55.1	45.6	5.61	4.65	2450	2450	250	250		
11	132	159		1H - 5097 (-B) - 11	75.7	62.7	7.72	6.39	2450	2450	250	250		
13	112	135		1H - 5097 (-B) - 13	89.5	74.1	9.12	7.56	2750	2750	280	280		
15	96.7	117		1H - 5097 (-B) - 15	103	85.5	10.5	8.72	2850	2850	290	290		
17	85.3	103		1H - 5097 (-B) - 17	117	96.9	11.9	9.88	3240	3240	330	330		
21	69.0	83.3		1H - 5097 (-B) - 21	145	120	14.7	12.2	3430	3430	350	350		
25	58.0	70.0		1H - 5097 (-B) - 25	172	143	17.5	14.5	3430	3430	350	350		
29	50.0	60.3		1H - 5107 (-B) - 29	200	165	20.3	16.9	4660	4660	475	475	図 C11	図 C12
35	41.4	50.0		1H - 5107 (-B) - 35	241	200	24.6	20.3	4660	4660	475	475		
43	33.7	40.7		1H - 5107 (-B) - 43	296	245	30.2	25.0	4660	4660	475	475		
51	28.4	34.3		1H - 5107 (-B) - 51	351	291	35.8	29.6	4500	4660	459	475		

注）1. 出力回転数は、モータ回転数 50Hz：1450r/min, 60Hz：1750r/min としたときの代表値です。詳細は技術資料「モータ部」を参照ください。
2. 低速軸許容ラジアル荷重は、低速軸中央の位置の値です。
3.（ ）内はブレーキ付の形式を示します。
4. 枠番末尾に「R」の付く機種は、トラクションドライブ機種です。ご使用にあたっては C20 頁の選定資料をご参照ください。

仕様記号の□は、200V 級は "2"、400V 級は "4" が入ります。詳細は C12 頁をご参照ください。( ) 内はブレーキ付の形式、寸法、質量を示します。

図 C7 CNVM1H-509R-3, 5 / 仕様記号 (CNVM1H-509R-B-3, 5 / 仕様記号)　仕様記号 J□NSLA　質量 20kg(25kg)

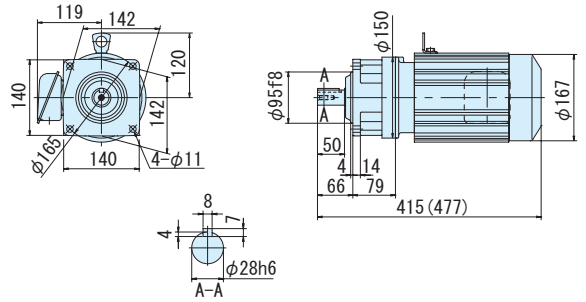

図 C8 CNHM1H-509R-3, 5 / 仕様記号 (CNHM1H-509R-B-3, 5 / 仕様記号)　仕様記号 J□NSLA　質量 20kg(25kg)

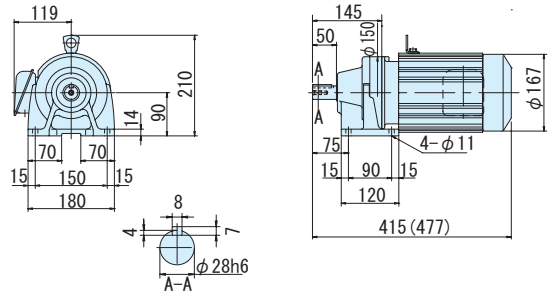

図 C9 CNVM1H-5097-6~25 / 仕様記号 (CNVM1H-5097-B-6~25 / 仕様記号)　仕様記号 J□NSLA　質量 16kg(21kg)

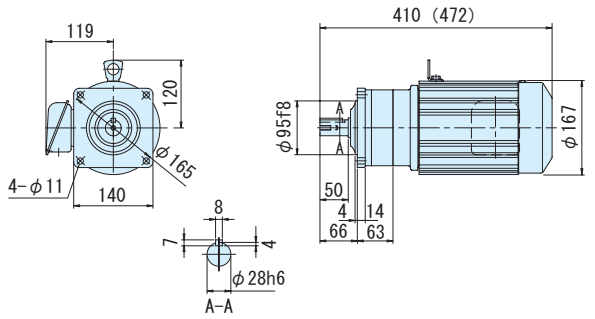

図 C10 CNHM1H-5097-6~25 / 仕様記号 (CNHM1H-5097-B-6~25 / 仕様記号)　仕様記号 J□NSLA　質量 16kg(21kg)

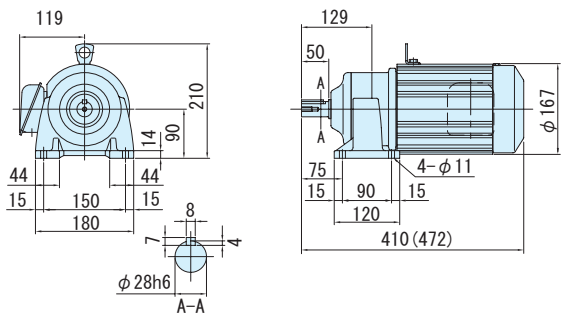

図 C11 CNVM1H-5107-29~51 / 仕様記号 (CNVM1H-5107-B-29~51 / 仕様記号)　仕様記号 J□NSLA　質量 19kg(24kg)

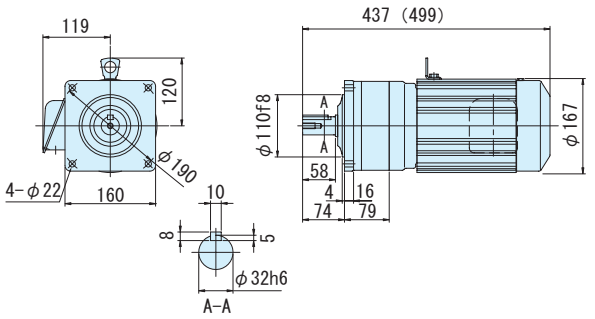

図 C12 CNHM1H-5107-29~51 / 仕様記号 (CNHM1H-5107-B-29~51 / 仕様記号)　仕様記号 J□NSLA　質量 20kg(25kg)

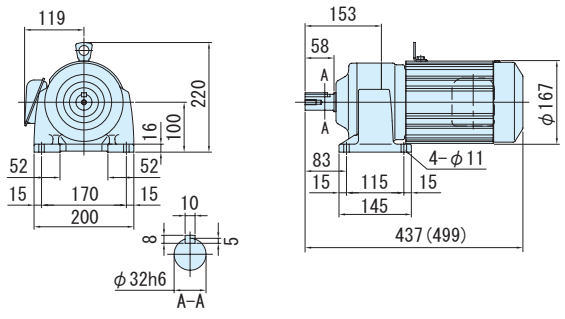

注）1. 低速軸径寸法：寸法公差は、JIS B 0401-1976 "h6" です。
2. 軸端キー寸法：寸法公差は、JIS B 1301-1996 平行キーに依っています。
3. 低速軸部の詳細寸法は、技術資料 E32 頁を参照ください。
4. 本寸法図の寸法および質量は、予告無しに変更することがあります。

平行軸ギヤモータ・フランジ取付形（CNVM）・脚取付形（CNHM）

1.1kW・三相モータ・屋内形

減速比	出力回転数 r/min 50Hz	出力回転数 r/min 60Hz	容量記号	枠番	減速比	出力トルク Tout N・m 50Hz	出力トルク Tout N・m 60Hz	出力トルク Tout kgf・m 50Hz	出力トルク Tout kgf・m 60Hz	出力軸許容ラジアル荷重 Pro N 50Hz	出力軸許容ラジアル荷重 Pro N 60Hz	出力軸許容ラジアル荷重 Pro kgf 50Hz	出力軸許容ラジアル荷重 Pro kgf 60Hz	屋内形寸法図 フランジ取付	屋内形寸法図 脚取付
			（形式記号詳細 C10 頁）												
59	24.6	29.7	CNVM（フランジ取付）CNHM（脚取付） 1H -	5117 (-B) -	59	406	336	41.4	34.3	5690	5690	580	580	図 C1	図 C2
71	20.4	24.6	1H -	5117 (-B) -	71	489	405	49.8	41.3	5690	5690	580	580		
87	16.7	20.1	1H -	5127 (-B) -	87	599	496	61.0	50.6	7260	7260	740	740	図 C3	図 C4

注）1. 出力回転数は、モータ回転数 50Hz：1450r/min, 60Hz：1750r/min としたときの代表値です。詳細は技術資料「モータ部」を参照ください。
2. 低速軸許容ラジアル荷重は、低速軸中央の位置の値です。
3.（ ）内はブレーキ付の形式を示します。

仕様記号の□は、200V 級は "2"、400V 級は "4" が入ります。詳細は C12 頁をご参照ください。( ) 内はブレーキ付の形式、寸法、質量を示します。

図 C1 CNVM1H-5117-59, 71 / 仕様記号 (CNVM1H-5117-B-59, 71 / 仕様記号)　仕様記号 J□NSLA　質量 31kg(36kg)

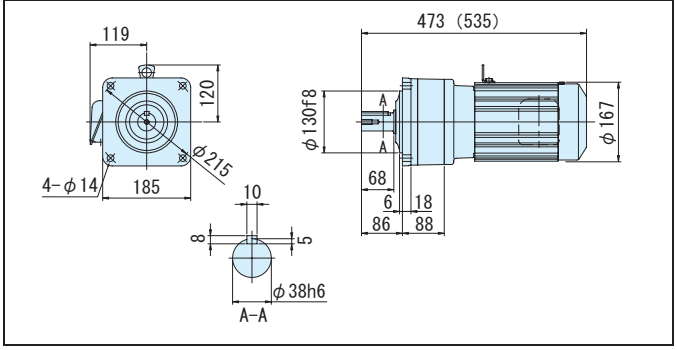

図 C2 CNHM1H-5117-59, 71 / 仕様記号 (CNHM1H-5117-B-59, 71 / 仕様記号)　仕様記号 J□NSLA　質量 34kg(39kg)

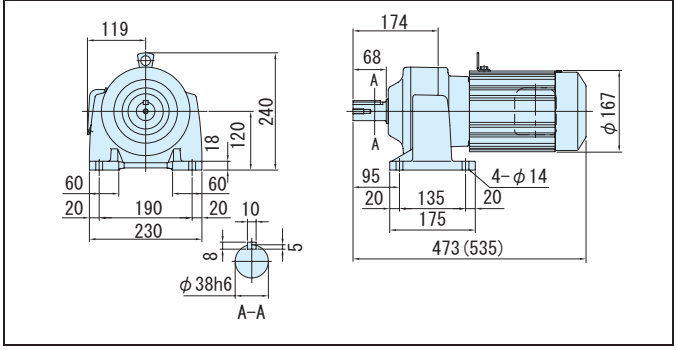

図 C3 CNVM1H-5127-87 / 仕様記号 (CNVM1H-5127-B-87 / 仕様記号)　仕様記号 J□NSLA　質量 38kg(43kg)

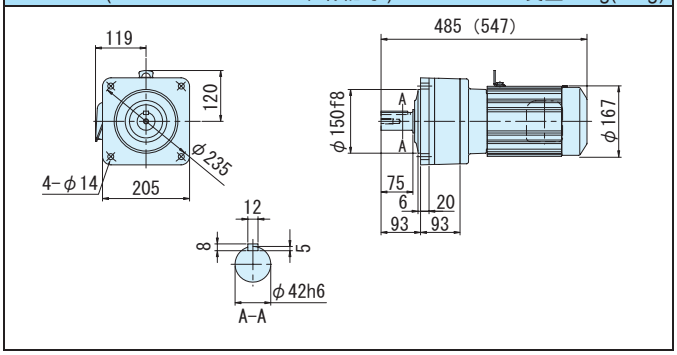

図 C4 CNHM1H-5127-87 / 仕様記号 (CNHM1H-5127-B-87 / 仕様記号)　仕様記号 J□NSLA　質量 41kg(46kg)

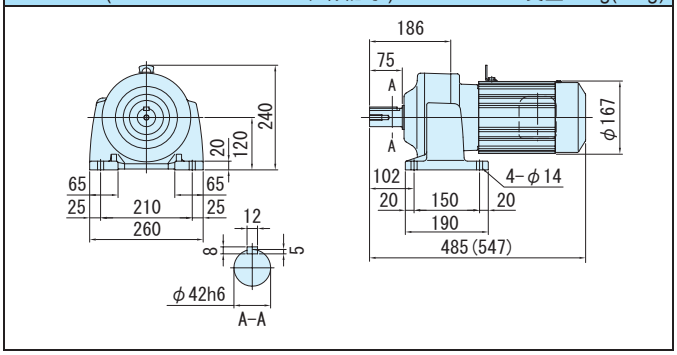

注）1. 低速軸径寸法：寸法公差は、JIS B 0401-1976 "h6" です。
2. 軸端キー寸法：寸法公差は、JIS B 1301-1996 平行キーに依っています。
3. 低速軸部の詳細寸法は、技術資料 E32 頁を参照ください。
4. 本寸法図の寸法および質量は、予告無しに変更することがあります。

1.5kW・三相モータ・屋内形

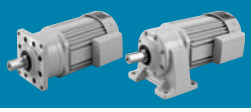

減速比	出力回転数 r/min 50Hz	出力回転数 r/min 60Hz		容量記号	枠番	減速比	出力トルク Tout N・m 50Hz	出力トルク Tout N・m 60Hz	出力トルク Tout kgf・m 50Hz	出力トルク Tout kgf・m 60Hz	出力軸許容ラジアル荷重 Pro N 50Hz	出力軸許容ラジアル荷重 Pro N 60Hz	出力軸許容ラジアル荷重 Pro kgf 50Hz	出力軸許容ラジアル荷重 Pro kgf 60Hz	屋内形寸法図 フランジ取付	屋内形寸法図 脚取付
				（形式記号詳細 C10 頁）												
3	483	583	CNVM（フランジ取付）CNHM（脚取付）	2	509R (-B)	3	28.2	23.3	2.87	2.38	948	948	97.0	97.0	図 C5	図 C6
5	290	350		2	509R (-B)	5	46.9	38.9	4.78	3.96	1580	1580	161	161		
6	242	292		2	5097 (-B)	6	56.3	46.7	5.74	4.76	1960	1960	200	200	図 C7	図 C8
8	181	219		2	5097 (-B)	8	75.1	62.2	7.65	6.34	2450	2450	250	250		
11	132	159		2	5097 (-B)	11	103	85.5	10.5	8.72	2450	2450	250	250		
13	112	135		2	5097 (-B)	13	122	101	12.4	10.3	2750	2750	280	280		
15	96.7	117		2	5097 (-B)	15	141	117	14.4	11.9	2850	2850	290	290		
17	85.3	103		2	5097 (-B)	17	160	132	16.3	13.5	3240	3240	330	330		
21	69.0	83.3		2	5097 (-B)	21	197	163	20.1	16.6	3430	3430	350	350		
25	58.0	70.0		2	5107 (-B)	25	235	194	23.9	19.8	4660	4660	475	475	図 C9	図 C10
29	50.0	60.3		2	5107 (-B)	29	272	226	27.7	23.0	4660	4660	475	475		
35	41.4	50.0		2	5107 (-B)	35	328	272	33.5	27.7	4590	4660	467	475		

注）1. 出力回転数は、モータ回転数 50Hz：1450r/min, 60Hz：1750r/min としたときの代表値です。詳細は技術資料「モータ部」を参照ください。
2. 低速軸許容ラジアル荷重は、低速軸中央の位置の値です。
3.（ ）内はブレーキ付の形式を示します。
4. 枠番末尾に「R」の付く機種は、トラクションドライブ機種です。ご使用にあたっては C20 頁の選定資料をご参照ください。

仕様記号の□は、200V 級は "2"、400V 級は "4" が入ります。詳細は C12 頁をご参照ください。( ) 内はブレーキ付の形式、寸法、質量を示します。

図 C5

CNVM2-509R-3, 5 / 仕様記号
(CNVM2-509R-B-3, 5 / 仕様記号)

仕様記号	J□NSLA

質量 21kg(26kg)

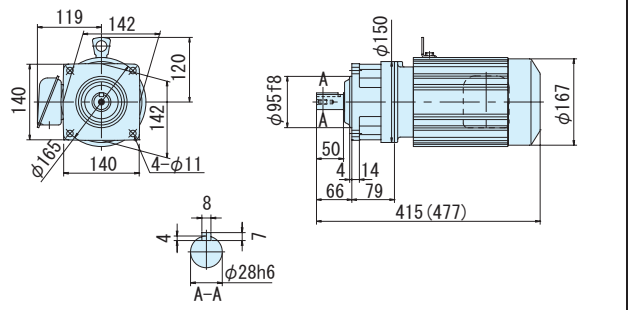

図 C6

CNHM2-509R-3, 5 / 仕様記号
(CNHM2-509R-B-3, 5 / 仕様記号)

仕様記号	J□NSLA

質量 21kg(26kg)

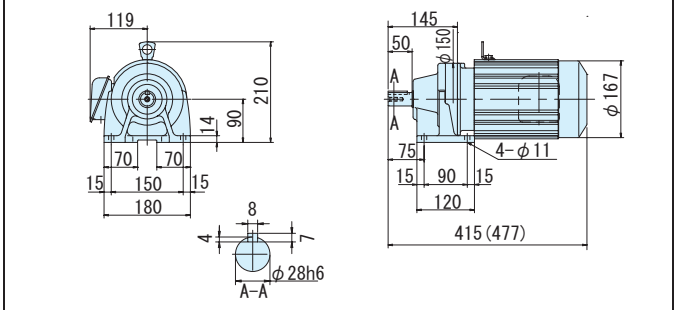

図 C7

CNVM2-5097-6~21 / 仕様記号
(CNVM2-5097-B-6~21 / 仕様記号)

仕様記号	J□NSLA

質量 17kg(22kg)

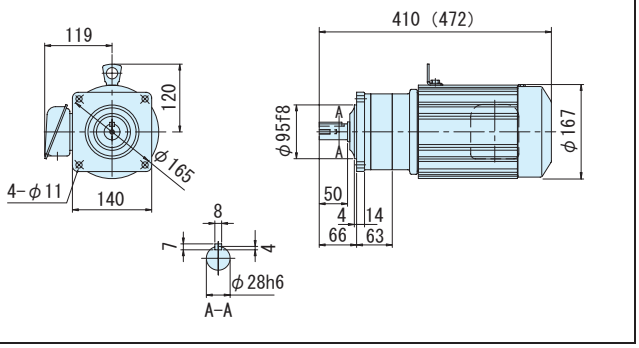

図 C8

CNHM2-5097-6~21 / 仕様記号
(CNHM2-5097-B-6~21 / 仕様記号)

仕様記号	J□NSLA

質量 18kg(23kg)

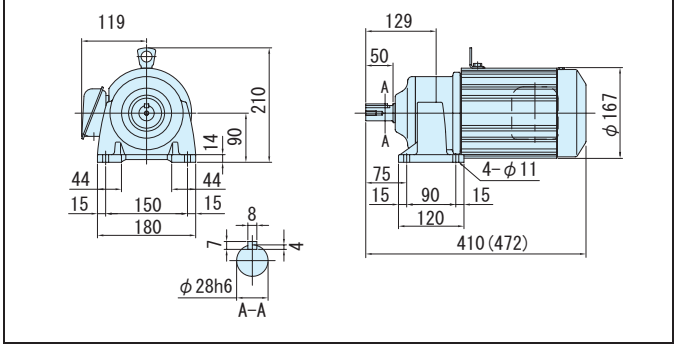

図 C9

CNVM2-5107-25~35 / 仕様記号
(CNVM2-5107-B-25~35 / 仕様記号)

仕様記号	J□NSLA

質量 20kg(23kg)

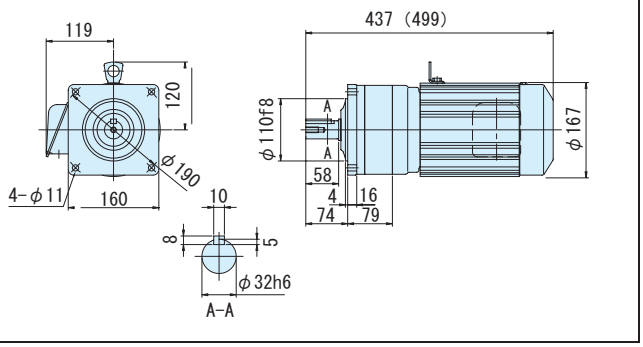

図 C10

CNHM2-5107-25~35 / 仕様記号
(CNHM2-5107-B-25~35 / 仕様記号)

仕様記号	J□NSLA

質量 21kg(26kg)

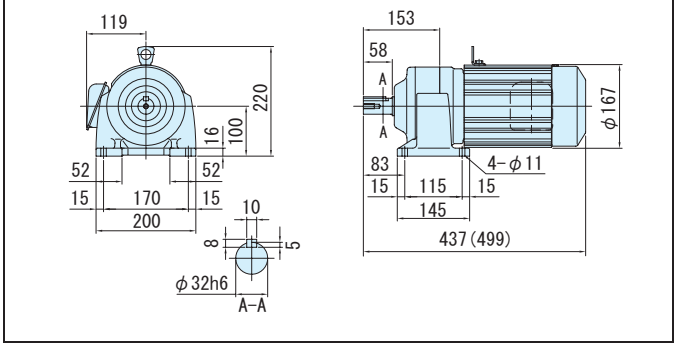

注）1. 低速軸径寸法：寸法公差は、JIS B 0401-1976 "h6" です。
2. 軸端キー寸法：寸法公差は、JIS B 1301-1996 平行キーに依っています。
3. 低速軸部の詳細寸法は、技術資料 E32 頁を参照ください。
4. 本寸法図の寸法および質量は、予告無しに変更することがあります。

平行軸ギヤモータ・フランジ取付形（CNVM）・脚取付形（CNHM）

1.5kW・三相モータ・屋内形

減速比	出力回転数 r/min 50Hz	出力回転数 r/min 60Hz	容量記号 － 枠番 － 減速比（形式記号詳細 C10 頁）	出力トルク Tout N・m 50Hz	出力トルク Tout N・m 60Hz	出力トルク Tout kgf・m 50Hz	出力トルク Tout kgf・m 60Hz	出力軸許容ラジアル荷重 Pro N 50Hz	出力軸許容ラジアル荷重 Pro N 60Hz	出力軸許容ラジアル荷重 Pro kgf 50Hz	出力軸許容ラジアル荷重 Pro kgf 60Hz	屋内形寸法図 フランジ取付	屋内形寸法図 脚取付
43	33.7	40.7	CNVM（フランジ取付）CNHM（脚取付）2 - 5117 (-B) - 43	404	334	41.1	34.1	5690	5690	580	580	図 C1	図 C2
51	28.4	34.3	2 - 5117 (-B) - 51	479	397	48.8	40.4	5690	5690	580	580		
59	24.6	29.7	2 - 5127 (-B) - 59	554	459	56.4	46.8	7260	7260	740	740	図 C3	図 C4

注）1. 出力回転数は、モータ回転数 50Hz：1450r/min, 60Hz：1750r/min としたときの代表値です。詳細は技術資料「モータ部」を参照ください。
2. 低速軸許容ラジアル荷重は、低速軸中央の位置の値です。
3. （ ）内はブレーキ付の形式を示します。

仕様記号の□は、200V 級は "2"、400V 級は "4" が入ります。詳細は C12 頁をご参照ください。( ) 内はブレーキ付の形式、寸法、質量を示します。

図 C1 CNVM2-5117-43, 51 / 仕様記号 (CNVM2-5117-B-43, 51 / 仕様記号)　仕様記号 J□NSLA　質量 33kg(37kg)

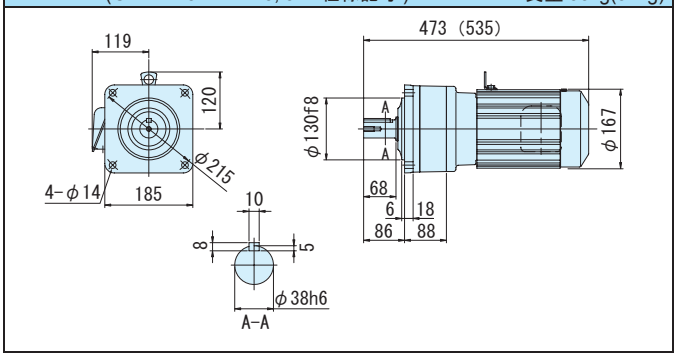

図 C2 CNHM2-5117-43, 51 / 仕様記号 (CNHM2-5117-B-43, 51 / 仕様記号)　仕様記号 J□NSLA　質量 35kg(40kg)

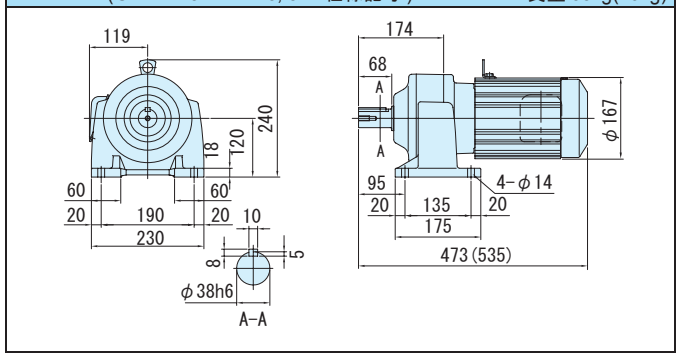

図 C3 CNVM2-5127-59 / 仕様記号 (CNVM2-5127-B-59 / 仕様記号)　仕様記号 J□NSLA　質量 40kg(45kg)

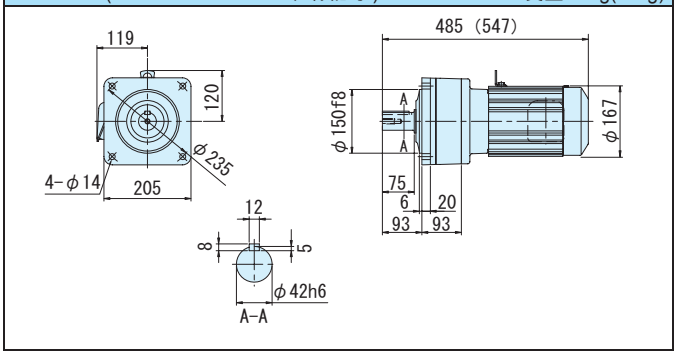

図 C4 CNHM2-5127-59 / 仕様記号 (CNHM2-5127-B-59 / 仕様記号)　仕様記号 J□NSLA　質量 42kg(47kg)

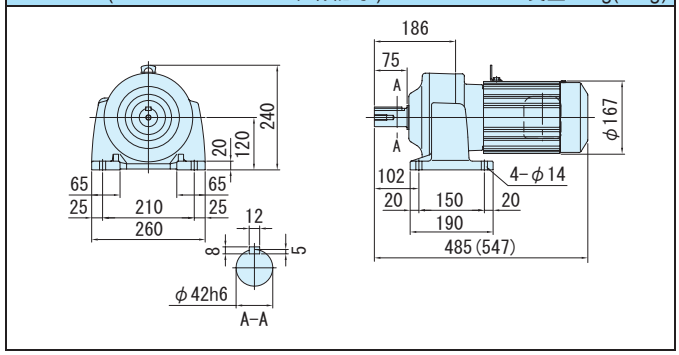

注）1. 低速軸径寸法：寸法公差は、JIS B 0401-1976 "h6" です。
2. 軸端キー寸法：寸法公差は、JIS B 1301-1996 平行キーに依っています。
3. 低速軸部の詳細寸法は、技術資料 E32 頁を参照ください。
4. 本寸法図の寸法および質量は、予告無しに変更することがあります。

平行軸ギヤモータ・フランジ取付形（CNVM）・脚取付形（CNHM）

2.2kW・三相モータ・屋内形

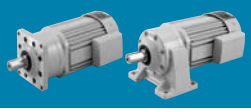

減速比	出力回転数 r/min 50Hz	出力回転数 r/min 60Hz		容量記号	枠番	減速比	出力トルク Tout N·m 50Hz	出力トルク Tout N·m 60Hz	出力トルク Tout kgf·m 50Hz	出力トルク Tout kgf·m 60Hz	出力軸許容ラジアル荷重 Pro N 50Hz	出力軸許容ラジアル荷重 Pro N 60Hz	出力軸許容ラジアル荷重 Pro kgf 50Hz	出力軸許容ラジアル荷重 Pro kgf 60Hz	屋内形寸法図 フランジ取付	屋内形寸法図 脚取付
				（形式記号詳細 C10 頁）												
3	483	583	CNVM（フランジ取付）CNHM（脚取付）	3	- 510R (-B) -	3	41.3	34.2	4.21	3.49	1220	1220	124	124	図 C5	図 C6
5	290	350		3	- 510R (-B) -	5	68.8	57.0	7.02	5.81	2030	2030	207	207		
8	181	219		3	- 5107 (-B) -	8	110	91.2	11.2	9.30	2970	2970	303	303	図 C7	図 C8
11	132	159		3	- 5107 (-B) -	11	151	125	15.4	12.8	2970	2970	303	303		
13	112	135		3	- 5107 (-B) -	13	179	148	18.2	15.1	3510	3510	358	358		
15	96.7	117		3	- 5107 (-B) -	15	206	171	21.0	17.4	4050	4050	413	413		
17	85.3	103		3	- 5107 (-B) -	17	234	194	23.9	19.8	4590	4590	468	468		
21	69.0	83.3		3	- 5107 (-B) -	21	289	240	29.5	24.4	4660	4660	475	475		
25	58.0	70.0		3	- 5117 (-B) -	25	344	285	35.1	29.1	5690	5690	580	580	図 C9	図 C10
29	50.0	60.3		3	- 5117 (-B) -	29	399	331	40.7	33.7	5690	5690	580	580		
35	41.4	50.0		3	- 5117 (-B) -	35	482	399	49.1	40.7	5690	5690	580	580		
43	33.7	40.7		3	- 5117 (-B) -	43	592	490	60.3	50.0	5690	5690	580	580		

注）1. 出力回転数は、モータ回転数 50Hz：1450r/min, 60Hz：1750r/min としたときの代表値です。詳細は技術資料「モータ部」を参照ください。
2. 低速軸許容ラジアル荷重は、低速軸中央の位置の値です。
3.（ ）内はブレーキ付の形式を示します。
4. 枠番末尾に「R」の付く機種は、トラクションドライブ機種です。ご使用にあたっては C20 頁の選定資料をご参照ください。

仕様記号の□は、200V 級は "2"、400V 級は "4" が入ります。詳細は C12 頁をご参照ください。( ) 内はブレーキ付の形式、寸法、質量を示します。

図 C5　CNVM3-510R-3, 5 (CNVM3-510R-B-3, 5)

仕様記号 J□NSLA　質量 27kg(33kg)

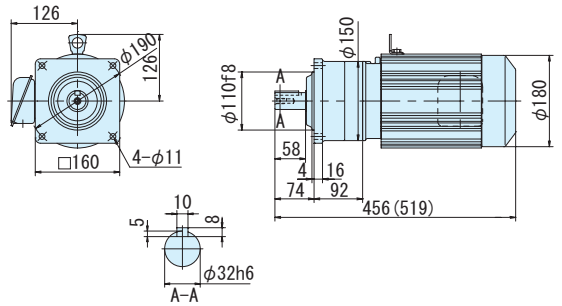

図 C6　CNHM3-510R-3, 5 (CNHM3-510R-B-3, 5)

仕様記号 J□NSLA　質量 27kg(33kg)

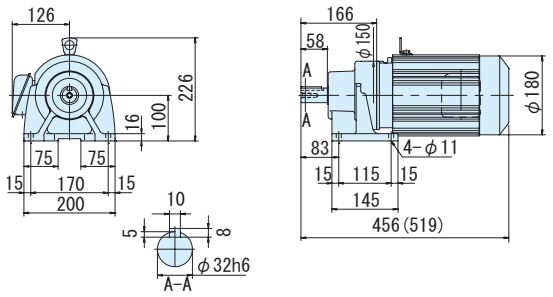

図 C7　CNVM3-5107-8~21 (CNVM3-5107-B-8~21)

仕様記号 J□NSLA　質量 25kg(31kg)

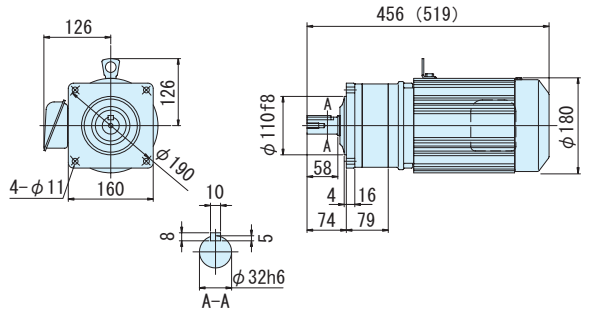

図 C8　CNHM3-5107-8~21 (CNHM3-5107-B-8~21)

仕様記号 J□NSLA　質量 26kg(32kg)

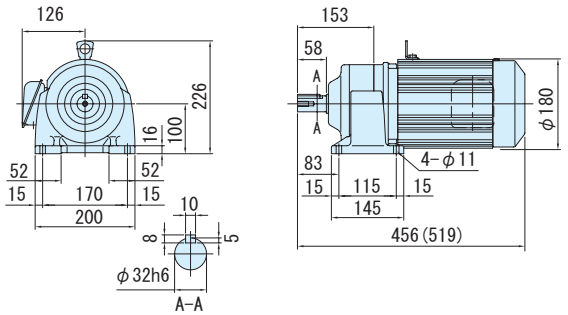

図 C9　CNVM3-5117-25~43 (CNVM3-5117-B-25~43)

仕様記号 J□NSLA　質量 36kg(42kg)

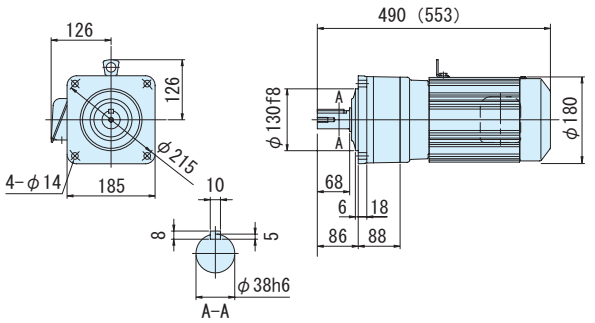

図 C10　CNHM3-5117-25~43 (CNHM3-5117-B-25~43)

仕様記号 J□NSLA　質量 39kg(45kg)

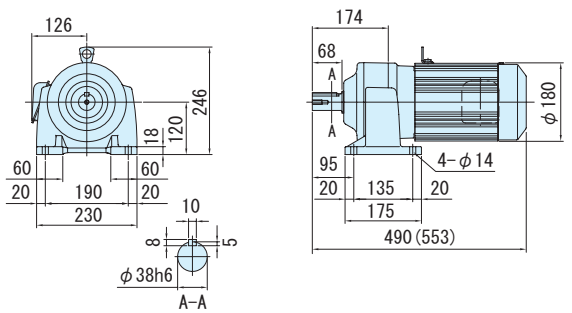

注）1. 低速軸径寸法：寸法公差は、JIS B 0401-1976 "h6" です。
2. 軸端キー寸法：寸法公差は、JIS B 1301-1996 平行キーに依っています。
3. 低速軸部の詳細寸法は、技術資料 E32 頁を参照ください。
4. 本寸法図の寸法および質量は、予告無しに変更することがあります。

平行軸ギヤモータ・フランジ取付形（CNVM）・脚取付形（CNHM）
2.2kW・三相モータ・屋内形

減速比	出力回転数 r/min 50Hz	出力回転数 r/min 60Hz	容量記号	枠番	減速比（形式記号詳細 C10 頁）	出力トルク Tout N・m 50Hz	出力トルク Tout N・m 60Hz	出力トルク Tout kgf・m 50Hz	出力トルク Tout kgf・m 60Hz	出力軸許容ラジアル荷重 Pro N 50Hz	出力軸許容ラジアル荷重 Pro N 60Hz	出力軸許容ラジアル荷重 Pro kgf 50Hz	出力軸許容ラジアル荷重 Pro kgf 60Hz	屋内形寸法図 フランジ取付	屋内形寸法図 脚取付
51	28.4	34.3	CNVM（フランジ取付）CNHM（脚取付）	3	- 5127 (-B) - 51	702	582	71.6	59.3	7260	7260	740	740	図 C1	図 C2

注）1. 出力回転数は、モータ回転数 50Hz：1450r/min, 60Hz：1750r/min としたときの代表値です。詳細は技術資料「モータ部」を参照ください。
2. 低速軸許容ラジアル荷重は、低速軸中央の位置の値です。
3.（ ）内はブレーキ付の形式を示します。

仕様記号の□は、200V 級は "2"、400V 級は "4" が入ります。詳細は C12 頁をご参照ください。( ) 内はブレーキ付の形式、寸法、質量を示します。

図 C1 CNVM3-5127-51 / 仕様記号 (CNVM3-5127-B-51 / 仕様記号)　仕様記号 J□NSLA　質量 44kg(50kg)

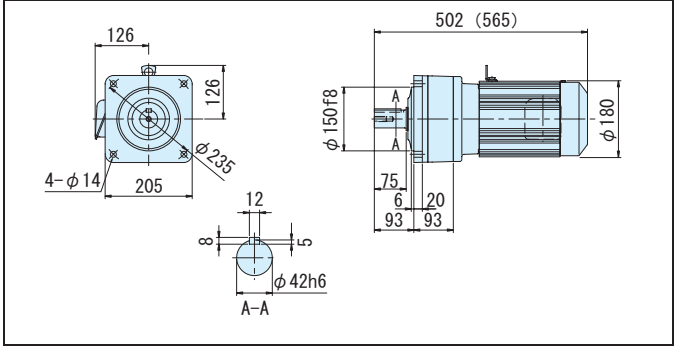

図 C2 CNHM3-5127-51 / 仕様記号 (CNHM3-5127-B-51 / 仕様記号)　仕様記号 J□NSLA　質量 46kg(55kg)

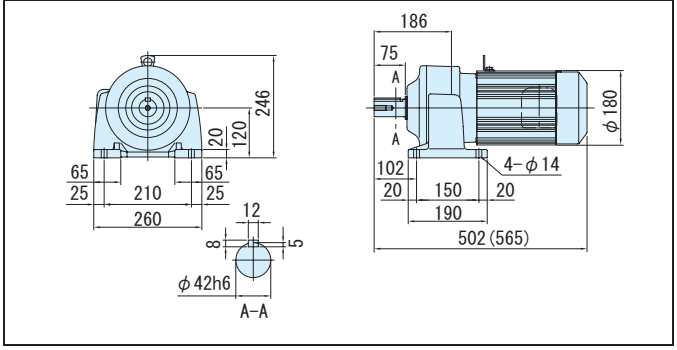

注）1. 低速軸径寸法：寸法公差は、JIS B 0401-1976 "h6" です。
2. 軸端キー寸法：寸法公差は、JIS B 1301-1996 平行キーに依っています。
3. 低速軸部の詳細寸法は、技術資料 E32 頁を参照ください。
4. 本寸法図の寸法および質量は、予告無しに変更することがあります。

3.7kW・三相モータ・屋内形

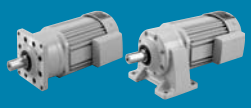

減速比	出力回転数 r/min 50Hz	出力回転数 r/min 60Hz		容量記号	枠番	減速比	出力トルク Tout N・m 50Hz	出力トルク Tout N・m 60Hz	出力トルク Tout kgf・m 50Hz	出力トルク Tout kgf・m 60Hz	出力軸許容ラジアル荷重 Pro N 50Hz	出力軸許容ラジアル荷重 Pro N 60Hz	出力軸許容ラジアル荷重 Pro kgf 50Hz	出力軸許容ラジアル荷重 Pro kgf 60Hz	屋内形寸法図 フランジ取付	屋内形寸法図 脚取付
				（形式記号詳細 C10 頁）												
11	132	159	CNVM（フランジ取付）CNHM（脚取付）	5	5117	(-B) 11	240	200	24.5	20.4	4270	4270	435	435	図 C3	図 C4
13	112	135		5	5117	(-B) 13	284	236	28.9	24.1	4970	4970	507	507		
15	96.7	117		5	5127	(-B) 15	327	273	33.4	27.8	7260	7260	740	740	図 C5	図 C6
17	85.3	103		5	5127	(-B) 17	371	309	37.8	31.5	7260	7260	740	740		
21	69.0	83.3		5	5127	(-B) 21	458	382	46.7	38.9	7260	7260	740	740		

注）1. 出力回転数は、モータ回転数 50Hz：1450r/min, 60Hz：1750r/min としたときの代表値です。詳細は技術資料「モータ部」を参照ください。
2. 低速軸許容ラジアル荷重は、低速軸中央の位置の値です。
3.（ ）内はブレーキ付の形式を示します。

仕様記号の□は、200V 級は "2"、400V 級は "4" が入ります。詳細は C12 頁をご参照ください。( ) 内はブレーキ付の形式、寸法、質量を示します。

図 C3 CNVM5-5117-11, 13 / 仕様記号 (CNVM5-5117-B-11, 13 / 仕様記号)　仕様記号 J□NSLA　質量 46kg(57kg)

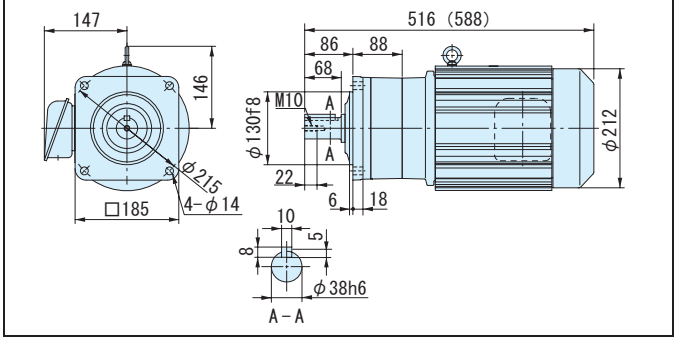

図 C4 CNHM5-5117-11, 13 / 仕様記号 (CNHM5-5117-B-11, 13 / 仕様記号)　仕様記号 J□NSLA　質量 45kg(56kg)

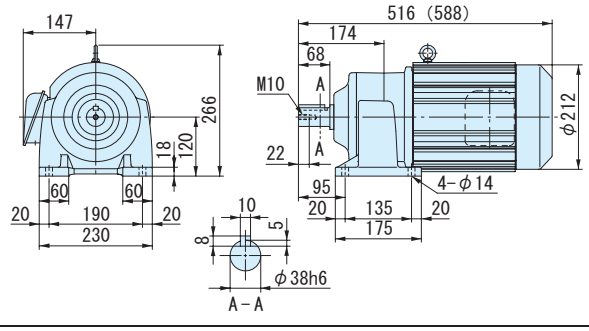

図 C5 CNVM5-5127-15~21 / 仕様記号 (CNVM5-5127-B-15~21 / 仕様記号)　仕様記号 J□NSLA　質量 54kg(63kg)

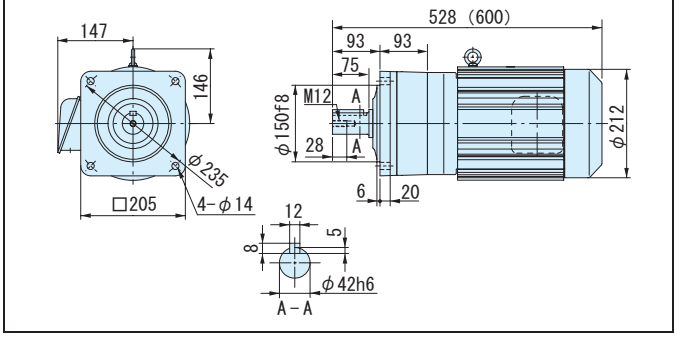

図 C6 CNHM5-5127-15~21 / 仕様記号 (CNHM5-5127-B-15~21 / 仕様記号)　仕様記号 J□NSLA　質量 56kg(65kg)

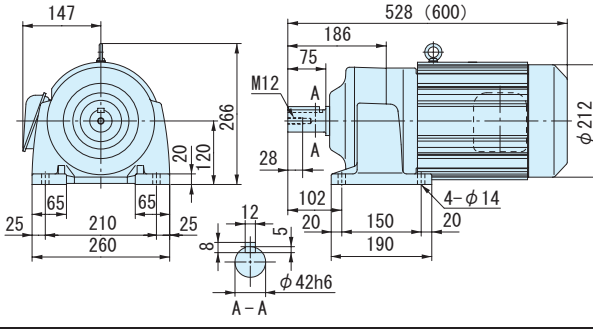

注）1. 低速軸径寸法：寸法公差は、JIS B 0401-1976 "h6" です。
2. 軸端キー寸法：寸法公差は、JIS B 1301-1996 平行キーに依っています。
3. 低速軸部の詳細寸法は、技術資料 E32 頁を参照ください。
4. 本寸法図の寸法および質量は、予告無しに変更することがあります。

5.5kW 以上の平行軸ギヤモータは、サイクロ® 減速機をご利用ください。
（専用カタログをご参照ください。）

MEMO

アルタックス® NEOギヤモータ

平行軸・フランジ取付／脚取付

CNVMシリーズ
CNHMシリーズ

1～単相 単相モータ

1～レバーシブル 単相レバーシブルモータ

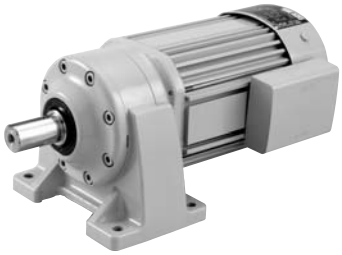

モータ容量	範囲		減速比範囲			頁
40W	単相モータ	単相レバーシブルモータ	3	▶	51	C52
60W	単相モータ	単相レバーシブルモータ	3	▶	51	C53
90W	単相モータ	単相レバーシブルモータ	3	▶	51	C54
0.1kW	単相モータ		3	▶	1003	C55
0.2kW	単相モータ		3	▶	1003	C58
0.4kW	単相モータ		3	▶	731	C61

※ 単相モータ仕様には補助形式が付きます。
標準的には次の通りです。

単相モータ 40W～90W : CA
単相モータ 0.1kW ～ 0.4kW : CB
単相レバーシブルモータ : CC

平行軸 フランジ取付

平行軸 脚取付

平行軸ギヤモータ・フランジ取付形（CNVM）・脚取付形（CNHM）

40W・単相モータ／単相レバーシブルモータ・屋内形

減速比	出力回転数 r/min 50Hz	出力回転数 r/min 60Hz	容量記号	枠番	補助形式	減速比	出力トルク Tout N・m 50Hz	出力トルク Tout N・m 60Hz	出力トルク Tout kgf・m 50Hz	出力トルク Tout kgf・m 60Hz	出力軸許容ラジアル荷重 Pro N 50Hz	出力軸許容ラジアル荷重 Pro N 60Hz	出力軸許容ラジアル荷重 Pro kgf 50Hz	出力軸許容ラジアル荷重 Pro kgf 60Hz	屋内形寸法図 フランジ取付	屋内形寸法図 脚取付
			（形式記号詳細 C10 頁）													
6	242	292	CNVM（フランジ取付）CNHM（脚取付）	004 - 5067 -	CA/CC (-B) -	6	1.50	1.24	0.153	0.127	540	540	55.0	55.0	図 C1	図 C2
8	181	219		004 - 5067 -	CA/CC (-B) -	8	2.00	1.66	0.204	0.169	687	687	70.0	70.0		
11	132	159		004 - 5067 -	CA/CC (-B) -	11	2.75	2.28	0.280	0.232	687	687	70.0	70.0		
13	112	135		004 - 5067 -	CA/CC (-B) -	13	3.25	2.69	0.332	0.275	687	687	70.0	70.0		
15	96.7	117		004 - 5067 -	CA/CC (-B) -	15	3.75	3.11	0.383	0.317	883	883	90.0	90.0		
17	85.3	103		004 - 5067 -	CA/CC (-B) -	17	4.26	3.53	0.434	0.360	883	883	90.0	90.0		
21	69.0	83.3		004 - 5067 -	CA/CC (-B) -	21	5.28	4.36	0.538	0.444	1180	1180	120	120		
25	58.0	70.0		004 - 5067 -	CA/CC (-B) -	25	6.28	5.19	0.640	0.529	1180	1180	120	120		
29	50.0	60.3		004 - 5067 -	CA/CC (-B) -	29	7.24	6.02	0.738	0.613	1230	1230	125	125		
35	41.4	50.0		004 - 5067 -	CA/CC (-B) -	35	8.76	7.24	0.893	0.738	1230	1230	125	125		
43	33.7	40.7		004 - 5067 -	CA/CC (-B) -	43	10.8	8.94	1.10	0.911	1230	1230	125	125		
51	28.4	34.3		004 - 5067 -	CA/CC (-B) -	51	12.8	10.6	1.30	1.08	1230	1230	125	125		

注）1. 出力回転数は、モータ回転数 50Hz：1450r/min, 60Hz：1750r/min としたときの代表値です。詳細は技術資料「モータ部」を参照ください。
2. 低速軸許容ラジアル荷重は、低速軸中央の位置の値です。
3. 補助形式の「CA」は単相モータ、「CC」は単相レバーシブルモータを示します。
4. （ ）内はブレーキ付の形式を示します。（レバーシブルモータはブレーキ無のみです）
5. 屋内形のみの対応です。

仕様記号の詳細は C12 頁をご参照ください。( ) 内はブレーキ付の形式、寸法、質量を示します。

図 C1　CNVM004-5067-CA/CC-6~51 / 仕様記号
(CNVM004-5067-CA-B-6~51 / 仕様記号)
仕様記号 J1NXTX
質量 3.9kg(4.4kg)

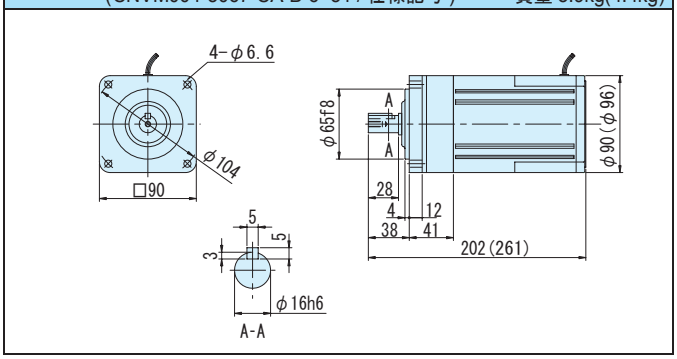

図 C2　CNHM004-5067-CA/CC-6~51 / 仕様記号
(CNHM004-5067-CA-B-6~51 / 仕様記号)
仕様記号 J1NXTX
質量 4.0kg(4.5kg)

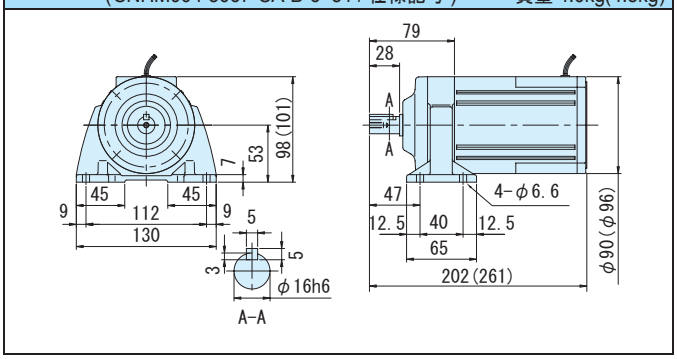

注）1. 低速軸径寸法：寸法公差は、JIS B 0401-1976 "h6" です。
2. 軸端キー寸法：寸法公差は、JIS B 1301-1996 平行キーに依っています。
3. 低速軸部の詳細寸法は、技術資料 E32 頁を参照ください。
4. 本寸法図の寸法および質量は、予告無しに変更することがあります。

60W・単相モータ／単相レバーシブルモータ・屋内形

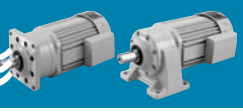

減速比	出力回転数 r/min 50Hz	出力回転数 r/min 60Hz		容量記号 - 枠番 - 補助形式 — 減速比（形式記号詳細 C10 頁）	出力トルク Tout N·m 50Hz	出力トルク Tout N·m 60Hz	出力トルク Tout kgf·m 50Hz	出力トルク Tout kgf·m 60Hz	出力軸許容ラジアル荷重 Pro N 50Hz	出力軸許容ラジアル荷重 Pro N 60Hz	出力軸許容ラジアル荷重 Pro kgf 50Hz	出力軸許容ラジアル荷重 Pro kgf 60Hz	屋内形寸法図 フランジ取付	屋内形寸法図 脚取付
6	242	292	CNVM（フランジ取付）CNHM（脚取付）	006 - 5067 - CA/CC (-B) - 6	1.50	1.24	0.229	0.229	540	540	55.0	55.0	図 C3	図 C4
8	181	219		006 - 5067 - CA/CC (-B) - 8	2.00	1.66	0.306	0.306	687	687	70.0	70.0		
11	132	159		006 - 5067 - CA/CC (-B) - 11	2.75	2.28	0.421	0.421	687	687	70.0	70.0		
13	112	135		006 - 5067 - CA/CC (-B) - 13	3.25	2.69	0.497	0.497	687	687	70.0	70.0		
15	96.7	117		006 - 5067 - CA/CC (-B) - 15	3.75	3.11	0.574	0.574	883	883	90.0	90.0		
17	85.3	103		006 - 5067 - CA/CC (-B) - 17	4.26	3.53	0.651	0.651	883	883	90.0	90.0		
21	69.0	83.3		006 - 5067 - CA/CC (-B) - 21	5.28	4.36	0.807	0.804	1180	1180	120	120		
25	58.0	70.0		006 - 5067 - CA/CC (-B) - 25	6.28	5.19	0.960	0.957	1180	1180	120	120		
29	50.0	60.3		006 - 5067 - CA/CC (-B) - 29	7.24	6.02	1.11	1.11	1230	1230	125	125		
35	41.4	50.0		006 - 5067 - CA/CC (-B) - 35	8.76	7.24	1.34	1.34	1230	1230	125	125		
43	33.7	40.7		006 - 5067 - CA/CC (-B) - 43	10.8	8.94	1.65	1.65	1230	1230	125	125		
51	28.4	34.3		006 - 5067 - CA/CC (-B) - 51	12.8	10.6	1.95	1.96	1230	1230	125	125		

注）1. 出力回転数は、モータ回転数 50Hz：1450r/min, 60Hz：1750r/min としたときの代表値です。詳細は技術資料「モータ部」を参照ください。
2. 低速軸許容ラジアル荷重は、低速軸中央の位置の値です。
3. 補助形式の「CA」は単相モータ、「CC」は単相レバーシブルモータを示します。
4. （ ）内はブレーキ付の形式を示します。（レバーシブルモータはブレーキ無のみです）
5. 屋内形のみの対応です。

仕様記号の詳細は C12 頁をご参照ください。( ) 内はブレーキ付の形式、寸法、質量を示します。

図 C3 CNVM006-5067-CA/CC-6~51 / 仕様記号 (CNVM006-5067-CA-B-6~51 / 仕様記号) 仕様記号 J1NXTX 質量 4.1kg(4.6kg)

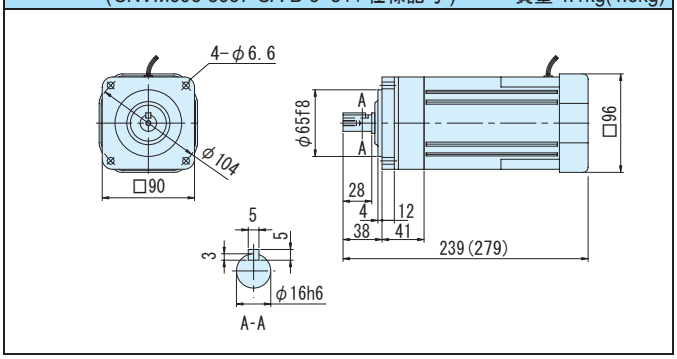

図 C4 CNHM006-5067-CA/CC-6~51 / 仕様記号 (CNHM006-5067-CA-B-6~51 / 仕様記号) 仕様記号 J1NXTX 質量 4.2kg(4.7kg)

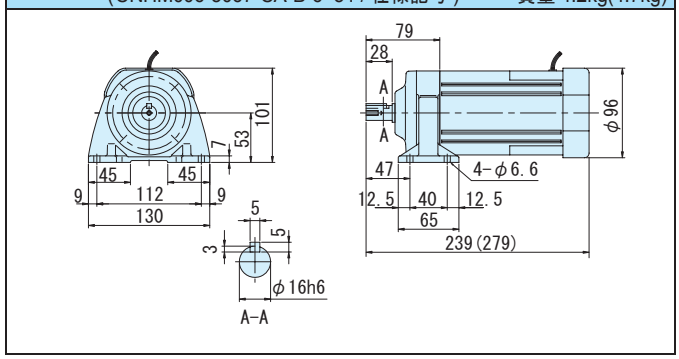

注）1. 低速軸径寸法：寸法公差は、JIS B 0401-1976 "h6" です。
2. 軸端キー寸法：寸法公差は、JIS B 1301-1996 平行キーに依っています。
3. 低速軸部の詳細寸法は、技術資料 E32 頁を参照ください。
4. 本寸法図の寸法および質量は、予告無しに変更することがあります。

平行軸ギヤモータ・フランジ取付形（CNVM）・脚取付形（CNHM）

90W・単相モータ／単相レバーシブルモータ・屋内形

減速比	出力回転数 r/min 50Hz	出力回転数 r/min 60Hz	容量記号	枠番	補助形式	減速比	出力トルク Tout N・m 50Hz	出力トルク Tout N・m 60Hz	出力トルク Tout kgf・m 50Hz	出力トルク Tout kgf・m 60Hz	出力軸許容ラジアル荷重 Pro N 50Hz	出力軸許容ラジアル荷重 Pro N 60Hz	出力軸許容ラジアル荷重 Pro kgf 50Hz	出力軸許容ラジアル荷重 Pro kgf 60Hz	屋内形寸法図 フランジ取付	屋内形寸法図 脚取付
			（形式記号詳細 C10 頁）													
6	242	292	CNVM（フランジ取付）CNHM（脚取付）	009	5067 CA/CC (-B)	6	3.38	2.80	0.344	0.285	540	540	55.0	55.0	図 C1	図 C2
8	181	219		009	5067 CA/CC (-B)	8	4.50	3.73	0.459	0.380	687	687	70.0	70.0		
11	132	159		009	5067 CA/CC (-B)	11	6.19	5.13	0.631	0.523	687	687	70.0	70.0		
13	112	135		009	5067 CA/CC (-B)	13	7.32	6.07	0.746	0.618	687	687	70.0	70.0		
15	96.7	117		009	5067 CA/CC (-B)	15	8.45	7.00	0.861	0.713	883	883	90.0	90.0		
17	85.3	103		009	5067 CA/CC (-B)	17	9.57	7.93	0.976	0.809	883	883	90.0	90.0		
21	69.0	83.3		009	5067 CA/CC (-B)	21	11.8	9.80	1.21	0.999	1180	1180	120	120		
25	58.0	70.0		009	5067 CA/CC (-B)	25	14.1	11.7	1.44	1.19	1180	1180	120	120		
29	50.0	60.3		009	5067 CA/CC (-B)	29	16.3	13.5	1.66	1.38	1230	1230	125	125		
35	41.4	50.0		009	5067 CA/CC (-B)	35	19.7	16.3	2.01	1.66	1230	1230	125	125		
43	33.7	40.7		009	5067 CA/CC (-B)	43	24.2	20.1	2.47	2.05	1230	1230	125	125		
51	28.4	34.3		009	5067 CA/CC (-B)	51	28.7	23.8	2.93	2.43	1230	1230	125	125		

注）1. 出力回転数は、モータ回転数 50Hz：1450r/min, 60Hz：1750r/min としたときの代表値です。詳細は技術資料「モータ部」を参照ください。
2. 低速軸許容ラジアル荷重は、低速軸中央の位置の値です。
3. 補助形式の「CA」は単相モータ、「CC」は単相レバーシブルモータを示します。
4. （ ）内はブレーキ付の形式を示します。（レバーシブルモータはブレーキ無のみです）

仕様記号の詳細は C12 頁をご参照ください。( ) 内はブレーキ付の形式、寸法、質量を示します。

図 C1 CNVM009-5067-CA/CC-6~51 / 仕様記号 (CNVM009-5067-CA-B-6~51 / 仕様記号) 仕様記号 J1NXTX 質量 4.5kg(5.0kg)

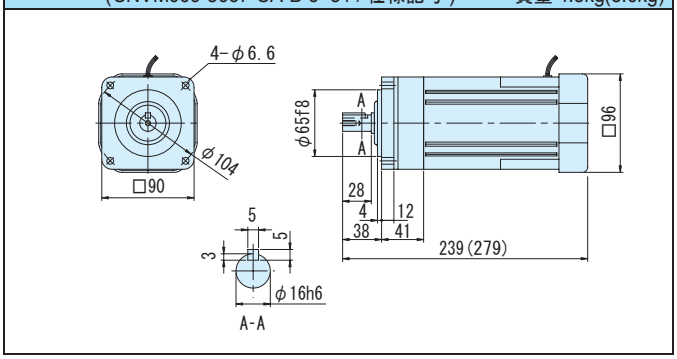

図 C2 CNHM009-5067-CA/CC-6~51 / 仕様記号 (CNHM009-5067-CA-B-6~51 / 仕様記号) 仕様記号 J1NXTX 質量 4.5kg(5.0kg)

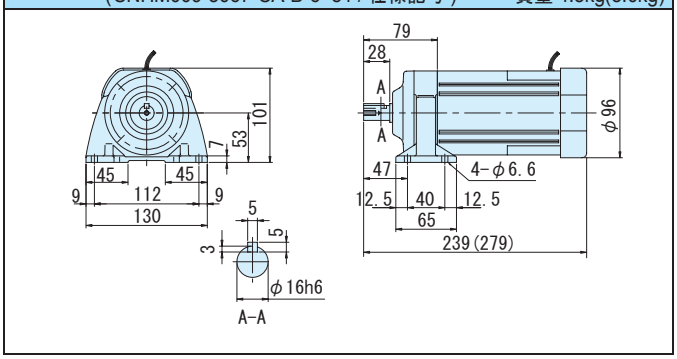

注）1. 低速軸径寸法：寸法公差は、JIS B 0401-1976 "h6" です。
2. 軸端キー寸法：寸法公差は、JIS B 1301-1996 平行キーに依っています。
3. 低速軸部の詳細寸法は、技術資料 E32 頁を参照ください。
4. 本寸法図の寸法および質量は、予告無しに変更することがあります。

0.1kW・単相モータ・屋内形

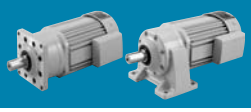

減速比	出力回転数 r/min 50Hz	出力回転数 r/min 60Hz		容量記号 – 枠番 – 補助形式 – 減速比（形式記号詳細 C10 頁）	出力トルク Tout N・m 50Hz	出力トルク Tout N・m 60Hz	出力トルク Tout kgf・m 50Hz	出力トルク Tout kgf・m 60Hz	出力軸許容ラジアル荷重 Pro N 50Hz	出力軸許容ラジアル荷重 Pro N 60Hz	出力軸許容ラジアル荷重 Pro kgf 50Hz	出力軸許容ラジアル荷重 Pro kgf 60Hz	屋内形寸法図 フランジ取付	屋内形寸法図 脚取付
3	483	583	CNVM（フランジ取付）CNHM（脚取付）	01 - 507R - CB (-B) - 3	1.88	1.56	0.191	0.159	235	235	24.0	24.0	図 C3	図 C4
5	290	350		01 - 507R - CB (-B) - 5	3.13	2.59	0.319	0.264	392	392	40.0	40.0		
6	242	292		01 - 506H - CB (-B) - 6	3.75	3.11	0.383	0.317	540	540	55.0	55.0	図 C5	図 C6
8	181	219		01 - 506H - CB (-B) - 8	5.01	4.15	0.510	0.423	687	687	70.0	70.0		
11	132	159		01 - 506H - CB (-B) - 11	6.88	5.70	0.702	0.581	687	687	70.0	70.0		
13	112	135		01 - 506H - CB (-B) - 13	8.13	6.74	0.829	0.687	687	687	70.0	70.0		
15	96.7	117		01 - 506H - CB (-B) - 15	9.39	7.78	0.957	0.793	883	883	90.0	90.0		
17	85.3	103		01 - 506H - CB (-B) - 17	10.6	8.81	1.08	0.898	883	883	90.0	90.0		
21	69.0	83.3		01 - 506H - CB (-B) - 21	13.1	10.9	1.34	1.11	1180	1180	120	120		
25	58.0	70.0		01 - 506H - CB (-B) - 25	15.6	13.0	1.59	1.32	1180	1180	120	120		
29	50.0	60.3		01 - 506H - CB (-B) - 29	18.1	15.0	1.85	1.53	1230	1230	125	125		
35	41.4	50.0		01 - 506H - CB (-B) - 35	21.9	18.1	2.23	1.85	1230	1230	125	125		
43	33.7	40.7		01 - 506H - CB (-B) - 43	26.9	22.3	2.74	2.27	1230	1230	125	125		
51	28.4	34.3		01 - 506H - CB (-B) - 51	31.9	26.4	3.25	2.70	1230	1230	125	125		
59	24.6	29.7		01 - 5077 - CB (-B) - 59	36.9	30.6	3.76	3.12	1670	1670	170	170	図 C7	図 C8
71	20.4	24.6		01 - 5077 - CB (-B) - 71	44.4	36.8	4.53	3.75	1670	1670	170	170		

注）1. 出力回転数は、モータ回転数 50Hz：1450r/min, 60Hz：1750r/min としたときの代表値です。詳細は技術資料「モータ部」を参照ください。
2. 低速軸許容ラジアル荷重は、低速軸中央の位置の値です。
3.（ ）内はブレーキ付の形式を示します。
4. 枠番末尾に「R」の付く機種は、トラクションドライブ機種です。ご使用にあたっては C20 頁の選定資料をご参照ください。

仕様記号の詳細は C12 頁をご参照ください。( ) 内はブレーキ付の形式、寸法、質量を示します。

図 C3 CNVM01-507R-CB-3, 5 / 仕様記号 (CNVM01-507R-CB-B-3, 5 / 仕様記号) 仕様記号 JDNSLB 質量 7.5kg(9.0kg)

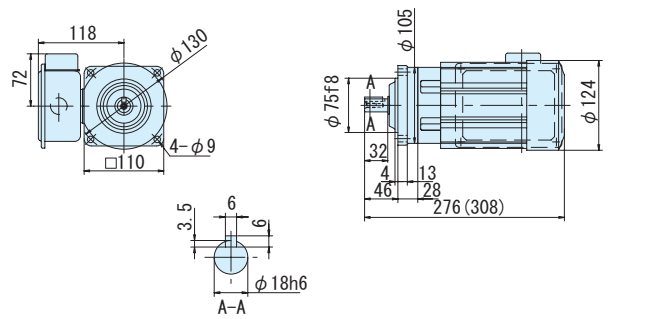

図 C4 CNHM01-507R-CB-3, 5 / 仕様記号 (CNHM01-507R-CB-B-3, 5 / 仕様記号) 仕様記号 JDNSLB 質量 7.5kg(9.0kg)

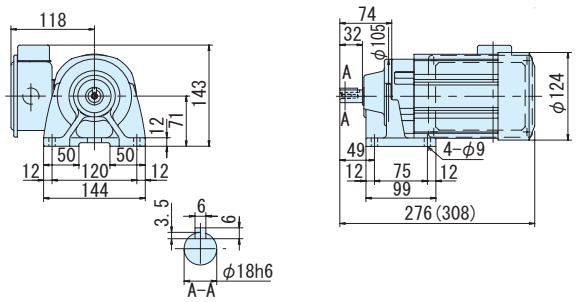

図 C5 CNVM01-506H-CB-6~51 / 仕様記号 (CNVM01-506H-CB-B-6~51 / 仕様記号) 仕様記号 JDNSLB 質量 7.0kg(8.5kg)

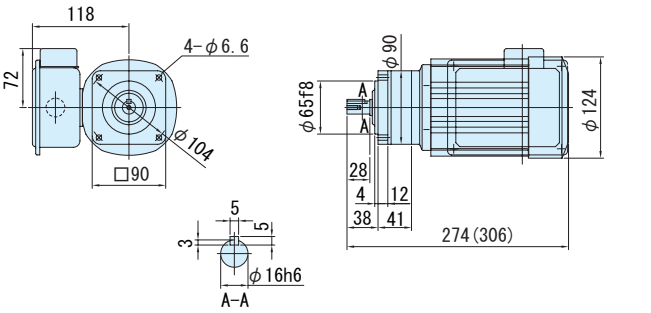

図 C6 CNHM01-506H-CB-6~51 / 仕様記号 (CNHM01-506H-CB-B-6~51 / 仕様記号) 仕様記号 JDNSLB 質量 7.5kg(8.5kg)

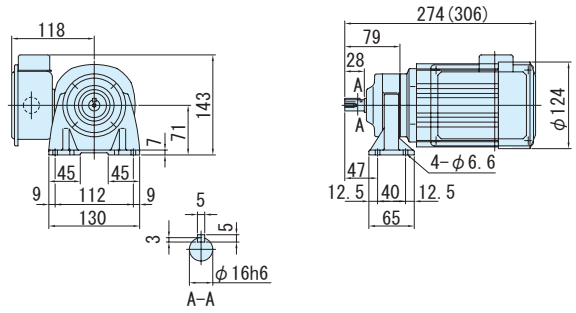

図 C7 CNVM01-5077-CB-59, 71 / 仕様記号 (CNVM01-5077-CB-B-59, 71 / 仕様記号) 仕様記号 JDNSLB 質量 7.5kg(8.5kg)

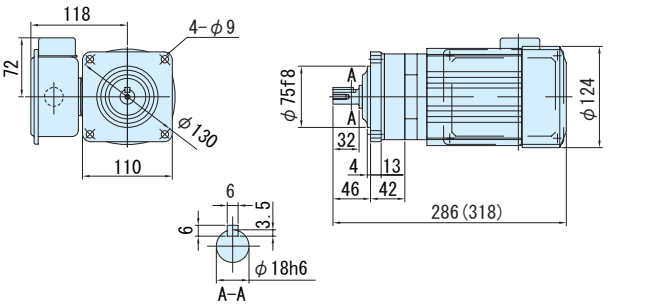

図 C8 CNHM01-5077-CB-59, 71 / 仕様記号 (CNHM01-5077-CB-B-59, 71 / 仕様記号) 仕様記号 JDNSLB 質量 7.5kg(9.0kg)

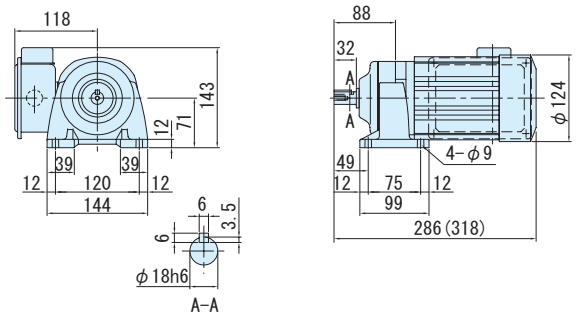

注）1. 低速軸径寸法：寸法公差は、JIS B 0401-1976 "h6" です。
2. 軸端キー寸法：寸法公差は、JIS B 1301-1996 平行キーに依っています。
3. 低速軸部の詳細寸法は、技術資料 E32 頁を参照ください。
4. 本寸法図の寸法および質量は、予告無しに変更することがあります。

平行軸ギヤモータ・フランジ取付形（CNVM）・脚取付形（CNHM）
0.1kW・単相モータ・屋内形

減速比	出力回転数 r/min 50Hz	出力回転数 r/min 60Hz	容量記号	枠番	補助形式	減速比	出力トルク Tout N・m 50Hz	出力トルク Tout N・m 60Hz	出力トルク Tout kgf・m 50Hz	出力トルク Tout kgf・m 60Hz	出力軸許容ラジアル荷重 Pro N 50Hz	出力軸許容ラジアル荷重 Pro N 60Hz	出力軸許容ラジアル荷重 Pro kgf 50Hz	出力軸許容ラジアル荷重 Pro kgf 60Hz	屋内形寸法図 フランジ取付	屋内形寸法図 脚取付
			（形式記号詳細 C10 頁）													
87	16.7	20.1	01	5087	CB (-B)	87	54.4	45.1	5.55	4.60	2700	2700	275	275	図 C1	図 C2
103	13.8	16.7	01	5097	CB (-B)	103	62.2	51.6	6.34	5.26	3430	3430	350	350	図 C3	図 C4
119	12.2	14.7	01	5097	CB (-B)	119	74.5	61.7	7.59	6.29	3430	3430	350	350		
145	10.0	12.1	01	5097DR	CB (-B)	145	86.0	71.2	8.76	7.26	3430	3430	350	350	図 C5	図 C6
175	8.29	10.0	01	5097DR	CB (-B)	175	104	86.0	10.6	8.76	3390	3430	346	350		
215	6.74	8.14	01	5097DR	CB (-B)	215	127	106	13.0	10.8	3430	3430	350	350		
255	5.69	6.86	01	5097DR	CB (-B)	255	151	125	15.4	12.8	3430	3430	350	350		
295	4.92	5.93	01	5097DR	CB (-B)	295	*174	145	*17.8	14.8	3430	3430	350	350		
355	4.08	4.93	01	5097DR	CB (-B)	355	*176	174	*18.0	17.8	3430	3430	350	350		

CNVM（フランジ取付）CNHM（脚取付）

注）1. 出力回転数は、モータ回転数 50Hz：1450r/min, 60Hz：1750r/min としたときの代表値です。詳細は技術資料「モータ部」を参照ください。
2. 低速軸許容ラジアル荷重は、低速軸中央の位置の値です。
3. * 印はトルク制限機種です。出力トルクにご注意ください。
4. （ ）内はブレーキ付の形式を示します。
5. 枠番末尾に「R」の付く機種は、トラクションドライブ機種です。ご使用にあたっては C20 頁の選定資料をご参照ください。

仕様記号の詳細は C12 頁をご参照ください。( ) 内はブレーキ付の形式、寸法、質量を示します。

図 C1 CNVM01-5087-CB-87 / 仕様記号 (CNVM01-5087-CB-B-87 / 仕様記号) 仕様記号 JDNSLB 質量 7.5kg(9.0kg)

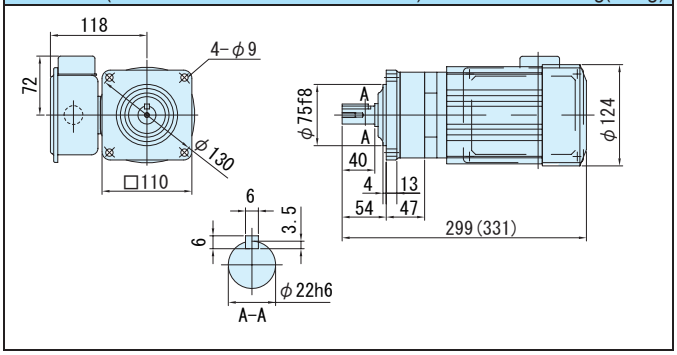

図 C2 CNHM01-5087-CB-87 / 仕様記号 (CNHM01-5087-CB-B-87 / 仕様記号) 仕様記号 JDNSLB 質量 8.0kg(9.0kg)

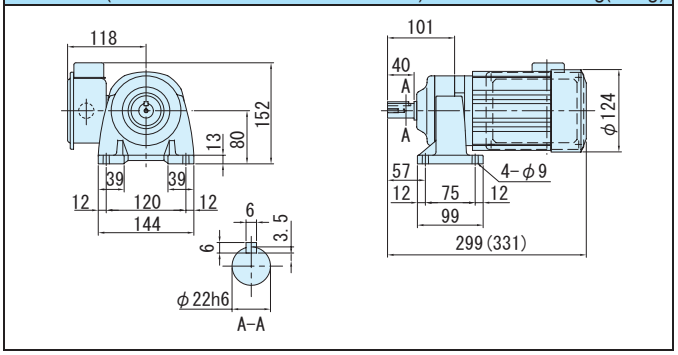

図 C3 CNVM01-5097-CB-103, 119 / 仕様記号 (CNVM01-5097-CB-B-103, 119 / 仕様記号) 仕様記号 JDNSLB 質量 10kg(11kg)

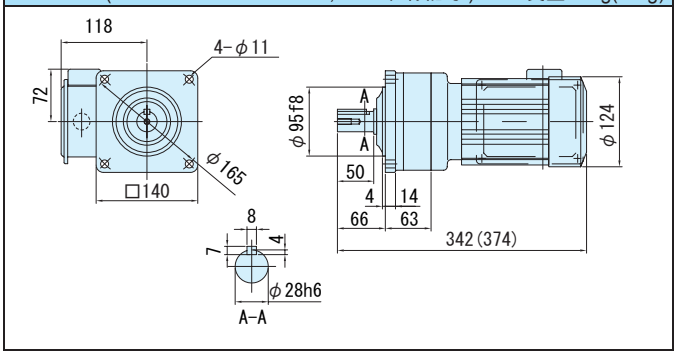

図 C4 CNHM01-5097-CB-103, 119 / 仕様記号 (CNHM01-5097-CB-B-103, 119 / 仕様記号) 仕様記号 JDNSLB 質量 11kg(12kg)

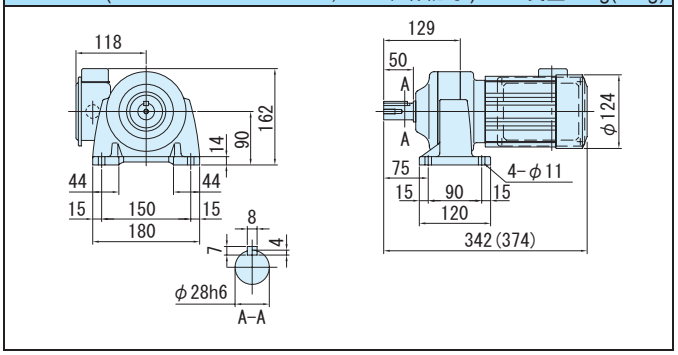

図 C5 CNVM01-5097DR-CB-145~355 / 仕様記号 (CNVM01-5097DR-CB-B-145~355 / 仕様記号) 仕様記号 JDNSLB 質量 11kg(12kg)

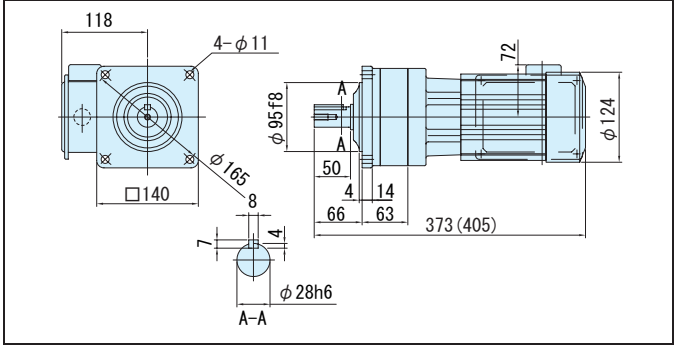

図 C6 CNHM01-5097DR-CB-145~355 / 仕様記号 (CNHM01-5097DR-CB-B-145~355 / 仕様記号) 仕様記号 JDNSLB 質量 12kg(13kg)

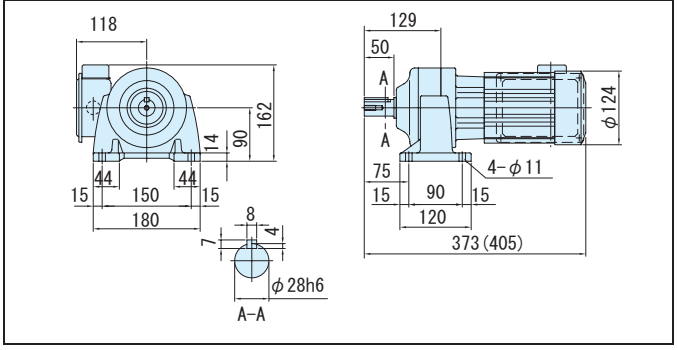

注）1. 低速軸径寸法：寸法公差は、JIS B 0401-1976 "h6" です。
2. 軸端キー寸法：寸法公差は、JIS B 1301-1996 平行キーに依っています。
3. 低速軸部の詳細寸法は、技術資料 E32 頁を参照ください。
4. 本寸法図の寸法および質量は、予告無しに変更することがあります。

0.1kW・単相モータ・屋内形

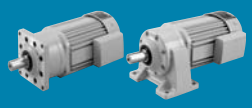

減速比	出力回転数 r/min 50Hz	出力回転数 r/min 60Hz		容量記号 − 枠番 − 補助形式 − 減速比（形式記号詳細 C10 頁）	出力トルク Tout N・m 50Hz	出力トルク Tout N・m 60Hz	出力トルク Tout kgf・m 50Hz	出力トルク Tout kgf・m 60Hz	出力軸許容ラジアル荷重 Pro N 50Hz	出力軸許容ラジアル荷重 Pro N 60Hz	出力軸許容ラジアル荷重 Pro kgf 50Hz	出力軸許容ラジアル荷重 Pro kgf 60Hz	屋内形寸法図 フランジ取付	屋内形寸法図 脚取付
435	3.33	4.02	CNVM（フランジ取付）CNHM（脚取付）	01 - 5107DR - CB (-B) - 435	258	214	26.3	21.8	4660	4660	475	475	図 C7	図 C8
559	2.59	3.13		01 - 5107DA - CB (-B) - 559	331	275	33.8	28.0	4660	4660	475	475	図 C9	図 C10
649	2.23	2.70		01 - 5107DA - CB (-B) - 649	*363	319	*37.0	32.5	4660	4660	475	475		
731	1.98	2.39		01 - 5107DA - CB (-B) - 731	*400	359	*40.8	36.6	4660	4660	475	475		
841	1.72	2.08		01 - 5127DA - CB (-B) - 841	499	413	50.8	42.1	7260	7260	740	740	図 C11	図 C12
1003	1.45	1.74		01 - 5127DA - CB (-B) - 1003	595	493	60.6	50.2	7260	7260	740	740		

注）1. 出力回転数は、モータ回転数 50Hz：1450r/min, 60Hz：1750r/min としたときの代表値です。詳細は技術資料「モータ部」を参照ください。
2. 低速軸許容ラジアル荷重は、低速軸中央の位置の値です。
3. * 印はトルク制限機種です。出力トルクにご注意ください。
4. （ ）内はブレーキ付の形式を示します。
5. 枠番末尾に「R」の付く機種は、トラクションドライブ機種です。ご使用にあたっては C20 頁の選定資料をご参照ください。

仕様記号の詳細は C12 頁をご参照ください。( ) 内はブレーキ付の形式、寸法、質量を示します。

図 C7

CNVM01-5107DR-CB-435 / 仕様記号 (CNVM01-5107DR-CB-B-435 / 仕様記号) 仕様記号 JDNSLB 質量 14kg(16kg)

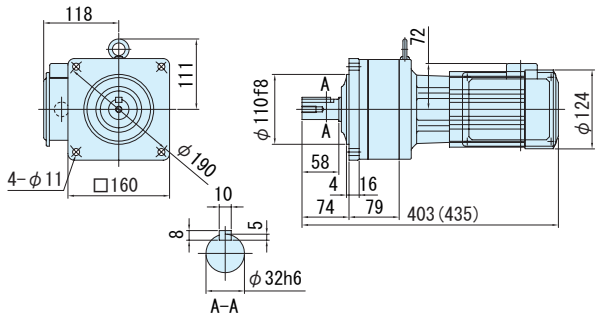

図 C8

CNHM01-5107DR-CB-435 / 仕様記号 (CNHM01-5107DR-CB-B-435 / 仕様記号) 仕様記号 JDNSLB 質量 15kg(17kg)

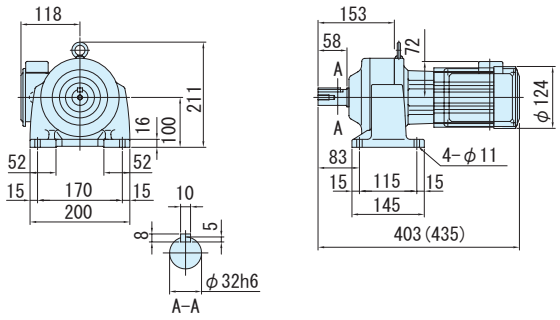

図 C9

CNVM01-5107DA-CB-559~731 / 仕様記号 (CNVM01-5107DA-CB-B-559~731 / 仕様記号) 仕様記号 JDNSLB 質量 15kg(17kg)

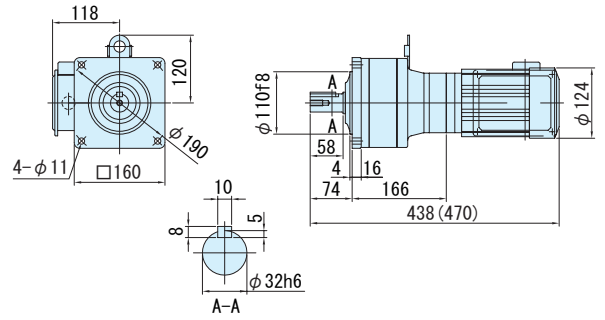

図 C10

CNHM01-5107DA-CB-559~731 / 仕様記号 (CNHM01-5107DA-CB-B-559~731 / 仕様記号) 仕様記号 JDNSLB 質量 16kg(18kg)

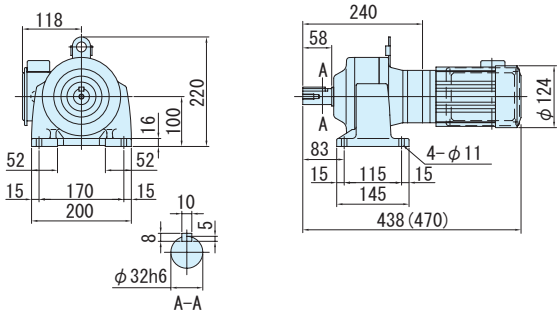

図 C11

CNVM01-5127DA-CB-841, 1003 / 仕様記号 (CNVM01-5127DA-CB-B-841, 1003 / 仕様記号) 仕様記号 JDNSLB 質量 34kg(35kg)

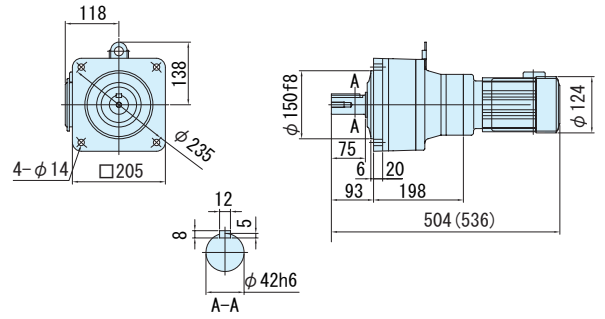

図 C12

CNHM01-5127DA-CB-841, 1003 / 仕様記号 (CNHM01-5127DA-CB-B-841, 1003 / 仕様記号) 仕様記号 JDNSLB 質量 36kg(37kg)

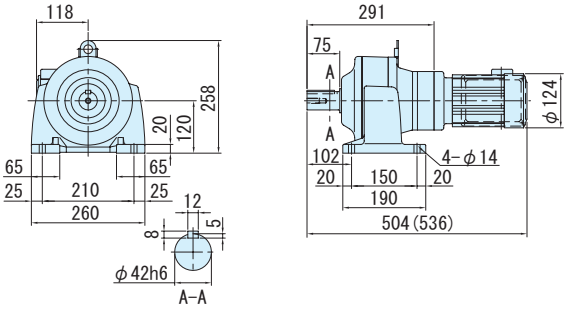

注）1. 低速軸径寸法：寸法公差は、JIS B 0401-1976 "h6" です。
2. 軸端キー寸法：寸法公差は、JIS B 1301-1996 平行キーに依っています。
3. 低速軸部の詳細寸法は、技術資料 E32 頁を参照ください。
4. 本寸法図の寸法および質量は、予告無しに変更することがあります。

平行軸ギヤモータ・フランジ取付形（CNVM）・脚取付形（CNHM）
0.2kW・単相モータ・屋内形

減速比	出力回転数 r/min 50Hz	出力回転数 r/min 60Hz	容量記号	枠番	補助形式	減速比	出力トルク Tout N・m 50Hz	出力トルク Tout N・m 60Hz	出力トルク Tout kgf・m 50Hz	出力トルク Tout kgf・m 60Hz	出力軸許容ラジアル荷重 Pro N 50Hz	出力軸許容ラジアル荷重 Pro N 60Hz	出力軸許容ラジアル荷重 Pro kgf 50Hz	出力軸許容ラジアル荷重 Pro kgf 60Hz	屋内形寸法図 フランジ取付	屋内形寸法図 脚取付
			（形式記号詳細 C10 頁）													
3	483	583	02	507R	CB (-B)	3	3.75	3.11	0.383	0.317	235	235	24.0	24.0	図 C1	図 C2
5	290	350	02	507R	CB (-B)	5	6.26	5.18	0.638	0.528	392	392	40.0	40.0		
6	242	292	02	506H	CB (-B)	6	7.51	6.22	0.765	0.634	540	540	55.0	55.0	図 C3	図 C4
8	181	219	02	506H	CB (-B)	8	10.0	8.29	1.02	0.846	687	687	70.0	70.0		
11	132	159	02	506H	CB (-B)	11	13.8	11.4	1.40	1.16	687	687	70.0	70.0		
13	112	135	02	506H	CB (-B)	13	16.3	13.5	1.66	1.37	687	687	70.0	70.0		
15	96.7	117	02	506H	CB (-B)	15	18.8	15.6	1.91	1.59	883	883	90.0	90.0		
17	85.3	103	02	506H	CB (-B)	17	21.3	17.6	2.17	1.80	883	883	90.0	90.0		
21	69.0	83.3	02	506H	CB (-B)	21	26.3	21.8	2.68	2.22	1180	1180	120	120		
25	58.0	70.0	02	506H	CB (-B)	25	31.3	25.9	3.19	2.64	1180	1180	120	120		
29	50.0	60.3	02	5077	CB (-B)	29	36.3	30.1	3.70	3.07	1670	1670	170	170	図 C5	図 C6
35	41.4	50.0	02	5077	CB (-B)	35	43.8	36.3	4.46	3.70	1670	1670	170	170		
43	33.7	40.7	02	5077	CB (-B)	43	53.8	44.6	5.49	4.54	1670	1670	170	170		

CNVM（フランジ取付）CNHM（脚取付）

注）1. 出力回転数は、モータ回転数 50Hz：1450r/min, 60Hz：1750r/min としたときの代表値です。詳細は技術資料「モータ部」を参照ください。
2. 低速軸許容ラジアル荷重は、低速軸中央の位置の値です。
3.（ ）内はブレーキ付の形式を示します。
4. 枠番末尾に「R」の付く機種は、トラクションドライブ機種です。ご使用にあたっては C20 頁の選定資料をご参照ください。

仕様記号の詳細は C12 頁をご参照ください。( ) 内はブレーキ付の形式、寸法、質量を示します。

図 C1 CNVM02-507R-CB-3, 5 / 仕様記号 (CNVM02-507R-CB-B-3, 5 / 仕様記号) 仕様記号 JDNSLB 質量 8.5kg(10kg)

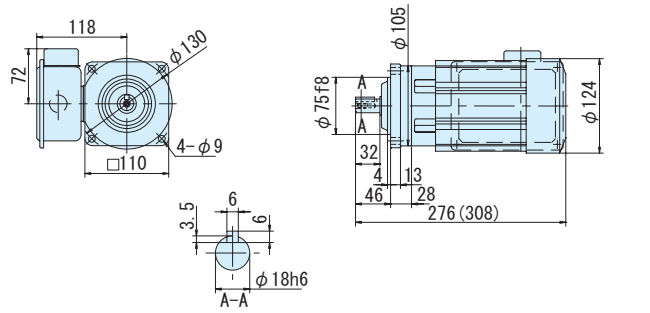

図 C2 CNHM02-507R-CB-3, 5 / 仕様記号 (CNHM02-507R-CB-B-3, 5 / 仕様記号) 仕様記号 JDNSLB 質量 8.5kg(10kg)

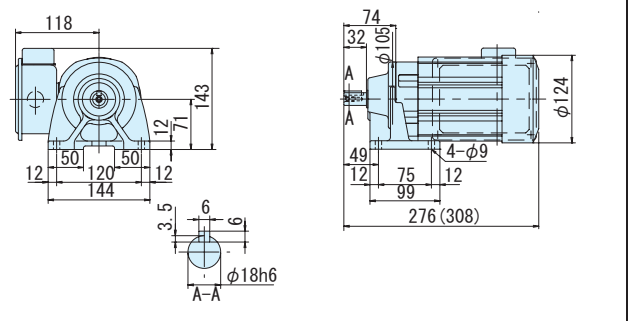

図 C3 CNVM02-506H-CB-6~25 / 仕様記号 (CNVM02-506H-CB-B-6~25 / 仕様記号) 仕様記号 JDNSLB 質量 8.0kg(9.5kg)

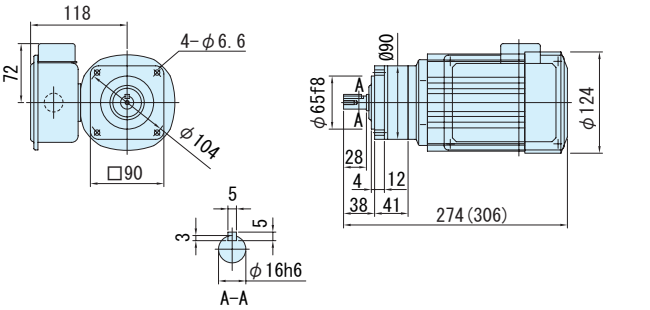

図 C4 CNHM02-506H-CB-6~25 / 仕様記号 (CNHM02-506H-CB-B-6~25 / 仕様記号) 仕様記号 JDNSLB 質量 8.5kg(9.5kg)

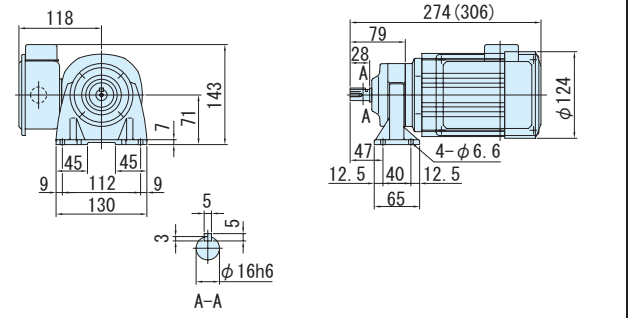

図 C5 CNVM02-5077-CB-29~43 / 仕様記号 (CNVM02-5077-CB-B-29~43 / 仕様記号) 仕様記号 JDNSLB 質量 8.5kg(9.5kg)

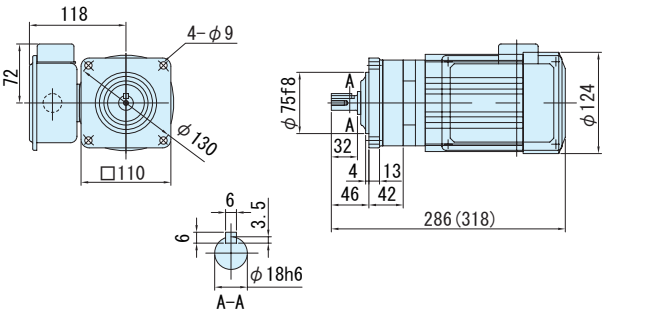

図 C6 CNHM02-5077-CB-29~43 / 仕様記号 (CNHM02-5077-CB-B-29~43 / 仕様記号) 仕様記号 JDNSLB 質量 9.0kg(10kg)

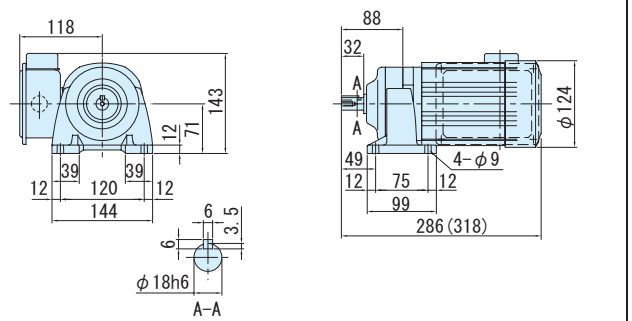

注）1. 低速軸径寸法：寸法公差は、JIS B 0401-1976 "h6" です。
2. 軸端キー寸法：寸法公差は、JIS B 1301-1996 平行キーに依っています。
3. 低速軸部の詳細寸法は、技術資料 E32 頁を参照ください。
4. 本寸法図の寸法および質量は、予告無しに変更することがあります。

0.2kW・単相モータ・屋内形

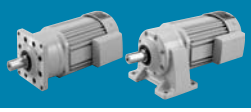

減速比	出力回転数 r/min 50Hz	出力回転数 r/min 60Hz		容量記号	枠番	補助形式	減速比	出力トルク Tout N・m 50Hz	出力トルク Tout N・m 60Hz	出力トルク Tout kgf・m 50Hz	出力トルク Tout kgf・m 60Hz	出力軸許容ラジアル荷重 Pro N 50Hz	出力軸許容ラジアル荷重 Pro N 60Hz	出力軸許容ラジアル荷重 Pro kgf 50Hz	出力軸許容ラジアル荷重 Pro kgf 60Hz	屋内形寸法図 フランジ取付	屋内形寸法図 脚取付
				（形式記号詳細 C10 頁）													
51	28.4	34.3	CNVM（フランジ取付）CNHM（脚取付）	02	5087	CB (-B)	51	63.8	52.9	6.51	5.39	2700	2700	275	275	図 C7	図 C8
59	24.6	29.7		02	5087	CB (-B)	59	73.8	61.2	7.53	6.24	2700	2700	275	275		
71	20.4	24.6		02	5097	CB (-B)	71	88.8	73.6	9.06	7.50	3430	3430	350	350	図 C9	図 C10
87	16.7	20.1		02	5097	CB (-B)	87	109	90.2	11.1	9.20	3430	3430	350	350		
103	13.8	16.7		02	5097	CB (-B)	103	124	103	12.7	10.5	3430	3430	350	350		
119	12.2	14.7		02	5097	CB (-B)	119	149	123	15.2	12.6	3430	3430	350	350		
145	10.0	12.1		02	5097DR	CB (-B)	145	172	142	17.5	14.5	3430	3430	350	350	図 C11	図 C12
175	8.29	10.0		02	5097DR	CB (-B)	175	207	172	21.1	17.5	3430	3430	350	350		

注）1. 出力回転数は、モータ回転数 50Hz：1450r/min, 60Hz：1750r/min としたときの代表値です。詳細は技術資料「モータ部」を参照ください。
2. 低速軸許容ラジアル荷重は、低速軸中央の位置の値です。
3.（ ）内はブレーキ付の形式を示します。
4. 枠番末尾に「R」の付く機種は、トラクションドライブ機種です。ご使用にあたっては C20 頁の選定資料をご参照ください。

仕様記号の詳細は C12 頁をご参照ください。( ) 内はブレーキ付の形式、寸法、質量を示します。

図 C7 CNVM02-5087-CB-51, 59 / 仕様記号 (CNVM02-5087-CB-B-51, 59 / 仕様記号) 仕様記号 JDNSLB 質量 8.5kg(10kg)

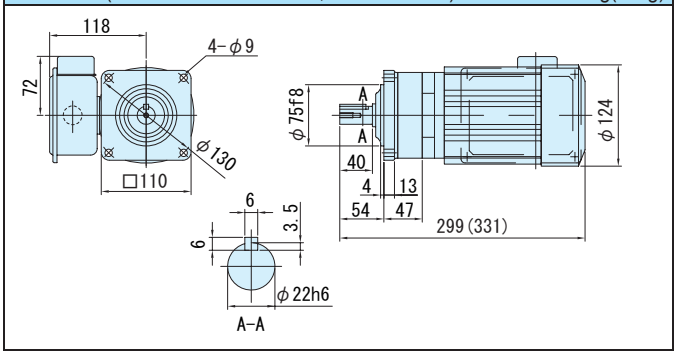

図 C8 CNHM02-5087-CB-51, 59 / 仕様記号 (CNHM02-5087-CB-B-51, 59 / 仕様記号) 仕様記号 JDNSLB 質量 9.0kg(10kg)

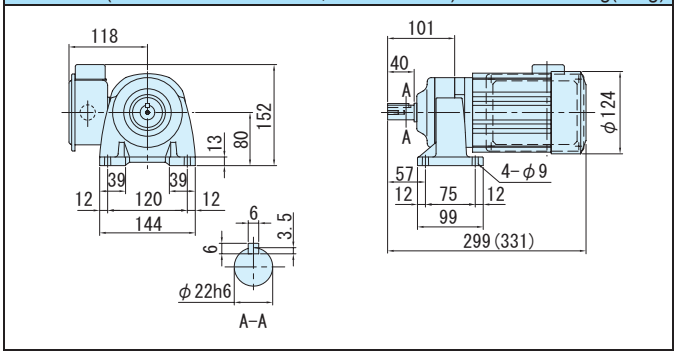

図 C9 CNVM02-5097-CB-71~119 / 仕様記号 (CNVM02-5097-CB-B-71~119 / 仕様記号) 仕様記号 JDNSLB 質量 11kg(12kg)

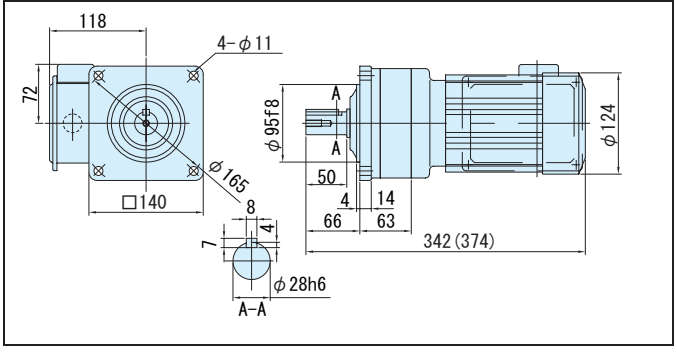

図 C10 CNHM02-5097-CB-71~119 / 仕様記号 (CNHM02-5097-CB-B-71~119 / 仕様記号) 仕様記号 JDNSLB 質量 12kg(13kg)

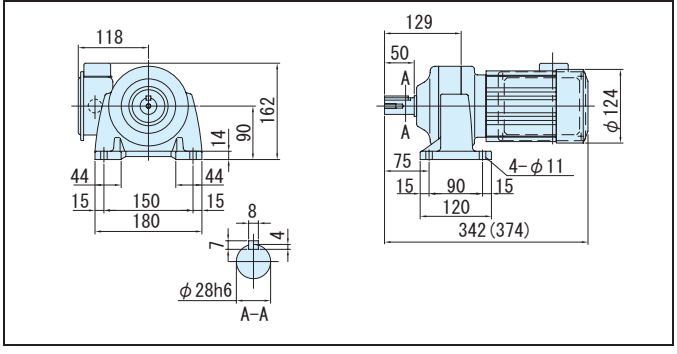

図 C11 CNVM02-5097DR-CB-145~175 / 仕様記号 (CNVM02-5097DR-CB-B-145~175 / 仕様記号) 仕様記号 JDNSLB 質量 12kg(13kg)

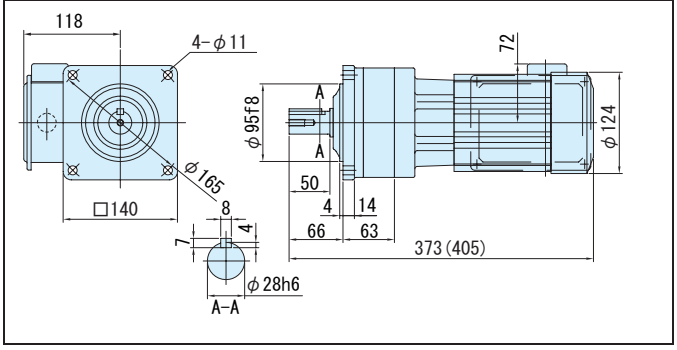

図 C12 CNHM02-5097DR-CB-145~175 / 仕様記号 (CNHM02-5097DR-CB-B-145~175 / 仕様記号) 仕様記号 JDNSLB 質量 13kg(14kg)

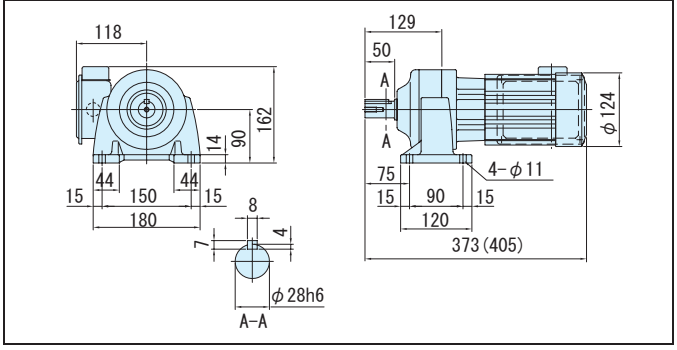

注）1. 低速軸径寸法：寸法公差は、JIS B 0401-1976 "h6" です。
2. 軸端キー寸法：寸法公差は、JIS B 1301-1996 平行キーに依っています。
3. 低速軸部の詳細寸法は、技術資料 E32 頁を参照ください。
4. 本寸法図の寸法および質量は、予告無しに変更することがあります。

平行軸ギヤモータ・フランジ取付形（CNVM）・脚取付形（CNHM）
0.2kW・単相モータ・屋内形

減速比	出力回転数 r/min 50Hz	出力回転数 r/min 60Hz	容量記号	枠番	補助形式	減速比	出力トルク Tout N・m 50Hz	出力トルク Tout N・m 60Hz	出力トルク Tout kgf・m 50Hz	出力トルク Tout kgf・m 60Hz	出力軸許容ラジアル荷重 Pro N 50Hz	出力軸許容ラジアル荷重 Pro N 60Hz	出力軸許容ラジアル荷重 Pro kgf 50Hz	出力軸許容ラジアル荷重 Pro kgf 60Hz	屋内形寸法図 フランジ取付	屋内形寸法図 脚取付
			（形式記号詳細 C10 頁）													
215	6.74	8.14	02	5107DR	CB (-B)	215	255	211	26.0	21.5	4660	4660	475	475	図 C1	図 C2
255	5.69	6.86	02	5107DR	CB (-B)	255	302	250	30.8	25.5	4660	4660	475	475		
295	4.92	5.93	02	5107DR	CB (-B)	295	350	290	35.7	29.5	4660	4660	475	475		
355	4.08	4.93	02	5107DR	CB (-B)	355	*340	*340	*34.7	*34.7	4660	4660	475	475		
435	3.33	4.02	02	5117DR	CB (-B)	435	516	427	52.6	43.6	5690	5690	580	580	図 C3	図 C4
559	2.59	3.13	02	5127DA	CB (-B)	559	663	549	67.6	56.0	7260	7260	740	740	図 C5	図 C6
649	2.23	2.70	02	5127DA	CB (-B)	649	*762	638	*77.7	65.0	7260	7260	740	740		
731	1.98	2.39	02	5127DA	CB (-B)	731	*711	*711	*72.5	*72.5	7260	7260	740	740		
841	1.72	2.08	02	5127DA	CB (-B)	841	*665	*665	*67.8	*67.8	7260	7260	740	740		
1003	1.45	1.74	02	5127DA	CB (-B)	1003	*762	*762	*77.7	*77.7	7260	7260	740	740		

CNVM（フランジ取付）
CNHM（脚取付）

注）1. 出力回転数は、モータ回転数 50Hz：1450r/min, 60Hz：1750r/min としたときの代表値です。詳細は技術資料「モータ部」を参照ください。
2. 低速軸許容ラジアル荷重は、低速軸中央の位置の値です。
3. * 印はトルク制限機種です。出力トルクにご注意ください。
4. （ ）内はブレーキ付の形式を示します。
5. 枠番末尾に「R」の付く機種は、トラクションドライブ機種です。ご使用にあたっては C20 頁の選定資料をご参照ください。

仕様記号の詳細は C12 頁をご参照ください。( ) 内はブレーキ付の形式、寸法、質量を示します。

図 C1 CNVM02-5107DR-CB-215~355 / 仕様記号 仕様記号 JDNSLB
(CNVM02-5107DR-CB-B-215~355 / 仕様記号) 質量 15kg(17kg)

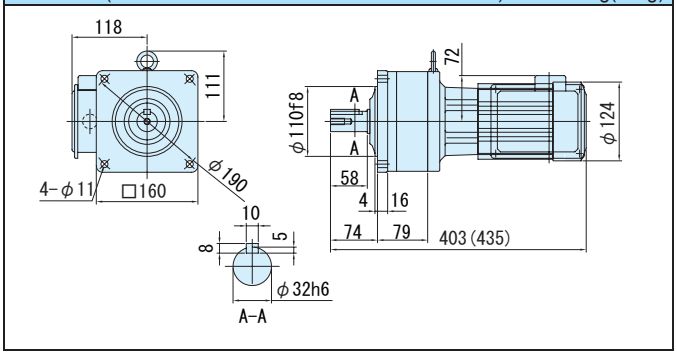

図 C2 CNHM02-5107DR-CB-215~355 / 仕様記号 仕様記号 JDNSLB
(CNHM02-5107DR-CB-B-215~355 / 仕様記号) 質量 16kg(18kg)

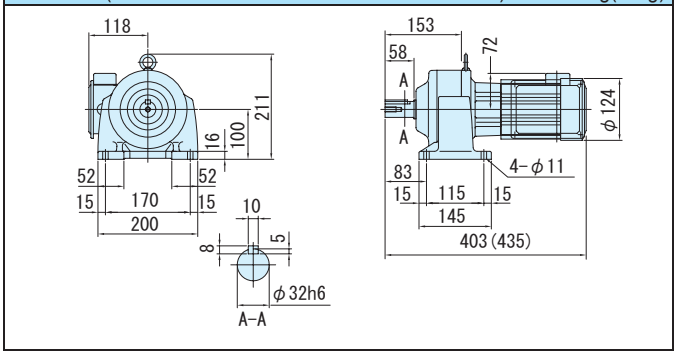

図 C3 CNVM02-5117DR-CB-435 / 仕様記号 仕様記号 JDNSLB
(CNVM02-5117DR-CB-B-435 / 仕様記号) 質量 26kg(27kg)

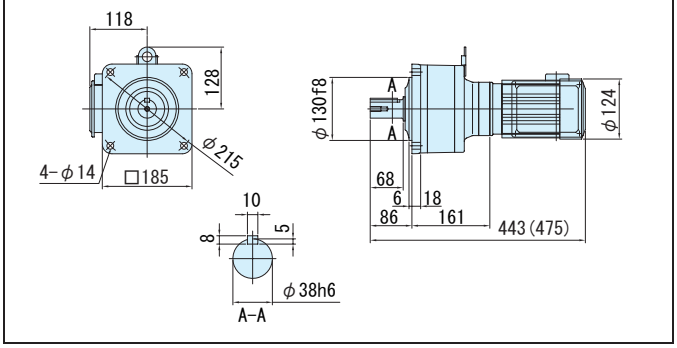

図 C4 CNHM02-5117DR-CB-435 / 仕様記号 仕様記号 JDNSLB
(CNHM02-5117DR-CB-B-435 / 仕様記号) 質量 27kg(28kg)

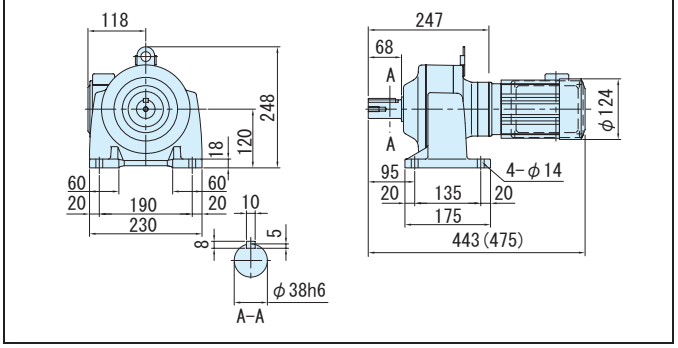

図 C5 CNVM02-5127DA-CB-559~1003 / 仕様記号 仕様記号 JDNSLB
(CNVM02-5127DA-CB-B-559~1003 / 仕様記号) 質量 35kg(36kg)

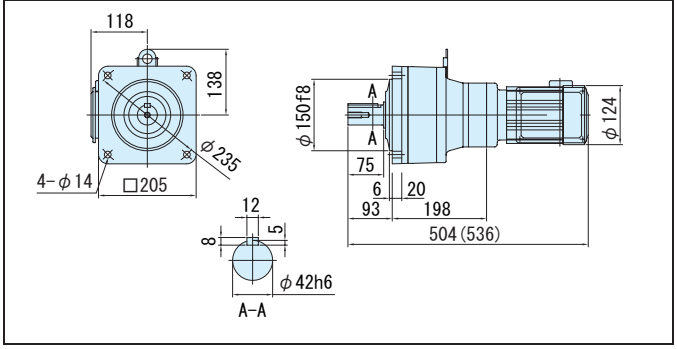

図 C6 CNHM02-5127DA-CB-559~1003 / 仕様記号 仕様記号 JDNSLB
(CNHM02-5127DA-CB-B-559~1003 / 仕様記号) 質量 37kg(38kg)

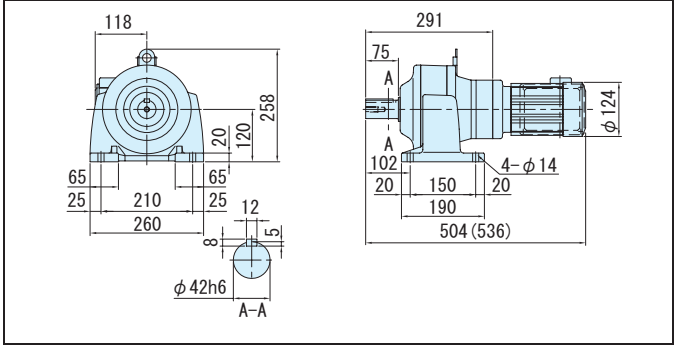

注）1. 低速軸径寸法：寸法公差は、JIS B 0401-1976 "h6" です。
2. 軸端キー寸法：寸法公差は、JIS B 1301-1996 平行キーに依っています。
3. 低速軸部の詳細寸法は、技術資料 E32 頁を参照ください。
4. 本寸法図の寸法および質量は、予告無しに変更することがあります。

0.4kW・単相モータ・屋内形

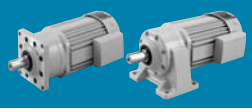

減速比	出力回転数 r/min 50Hz	出力回転数 r/min 60Hz		容量記号 – 枠番 – 補助形式 – 減速比（形式記号詳細 C10 頁）	出力トルク Tout N·m 50Hz	出力トルク Tout N·m 60Hz	出力トルク Tout kgf·m 50Hz	出力トルク Tout kgf·m 60Hz	出力軸許容ラジアル荷重 Pro N 50Hz	出力軸許容ラジアル荷重 Pro N 60Hz	出力軸許容ラジアル荷重 Pro kgf 50Hz	出力軸許容ラジアル荷重 Pro kgf 60Hz	屋内形寸法図 フランジ取付	屋内形寸法図 脚取付
3	483	583	CNVM（フランジ取付）CNHM（脚取付）	05 - 508R - CB (-B) - 3	7.51	6.22	0.765	0.634	603	603	62.0	62.0	図 C7	図 C8
5	290	350		05 - 508R - CB (-B) - 5	12.5	10.4	1.28	1.06	1000	1000	102	102		
6	242	292		05 - 5087 - CB (-B) - 6	15.0	12.4	1.53	1.27	1000	1000	102	102	図 C9	図 C10
8	181	219		05 - 5087 - CB (-B) - 8	20.0	16.6	2.04	1.69	1000	1000	102	102		
11	132	159		05 - 5087 - CB (-B) - 11	27.5	22.8	2.81	2.33	1470	1470	150	150		
13	112	135		05 - 5087 - CB (-B) - 13	32.5	27.0	3.32	2.75	1470	1470	150	150		
15	96.7	117		05 - 5087 - CB (-B) - 15	37.5	31.1	3.83	3.17	1600	1600	163	163		
17	85.3	103		05 - 5087 - CB (-B) - 17	42.5	35.3	4.34	3.59	1810	1810	185	185		
21	69.0	83.3		05 - 5087 - CB (-B) - 21	52.6	43.5	5.36	4.44	2250	2250	229	229		
25	58.0	70.0		05 - 5087 - CB (-B) - 25	62.6	51.8	6.38	5.28	2680	2680	273	273		
29	50.0	60.3		05 - 5087 - CB (-B) - 29	72.6	60.1	7.40	6.13	2700	2700	275	275		
35	41.4	50.0		05 - 5087 - CB (-B) - 35	87.6	72.6	8.93	7.40	2700	2700	275	275		
43	33.7	40.7		05 - 5097 - CB (-B) - 43	108	89.2	11.0	9.09	3430	3430	350	350	図 C1	図 C12
51	28.4	34.3		05 - 5097 - CB (-B) - 51	128	106	13.0	10.8	3430	3430	350	350		
59	24.6	29.7		05 - 5097 - CB (-B) - 59	148	122	15.1	12.5	3430	3430	350	350		

注）1. 出力回転数は、モータ回転数 50Hz：1450r/min, 60Hz：1750r/min としたときの代表値です。詳細は技術資料「モータ部」を参照ください。
2. 低速軸許容ラジアル荷重は、低速軸中央の位置の値です。
3.（ ）内はブレーキ付の形式を示します。
4. 枠番末尾に「R」の付く機種は、トラクションドライブ機種です。ご使用にあたっては C20 頁の選定資料をご参照ください。

仕様記号の詳細は C12 頁をご参照ください。( ) 内はブレーキ付の形式、寸法、質量を示します。

図 C7 CNVM05-508R-CB-3, 5 / 仕様記号 (CNVM05-508R-CB-B-3, 5 / 仕様記号)　仕様記号 JDNSLB　質量 13kg(16kg)

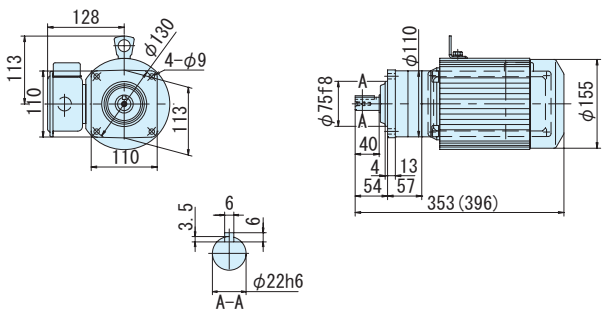

図 C8 CNHM05-508R-CB-3, 5 / 仕様記号 (CNHM05-508R-CB-B-3, 5 / 仕様記号)　仕様記号 JDNSLB　質量 13kg(16kg)

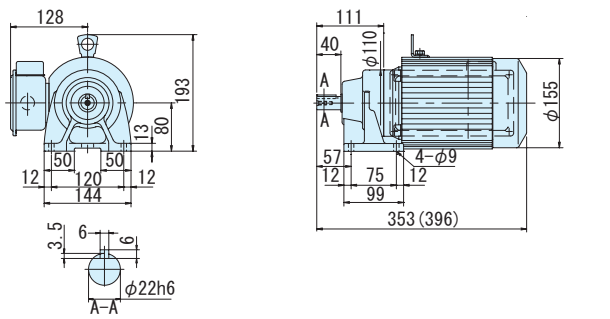

図 C9 CNVM05-5087-CB-6~35 / 仕様記号 (CNVM05-5087-CB-B-6~35 / 仕様記号)　仕様記号 JDNSLB　質量 12kg(14kg)

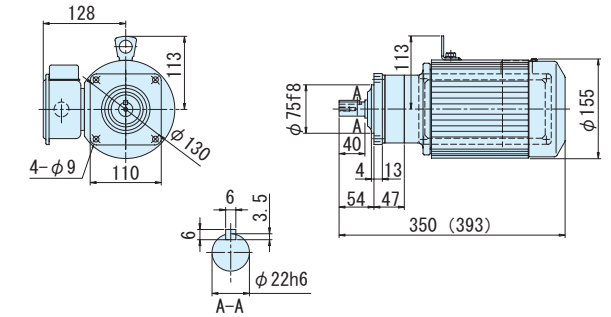

図 C10 CNHM05-5087-CB-6~35 / 仕様記号 (CNHM05-5087-CB-B-6~35 / 仕様記号)　仕様記号 JDNSLB　質量 12kg(15kg)

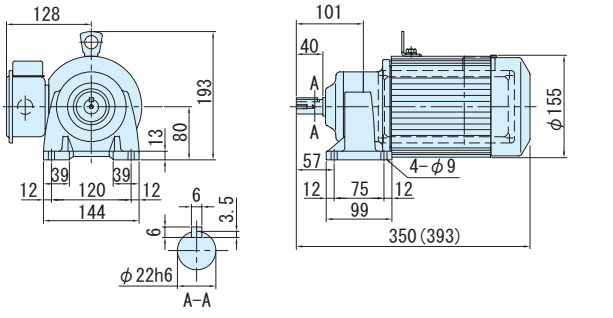

図 C11 CNVM05-5097-CB-43~59 / 仕様記号 (CNVM05-5097-CB-B-43~59 / 仕様記号)　仕様記号 JDNSLB　質量 14kg(17kg)

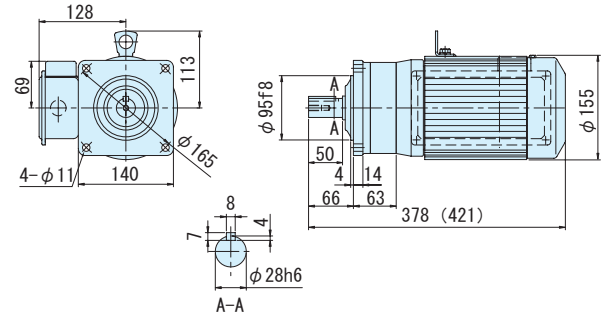

図 C12 CNHM05-5097-CB-43~59 / 仕様記号 (CNHM05-5097-CB-B-43~59 / 仕様記号)　仕様記号 JDNSLB　質量 15kg(18kg)

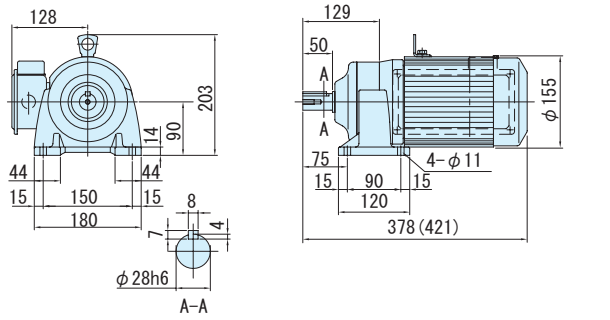

注）1. 低速軸径寸法：寸法公差は、JIS B 0401-1976 "h6" です。
2. 軸端キー寸法：寸法公差は、JIS B 1301-1996 平行キーに依っています。
3. 低速軸部の詳細寸法は、技術資料 E32 頁を参照ください。
4. 本寸法図の寸法および質量は、予告無しに変更することがあります。

平行軸ギヤモータ・フランジ取付形（CNVM）・脚取付形（CNHM）
0.4kW・単相モータ・屋内形

減速比	出力回転数 r/min 50Hz	出力回転数 r/min 60Hz		容量記号	枠番	補助形式	減速比	出力トルク Tout N・m 50Hz	出力トルク Tout N・m 60Hz	出力トルク Tout kgf・m 50Hz	出力トルク Tout kgf・m 60Hz	出力軸許容ラジアル荷重 Pro N 50Hz	出力軸許容ラジアル荷重 Pro N 60Hz	出力軸許容ラジアル荷重 Pro kgf 50Hz	出力軸許容ラジアル荷重 Pro kgf 60Hz	屋内形寸法図 フランジ取付	屋内形寸法図 脚取付
				（形式記号詳細 C10 頁）													
71	20.4	24.6	CNVM（フランジ取付）CNHM（脚取付）	05	5107	CB (-B)	71	178	147	18.1	15.0	4660	4660	475	475	図 C1	図 C2
87	16.7	20.1		05	5107	CB (-B)	87	218	180	22.2	18.4	4660	4660	475	475		
103	13.8	16.7		05	5107	CB (-B)	103	249	206	25.4	21.0	4660	4660	475	475		
119	12.2	14.7		05	5107	CB (-B)	119	298	247	30.4	25.2	4660	4660	475	475		
145	10.0	12.1		05	5127DR	CB (-B)	145	344	285	35.0	29.0	7260	7260	740	740	図 C3	図 C4
175	8.29	10.0		05	5127DR	CB (-B)	175	415	344	42.3	35.0	7260	7260	740	740		
215	6.74	8.14		05	5127DR	CB (-B)	215	510	422	52.0	43.1	7260	7260	740	740		
255	5.69	6.86		05	5127DR	CB (-B)	255	605	501	61.6	51.1	7260	7260	740	740		
295	4.92	5.93		05	5127DR	CB (-B)	295	699	580	71.3	59.1	7260	7260	740	740		
355	4.08	4.93		05	5127DR	CB (-B)	355	*604	*604	*61.5	*61.5	7260	7260	740	740		
435	3.33	4.02		05	5127DR	CB (-B)	435	*774	*774	*78.9	*78.9	7260	7260	740	740		
559	2.59	3.13		05	5127DA	CB (-B)	559	*711	*711	*72.5	*72.5	7260	7260	740	740	図 C5	図 C6
649	2.23	2.70		05	5127DA	CB (-B)	649	*762	*762	*77.7	*77.7	7260	7260	740	740		
731	1.98	2.39		05	5127DA	CB (-B)	731	*711	*711	*72.5	*72.5	7260	7260	740	740		

注）1. 出力回転数は、モータ回転数 50Hz：1450r/min, 60Hz：1750r/min としたときの代表値です。詳細は技術資料「モータ部」を参照ください。
2. 低速軸許容ラジアル荷重は、低速軸中央の位置の値です。
3. * 印はトルク制限機種です。出力トルクにご注意ください。
4. （ ）内はブレーキ付の形式を示します。
5. 枠番末尾に「R」の付く機種は、トラクションドライブ機種です。ご使用にあたっては C20 頁の選定資料をご参照ください。

仕様記号の詳細は C12 頁をご参照ください。( ) 内はブレーキ付の形式、寸法、質量を示します。

図 C1 CNVM05-5107-CB-71~119 / 仕様記号 (CNVM05-5107-CB-B-71~119 / 仕様記号) 仕様記号 JDNSLB 質量 17kg(20kg)

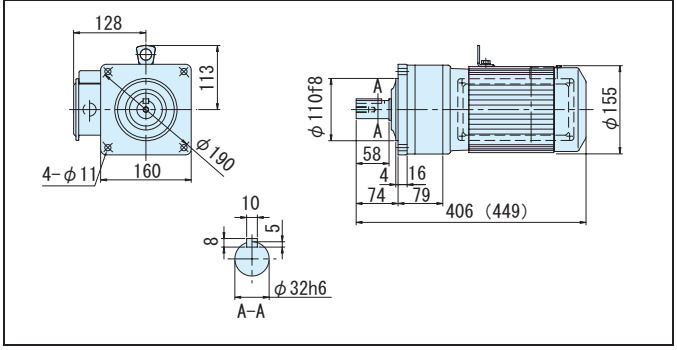

図 C2 CNHM05-5107-CB-71~119 / 仕様記号 (CNHM05-5107-CB-B-71~119 / 仕様記号) 仕様記号 JDNSLB 質量 18kg(21kg)

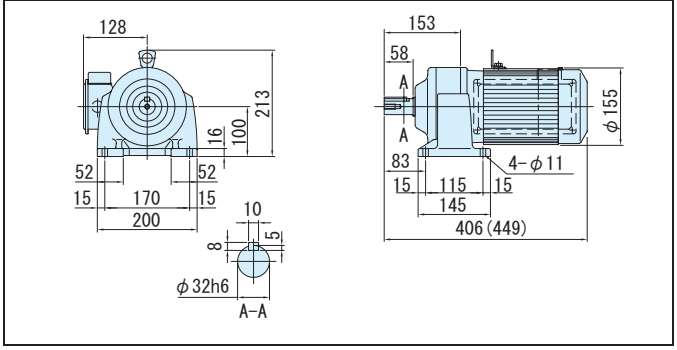

図 C3 CNVM05-5127DR-CB-145~435 / 仕様記号 (CNVM05-5127DR-CB-B-145~435 / 仕様記号) 仕様記号 JDNSLB 質量 38kg(41kg)

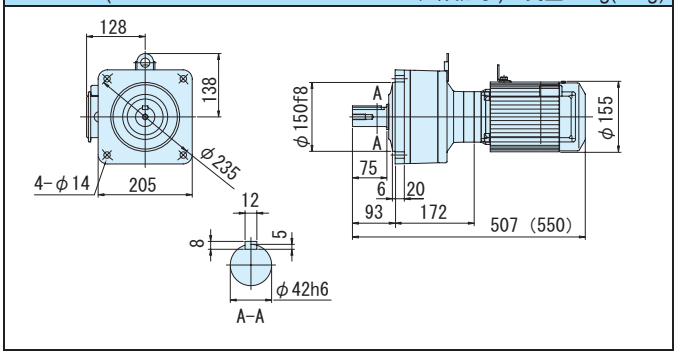

図 C4 CNHM05-5127DR-CB-145~435 / 仕様記号 (CNHM05-5127DR-CB-B-145~435 / 仕様記号) 仕様記号 JDNSLB 質量 38kg(41kg)

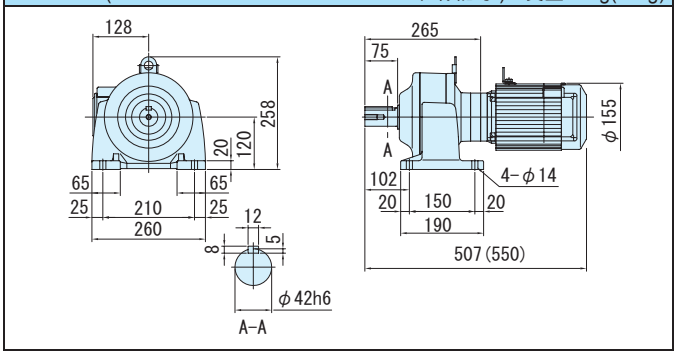

図 C5 CNVM05-5127DA-CB-559~731 / 仕様記号 (CNVM05-5127DA-CB-B-559~731 / 仕様記号) 仕様記号 JDNSLB 質量 38kg(40kg)

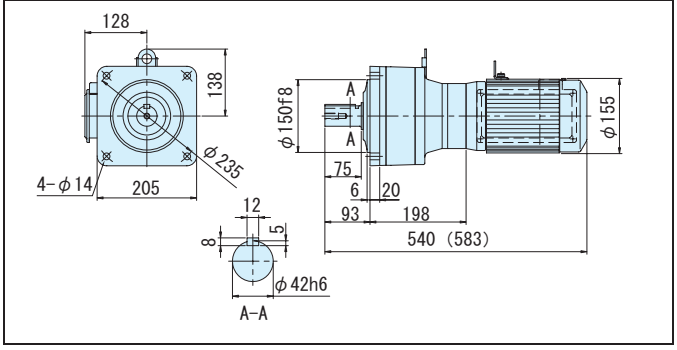

図 C6 CNHM05-5127DA-CB-559~731 / 仕様記号 (CNHM05-5127DA-CB-B-559~731 / 仕様記号) 仕様記号 JDNSLB 質量 40kg(43kg)

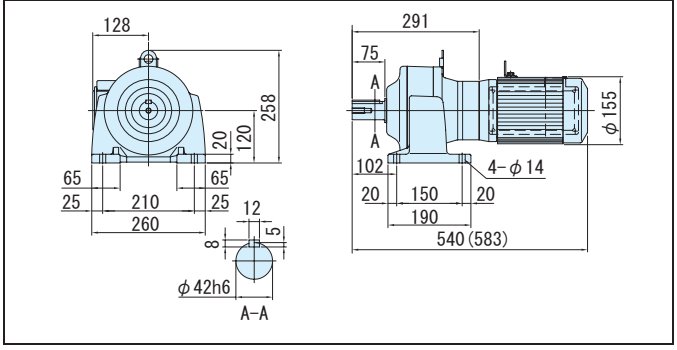

注）1. 低速軸径寸法：寸法公差は、JIS B 0401-1976 "h6" です。
2. 軸端キー寸法：寸法公差は、JIS B 1301-1996 平行キーに依っています。
3. 低速軸部の詳細寸法は、技術資料 E32 頁を参照ください。
4. 本寸法図の寸法および質量は、予告無しに変更することがあります。

アルタックス® NEOギヤモータ

平行軸・フランジ取付／脚取付

CNVMシリーズ
CNHMシリーズ

3～インバータ 三相インバータ用モータ

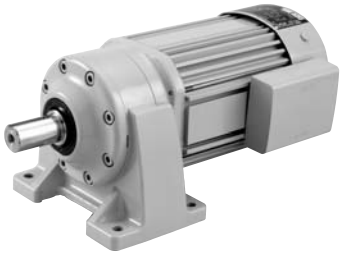

モータ容量	減速比範囲			頁
0.1kW	3	▶	1003	C64
0.2kW	3	▶	1003	C67
0.4kW	3	▶	731	C70
0.75kW	3	▶	295	C72
1.5kW	3	▶	87	C74
2.2kW	3	▶	59	C76
3.7kW	11	▶	21	C78

平行軸 フランジ取付

平行軸 脚取付

平行軸ギヤモータ・フランジ取付形（CNVM）・脚取付形（CNHM）
0.1kW・三相インバータ用モータ・屋内形

減速比	出力回転数 r/min 6Hz	出力回転数 r/min 60Hz	最高許容回転数 (120Hz)		容量記号 － 枠番 － 補助形式 － 減速比（形式記号詳細 C10 頁）	出力トルク Tout N・m 60Hz	出力トルク Tout kgf・m 60Hz	出力軸許容ラジアル荷重 Pro N 60Hz	出力軸許容ラジアル荷重 Pro kgf 60Hz	屋内形寸法図 フランジ取付	屋内形寸法図 脚取付
3	58.3	583	1167	CNVM（フランジ取付）CNHM（脚取付）	01 - 507R - AV (-B) - 3	1.56	0.159	235	24.0	図 C1	図 C2
5	35.0	350	700		01 - 507R - AV (-B) - 5	2.59	0.264	392	40.0		
6	29.2	292	584		01 - 506H - AV (-B) - 6	3.11	0.317	540	55.0	図 C3	図 C4
8	21.9	219	438		01 - 506H - AV (-B) - 8	4.15	0.423	687	70.0		
11	15.9	159	318		01 - 506H - AV (-B) - 11	5.70	0.581	687	70.0		
13	13.5	135	270		01 - 506H - AV (-B) - 13	6.74	0.687	687	70.0		
15	11.7	117	234		01 - 506H - AV (-B) - 15	7.78	0.793	883	90.0		
17	10.3	103	206		01 - 506H - AV (-B) - 17	8.81	0.898	883	90.0		
21	8.33	83.3	167		01 - 506H - AV (-B) - 21	10.9	1.11	1180	120		
25	7.00	70.0	140		01 - 506H - AV (-B) - 25	13.0	1.32	1180	120		
29	6.03	60.3	121		01 - 506H - AV (-B) - 29	15.0	1.53	1230	125		
35	5.00	50.0	100		01 - 506H - AV (-B) - 35	18.1	1.85	1230	125		
43	4.07	40.7	81.4		01 - 506H - AV (-B) - 43	22.3	2.27	1230	125		
51	3.43	34.3	68.6		01 - 506H - AV (-B) - 51	26.4	2.70	1230	125		
59	2.97	29.7	59.4		01 - 5077 - AV (-B) - 59	30.6	3.12	1670	170	図 C5	図 C6
71	2.46	24.6	49.2		01 - 5077 - AV (-B) - 71	36.8	3.75	1670	170		

注）1. 出力回転数はモータ回転数 60Hz：1750r/min，6Hz：175r/min としたときの代表値です。詳細は技術資料「モータ部」を参照ください。
2. 低速軸ラジアル荷重は、低速軸中央の位置の値です。
3. インバータ用モータを使用すると、6Hz ～ 60Hz の範囲で定トルク運転（連続運転が可能です）。基底周波数（60Hz）を超える周波数域は、定出力運転となります。詳細は、E80 頁を参照ください。
4. 汎用インバータをインバータ運転した場合は、低減トルク特性となります。
5. 当社製インバータ（HF-320α）を用いてセンサレス運転を行なうと、汎用モータで定トルク運転が可能となります。詳細は、専用カタログをご参照ください。
6. 60Hz を超える周波数でご使用の場合は、ご照会ください。
7. 枠番末尾に「R」の付く機種は、トラクションドライブ機種です。ご使用にあたっては C20 頁の選定資料をご参照ください。

仕様記号の□は、200V 級は "2"、400V 級は "4" が入ります。詳細は C12 頁をご参照ください。( ) 内はブレーキ付の形式、寸法、質量を示します。

図 C1 CNVM01-507R-AV-3, 5 / 仕様記号 (CNVM01-507R-AV-B-3, 5 / 仕様記号)　仕様記号 J□NPLA　質量 7.0kg(8.5kg)

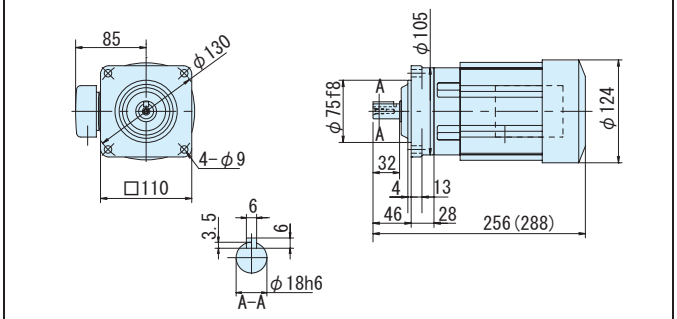

図 C2 CNHM01-507R-AV-3, 5 / 仕様記号 (CNHM01-507R-AV-B-3, 5 / 仕様記号)　仕様記号 J□NPLA　質量 7.0kg(8.5kg)

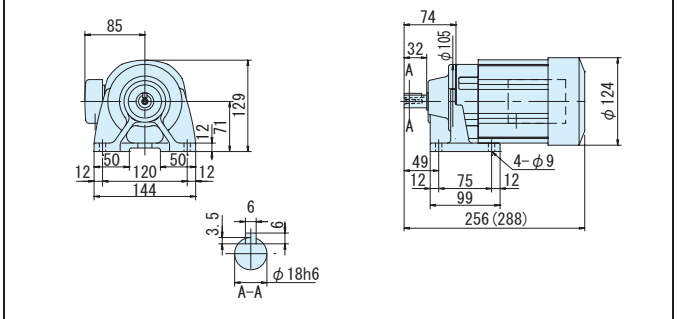

図 C3 CNVM01-506H-AV-6~51 / 仕様記号 (CNVM01-506H-AV-B-6~51 / 仕様記号)　仕様記号 J□NPLA　質量 6.5kg(8.0kg)

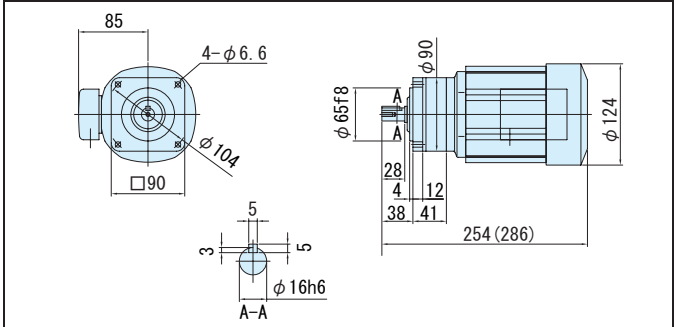

図 C4 CNHM01-506H-AV-6~51 / 仕様記号 (CNHM01-506H-AV-B-6~51 / 仕様記号)　仕様記号 J□NPLA　質量 6.5kg(8.0kg)

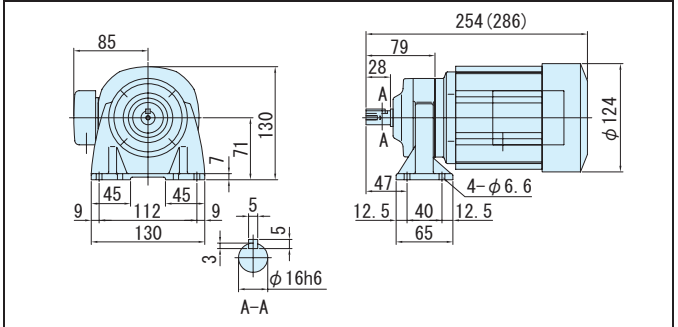

図 C5 CNVM01-5077-AV-59, 71 / 仕様記号 (CNVM01-5077-AV-B-59, 71 / 仕様記号)　仕様記号 J□NPLA　質量 6.5kg(8.0kg)

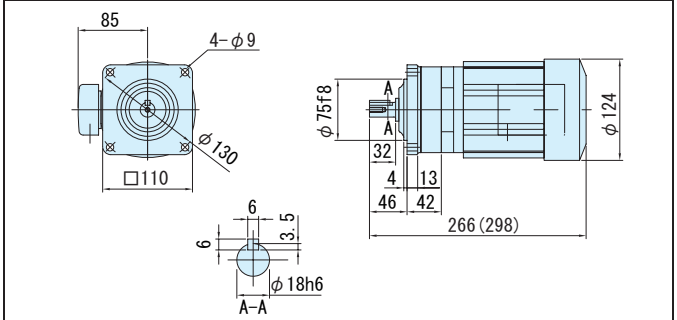

図 C6 CNHM01-5077-AV-59, 71 / 仕様記号 (CNHM01-5077-AV-B-59, 71 / 仕様記号)　仕様記号 J□NPLA　質量 7.0kg(8.5kg)

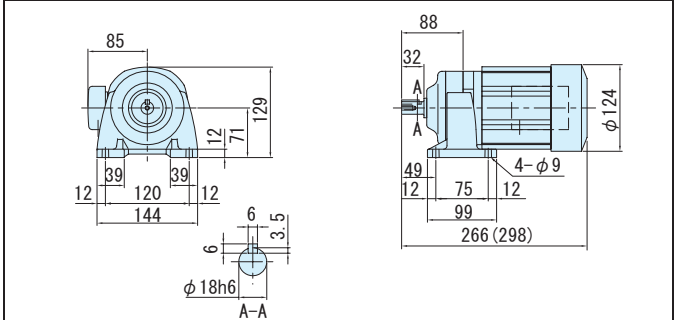

注）1. 低速軸径寸法：寸法公差は、JIS B 0401-1976 "h6" です。
2. 軸端キー寸法：寸法公差は、JIS B 1301-1996 平行キーに依っています。
3. 低速軸部の詳細寸法は、技術資料 E32 頁を参照ください。
4. 本寸法図の寸法および質量は、予告無しに変更することがあります。

0.1kW・三相インバータ用モータ・屋内形

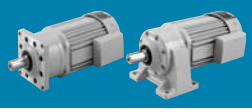

減速比	出力回転数 r/min 6Hz	出力回転数 r/min 60Hz	最高許容回転数 (120Hz)	容量記号	枠番	補助形式	減速比	出力トルク Tout N・m 60Hz	出力トルク Tout kgf・m 60Hz	出力軸許容ラジアル荷重 Pro N 60Hz	出力軸許容ラジアル荷重 Pro kgf 60Hz	屋内形寸法図 フランジ取付	屋内形寸法図 脚取付
				（形式記号詳細 C10 頁）									
87	2.01	20.1	40.2	01	5087	AV (-B)	87	45.1	4.60	2700	275	図 C7	図 C8
103	1.67	16.7	33.4	01	5097	AV (-B)	103	51.6	5.26	3430	350	図 C9	図 C10
119	1.47	14.7	29.4	01	5097	AV (-B)	119	61.7	6.29	3430	350		
145	1.21	12.1	24.2	01	5097DR	AV (-B)	145	71.2	7.26	3430	350	図 C11	図 C12
175	1.00	10.0	20.0	01	5097DR	AV (-B)	175	86.0	8.76	3430	350		
215	0.814	8.14	16.3	01	5097DR	AV (-B)	215	106	10.8	3430	350		
255	0.686	6.86	13.7	01	5097DR	AV (-B)	255	125	12.8	3430	350		
295	0.593	5.93	11.9	01	5097DR	AV (-B)	295	145	14.8	3430	350		
355	0.493	4.93	9.86	01	5097DR	AV (-B)	355	174	17.8	3430	350		

CNVM（フランジ取付）CNHM（脚取付）

注）1. 出力回転数はモータ回転数 60Hz : 1750r/min，6Hz : 175r/min としたときの代表値です。詳細は技術資料「モータ部」を参照ください。
2. 低速軸ラジアル荷重は、低速軸中央の位置の値です。
3. インバータ用モータを使用すると、6Hz ～ 60Hz の範囲で定トルク運転（連続運転が可能です）。基底周波数（60Hz）を超える周波数域は、定出力運転となります。詳細は、E80 頁を参照ください。
4. 汎用インバータをインバータ運転した場合は、低減トルク特性となります。
5. 当社製インバータ（HF-320 α）を用いてセンサレス運転を行なうと、汎用モータで定トルク運転が可能となります。詳細は、専用カタログをご参照ください。
6. 60Hz を超える周波数でご使用の場合は、ご照会ください。
7. 枠番末尾に「R」の付く機種は、トラクションドライブ機種です。ご使用にあたっては C20 頁の選定資料をご参照ください。

仕様記号の□は、200V 級は "2"、400V 級は "4" が入ります。詳細は C12 頁をご参照ください。( ) 内はブレーキ付の形式、寸法、質量を示します。

図 C7

CNVM01-5087-AV-87 / 仕様記号 (CNVM01-5087-AV-B-87 / 仕様記号)　仕様記号 J□NPLA　質量 7.0kg(8.5kg)

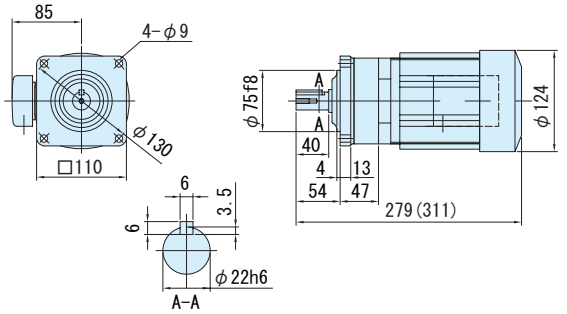

図 C8

CNHM01-5087-AV-87 / 仕様記号 (CNHM01-5087-AV-B-87 / 仕様記号)　仕様記号 J□NPLA　質量 7.5kg(9.0kg)

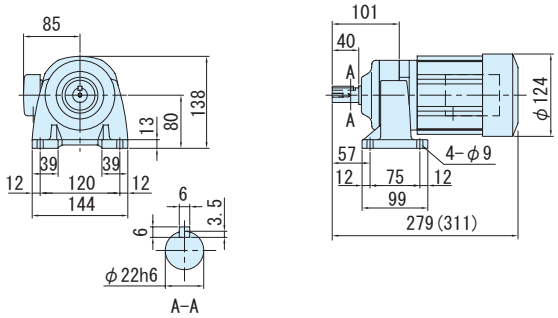

図 C9

CNVM01-5097-AV-103, 119 / 仕様記号 (CNVM01-5097-AV-B-103, 119 / 仕様記号)　仕様記号 J□NPLA　質量 10kg(11kg)

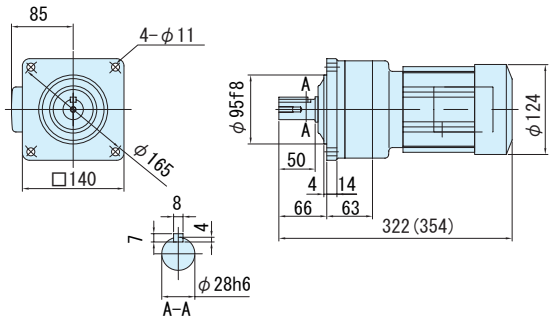

図 C10

CNHM01-5097-AV-103, 119 / 仕様記号 (CNHM01-5097-AV-B-103, 119 / 仕様記号)　仕様記号 J□NPLA　質量 12kg(12kg)

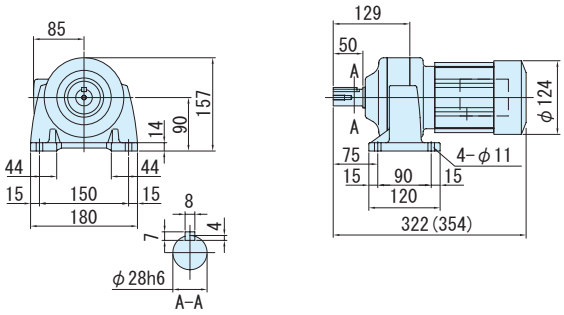

図 C11

CNVM01-5097DR-AV-145~355 / 仕様記号 (CNVM01-5097DR-AV-B-145~355 / 仕様記号)　仕様記号 J□NPLA　質量 10kg(12kg)

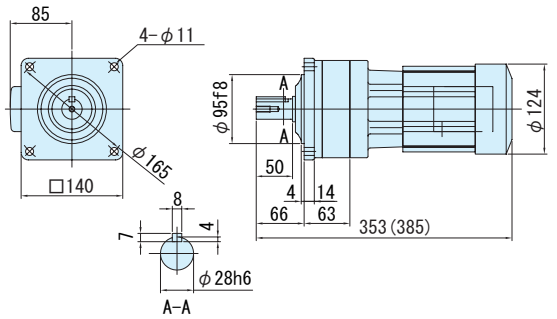

図 C12

CNHM01-5097DR-AV-145~355 / 仕様記号 (CNHM01-5097DR-AV-B-145~355 / 仕様記号)　仕様記号 J□NPLA　質量 11kg(12kg)

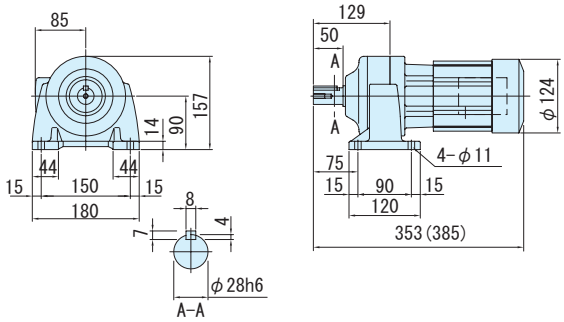

注）1. 低速軸径寸法：寸法公差は、JIS B 0401-1976 "h6" です。
2. 軸端キー寸法：寸法公差は、JIS B 1301-1996 平行キーに依っています。
3. 低速軸部の詳細寸法は、技術資料 E32 頁を参照ください。
4. 本寸法図の寸法および質量は、予告無しに変更することがあります。

平行軸ギヤモータ・フランジ取付形（CNVM）・脚取付形（CNHM）
0.1kW・三相インバータ用モータ・屋内形

減速比	出力回転数 r/min 6Hz	60Hz	最高許容回転数 (120Hz)		容量記号 − 枠番 − 補助形式 − 減速比（形式記号詳細 C10 頁）	出力トルク Tout N・m 60Hz	kgf・m 60Hz	出力軸許容ラジアル荷重 Pro N 60Hz	kgf 60Hz	屋内形寸法図 フランジ取付	脚取付
435	0.402	4.02	8.04	CNVM（フランジ取付）CNHM（脚取付）	01 - 5107DR - AV (-B) - 435	214	21.8	4660	475	図 C1	図 C2
559	0.313	3.13	6.26		01 - 5107DA - AV (-B) - 559	275	28.0	4660	475	図 C3	図 C4
649	0.270	2.70	5.40		01 - 5107DA - AV (-B) - 649	319	32.5	4660	475		
731	0.239	2.39	4.78		01 - 5107DA - AV (-B) - 731	359	36.6	4660	475		
841	0.208	2.08	4.16		01 - 5127DA - AV (-B) - 841	413	42.1	7260	740	図 C5	図 C6
1003	0.174	1.74	3.48		01 - 5127DA - AV (-B) - 1003	493	50.2	7260	740		

注）1. 出力回転数はモータ回転数 60Hz : 1750r/min，6Hz : 175r/min としたときの代表値です。詳細は技術資料「モータ部」を参照ください。
2. 低速軸ラジアル荷重は、低速軸中央の位置の値です。
3. インバータ用モータを使用すると、6Hz ～ 60Hz の範囲で定トルク運転（連続運転が可能です）。基底周波数（60Hz）を超える周波数域は、定出力運転となります。詳細は、E80 頁を参照ください。
4. 汎用インバータをインバータ運転した場合は、低減トルク特性となります。
5. 当社製インバータ（HF-320α）を用いてセンサレス運転を行なうと、汎用モータで定トルク運転が可能となります。詳細は、専用カタログをご参照ください。
6. 60Hz を超える周波数でご使用の場合は、ご照会ください。
7. 枠番末尾に「R」の付く機種は、トラクションドライブ機種です。ご使用にあたっては C20 頁の選定資料をご参照ください。

仕様記号の□は、200V 級は "2"、400V 級は "4" が入ります。詳細は C12 頁をご参照ください。( ) 内はブレーキ付の形式、寸法、質量を示します。

図 C1 CNVM01-5107DR-AV-435 / 仕様記号 (CNVM01-5107DR-AV-B-435 / 仕様記号) 仕様記号 J□NPLA 質量 14kg(15kg)

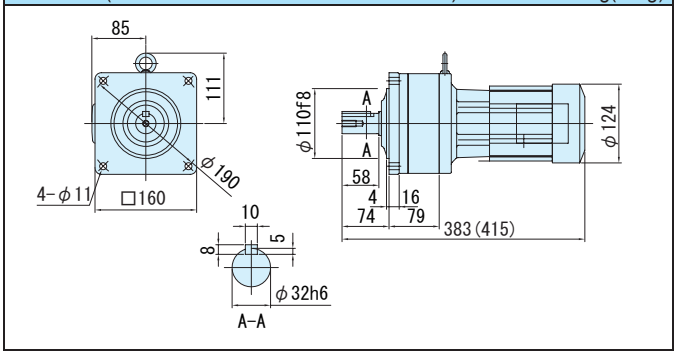

図 C2 CNHM01-5107DR-AV-435 / 仕様記号 (CNHM01-5107DR-AV-B-435 / 仕様記号) 仕様記号 J□NPLA 質量 15kg(16kg)

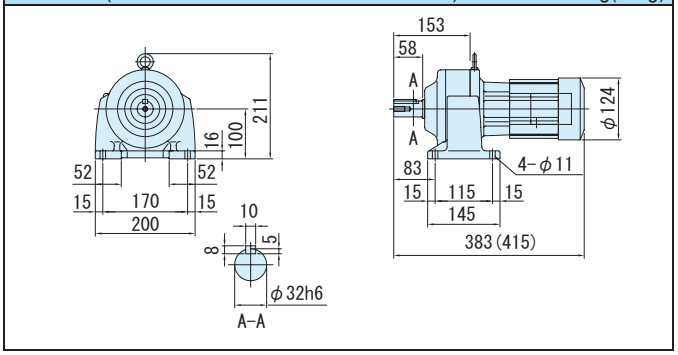

図 C3 CNVM01-5107DA-AV-559~731 / 仕様記号 (CNVM01-5107DA-AV-B-559~731 / 仕様記号) 仕様記号 J□NPLA 質量 14kg(16kg)

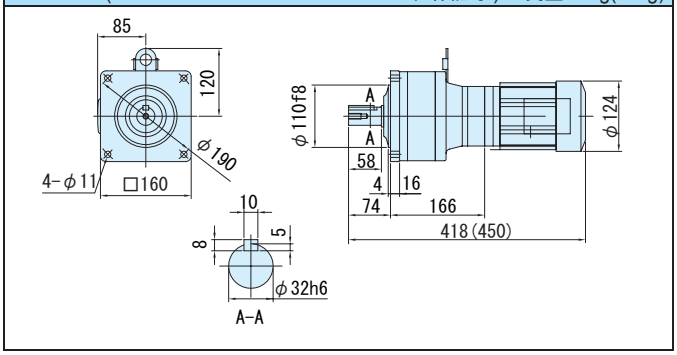

図 C4 CNHM01-5107DA-AV-559~731 / 仕様記号 (CNHM01-5107DA-AV-B-559~731 / 仕様記号) 仕様記号 J□NPLA 質量 15kg(17kg)

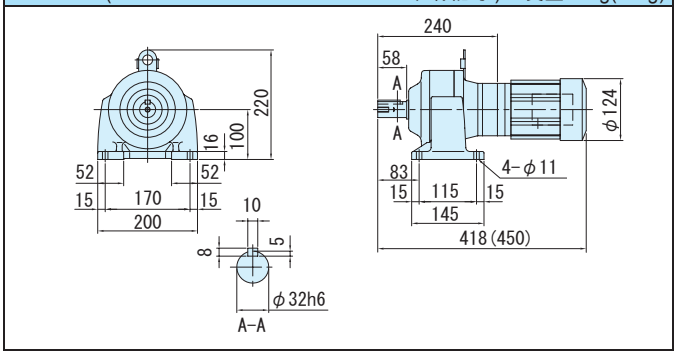

図 C5 CNVM01-5127DA-AV-841, 1003 / 仕様記号 (CNVM01-5127DA-AV-B-841, 1003 / 仕様記号) 仕様記号 J□NPLA 質量 33kg(34kg)

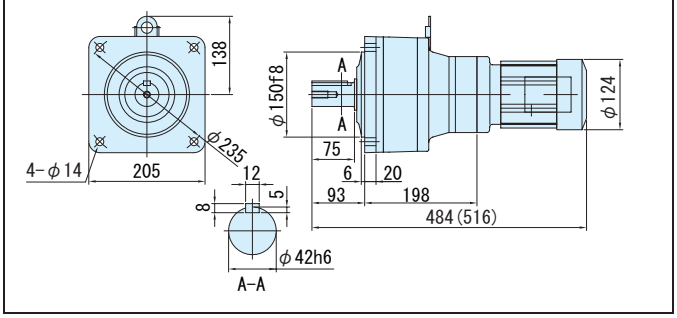

図 C6 CNHM01-5127DA-AV-841, 1003 / 仕様記号 (CNHM01-5127DA-AV-B-841, 1003 / 仕様記号) 仕様記号 J□NPLA 質量 35kg(37kg)

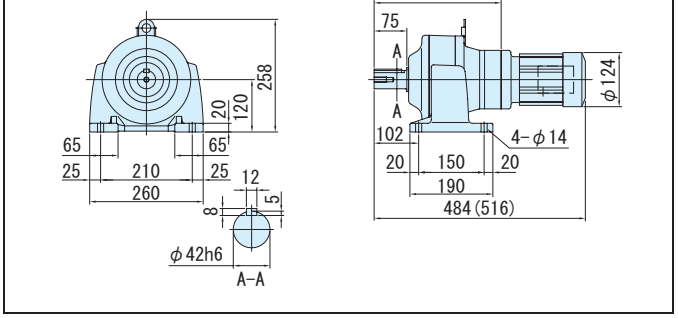

注）1. 低速軸径寸法：寸法公差は、JIS B 0401-1976 "h6" です。
2. 軸端キー寸法：寸法公差は、JIS B 1301-1996 平行キーに依っています。
3. 低速軸部の詳細寸法は、技術資料 E32 頁を参照ください。
4. 本寸法図の寸法および質量は、予告無しに変更することがあります。

0.2kW・三相インバータ用モータ・屋内形

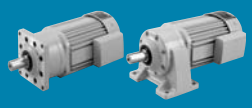

減速比	出力回転数 r/min 6Hz	60Hz	最高許容回転数 (120Hz)		容量記号	枠番	補助形式	減速比	出力トルク Tout N・m 60Hz	kgf・m 60Hz	出力軸許容ラジアル荷重 Pro N 60Hz	kgf 60Hz	屋内形寸法図 フランジ取付	脚取付
					（形式記号詳細 C10 頁）									
3	58.3	583	1167	CNVM（フランジ取付）CNHM（脚取付）	02	507R	AV (-B)	3	3.11	0.317	235	24.0	図 C7	図 C8
5	35.0	350	700		02	507R	AV (-B)	5	5.18	0.528	392	40.0		
6	29.2	292	584		02	506H	AV (-B)	6	6.22	0.634	540	55.0	図 C9	図 C10
8	21.9	219	438		02	506H	AV (-B)	8	8.29	0.846	687	70.0		
11	15.9	159	318		02	506H	AV (-B)	11	11.4	1.16	687	70.0		
13	13.5	135	270		02	506H	AV (-B)	13	13.5	1.37	687	70.0		
15	11.7	117	234		02	506H	AV (-B)	15	15.6	1.59	883	90.0		
17	10.3	103	206		02	506H	AV (-B)	17	17.6	1.80	883	90.0		
21	8.33	83.3	167		02	506H	AV (-B)	21	21.8	2.22	1180	120		
25	7.00	70.0	140		02	506H	AV (-B)	25	25.9	2.64	1180	120		
29	6.03	60.3	121		02	5077	AV (-B)	29	30.1	3.07	1670	170	図 C11	図 C12
35	5.00	50.0	100		02	5077	AV (-B)	35	36.3	3.70	1670	170		
43	4.07	40.7	81.4		02	5077	AV (-B)	43	44.6	4.54	1670	170		

注）1. 出力回転数はモータ回転数 60Hz : 1750r/min，6Hz : 175r/min としたときの代表値です。詳細は技術資料「モータ部」を参照ください。
2. 低速軸ラジアル荷重は、低速軸中央の位置の値です。
3. インバータ用モータを使用すると、6Hz ～ 60Hz の範囲で定トルク運転（連続運転が可能です）。基底周波数（60Hz）を超える周波数域は、定出力運転となります。詳細は、E80 頁を参照ください。
4. 汎用インバータをインバータ運転した場合は、低減トルク特性となります。
5. 当社製インバータ（HF-320 α）を用いてセンサレス運転を行なうと、汎用モータで定トルク運転が可能となります。詳細は、専用カタログをご参照ください。
6. 60Hz を超える周波数でご使用の場合は、ご照会ください。
7. 枠番末尾に「R」の付く機種は、トラクションドライブ機種です。ご使用にあたっては C20 頁の選定資料をご参照ください。

仕様記号の□は、200V 級は "2"、400V 級は "4" が入ります。詳細は C12 頁をご参照ください。( ) 内はブレーキ付の形式、寸法、質量を示します。

図 C7
CNVM02-507R-AV-3, 5 / 仕様記号
(CNVM02-507R-AV-B-3, 5 / 仕様記号)
仕様記号 J□NPLA
質量 8.0kg(9.5kg)

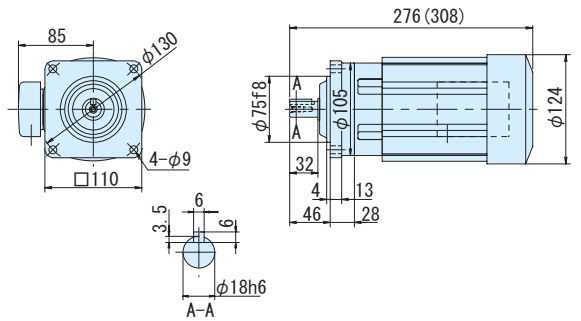

図 C8
CNHM02-507R-AV-3, 5 / 仕様記号
(CNHM02-507R-AV-B-3, 5 / 仕様記号)
仕様記号 J□NPLA
質量 8.0kg(9.5kg)

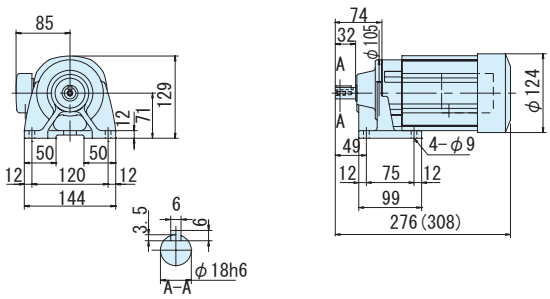

図 C9
CNVM02-506H-AV-6~25 / 仕様記号
(CNVM02-506H-AV-B-6~25 / 仕様記号)
仕様記号 J□NPLA
質量 7.5kg(9.0kg)

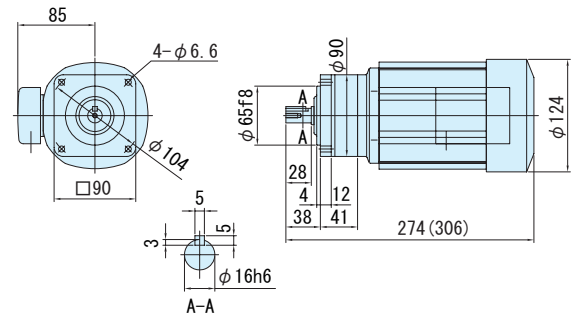

図 C10
CNHM02-506H-AV-6~25 / 仕様記号
(CNHM02-506H-AV-B-6~25 / 仕様記号)
仕様記号 J□NPLA
質量 8.0kg(9.0kg)

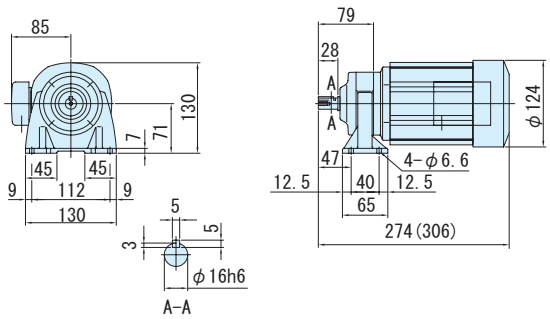

図 C11
CNVM02-5077-AV-29~43 / 仕様記号
(CNVM02-5077-AV-B-29~43 / 仕様記号)
仕様記号 J□NPLA
質量 8.0kg(9.0kg)

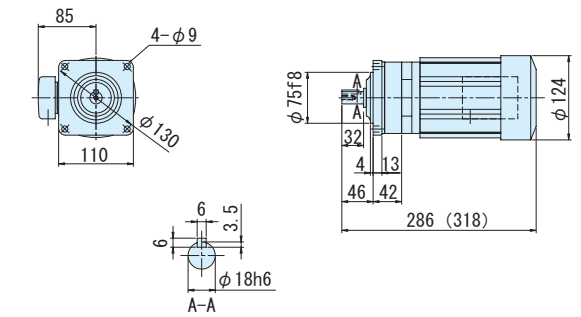

図 C12
CNHM02-5077-AV-29~43 / 仕様記号
(CNHM02-5077-AV-B-29~43 / 仕様記号)
仕様記号 J□NPLA
質量 8.0kg(9.5kg)

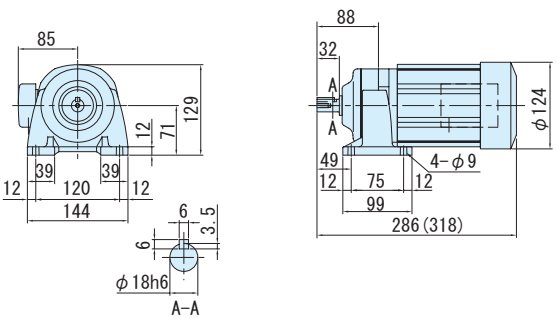

注）1. 低速軸径寸法：寸法公差は、JIS B 0401-1976 "h6" です。
2. 軸端キー寸法：寸法公差は、JIS B 1301-1996 平行キーに依っています。
3. 低速軸部の詳細寸法は、技術資料 E32 頁を参照ください。
4. 本寸法図の寸法および質量は、予告無しに変更することがあります。

平行軸ギヤモータ・フランジ取付形（CNVM）・脚取付形（CNHM）
0.2kW・三相インバータ用モータ・屋内形

減速比	出力回転数 r/min 6Hz	出力回転数 r/min 60Hz	最高許容回転数 (120Hz)		容量記号 − 枠番 − 補助形式 − 減速比（形式記号詳細 C10 頁）	出力トルク Tout N·m 60Hz	出力トルク Tout kgf·m 60Hz	出力軸許容ラジアル荷重 Pro N 60Hz	出力軸許容ラジアル荷重 Pro kgf 60Hz	屋内形寸法図 フランジ取付	屋内形寸法図 脚取付
51	3.43	34.3	68.6	CNVM（フランジ取付）CNHM（脚取付）	02 - 5087 - AV (-B) - 51	52.9	5.39	2700	275	図 C1	図 C2
59	2.97	29.7	59.4		02 - 5087 - AV (-B) - 59	61.2	6.24	2700	275		
71	2.46	24.6	49.2		02 - 5097 - AV (-B) - 71	73.6	7.50	3430	350	図 C3	図 C4
87	2.01	20.1	40.2		02 - 5097 - AV (-B) - 87	90.2	9.20	3430	350		
103	1.67	16.7	33.4		02 - 5097 - AV (-B) - 103	103	10.5	3430	350		
119	1.47	14.7	29.4		02 - 5097 - AV (-B) - 119	123	12.6	3430	350		
145	1.21	12.1	24.2		02 - 5097DR - AV (-B) - 145	142	14.5	3430	350	図 C5	図 C6
175	1.00	10.0	20.0		02 - 5097DR - AV (-B) - 175	172	17.5	3430	350		

注）1. 出力回転数はモータ回転数 60Hz : 1750r/min，6Hz : 175r/min としたときの代表値です。詳細は技術資料「モータ部」を参照ください。
2. 低速軸ラジアル荷重は、低速軸中央の位置の値です。
3. インバータ用モータを使用すると、6Hz ～ 60Hz の範囲で定トルク運転（連続運転が可能です）。基底周波数（60Hz）を超える周波数域は、定出力運転となります。詳細は、E80 頁を参照ください。
4. 汎用インバータをインバータ運転した場合は、低減トルク特性となります。
5. 当社製インバータ（HF-320α）を用いてセンサレス運転を行なうと、汎用モータで定トルク運転が可能となります。詳細は、専用カタログをご参照ください。
6. 60Hz を超える周波数でご使用の場合は、ご照会ください。
7. 枠番末尾に「R」の付く機種は、トラクションドライブ機種です。ご使用にあたっては C20 頁の選定資料をご参照ください。

仕様記号の□は、200V 級は "2"、400V 級は "4" が入ります。詳細は C12 頁をご参照ください。( ) 内はブレーキ付の形式、寸法、質量を示します。

図 C1 CNVM02-5087-AV-51, 59 / 仕様記号 (CNVM02-5087-AV-B-51, 59 / 仕様記号) 仕様記号 J□NPLA 質量 8.0kg(9.5kg)

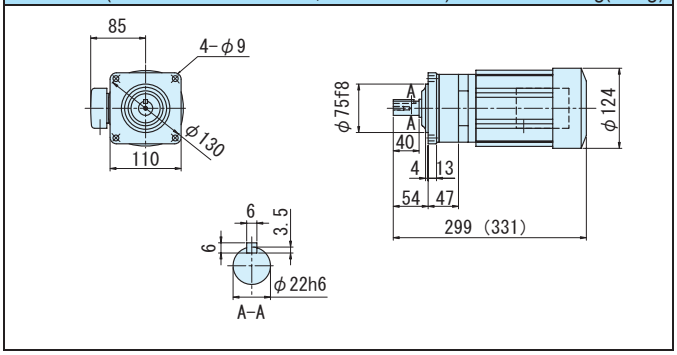

図 C2 CNHM02-5087-AV-51, 59 / 仕様記号 (CNHM02-5087-AV-B-51, 59 / 仕様記号) 仕様記号 J□NPLA 質量 8.5kg(10kg)

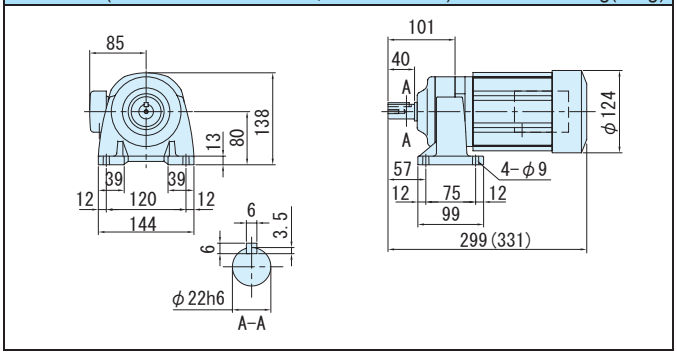

図 C3 CNVM02-5097-AV-71~119 / 仕様記号 (CNVM02-5097-AV-B-71~119 / 仕様記号) 仕様記号 J□NPLA 質量 11kg(12kg)

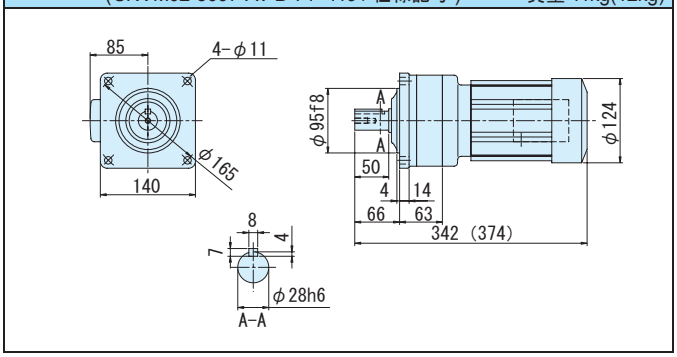

図 C4 CNHM02-5097-AV-71~119 / 仕様記号 (CNHM02-5097-AV-B-71~119 / 仕様記号) 仕様記号 J□NPLA 質量 11kg(13kg)

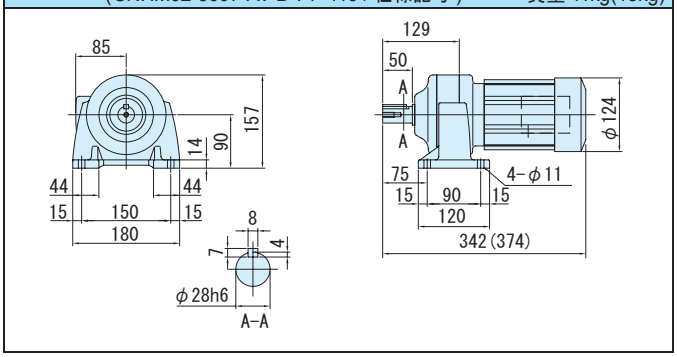

図 C5 CNVM02-5097DR-AV-145, 175 / 仕様記号 (CNVM02-5097DR-AV-B-145, 175 / 仕様記号) 仕様記号 J□NPLA 質量 12kg(13kg)

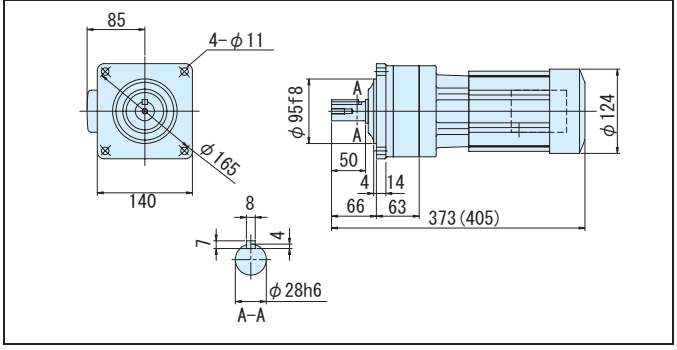

図 C6 CNHM02-5097DR-AV-145, 175 / 仕様記号 (CNHM02-5097DR-AV-B-145, 175 / 仕様記号) 仕様記号 J□NPLA 質量 12kg(13kg)

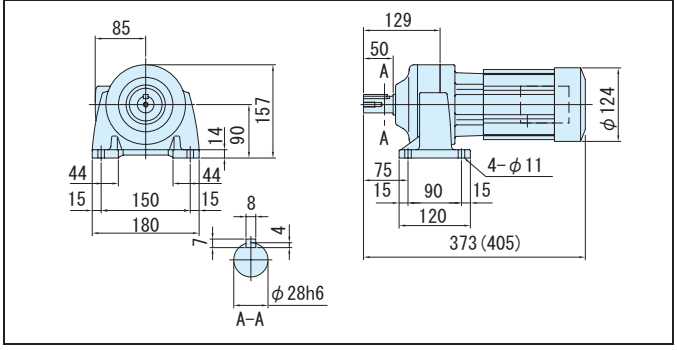

注）1. 低速軸径寸法：寸法公差は、JIS B 0401-1976 "h6" です。
2. 軸端キー寸法：寸法公差は、JIS B 1301-1996 平行キーに依っています。
3. 低速軸部の詳細寸法は、技術資料 E32 頁を参照ください。
4. 本寸法図の寸法および質量は、予告無しに変更することがあります。

平行軸ギヤモータ・フランジ取付形（CNVM）・脚取付形（CNHM）
0.2kW・三相インバータ用モータ・屋内形

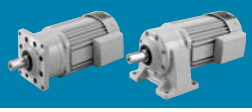

減速比	出力回転数 r/min 6Hz	60Hz	最高許容回転数 (120Hz)		容量記号 − 枠番 − 補助形式 − 減速比（形式記号詳細 C10 頁）	出力トルク Tout N・m 60Hz	kgf・m 60Hz	出力軸許容ラジアル荷重 Pro N 60Hz	kgf 60Hz	屋内形寸法図 フランジ取付	脚取付
215	0.814	8.14	16.3	CNVM（フランジ取付）CNHM（脚取付）	02 - 5107DR - AV (-B) - 215	211	21.5	4660	475	図 C7	図 C8
255	0.686	6.86	13.7		02 - 5107DR - AV (-B) - 255	250	25.5	4660	475		
295	0.593	5.93	11.9		02 - 5107DR - AV (-B) - 295	290	29.5	4660	475		
355	0.493	4.93	9.86		02 - 5107DR - AV (-B) - 355	*340	*34.7	4660	475		
435	0.402	4.02	8.04		02 - 5117DR - AV (-B) - 435	427	43.6	5690	580	図 C9	図 C10
559	0.313	3.13	6.26		02 - 5127DA - AV (-B) - 559	549	56.0	7260	740	図 C11	図 C12
649	0.270	2.70	5.40		02 - 5127DA - AV (-B) - 649	638	65.0	7260	740		
731	0.239	2.39	4.78		02 - 5127DA - AV (-B) - 731	*711	*72.5	7260	740		
841	0.208	2.08	4.16		02 - 5127DA - AV (-B) - 841	*665	*67.8	7260	740		
1003	0.174	1.74	3.48		02 - 5127DA - AV (-B) - 1003	*762	*77.7	7260	740		

注）1. 出力回転数はモータ回転数 60Hz : 1750r/min，6Hz : 175r/min としたときの代表値です。詳細は技術資料「モータ部」を参照ください。
2. 低速軸ラジアル荷重は、低速軸中央の位置の値です。
3. インバータ用モータを使用すると、6Hz ～ 60Hz の範囲で定トルク運転（連続運転が可能です）。基底周波数（60Hz）を超える周波数域は、定出力運転となります。詳細は、E80 頁を参照ください。
4. 汎用インバータをインバータ運転した場合は、低減トルク特性となります。
5. 当社製インバータ（HF-320 α）を用いてセンサレス運転を行なうと、汎用モータで定トルク運転が可能となります。詳細は、専用カタログをご参照ください。
6. 60Hz を超える周波数でご使用の場合は、ご照会ください。
7. * 印はトルク制限機種です。出力トルクにご注意ください。
8. 枠番末尾に「R」の付く機種は、トラクションドライブ機種です。ご使用にあたっては C20 頁の選定資料をご参照ください。

仕様記号の□は、200V 級は "2"、400V 級は "4" が入ります。詳細は C12 頁をご参照ください。( ) 内はブレーキ付の形式、寸法、質量を示します。

図 C7 CNVM02-5107DR-AV-215~355 / 仕様記号 (CNVM02-5107DR-AV-B-215~355 / 仕様記号) 仕様記号 J□NPLA 質量 15kg(16kg)

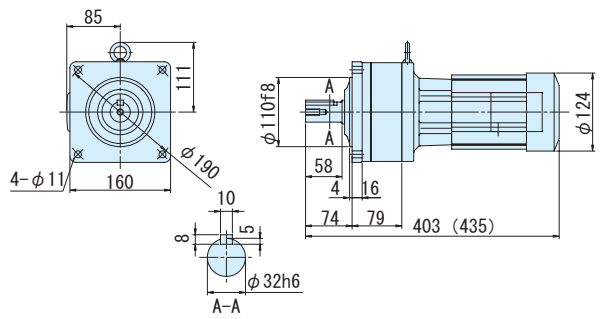

図 C8 CNHM02-5107DR-AV-215~355 / 仕様記号 (CNHM02-5107DR-AV-B-215~355 / 仕様記号) 仕様記号 J□NPLA 質量 16kg(17kg)

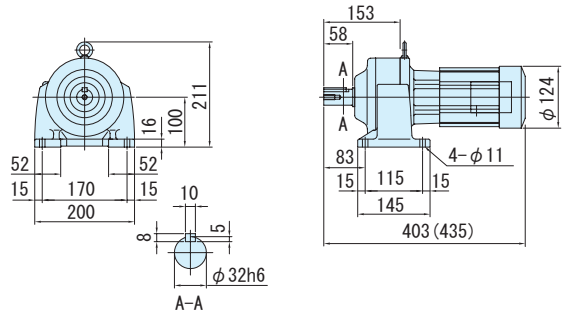

図 C9 CNVM02-5117DR-AV-435 / 仕様記号 (CNVM02-5117DR-AV-B-435 / 仕様記号) 仕様記号 J□NPLA 質量 26kg(27kg)

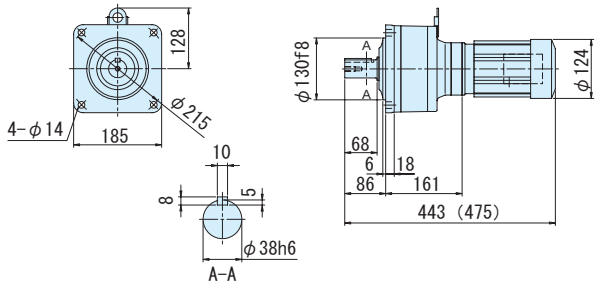

図 C10 CNHM02-5117DR-AV-435 / 仕様記号 (CNHM02-5117DR-AV-B-435 / 仕様記号) 仕様記号 J□NPLA 質量 28kg(29kg)

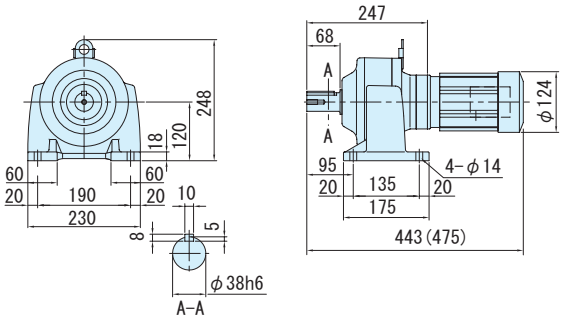

図 C11 CNVM02-5127DA-AV-559~1003 / 仕様記号 (CNVM02-5127DA-AV-B-559~1003 / 仕様記号) 仕様記号 J□NPLA 質量 34kg(35kg)

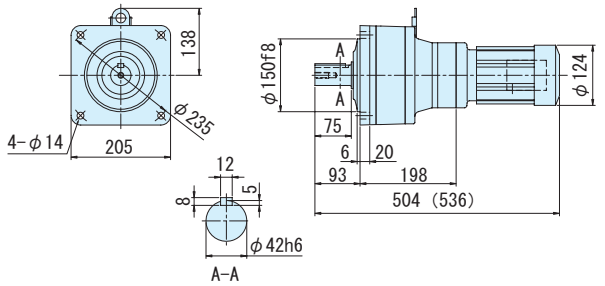

図 C12 CNHM02-5127DA-AV-559~1003 / 仕様記号 (CNHM02-5127DA-AV-B-559~1003 / 仕様記号) 仕様記号 J□NPLA 質量 36kg(38kg)

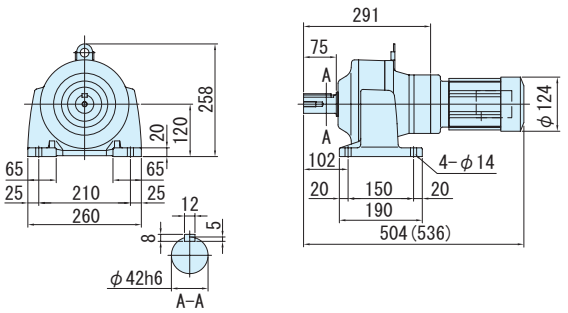

注）1. 低速軸径寸法：寸法公差は、JIS B 0401-1976 "h6" です。
2. 軸端キー寸法：寸法公差は、JIS B 1301-1996 平行キーに依っています。
3. 低速軸部の詳細寸法は、技術資料 E32 頁を参照ください。
4. 本寸法図の寸法および質量は、予告無しに変更することがあります。

平行軸ギヤモータ・フランジ取付形（CNVM）・脚取付形（CNHM）

0.4kW・三相インバータ用モータ・屋内形

減速比	出力回転数 r/min 6Hz	60Hz	最高許容回転数 (120Hz)		容量記号 − 枠番 − 補助形式 − 減速比（形式記号詳細 C10 頁）	出力トルク Tout N・m 60Hz	kgf・m 60Hz	出力軸許容ラジアル荷重 Pro N 60Hz	kgf 60Hz	屋内形寸法図 フランジ取付	脚取付
3	58.3	583	1167	CNVM（フランジ取付）CNHM（脚取付）	05 - 508R - AV (-B) - 3	6.22	0.634	603	62.0	図 C1	図 C2
5	35.0	350	700		05 - 508R - AV (-B) - 5	10.4	1.06	1000	102		
6	29.2	292	584		05 - 5087 - AV (-B) - 6	12.4	1.27	1000	102	図 C3	図 C4
8	21.9	219	438		05 - 5087 - AV (-B) - 8	16.6	1.69	1000	102		
11	15.9	159	318		05 - 5087 - AV (-B) - 11	22.8	2.33	1470	150		
13	13.5	135	270		05 - 5087 - AV (-B) - 13	27.0	2.75	1470	150		
15	11.7	117	234		05 - 5087 - AV (-B) - 15	31.1	3.17	1600	163		
17	10.3	103	206		05 - 5087 - AV (-B) - 17	35.3	3.59	1810	185		
21	8.33	83.3	167		05 - 5087 - AV (-B) - 21	43.5	4.44	2250	229		
25	7.00	70.0	140		05 - 5087 - AV (-B) - 25	51.8	5.28	2680	273		
29	6.03	60.3	121		05 - 5087 - AV (-B) - 29	60.1	6.13	2700	275		
35	5.00	50.0	100		05 - 5087 - AV (-B) - 35	72.6	7.40	2700	275		
43	4.07	40.7	81.4		05 - 5097 - AV (-B) - 43	89.2	9.09	3430	350	図 C5	図 C6
51	3.43	34.3	68.6		05 - 5097 - AV (-B) - 51	106	10.8	3430	350		
59	2.97	29.7	59.4		05 - 5097 - AV (-B) - 59	122	12.5	3430	350		
71	2.46	24.6	49.2		05 - 5097 - AV (-B) - 71	147	15.0	3430	350		

注）1. 出力回転数はモータ回転数 60Hz：1750r/min，6Hz：175r/min としたときの代表値です。詳細は技術資料「モータ部」を参照ください。
2. 低速軸ラジアル荷重は、低速軸中央の位置の値です。
3. インバータ用モータを使用すると、6Hz ～ 60Hz の範囲で定トルク運転（連続運転が可能です）。基底周波数（60Hz）を超える周波数域は、定出力運転となります。詳細は、E80 頁を参照ください。
4. 汎用インバータをインバータ運転した場合は、低減トルク特性となります。
5. 当社製インバータ（HF-320α）を用いてセンサレス運転を行なうと、汎用モータで定トルク運転が可能となります。詳細は、専用カタログをご参照ください。
6. 60Hz を超える周波数でご使用の場合は、ご照会ください。
7. 枠番末尾に「R」の付く機種は、トラクションドライブ機種です。ご使用にあたっては C20 頁の選定資料をご参照ください。

仕様記号の□は、200V 級は "2"、400V 級は "4" が入ります。詳細は C12 頁をご参照ください。( ) 内はブレーキ付の形式、寸法、質量を示します。

図 C1 CNVM05-508R-AV-3, 5 / 仕様記号 (CNVM05-508R-AV-B-3, 5 / 仕様記号) 仕様記号 J□NSLA 質量 13kg(16kg)

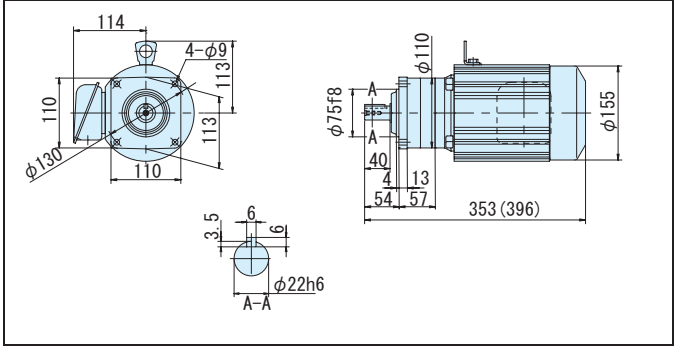

図 C2 CNHM05-508R-AV-3, 5 / 仕様記号 (CNHM05-508R-AV-B-3, 5 / 仕様記号) 仕様記号 J□NSLA 質量 13kg(16kg)

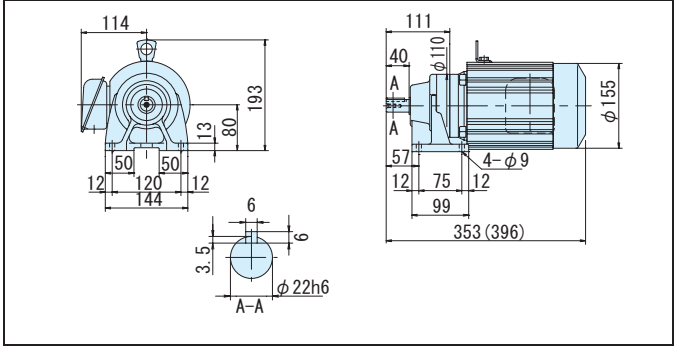

図 C3 CNVM05-5087-AV-6~35 / 仕様記号 (CNVM05-5087-AV-B-6~35 / 仕様記号) 仕様記号 J□NSLA 質量 11kg(14kg)

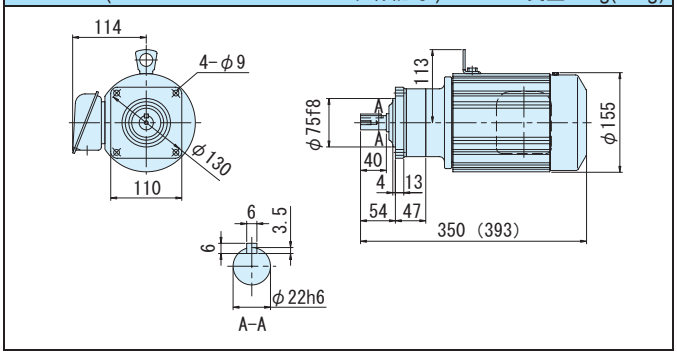

図 C4 CNHM05-5087-AV-6~35 / 仕様記号 (CNHM05-5087-AV-B-6~35 / 仕様記号) 仕様記号 J□NSLA 質量 11kg(14kg)

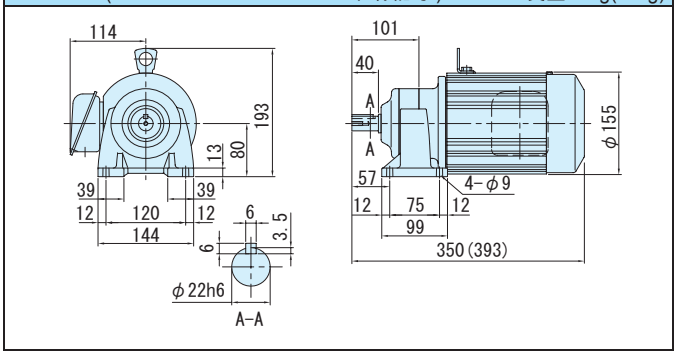

図 C5 CNVM05-5097-AV-43~71 / 仕様記号 (CNVM05-5097-AV-B-43~71 / 仕様記号) 仕様記号 J□NSLA 質量 13kg(16kg)

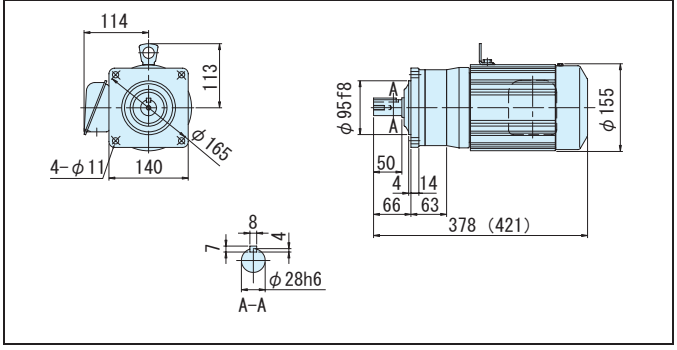

図 C6 CNHM05-5097-AV-43~71 / 仕様記号 (CNHM05-5097-AV-B-43~71 / 仕様記号) 仕様記号 J□NSLA 質量 14kg(17kg)

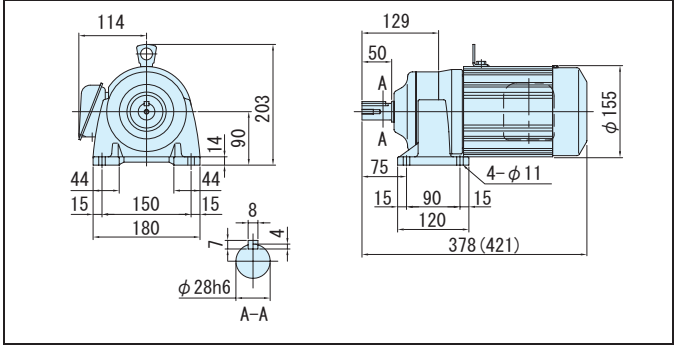

注）1. 低速軸径寸法：寸法公差は、JIS B 0401-1976 "h6" です。
2. 軸端キー寸法：寸法公差は、JIS B 1301-1996 平行キーに依っています。
3. 低速軸部の詳細寸法は、技術資料 E32 頁を参照ください。
4. 本寸法図の寸法および質量は、予告無しに変更することがあります。

平行軸ギヤモータ・フランジ取付形（CNVM）・脚取付形（CNHM）
0.4kW・三相インバータ用モータ・屋内形

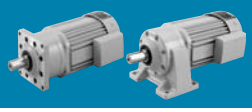

減速比	出力回転数 r/min 6Hz	60Hz	最高許容回転数 (120Hz)		容量記号 − 枠番 − 補助形式 − 減速比（形式記号詳細 C10 頁）	出力トルク Tout N・m 60Hz	kgf・m 60Hz	出力軸許容ラジアル荷重 Pro N 60Hz	kgf 60Hz	屋内形寸法図 フランジ取付	脚取付
87	2.01	20.1	40.2	CNVM（フランジ取付）CNHM（脚取付）	05 - 5107 - AV (-B) - 87	180	18.4	4660	475	図 C7	図 C8
103	1.67	16.7	33.4		05 - 5107 - AV (-B) - 103	206	21.0	4660	475		
119	1.47	14.7	29.4		05 - 5107 - AV (-B) - 119	247	25.2	4660	475		
145	1.21	12.1	24.2		05 - 5127DR - AV (-B) - 145	285	29.0	7260	740	図 C9	図 C10
175	1.00	10.0	20.0		05 - 5127DR - AV (-B) - 175	344	35.0	7260	740		
215	0.81	8.1	16.3		05 - 5127DR - AV (-B) - 215	422	43.1	7260	740		
255	0.686	6.86	13.7		05 - 5127DR - AV (-B) - 255	501	51.1	7260	740		
295	0.593	5.93	11.9		05 - 5127DR - AV (-B) - 295	580	59.1	7260	740		
355	0.493	4.93	9.86		05 - 5127DR - AV (-B) - 355	*604	*61.5	7260	740		
435	0.402	4.02	8.04		05 - 5127DR - AV (-B) - 435	*774	*78.9	7260	740		
559	0.313	3.13	6.26		05 - 5127DA - AV (-B) - 559	*711	*72.5	7260	740	図 C11	図 C12
649	0.270	2.70	5.40		05 - 5127DA - AV (-B) - 649	*762	*77.7	7260	740		
731	0.239	2.39	4.78		05 - 5127DA - AV (-B) - 731	*711	*72.5	7260	740		

注）1. 出力回転数はモータ回転数 60Hz : 1750r/min，6Hz : 175r/min としたときの代表値です。詳細は技術資料「モータ部」を参照ください。
2. 低速軸ラジアル荷重は、低速軸中央の位置の値です。
3. インバータ用モータを使用すると、6Hz ～ 60Hz の範囲で定トルク運転（連続運転が可能です）。基底周波数（60Hz）を超える周波数域は、定出力運転となります。詳細は、E80 頁を参照ください。
4. 汎用インバータをインバータ運転した場合は、低減トルク特性となります。
5. 当社製インバータ（HF-320 α）を用いてセンサレス運転を行なうと、汎用モータで定トルク運転が可能となります。詳細は、専用カタログをご参照ください。
6. 60Hz を超える周波数でご使用の場合は、ご照会ください。
7. * 印はトルク制限機種です。出力トルクにご注意ください。
8. 枠番末尾に「R」の付く機種は、トラクションドライブ機種です。ご使用にあたっては C20 頁の選定資料をご参照ください。

仕様記号の□は、200V 級は "2"、400V 級は "4" が入ります。詳細は C12 頁をご参照ください。( ) 内はブレーキ付の形式、寸法、質量を示します。

図 C7
CNVM05-5107-AV-87~119 / 仕様記号 (CNVM05-5107-AV-B-87~119 / 仕様記号)　仕様記号 J□NSLA　質量 17kg(19kg)

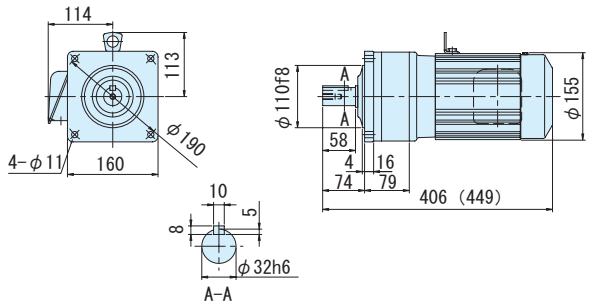

図 C8
CNHM05-5107-AV-87~119 / 仕様記号 (CNHM05-5107-AV-B-87~119 / 仕様記号)　仕様記号 J□NSLA　質量 18kg(20kg)

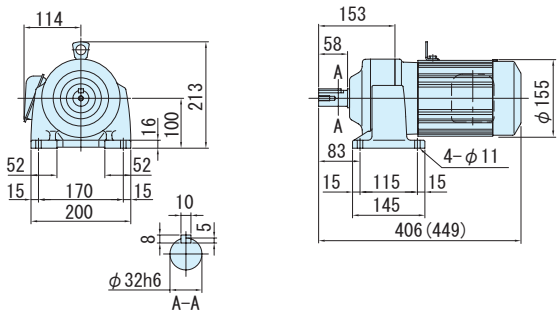

図 C9
CNVM05-5127DR-AV-145~435 / 仕様記号 (CNVM05-5127DR-AV-B-145~435 / 仕様記号)　仕様記号 J□NSLA　質量 37kg(40kg)

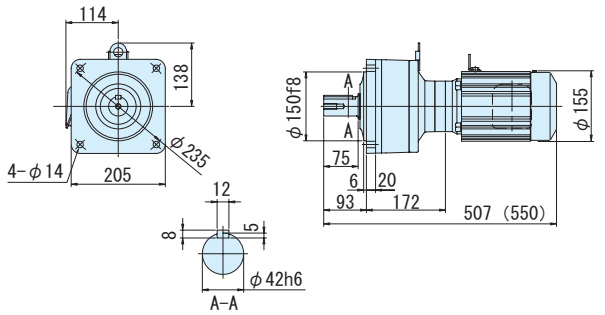

図 C10
CNHM05-5127DR-AV-145~435 / 仕様記号 (CNHM05-5127DR-AV-B-145~435 / 仕様記号)　仕様記号 J□NSLA　質量 37kg(40kg)

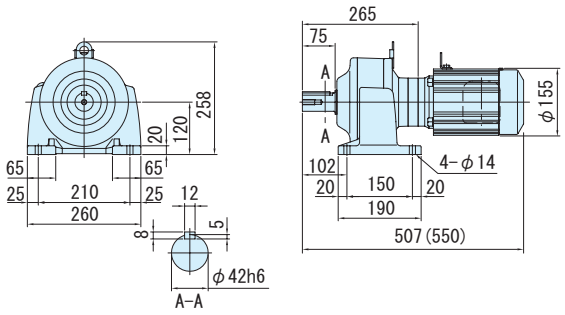

図 C11
CNVM05-5127DA-AV-559~731 / 仕様記号 (CNVM05-5127DA-AV-B-559~731 / 仕様記号)　仕様記号 J□NSLA　質量 37kg(39kg)

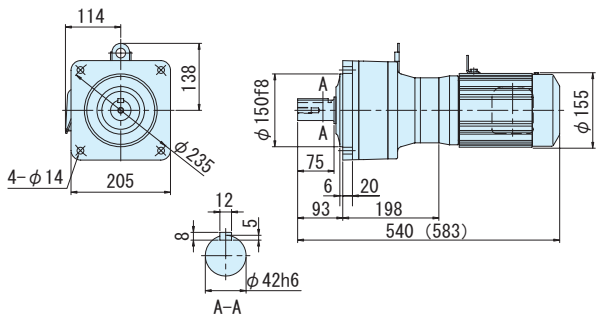

図 C12
CNHM05-5127DA-AV-559~731 / 仕様記号 (CNHM05-5127DA-AV-B-559~731 / 仕様記号)　仕様記号 J□NSLA　質量 39kg(42kg)

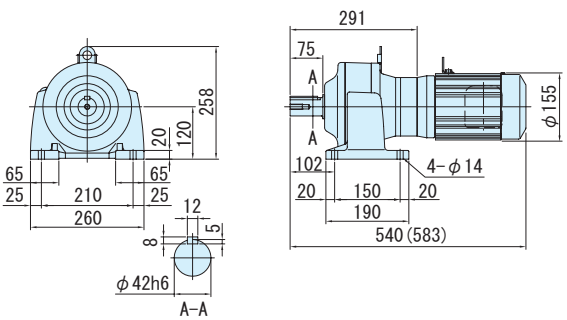

注）1. 低速軸径寸法：寸法公差は、JIS B 0401-1976 "h6" です。
2. 軸端キー寸法：寸法公差は、JIS B 1301-1996 平行キーに依っています。
3. 低速軸部の詳細寸法は、技術資料 E32 頁を参照ください。
4. 本寸法図の寸法および質量は、予告無しに変更することがあります。

平行軸ギヤモータ・フランジ取付形（CNVM）・脚取付形（CNHM）
0.75kW・三相インバータ用モータ・屋内形

減速比	出力回転数 r/min 6Hz	60Hz	最高許容回転数 (120Hz)		容量記号 － 枠番 － 補助形式 － 減速比（形式記号詳細 C10 頁）	出力トルク Tout N・m 60Hz	kgf・m 60Hz	出力軸許容ラジアル荷重 Pro N 60Hz	kgf 60Hz	屋内形寸法図 フランジ取付	脚取付
3	58.3	583	1167	CNVM（フランジ取付）CNHM（脚取付）	1 - 509R - AV (-B) - 3	11.7	1.19	948	97.0	図 C1	図 C2
5	35.0	350	700		1 - 509R - AV (-B) - 5	19.4	1.98	1580	161		
6	29.2	292	584		1 - 5097 - AV (-B) - 6	23.3	2.38	1960	200	図 C3	図 C4
8	21.9	219	438		1 - 5097 - AV (-B) - 8	31.1	3.17	2450	250		
11	15.9	159	318		1 - 5097 - AV (-B) - 11	42.8	4.36	2450	250		
13	13.5	135	270		1 - 5097 - AV (-B) - 13	50.5	5.15	2750	280		
15	11.7	117	234		1 - 5097 - AV (-B) - 15	58.3	5.95	2850	290		
17	10.3	103	206		1 - 5097 - AV (-B) - 17	66.1	6.74	3240	330		
21	8.33	83.3	167		1 - 5097 - AV (-B) - 21	81.7	8.32	3430	350		
25	7.00	70.0	140		1 - 5097 - AV (-B) - 25	97.2	9.91	3430	350		
29	6.03	60.3	121		1 - 5097 - AV (-B) - 29	113	11.5	3430	350		
35	5.00	50.0	100		1 - 5097 - AV (-B) - 35	136	13.9	3430	350		
43	4.07	40.7	81.4		1 - 5097 - AV (-B) - 43	167	17.0	3430	350		
51	3.43	34.3	68.6		1 - 5107 - AV (-B) - 51	198	20.2	4660	475	図 C5	図 C6
59	2.97	29.7	59.4		1 - 5107 - AV (-B) - 59	229	23.4	4660	475		
71	2.46	24.6	49.2		1 - 5107 - AV (-B) - 71	276	28.1	4660	475		
87	2.01	20.1	40.2		1 - 5107 - AV (-B) - 87	338	34.5	4660	475		

注）1. 出力回転数はモータ回転数 60Hz：1750r/min，6Hz：175r/min としたときの代表値です。詳細は技術資料「モータ部」を参照ください。
2. 低速軸ラジアル荷重は、低速軸中央の位置の値です。
3. インバータ用モータを使用すると、6Hz ～ 60Hz の範囲で定トルク運転（連続運転が可能です）。基底周波数（60Hz）を超える周波数域は、定出力運転となります。詳細は、E80 頁を参照ください。
4. 汎用インバータをインバータ運転した場合は、低減トルク特性となります。
5. 当社製インバータ（HF-320α）を用いてセンサレス運転を行なうと、汎用モータで定トルク運転が可能となります。詳細は、専用カタログをご参照ください。
6. 60Hz を超える周波数でご使用の場合は、ご照会ください。
7. 枠番末尾に「R」の付く機種は、トラクションドライブ機種です。ご使用にあたっては C20 頁の選定資料をご参照ください。

仕様記号の□は、200V 級は "2"、400V 級は "4" が入ります。詳細は C12 頁をご参照ください。( ) 内はブレーキ付の形式、寸法、質量を示します。

図 C1 CNVM1-509R-AV-3, 5 / 仕様記号 (CNVM1-509R-AV-B-3, 5 / 仕様記号)　仕様記号 J□NSLA　質量 21kg(26kg)

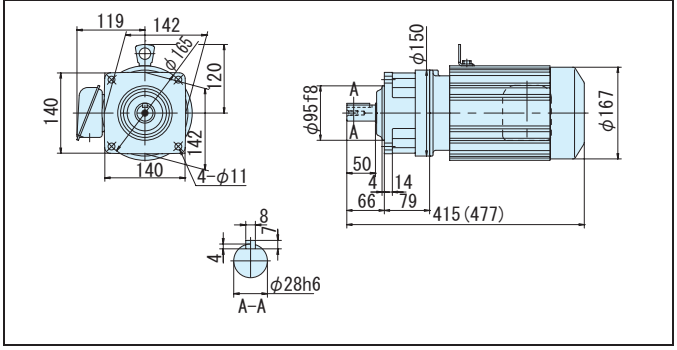

図 C2 CNHM1-509R-AV-3, 5 / 仕様記号 (CNHM1-509R-AV-B-3, 5 / 仕様記号)　仕様記号 J□NSLA　質量 21kg(26kg)

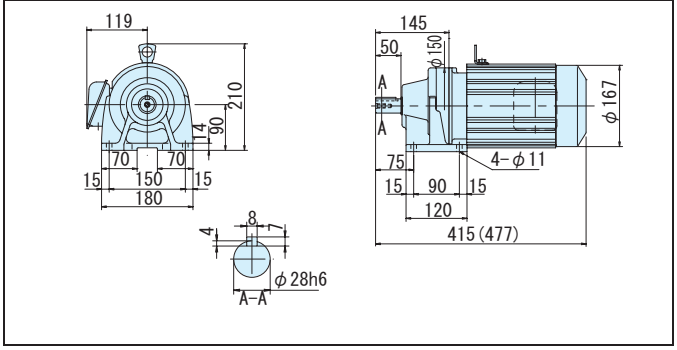

図 C3 CNVM1-5097-AV-6~43 / 仕様記号 (CNVM1-5097-AV-B-6~43 / 仕様記号)　仕様記号 J□NSLA　質量 17kg(22kg)

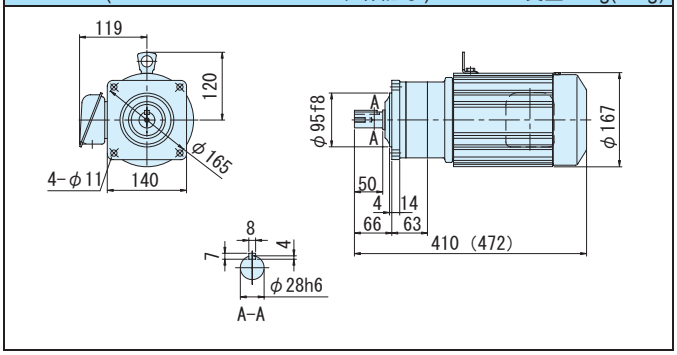

図 C4 CNHM1-5097-AV-6~43 / 仕様記号 (CNHM1-5097-AV-B-6~43 / 仕様記号)　仕様記号 J□NSLA　質量 18kg(23kg)

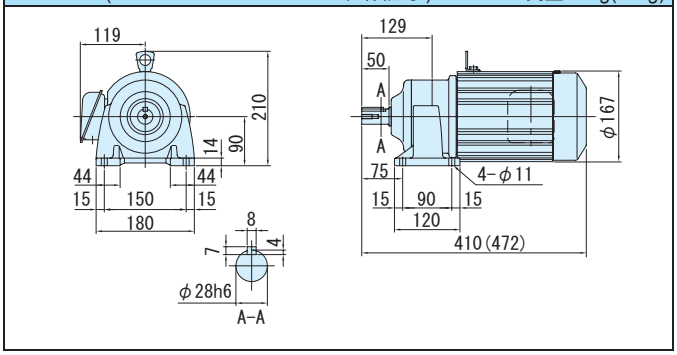

図 C5 CNVM1-5107-AV-51~87 / 仕様記号 (CNVM1-5107-AV-B-51~87 / 仕様記号)　仕様記号 J□NSLA　質量 21kg(26kg)

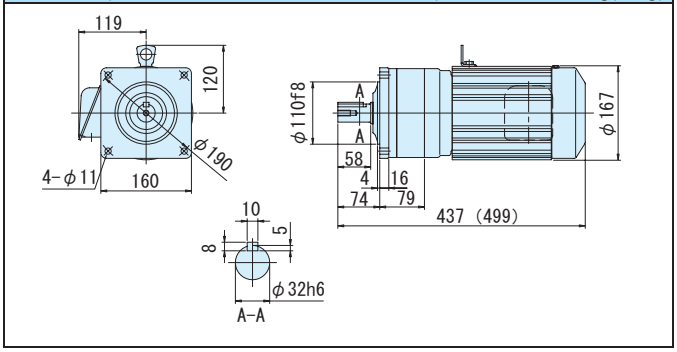

図 C6 CNHM1-5107-AV-51~87 / 仕様記号 (CNHM1-5107-AV-B-51~87 / 仕様記号)　仕様記号 J□NSLA　質量 21kg(27kg)

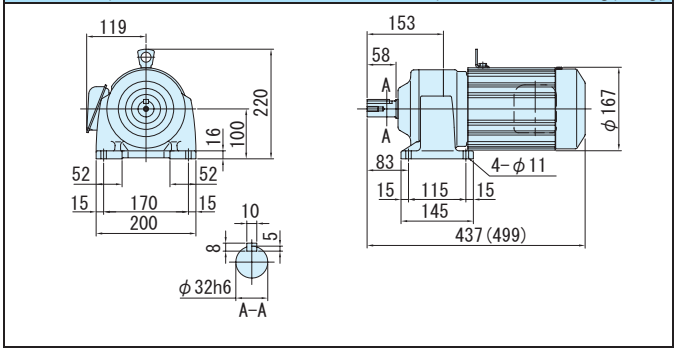

注）1. 低速軸径寸法：寸法公差は、JIS B 0401-1976 "h6" です。
2. 軸端キー寸法：寸法公差は、JIS B 1301-1996 平行キーに依っています。
3. 低速軸部の詳細寸法は、技術資料 E32 頁を参照ください。
4. 本寸法図の寸法および質量は、予告無しに変更することがあります。

平行軸ギヤモータ・フランジ取付形（CNVM）・脚取付形（CNHM）

0.75kW・三相インバータ用モータ・屋内形

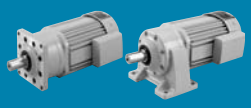

減速比	出力回転数 r/min 6Hz	60Hz	最高許容回転数 (120Hz)		容量記号	枠番	補助形式	減速比	出力トルク Tout N・m 60Hz	kgf・m 60Hz	出力軸許容ラジアル荷重 Pro N 60Hz	kgf 60Hz	屋内形寸法図 フランジ取付	脚取付
					（形式記号詳細 C10 頁）									
105	1.67	16.7	33.4	CNVM（フランジ取付）CNHM（脚取付）	1	- 5127DS	- AV (-B)	- 105	387	39.4	7260	740	図 C7	図 C8
125	1.40	14.0	28.0		1	- 5127DS	- AV (-B)	- 125	460	46.9	7260	740		
145	1.21	12.1	24.2		1	- 5127DS	- AV (-B)	- 145	534	54.4	7260	740		
175	1.00	10.0	20.0		1	- 5127DS	- AV (-B)	- 175	645	65.7	7260	740		
215	0.814	8.14	16.3		1	- 5127DS	- AV (-B)	- 215	*711	*72.5	7260	740		
255	0.686	6.86	13.7		1	- 5127DS	- AV (-B)	- 255	*740	*75.4	7260	740		
295	0.593	5.93	11.9		1	- 5127DS	- AV (-B)	- 295	*762	*77.7	7260	740		

注）1. 出力回転数はモータ回転数 60Hz : 1750r/min，6Hz : 175r/min としたときの代表値です。詳細は技術資料「モータ部」を参照ください。
2. 低速軸ラジアル荷重は、低速軸中央の位置の値です。
3. インバータ用モータを使用すると、6Hz ～ 60Hz の範囲で定トルク運転（連続運転が可能です）。基底周波数（60Hz）を超える周波数域は、定出力運転となります。詳細は、E80 頁を参照ください。
4. 汎用インバータをインバータ運転した場合は、低減トルク特性となります。
5. 当社製インバータ（HF-320 α）を用いてセンサレス運転を行なうと、汎用モータで定トルク運転が可能となります。詳細は、専用カタログをご参照ください。
6. 60Hz を超える周波数でご使用の場合は、ご照会ください。
7. * 印はトルク制限機種です。出力トルクにご注意ください。
8. 枠番末尾に「S」の付く機種は、トラクションドライブ機種です。ご使用にあたっては C20 頁の選定資料をご参照ください。

仕様記号の□は、200V 級は "2"、400V 級は "4" が入ります。詳細は C12 頁をご参照ください。( ) 内はブレーキ付の形式、寸法、質量を示します。

図 C7 CNVM1-5127DS-AV-105~295 / 仕様記号 (CNVM1-5127DS-AV-B-105~295 / 仕様記号) 仕様記号 J□NSLA 質量 42kg(47kg)

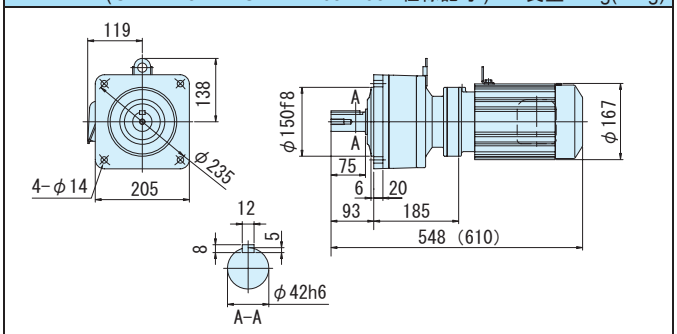

図 C8 CNHM1-5127DS-AV-105~295 / 仕様記号 (CNHM1-5127DS-AV-B-105~295 / 仕様記号) 仕様記号 J□NSLA 質量 43kg(48kg)

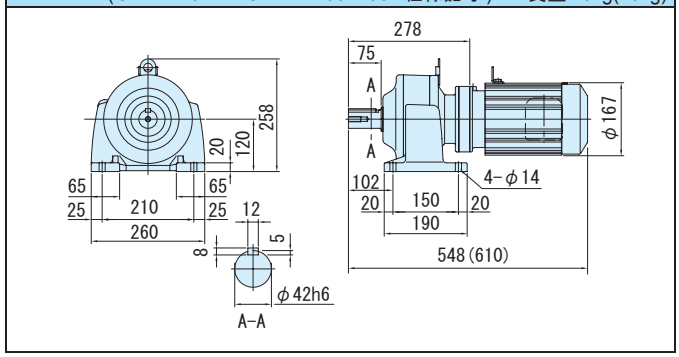

注）1. 低速軸径寸法：寸法公差は、JIS B 0401-1976 "h6" です。
2. 軸端キー寸法：寸法公差は、JIS B 1301-1996 平行キーに依っています。
3. 低速軸部の詳細寸法は、技術資料 E32 頁を参照ください。
4. 本寸法図の寸法および質量は、予告無しに変更することがあります。

平行軸ギヤモータ・フランジ取付形（CNVM）・脚取付形（CNHM）
1.5kW・三相インバータ用モータ・屋内形

減速比	出力回転数 r/min 6Hz	出力回転数 r/min 60Hz	最高許容回転数 (120Hz)	容量記号	枠番	補助形式	減速比	出力トルク Tout N・m 60Hz	出力トルク Tout kgf・m 60Hz	出力軸許容ラジアル荷重 Pro N 60Hz	出力軸許容ラジアル荷重 Pro kgf 60Hz	屋内形寸法図 フランジ取付	屋内形寸法図 脚取付
				（形式記号詳細 C10 頁）									
3	58.3	583	1167	2	509R	AV (-B)	3	23.3	2.38	948	97.0	図 C1	図 C2
5	35.0	350	700	2	509R	AV (-B)	5	38.9	3.96	1580	161		
6	29.2	292	584	2	5097	AV (-B)	6	46.7	4.76	1960	200	図 C3	図 C4
8	21.9	219	438	2	5097	AV (-B)	8	62.2	6.34	2450	250		
11	15.9	159	318	2	5097	AV (-B)	11	85.5	8.72	2450	250		
13	13.5	135	270	2	5097	AV (-B)	13	101	10.3	2750	280		
15	11.7	117	234	2	5097	AV (-B)	15	117	11.9	2850	290		
17	10.3	103	206	2	5097	AV (-B)	17	132	13.5	3240	330		
21	8.33	83.3	167	2	5097	AV (-B)	21	163	16.6	3430	350		
25	7.00	70.0	140	2	5107	AV (-B)	25	194	19.8	4660	475	図 C5	図 C6
29	6.03	60.3	121	2	5107	AV (-B)	29	226	23.0	4660	475		
35	5.00	50.0	100	2	5107	AV (-B)	35	272	27.7	4660	475		
43	4.07	40.7	81.4	2	5107	AV (-B)	43	334	34.1	4660	475		

CNVM（フランジ取付）CNHM（脚取付）

注）1. 出力回転数はモータ回転数 60Hz : 1750r/min，6Hz : 175r/min としたときの代表値です。詳細は技術資料「モータ部」を参照ください。
2. 低速軸ラジアル荷重は、低速軸中央の位置の値です。
3. インバータ用モータを使用すると、6Hz ～ 60Hz の範囲で定トルク運転（連続運転が可能です）。基底周波数（60Hz）を超える周波数域は、定出力運転となります。詳細は、E80 頁を参照ください。
4. 汎用インバータをインバータ運転した場合は、低減トルク特性となります。
5. 当社製インバータ（HF-320α）を用いてセンサレス運転を行なうと、汎用モータで定トルク運転が可能となります。詳細は、専用カタログをご参照ください。
6. 60Hz を超える周波数でご使用の場合は、ご照会ください。
7. 枠番末尾に「R」の付く機種は、トラクションドライブ機種です。ご使用にあたっては C20 頁の選定資料をご参照ください。

仕様記号の□は、200V 級は "2"、400V 級は "4" が入ります。詳細は C12 頁をご参照ください。( ) 内はブレーキ付の形式、寸法、質量を示します。

図 C1 CNVM2-509R-AV-3, 5 / 仕様記号 (CNVM2-509R-AV-B-3, 5 / 仕様記号)　仕様記号 J□NSLA　質量 25kg(32kg)

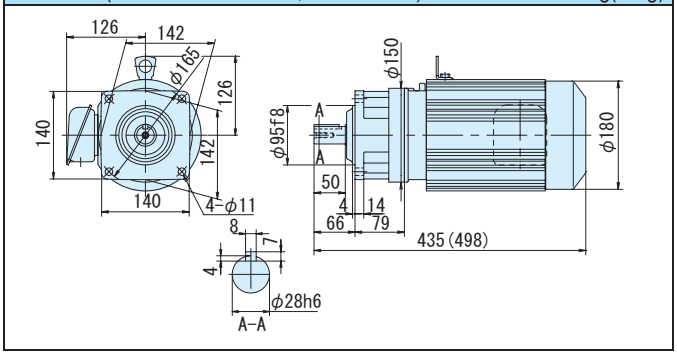

図 C2 CNHM2-509R-AV-3, 5 / 仕様記号 (CNHM2-509R-AV-B-3, 5 / 仕様記号)　仕様記号 J□NSLA　質量 25kg(32kg)

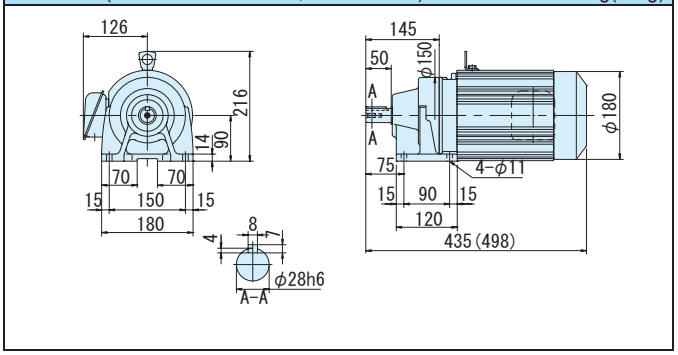

図 C3 CNVM2-5097-AV-6~21 / 仕様記号 (CNVM2-5097-AV-B-6~21 / 仕様記号)　仕様記号 J□NSLA　質量 23kg(30kg)

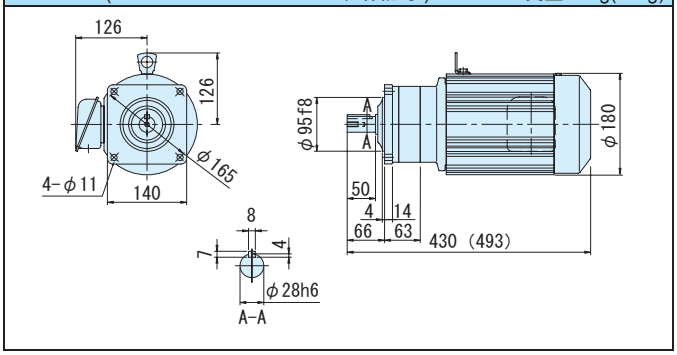

図 C4 CNHM2-5097-AV-6~21 / 仕様記号 (CNHM2-5097-AV-B-6~21 / 仕様記号)　仕様記号 J□NSLA　質量 24kg(31kg)

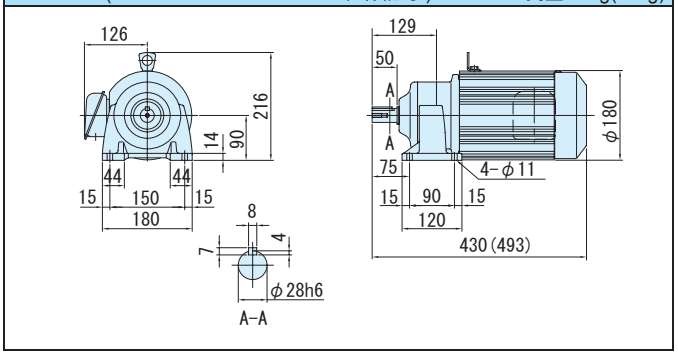

図 C5 CNVM2-5107-AV-25~43 / 仕様記号 (CNVM2-5107-AV-B-25~43 / 仕様記号)　仕様記号 J□NSLA　質量 25kg(31kg)

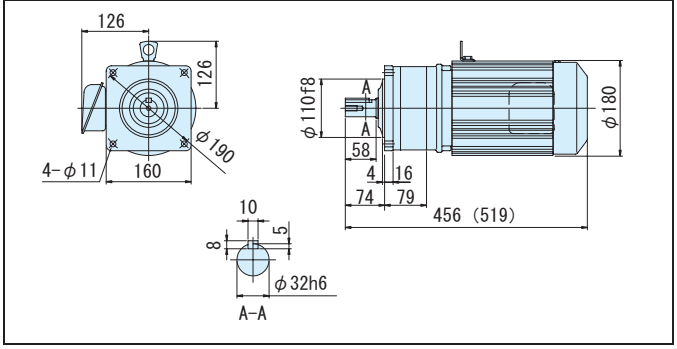

図 C6 CNHM2-5107-AV-25~43 / 仕様記号 (CNHM2-5107-AV-B-25~43 / 仕様記号)　仕様記号 J□NSLA　質量 26kg(32kg)

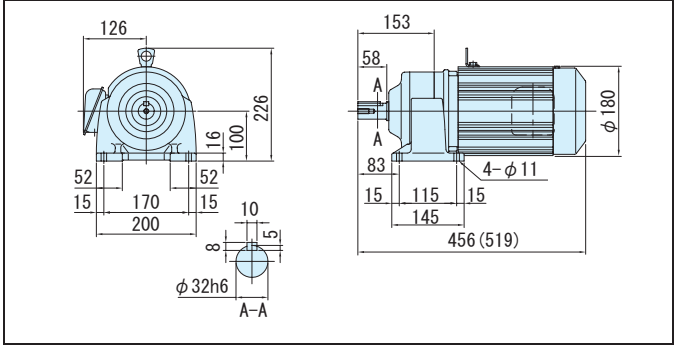

注）1. 低速軸径寸法：寸法公差は、JIS B 0401-1976 "h6" です。
2. 軸端キー寸法：寸法公差は、JIS B 1301-1996 平行キーに依っています。
3. 低速軸部の詳細寸法は、技術資料 E32 頁を参照ください。
4. 本寸法図の寸法および質量は、予告無しに変更することがあります。

平行軸ギヤモータ・フランジ取付形（CNVM）・脚取付形（CNHM）

1.5kW・三相インバータ用モータ・屋内形

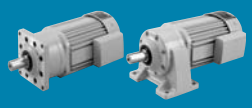

減速比	出力回転数 r/min 6Hz	出力回転数 r/min 60Hz	最高許容回転数 (120Hz)	容量記号 − 枠番 − 補助形式 − 減速比（形式記号詳細 C10 頁）	出力トルク Tout N・m 60Hz	出力トルク Tout kgf・m 60Hz	出力軸許容ラジアル荷重 Pro N 60Hz	出力軸許容ラジアル荷重 Pro kgf 60Hz	屋内形寸法図 フランジ取付	屋内形寸法図 脚取付
51	3.43	34.3	68.6	CNVM（フランジ取付）2 - 5117 - AV (-B) - 51	397	40.4	5690	580	図 C7	図 C8
59	2.97	29.7	59.4	CNVM（フランジ取付）2 - 5117 - AV (-B) - 59	459	46.8	5690	580		
71	2.46	24.6	49.2	CNHM（脚取付）2 - 5127 - AV (-B) - 71	552	56.3	7260	740	図 C9	図 C10
87	2.01	20.1	40.2	CNHM（脚取付）2 - 5127 - AV (-B) - 87	677	69.0	7260	740		

注）1. 出力回転数はモータ回転数 60Hz : 1750r/min，6Hz : 175r/min としたときの代表値です。詳細は技術資料「モータ部」を参照ください。
2. 低速軸ラジアル荷重は、低速軸中央の位置の値です。
3. インバータ用モータを使用すると、6Hz ～ 60Hz の範囲で定トルク運転（連続運転が可能です）。基底周波数（60Hz）を超える周波数域は、定出力運転となります。詳細は、E80 頁を参照ください。
4. 汎用インバータをインバータ運転した場合は、低減トルク特性となります。
5. 当社製インバータ（HF-320 α）を用いてセンサレス運転を行なうと、汎用モータで定トルク運転が可能となります。詳細は、専用カタログをご参照ください。
6. 60Hz を超える周波数でご使用の場合は、ご照会ください。

仕様記号の□は、200V 級は "2"、400V 級は "4" が入ります。詳細は C12 頁をご参照ください。( ) 内はブレーキ付の形式、寸法、質量を示します。

図 C7 CNVM2-5117-AV-51, 59 / 仕様記号 (CNVM2-5117-AV-B-51, 59 / 仕様記号) 仕様記号 J□NSLA 質量 36kg(42kg)

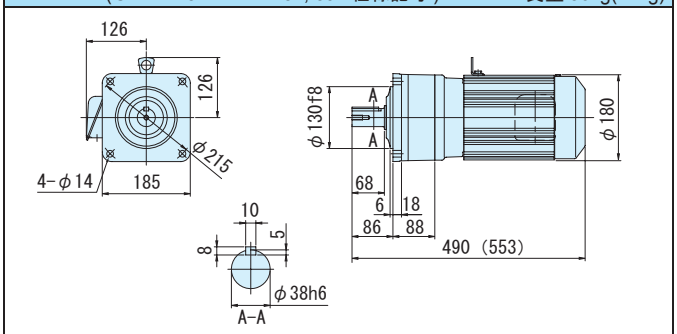

図 C8 CNHM2-5117-AV-51, 59 / 仕様記号 (CNHM2-5117-AV-B-51, 59 / 仕様記号) 仕様記号 J□NSLA 質量 39kg(48kg)

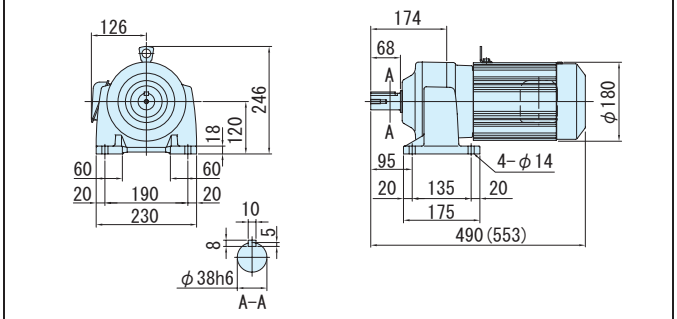

図 C9 CNVM2-5127-AV-71, 87 / 仕様記号 (CNVM2-5127-AV-B-71, 87 / 仕様記号) 仕様記号 J□NSLA 質量 44kg(50kg)

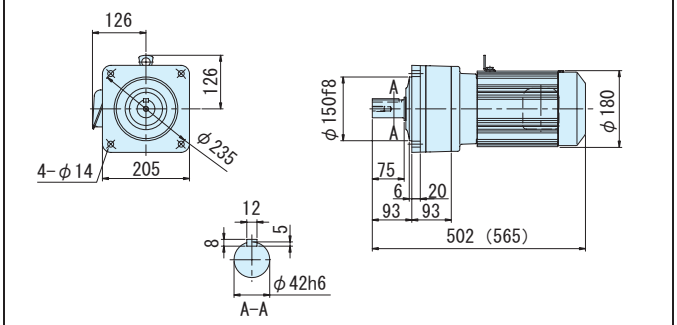

図 C10 CNHM2-5127-AV-71, 87 / 仕様記号 (CNHM2-5127-AV-B-71, 87 / 仕様記号) 仕様記号 J□NSLA 質量 46kg(52kg)

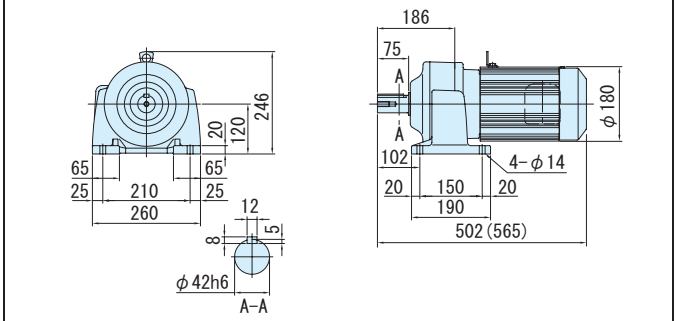

注）1. 低速軸径寸法：寸法公差は、JIS B 0401-1976 "h6" です。
2. 軸端キー寸法：寸法公差は、JIS B 1301-1996 平行キーに依っています。
3. 低速軸部の詳細寸法は、技術資料 E32 頁を参照ください。
4. 本寸法図の寸法および質量は、予告無しに変更することがあります。

平行軸ギヤモータ・フランジ取付形（CNVM）・脚取付形（CNHM）
2.2kW・三相インバータ用モータ・屋内形

減速比	出力回転数 r/min 6Hz	60Hz	最高許容回転数 (120Hz)		容量記号 − 枠番 − 補助形式 − 減速比（形式記号詳細 C10 頁）	出力トルク Tout N・m 60Hz	kgf・m 60Hz	出力軸許容ラジアル荷重 Pro N 60Hz	kgf 60Hz	屋内形寸法図 フランジ取付	脚取付
3	58.3	583	1167	CNVM（フランジ取付）CNHM（脚取付）	3 - 510R - AV (-B) - 3	34.2	3.49	1220	124	図 C1	図 C2
5	35.0	350	700		3 - 510R - AV (-B) - 5	57.0	5.81	2030	207		
8	21.9	219	438		3 - 5107 - AV (-B) - 8	91.2	9.30	2970	303	図 C3	図 C4
11	15.9	159	318		3 - 5107 - AV (-B) - 11	125	12.8	2970	303		
13	13.5	135	270		3 - 5107 - AV (-B) - 13	148	15.1	3510	358		
15	11.7	117	234		3 - 5107 - AV (-B) - 15	171	17.4	4050	413		
17	10.3	103	206		3 - 5107 - AV (-B) - 17	194	19.8	4590	468		
21	8.33	83.3	167		3 - 5107 - AV (-B) - 21	240	24.4	4660	475		
25	7.00	70.0	140		3 - 5117 - AV (-B) - 25	285	29.1	5690	580	図 C5	図 C6
29	6.03	60.3	121		3 - 5117 - AV (-B) - 29	331	33.7	5690	580		
35	5.00	50.0	100		3 - 5117 - AV (-B) - 35	399	40.7	5690	580		
43	4.07	40.7	81.4		3 - 5117 - AV (-B) - 43	490	50.0	5690	580		

注）1. 出力回転数はモータ回転数 60Hz : 1750r/min，6Hz : 175r/min としたときの代表値です。詳細は技術資料「モータ部」を参照ください。
2. 低速軸ラジアル荷重は、低速軸中央の位置の値です。
3. インバータ用モータを使用すると、6Hz ～ 60Hz の範囲で定トルク運転（連続運転が可能です）。基底周波数（60Hz）を超える周波数域は、定出力運転となります。詳細は、E80 頁を参照ください。
4. 汎用インバータをインバータ運転した場合は、低減トルク特性となります。
5. 当社製インバータ（HF-320α）を用いてセンサレス運転を行なうと、汎用モータで定トルク運転が可能となります。詳細は、専用カタログをご参照ください。
6. 60Hz を超える周波数でご使用の場合は、ご照会ください。
7. 枠番末尾に「R」の付く機種は、トラクションドライブ機種です。ご使用にあたっては C20 頁の選定資料をご参照ください。

仕様記号の□は、200V 級は "2"、400V 級は "4" が入ります。詳細は C12 頁をご参照ください。( ) 内はブレーキ付の形式、寸法、質量を示します。

図 C1 CNVM3-510R-AV-3, 5 / 仕様記号 (CNVM3-510R-AV-B-3, 5 / 仕様記号)　仕様記号 J□NSLA　質量 38kg(48kg)

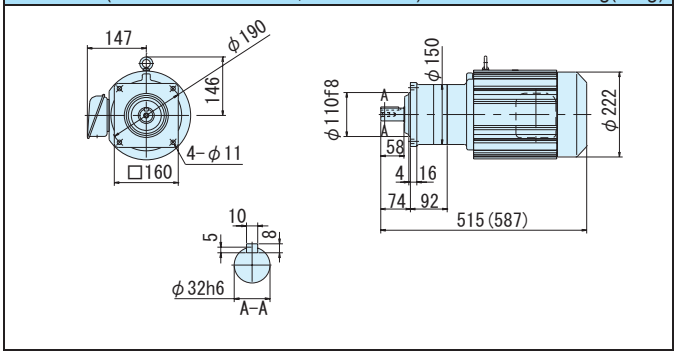

図 C2 CNHM3-510R-AV-3, 5 / 仕様記号 (CNHM3-510R-AV-B-3, 5 / 仕様記号)　仕様記号 J□NSLA　質量 38kg(48kg)

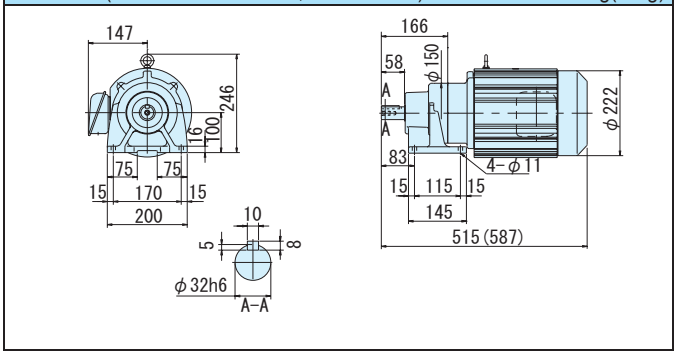

図 C3 CNVM3-5107-AV-8~21 / 仕様記号 (CNVM3-5107-AV-B-8~21 / 仕様記号)　仕様記号 J□NSLA　質量 37kg(47kg)

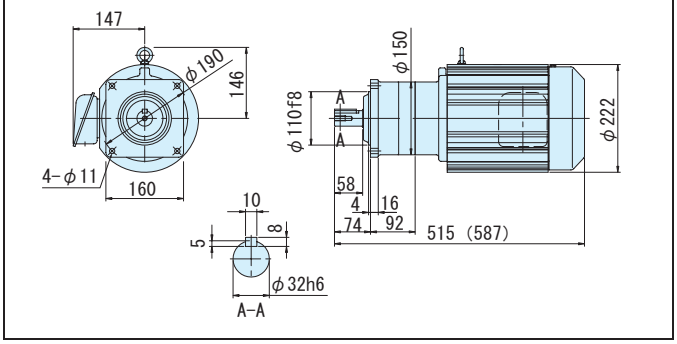

図 C4 CNHM3-5107-AV-8~21 / 仕様記号 (CNHM3-5107-AV-B-8~21 / 仕様記号)　仕様記号 J□NSLA　質量 38kg(48kg)

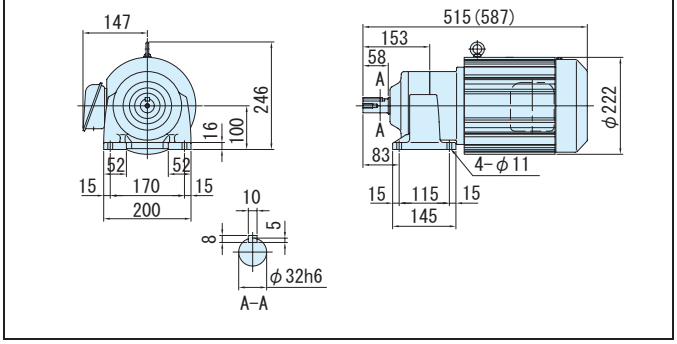

図 C5 CNVM3-5117-AV-25~43 / 仕様記号 (CNVM3-5117-AV-B-25~43 / 仕様記号)　仕様記号 J□NSLA　質量 45kg(55kg)

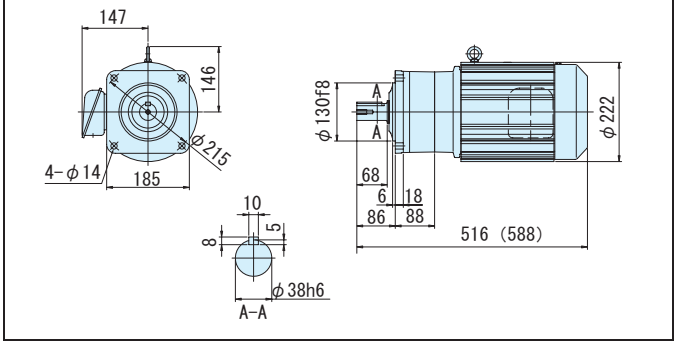

図 C6 CNHM3-5117-AV-25~43 / 仕様記号 (CNHM3-5117-AV-B-25~43 / 仕様記号)　仕様記号 J□NSLA　質量 48kg(57kg)

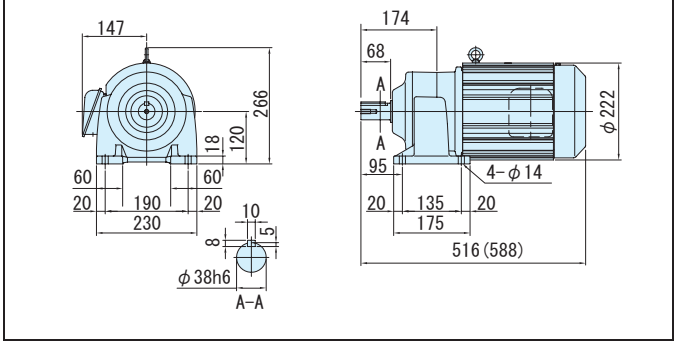

注）1. 低速軸径寸法：寸法公差は、JIS B 0401-1976 "h6" です。
2. 軸端キー寸法：寸法公差は、JIS B 1301-1996 平行キーに依っています。
3. 低速軸部の詳細寸法は、技術資料 E32 頁を参照ください。
4. 本寸法図の寸法および質量は、予告無しに変更することがあります。

平行軸ギヤモータ・フランジ取付形（CNVM）・脚取付形（CNHM）
2.2kW・三相インバータ用モータ・屋内形

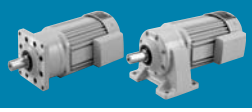

減速比	出力回転数 r/min 6Hz	60Hz	最高許容回転数 (120Hz)	容量記号 − 枠番 − 補助形式 − 減速比（形式記号詳細 C10 頁）	出力トルク Tout N・m 60Hz	kgf・m 60Hz	出力軸許容ラジアル荷重 Pro N 60Hz	kgf 60Hz	屋内形寸法図 フランジ取付	脚取付
51	3.43	34.3	68.6	CNVM（フランジ取付） 3 - 5127 - AV (-B) - 51	582	59.3	7260	740	図 C7	図 C8
59	2.97	29.7	59.4	CNHM（脚取付） 3 - 5127 - AV (-B) - 59	673	68.6	7260	740		

注）1. 出力回転数はモータ回転数 60Hz : 1750r/min, 6Hz : 175r/min としたときの代表値です。詳細は技術資料「モータ部」を参照ください。
2. 低速軸ラジアル荷重は、低速軸中央の位置の値です。
3. インバータ用モータを使用すると、6Hz ～ 60Hz の範囲で定トルク運転（連続運転が可能です）。基底周波数（60Hz）を超える周波数域は、定出力運転となります。詳細は、E80 頁を参照ください。
4. 汎用インバータをインバータ運転した場合は、低減トルク特性となります。
5. 当社製インバータ（HF-320 α）を用いてセンサレス運転を行なうと、汎用モータで定トルク運転が可能となります。詳細は、専用カタログをご参照ください。
6. 60Hz を超える周波数でご使用の場合は、ご照会ください。

仕様記号の□は、200V 級は "2"、400V 級は "4" が入ります。詳細は C12 頁をご参照ください。( ) 内はブレーキ付の形式、寸法、質量を示します。

図 C7 CNVM3-5127-AV-51, 59 / 仕様記号 (CNVM3-5127-AV-B-51, 59 / 仕様記号) 仕様記号 J□NSLA 質量 54kg(63kg)

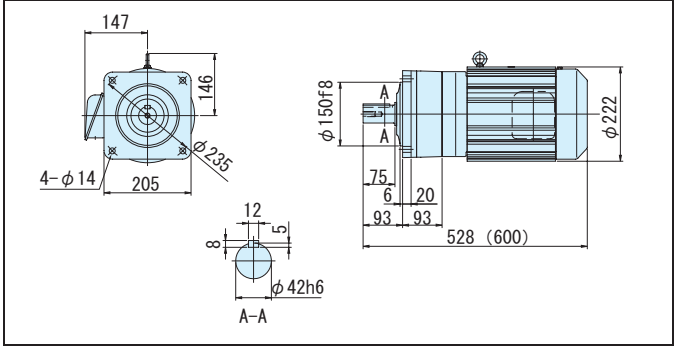

図 C8 CNHM3-5127-AV-51, 59 / 仕様記号 (CNHM3-5127-AV-B-51, 59 / 仕様記号) 仕様記号 J□NSLA 質量 56kg(65kg)

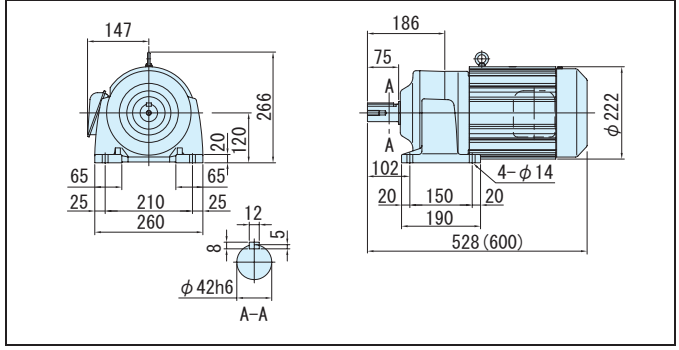

注）1. 低速軸径寸法：寸法公差は、JIS B 0401-1976 "h6" です。
2. 軸端キー寸法：寸法公差は、JIS B 1301-1996 平行キーに依っています。
3. 低速軸部の詳細寸法は、技術資料 E32 頁を参照ください。
4. 本寸法図の寸法および質量は、予告無しに変更することがあります。

平行軸ギヤモータ・フランジ取付形（CNVM）・脚取付形（CNHM）
3.7kW・三相インバータ用モータ・屋内形

減速比	出力回転数 r/min 6Hz	60Hz	最高許容回転数 (120Hz)		容量記号	枠番	補助形式	減速比	出力トルク Tout N・m 60Hz	kgf・m 60Hz	出力軸許容ラジアル荷重 Pro N 60Hz	kgf 60Hz	屋内形寸法図 フランジ取付	脚取付
					（形式記号詳細 C10 頁）									
11	15.9	159	318	CNVM（フランジ取付）CNHM（脚取付）	5	5117	AV (-B)	11	200	20.4	4270	435	図 C1	図 C2
13	13.5	135	270		5	5117	AV (-B)	13	236	24.1	4970	507		
15	11.7	117	234		5	5127	AV (-B)	15	273	27.8	7260	740	図 C3	図 C4
17	10.3	103	206		5	5127	AV (-B)	17	309	31.5	7260	740		
21	8.33	83.3	167		5	5127	AV (-B)	21	382	38.9	7260	740		

注）1. 出力回転数はモータ回転数 60Hz : 1750r/min, 6Hz : 175r/min としたときの代表値です。詳細は技術資料「モータ部」を参照ください。
2. 低速軸ラジアル荷重は、低速軸中央の位置の値です。
3. インバータ用モータを使用すると、6Hz ～ 60Hz の範囲で定トルク運転（連続運転が可能です）。基底周波数（60Hz）を超える周波数域は、定出力運転となります。詳細は、E80 頁を参照ください。
4. 汎用インバータをインバータ運転した場合は、低減トルク特性となります。
5. 当社製インバータ（HF-320α）を用いてセンサレス運転を行なうと、汎用モータで定トルク運転が可能となります。詳細は、専用カタログをご参照ください。
6. 60Hz を超える周波数でご使用の場合は、ご照会ください。

仕様記号の□は、200V 級は "2"、400V 級は "4" が入ります。詳細は C12 頁をご参照ください。( ) 内はブレーキ付の形式、寸法、質量を示します。

図 C3 CNVM5-5117-AV-11, 13 / 仕様記号 (CNVM5-5117-AV-B-11, 13 / 仕様記号) 仕様記号 J□NSLA 質量 53kg(62kg)

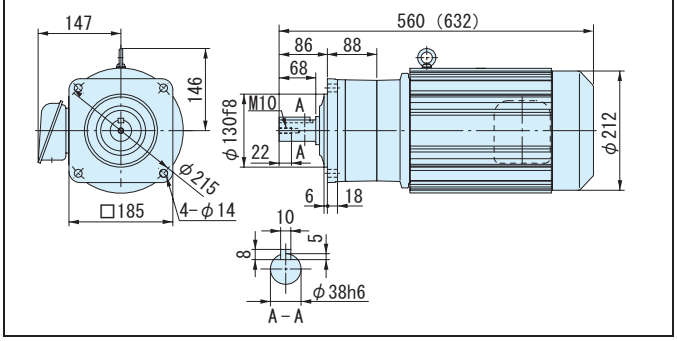

図 C4 CNHM5-5117-AV-11, 13 / 仕様記号 (CNHM5-5117-AV-B-11, 13 / 仕様記号) 仕様記号 J□NSLA 質量 55kg(65kg)

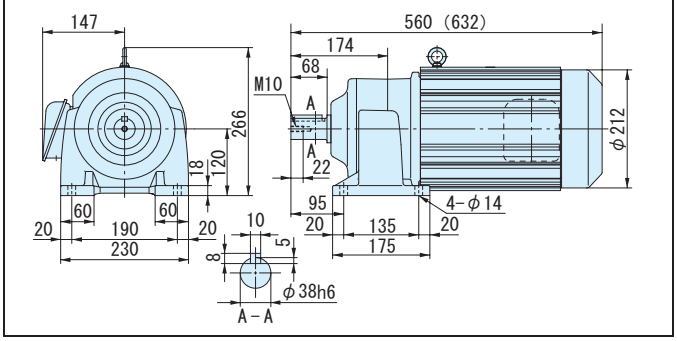

図 C5 CNVM5-5125-AV-15~21 / 仕様記号 (CNVM5-5125-AV-B-15~21 / 仕様記号) 仕様記号 J□NSLA 質量 61kg(71kg)

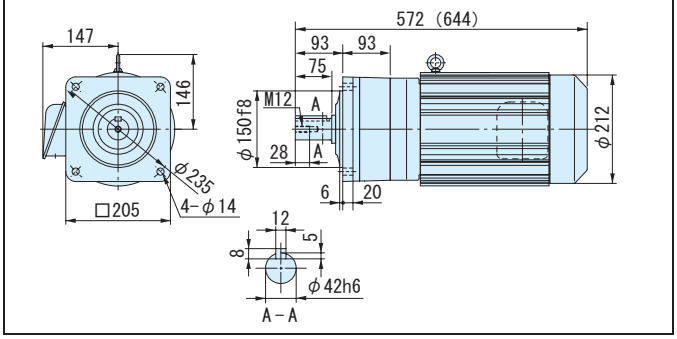

図 C6 CNHM5-5125-AV-15~21 / 仕様記号 (CNHM5-5125-AV-B-15~21 / 仕様記号) 仕様記号 J□NSLA 質量 63kg(73kg)

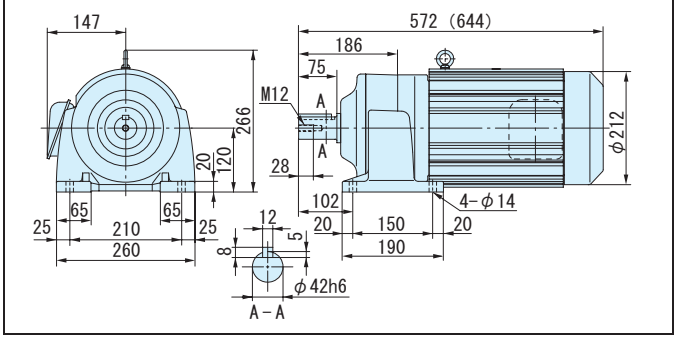

注）1. 低速軸径寸法：寸法公差は、JIS B 0401-1976 "h6" です。
2. 軸端キー寸法：寸法公差は、JIS B 1301-1996 平行キーに依っています。
3. 低速軸部の詳細寸法は、技術資料 E32 頁を参照ください。
4. 本寸法図の寸法および質量は、予告無しに変更することがあります。

5.5kW 以上の平行軸ギヤモータは、サイクロ® 減速機をご利用ください。
（専用カタログをご参照ください。）

アルタックス® NEOギヤモータ

平行軸・フランジ取付／脚取付

CNVMシリーズ
CNHMシリーズ

3～高効率 高効率三相モータ

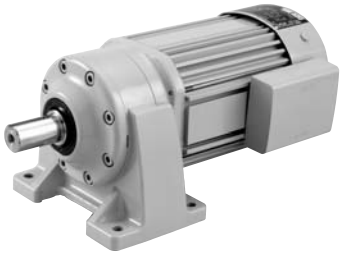

モータ容量	減速比範囲			頁
0.2kW	3	▶	1003	C80
0.4kW	3	▶	731	C83
0.75kW	3	▶	295	C85
1.5kW	3	▶	87	C87
2.2kW	3	▶	59	C89

平行軸 フランジ取付

平行軸 脚取付

平行軸ギヤモータ・フランジ取付形（CNVM）・脚取付形（CNHM）
0.2kW・高効率三相モータ・屋内形

減速比	出力回転数 r/min 50Hz	出力回転数 r/min 60Hz	容量記号	枠番	補助形式	減速比	出力トルク Tout N・m 50Hz	出力トルク Tout N・m 60Hz	出力トルク Tout kgf・m 50Hz	出力トルク Tout kgf・m 60Hz	出力軸許容ラジアル荷重 Pro N 50Hz	出力軸許容ラジアル荷重 Pro N 60Hz	出力軸許容ラジアル荷重 Pro kgf 50Hz	出力軸許容ラジアル荷重 Pro kgf 60Hz	屋内形寸法図 フランジ取付	屋内形寸法図 脚取付
			（形式記号詳細 C10 頁）													
3	483	583	02	507R	ES (-B)	3	3.75	3.11	0.383	0.317	235	235	24.0	24.0	図 C1	図 C2
5	290	350	02	507R	ES (-B)	5	6.26	5.18	0.638	0.528	392	392	40.0	40.0		
6	242	292	02	506H	ES (-B)	6	7.51	6.22	0.765	0.634	540	540	55.0	55.0	図 C3	図 C4
8	181	219	02	506H	ES (-B)	8	10.0	8.29	1.02	0.846	687	687	70.0	70.0		
11	132	159	02	506H	ES (-B)	11	13.8	11.4	1.40	1.16	687	687	70.0	70.0		
13	112	135	02	506H	ES (-B)	13	16.3	13.5	1.66	1.37	687	687	70.0	70.0		
15	96.7	117	02	506H	ES (-B)	15	18.8	15.6	1.91	1.59	883	883	90.0	90.0		
17	85.3	103	02	506H	ES (-B)	17	21.3	17.6	2.17	1.80	883	883	90.0	90.0		
21	69.0	83.3	02	506H	ES (-B)	21	26.3	21.8	2.68	2.22	1180	1180	120	120		
25	58.0	70.0	02	506H	ES (-B)	25	31.3	25.9	3.19	2.64	1180	1180	120	120		
29	50.0	60.3	02	5077	ES (-B)	29	36.3	30.1	3.70	3.07	1670	1670	170	170	図 C5	図 C6
35	41.4	50.0	02	5077	ES (-B)	35	43.8	36.3	4.46	3.70	1670	1670	170	170		
43	33.7	40.7	02	5077	ES (-B)	43	53.8	44.6	5.49	4.54	1670	1670	170	170		

CNVM（フランジ取付）CNHM（脚取付）

注）1. 出力回転数はモータ回転数 60Hz：1750r/min，6Hz：175r/min としたときの代表値です。詳細は技術資料「モータ部」を参照ください。
2. 低速軸ラジアル荷重は、低速軸中央の位置の値です。
3. 枠番末尾に「R」の付く機種は、トラクションドライブ機種です。ご使用にあたっては C20 頁の選定資料をご参照ください。

仕様記号の□は、200V 級は "2"、400V 級は "4" が入ります。詳細は C12 頁をご参照ください。( ) 内はブレーキ付の形式、寸法、質量を示します。

図 C1 CNVM02-507R-ES-3, 5 / 仕様記号 (CNVM02-507R-ES-B-3, 5 / 仕様記号)　仕様記号 J□NPLA　質量 8.0kg(9.5kg)

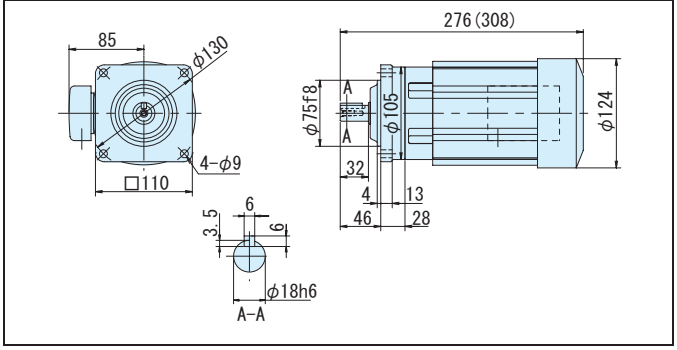

図 C2 CNHM02-507R-ES-3, 5 / 仕様記号 (CNHM02-507R-ES-B-3, 5 / 仕様記号)　仕様記号 J□NPLA　質量 8.0kg(9.5kg)

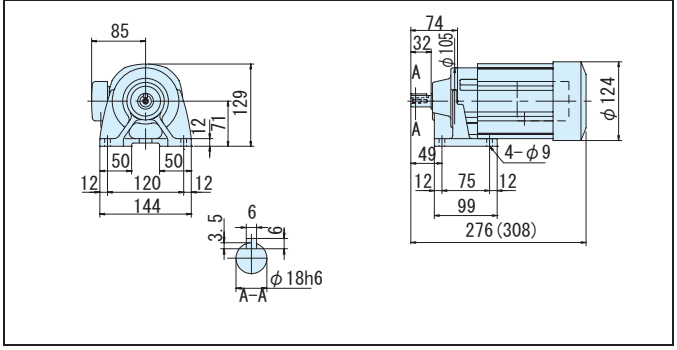

図 C3 CNVM02-506H-ES-6~25 / 仕様記号 (CNVM02-506H-ES-B-6~25 / 仕様記号)　仕様記号 J□NPLA　質量 7.5kg(9.0kg)

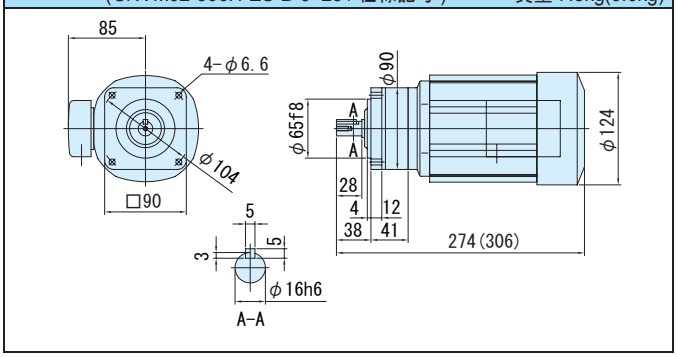

図 C4 CNHM02-506H-ES-6~25 / 仕様記号 (CNHM02-506H-ES-B-6~25 / 仕様記号)　仕様記号 J□NPLA　質量 8.0kg(9.0kg)

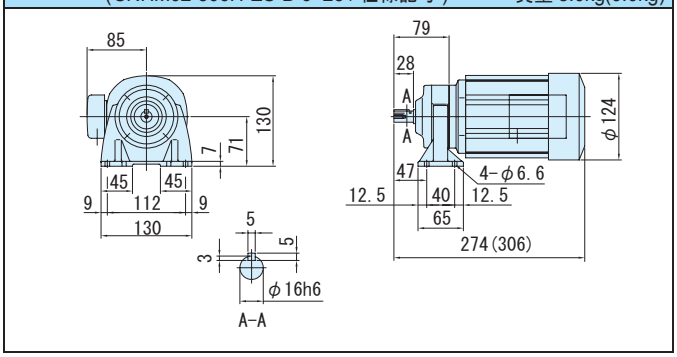

図 C5 CNVM02-5077-ES-29~43 / 仕様記号 (CNVM02-5077-ES-B-29~43 / 仕様記号)　仕様記号 J□NPLA　質量 8.0kg(9.0kg)

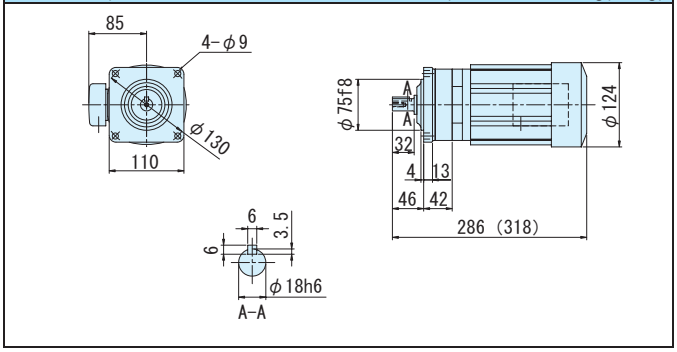

図 C6 CNHM02-5077-ES-29~43 / 仕様記号 (CNHM02-5077-ES-B-29~43 / 仕様記号)　仕様記号 J□NPLA　質量 8.0kg(9.5kg)

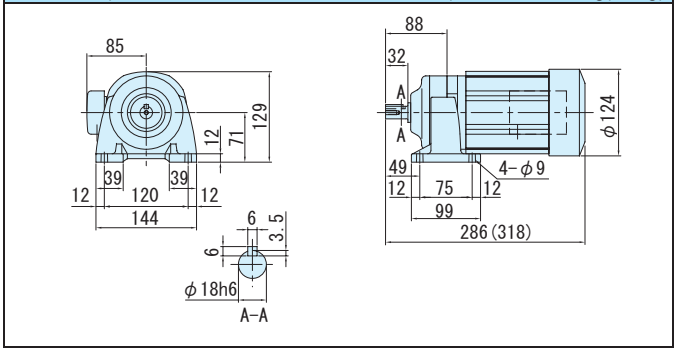

注）1. 低速軸径寸法：寸法公差は、JIS B 0401-1976 "h6" です。
2. 軸端キー寸法：寸法公差は、JIS B 1301-1996 平行キーに依っています。
3. 低速軸部の詳細寸法は、技術資料 E32 頁を参照ください。
4. 本寸法図の寸法および質量は、予告無しに変更することがあります。

0.2kW・高効率三相モータ・屋内形

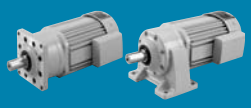

減速比	出力回転数 r/min 50Hz	出力回転数 r/min 60Hz	容量記号	枠番	補助形式	減速比	出力トルク Tout N・m 50Hz	出力トルク Tout N・m 60Hz	出力トルク Tout kgf・m 50Hz	出力トルク Tout kgf・m 60Hz	出力軸許容ラジアル荷重 Pro N 50Hz	出力軸許容ラジアル荷重 Pro N 60Hz	出力軸許容ラジアル荷重 Pro kgf 50Hz	出力軸許容ラジアル荷重 Pro kgf 60Hz	屋内形寸法図 フランジ取付	屋内形寸法図 脚取付
			（形式記号詳細 C10 頁）													
51	28.4	34.3	02	5087	ES (-B)	51	63.8	52.9	6.51	5.39	2700	2700	275	275	図 C7	図 C8
59	24.6	29.7	02	5087	ES (-B)	59	73.8	61.2	7.53	6.24	2700	2700	275	275		
71	20.4	24.6	02	5097	ES (-B)	71	88.8	73.6	9.06	7.50	3430	3430	350	350	図 C9	図 C10
87	16.7	20.1	02	5097	ES (-B)	87	109.0	90.2	11.10	9.20	3430	3430	350	350		
103	13.8	16.7	02	5097	ES (-B)	103	124	103	12.7	10.5	3430	3430	350	350		
119	12.2	14.7	02	5097	ES (-B)	119	149	123	15.2	12.6	3430	3430	350	350		
145	10.0	12.1	02	5097DR	ES (-B)	145	172	142	17.5	14.5	3430	3430	350	350	図 C11	図 C12
175	8.29	10.0	02	5097DR	ES (-B)	175	207	172	21.1	17.5	3430	3430	350	350		

CNVM（フランジ取付）
CNHM（脚取付）

注）1. 出力回転数はモータ回転数 60Hz：1750r/min，6Hz：175r/min としたときの代表値です。詳細は技術資料「モータ部」を参照ください。
2. 低速軸ラジアル荷重は、低速軸中央の位置の値です。
3. 枠番末尾に「R」の付く機種は、トラクションドライブ機種です。ご使用にあたっては C20 頁の選定資料をご参照ください。

仕様記号の□は、200V 級は "2"、400V 級は "4" が入ります。詳細は C12 頁をご参照ください。( ) 内はブレーキ付の形式、寸法、質量を示します。

図 C7

CNVM02-5087-ES-51, 59 / 仕様記号
(CNVM02-5087-ES-B-51, 59 / 仕様記号)
仕様記号 J□NPLA
質量 8.0kg(9.5kg)

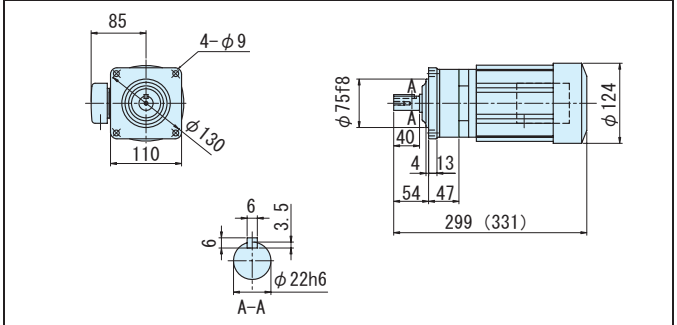

図 C8

CNHM02-5087-ES-51, 59 / 仕様記号
(CNHM02-5087-ES-B-51, 59 / 仕様記号)
仕様記号 J□NPLA
質量 8.5kg(10.0kg)

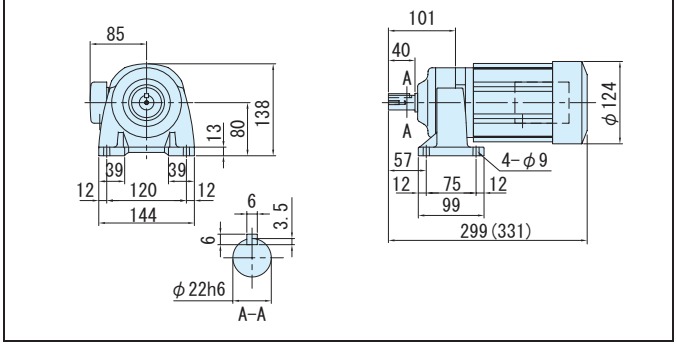

図 C9

CNVM02-5097-ES-71~119 / 仕様記号
(CNVM02-5097-ES-B-71~119 / 仕様記号)
仕様記号 J□NPLA
質量 11.0kg(12.0kg)

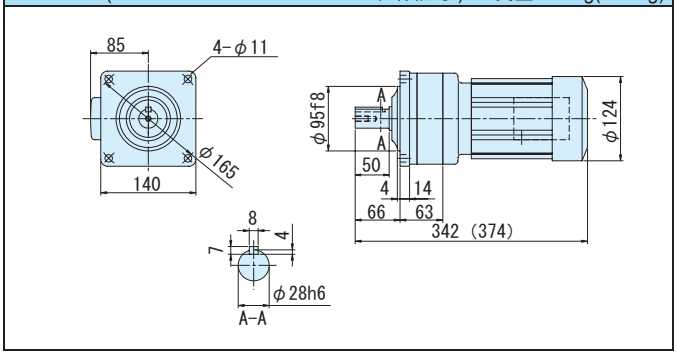

図 C10

CNHM02-5097-ES-71~119 / 仕様記号
(CNHM02-5097-ES-B-71~119 / 仕様記号)
仕様記号 J□NPLA
質量 11.0kg(13.0kg)

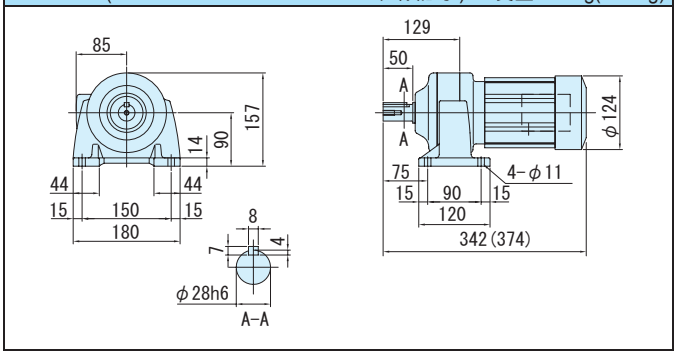

図 C11

CNVM02-5097DR-ES-145, 175 / 仕様記号
(CNVM02-5097DR-ES-B-145, 175) / 仕様記号
仕様記号 J□NPLA
質量 12.0kg(13.0kg)

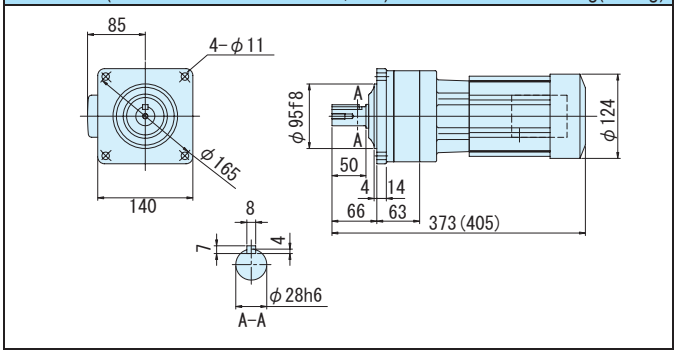

図 C12

CNHM02-5097DR-ES-145, 175 / 仕様記号
(CNHM02-5097DR-ES-B-145, 175 / 仕様記号)
仕様記号 J□NPLA
質量 12.0kg(13.0kg)

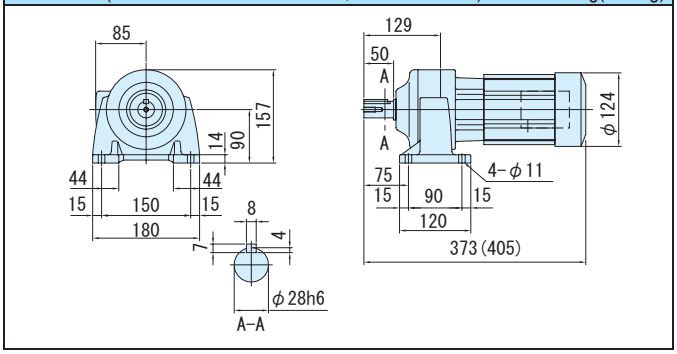

注）1. 低速軸径寸法：寸法公差は、JIS B 0401-1976 "h6" です。
2. 軸端キー寸法：寸法公差は、JIS B 1301-1996 平行キーに依っています。
3. 低速軸部の詳細寸法は、技術資料 E32 頁を参照ください。
4. 本寸法図の寸法および質量は、予告無しに変更することがあります。

平行軸ギヤモータ・フランジ取付形（CNVM）・脚取付形（CNHM）
0.2kW・高効率三相モータ・屋内形

減速比	出力回転数 r/min 50Hz	出力回転数 r/min 60Hz	容量記号	枠番	補助形式	減速比	出力トルク Tout N・m 50Hz	出力トルク Tout N・m 60Hz	出力トルク Tout kgf・m 50Hz	出力トルク Tout kgf・m 60Hz	出力軸許容ラジアル荷重 Pro N 50Hz	出力軸許容ラジアル荷重 Pro N 60Hz	出力軸許容ラジアル荷重 Pro kgf 50Hz	出力軸許容ラジアル荷重 Pro kgf 60Hz	屋内形寸法図 フランジ取付	屋内形寸法図 脚取付
			（形式記号詳細 C10 頁）													
215	6.74	8.14	02	5107DR	ES (-B)	215	255	211	26.0	21.5	4660	4660	475	475	図 C1	図 C2
255	5.69	6.86	02	5107DR	ES (-B)	255	302	250	30.8	25.5	4660	4660	475	475		
295	4.92	5.93	02	5107DR	ES (-B)	295	350	290	35.7	29.5	4660	4660	475	475		
355	4.08	4.93	02	5107DR	ES (-B)	355	*340	*340	*34.7	*34.7	4660	4660	475	475		
435	3.33	4.02	02	5117DR	ES (-B)	435	516	427	52.6	43.6	5690	5690	580	580	図 C3	図 C4
559	2.59	3.13	02	5127DA	ES (-B)	559	663	549	67.6	56.0	7260	7260	740	740	図 C5	図 C6
649	2.23	2.70	02	5127DA	ES (-B)	649	762	638	77.7	65.0	7260	7260	740	740		
731	1.98	2.39	02	5127DA	ES (-B)	731	*711	*711	*72.5	*72.5	7260	7260	740	740		
841	1.72	2.08	02	5127DA	ES (-B)	841	*665	*665	*67.8	*67.8	7260	7260	740	740		
1003	1.45	1.74	02	5127DA	ES (-B)	1003	*762	*762	*77.7	*77.7	7260	7260	740	740		

CNVM（フランジ取付）
CNHM（脚取付）

注）1. 出力回転数はモータ回転数 60Hz：1750r/min，6Hz：175r/min としたときの代表値です。詳細は技術資料「モータ部」を参照ください。
2. 低速軸ラジアル荷重は、低速軸中央の位置の値です。
3. * 印はトルク制限機種です。出力トルクにご注意ください。
4. 枠番末尾に「R」の付く機種は、トラクションドライブ機種です。ご使用にあたっては C20 頁の選定資料をご参照ください。

仕様記号の□は、200V 級は "2"、400V 級は "4" が入ります。詳細は C12 頁をご参照ください。( ) 内はブレーキ付の形式、寸法、質量を示します。

図 C1 CNVM02-5107DR-ES-215~355 / 仕様記号 (CNVM02-5107DR-ES-B-215~355 / 仕様記号) 仕様記号 J□NPLA 質量 15.0kg(16.0kg)

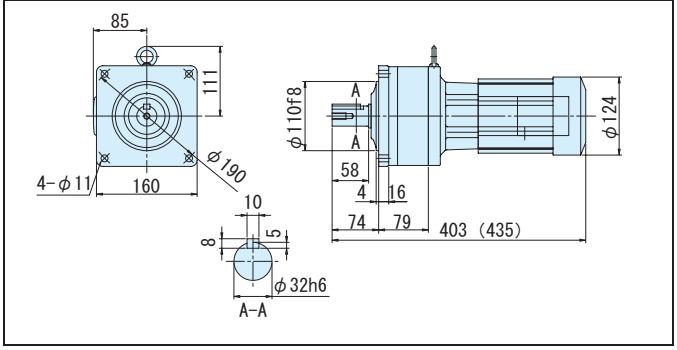

図 C2 CNHM02-5107DR-ES-215~355 / 仕様記号 (CNHM02-5107DR-ES-B-215~355 / 仕様記号) 仕様記号 J□NPLA 質量 16.0kg(17.0kg)

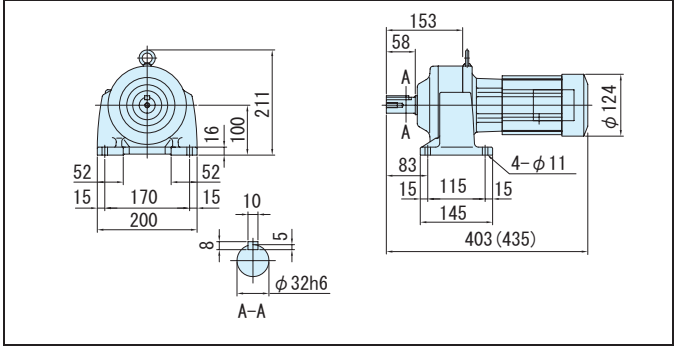

図 C3 CNVM02-5117DR-ES-435 / 仕様記号 (CNVM02-5117DR-ES-B-435 / 仕様記号) 仕様記号 J□NPLA 質量 26.0kg(27.0kg)

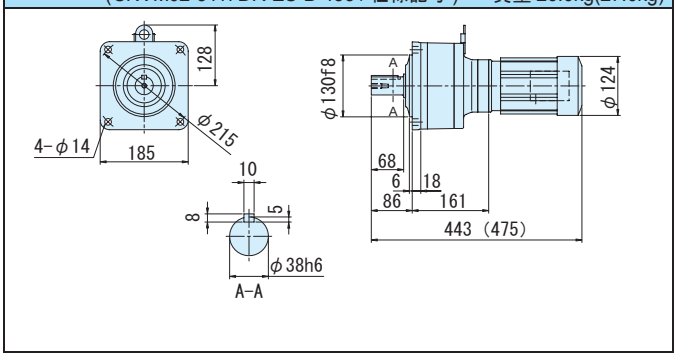

図 C4 CNHM02-5117DR-ES-435 / 仕様記号 (CNHM02-5117DR-ES-B-435 / 仕様記号) 仕様記号 J□NPLA 質量 28.0kg(29.0kg)

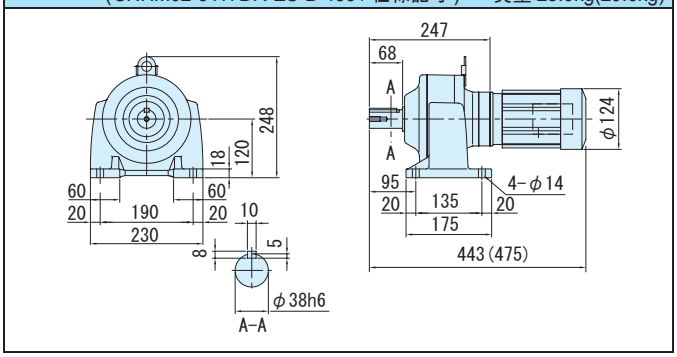

図 C5 CNVM02-5127DA-ES-559~1003 / 仕様記号 (CNVM02-5127DA-ES-B-559~1003 / 仕様記号) 仕様記号 J□NPLA 質量 34.0kg(35.0kg)

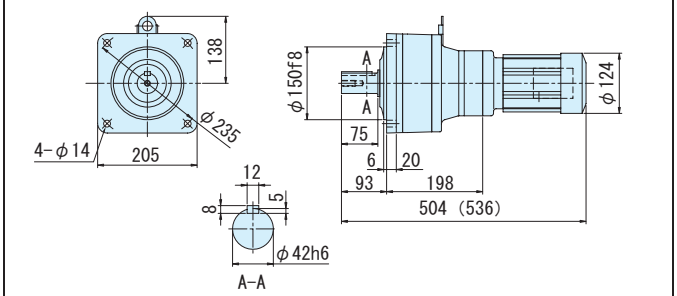

図 C6 CNHM02-5127DA-ES-559~1003 / 仕様記号 (CNHM02-5127DA-ES-B-559~1003 / 仕様記号) 仕様記号 J□NPLA 質量 36.0kg(38.0kg)

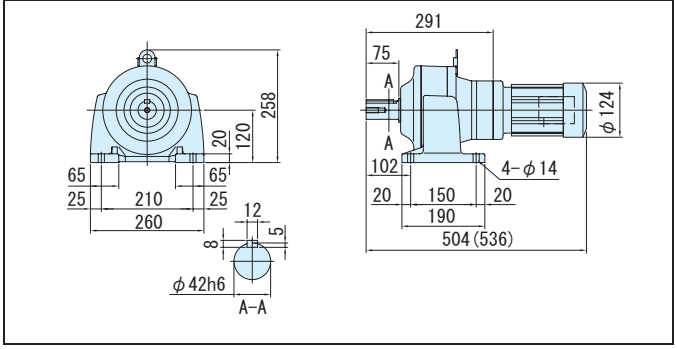

注）1. 低速軸径寸法：寸法公差は、JIS B 0401-1976 "h6" です。
2. 軸端キー寸法：寸法公差は、JIS B 1301-1996 平行キーに依っています。
3. 低速軸部の詳細寸法は、技術資料 E32 頁を参照ください。
4. 本寸法図の寸法および質量は、予告無しに変更することがあります。

平行軸ギヤモータ・フランジ取付形（CNVM）・脚取付形（CNHM）

0.4kW・高効率三相モータ・屋内形

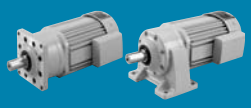

減速比	出力回転数 r/min 50Hz	出力回転数 r/min 60Hz		容量記号 – 枠番 – 補助形式 – 減速比（形式記号詳細 C10 頁）	出力トルク Tout N・m 50Hz	出力トルク Tout N・m 60Hz	出力トルク Tout kgf・m 50Hz	出力トルク Tout kgf・m 60Hz	出力軸許容ラジアル荷重 Pro N 50Hz	出力軸許容ラジアル荷重 Pro N 60Hz	出力軸許容ラジアル荷重 Pro kgf 50Hz	出力軸許容ラジアル荷重 Pro kgf 60Hz	屋内形寸法図 フランジ取付	屋内形寸法図 脚取付
3	483	583	CNVM（フランジ取付）CNHM（脚取付）	05 - 508R - ES (-B) - 3	7.51	6.22	0.765	0.634	603	603	62.0	62.0	図 C7	図 C8
5	290	350		05 - 508R - ES (-B) - 5	12.5	10.4	1.28	1.06	1000	1000	102	102		
6	242	292		05 - 5087 - ES (-B) - 6	15.0	12.4	1.53	1.27	1000	1000	102	102	図 C9	図 C10
8	181	219		05 - 5087 - ES (-B) - 8	20.0	16.6	2.04	1.69	1000	1000	102	102		
11	132	159		05 - 5087 - ES (-B) - 11	27.5	22.8	2.81	2.33	1470	1470	150	150		
13	112	135		05 - 5087 - ES (-B) - 13	32.5	27.0	3.32	2.75	1470	1470	150	150		
15	96.7	117		05 - 5087 - ES (-B) - 15	37.5	31.1	3.83	3.17	1600	1600	163	163		
17	85.3	103		05 - 5087 - ES (-B) - 17	42.5	35.3	4.34	3.59	1810	1810	185	185		
21	69.0	83.3		05 - 5087 - ES (-B) - 21	52.6	43.5	5.36	4.44	2250	2250	229	229		
25	58.0	70.0		05 - 5087 - ES (-B) - 25	62.6	51.8	6.38	5.28	2680	2680	273	273		
29	50.0	60.3		05 - 5087 - ES (-B) - 29	72.6	60.1	7.40	6.13	2700	2700	275	275		
35	41.4	50.0		05 - 5087 - ES (-B) - 35	87.6	72.6	8.93	7.40	2700	2700	275	275		
43	33.7	40.7		05 - 5097 - ES (-B) - 43	108.0	89.2	11.0	9.09	3430	3430	350	350	図 C11	図 C12
51	28.4	34.3		05 - 5097 - ES (-B) - 51	128	106	13.0	10.8	3430	3430	350	350		
59	24.6	29.7		05 - 5097 - ES (-B) - 59	148	122	15.1	12.5	3430	3430	350	350		
71	20.4	24.6		05 - 5097 - ES (-B) - 71	178	147	18.1	15.0	3430	3430	350	350		

注）1. 出力回転数はモータ回転数 60Hz：1750r/min，6Hz：175r/min としたときの代表値です。詳細は技術資料「モータ部」を参照ください。
2. 低速軸ラジアル荷重は、低速軸中央の位置の値です。
3. 枠番末尾に「R」の付く機種は、トラクションドライブ機種です。ご使用にあたっては C20 頁の選定資料をご参照ください。

仕様記号の□は、200V 級は "2"、400V 級は "4" が入ります。詳細は C12 頁をご参照ください。( ) 内はブレーキ付の形式、寸法、質量を示します。

図 C7

CNVM05-508R-ES-3, 5 / 仕様記号
(CNVM05-508R-ES-B-3, 5 / 仕様記号)

仕様記号 J□NSLA
質量 13.0kg(16.0kg)

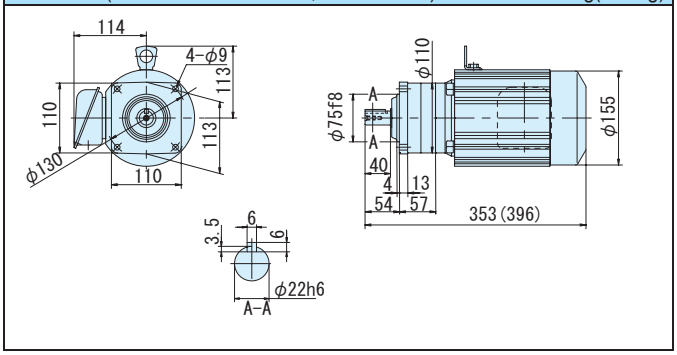

図 C8

CNHM05-508R-ES-3, 5 / 仕様記号
(CNHM05-508R-ES-B-3, 5 / 仕様記号)

仕様記号 J□NSLA
質量 13.0kg(16.0kg)

図 C9

CNVM05-5087-ES-6~35 / 仕様記号
(CNVM05-5087-ES-B-6~35 / 仕様記号)

仕様記号 J□NSLA
質量 11.0kg(14.0kg)

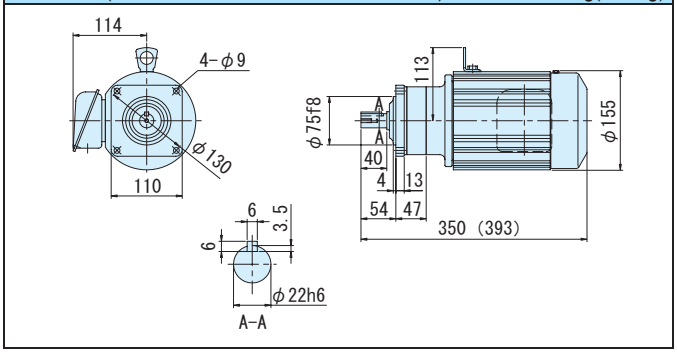

図 C10

CNHM05-5087-ES-6~35 / 仕様記号
(CNHM05-5087-ES-B-6~35 / 仕様記号)

仕様記号 J□NSLA
質量 11.0kg(14.0kg)

図 C11

CNVM05-5097-ES-43~71 / 仕様記号
(CNVM05-5097-ES-B-43~71 / 仕様記号)

仕様記号 J□NSLA
質量 13.0kg(16.0kg)

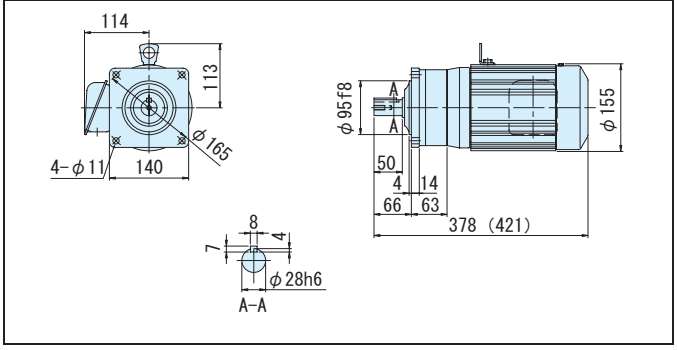

図 C12

CNHM05-5097-ES-43~71 / 仕様記号
(CNHM05-5097-ES-B-43~71 / 仕様記号)

仕様記号 J□NSLA
質量 14.0kg(17.0kg)

注）1. 低速軸径寸法：寸法公差は、JIS B 0401-1976 "h6" です。
2. 軸端キー寸法：寸法公差は、JIS B 1301-1996 平行キーに依っています。
3. 低速軸部の詳細寸法は、技術資料 E32 頁を参照ください。
4. 本寸法図の寸法および質量は、予告無しに変更することがあります。

平行軸ギヤモータ・フランジ取付形（CNVM）・脚取付形（CNHM）
0.4kW・高効率三相モータ・屋内形

減速比	出力回転数 r/min 50Hz	出力回転数 r/min 60Hz	容量記号	枠番	補助形式	減速比	出力トルク Tout N・m 50Hz	出力トルク Tout N・m 60Hz	出力トルク Tout kgf・m 50Hz	出力トルク Tout kgf・m 60Hz	出力軸許容ラジアル荷重 Pro N 50Hz	出力軸許容ラジアル荷重 Pro N 60Hz	出力軸許容ラジアル荷重 Pro kgf 50Hz	出力軸許容ラジアル荷重 Pro kgf 60Hz	屋内形寸法図 フランジ取付	屋内形寸法図 脚取付
			（形式記号詳細 C10 頁）													
87	16.7	20.1	05	5107	ES (-B)	87	218	180	22.2	18.4	4660	4660	475	475	図 C1	図 C2
103	13.8	16.7	05	5107	ES (-B)	103	249	206	25.4	21.0	4660	4660	475	475		
119	12.2	14.7	05	5107	ES (-B)	119	298	247	30.4	25.2	4660	4660	475	475		
145	10.0	12.1	05	5127DR	ES (-B)	145	344	285	35.0	29.0	7260	7260	740	740	図 C3	図 C4
175	8.29	10.0	05	5127DR	ES (-B)	175	415	344	42.3	35.0	7260	7260	740	740		
215	6.74	8.1	05	5127DR	ES (-B)	215	510	422	52.0	43.1	7260	7260	740	740		
255	5.69	6.86	05	5127DR	ES (-B)	255	604	501	61.7	51.1	7260	7260	740	740		
295	4.92	5.93	05	5127DR	ES (-B)	295	699	580	71.3	59.1	7260	7260	740	740		
355	4.08	4.93	05	5127DR	ES (-B)	355	*604	*604	*61.5	*61.5	7260	7260	740	740		
435	3.33	4.02	05	5127DR	ES (-B)	435	*774	*774	*78.9	*78.9	7260	7260	740	740		
559	2.59	3.13	05	5127DA	ES (-B)	559	*711	*711	*72.5	*72.5	7260	7260	740	740	図 C5	図 C6
649	2.23	2.70	05	5127DA	ES (-B)	649	*762	*762	*77.7	*77.7	7260	7260	740	740		
731	1.98	2.39	05	5127DA	ES (-B)	731	*711	*711	*72.5	*72.5	7260	7260	740	740		

CNVM（フランジ取付）CNHM（脚取付）

注）1. 出力回転数はモータ回転数 60Hz：1750r/min，6Hz：175r/min としたときの代表値です。詳細は技術資料「モータ部」を参照ください。
2. 低速軸ラジアル荷重は、低速軸中央の位置の値です。
3. * 印はトルク制限機種です。出力トルクにご注意ください。
4. 枠番末尾に「R」の付く機種は、トラクションドライブ機種です。ご使用にあたっては C20 頁の選定資料をご参照ください。

仕様記号の□は、200V 級は "2"、400V 級は "4" が入ります。詳細は C12 頁をご参照ください。( ) 内はブレーキ付の形式、寸法、質量を示します。

図 C1 CNVM05-5107-ES-87~119 / 仕様記号 (CNVM05-5107-ES-B-87~119 / 仕様記号) 仕様記号 J□NSLA 質量 17.0kg(19.0kg)

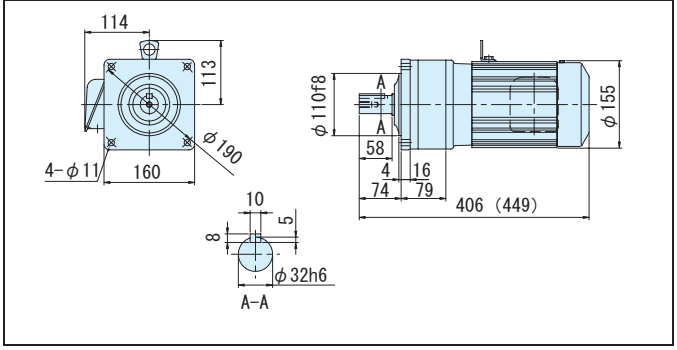

図 C2 CNHM05-5107-ES-87~119 / 仕様記号 (CNHM05-5107-ES-B-87~119 / 仕様記号) 仕様記号 J□NSLA 質量 18.0kg(20.0kg)

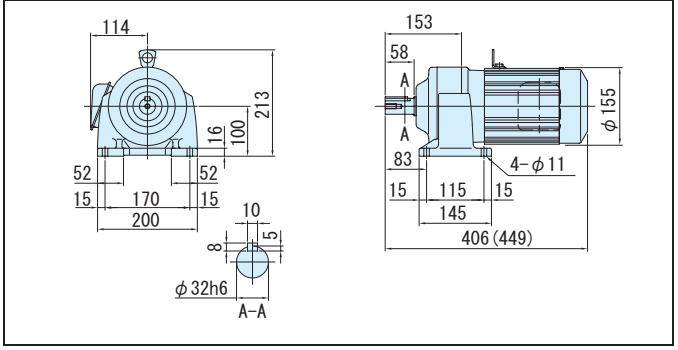

図 C3 CNVM05-5127DR-ES-145~435 / 仕様記号 (CNVM05-5127DR-ES-B-145~435 / 仕様記号) 仕様記号 J□NSLA 質量 37.0kg(40.0kg)

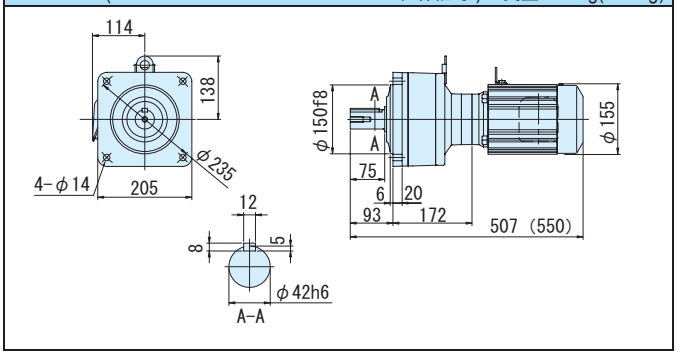

図 C4 CNHM05-5127DR-ES-145~435 / 仕様記号 (CNHM05-5127DR-ES-B-145~435 / 仕様記号) 仕様記号 J□NSLA 質量 37.0kg(40.0kg)

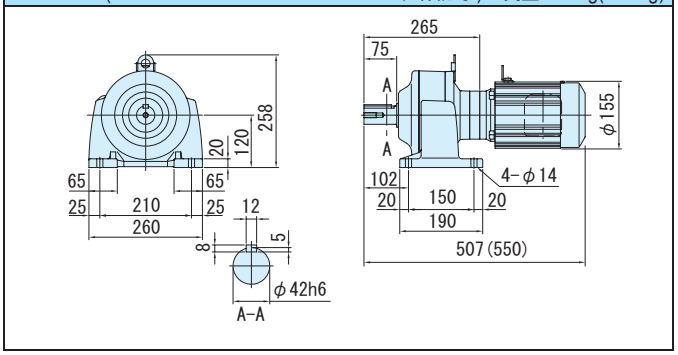

図 C5 CNVM05-5127DA-ES-559~731 / 仕様記号 (CNVM05-5127DA-ES-B-559~731 / 仕様記号) 仕様記号 J□NSLA 質量 37.0kg(39.0kg)

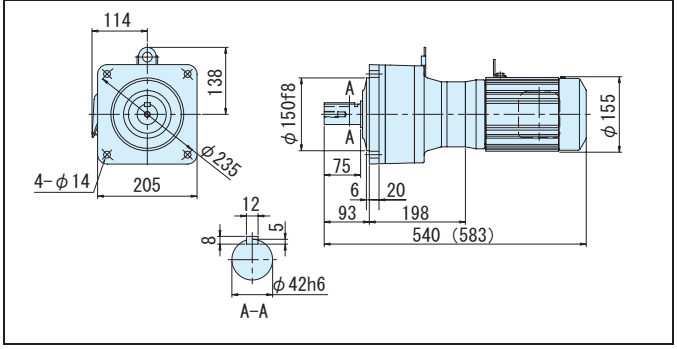

図 C6 CNHM05-5127DA-ES-559~731 / 仕様記号 (CNHM05-5127DA-ES-B-559~731 / 仕様記号) 仕様記号 J□NSLA 質量 39.0kg(42.0kg)

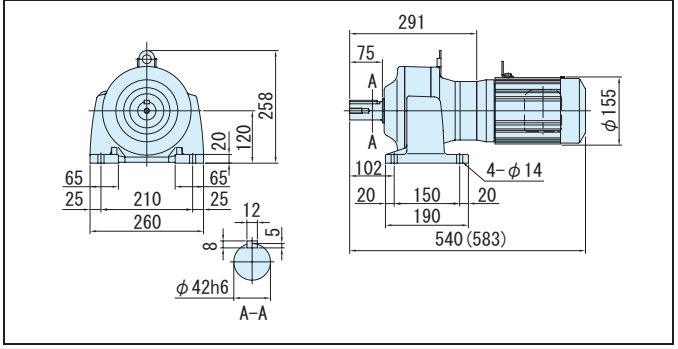

注）1. 低速軸径寸法：寸法公差は、JIS B 0401-1976 "h6" です。
2. 軸端キー寸法：寸法公差は、JIS B 1301-1996 平行キーに依っています。
3. 低速軸部の詳細寸法は、技術資料 E32 頁を参照ください。
4. 本寸法図の寸法および質量は、予告無しに変更することがあります。

0.75kW・高効率三相モータ・屋内形

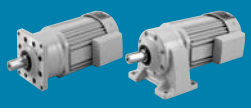

減速比	出力回転数 r/min 50Hz	60Hz	容量記号	枠番	補助形式	減速比	出力トルク Tout N・m 50Hz	60Hz	kgf・m 50Hz	60Hz	出力軸許容ラジアル荷重 Pro N 50Hz	60Hz	kgf 50Hz	60Hz	屋内形寸法図 フランジ取付	脚取付
			（形式記号詳細 C10 頁）													
3	483	583	1	509R	ES (-B)	3	14.1	11.7	1.44	1.19	948	948	97.0	97.0	図 C7	図 C8
5	290	350	1	509R	ES (-B)	5	23.5	19.4	2.39	1.98	1580	1580	161	161		
6	242	292	1	5097	ES (-B)	6	28.2	23.3	2.87	2.38	1960	1960	200	200	図 C9	図 C10
8	181	219	1	5097	ES (-B)	8	37.5	31.1	3.83	3.17	2450	2450	250	250		
11	132	159	1	5097	ES (-B)	11	51.6	42.8	5.26	4.36	2450	2450	250	250		
13	112	135	1	5097	ES (-B)	13	61.0	50.5	6.22	5.15	2750	2750	280	280		
15	96.7	117	1	5097	ES (-B)	15	70.4	58.3	7.18	5.95	2850	2850	290	290		
17	85.3	103	1	5097	ES (-B)	17	79.8	66.1	8.13	6.74	3240	3240	330	330		
21	69.0	83.3	1	5097	ES (-B)	21	98.5	81.7	10.0	8.32	3430	3430	350	350		
25	58.0	70.0	1	5097	ES (-B)	25	117.0	97.2	12.0	9.91	3430	3430	350	350		
29	50.0	60.3	1	5097	ES (-B)	29	136	113	13.9	11.5	3430	3430	350	350		
35	41.4	50.0	1	5097	ES (-B)	35	164	136	16.7	13.9	3430	3430	350	350		
43	33.7	40.7	1	5097	ES (-B)	43	202	167	20.6	17.0	3430	3430	350	350		
51	28.4	34.3	1	5107	ES (-B)	51	239	198	24.4	20.2	4660	4660	475	475	図 C11	図 C12
59	24.6	29.7	1	5107	ES (-B)	59	277	229	28.2	23.4	4660	4660	475	475		
71	20.4	24.6	1	5107	ES (-B)	71	333	276	34.0	28.1	4660	4660	475	475		
87	16.7	20.1	1	5107	ES (-B)	87	408	338	41.6	34.5	4660	4660	475	475		

CNVM（フランジ取付）CNHM（脚取付）

注）1. 出力回転数はモータ回転数 60Hz：1750r/min，6Hz：175r/min としたときの代表値です。詳細は技術資料「モータ部」を参照ください。
2. 低速軸ラジアル荷重は、低速軸中央の位置の値です。
3. 枠番末尾に「R」の付く機種は、トラクションドライブ機種です。ご使用にあたっては C20 頁の選定資料をご参照ください。

仕様記号の□は、200V 級は "2"、400V 級は "4" が入ります。詳細は C12 頁をご参照ください。( ) 内はブレーキ付の形式、寸法、質量を示します。

図 C7

CNVM1-509R-ES-3, 5 / 仕様記号
(CNVM1-509R-ES-B-3, 5 / 仕様記号)
仕様記号 J□NSLA
質量 21.0kg(26.0kg)

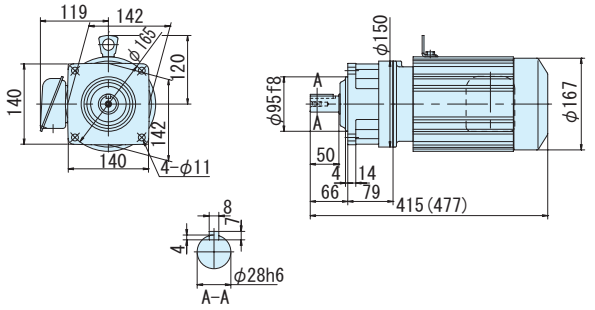

図 C8

CNHM1-509R-ES-3, 5 / 仕様記号
(CNHM1-509R-ES-B-3, 5 / 仕様記号)
仕様記号 J□NSLA
質量 21.0kg(26.0kg)

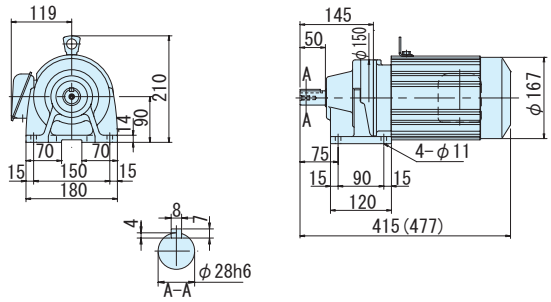

図 C9

CNVM1-5097-ES-6~43 / 仕様記号
(CNVM1-5097-ES-B-6~43 / 仕様記号)
仕様記号 J□NSLA
質量 17.0kg(22.0kg)

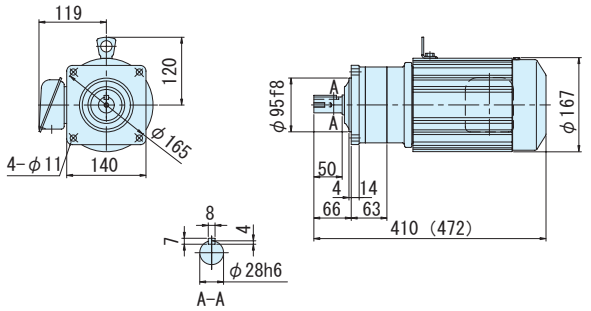

図 C10

CNHM1-5097-ES-6~43 / 仕様記号
(CNHM1-5097-ES-B-6~43 / 仕様記号)
仕様記号 J□NSLA
質量 18.0kg(23.0kg)

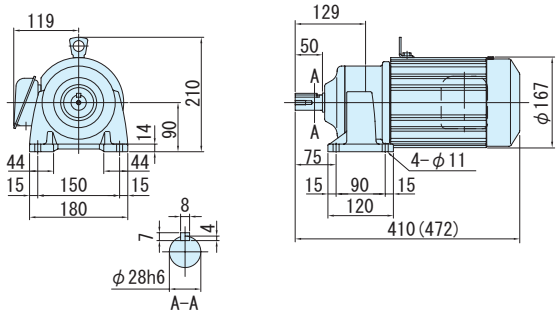

図 C11

CNVM1-5107-ES-51~87 / 仕様記号
(CNVM1-5107-ES-B-51~87 / 仕様記号)
仕様記号 J□NSLA
質量 21.0kg(26.0kg)

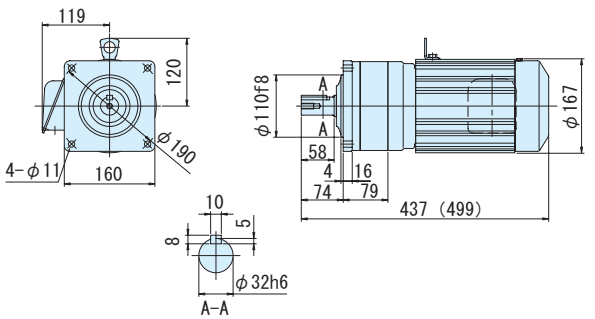

図 C12

CNHM1-5107-ES-51~87 / 仕様記号
(CNHM1-5107-ES-B-51~87 / 仕様記号)
仕様記号 J□NSLA
質量 21.0kg(27.0kg)

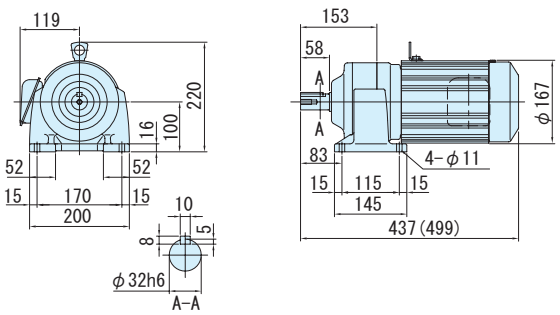

注）1. 低速軸径寸法：寸法公差は、JIS B 0401-1976 "h6" です。
2. 軸端キー寸法：寸法公差は、JIS B 1301-1996 平行キーに依っています。
3. 低速軸部の詳細寸法は、技術資料 E32 頁を参照ください。
4. 本寸法図の寸法および質量は、予告無しに変更することがあります。

平行軸ギヤモータ・フランジ取付形（CNVM）・脚取付形（CNHM）

0.75kW・高効率三相モータ・屋内形

減速比	出力回転数 r/min 50Hz	出力回転数 r/min 60Hz	容量記号	枠番	補助形式	減速比	出力トルク Tout N・m 50Hz	出力トルク Tout N・m 60Hz	出力トルク Tout kgf・m 50Hz	出力トルク Tout kgf・m 60Hz	出力軸許容ラジアル荷重 Pro N 50Hz	出力軸許容ラジアル荷重 Pro N 60Hz	出力軸許容ラジアル荷重 Pro kgf 50Hz	出力軸許容ラジアル荷重 Pro kgf 60Hz	屋内形寸法図 フランジ取付	屋内形寸法図 脚取付
			（形式記号詳細 C10 頁）													
105	13.8	16.7	1	5127DS	ES (-B)	105	467	387	47.6	39.4	7260	7260	740	740	図 C1	図 C2
119	12.2	14.0	1	5127DS	ES (-B)	125	556	460	56.6	46.9	7260	7260	740	740		
145	10.0	12.1	1	5127DS	ES (-B)	145	645	534	65.7	54.4	7260	7260	740	740		
175	8.29	10.0	1	5127DS	ES (-B)	175	778	645	79.3	65.7	7260	7260	740	740		
215	6.74	8.14	1	5127DS	ES (-B)	215	*711	*711	*72.5	*72.5	7260	7260	740	740		
255	5.69	6.86	1	5127DS	ES (-B)	255	*740	*740	*75.4	*75.4	7260	7260	740	740		
295	4.92	5.93	1	5127DS	ES (-B)	295	*762	*762	*77.7	*77.7	7260	7260	740	740		

CNVM（フランジ取付）
CNHM（脚取付）

注）1. 出力回転数はモータ回転数 60Hz：1750r/min，6Hz：175r/min としたときの代表値です。詳細は技術資料「モータ部」を参照ください。
2. 低速軸ラジアル荷重は、低速軸中央の位置の値です。
3. * 印はトルク制限機種です。出力トルクにご注意ください。
4. 枠番末尾に「S」の付く機種は、トラクションドライブ機種です。ご使用にあたっては C20 頁の選定資料をご参照ください。

仕様記号の□は、200V 級は "2"、400V 級は "4" が入ります。詳細は C12 頁をご参照ください。( ) 内はブレーキ付の形式、寸法、質量を示します。

図 C1 CNVM1-5127DS-ES-105~295 / 仕様記号 (CNVM1-5127DS-ES-B-105~295 / 仕様記号) 質量 42.0kg(47.0kg)　仕様記号 J□NSLA

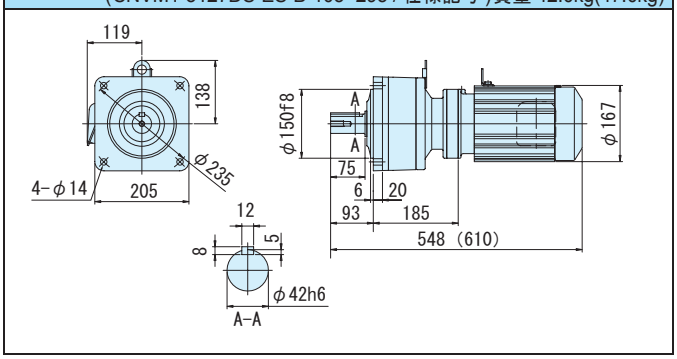

図 C2 CNHM1-5127DS-ES-105~295 / 仕様記号 (CNHM1-5127DS-ES-B-105~295 / 仕様記号) 質量 43.0kg(48.0kg)　仕様記号 J□NSLA

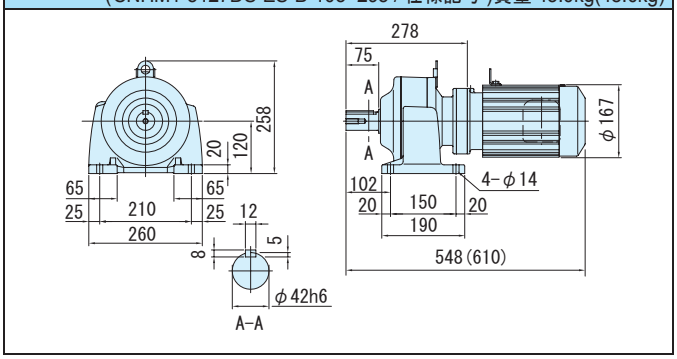

注）1. 低速軸径寸法：寸法公差は、JIS B 0401-1976 "h6" です。
2. 軸端キー寸法：寸法公差は、JIS B 1301-1996 平行キーに依っています。
3. 低速軸部の詳細寸法は、技術資料 E32 頁を参照ください。
4. 本寸法図の寸法および質量は、予告無しに変更することがあります。

1.5kW・高効率三相モータ・屋内形

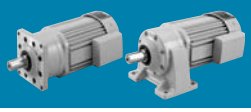

減速比	出力回転数 r/min 50Hz	60Hz		容量記号 － 枠番 － 補助形式 － 減速比（形式記号詳細 C10 頁）	出力トルク Tout N・m 50Hz	60Hz	kgf・m 50Hz	60Hz	出力軸許容ラジアル荷重 Pro N 50Hz	60Hz	kgf 50Hz	60Hz	屋内形寸法図 フランジ取付	脚取付
3	483	583	CNVM（フランジ取付）CNHM（脚取付）	2 - 509R - ES (-B) - 3	28.2	23.3	2.87	2.38	948	948	97.0	97.0	図 C3	図 C4
5	290	350		2 - 509R - ES (-B) - 5	46.9	38.9	4.78	3.96	1580	1580	161	161		
6	242	292		2 - 5097 - ES (-B) - 6	56.3	46.7	5.74	4.76	1960	1960	200	200	図 C5	図 C6
8	181	219		2 - 5097 - ES (-B) - 8	75.1	62.2	7.65	6.34	2450	2450	250	250		
11	132	159		2 - 5097 - ES (-B) - 11	103.0	85.5	10.50	8.72	2450	2450	250	250		
13	112	135		2 - 5097 - ES (-B) - 13	122	101	12.4	10.3	2750	2750	280	280		
15	96.7	117		2 - 5097 - ES (-B) - 15	141	117	14.4	11.9	2850	2850	290	290		
17	85.3	103		2 - 5097 - ES (-B) - 17	160	132	16.3	13.5	3240	3240	330	330		
21	69.0	83.3		2 - 5097 - ES (-B) - 21	197	163	20.1	16.6	3430	3430	350	350		
25	58.0	70.0		2 - 5107 - ES (-B) - 25	235	194	23.9	19.8	4660	4660	475	475	図 C7	図 C8
29	50.0	60.3		2 - 5107 - ES (-B) - 29	272	226	27.7	23.0	4660	4660	475	475		
35	41.4	50.0		2 - 5107 - ES (-B) - 35	328	272	33.5	27.7	4660	4660	475	475		
43	33.7	40.7		2 - 5107 - ES (-B) - 43	404	334	41.1	34.1	4660	4660	475	475		

注）1. 出力回転数はモータ回転数 60Hz：1750r/min，6Hz：175r/min としたときの代表値です。詳細は技術資料「モータ部」を参照ください。
2. 低速軸ラジアル荷重は、低速軸中央の位置の値です。
3. 枠番末尾に「R」の付く機種は、トラクションドライブ機種です。ご使用にあたっては C20 頁の選定資料をご参照ください。

仕様記号の□は、200V 級は "2"、400V 級は "4" が入ります。詳細は C12 頁をご参照ください。( ) 内はブレーキ付の形式、寸法、質量を示します。

図 C3

CNVM2-509R-ES-3, 5 / 仕様記号
(CNVM2-509R-ES-B-3, 5 / 仕様記号)
仕様記号 J□NSLA
質量 25.0kg(32.0kg)

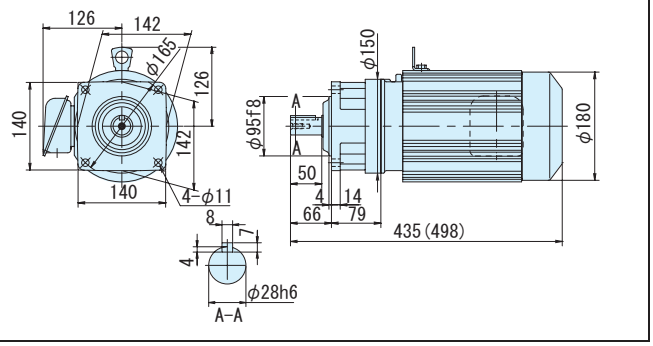

図 C4

CNHM2-509R-ES-3, 5 / 仕様記号
(CNHM2-509R-ES-B-3, 5 / 仕様記号)
仕様記号 J□NSLA
質量 25.0kg(32.0kg)

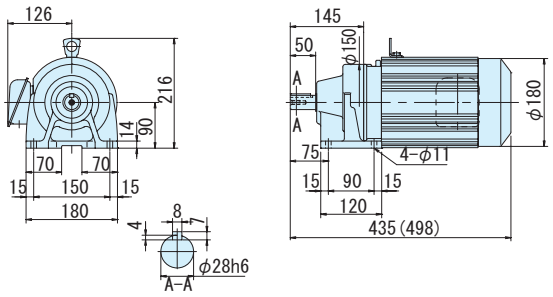

図 C5

CNVM2-5097-ES-6~21 / 仕様記号
(CNVM2-5097-ES-B-6~21 / 仕様記号)
仕様記号 J□NSLA
質量 23.0kg(30.0kg)

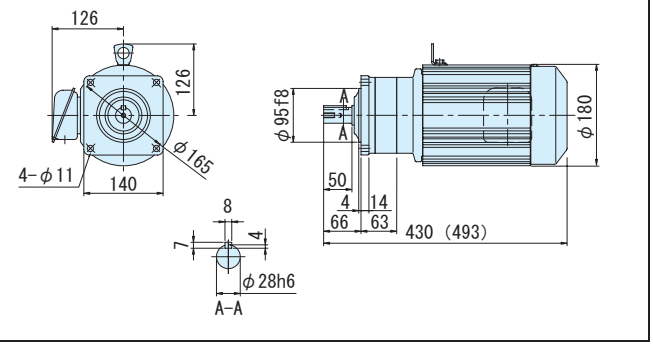

図 C6

CNHM2-5097-ES-6~21 / 仕様記号
(CNHM2-5097-ES-B-6~21 / 仕様記号)
仕様記号 J□NSLA
質量 24.0kg(31.0kg)

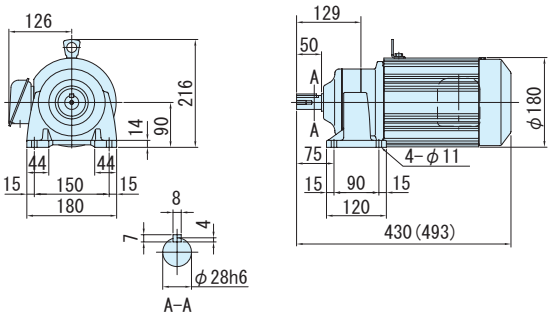

図 C7

CNVM2-5107-ES-25~43 / 仕様記号
(CNVM2-5107-ES-B-25~43 / 仕様記号)
仕様記号 J□NSLA
質量 25.0kg(31.0kg)

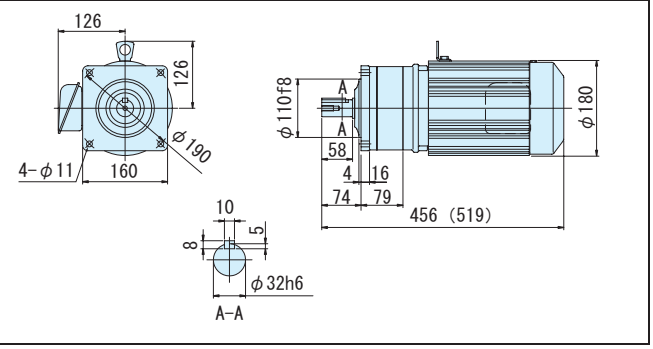

図 C8

CNHM2-5107-ES-25~43 / 仕様記号
(CNHM2-5107-ES-B-25~43 / 仕様記号)
仕様記号 J□NSLA
質量 26.0kg(32.0kg)

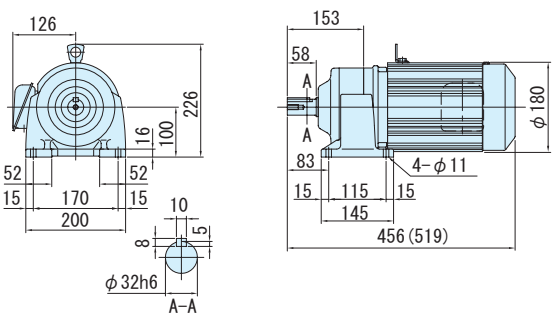

注）1. 低速軸径寸法：寸法公差は、JIS B 0401-1976 "h6" です。
2. 軸端キー寸法：寸法公差は、JIS B 1301-1996 平行キーに依っています。
3. 低速軸部の詳細寸法は、技術資料 E32 頁を参照ください。
4. 本寸法図の寸法および質量は、予告無しに変更することがあります。

平行軸ギヤモータ・フランジ取付形（CNVM）・脚取付形（CNHM）
1.5kW・高効率三相モータ・屋内形

減速比	出力回転数 r/min 50Hz	出力回転数 r/min 60Hz	容量記号	枠番	補助形式	減速比	出力トルク Tout N·m 50Hz	出力トルク Tout N·m 60Hz	出力トルク Tout kgf·m 50Hz	出力トルク Tout kgf·m 60Hz	出力軸許容ラジアル荷重 Pro N 50Hz	出力軸許容ラジアル荷重 Pro N 60Hz	出力軸許容ラジアル荷重 Pro kgf 50Hz	出力軸許容ラジアル荷重 Pro kgf 60Hz	屋内形寸法図 フランジ取付	屋内形寸法図 脚取付
			（形式記号詳細 C10 頁）													
51	28.4	34.3	CNVM（フランジ取付）	2 - 5117	- ES (-B)	- 51	479	397	48.8	40.4	5690	5690	580	580	図 C1	図 C2
59	24.6	29.7	CNHM（脚取付）	2 - 5117	- ES (-B)	- 59	554	459	56.4	46.8	5690	5690	580	580		

注）1. 出力回転数はモータ回転数 60Hz：1750r/min，6Hz：175r/min としたときの代表値です。詳細は技術資料「モータ部」を参照ください。
2. 低速軸ラジアル荷重は、低速軸中央の位置の値です。

仕様記号の□は、200V 級は "2"、400V 級は "4" が入ります。詳細は C12 頁をご参照ください。( ) 内はブレーキ付の形式、寸法、質量を示します。

図 C1　CNVM2-5117-ES-51, 59 / 仕様記号 (CNVM2-5117-ES-B-51, 59 / 仕様記号)　仕様記号 J□NSLA　質量 36.0kg(42.0kg)

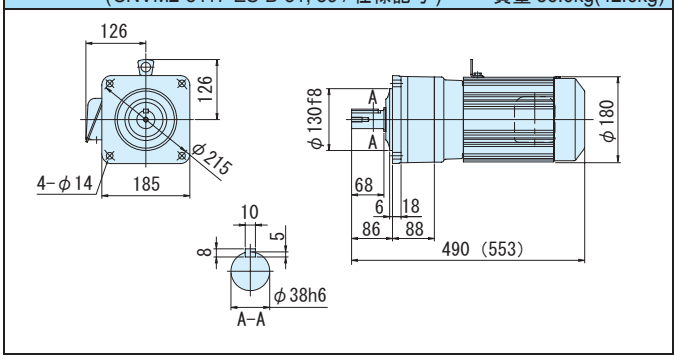

図 C2　CNHM2-5117-ES-51, 59 / 仕様記号 (CNHM2-5117-ES-B-51, 59 / 仕様記号)　仕様記号 J□NSLA　質量 39.0kg(48.0kg)

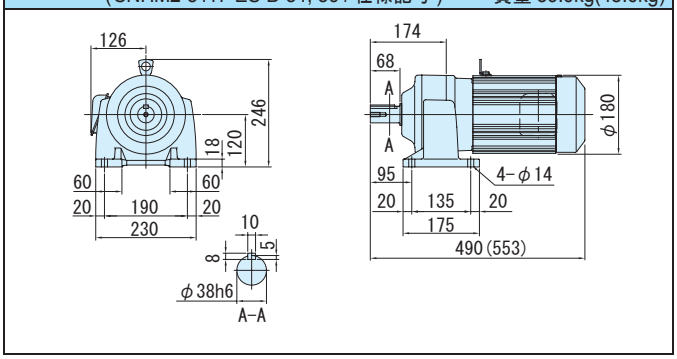

注）1. 低速軸径寸法：寸法公差は、JIS B 0401-1976 "h6" です。
2. 軸端キー寸法：寸法公差は、JIS B 1301-1996 平行キーに依っています。
3. 低速軸部の詳細寸法は、技術資料 E32 頁を参照ください。
4. 本寸法図の寸法および質量は、予告無しに変更することがあります。

2.2kW・高効率三相モータ・屋内形

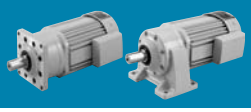

減速比	出力回転数 r/min 50Hz	出力回転数 r/min 60Hz		容量記号	枠番	補助形式	減速比	出力トルク Tout N·m 50Hz	出力トルク Tout N·m 60Hz	出力トルク Tout kgf·m 50Hz	出力トルク Tout kgf·m 60Hz	出力軸許容ラジアル荷重 Pro N 50Hz	出力軸許容ラジアル荷重 Pro N 60Hz	出力軸許容ラジアル荷重 Pro kgf 50Hz	出力軸許容ラジアル荷重 Pro kgf 60Hz	屋内形寸法図 フランジ取付	屋内形寸法図 脚取付
				（形式記号詳細 C10 頁）													
3	483	583	CNVM（フランジ取付）CNHM（脚取付）	3	510R	ES (-B)	3	41.3	34.2	4.21	3.49	1220	1220	124	124	図 C3	図 C4
5	290	350		3	510R	ES (-B)	5	68.8	57.0	7.02	5.81	2030	2030	207	207		
8	181	219		3	5107	ES (-B)	8	110.0	91.2	11.20	9.30	2970	2970	303	303	図 C5	図 C6
11	132	159		3	5107	ES (-B)	11	151	125	15.4	12.8	2970	2970	303	303		
13	112	135		3	5107	ES (-B)	13	179	148	18.2	15.1	3510	3510	358	358		
15	96.7	117		3	5107	ES (-B)	15	206	171	21.0	17.4	4050	4050	413	413		
17	85.3	103		3	5107	ES (-B)	17	234	194	23.9	19.8	4590	4590	468	468		
21	69.0	83.3		3	5107	ES (-B)	21	289	240	29.5	24.4	4660	4660	475	475		
25	58.0	70.0		3	5117	ES (-B)	25	344	285	35.1	29.1	5690	5690	580	580	図 C7	図 C8
29	50.0	60.3		3	5117	ES (-B)	29	399	331	40.7	33.7	5690	5690	580	580		
35	41.4	50.0		3	5117	ES (-B)	35	482	399	49.1	40.7	5690	5690	580	580		
43	33.7	40.7		3	5117	ES (-B)	43	592	490	60.3	50.0	5690	5690	580	580		

注）1. 出力回転数はモータ回転数 60Hz：1750r/min，6Hz：175r/min としたときの代表値です。詳細は技術資料「モータ部」を参照ください。
2. 低速軸ラジアル荷重は、低速軸中央の位置の値です。
3. 枠番末尾に「R」の付く機種は、トラクションドライブ機種です。ご使用にあたっては C20 頁の選定資料をご参照ください。

仕様記号の□は、200V 級は "2"、400V 級は "4" が入ります。詳細は C12 頁をご参照ください。( ) 内はブレーキ付の形式、寸法、質量を示します。

図 C3 CNVM3-510R-ES-3, 5 / 仕様記号 (CNVM3-510R-ES-B-3, 5 / 仕様記号) 仕様記号 J□NSLA 質量 38.0kg(48.0kg)

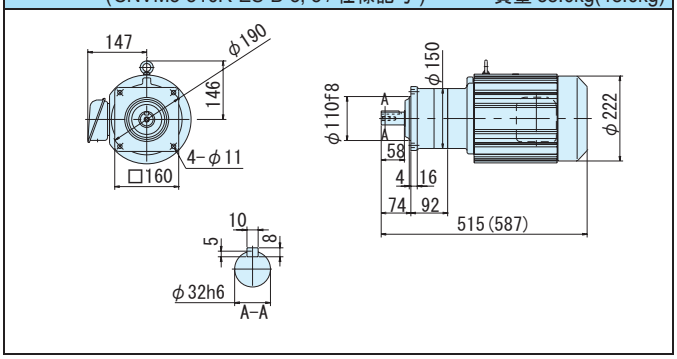

図 C4 CNHM3-510R-ES-3, 5 / 仕様記号 (CNHM3-510R-ES-B-3, 5 / 仕様記号) 仕様記号 J□NSLA 質量 38.0kg(48.0kg)

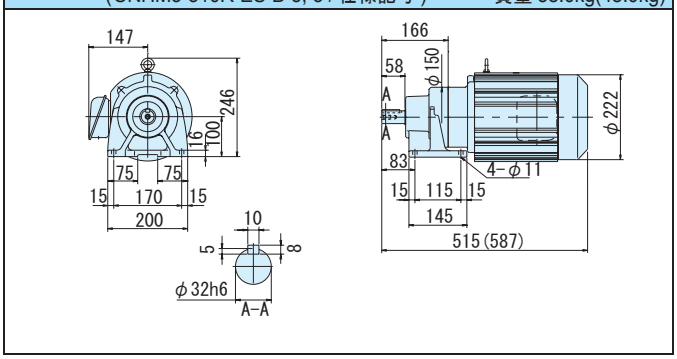

図 C5 CNVM3-5107-ES-8~21 / 仕様記号 (CNVM3-5107-ES-B-8~21 / 仕様記号) 仕様記号 J□NSLA 質量 37.0kg(47.0kg)

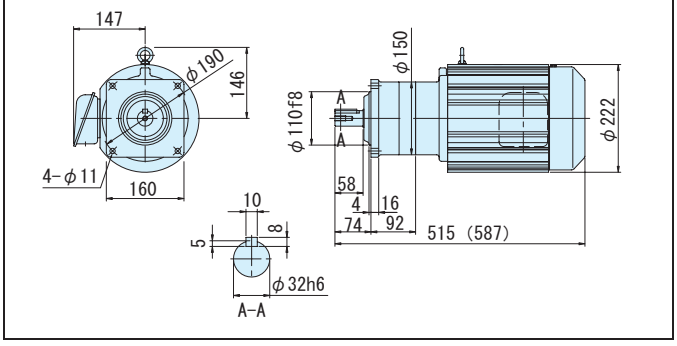

図 C6 CNHM3-5107-ES-8~21 / 仕様記号 (CNHM3-5107-ES-B-8~21 / 仕様記号) 仕様記号 J□NSLA 質量 38.0kg(48.0kg)

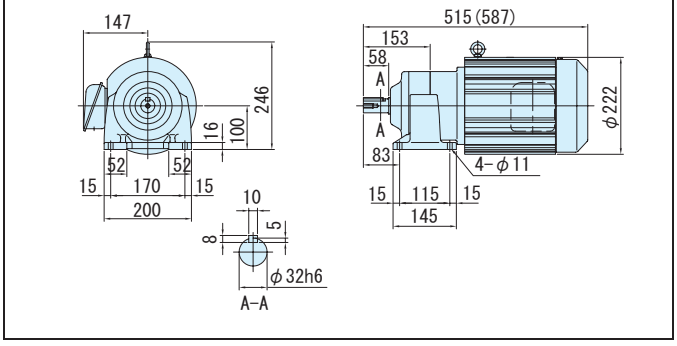

図 C7 CNVM3-5117-ES-25~43 / 仕様記号 (CNVM3-5117-ES-B-25~43 / 仕様記号) 仕様記号 J□NSLA 質量 45.0kg(55.0kg)

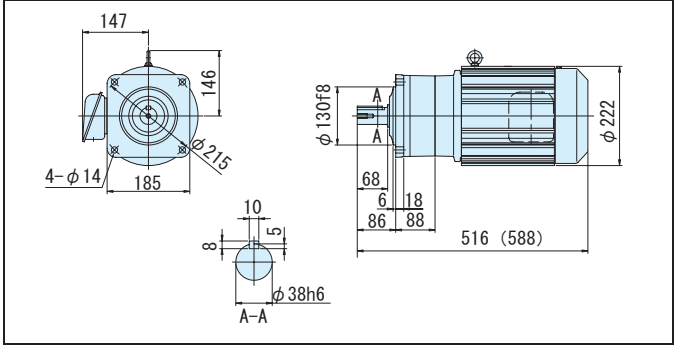

図 C8 CNHM3-5117-ES-25~43 / 仕様記号 (CNHM3-5117-ES-B-25~43 / 仕様記号) 仕様記号 J□NSLA 質量 48.0kg(57.0kg)

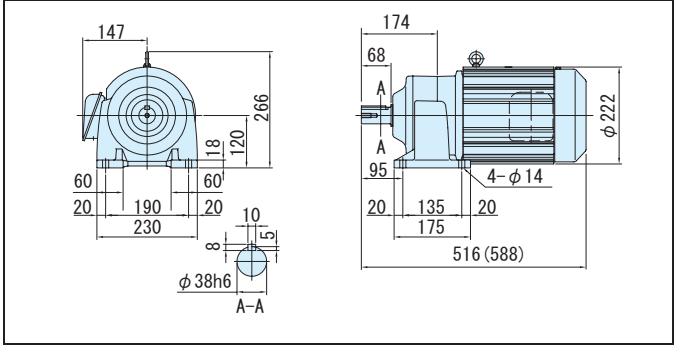

注）1. 低速軸径寸法：寸法公差は、JIS B 0401-1976 "h6" です。
2. 軸端キー寸法：寸法公差は、JIS B 1301-1996 平行キーに依っています。
3. 低速軸部の詳細寸法は、技術資料 E32 頁を参照ください。
4. 本寸法図の寸法および質量は、予告無しに変更することがあります。

平行軸ギヤモータ・フランジ取付形（CNVM）・脚取付形（CNHM）
2.2kW・高効率三相モータ・屋内形

減速比	出力回転数 r/min		容量記号	枠番	補助形式	減速比	出力トルク Tout				出力軸許容ラジアル荷重 Pro				屋内形寸法図	
							N・m		kgf・m		N		kgf		フランジ取付	脚取付
	50Hz	60Hz	（形式記号詳細 C10 頁）				50Hz	60Hz	50Hz	60Hz	50Hz	60Hz	50Hz	60Hz		
51	28.4	34.3	CNVM（フランジ取付）CNHM（脚取付）	3	5127	ES (-B)	702	582	71.6	59.3	7260	7260	740	740	図 C1	図 C2

注）1. 出力回転数はモータ回転数 60Hz：1750r/min，6Hz：175r/min としたときの代表値です。詳細は技術資料「モータ部」を参照ください。
2. 低速軸ラジアル荷重は、低速軸中央の位置の値です。

仕様記号の□は、200V 級は "2"、400V 級は "4" が入ります。詳細は C12 頁をご参照ください。( ) 内はブレーキ付の形式、寸法、質量を示します。

図 C1　CNVM3-5127-ES-51 / 仕様記号 (CNVM3-5127-ES-B-51 / 仕様記号)　仕様記号 J□NSLA　質量 54.0kg(63.0kg)

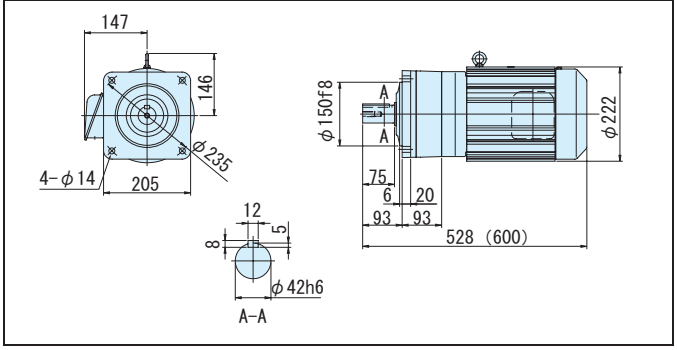

図 C2　CNHM3-5127-ES-51 / 仕様記号 (CNHM3-5127-ES-B-51 / 仕様記号)　仕様記号 J□NSLA　質量 56.0kg(65.0kg)

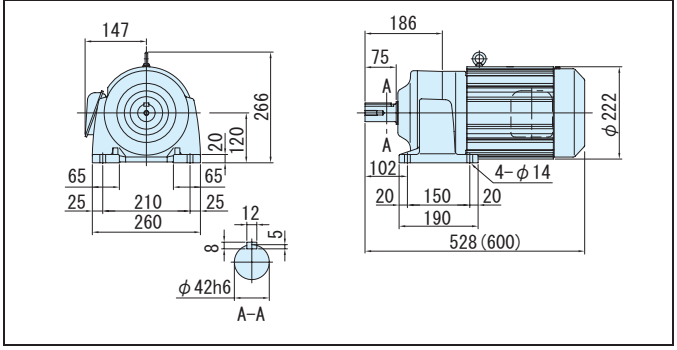

注）1. 低速軸径寸法：寸法公差は、JIS B 0401-1976 "h6" です。
2. 軸端キー寸法：寸法公差は、JIS B 1301-1996 平行キーに依っています。
3. 低速軸部の詳細寸法は、技術資料 E32 頁を参照ください。
4. 本寸法図の寸法および質量は、予告無しに変更することがあります。

3.7kW 以上の平行軸ギヤモータは、サイクロ® 減速機をご利用ください。
（専用カタログをご参照ください。）

アルタックス® NEO
レデューサ（両軸形）

平行軸・フランジ取付／脚取付

CNVシリーズ
CNHシリーズ

フランジ取付形
（CNVシリーズ）

脚取付形
（CNHシリーズ）

平行軸レデューサ（両軸形）・フランジ取付形（CNV）・脚取付形（CNH）
0.1kW 相当

減速比	出力回転数 r/min 50Hz	出力回転数 r/min 60Hz	枠番	減速比	出力トルク Tout N・m 50Hz	出力トルク Tout N・m 60Hz	出力トルク Tout kgf・m 50Hz	出力トルク Tout kgf・m 60Hz	低速軸許容ラジアル荷重 Pro N 50Hz	低速軸許容ラジアル荷重 Pro N 60Hz	低速軸許容ラジアル荷重 Pro kgf 50Hz	低速軸許容ラジアル荷重 Pro kgf 60Hz	高速軸許容ラジアル荷重 Pro N	高速軸許容ラジアル荷重 Pro kgf	寸法図 フランジ取付	寸法図 脚取付
			（形式記号詳細 C10 頁）													
3	483	583	CNV（フランジ取付）CNH（脚取付）	507R - 3	1.88	1.56	0.191	0.159	235	235	24.0	24.0	196	20.0	図 C1	図 C2
5	290	350		507R - 5	3.13	2.59	0.319	0.264	392	392	40.0	40.0	196	20.0		
6	242	292		5067 - 6	3.75	3.11	0.383	0.317	540	540	55.0	55.0	98.1	10.0	図 C3	図 C4
8	181	219		5067 - 8	5.01	4.15	0.510	0.423	687	687	70.0	70.0	98.1	10.0		
11	132	159		5067 - 11	6.88	5.70	0.702	0.581	687	687	70.0	70.0	98.1	10.0		
13	112	135		5067 - 13	8.13	6.74	0.829	0.687	687	687	70.0	70.0	98.1	10.0		
15	96.7	117		5067 - 15	9.39	7.78	0.957	0.793	883	883	90.0	90.0	98.1	10.0		
17	85.3	103		5067 - 17	10.6	8.81	1.08	0.898	883	883	90.0	90.0	98.1	10.0		
21	69.0	83.3		5067 - 21	13.1	10.9	1.34	1.11	1180	1180	120	120	98.1	10.0		
25	58.0	70.0		5067 - 25	15.6	13.0	1.59	1.32	1180	1180	120	120	98.1	10.0		
29	50.0	60.3		5067 - 29	18.1	15.0	1.85	1.53	1230	1230	125	125	98.1	10.0		
35	41.4	50.0		5067 - 35	21.9	18.1	2.23	1.85	1230	1230	125	125	98.1	10.0		
43	33.7	40.7		5067 - 43	26.9	22.3	2.74	2.27	1230	1230	125	125	98.1	10.0		
51	28.4	34.3		5067 - 51	31.9	26.4	3.25	2.70	1230	1230	125	125	98.1	10.0		
59	24.6	29.7		5077 - 59	36.9	30.6	3.76	3.12	1670	1670	170	170	196	20.0	図 C5	図 C6
71	20.4	24.6		5077 - 71	44.4	36.8	4.53	3.75	1670	1670	170	170	196	20.0		

注）1. 出力回転数は代表値です。
2. 低速軸許容ラジアル荷重は、低速軸中央の位置の値です。
3. 高速軸許容ラジアル荷重は、高速軸中央の位置の値です。50Hz と 60Hz の値は同じです。
4. 入力回転数　50Hz：1450r/min, 60Hz：1750r/min。
5. 枠番末尾に「R」の付く機種は、トラクションドライブ機種です。ご使用にあたっては C20 頁の選定資料をご参照ください。

ご注文の際は、該当する形式記号、電圧周波数をご指示ください。

図 C1　CNV-507R-3, 5　質量 2.5kg

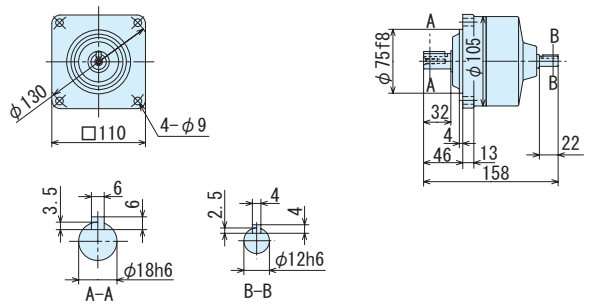

図 C2　CNH-507R-3, 5　質量 2.5kg

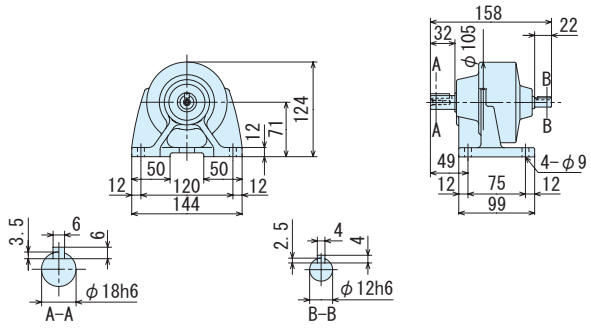

図 C3　CNV-5067-6~51　質量 2.0kg

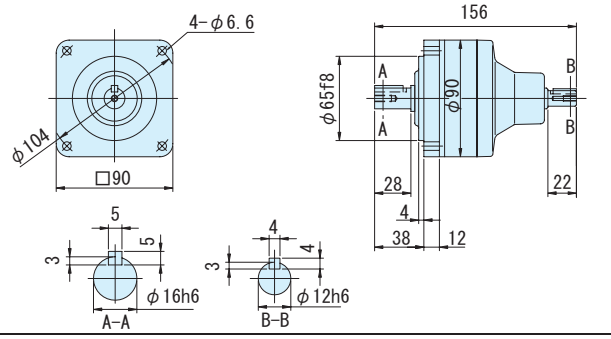

図 C4　CNH-5067-6~51　質量 2.0kg

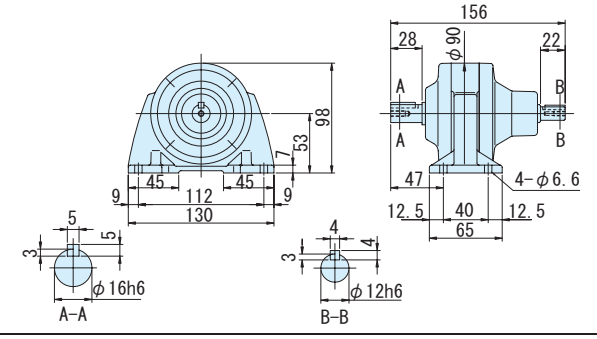

図 C5　CNV-5077-59, 71　質量 2.5kg

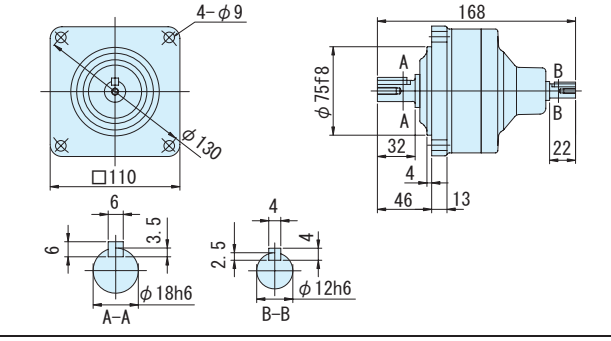

図 C6　CNH-5077-59, 71　質量 2.5kg

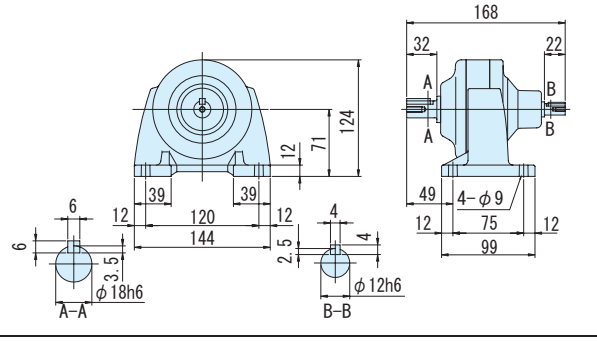

注）1. 低速軸径寸法：寸法公差は、JIS B 0401-1976 "h6" です。
2. 軸端キー寸法：寸法公差は、JIS B 1301-1996 平行キーに依っています。
3. 本寸法図の寸法および質量は、予告無しに変更することがあります。

平行軸レデューサ（両軸形）・フランジ取付形（CNV）・脚取付形（CNH）
0.1kW 相当

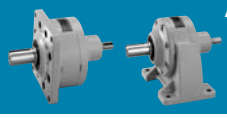

減速比	出力回転数 r/min 50Hz	出力回転数 r/min 60Hz	枠番（形式記号詳細 C10 頁）		減速比	出力トルク Tout N・m 50Hz	出力トルク Tout N・m 60Hz	出力トルク Tout kgf・m 50Hz	出力トルク Tout kgf・m 60Hz	低速軸許容ラジアル荷重 Pro N 50Hz	低速軸許容ラジアル荷重 Pro N 60Hz	低速軸許容ラジアル荷重 Pro kgf 50Hz	低速軸許容ラジアル荷重 Pro kgf 60Hz	高速軸許容ラジアル荷重 Pro N	高速軸許容ラジアル荷重 Pro kgf	寸法図 フランジ取付	寸法図 脚取付
87	16.7	20.1	CNV（フランジ取付）CNH（脚取付）	5087	- 87	54.4	45.1	5.55	4.60	2700	2700	275	275	245	25.0	図 C7	図 C8
103	13.8	16.7		5097	- 103	62.2	51.6	6.34	5.26	3430	3430	350	350	196	20.0	図 C9	図 C10
119	12.2	14.7		5097	- 119	74.5	61.7	7.59	6.29	3430	3430	350	350	343	35.0		
145	10.0	12.1		5097DR	- 145	86.0	71.2	8.76	7.26	3430	3430	350	350	196	20.0	図 C11	図 C12
175	8.29	10.0		5097DR	- 175	104	86.0	10.6	8.76	3430	3430	350	350	196	20.0		
215	6.74	8.14		5097DR	- 215	127	106	13.0	10.8	3430	3430	350	350	196	20.0		
255	5.69	6.86		5097DR	- 255	151	125	15.4	12.8	3430	3430	350	350	196	20.0		
295	4.92	5.93		5097DR	- 295	*174	145	*17.8	14.8	3430	3430	350	350	196	20.0		
355	4.08	4.93		5097DR	- 355	*176	174	*18.0	17.8	3430	3430	350	350	196	20.0		

注）1. 出力回転数は代表値です。
2. 低速軸許容ラジアル荷重は、低速軸中央の位置の値です。
3. 高速軸許容ラジアル荷重は、高速軸中央の位置の値です。50Hz と 60Hz の値は同じです。
4. * 印はトルク制限機種です。出力トルクにご注意ください。
5. 入力回転数　50Hz：1450r/min, 60Hz：1750r/min。
6. 枠番末尾に「R」の付く機種は、トラクションドライブ機種です。ご使用にあたっては C20 頁の選定資料をご参照ください。

ご注文の際は、該当する形式記号、電圧周波数をご指示ください。

図 C7　CNV-5087-87　質量 3.0kg

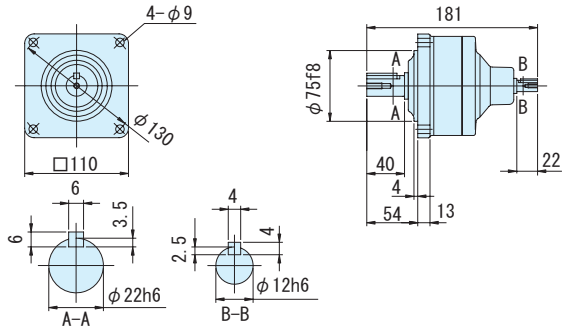

図 C8　CNH-5087-87　質量 3.0kg

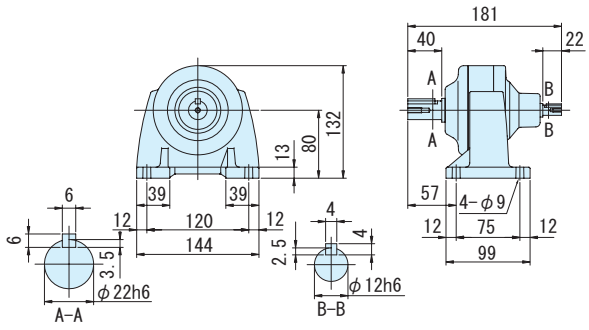

図 C9　CNV-5097-103, 119　質量 5.5kg

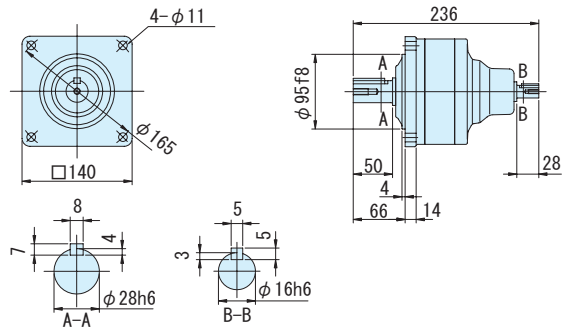

図 C10　CNH-5097-103, 119　質量 6.0kg

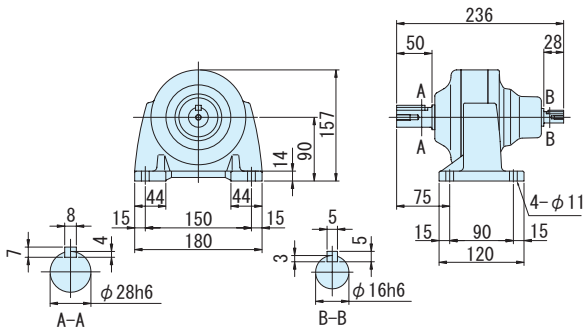

図 C11　CNV-5097DR-145~355　質量 6.0kg

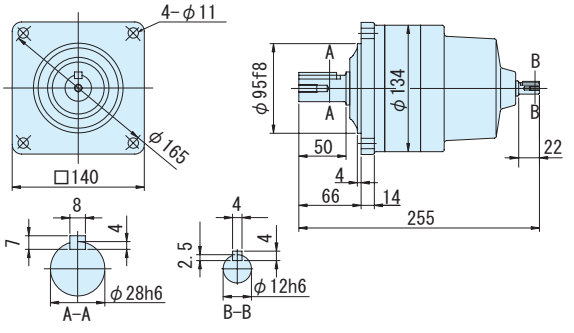

図 C12　CNH-5097DR-145~355　質量 6.5kg

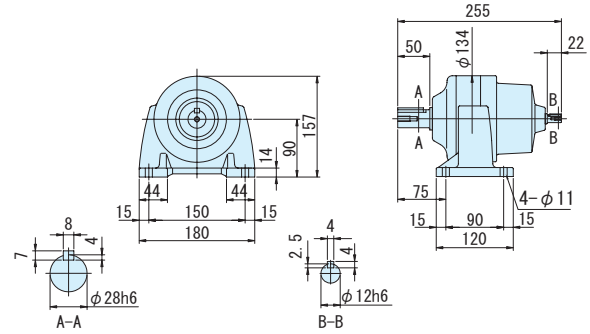

注）1. 低速軸径寸法：寸法公差は、JIS B 0401-1976 "h6" です。
2. 軸端キー寸法：寸法公差は、JIS B 1301-1996 平行キーに依っています。
3. 本寸法図の寸法および質量は、予告無しに変更することがあります。

平行軸レデューサ（両軸形）・フランジ取付形（CNV）・脚取付形（CNH）
0.1kW 相当

減速比	出力回転数 r/min 50Hz	出力回転数 r/min 60Hz	枠番	減速比	出力トルク Tout N・m 50Hz	出力トルク Tout N・m 60Hz	出力トルク Tout kgf・m 50Hz	出力トルク Tout kgf・m 60Hz	低速軸許容ラジアル荷重 Pro N 50Hz	低速軸許容ラジアル荷重 Pro N 60Hz	低速軸許容ラジアル荷重 Pro kgf 50Hz	低速軸許容ラジアル荷重 Pro kgf 60Hz	高速軸許容ラジアル荷重 Pro N	高速軸許容ラジアル荷重 Pro kgf	寸法図 フランジ取付	寸法図 脚取付
			（形式記号詳細 C10 頁）													
435	3.33	4.02	CNV（フランジ取付）CNH（脚取付）	5107DR - 435	258	214	26.3	21.8	4660	4660	475	475	196	20.0	図 C1	図 C2
559	2.59	3.13		5107DA - 559	331	275	33.8	28.0	4660	4660	475	475	245	25.0	図 C3	図 C4
649	2.23	2.70		5107DA - 649	*363	319	*37.0	32.5	4660	4660	475	475	245	25.0		
731	1.98	2.39		5107DA - 731	*400	359	*40.8	36.6	4660	4660	475	475	245	25.0		
841	1.72	2.08		5127DA - 841	499	413	50.8	42.1	7260	7260	740	740	245	25.0	図 C5	図 C6
1003	1.45	1.74		5127DA - 1003	595	493	60.6	50.2	7260	7260	740	740	245	25.0		

注）1. 出力回転数は代表値です。
2. 低速軸許容ラジアル荷重は、低速軸中央の位置の値です。
3. 高速軸許容ラジアル荷重は、高速軸中央の位置の値です。50Hz と 60Hz の値は同じです。
4. * 印はトルク制限機種です。出力トルクにご注意ください。
5. 入力回転数　50Hz：1450r/min, 60Hz：1750r/min。
6. 枠番末尾に「R」の付く機種は、トラクションドライブ機種です。ご使用にあたっては C20 頁の選定資料をご参照ください。

ご注文の際は、該当する形式記号、電圧周波数をご指示ください。

図 C1　CNV-5107DR-435　質量 9.0kg

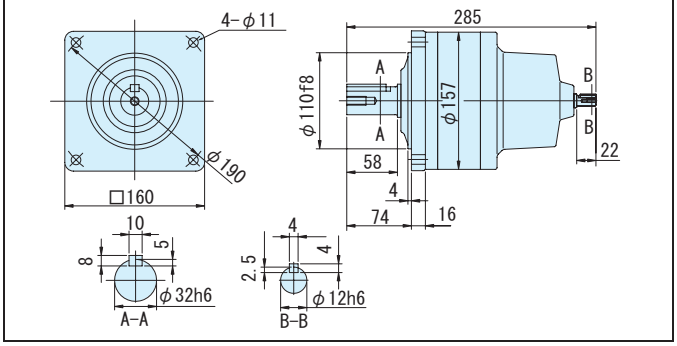

図 C2　CNH-5107DR-435　質量 10kg

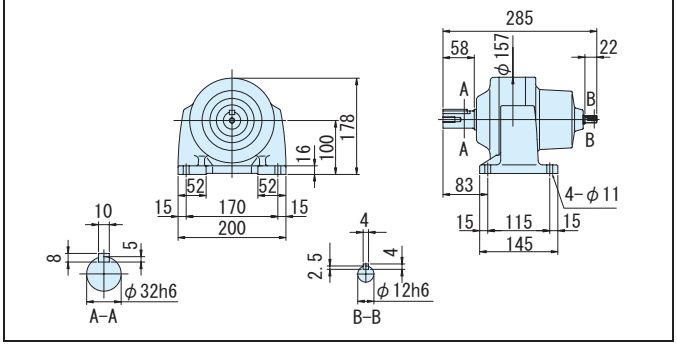

図 C3　CNV-5107DA-559~731　質量 10kg

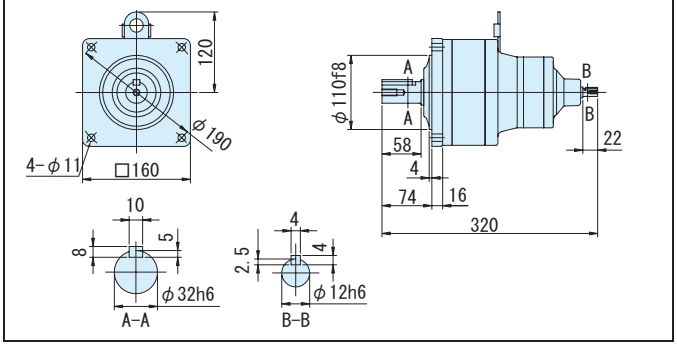

図 C4　CNH-5107DA-559~731　質量 11kg

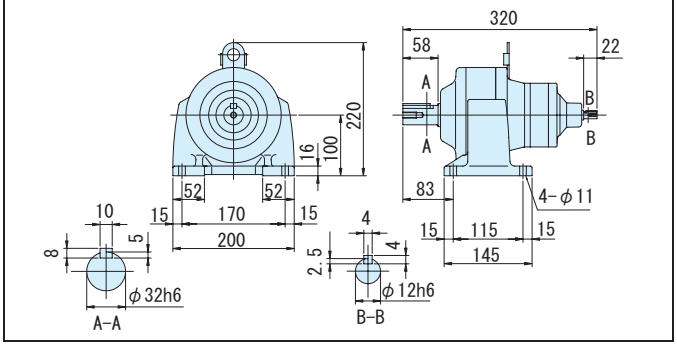

図 C5　CNV-5127DA-841, 1003　質量 28kg

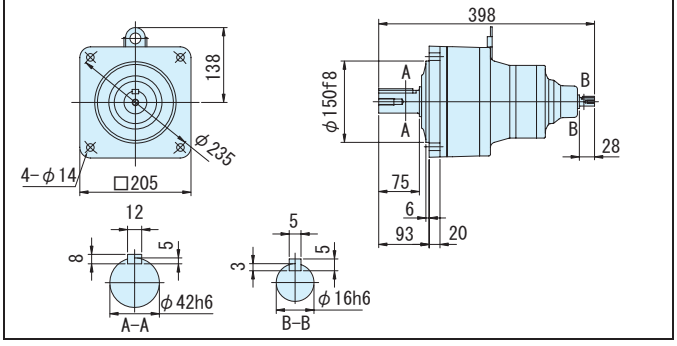

図 C6　CNH-5127DA-841, 1003　質量 28kg

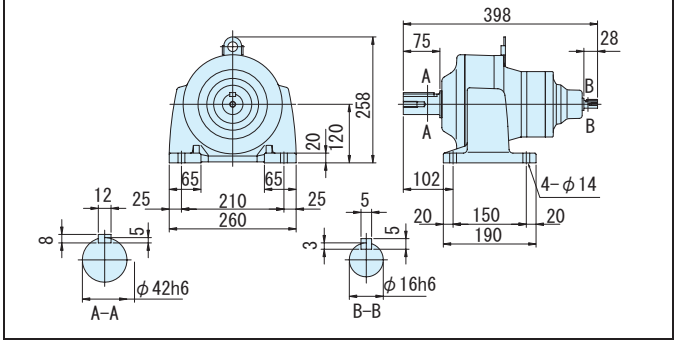

注）1. 低速軸径寸法：寸法公差は、JIS B 0401-1976 "h6" です。
2. 軸端キー寸法：寸法公差は、JIS B 1301-1996 平行キーに依っています。
3. 本寸法図の寸法および質量は、予告無しに変更することがあります。

平行軸レデューサ（両軸形）・フランジ取付形（CNV）・脚取付形（CNH）
0.2kW 相当

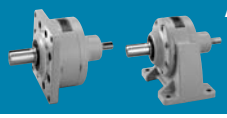

減速比	出力回転数 r/min 50Hz	出力回転数 r/min 60Hz	枠番	減速比	出力トルク Tout N・m 50Hz	出力トルク Tout N・m 60Hz	出力トルク Tout kgf・m 50Hz	出力トルク Tout kgf・m 60Hz	低速軸許容ラジアル荷重 Pro N 50Hz	低速軸許容ラジアル荷重 Pro N 60Hz	低速軸許容ラジアル荷重 Pro kgf 50Hz	低速軸許容ラジアル荷重 Pro kgf 60Hz	高速軸許容ラジアル荷重 Pro N	高速軸許容ラジアル荷重 Pro kgf	寸法図 フランジ取付	寸法図 脚取付
			（形式記号詳細 C10 頁）													
3	483	583	CNV（フランジ取付）CNH（脚取付）	507R - 3	3.75	3.11	0.383	0.317	235	235	24.0	24.0	196	20.0	図 C7	図 C8
5	290	350		507R - 5	6.26	5.18	0.638	0.528	392	392	40.0	40.0	196	20.0		
6	242	292		5067 - 6	7.51	6.22	0.765	0.634	540	540	55.0	55.0	98.1	10.0	図 C9	図 C10
8	181	219		5067 - 8	10.0	8.29	1.02	0.846	687	687	70.0	70.0	98.1	10.0		
11	132	159		5067 - 11	13.8	11.4	1.40	1.16	687	687	70.0	70.0	98.1	10.0		
13	112	135		5067 - 13	16.3	13.5	1.66	1.37	687	687	70.0	70.0	98.1	10.0		
15	96.7	117		5067 - 15	18.8	15.6	1.91	1.59	883	883	90.0	90.0	98.1	10.0		
17	85.3	103		5067 - 17	21.3	17.6	2.17	1.80	883	883	90.0	90.0	98.1	10.0		
21	69.0	83.3		5067 - 21	26.3	21.8	2.68	2.22	1180	1180	120	120	98.1	10.0		
25	58.0	70.0		5067 - 25	31.3	25.9	3.19	2.64	1180	1180	120	120	98.1	10.0		
29	50.0	60.3		5077 - 29	36.3	30.1	3.70	3.07	1670	1670	170	170	196	20.0	図 C11	図 C12
35	41.4	50.0		5077 - 35	43.8	36.3	4.46	3.70	1670	1670	170	170	196	20.0		
43	33.7	40.7		5077 - 43	53.8	44.6	5.49	4.54	1670	1670	170	170	196	20.0		

注）1. 出力回転数は代表値です。
2. 低速軸許容ラジアル荷重は、低速軸中央の位置の値です。
3. 高速軸許容ラジアル荷重は、高速軸中央の位置の値です。50Hz と 60Hz の値は同じです。
4. 入力回転数　50Hz：1450r/min, 60Hz：1750r/min。
5. 枠番末尾に「R」の付く機種は、トラクションドライブ機種です。ご使用にあたっては C20 頁の選定資料をご参照ください。
6. 脚取付（減速比 6 ～ 25）は、芯高オプションの製作も可能です。〇〇〇〇項をご参照ください。

ご注文の際は、該当する形式記号、電圧周波数をご指示ください。

図 C7　CNV-507R-3, 5　質量 2.5kg

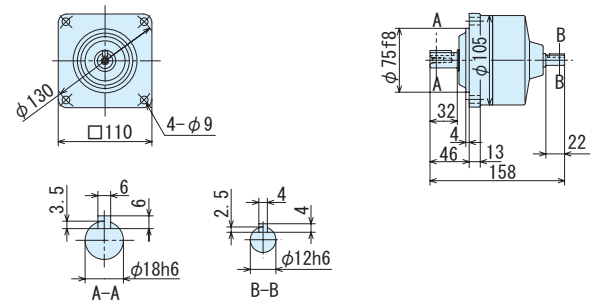

図 C8　CNH-507R-3, 5　質量 2.5kg

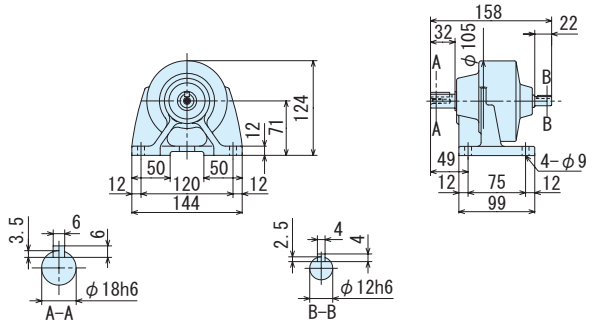

図 C9　CNV-5067-6~25　質量 2.0kg

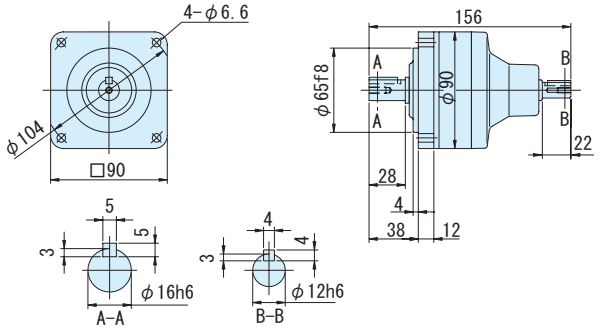

図 C10　CNH-5067-6~25　質量 2.0kg

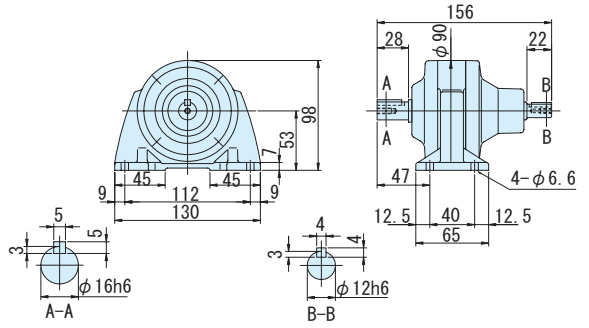

図 C11　CNV-5077-29~43　質量 2.5kg

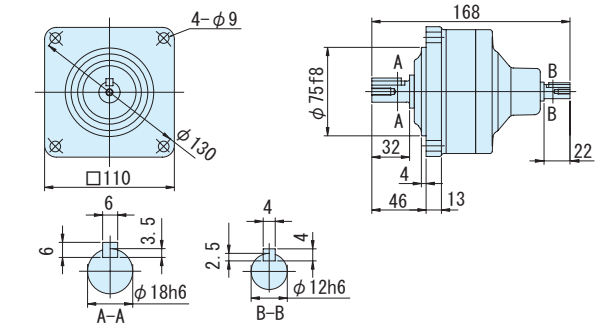

図 C12　CNH-5077-29~43　質量 3.0kg

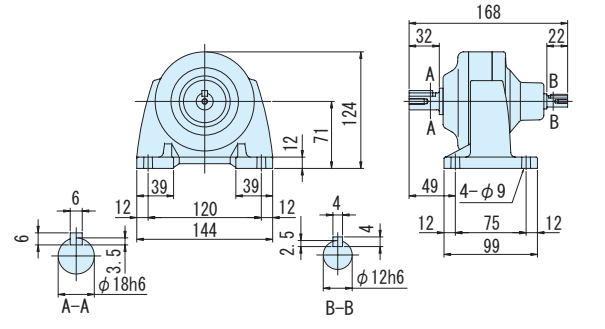

注）1. 低速軸径寸法：寸法公差は、JIS B 0401-1976 "h6" です。
2. 軸端キー寸法：寸法公差は、JIS B 1301-1996 平行キーに依っています。
3. 本寸法図の寸法および質量は、予告無しに変更することがあります。

平行軸レデューサ（両軸形）・フランジ取付形（CNV）・脚取付形（CNH）
0.2kW 相当

減速比	出力回転数 r/min 50Hz	出力回転数 r/min 60Hz	枠番	減速比	出力トルク Tout N・m 50Hz	出力トルク Tout N・m 60Hz	出力トルク Tout kgf・m 50Hz	出力トルク Tout kgf・m 60Hz	低速軸許容ラジアル荷重 Pro N 50Hz	低速軸許容ラジアル荷重 Pro N 60Hz	低速軸許容ラジアル荷重 Pro kgf 50Hz	低速軸許容ラジアル荷重 Pro kgf 60Hz	高速軸許容ラジアル荷重 Pro N	高速軸許容ラジアル荷重 Pro kgf	寸法図 フランジ取付	寸法図 脚取付
			（形式記号詳細 C10 頁）													
51	28.4	34.3	CNV（フランジ取付）CNH（脚取付）	5087 - 51	63.8	52.9	6.51	5.39	2700	2700	275	275	245	25.0	図 C1	図 C2
59	24.6	29.7		5087 - 59	73.8	61.2	7.53	6.24	2700	2700	275	275	245	25.0		
71	20.4	24.6		5097 - 71	88.8	73.6	9.06	7.50	3430	3430	350	350	343	35.0	図 C3	図 C4
87	16.7	20.1		5097 - 87	109	90.2	11.1	9.20	3430	3430	350	350	343	35.0		
103	13.8	16.7		5097 - 103	124	103	12.7	10.5	3430	3430	350	350	196	20.0		
119	12.2	14.7		5097 - 119	149	123	15.2	12.6	3430	3430	350	350	343	35.0		
145	10.0	12.1		5097DR - 145	172	142	17.5	14.5	3430	3430	350	350	196	20.0	図 C5	図 C6
175	8.29	10.0		5097DR - 175	207	172	21.1	17.5	3430	3430	350	350	196	20.0		

注）1. 出力回転数は代表値です。
2. 低速軸許容ラジアル荷重は、低速軸中央の位置の値です。
3. 高速軸許容ラジアル荷重は、高速軸中央の位置の値です。50Hz と 60Hz の値は同じです。
4. 入力回転数　50Hz：1450r/min, 60Hz：1750r/min。
5. 枠番末尾に「R」の付く機種は、トラクションドライブ機種です。ご使用にあたっては C20 頁の選定資料をご参照ください。

ご注文の際は、該当する形式記号、電圧周波数をご指示ください。

図 C1　CNV-5087-51, 59　質量 3.0kg

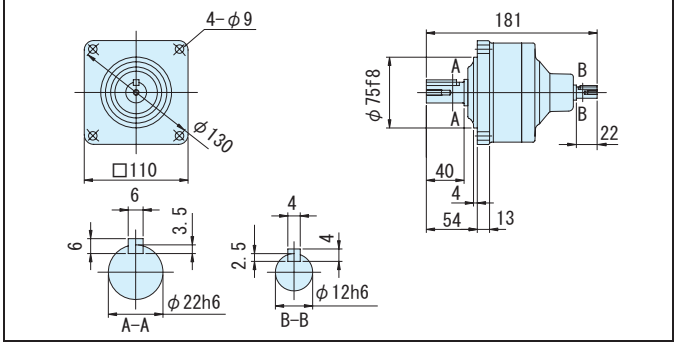

図 C2　CNH-5087-51, 59　質量 3.0kg

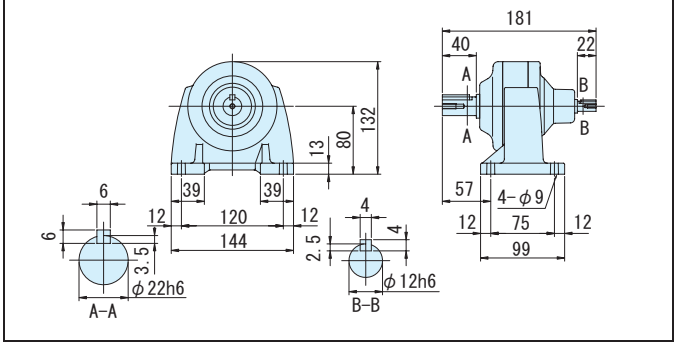

図 C3　CNV-5097-71~119　質量 5.5kg

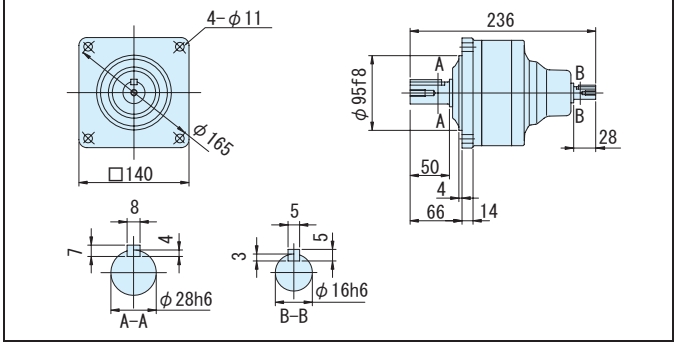

図 C4　CNH-5097-71~119　質量 6.0kg

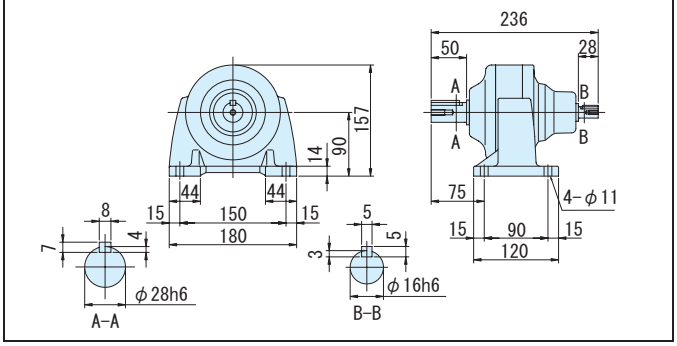

図 C5　CNV-5097DR-145, 175　質量 6.0kg

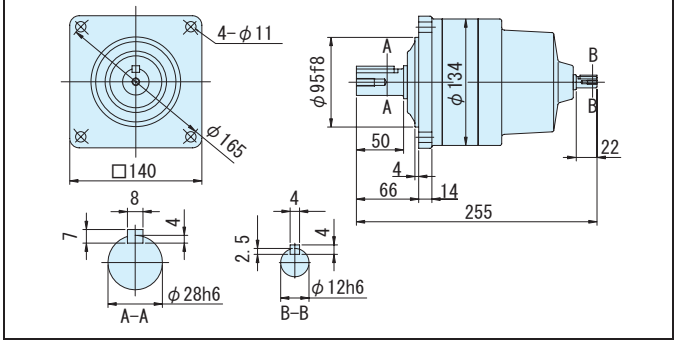

図 C6　CNH-5097DR-145, 175　質量 6.5kg

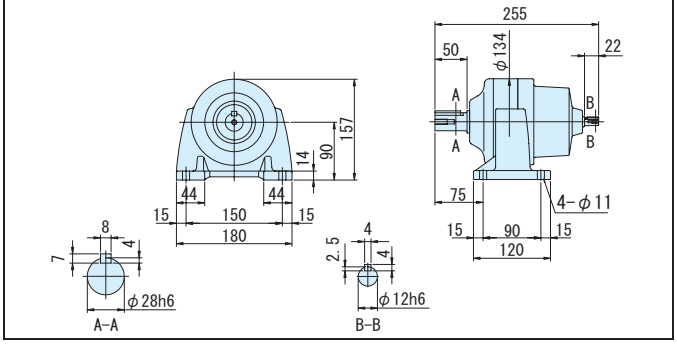

注）1. 低速軸径寸法：寸法公差は、JIS B 0401-1976 "h6" です。
2. 軸端キー寸法：寸法公差は、JIS B 1301-1996 平行キーに依っています。
3. 本寸法図の寸法および質量は、予告無しに変更することがあります。

平行軸レデューサ（両軸形）・フランジ取付形（CNV）・脚取付形（CNH）
0.2kW 相当

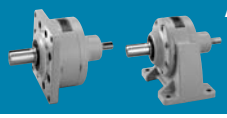

減速比	出力回転数 r/min 50Hz	出力回転数 r/min 60Hz	枠番 （形式記号詳細 C10 頁）		出力トルク Tout N・m 50Hz	出力トルク Tout N・m 60Hz	出力トルク Tout kgf・m 50Hz	出力トルク Tout kgf・m 60Hz	低速軸許容ラジアル荷重 Pro N 50Hz	低速軸許容ラジアル荷重 Pro N 60Hz	低速軸許容ラジアル荷重 Pro kgf 50Hz	低速軸許容ラジアル荷重 Pro kgf 60Hz	高速軸許容ラジアル荷重 Pro N	高速軸許容ラジアル荷重 Pro kgf	寸法図 フランジ取付	寸法図 脚取付
215	6.74	8.14	CNV（フランジ取付）CNH（脚取付）	5107DR - 215	255	211	26.0	21.5	4660	4660	475	475	196	20.0	図 C7	図 C8
255	5.69	6.86		5107DR - 255	302	250	30.8	25.5	4660	4660	475	475	196	20.0		
295	4.92	5.93		5107DR - 295	350	290	35.7	29.5	4660	4660	475	475	196	20.0		
355	4.08	4.93		5107DR - 355	*340	*340	*34.7	*34.7	4660	4660	475	475	196	20.0		
435	3.33	4.02		5117DR - 435	516	427	52.6	43.6	5690	5690	580	580	196	20.0	図 C9	図 C10
559	2.59	3.13		5127DA - 559	663	549	67.6	56.0	7260	7260	740	740	245	25.0	図 C11	図 C12
649	2.23	2.70		5127DA - 649	*762	638	*77.7	65.0	7260	7260	740	740	245	25.0		
731	1.98	2.39		5127DA - 731	*711	*711	*72.5	*72.5	7260	7260	740	740	245	25.0		
841	1.72	2.08		5127DA - 841	*665	*665	*67.8	*67.8	7260	7260	740	740	245	25.0		
1003	1.45	1.74		5127DA - 1003	*762	*762	*77.7	*77.7	7260	7260	740	740	245	25.0		

注）1. 出力回転数は代表値です。
2. 低速軸許容ラジアル荷重は、低速軸中央の位置の値です。
3. 高速軸許容ラジアル荷重は、高速軸中央の位置の値です。50Hz と 60Hz の値は同じです。
4. * 印はトルク制限機種です。出力トルクにご注意ください。
5. 入力回転数　50Hz：1450r/min, 60Hz：1750r/min。
6. 枠番末尾に「R」の付く機種は、トラクションドライブ機種です。ご使用にあたっては C20 頁の選定資料をご参照ください。

ご注文の際は、該当する形式記号、電圧周波数をご指示ください。

図 C7　CNV-5107DR-215~355　質量 9.0kg

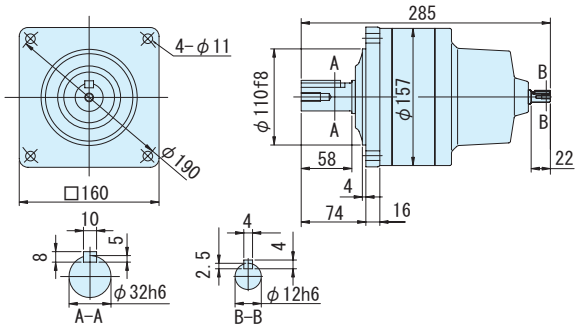

図 C8　CNH-5107DR-215~355　質量 10kg

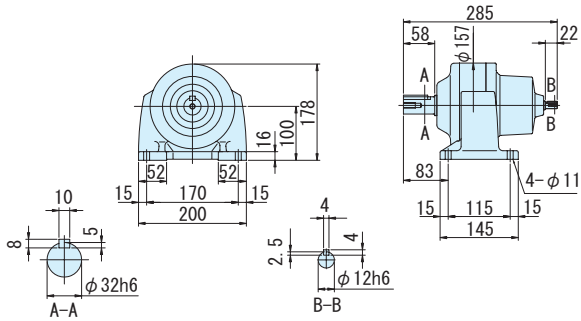

図 C9　CNV-5117DR-435　質量 20kg

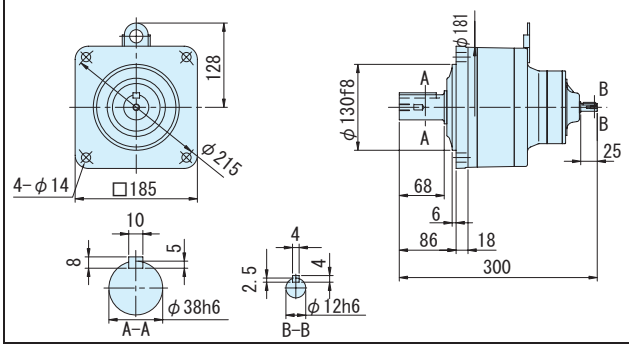

図 C10　CNH-5117DR-435　質量 21kg

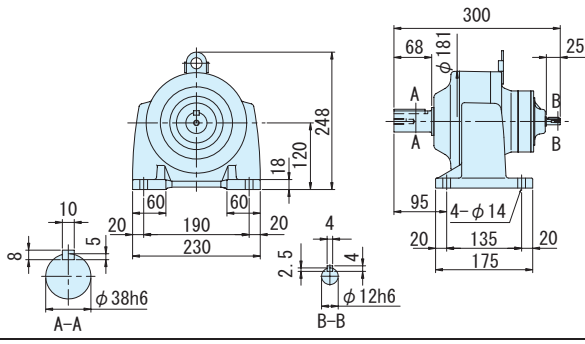

図 C11　CNV-5127DA-559~1003　質量 28kg

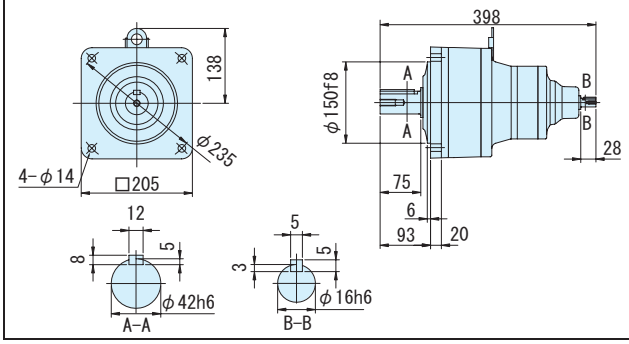

図 C12　CNH-5127DA-559~1003　質量 28kg

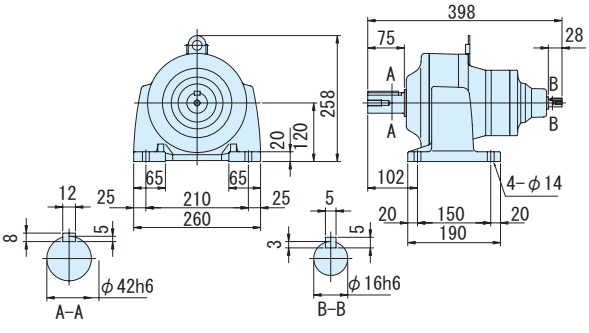

注）1. 低速軸径寸法：寸法公差は、JIS B 0401-1976 "h6" です。
2. 軸端キー寸法：寸法公差は、JIS B 1301-1996 平行キーに依っています。
3. 本寸法図の寸法および質量は、予告無しに変更することがあります。

平行軸レデューサ（両軸形）・フランジ取付形（CNV）・脚取付形（CNH）
0.4kW 相当

減速比	出力回転数 r/min 50Hz	出力回転数 r/min 60Hz	枠番 ー 減速比（形式記号詳細 C10 頁）		出力トルク Tout N・m 50Hz	出力トルク Tout N・m 60Hz	出力トルク Tout kgf・m 50Hz	出力トルク Tout kgf・m 60Hz	低速軸許容ラジアル荷重 Pro N 50Hz	低速軸許容ラジアル荷重 Pro N 60Hz	低速軸許容ラジアル荷重 Pro kgf 50Hz	低速軸許容ラジアル荷重 Pro kgf 60Hz	高速軸許容ラジアル荷重 Pro N	高速軸許容ラジアル荷重 Pro kgf	寸法図 フランジ取付	寸法図 脚取付
3	483	583	CNV（フランジ取付）CNH（脚取付）	507R - 3	7.51	6.22	0.765	0.634	235	235	24.0	24.0	196	20.0	図 C1	図 C2
5	290	350		507R - 5	12.5	10.4	1.28	1.06	392	392	40.0	40.0	196	20.0		
6	242	292		5077 - 6	15.0	12.4	1.53	1.27	687	687	70.0	70.0	196	20.0	図 C3	図 C4
8	181	219		5077 - 8	20.0	16.6	2.04	1.69	883	883	90.0	90.0	196	20.0		
11	132	159		5077 - 11	27.5	22.8	2.81	2.33	1370	1370	140	140	196	20.0		
13	112	135		5077 - 13	32.5	27.0	3.32	2.75	1370	1370	140	140	196	20.0		
15	96.7	117		5077 - 15	37.5	31.1	3.83	3.17	1470	1470	150	150	196	20.0		
17	85.3	103		5077 - 17	42.5	35.3	4.34	3.59	1470	1470	150	150	196	20.0		
21	69.0	83.3		5087 - 21	52.6	43.5	5.36	4.44	2250	2250	229	229	245	25.0	図 C5	図 C6
25	58.0	70.0		5087 - 25	62.6	51.8	6.38	5.28	2680	2680	273	273	245	25.0		
29	50.0	60.3		5087 - 29	72.6	60.1	7.40	6.13	2700	2700	275	275	245	25.0		
35	41.4	50.0		5087 - 35	87.6	72.6	8.93	7.40	2700	2700	275	275	245	25.0		

注）1. 出力回転数は代表値です。
2. 低速軸許容ラジアル荷重は、低速軸中央の位置の値です。
3. 高速軸許容ラジアル荷重は、高速軸中央の位置の値です。50Hz と 60Hz の値は同じです。
4. 入力回転数　50Hz：1450r/min, 60Hz：1750r/min。
5. 枠番末尾に「R」の付く機種は、トラクションドライブ機種です。ご使用にあたっては C20 頁の選定資料をご参照ください。

ご注文の際は、該当する形式記号、電圧周波数をご指示ください。

図 C1　CNV-507R-3, 5　　質量 2.5kg

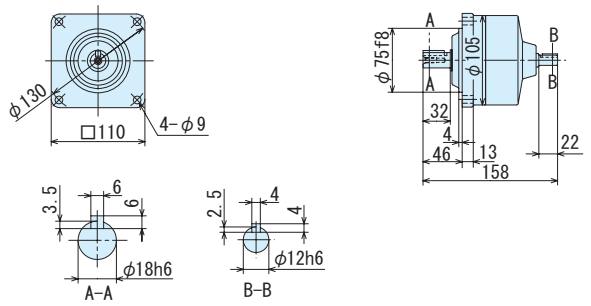

図 C2　CNH-507R-3, 5　　質量 2.5kg

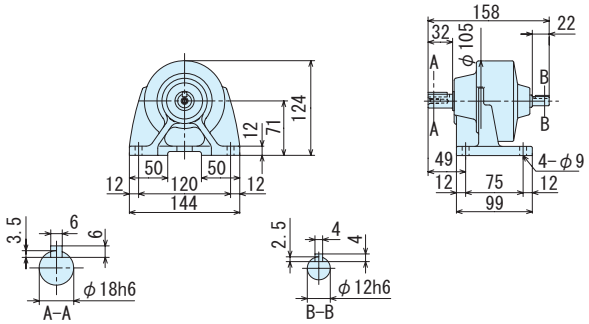

図 C3　CNV-5077-6~17　　質量 2.5kg

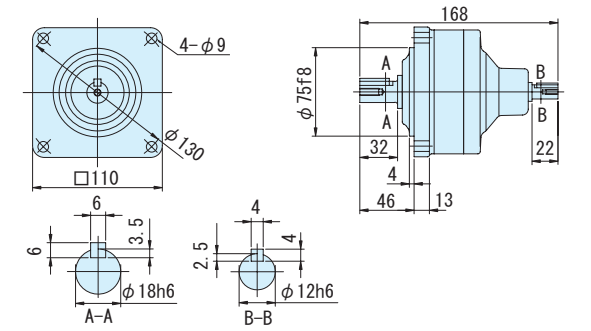

図 C4　CNH-5077-6~17　　質量 3.0kg

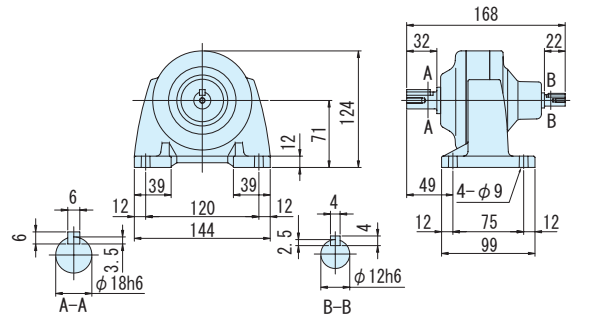

図 C5　CNV-5087-21~35　　質量 3.0kg

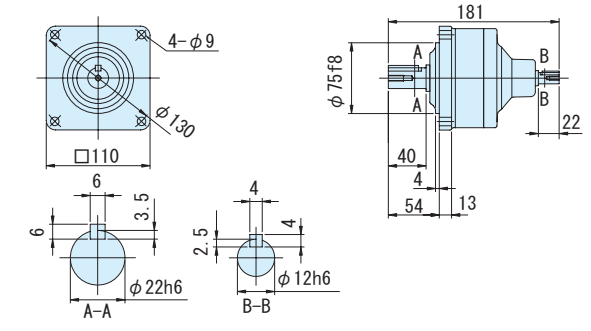

図 C6　CNH-5087-21~35　　質量 3.0kg

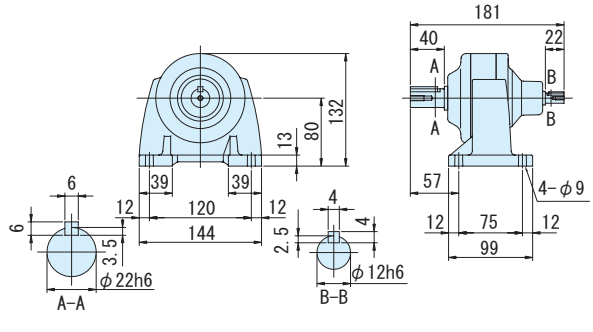

注）1. 低速軸径寸法：寸法公差は、JIS B 0401-1976 "h6" です。
2. 軸端キー寸法：寸法公差は、JIS B 1301-1996 平行キーに依っています。
3. 本寸法図の寸法および質量は、予告無しに変更することがあります。

平行軸レデューサ（両軸形）・フランジ取付形（CNV）・脚取付形（CNH）
0.4kW 相当

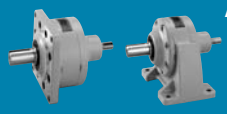

減速比	出力回転数 r/min 50Hz	出力回転数 r/min 60Hz	枠番	減速比	出力トルク Tout N・m 50Hz	出力トルク Tout N・m 60Hz	出力トルク Tout kgf・m 50Hz	出力トルク Tout kgf・m 60Hz	低速軸許容ラジアル荷重 Pro N 50Hz	低速軸許容ラジアル荷重 Pro N 60Hz	低速軸許容ラジアル荷重 Pro kgf 50Hz	低速軸許容ラジアル荷重 Pro kgf 60Hz	高速軸許容ラジアル荷重 Pro N	高速軸許容ラジアル荷重 Pro kgf	寸法図 フランジ取付	寸法図 脚取付
			（形式記号詳細 C10 頁）													
43	33.7	40.7	CNV（フランジ取付）CNH（脚取付）	5097 - 43	108	89.2	11.0	9.09	3430	3430	350	350	343	35.0	図 C7	図 C8
51	28.4	34.3		5097 - 51	128	106	13.0	10.8	3430	3430	350	350	343	35.0		
59	24.6	29.7		5097 - 59	148	122	15.1	12.5	3430	3430	350	350	343	35.0		
71	20.4	24.6		5107 - 71	178	147	18.1	15.0	4660	4660	475	475	500	51.0	図 C9	図 C10
87	16.7	20.1		5107 - 87	218	180	22.2	18.4	4660	4660	475	475	500	51.0		
103	13.8	16.7		5107 - 103	249	206	25.4	21.0	4660	4660	475	475	196	20.0		
119	12.2	14.7		5107 - 119	298	247	30.4	25.2	4660	4660	475	475	500	51.0		
145	10.0	12.1		5107DR - 145	344	285	35.0	29.0	4660	4660	475	475	196	20.0	図 C11	図 C12

注）1. 出力回転数は代表値です。
2. 低速軸許容ラジアル荷重は、低速軸中央の位置の値です。
3. 高速軸許容ラジアル荷重は、高速軸中央の位置の値です。50Hz と 60Hz の値は同じです。
4. 入力回転数　50Hz：1450r/min, 60Hz：1750r/min。
5. 枠番末尾に「R」の付く機種は、トラクションドライブ機種です。ご使用にあたっては C20 頁の選定資料をご参照ください。

ご注文の際は、該当する形式記号、電圧周波数をご指示ください。

図 C7　CNV-5097-43~59　質量 5.5kg

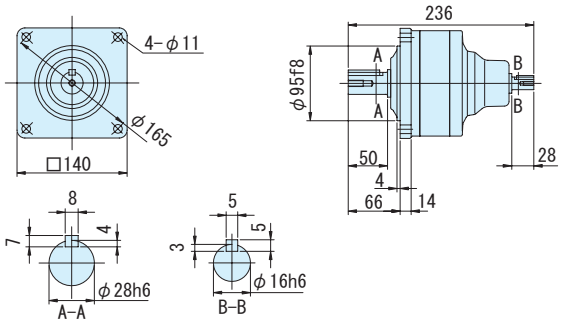

図 C8　CNH-5097-43~59　質量 6.0kg

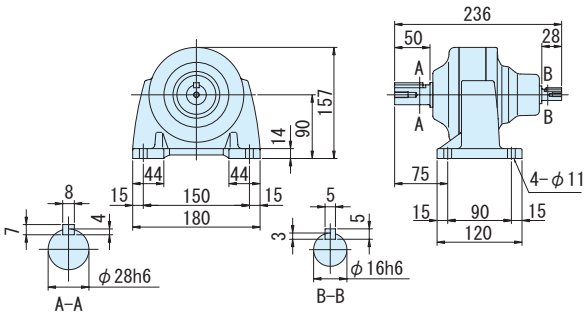

図 C9　CNV-5107-71~119　質量 9.0kg

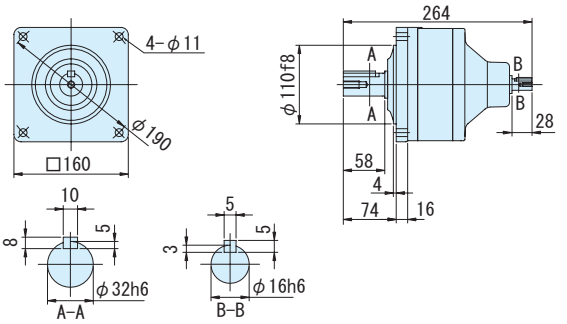

図 C10　CNH-5107-71~119　質量 10kg

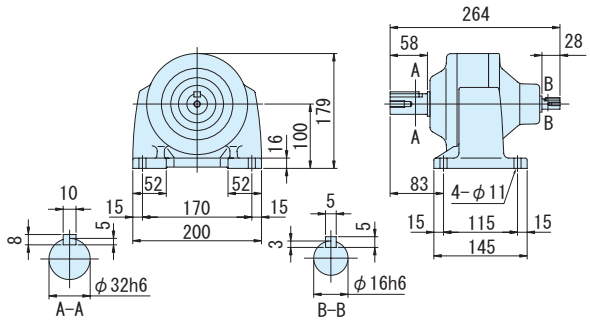

図 C11　CNV-5107DR-145　質量 9.0kg

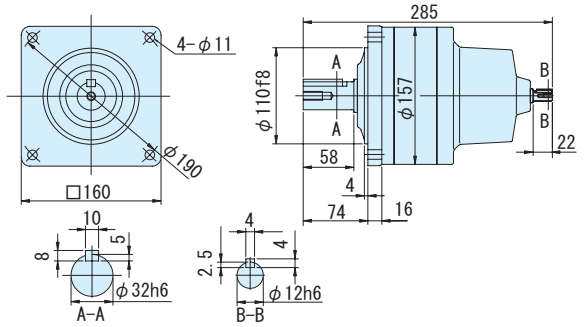

図 C12　CNH-5107DR-145　質量 10kg

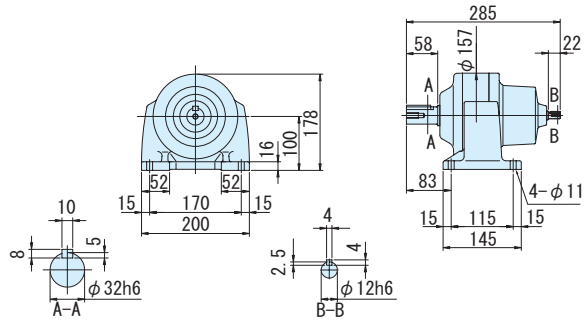

注）1. 低速軸径寸法：寸法公差は、JIS B 0401-1976 "h6" です。
2. 軸端キー寸法：寸法公差は、JIS B 1301-1996 平行キーに依っています。
3. 本寸法図の寸法および質量は、予告無しに変更することがあります。

平行軸レデューサ（両軸形）・フランジ取付形（CNV）・脚取付形（CNH）
0.4kW 相当

減速比	出力回転数 r/min 50Hz	出力回転数 r/min 60Hz	枠番	減速比	出力トルク Tout N·m 50Hz	出力トルク Tout N·m 60Hz	出力トルク Tout kgf·m 50Hz	出力トルク Tout kgf·m 60Hz	低速軸許容ラジアル荷重 Pro N 50Hz	低速軸許容ラジアル荷重 Pro N 60Hz	低速軸許容ラジアル荷重 Pro kgf 50Hz	低速軸許容ラジアル荷重 Pro kgf 60Hz	高速軸許容ラジアル荷重 Pro N	高速軸許容ラジアル荷重 Pro kgf	寸法図 フランジ取付	寸法図 脚取付
			（形式記号詳細 C10 頁）													
175	8.29	10.0	CNV（フランジ取付）CNH（脚取付）	5117DR - 175	415	344	42.3	35.0	5690	5690	580	475	196	20.0	図 C1	図 C2
215	6.74	8.14		5117DR - 215	510	422	52.0	43.1	5690	5690	580	475	196	20.0		
255	5.69	6.86		5117DR - 255	*588	501	*59.9	51.1	5690	5690	580	475	196	20.0		
295	4.92	5.93		5127DR - 295	699	580	71.3	59.1	7260	7260	740	740	245	25.0	図 C3	図 C4
355	4.08	4.93		5127DR - 355	*604	*604	*61.5	*61.5	7260	7260	740	740	245	25.0		
435	3.33	4.02		5127DR - 435	*774	*774	*78.9	*78.9	7260	7260	740	740	245	25.0		
559	2.59	3.13		5127DA - 559	*711	*711	*72.5	*72.5	7260	7260	740	740	245	25.0	図 C5	図 C6

注）1. 出力回転数は代表値です。
2. 低速軸許容ラジアル荷重は、低速軸中央の位置の値です。
3. 高速軸許容ラジアル荷重は、高速軸中央の位置の値です。50Hz と 60Hz の値は同じです。
4. * 印はトルク制限機種です。出力トルクにご注意ください。
5. 入力回転数　50Hz：1450r/min, 60Hz：1750r/min。
6. 枠番末尾に「R」の付く機種は、トラクションドライブ機種です。ご使用にあたっては C20 頁の選定資料をご参照ください。

ご注文の際は、該当する形式記号、電圧周波数をご指示ください。

図 C1　CNV-5117DR-175~255　質量 20kg

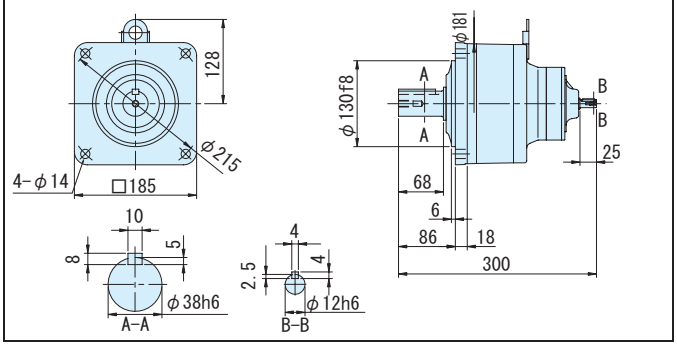

図 C2　CNH-5117DR-175~255　質量 21kg

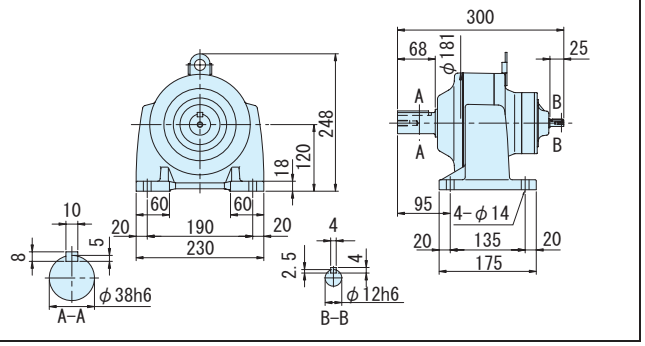

図 C3　CNV-5127DR-295~435　質量 29kg

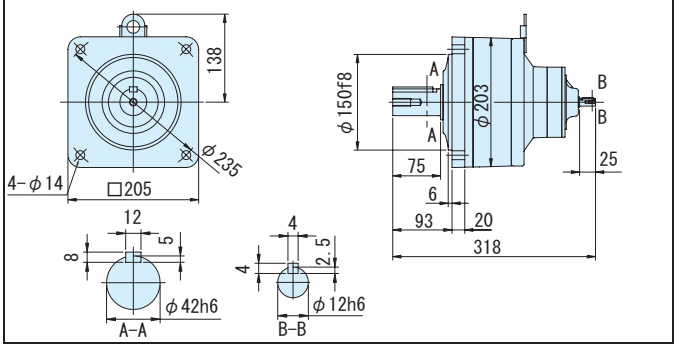

図 C4　CNH-5127DR-295~435　質量 29kg

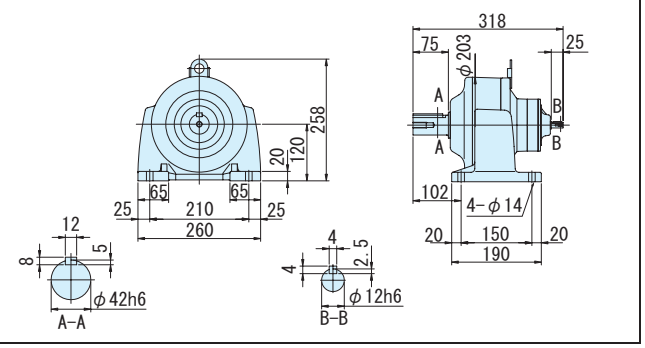

図 C5　CNV-5127DA-559　質量 28kg

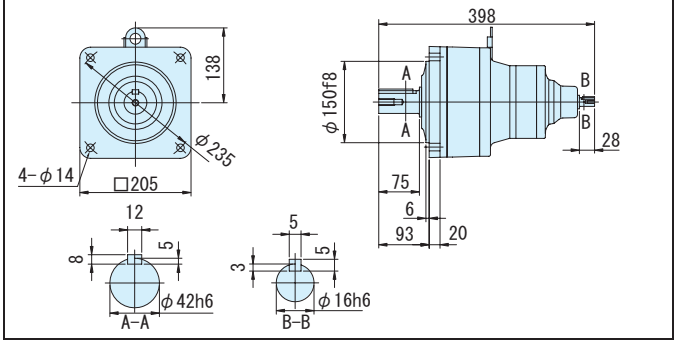

図 C6　CNH-5127DA-559　質量 28kg

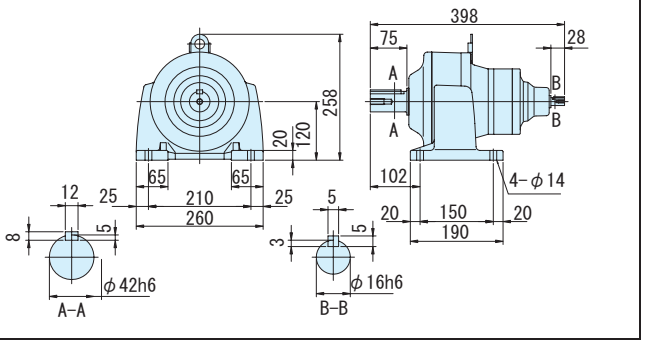

注）1. 低速軸径寸法：寸法公差は、JIS B 0401-1976 "h6" です。
2. 軸端キー寸法：寸法公差は、JIS B 1301-1996 平行キーに依っています。
3. 本寸法図の寸法および質量は、予告無しに変更することがあります。

平行軸レデューサ（両軸形）・フランジ取付形（CNV）・脚取付形（CNH）
0.75kW 相当

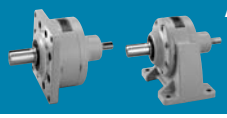

減速比	出力回転数 r/min 50Hz	出力回転数 r/min 60Hz	枠番	減速比	出力トルク Tout N・m 50Hz	出力トルク Tout N・m 60Hz	出力トルク Tout kgf・m 50Hz	出力トルク Tout kgf・m 60Hz	低速軸許容ラジアル荷重 Pro N 50Hz	低速軸許容ラジアル荷重 Pro N 60Hz	低速軸許容ラジアル荷重 Pro kgf 50Hz	低速軸許容ラジアル荷重 Pro kgf 60Hz	高速軸許容ラジアル荷重 Pro N	高速軸許容ラジアル荷重 Pro kgf	寸法図 フランジ取付	寸法図 脚取付
			（形式記号詳細 C10 頁）													
3	483	583	CNV（フランジ取付）CNH（脚取付）	508R - 3	14.1	11.7	1.44	1.19	603	603	62.0	62.0	245	25.0	図 C7	図 C8
5	290	350		508R - 5	23.5	19.4	2.39	1.98	1000	1000	102	102	245	25.0		
6	242	292		5087 - 6	28.2	23.3	2.87	2.38	1000	1000	102	102	245	25.0	図 C9	図 C10
8	181	219		5087 - 8	37.5	31.1	3.83	3.17	1000	1000	102	102	245	25.0		
11	132	159		5097 - 11	51.6	42.8	5.26	4.36	2450	2450	250	250	343	35.0	図 C11	図 C12
13	112	135		5097 - 13	61.0	50.5	6.22	5.15	2750	2750	280	280	343	35.0		
15	96.7	117		5097 - 15	70.4	58.3	7.18	5.95	2850	2850	290	290	343	35.0		
17	85.3	103		5097 - 17	79.8	66.1	8.13	6.74	3240	3240	330	330	343	35.0		
21	69.0	83.3		5097 - 21	98.5	81.7	10.0	8.32	3430	3430	350	350	343	35.0		
25	58.0	70.0		5097 - 25	117	97.2	12.0	9.91	3430	3430	350	350	343	35.0		
29	50.0	60.3		5097 - 29	136	113	13.9	11.5	3430	3430	350	350	343	35.0		
35	41.4	50.0		5097 - 35	164	136	16.7	13.9	3430	3430	350	350	343	35.0		
43	33.7	40.7		5097 - 43	202	167	20.6	17.0	3430	3430	350	350	343	35.0		

注）1. 出力回転数は代表値です。
2. 低速軸許容ラジアル荷重は、低速軸中央の位置の値です。
3. 高速軸許容ラジアル荷重は、高速軸中央の位置の値です。50Hz と 60Hz の値は同じです。
4. 入力回転数　50Hz：1450r/min, 60Hz：1750r/min。
5. 枠番末尾に「R」の付く機種は、トラクションドライブ機種です。ご使用にあたっては C20 頁の選定資料をご参照ください。

ご注文の際は、該当する形式記号、電圧周波数をご指示ください。

図 C7　CNV-508R-3, 5　質量 4.0kg

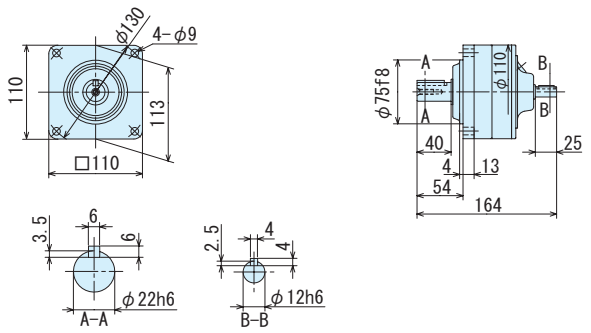

図 C8　CNH-508R-3, 5　質量 4.0kg

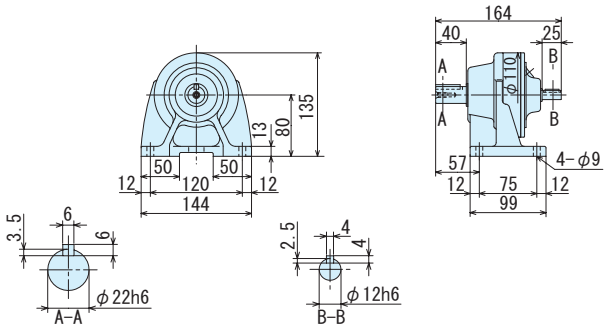

図 C9　CNV-5087-6, 8　質量 3.0kg

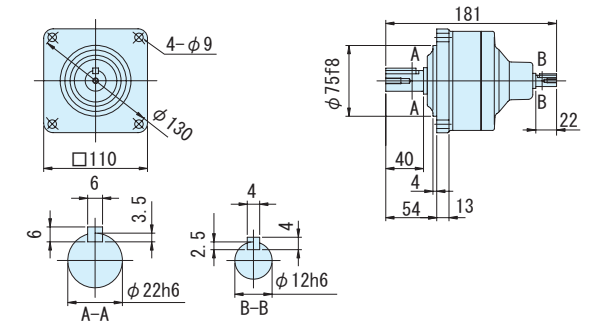

図 C10　CNH-5087-6, 8　質量 3.0kg

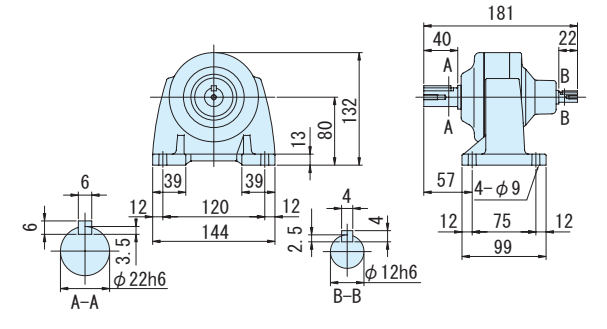

図 C11　CNV-5097-11~43　質量 5.5kg

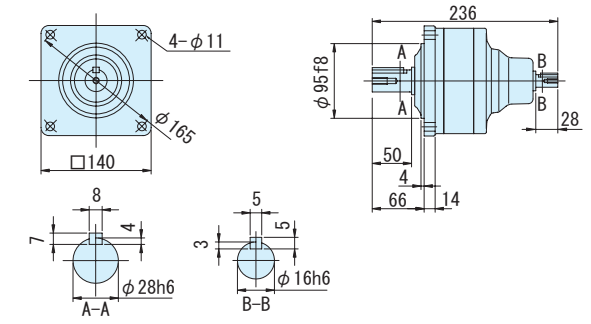

図 C12　CNH-5097-11~43　質量 6.0kg

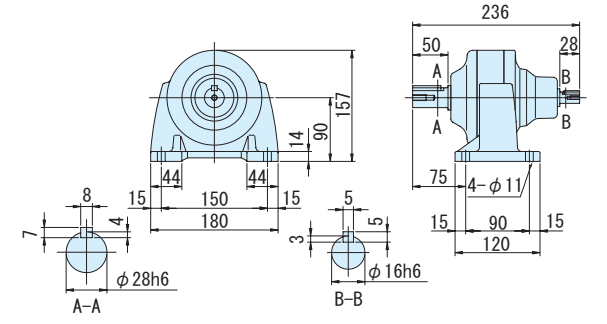

注）1. 低速軸径寸法：寸法公差は、JIS B 0401-1976 "h6" です。
2. 軸端キー寸法：寸法公差は、JIS B 1301-1996 平行キーに依っています。
3. 本寸法図の寸法および質量は、予告無しに変更することがあります。

平行軸レデューサ（両軸形）・フランジ取付形（CNV）・脚取付形（CNH）
0.75kW 相当

減速比	出力回転数 r/min 50Hz	出力回転数 r/min 60Hz	枠番	減速比	出力トルク Tout N・m 50Hz	出力トルク Tout N・m 60Hz	出力トルク Tout kgf・m 50Hz	出力トルク Tout kgf・m 60Hz	低速軸許容ラジアル荷重 Pro N 50Hz	低速軸許容ラジアル荷重 Pro N 60Hz	低速軸許容ラジアル荷重 Pro kgf 50Hz	低速軸許容ラジアル荷重 Pro kgf 60Hz	高速軸許容ラジアル荷重 Pro N	高速軸許容ラジアル荷重 Pro kgf	寸法図 フランジ取付	寸法図 脚取付
			（形式記号詳細 C10 頁）													
51	28.4	34.3	CNV（フランジ取付）CNH（脚取付）	5107 - 51	239	198	24.4	20.2	4660	4660	475	475	500	51.0	図 C1	図 C2
59	24.6	29.7		5107 - 59	277	229	28.2	23.4	4660	4660	475	475	500	51.0		
71	20.4	24.6		5117 - 71	333	276	34.0	28.1	5690	5690	580	580	677	69.0	図 C3	図 C4
87	16.7	20.1		5117 - 87	408	338	41.6	34.5	5690	5690	580	580	677	69.0		
105	13.8	16.7		5127DR - 105	467	387	47.6	39.4	7260	7260	740	740	245	25.0	図 C5	図 C6
125	11.6	14.0		5127DR - 125	556	460	56.6	46.9	7260	7260	740	740	245	25.0		
145	10.0	12.1		5127DR - 145	645	534	65.7	54.4	7260	7260	740	740	245	25.0		
175	8.29	10.0		5127DR - 175	*664	645	*67.7	65.7	7260	7260	740	740	245	25.0		
215	6.74	8.14		5127DR - 215	*711	*711	*72.5	*72.5	7260	7260	740	740	245	25.0		
255	5.69	6.86		5127DR - 255	*740	*740	*75.4	*75.4	7260	7260	740	740	245	25.0		

注）1. 出力回転数は代表値です。
2. 低速軸許容ラジアル荷重は、低速軸中央の位置の値です。
3. 高速軸許容ラジアル荷重は、高速軸中央の位置の値です。50Hz と 60Hz の値は同じです。
4. * 印はトルク制限機種です。出力トルクにご注意ください。
5. 入力回転数　50Hz：1450r/min, 60Hz：1750r/min。
6. 枠番末尾に「R」の付く機種は、トラクションドライブ機種です。ご使用にあたっては C20 頁の選定資料をご参照ください。

ご注文の際は、該当する形式記号、電圧周波数をご指示ください。

図 C1　CNV-5107-51, 59　質量 9.0kg

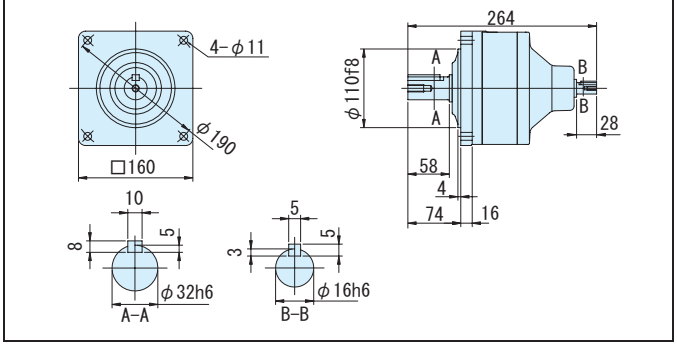

図 C2　CNH-5107-51, 59　質量 10kg

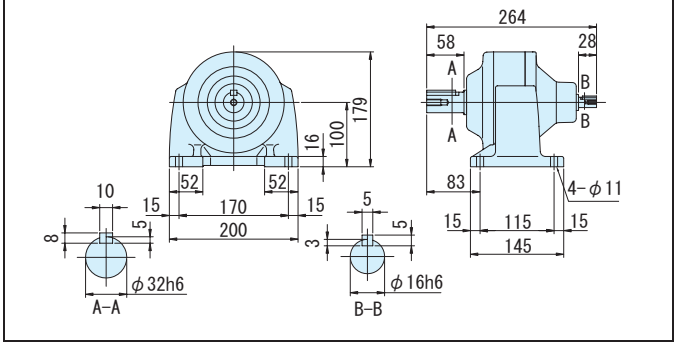

図 C3　CNV-5117-71, 87　質量 22kg

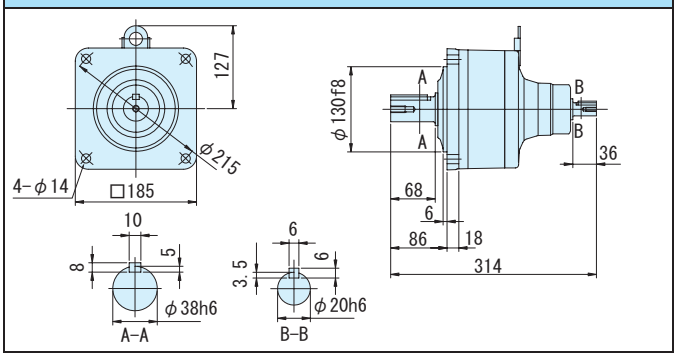

図 C4　CNH-5117-71, 87　質量 22kg

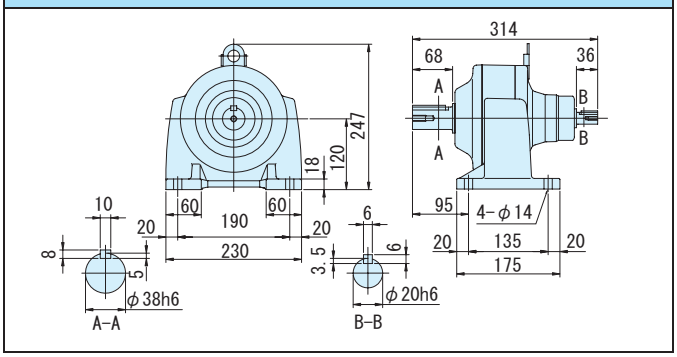

図 C5　CNV-5127DR-105~255　質量 29kg

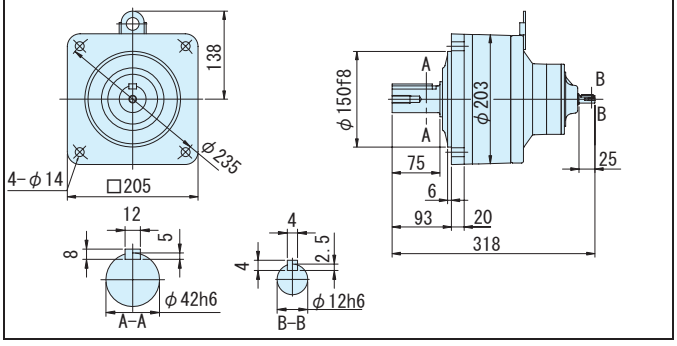

図 C6　CNH-5127DR-105~255　質量 29kg

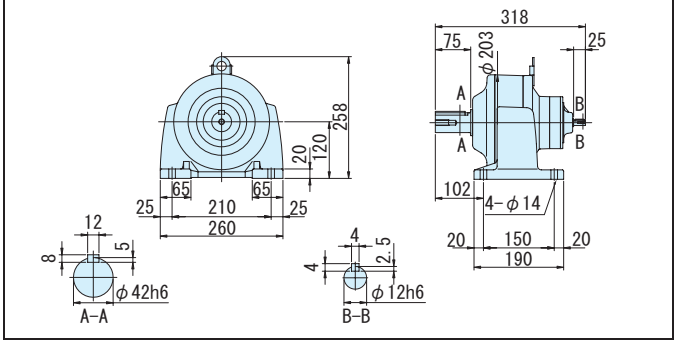

注）1. 低速軸径寸法：寸法公差は、JIS B 0401-1976 "h6" です。
2. 軸端キー寸法：寸法公差は、JIS B 1301-1996 平行キーに依っています。
3. 本寸法図の寸法および質量は、予告無しに変更することがあります。

平行軸レデューサ（両軸形）・フランジ取付形（CNV）・脚取付形（CNH）
1.5kW 相当

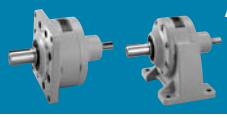

減速比	出力回転数 r/min 50Hz	出力回転数 r/min 60Hz	枠番（形式記号詳細 C10 頁）		減速比	出力トルク Tout N・m 50Hz	出力トルク Tout N・m 60Hz	出力トルク Tout kgf・m 50Hz	出力トルク Tout kgf・m 60Hz	低速軸許容ラジアル荷重 Pro N 50Hz	低速軸許容ラジアル荷重 Pro N 60Hz	低速軸許容ラジアル荷重 Pro kgf 50Hz	低速軸許容ラジアル荷重 Pro kgf 60Hz	高速軸許容ラジアル荷重 Pro N	高速軸許容ラジアル荷重 Pro kgf	寸法図 フランジ取付	寸法図 脚取付
3	483	583	CNV（フランジ取付）CNH（脚取付）	509R	- 3	28.2	23.3	2.87	2.38	948	948	97.0	97.0	343	35.0	図 C7	図 C8
5	290	350		509R	- 5	46.9	38.9	4.78	3.96	1580	1580	161	161	343	35.0		
6	242	292		5097	- 6	56.3	46.7	5.74	4.76	1960	1960	200	200	343	35.0	図 C9	図 C10
8	181	219		5097	- 8	75.1	62.2	7.65	6.34	2450	2450	250	250	343	35.0		
11	132	159		5097	- 11	103	85.5	10.5	8.72	2450	2450	250	250	343	35.0		
13	112	135		5097	- 13	122	101	12.4	10.3	2750	2750	280	280	343	35.0		
15	96.7	117		5097	- 15	141	117	14.4	11.9	2850	2850	290	290	343	35.0		
17	85.3	103		5097	- 17	160	132	16.3	13.5	3240	3240	330	330	343	35.0		
21	69.0	83.3		5097	- 21	197	163	20.1	16.6	3430	3430	350	350	343	35.0		
25	58.0	70.0		5107	- 25	235	194	23.9	19.8	4660	4660	475	475	500	51.0	図 C11	図 C12
29	50.0	60.3		5107	- 29	272	226	27.7	23.0	4660	4660	475	475	500	51.0		
35	41.4	50.0		5107	- 35	328	272	33.5	27.7	4590	4660	467	475	500	51.0		

注）1. 出力回転数は代表値です。
2. 低速軸許容ラジアル荷重は、低速軸中央の位置の値です。
3. 高速軸許容ラジアル荷重は、高速軸中央の位置の値です。50Hz と 60Hz の値は同じです。
4. 入力回転数　50Hz：1450r/min, 60Hz：1750r/min。
5. 枠番末尾に「R」の付く機種は、トラクションドライブ機種です。ご使用にあたっては C20 頁の選定資料をご参照ください。

ご注文の際は、該当する形式記号、電圧周波数をご指示ください。

図 C7　CNV-509R-3, 5　質量 8.0kg

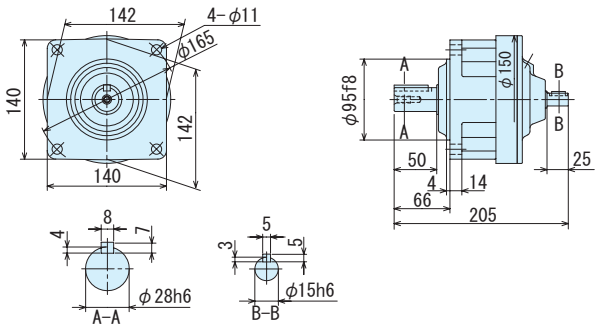

図 C8　CNH-509R-3, 5　質量 8.0kg

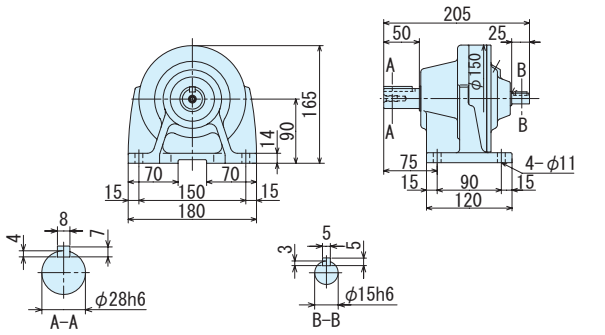

図 C9　CNV-5097-6~21　質量 5.5kg

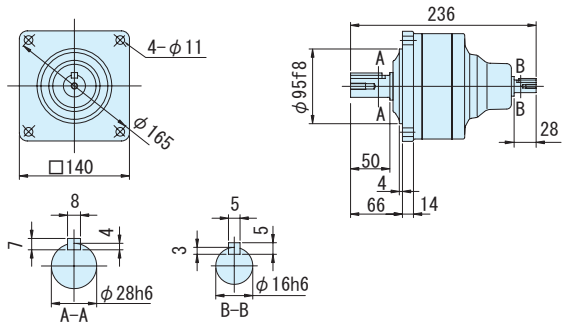

図 C10　CNH-5097-6~21　質量 6.0kg

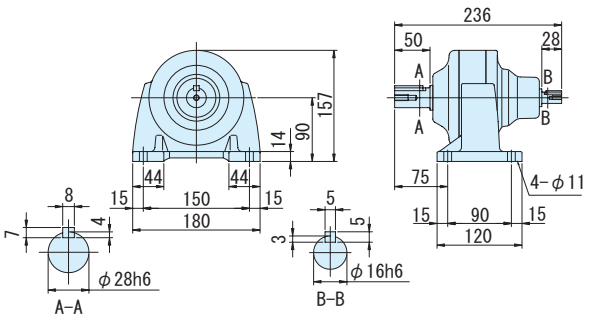

図 C11　CNV-5107-25~35　質量 9.0kg

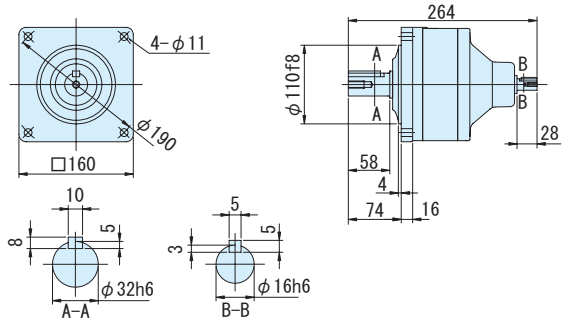

図 C12　CNH-5107-25~35　質量 10kg

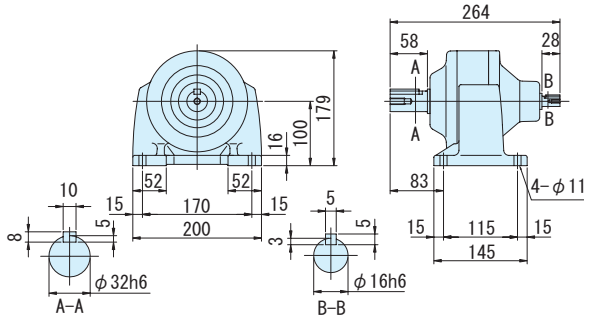

注）1. 低速軸径寸法：寸法公差は、JIS B 0401-1976 "h6" です。
2. 軸端キー寸法：寸法公差は、JIS B 1301-1996 平行キーに依っています。
3. 本寸法図の寸法および質量は、予告無しに変更することがあります。

平行軸レデューサ（両軸形）・フランジ取付形（CNV）・脚取付形（CNH）
1.5kW 相当

減速比	出力回転数 r/min 50Hz	出力回転数 r/min 60Hz	枠番 ー 減速比（形式記号詳細 C10 頁）		出力トルク Tout N・m 50Hz	出力トルク Tout N・m 60Hz	出力トルク Tout kgf・m 50Hz	出力トルク Tout kgf・m 60Hz	低速軸許容ラジアル荷重 Pro N 50Hz	低速軸許容ラジアル荷重 Pro N 60Hz	低速軸許容ラジアル荷重 Pro kgf 50Hz	低速軸許容ラジアル荷重 Pro kgf 60Hz	高速軸許容ラジアル荷重 Pro N	高速軸許容ラジアル荷重 Pro kgf	寸法図 フランジ取付	寸法図 脚取付
43	33.7	40.7	CNV（フランジ取付）CNH（脚取付）	5117 - 43	404	334	41.1	34.1	5690	5690	580	580	677	69.0	図 C1	図 C2
51	28.4	34.3		5117 - 51	479	397	48.8	40.4	5690	5690	580	580	677	69.0		
59	24.6	29.7		5127 - 59	554	459	56.4	46.8	7260	7260	740	740	1000	102	図 C3	図 C4

注）1. 出力回転数は代表値です。
2. 低速軸許容ラジアル荷重は、低速軸中央の位置の値です。
3. 高速軸許容ラジアル荷重は、高速軸中央の位置の値です。50Hz と 60Hz の値は同じです。
4. 入力回転数　50Hz：1450r/min, 60Hz：1750r/min。

ご注文の際は、該当する形式記号、電圧周波数をご指示ください。

図 C1　CNV-5117-43, 51　質量 22kg

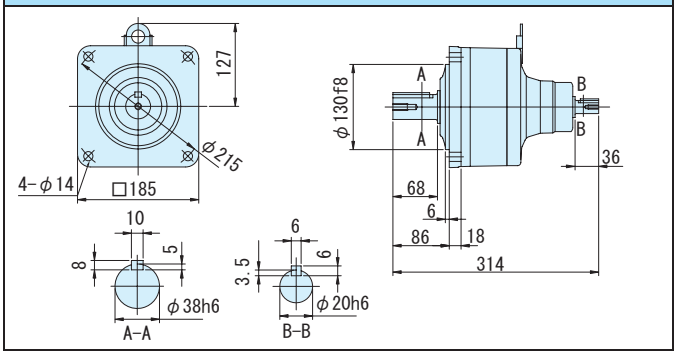

図 C2　CNH-5117-43, 51　質量 22kg

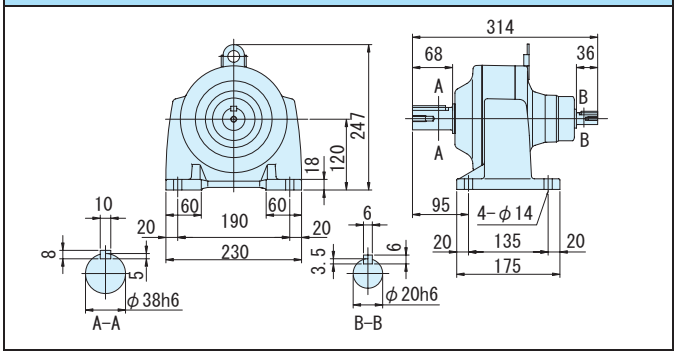

図 C3　CNV-5127-59　質量 28kg

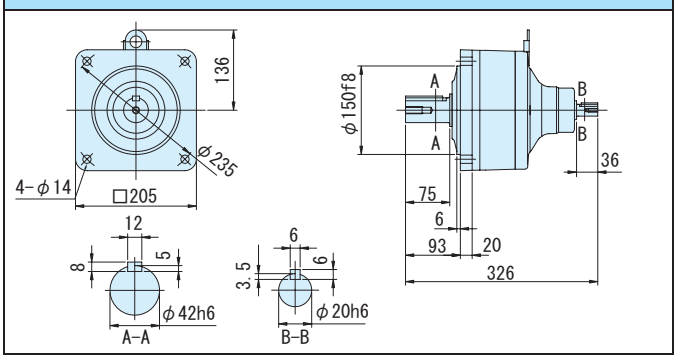

図 C4　CNH-5127-59　質量 28kg

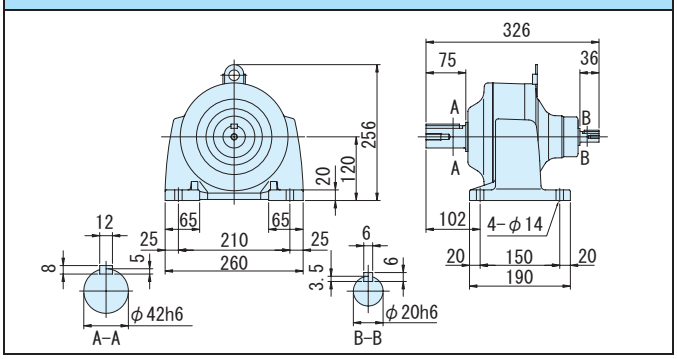

注）1. 低速軸径寸法：寸法公差は、JIS B 0401-1976 "h6" です。
2. 軸端キー寸法：寸法公差は、JIS B 1301-1996 平行キーに依っています。
3. 本寸法図の寸法および質量は、予告無しに変更することがあります。

平行軸レデューサ（両軸形）・フランジ取付形（CNV）・脚取付形（CNH）
2.2kW 相当

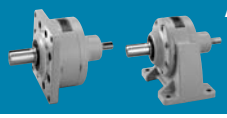

減速比	出力回転数 r/min 50Hz	出力回転数 r/min 60Hz	枠番	減速比	出力トルク Tout N・m 50Hz	出力トルク Tout N・m 60Hz	出力トルク Tout kgf・m 50Hz	出力トルク Tout kgf・m 60Hz	低速軸許容ラジアル荷重 Pro N 50Hz	低速軸許容ラジアル荷重 Pro N 60Hz	低速軸許容ラジアル荷重 Pro kgf 50Hz	低速軸許容ラジアル荷重 Pro kgf 60Hz	高速軸許容ラジアル荷重 Pro N	高速軸許容ラジアル荷重 Pro kgf	寸法図 フランジ取付	寸法図 脚取付
			（形式記号詳細 C10 頁）													
3	483	583	CNV（フランジ取付）CNH（脚取付）	510R - 3	41.3	34.2	4.21	3.49	1220	1220	124	124	500	51.0	図 C5	図 C6
5	290	350		510R - 5	68.8	57.0	7.02	5.81	2030	2030	207	207	500	51.0		
6	242	292		5107 - 6	82.6	68.4	8.42	6.98	2970	2830	303	288	500	51.0	図 C7	図 C8
8	181	219		5107 - 8	110	91.2	11.2	9.30	2970	2970	303	303	500	51.0		
11	132	159		5107 - 11	151	125	15.4	12.8	2970	2970	303	303	500	51.0		
13	112	135		5107 - 13	179	148	18.2	15.1	3510	3510	358	358	500	51.0		
15	96.7	117		5107 - 15	206	171	21.0	17.4	4050	4050	413	413	500	51.0		
17	85.3	103		5107 - 17	234	194	23.9	19.8	4590	4590	468	468	500	51.0		
21	69.0	83.3		5107 - 21	289	240	29.5	24.4	4660	4660	475	475	500	51.0		
25	58.0	70.0		5117 - 25	344	285	35.1	29.1	5690	5690	580	580	677	69.0	図 C9	図 C10
29	50.0	60.3		5117 - 29	399	331	40.7	33.7	5690	5690	580	580	677	69.0		
35	41.4	50.0		5117 - 35	482	399	49.1	40.7	5690	5690	580	580	677	69.0		
43	33.7	40.7		5117 - 43	592	490	60.3	50.0	5690	5690	580	580	677	69.0		

注）1. 出力回転数は代表値です。
2. 低速軸許容ラジアル荷重は、低速軸中央の位置の値です。
3. 高速軸許容ラジアル荷重は、高速軸中央の位置の値です。50Hz と 60Hz の値は同じです。
4. 入力回転数　50Hz：1450r/min, 60Hz：1750r/min。
5. 枠番末尾に「R」の付く機種は、トラクションドライブ機種です。ご使用にあたっては C20 頁の選定資料をご参照ください。

ご注文の際は、該当する形式記号、電圧周波数をご指示ください。

図 C5　CNV-510R-3, 5　　質量 10kg

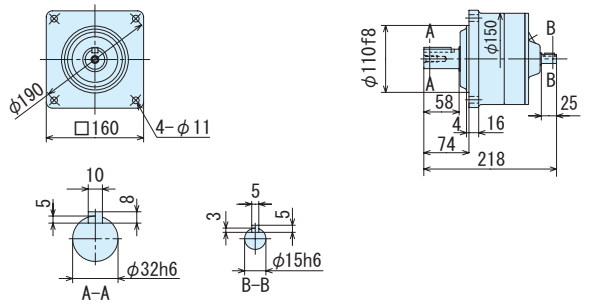

図 C6　CNH-510R-3, 5　　質量 10kg

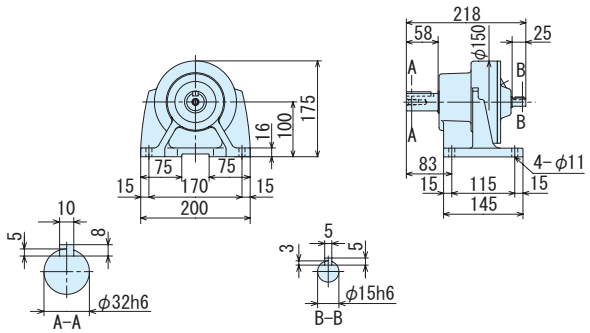

図 C7　CNV-5107-6~21　　質量 9.0kg

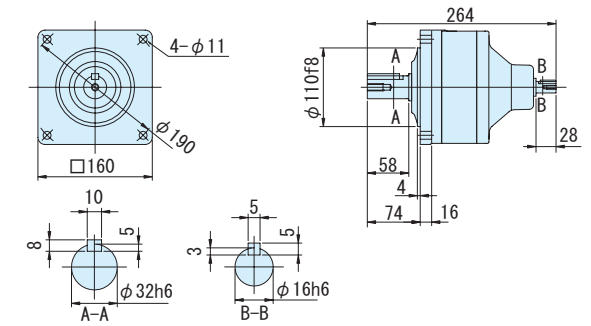

図 C8　CNH-5107-6~21　　質量 10kg

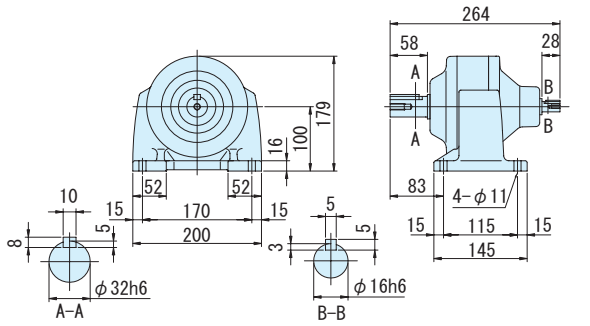

図 C9　CNV-5117-25~43　　質量 22kg

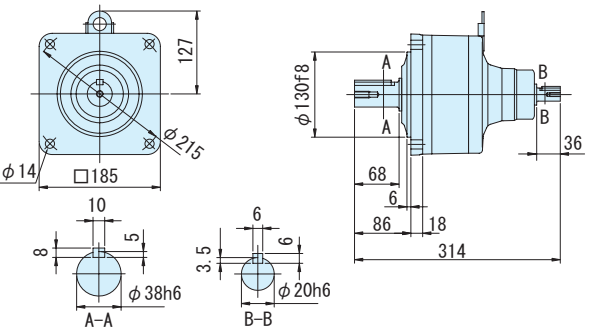

図C10　CNH-5117-25~43　　質量 22kg

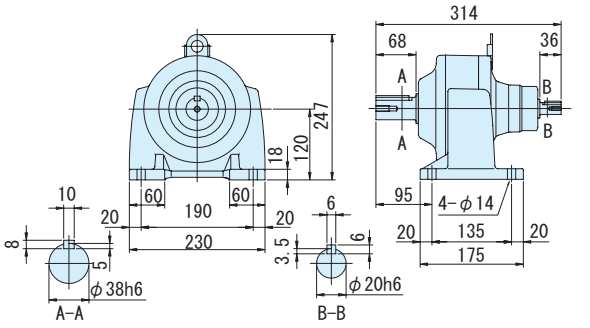

注）1. 低速軸径寸法：寸法公差は、JIS B 0401-1976 "h6" です。
2. 軸端キー寸法：寸法公差は、JIS B 1301-1996 平行キーに依っています。
3. 本寸法図の寸法および質量は、予告無しに変更することがあります。

平行軸レデューサ（両軸形）・フランジ取付形（CNV）・脚取付形（CNH）
2.2kW 相当

減速比	出力回転数 r/min 50Hz	出力回転数 r/min 60Hz	枠番	減速比	出力トルク Tout N・m 50Hz	出力トルク Tout N・m 60Hz	出力トルク Tout kgf・m 50Hz	出力トルク Tout kgf・m 60Hz	低速軸許容ラジアル荷重 Pro N 50Hz	低速軸許容ラジアル荷重 Pro N 60Hz	低速軸許容ラジアル荷重 Pro kgf 50Hz	低速軸許容ラジアル荷重 Pro kgf 60Hz	高速軸許容ラジアル荷重 Pro N	高速軸許容ラジアル荷重 Pro kgf	寸法図 フランジ取付	寸法図 脚取付
			（形式記号詳細 C10 頁）													
51	28.4	34.3	CNV（フランジ取付）CNH（脚取付）	5127 - 51	702	582	71.6	59.3	7260	7260	740	740	1000	102	図 C1	図 C2

注）1. 出力回転数は代表値です。
2. 低速軸許容ラジアル荷重は、低速軸中央の位置の値です。
3. 高速軸許容ラジアル荷重は、高速軸中央の位置の値です。50Hz と 60Hz の値は同じです。
4. 入力回転数　50Hz：1450r/min,60Hz：1750r/min。

ご注文の際は、該当する形式記号、電圧周波数をご指示ください。

図 C1　CNV-5127-51　質量 28kg

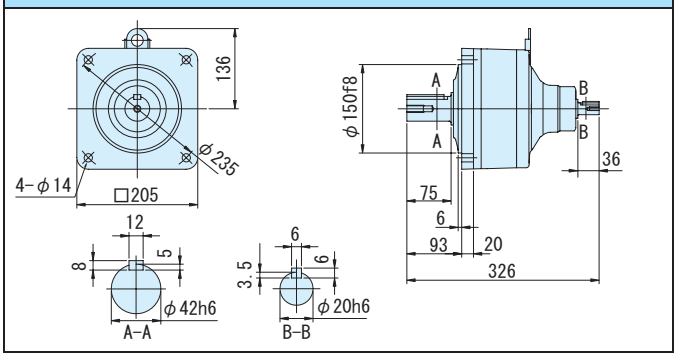

図 C2　CNH-5127-51　質量 28kg

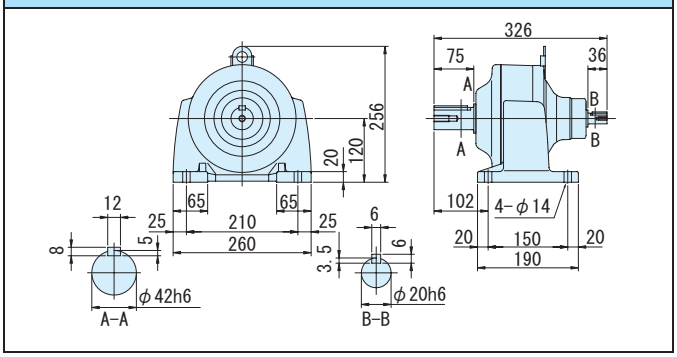

注）1. 低速軸径寸法：寸法公差は、JIS B 0401-1976 "h6" です。
2. 軸端キー寸法：寸法公差は、JIS B 1301-1996 平行キーに依っています。
3. 本寸法図の寸法および質量は、予告無しに変更することがあります。

アルタックスNEOギヤモータ

平行軸

オプション製品

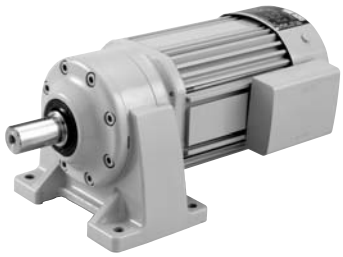

モータ仕様	モータ種類	ブレーキ	シリーズ	容量範囲	頁
枠番変遷と準標準組合せ（従来製品互換）					C109
屋外形・軽防塵形モータ	三相 単相 三相インバータ／高効率モータ用	無／付	CNVM CNHM	90W ～ 2.2kW	C113
防水形モータ	三相 単相	無／付	CNVM CNHM	0.1kW ～ 2.2kW	C133
安全増防爆形モータ	三相	無	CNVM CNHM	90W ～ 2.2kW	C141

注）対応できるモータ容量範囲は、三相・単相・三相インバータ／高効率モータ用で異なります。詳細は各頁でご確認ください。

応用製品

平行軸 フランジ取付

平行軸 脚取付

MEMO

アルタックス® NEOギヤモータ

平行軸

オプション製品

枠番変遷と準標準組合せ
（従来製品互換）

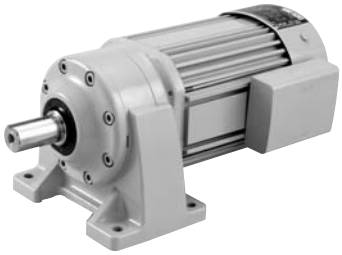

ギヤモータ

ALTAX NEO

応用製品

平行軸 フランジ取付

平行軸 脚取付

枠番変遷と準標準組合せ一覧表

アルタックス従来機種との取合い互換性を持った組合せを用意しています。
組合せは下記をご参照ください。寸法や特性については、ご照会ください。

三相モータ

モータ容量	機種	減速比 3	5	6	8	11	13	15	17	21	25	29	35	43	51	59
90W	アルタックス			5065												
	アルタックス NEO			5067												
0.1kW	アルタックス	5081		5075												5085
	アルタックス NEO	508R		5077												5087
0.2kW	アルタックス	5081		5075							5085					5090
	アルタックス NEO	508R		5077							5087				5087	5097
0.4kW	アルタックス	5082		5085							5090				5095	5100
	アルタックス NEO	508R		5087						5087	5097			5097		5107
0.75kW	アルタックス	5083		5090							5095	5100		5105		5115
	アルタックス NEO	508R		5097		5097						5107				5117
1.5kW	アルタックス	5093				5100					5115			5125		
	アルタックス NEO	509R				5107					5117			5127		
2.2kW	アルタックス	5103				5105			5115			5125				
	アルタックス NEO	510R				5107			5117		5117	5127				

単相モータ

モータ容量	機種	減速比 3	5	6	8	11	13	15	17	21	25	29	35	43	51	59
90W	アルタックス			5065												
	アルタックス NEO			5067												
0.1kW	アルタックス	5081		5075												5085
	アルタックス NEO	508R		5077												5087
0.2kW	アルタックス	5081		5075							5085					5090
	アルタックス NEO	508R		5077							5087				5087	5097
0.4kW	アルタックス	5082		5085							5090				5095	5100
	アルタックス NEO	508R		5087							5097			5097		5107

三相インバータ用モータ

モータ容量	機種	減速比 3	5	6	8	11	13	15	17	21	25	29	35	43	51	59
0.2kW	アルタックス	5081		5075							5085					5090
	アルタックス NEO	508R		5077							5087				5087	5097
0.4kW	アルタックス	5082		5085							5090				5095	5100
	アルタックス NEO	508R		5087							5097			5097		5107
0.75kW	アルタックス	5093		5090							5095	5100		5105		5115
	アルタックス NEO	509R		5097								5107			5107	5117
1.5kW	アルタックス	5103				5100					5115			5125		
	アルタックス NEO	510R				5107					5117			5127		
2.2kW	アルタックス	5113				5115						5125				
	アルタックス NEO					5117					5117	5127				

5087	カタログ組合せ	：屋内形のページに掲載しています。
5127DA	特殊減速比組合せ	：特殊減速比仕様として製作いたします。
5077	従来機種取合い用組合せ	：準標準組合せとして製作いたします。

許容ラジアル荷重、寸法等についてはご照会ください。

枠番変遷と準標準組合せ一覧表

減速比																		
71	87	103	104	119	121	143	165	195	231	273	319	377	473	559	649	731	841	1003
5085		5090		5090		5095DA					5105DA			5115DA			5125DA	
5087	5087	5097		5097		5097DA					5107DA		5107DA	5117DA			5127DA	
5090		5100		5100		5105DA				5115DA		5125DA						
5097		5107		5107		5107DA		5107DA		5117DA		5127DA						
5100		5115		5115		5115DA		5125DA										
5107		5117		5117		5117DA		5127DA										
5115	5125		5125DA		5125DA													
5117	5127		5127DA		5127DA													

減速比																		
71	87	103	104	119	121	143	165	195	231	273	319	377	473	559	649	731	841	1003
5085		5090		5090		5095DA					5105DA			5115DA			5125DA	
5087	5087	5097		5097		5097DA					5107DA		5107DA	5117DA			5127DA	
5090		5100		5100		5105DA				5115DA		5125DA						
5097		5107		5107		5107DA		5107DA		5117DA		5127DA						
5100		5115		5115		5115DA		5125DA										
5107		5117		5117		5117DA		5127DA										

減速比																		
71	87	103	104	119	121	143	165	195	231	273	319	377	473	559	649	731	841	1003
5090		5100		5100		5105DA				5115DA		5125DA						
5097		5107		5107		5107DA		5107DA		5117DA		5127DA						
5100		5115		5115		5115DA		5125DA										
5107	5107	5117		5117		5117DA		5127DA										
5115	5125		5125DA		5125DA													
5117	5127		5127DA		5127DA													

MEMO

アルタックス® NEOギヤモータ

平行軸

オプション製品

屋外形・軽防塵形モータ

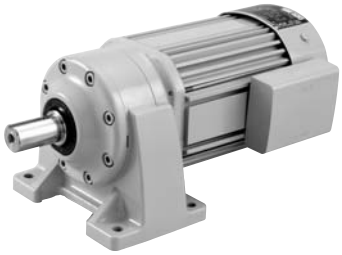

応用製品

平行軸 フランジ取付

平行軸 脚取付

フランジ取付(CNVM)
脚取付(CNHM)
ギヤモータブレーキ無
ギヤモータブレーキ付
レデューサ
三　相
単　相
単　相 レバーシブル
三　相 インバータ用
高効率 三相モータ
屋内形
オプション製　品
屋外形
軽防塵形
防水形
安全増防爆形
概　要
選定表寸法図
15W
25W
40W
60W
90W
0.1kW
0.2kW
0.25kW
0.4kW
0.55kW
0.75kW
1.1kW
1.5kW
2.2kW
3.7kW
アステロ（別カタログ）

特　長

【屋外形モータ】（保護等級 IP44）

ギヤモータを屋外でご使用になる場合に最適な仕様です。
屋外における風雨、雪等の条件下でも安心してご使用できるよう、構造面において次のように専用設計を行なっております。

① 軸貫通部

モータ軸の外部への貫通部に水切りシール等を設けて、外部からの水滴がモータ内部に浸入しない構造にしております。

② 端子箱

アルミダイキャスト又は鋼鈑製とし、ケースとカバー間、ケースとモータフレーム間にはパッキンを用いて密封する防水構造としています。

③ 嵌合部

モータフレームと前後ブラケットの嵌合部には液状パッキンを塗布しております。

④ その他

各種締付ボルト類は、防錆処理を施したものを使用しております。

※ 強い水圧がかかる、暴風雨に頻繁に曝される等の過酷な条件下でご使用される場合は、屋外形を適用出来ない場合がありますのでご照会ください。

【軽防塵形モータ】（保護等級 IP44）

軽度の塵埃がある環境下でご使用になる場合に最適な仕様です。
端子箱を屋外形と同等の仕様としており、特に配線・端子部を粉塵から保護します。

※ 屋外でのご使用はできません。

◎ 選定について

- バリエーション・及び組合せは屋内形と同一です。機種の選定は、「屋内形」のページをご参照ください。
- 「屋外形」「軽防塵形」は機種形式には表示されません。ご注文の際は、必ず「屋外形」「軽防塵形」の指定を別途行なってください。

◎ 仕様記号について

仕様記号は、3 桁目が次のようになります。

屋外形　：A（○○ A ○○○）

軽防塵形：B（○○ B ○○○）

屋外形・軽防塵形対応一覧表

モータ容量		シリーズ			
		フランジ取付形 CNVM		脚取付形 CNHM	
		ブレーキ		ブレーキ	
		無	付	無	付
三相	90W	●		●	
	0.1kW	●	●	●	●
	0.2kW	●	●	●	●
	0.25kW	●	●	●	●
	0.4kW	●	●	●	●
	0.55kW	●	●	●	●
	0.75kW	●	●	●	●
	1.1kW	●	●	●	●
	1.5kW	●	●	●	●
	2.2kW	●	●	●	●
単相	90W	●		●	
	0.1kW	●	●	●	●
	0.2kW	●	●	●	●
	0.4kW	●	●	●	●

モータ容量		シリーズ			
		フランジ取付形 CNVM		脚取付形 CNHM	
		ブレーキ		ブレーキ	
		無	付	無	付
三相インバータ用	0.1kW	●	●	●	●
	0.2kW	●	●	●	●
	0.4kW	●	●	●	●
	0.75kW	●	●	●	●
	1.5kW	●	●	●	●
	2.2kW	●	●	●	●
高効率モータ用	0.2kW	●	●	●	●
	0.4kW	●	●	●	●
	0.75kW	●	●	●	●
	1.5kW	●	●	●	●
	2.2kW	●	●	●	●

標準仕様（屋外形・軽防塵形）

	種類	項　目	標準仕様	内蔵形ブレーキ付･標準仕様
モータ部	三相モータ	容量範囲	40W ～ 2.2kW　4 極	0.1kW ～ 2.2kW　4 極 FB ブレーキ（ノンアスベストライニング）
		保護方式 外被構造	IP44 (屋外形または軽防塵形) 全閉外扇形（90W, 0.1kW は全閉自冷形）	IP44 (屋外形または軽防塵形) 全閉外扇形（90W, 0.1kW は全閉自冷形）
		電　源	3 定格電源 200V 50/60Hz, 220V 60Hz 又は 400V 50/60Hz、440V60Hz	3 定格電源 200V 50/60Hz, 220V 60Hz 又は 400V 50/60Hz、440V60Hz
		耐熱クラス	90W ～ 0.4kW　4 極 ：E 0.55kW ～ 2.2kW　4 極 ：B	0.1kW ～ 0.4kW　4 極 ：E 0.55kW ～ 5.5kW　4 極 ：B （ブレーキの耐熱クラスは全て B）
		時間定格	連続定格	連続定格
		始動方式	直入れ	直入れ
		口出線 （ラグ式）	3 本	5 本
		規　格	JIS 準拠	JIS 準拠
	単相モータ	容量範囲	40W ～ 0.4W　4 極	0.1kW ～ 0.4W　4 極 FB ブレーキ（ノンアスベストライニング）
		保護方式 外被構造	IP44 (屋外形 または軽防塵形) 全閉外扇形	IP44 (屋外形 または軽防塵形) 全閉外扇形
		電　源	90W　：100V 50/60Hz 0.1kW 以上 ：100V ,200V　50/60Hz（二重電圧）	100V ,200V　50/60Hz（二重電圧）
		耐熱クラス	90W　：E 0.1kW 以上 ：B	B （ブレーキの耐熱クラスも B）
		時間定格	連続定格	連続定格
		始動方式	40W ～ 90W：コンデンサ運転 0.1kW 以上 ：コンデンサ始動コンデンサ運転	コンデンサ始動コンデンサ運転
		口出線 （ラグ式）	90W　3 本 0.1kW ～ 0.4kW　6 本	0.1kW ～ 0.4kW　8 本
		規　格	JIS 準拠	JIS 準拠
	インバータ用モータ	容量範囲	0.1kW ～ 2.2kW　4 極	0.1kW ～ 2.2kW　4 極 FB ブレーキ（ノンアスベストライニング）
		保護方式 外被構造	IP44 (屋外形または軽防塵形) 全閉外扇形	IP44 (屋外形または軽防塵形) 全閉外扇形
		電　源	200V 60Hz, 220V 60Hz	200V 60Hz, 220V 60Hz
		耐熱クラス	B	B（ブレーキの耐熱クラスも B）
		時間定格	連続定格（6 ～ 60Hz 定トルク特性）	連続定格（6 ～ 60Hz 定トルク特性）
		口出線 （ラグ式）	3 本	5 本
		規　格	JIS 準拠	JIS 準拠

ギヤ部	潤滑方式	グリース潤滑　（工場出荷時にグリースを充填しております）
	材　質	ケーシング：アルミニウム合金 （枠番 5117, 5117DR, 5127, 5127DA, 5127DR, 5127DS は、鋳鉄）

周囲条件	設置場所	屋外形　：屋内及び屋外（通常の風雨・降雪程度で、強い水流や暴風雨にさらされない場所） 軽防塵形：屋内
	周囲温度	-10 ～ 40 ℃
	周囲湿度	85%以下。ただし、結露しないこと。
	標　高	1000m 以下
	雰囲気	腐食性ガス、爆発性ガス、蒸気、大量の粉塵がないこと。大量の塵埃を含まない換気の良い場所であること。

据付角度	制限なし。ただし、端子箱引出口が水のかかる方向へ直接向かないよう、ご注意ください。
塗　装	技術資料 E94 頁をご参照ください。

注）1. 標準出力軸回転方向は、E31 頁をご参照ください。
　　2. モータの特性は E36 頁、ブレーキの詳細については E53 頁をご参照ください。

90W~0.25kW

屋外形・軽防塵形の寸法・形状は以下の箇所のみ屋内仕様と異なります。その他の寸法及び選定表は、三相モータ・屋内形 C26 頁～ C35 頁をご参照ください。
ご注文・ご照会の際は形式記号、電圧周波数、屋外形または軽防塵形をご指示ください。

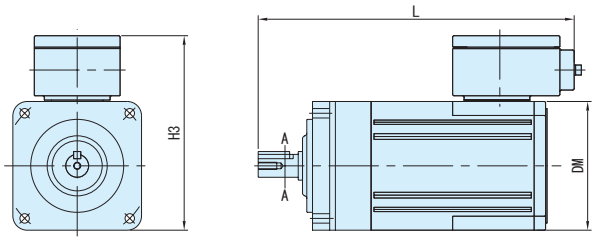

図 C1

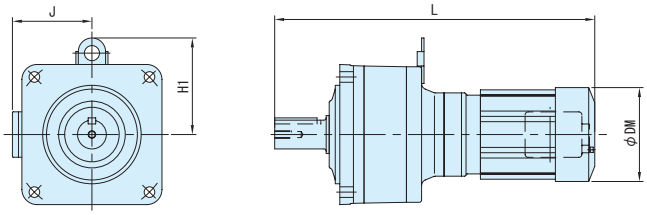

図 C2

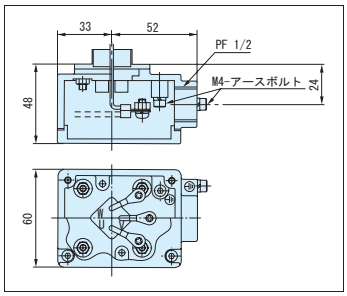

端子箱詳細（0.1kW ～ 0.4kW 共通）

容量	形　　式	仕様記号	図	ブレーキ無モータ					
				L	H1	H3	J	DM	質量 kg
90W	CNVM009-5067-1/6 ～ 1/51	J2 ◎ ATB	C1	221	-	144	-	90	4
0.1kW	CNVM01-507R-1/3,1/5	J □◎ ALB	C2	231	-	-	105	119	6
	CNVM01-5067-1/6 ～ 1/51	J2 ◎ ATB	C1	221	-	144	-	90	4
	CNVM01-5077-1/59,1/71	J □◎ ALB	C2	241	-	-	105	119	6
	CNVM01-5087-1/87	J □◎ ALB	C2	254	-	-	105	119	6
	CNVM01-5097-1/103,1/119	J □◎ ALB	C2	297	-	-	105	119	9
	CNVM01-5097DR-1/145 ～ 1/355	J □◎ ALB	C2	328	-	-	105	119	9.5
	CNVM01-5107DR-1/435	J □◎ ALB	C2	358	111	-	105	119	13
	CNVM01-5107DA-1/559 ～ 1/731	J □◎ ALB	C2	393	120	-	105	119	14
	CNVM01-5127DA-1/841,1/1003	J □◎ ALB	C2	459	138	-	105	119	32
0.2kW	CNVM02-507R-1/3,1/5	J □◎ ALB	C2	256	-	-	105	124	7
	CNVM02-506H-1/6 ～ 1/25	J □◎ ALB	C2	254	-	-	105	124	6.5
	CNVM02-5077-1/29 ～ 1/43	J □◎ ALB	C2	266	-	-	105	124	7
	CNVM02-5087-1/51,1/59	J □◎ ALB	C2	279	-	-	105	124	7
	CNVM02-5097-1/71 ～ 1/119	J □◎ ALB	C2	322	-	-	105	124	10
	CNVM02-5097DR-1/145,1/175	J □◎ ALB	C2	353	-	-	105	124	11
	CNVM02-5107DR-1/215 ～ 1/355	J □◎ ALB	C2	383	111	-	105	124	14
	CNVM02-5117DR-1/435	J □◎ ALB	C2	423	128	-	105	124	24
	CNVM02-5127DA-1/559 ～ 1/1003	J □◎ ALB	C2	484	138	-	105	124	33
0.25kW	CNVM03-507R-1/3,1/5	J □◎ ALB	C2	256	-	-	105	124	7
	CNVM03-5077-1/6 ～ 1/29	J □◎ ALB	C2	266	-	-	105	124	7
	CNVM03-5087-1/35 ～ 1/51	J □◎ ALB	C2	279	-	-	105	124	7
	CNVM03-5097-1/59 ～ 1/103	J □◎ ALB	C2	322	-	-	105	124	10
	CNVM03-5107-1/119	J □◎ ALB	C2	350	112	-	105	124	13
	CNVM03-5097DR-1/145	J □◎ ALB	C2	353	-	-	105	124	11
	CNVM03-5107DR-1/175 ～ 1/295	J □◎ ALB	C2	383	111	-	105	124	14
	CNVM03-5117DR-1/335,1/435	J □◎ ALB	C2	423	128	-	105	124	24
	CNVM03-5127DA-1/559 ～ 1/731	J □◎ ALB	C2	484	138	-	105	124	33

注）1. 本寸法図の寸法および質量は、予告無しに変更することがあります。
2. ■の枠番は、ブレーキ付の場合は 506H になりますので、ご注意ください。
3. 仕様記号の□には、200V 級は "2"、400V 級は "4" が入ります。
4. 仕様記号の◎には、屋外形の場合は "A"、軽防塵形の場合は "B" が入ります。

0.4kW~2.2kW

屋外形・軽防塵形の寸法・形状は以下の箇所のみ屋内仕様と異なります。その他の寸法及び選定表は、三相モータ・屋内形 C36 ～ C48 頁をご参照ください。
ご注文・ご照会の際は形式記号、電圧周波数、屋外形または軽防塵形をご指示ください。

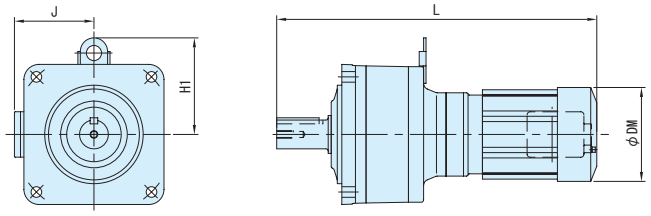

図 C3

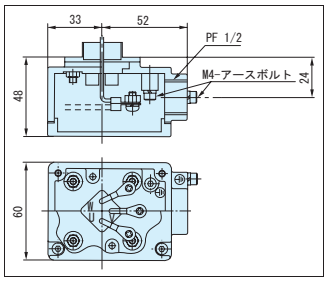

端子箱詳細
（0.1kW ～ 0.4kW 共通）

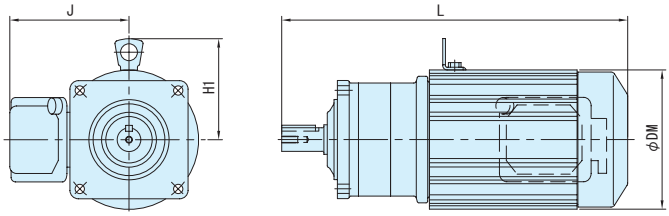

図 C4

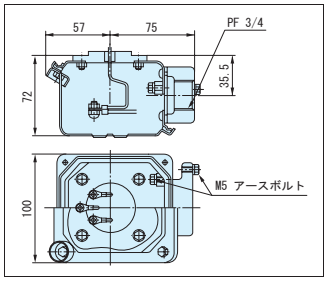

端子箱詳細
（0.55kW ～ 2.2kW 共通）

容量	形　　式	仕様記号	図	ブレーキ無モータ				
				L	H1	J	DM	質量 kg
0.4kW	CNVM05-507R-1/3,1/5	J □◎ ALB	C3	276	-	105	124	8.5
	CNVM05-5077-1/6 ～ 1/17	J □◎ ALB	C3	286	-	105	124	8
	CNVM05-5087-1/21 ～ 1/35	J □◎ ALB	C3	299	-	105	124	8.5
	CNVM05-5097-1/43 ～ 1/59	J □◎ ALB	C3	342	-	105	124	11
	CNVM05-5107-1/71 ～ 1/119	J □◎ ALB	C3	370	112	105	124	14
	CNVM05-5107DR-1/145	J □◎ ALB	C3	403	111	105	124	15
	CNVM05-5117DR-1/175 ～ 1/255	J □◎ ALB	C3	443	128	105	124	25
	CNVM05-5127DR-1/295 ～ 1/435	J □◎ ALB	C3	461	138	105	124	34
	CNVM05-5127DA-1/559	J □◎ ALB	C3	504	138	105	124	34
0.55kW	CNVM08-508R-1/3,1/5	J □◎ SLB	C4	353	-	136	155	12
	CNVM08-5087-1/6 ～ 1/17	J □◎ SLB	C4	350	-	136	155	10
	CNVM08-5097-1/21 ～ 1/51	J □◎ SLB	C4	378	-	136	155	12
	CNVM08-5107-1/59 ～ 1/87	J □◎ SLB	C4	406	113	136	155	16
	CNVM08-5127DR-1/105,1/125 ～ 1/435	J □◎ SLB	C4	507	138	136	155	37
0.75kW	CNVM1-508R-1/3,1/5	J □◎ SLB	C4	353	113	136	155	13
	CNVM1-5087-1/6,1/8	J □◎ SLB	C4	350	113	136	155	11
	CNVM1-5097-1/11 ～ 1/43	J □◎ SLB	C4	378	113	136	155	13
	CNVM1-5107-1/51,1/59	J □◎ SLB	C4	406	113	136	155	17
	CNVM1-5117-1/71,1/87	J □◎ SLB	C4	445	113	136	155	29
	CNVM1-5127DR-1/105,1/125 ～ 1/255	J □◎ SLB	C4	507	138	136	155	37
1.1kW	CNVM1H-509R-1/3,1/5	J □◎ SLB	C4	415	120	141	167	20
	CNVM1H-5097-1/6 ～ 1/25	J □◎ SLB	C4	410	120	141	167	16
	CNVM1H-5107-1/29 ～ 1/51	J □◎ SLB	C4	437	120	141	167	19
	CNVM1H-5117-1/59,1/71	J □◎ SLB	C4	473	120	141	167	31
	CNVM1H-5127-1/87	J □◎ SLB	C4	485	120	141	167	39
1.5kW	CNVM2-509R-1/3,1/5	J □◎ SLB	C4	415	120	141	167	21
	CNVM2-5097-1/6 ～ 1/21	J □◎ SLB	C4	410	120	141	167	17
	CNVM2-5107-1/25 ～ 1/35	J □◎ SLB	C4	437	120	141	167	21
	CNVM2-5117-1/43,1/51	J □◎ SLB	C4	473	120	141	167	33
	CNVM2-5127-1/59	J □◎ SLB	C4	485	120	141	167	40
2.2kW	CNVM3-510R-1/3,1/5	J □◎ SLB	C4	456	126	148	180	27
	CNVM3-5107-1/6 ～ 1/21	J □◎ SLB	C4	456	126	148	180	25
	CNVM3-5117-1/25 ～ 1/43	J □◎ SLB	C4	490	126	148	180	36
	CNVM3-5127-1/51	J □◎ SLB	C4	502	126	148	180	44

注）1. 本寸法図の寸法および質量は、予告無しに変更することがあります。
2. 仕様記号の□には、200V 級は "2"、400V 級は "4" が入ります。
3. 仕様記号の◎には、屋外形の場合は "A"、軽防塵形の場合は "B" が入ります。

0.1kW~0.4kW

屋外形・軽防塵形の寸法・形状は以下の箇所のみ屋内仕様と異なります。その他の寸法及び選定表は、三相モータ・屋内形 C26 頁～ C38 頁をご参照ください。
ご注文・ご照会の際は形式記号、電圧周波数、屋外形または軽防塵形をご指示ください。

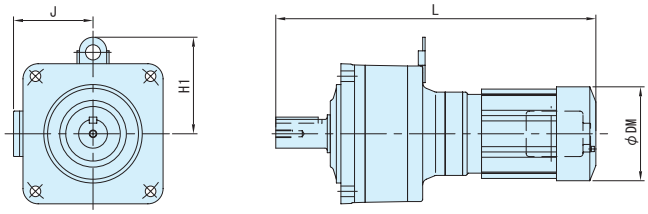

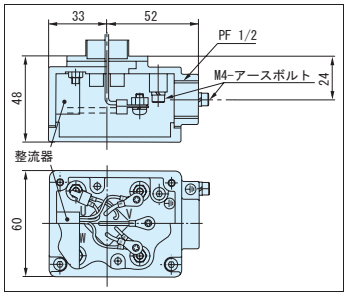

端子箱詳細（0.1kW ～ 0.4kW 共通）
（ブレーキ付の場合は整流器が内蔵されます。）

容量	形　　式	仕様記号	ブレーキ付モータ				
			L	H1	J	DM	質量 kg
0.1kW	CNVM01-507R-B-1/3,1/5	J □◎ ALB	249	-	105	124	7.5
	CNVM01-506H-B-1/6 ～ 1/51	J □◎ ALB	247	-	105	124	7
	CNVM01-5077-B-1/59,1/71	J □◎ ALB	259	-	105	124	7.5
	CNVM01-5087-B-1/87	J □◎ ALB	272	-	105	124	7.5
	CNVM01-5097-B-1/103,1/119	J □◎ ALB	315	-	105	124	10
	CNVM01-5097DR-B-1/145 ～ 1/355	J □◎ ALB	346	-	105	124	11
	CNVM01-5107DR-B-1/435	J □◎ ALB	376	111	105	124	14
	CNVM01-5107DA-B-1/559 ～ 1/731	J □◎ ALB	411	120	105	124	16
	CNVM01-5127DA-B-1/841,1/1003	J □◎ ALB	477	138	105	124	34
0.2kW	CNVM02-507R-B-1/3,1/5	J □◎ ALB	288	-	105	124	8.5
	CNVM02-506HB-1/6 ～ 1/25	J □◎ ALB	286	-	105	124	8
	CNVM02-5077-B-1/29 ～ 1/43	J □◎ ALB	298	-	105	124	8
	CNVM02-5087-B-1/51,1/59	J □◎ ALB	311	-	105	124	8.5
	CNVM02-5097-B-1/71 ～ 1/119	J □◎ ALB	354	-	105	124	11
	CNVM02-5097DR-B-1/145,1/175	J □◎ ALB	385	-	105	124	12
	CNVM02-5107DR-B-1/215 ～ 1/355	J □◎ ALB	415	111	105	124	15
	CNVM02-5117DR-B-1/435	J □◎ ALB	455	128	105	124	25
	CNVM02-5127DA-B-1/559 ～ 1/1003	J □◎ ALB	516	138	105	124	35
0.25kW	CNVM03-507R-B-1/3,1/5	J □◎ ALB	288	-	105	124	8.5
	CNVM03-5077-B-1/6 ～ 1/29	J □◎ ALB	298	-	105	124	8
	CNVM03-5087-B-1/35 ～ 1/51	J □◎ ALB	311	-	105	124	8.5
	CNVM03-5097-B-1/59 ～ 1/103	J □◎ ALB	354	-	105	124	11
	CNVM03-5107-B-1/119	J □◎ ALB	382	112	105	124	14
	CNVM03-5097DR-B-1/145	J □◎ ALB	385	-	105	124	12
	CNVM03-5107DR-B-1/175 ～ 1/295	J □◎ ALB	415	111	105	124	15
	CNVM03-5117DR-B-1/335,1/435	J □◎ ALB	455	128	105	124	25
	CNVM03-5127DA-B-1/559 ～ 1/731	J □◎ ALB	516	138	105	124	35
0.4kW	CNVM05-507R-B-1/3,1/5	J □◎ ALB	308	-	105	124	9.5
	CNVM05-5077-B-1/6 ～ 1/17	J □◎ ALB	318	-	105	124	9.5
	CNVM05-5087-B-1/21 ～ 1/35	J □◎ ALB	331	-	105	124	9.5
	CNVM05-5097-B-1/43 ～ 1/59	J □◎ ALB	374	-	105	124	12
	CNVM05-5107-B-1/71 ～ 1/119	J □◎ ALB	402	112	105	124	15
	CNVM05-5107DR-B-1/145	J □◎ ALB	435	111	105	124	16
	CNVM05-5117DR-B-1/175 ～ 1/255	J □◎ ALB	475	128	105	124	27
	CNVM05-5127DR-B-1/295 ～ 1/435	J □◎ ALB	493	138	105	124	36
	CNVM05-5127DA-B-1/559	J □◎ ALB	536	138	105	124	36

注）1. 本寸法図の寸法および質量は、予告無しに変更することがあります。
2. ■の枠番は、ブレーキ無の場合は 5067 になりますので、ご注意ください。
3. 仕様記号の□には、200V 級は "2"、400V 級は "4" が入ります。
4. 仕様記号の◎には、屋外形の場合は "A"、軽防塵形の場合は "B" が入ります。

0.55kW~2.2kW

屋外形・軽防塵形の寸法・形状は以下の箇所のみ屋内仕様と異なります。その他の寸法及び選定表は、三相モータ・屋内形 C39 頁～ C48 頁をご参照ください。
ご注文・ご照会の際は形式記号、電圧周波数、屋外形または軽防塵形をご指示ください。

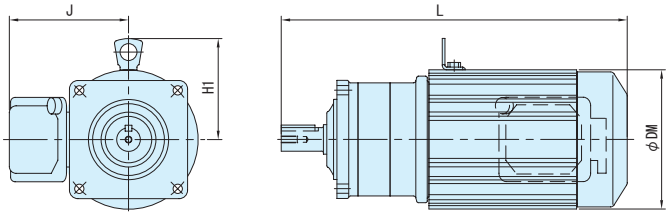

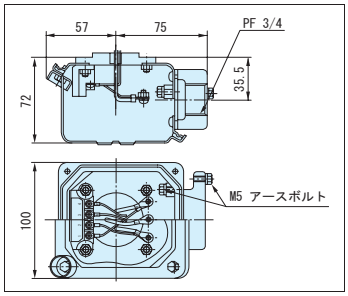

端子箱詳細（0.55kW ～ 2.2kW 共通）
（ブレーキ付の場合は整流器が内蔵されます。）

容量	形　　式	仕様記号	ブレーキ付モータ				
			L	H1	J	DM	質量 kg
0.55kW	CNVM08-508R-B-1/3,1/5	J □◎ SLB	396	-	136	155	14
	CNVM08-5087-B-1/6 ～ 1/17	J □◎ SLB	393	-	136	155	13
	CNVM08-5097-B-1/21 ～ 1/51	J □◎ SLB	421	-	136	155	15
	CNVM08-5107-B-1/59 ～ 1/87	J □◎ SLB	449	113	136	155	18
	CNVM08-5127DR-B-1/105,1/125 ～ 1/435	J □◎ SLB	550	138	136	155	39
0.75kW	CNVM1-508R-B-1/3,1/5	J □◎ SLB	396	-	136	155	15
	CNVM1-5087-B-1/6,1/8	J □◎ SLB	393	-	136	155	14
	CNVM1-5097-B-1/11 ～ 1/43	J □◎ SLB	421	-	136	155	16
	CNVM1-5107-B-1/51,1/59	J □◎ SLB	449	113	136	155	19
	CNVM1-5117-B-1/71,1/87	J □◎ SLB	488	113	136	155	31
	CNVM1-5127DR-B-1/105,1/125 ～ 1/255	J □◎ SLB	550	138	136	155	40
1.1kW	CNVM1H-509R-B-1/3,1/5	J □◎ SLB	477	120	141	167	25
	CNVM1H-5097-B-1/6 ～ 1/25	J □◎ SLB	472	120	141	167	21
	CNVM1H-5107-B-1/29 ～ 1/51	J □◎ SLB	499	120	141	167	24
	CNVM1H-5117-B-1/59,1/71	J □◎ SLB	535	120	141	167	36
	CNVM1H-5127-B-1/87	J □◎ SLB	547	120	141	167	43
1.5kW	CNVM2-509R-B-1/3,1/5	J □◎ SLB	477	120	141	167	26
	CNVM2-5097-B-1/6 ～ 1/21	J □◎ SLB	472	120	141	167	22
	CNVM2-5107-B-1/25 ～ 1/35	J □◎ SLB	499	120	141	167	26
	CNVM2-5117-B-1/43,1/51	J □◎ SLB	535	120	141	167	37
	CNVM2-5127-B-1/59	J □◎ SLB	547	120	141	167	45
2.2kW	CNVM3-510R-B-1/3,1/5	J □◎ SLB	519	126	148	180	34
	CNVM3-5107-B-1/6 ～ 1/21	J □◎ SLB	519	126	148	180	31
	CNVM3-5117-B-1/25 ～ 1/43	J □◎ SLB	553	126	148	180	43
	CNVM3-5127-B-1/51	J □◎ SLB	565	126	148	180	51

注）1. 本寸法図の寸法および質量は、予告無しに変更することがあります。
2. 仕様記号の□には、200V 級は "2"、400V 級は "4" が入ります。
3. 仕様記号の◎には、屋外形の場合は "A"、軽防塵形の場合は "B" が入ります。

フランジ取付 (CNVM)
脚取付 (CNHM)
ギヤモータ ブレーキ無
ギヤモータ ブレーキ付
レデューサ
三　相
単　相
単　相 レバーシブル
三　相 インバータ用
高効率 三相モータ
屋内形
オプション 製　品
屋外形
軽防塵形
防水形
安全増 防爆形
概　要
選定表 寸法図
15W
25W
（ステロ 別カタログ）
40W
60W
90W
0.1kW
0.2kW
0.25kW
0.4kW
0.55kW
0.75kW
1.1kW
1.5kW
2.2kW
3.7kW

90W~0.25kW

屋外形・軽防塵形の寸法・形状は以下の箇所のみ屋内仕様と異なります。その他の寸法及び選定表は、三相モータ・屋内形 C26 頁～ C35 頁をご参照ください。
ご注文・ご照会の際は形式記号、電圧周波数、屋外形または軽防塵形をご指示ください。

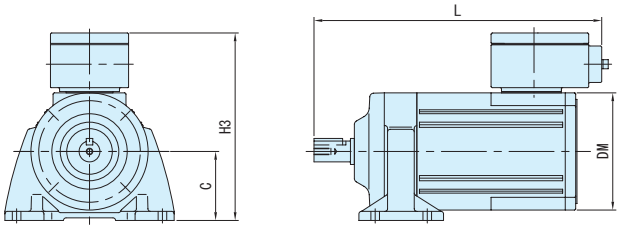

図 C1

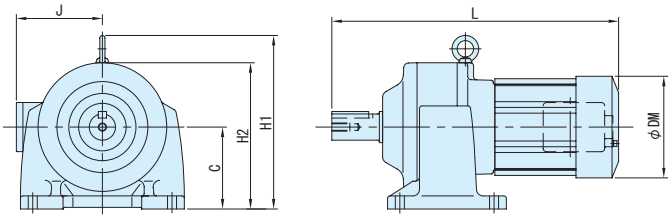

図 C2

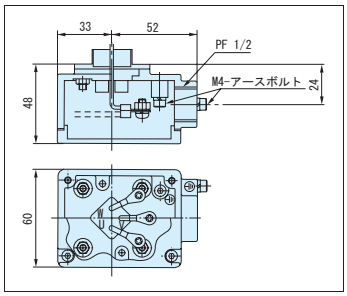

端子箱詳細（0.1kW ～ 0.4kW 共通）

容量	形　　式	仕様記号	図	ブレーキ無モータ							
				C	L	H1	H2	H3	J	DM	質量 kg
90W	CNHM009-5067-1/6 ～ 1/51	J2 ◎ ATB	C1	53	221	-	-	144	-	90	4
0.1kW	CNHM01-507R-1/3,1/5	J □◎ ALB	C2	71	231	-	124	-	105	119	6
	CNHM01-5067-1/6 ～ 1/51	J2 ◎ ATB	C1	53	221	-	-	144	-	90	4
	CNHM01-5077-1/59,1/71	J □◎ ALB	C2	71	241	-	124	-	105	119	6
	CNHM01-5087-1/87	J □◎ ALB	C2	80	254	-	133	-	105	119	6.5
	CNHM01-5097-1/103,1/119	J □◎ ALB	C2	90	297	-	157	-	105	119	9.5
	CNHM01-5097DR-1/145 ～ 1/355	J □◎ ALB	C2	90	328	-	157	-	105	119	10
	CNHM01-5107DR-1/435	J □◎ ALB	C2	100	358	211	-	-	105	119	14
	CNHM01-5107DA-1/559 ～ 1/731	J □◎ ALB	C2	100	393	220	-	-	105	119	15
	CNHM01-5127DA-1/841,1/1003	J □◎ ALB	C2	120	459	258	-	-	105	119	35
0.2kW	CNHM02-507R-1/3,1/5	J □◎ ALB	C2	71	256	-	130	-	105	124	7
	CNHM02-506H-1/6 ～ 1/25	J □◎ ALB	C2	71	254	-	130	-	105	124	7
	CNHM02-5077-1/29 ～ 1/43	J □◎ ALB	C2	71	266	-	130	-	105	124	7
	CNHM02-5087-1/51,1/59	J □◎ ALB	C2	80	279	-	138	-	105	124	7.5
	CNHM02-5097-1/71 ～ 1/119	J □◎ ALB	C2	90	322	-	157	-	105	124	10
	CNHM02-5097DR-1/145,1/175	J □◎ ALB	C2	90	353	-	157	-	105	124	11
	CNHM02-5107DR-1/215 ～ 1/355	J □◎ ALB	C2	100	383	211	-	-	105	124	15
	CNHM02-5117DR-1/435	J □◎ ALB	C2	120	423	248	-	-	105	124	25
	CNHM02-5127DA-1/559 ～ 1/1003	J □◎ ALB	C2	120	484	258	-	-	105	124	35
0.25kW	CNHM03-507R-1/3,1/5	J □◎ ALB	C2	71	256	-	130	-	105	124	7
	CNHM03-5077-1/6 ～ 1/29	J □◎ ALB	C2	71	266	-	130	-	105	124	7
	CNHM03-5087-1/35 ～ 1/51	J □◎ ALB	C2	80	279	-	138	-	105	124	7.5
	CNHM03-5097-1/59 ～ 1/103	J □◎ ALB	C2	90	322	-	157	-	105	124	10
	CNHM03-5107-1/119	J □◎ ALB	C2	100	350	212	-	-	105	124	14
	CNHM03-5097DR-1/145	J □◎ ALB	C2	90	353	-	157	-	105	124	11
	CNHM03-5107DR-1/175 ～ 1/295	J □◎ ALB	C2	100	383	211	-	-	105	124	15
	CNHM03-5117DR-1/335,1/435	J □◎ ALB	C2	120	423	248	-	-	105	124	25
	CNHM03-5127DA-1/559 ～ 1/731	J □◎ ALB	C2	120	484	258	-	-	105	124	35

注）1. 本寸法図の寸法および質量は、予告無しに変更することがあります。
2. ■の枠番は、ブレーキ付の場合は 506H になりますので、ご注意ください。
3. 仕様記号の□には、200V 級は "2"、400V 級は "4" が入ります。
4. 仕様記号の◎には、屋外形の場合は "A"、軽防塵形の場合は "B" が入ります。

0.4kW~2.2kW

屋外形・軽防塵形の寸法・形状は以下の箇所のみ屋内仕様と異なります。その他の寸法及び選定表は、三相モータ・屋内形 C36 頁～ C48 頁をご参照ください。
ご注文・ご照会の際は形式記号、電圧周波数、屋外形または軽防塵形をご指示ください。

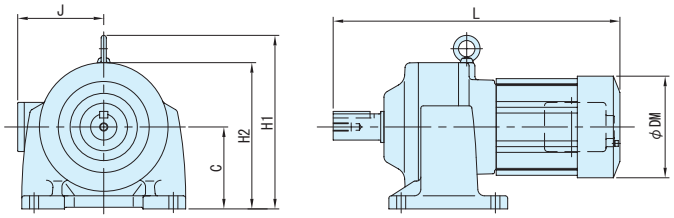

図 C3

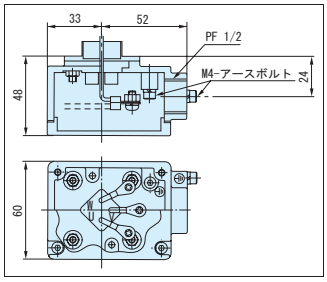

端子箱詳細
（0.1kW ～ 0.4kW 共通）

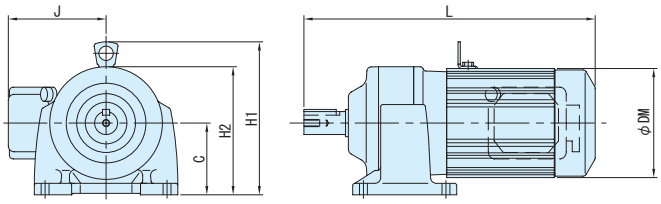

図 C4

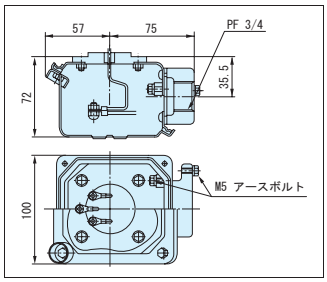

端子箱詳細
（0.55kW ～ 2.2kW 共通）

容量	形　　式	仕様記号	図	ブレーキ無モータ						
				C	L	H1	H2	J	DM	質量 kg
0.4kW	CNHM05-507R-1/3,1/5	J □◎ ALB	C3	71	276	-	130	105	124	8.5
	CNHM05-5077-1/6 ～ 1/17	J □◎ ALB	C3	71	286	-	130	105	124	8.5
	CNHM05-5087-1/21 ～ 1/35	J □◎ ALB	C3	80	299	-	138	105	124	8.5
	CNHM05-5097-1/43 ～ 1/59	J □◎ ALB	C3	90	342	-	157	105	124	12
	CNHM05-5107-1/71 ～ 1/119	J □◎ ALB	C3	100	370	212	-	105	124	15
	CNHM05-5107DR-1/145	J □◎ ALB	C3	100	403	211	-	105	124	16
	CNHM05-5117DR-1/175 ～ 1/255	J □◎ ALB	C3	120	443	248	-	105	124	26
	CNHM05-5127DR-1/295 ～ 1/435	J □◎ ALB	C3	120	461	258	-	105	124	34
	CNHM05-5127DA-1/559	J □◎ ALB	C3	120	504	258	-	105	124	36
0.55kW	CNHM08-508R-1/3,1/5	J □◎ SLB	C4	80	353	193	-	136	155	12
	CNHM08-5087-1/6 ～ 1/17	J □◎ SLB	C4	80	350	193	-	136	155	10
	CNHM08-5097-1/21 ～ 1/51	J □◎ SLB	C4	90	378	203	-	136	155	13
	CNHM08-5107-1/59 ～ 1/87	J □◎ SLB	C4	100	406	213	-	136	155	17
	CNHM08-5127DR-1/105,1/125 ～ 1/435	J □◎ SLB	C4	120	507	258	-	136	155	37
0.75kW	CNHM1-508R-1/3,1/5	J □◎ SLB	C4	80	353	193	-	136	155	13
	CNHM1-5087-1/6,1/8	J □◎ SLB	C4	80	350	193	-	136	155	11
	CNHM1-5097-1/11 ～ 1/43	J □◎ SLB	C4	90	378	203	-	136	155	14
	CNHM1-5107-1/51,1/59	J □◎ SLB	C4	100	406	213	-	136	155	18
	CNHM1-5117-1/71,1/87	J □◎ SLB	C4	120	445	233	-	136	155	31
	CNHM1-5127DR-1/105,1/125 ～ 1/255	J □◎ SLB	C4	120	507	258	-	136	155	38
1.1kW	CNHM1H-509R-1/3,1/5	J □◎ SLB	C4	90	415	210	-	141	167	20
	CNHM1H-5097-1/6 ～ 1/25	J □◎ SLB	C4	90	410	210	-	141	167	17
	CNHM1H-5107-1/29 ～ 1/51	J □◎ SLB	C4	100	437	220	-	141	167	21
	CNHM1H-5117-1/59,1/71	J □◎ SLB	C4	120	473	240	-	141	167	34
	CNHM1H-5127-1/87	J □◎ SLB	C4	120	485	240	-	141	167	41
1.5kW	CNHM2-509R-1/3,1/5	J □◎ SLB	C4	90	415	210	-	141	167	21
	CNHM2-5097-1/6 ～ 1/21	J □◎ SLB	C4	90	410	210	-	141	167	18
	CNHM2-5107-1/25 ～ 1/35	J □◎ SLB	C4	100	437	220	-	141	167	22
	CNHM2-5117-1/43,1/51	J □◎ SLB	C4	120	473	240	-	141	167	35
	CNHM2-5127-1/59	J □◎ SLB	C4	120	485	240	-	141	167	42
2.2kW	CNHM3-510R-1/3,1/5	J □◎ SLB	C4	100	456	226	-	148	180	27
	CNHM3-5107-1/6 ～ 1/21	J □◎ SLB	C4	100	456	226	-	148	180	26
	CNHM3-5117-1/25 ～ 1/43	J □◎ SLB	C4	120	490	246	-	148	180	39
	CNHM3-5127-1/51	J □◎ SLB	C4	120	502	246	-	148	180	46

注）1. 本寸法図の寸法および質量は、予告無しに変更することがあります。
2. 仕様記号の□には、200V 級は "2"、400V 級は "4" が入ります。
3. 仕様記号の◎には、屋外形の場合は "A"、軽防塵形の場合は "B" が入ります。

フランジ取付 (CNVM)
脚取付 (CNHM)
ギヤモータ ブレーキ無
ギヤモータ ブレーキ付
レデューサ
三　相
単　相
単　相 レバーシブル
三　相 インバータ用
高効率 三相モータ
屋内形
オプション 製　品
屋外形
軽防塵形
防水形
安全増 防爆形
概　要
選定表 寸法図
15W
25W
（アステロ 別カタログ）
40W
60W
90W
0.1kW
0.2kW
0.25kW
0.4kW
0.55kW
0.75kW
1.1kW
1.5kW
2.2kW
3.7kW

0.1kW~0.25kW

屋外形・軽防塵形の寸法・形状は以下の箇所のみ屋内仕様と異なります。その他の寸法及び選定表は、三相モータ・屋内形 C27 頁～ C35 頁をご参照ください。
ご注文・ご照会の際は形式記号、電圧周波数、屋外形または軽防塵形をご指示ください。

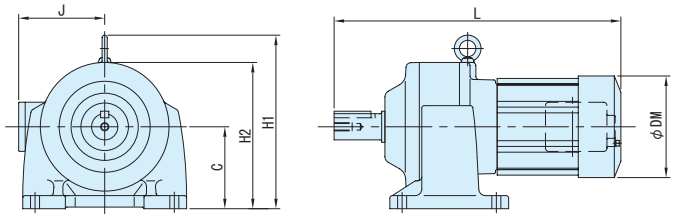

図 C1

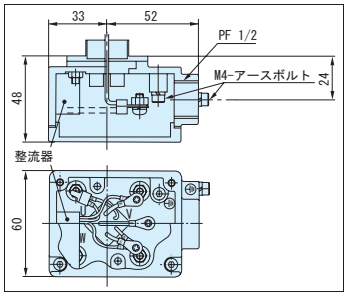

端子箱詳細（0.1kW ～ 0.4kW 共通）
（ブレーキ付の場合は整流器が内蔵されます。）

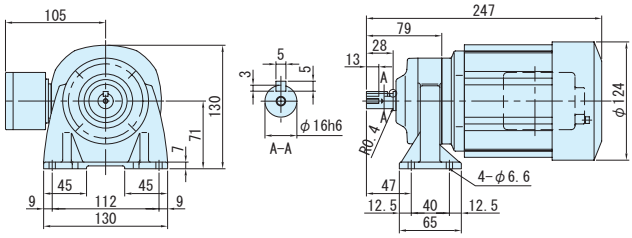

図 C2

容量	形　　式	仕様記号	ブレーキ付モータ							
			C	L	H1	H2	J	DM	質量 kg	図
0.1kW	CNHM01-507R-B-1/3,1/5	J □◎ ALB	71	249	-	124	105	124	7.5	C1
	CNHM01-506H-B-1/6 ～ 1/51	J □◎ ALB	図 C2 を参照ください。						7	C2
	CNHM01-5077-B-1/59,1/71	J □◎ ALB	71	259	-	124	105	124	7.5	C1
	CNHM01-5087-B-1/87	J □◎ ALB	80	272	-	133	105	124	8	
	CNHM01-5097-B-1/103,1/119	J □◎ ALB	90	315	-	157	105	124	11	
	CNHM01-5097DR-B-1/145 ～ 1/355	J □◎ ALB	90	346	-	157	105	124	11	
	CNHM01-5107DR-B-1/435	J □◎ ALB	90	376	211	-	105	124	15	
	CNHM01-5107DA-B-1/559 ～ 1/731	J □◎ ALB	100	411	220	-	105	124	17	
	CNHM01-5127DA-B-1/841,1/1003	J □◎ ALB	120	477	258	-	105	124	36	
0.2kW	CNHM02-507R-B-1/3,1/5	J □◎ ALB	71	288	-	130	105	124	8.5	
	CNHM02-506H-B-1/6 ～ 1/25	J □◎ ALB	71	286	-	130	105	124	8	
	CNHM02-5077-B-1/29 ～ 1/43	J □◎ ALB	71	298	-	130	105	124	8.5	
	CNHM02-5087-B-1/51,1/59	J □◎ ALB	80	311	-	138	105	124	9	
	CNHM02-5097-B-1/71 ～ 1/119	J □◎ ALB	90	354	-	157	105	124	12	
	CNHM02-5097DR-B-1/145,1/175	J □◎ ALB	90	385	-	157	105	124	12	
	CNHM02-5107DR-B-1/215 ～ 1/355	J □◎ ALB	100	415	211	-	105	124	16	
	CNHM02-5117DR-B-1/435	J □◎ ALB	120	455	248	-	105	124	26	
	CNHM02-5127DA-B-1/559 ～ 1/1003	J □◎ ALB	120	516	258	-	105	124	37	
0.25kW	CNHM03-507R-B-1/3,1/5	J □◎ ALB	71	288	-	130	105	124	8.5	
	CNHM03-5077-B-1/6 ～ 1/29	J □◎ ALB	71	298	-	130	105	124	8.5	
	CNHM03-5087-B-1/35 ～ 1/51	J □◎ ALB	80	311	-	138	105	124	9	
	CNHM03-5097-B-1/59 ～ 1/103	J □◎ ALB	90	354	-	157	105	124	12	
	CNHM03-5107-B-1/119	J □◎ ALB	100	382	212	-	105	124	15	
	CNHM03-5097DR-B-1/145	J □◎ ALB	90	385	-	157	105	124	12	
	CNHM03-5107DR-B-1/175 ～ 1/295	J □◎ ALB	100	415	211	-	105	124	16	
	CNHM03-5117DR-B-1/335,1/435	J □◎ ALB	120	455	248	-	105	124	26	
	CNHM03-5127DA-B-1/559 ～ 1/731	J □◎ ALB	120	516	258	-	105	124	37	

注）1. 本寸法図の寸法および質量は、予告無しに変更することがあります。
2. ■の枠番は、ブレーキ無の場合は 5067 になりますので、ご注意ください。
3. 仕様記号の□には、200V 級は "2"、400V 級は "4" が入ります。
4. 仕様記号の◎には、屋外形の場合は "A"、軽防塵形の場合は "B" が入ります。

0.4kW~2.2kW

屋外形・軽防塵形の寸法・形状は以下の箇所のみ屋内仕様と異なります。その他の寸法及び選定表は、三相モータ・屋内形 C36 頁～ C48 頁をご参照ください。
ご注文・ご照会の際は形式記号、電圧周波数、屋外形または軽防塵形をご指示ください。

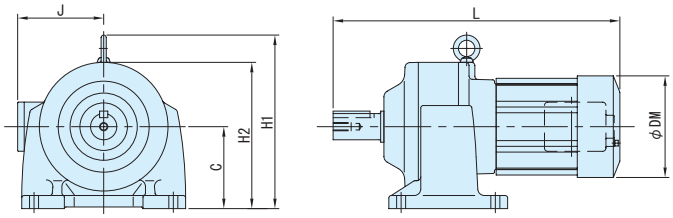

図 C1

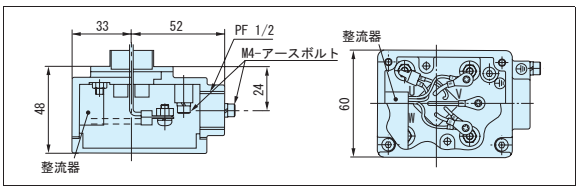

端子箱詳細（0.1kW ～ 0.4kW 共通）
（ブレーキ付の場合は整流器が内蔵されます。）

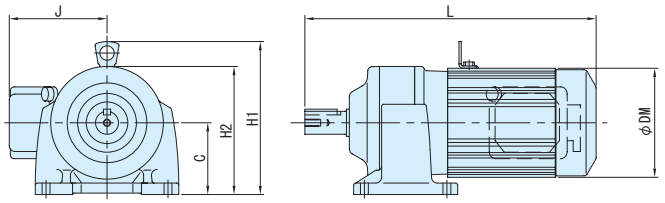

図 C2

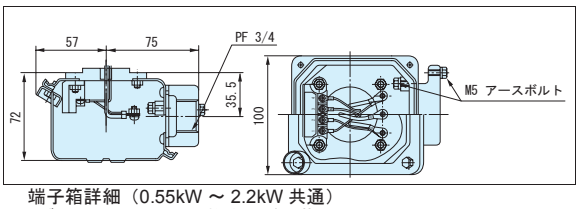

端子箱詳細（0.55kW ～ 2.2kW 共通）
（ブレーキ付の場合は整流器が内蔵されます。）

容量	形　　式	仕様記号	ブレーキ付モータ							
			C	L	H1	H2	J	DM	質量 kg	図
0.4kW	CNHM05-507R-B-1/3,1/5	J □◎ ALB	71	308	-	130	105	124	9.5	C3
	CNHM05-5077-B-1/6 ～ 1/17	J □◎ ALB	71	318	-	130	105	124	10	
	CNHM05-5087-B-1/21 ～ 1/35	J □◎ ALB	80	331	-	138	105	124	10	
	CNHM05-5097-B-1/43 ～ 1/59	J □◎ ALB	90	374	-	157	105	124	13	
	CNHM05-5107-B-1/71 ～ 1/119	J □◎ ALB	100	402	212	-	105	124	16	
	CNHM05-5107DR-B-1/145	J □◎ ALB	100	435	211	-	105	124	17	
	CNHM05-5117DR-B-1/175 ～ 1/255	J □◎ ALB	120	475	248	-	105	124	28	
	CNHM05-5127DR-B-1/295 ～ 1/435	J □◎ ALB	120	493	258	-	105	124	36	
	CNHM05-5127DA-B-1/559	J □◎ ALB	120	536	258	-	105	124	38	
0.55kW	CNHM08-508R-B-1/3,1/5	J □◎ SLB	80	396	193	-	136	155	14	C4
	CNHM08-5087-B-1/6 ～ 1/17	J □◎ SLB	80	393	193	-	136	155	13	
	CNHM08-5097-B-1/21 ～ 1/51	J □◎ SLB	90	421	203	-	136	155	16	
	CNHM08-5107-B-1/59 ～ 1/87	J □◎ SLB	100	449	213	-	136	155	19	
	CNHM08-5127DR-B-1/105,1/125 ～ 1/435	J □◎ SLB	120	550	258	-	136	155	39	
0.75kW	CNHM1-508R-B-1/3,1/5	J □◎ SLB	80	396	193	-	136	155	16	
	CNHM1-5087-B-1/6,1/8	J □◎ SLB	80	393	193	-	136	155	14	
	CNHM1-5097-B-1/11 ～ 1/43	J □◎ SLB	90	421	203	-	136	155	17	
	CNHM1-5107-B-1/51,1/59	J □◎ SLB	100	449	213	-	136	155	20	
	CNHM1-5117-B-1/71,1/87	J □◎ SLB	120	488	233	-	136	155	34	
	CNHM1-5127DR-B-1/105,1/125 ～ 1/255	J □◎ SLB	120	550	258	-	136	155	40	
1.1kW	CNHM1H-509R-B-1/3,1/5	J □◎ SLB	90	477	210	-	141	167	25	
	CNHM1H-5097-B-1/6 ～ 1/25	J □◎ SLB	90	472	210	-	141	167	21	
	CNHM1H-5107-B-1/29 ～ 1/51	J □◎ SLB	100	499	220	-	141	167	25	
	CNHM1H-5117-B-1/59,1/71	J □◎ SLB	120	535	240	-	141	167	39	
	CNHM1H-5127-B-1/87	J □◎ SLB	120	547	240	-	141	167	46	
1.5kW	CNHM2-509R-B-1/3,1/5	J □◎ SLB	90	477	210	-	141	167	26	
	CNHM2-5097-B-1/6 ～ 1/21	J □◎ SLB	90	472	210	-	141	167	23	
	CNHM2-5107-B-1/25 ～ 1/35	J □◎ SLB	100	499	220	-	141	167	27	
	CNHM2-5117-B-1/43,1/51	J □◎ SLB	120	535	240	-	141	167	40	
	CNHM2-5127-B-1/59	J □◎ SLB	120	547	240	-	141	167	47	
2.2kW	CNHM3-510R-B-1/3,1/5	J □◎ SLB	100	519	226	-	148	180	34	
	CNHM3-5107-B-1/6 ～ 1/21	J □◎ SLB	100	519	226	-	148	180	32	
	CNHM3-5117-B-1/25 ～ 1/43	J □◎ SLB	120	553	246	-	148	180	46	
	CNHM3-5127-B-1/51	J □◎ SLB	120	565	246	-	148	180	53	

注）1. 本寸法図の寸法および質量は、予告無しに変更することがあります。
2. 仕様記号の□には、200V 級は "2"、400V 級は "4" が入ります。
3. 仕様記号の◎には、屋外形の場合は "A"、軽防塵形の場合は "B" が入ります。

平行軸ギヤモータ・フランジ取付形（CNVM）
単相モータ・屋外形・軽防塵形・ブレーキ無

100V 200V

90W~0.4kW

屋外形・軽防塵形の寸法・形状は以下の箇所のみ屋内仕様と異なります。その他の寸法及び選定表は、単相モータ・屋内形 C54 頁～ C62 頁をご参照ください。
ご注文・ご照会の際は形式記号、電圧周波数、屋外形または軽防塵形をご指示ください。

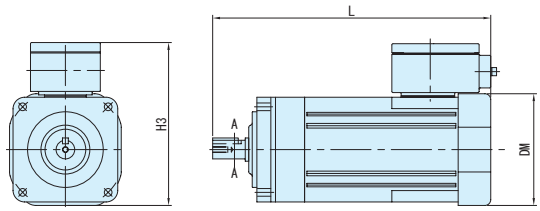

図 C1

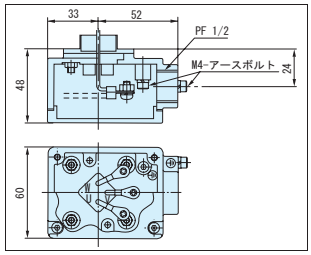

端子箱詳細（90W）

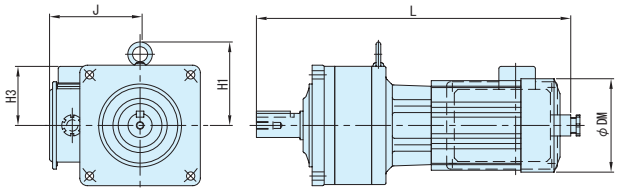

図 C2

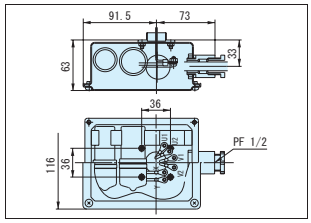

端子箱詳細（0.1, 0.2kW）

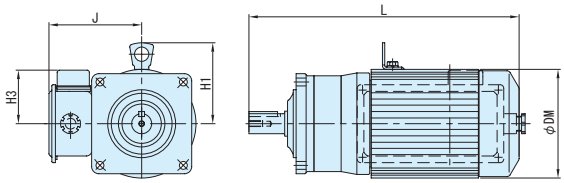

図 C3

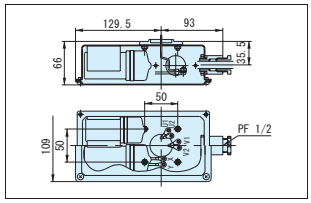

端子箱詳細（0.4kW）

容量	形　　式	仕様記号	図	ブレーキ無モータ					
				L	H1	H3	J	DM	質量 kg
90W	CNVM009-5067-CA-1/6 ～ 1/51	J1 ◎ ATB	C1	202	-	144	-	□ 96	5
0.1kW	CNVM01-507R-CB-1/3,1/5	JD ◎ SLB	C2	290	-	78	120	124	7.5
	CNVM01-506H-CB-1/6 ～ 1/51	JD ◎ SLB	C2	288	-	78	120	124	7
	CNVM01-5077-CB-1/59,1/71	JD ◎ SLB	C2	300	-	78	120	124	7.5
	CNVM01-5087-CB-1/87	JD ◎ SLB	C2	313	-	78	120	124	7.5
	CNVM01-5097-CB-1/103,1/119	JD ◎ SLB	C2	356	-	78	120	124	10
	CNVM01-5097DR-CB-1/145 ～ 1/355	JD ◎ SLB	C2	387	-	78	120	124	11
	CNVM01-5107DR-CB-1/435	JD ◎ SLB	C2	617	111	-	120	124	14
	CNVM01-5107DA-CB-1/559 ～ 1/731	JD ◎ SLB	C2	452	120	-	120	124	15
	CNVM01-5127DA-CB-1/841,1/1003	JD ◎ SLB	C2	518	138	-	120	124	34
0.2kW	CNVM02-507R-CB-1/3,1/5	JD ◎ SLB	C2	290	-	78	120	124	8.5
	CNVM02-506H-CB-1/6 ～ 1/25	JD ◎ SLB	C2	288	-	78	120	124	8
	CNVM02-5077-CB-1/29 ～ 1/43	JD ◎ SLB	C2	300	-	78	120	124	8.5
	CNVM02-5087-CB-1/51,1/59	JD ◎ SLB	C2	313	-	78	120	124	8.5
	CNVM02-5097-CB-1/71 ～ 1/119	JD ◎ SLB	C2	356	-	78	120	124	11
	CNVM02-5097DR-CB-1/145,1/175	JD ◎ SLB	C2	387	-	78	120	124	12
	CNVM02-5107DR-CB-1/215 ～ 1/355	JD ◎ SLB	C2	417	111	-	120	124	15
	CNVM02-5117DR-CB-1/435	JD ◎ SLB	C2	457	128	-	120	124	26
	CNVM02-5127DA-CB-1/559 ～ 1/1003	JD ◎ SLB	C2	518	138	-	120	124	35
0.4kW	CNVM05-508R-CB-1/3,1/5	JD ◎ SLB	C3	353	113	-	130	155	13
	CNVM05-5087-CB-1/6 ～ 1/35	JD ◎ SLB	C3	350	113	-	130	155	12
	CNVM05-5097-CB-1/43 ～ 1/59	JD ◎ SLB	C3	378	113	-	130	155	14
	CNVM05-5107-CB-1/71 ～ 1/119	JD ◎ SLB	C3	406	113	-	130	155	17
	CNVM05-5127DR-CB-1/145 ～ 1/435	JD ◎ SLB	C3	507	138	-	130	155	38
	CNVM05-5127DA-CB-1/559 ～ 1/731	JD ◎ SLB	C3	540	138	-	130	155	38

注）1. 本寸法図の寸法および質量は、予告無しに変更することがあります。
　　2. 仕様記号の◎には、屋外形の場合は "A"、軽防塵形の場合は "B" が入ります。

0.1kW~0.4kW

屋外形・軽防塵形の寸法・形状は以下の箇所のみ屋内仕様と異なります。その他の寸法及び選定表は、単相モータ・屋内形 C55 頁～ C62 頁をご参照ください。
ご注文・ご照会の際は形式記号、電圧周波数、屋外形または軽防塵形をご指示ください。

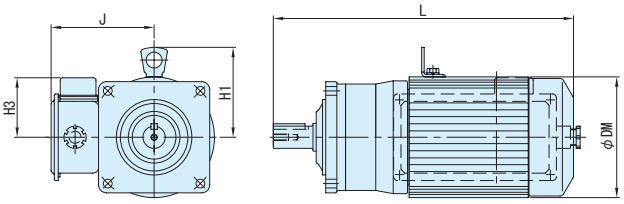

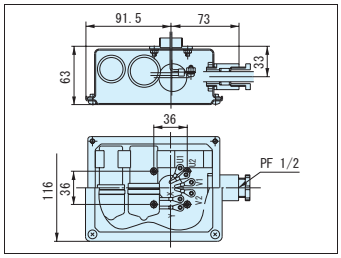

端子箱詳細（0.1, 0.2kW）

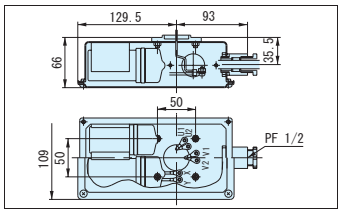

端子箱詳細（0.4kW）

容量	形　　式	仕様記号	ブレーキ付モータ					
			L	H1	H3	J	DM	質量 kg
0.1kW	CNVM01-507R-CB-B-1/3,1/5	JD ◎ SLB	308	-	78	120	124	9
	CNVM01-506H-CB-B-1/6 ～ 1/51	JD ◎ SLB	306	-	78	120	124	8.5
	CNVM01-5077-CB-B-1/59,1/71	JD ◎ SLB	318	-	78	120	124	8.5
	CNVM01-5087-CB-B-1/87	JD ◎ SLB	331	-	78	120	124	9
	CNVM01-5097-CB-B-1/103,1/119	JD ◎ SLB	374	-	78	120	124	12
	CNVM01-5097DR-CB-B-1/145 ～ 1/355	JD ◎ SLB	405	-	78	120	124	12
	CNVM01-5107DR-CB-B-1/435	JD ◎ SLB	435	111	-	120	124	16
	CNVM01-5107DA-CB-B-1/559 ～ 731	JD ◎ SLB	470	120	-	120	124	17
	CNVM01-5127DA-CB-B-1/841,1/1003	JD ◎ SLB	536	138	-	120	124	35
0.2kW	CNVM02-507R-CB-B-1/3,1/5	JD ◎ SLB	308	-	78	120	124	10
	CNVM02-506H-CB-B-1/6 ～ 1/25	JD ◎ SLB	306	-	78	120	124	9.5
	CNVM02-5077-CB-B-1/29 ～ 1/43	JD ◎ SLB	318	-	78	120	124	10
	CNVM02-5087-CB-B-1/51,1/59	JD ◎ SLB	331	-	78	120	124	10
	CNVM02-5097-CB-B-1/71 ～ /119	JD ◎ SLB	374	-	78	120	124	13
	CNVM02-5097DR-CB-B-1/145,1/175	JD ◎ SLB	405	-	78	120	124	13
	CNVM02-5107DR-CB-B-1/215 ～ 1/355	JD ◎ SLB	435	111	-	120	124	17
	CNVM02-5117DR-CB-B-1/435	JD ◎ SLB	475	128	-	120	124	27
	CNVM02-5127DA-CB-B-1/559 ～ 1/1003	JD ◎ SLB	536	138	-	120	124	36
0.4kW	CNVM05-508R-CB-B-1/3,1/5	JD ◎ SLB	396	113	-	130	155	16
	CNVM05-5087-CB-B-1/6 ～ 1/35	JD ◎ SLB	393	113	-	130	155	14
	CNVM05-5097-CB-B-1/43 ～ 1/59	JD ◎ SLB	421	113	-	130	155	17
	CNVM05-5107-CB-B-1/71 ～ /119	JD ◎ SLB	449	113	-	130	155	20
	CNVM05-5127DR-CB-B-1/145 ～ 1/435	JD ◎ SLB	550	138	-	130	155	41
	CNVM05-5127DA-CB-B-1/559 ～ 1/731	JD ◎ SLB	583	138	-	130	155	40

注）1. 本寸法図の寸法および質量は、予告無しに変更することがあります。
2. 仕様記号の◎には、屋外形の場合は "A"、軽防塵形の場合は "B" が入ります。

フランジ取付 (CNVM)
脚取付 (CNHM)
ギヤモータ ブレーキ無
ギヤモータ ブレーキ付
レデューサ
三　相
単　相
単　相 レバーシブル
三　相 インバータ用
高効率 三相モータ
屋内形
オプション製品
屋外形
軽防塵形
防水形
安全増防爆形
概　要
選定表 寸法図
15W
25W
（アステロ別カタログ）
40W
60W
90W
0.1kW
0.2kW
0.25kW
0.4kW
0.55kW
0.75kW
1.1kW
1.5kW
2.2kW
3.7kW

90W~0.4kW

屋外形・軽防塵形の寸法・形状は以下の箇所のみ屋内仕様と異なります。その他の寸法及び選定表は、単相モータ・屋内形 C54 頁～ C62 頁をご参照ください。
ご注文・ご照会の際は形式記号、電圧周波数、屋外形または軽防塵形をご指示ください。

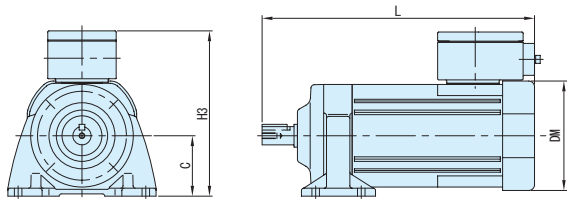

図 C1

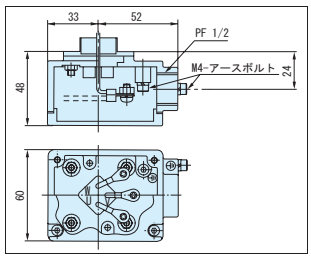

端子箱詳細（90W）

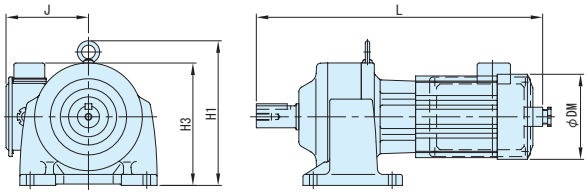

図 C2

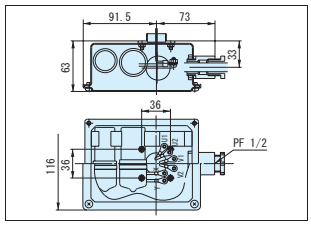

端子箱詳細（0.1, 0.2kW）

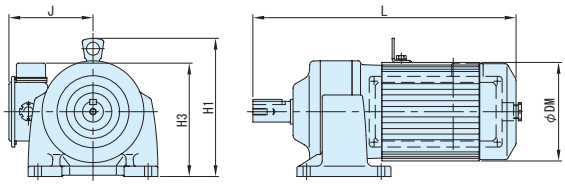

図 C3

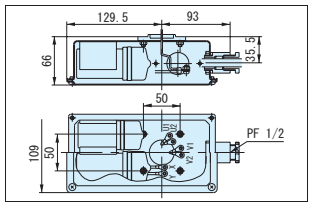

端子箱詳細（0.4kW）

容量	形　　式	仕様記号	図	ブレーキ無モータ					
				L	H1	H3	J	DM	質量 kg
90W	CNHM009-5067-CA-1/6 ～ 1/51	J1 ◎ ATB	C1	239	-	144	-	□ 96	5
0.1kW	CNHM01-507R-CB-1/3,1/5	JD ◎ SLB	C2	290	-	149	120	124	7.5
	CNHM01-506H-CB-1/6 ～ 1/51	JD ◎ SLB	C2	288	-	149	120	124	7.5
	CNHM01-5077-CB-1/59,1/71	JD ◎ SLB	C2	300	-	149	120	124	8
	CNHM01-5087-CB-1/87	JD ◎ SLB	C2	345	-	158	120	124	8
	CNHM01-5097-CB-1/103,1/119	JD ◎ SLB	C2	356	-	168	120	124	11
	CNHM01-5097DR-CB-1/145 ～ 1/355	JD ◎ SLB	C2	387	-	168	120	124	12
	CNHM01-5107DR-CB-1/435	JD ◎ SLB	C2	417	211	-	120	124	15
	CNHM01-5107DA-CB-1/559 ～ 1/731	JD ◎ SLB	C2	452	220	-	120	124	16
	CNHM01-5127DA-CB-1/841,1/1003	JD ◎ SLB	C2	518	258	-	120	124	36
0.2kW	CNHM02-507R-CB-1/3,1/5	JD ◎ SLB	C2	290	-	149	120	124	8.5
	CNHM02-506H-CB-1/6 ～ 1/25	JD ◎ SLB	C2	288	-	149	120	124	8.5
	CNHM02-5077-CB-1/29 ～ 1/43	JD ◎ SLB	C2	300	-	149	120	124	9
	CNHM02-5087-CB-1/51,1/59	JD ◎ SLB	C2	313	-	158	120	124	9
	CNHM02-5097-CB-1/71 ～ 1/119	JD ◎ SLB	C2	356	-	168	120	124	12
	CNHM02-5097DR-CB-1/145,1/175	JD ◎ SLB	C2	387	-	168	120	124	13
	CNHM02-5107DR-CB-1/215 ～ 1/355	JD ◎ SLB	C2	417	211	-	120	124	16
	CNHM02-5117DR-CB-1/435	JD ◎ SLB	C2	457	248	-	120	124	27
	CNHM02-5127DA-CB-1/559 ～ 1/1003	JD ◎ SLB	C2	518	258	-	120	124	37
0.4kW	CNHM05-508R-CB-1/3,1/5	JD ◎ SLB	C3	353	193	-	130	155	16
	CNHM05-5087-CB-1/6 ～ 1/35	JD ◎ SLB	C3	350	193	-	130	155	15
	CNHM05-5097-CB-1/43 ～ 1/59	JD ◎ SLB	C3	378	203	-	130	155	18
	CNHM05-5107-CB-1/71 ～ 1/119	JD ◎ SLB	C3	406	213	-	130	155	21
	CNHM05-5127DR-CB-1/145 ～ 1/435	JD ◎ SLB	C3	507	258	-	130	155	41
	CNHM05-5127DA-CB-1/559 ～ 1/731	JD ◎ SLB	C3	540	258	-	130	155	43

注）1. 本寸法図の寸法および質量は、予告無しに変更することがあります。
　　2. 仕様記号の◎には、屋外形の場合は "A"、軽防塵形の場合は "B" が入ります。

0.1kW~0.4kW

屋外形・軽防塵形の寸法・形状は以下の箇所のみ屋内仕様と異なります。その他の寸法及び選定表は、単相モータ・屋内形 C55 頁～ C62 頁をご参照ください。
ご注文・ご照会の際は形式記号、電圧周波数、屋外形または軽防塵形をご指示ください。

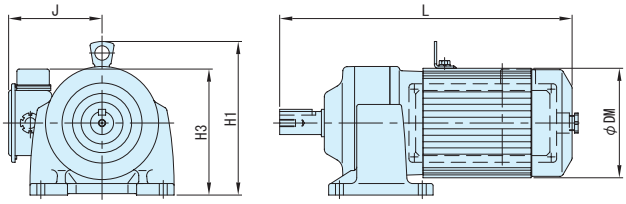

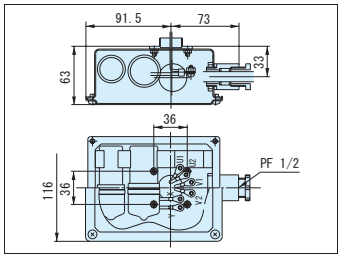

端子箱詳細（0.1kW, 0.2kW）

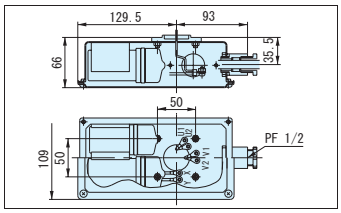

端子箱詳細（0.4kW）

容量	形　　式	仕様記号	ブレーキ付モータ					
			L	H1	H3	J	DM	質量 kg
0.1kW	CNHM01-507R-CB-B-1/3,1/5	JD ◎ SLB	308	-	149	120	124	9
	CNHM01-506H-CB-B-1/6 ～ 1/51	JD ◎ SLB	306	-	149	120	124	9
	CNHM01-5077-CB-B-1/59,1/71	JD ◎ SLB	318	-	149	120	124	9
	CNHM01-5087-CB-B-1/87	JD ◎ SLB	331	-	158	120	124	9.5
	CNHM01-5097-CB-B-1/103,1/119	JD ◎ SLB	374	-	168	120	124	12
	CNHM01-5097DR-CB-B-1/145 ～ 1/355	JD ◎ SLB	405	-	168	120	124	13
	CNHM01-5107DR-CB-B-1/435	JD ◎ SLB	435	211	-	120	124	17
	CNHM01-5107DA-CB-B-1/559 ～ 1/731	JD ◎ SLB	470	220	-	120	124	17
	CNHM01-5127DA-CB-B-1/841,1/1003	JD ◎ SLB	536	258	-	120	124	37
0.2kW	CNHM02-507R-CB-B-1/3,1/5	JD ◎ SLB	308	-	149	120	124	10
	CNHM02-506H-CB-B-1/6 ～ 1/25	JD ◎ SLB	306	-	149	120	124	9.5
	CNHM02-5077-CB-B-1/29 ～ 1/43	JD ◎ SLB	318	-	149	120	124	10
	CNHM02-5087-CB-B-1/51,1/59	JD ◎ SLB	331	-	158	120	124	10
	CNHM02-5097-CB-B-1/71 ～ 1/119	JD ◎ SLB	374	-	168	120	124	13
	CNHM02-5097DR-CB-B-1/145,1/175	JD ◎ SLB	405	162	162	120	124	14
	CNHM02-5107DR-CB-B-1/215 ～ 1/355	JD ◎ SLB	435	211	-	120	124	18
	CNHM02-5117DR-CB-B-1/435	JD ◎ SLB	475	248	-	120	124	28
	CNHM02-5127DA-CB-B-1/559 ～ 1/1003	JD ◎ SLB	536	258	-	120	124	38
0.4kW	CNHM05-508R-CB-B-1/3,1/5	JD ◎ SLB	396	193	-	130	155	16
	CNHM05-5087-CB-B-1/6 ～ 1/35	JD ◎ SLB	393	193	-	130	155	15
	CNHM05-5097-CB-B-1/43 ～ 1/59	JD ◎ SLB	421	203	-	130	155	18
	CNHM05-5107-CB-B-1/71 ～ 1/119	JD ◎ SLB	449	213	-	130	155	21
	CNHM05-5127DR-CB-B-1/145 ～ 1/435	JD ◎ SLB	550	258	-	130	155	41
	CNHM05-5127DA-CB-B-1/559	JD ◎ SLB	583	258	-	130	155	43

注）1. 本寸法図の寸法および質量は、予告無しに変更することがあります。
2. 仕様記号の◎には、屋外形の場合は "A"、軽防塵形の場合は "B" が入ります。

0.1kW~2.2kW

屋外形・軽防塵形の寸法・形状は以下の箇所のみ屋内仕様と異なります。その他の寸法及び選定表は、三相インバータ用モータ／高効率モータ・屋内形 C64 頁～ C78 頁をご参照ください。
ご注文・ご照会の際は形式記号、電圧周波数、屋外形または軽防塵形をご指示ください。

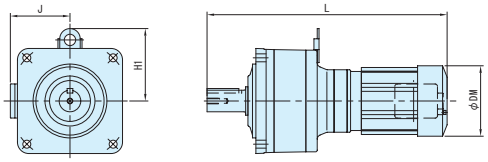

図 C1

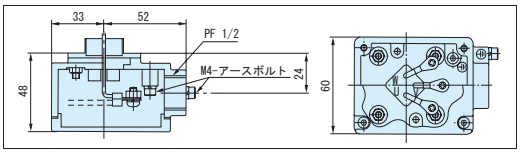

端子箱詳細
（0.1kW ～ 0.2kW）

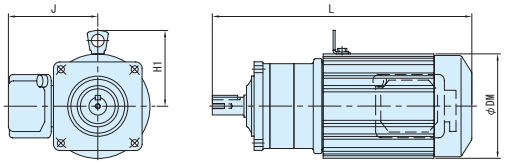

図 C2

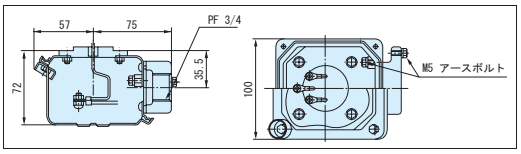

端子箱詳細
（0.4kW ～ 2.2kW）

容量	形　　式	仕様記号	図	ブレーキ無モータ				
				L	H1	J	DM	質量 kg
0.1kW	CNVM01-507R-AV-1/3,1/5	J □◎ ALB	C1	256	-	105	124	7
	CNVM01-506H-AV-1/6 ～ 1/51	J □◎ ALB	C1	254	-	105	124	6.5
	CNVM01-5077-AV-1/59,1/71	J □◎ ALB	C1	266	-	105	124	7
	CNVM01-5087-AV-1/87	J □◎ ALB	C1	279	-	105	124	7
	CNVM01-5097-AV-1/103,1/119	J □◎ ALB	C1	322	-	105	124	10
	CNVM01-5097DR-AV-1/145 ～ 1/355	J □◎ ALB	C1	353	-	105	124	11
	CNVM01-5107DR-AV-1/435	J □◎ ALB	C1	383	111	105	124	14
	CNVM01-5107DA-AV-1/559 ～ 1/731	J □◎ ALB	C1	418	120	105	124	14
	CNVM01-5127DA-AV-1/841,1/1003	J □◎ ALB	C1	484	138	105	124	33
0.2kW	CNVM02-507R-AV/ES-1/3,1/5	J □◎ ALB	C1	276	-	105	124	8.5
	CNVM02-506H-AV/ES-1/6 ～ 1/25	J □◎ ALB	C1	274	-	105	124	8
	CNVM02-5077-AV/ES-1/29 ～ 1/43	J □◎ ALB	C1	286	-	105	124	8
	CNVM02-5087-AV/ES-1/51,1/59	J □◎ ALB	C1	299	-	105	124	8.5
	CNVM02-5097-AV/ES-1/71 ～ 1/119	J □◎ ALB	C1	342	-	105	124	11
	CNVM02-5097DR-AV/ES-1/145,1/175	J □◎ ALB	C1	373	-	105	124	12
	CNVM02-5107DR-AV/ES-1/215 ～ 1/435	J □◎ ALB	C1	403	111	105	124	15
	CNVM02-5117DR-AV/ES-1/435	J □◎ ALB	C1	443	128	105	124	25
	CNVM02-5127DA-AV/ES-1/559 ～ 1/1003	J □◎ ALB	C1	504	138	105	124	34
0.4kW	CNVM05-508R-AV/ES-1/3,1/5	J □◎ SLB	C2	353	113	136	155	13
	CNVM05-5087-AV/ES-1/6 ～ 1/35	J □◎ SLB	C2	350	113	136	155	11
	CNVM05-5097-AV/ES-1/43 ～ 1/71	J □◎ SLB	C2	378	113	136	155	13
	CNVM05-5107-AV/ES-1/87 ～ 1/119	J □◎ SLB	C2	406	113	136	155	17
	CNVM05-5127DR-AV/ES-1/145 ～ 1/435	J □◎ SLB	C2	507	138	136	155	37
	CNVM05-5127DA-AV/ES-1/559 ～ 1/731	J □◎ SLB	C2	540	138	136	155	37
0.75kW	CNVM1-509R-AV/ES-1/3,1/5	J □◎ SLB	C2	415	120	141	167	21
	CNVM1-5097-AV/ES-1/6 ～ 1/43	J □◎ SLB	C2	410	120	141	167	17
	CNVM1-5107-AV/ES-1/51 ～ 1/87	J □◎ SLB	C2	437	120	141	167	21
	CNVM1-5127DS-AV/ES-1/105 ～ 1/295	J □◎ SLB	C2	548	138	141	167	43
1.5kW	CNVM2-509R-AV/ES-1/3,1/5	J □◎ SLB	C2	435	126	148	180	25
	CNVM2-5097-AV/ES-1/6 ～ 1/21	J □◎ SLB	C2	430	126	148	180	23
	CNVM2-5107-AV/ES-1/25 ～ 1/43	J □◎ SLB	C2	456	126	148	180	25
	CNVM2-5117-AV/ES-1/51,1/59	J □◎ SLB	C2	490	126	148	180	36
	CNVM2-5127-AV/ES-1/71,1/87	J □◎ SLB	C2	502	126	148	180	44
2.2kW	CNVM3-510R-AV/ES-1/3,1/5	J □◎ SLB	C2	515	146	183	222	39
	CNVM3-5107-AV/ES-1/6 ～ 1/21	J □◎ SLB	C2	515	146	183	222	38
	CNVM3-5117-AV/ES-1/25 ～ 1/43	J □◎ SLB	C2	516	146	183	222	46
	CNVM3-5127-AV/ES-1/51,1/59	J □◎ SLB	C2	528	146	183	222	55

注）1. 本寸法図の寸法および質量は、予告無しに変更することがあります。
2. 形式中の補助形式については、次の通りとなります。
インバータ用モータ：AV
高効率モータ　　：ES
3. 仕様記号の□には、200V 級は "2"、400V 級は "4" が入ります。
4. 仕様記号の◎には、屋外形の場合は "A"、軽防塵形の場合は "B" が入ります。

0.1kW~2.2kW

屋外形・軽防塵形の寸法・形状は以下の箇所のみ屋内仕様と異なります。その他の寸法及び選定表は、三相インバータ用モータ／高効率モータ・屋内形 C64 頁～ C78 頁をご参照ください。
ご注文・ご照会の際は形式記号、電圧周波数、屋外形または軽防塵形をご指示ください。

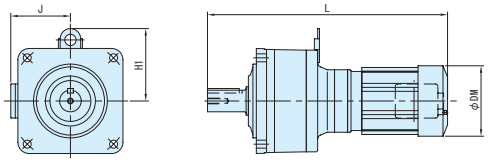

図 C3

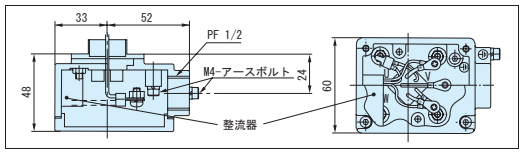

端子箱詳細
（0.1kW ～ 0.2kW）

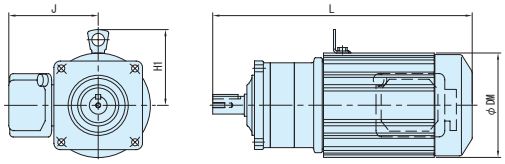

図 C4

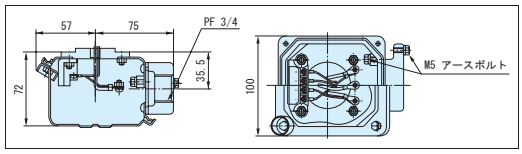

端子箱詳細
（0.4kW ～ 2.2kW）

容量	形　　式	仕様記号	図	ブレーキ付モータ				
				L	H1	J	DM	質量 kg
0.1kW	CNVM01-507R-AV/ES-B-1/3,1/5	J □◎ ALB	C3	288	-	105	124	8.5
	CNVM01-506H-AV/ES-B-1/6 ～ 1/51	J □◎ ALB	C3	286	-	105	124	8
	CNVM01-5077-AV/ES-B-1/59,1/71	J □◎ ALB	C3	298	-	105	124	8
	CNVM01-5087-AV/ES-B-1/87	J □◎ ALB	C3	299	-	105	124	8.5
	CNVM01-5097-AV/ES-B-1/103,1/119	J □◎ ALB	C3	354	-	105	124	11
	CNVM01-5097DR-AV/ES-B-1/145 ～ 1/355	J □◎ ALB	C3	385	-	105	124	12
	CNVM01-5107DR-AV/ES-B-1/435	J □◎ ALB	C3	415	111	105	124	15
	CNVM01-5107DA-AV/ES-B-1/559 ～ 1/731	J □◎ ALB	C3	450	120	105	124	16
	CNVM01-5127DA-AV/ES-B-1/841,1/1003	J □◎ ALB	C3	516	138	105	124	35
0.2kW	CNVM02-507R-AV/ES-B-1/3,1/5	J □◎ ALB	C3	308	-	105	124	9.5
	CNVM02-506H-AV/ES-B-1/6 ～ 1/25	J □◎ ALB	C3	306	-	105	124	9
	CNVM02-5077-AV/ES-B-1/29 ～ 1/43	J □◎ ALB	C3	318	-	105	124	9.5
	CNVM02-5087-AV/ES-B-1/51,1/59	J □◎ ALB	C3	331	-	105	124	9.5
	CNVM02-5097-AV/ES-B-1/71 ～ 1/119	J □◎ ALB	C3	374	-	105	124	12
	CNVM02-5097DR-AV/ES-B-1/145,1/175	J □◎ ALB	C3	405	-	105	124	13
	CNVM02-5107DR-AV/ES-B-1/215 ～ 1/435	J □◎ ALB	C3	435	111	105	124	16
	CNVM02-5117DR-AV/ES-B-1/435	J □◎ ALB	C3	475	128	105	124	27
	CNVM02-5127DA-AV/ES-B-1/559 ～ 1/1003	J □◎ ALB	C3	536	138	105	124	36
0.4kW	CNVM05-508R-AV/ES-B-1/3,1/5	J □◎ SLB	C4	396	113	136	155	16
	CNVM05-5087-AV/ES-B-1/6 ～ 1/35	J □◎ SLB	C4	393	113	136	155	14
	CNVM05-5097-AV/ES-B-1/43 ～ 1/71	J □◎ SLB	C4	421	113	136	155	16
	CNVM05-5107-AV/ES-B-1/87 ～ 1/119	J □◎ SLB	C4	449	113	136	155	19
	CNVM05-5127DR-AV/ES-B-1/145 ～ 1/435	J □◎ SLB	C4	550	138	136	155	40
	CNVM05-5127DA-AV/ES-B-1/559 ～ 1/731	J □◎ SLB	C4	583	138	136	155	39
0.75kW	CNVM1-509R-AV/ES-B-1/3,1/5	J □◎ SLB	C4	477	120	141	167	26
	CNVM1-5097-AV/ES-B-1/6 ～ 1/43	J □◎ SLB	C4	472	120	141	167	22
	CNVM1-5107-AV/ES-B-1/51 ～ 1/87	J □◎ SLB	C4	499	120	141	167	26
	CNVM1-5127DS-AV/ES-B-1/105 ～ 1/295	J □◎ SLB	C4	610	138	141	167	47
1.5kW	CNVM2-509R-AV/ES-B-1/3,1/5	J □◎ SLB	C4	498	126	148	180	32
	CNVM2-5097-AV/ES-B-1/6 ～ 1/21	J □◎ SLB	C4	493	126	148	180	30
	CNVM2-5107-AV/ES-B-1/25 ～ 1/43	J □◎ SLB	C4	519	126	148	180	31
	CNVM2-5117-AV/ES-B-1/51,1/59	J □◎ SLB	C4	553	126	148	180	43
	CNVM2-5127-AV/ES-B-1/71,1/87	J □◎ SLB	C4	565	126	148	180	50
2.2kW	CNVM3-510R-AV/ES-B-1/3,1/5	J □◎ SLB	C4	587	146	183	222	49
	CNVM3-5107-AV/ES-B-1/6 ～ 1/21	J □◎ SLB	C4	587	146	183	222	48
	CNVM3-5117-AV/ES-B-1/25 ～ 1/43	J □◎ SLB	C4	587	146	183	222	56
	CNVM3-5127-AV/ES-B-1/51,1/59	J □◎ SLB	C4	587	146	183	222	64

注）1. 本寸法図の寸法および質量は、予告無しに変更することがあります。
2. 形式中の補助形式については、次の通りとなります。
インバータ用モータ：AV
高効率モータ　　：ES
3. 仕様記号の□には、200V 級は "2"、400V 級は "4" が入ります。
4. 仕様記号の◎には、屋外形の場合は "A"、軽防塵形の場合は "B" が入ります。

0.1kW~2.2kW

屋外形・軽防塵形の寸法・形状は以下の箇所のみ屋内仕様と異なります。その他の寸法及び選定表は、三相インバータ用モータ／高効率モータ・屋内形 C64 頁～ C78 頁をご参照ください。
ご注文・ご照会の際は形式記号、電圧周波数、屋外形または軽防塵形をご指示ください。

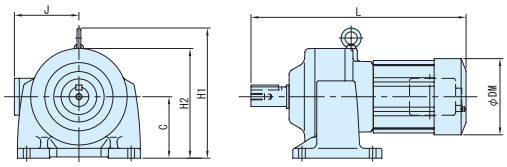

図 C1

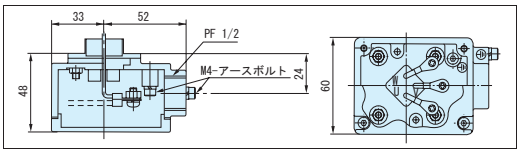

端子箱詳細
（0.1kW ～ 0.2kW）

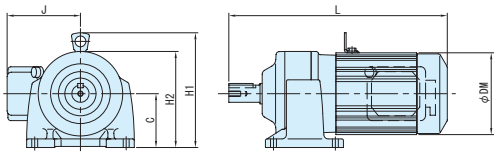

図 C2

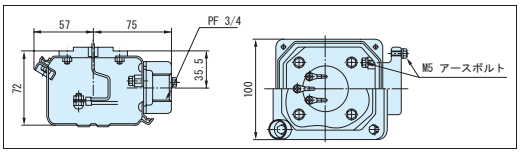

端子箱詳細
（0.4kW ～ 2.2kW）

容量	形　　式	仕様記号	図	ブレーキ無モータ						
				C	L	H1	H2	J	DM	質量 kg
0.1kW	CNHM01-507R-AV-1/3,1/5	J □◎ ALB	C1	71	256	-	129	105	124	7
	CNHM01-506H-AV-1/6 ～ 1/51	J □◎ ALB	C1	71	254	-	130	105	124	6.5
	CNHM01-5077-AV-1/59,1/71	J □◎ ALB	C1	71	266	-	129	105	124	7
	CNHM01-5087-AV-1/87	J □◎ ALB	C1	80	279	-	138	105	124	7.5
	CNHM01-5097-AV-1/103,1/119	J □◎ ALB	C1	90	322	-	158	105	124	10
	CNHM01-5097DR-AV-1/145 ～ 1/355	J □◎ ALB	C1	90	353	-	157	105	124	11
	CNHM01-5107DR-AV-1/435	J □◎ ALB	C1	90	383	211	-	105	124	15
	CNHM01-5107DA-AV-1/559 ～ 1/731	J □◎ ALB	C1	100	418	248	-	105	124	15
	CNHM01-5127DA-AV-1/841,1/1003	J □◎ ALB	C1	120	484	258	-	105	124	35
0.2kW	CNHM02-507R-AV/ES-1/3,1/5	J □◎ ALB	C1	71	276	-	129	105	124	8
	CNHM02-506H-AV/ES-1/6 ～ 1/25	J □◎ ALB	C1	71	274	-	130	105	124	8
	CNHM02-5077-AV/ES-1/29 ～ 1/43	J □◎ ALB	C1	71	286	-	129	105	124	8.5
	CNHM02-5087-AV/ES-1/51,1/59	J □◎ ALB	C1	80	299	-	138	105	124	8.5
	CNHM02-5097-AV/ES-1/71 ～ 1/119	J □◎ ALB	C1	90	342	-	157	105	124	11
	CNHM02-5097DR-AV/ES-1/145,1/175	J □◎ ALB	C1	90	373	-	157	105	124	12
	CNHM02-5107DR-AV/ES-1/215 ～ 1/355	J □◎ ALB	C1	100	403	211	-	105	124	16
	CNHM02-5117DR-AV/ES-1/435	J □◎ ALB	C1	120	443	248	-	105	124	28
	CNHM02-5127DA-AV/ES-1/559 ～ 1/1003	J □◎ ALB	C1	120	504	258	-	105	124	36
0.4kW	CNHM05-508R-AV/ES-1/3,1/5	J □◎ SLB	C2	80	353	193	-	136	155	13
	CNHM05-5087-AV/ES-1/6 ～ 1/35	J □◎ SLB	C2	80	350	193	-	136	155	11
	CNHM05-5097-AV/ES-1/43 ～ 1/71	J □◎ SLB	C2	90	378	203	-	136	155	14
	CNHM05-5107-AV/ES-1/87 ～ 1/119	J □◎ SLB	C2	100	406	213	-	136	155	18
	CNHM05-5127DR-AV/ES-1/145 ～ 1/435	J □◎ SLB	C2	120	507	258	-	136	155	37
	CNHM05-5127DA-AV/ES-1/559 ～ 1/731	J □◎ SLB	C2	120	540	258	-	136	155	39
0.75kW	CNHM1-509R-AV/ES-1/3,1/5	J □◎ SLB	C2	90	415	210	-	141	167	21
	CNHM1-5097-AV/ES-1/6 ～ 1/43	J □◎ SLB	C2	90	410	210	-	141	167	18
	CNHM1-5107-AV/ES-1/51 ～ 1/87	J □◎ SLB	C2	100	437	220	-	141	167	21
	CNHM1-5127DS-AV/ES- 1/105 ～ 1/295	J □◎ SLB	C2	120	548	258	-	141	167	43
1.5kW	CNHM2-509R-AV/ES-1/3,1/5	J □◎ SLB	C2	90	435	216	-	148	180	25
	CNHM2-5097-AV/ES-1/6 ～ 1/21	J □◎ SLB	C2	90	430	216	-	148	180	24
	CNHM2-5107-AV/ES-1/25 ～ 1/43	J □◎ SLB	C2	100	456	226	-	148	180	26
	CNHM2-5117-AV/ES-1/51,1/59	J □◎ SLB	C2	120	490	246	-	148	180	39
	CNHM2-5127-AV/ES-1/71,1/87	J □◎ SLB	C2	120	502	246	-	148	180	46
2.2kW	※ CNHM3-510R-AV/ES-1/3,1/5	J □◎ SLB	C2	100	515	246	-	183	222	38
	※ CNHM3-5107-AV/ES-1/8 ～ 1/21	J □◎ SLB	C2	100	515	246	-	183	222	38
	CNHM3-5117-AV/ES-1/25 ～ 1/43	J □◎ SLB	C2	120	516	266	-	183	222	48
	CNHM3-5127-AV/ES-1/51,1/59	J □◎ SLB	C2	120	528	266	-	183	222	56

注）1. 本寸法図の寸法および質量は、予告無しに変更することがあります。
2. ※の機種は、モータの最下部が減速機ケーシング据付面より下になります。
3. 形式中の補助形式については、次の通りとなります。
インバータ用モータ：AV
高効率モータ　　：ES
4. 仕様記号の□には、200V 級は "2"、400V 級は "4" が入ります。
5. 仕様記号の◎には、屋外形の場合は "A"、軽防塵形の場合は "B" が入ります。

0.1kW~2.2kW

屋外形・軽防塵形の寸法・形状は以下の箇所のみ屋内仕様と異なります。その他の寸法及び選定表は、三相インバータ用モータ／高効率モータ・屋内形 C64 頁～ C78 頁をご参照ください。
ご注文・ご照会の際は形式記号、電圧周波数、屋外形または軽防塵形をご指示ください。

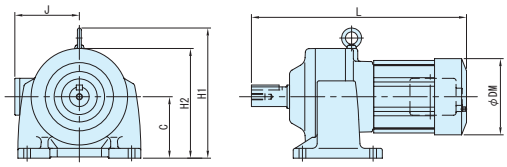

図 C3

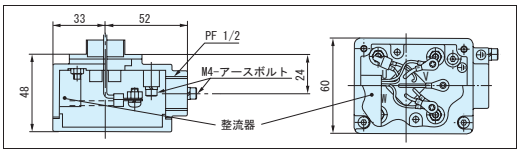

端子箱詳細
（0.1kW ～ 0.2kW）

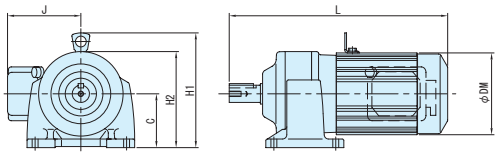

図 C4

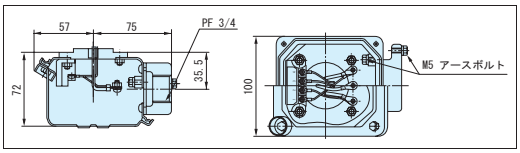

端子箱詳細
（0.4kW ～ 2.2kW）

容量	形　　式	仕様記号	図	ブレーキ付モータ						
				C	L	H1	H2	J	DM	質量 kg
0.1kW	CNHM01-507R-AV-B-1/3,1/5	J □◎ ALB	C3	71	288	-	129	105	124	8.5
	CNHM01-506H-AV-B-1/6 ～ 1/51	J □◎ ALB	C3	71	286	-	130	105	124	8
	CNHM01-5077-AV-B-1/59,1/71	J □◎ ALB	C3	71	298	-	129	105	124	8.5
	CNHM01-5087-AV-B-1/87	J □◎ ALB	C3	80	299	-	138	105	124	9
	CNHM01-5097-AV-B-1/103,1/119	J □◎ ALB	C3	90	354	-	158	105	124	12
	CNHM01-5097DR-AV-B-1/145 ～ 1/355	J □◎ ALB	C3	90	385	-	157	105	124	12
	CNHM01-5107DR-AV-B-1/435	J □◎ ALB	C3	90	415	211	-	105	124	16
	CNHM01-5107DA-AV-B-1/559 ～ 1/731	J □◎ ALB	C3	100	450	248	-	105	124	17
	CNHM01-5127DA-AV-B-1/841,1/1003	J □◎ ALB	C3	120	516	258	-	105	124	37
0.2kW	CNHM02-507R-AV/ES-B-1/3,1/5	J □◎ ALB	C3	71	308	-	129	105	124	9.5
	CNHM02-506H-AV/ES-B-1/6 ～ 1/25	J □◎ ALB	C3	71	306	-	130	105	124	9.5
	CNHM02-5077-AV/ES-B-1/29 ～ 1/43	J □◎ ALB	C3	71	318	-	129	105	124	10
	CNHM02-5087-AV/ES-B-1/51,1/59	J □◎ ALB	C3	80	331	-	138	105	124	10
	CNHM02-5097-AV/ES-B-1/71 ～ 1/119	J □◎ ALB	C3	90	374	-	157	105	124	13
	CNHM02-5097DR-AV/ES-B-1/145,1/175	J □◎ ALB	C3	90	405	-	157	105	124	14
	CNHM02-5107DR-AV/ES-B-1/215 ～ 1/435	J □◎ ALB	C3	100	435	211	-	105	124	17
	CNHM02-5117DR-AV/ES-B-1/435	J □◎ ALB	C3	120	475	248	-	105	124	29
	CNHM02-5127DA-AV/ES-B-1/559 ～ 1/1003	J □◎ ALB	C3	120	536	258	-	105	124	38
0.4kW	CNHM05-508R-AV/ES-B-1/3,1/5	J □◎ SLB	C4	80	396	193	-	136	155	16
	CNHM05-5087-AV/ES-B-1/6 ～ 1/35	J □◎ SLB	C4	80	393	193	-	136	155	14
	CNHM05-5097-AV/ES-B-1/43 ～ 1/71	J □◎ SLB	C4	90	421	203	-	136	155	17
	CNHM05-5107-AV/ES-B-1/87 ～ 1/119	J □◎ SLB	C4	100	449	213	-	136	155	20
	CNHM05-5127DR-AV/ES-B-1/145 ～ 1/435	J □◎ SLB	C4	120	550	258	-	136	155	40
	CNHM05-5127DA-AV/ES-B-1/559 ～ 1/731	J □◎ SLB	C4	120	583	258	-	136	155	42
0.75kW	CNHM1-509R-AV/ES-B-1/3,1/5	J □◎ SLB	C4	90	477	210	-	141	167	26
	CNHM1-5097-AV/ES-B-1/6 ～ 1/43	J □◎ SLB	C4	90	472	210	-	141	167	23
	CNHM1-5107-AV/ES-B-1/51 ～ 1/87	J □◎ SLB	C4	100	499	220	-	141	167	27
	CNHM1-5127DS-AV/ES-B-1/105 ～ 1/295	J □◎ SLB	C4	120	610	258	-	141	167	48
1.5kW	CNHM2-509R-AV/ES-B-1/3,1/5	J □◎ SLB	C4	90	498	216	-	148	180	32
	CNHM2-5097-AV/ES-B-1/6 ～ 1/21	J □◎ SLB	C4	90	493	216	-	148	180	31
	CNHM2-5107-AV/ES-B-1/25 ～ 1/43	J □◎ SLB	C4	100	519	226	-	148	180	32
	CNHM2-5117-AV/ES-B-1/51,1/59	J □◎ SLB	C4	120	553	246	-	148	180	48
	CNHM2-5127-AV/ES-B-1/71,1/87	J □◎ SLB	C4	120	565	246	-	148	180	53
2.2kW	※ CNHM3-510R-AV/ES-B-1/3,1/5	J □◎ SLB	C4	100	587	246	-	183	222	49
	※ CNHM3-5107-AV/ES-B-1/8 ～ 1/21	J □◎ SLB	C4	100	587	246	-	183	222	49
	CNHM3-5117-AV/ES-B-1/25 ～ 1/43	J □◎ SLB	C4	120	587	266	-	183	222	57
	CNHM3-5127-AV/ES-B-1/51,1/59	J □◎ SLB	C4	120	587	266	-	183	222	65

注）1. 本寸法図の寸法および質量は、予告無しに変更することがあります。
2. ※の機種は、モータの最下部が減速機ケーシング据付面より下になります。
3. 形式中の補助形式については、次の通りとなります。
インバータ用モータ：AV
高効率モータ　　：ES
4. 仕様記号の□には、200V 級は "2"、400V 級は "4" が入ります。
5. 仕様記号の◎には、屋外形の場合は "A"、軽防塵形の場合は "B" が入ります。

MEMO

アルタックス® NEOギヤモータ

平行軸

オプション製品

防水形（IP65）モータ

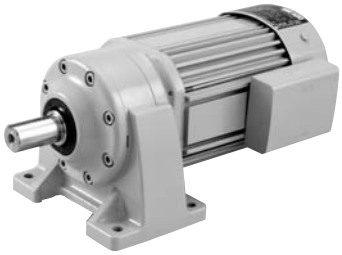

応用製品

平行軸 フランジ取付

平行軸 脚取付

フランジ取付(CNVM)
脚取付(CNHM)
ギヤモータ ブレーキ無
ギヤモータ ブレーキ付
レデューサ
三　相
単　相
単　相 レバーシブル
三　相 インバータ用
高効率 三相モータ
屋内形
オプション製　品
屋外形
軽防塵形
防水形
安全増防爆形
概　要
選定表 寸法図
15W
25W
アステロ（別カタログ）
40W
60W
90W
0.1kW
0.2kW
0.25kW
0.4kW
0.55kW
0.75kW
1.1kW
1.5kW
2.2kW
3.7kW

特　長

IP65 防水・防塵タイプのギヤモータです。
水がはねたり、定期的に水洗いする場所での使用に最適です。

- 配線は、屋外形電線管式端子箱を採用。通電部への防水性も確実です。

※ IP65 について
防塵・防水性の等級を示す IP 表示は、IEC529 および IEC34-5 で規定されています。
IP65 とは、"6" が接触や固体異物進入保護で最高グレードの「完全な防塵構造」を表し、"5" が防水保護で「全方向からの噴流水からの保護構造」を持つということを表します。モータにあらゆる方向からノズル噴射される噴流水をかけても全く問題なく使用できる構造です。

◎選定について

- 組合せは屋内形とほぼ同一です。機種の選定は、「屋内形」のページをご参照ください。
- 「防水形」は機種形式には表示されません。ご注文の際は、必ず「防水形」の指定を別途行なってください。

防水形（IP65）対応一覧表

モータ容量		シリーズ	
		フランジ取付形 CNVM	脚取付形 CNHM
		ブレーキ 無	ブレーキ 無
三相	0.1kW	●	●
	0.2kW	●	●
	0.25kW	●	●
	0.4kW	●	●
	0.55kW	●	●
	0.75kW	●	●
	1.1kW	●	●
	1.5kW	●	●
	2.2kW	●	●

標準仕様（防水形）

	種類	項　目	標準仕様
モータ部	三相モータ		インダクション
		容量範囲	0.1kW ～ 2.2kW　4 極
		保護方式 外被構造	IP65 全閉外扇形（0.1kW は全閉自冷形）
		電　源	3 定格電源 200V 50/60Hz, 220V 60Hz 又は 400V 50/60Hz、440V60Hz
		耐熱クラス	0.1kW ～ 0.4kW　4 極 ：E 0.55kW ～ 2.2kW　4 極 ：B
		時間定格	連続定格
		始動方式	直入れ
		口 出 線	3 本
		規　格	JIS 準拠

ギヤ部	潤滑方式	専用特殊グリースによる、グリース潤滑　（工場出荷時にグリースを充填しております）
	材　質	ケーシング：アルミニウム合金 （枠番 5117, 5117DR, 5127, 5127DR, 5127DA, 5127DS は、鋳鉄）

周囲条件	周囲温度	-10 ～ 40 ℃（凍結なきこと）
	周囲湿度	85%以下
	標　高	1000m 以下
	雰 囲 気	腐食性ガス、爆発性ガス、蒸気、粉じんがないこと。大量の塵埃を含まない換気の良い場所であること。

据付角度	制限なし
塗　装	技術資料 E94 頁をご参照ください。

注）1. 標準出力軸回転方向は、E31 頁をご参照ください。
　　2. モータの特性は E36 頁をご参照ください。

0.1kW~0.4kW

防水形（IP65）の寸法・形状は以下の箇所のみ屋内仕様と異なります。その他の寸法及び選定表は、三相モータ・屋内形 C27 頁～ C38 頁を併用してください。
ご注文・ご照会の際は形式記号、電圧周波数、防水形（IP65）をご指示ください。

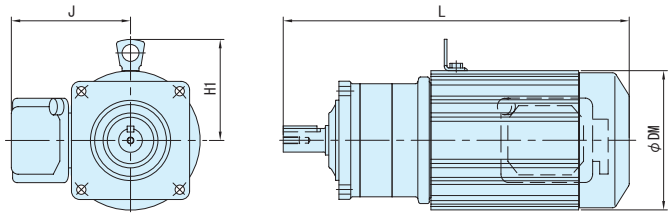

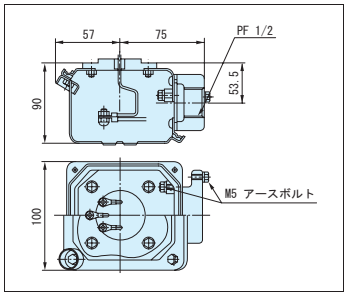

端子箱詳細（0.1kW ～ 0.4kW 共通）

容量	形　　式	仕様記号	ブレーキ無モータ				
			L	H1	J	DM	質量 kg
0.1kW	CNVM01-507R-1/3,1/5	J □ WSLB	231	-	147	119	6
	CNVM01-506H-1/6 ～ 1/51	J □ WSLB	229	-	147	119	6
	CNVM01-5077-1/59,1/71	J □ WSLB	241	-	147	119	6
	CNVM01-5087-1/87	J □ WSLB	254	-	147	119	6.5
	CNVM01-5097-1/103,1/119	J □ WSLB	297	-	147	119	9
	CNVM01-5097DR-1/355	J □ WSLB	328	-	147	119	10
	CNVM01-5107DR-1/435	J □ WSLB	358	111	147	119	13
	CNVM01-5107DA-1/559 ～ 1/731	J □ WSLB	393	120	147	119	14
	CNVM01-5127DA-1/841,1/1003	J □ WSLB	459	138	147	119	33
0.2kW	CNVM02-507R-1/3,1/5	J □ WSLB	256	-	147	124	7.5
	CNVM02-506H1/6 ～ 1/25	J □ WSLB	254	-	147	124	7
	CNVM02-5077-1/29 ～ 1/43	J □ WSLB	266	-	147	124	7
	CNVM02-5087-1/51,1/59	J □ WSLB	279	-	147	124	7.5
	CNVM02-5097-1/71 ～ 1/119	J □ WSLB	322	-	147	124	10
	CNVM02-5097DR-1/145,1/175	J □ WSLB	353	-	147	124	11
	CNVM02-5107DR-1/215 ～ 1/355	J □ WSLB	383	111	147	124	14
	CNVM02-5117DR-1/435	J □ WSLB	423	128	147	124	24
	CNVM02-5127DA-1/559 ～ 1/1003	J □ WSLB	484	138	147	124	33
0.25kW	CNVM03-507R-1/3,1/5	J □ WSLB	256	-	147	124	7.5
	CNVM03-5077-1/6 ～ 1/29	J □ WSLB	266	-	147	124	7
	CNVM03-5087-1/35 ～ 1/51	J □ WSLB	279	-	147	124	7.5
	CNVM03-5097-1/59 ～ 1/103	J □ WSLB	322	-	147	124	10
	CNVM03-5107-1/119	J □ WSLB	350	112	147	124	13
	CNVM03-5097DR-1/145	J □ WSLB	353	-	147	124	11
	CNVM03-5107DR-1/175 ～ 1/295	J □ WSLB	383	111	147	124	14
	CNVM03-5117DR-1/335,1/435	J □ WSLB	423	128	147	124	24
	CNVM03-5127DA-1/559 ～ 1/731	J □ WSLB	484	138	147	124	33
0.4kW	CNVM05-507R-1/3,1/5	J □ WSLB	276	-	147	124	8.5
	CNVM05-5077-1/6 ～ 1/17	J □ WSLB	286	-	147	124	8.5
	CNVM05-5087-1/21 ～ 1/35	J □ WSLB	299	-	147	124	8.5
	CNVM05-5097-1/43 ～ 1/59	J □ WSLB	342	-	147	124	11
	CNVM05-5107-1/71 ～ 1/119	J □ WSLB	370	112	147	124	14
	CNVM05-5107DR-1/145	J □ WSLB	403	111	147	124	15
	CNVM05-5117DR-1/175 ～ 1/255	J □ WSLB	443	128	147	124	26
	CNVM05-5127DR-1/295 ～ 1/435	J □ WSLB	461	138	147	124	34
	CNVM05-5127DA-1/559	J □ WSLB	504	138	147	124	34

注）1. 本寸法図の寸法および質量は、予告無しに変更することがあります。
　　2. 仕様記号の□には、200V 級は "2"、400V 級は "4" が入ります。

0.55kW~2.2kW

防水形（IP65）の寸法・形状は以下の箇所のみ屋内仕様と異なります。その他の寸法及び選定表は、三相モータ・屋内形 C39 頁～ C48 頁を併用してください。
ご注文・ご照会の際は形式記号、電圧周波数、防水形（IP65）をご指示ください。

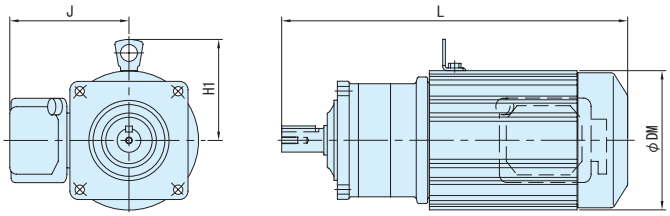

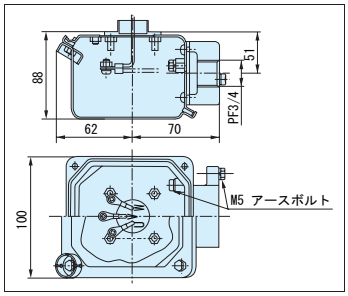

端子箱詳細（0.55kW ～ 2.2kW 共通）

容量	形　　式	仕様記号	ブレーキ無モータ				
			L	H1	J	DM	質量 kg
0.55kW	CNVM08-508R-1/3,1/5	J □ WSLB	353	-	152	155	12
	CNVM08-5087-1/6 ～ 1/17	J □ WSLB	350	-	152	155	10
	CNVM08-5097-1/21 ～ 1/51	J □ WSLB	378	-	152	155	13
	CNVM08-5107-1/59 ～ 1/87	J □ WSLB	406	113	152	155	16
	CNVM08-5127DR-1/105,1/125 ～ 1/435	J □ WSLB	507	138	152	155	37
0.75kW	CNVM1-508R-1/3,1/5	J □ WSLB	353	-	152	155	13
	CNVM1-5087-1/6,1/8	J □ WSLB	350	-	152	155	11
	CNVM1-5097-1/11 ～ 1/43	J □ WSLB	378	-	152	155	13
	CNVM1-5107-1/51,1/59	J □ WSLB	406	113	152	155	17
	CNVM1-5117-1/71,1/87	J □ WSLB	445	113	152	155	29
	CNVM1-5127DR-1/105,1/125 ～ 1/255	J □ WSLB	507	138	152	155	38
1.1kW	CNVM1H-509R-1/3,1/5	J □ WSLB	415	120	158	167	20
	CNVM1H-5097-1/6 ～ 1/25	J □ WSLB	410	120	158	167	16
	CNVM1H-5107-1/29 ～ 1/51	J □ WSLB	437	120	158	167	20
	CNVM1H-5117-1/59,1/71	J □ WSLB	473	120	158	167	31
	CNVM1H-5127-1/87	J □ WSLB	485	120	158	167	39
1.5kW	CNVM2-509R-1/3,1/5	J □ WSLB	415	120	158	167	21
	CNVM2-5097-1/6 ～ 1/21	J □ WSLB	410	120	158	167	17
	CNVM2-5107-1/25 ～ 1/35	J □ WSLB	437	120	158	167	21
	CNVM2-5117-1/43,1/51	J □ WSLB	473	120	158	167	33
	CNVM2-5127-1/59	J □ WSLB	485	120	158	167	40
2.2kW	CNVM3-510R-1/3,1/5	J □ WSLB	456	126	164	180	27
	CNVM3-5107-1/6 ～ 1/21	J □ WSLB	456	126	164	180	24
	CNVM3-5117-1/25 ～ 1/43	J □ WSLB	480	126	164	180	36
	CNVM3-5127-1/51	J □ WSLB	502	126	164	180	44

注）1. 本寸法図の寸法および質量は、予告無しに変更することがあります。
　　2. 仕様記号の□には、200V 級は "2"、400V 級は "4" が入ります。

0.1kW~0.4kW

防水形（IP65）の寸法・形状は以下の箇所のみ屋内仕様と異なります。その他の寸法及び選定表は、三相モータ・屋内形 C27 頁～ C38 頁を併用してください。
ご注文・ご照会の際は形式記号、電圧周波数、防水形（IP65）をご指示ください。

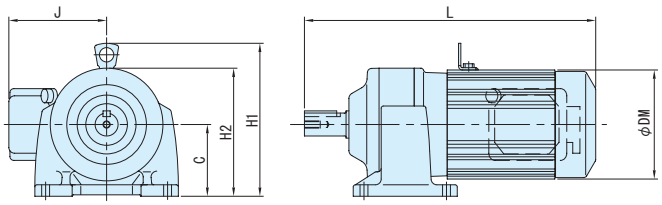

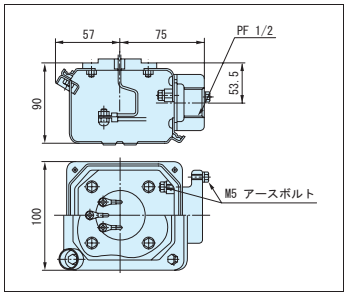

端子箱詳細（0.1kW ～ 0.4kW 共通）

容量	形　　式	仕様記号	ブレーキ無モータ						
			C	L	H1	H2	J	DM	質量 kg
0.1kW	CNHM01-507R-1/3,1/5	J □ WSLB	71	231	-	124	147	119	6
	CNHM01-506H-1/6 ～ 1/51	J □ WSLB	71	229	-	124	147	119	6
	CNHM01-5077-1/59,1/71	J □ WSLB	71	241	-	124	147	119	6.5
	CNHM01-5087-1/87	J □ WSLB	80	254	-	133	147	119	6.5
	CNHM01-5097-1/103,1/119	J □ WSLB	90	297	-	157	147	119	9.5
	CNHM01-5097DR-1/145 ～ 1/355	J □ WSLB	90	328	-	157	147	119	10
	CNHM01-5107DR-1/435	J □ WSLB	100	358	211	-	147	119	14
	CNHM01-5107DA-1/559 ～ 1/731	J □ WSLB	100	393	220	-	147	119	15
	CNHM01-5127DA-1/841,1/1003	J □ WSLB	120	459	258	-	147	119	35
0.2kW	CNHM02-507R-1/3,1/5	J □ WSLB	71	256	-	130	147	124	7.5
	CNHM02-506H-1/6 ～ 1/25	J □ WSLB	71	254	-	130	147	124	7
	CNHM02-5077-1/29 ～ 1/43	J □ WSLB	71	266	-	130	147	124	7.5
	CNHM02-5087-1/51,1/59	J □ WSLB	80	279	-	138	147	124	8
	CNHM02-5097-1/71 ～ 1/119	J □ WSLB	90	322	-	157	147	124	11
	CNHM02-5097DR-1/145,1/175	J □ WSLB	90	353	-	157	147	124	11
	CNHM02-5107DR-1/215 ～ 1/355	J □ WSLB	100	383	211	-	147	124	15
	CNHM02-5117DR-1/435	J □ WSLB	120	423	248	-	147	124	25
	CNHM02-5127DA-1/559 ～ 1/1003	J □ WSLB	120	484	258	-	147	124	36
0.25kW	CNHM03-507R-1/3,1/5	J □ WSLB	71	256	-	130	147	124	7.5
	CNHM03-5077-1/6 ～ 1/29	J □ WSLB	71	266	-	130	147	124	7.5
	CNHM03-5087-1/35 ～ 1/51	J □ WSLB	80	279	-	138	147	124	8
	CNHM03-5097-1/59 ～ 1/103	J □ WSLB	90	322	-	157	147	124	11
	CNHM03-5107-1/119	J □ WSLB	100	350	212	-	147	124	14
	CNHM03-5097DR-1/145	J □ WSLB	90	353	-	157	147	124	11
	CNHM03-5107DR-1/175 ～ 1/295	J □ WSLB	100	383	211	-	147	124	15
	CNHM03-5117DR-1/335,1/435	J □ WSLB	120	423	248	-	147	124	25
	CNHM03-5127DA-1/559 ～ 1/731	J □ WSLB	120	484	258	-	147	124	36
0.4kW	CNHM05-507R-1/3,1/5	J □ WSLB	71	276	-	130	147	124	8.5
	CNHM05-5077-1/6 ～ 1/17	J □ WSLB	71	286	-	130	147	124	8.5
	CNHM05-5087-1/21 ～ 1/35	J □ WSLB	80	299	-	138	147	124	9
	CNHM05-5097-1/43 ～ 1/59	J □ WSLB	90	342	-	157	147	124	12
	CNHM05-5107-1/71 ～ 1/119	J □ WSLB	100	370	212	-	147	124	15
	CNHM05-5107DR-1/145	J □ WSLB	100	403	211	-	147	124	16
	CNHM05-5117DR-1/175 ～ 1/255	J □ WSLB	120	443	248	-	147	124	26
	CNHM05-5127DR-1/295 ～ 1/435	J □ WSLB	120	461	258	-	147	124	35
	CNHM05-5127DA-1/559	J □ WSLB	120	504	258	-	147	124	37

注）1. 本寸法図の寸法および質量は、予告無しに変更することがあります。
2. 仕様記号の□には、200V 級は "2"、400V 級は "4" が入ります。

0.55kW~2.2kW

防水形（IP65）の寸法・形状は以下の箇所のみ屋内仕様と異なります。その他の寸法及び選定表は、三相モータ・屋内形 C39 頁～ C48 頁を併用してください。
ご注文・ご照会の際は形式記号、電圧周波数、防水形（IP65）をご指示ください。

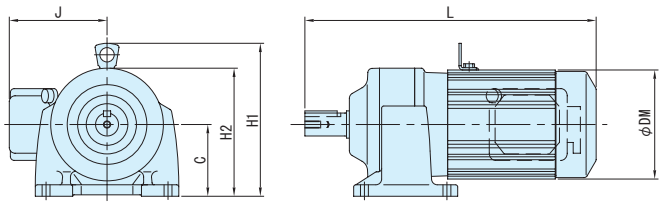

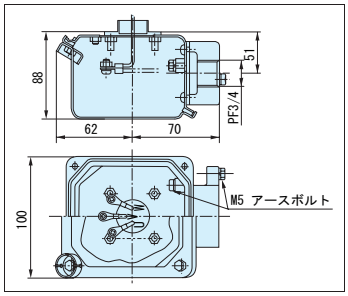

端子箱詳細（0.55kW ～ 2.2kW 共通）

容量	形　　式	仕様記号	ブレーキ無モータ						
			C	L	H1	H2	J	DM	質量 kg
0.55kW	CNHM08-508R-1/3,1/5	J □ WSLB	80	353	193	-	152	155	12
	CNHM08-5087-1/6 ～ 1/17	J □ WSLB	80	350	193	-	152	155	11
	CNHM08-5097-1/21 ～ 1/51	J □ WSLB	90	378	203	-	152	155	13
	CNHM08-5107-1/59 ～ 1/87	J □ WSLB	100	406	213	-	152	155	17
	CNHM08-5127DR-1/105,1/125 ～ 1/435	J □ WSLB	120	507	258	-	152	155	37
0.75kW	CNHM1-508R-1/3,1/5	J □ WSLB	80	353	193	-	152	155	13
	CNHM1-5087-1/6,1/8	J □ WSLB	80	350	193	-	152	155	11
	CNHM1-5097-1/11 ～ 1/43	J □ WSLB	90	378	203	-	152	155	14
	CNHM1-5107-1/51,1/59	J □ WSLB	100	406	213	-	152	155	18
	CNHM1-5117-1/71,1/87	J □ WSLB	120	445	233	-	152	155	31
	CNHM1-5127DR-1/105,1/125 ～ 1/255	J □ WSLB	120	507	258	-	152	155	38
1.1kW	CNHM1H-509R-1/3,1/5	J □ WSLB	90	415	210	-	158	167	20
	CNHM1H-5097-1/6 ～ 1/25	J □ WSLB	90	410	210	-	158	167	17
	CNHM1H-5107-1/29 ～ 1/51	J □ WSLB	100	437	220	-	158	167	21
	CNHM1H-5117-1/59,1/71	J □ WSLB	120	473	240	-	158	167	34
	CNHM1H-5127-1/87	J □ WSLB	120	485	240	-	158	167	41
1.5kW	CNHM2-509R-1/3,1/5	J □ WSLB	90	415	210	-	158	167	21
	CNHM2-5097-1/6 ～ 1/21	J □ WSLB	90	410	210	-	158	167	18
	CNHM2-5107-1/25 ～ 1/35	J □ WSLB	100	437	220	-	158	167	22
	CNHM2-5117-1/43,1/51	J □ WSLB	120	473	240	-	158	167	35
	CNHM2-5127-1/59	J □ WSLB	120	485	240	-	158	167	42
2.2kW	CNHM3-510R-1/3,1/5	J □ WSLB	100	456	226	-	164	180	27
	CNHM3-5107-1/6 ～ 1/21	J □ WSLB	100	456	226	-	164	180	25
	CNHM3-5117-1/25 ～ 1/43	J □ WSLB	120	480	246	-	164	180	39
	CNHM3-5127-1/51	J □ WSLB	120	502	246	-	164	180	46

注）1. 本寸法図の寸法および質量は、予告無しに変更することがあります。
　　2. 仕様記号の□には、200V 級は "2"、400V 級は "4" が入ります。

MEMO

アルタックス® NEOギヤモータ

平行軸

オプション製品

安全増防爆形（eG3）モータ

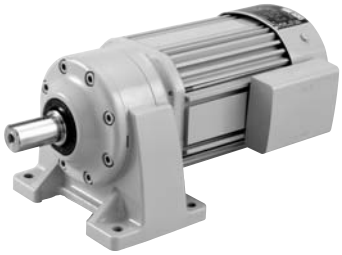

応用製品

平行軸 フランジ取付

平行軸 脚取付

ギヤモータ

ALTAX NEO

フランジ取付(CNVM)
脚取付(CNHM)
ギヤモータブレーキ無
ギヤモータブレーキ付
レデューサ
三　相
単　相
単　相 レバーシブル
三　相 インバータ用
高効率 三相モータ
屋内形
オプション製　品
屋外形
軽防塵形
防水形
安全増防爆形
概　要
選定表 寸法図
15W
25W
アステロ（別カタログ）
40W
60W
90W
0.1kW
0.2kW
0.25kW
0.4kW
0.55kW
0.75kW
1.1kW
1.5kW
2.2kW
3.7kW

特　長

可燃性ガス等、爆発性雰囲気により引火爆発の危険がある場所にギヤモータを設置する場合、モータは、安全衛生法の定めにより、防爆検定に合格したものでなければなりません。
この検定制度は、日本国内において厚生労働大臣が指定する検定機関（社団法人 産業安全協会）が電気機器の形式毎に検定を行うもので、アルタックス®NEO 減速機用モータとして安全増防爆形に合格しております。
（爆発等級：e　発火度等級：G3）

防爆形モータは、爆発性雰囲気の種類や危険の程度に応じて最適な防爆構造を選定する必要があります。
安全増防爆形は、常時はガスの存在しない危険度の低い場所に使用されるもので、非防爆の全閉形モータより若干安全の度合いを増したものです。

◎選定について

- バリエーション・及び組合せは屋内形と同一です（ただし、三相モータ・ブレーキ無のみです）。
  機種の選定は、「屋内形」のページをご参照ください。
- 「安全増防爆形」は機種形式には表示されません。ご注文の際は、必ず「安全増防爆形」の指定を別途行なってください。

◎仕様記号について

仕様記号は、3 桁目が「E」になります。
（屋外形は「F」になります。）

安全増防爆形対応一覧表

モータ容量		シリーズ	
		フランジ取付形 CNVM	脚取付形 CNHM
		ブレーキ無	ブレーキ無
三相	90W	●	●
	0.1kW	●	●
	0.2kW	●	●
	0.4kW	●	●
	0.75kW	●	●
	1.5kW	●	●
	2.2kW	●	●

標準仕様（安全増防爆形）

	種類	項　目	標準仕様
モータ部	三相モータ	容量範囲	90W ～ 2.2kW　4 極
		表示記号	eG3
		保護方式 外被構造	IP44 全閉外扇形（90W、0.1kW は全閉自冷形）
		電　源	3 定格電源 200V 50/60Hz, 220V 60Hz 又は 400V 50/60Hz、440V60Hz
		耐熱クラス	B
		時間定格	連続定格
		始動方式	直入れ
		口 出 線	3 本
		規　格	JIS 準拠

ギヤ部	潤滑方式	グリース潤滑　（工場出荷時にグリースを充填しております）
	材　質	ケーシング：アルミニウム合金 （枠番 5117, 5117DR, 5127, 5127DR, 5127DA, 5127DS は、鋳鉄）

周囲条件	使用危険場所	第 2 種場所
	周囲温度	-10 ～ 40 ℃
	周囲湿度	85%以下。ただし、結露しないこと。
	標　高	1000m 以下
	雰 囲 気	腐食性ガス、蒸気、粉塵がないこと。塵埃を含まない換気の良い場所であること。

据付角度	制限なし
塗　装	技術資料 E94 頁をご参照ください。

注）1. 標準出力軸回転方向は、E31 頁をご参照ください。
　　2. モータの特性は E37 頁をご参照ください。

フランジ取付 (CNVM)
脚取付 (CNHM)
ギヤモータ ブレーキ無
ギヤモータ ブレーキ付
レデューサ
三 相
単 相
単 相 レバーシブル
三 相 インバータ用
高効率 三相モータ
屋内形
オプション製品
屋外形
軽防塵形
防水形
安全増防爆形
概 要
選定表 寸法図
15W
25W
アステロ（別カタログ）
40W
60W
90W
0.1kW
0.2kW
0.25kW
0.4kW
0.55kW
0.75kW
1.1kW
1.5kW
2.2kW
3.7kW

90W~0.4kW

安全増防爆形（eG3）の寸法・形状は以下の箇所のみ屋内仕様と異なります。その他の寸法及び選定表は、三相モータ・屋内形 C26 頁～ C38 頁をご参照ください。
ご注文・ご照会の際は形式記号、電圧周波数、安全増防爆形（eG3）をご指示ください。

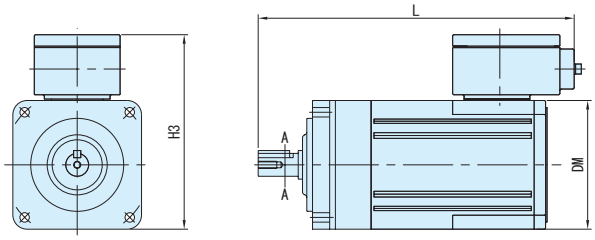

図 C1

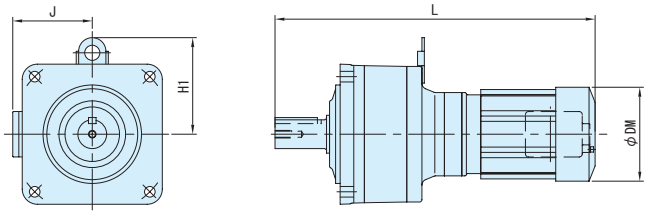

図 C2

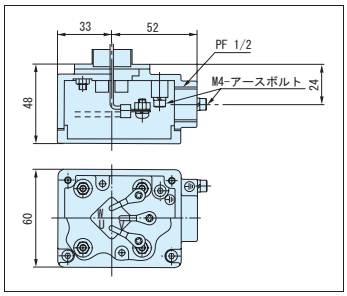

端子箱詳細（0.1kW ～ 0.4kW 共通）

容量	形　　式	仕様記号	図	ブレーキ無モータ					
				L	H1	H3	J	DM	kg
90W	CNVM009-5067-1/6 ～ 1/51	J2EATB	C1	221	-	144	-	90	4
0.1kW	CNVM01-507R-1/3,1/5	J □ EALB	C2	231	-	-	105	119	6
	CNVM01-506H1/6 ～ 1/51	J □ EALB	C2	229	-	-	105	119	5.5
	CNVM01-5077-1/59,1/71	J □ EALB	C2	241	-	-	105	119	6
	CNVM01-5087-1/87	J □ EALB	C2	254	-	-	105	119	6
	CNVM01-5097-1/103,1/119	J □ EALB	C2	297	-	-	105	119	9
	CNVM01-5097DR-1/145 ～ 1/355	J □ EALB	C2	328	-	-	105	119	9.5
	CNVM01-5107DR-1/435	J □ EALB	C2	358	111	-	105	119	13
	CNVM01-5107DA-1/559 ～ 1/731	J □ EALB	C2	393	120	-	105	119	14
	CNVM01-5127DA-1/841,1/1003	J □ EALB	C2	459	138	-	105	124	32
0.2kW	CNVM02-507R-1/3,1/5	J □ EALB	C2	256	-	-	105	124	7
	CNVM02-506H1/6 ～ 1/25	J □ EALB	C2	254	-	-	105	124	6.5
	CNVM02-5077-1/29 ～ 1/43	J □ EALB	C2	266	-	-	105	124	7
	CNVM02-5087-1/51,1/59	J □ EALB	C2	279	-	-	105	124	7
	CNVM02-5097-1/71 ～ 1/119	J □ EALB	C2	322	-	-	105	124	10
	CNVM02-5097DR-1/145,1/175	J □ EALB	C2	353	-	-	105	124	11
	CNVM02-5107DR-1/215 ～ 1/355	J □ EALB	C2	383	111	-	105	124	14
	CNVM02-5117DR-1/435	J □ EALB	C2	423	128	-	105	124	24
	CNVM02-5127DA-1/559 ～ 1/1003	J □ EALB	C2	484	138	-	105	124	33
0.4kW	CNVM05-507R-1/3,1/5	J □ EALB	C2	276	-	-	105	124	8.5
	CNVM05-5077-1/6 ～ 1/17	J □ EALB	C2	286	-	-	105	124	8
	CNVM05-5087-1/21 ～ 1/35	J □ EALB	C2	299	-	-	105	124	8.5
	CNVM05-5097-1/43 ～ 1/59	J □ EALB	C2	342	-	-	105	124	11
	CNVM05-5107-1/71 ～ 1/119	J □ EALB	C2	370	112	-	105	124	14
	CNVM05-5107DR-1/145	J □ EALB	C2	403	111	-	105	124	15
	CNVM05-5117DR-1/175 ～ 1/255	J □ EALB	C2	443	128	-	105	124	25
	CNVM05-5127DR-1/295 ～ 1/435	J □ EALB	C2	461	127	-	105	124	34
	CNVM05-5127DA-1/559	J □ EALB	C2	504	127	-	105	124	34

注）1. 本寸法図の寸法および質量は、予告無しに変更することがあります。
2. 記載の仕様記号は、屋内形の場合を示します。屋外形の場合、3 桁目の "E" が "F" に変わります。
3. 仕様記号の□には、200V 級は "2"、400V 級は "4" が入ります。

0.75kW~2.2kW

安全増防爆形（eG3）の寸法・形状は以下の箇所のみ屋内仕様と異なります。その他の寸法及び選定表は、三相モータ・屋内形 C39 頁～ C48 頁をご参照ください。
ご注文・ご照会の際は形式記号、電圧周波数、安全増防爆形（eG3）をご指示ください。

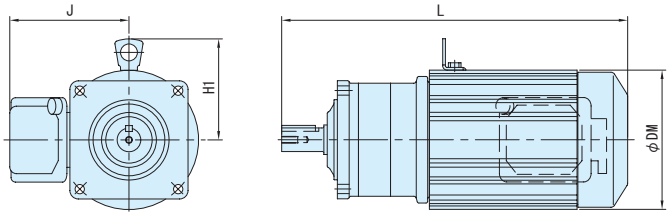

図 C3

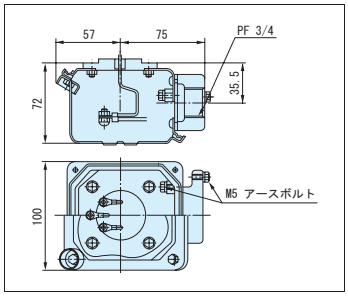

端子箱詳細（0.75kW ～ 2.2kW 共通）

容量	形　　式	仕様記号	図	ブレーキ無モータ				
				L	H1	J	DM	kg
0.75kW	CNVM1-508R-1/3,1/5	J □ ESLB	C3	353	-	136	155	13
	CNVM1-5087-1/6,1/8	J □ ESLB	C3	350	-	136	155	11
	CNVM1-5097-1/11 ～ 1/43	J □ ESLB	C3	378	-	136	155	13
	CNVM1-5107-1/51,1/59	J □ ESLB	C3	406	113	136	155	17
	CNVM1-5117-1/71,1/87	J □ ESLB	C3	445	113	136	155	29
	CNVM1-5127DR-1/105,1/125 ～ 1/255	J □ ESLB	C3	507	138	136	155	37
1.5kW	CNVM2-509R-1/3,1/5	J □ ESLB	C3	415	120	141	167	21
	CNVM2-5097-1/6 ～ 1/21	J □ ESLB	C3	410	120	141	167	17
	CNVM2-5107-1/25 ～ 1/35	J □ ESLB	C3	437	120	141	167	21
	CNVM2-5117-1/43,1/51	J □ ESLB	C3	473	120	141	167	33
	CNVM2-5127-1/59	J □ ESLB	C3	485	120	141	167	40
2.2kW	CNVM3-510R-1/3,1/5	J □ ESLB	C3	456	126	148	180	27
	CNVM3-5107-1/6 ～ 1/21	J □ ESLB	C3	456	126	148	180	24
	CNVM3-5117-1/25 ～ 1/43	J □ ESLB	C3	490	126	148	180	36
	CNVM3-5127-1/51	J □ ESLB	C3	502	126	148	180	44

注）1. 本寸法図の寸法および質量は、予告無しに変更することがあります。
2. 記載の仕様記号は、屋内形の場合を示します。屋外形の場合、3 桁目の "E" が "F" に変わります。
3. 仕様記号の□には、200V 級は "2"、400V 級は "4" が入ります。

フランジ取付 (CNVM)
脚取付 (CNHM)
ギヤモータ ブレーキ無
ギヤモータ ブレーキ付
レデューサ
三　相
単　相
単　相 レバーシブル
三　相 インバータ用
高効率 三相モータ
屋内形
オプション製品
屋外形
軽防塵形
防水形
安全増防爆形
概　要
選定表 寸法図
15W
25W
40W
60W
90W
0.1kW
0.2kW
0.25kW
0.4kW
0.55kW
0.75kW
1.1kW
1.5kW
2.2kW
3.7kW
（アステロ別カタログ）

90W~0.4kW

安全増防爆形（eG3）の寸法・形状は以下の箇所のみ屋内仕様と異なります。その他の寸法及び選定表は、三相モータ・屋内形 C26 頁～ C38 頁をご参照ください。
ご注文・ご照会の際は形式記号、電圧周波数、屋外形または安全増防爆形（eG3）をご指示ください。

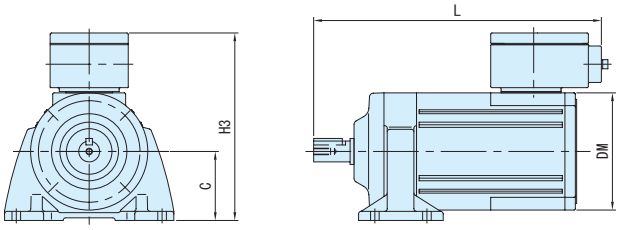

図 C1

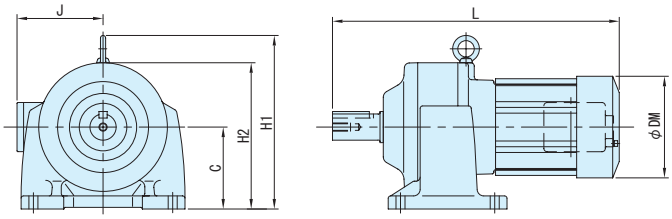

図 C2

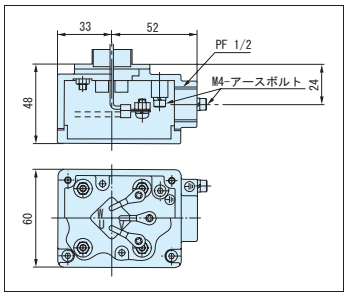

端子箱詳細（0.1kW ～ 0.4kW 共通）

容量	形　　式	仕様記号	図	ブレーキ無モータ							
				C	L	H1	H2	H3	J	DM	質量 kg
90W	CNHM009-5067-1/6 ～ 1/51	J2ESTB	C1	53	221	-	-	144	-	90	4
0.1kW	CNHM01-507R-1/3,1/5	J □ ESLB	C2	71	231	-	124	-	105	119	6
	CNHM01-506H-1/6 ～ 1/51	J □ ESLB	C2	71	229	-	124	-	105	119	5
	CNHM01-5077-1/59,1/71	J □ ESLB	C2	71	241	-	124	-	105	119	5.5
	CNHM01-5087-1/87	J □ ESLB	C2	80	254	-	133	-	105	119	6
	CNHM01-5097-1/103,1/119	J □ ESLB	C2	90	297	-	157	-	105	119	10
	CNHM01-5097DR-1/145 ～ 1/355	J □ ESLB	C2	90	328	-	157	-	105	119	12
	CNHM01-5107DR-1/435	J □ ESLB	C2	90	358	211	-	-	105	119	15
	CNHM01-5107DA-1/559 ～ 1/731	J □ ESLB	C2	100	393	220	-	-	105	119	16
	CNHM01-5127DA-1/841,1/1003	J □ ESLB	C2	120	459	258	-	-	105	124	33
0.2kW	CNHM02-507R-1/3,1/5	J □ ESLB	C2	71	256	-	130	-	105	124	7
	CNHM02-506H-1/6 ～ 1/25	J □ ESLB	C2	71	254	-	130	-	105	124	6
	CNHM02-5077-1/29 ～ 1/43	J □ ESLB	C2	71	266	-	130	-	105	124	7
	CNHM02-5087-1/51,1/59	J □ ESLB	C2	80	279	-	138	-	105	124	7.5
	CNHM02-5097-1/71 ～ 1/119	J □ ESLB	C2	90	322	-	157	-	105	124	12
	CNHM02-5097DR-1/145,1/175	J □ ESLB	C2	90	353	-	157	-	105	124	13
	CNHM02-5107DR-1/215 ～ 1/355	J □ ESLB	C2	100	383	211	-	-	105	124	16
	CNHM02-5117DR-1/435	J □ ESLB	C2	120	423	248	-	-	105	124	26
	CNHM02-5127DA-1/559 ～ 1/1003	J □ ESLB	C2	120	484	258	-	-	105	124	34
0.4kW	CNHM05-507R-1/3,1/5	J □ ESLB	C2	71	276	-	130	-	105	124	8.5
	CNHM05-5077-1/6 ～ 1/17	J □ ESLB	C2	71	286	-	130	-	105	124	8
	CNHM05-5087-1/21 ～ 1/35	J □ ESLB	C2	80	299	-	138	-	105	124	8.5
	CNHM05-5097-1/43 ～ 1/59	J □ ESLB	C2	90	342	-	157	-	105	124	13
	CNHM05-5107-1/71 ～ 1/119	J □ ESLB	C2	100	370	212	-	-	105	124	15
	CNHM05-5107DR-1/145	J □ ESLB	C2	100	403	211	-	-	105	124	17
	CNHM05-5117DR-1/175 ～ 1/255	J □ ESLB	C2	120	443	248	-	-	105	124	26
	CNHM05-5127DR-1/295 ～ 1/435	J □ ESLB	C2	120	461	258	-	-	105	124	36
	CNHM05-5127DA-1/559	J □ ESLB	C2	120	504	258	-	-	105	124	35

注）1. 本寸法図の寸法および質量は、予告無しに変更することがあります。
2. 記載の仕様記号は、屋内形の場合を示します。屋外形の場合、3 桁目の "E" が "F" に変わります。
3. 仕様記号の□には、200V 級は "2"、400V 級は "4" が入ります。

0.75kW~2.2kW

安全増防爆形（eG3）の寸法・形状は以下の箇所のみ屋内仕様と異なります。その他の寸法及び選定表は、三相モータ・屋内形 C39 頁～ C48 頁をご参照ください。
ご注文・ご照会の際は形式記号、電圧周波数、屋外形または安全増防爆形（eG3）をご指示ください。

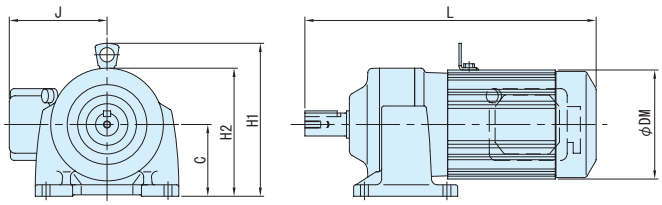

図 C3

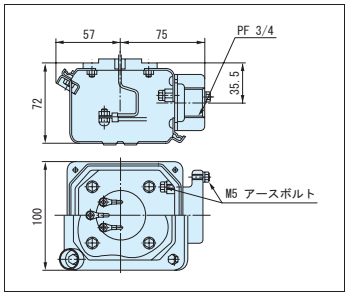

端子箱詳細（0.75kW ～ 2.2kW 共通）

容量	形　　式	仕様記号	図	ブレーキ無モータ						
				C	L	H1	H2	J	DM	質量 kg
0.75kW	CNHM1-508R-1/3,1/5	J □ ESLB	C3	80	353	193	-	136	155	13
	CNHM1-5087-1/6,1/8	J □ ESLB	C3	80	350	193	-	136	155	11
	CNHM1-5097-1/11 ～ 1/43	J □ ESLB	C3	90	378	203	-	136	155	14
	CNHM1-5107-1/51,1/59	J □ ESLB	C3	100	406	213	-	136	155	18
	CNHM1-5117-1/71,1/87	J □ ESLB	C3	120	445	233	-	136	155	31
	CNHM1-5127DR-1/105,1/125 ～ 1/255	J □ ESLB	C3	120	507	258	-	136	155	38
1.5kW	CNHM2-509R-1/3,1/5	J □ ESLB	C3	90	415	210	-	141	167	21
	CNHM2-5097-1/6 ～ 1/21	J □ ESLB	C3	90	410	210	-	141	167	18
	CNHM2-5107-1/25 ～ 1/35	J □ ESLB	C3	100	437	220	-	141	167	22
	CNHM2-5117-1/43,1/51	J □ ESLB	C3	120	473	240	-	141	167	35
	CNHM2-5127-1/59	J □ ESLB	C3	120	485	240	-	141	167	42
2.2kW	CNHM3-510R-1/3,1/5	J □ ESLB	C3	100	456	226	-	148	180	27
	CNHM3-5107-1/6 ～ 1/21	J □ ESLB	C3	100	456	226	-	148	180	25
	CNHM3-5117-1/25 ～ 1/43	J □ ESLB	C3	120	490	246	-	148	180	39
	CNHM3-5127-1/51	J □ ESLB	C3	120	502	246	-	148	180	46

注）1. 本寸法図の寸法および質量は、予告無しに変更することがあります。
2. 記載の仕様記号は、屋内形の場合を示します。屋外形の場合、3 桁目の "E" が "F" に変わります。
3. 仕様記号の□には、200V 級は "2"、400V 級は "4" が入ります。

MEMO

ACインバータ

住友の小型ギヤモータの特性をフルに発揮する
インバータ　ラインナップ

HF-320 α シリーズ

容量範囲：0.2kW～7.5kW
入力電源：三相200V／三相400V／単相200V

センサレス ベクトル インバータ

スタンダードシリーズ／耐圧防爆検定シリーズ

コンパクトな本体に高機能・高性能を充実させた、センサレスベクトルインバータです。
新しい電流ベクトル演算と住友モータの定数を標準搭載して、最適な始動性・加速性を実現しています。

主な特長
・高トルク
・ノイズフィルタ内蔵
・簡単メンテナンスで長寿命
・コンパクト

詳細は、専用カタログ
No.D2001をご参照ください。

SF-320 α シリーズ

容量範囲：0.1kW～2.2kW
入力電源：三相200V／単相200V／単相100V

センサレス ベクトル インバータ

設置・配線・設定が簡単で扱いやすいインバータです。
V/f制御をベースに新モータ制御（すべり補正制御モード）を追加し、パワフルな運転が可能です。

主な特長
・パワフルトルク
・グローバルユニット
・簡単設定・配線

詳細は、専用カタログ
No.D1501をご参照ください。

CAIシリーズ

容量範囲：25kW～100W
入力電源：三相200V／単相100V

100W以下専用・高性能小型インバータ

25Wから100Wまでの一般的な三相モータ制御用の小型インバータです。
25W～40Wモータ用のCAI40Cと、40W～100Wモータ用のCAI90Cの2種類があります。
フロントパネル上のボリュームによる制御、無接点方式の外部制御、RS-485通信機能による制御が可能です。

主な特長
・広範囲変速
・簡単操作

詳細は、専用カタログ
No.E0103をご参照ください。

電圧クラス（入力／定格出力）	適用モータ出力											
	40W	60W	90W	0.1kW	0.2kW	0.4kW	0.75kW	1.5kW	2.2kW	3.7kW	5.5kW	7.5kW
三相200V／三相200V					HF-320 α							
				SF-320 α								
三相400V／三相400V						HF-320 α						
単相200V／三相200V					HF-320 α							
					SF-320 α							
	CAI											
単相100V／三相200V				SF-320 α								
	CAI											

インバータをお使いになる前に

■ インバータの容量（機種）を選ぶときに

選定について

●容量選定

標準仕様に記載している適用モータ出力を参考に、モータ定格電流の 1.05 ～ 1.1 倍がインバータ定格出力電流値以下になるようにインバータを選定してください。複数のモータを並列運転する場合には、モータ定格電流の合計値の 1.05 ～ 1.1 倍がインバータ定格出力電流値以下になるようにインバータを選定してください。

●加減速時間

インバータ駆動時の実際の加減速時間は、負荷トルクと慣性モーメントによって決まり、次式で計算できます。

インバータの加減速時間は、それぞれ設定できますが、次式にて求めた値より長く設定してください。

加速時間	$ta = \dfrac{(J_M+J_L) \times \Delta N}{9.56 \times (T_M - T_L)}$ （秒）
減速時間	$ta = \dfrac{(J_M+J_L) \times \Delta N}{9.56 \times (T_B + T_L)}$ （秒）
条　件	J_M ：モータ慣性モーメント（kg･m2） J_L ：負荷慣性モーメント（モータ軸換算値）（kg･m2） ΔN ：加減速前後の回転速度の差（min-1） T_L ：負荷トルク（N･m） T_M ：1.2 ～ 1.3 ×モータの定格トルク（N･m）…V/f 制御 ：1.5 ×モータの定格トルク（N･m）…ベクトル演算制御 T_B ：0.2 ×モータの定格トルク（N･m） 制動抵抗や制動抵抗ユニットを使用した場合 0.8 ～ 1.0 ×モータの定格トルク（N･m）

●許容トルク特性

標準モータをインバータと組み合わせて可変速運転すると、インバータの出力電圧は、正弦波（近似）PWM 波形のため、商用電源で運転する場合と比較すると、モータの温度上昇が若干高くなります。また、低速では冷却効果が悪くなるため周波数に応じてトルク低減が必要です。低速において、連続 100%トルクが必要な場合にはインバータ専用モータ（AF モータ）をご使用ください。

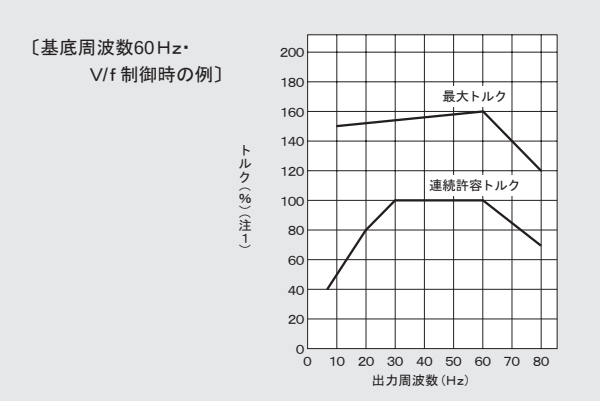

（注 1）100%トルクは 60Hz の同期回転速度を基準とした値です。また、始動トルクは商用電源で運転する場合より小さくなります。負荷機械の特性に注意してください。

（注 2）60Hz 基底周波数のデータから 50Hz 基底周波数の許容トルクのデータを求める場合はおおむね 0.8 倍してください。

●始動特性

インバータ駆動時はインバータの過負荷電流定格による制約があり、商用電源駆動時の始動特性と異なります。

インバータ駆動時の始動トルクは商用電源駆動時より小さな値となりますが、電圧 / 周波数（V/f）パターンのトルクブースト量の調整で始動トルクを改善することができます。（モータ特性で変わりますが、最大 200%）さらに大きな始動トルクを必要とする場合は、インバータ容量をアップするとともにモータ容量もアップすることを検討してください。

■ 電源への高調波と高調波抑制対策ガイドライン

●電源への高調波とその影響について

高調波とは、商用電源の正弦波波形（基本周波数：50Hz または 60Hz）の整数倍の周波数を持つ正弦波波形のことを示しています。商用電源に高調波が含まれた波形は、ひずみ波となります。

ひずみ波の発生源は、機器の入力側の整流回路と平滑回路です。機器から発生した高調波が電気設備およびその他の機器に影響（進相コンデンサやリアクトルの過熱など）を及ぼす場合があります。

●高調波抑制対策ガイドライン

インバータなどの高調波発生機器からの高調波電流が電源側や同一電力系統に接続されている他の機器へ影響を与えるため、平成 6 年 9 月に高調波抑制対策ガイドラインが制定されました。

「高圧又は特別高圧で受電する需要家の高調波抑制対策ガイドライン」

高圧又は特別高圧で受電する需要家において、高調波発生機器を新設、増設又は更新する際にその需要家から流出する高調波電流の上限値を規定したものです。高調波発生機器がこのガイドラインで定めている等価容量の限度値や高調波流出電流の上限値を超える場合には、上限値以下になるような対策を施すことが必要となります。

■ インバータで運転した場合の高調波抑制対策の種類について

●リアクトルの設置

インバータの入力側に入力リアクトル（ACL）または、インバータの直流部に直流リアクトル（DCL）を接続することにより、高調波流出電流を抑制することができます。

1. 入力リアクトル
   インバータ電源側の入力力率改善、高調波低減または外来サージの抑制する場合に使用します。
2. 直流リアクトル
   インバータ電源側の力率改善効果については、直流リアクトルの方が多く、外来サージ抑制については入力リアクトルを併用ください。

注 インバータを使用した場合に発生する高周波数ノイズについての対策には「ラジオノイズ低減フィルタ」が必要となりますので周辺機器およびオプションの項目をご覧ください。

HF-320α
特長・形式

■ すべてのお客様にご利用頂けるために

使いやすく
コンパクトに
メンテナンスし易く
ノイズを削減しました
高機能＆高性能がより身近に！
新しい電流ベクトル演算と住友モータの定数を標準搭載して、最適な始動性・加速性を実現しました。
豊富な当社のギヤモータの運転に最適です。

■ 形式例

HF321	2	-	A20
シリーズ名 HF-320αシリーズ	入力電源 2：3相200V 4：3相400V S：単相200V		適用モータ出力 A20：0.2kW　1A5：1.5kW　5A5：5.5kW A40：0.4kW　2A2：2.2kW　7A5：7.5kW A75：0.75kW　3A7：3.7kW

■ 高トルク

1Hz で 200% の始動トルク

低速から安定した運転をお約束します。
ベクトル制御もオートチューニングで簡単です。

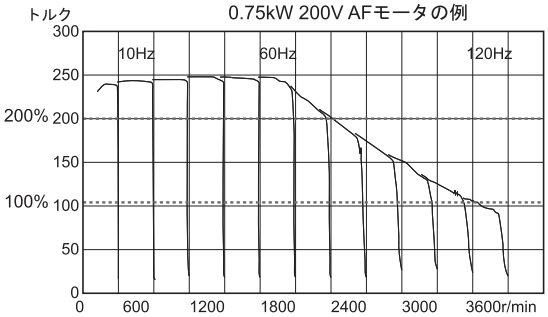

■ ノイズフィルタ搭載

インバータの入力側に標準搭載したフィルタにより、インバータから発生する高周波ノイズを軽減しました。
単相 200V と三相 400V は、CE マーキング（EMC 指令クラス A）に対応できます。

■ 簡単メンテナンス

冷却ファンの自動 ON/OFF 制御や主回路コンデンサの設計寿命が 10 年という long-life 設計のインバータです。
消耗部品の交換も容易になっており、メンテナンス性が格段に向上しました。

■ 充実した基本機能

発電制動駆動回路を標準装備しました。
オプションの制動用抵抗器を追加すると回生制動の必要なアプリケーションも可能です。

■ 充実した通信機能

RS485 通信オプション（内蔵オプション基板）で ModbusRTU プロトコルに対応でき、上位システムとの通信が簡単に出来ます。

■ 耐圧防爆シリーズをラインナップ

従来の 3 相 200V、400V 電源用に加え単相 200V 電源用を新たにラインナップし、多様なアプリケーションに対応出来ます。

■ 安心の保護機能

豊富な保護機能と異常検出した時の詳細情報を確認できる機能で二重に安心です。
また、フィルタを搭載した事で外来ノイズに対し、従来より強靭になりました。

（1）HF－320α 400V 0.4kW（単体）

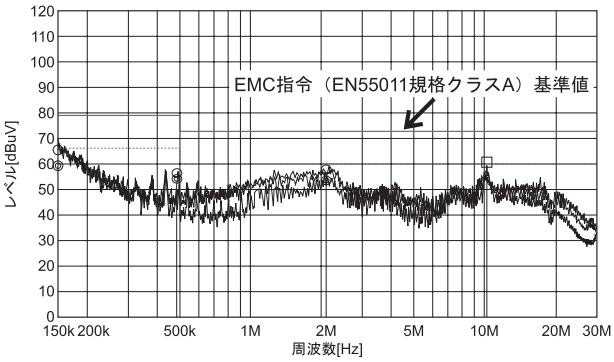

（2）HF－320 200V 2.2kW＋外部ノイズフィルタ接続
（インバータ入力：ノイズフィルタ＋ＸＹフィルタ
インバータ出力：零相リアクトル）

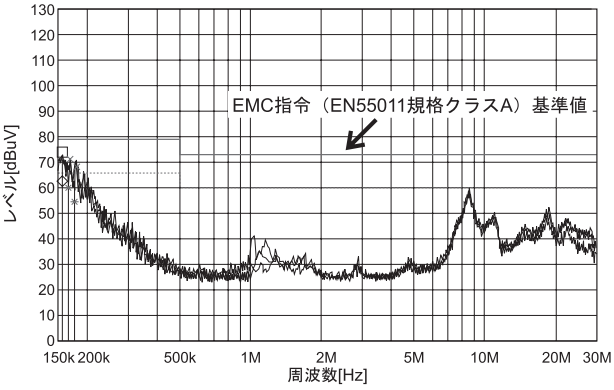

■ しっかりした基本機能

●正面パネルのスイッチとボリュームで、すぐに簡単に運転できます。
●発電制動駆動回路を全機種内蔵していますので、オプションの発電制動抵抗器が接続可能です。
●三相 / 単相 200V 機種は、0.75kW 以下が冷却ファンなしの自冷式です。

■ ノイズ対策も万全

●内蔵のノイズフィルタに加え、ノイズカットプレートをオプションで準備。配線のシールド効果を十分に活かすことができます。
●漏れ電流が問題になる場合にも、接地コンデンサ切離しスイッチを設けてあるため、簡単に漏れ電流を減らすことができます。(単相 200V、三相 400V 機種)

■ 多彩な入力端子機能

●2 点のアナログ入力端子は、パラメータの切換えで、接点入力端子にもなります。
●接点入力端子 6 個に加え、アナログ端子からの切換えで、8 個の接点入力端子が使えます。
●各接点入力端子には、65 種類ものメニューから選んだ機能をそれぞれ個別に割付け可能。
●シンク／ソースのロジック切換えもスライドスイッチで切換え可能。
●電源は、内部の 24V 電源を使えるのに加えて、外部電源も使用できます。その場合 PCS 端子に入力します。

■ 出力端子も多彩

●出力端子は、リレー接点（1c)、リレー接点 (1a)、オープンコレクタ出力の 3 点。
●オープンコレクタ出力端子 (DRV － OM) は、他の回路から完全に絶縁されており、パルス列出力としても使えます。
●各出力端子には、58 種類ものメニューから選んだ機能をそれぞれ個別に割付け可能。しかも、1 個の出力端子に 2 種類のメニューを割付け可能。端子と配線の節約が可能です。
●アナログ出力端子は、0-10V、0-1mA ばかりでなく、4-20mA 出力にも対応しています。

■ 選定も設置も楽々

●小形タイプのインバータとしてはワイドな容量範囲（0.2kW ～ 7.5kW）を用意しました。
●幅広い電源電圧に対応します。
200V クラス：200V ～ 240V
400V クラス：380V ～ 500V
電圧許容変動：＋ 10%，－ 15%

■ ダイナミック機能

●省エネモードに加え、ファンポンプ専用のダイナミック省エネモードを追加。ダイナミックに省エネします。
●入力／出力電力 (瞬時値) のモニタができるのに加え、入力／出力積算電力のモニタにより、省エネ効果の確認が容易に。
●短時間減速制御モードに加え、ダイナミック短時間減速制御モードを追加。制動抵抗器なしでも短時間で減速できます。

■ 豊富なモニタメニュー

●通常運転時は、負荷電流値やトルク電流など 20 種類ものモニタが可能です。
●トリップ時も電源を切るまでは、トリップの瞬間の種々の値が、同じく 20 種類モニタが可能です。しかも、電源を切っても過去 4 回前までのトリップ時のモニタ値を、10 種類記憶しています。
●アナログとパルス列出力端子には、それぞれ 16 種類のモニタメニューと 4 種類の調整用出力が割付け可能です。調整も簡単です。
●回転数やライン速度など周波数以外の表示をするためのフリー単位倍率を設けています。バイアスも設定できます。

■ 複雑な設定も簡単に

●ベクトル制御に必要なモータのチューニングはおまかせトルクアップで簡単設定。（モータ定格電流、無負荷電流、定格回転数は、設定ください。）
●加速／減速時間の設定はおまかせ加減速ならとても簡単。
●複雑な入力端子台の機能割付けもおまかせ機能設定なら簡単です。
●繰り返し設定するパラメータには、ヒストリ機能によって、1 発で読出し・設定可能。
●パネルを 1 回押した場合の変化幅を設定可能です。例えば、10Hz 単位で設定したい場合、大変便利です。

■ 保護機能も万全

●万全の保護機能でインバータや周辺機器を守ります。
●30 種類以上のトリップ原因表示と 20 種類以上のアラーム情報表示をします。
●過電流や過電圧、過負荷保護などの保護に加え、入力／出力欠相や地絡保護、アナログ信号断線検出なども行ないます。

■ いろいろな運転も設定可能

●PID 制御機能内蔵で外部調節計はいりません。さらに、制御開始待ち時間の設定や指令一致信号も出力できます。
●加速／減速時間を 3 種類も設定できるため、様々な用途に対応できます。
●2 種類のモータの設定を切換えて使えます。基底周波数・電圧・トルクブースト・サーマル保護レベル・ストール動作レベル・V/F パターンなどを切換え可能です。
●出力周波数は 500Hz まで設定可能。

■ 通信機能も充実（開発中）

●着脱式端子台基板を取り外し、様々な内蔵オプション基板に置き換えて取付けできます。
●RS485 通信オプション基板を用意しています。住友インバータプロトコル以外に ModbusRTU プロトコルにも対応しています。
●パソコンによるパラメータ設定用ソフトウェアを準備していますので、パラメータの確認・読出し・編集・書込み・保存などが簡単にできます。
●通信方法にブロック読出し・ブロック書込み機能を新しく追加しましたので、より簡単に速く指令やモニタができます。
●DeviceNET、LonWorks などのオプション通信基板を計画中です。

HF-320α 標準仕様

■ 三相 200V クラス

項　　目		内　　容							
入力電圧クラス		三相 200V 入力クラス							
適用モータ出力(kW)		0.2	0.4	0.75	1.5	2.2	3.7	5.5	7.5
機器定格	形	HF3212-							
	式	A20	A40	A75	1A5	2A2	3A7	5A5	7A5
	容量(kVA)注 1)	0.6	1.3	1.8	3.1	4.2	6.7	10	13
	定格出力電流(A)注 2)	1.6 (1.5)	3.3 (3.3)	5.0 (4.4)	8.0 (7.9)	11.0 (10.0)	17.5 (16.4)	27.5 (25.0)	33 (33)
	出力電圧　注 3)	三相 200V ～ 240V							
	過負荷電流定格	150%－ 1 分、200%－ 0.5 秒(反限時特性)							
電源	電圧・周波数	三相 200V ～ 240V － 50/60Hz							
	許容変動	電圧＋ 10%、－ 15%　注 4)、周波数± 5%							
保護構造		閉鎖形(JEM1030)IP20							
冷却構造		自冷			強制風冷				
塗色		マンセル 5Y － 8/0.5							
内蔵フィルタ		標準フィルタ　注 5)							

■ 三相 400V クラス

項　　目		内　　容						
入力電圧クラス		三相 400V 入力クラス						
適用モータ出力(kW)		0.4	0.75	1.5	2.2	3.7	5.5	7.5
機器定格	形	HF3214-						
	式	A40	A75	1A5	2A2	3A7	5A5	7A5
	容量(kVA)注 1)	1.1	1.8	3.1	4.2	7.2	11	13
	定格出力電流(A)注 2)	1.5 (1.5)	2.5 (2.1)	4.1 (3.7)	5.5 (5.0)	9.5 (8.6)	14.3 (13.0)	17.0 (17.0)
	出力電圧　注 3)	三相 380V ～ 500V						
	過負荷電流定格	150%－ 1 分、200%－ 0.5 秒(反限時特性)						
電源	電圧・周波数	三相 380V ～ 500V － 50/60Hz						
	許容変動	電圧＋ 10%、－ 15%　注 4)、周波数± 5%						
保護構造		閉鎖形(JEM1030)IP20						
冷却構造		強制風冷						
塗色		マンセル 5Y － 8/0.5						
内蔵フィルタ		標準 EMI フィルタ　注 6)						

■ 単相 200V クラス

項　　目		内　　容				
入力電圧クラス		三相 200V 入力クラス				
適用モータ出力(kW)		0.2	0.4	0.75	1.5	2.2
機器定格	形	HF321S-				
	式	A20	A40	A75	1A5	2A2
	容量(kVA)注 1)	0.6	1.3	1.8	3.1	4.2
	定格出力電流(A)注 2)	1.6 (1.5)	3.3 (3.3)	5.0 (4.4)	8.0 (7.9)	11.0 (10.0)
	出力電圧　注 3)	三相 200V ～ 240V				
	過負荷電流定格	150%－ 1 分、200%－ 0.5 秒(反限時特性)				
電源	電圧・周波数	三相 200V ～ 240V － 50/60Hz				
	許容変動	電圧＋ 10%、－ 15%　注 4)、周波数± 5%				
保護構造		閉鎖形(JEM1030)IP20				
冷却構造		自冷			強制風冷	
塗色		マンセル 5Y － 8/0.5				
内蔵フィルタ		標準 EMI フィルタ　注 6)				

注 1) 定格出力容量は、出力電圧が 200V クラスで 220V、400V クラスで 440V の場合を示します。
注 2) PWM キャリア周波数（パラメータ F300）が 4kHz 以下の場合の値です。4kHz を超える場合、定格出力電流は（　）内の値となります。12kHz を越える場合、および、400V クラスで入力電源電圧が、480V を超える場合、さらに低減が必要です。なお、PWM キャリア周波数の標準出荷時設定は、4kHz です。
注 3) 最大出力電圧は、入力電源電圧と同じになります。
注 4) 連続使用（100%負荷）時は、± 10%となります。
注 5) 標準品にて、国土交通省監修の電気設備工事共通仕様書（平成 13 年版）記載のインバータ装置高周波ノイズ対策用に適合します。
オプションのフットマウント形ノイズフィルタ接続にて、ヨーロッパ規格「EN55011 クラス A グループ 1」（モータ配線電線長 5m 以下）および「EN55011 クラス B グループ 1」（モータ配線電線長 1m 以下）に適合します。
注 6) 標準品にてヨーロッパ規格「EN55011 クラス A グループ 1」（モータ配線電線長 5m 以下）に適合します。
オプションのフットマウント形ノイズフィルタ接続にて、ヨーロッパ規格「EN55011 クラス A グループ 1」（モータ配線電線長 50m 以下）および「EN55011 クラス B グループ 1」（モータ配線電線長 20m 以下）に適合します。
また、いずれも国土交通省監修の電気設備工事共通仕様書（平成 13 年版）記載のインバータ装置高周波ノイズ対策用に適合します。

HF-320α
共通仕様

項　目		内　容
主な制御機能	制御方式	正弦波 PWM 方式
	定格出力電圧	電源電圧補正で 50 ～ 660V の範囲で設定可能（入力電圧以上不可）
	出力周波数範囲	0.5 ～ 500.0Hz、出荷時は 0.5 ～ 60Hz に設定、最高周波数（30 ～ 500Hz）調整可能
	周波数設定分解能	0.1Hz：操作パネル入力、0.2Hz：アナログ入力（最高周波数 100Hz 時）
	周波数精度	ディジタル設定：最高出力周波数の± 0.01%以内（－ 10 ～＋ 50 ℃） アナログ設定　：最高出力周波数に対して± 0.5%以内（25 ℃± 10 ℃）
	電圧／周波数特性	V ／ f 一定、二乗低減トルク、自動トルクブースト、ベクトル演算制御、自動省エネ、ダイナミック自動省エネ制御。オートチューニング機能。基底周波数（25 ～ 500Hz）1･2 調整、トルクブースト量（0 ～ 30%）1･2 調整、始動周波数（0.5 ～ 10Hz）調整。
	周波数設定信号	正面配置のボリューム、外部ボリューム（1 ～ 10kΩ 定格のボリューム接続可能）、0 ～ 10Vdc（入力インピーダンス：VRF ／ VRF2 ＝ 30kΩ）、4 ～ 20mAdc（入力インピーダンス：250Ω）。
	端子台基準周波数入力	2 ポイントの設定で任意特性に設定可能。アナログ入力（VRF, VRF2）、通信指令の計 3 種類に個別設定可能。
	周波数ジャンプ	3 ケ所設定可能。ジャンプ周波数および幅の設定。
	上限下限周波数	上限周波数：0 ～最高周波数、下限周波数：0 ～上限周波数
	PWM キャリア周波数	2.0 ～ 16.0kHz で調整可能（標準出荷設定：4kHz）
	PID 制御	比例ゲイン、積分ゲイン、微分ゲイン、制御開始待ち時間の設定。プロセス量とフィードバック量の一致検出。
運転仕様	加速・減速時間	0.0 ～ 3200 秒、加減速時間 1･2･3 の切換え、おまかせ加減速機能、S 字 1･2 加減速パターンおよび S 字量の調整、強制短時間減速、ダイナミック短時間減速制御
	直流制動	制動開始周波数（0 ～最高周波数）、制動量（0 ～ 100%）、制動時間（0 ～ 20 秒）調整、緊急直流制動停止、モータ軸固定制御
	発電制動	発動制動駆動回路内蔵。制動抵抗器（オプション）を外付け。
	入力端子機能 （プログラマブル設定）	正転／逆転信号、ジョギング運転信号、運転準備信号、多段速運転信号、リセット信号、等、65 種類の機能から選択し、8 個の入力端子に割付け可能。シンク／ソース切換え可能。
	出力端子機能 （プログラマブル設定）	周波数上限／下限リミット信号出力、低速度検出信号出力、指定速度到達信号出力、故障信号出力、等、58 種類の機能から選択し、FL リレー出力、オープンコレクタ出力、RY 出力に割付け可能。
	正転／逆転	パネル上の“RUN”キー押しで正転、“STOP ／ RESET”キー押しで停止。パネル操作で正転／逆転切換え可能。端子台からの接点入力および通信による正転／逆転運転も可能。
	ジョギング運転	JOG モードの選択によりパネルからジョギング運転が可能。端子台からの接点入力でも運転可能。
	多段速運転	端子台からの 4 個の接点入力の組合せにより、基本設定周波数＋ 15 段速度運転が可能。
	リトライ運転	保護動作が働いた場合主回路素子をチェック後、自動再始動可能。最大 10 回（パラメータにて設定）まで設定可能。
	各種操作禁止設定	パラメータの書込み禁止やパネル周波数設定、パネル運転、パネル非常停止、パネルリセット、の禁止を設定可能。
	瞬停ノンストップ制御	モータからの回生エネルギーを利用し、瞬停時でも運転を継続（出荷時 OFF）
	瞬停再始動運転	フリーラン中のモータの回転数を読込み回転速度に合った周波数を出力することによりスムーズに再始動させます。商用運転切換えにも本機能を使用します。
	ドゥループ機能	複数台のインバータで 1 つの負荷を運転する場合、アンバランスによる負荷の集中を防ぐ機能です。
	オーバーライド機能	2 つのアナログ信号（VRF ／ VRF2）の和（足し算）を周波数指令値とすることが可能。
	故障検出信号	1c 接点の出力（250Vac － 0.5A － cos φ ＝ 0.4）
保護機能	保護機能	ストール防止、カレントリミット、過電流、出力短絡、過電圧、過電圧制限、不足電圧、地絡、電源欠相、出力欠相、電子サーマルによる過負荷、始動時アーム過電流、始動時負荷側過電流、過トルク、低電流、過熱、累積稼働時間、寿命アラーム、非常停止、制動抵抗器過電流／過負荷、各種プレアラーム
	電子サーマル特性	標準モータ／定トルク用 AF モータ切換え、モータ 1･2 の切換え、過負荷トリップ時間の設定、ストール防止レベル 1･2 の調整、過負荷ストールの選択
	リセット	1a 接点“閉”にてリセット。または、パネルもしくは電源 OFF によるリセット。トリップ状態の保持とクリアの設定。
表示機能	警報表示	運転中のストール防止、過電圧制限、過負荷、不足電圧、設定異常、リトライ中、上限／下限リミット
	故障原因	過電流、過電圧、過熱、負荷側短絡、地絡、インバータ過負荷、始動時アーム過電流、始動時負荷側過電流、CPU 異常、EEPROM 異常、RAM 異常、ROM 異常、通信異常、（以下は、選択可能：制動抵抗器過電流／過負荷、非常停止、不足電圧、低電流、過トルク、モータ過負荷、出力欠相）
	モニタ機能	運転周波数、運転周波数指令、正転／逆転、出力電流、直流部電圧、出力電圧、トルク、トルク電流、インバータ負荷率、制動抵抗器積算負荷率、入力電力、出力電力、入力端子情報、出力端子情報、CPU1 バージョン、CPU2 バージョン、メモリバージョン、PID フィードバック量、周波数指令値（PID 後）、入力積算電力、出力積算電力、定格電流値、過去のトリップ原因 1 ～ 4、寿命アラーム情報、累積稼働時間
	過去のトリップ時の モニタ機能	連続トリップ回数、運転周波数、回転方向、運転周波数指令、負荷電流値、入力電圧、出力電圧、入力端子情報、出力端子情報、累積稼働時間をそれぞれ 4 回分記憶
	周波数計用出力	アナログ出力（1mAdc フルスケールの直流電流計、または、7.5Vdc フルスケールの直流電圧計／整流形交流電圧計、4 ～ 20mA、0 ～ 20mA 出力）
	4 桁 7 セグメント LED	周波数表示：インバータ出力周波数 警報表示：運転中ストール警報“C”、過電圧警報“P”、過負荷警報“L”、過熱警報“H” 状態表示：インバータ状態（周波数、保護機能動作原因、入出力電圧、出力電流、など）と各設定パラメータ フリー単位表示：出力周波数に対して任意の単位表示（回転数など）
	点灯表示	RUN ランプ、MON ランプ、PRG ランプ、%ランプ、Hz ランプ、周波数設定用ボリュームランプ、アップダウンキーランプ、RUN キーランプでインバータの運転状態などを点灯にて表示、また、チャージランプで主回路コンデンサの充電を LED 表示
環境	使用環境	屋内、標高 1000m 以下、直射日光や腐食性、爆発性ガスのないこと／振動は 5.9m ／ S2 以下（10 ～ 55Hz）
	周囲温度	－ 10 ～＋ 50 ℃　注 1）
	保存温度	－ 20 ～＋ 65 ℃
	相対湿度	20%～ 93%（結露および蒸気のないこと）

注 1）周囲温度が 40 ℃を超える場合：上部シールを取り外して使用してください。

SF-320α
特長・形式

■簡単設置・配線
入出力端子をコンタクタと同様に上下方向に配置し制御盤での配線・設置が容易になりました。
セルフアップネジ採用により配線作業効率も向上。

■パワフルトルク
V/f 制御をベースに新モータ制御（すべり補正制御モード）を追加し、ギヤモータの大きな始動トルクを確保。
AF モータとの組合せで始動トルク150% ～ 200%

■簡単運転・設定
周波数ボリューム、運転・停止キーで簡単運転。
設定の使い易さを考え、ウィザード機能により目的別に必要機能パラメータの簡単呼出し・設定が可能。

■グローバルユニット
海外規格対応を標準ユニットで実現。（UL、CSA、CEマーキング）入出力制御ロジックのシンク・ソース切換え可能。

■形式例

SF-321	2	-	A10
シリーズ名 SF-320αシリーズ	入力電源 2：三相200V S：単相200V 1：単相100V		適用モータ出力 A10：0.1kW　A75：0.75kW A20：0.2kW　1A5：1.5kW A40：0.4kW　2A2：2.2kW

■簡単な配線・設置！
コンタクタタイプの上下に配置した主回路端子台

↓

制御盤での配線・設置が容易

セルフアップネジの採用

↓

配線作業効率が格段に向上

■簡単設定・簡単調整！

ウィザード機能による簡単設定
・目的別に必要パラメータを簡単呼び出し・設定
①基本設定ウィザード
②アナログ信号ウィザード
③多段速運転ウィザード
④モータA/B 切換えウィザード

ヒストリ機能による簡単設定
・変更パラメータを新しい順に5 個まで検索設定可能

ユーザーパラメータグループ機能による簡単設定
・初期値から変更したパラメータのみを検索設定可能

■パワフル運転!!
新モータ制御（すべり補正モード）搭載
・新モータ制御の導入により、減速機との組合せに適した高始動トルク、低速から安定したトルクを確保。

住友 AF モータ　0.4kW × 4P の例

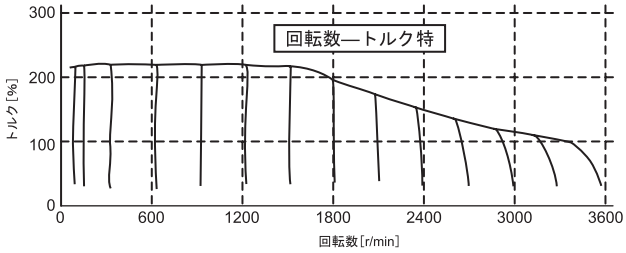

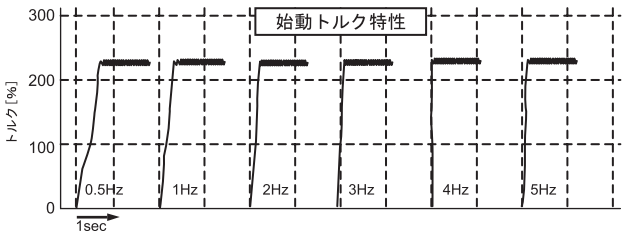

■グローバル・簡単設定!
グローバルスタンダード
・CE マーキング、UL、CSA などの海外規格対応

・各種入力電源に対応
三相200V 級：200V ～ 240V 50/60Hz
単相200V 級：200V ～ 240V 50/60Hz
単相100V 級：100V ～ 115V 50/60Hz
・制御ロジック（シンク/ ソース）の簡単切換え
間接輸出で欧州仕様のロジックにも簡単対応

シンクロジック

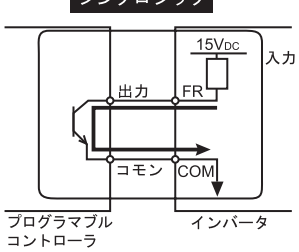

ソースロジック

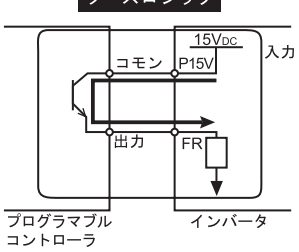

SF-320α
仕様

■ 標準仕様

項　　目			内　　容					
入力電圧クラス			三相 200V 入力クラス					
適用モータ出力(kW)			0.1	0.2	0.4	0.75	1.5	2.2
機器定格	入力電圧クラス	形式	SF321 ※－※※※					
	三相 200V	SF3212-	A10	A20	A40	A75	1A5	2A2
	単相 200V	SF321S-	—	A20	A40	A75	1A5	2A2
	単相 100V	SF3211-	A10	A20	A40	A75	—	—
	容量(kVA)注 1)		0.3	0.7	1.0	1.6	2.9	3.9
	定格出力電流(A)注 2)	三相 200V 入力	0.7	1.6	2.4	4.0	7.5	10
		単相 200V 入力	—	1.6	2.4	4.0	7.5	10
		単相 100V 入力	0.7	1.6	2.4	4.0	—	—
	出力電圧　注 3)	三相 / 単相 200V 入力	三相 200V ～ 240V					
		単相 100V 入力	三相 200V ～ 230V					
	過負荷電流定格		150%－ 1 分(反限時特性)					
電源	電圧・周波数	三相 200V 入力	三相 200V ～ 240V － 50/60Hz					
		単相 200V 入力	単相 200V ～ 240V － 50/60Hz					
		単相 100V 入力	単相 100V ～ 115V － 50/60Hz					
	許容変動		電圧＋ 10%、－ 15%　注 4)、周波数± 5%					
保護構造			閉鎖形(JEM1030)IP20					
冷却構造		三相 200V	自冷				強制風冷	
		単相 200V	—	自冷			強制風冷	
		単相 100V	自冷			強制風冷	—	—
塗色			マンセル 5Y － 8/0.5					
チャージランプ			主回路コンデンサの充電を LED 表示					

注 1) 定格出力容量は、出力電圧が 200V クラスで 220V の場合を示します。
注 2) PWM キャリア周波数 (パラメータ F300) が 4kHz を超える設定をした場合、加速中など過負荷電流領域では、電流値の上昇により PWM キャリア周波数が自動的に低減する場合があります。なお、PWM キャリア周波数の標準出荷時設定は、12kHz です。
注 3) 最大出力電圧は、入力電源電圧と同じになります。
注 4) 連続使用 (100% 負荷) 時は、± 10% となります。

項　　目		内　　容
主な制御機能	制御方式	正弦波 PWM 方式
	定格出力	電圧電源電圧補正で定格電圧 (200V) を 100% として 100 ～ 200% の範囲で設定可能 (入力電圧以下不可)
	出力周波数範囲	0.5 ～ 200Hz、出荷時は 0.5 ～ 80Hz に設定、最高周波数 (30 ～ 200Hz) 調整
	周波数設定分解能	0.1Hz: 操作パネル入力、0.2Hz: アナログ入力 (最高周波数 100Hz 時)
	周波数精度	デジタル設定:最高出力周波数の± 5% 以内(－10 ～ +50 ℃)
		アナログ設定:最高出力周波数に対して± 10% 以内(25 ℃～± 10 ℃)
	電圧周波数特性	V/f 一定、すべり補正、基底周波数 / 基底周波数電圧およびトルクブースト量の調整可能
	周波数設定信号	正面配置のボリューム、外部ボリューム(3 ～ 10kΩ 定格のボリューム接続可能)、VRF/DFH 端子　電圧入力(0 － 10Vdc)設定時:入力インピーダンス 42kΩ、電流入力(4 －20mAdc)設定時:入力インピーダンス 250Ω)、2 ポイントの設定で任意の特性設定可能
運転仕様	始動周波数 / 周波数ジャンプ	0.5 ～ 10Hz の範囲で調整可能 / 周波数の設定を 1 ヶ所可能
	PWM キャリア周波数	2, 4, 8, 12, 16kHz から選択可能(標準出荷設定:12kHz)、固定モード / 自動低減モードの選択可能
	加速・減速時間	0.1 ～ 3000 秒、加減速時間 1 •2 の切換え
	リトライ運転	リトライ回数(最大 10 回まで)設定可能
		保護動作が働いた場合主回路素子をチェック後、リトライ機能開始
	電気制動	コンデンサチャージ(強制短時間減速モードを使用すると減速時間を短くすることが可能)
	回生制動駆動回路	—
	直流制動	制動開始周波数(0 ～最高周波数)、制動量(0 ～ 100%)、制動時間(0 ～ 20 秒)
	入力端子機能(選択)	正転 / 逆転入力信号、寸動運転入力信号、運転準備信号、多段足運転入力信号、リセット入力信号、等、57 種類の機能から選択可能。(シルク / ソース選択)
	出力端子機能(選択)	周波数下限リミット出力信号、周波数上限リミット出力信号、低速度検出出力信号、指定速度到達出力信号、等、14 種類の機能から選択可能。オープンコレクタおよびリレー出力可能
	故障検出信号	1c 接点の出力(250Vac-1A-cos φ =0.4)
	周波数計用出力 / 電源計用出力	PWM 出力(1mAdc フルスケールの直流電流計、または、7.5Vdc フルスケールの直流電圧計 / 整流計交流電圧計、225% 電流 MAX-1mAdc、7.5Vdc フルスケール)
保護機能	保護機能	ストール防止、カレントリミット、過電流、出力短絡、過電圧、過電圧制限、不足電圧、地絡、電源欠相、出力欠相、電子サーマルによる過負荷、始動時アーム過電流、始動時負荷側過電流、過熱保護、アナログ信号断線検出
	瞬停対策	瞬停再始動および瞬停ノンストップ制御
	電子サーマル特性	標準モートル / 定トルク用 VF モートル切換え、過負荷トリップ、過負荷ストール選択
表示機能	4 桁 7 セグメント LED	周波数表示:インバータ出力周波数 警報表示:運転中ストール警報 "C"、過電圧警報 "P"、過負荷警報 "L"、加熱警報 "H" 状態表示:インバータ状態(周波数、保護機能動作原因、入出力電圧、出力電流、など)と各設定パラメータ フリー単位表示:出力周波数に対して任意の単位表示(回転数など)
	点灯表示	RUN ランプ、PRG ランプでインバータの状態などを点灯・点滅にて表示
環境	使用環境	屋内、標高 1000m 以下、直射日光や腐食性、爆発性ガスのないこと / 振動は 5.9mS2 以下(10 ～ 55Hz)
	周囲温度	－ 10 ～ 50 ℃ 注 1) 注 2)
	保存温度	－ 20 ～ +65 ℃
	相対湿度	20% ～ 93%(結露および蒸気のないこと)

注 1) 周囲温度が 40 ℃を超える場合 : 上部シールを取り外して使用してください。
注 2) サイド・バイ・サイド設置 (密着設置) をする場合、上部シールを取り外して、40 ℃以下で使用してください。

CAI シリーズ
特長

これまで 100W 以下のギヤモータでは可変速の方法としてスピードコントロールモータを使用することが一般的でしたが、速度検出装置を持った専用モータが必要であったり、変速範囲が狭いなどの使いにくい点がありました。
住友重機械では 100W 以下のモータ専用に小型インバータを開発。
最も一般的な三相インダクションモータを使用することで、簡単操作、高性能制御、高い運転トルクを実現しました。
快適な変速への住友重機械からのご提案です。

電源	単相 100V, 200V（共用）					
モータ	三相 200V	25W	40W	60W	90W	100W

特長

広変速範囲
1：10の変速が可能です。

高機能
無接点方式の外部制御可能（運転／停止、正転／逆転、MBS）、さらに通信機能（RS-485）を搭載しています。
小さくても機能は本格的です。

簡単操作
前面パネルで運転／停止／、正転／逆転、回転速度を設定します。
使い慣れたスピードコントロールユニットと同じ操作感覚で簡単にご使用いただけます。

安全
電子サーマルを内蔵。
ご使用のモータ出力に合わせて設定することでモータの過負荷運転時に電子的に運転を停止します。

経済的
最も一般的なインダクションモータ（三相）を使用。
専用モータは必要ありません。

■ 標準仕様

品　　名		CAI40C	CAI90C
適用モータ機種		三相インダクションモータ（A8M25J, A9M40J, A9M60JH, A9M90JH）	
適用モータ出力（W）		25/40	60/90(100)
出力定格	出力周波数（Hz）	1.0 ～ 120Hz	
	出力容量（VA）	106/152	212/303
	出力電流（A）	0.28/0.4	0.56/0.8
	出力電圧（V）	100V 級入力時は 2 倍 200V 級入力は入力電圧比例	
入力電源	電圧（V）	単相 100 ～ 120V ± 10% または単相 200 ～ 240V ± 10%	
	周波数（Hz）	50/60 ± 5%	
	入力電流（A）	0.5 ～ 1.5	1.0 ～ 3.0
制御特性	制御方式	PWM 制御（V/F 制御）	
	周波数設定	フロントパネルボリュームもしくは外部ボリューム	
	トルクブースト	Low：0　Hight：8%	
	過負荷電流定格	150% 出力 1 分間	
	加減速時間	0.05 ～ 30.0sec	
	回生制動駆動回路	―	
	サーマル設定	Low：25W　Hight：40W	Low：60W　Hight：100W
	フロントパネルスイッチ	運転停止スイッチ、正逆スイッチ	
	設定信号外部端子（8PIN）	運転停止指令、正逆指令、周波数指令、フリーラン入力、アラーム信号出力	
保護機能	アラーム内容	自己診断トリップ、過電圧保護、瞬時過電流保護、 不足電圧保護、過負荷保護、冷却体過熱保護、電子サーマル	
	アラーム表示	フロントパネル LED 点滅	
	アラーム出力	オープンコレクタ	
冷却方法		自然冷却	
周囲条件	取付け場所	1000m 以下、無腐食ガス、液体、ほこりのない場所	
	汚染度	2	
	周囲温度	－ 10 ℃～ 40 ℃結露凍結なし	
	保存温度	－ 20 ℃～ 60 ℃	
	湿度	90% 以下	
標準価格		16,000 円	17,000 円

MEMO

技術資料

技術資料

Technical Information

技術資料

直交軸　ギヤ部

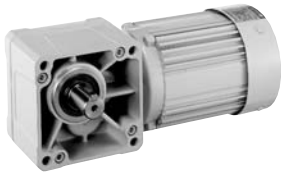

Technical Information

構造図

中実軸フランジ取付形代表例（RNFM1-50R-120）

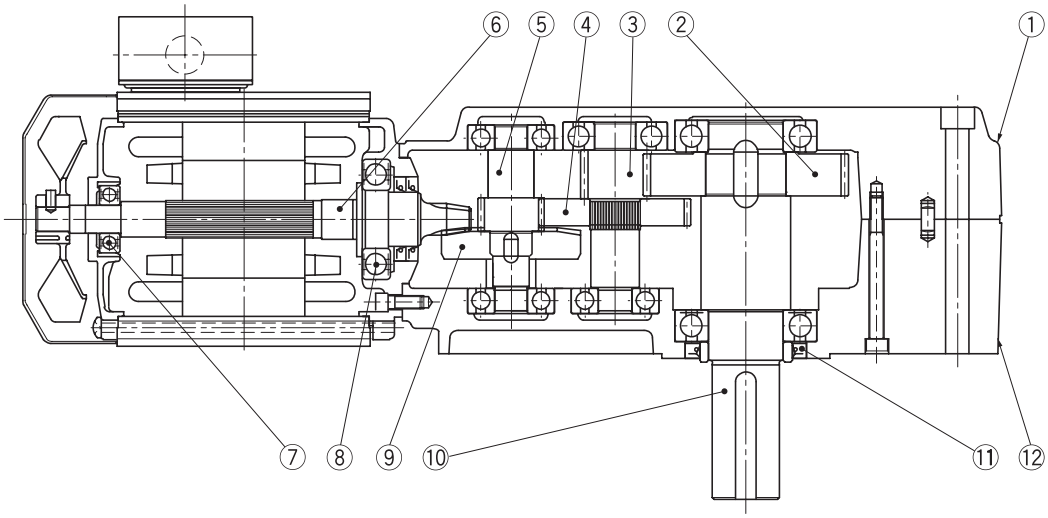

図 EH1

中空軸形代表例（RNYM1-1530-120）

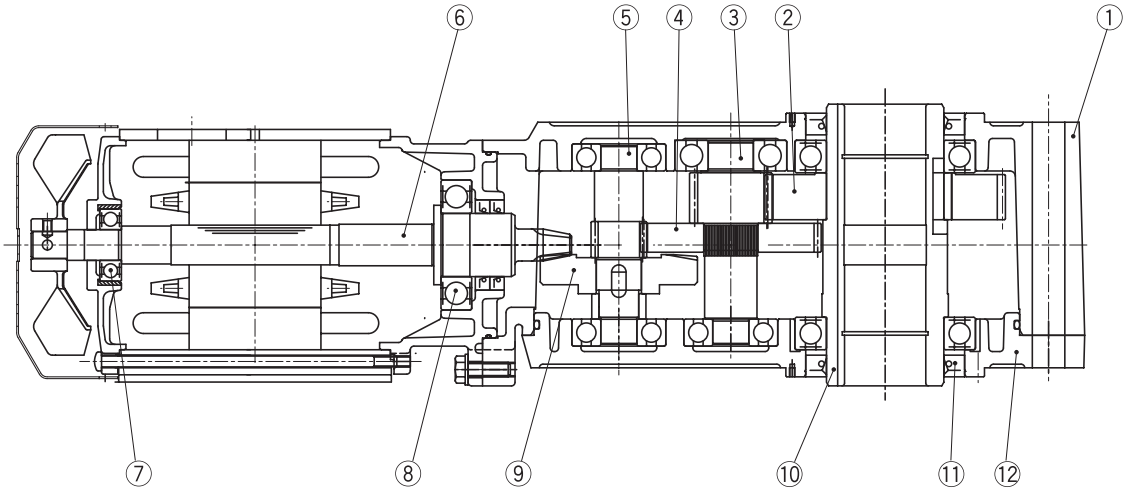

図 EH2

品番	部　品　名	品番	部　品　名	品番	部　品　名	品番	部　品　名
1	ケース(1)	4	ギヤ	7	軸受	10	出力軸
2	ギヤ	5	ピニオン軸	8	軸受	11	オイルシール
3	ピニオン軸	6	ハイポイドピニオン軸	9	ハイポイドギヤ	12	ケース(2)

RNFM0025-01L-240

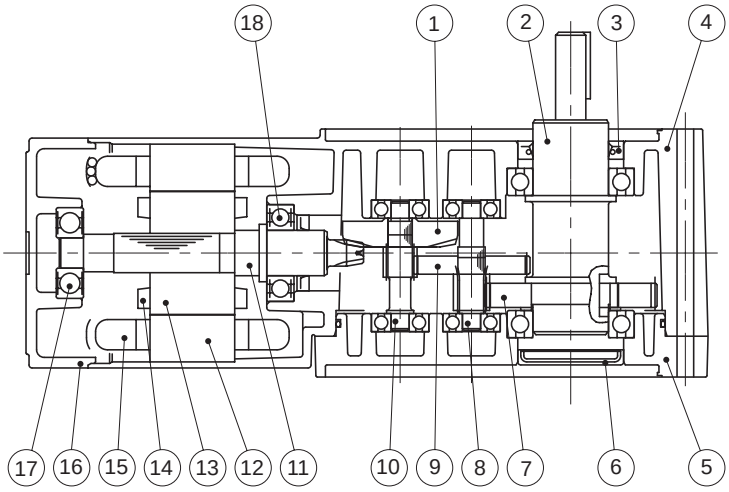

図 EH3

RNYM0025-03-240

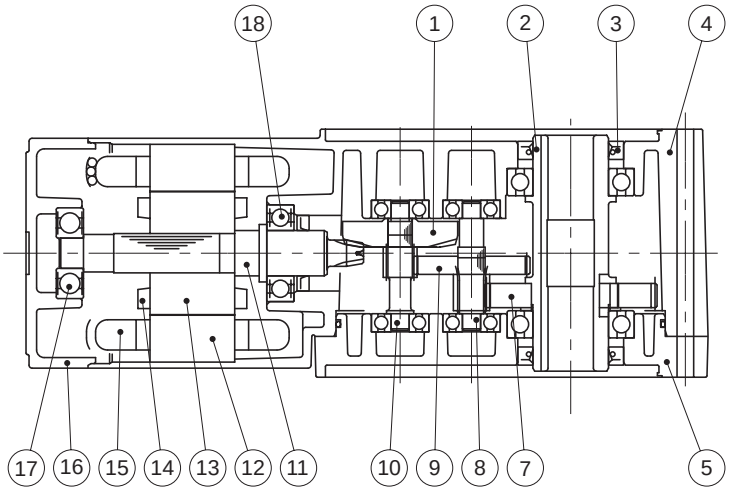

図 EH4

品番	部　品　名	品番	部　品　名	品番	部　品　名
1	ハイポイドギヤ	7	ギヤ	13	回転子鉄心
2	出力軸	8	ピニオン軸	14	回転子導体
3	オイルシール	9	ギヤ	15	固定子巻線
4	ケーシング	10	ピニオン軸	16	反負荷側カバー
5	カバー	11	ハイポイドピニオン軸	17	軸受
6	シールキャップ	12	固定子鉄心	18	軸受

ギヤモータの慣性モーメント・GD^2

表 EH1

モータ種類			15W		25W		40W			
			慣性モーメント	GD^2	慣性モーメント	GD^2	慣性モーメント	GD^2	慣性モーメント	GD^2
			kg・m^2	kgf・m^2	kg・m^2	kgf・m^2	kg・m^2	kgf・m^2	kg・m^2	kgf・m^2
		減速機枠番	01, 03		01, 03		05, 07		15, 17, 1240	
屋内	三相	ブレーキ無	0.000050	0.00020	0.000058	0.00023	0.000070	0.00028	0.00011	0.00043
		ブレーキ付	0.000070	0.00028	0.000078	0.00031	0.000090	0.00036	0.00012	0.00047
	単相 単相レバーシブル	ブレーキ無	0.000050	0.00020	0.000058	0.00023	0.000070	0.00028	0.00015	0.00058
		ブレーキ付	0.000070	0.00028	0.000078	0.00031	0.000090	0.00036	0.00015	0.00061
防水	三相	ブレーキ無	0.000050	0.00020	0.000058	0.00023	0.000070	0.00028	0.00011	0.00043
		ブレーキ付	0.000070	0.00028	0.000078	0.00031	0.000090	0.00036	0.00012	0.00047
	単相 単相レバーシブル	ブレーキ無	0.000050	0.00020	0.000058	0.00023	0.000070	0.00028	0.00015	0.00058
		ブレーキ付	0.000070	0.00028	0.000078	0.00031	0.000090	0.00036	0.00015	0.00061

モータ種類			60W				90W	
			慣性モーメント	GD^2	慣性モーメント	GD^2	慣性モーメント	GD^2
			kg・m^2	kgf・m^2	kg・m^2	kgf・m^2	kg・m^2	kgf・m^2
		減速機枠番	07		17, 1240		15, 17	
屋内	三相	ブレーキ無	0.000070	0.00028	0.00012	0.00049	0.00015	0.00058
		ブレーキ付	0.000090	0.00036	0.00013	0.00052	0.00016	0.00062
	単相 単相レバーシブル	ブレーキ無	0.000070	0.00028	0.00016	0.00065	0.00021	0.00083
		ブレーキ付	0.000090	0.00036	0.00017	0.00068	0.00022	0.00086
防水	三相	ブレーキ無	0.000070	0.00028	0.00012	0.00049	0.00015	0.00058
		ブレーキ付	0.000090	0.00036	0.00013	0.00052	0.00016	0.00062

モータ種類			0.1kW		0.2kW		0.25kW		0.4kW		0.55kW	
			慣性モーメント	GD^2	慣性モーメント	GD^2	慣性モーメント	GD^2	慣性モーメント	GD^2	慣性モーメント	GD^2
			kg・m^2	kgf・m^2	kg・m^2	kgf・m^2	kg・m^2	kgf・m^2	kg・m^2	kgf・m^2	kg・m^2	kgf・m^2
屋内	三相	ブレーキ無	0.00033	0.0013	0.00050	0.0020	0.00065	0.0026	0.00065	0.0026	0.00101	0.00405
		ブレーキ付	0.00035	0.0014	0.00055	0.0022	0.00068	0.0027	0.00068	0.0027	0.00111	0.00445
	単相	ブレーキ無	0.00050	0.0020	0.00065	0.0026	—	—	0.00120	0.0048	—	—
		ブレーキ付	0.00055	0.0022	0.00068	0.0027	—	—	0.00130	0.0052	—	—
	インバータ用	ブレーキ無	0.00050	0.0020	0.00065	0.0026	—	—	0.00120	0.0048	—	—
		ブレーキ付	0.00055	0.0022	0.00068	0.0027	—	—	0.00130	0.0052	—	—
屋外 軽防塵	三相	ブレーキ無	0.00033	0.0013	0.00050	0.0020	0.00065	0.0026	0.00065	0.0026	0.00101	0.00405
		ブレーキ付	0.00035	0.0014	0.00055	0.0022	0.00068	0.0027	0.00068	0.0027	0.00111	0.00445
	単相	ブレーキ無	0.00050	0.0020	0.00065	0.0026	—	—	0.00120	0.0048	—	—
		ブレーキ付	0.00055	0.0022	0.00068	0.0027	—	—	0.00130	0.0052	—	—
	インバータ用	ブレーキ無	0.00050	0.0020	0.00065	0.0026	—	—	0.00120	0.0048	—	—
		ブレーキ付	0.00055	0.0022	0.00068	0.0027	—	—	0.00130	0.0052	—	—
安全増防爆形	三相	ブレーキ無	0.00033	0.0013	0.00050	0.0020	—	—	0.00065	0.0026	—	—

モータ種類			0.75kW		1.1kW		1.5kW		2.2kW		3.0kW	
			慣性モーメント	GD^2	慣性モーメント	GD^2	慣性モーメント	GD^2	慣性モーメント	GD^2	慣性モーメント	GD^2
			kg・m^2	kgf・m^2	kg・m^2	kgf・m^2	kg・m^2	kgf・m^2	kg・m^2	kgf・m^2	kg・m^2	kgf・m^2
屋内	三相	ブレーキ無	0.00120	0.0048	0.00185	0.0074	0.00213	0.0085	0.00333	0.0133	0.00703	0.0281
		ブレーキ付	0.00130	0.0052	0.00208	0.0083	0.00235	0.0094	0.00373	0.0149	0.00813	0.0325
	インバータ用	ブレーキ無	0.00213	0.0085	—	—	0.00333	0.0133	0.00848	0.0339	—	—
		ブレーキ付	0.00235	0.0094	—	—	0.00373	0.0149	0.00958	0.0383	—	—
屋外 軽防塵	三相	ブレーキ無	0.00120	0.0048	0.00185	0.0074	0.00213	0.0085	0.00333	0.0133	0.00703	0.0281
		ブレーキ付	0.00130	0.0052	0.00208	0.0083	0.00235	0.0094	0.00373	0.0149	0.00813	0.0325
	インバータ用	ブレーキ無	0.00213	0.0085	—	—	0.00333	0.0133	0.00848	0.0339	—	—
		ブレーキ付	0.00235	0.0094	—	—	0.00373	0.0149	0.00958	0.0383	—	—
安全増防爆形	三相	ブレーキ無	0.00120	0.0048	—	—	0.00213	0.0085	0.00333	0.0133	—	—

モータ種類			3.7kW		5.5kW	
			慣性モーメント	GD^2	慣性モーメント	GD^2
			kg・m^2	kgf・m	kg・m^2	kgf・m^2
屋内	三相	ブレーキ無	0.00848	0.0339	0.0114	0.0457
		ブレーキ付	0.00958	0.0383	0.0125	0.0501
	インバータ用	ブレーキ無	0.0114	0.0457	—	—
		ブレーキ付	0.0125	0.0501	—	—
屋外 軽防塵	三相	ブレーキ無	0.00848	0.0339	0.0114	0.0457
		ブレーキ付	0.00958	0.0383	0.0125	0.0501
	インバータ用	ブレーキ無	0.0114	0.0457	—	—
		ブレーキ付	0.0125	0.0501	—	—
安全増防爆形	三相	ブレーキ無	0.00848	0.0339	0.0114	0.0457

注）1. 表の値には、ギヤ部及びモータ部の慣性モーメント・GD^2 が含まれています。
2. 本表の値は、予告なしに変更することがあります。

出力軸回転方向
RNYM シリーズ

D41 ～ D51 頁の結線図（正転運転時）通りに結線を行うと、モータ軸はファンカバー側から見て右回転となります。
この時の出力軸回転方向は、下図のようになります。

表 EH2　RNYM シリーズ回転方向

枠　番	減速比	枠　番	減速比
03　07	5, 80, 100, 120, 160, 200, 240	03　07	7.5, 10, 12, 15, 20, 25, 30, 40, 50, 60
17	5, 7.5, 10, 12, 80, 100, 120, 150, 200, 240	17	15, 20, 25, 30, 40, 50, 60
1010	—	1010	5, 7, 10
1110	—	1110	5, 7, 10
1120	5, 7, 10, 12, 15, 20, 25, 30, 40, 50, 60	1120	—
1210	—	1210	5, 7, 10
1220	5, 7, 10, 12, 15, 20, 25, 30, 40, 50, 60	1220	—
1230	—	1230	80, 100, 120, 150, 200, 240
1240	300, 360, 480, 600, 720, 900, 1200, 1440	1240	—
1310	—	1310	5, 7, 10
1320	5, 7, 10, 12, 15, 20, 25, 30, 40, 50, 60	1320	—
1330	—	1330	80, 100, 120, 150, 200, 240
1340	300, 360, 480, 600, 720, 900, 1200, 1440	1340	—
1410	—	1410	5, 7, 10
1420	5, 7, 10, 12, 15, 20, 25, 30, 40, 50, 60	1420	—
1430	—	1430	80, 100, 120, 150, 200, 240
1440	300, 360, 480, 600, 720, 900, 1200, 1440	1440	—
1510	—	1510	5, 7, 10
1520	5, 7, 10, 12, 15, 20, 25, 30, 40, 50, 60	1520	—
1521	5, 7, 10, 12, 15, 20, 25	1521	—
1522	5, 7, 10, 12, 15	1522	—
1530	—	1530	80, 100, 120, 150, 200, 240
1531	—	1531	40, 50, 60, 80
1540	300, 360, 480, 600, 720, 900, 1200, 1440	1540	—
1630	—	1630	80, 100, 120
1631	—	1631	150, 200, 240
1632	30	1632	40, 50, 60
1633	20, 25	1633	30, 40
1640	300, 360, 480, 600, 720, 900, 1200, 1440	1640	—

RNYM シリーズ

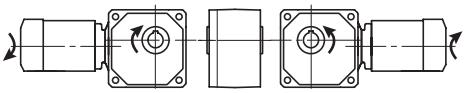

RNYM シリーズ

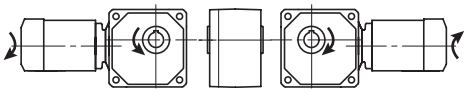

出力軸回転方向
RNFM シリーズ

D41 ～ D51 頁の結線図（正転運転時）通りに結線を行うと、モータ軸はファンカバー側から見て右回転となります。
この時の出力軸回転方向は、下図のようになります。

表 EH3　RNFM シリーズ回転方向

枠　番	減速比	枠　番	減速比
01 03 05 07	5, 80, 100, 120, 160, 200, 240	01 03 05 07	7.5, 10, 12, 15, 20, 25, 30, 40, 50, 60
15 17	5, 7.5, 10, 12, 80, 100, 120, 150, 200, 240	15 17	15, 20, 25, 30, 40, 50, 60
190	5	190	7.5, 10, 15, 20, 30, 40, 50, 60
20	10, 15, 20, 25, 30, 40, 50, 60	20	80, 100, 120
23	10, 15, 20, 25, 30	23	40, 50, 60
25	—	25	150, 200, 240
270	5, 7.5, 10, 15, 20	270	30
30	—	30	80, 100, 120
33	10, 15, 20, 25, 30	33	40, 50, 60
35	—	35	150, 200, 240
370	5, 7.5, 10, 15, 20	370	30
40	—	40	80, 100, 120
43	10, 15, 20, 25, 30	43	40, 50, 60
45	—	45	150, 200, 240
470	5, 7.5, 10, 15, 20	470	30
50	—	50	80, 100, 120
53 54	10, 15, 20, 30	53 54	40, 50, 60, 80
55	—	55	150, 200, 240
1240	300, 360, 480, 600, 720, 900, 1200, 1440	1240	—
1340	300, 360, 480, 600, 720, 900, 1200, 1440	1340	—
1440	300, 360, 480, 600, 720, 900, 1200, 1440	1440	—
1540	300, 360, 480, 600, 720, 900, 1200, 1440	1540	—
1630	—	1630	80, 100, 120
1631	—	1631	150, 200, 240
1640	300, 360, 480, 600, 720, 900, 1200, 1440	1640	—

RNFM シリーズ

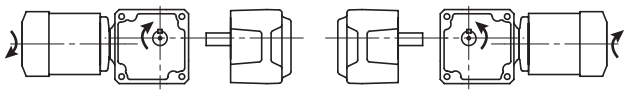

RNFM シリーズ

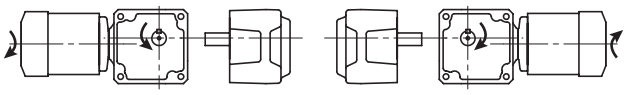

出力軸回転方向
RNHM シリーズ

D41 ～ D51 頁の結線図（正転運転時）通りに結線を行うと、モータ軸はファンカバー側から見て右回転となります。
この時の出力軸回転方向は、下図のようになります。

表 EH4　RNHM シリーズ回転方向

枠　番	減速比	枠　番	減速比
190	7.5, 10, 15, 20, 30, 40, 50, 60	190	5
20	10, 15, 20, 25, 30, 40, 50, 60	20	80, 100, 120
23	10, 15, 20, 25, 30	23	40, 50, 60
25	—	25	150, 200, 240
270	5, 7.5, 10, 15, 20	270	30
30	—	30	80, 100, 120
33	10, 15, 20, 25, 30	33	40, 50, 60
35	—	35	150, 200, 240
370	5, 7.5, 10, 15, 20	370	30
40	—	40	80, 100, 120
43	10, 15, 20, 25, 30	43	40, 50, 60
45	—	45	150, 200, 240
470	5, 7.5, 10, 15, 20	470	30
50	—	50	80, 100, 120
53　54	10, 15, 20, 30	53　54	40, 50, 60, 80
55	—	55	150, 200, 240
60	—	60	80, 100, 120
63	10, 15, 20, 30	63	40, 50
64	10, 15, 20	64	30, 40
1240	—	1240	300, 360, 480, 600, 720, 900, 1200, 1440
1340	—	1340	300, 360, 480, 600, 720, 900, 1200, 1440
1440	—	1440	300, 360, 480, 600, 720, 900, 1200, 1440
1540	—	1540	300, 360, 480, 600, 720, 900, 1200, 1440

RNHM シリーズ

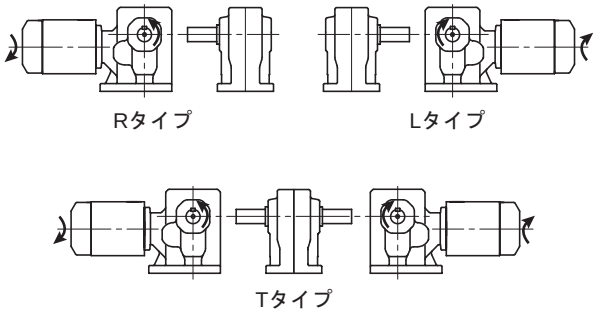

RNHM シリーズ

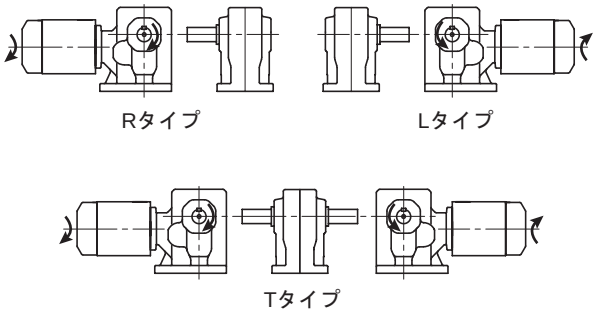

実減速比
RNYM シリーズ

中空軸形 RNYM シリーズ

表 EH5

枠　番	減速比																		
	5	7	7.5	10	12	15	20	25	30	40	50	60	80	100	120	150	160	200	240
03　　07	5.01		7.50	10.00	12.27	15.00	20.00	24.55	30.00	40.00	50.00	60.91	80.00	100.00	121.82		160.0	200.00	243.64
17	5.00		7.50	10.18	12.00	15.00	20.36	25.42	30.48	40.00	50.71	60.83	80.00	103.16	120.00	152.14		195.61	234.64
1010	5.00	7.00		10.00															
1110	5.00	7.00		10.00															
1210	5.00	7.00		10.00															
1310	5.00	7.00		10.00															
1410	5.00	7.00		10.00															
1510	5.00	7.00		10.00															
1120	5.00	7.03		9.81	11.74	15.26	20.67	24.62	30.00	41.33	49.23	60.00							
1220	5.00	7.03		9.81	11.74	15.26	20.67	24.62	30.00	41.33	49.23	60.00							
1320	5.00	7.03		9.81	11.74	15.26	20.67	24.62	30.00	41.33	49.23	60.00							
1420	5.00	6.97		10.00	11.96	14.75	19.69	25.00	30.45	39.38	50.00	60.91							
1520	5.00	7.03		9.81	11.74	15.26	20.67	24.62	30.00	41.33	49.23	60.00							
1521	5.00	7.03		9.81	11.74	15.26	20.67	24.62											
1522	5.06	7.00		10.00	12.21	15.25													
1230													81.45	101.01	120.15	151.51		200.39	231.27
1330													81.94	102.27	122.54	153.40		199.13	232.50
1430													80.37	102.35	122.64	153.52		199.29	240.00
1530													79.63	101.32	119.17	149.65		188.57	232.25
1531										39.20	49.88	57.60	77.42						
1630													80.50	102.94	119.00				
1631																154.41		195.42	244.07
1632									29.24	41.16	49.00	56.35							
1633							20.88	24.33	29.40	40.25									

枠　番	減速比							
	300	360	480	600	720	900	1200	1440
1240	297.57	346.15	485.71	626.32	728.57	923.72	1159.41	1424.62
1340	302.72	360.10	479.79	595.00	707.78	892.50	1180.45	1382.22
1440	301.12	360.81	498.18	621.72	744.97	932.59	1210.57	1413.28
1540	311.59	373.36	502.52	602.13	753.78	903.20	1194.57	1403.08
1640	297.68	350.10	475.66	605.28	711.87	907.91	1144.07	1396.15

注）本表は、予告なしに変更することがあります。

実減速比
RNFM, RNHM シリーズ

中実軸・フランジ取付形　RNFM シリーズ
中実軸・脚取付形　RNHM シリーズ

表 EH6

枠　番	減速比																	
	5	7.5	10	12	15	20	25	30	40	50	60	80	100	120	150	160	200	240
01　03　05　07	5.01	7.50	10.00	12.27	15.00	20.00	24.55	30.00	40.00	50.00	60.91	80.00	100.00	121.82		160.00	200.00	243.64
15　17	5.00	7.50	10.18	12.00	15.00	20.36	25.42	30.48	40.00	50.71	60.83	80.00	103.16	120.00	152.14		195.61	234.64
190	5.00	7.50	10.00	11.85	14.78	20.00	25.00	30.00	40.00	50.00	60.00							
20												79.97	99.17	117.96				
23									39.02	48.70	57.17							
25															148.75		196.74	230.37
270	5.13	7.74	10.19		15.53	19.69		29.94										
30												81.79	102.07	122.31				
33									39.29	48.46	59.89							
35															153.11		198.75	232.03
370	5.13	7.74	10.19		15.53	19.69		30.78										
40												78.80	100.35	120.24				
43									38.70	48.09	60.07							
45															150.53		195.39	237.50
470	5.13	7.74	10.19		15.53	19.69		29.65										
50												80.31	102.19	120.19				
53　54			10.18		15.24	20.29		30.42	40.15	51.09	59.00	78.57						
55															153.28		193.15	235.71
60												80.50	102.94	119.00				
63			10.28		14.54	20.65		29.40	41.16	49.00								
64			10.38		14.75	21.00		29.40	40.25									
1630												80.50	102.94	119.00				
1631															154.41		195.42	244.07

枠　番	減速比							
	300	360	480	600	720	900	1200	1440
1240	297.57	346.15	485.71	626.32	728.57	923.72	1159.41	1424.62
1340	302.72	360.10	479.79	595.00	707.78	892.50	1180.45	1382.22
1440	301.12	360.81	498.18	621.72	744.97	932.59	1210.57	1413.28
1540	311.59	373.36	502.52	602.13	753.78	903.20	1194.57	1403.08
1640	297.68	350.10	475.66	605.28	711.87	907.91	1144.07	1396.15

注）本表は、予告なしに変更することがあります。

出力軸許容スラスト荷重

ラジアル荷重とスラスト荷重が共存する場合

$$\left(\frac{Pr \cdot Lf}{Pro} + \frac{Pa}{Pao}\right) \cdot Cf \cdot Fs \leqq 1$$

となるように選定してください。

Ｐｒ	:実ラジアル荷重	
Ｐｒｏ	:許容ラジアル荷重	（選定表　参照）
Ｐａ	:実スラスト荷重	
Ｐａｏ	:許容スラスト荷重	
Ｌｆ	:荷重位置係数	（B10 頁　表 B1）
Ｃｆ	:連結係数	（B10 頁　表 B2）
Ｆｓ	:衝撃係数	（B10 頁　表 B3）

出力軸許容スラスト荷重（三相・単相）

表 EH7

枠　番	N ／ kgf
01, 03, 05, 07	294N ／ 30kgf
15, 17	294N ／ 30kgf
1010, 1110, 1210, 1310, 1410, 1510	0N ／ 0kgf
1120, 190	294N ／ 30kgf
1220, 1230, 20, 23, 25, 270	784N ／ 80kgf
1320, 1330, 30, 33, 35, 370	980N ／ 100kgf
1420, 1430, 40, 43, 45, 470	1470N ／ 150kgf
1520, 1521, 1522, 1530, 1531, 50, 53, 54, 55	2940N ／ 300kgf
1630, 1631, 1632, 1633, 1640, 60, 63, 64	5390N ／ 550kgf

注）表の許容スラスト荷重はラジアル荷重が出力軸に掛からない場合の値です。

中空軸形（RNYM シリーズ）出力軸穴径特殊対応表・出力軸穴径寸法図

表 EH8

枠　番	穴　径(mm)									
	15	20	25	30	35	38	40	45	50	55
03, 07, 17, 1010	●									
1110, 1120		●								
1210, 1220, 1230, 1240		○	●							
1310, 1320, 1330, 1340		○	○	●						
1410, 1420, 1440			○	○	●					
1430			○	○	●	○				
1510, 1520, 1530, 1531, 1540				○	○	○	○	●		
1630, 1631, 1632, 1633, 1640							○	○	○	●

● 標準寸法
○ 準標準寸法（オプション対応）
（価格・納期は、お問い合わせください）

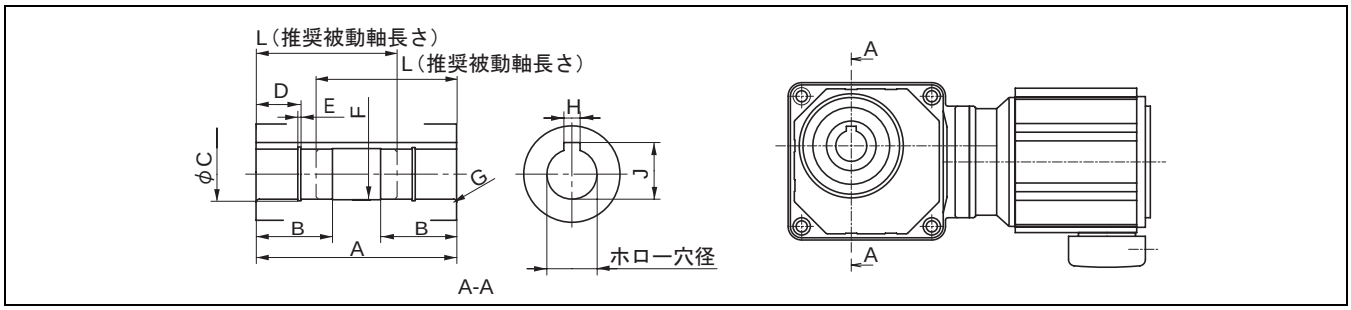

表 EH9　(mm)

枠　番	ホロー穴　径	A	B	C	D	E	F	G	H	J	L	被動軸キー有効長さ
03, 07	15	78	28	—	—	—	φ15.6	R1.0	5	17.3	55	20
17	15	94	28	—	—	—	φ15.6	R1.0	5	17.3	70	35
1010	15	82	28	—	—	—	φ15.6	R1.0	5	17.3	60	20
1110, 1120	20	82	30	φ21	16	1.15	φ20.6	R1.0	6	22.8	60	20
1210, 1220	20	92	31	φ21	15	1.15	φ20.6	R1.5	6	22.8	67	55
	25	92	38	φ26.2	22	1.35	φ25.6	R1.5	8	28.3	60	40
1230, 1240	20	100	31	φ21	15	1.15	φ20.6	R1.5	6	22.8	75	55
	25	100	38	φ26.2	22	1.35	φ25.6	R1.5	8	28.3	68	40
1310, 1320, 1330, 1340	20	110	31	φ21	15	1.15	φ20.6	R1.5	6	22.8	85	75
	25	110	38	φ26.2	22	1.35	φ25.6	R1.5	8	28.3	78	55
	30	110	46	φ31.4	22	1.35	φ30.6	R1.5	8	33.3	71	45
1410, 1420, 1440	25	138	38	φ26.2	22	1.35	φ25.6	R1.5	8	28.3	106	80
	30	138	46	φ31.4	22	1.35	φ30.6	R1.5	8	33.3	99	65
	35	138	52	φ37	26	1.75	φ35.6	R1.5	10	38.3	93	50
1430	25	138	38	φ26.2	22	1.35	φ25.6	R1.5	8	28.3	106	80
	30	138	46	φ31.4	22	1.35	φ30.6	R1.5	8	33.3	99	65
	35	138	52	φ37	26	1.75	φ35.6	R1.5	10	38.3	93	50
	38	138	58	φ40	26	1.75	φ38.6	R1.5	10	41.3	93	50
1510, 1520, 1530, 1531, 1540	30	156	46	φ31.4	22	1.35	φ30.6	R1.5	8	33.3	117	115
	35	156	52	φ37	26	1.75	φ35.6	R1.5	10	38.3	111	100
	38	156	58	φ40	26	1.75	φ38.6	R1.5	10	41.3	111	90
	40	156	60	φ42.5	30	1.95	φ40.6	R1.5	12	43.3	108	85
	45	156	67	φ47.5	30	1.95	φ45.6	R1.5	14	48.8	104	70
1630, 1631, 1632, 1633, 1640	40	224	60	φ42.5	30	1.95	φ40.6	R1.5	12	43.3	172	155
	45	224	67	φ47.5	30	1.95	φ45.6	R1.5	14	48.8	172	120
	50	224	76	φ53	30	2.2	φ50.6	R1.5	14	53.8	169	110
	55	224	85	φ58	40	2.2	φ55.6	R2.5	16	59.3	159	90

キー溝は、JIS B 1301-1996 平行キー用溝（普通形）に依ります。ホロー穴径公差は、H8 です。

中空軸・RNYM シリーズ
トルクアーム（オプション）

- トルクアームをオプションとして用意しております。連続運転、および、始動・停止が少ない場合に使用できます。
- 取付の際は、『ホローシャフト形取り扱い上の注意事項（D14 ～ D16 頁）』をご参照ください。
- ホローシャフトからモータ側への取付は出来ません。
- お客様で、トルクアームをご準備する場合、始動・停止が頻繁な場合、およびモータ側にトルクアームを取付ける場合は、『トルクアームの設計例（D18 ～ D20 頁）』を参考に設計ください。減速機ケーシングへは 4 本のボルトで取付けてください。

トルクアーム形状

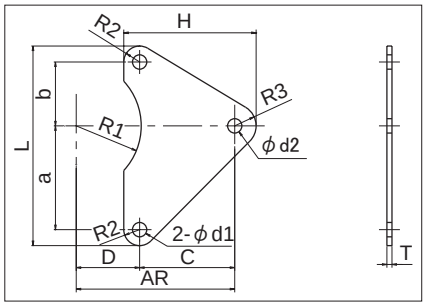

図 EH5

寸法

表 EH10 寸法表

枠　　番	a	b	C	D	H	L	d1	d2	R1	R2	R3	T
03	33.2	33.2	46.8	–	61.8	78.4	φ6	φ6	–	6	9	3.2
07, 17	36.8	36.8	53.2	18.8	70.7	87.6	φ7	φ7	26	7	10.5	3.2
1010	25	25	25	25	45.5	64	φ7	φ9	26	7	13.5	3.2
1110	29	29	51	29	72.5	74	φ7	φ9	28	8	13.5	3.2
1210	37	37	63	37	88.5	92	φ9	φ11	41	9	16.5	4.5
1310	44	44	76	44	108	110	φ11	φ14	44.5	11	21	4.5
1410	55	55	85	55	123	132	φ11	φ18	49.5	11	27	6
1510	65	65	85	65	130	154	φ11	φ22	57	12	33	9
1120	42	32	48	32	69.5	90	φ7	φ9	28	8	13.5	3.2
1220	57	40	60	40	85.5	115	φ9	φ11	41	9	16.5	4.5
1320	62	46	74	46	107	132	φ11	φ14	44.5	12	21	4.5
1420	75	57	83	57	123	158	φ14	φ18	49.5	13	27	6
1520, 1521, 1522	80	70	80	–	127	178	φ14	φ22	–	14	33	9
1230, 1240	65	40	60	40	82.5	123	φ9	φ9	41	9	13.5	3.2
1330, 1340	79	47	83	47	110.5	148	φ11	φ11	45	11	21	6
1430, 1440	92	54	106	54	141	174	φ14	φ14	50	14	21	6
1530, 1531, 1540	109	64	136	64	181	209	φ18	φ18	60	18	27	9
1630, 1631, 1632, 1633, 1640	145	85	195	85	250	274	φ22	φ22	80	22	33	12

取付

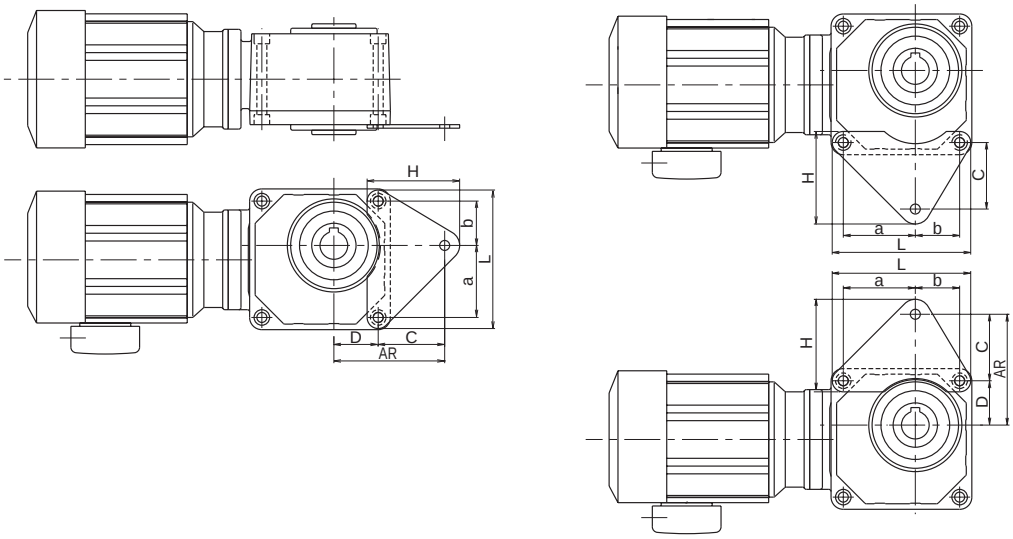

図 EH6　取付例

注）
・トルクアームは回り止めだけの機能としてください。
・減速機の軸方向の固定は被動軸にて行ってください。

中空軸・RNYM シリーズ
トルクアーム設計例

トルクアーム、被動軸の強度及び軸受寿命をチェックしてください。

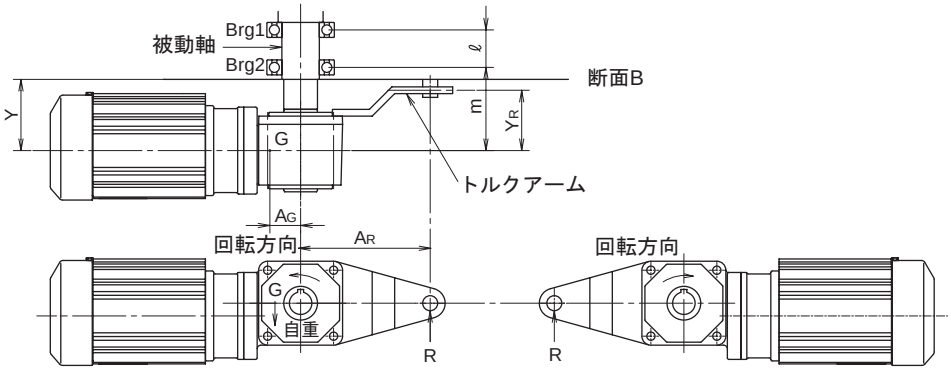

図 EH7

表 EH11 (m)

枠　番	AG
03, 07, 17	0.05
1010, 1110, 1230, 1240	0.1
1120, 1210, 1220, 1310, 1330, 1340, 1430, 1440	0.15
1320, 1410, 1420, 1510, 1540	0.2
1520, 1521, 1522, 1530, 1531, 1640	0.25
1630, 1631, 1632, 1633	0.30

(概略値)

1. トルクアーム荷重 ： $R = \dfrac{T+A_G \cdot G}{A_R}$
2. Brg.1 荷重 ： $B1 = \dfrac{m(R-G)-Y_R \cdot R}{\ell}$
3. Brg.2 荷重 ： $B2 = \dfrac{(\ell+m)(R-G)-Y_R \cdot R}{\ell}$
4. 被動軸の断面Bにおける曲げモーメント
   ： $M = Y_R \cdot R - Y(R-G)$ 但し $0 < Y \leqq m$

T ：出力トルク〔N・m〕
G ：減速機の自重〔N〕
R ：トルクアーム荷重〔N〕
A_G ：被動軸中心～減速機重心までの距離〔m〕
A_R ：被動軸中心～トルクアーム回り止めまでの距離〔m〕
Y_R ：減速機中心～トルクアーム回り止めまでの距離〔m〕
m ：減速機中心～Brg 2までの距離〔m〕
ℓ ：Brg 1～Brg 2までの距離〔m〕
Y ：減速機中心～断面Bまでの距離〔m〕

注）出力トルクは、上図回転方向のとき＋、逆方向の時は－となります。

中空軸・RNYM シリーズ
トルクアーム設計例

トルクアーム形状と取付位置

表 EH12

		1	2	3	4
形状	03 07 17	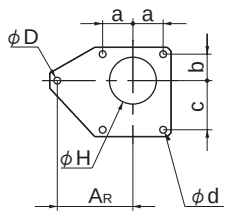	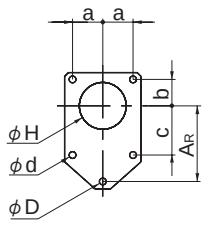	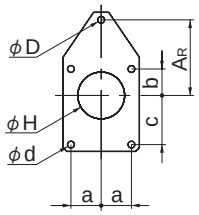	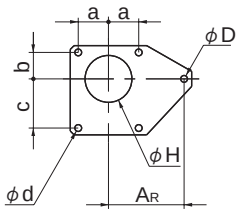
	1010 1110 1120 1210 1220 1230 1240 1310 1320 1330 1340	1410 1420 1430 1440 1510 1520, 1521, 1522 1530, 1531 1540 1630, 1631, 1632, 1633 1640	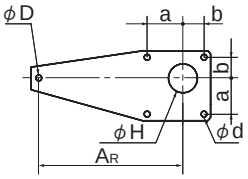	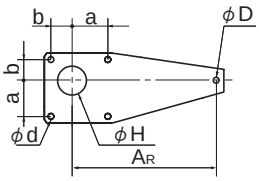	
取付位置		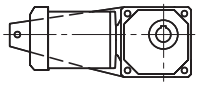	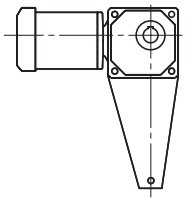	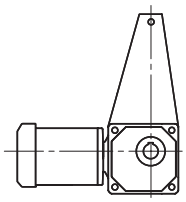	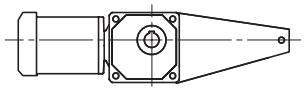

※モータ側に取り付ける場合はモータとの干渉を避ける必要があります。

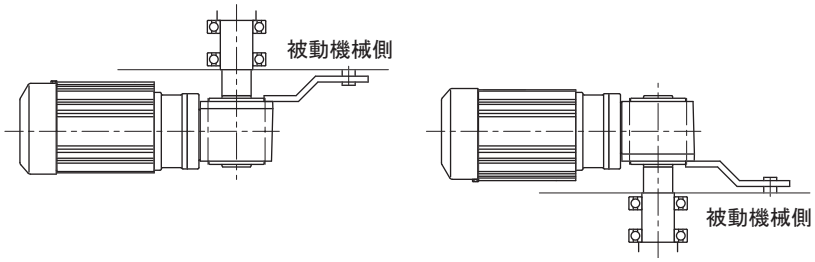

図 EH8

トルクアームは被動機械側に取付けてください
（トルクアームはケースフランジ面の左右どちら側にも取付可能です）

トルクアーム設計推奨寸法（各記号は上図に依ります。モータ側に取付ける時は、モータとの干渉に注意ください。）

表 EH13 (mm)

枠　番	トルクアーム長さ	トルクアーム穴径	トルクアーム回り止め部穴径	トルクアーム取付ピッチ			トルクアーム取付穴径	トルクアーム板厚
	AR	φH	φD	a	b	c	φd	
03	80	37	6	33	18	48	6	3.2
07	90	37	7	37	19	55	7	3.2
17	90	37	7	37	19	55	7	4.5
1010	50	50	9	25	25	—	7	3.2
1110	80	54	9	29	29	—	7	3.2
1120	80	54	9	42	32	—	7	3.2
1210	100	80	11	37	37	—	9	3.2
1220	100	80	11	57	40	—	9	4.5
1230, 1240	100	80	9	65	40	—	9	6
1310	120	87	14	44	44	—	11	4.5
1320	120	87	14	62	46	—	11	4.5
1330, 1340	130	87	11	79	47	—	11	9
1410	140	97	18	55	55	—	11	6
1420	140	97	18	75	57	—	14	6
1430, 1440	160	97	14	92	54	—	14	9
1510	150	112	18	65	65	—	11	9
1520	150	112	22	80	70	—	14	9
1530, 1531, 1540	200	112	18	109	64	—	18	9
1630, 1631, 1632, 1633, 1640	280	152	22	145	85	—	22	12

中空軸・RNYM シリーズ
出力軸安全カバー詳細寸法（付属出荷）

●左右いずれの取付も可能です。
●樹脂製です。

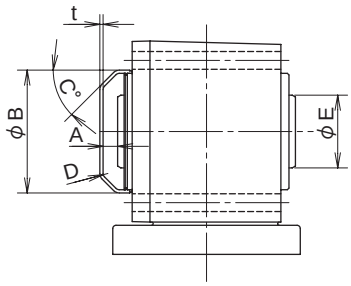

図 EH9

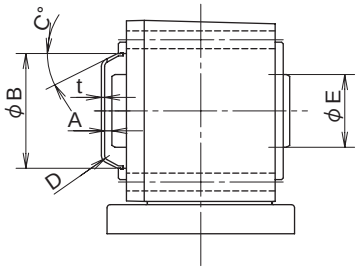

図 EH10

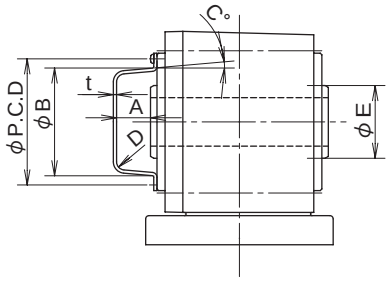

図 EH11

表 EH14 (mm)

寸法 / 枠番	安全カバー A	B	C	D	t	P.C.D	N	M × P × L	出力軸端部 E	形状図
03, 07, 17	10	72	28°	R5	2	—	—	—	25	EH10
1010	10	52	45°	R3	2	—	—	—	25	EH9
1110, 1120	10	56	45°	R3	2	—	—	—	30	EH9
1210, 1220, 1230, 1240	21	59	5°	R5	2	70	2	M3 × 0.5 × 6	40	EH11
1310, 1320, 1330, 1340	21	67	5°	R5	2	78	2	M3 × 0.5 × 6	45	EH11
1410, 1420, 1430, 1440	30	77	5°	R5	2	88	2	M3 × 0.5 × 6	55	EH11
1510, 1520, 1521, 1522, 1530, 1531, 1540	30	90	5°	R5	2	103	2	M3 × 0.5 × 6	65	EH11
1630, 1631, 1632, 1633, 1640	40	114	5°	R5	2	135	2	M5 × 0.8 × 10	95	EH11

M：ネジサイズ　P：ネジ山ピッチ　L：ネジ長さ　P.C.D：取付ピッチ　N：ネジ個数

注）1. 本表の値は予告なしに変更することがあります。
2. 枠番 03, 07, 17, 1010, 1110, 1120# 用の安全カバーは、ハメコミ式です。（セットビス不要）
3. 安全カバーが不要な場合は、ご購入時にお申し出ください。

中空軸・RNYM シリーズ
プラグインシャフト・フランジ取付仕様（オプション）

コンパクトな中空軸・RNYM シリーズに中実軸を取り付け、フランジ取付タイプとしてお使いいただけるオプションをご用意しています。出力トルク、ラジアル荷重等は RNYM シリーズのページをご参照ください。

0.1kW ～ 0.4kW

表 EH15 フランジ取付形 (RNFM-X1) 寸法表

容量 (kW)	形式	A	B	C	E	J	K	M	D	N	O	V	W
0.1	RNFM01-1120L/R-X1(-B)- 5 ～ 60	32	40	42	50	85	20	6.6	52	33	6	56	20
	RNFM01-1220L/R-X1(-B)- 40 ～ 60	40	49	57	66	85	28	9	78	37	5	59	32
	RNFM01-1230L/R-X1(-B)- 80 ～ 240	40	51	65	76	85	13	9	78	41	5	59	32
	RNFM01-1330L/R-X1(-B)- 80 ～ 240	47	60	79	92	85	11	11	85	46	5	67	32
0.2	RNFM02-1120L/R-X1(-B)- 5 ～ 30	32	40	42	50	85	20	6.6	52	33	6	56	20
	RNFM02-1220L/R-X1(-B)- 5 ～ 60	40	49	57	66	85	28	9	78	37	5	59	32
	RNFM02-1320L/R-X1(-B)- 40 ～ 60	46	58	62	74	85	27.5	11	85	46	5	67	32
	RNFM02-1330L/R-X1(-B)- 80 ～ 240	47	60	79	92	85	11	11	85	46	5	67	32
	RNFM02-1430L/R-X1(-B)- 80 ～ 240	54	70	92	108	85	14	14	95	59	5	77	42
0.25	RNFM03-1220L/R-X1(-B)- 5 ～ 30	40	49	57	66	85	28	9	78	37	5	59	32
	RNFM03-1320L/R-X1(-B)- 40 ～ 60	46	58	62	74	85	27.5	11	85	46	5	67	32
	RNFM03-1430L/R-X1(-B)- 80 ～ 240	54	70	92	108	85	14	14	95	59	5	77	42
0.4	RNFM05-1220L/R-X1(-B)- 5 ～ 30	40	49	57	66	85	28	9	78	37	5	59	32
	RNFM05-1320L/R-X1(-B)- 5 ～ 60	46	58	62	74	85	27.5	11	85	46	5	67	32
	RNFM05-1420L/R-X1(-B)- 40 ～ 60	57	70	75	88	85	20	14	95	59	5	77	42
	RNFM05-1430L/R-X1(-B)- 80 ～ 240	54	70	92	108	85	14	14	95	59	5	77	42
	RNFM05-1530L/R-X1(-B)- 80 ～ 240	64	84	109	129	85	17	18	110	68	5	90	42

容量 (kW)	形式	出力軸寸法								ブレーキ無			ブレーキ付			図
		d	P	Q	R	S	T	U	r	L	DM	質量 (kg)	L	DM	質量 (kg)	
0.1	RNFM01-1120L/R-X1(-B)- 5 ～ 60	18	50	28	M6 × 12	6	6	3.5	1	268	119	6.5	303	124	8.0	EH12
	RNFM01-1220L/R-X1(-B)- 40 ～ 60	22	63.5	36	M6 × 12	6	6	3.5	1	291	119	7.5	326	124	9.0	EH12
	RNFM01-1230L/R-X1(-B)- 80 ～ 240	22	63.5	36	M6 × 12	6	6	3.5	1	292	119	8.0	327	124	9.5	EH13
	RNFM01-1330L/R-X1(-B)- 80 ～ 240	28	71	42	M8 × 16	7	8	4	2	314	119	10	349	124	11	EH13
0.2	RNFM02-1120L/R-X1(-B)- 5 ～ 30	18	50	28	M6 × 12	6	6	3.5	1	310	124	7.5	342	124	9.0	EH12
	RNFM02-1220L/R-X1(-B)- 5 ～ 60	22	63.5	36	M6 × 12	6	6	3.5	1	333	124	9.0	365	124	10.5	EH12
	RNFM02-1320L/R-X1(-B)- 40 ～ 60	28	71	42	M8 × 16	7	8	4	2	361	124	11	393	124	12	EH12
	RNFM02-1330L/R-X1(-B)- 80 ～ 240	28	71	42	M8 × 16	7	8	4	2	356	124	11	388	124	12	EH13
	RNFM02-1430L/R-X1(-B)- 80 ～ 240	32	91	58	M8 × 16	8	10	5	2	384	124	16	416	124	17	EH13
0.25	RNFM03-1220L/R-X1(-B)- 5 ～ 30	22	63.5	36	M6 × 12	6	6	3.5	1	353	124	10	385	124	12	EH12
	RNFM03-1320L/R-X1(-B)- 40 ～ 60	28	71	42	M8 × 16	7	8	4	2	381	124	12	413	124	14	EH12
	RNFM03-1430L/R-X1(-B)- 80 ～ 240	32	91	58	M8 × 16	8	10	5	2	404	124	17	436	124	18	EH13
0.4	RNFM05-1220L/R-X1(-B)- 5 ～ 30	22	63.5	36	M6 × 12	6	6	3.5	1	353	124	10	385	124	12	EH12
	RNFM05-1320L/R-X1(-B)- 5 ～ 60	28	71	42	M8 × 16	7	8	4	2	381	124	12	413	124	14	EH12
	RNFM05-1420L/R-X1(-B)- 40 ～ 60	32	91	58	M8 × 16	8	10	5	2	412	124	16	444	124	17	EH12
	RNFM05-1430L/R-X1(-B)- 80 ～ 240	32	91	58	M8 × 16	8	10	5	2	404	124	17	436	124	18	EH13
	RNFM05-1530L/R-X1(-B)- 80 ～ 240	40	120	82	M10 × 18	8	12	5	3	437	124	25	469	124	26	EH13

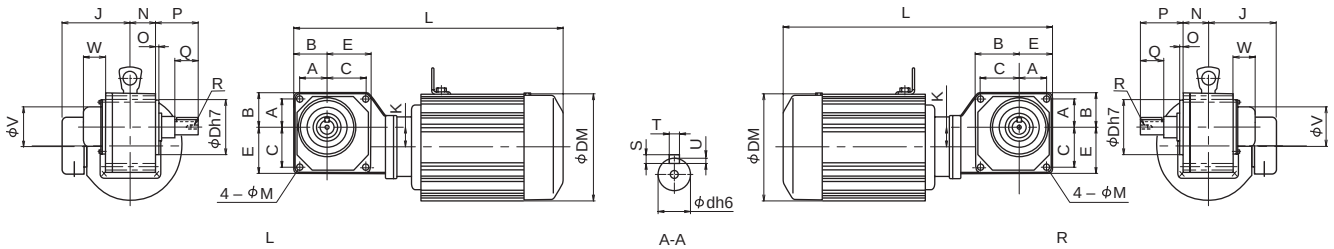

図 EH12

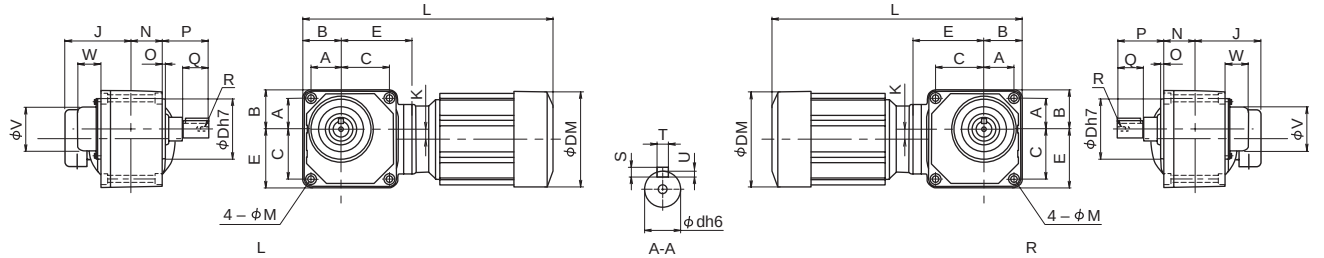

図 EH13

プラグインシャフト・フランジ取付仕様（オプション）

コンパクトな中空軸・RNYM シリーズに中実軸を取り付け、フランジ取付タイプとしてお使いいただけるオプションをご用意しています。出力トルク、ラジアル荷重等は RNYM シリーズのページをご参照ください。

0.55kW ～ 2.2kW

表 EH16 フランジ取付け形 (RNFM-X1) 寸法表

入力 (kW)	形式	A	B	C	E	J	K	M	D	N	O	V	W
0.55	RNFM08-1320L/R-X1(-B)- 5 ～ 30	46	58	62	74	114	27.5	11	85	46	5	67	32
	RNFM08-1420L/R-X1(-B)- 40 ～ 60	57	70	75	88	114	20	14	95	59	5	77	42
	RNFM08-1530L/R-X1(-B)- 80 ～ 240	64	84	109	129	114	17	18	110	68	5	90	42
0.75	RNFM1-1320L/R-X1(-B)- 5 ～ 30	46	58	62	74	114	27.5	11	85	46	5	67	32
	RNFM1-1420L/R-X1(-B)- 5 ～ 60	57	70	75	88	114	20	14	95	59	5	77	42
	RNFM1-1520L/R-X1(-B)- 40 ～ 60	70	84	80	94	114	28	14	110	68	5	90	42
	RNFM1-1530L/R-X1(-B)- 80 ～ 240	64	84	109	129	114	17	18	110	68	5	90	42
	RNFM1-1531L/R-X1(-B)- 80	64	84	109	129	114	17	18	110	68	5	90	42
1.1	RNFM1H-1420L/R-X1(-B)- 5 ～ 30	57	70	75	88	119	20	14	95	59	5	77	42
	RNFM1H-1520L/R-X1(-B)- 40 ～ 60	70	84	80	94	119	28	14	110	68	5	90	42
	RNFM1H-1531L/R-X1(-B)- 80	64	84	109	129	119	17	18	110	68	5	90	42
1.5	RNFM2-1420L/R-X1(-B)- 5 ～ 30	57	70	75	88	119	20	14	95	59	5	77	42
	RNFM2-1520L/R-X1(-B)- 5 ～ 60	70	84	80	94	119	28	14	110	68	5	90	42
2.2	RNFM3-1520L/R-X1(-B)- 5 ～ 30	70	84	80	94	126	28	14	110	68	5	90	42

入力 (kW)	形式	出力軸寸法								ブレーキ無			ブレーキ付			図
		d	P	Q	R	S	T	U	r	L	DM	質量 (kg)	L	DM	質量 (kg)	
0.55	RNFM08-1320L/R-X1(-B)- 5 ～ 30	28	71	42	M8 × 16	7	8	4	2	423	155	16	466	155	18	EH14
	RNFM08-1420L/R-X1(-B)- 40 ～ 60	32	91	58	M8 × 16	8	10	5	2	474	155	19	517	155	21	EH14
	RNFM08-1530L/R-X1(-B)- 80 ～ 240	40	120	82	M10 × 18	8	12	5	3	498	155	27	541	155	30	EH15
0.75	RNFM1-1320L/R-X1(-B)- 5 ～ 30	28	71	42	M8 × 16	7	8	4	2	423	155	16	466	155	18	EH14
	RNFM1-1420L/R-X1(-B)- 5 ～ 60	32	91	58	M8 × 16	8	10	5	2	474	155	19	517	155	21	EH14
	RNFM1-1520L/R-X1(-B)- 40 ～ 60	40	120	82	M10 × 18	8	12	5	3	498	155	28	541	155	30	EH14
	RNFM1-1530L/R-X1(-B)- 80 ～ 240	40	120	82	M10 × 18	8	12	5	3	498	155	27	541	155	30	EH15
	RNFM1-1531L/R-X1(-B)- 80	40	120	82	M10 × 18	8	12	5	3	498	155	28	541	155	30	EH15
1.1	RNFM1H-1420L/R-X1(-B)- 5 ～ 30	32	91	58	M8 × 16	8	10	5	2	504	167	23	566	167	27	EH14
	RNFM1H-1520L/R-X1(-B)- 40 ～ 60	40	120	82	M10 × 18	8	12	5	3	534	167	33	596	167	37	EH14
	RNFM1H-1531L/R-X1(-B)- 80	40	120	82	M10 × 18	8	12	5	3	528	167	32	590	167	36	EH15
1.5	RNFM2-1420L/R-X1(-B)- 5 ～ 30	32	91	58	M8 × 16	8	10	5	2	504	167	23	566	167	27	EH14
	RNFM2-1520L/R-X1(-B)- 5 ～ 60	40	120	82	M10 × 18	8	12	5	3	534	167	33	596	167	37	EH14
2.2	RNFM3-1520L/R-X1(-B)- 5 ～ 30	40	120	82	M10 × 18	8	12	5	3	553	180	36	616	180	41	EH14

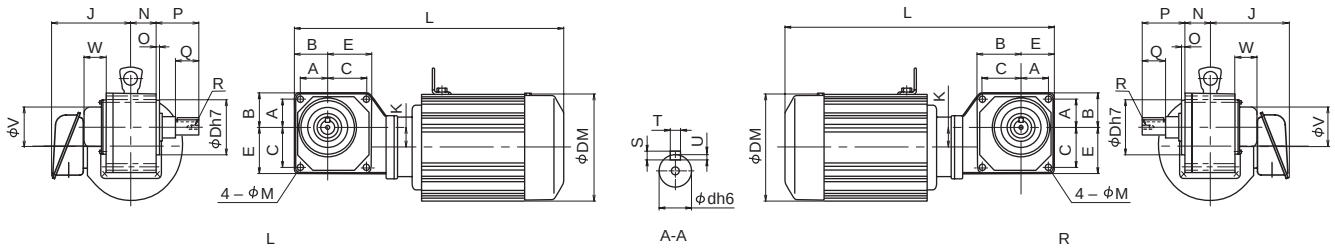

図 EH14

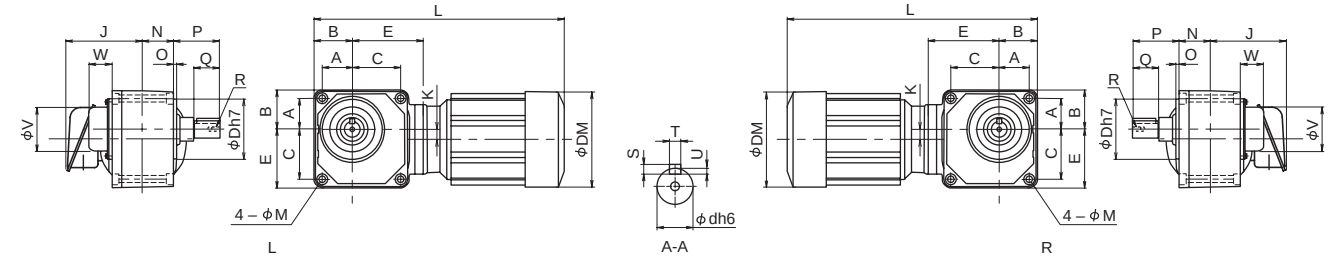

図 EH15

中空軸・RNYM シリーズ
プラグインシャフト・脚取付仕様（オプション）

コンパクトな中空軸・RNYM シリーズに中実軸と脚を取り付け、脚取付タイプとしてお使いいただけるオプションをご用意しています。出力トルク、ラジアル荷重等は RNYM シリーズのページをご参照ください。

0.1kW ～ 0.4kW

表 EH17 中実軸　脚取付形 (RNHM-J1)　寸法表

容量 (kW)	形式	A	B	C	D	E	F	G	H	I	J	K	M	N	O	V	X
0.1	RNHM01-1120-J1(-B)- 5 ～ 60	120	10	83	66	90	40	10	30	70	85	70	10	40	82	59	9
	RNHM01-1220-J1(-B)- 40 ～ 60	136	15	101	69	110	51	10	40	105	85	82	11	51	96	59	9
	RNHM01-1230-J1(-B)- 80 ～ 240	144	15	105	73	110	51	10	40	105	85	97	11	51	95	59	9
	RNHM01-1330-J1(-B)- 80 ～ 240	164	15	117	78	112	60	12	47	126	85	101	13	60	108	67	11
0.2	RNHM02-1120-J1(-B)- 5 ～ 30	120	10	83	66	90	40	10	30	70	85	70	10	40	82	59	9
	RNHM02-1220-J1(-B)- 5 ～ 60	136	15	101	69	110	51	10	40	105	85	82	11	51	96	59	9
	RNHM02-1320-J1(-B)- 40 ～ 60	164	15	117	78	112	60	12	47	126	85	84.5	13	60	119	67	11
	RNHM02-1330-J1(-B)- 80 ～ 240	164	15	117	78	112	60	12	47	126	85	101	13	60	108	67	11
	RNHM02-1430-J1(-B)- 80 ～ 240	204	20	150	101	132	70	12	51	140	85	118	19	70	130	77	14
0.25	RNHM03-1220-J1(-B)- 5 ～ 30	136	15	101	69	110	51	10	40	105	85	82	11	51	96	59	9
	RNHM03-1320-J1(-B)- 40 ～ 60	164	15	117	78	112	60	12	47	126	85	84.5	13	60	119	67	11
	RNHM03-1430-J1(-B)- 80 ～ 240	204	20	150	101	132	70	12	51	140	85	118	19	70	130	77	14
0.4	RNHM05-1220-J1(-B)- 5 ～ 30	136	15	101	69	110	51	10	40	105	85	82	11	51	96	59	9
	RNHM05-1320-J1(-B)- 5 ～ 60	164	15	117	78	112	60	12	47	126	85	84.5	13	60	119	67	11
	RNHM05-1420-J1(-B)- 40 ～ 60	204	20	150	101	132	70	12	51	140	85	112	19	70	146	77	14
	RNHM05-1430-J1(-B)- 80 ～ 240	204	20	150	101	132	70	12	51	140	85	118	19	70	130	77	14
	RNHM05-1530-J1(-B)- 80 ～ 240	244	20	188	110	160	84	15	64	173	85	143	20	84	157	90	18

容量 (kW)	形式	出力軸寸法								ブレーキ無			ブレーキ付			図
		d	P	Q	R	S	T	U	r	L	DM	質量 (kg)	L	DM	質量 (kg)	
0.1	RNHM01-1120-J1(-B)- 5 ～ 60	18	23	28	M6 × 12	6	6	3.5	1	268	119	6.5	303	124	8.0	EH16
	RNHM01-1220-J1(-B)- 40 ～ 60	22	32.5	36	M6 × 12	6	6	3.5	1	293	119	7.5	328	124	9.0	EH16
	RNHM01-1230-J1(-B)- 80 ～ 240	22	32.5	36	M6 × 12	6	6	3.5	1	292	119	8.0	327	124	9.5	EH17
	RNHM01-1330-J1(-B)- 80 ～ 240	28	35	42	M8 × 16	7	8	4	2	314	119	10	349	124	11	EH17
0.2	RNHM02-1120-J1(-B)- 5 ～ 30	18	23	28	M6 × 12	6	6	3.5	1	310	124	7.5	342	124	9.0	EH16
	RNHM02-1220-J1(-B)- 5 ～ 60	22	32.5	36	M6 × 12	6	6	3.5	1	335	124	9.0	367	124	10.5	EH16
	RNHM02-1320-J1(-B)- 40 ～ 60	28	35	42	M8 × 16	7	8	4	2	363	124	11	395	124	12	EH16
	RNHM02-1330-J1(-B)- 80 ～ 240	28	35	42	M8 × 16	7	8	4	2	356	124	11	388	124	12	EH17
	RNHM02-1430-J1(-B)- 80 ～ 240	32	48	58	M8 × 16	8	10	5	2	384	124	16	416	124	17	EH17
0.25	RNHM03-1220-J1(-B)- 5 ～ 30	22	32.5	36	M6 × 12	6	6	3.5	1	355	124	10	387	124	12	EH16
	RNHM03-1320-J1(-B)- 40 ～ 60	28	35	42	M8 × 16	7	8	4	2	383	124	12	415	124	14	EH16
	RNHM03-1430-J1(-B)- 80 ～ 240	32	48	58	M8 × 16	8	10	5	2	404	124	17	436	124	18	EH17
0.4	RNHM05-1220-J1(-B)- 5 ～ 30	22	32.5	36	M6 × 12	6	6	3.5	1	355	124	10	387	124	12	EH16
	RNHM05-1320-J1(-B)- 5 ～ 60	28	35	42	M8 × 16	7	8	4	2	383	124	12	415	124	14	EH16
	RNHM05-1420-J1(-B)- 40 ～ 60	32	48	58	M8 × 16	8	10	5	2	412	124	16	444	124	17	EH16
	RNHM05-1430-J1(-B)- 80 ～ 240	32	48	58	M8 × 16	8	10	5	2	404	124	17	436	124	18	EH17
	RNHM05-1530-J1(-B)- 80 ～ 240	40	66	82	M10 × 18	8	12	5	3	437	124	25	469	124	26	EH17

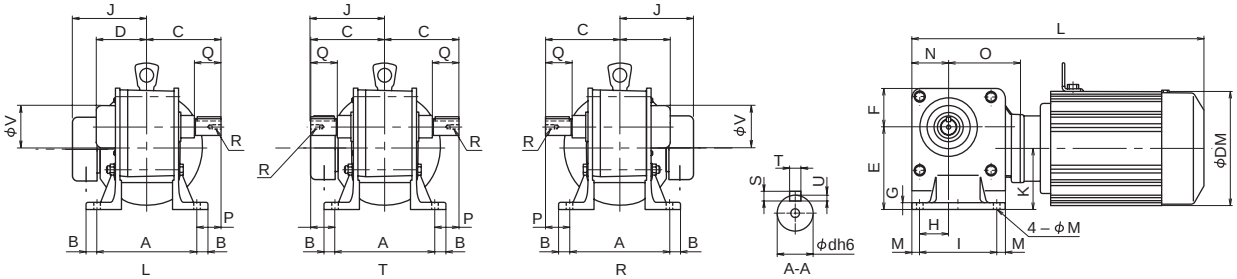

図 EH16

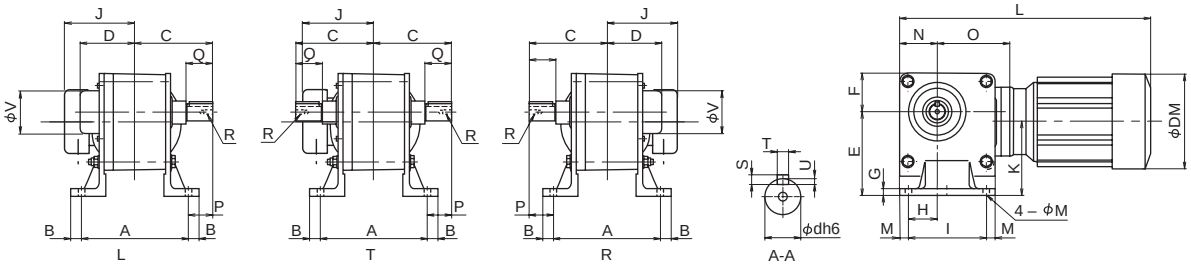

図 EH17

プラグインシャフト・脚取付仕様（オプション）

コンパクトな中空軸・RNYM シリーズに中実軸と脚を取り付け、脚取付タイプとしてお使いいただけるオプションをご用意しています。出力トルク、ラジアル荷重等は RNYM シリーズのページをご参照ください。

0.55kW ～ 2.2kW

表 EH18 中実軸　脚取付形 (RNHM-J1)　寸法表

容量 (kW)	形式	A	B	C	D	E	F	G	H	I	J	K	M	N	O	V	X
0.55	RNHM08-1320-J1(-B)- 5 ～ 30	164	15	117	78	112	60	12	47	126	114	84.5	13	60	119	67	11
	RNHM08-1420-J1(-B)- 40 ～ 60	204	20	150	101	132	70	12	51	140	114	112	19	70	146	77	14
	RNHM08-1530-J1(-B)- 80 ～ 240	244	20	188	110	160	84	15	64	173	114	143	20	84	157	90	18
0.75	RNHM1-1320-J1(-B)- 5 ～ 30	164	15	117	78	112	60	12	47	126	114	84.5	13	60	119	67	11
	RNHM1-1420-J1(-B)- 5 ～ 60	204	20	150	101	132	70	12	51	140	114	112	19	70	146	77	14
	RNHM1-1520-J1(-B)- 40 ～ 60	244	20	188	110	160	84	15	64	173	114	132	20	84	178	90	18
	RNHM1-1530-J1(-B)- 80 ～ 240	244	20	188	110	160	84	15	64	173	114	143	20	84	157	90	18
	RNHM1-1531-J1(-B)- 80	244	20	188	110	160	84	15	64	173	114	143	20	84	157	90	18
1.1	RNHM1H-1420-J1(-B)- 5 ～ 30	204	20	150	101	132	70	12	51	140	119	112	19	70	146	77	14
	RNHM1H-1520-J1(-B)- 40 ～ 60	244	20	188	110	160	84	15	64	173	119	132	20	84	178	90	18
	RNHM1H-1531-J1(-B)- 80	244	20	188	110	160	84	15	64	173	119	143	20	84	157	90	18
1.5	RNHM2-1420-J1(-B)- 5 ～ 30	204	20	150	101	132	70	12	51	140	119	112	19	70	146	77	14
	RNHM2-1520-J1(-B)- 5 ～ 60	244	20	188	110	160	84	15	64	173	119	132	20	84	178	90	18
	RNHM2-1531-J1(-B)- 40 ～ 80	244	20	188	110	160	84	15	64	173	119	143	20	84	157	90	18
2.2	RNHM3-1520-J1(-B)- 5 ～ 30	244	20	188	110	160	84	15	64	173	126	132	20	84	178	90	18
	RNHM3-1531-J1(-B)- 40 ～ 60	244	20	188	110	160	84	15	64	173	126	143	20	84	157	90	18

容量 (kW)	形式	出力軸寸法								ブレーキ無			ブレーキ付			図
		d	P	Q	R	S	T	U	r	L	DM	質量 (kg)	L	DM	質量 (kg)	
0.55	RNHM08-1320-J1(-B)- 5 ～ 30	28	35	42	M8 × 16	7	8	4	2	425	155	14	468	155	17	EH18
	RNHM08-1420-J1(-B)- 40 ～ 60	32	48	58	M8 × 16	8	10	5	2	474	155	19	517	155	21	EH18
	RNHM08-1530-J1(-B)- 80 ～ 240	40	66	82	M10 × 18	8	12	5	3	498	155	27	541	155	30	EH19
0.75	RNHM1-1320-J1(-B)- 5 ～ 30	28	35	42	M8 × 16	7	8	4	2	425	155	14	468	155	17	EH18
	RNHM1-1420-J1(-B)- 5 ～ 60	32	48	58	M8 × 16	8	10	5	2	474	155	19	517	155	21	EH18
	RNHM1-1520-J1(-B)- 40 ～ 60	40	66	82	M10 × 18	8	12	5	3	498	155	28	541	155	30	EH18
	RNHM1-1530-J1(-B)- 80 ～ 240	40	66	82	M10 × 18	8	12	5	3	498	155	27	541	155	30	EH19
	RNHM1-1531-J1(-B)- 80	40	66	82	M10 × 18	8	12	5	3	498	155	28	541	155	30	EH19
1.1	RNHM1H-1420-J1(-B)- 5 ～ 30	32	48	58	M8 × 16	8	10	5	2	504	167	23	566	167	27	EH18
	RNHM1H-1520-J1(-B)- 40 ～ 60	40	66	82	M10 × 18	8	12	5	3	534	167	33	596	167	37	EH18
	RNHM1H-1531-J1(-B)- 80	40	66	82	M10 × 18	8	12	5	3	528	167	32	590	167	36	EH19
1.5	RNHM2-1420-J1(-B)- 5 ～ 30	32	48	58	M8 × 16	8	10	5	2	504	167	23	566	167	27	EH18
	RNHM2-1520-J1(-B)- 5 ～ 60	40	66	82	M10 × 18	8	12	5	3	534	167	33	596	167	37	EH18
	RNHM2-1531-J1(-B)- 40 ～ 80	40	66	82	M10 × 18	8	12	5	3	528	167	32	590	167	36	EH19
2.2	RNHM3-1520-J1(-B)- 5 ～ 30	40	66	82	M10 × 18	8	12	5	3	553	180	36	616	180	41	EH18
	RNHM3-1531-J1(-B)- 40 ～ 60	40	66	82	M10 × 18	8	12	5	3	548	180	36	611	180	41	EH19

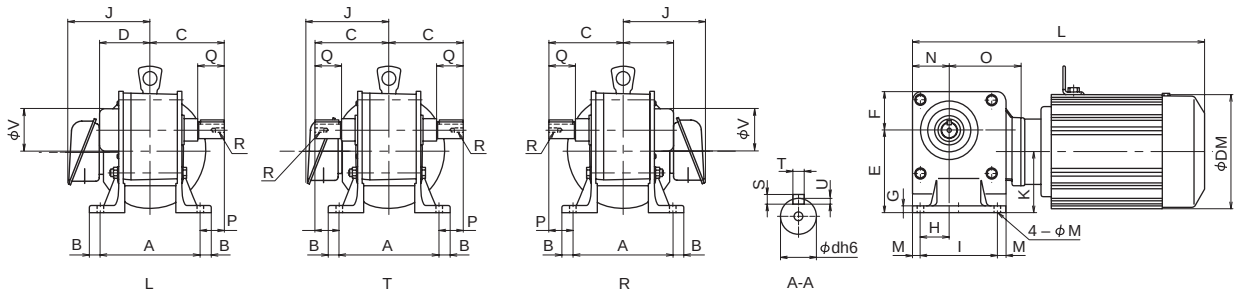

図 EH18

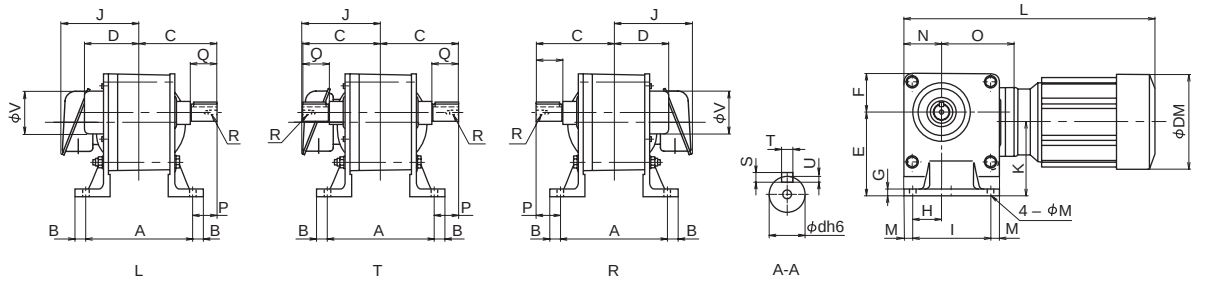

図 EH19

中実軸・RNFM, RNHM シリーズ
出力軸詳細寸法

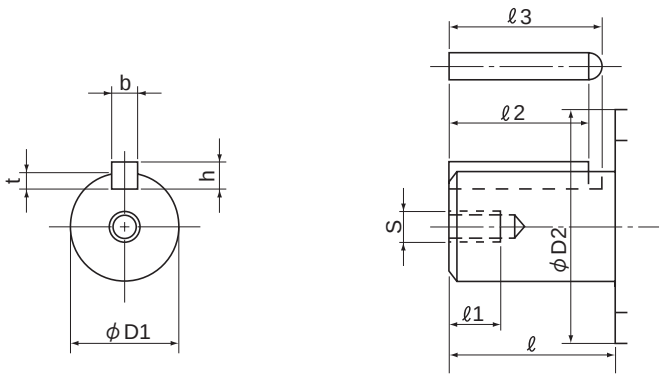

図 EH20

表 EH19

寸法 / 枠番	φD1	公差 (h6)	ℓ	S	ℓ1	t	公差	b (キー)	公差(h9)	h (キー)	公差	ℓ2 (キー)	ℓ3	φD2
01	10	0 -0.009	29	—	—	2.5	+0.1 0	4	0 -0.030	4	0 -0.030	22	25	25
03	15	0 -0.011	31	—	—	3	+0.1 0	5	0 -0.030	5	0 -0.030	22	25	25
05	12	0 -0.011	29	—	—	2.5	+0.1 0	4	0 -0.030	4	0 -0.030	22	25	25
07	15	0 -0.011	31	—	—	3	+0.1 0	5	0 -0.030	5	0 -0.030	22	25	25
15	15	0 -0.011	31	—	—	3	+0.1 0	5	0 -0.030	5	0 -0.030	22	25	25
17	18	0 -0.011	31	—	—	3.5	+0.1 0	6	0 -0.030	6	0 -0.030	22	25	25
190	18	0 -0.011	28	M6	12	3.5	+0.1 0	6	0 -0.030	6	0 -0.030	22	25	25
20, 23, 25, 270	22	0 -0.013	36	M6	12	3.5	+0.1 0	6	0 -0.030	6	0 -0.030	32	35	30
30, 33, 35, 370	28	0 -0.013	42	M8	16	4	+0.2 0	8	0 -0.036	7	0 -0.090	35	39	35
40, 43, 45, 470	32	0 -0.016	58	M8	16	5	+0.2 0	10	0 -0.036	8	0 -0.090	50	55	45
50, 53, 54, 55	40	0 -0.016	82	M10	18	5	+0.2 0	12	0 -0.043	8	0 -0.090	70	76	55
60, 63, 64	50	0 -0.016	82	M10	18	5.5	+0.2 0	14	0 -0.043	9	0 -0.090	70	77	70
1240	22	0 -0.013	36	M6	12	3.5	+0.1 0	6	0 -0.030	6	0 -0.030	32	35	30
1340	28	0 -0.013	42	M8	16	4	+0.2 0	8	0 -0.036	7	0 -0.090	35	39	35
1440	32	0 -0.016	58	M8	16	5	+0.2 0	10	0 -0.036	8	0 -0.090	50	55	40
1540	40	0 -0.016	82	M10	18	5	+0.2 0	12	0 -0.043	8	0 -0.090	70	76	50
1630, 1631, 1640	50	0 -0.016	82	M10	18	5.5	+0.2 0	14	0 -0.043	9	0 -0.090	70	77	60

注）キー溝の寸法は JIS B 1301-1996 平行キー用溝（締込み形）に依っています。

銘板の見方

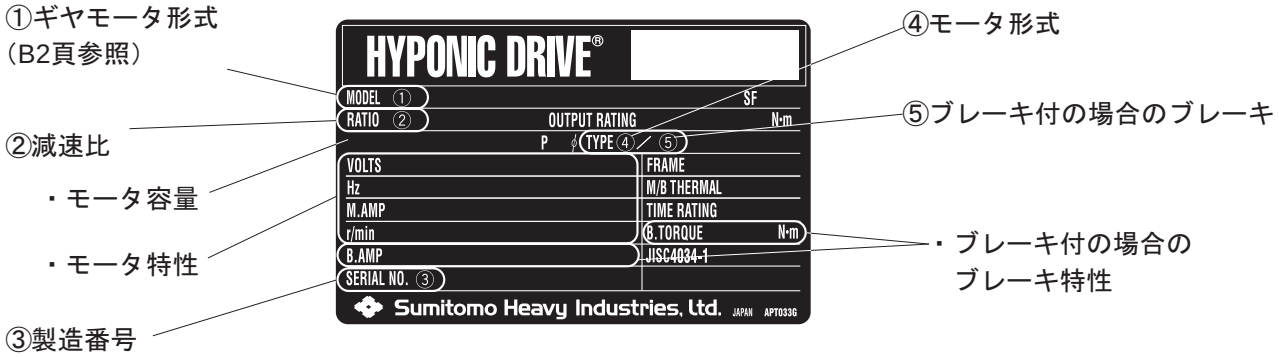

図 EH21

潤滑

（１）標準潤滑

- ギヤ部には、長寿命グリースを封入していますので、補給なしで長時間安心してご使用いただけますが、20000 時間または３～５年を目安にオーバーホールを実施していただくと、より長寿命となります。
- ギヤモータのオーバーホールは熟練を要しますので、必ず弊社専門工場で実施してください。

注）1. オイルシールに関して
オイルシールには寿命があり、長時間のご使用では自然劣化や磨耗によってシール効果が低下することがあります。
減速機の使用条件や周囲環境によってシール寿命は大きく異なりますので、通常運転（均一荷重、１日 10 時間運転、常温下）でのご使用に際しては、１～３年程度を目安に交換されることをお奨めします。

2. オイルシールからのにじみ
オイルシールには、潤滑用グリースを塗付しています。
運転初期の段階で､上記グリース油脂分がにじみ出る場合がありますので､油がにじみ出た場合は､一度油を拭き取ってください。
更に油が漏れてくる場合は、オイルシールの交換をお奨めします。

（２）HACCP ※1 対応・食品用潤滑剤（オプション）

潤滑剤の偶発的接触による危害を避けられないケースにお奨めできる、HACCP 対応の食品機械用潤滑剤をオプションで用意していますので、ご照会ください。

［食品機械用潤滑剤使用のメリット］

- USDA（米国農務省）H-1 ※2 認定の潤滑剤ですので、安全です。
- 作業環境にクリーンで安全なイメージを与えます。
- PL 法などへのリスクが低減します。

※1. HACCP とは
食品製造における、危害の発生を前もって防止する管理システムのことです。

※2. USDA H-1 とは
日本国内では、食品衛生法等において潤滑剤の安全性に関する規格・規制が設定されていませんが、消費者保護の進んでいるアメリカ合衆国では、潤滑剤の安全性の目安として、FDA（米国食品医薬局）と USDA（米国農務省）が認証制度を設けています。
USDA H-1 は、「偶発的に食品に接触する可能性のある箇所での使用が可能な潤滑剤」を認定する規格です。

ハイポニック減速機　枠番の変遷（三相モータ付）

中空軸タイプ（RNYM シリーズ）

モータ kW	発売時期	減速比 5	7	7.5	10	12	15	20	25	30	40	50	60	80	100	120	150	200	240	300	360	480	560	600	720	750	900	1200	1440
0.015	1999.10	03		03(φ15)																									
0.025	1999.10	03		03(φ15)																									
0.04	1998.10	10		10(φ15)																									
	1999.10	07		07(φ15)													17(φ15)												
	2003.04	07		07(φ15)													17(φ15)			1240(φ25)				1240(φ25)			1240(φ25)		
0.06	1998.10	10		10(φ15)																									
	1999.10	07		07(φ15)										17(φ15)															
	2003.04	07		07(φ15)										17(φ15)						1240(φ25)				1240(φ25)			1240(φ25)		
0.09	1998.10	10		10(φ15)																									
	1999.10	17		17(φ15)																									
	2001.01	17		17(φ15)																361(φ30)						361(φ30)			
	2003.04	17		17(φ15)																1240(φ25)				1240(φ25)			1240(φ25)		
0.1	1991.01				20(φ25)																								
	1998.01				20(φ25)												25(φ25)												
	2001.01	190		190(φ20)										20[201](φ25)			25[251](φ25)			361(φ30)						361(φ30)			
	2002.01	1120(φ20)			1120(φ20)									1230(φ25)						361(φ30)						361(φ30)			
	2002.04	1010(φ15)			1010																								
		1120(φ20)			1120(φ20)									1230(φ25)						361(φ30)						361(φ30)			
	2003.04	1010(φ15)			1010																								
		1120(φ20)			1120(φ20)									1230(φ25)						1340(φ30)				1340(φ30)			1340(φ30)		
0.2	1991.01				30(φ30)																								
	1993.04				23(φ25)									30(φ30)															
	1998.01				23(φ25)									30(φ30)			35(φ30)												
	2001.01	190		190(φ20)							23(231)(φ25)			30[301]			35[351]			461(φ35)						461(φ35)			
	2002.01	1120(φ20)			1120(φ20)						1220(φ25)			1330(φ30)						461(φ35)						461(φ35)			
	2002.04	1110(φ20)			1110																								
		1120(φ20)			1120(φ20)						1220(φ25)			1330(φ30)						461(φ35)						461(φ35)			
	2003.04	1110(φ20)			1110																								
		1120(φ20)			1120(φ20)						1220(φ25)			1330(φ30)						1440(φ35)				1440(φ35)			1440(φ35)		
0.4	1991.01				40(φ35)																								
	1993.04				33(φ30)									40(φ35)															
	1998.01				33(φ30)									40(φ35)			45(φ35)												
	2001.01	271		271(φ25)							33[331](φ30)			40[401](φ35)			45[451](φ35)			561(φ45)						561(φ45)			
	2002.01	1220(φ25)			1220(φ25)						1320(φ30)			1430(φ35)						561(φ45)						561(φ45)			
	2002.04	1210(φ25)			1210																								
		1220(φ25)			1220(φ25)						1320(φ30)			1430(φ35)						561(φ45)						561(φ45)			
	2003.04	1210(φ25)			1210																								
		1220(φ25)			1220(φ25)						1320(φ30)			1430(φ35)						1540(φ45)				1540(φ45)			1540(φ45)		
0.75	1991.01				50(φ45)																								
	1993.04				43(φ35)									50(φ45)															
	1998.01				43(φ35)									50(φ45)			55(φ45)												
	2001.01	371		371(φ30)							43[431](φ35)			50(φ45)			55(φ45)			561(φ45)									
	2002.01	1320			1320(φ30)						1420(φ35)			1530(φ45)						561(φ45)									
	2002.04	1310(φ30)			1310																								
		1320(φ30)			1320(φ30)						1420(φ35)			1530(φ45)						561(φ45)									
	2003.04	1310(φ30)			1310																								
		1320(φ30)			1320(φ30)						1420(φ35)			1530(φ45)						561(φ45)									
	2004.08	1310(φ30)			1310																								
		1320(φ30)			1320(φ30)						1420(φ35)			1530(φ45)						1640(φ55)				1640(φ55)			1640(φ55)		
1.5	1992.04				60(φ55)																								
	1993.04				53(φ45)										60(φ55)														
	2001.01	471		471(φ35)							53(φ45)				60(φ55)														
	2002.01	1420(φ35)			1420(φ35)						1520(φ45)			1531	60(φ55)														
	2002.04	1410(φ35)			1410																								
		1420(φ35)			1420(φ35)						1520(φ45)			1531	1630(φ55)														
	2004.08	1410(φ35)			1410																								
		1420(φ35)			1420(φ35)						1520(φ45)			1531	1630(φ55)		1631(φ55)												
2.2	1992.04				60(φ55)																								
	1994.11				54(φ45)									60															
	1998.06				54(φ45)									60(φ55)															
	2002.01	1520(φ45)			1520(φ45)						1531(φ45)			60(φ55)															
	2002.04	1510(φ45)			1510																								
		1520(φ45)			1520(φ45)						1531(φ45)			60(φ55)															
	2004.08	1510(φ45)			1510																								
		1520(φ45)			1520(φ45)						1531(φ45)			1630(φ55)			1631(φ55)												
3.7	1992.04				63(φ55)																								
	2004.08	1521(φ45)			1521(φ45)					1632(φ55)																			
5.5	1994.04				64(φ55)																								
	1998.06				64(φ55)																								
	2004.08	1522(φ45)			1522(φ45)				1633(φ55)																				

注）1. **枠番** は、現在の標準機種です。
2. 枠番横の（φ　）は、中空軸内径です。記載がない場合は、欄内の同枠番の寸法を参照ください。
3. その他の詳細寸法については、ご照会ください。

ハイポニック減速機　枠番の変遷（三相モータ付）

中実軸・フランジ取付タイプ（RNFM シリーズ）

モータ kW	発売時期	減速比 5	7	7.5	10	15	20	30	40	50	60	80	100	120	150	200	240	300	360	480	560	600	720	750	900	1200	1440
0.015	1999.10	01		03(φ10)										01(φ15)													
0.025	1999.10	01		01(φ10)								03(φ15)															
0.04	1998.10	10		10(φ18)																							
	1999.10	05		05(φ12)							07(φ15)				17(φ18)												
	2004.08	05		05(φ12)							07(φ15)				17(φ18)			1240-X1(φ22)				1240-X1			1240-X1(φ22)		
0.06	1998.10	10		10(φ18)																							
	1999.10	07		07(φ15)								17(φ18)															
	2004.08	07		07(φ15)								17(φ18)						1240-X1(φ22)				1240-X1			1240-X1(φ22)		
0.09	1998.10	10		10(φ18)																							
	1999.10	15		15(φ15)								17(φ18)															
	2001.01	15		15(φ15)								17(φ18)						36(φ28)						36(φ28)			
	2004.08	15		15(φ15)								17(φ18)						1240-X1(φ22)				1240-X1			1240-X1(φ22)		
0.1	1991.01				20(φ22)																						
	1998.01				20(φ22)										25(φ22)												
	2001.01	190		190(φ18)								20(φ22)			25(φ22)			36(φ28)						36(φ28)			
	2004.08	190		190(φ18)								20(φ22)			25(φ22)			1240-X1(φ28)				1240-X1			1240-X1(φ28)		
0.2	1991.01				30(φ28)																						
	1993.04				23(φ22)							30(φ28)															
	1998.01				23(φ22)							30(φ28)			35(φ28)												
	2001.01	190		190(φ18)					23(φ22)			30(φ28)			35(φ28)			46(φ32)						46(φ32)			
	2004.08	190		190(φ18)					23(φ22)			30(φ28)			35(φ28)			1440-X1(φ32)				1440-X1			1440-X1(φ32)		
0.4	1991.01				40(φ32)																						
	1993.04				33(φ28)							40(φ32)															
	1998.01				33(φ28)							40(φ32)			45(φ32)												
	2001.01	270		270(φ22)					33(φ28)			40(φ32)			45(φ32)			56(φ40)						56(φ40)			
	2004.08	270		270(φ22)					33(φ28)			40(φ32)			45(φ32)			1540-X1(φ40)				1540-X1			1540-X1(φ40)		
0.75	1991.01				50(φ40)																						
	1993.04				43(φ32)							50(φ40)															
	1998.01				43(φ32)							50(φ40)			55(φ40)												
	2001.01	370		370(φ28)					43(φ32)			50(φ40)			55(φ40)			56(φ40)									
	2004.08	370		370(φ28)					43(φ32)			50(φ40)			55(φ40)			1640-X1(φ50)				1640-X1			1640-X1(φ50)		
1.5	1993.04				53(φ40)																						
	2001.01	470		470(φ32)					53(φ40)																		
	2004.08	470		470(φ32)					53(φ40)				1630-X1		1631-X1(φ50)												
2.2	1994.11				54(φ40)																						
	2004.08				54(φ40)							1630-X1(φ50)			1631-X1(φ50)												

注）1. 枠番 は、現在の標準機種です。
2. 枠番横の（φ　）は、出力軸径です。記載がない場合は、欄内の同枠番の寸法を参照ください。
3. その他の詳細寸法については、ご照会ください。

中実軸・脚取付タイプ（RNHM シリーズ）

モータ kW	発売時期	減速比 5	7	7.5	10	15	20	30	40	50	60	80	100	120	150	200	240	300	360	480	560	600	720	750	900	1200	1440
0.1	1991.01				20(φ22)																						
	1998.01				20(φ22)										25(φ22)												
	2001.01	190		190(φ18)								20(φ22)			25(φ22)			36(φ28)						36(φ28)			
	2004.08	190		190(φ18)								20(φ22)			25(φ22)			1340-J1(φ28)				1340-J1			1340-J1(φ28)		
0.2	1991.01				30(φ28)																						
	1993.04				23(φ22)							30(φ28)															
	1998.01				23(φ22)							30(φ28)			35(φ28)												
	2001.01	190		190(φ18)					23(φ22)			30(φ28)			35(φ28)			46(φ32)						46(φ32)			
	2004.08	190		190(φ18)					23(φ22)			30(φ28)			35(φ28)			1440-J1(φ32)				1440-J1			1440-J1(φ32)		
0.4	1991.01				40(φ32)																						
	1993.04				33(φ28)							40(φ32)															
	1998.01				33(φ28)							40(φ32)			45(φ32)												
	2001.01	270		270(φ22)					33(φ28)			40(φ32)			45(φ32)			56(φ40)						56(φ40)			
	2004.08	270		270(φ22)					33(φ28)			40(φ32)			45(φ32)			1540-J1(φ40)				1540-J1			1540-J1(φ40)		
0.75	1991.01				50(φ40)																						
	1993.04				43(φ32)							50(φ40)															
	1998.01				43(φ32)							50(φ40)			55(φ40)												
	2001.01	370		370(φ28)					43(φ32)			50(φ40)			55(φ40)			56(φ40)									
	2004.08	370		370(φ28)					43(φ32)			50(φ40)			55(φ40)			56(φ40)									
1.5	1992.04				60(φ50)																						
	1993.04				53(φ40)								60(φ50)														
	2001.01	470		470(φ32)					53(φ40)				60(φ50)														
2.2	1992.04				60(φ50)																						
	1994.11				54(φ40)							60															
	1998.06				54(φ40)							60(φ50)															
3.7	1992.04				63(φ50)																						
5.5	1994.04				64(φ50)																						
	1998.06				64(φ50)																						

注）1. 枠番 は、現在の標準機種です。
2. 枠番横の（φ　）は、出力軸径です。記載がない場合は、欄内の同枠番の寸法を参照ください。
3. その他の詳細寸法については、ご照会ください。

MEMO

技術資料

平行軸　ギヤ部


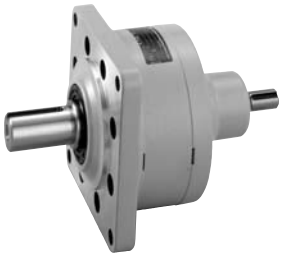
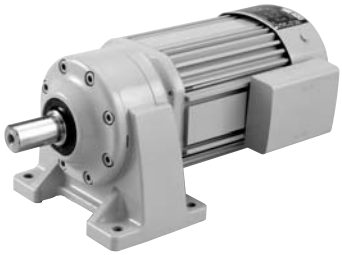


Technical Information

サイクロ®減速機構造機種代表例（脚取付・CNHMタイプ）

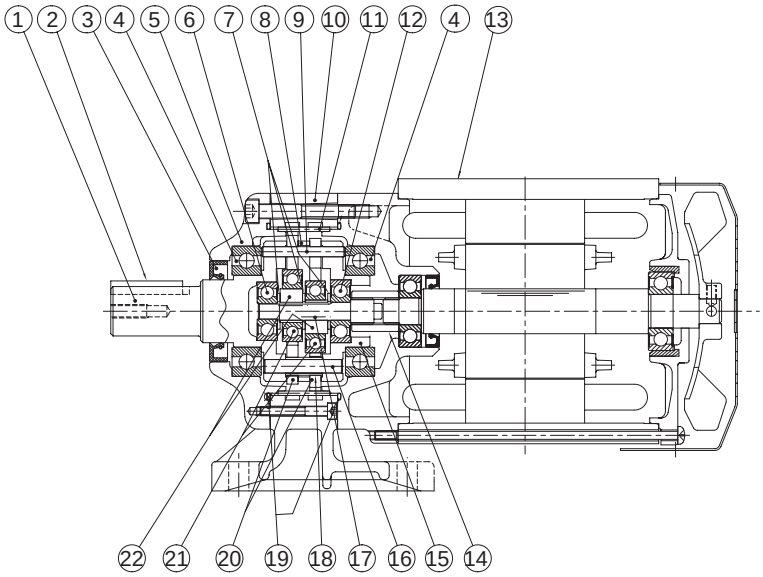

図EA1　脚取付・CNHMタイプ・サイクロ減速機構造機種

品番	部　品　名	品番	部　品　名	品番	部　品　名	品番	部　品　名
1	低速軸（出力軸）	7	ディスタンスピース	13	モータ	19	Oリング
2	キー	8	サシワ	14	継スプライン	20	曲線板
3	オイルシール	9	内ピン	15	キャリア	21	軸受
4	軸受	10	脚付枠	16	キャリアピン	22	偏心体
5	カバー	11	外ピン	17	センター軸		
6	軸受	12	軸受	18	キャリアピンパイプ		

トラクションドライブ機種代表例（脚取付・CNHMタイプ）

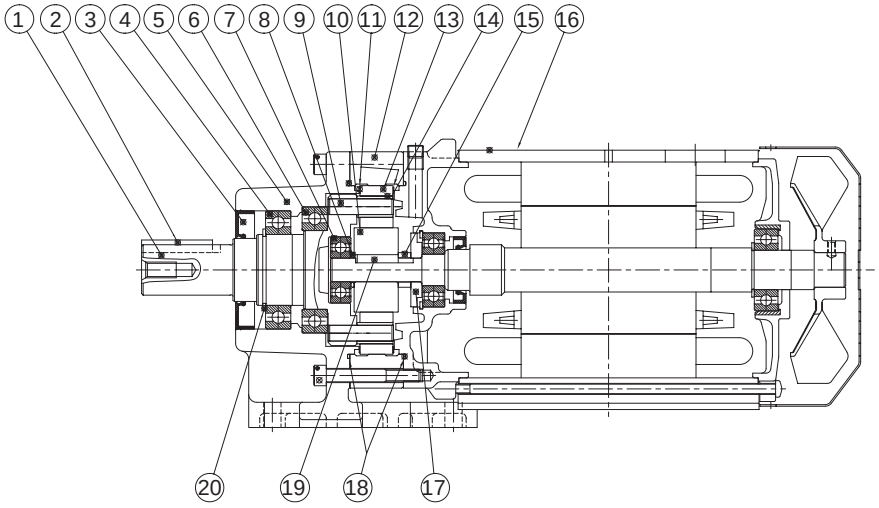

図EA2　脚取付・CNHMタイプ・トラクションドライブ機種

品番	部　品　名	品番	部　品　名	品番	部　品　名	品番	部　品　名
1	低速軸（出力軸）	7	軸受	13	遊星ローラ	19	キー
2	キー	8	ディスタンスピース	14	内ローラ	20	止め輪
3	オイルシール	9	内ピン	15	ディスタンスピース		
4	軸受	10	サンローラ	16	モータ		
5	横外カバー	11	軌道輪	17	油切り		
6	軸受	12	固定輪	18	Oリング		

ギヤモータの慣性モーメント J・GD^2（モータ軸換算値）

表 EA1

単位：J（慣性モーメント）（kg・m^2）　GD^2（kgf・m^2）

モータ種類	ブレーキ	90W		0.1kW（F56）注1		0.1kW（F63）注1		0.2kW	
		J	GD^2	J	GD^2	J	GD^2	J	GD^2
三相モータ屋内形	無	0.000132	0.000529	0.000132	0.000529	0.000348	0.00139	0.000528	0.00211
	付	0.000140	0.000559	0.000140	0.000559	0.000373	0.00149	0.000578	0.00231
三相モータ屋外形	無	0.000132	0.000529	0.000132	0.000529	0.000348	0.00139	0.000528	0.00211
	付	—	—	—	—	0.000373	0.00149	0.000578	0.00231
安全増防爆形	無	0.000132	0.000529	—	—	0.000348	0.00139	0.000528	0.00211
単相モータ屋内形	無	0.000197	0.000789	—	—	0.000523	0.00209	0.000678	0.00271
	付	0.000205	0.000819	—	—	0.000573	0.00229	0.000703	0.00281
単相モータ屋外形	無	0.000197	0.000789	—	—	0.000523	0.00209	0.000678	0.00271
	付	—	—	—	—	0.000573	0.00229	0.000703	0.00281
単相レバーシブル	無	0.000197	0.000789	—	—	—	—	—	—
インバータ用屋内形	無	—	—	—	—	0.000523	0.00209	0.000678	0.00271
	付	—	—	—	—	0.000573	0.00229	0.000703	0.00281
インバータ用屋外形	無	—	—	—	—	0.000523	0.00209	0.000678	0.00271
	付	—	—	—	—	0.000573	0.00229	0.000703	0.00281

モータ種類	ブレーキ	0.25kW		0.4kW		0.55kW		0.75kW	
		J	GD^2	J	GD^2	J	GD^2	J	GD^2
三相モータ屋内形	無	0.000544	0.00218	0.000695	0.00278	0.00108	0.00432	0.00131	0.00523
	付	0.000594	0.00238	0.000720	0.00288	0.00118	0.00472	0.00141	0.00563
三相モータ屋外形	無	0.000544	0.00218	0.000695	0.00278	0.00108	0.00432	0.00131	0.00523
	付	0.000594	0.00238	0.000720	0.00288	0.00118	0.00472	0.00141	0.00563
安全増防爆形	無	0.000544	0.00218	0.000695	0.00278	0.00108	0.00432	0.00131	0.00523
単相モータ屋内形	無	—	—	0.00127	0.00507	—	—	—	—
	付	—	—	0.00137	0.00547	—	—	—	—
単相モータ屋外形	無	—	—	0.00127	0.00507	—	—	—	—
	付	—	—	0.00137	0.00547	—	—	—	—
単相レバーシブル	無	—	—	—	—	—	—	—	—
インバータ用屋内形	無	—	—	0.00127	0.00507	—	—	0.00241	0.00963
	付	—	—	0.00137	0.00547	—	—	0.00263	0.01053
インバータ用屋外形	無	—	—	0.00127	0.00507	—	—	0.00241	0.00963
	付	—	—	0.00137	0.00547	—	—	0.00263	0.01053

モータ種類	ブレーキ	1.1kW		1.5kW		2.2kW	
		J	GD^2	J	GD^2	J	GD^2
三相モータ屋内形	無	0.00213	0.00853	0.00241	0.00963	0.00371	0.01486
	付	0.00236	0.00943	0.00263	0.01053	0.00411	0.01646
三相モータ屋外形	無	0.00213	0.00853	0.00241	0.00963	0.00371	0.01486
	付	0.00236	0.00943	0.00263	0.01053	0.00411	0.01646
安全増防爆形	無	0.00213	0.00853	0.00241	0.00963	0.00371	0.01486
単相モータ屋内形	無	—	—	—	—	—	—
	付	—	—	—	—	—	—
単相モータ屋外形	無	—	—	—	—	—	—
	付	—	—	—	—	—	—
単相レバーシブル	無	—	—	—	—	—	—
インバータ用屋内形	無	—	—	0.00361	0.01443	0.00886	0.03546
	付	—	—	0.00401	0.01603	0.00996	0.03986
インバータ用屋外形	無	—	—	0.00361	0.01443	0.00886	0.03546
	付	—	—	0.00401	0.01603	0.00996	0.03986

注 1）屋内形　ブレーキ無
0.1kW 減速比 1／6 ～ 1／51：モータ枠番　F-56L
0.1kW 減速比 1／3、1／5、1／59 ～ 1／1003：モータ枠番　F-63S
屋内形　ブレーキ付
0.1kW 減速比 1／6 ～ 1／51：モータ枠番　F-56L
0.1kW 減速比 1／3、1／5、1／59 ～ 1／1003：モータ枠番　F-63S
屋外形　ブレーキ無、軽防塵形　ブレーキ無
0.1kW 減速比 1／6 ～ 1／51：モータ枠番　F-56L
0.1kW 減速比 1／3、1／5、1／59 ～ 1／1003：モータ枠番　F-63S
屋外形　ブレーキ付、軽防塵形　ブレーキ付
0.1kW 減速比 1／3 ～ 1／1003：モータ枠番　F-63S

レデューサの慣性モーメント J・GD^2（高速軸換算値）

表 EA2

単位：J（慣性モーメント）（kg・m^2）　GD^2（kgf・m^2）

相当モータ容量 / 枠番	0.1kW		0.2kW		0.4kW		0.75kW	
	J	GD^2	J	GD^2	J	GD^2	J	GD^2
5067,506H	0.0000119	0.0000474	0.0000119	0.0000474	—	—	—	—
5077	0.0000079	0.0000316	0.0000083	0.0000330	0.0000207	0.0000829	—	—
5087	0.0000052	0.0000207	0.0000054	0.0000215	0.0000068	0.0000271	0.0000196	0.0000783
5097	0.0000359	0.000143	0.0000360	0.000144	0.0000367	0.000147	0.0000444	0.000177
5107	—	—	—	—	0.0000625	0.000250	0.0000639	0.000256
5117	—	—	—	—	—	—	0.000185	0.000741
5127	—	—	—	—	—	—	—	—
507R	0.0000172	0.0000687	0.0000172	0.0000687	0.0000172	0.0000687	—	—
508R	—	—	—	—	—	—	0.0000694	0.000278
509R	—	—	—	—	—	—	—	—
510R	—	—	—	—	—	—	—	—
5097DR	0.0000065	0.0000260	0.0000065	0.0000260			—	—
5107DR	—	—	0.0000076	0.0000303	0.0000076	0.0000305	—	—
5117DR	—	—	—	—	0.0000246	0.0000983	—	—
5127DR	—	—	—	—	—	—	0.0000286	0.000114
5097DA	0.0000105	0.0000419	—	—	—	—	—	—
5107DA	0.0000065	0.0000261	0.0000082	0.0000330	—	—	—	—
5127DA	—	—	0.0000404	0.0001616	0.0000435	0.0001741	—	—

相当モータ容量 / 枠番	1.5kW		2.2kW	
	J	GD^2	J	GD^2
5067,506H	—	—	—	—
5077	—	—	—	—
5087	—	—	—	—
5097	0.000077	0.000310	—	—
5107	0.000066	0.000265	0.000178	0.000710
5117	0.000190	0.000761	0.000204	0.000815
5127	0.000256	0.00103	0.000262	0.00105
507R	—	—	—	—
508R	—	—	—	—
509R	0.000286	0.00115		
510R	—	—	0.000394	0.00158
5097DR	—	—	—	—
5107DR	—	—	—	—
5117DR	—	—	—	—
5127DR	—	—	—	—
5097DA	—	—	—	—
5107DA	—	—	—	—
5127DA	—	—	—	—

出力軸回転方向

1. ギヤモータの場合

E61 ～ E71 頁の結線に従った場合の出力軸回転方向

表 EA3

E61 ～ E71 頁の通りの結線を行うと、モータ軸は反負荷側から見て右回転となります。この時の出力回転方向は下図の矢印の方向となります。		
枠　番	5067、506H、5077、5087、5097、5107、5117、5127、5097DR、5107DR、5117DR、5127DR、5127DS	507R、508R、509R、510R、5097DA、5107DA、5127DA
出力軸回転方向（負荷側より見て）	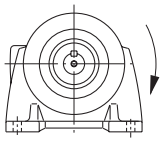	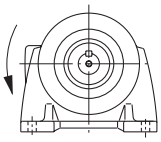

- 三相標準モータを逆回転させる場合は結線の R と T を入れ替えてください。
- 90W 単相モータを逆回転させる場合は SW を切り替えてください。
- 0.1 ～ 0.4kW 単相モータを逆回転させる場合はモータ停止後結線の Z_1 と Z_2 を入れ替えてください。

2. レデューサ（両軸形）の場合

表 EA4

枠　番	5067、506H、5077、5087、5097、5107、5117、5127、5097DR、5107DR、5117DR、5127DR、5127DS	507R、508R、509R、510R、5097DA、5107DA、5127DA
出力軸回転方向	入力回転方向に対して逆回転	入力回転方向に対して同回転

実減速比

基本的には形式に記載の減速比（公称減速比）＝実減速比となっていますが、枠番によって考慮する事項が異なりますので、表 EA5 をご参照ください。

表 EA5

枠番	5067 506H 5077 5087 5097 5097DA 5107 5107DA 5117 5127 5127DA
実減速比	全て整数値となっており、形式に記載の減速比（公称減速比）が実減速比となっています。

枠番	507R 508R 509R 5097DR 510R 5107DR 5117DR 5127DR 5127DS
実減速比	減速部にはトラクションドライブを使用しており、実減速比は運転負荷状況で若干変化します。 ・実減速比 = 公称減速比 × (0.997～1.003)

出力軸許容スラスト荷重

ラジアル荷重とスラスト荷重が共存する場合

$$\left(\frac{Pr \cdot Lf}{Pro} + \frac{Pa}{Pao}\right) \cdot Cf \cdot Fs \leqq 1$$

となるように選定してください。

Ｐｒ	:実ラジアル荷重	
Ｐｒｏ	:許容ラジアル荷重	（選定表　参照）
Ｐａ	:実スラスト荷重	
Ｐａｏ	:許容スラスト荷重	
Ｌｆ	:荷重位置係数	（C9 頁　表 C2）
Ｃｆ	:連結係数	（C9 頁　表 C3）
Ｆｓ	:衝撃係数	（C9 頁　表 C4）

出力軸許容スラスト荷重（三相・単相）

表 EA6

低速軸許容スラスト荷重　N

枠番	出力回転数　r/min														
	～10	15	20	30	40	50	60	80	100	125	150	200	300	350	600
5067　506H	412	412	412	412	412	412	412	392	294	294	226	226	177	—	—
507R　5077	559	559	559	559	559	559	559	520	491	491	461	294	226	128	78
508R　5087	903	903	903	903	903	903	903	746	608	530	491	334	334	334	206
509R　5097 5097DR　5097DA	1150	1150	1150	1150	1150	1150	1150	1150	1080	952	814	814	657	530	314
510R　5107 5107DR　5107DA	1550	1550	1550	1550	1550	1550	1550	1550	1530	1350	990	991	942	677	402
5117　5117DR 5117DA	1890	1890	1890	1890	1890	1890	1890	1890	1890	1890	1420	—	—	—	—
5127　5127DR 5127DS　5127DA	2420	2420	2420	2420	2420	2420	2420	2420	2420	2420	1880	—	—	—	—

低速軸許容スラスト荷重　kgf

枠番	出力回転数　r/min														
	～10	15	20	30	40	50	60	80	100	125	150	200	300	350	600
5067　506H	42	42	42	42	42	42	42	40	30	30	23	23	18	—	—
507R　5077	57	57	57	57	57	57	57	53	50	50	47	30	23	13	8
508R　5087	92	92	92	92	92	92	92	76	62	54	50	34	34	34	21
509R　5097 5097DR　5097DA	117	117	117	117	117	117	117	117	110	97	83	83	67	54	32
510R　5107 5107DR　5107DA	158	158	158	158	158	158	158	158	156	138	101	101	96	69	41
5117　5117DR 5117DA	193	193	193	193	193	193	193	193	193	193	145	—	—	—	—
5127　5127DR 5127DS　5127DA	247	247	247	247	247	247	247	247	247	247	192	—	—	—	—

注）表の許容スラスト荷重はラジアル荷重が出力軸に掛からない場合の値です。

1. 低速軸　軸端寸法

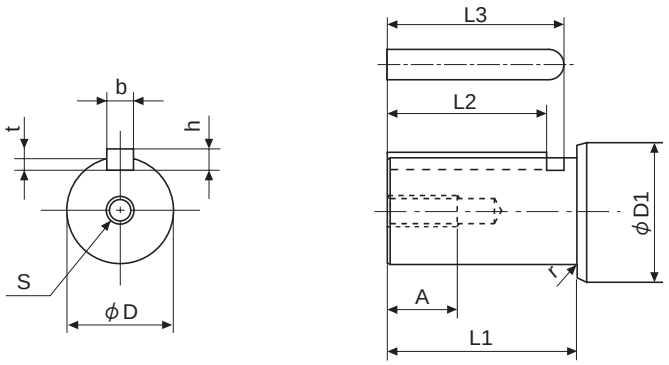

図 EA3

表 EA7

枠番	φD	公差（h6）	φD1	L1	r	t	公差	b（キー）	公差（h9）	h（キー）	公差	L2（キー）	L3	S	A
5067 506H	16	0 - 0.011	20	28	1	3	+ 0.1 0	5	0 - 0.030	5	0 - 0.030	22	24.5	M5	13
5077	18		28	32	1	3.5		6		6		25	28	M6	16
507R			25		0.4										
5087	22	0 - 0.013	28	40	1	3.5		6		6		32	35	M6	16
508R			30		0.4										
5097 5097DR 5097DA	28		35	50	2	4	+ 0.2 0	8	0 - 0.036	7	0 - 0.090	40	44	M8	19
509R					0.4										
5107 5107DR 5107DA	32	0 - 0.016	38	58	2	5		10		8		45	50	M10	22
510R			40		0.4										
5117 5117DR	38		50	68	3	5		10		8		56	61	M10	22
5127 5127DR 5127DS	42		55	75	3	5		12	0 - 0.043	8		63	69	M12	28

キー溝寸法は JIS B 1301-1996 平行キー用溝（普通形）に依っています。

2. 高速軸　軸端詳細寸法

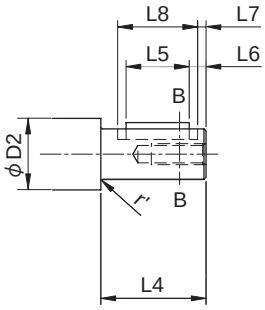

図 EA4

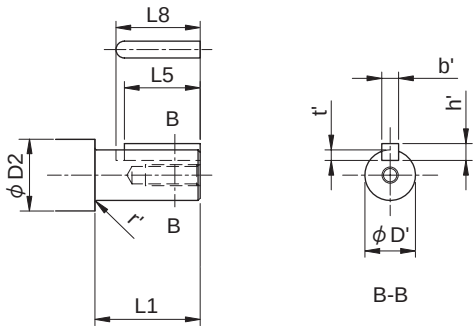

図 EA5

表 EA8

枠番	図	φD'	公差（h6）	φD2	L4	r'	t'	公差	b'（キー）	公差（h9）	h'（キー）	公差	L5（キー）	L6	L7	L8	S'	A'
5067 506H 5077 507R 5087 5097DR 5107DR 5097DA 5107DA	EA5	12	0 - 0.011	16	22	0.4	2.5	+ 0.1 0	4	0 - 0.030	4	0 - 0.030	18	20	—	—	M4	10
508R 5117DR 5127DR	EA4	12		17	25	0.5	2.5		4		4		3	18	1	22	M4	10
509R 510R 5127DS	EA4	15		20	25	1	3		5		5		3.5	16	1	21	M5	13
5097 5107 5127DA	EA5	16		25	28	1	3		5		5		22	24.5	—	—	M5	13
5117 5127	EA5	20	0 - 0.013	32	36	2	3.5		6		6		28	31	—	—	M6	16

●高速軸 D4 寸法・・・・寸法公差は JIS B 0401-1976 “h6” です。
●キー溝寸法は JIS B 1301-1996 平行キー用溝（締込形）に依っています。

銘板の見方

1. ギヤモータの場合

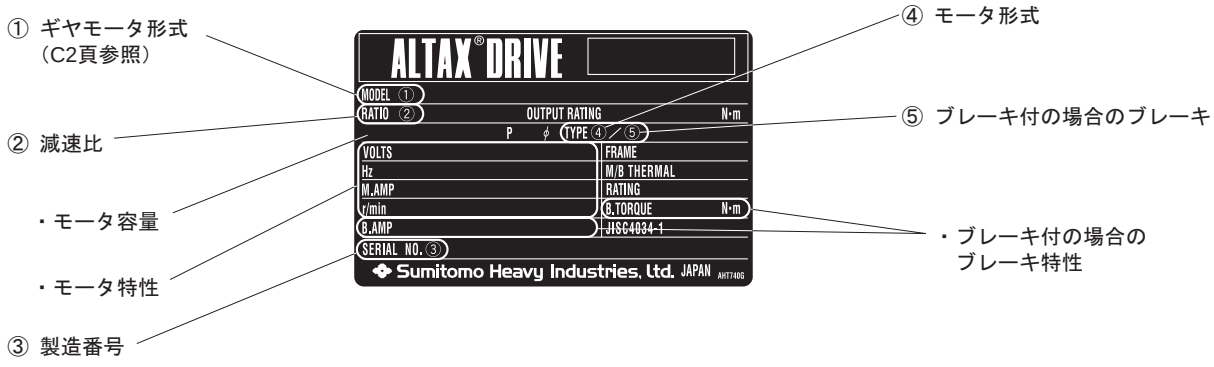

図 EA6

2. レデューサの場合

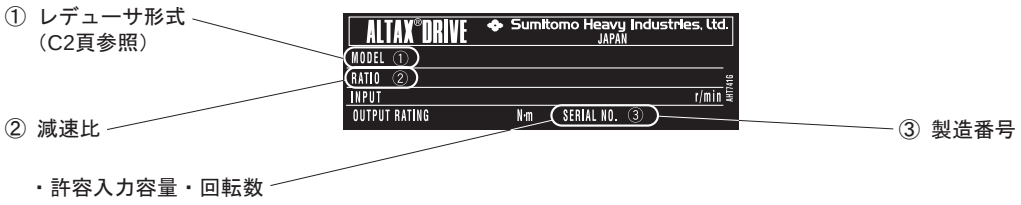

図 EA7

潤滑

（1）標準潤滑

- ギヤ部には、長寿命グリースを封入していますので、補給なしで長時間安心してご使用いただけますが、20000 時間または 3 ～ 5 年を目安にオーバーホールを実施していただくと、より長寿命となります。
- ギヤモータのオーバーホールは熟練を要しますので、必ず弊社専門工場で実施してください。

注）1. オイルシールに関して
オイルシールには寿命があり、長時間のご使用では自然劣化や磨耗によってシール効果が低下することがあります。
減速機の使用条件や周囲環境によってシール寿命は大きく異なりますので、通常運転（均一荷重、1 日 10 時間運転、常温下）でのご使用に際しては、1 ～ 3 年程度を目安に交換されることをお奨めします。

2. オイルシールからのにじみ
オイルシールには、潤滑用グリースを塗付しています。
運転初期の段階で、上記グリース油脂分がにじみ出る場合がありますので、油がにじみ出た場合は、一度油を拭き取ってください。
更に油が漏れてくる場合は、オイルシールの交換をお奨めします。

（2）HACCP ※1 対応・食品用潤滑剤（オプション）

潤滑剤の偶発的接触による危害を避けられないケースにお奨めできる、HACCP 対応の食品機械用潤滑剤をオプションで用意していますので、ご照会ください。

［食品機械用潤滑剤使用のメリット］

- USDA（米国農務省）H-1 ※2 認定の潤滑剤ですので、安全です。
- 作業環境にクリーンで安全なイメージを与えます。
- PL 法などへのリスクが低減します。

※ 1. HACCP とは
食品製造における、危害の発生を前もって防止する管理システムのことです。

※ 2. USDA H-1 とは
日本国内では、食品衛生法等において潤滑剤の安全性に関する規格・規制が設定されていませんが、消費者保護の進んでいるアメリカ合衆国では、潤滑剤の安全性の目安として、FDA（米国食品医薬局）と USDA（米国農務省）が認証制度を設けています。
USDA H-1 は、「偶発的に食品に接触する可能性のある箇所での使用が可能な潤滑剤」を認定する規格です。

技術資料

モータ部

Technical Information

1. 三相モータ
（ブレーキ無／ブレーキ付、屋内形／屋外形／軽防塵形／防水形共通）

1） 200V 級

a. ハイポニック （RNYM, RNFM, RNHM シリーズ）

表 EM1

極数		4 P														
電源		200V-50Hz					200V-60Hz					220V-60Hz				
出力 [kW]	モータ 枠番	定格 電流 [A]	最大 トルク [%]	始動 トルク [%]	始動 電流 [A]	回転数 [r/min]	定格 電流 [A]	最大 トルク [%]	始動 トルク [%]	始動 電流 [A]	回転数 [r/min]	定格 電流 [A]	最大 トルク [%]	始動 トルク [%]	始動 電流 [A]	回転数 [r/min]
0.015	F-50S	0.13	282	282	0.36	1390	0.1	264	264	0.33	1670	0.11	319	319	0.37	1680
0.025	F-50M	0.19	232	232	0.51	1360	0.17	231	225	0.49	1630	0.17	279	272	0.54	1670
0.04	F-50L（注 1）	0.27	218	218	0.72	1320	0.24	196	196	0.67	1570	0.24	248	248	0.74	1630
0.04	F-56S（注 2）	0.31	254	264	0.90	1390	0.28	190	203	0.80	1660	0.28	238	266	0.90	1690
0.06	F-50L（注 3）	0.40	172	172	0.91	1220	0.41	141	141	0.84	1350	0.35	197	197	0.92	1590
0.06	F-56M（注 4）	0.44	237	246	1.3	1380	0.39	204	201	1.2	1640	0.39	254	261	1.4	1670
0.09	F-56L	0.65	264	254	2.1	1370	0.56	230	204	1.9	1640	0.57	289	271	2.1	1680
0.1	F-63S	0.69	265	281	2.7	1420	0.6	236	245	2.5	1700	0.62	285	297	2.8	1720
0.2	F-63M	1.24	232	233	4.6	1410	1.09	210	207	4.2	1700	1.09	254	250	4.8	1720
0.25	F-71M	1.95	391	413	9.1	1440	1.55	334	356	8.3	1720	1.65	420	462	9.4	1730
0.4	F-71M	2.35	237	237	9.1	1410	2.05	210	210	8.3	1700	2.02	257	257	9.4	1730
0.55	F-80S	2.82	219	227	11.2	1410	2.58	190	189	10.5	1680	2.47	237	240	11.7	1710
0.75	F-80M	3.88	234	215	16.0	1420	3.43	211	190	15.1	1720	3.35	253	242	16.8	1740
1.1	F-90S	5.33	246	225	26.5	1420	4.86	210	194	24.4	1690	4.65	263	246	27.2	1720
1.5	F-90L	6.97	233	224	34.1	1430	6.29	205	192	31.2	1710	6.00	250	243	34.9	1730
2.2	F-100L	9.74	268	255	52	1430	8.90	229	204	46.6	1700	8.38	282	260	52	1720
3.0	F-112S	12.9	242	237	74	1420	11.9	193	177	66	1710	11.0	244	225	74	1730
3.7	F-112M	15.3	262	236	94	1430	14.3	216	188	86	1710	13.3	264	238	96	1730
5.5	F-132S	22.3	285	256	147	1430	20.9	241	208	129	1700	19.3	295	263	145	1720

注）1. 枠番 05, 07 用　　3. 枠番 07 用
　　2. 枠番 17, 1240 用　　4. 枠番 17, 1240 用

b. アルタックス NEO （CNHM, CNVM シリーズ）

表 EM2

極数		4 P														
電源		200V-50Hz					200V-60Hz					220V-60Hz				
出力 [kW]	モータ 枠番	定格 電流 [A]	最大 トルク [%]	始動 トルク [%]	始動 電流 [A]	回転数 [r/min]	定格 電流 [A]	最大 トルク [%]	始動 トルク [%]	始動 電流 [A]	回転数 [r/min]	定格 電流 [A]	最大 トルク [%]	始動 トルク [%]	始動 電流 [A]	回転数 [r/min]
0.04	F-56S	0.31	254	264	0.90	1390	0.28	190	203	0.80	1660	0.28	238	266	0.90	1690
0.06	F-56M	0.44	237	246	1.3	1380	0.39	204	201	1.2	1640	0.39	254	261	1.4	1670
0.09	F-56L	0.65	264	254	2.1	1370	0.56	230	204	1.9	1640	0.57	289	271	2.1	1680
0.1	F-56L（注 5）	0.69	235	226	2.1	1350	0.60	205	182	1.9	1620	0.60	257	242	2.1	1660
0.1	F-63S（注 5）	0.69	265	281	2.7	1420	0.60	236	245	2.5	1700	0.62	285	297	2.8	1720
0.2	F-63M	1.24	232	233	4.6	1410	1.09	210	207	4.2	1700	1.09	254	250	4.8	1720
0.25	F-63M	1.40	205	225	5.2	1380	1.28	177	189	4.6	1660	1.24	228	251	5.2	1690
0.4	F-71M	2.35	237	237	9.1	1410	2.05	210	210	8.3	1700	2.02	257	257	9.4	1730
0.55	F-80S	2.82	219	227	11.2	1410	2.58	190	189	10.5	1680	2.47	237	240	11.7	1710
0.75	F-80M	3.88	234	215	16.0	1420	3.43	211	190	15.1	1720	3.35	253	242	16.8	1740
1.1	F-90S	5.33	246	225	26.5	1420	4.86	210	194	24.4	1690	4.65	263	246	27.2	1720
1.5	F-90L	6.97	233	224	34.1	1430	6.29	205	192	31.2	1710	6.00	250	243	34.9	1730
2.2	F-100L	9.74	268	255	52	1430	8.90	229	204	46.6	1700	8.38	282	260	52	1720
3.7	F-112M	15.3	262	236	94	1430	14.3	216	188	86	1710	13.3	264	238	96	1730

注）5. アルタックス NEO・0.1kW は、以下の機種でモータ枠番が変わります。

kW	モータ 枠番	減速比範囲		
		屋内形	屋外形・軽防塵形	
		ブレーキ無・付	ブレーキ無	ブレーキ付
0.1	F-56L	1/6 ～ 1/51	1/6 ～ 1/51	-
0.1	F-63S	1/3, 1/5, 1/59 ～ 1/1003	1/3, 1/5, 1/59 ～ 1/1003	1/3 ～ 1/1003

※ 上表の値は予告なく変更することがあります。

2）400V 級（ハイポニック・アルタックス NEO 共通）

表 EM3

範囲		極数		4 P														
		電源		400V-50Hz					400V-60Hz					440V-60Hz				
		出力 [kW]	モータ枠番	定格電流 [A]	最大トルク [%]	始動トルク [%]	始動電流 [A]	回転数 [r/min]	定格電流 [A]	最大トルク [%]	始動トルク [%]	始動電流 [A]	回転数 [r/min]	定格電流 [A]	最大トルク [%]	始動トルク [%]	始動電流 [A]	回転数 [r/min]
ハイポニック	アルタックス NEO	0.09	F-56L	0.33	253	232	1.0	1370	0.28	220	232	0.9	1640	0.29	276	247	1.0	1670
		0.1	F-56L（注 6）	0.35	225	206	1.0	1340	0.30	196	206	0.9	1610	0.30	246	220	1.0	1650
		0.1	F-63S（注 6）	0.36	255	261	1.3	1420	0.31	219	224	1.2	1700	0.32	277	289	1.4	1720
		0.2	F-63M	0.62	233	236	2.3	1410	0.55	202	202	2.1	1700	0.55	257	266	2.4	1720
		0.25	F-63M（注 7）	0.70	205	225	2.6	1380	0.64	177	189	2.3	1660	0.62	228	251	2.6	1690
ハイポニック		0.25	F-71M（注 7）	1.04	378	378	4.5	1440	0.80	325	332	4.1	1720	0.87	409	429	4.6	1730
	アルタックス NEO	0.4	F-71M	1.23	229	229	4.5	1420	1.04	197	201	4.1	1700	1.04	249	262	4.6	1740
		0.55	F-80S	1.41	219	227	5.6	1410	1.29	190	189	5.3	1680	1.24	237	240	5.9	1710
		0.75	F-80M	1.94	234	215	8.0	1420	1.72	211	190	7.6	1720	1.68	253	242	8.4	1740
		1.1	F-90S	2.67	246	225	13.3	1420	2.43	210	194	12.2	1690	2.33	263	246	13.6	1720
		1.5	F-90L	3.49	233	224	17.1	1430	3.15	205	192	15.6	1710	3.00	250	243	17.5	1730
		2.2	F-100L	4.87	268	255	26.0	1430	4.45	229	204	23.3	1700	4.19	282	260	26.0	1720
		3.0	F-112S	6.45	242	237	37.2	1420	5.95	193	177	33.1	1710	5.50	244	225	37.0	1730
		3.7	F-112M	7.65	262	236	47.0	1430	7.15	216	188	43.0	1710	6.65	264	238	48.2	1730
		5.5	F-132S	11.2	285	256	73.5	1430	10.5	241	208	64.5	1700	9.65	295	263	72.5	1720

注）6. アルタックス NEO・0.1kW は、以下の機種でモータ枠番が変わります。

kW	モータ枠番	減速比範囲		
		屋内形	屋外形･軽防塵形	
		ブレーキ無･付	ブレーキ無	ブレーキ付
0.1	F-56L	1/6 ～ 1/51	1/6 ～ 1/51	-
0.1	F-63S	1/3, 1/5, 1/59 ～ 1/1003	1/3, 1/5, 1/59 ～ 1/1003	1/3 ～ 1/1003

注）7. 0.25kW モータ枠番は、ハイポニック：F-71M、アルタックス NEO：F-63M です。

※ 上表の値は予告なく変更することがあります。

2. 安全増防爆形・三相モータ

1）200V 級（ハイポニック・アルタックス NEO 共通）

表 EM4

範囲		極数		4 P														
		電源		200V-50Hz					200V-60Hz					220V-60Hz				
		出力 [kW]	モータ枠番	定格電流 [A]	最大トルク [%]	始動トルク [%]	始動電流 [A]	回転数 [r/min]	定格電流 [A]	最大トルク [%]	始動トルク [%]	始動電流 [A]	回転数 [r/min]	定格電流 [A]	最大トルク [%]	始動トルク [%]	始動電流 [A]	回転数 [r/min]
		0.09	F-56L	0.65	236	254	2.1	1380	0.55	219	204	1.9	1660	0.57	269	271	2.1	1690
ハイポニック	アルタックス NEO	0.1	F-63S	0.69	265	281	2.7	1420	0.60	236	245	2.5	1690	0.62	285	297	2.8	1720
		0.2	F-63M	1.2	232	233	4.6	1410	1.1	210	207	4.2	1690	1.1	254	250	4.8	1710
		0.4	F-71M	2.3	237	237	9.1	1380	2.0	210	210	8.3	1650	2.0	257	257	9.4	1680
		0.75	F-80M	3.9	234	215	16.0	1420	3.4	211	190	15.1	1720	3.3	253	242	16.8	1740
		1.5	F-90L	7.0	242	224	34.1	1430	6.3	205	192	31.2	1710	6.0	250	243	34.9	1730
		2.2	F-100L	9.6	268	255	52	1430	8.8	229	204	46.9	1700	8.3	282	260	52	1720
		3.7	F-112M	15.1	262	236	94	1430	14.2	216	188	83	1710	13.1	264	238	93	1730
		5.5	F-132S	22.9	313	286	158	1420	21.1	264	229	139	1700	19.7	325	291	156	1720

2）400V 級（ハイポニック・アルタックス NEO 共通）

表 EM5

範囲		極数		4 P														
		電源		400V-50Hz					400V-60Hz					440V-60Hz				
		出力 [kW]	モータ枠番	定格電流 [A]	最大トルク [%]	始動トルク [%]	始動電流 [A]	回転数 [r/min]	定格電流 [A]	最大トルク [%]	始動トルク [%]	始動電流 [A]	回転数 [r/min]	定格電流 [A]	最大トルク [%]	始動トルク [%]	始動電流 [A]	回転数 [r/min]
		0.09	F-56L	0.33	224	232	1.0	1380	0.28	209	189	0.9	1660	0.28	257	249	1.0	1690
ハイポニック	アルタックス NEO	0.1	F-63S	0.36	255	261	1.3	1420	0.31	233	224	1.2	1700	0.32	277	289	1.4	1720
		0.2	F-63M	0.62	233	236	2.3	1410	0.54	212	202	2.1	1690	0.54	257	266	2.4	1710
		0.4	F-71M	1.2	229	229	4.5	1390	1.0	205	201	4.1	1650	1.0	249	262	4.6	1680
		0.75	F-80M	1.9	234	215	8.0	1420	1.7	211	190	7.6	1720	1.7	253	242	8.4	1740
		1.5	F-90L	3.5	242	224	17.1	1430	3.1	205	192	15.6	1710	3.0	250	243	17.5	1730
		2.2	F-100L	4.8	268	255	26.0	1430	4.4	229	204	23.5	1700	4.2	282	260	26.2	1720
		3.7	F-112M	7.5	262	236	46.9	1430	7.1	216	188	41.4	1710	6.6	264	238	46.4	1730
		5.5	F-132S	11.4	313	286	79	1420	10.5	264	229	70	1700	9.9	325	291	78	1720

※ 上表の値は予告なく変更することがあります。

直交軸ギヤ部
平行軸ギヤ部
モータ部
その他

3. 単相モータ（ブレーキ無／ブレーキ付、屋内形／屋外形／軽防塵形共通）

1）100V 級（ハイポニック・アルタックス NEO 共通）

表 EM6

範囲	極数		4 P									
	電源		100V-50Hz					100V-60Hz				
	出力 [kW]	モータ枠番	定格電流 [A]	最大トルク [%]	始動トルク [%]	始動電流 [A]	回転数 [r/min]	定格電流 [A]	最大トルク [%]	始動トルク [%]	始動電流 [A]	回転数 [r/min]
ハイポニック	0.015	FS-50S	0.34	183	105	0.65	1380	0.32	169	102	0.64	1680
	0.025	FS-50M	0.51	151	83	0.88	1330	0.49	173	107	0.86	1640
	0.04	FS-50L（注 1）	0.76	126	77	1.15	1300	0.85	151	103	1.15	1600
アルタックス NEO	0.04	FS-56S（注 2）	0.78	198	103	1.9	1360	0.78	220	117	1.8	1660
	0.06	FS-56M	1.1	169	87	2.5	1340	1.1	192	109	2.3	1670
	0.09	FS-56L	1.6	154	72	3.5	1350	1.6	168	88	3.2	1650
	0.1	FS-63M	2.8	240	223	10.4	1450	2.2	233	242	10.0	1740
	0.2	FS-71M	4.1	217	224	17.5	1440	3.3	213	196	16.8	1730
	0.4	FS-80M	6.8	210	224	31.8	1440	5.8	210	232	32.5	1740

注）1. ハイポニック・枠番 05, 07 用　　2. ハイポニック・枠番 17 用

2）200V 級（ハイポニック・アルタックス NEO 共通）

表 EM7

範囲	極数		4 P									
	電源		200V-50Hz					200V-60Hz				
	出力 [kW]	モータ枠番	定格電流 [A]	最大トルク [%]	始動トルク [%]	始動電流 [A]	回転数 [r/min]	定格電流 [A]	最大トルク [%]	始動トルク [%]	始動電流 [A]	回転数 [r/min]
アルタックス NEO	0.09	FS-56L	0.78	152	75	1.7	1340	0.79	172	99	1.5	1640
ハイポニック	0.1	FS-63M	1.4	236	208	5.4	1450	1.1	231	194	5.0	1740
	0.2	FS-71M	2.1	217	200	8.7	1440	1.7	210	180	8.2	1730
	0.4	FS-80M	3.4	221	210	16.2	1440	2.9	213	206	16.4	1740

3） レバーシブルモータ（100V 級・ハイポニック・アルタックス NEO 共通）

表 EM8

範囲	極数		4 P									
	電源		100V-50Hz					100V-60Hz				
	出力 [kW]	モータ枠番	定格電流 [A]	最大トルク [%]	始動トルク [%]	始動電流 [A]	回転数 [r/min]	定格電流 [A]	最大トルク [%]	始動トルク [%]	始動電流 [A]	回転数 [r/min]
ハイポニック	0.015	FS-50S	0.41	175	104	0.69	1290	0.38	158	103	0.67	1630
	0.025	FS-50M	0.57	162	105	0.92	1310	0.66	190	133	0.93	1620
	0.04	FS-50L（注 1）	0.84	136	89	1.22	1270	0.97	145	106	1.2	1580
アルタックス NEO	0.04	FS-56S（注 2）	0.78	217	114	1.9	1370	0.92	240	150	1.8	1670
	0.06	FS-56M	1.1	195	112	2.5	1370	1.4	220	140	2.4	1660
	0.09	FS-56L	1.6	185	104	3.5	1360	2.1	206	138	3.3	1660

注）1. ハイポニック・枠番 05, 07 用　　2. ハイポニック・枠番 17, 1240 用

インバータ用モータ、高効率モータ

4. 三相インバータ用モータ（ブレーキ無／ブレーキ付、屋内形／屋外形／軽防塵形共通）

1）200V, 400V 級（ハイポニック・アルタックス NEO 共通）

表 EM9

範囲		極数		4 P															
		電圧級		200V 級								400V 級							
		電源		200V-60Hz				220V-60Hz				400V-60Hz				440V-60Hz			
		出力 [kW]	モータ枠番	周波数 [Hz]	電圧 [V]	定格電流 [A]	回転数 [r/min]	周波数 [Hz]	電圧 [V]	定格電流 [A]	回転数 [r/min]	周波数 [Hz]	電圧 [V]	定格電流 [A]	回転数 [r/min]	周波数 [Hz]	電圧 [V]	定格電流 [A]	回転数 [r/min]
ハイポニック	アルタックス NEO	0.1	FA-63S	60	200	0.83	1750	60	220	0.91	1760	60	400	0.42	1750	60	440	0.46	1760
				6	34	0.75	120	6	34	0.75	120	6	68	0.37	125	6	68	0.38	125
		0.2	FA-63M	60	200	1.6	1750	60	220	1.6	1760	60	400	0.74	1755	60	440	0.84	1765
				6	34	1.5	130	6	34	1.5	130	6	68	0.75	130	6	68	0.75	130
		0.4	FA-71M	60	200	2.3	1735	60	220	2.4	1745	60	400	1.2	1735	60	440	1.2	1745
				6	35	2.2	115	6	35	2.2	115	6	70	1.1	115	6	70	1.1	115
		0.75	FA-80M	60	200	3.9	1740	60	220	4.0	1755	60	400	1.9	1740	60	440	2.0	1755
				6	31	3.9	120	6	31	3.9	120	6	62	1.9	120	6	62	1.9	120
		1.5	FA-90L	60	200	6.6	1720	60	220	6.4	1735	60	400	3.3	1720	60	440	3.2	1735
				6	33	6.5	105	6	33	6.5	105	6	66	3.2	105	6	66	3.2	105
		2.2	FA-100L	60	200	9.3	1745	60	220	9.1	1755	60	400	4.7	1745	60	440	4.5	1755
				6	31	9.4	140	6	31	9.3	140	6	62	4.7	140	6	62	4.7	140
		3.7	FA-112M	60	200	14.8	1740	60	220	14.0	1750	60	400	7.4	1740	60	440	7.0	1750
				6	30	14.9	120	6	30	14.8	125	6	60	7.4	120	6	60	7.4	125

※ 上表の値は予告なく変更することがあります。

5. 高効率三相モータ（ブレーキ無／ブレーキ付、屋内形／屋外形／軽防塵形共通）

1）200V 級（ハイポニック・アルタックス NEO 共通）

表 EM10

範囲		極数		4 P															
		電源		200V-50Hz						200V-60Hz					220V-60Hz				
		出力 [kW]	モータ枠番	定格電流 [A]	規格効率 (%)	停動トルク [%]	始動トルク [%]	始動電流 [A]	回転数 [r/min]	定格電流 [A]	停動トルク [%]	始動トルク [%]	始動電流 [A]	回転数 [r/min]	定格電流 [A]	規格効率 (%)	停動トルク [%]	始動トルク [%]	始動電流 [A]	回転数 [r/min]
ハイポニック	アルタックス NEO	0.2	FA-63M	1.26	72.0	293	285	6.00	1430	1.12	262	263	5.30	1710	1.14	74.0	317	318	6.10	1730
		0.4	FA-71M	2.11	76.0	323	321	11.6	1420	1.96	292	292	10.7	1700	1.91	78.0	353	353	12.0	1720
		0.75	FA-80M	3.63	80.5	315	294	20.4	1430	3.35	285	250	18.5	1710	3.25	82.5	345	303	20.7	1730
		1.5	FA-90L	6.65	82.5	291	267	39.1	1420	6.19	262	234	35.1	1700	5.85	84.0	317	283	39.3	1720
		2.2	FA-100L	9.22	82.5	349	274	69	1450	8.70	303	231	60	1730	8.22	87.0	367	280	67	1750
		3.7	FA-112M	14.7	86.0	281	258	96	1430	14.2	245	224	83	1710	13.1	87.5	296	271	94	1730

2）400V 級（ハイポニック・アルタックス NEO 共通）

表 EM11

範囲		極数		4 P															
		電源		400V-50Hz						400V-60Hz					440V-60Hz				
		出力 [kW]	モータ枠番	定格電流 [A]	規格効率 (%)	停動トルク [%]	始動トルク [%]	始動電流 [A]	回転数 [r/min]	定格電流 [A]	停動トルク [%]	始動トルク [%]	始動電流 [A]	回転数 [r/min]	定格電流 [A]	規格効率 (%)	停動トルク [%]	始動トルク [%]	始動電流 [A]	回転数 [r/min]
ハイポニック	アルタックス NEO	0.2	FA-63M	0.63	72.0	293	285	3.00	1430	0.56	262	263	2.65	1710	0.57	74.0	317	318	3.05	1730
		0.4	FA-71M	1.06	76.0	323	321	5.80	1420	0.98	292	292	5.35	1700	1.0	78.0	353	353	6.00	1720
		0.75	FA-80M	1.82	80.5	315	294	10.2	1430	1.68	285	250	9.25	1710	1.6	82.5	345	303	10.4	1730
		1.5	FA-90L	3.33	82.5	291	267	19.6	1420	3.10	262	234	17.6	1700	2.9	84.0	317	283	19.7	1720
		2.2	FA-100L	4.61	82.5	349	274	34.4	1450	4.35	303	231	30.0	1730	4.1	87.0	367	280	33.7	1750
		3.7	FA-112M	7.37	86.0	281	258	48.0	1430	7.12	245	224	41.7	1710	6.5	87.5	296	271	47.0	1730

端子箱
標準端子箱一覧表

1. ハイポニック

1） 三相モータ

表 EM12

モータ kW	モータ枠番	ブレーキ	標準			オプション（樹脂製）			オプション（鋼板製）		
			端子箱種類	掲載頁	図	有無	掲載頁	図	有無	掲載頁	図
0.015	F-50S	無・有	なし（ラグ方式）	E42	EM1a	○（端子台付）	E44	EM2	-	-	-
0.025	F-50M										
0.04	F-50L（注 1）										
	F-56S（注 2）										
0.06	F-50L（注 3）										
	F-56M（注 4）										
0.09	F-56L										
0.1	F-63S	無	樹脂製	E42	EM1c	-	-	-	○	E43	EM1e
		有		E43	EM1f					E44	EM1g
0.2	F-63M	無	樹脂製	E42	EM1c	-	-	-	○	E43	EM1e
		有		E43	EM1f					E44	EM1g
0.25	F-71M	無	樹脂製	E42	EM1c	-	-	-	○	E43	EM1e
		有		E43	EM1f					E44	EM1g
0.4	F-71M	無	樹脂製	E42	EM1c	-	-	-	○	E43	EM1e
		有		E43	EM1f					E44	EM1g
0.55	F-80S	無	鋼板製	E43	EM1e	-	-	-	-	-	-
		有		E44	EM1g						
0.75	F-80M	無	鋼板製	E43	EM1e	-	-	-	-	-	-
		有		E44	EM1g						
1.1	F-90S	無	鋼板製	E43	EM1e	-	-	-	-	-	-
		有		E44	EM1g						
1.5	F-90L	無	鋼板製	E43	EM1e	-	-	-	-	-	-
		有		E44	EM1g						
2.2	F-100L	無	鋼板製	E43	EM1e	-	-	-	-	-	-
		有		E44	EM1g						
3	F-112S	無	鋼板製	E43	EM1e	-	-	-	-	-	-
		有		E44	EM1g						
3.7	F-112M	無	鋼板製	E43	EM1e	-	-	-	-	-	-
		有		E44	EM1g						
5.5	F-132S	無	鋼板製	E43	EM1e	-	-	-	-	-	-
		有		E44	EM1g						

注）1. 枠番 05, 07 用　2. 枠番 17 用　3. 枠番 07 用　4. 枠番 17, 1240 用

2） 単相モータ

表 EM13

モータ kW	モータ枠番	ブレーキ	標準			オプション（樹脂製）			オプション（鋼板製）		
			端子箱種類	掲載頁	図	有無	掲載頁	図	有無	掲載頁	図
0.015	FS-50S	無・有	なし（ラグ方式）	E42	EM1a	○（端子台付）	E44	EM2	-	-	-
0.025	FS-50M										
0.04	FS-50L（注 5）										
	FS-56S（注 6）										
0.06	FS-56M										
0.09	FS-56L										
0.1	FS-63M	無・有	鋼板製	E43	EM1d	-	-	-	-	-	-
0.2	FS-71M										
0.4	FS-80M										

注）1. 枠番 05, 07 用　2. 枠番 17, 1240 用

3） 三相インバータ用モータ、高効率三相モータ

表 EM14

モータ kW	モータ枠番	ブレーキ	標準			オプション（樹脂製）			オプション（鋼板製）		
			端子箱種類	掲載頁	図	有無	掲載頁	図	有無	掲載頁	図
0.1	FA-63S	無	樹脂製	E42	EM1c	-	-	-	○	E43	EM1e
		有		E43	EM1f					E44	EM1g
0.2	FA-63M	無	樹脂製	E42	EM1c	-	-	-	○	E43	EM1e
		有		E43	EM1f					E44	EM1g
0.4	FA-71M	無	鋼板製	E43	EM1e	-	-	-	-	-	-
		有		E44	EM1g						
0.75	FA-80M	無	鋼板製	E43	EM1e	-	-	-	-	-	-
		有		E44	EM1g						
1.5	FA-90L	無	鋼板製	E43	EM1e	-	-	-	-	-	-
		有		E44	EM1g						
2.2	FA-100L	無	鋼板製	E43	EM1e	-	-	-	-	-	-
		有		E44	EM1g						
3.7	FA-112M	無	鋼板製	E43	EM1e	-	-	-	-	-	-
		有		E44	EM1g						

2. アルタックス NEO

1） 三相モータ

表 EM15

モータ kW	モータ枠番	ブレーキ	標準			オプション（樹脂製）			オプション（鋼板製）		
			端子箱種類	掲載頁	図	有無	掲載頁	図	有無	掲載頁	図
0.09	F-56L	無・有	なし（ラグ方式）	E42	EM1b	○（端子台付）	E44	EM2	-	-	-
0.1	F-56L(注 1)	無・有	なし（ラグ方式）	E42	EM1b	○（端子台付）	E44	EM2	-	-	-
	F-63S(注 1)	無	樹脂製	E42	EM1c	-	-	-	○	E43	EM1e
		有		E43	EM1f					E44	EM1g
0.2	F-63M	無	樹脂製	E42	EM1c	-	-	-	○	E43	EM1e
		有		E43	EM1f					E44	EM1g
0.25	F-71M	無	樹脂製	E42	EM1c	-	-	-	○	E43	EM1e
		有		E43	EM1f					E44	EM1g
0.4	F-71M	無	樹脂製	E42	EM1c	-	-	-	○	E43	EM1e
		有		E43	EM1f					E44	EM1g
0.55	F-80S	無	鋼板製	E43	EM1e	-	-	-	-	-	-
		有		E44	EM1g						
0.75	F-80M	無	鋼板製	E43	EM1e	-	-	-	-	-	-
		有		E44	EM1g						
1.1	F-90S	無	鋼板製	E43	EM1e	-	-	-	-	-	-
		有		E44	EM1g						
1.5	F-90L	無	鋼板製	E43	EM1e	-	-	-	-	-	-
		有		E44	EM1g						
2.2	F-100L	無	鋼板製	E43	EM1e	-	-	-	-	-	-
		有		E44	EM1g						

注）1. アルタックス NEO・0.1kW は、以下の機種でモータ枠番が変わります。

kW	モータ枠番	減速比範囲（屋内形） ブレーキ無・付
0.1	F-56L	1/6 ～ 1/51
0.1	F-63S	1/3, 1/5, 1/59 ～ 1/1003

2） 単相モータ

表 EM16

モータ kW	モータ枠番	ブレーキ	標準			オプション（樹脂製）			オプション（鋼板製）		
			端子箱種類	掲載頁	図	有無	掲載頁	図	有無	掲載頁	図
0.09	FS-56L	無・有	なし（ラグ方式）	E42	EM1b	○（端子台付）	E44	EM2	-	-	-
0.1	FS-63M	無・有	鋼板製	E43	EM1d	-	-	-	-	-	-
0.2	FS-71M										
0.4	FS-80M										

3） 三相インバータ用モータ、高効率三相モータ

表 EM17

モータ kW	モータ枠番	ブレーキ	標準			オプション（樹脂製）			オプション（鋼板製）		
			端子箱種類	掲載頁	図	有無	掲載頁	図	有無	掲載頁	図
0.1	FA-63S	無	樹脂製	E42	EM1c	-	-	-	○	E43	EM1e
		有		E43	EM1f					E44	EM1g
0.2	FA-63M	無	樹脂製	E42	EM1c	-	-	-	○	E43	EM1e
		有		E43	EM1f					E44	EM1g
0.4	FA-71M	無	鋼板製	E43	EM1e	-	-	-	-	-	-
		有		E44	EM1g						
0.75	FA-80M	無	鋼板製	E43	EM1e	-	-	-	-	-	-
		有		E44	EM1g						
1.5	FA-90L	無	鋼板製	E43	EM1e	-	-	-	-	-	-
		有		E44	EM1g						
2.2	FA-100L	無	鋼板製	E43	EM1e	-	-	-	-	-	-
		有		E44	EM1g						

端子箱寸法

各端子箱の適用機種は、E40、E41 頁の「標準端子箱一覧表」をご参照ください。

図 EM1a	ハイポニック	
	標準	三相・単相・ブレーキ無・付 15W ～ 90W

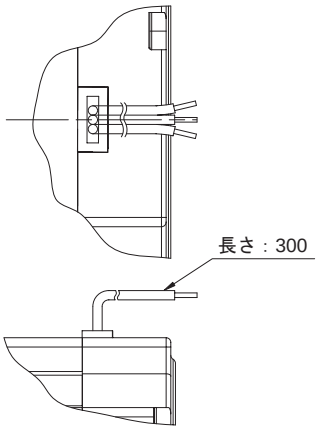

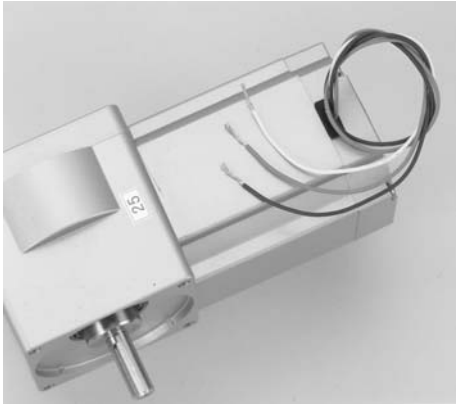

口出し線数	
ブレーキ無	3本
ブレーキ有	5本

図 EM1b	アルタックス NEO	
	標準	三相・単相・ブレーキ無・付 90W, 0.1kW

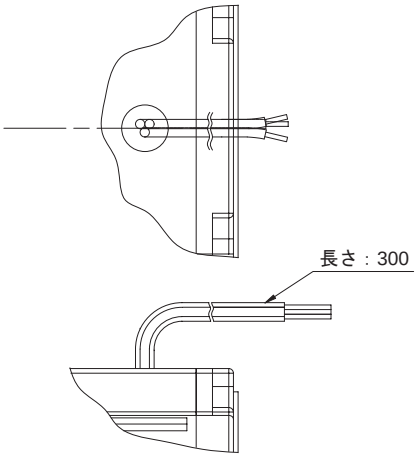

口出し線数	
ブレーキ無	3本
ブレーキ有	5本

図 EM1c	標準	三相・ブレーキ無　0.1kW ～ 0.4kW 三相インバータ用・ブレーキ無　0.1kW ～ 0.2kW

（ハイポニック・アルタックス NEO 共通、樹脂製）

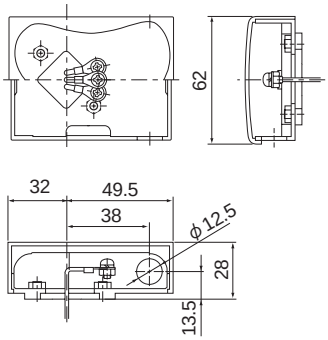

端子箱寸法

各端子箱の適用機種は、E40、E41 頁の「標準端子箱一覧表」をご参照ください。

図 EM1d	標準	単相・ブレーキ無・付　0.1kW ～ 0.4kW

（ハイポニック・アルタックス NEO 共通、金属製）

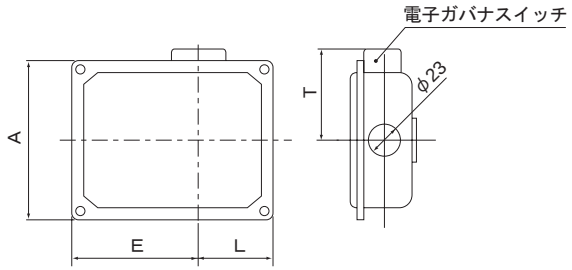

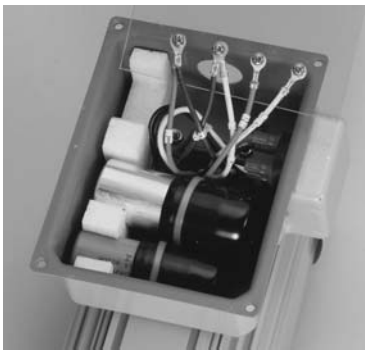

(mm)

kW	ブレーキ無及びブレーキ付			
	A	E	L	T
0.1	116	91.5	55.5	72
0.2	116	91.5	55.5	72
0.4	109	129.5	75.5	69

図 EM1e		ハイポニック	アルタックス NEO	
	標準	三相・ブレーキ無　0.55kW ～ 5.5kW 三相インバータ用・ブレーキ無　0.4kW ～ 3.7kW	標準	三相・ブレーキ無　0.55kW ～ 2.2kW 三相インバータ用・ブレーキ無　0.4kW ～ 2.2kW
	オプション	三相・ブレーキ無　0.1kW ～ 0.4kW 三相インバータ用・ブレーキ無　0.1kW ～ 0.2kW	オプション	三相・ブレーキ無　0.1kW ～ 0.4kW 三相インバータ用・ブレーキ無　0.1kW ～ 0.2kW

（金属製）

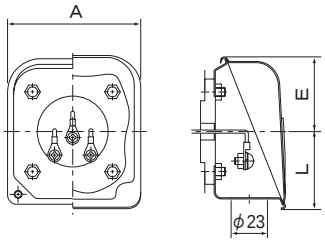

(mm)

kW	三相			三相インバータ用		
	A	E	L	A	E	L
0.1	85	53	43	85	53	43
0.2	85	53	43	85	53	43
0.25	85	53	43	–	–	–
0.4	85	53	43	85	48	48
0.55	85	48	48	–	–	–
0.75	85	48	48	85	48	48
1.1	85	48	48	–	–	–
1.5	85	48	48	85	48	48
2.2	85	48	48	100	53	59
3.0	100	53	59	–	–	–
3.7	100	53	59	100	53	59
5.5	100	53	59	–	–	–

図 EM1f	標準	三相・ブレーキ付　0.1kW ～ 0.4kW 三相インバータ用・ブレーキ付　0.1kW ～ 0.2kW

（ハイポニック・アルタックス NEO 共通、樹脂製）

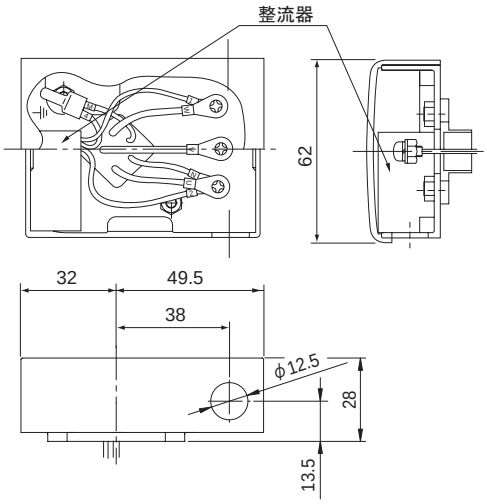

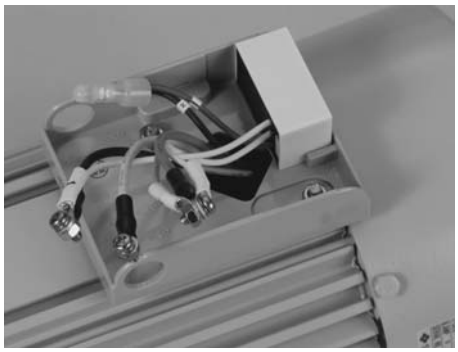

端子箱寸法

各端子箱の適用機種は、E40、E41 頁の「標準端子箱一覧表」をご参照ください。

		ハイポニック		アルタックス NEO
図 EM1g	標準	三相・ブレーキ付　0.55kW ～ 5.5kW 三相インバータ用・ブレーキ付　0.4kW ～ 3.7kW	標準	三相・ブレーキ付　0.55kW ～ 2.2kW 三相インバータ用・ブレーキ付　0.4kW ～ 2.2kW
	オプション	三相・ブレーキ付　0.1kW ～ 0.4kW 三相インバータ用・ブレーキ付　0.1kW ～ 0.2kW	オプション	三相・ブレーキ付　0.1kW ～ 0.4kW 三相インバータ用・ブレーキ付　0.1kW ～ 0.2kW

（金属製）

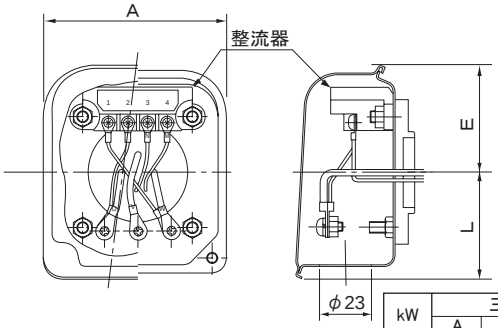

（mm）

kW	三相			三相インバータ用		
	A	E	L	A	E	L
0.1	85	53	43	85	53	43
0.2	85	53	43	85	53	43
0.25	85	53	43	–	–	–
0.4	85	53	43	85	48	48
0.55	85	48	48	–	–	–
0.75	85	48	48	85	48	48
1.1	85	48	48	–	–	–
1.5	85	48	48	85	48	48
2.2	85	48	48	100	53	59
3.0	100	53	59	–	–	–
3.7	100	53	59	100	53	59
5.5	100	53	59	–	–	–

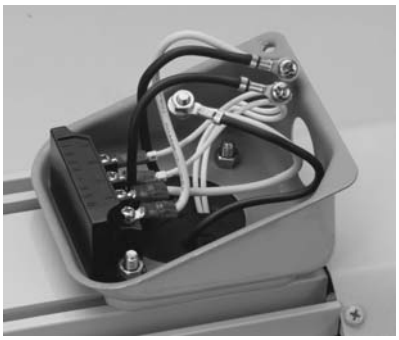

※オプションの 0.1kW ～ 0.4kW（インバータ用 0.1kW ～ 0.2kW）は、整流器の形状が異なります。

端子箱・端子台付（オプション）

90W 以下は端子箱無しが標準です。端子箱付はご注文時にご指示ください。

図 EM2	オプション	三相・ブレーキ無・付　15W ～ 0.4kW 単相・ブレーキ無・付　15W ～ 90W 三相インバータ用・ブレーキ無・付　0.1kW ～ 0.2kW

（ハイポニック・アルタックス NEO 共通、樹脂製）

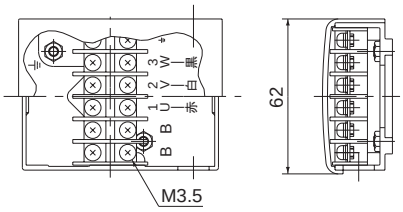

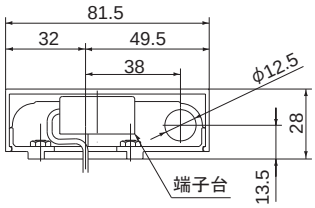

適応仕様範囲	
インダクション	ブレーキ無
	ブレーキ付
レバーシブル	ブレーキ無

※ブレーキ付単相モータには、整流器が内蔵されます。

※図 EM2 の対象機種以外の端子台付端子箱は鋼板製になります。寸法についてはご照会ください。

MEMO

端子箱　取付方向・引出口方向
直交軸ハイポニックギヤモータ

モータの端子箱取付位置及び引出方向は、標準取付方向から 90°のピッチで変更可能です。ご注文の際は、仕様記号の下 2 桁（5、6 桁目）で表されますので、ご指定願います。下記に製作可能な位置・引出口方向の組合せを示します。
なお、製品出荷後の変更はできません。また、お客様がご自身で向きを変えることもできませんので、ご注意ください。

中空軸・RNYM シリーズ

モータ容量 90W 以下

（三相モータ、単相モータ、単相レバーシブルモータ）

表 EM18a

端子箱無し（標準仕様）

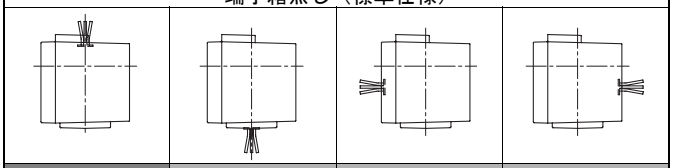

TX(標準)	BX	LX	RX

表 EM18b

樹脂製端子箱（オプション）

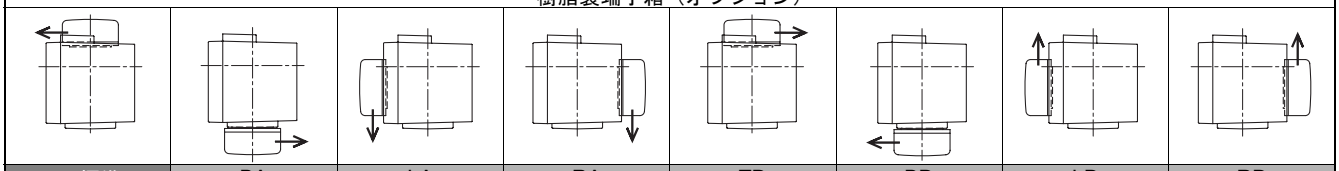

TA(標準)	BA	LA	RA	TD	BD	LD	RD

表 EM18c

アルミ製端子箱（オプション）

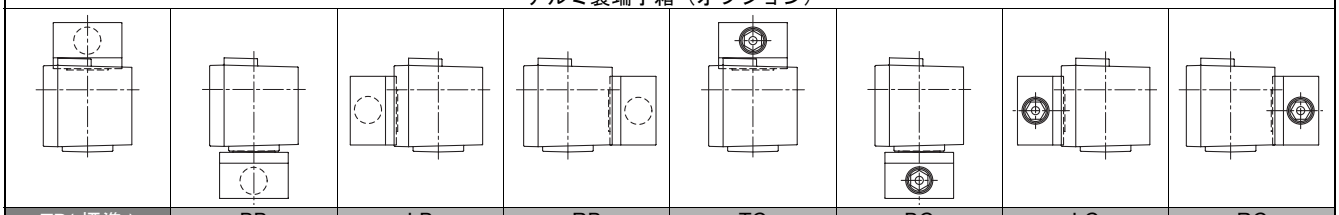

TB(標準)	BB	LB	RB	TC	BC	LC	RC

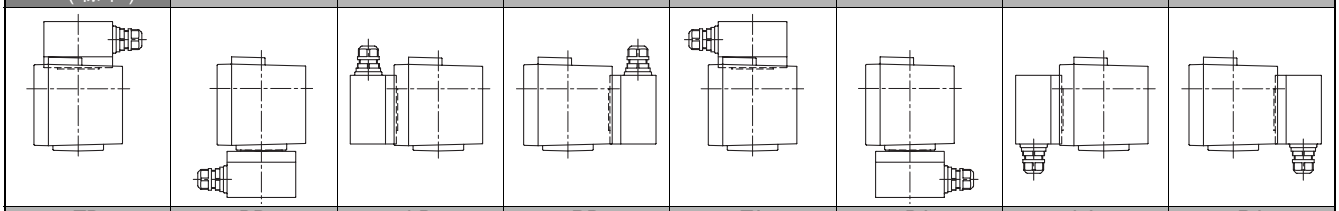

TD	BD	LD	RD	TA	BA	LA	RA

表 EM18d

防水形（IP65）

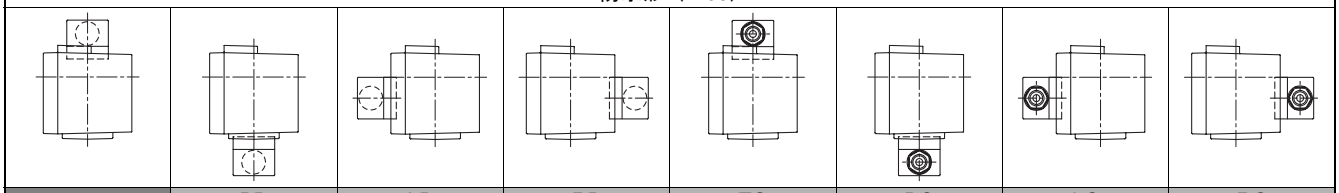

TB(標準)	BB	LB	RB	TC	BC	LC	RC

モータ容量 0.1kW 以上

（三相モータ、単相モータ、三相インバータモータ、高効率三相モータ）

表 EM18e

樹脂製端子箱・鋼板製端子箱　共通

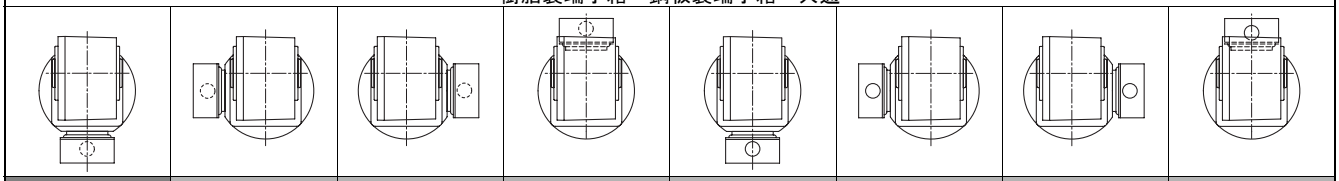

BB(標準)	LB	RB	TB	BC	LC	RC	TC

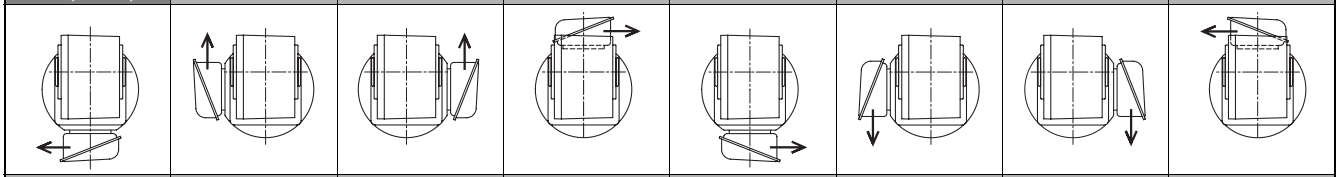

BD	LD	RD	TD	BA	LA	RA	TA

端子箱　取付方向・引出口方向
直交軸ハイポニックギヤモータ

モータの端子箱取付位置及び引出方向は、標準取付方向から 90°のピッチで変更可能です。ご注文の際は、仕様記号の下 2 桁（5、6 桁目）で表されますので、ご指定願います。下記に製作可能な位置・引出口方向の組合せを示します。
なお、製品出荷後の変更はできません。また、お客様がご自身で向きを変えることもできませんので、ご注意ください。

中実軸フランジ取付・RNFM シリーズ

モータ容量 90W 以下　（三相モータ、単相モータ、単相レバーシブルモータ）

表 EM19a

端子箱無し（標準仕様）							
軸出方向：L				軸出方向：R			
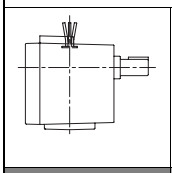	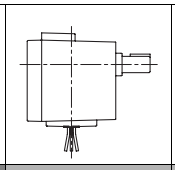	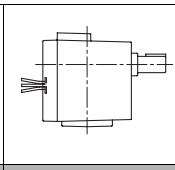	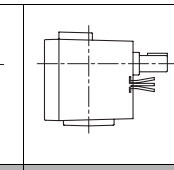	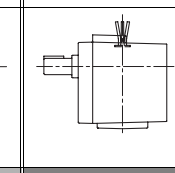	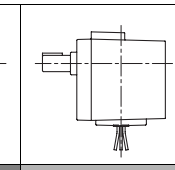	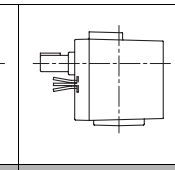	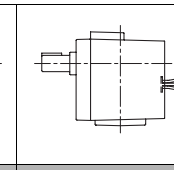
TX(標準)	BX	LX	RX	TX(標準)	BX	LX	RX

表 EM19b

樹脂製端子箱（オプション）							
軸出方向：L				軸出方向：R			
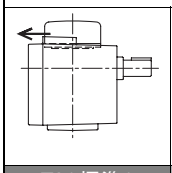	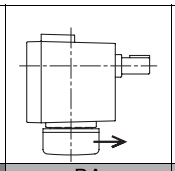	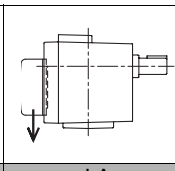	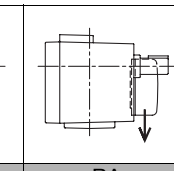	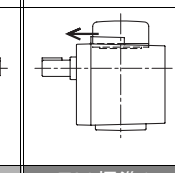	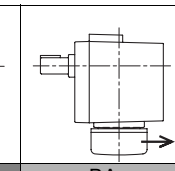	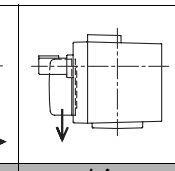	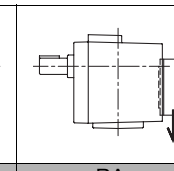
TA(標準)	BA	LA	RA	TA(標準)	BA	LA	RA
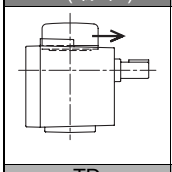	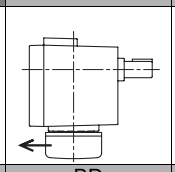	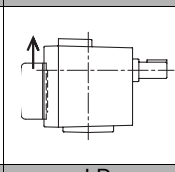	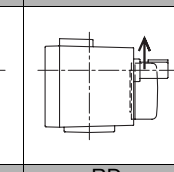	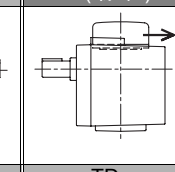	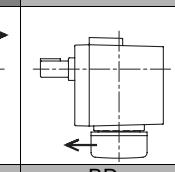	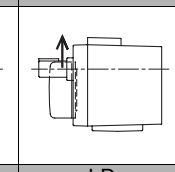	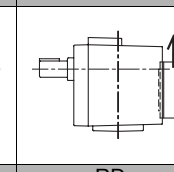
TD	BD	LD	RD	TD	BD	LD	RD

表 EM19c

アルミ製端子箱（オプション）							
軸出方向：L				軸出方向：R			
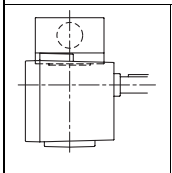	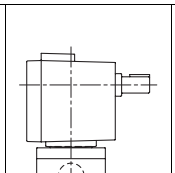	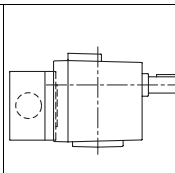	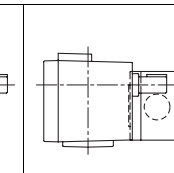	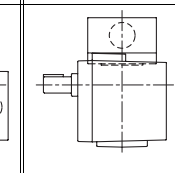	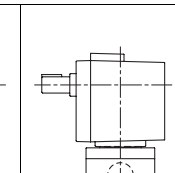	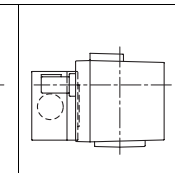	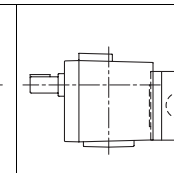
TB(標準)	BB	LB	RB	TB(標準)	BB	LB	RB
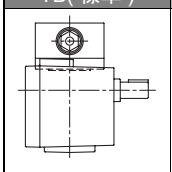	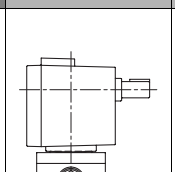	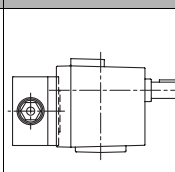		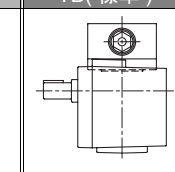	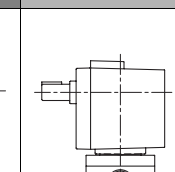		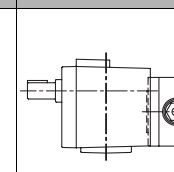
TC	BC	LC		TC	BC		RC
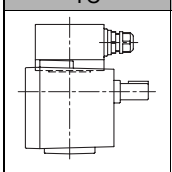	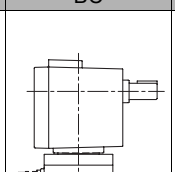	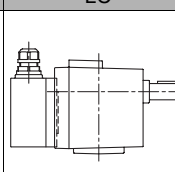	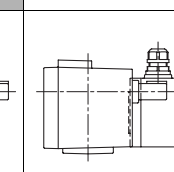	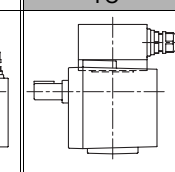	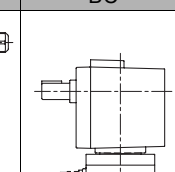	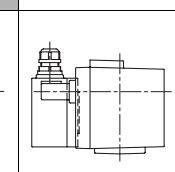	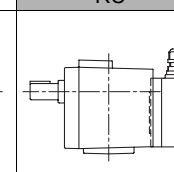
TD	BD	LD	RD	TD	BD	LD	RD
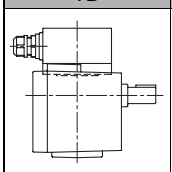	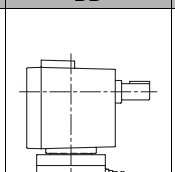	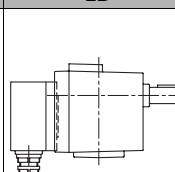	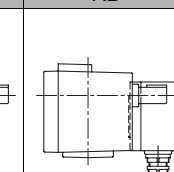	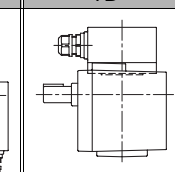	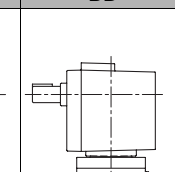	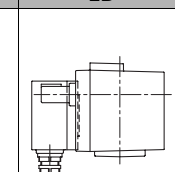	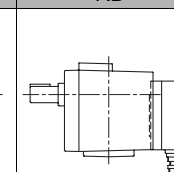
TA	BA	LA	RA	TA	BA	LA	RA

端子箱　取付方向・引出口方向
直交軸ハイポニックギヤモータ

端子箱の下 2 桁（5，6 桁目）で、端子箱の位置と向きが示されます。製作可能な組合せの一覧を示します。

中実軸フランジ取付・RNFM シリーズ

モータ容量 90W 以下

（三相モータ、単相モータ、単相レバーシブルモータ）

表 EM19d

防水形（IP65）							
軸出方向：L				軸出方向：R			
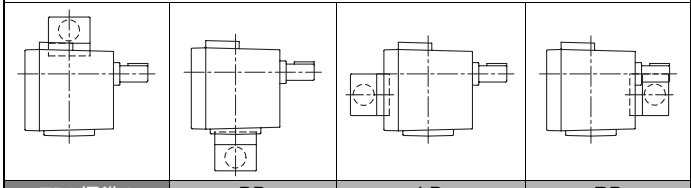							
TB(標準)	BB	LB	RB	TB(標準)	BB	LB	RB
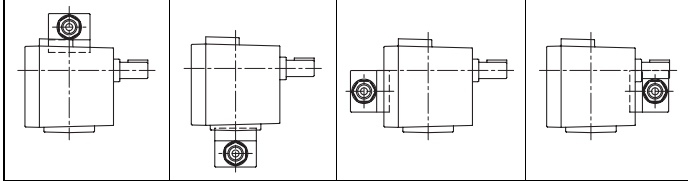							
TC	BC	LC	RC	TC	BC	LC	RC

モータ容量 0.1kW 以上

（三相モータ、単相モータ、三相インバータモータ、高効率三相モータ）

表 EM19e

樹脂製端子箱・鋼板製端子箱　共通							
軸出方向：L				軸出方向：R			
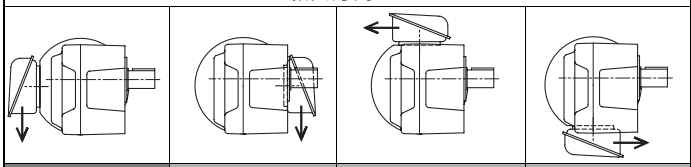							
LA (単相以外標準)	RA	TA	BA	RA (単相以外標準)	TA	BA	LA
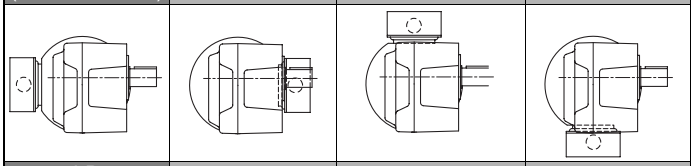							
LB (単相標準)	RB	TB	BB	RB (単相標準)	TB	BB	LB
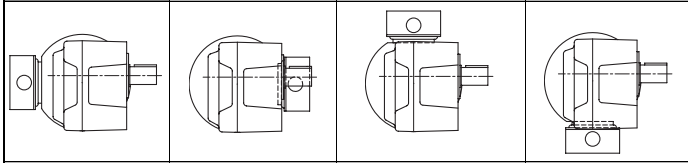							
LC	RC	TC	BC	RC	TC	BC	LC
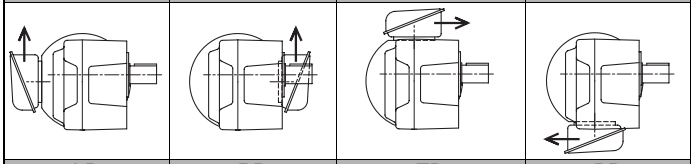							
LD	RD	TD	BD	RD	TD	BD	LD

端子箱　取付方向・引出口方向
直交軸ハイポニックギヤモータ

モータの端子箱取付位置及び引出方向は、標準取付方向から 90°のピッチで変更可能です。ご注文の際は、仕様記号の下 2 桁（5、6 桁目）で表されますので、ご指定願います。下記に製作可能な位置・引出口方向の組合せを示します。
なお、製品出荷後の変更はできません。また、お客様がご自身で向きを変えることもできませんので、ご注意ください。

中実軸脚取付・RNHM シリーズ

全容量　（三相モータ、単相モータ、三相インバータモータ、高効率三相モータ）

表 EM20e

樹脂製端子箱・鋼板製端子箱　共通

軸出方向：L

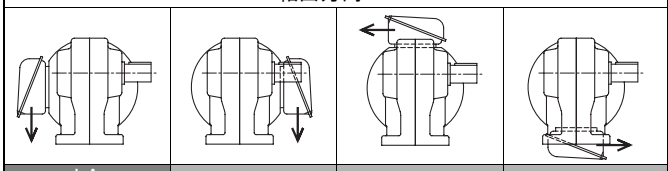

LA（単相以外標準）	RA	TA	BA

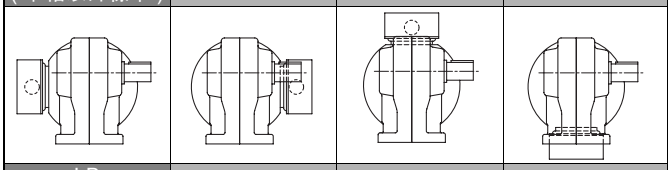

LB（単相標準）	RB	TB	BB

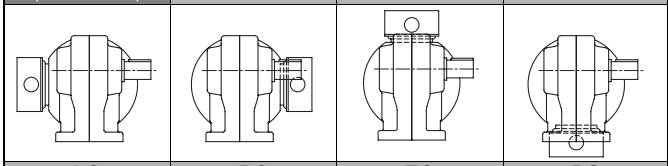

LC	RC	TC	BC

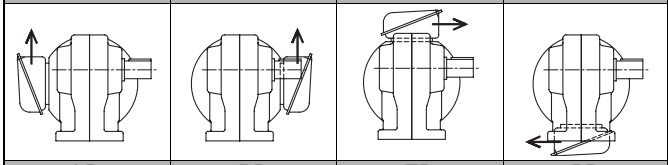

LD	RD	TD	BD

軸出方向：R

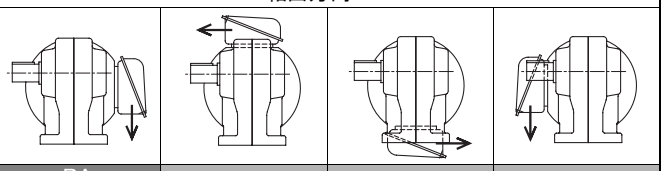

RA（単相以外標準）	TA	BA	LA

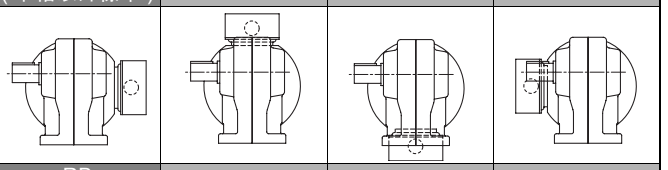

RB（単相標準）	TB	BB	LB

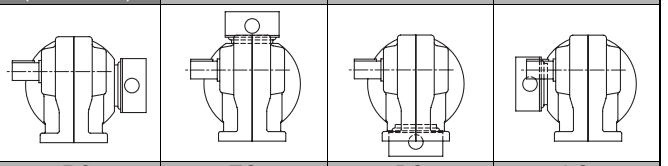

RC	TC	BC	LC

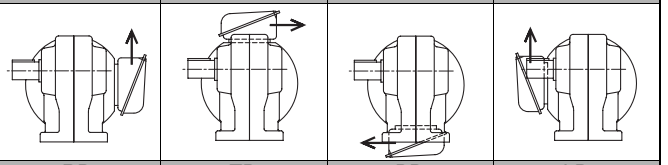

RD	TD	BD	LD

軸出方向：T

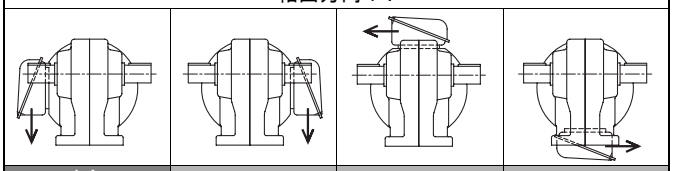

LA（単相以外標準）	RA	TA	BA

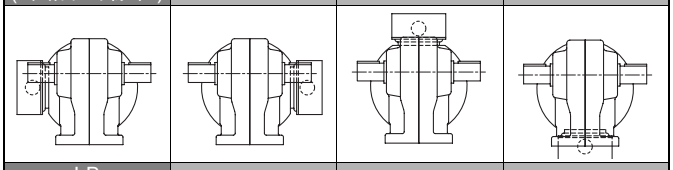

LB（単相標準）	RB	TB	BB

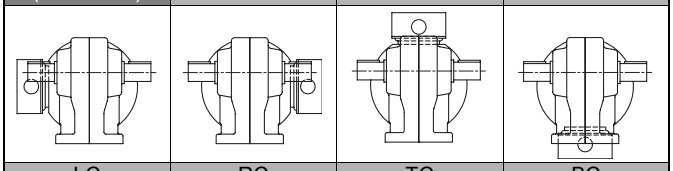

LC	RC	TC	BC

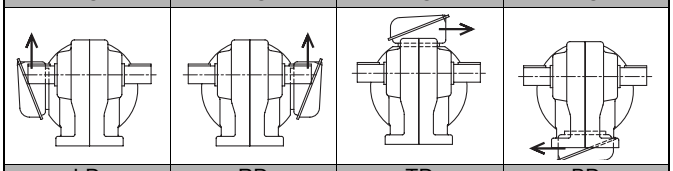

LD	RD	TD	BD

端子箱　取付方向・引出口方向
平行軸アルタックス NEO ギヤモータ

モータの端子箱取付位置及び引出方向は、標準取付方向から 90°のピッチで変更可能です。ご注文の際は、仕様記号の下 2 桁（5、6 桁目）で表されますので、ご指定願います。下記に製作可能な位置・引出口方向の組合せを示します。
なお、製品出荷後の変更はできません。また、お客様がご自身で向きを変えることもできませんので、ご注意ください。

フランジ取付・CNVM

モータ容量 90W 以下（三相モータ、単相モータ、単相レバーシブルモータ）
モータ容量 0.1kW・枠番 5067（三相モータ）

表 EM21a

端子箱無し（標準仕様）

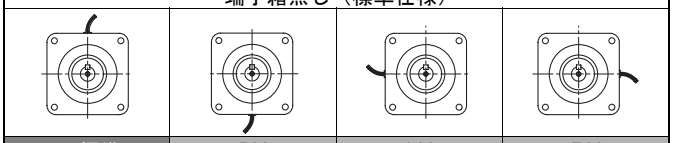

TX(標準)	BX	LX	RX

表 EM21b

樹脂製端子箱（オプション）

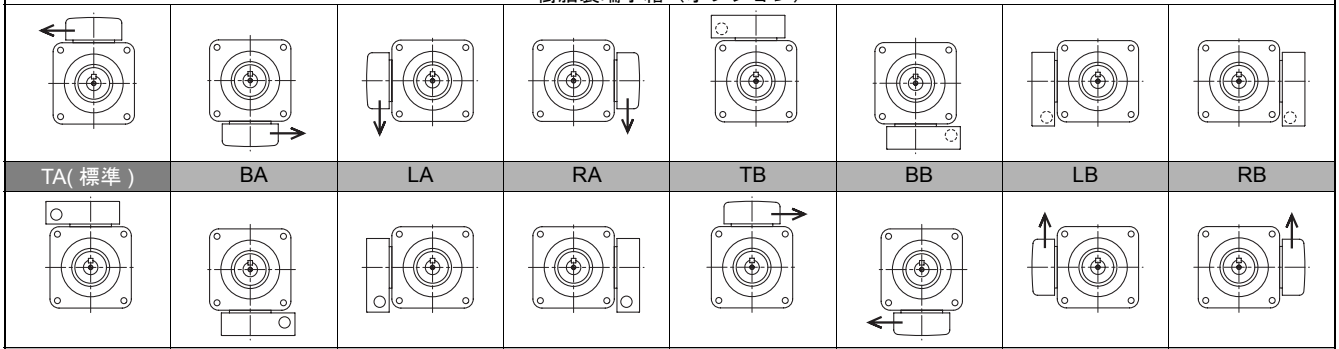

TA(標準)	BA	LA	RA	TB	BB	LB	RB
TC	BC	LC	RC	TD	BD	LD	RD

モータ容量 0.1kW 以上（三相モータの枠番 5067 を除く。）

表 EM21c

樹脂製端子箱・鋼板製端子箱　共通

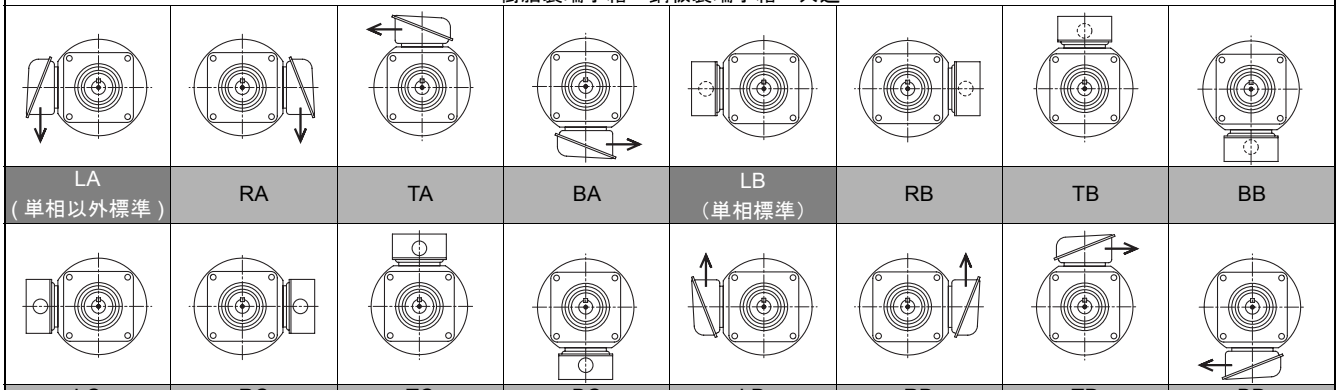

LA (単相以外標準)	RA	TA	BA	LB （単相標準）	RB	TB	BB
LC	RC	TC	BC	LD	RD	TD	BD

端子箱　取付方向・引出口方向
平行軸アルタックス NEO ギヤモータ

モータの端子箱取付位置及び引出方向は、標準取付方向から 90°のピッチで変更可能です。ご注文の際は、仕様記号の下 2 桁（5、6 桁目）で表されますので、ご指定願います。下記に製作可能な位置・引出口方向の組合せを示します。
なお、製品出荷後の変更はできません。また、お客様がご自身で向きを変えることもできませんので、ご注意ください。

脚取付・CNHM

モータ容量 90W 以下	（三相モータ、単相モータ、単相レバーシブルモータ）
モータ容量 0.1kW・枠番 5067	（三相モータ）

表 EM21d

端子箱無し（標準仕様）			
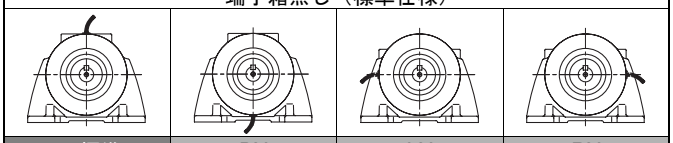			
TX(標準)	BX	LX	RX

表 EM21e

樹脂製端子箱（オプション）							
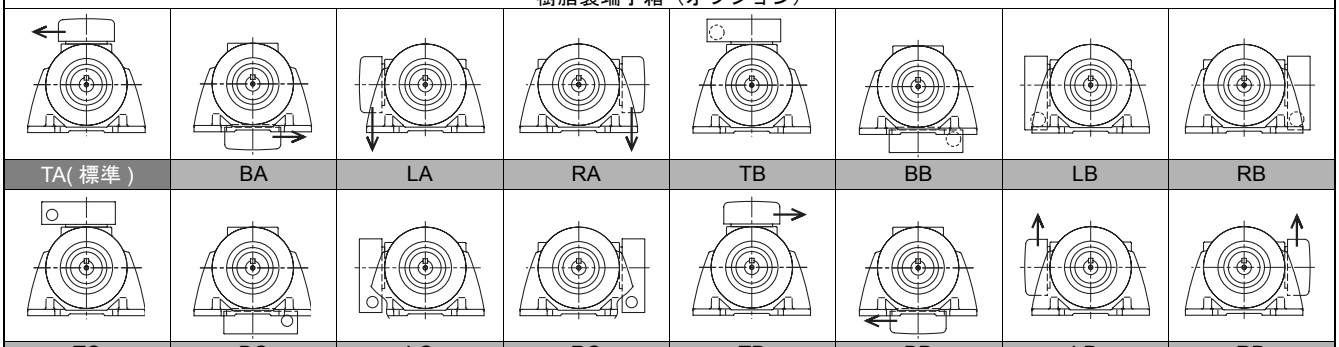							
TA(標準)	BA	LA	RA	TB	BB	LB	RB
TC	BC	LC	RC	TD	BD	LD	RD

モータ容量 0.1kW 以上	（三相モータの枠番 5067 を除く。）

表 EM21f

樹脂製端子箱・鋼板製端子箱　共通							
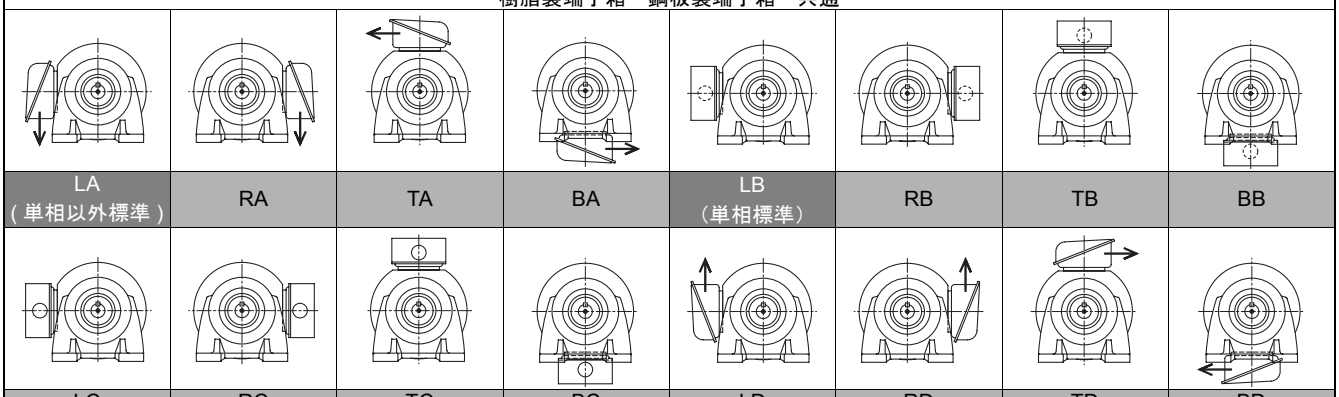							
LA (単相以外標準)	RA	TA	BA	LB （単相標準）	RB	TB	BB
LC	RC	TC	BC	LD	RD	TD	BD

標準ブレーキ一覧

1. ハイポニック

○ 屋内形，屋外形，軽防塵形

表 EM22　三相モータ

モータ容量	モータ枠番	適用組合せ枠番	ブレーキ形式	特性表			構造図	
				頁	表	番号	頁	図
15W	F-50S	01 , 03	SB-004	E54	EM33	1	E56	EM7
25W	F-50M	01 , 03				2		
40W	F-50L	05 , 07				3		
	F-56S	17 , 1240	FB-003	E54	EM33	4	E56	EM9
60W	F-50L	07	SB-004	E54	EM33	5	E56	EM7
	F-56M	17 , 1240	FB-005	E54	EM33	6	E56	EM9
90W	F-56L	全組合せ				7		
0.1kW	F-63S	全組合せ	FB-01A1	E54	EM33	11	E56	EM10
0.2kW	F-63M	全組合せ	FB-02A1			12		
0.25kW	F-71M	全組合せ	FB-05A1			14		
0.4kW	F-71M	全組合せ				15		
0.55kW	F-80S	全組合せ	FB-1B	E54	EM33	16	E57	EM11
0.75kW	F-80M	全組合せ				17		
1.1kW	F-90S	全組合せ	FB-2B1			18		
1.5kW	F-90L	全組合せ				19		
2.2kW	F-100L	全組合せ	FB-3B			20		
3.0kW	F-112S	全組合せ	FB-5B	E54	EM33	21	E57	EM12
3.7kW	F-112M	全組合せ				22		
5.5kW	F-132S	全組合せ	FB-8B			23		

・15W ～ 90W は屋内形のみ。
・整流器の出力電圧は、E55 頁の表 EM36 を参照ください。

表 EM23　単相モータ

モータ容量	モータ枠番	適用組合せ枠番	ブレーキ形式	特性表			構造図	
				頁	表	番号	頁	図
15W	FS-50S	01 , 03	SB-004	E54	EM34	1	E56	EM7
25W	FS-50M	01 , 03				2		
40W	FS-50L	05 , 07				3		
	FS-56S	17 , 1240	FB-003	E54	EM34	4	E56	EM9
60W	FS-56M	15,17,1240	FB-005			5		
90W	FS-56L	全組合せ				7		
0.1kW	FS-63M	全組合せ	FB-01A1	E54	EM34	8	E56	EM10
0.2kW	FS-71M	全組合せ	FB-02A1			9		
0.4kW	FS-80M	全組合せ	FB-1B	E54	EM34	10	E57	EM11

15W ～ 90W は屋内形のみ。

表 EM24　三相インバータ用モータ

モータ容量	モータ枠番	適用組合せ枠番	ブレーキ形式	特性表			構造図	
				頁	表	番号	頁	図
0.1kW	FA-63S	全組合せ	FB-02A1	E55	EM35	1	E56	EM10
0.2kW	FA-63M	全組合せ	FB-05A1			2		
0.4kW	FA-71M	全組合せ	FB-1B	E55	EM35	3	E57	EM11
0.75kW	FA-80M	全組合せ	FB-2B1			4		
1.5kW	FA-90L	全組合せ	FB-3B			5		
2.2kW	FA-100L	全組合せ	FB-5B	E55	EM35	6	E57	EM12
3.7kW	FA-112M	全組合せ	FB-8B			7		

整流器の出力電圧は、E55 頁の表 EM36 を参照ください。

○ 防水形

表 EM25　三相モータ

モータ容量	モータ枠番	適用組合せ枠番	ブレーキ形式	特性表			構造図	
				頁	表	番号	頁	図
15W	F-50S	01 , 03	SB-004	E54	EM33	1	E56	EM8
25W	F-50M	01 , 03				2		
40W	F-50L	05 , 07				3		
	F-56S	17 , 1240	FB-003	E54	EM33	4	E57	EM14
60W	F-50L	07	SB-004			5	E56	EM8
	F-56M	17 , 1240	FB-005	E54	EM33	6	E57	EM14
90W	F-56L	全組合せ				7		

整流器の出力電圧は、E55 頁の表 EM36 を参照ください。

表 EM26　単相モータ

モータ kW	モータ枠番	適用組合せ枠番	ブレーキ形式	特性表			構造図	
				頁	表	番号	頁	図
15W	FS-50S	全組合せ	SB-004	E54	EM34	1	E56	EM7
25W	FS-50M	全組合せ				2		
40W	FS-56S	17 , 1240	FB-003	E54	EM34	4	E57	EM14

2. アルタックス NEO

○ 屋内形

表 EM27　三相モータ

モータ kW	モータ枠番	適用組合せ枠番	ブレーキ形式	特性表			構造図	
				頁	表	番号	頁	図
40W	F-56S	全組合せ	FB-003	E54	EM33	4	E57	EM13
60W	F-56M	全組合せ	FB-005			6		
90W	F-56L	全組合せ	RB-01A			8		
0.1kW	F-56L	※参照				9		
	F-63S	※参照	FB-01A1	E54	EM33	11	E58	EM15
0.2kW	F-63M	全組合せ	FB-02A1			12		
0.25kW	F-63M	全組合せ	FB-02A1			13		
0.4kW	F-71M	全組合せ	FB-05A1			15		
0.55kW	F-80S	全組合せ	FB-1B	E54	EM33	16	E58	EM16
0.75kW	F-80M	全組合せ	FB-1B			17		
1.1kW	F-90S	全組合せ	FB-2B			18		
1.5kW	F-90L	全組合せ	FB-2B	E54	EM33	19	E58	EM16
2.2kW	F-100L	全組合せ	FB-3B			20		
3.7kW	F-112M	全組合せ	FB-5B	E54	EM33	22	E57	EM12

整流器の出力電圧は、E55 頁の表 EM36 を参照ください。

※三相モータ・0.1kW は下表の組合せとなります。

kW	モータ枠番	減速比範囲（屋内形）ブレーキ無・付
0.1	F-56L	1/6 ～ 1/51
0.1	F-63S	1/3, 1/5, 1/59 ～ 1/1003

表 EM28　単相モータ

モータ kW	モータ枠番	適用組合せ枠番	ブレーキ形式	特性表			構造図	
				頁	表	番号	頁	図
40W	FS-56S	全組合せ	FB-003	E54	EM34	4	E56	EM9
60W	FS-56M	全組合せ	FB-005	E54	EM34	5	E56	EM9
90W	FS-56L	全組合せ	RB-01A	E54	EM34	6	E57	EM13
0.1kW	FS-63M	全組合せ	FB-01A1	E54	EM34	8	E58	EM15
0.2kW	FS-71M	全組合せ	FB-02A1	E54	EM34	9	E58	EM15
0.4kW	FS-80M	全組合せ	FB-1B	E54	EM34	10	E58	EM16

表 EM29　三相インバータ用モータ

モータ kW	モータ枠番	適用組合せ枠番	ブレーキ形式	特性表			構造図	
				頁	表	番号	頁	図
0.1kW	FA-63S	全組合せ	FB-02A1	E55	EM35	1	E58	EM15
0.2kW	FA-63M	全組合せ	FB-05A1	E55	EM35	2	E58	EM15
0.4kW	FA-71M	全組合せ	FB-1B	E55	EM35	3	E58	EM16
0.75kW	FA-80M	全組合せ	FB-2B1	E55	EM35	4	E58	EM16
1.5kW	FA-90L	全組合せ	FB-3B	E55	EM35	5	E58	EM16
2.2kW	FA-100L	全組合せ	FB-5B	E55	EM35	6	E57	EM12
3.7kW	FA-112M	全組合せ	FB-8B	E55	EM35	7	E57	EM12

整流器の出力電圧は、E55 頁の表 EM36 を参照ください。

○ 屋外形，軽防塵形

表 EM30　三相モータ

モータ kW	モータ枠番	適用組合せ枠番	ブレーキ形式	特性表			構造図	
				頁	表	番号	頁	図
0.1kW	F-63S	全組合せ	FB-01A1	E54	EM33	11	E58	EM15
0.2kW	F-63M	全組合せ	FB-02A1	E54	EM33	12	E58	EM15
0.25kW	F-63M	全組合せ	FB-02A1	E54	EM33	13	E58	EM15
0.4kW	F-71M	全組合せ	FB-05A1	E54	EM33	14	E58	EM15
0.55kW	F-80S	全組合せ	FB-1B	E54	EM33	15	E58	EM16
0.75kW	F-80M	全組合せ	FB-1B	E54	EM33	16	E58	EM16
1.1kW	F-90S	全組合せ	FB-2B1	E54	EM33	17	E58	EM16
1.5kW	F-90L	全組合せ	FB-2B	E54	EM33	18	E58	EM16
2.2kW	F-100L	全組合せ	FB-3B	E54	EM33	19	E58	EM16

整流器の出力電圧は、E55 頁の表 EM36 を参照ください。

表 EM31　単相モータ

モータ kW	モータ枠番	適用組合せ枠番	ブレーキ形式	特性表			構造図	
				頁	表	番号	頁	図
0.1kW	FS-63M	全組合せ	FB-01A1	E54	EM34	7	E58	EM15
0.2kW	FS-71M	全組合せ	FB-02A1	E54	EM34	8	E58	EM15
0.4kW	FS-80M	全組合せ	FB-1B	E54	EM34	9	E58	EM16

表 EM32　三相インバータ用モータ

モータ kW	モータ枠番	適用組合せ枠番	ブレーキ形式	特性表			構造図	
				頁	表	番号	頁	図
0.1kW	FA-63S	全組合せ	FB-02A1	E55	EM35	1	E58	EM15
0.2kW	FA-63M	全組合せ	FB-05A1	E55	EM35	2	E58	EM15
0.4kW	FA-71M	全組合せ	FB-1B	E55	EM35	3	E58	EM16
0.75kW	FA-80M	全組合せ	FB-2B1	E55	EM35	4	E58	EM16
1.5kW	FA-90L	全組合せ	FB-3B	E55	EM35	5	E58	EM16
2.2kW	FA-100L	全組合せ	FB-5B	E55	EM35	6	E57	EM12

整流器の出力電圧は、E55 頁の表 EM36 を参照ください。

内蔵ブレーキ
ブレーキ特性表

1. 三相モータ

表 EM33

番号	モータ容量	ブレーキ形式	標準トルク (Nm)	慣性モーメント (× 10^{-4}kgm^2)	ブレーキ総仕事量 (× 10^7J)	制御時の動作遅れ時間(sec)		ブレーキ電流(A)				
						普通制動回路	急制動回路	200V 50/60Hz	220V 60Hz	380V 50Hz	400V 50/60Hz	440V 60Hz
1	15W	SB-004	0.4	0.135	1.1	0.1 ～ 0.2	0.005 ～ 0.015	0.05	0.05	-	-	-
2	25W											
3	40W											
4	40W	FB-003	0.3	1.1	1.0	0.1 ～ 0.12	0.05 ～ 0.06	0.04	0.04	-	-	-
5	60W	SB-004	0.4	0.135	1.1	0.1 ～ 0.2	0.005 ～ 0.015	0.05	0.05	-	-	-
6	60W	FB-005	0.5	1.2	1.0	0.1 ～ 0.12	0.05 ～ 0.06	0.04	0.04	-	-	-
7	90W											
8	90W	RB-01A	0.8	1.5	1.0	0.08 ～ 0.1	0.03 ～ 0.04	0.05	0.05	-	0.02	0.03
9	0.1kW											
10	90W	FB-01A1	1.0	3.5	10	0.15 ～ 0.2	0.015 ～ 0.02	0.07	0.08	0.03	0.04	0.04
11	0.1kW											
12	0.2kW	FB-02A1	2.0	5.5	10	0.15 ～ 0.2	0.015 ～ 0.02	0.1	0.1	0.05	0.05	0.06
13	0.25kW											
14	0.25kW	FB-05A1	4.0	6.8	10	0.1 ～ 0.15	0.01 ～ 0.015	0.1	0.1	0.05	0.05	0.06
15	0.4kW											
16	0.55kW	FB-1B	7.5	13	25	0.2 ～ 0.3	0.01 ～ 0.02	0.1	0.1	0.1	0.1	0.1
17	0.75kW											
18	1.1kW	FB-2B1	15	24	27	0.2 ～ 0.3	0.01 ～ 0.02	0.3	0.3	0.1	0.1	0.1
19	1.5kW											
20	2.2kW	FB-3B	22	38	33	0.3 ～ 0.4	0.01 ～ 0.02	0.3	0.3	0.1	0.1	0.2
21	3.0kW	FB-5B	37	96	244	0.4 ～ 0.5	0.01 ～ 0.02	0.5	0.6	0.3	0.3	0.3
22	3.7kW											
23	5.5kW	FB-8B	55	125	244	0.3 ～ 0.4	0.01 ～ 0.02	0.5	0.6	0.3	0.3	0.3

2. 単相モータ

表 EM34

番号	モータ容量	ブレーキ形式	標準トルク (Nm)	慣性モーメント (× 10^{-4}kgm^2)	ブレーキ総仕事量 (× 10^7J)	制御時の動作遅れ時間(sec)		ブレーキ電流(A)	
						普通制動回路	急制動回路	100V 50/60Hz	200V 60Hz
1	15W	SB-004	0.4	0.135	1.1	0.1 ～ 0.2	0.005 ～ 0.015	0.1	-
2	25W								
3	40W								
4	40W	FB-003	0.3	1.4	1.0	0.1 ～ 0.12	0.05 ～ 0.06	0.07	-
5	60W	FB-005	0.5	1.2	1.0	0.1 ～ 0.12	0.05 ～ 0.06	0.07	-
6	90W	RB-01A	0.8	1.5	1.0	0.08 ～ 0.1	0.03 ～ 0.04	0.08	0.05
7	90W	FB-005	0.5	1.5	1.0	0.1 ～ 0.12	0.05 ～ 0.06	0.07	-
8	0.1kW	FB-01A1	1.0	5.5	10	0.15 ～ 0.2	0.015 ～ 0.02	0.1	0.1
9	0.2kW	FB-02A1	2.0	6.8	10	0.15 ～ 0.2	0.015 ～ 0.02	0.1	0.1
10	0.4kW	FB-1B	4.0	13	25	0.3 ～ 0.4	0.01 ～ 0.02	0.2	0.2

- ブレーキは、モータ、ブレーキともに連続定格です。
- モータ停止時におけるブレーキへの連続通電はお避けください。
- ブレーキには、ノンアスベストライニングを使用しています。
- ブレーキの機械的寿命は一般的使用条件において 200 万回の長寿命です。
- FB ブレーキ、RB ブレーキの整流器は、40W ～ 90W と 0.1kWRB ブレーキはブレーキ部に内蔵、0.1ｋW 以上は端子箱内に内蔵しています。SB ブレーキの整流器は別置となります。
- 昇降装置へのご使用や停止精度を良くしたい場合は、急制動回路としてください。
- アルタックス NEO の標準ブレーキは、低騒音形ブレーキです（FB-01A1 ～ FB-3B）。ハイポニックでもオプションで対応可能です。（FB-8B まで製作可能）
- FB ブレーキはいずれも直流電流、スプリング制動方式（無励磁作動方式）です。
- 上記標準トルクは動摩擦トルクを表します。

3. 三相インバータ用モータ・高効率三相モータ

表 EM35

番号	モータ容量	ブレーキ形式	標準トルク (Nm)	慣性モーメント (× 10^{-4}kgm^2)	ブレーキ総仕事量 (× 10^7J)	制御時の動作遅れ時間(sec)		ブレーキ電流(A)			
						普通制動回路	急制動回路	200V 50/60Hz	220V 60Hz	400V 50/60Hz	440V 60Hz
1	0.1kW	FB-02A1	2.0	5.5	10	0.08 ～ 0.12	0.015 ～ 0.02	0.1	0.1	0.05	0.06
2	0.2kW	FB-05A1	4.0	6.8	10	0.03 ～ 0.07	0.01 ～ 0.015	0.1	0.1	0.05	0.06
3	0.4kW	FB-1B	7.5	13	25	0.1 ～ 0.15	0.01 ～ 0.02	0.1	0.1	0.1	0.1
4	0.75kW	FB-2B	15	24	27	0.1 ～ 0.15	0.01 ～ 0.02	0.3	0.3	0.1	0.1
5	1.5kW	FB-3B	22	38	33	0.15 ～ 0.2	0.01 ～ 0.02	0.3	0.3	0.1	0.2
6	2.2kW	FB-5B	37	96	244	0.2 ～ 0.25	0.01 ～ 0.02	0.5	0.6	0.3	0.3
7	3.7kW	FB-8B	55	125	244	0.1 ～ 0.15	0.01 ～ 0.02	0.5	0.6	0.3	0.3

- ブレーキは、モータ、ブレーキともに連続定格です。
- モータ停止時におけるブレーキへの連続通電はお避けください。
- ブレーキには、ノンアスベストライニングを使用しています。
- ブレーキの機械的寿命は一般的使用条件において 200 万回の長寿命です。
- FB ブレーキ、RB ブレーキの整流器は、40W ～ 90W と 0.1kWRB ブレーキはブレーキ部に内蔵、0.1ｋW 以上は端子箱内に内蔵しています。SB ブレーキの整流器は別置となります。
- 昇降装置へのご使用や停止精度を良くしたい場合は、急制動回路としてください。
- アルタックス NEO の標準ブレーキは、低騒音形ブレーキです（FB-01A1 ～ FB-3B）。ハイポニックでもオプションで対応可能です。（FB-8B まで製作可能）
- FB ブレーキはいずれも直流電流、スプリング制動方式（無励磁作動方式）です。
- 上記標準トルクは動摩擦トルクを表します。

4. 三相モータ・三相インバータ用モータ用ブレーキの整流器出力電圧

三相ブレーキの整流器出力電圧

表 EM36

入力電圧	出力電圧
AC200V	DC90V
AC220V	DC99V
AC400V	DC180V
AC440V	DC198V

急制動回路にすると制動時間が短くなる理由について

普通制動回路（標準回路）と急制動回路の違いは図 EM3 及び図 EM4 の通りです。
図 EM5 及び図 EM6 は普通制動回路（標準回路）及び急制動回路における電流減衰の状況を示したものです。

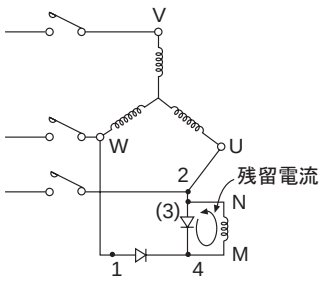

図 EM3 標準回路

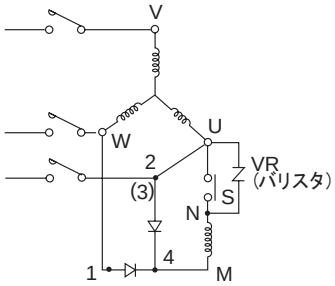

図 EM4 急制動回路

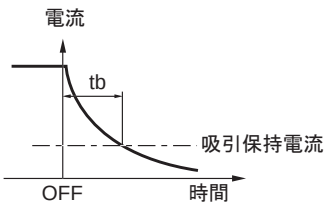

図 EM5 標準回路の電流減衰カーブ

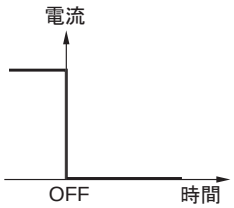

図 EM6 急制動回路の電流減衰カーブ

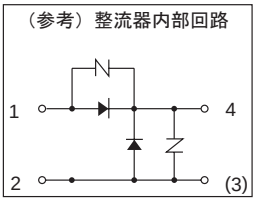

ブレーキコイルはインダクタンス L があるため、図 EM3 の標準回路の場合、電源 OFF にしても L に蓄えられたエネルギーにより残留電流が流れます。この残留電流の減衰カーブは図 EM5 の様になります。

そこで図 EM4 の急制動回路に接続し電源 OFF と同時に S も開放すれば、ブレーキコイルとの閉回路が出来ないため、残留電流は図 EM6 の如く流れなくなります。

故に、tb 時間だけ制動時間が短くなり、急制動となります。

つまり、急制動回路とは、電源 ON、OFF と同時にブレーキコイルを ON、OFF することにより残留電流を流さない様にするための回路です。

（VR バリスタは整流器や接点 S を保護するために必ず御使用ください。）

内蔵形ブレーキ
ブレーキ構造図

図EM7 SB-004（屋内）（15W~60W×4P）

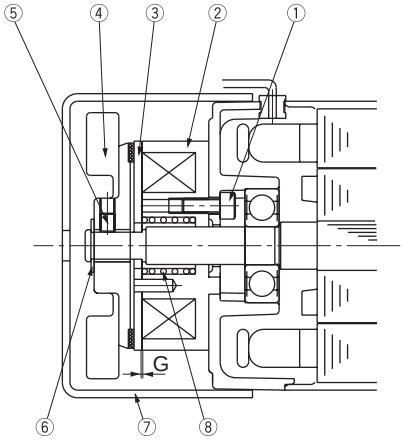

品番	部品名	品番	部品名
1	ブレーキ取付ボルト	5	セットボルト
2	固定鉄心	6	止め輪
3	可動鉄心	7	カバー
4	ファン付ライニング	8	トルクスプリング

図EM8 SB-004（防水形）（15W~60W×4P）

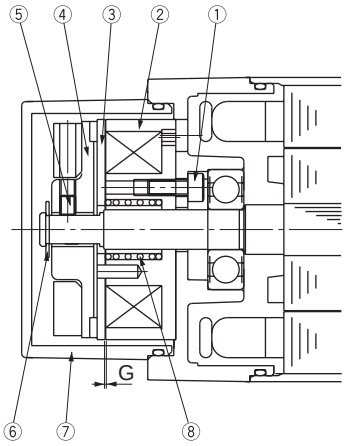

品番	部品名	品番	部品名
1	ブレーキ取付ボルト	5	セットボルト
2	固定鉄心	6	止め輪
3	可動鉄心	7	カバー
4	ファン付ライニング	8	トルクスプリング

図EM9 FB-003,005（40W~90W×4P）

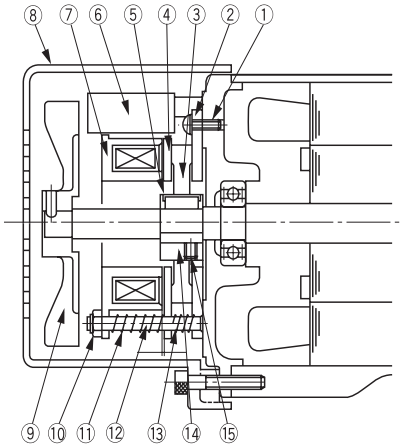

品番	部品名	品番	部品名
1	ブレーキ取付ボルト	9	ファン(単相60,90Wのみ取付)
2	固定板	10	ギャップ調整ナット
3	ブレーキライニング	11	トルクスプリング
4	可動鉄心	12	スタッドボルト
5	板バネ	13	補助スプリング
6	整流器	14	ボス
7	固定鉄心	15	ボスセットボルト
8	カバー		

図EM10 FB-01A1,02A1,05A1（0.1kW~0.4kW×4P）（FB-01A1はファン無し）

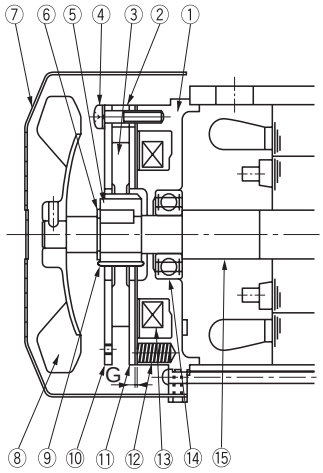

品番	部品名	品番	部品名
1	固定鉄心	9	板バネ
2	スペーサ	10	固定板
3	ブレーキライニング	11	可動鉄心
4	組付ボルト	12	スプリング
5	ボス	13	電磁石コイル
6	軸用C型止メ輪	14	ボールベアリング
7	ファンカバー	15	電動機軸
8	ファン（0.1kW×4Pは無）		

※ブレーキゆるめ装置付もオプションで製作可能です。

ブレーキ構造図

図EM11 FB-1B,2B1,3B（0.55～2.2kW×4P）

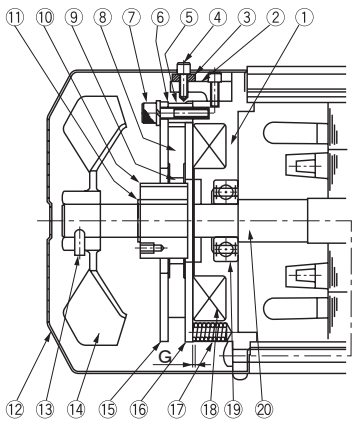

品番	部品名	品番	部品名
1	固定鉄心	11	軸用C形止め輪
2	ゆるめ金具	12	カバー
3	手動解放防止用スペーサ	13	ファンセットボルト
4	ブレーキゆるめボルト	14	ファン
5	スペーサ	15	固定板
6	ギャップ調整シム	16	可動鉄心
7	組付ボルト	17	スプリング
8	ブレーキライニング	18	電磁石コイル
9	板バネ	19	ボールベアリング
10	ボス	20	電動機軸

図EM12 FB-5B,8B（3.0～5.5kW×4P）

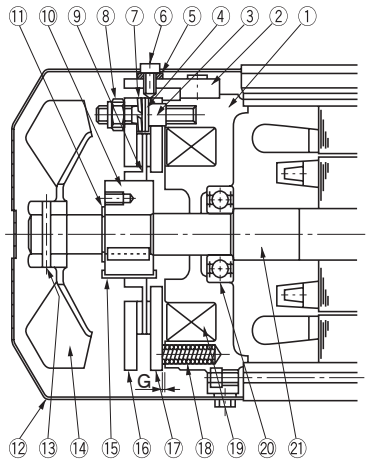

品番	部品名	品番	部品名
1	固定鉄心	12	カバー
2	ゆるめ金具	13	スプリングピン
3	スタッドボルト	14	ファン
4	調整座金	15	板バネ
5	手動解放防止用スペーサー	16	固定板
6	ブレーキゆるめボルト	17	可動鉄心
7	バネ座金	18	スプリング
8	ギャップ調整ナット	19	電磁石コイル
9	ブレーキライニング	20	ボールベアリング
10	ボス	21	電動機軸
11	軸用C形止め輪		

図EM13 RB-01A形

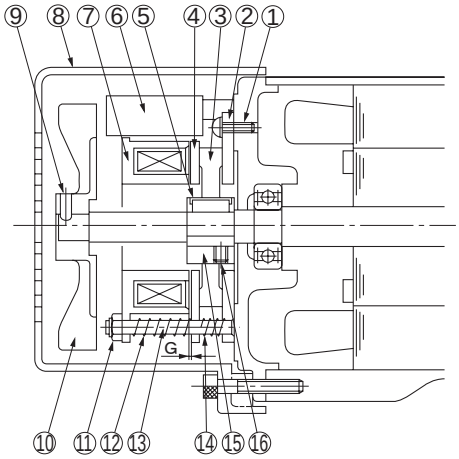

品番	部品名	品番	部品名
1	ブレーキ取付ボルト	9	ファンセットボルト
2	固定板	10	ファン（単相90Wのみ取付）
3	ブレーキライニング	11	ギャップ調整ナット
4	可動鉄心	12	トルクスプリング
5	板バネ	13	スタッドボルト
6	整流器	14	補助スプリング
7	固定鉄心	15	ボス
8	カバー	16	ボスセットボルト

図EM14 FB-003,005（防水形）（40W,90W×4P）

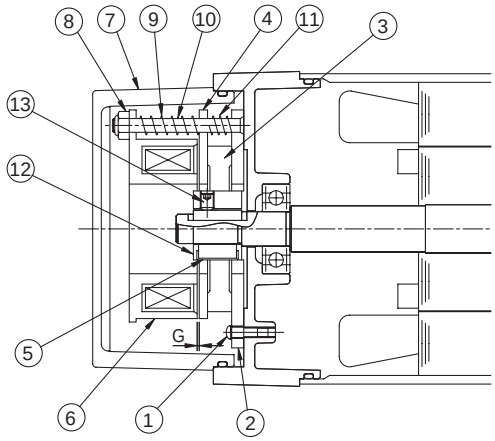

品番	部品名	品番	部品名
1	ブレーキ取付ボルト	8	ギャップ調整ナット
2	固定板	9	トルクスプリング
3	ブレーキライニング	10	スタッドボルト
4	可動鉄心	11	補助スプリング
5	板バネ	12	ボス
6	固定鉄心	13	ボスセットボルト
7	カバー		

内蔵形ブレーキ
ブレーキ構造図

図EM15 FB-01A1, 02A1, 05A1（アルタックスNEO・（FB-01A1はファン無し）0.1kW～0.4kW×4P）

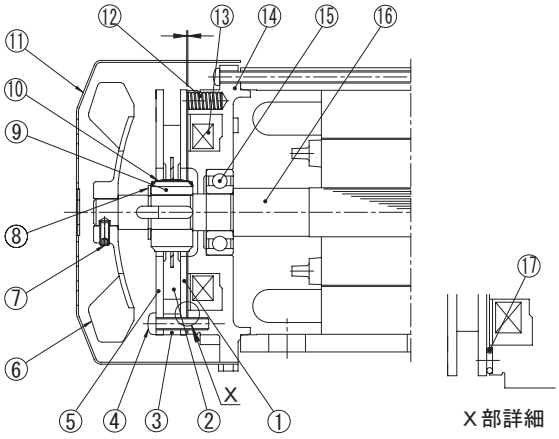

品番	部品名	品番	部品名
1	可動鉄心	10	板バネ
2	ブレーキライニング	11	カバー
3	スペーサ	12	トルクスプリング
4	組付ボルト	13	電磁石コイル
5	固定板	14	固定鉄心
6	ファン	15	ボールベアリング
7	ファンセットボルト	16	モータ軸
8	軸用C形止め輪	17	緩衝材
9	ボス		

図EM16 FB-1B, 2B1, 3B（アルタックスNEO・0.55kW～2.2kW×4P）

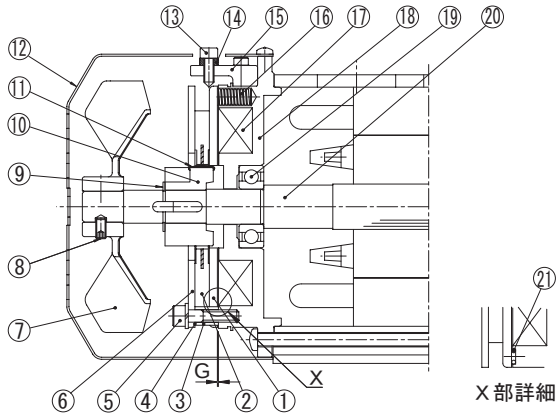

品番	部品名	品番	部品名
1	可動鉄心	12	カバー
2	ブレーキライニング	13	ゆるめボルト
3	スペーサ	14	手動解放防止スペーサ
4	ギャップ調整シム	15	ゆるめ金具
5	組付ボルト	16	トルクスプリング
6	固定板	17	電磁石コイル
7	ファン	18	固定鉄心
8	ファンセットボルト	19	ボールベアリング
9	軸用C形止メ輪	20	モータ軸
10	ボス	21	緩衝材
11	板バネ		

手動開放操作法、ワンタッチユルメ仕様

FB ブレーキの手動解放操作

電源を入れないで手動操作にてブレーキを解放したい場合は、ブレーキゆるめ装置を次の要領で操作してください。

（1）対角２カ所のブレーキゆるめボルトを一旦はずし、スペーサを取り除いた後、再度ボルトを六角棒スパナでねじ込んでいくとブレーキは解放されます。この時、ブレーキゆるめボルトは回しすぎないようにしてください。（ブレーキが解放されたか確認しながらブレーキゆるめボルトを回してください。）

（2）ブレーキを解放した後、再びもとの状態に復帰させる場合は、安全のため （1）で取り外したスペーサを元どおりに取り付けてください。

注）ブレーキゆるめ装置は、FB-01A1、FB-02A1、FB-05A1　はオプション対応となります。（FB-1B 以上は標準仕様です。）

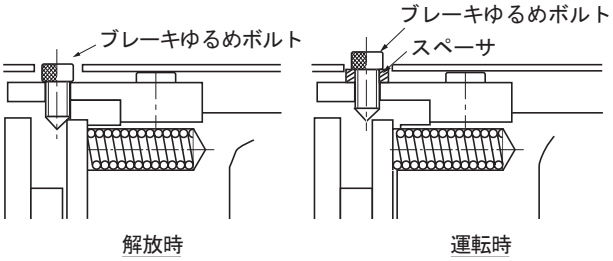

ワンタッチユルメ仕様（オプション）　※形式記号のブレーキ記号が "C" になります。

オプション仕様として、ワンタッチゆるめレバー式の手動解放装置を取付けることが出来ます（ブレーキ形式 ＦＢ －０１ Ａ １以上）。
発注時にご指定ください。

ゆるめレバーを押し倒すだけでブレーキの手動解放を行うことが出来ます。

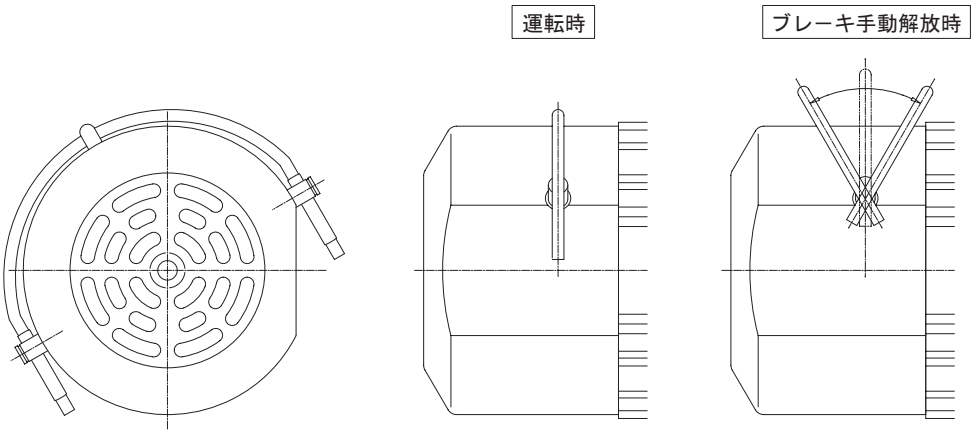

【手動解放操作方法】

① ゆるめレバーをホルダーから引き上げ、負荷側又は反負荷側に倒せばブレーキは解放されます。
② モータ運転時（ブレーキ作動時）には、必ずゆるめレバーを元の位置に戻し、ホルダーにセットしてください。
※ ブレーキが確実に作動していることを確認してから運転を開始してください。

結線図適用一覧表

1. ハイポニック

表 EM37　三相モータ

モータ kW	モータ枠番	適用組合せ枠番	ブレーキ無		ブレーキ付				インバータ駆動時			
					一方方向回転		正逆		ブレーキ無		ブレーキ付	
			掲載頁	図	掲載頁	図	掲載頁	図	掲載頁	図	掲載頁	図
0.015	F-50S	01 , 03	E62	EM17	E64	EM24	E66	EM28	-	-	-	-
0.025	F-50M	01 , 03										
0.04	F-50L	05 , 07										
	F-56S	17 , 1240	E62	EM17	E64	EM25	E66	EM29				
0.06	F-50L	07	E62	EM17	E64	EM24	E66	EM28				
	F-56M	17 , 1240	E62	EM17	E64	EM25	E66	EM29				
0.09	F-56L	全組合せ										
0.1	F-63S	全組合せ	E62	EM19	E64	EM26	E66	EM30	E62	EM20	E71	EM38
0.2	F-63M											
0.25	F-71M											
0.4	F-71M											
0.55	F-80S	全組合せ	E62	EM19	E64	EM27	E66	EM31	E62	EM20	E71	EM39
0.75	F-80M											
1.1	F-90S											
1.5	F-90L											
2.2	F-100L											
3	F-112S											
3.7	F-112M											
5.5	F-132S								-	-	-	-

表 EM38　単相モータ

モータ kW	モータ枠番	適用組合せ枠番	ブレーキ無		ブレーキ付			
					一方方向回転		正逆	
			掲載頁	図	掲載頁	図	掲載頁	図
0.015	FS-50S	01 , 03	E63	EM22	E68	EM32	-	-
0.025	FS-50M	01 , 03						
0.04	FS-50L	05 , 07						
	FS-56S	17 , 1240	E63	EM22	E68	EM33		
0.06	FS-56M	15 , 17 , 1240						
0.09	FS-56L	全組合せ						
0.1	FS-63M	全組合せ	E63	EM23	E69	EM34	E70	EM36
0.2	FS-71M							
0.4	FS-80M	全組合せ	E63	EM23	E69	EM35	E70	EM37

表 EM39　三相インバータ用モータ

モータ kW	モータ枠番	適用組合せ枠番	インバータ駆動時			
			ブレーキ無		ブレーキ付	
			掲載頁	図	掲載頁	図
0.1	FA-63S	全組合せ	E62	EM20	E71	EM38
0.2	FA-63M					
0.4	FA-71M	全組合せ	E62	EM20	E71	EM39
0.75	FA-80M					
1.5	FA-90L					
2.2	FA-100L					
3.7	FA-112M					

2. アルタックス NEO

表 EM40　三相モータ

モータ kW	モータ枠番	適用組合せ枠番	ブレーキ無		ブレーキ付				インバータ駆動時			
					一方方向回転		正逆		ブレーキ無		ブレーキ付	
			掲載頁	図	掲載頁	図	掲載頁	図	掲載頁	図	掲載頁	図
0.04	F-56S	全組合せ	E62	EM17	E64	EM25	E66	EM29	-	-	-	-
0.06	F-56M											
0.09	F-56L											
0.1	F-56L	※参照										
	F-63S	※参照	E62	EM19	E64	EM26	E66	EM30	E62	EM20	E71	EM38
0.2	F-63M	全組合せ										
0.25	F-71M	全組合せ										
0.4	F-71M	全組合せ										
0.55	F-80S	全組合せ	E62	EM19	E64	EM27	E66	EM31	E62	EM20	E71	EM39
0.75	F-80M	全組合せ										
1.1	F-90S	全組合せ										
1.5	F-90L	全組合せ										
2.2	F-100L	全組合せ										

※ アルタックス NEO・0.1kW は、以下の機種でモータ枠番が変わります。

kW	モータ枠番	減速比範囲(屋内形) ブレーキ無・付
0.1	F-56L	1/6 ～ 1/51
0.1	F-63S	1/3, 1/5, 1/59 ～ 1/1003

表 EM41　単相モータ

モータ kW	モータ枠番	適用組合せ枠番	ブレーキ無		ブレーキ付			
					一方方向回転		正逆	
			掲載頁	図	掲載頁	図	掲載頁	図
0.04	FS-56S	全組合せ	E63	EM22	E68	EM33	-	-
0.06	FS-56M							
0.09	FS-56L							
0.1	FS-63M	全組合せ	E63	EM23	E69	EM34	E70	EM36
0.2	FS-71M							
0.4	FS-80M	全組合せ	E63	EM23	E69	EM35	E70	EM37

表 EM42　三相インバータ用モータ

モータ kW	モータ枠番	適用組合せ枠番	インバータ駆動時			
			ブレーキ無		ブレーキ付	
			掲載頁	図	掲載頁	図
0.1	FA-63S	全組合せ	E62	EM20	E71	EM38
0.2	FA-63M					
0.4	FA-71M	全組合せ	E62	EM20	E71	EM39
0.75	FA-80M					
1.5	FA-90L					
2.2	FA-100L					

結線
ブレーキ無（三相モータ、インバータ用モータ、高効率モータ）

1.　三相モータ、高効率三相モータ

図EM17　15～90W

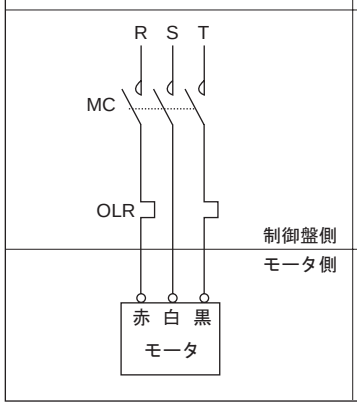

図EM18　三相　：0.1～7 .5kW
高効率：0.2～5 .5kW

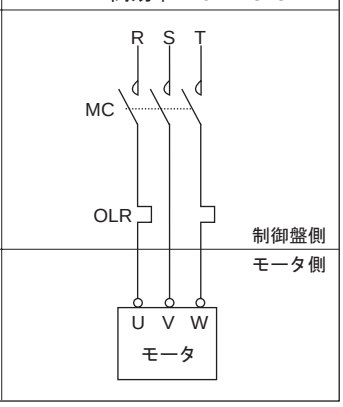

注）MC ：電磁接触器
OLR：過負荷継電器またはサーマルリレー
} お客様にてご準備ください。
三相インバータ用モータを直入れ運転する場合も、上図の結線になります。

図EM19　11kW

直入始動の場合

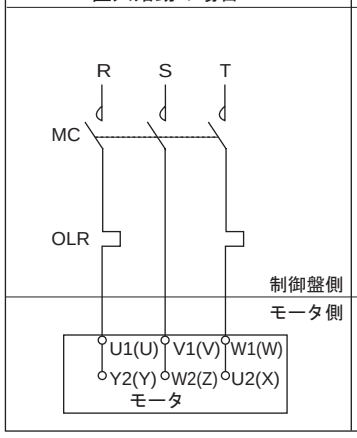

人ー△ 始動の場合

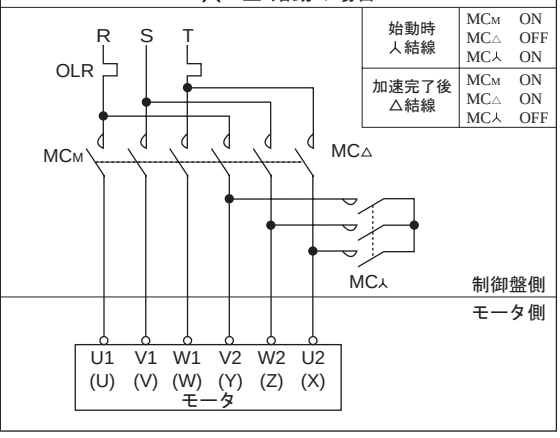

始動時 Y結線	MCM	ON
	MC△	OFF
	MCY	ON
加速完了後 △結線	MCM	ON
	MC△	ON
	MCY	OFF

2.　三相インバータ用モータ

図EM20　0.1kW～5.5kW

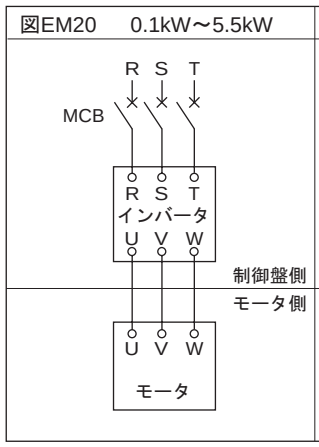

図EM21　7.5kW

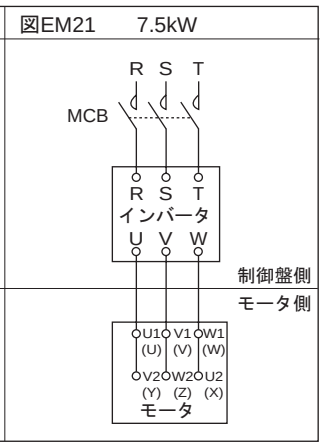

注）MCB（配線用遮断器）は、お客様でご準備ください。
三相インバータ用モータを直入れ運転する場合も、上図の結線になります。

3. 単相モータ

図DM22　15W～90W×4P

	100V	200V
一方方向回転運転時	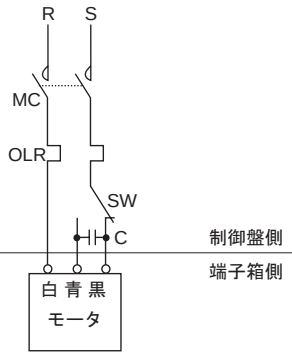	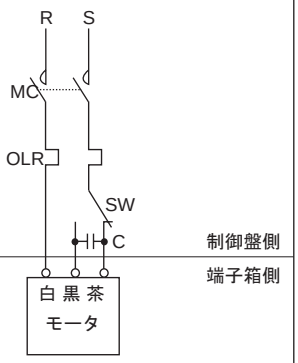
正逆運転時	注）1. 正逆回転させる場合は、上図のSWを切り替えてください。（瞬時正逆転が必要な場合はレバーシブルモータをご使用ください。） 2. コンデンサ 製品に付属されているコンデンサを結線してご使用ください。（コンデンサはA210頁参照。）	注）1. 正逆回転させる場合は、上図のSWを切り替えてください。（瞬時正逆転が必要な場合はレバーシブルモータをご使用ください。） 2. コンデンサ 製品に付属されているコンデンサを結線してご使用ください。（コンデンサはA210頁参照。） 3. 15W～90W単相200V級は、都度対応で製作いたします。

図DM23　0.1kW～0.4kW×4P

	100V	200V
一方方向回転運転時	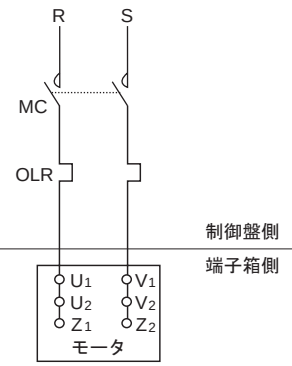	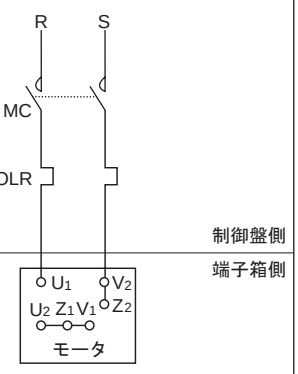
正逆運転時	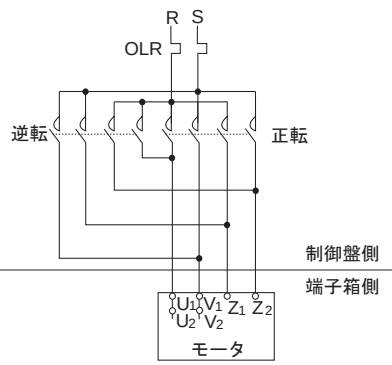	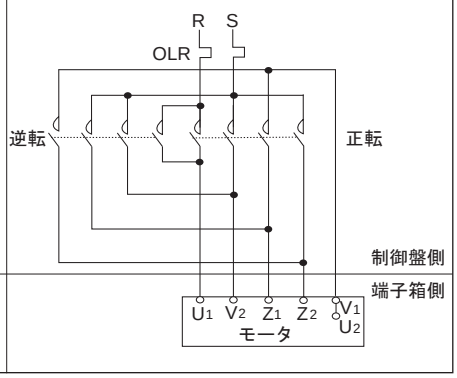

注）1. 一方方向回転運転で逆回転させる場合はZ_1とZ_2を入れ替えてください。

2. 下記の結線用部品は、お客様にてご準備ください。
- MC　：電磁接触器
- OLR：過負荷継電器
  　　またはサーマルリレー
- SW　：正逆切替スイッチ
- C　　：コンデンサ（付属）

3. 図示以外の結線方法や保護装置を使用される場合、及びバリスタを使用される場合は、ご照会ください。

結線
ブレーキ付（三相モータ、高効率モータ）

4a. 一方方向回転運転時

(1) 15W～90W，0.1kW （アルタックスNEOの一部）

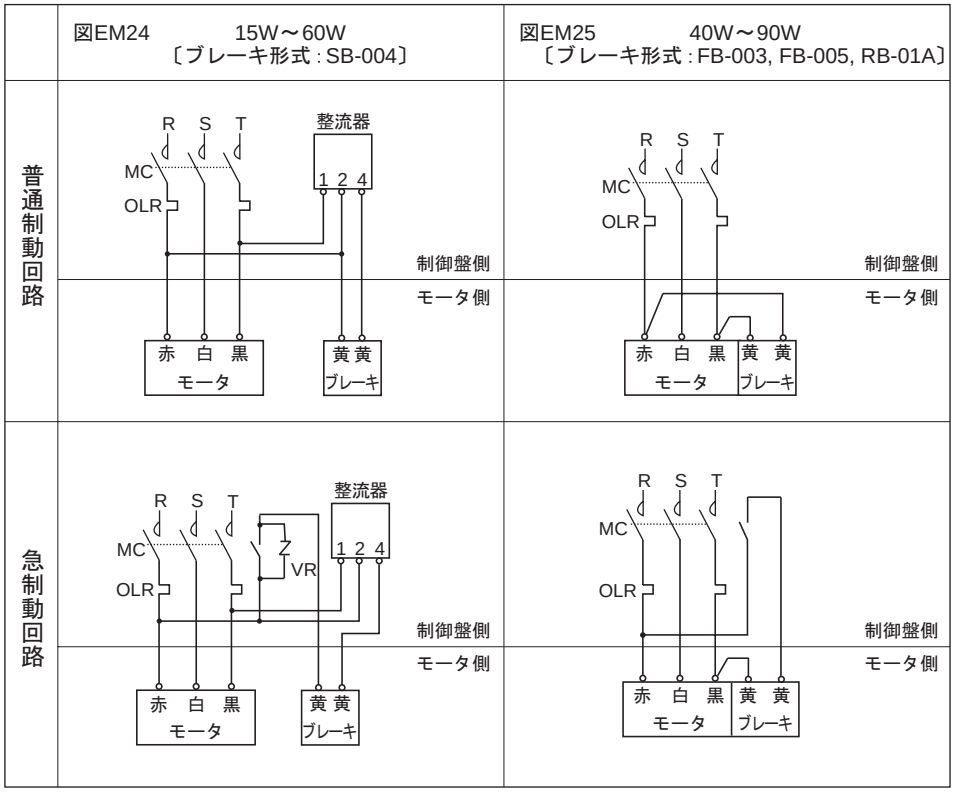

注）1. ブレーキ形式SB-004のモータは、整流器が別置きになります。

2. ブレーキ形式FB-003～005及びRB-01Aのモータは整流器をブレーキ部に内蔵しています。
（ただし防水形は別置きです。）

3. 下記の結線用部品は、お客様にてご準備ください。
・ MC ：電磁接触器
・ OLR：過負荷保護装置
　　またはサーマルリレー
・ VR ：バリスタ（保護素子）
なお、バリスタはオプション部品として用意しています。

4. 昇降装置へのご使用や、停止精度を良くしたい場合は、急制動回路をご使用ください。

5. 急制動回路用の接点容量は、E54頁のブレーキ電流の5倍以上の直流遮断容量（直流コイル負荷用）のものを推奨いたします。

6. 図示以外の結線方法や保護装置、バリスタを使用される場合は、ご照会ください。

(2) 0.1kW～7.5kW

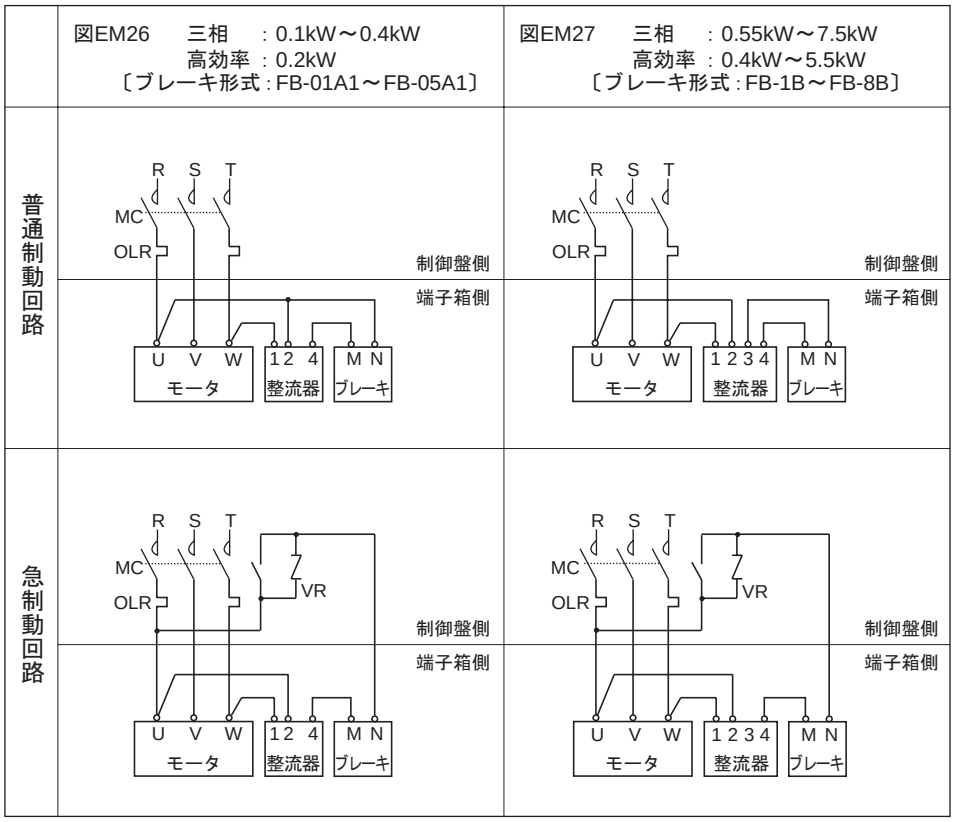

MEMO

結線
ブレーキ付（三相モータ、高効率モータ）

4b. 正逆運転時

(1) 15W～90W，0.1kW （アルタックスNEOの一部）

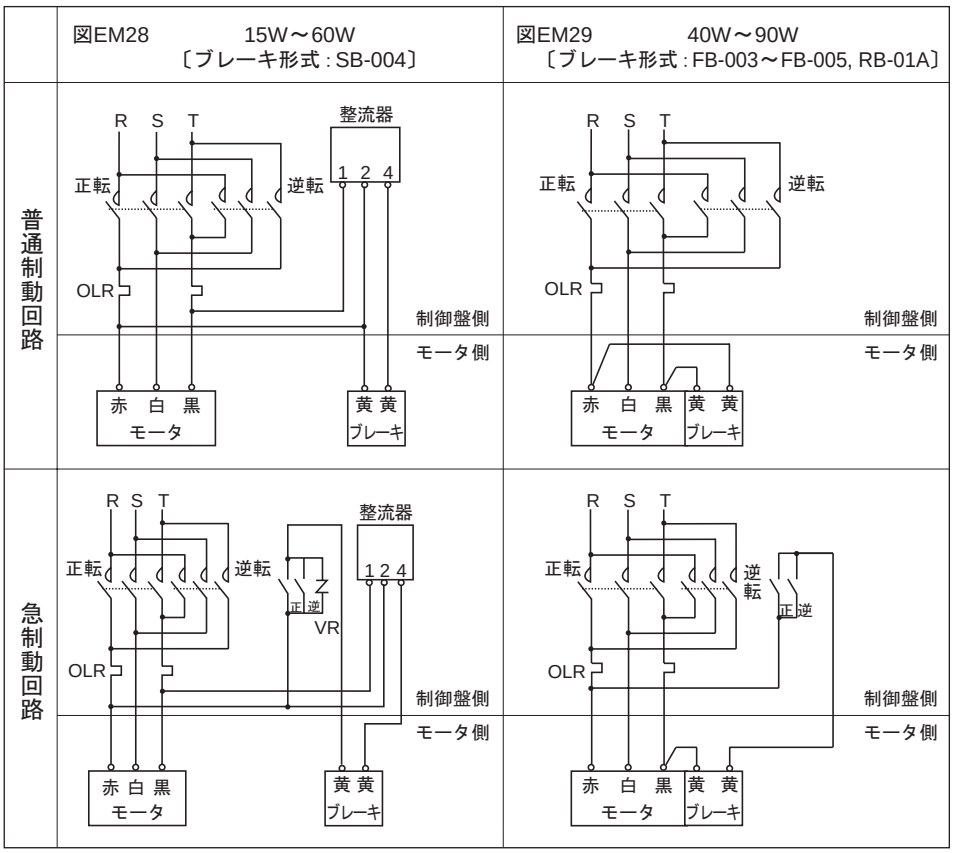

注）1. ブレーキ形式SB-004のモータは、整流器が別置きになります。

2. ブレーキ形式FB-003～005及びRB-01Aのモータは整流器をブレーキ部に内蔵しています。
（ただし防水形は別置きです。）

3. 下記の結線用部品は、お客様にてご準備ください。
・ MC ： 電磁接触器
・ OLR ： 過負荷保護装置
またはサーマルリレー
・ VR ： バリスタ（保護素子）
なお、バリスタはオプション部品として用意しています。

4. 昇降装置へのご使用や、停止精度を良くしたい場合は、急制動回路をご使用ください。

5. 急制動回路用の接点容量は、E54頁のブレーキ電流の5倍以上の直流遮断容量（直流コイル負荷用）のものを推奨いたします。

6. 図示以外の結線方法や保護装置、バリスタを使用される場合は、ご照会ください。

(2) 0.1kW～7.5kW

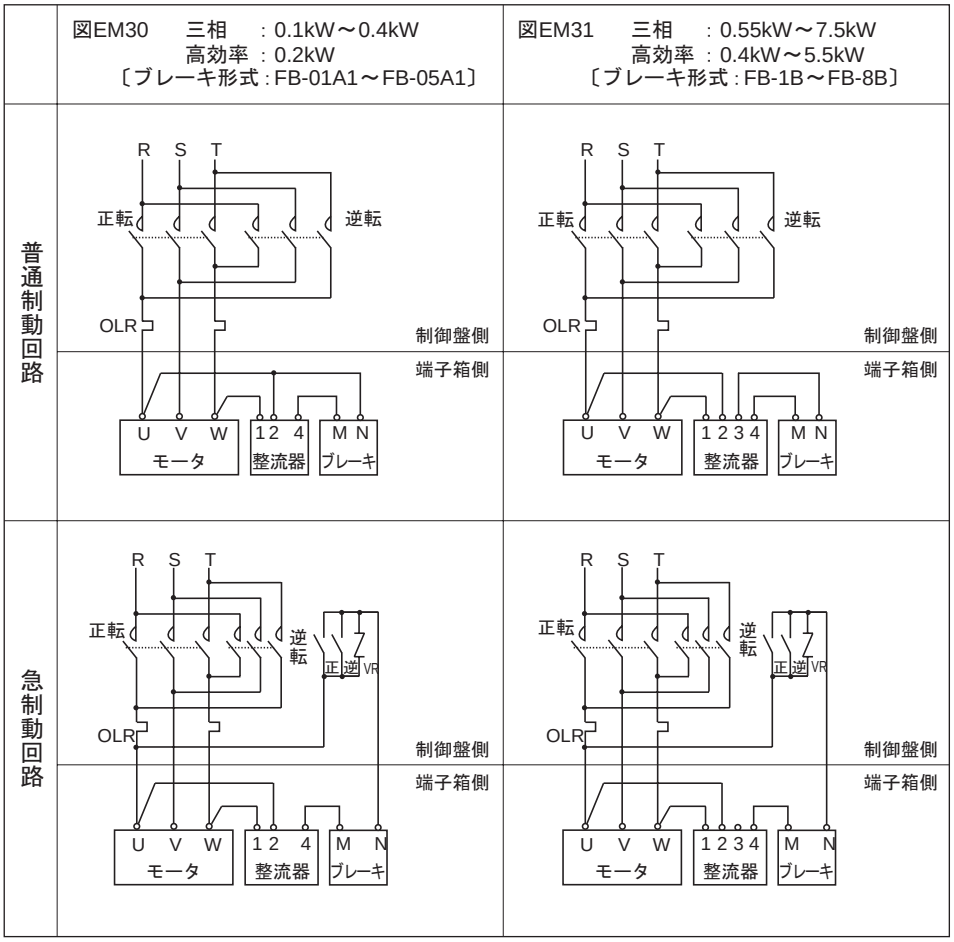

MEMO

5a. 一方方向回転運転時の結線図例

(1) 15W～90W

図EM32　15W～40W
〔ブレーキ形式 : SB-004〕

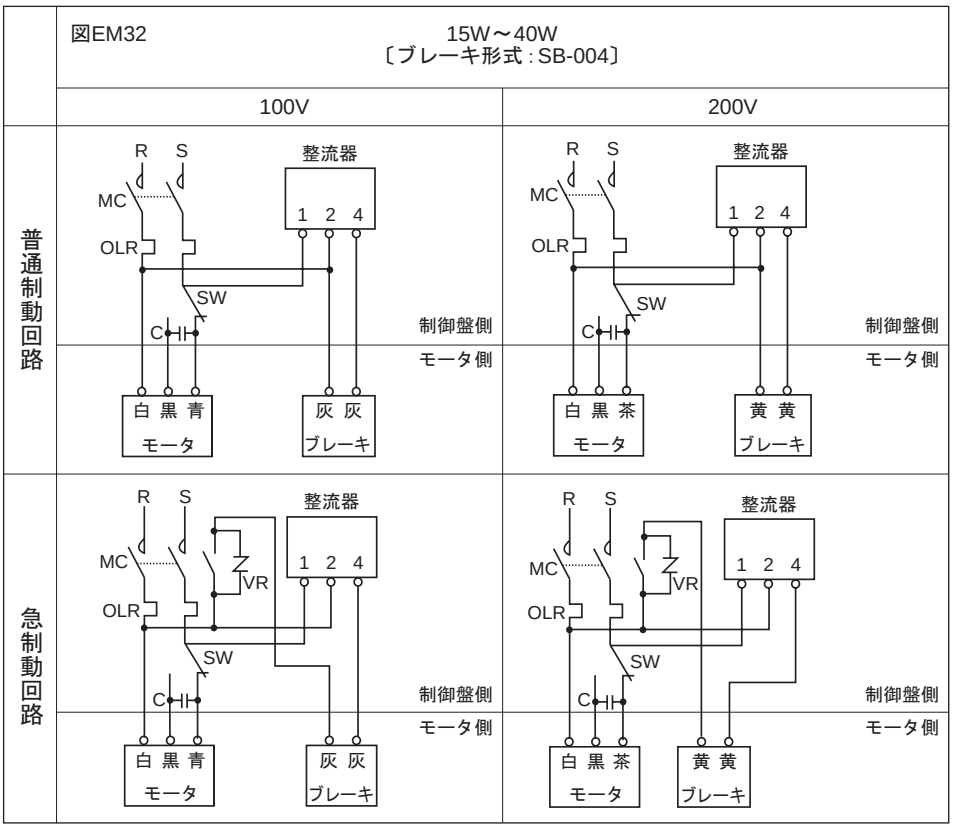

図DM33　40～90W
〔ブレーキ形式 : FB-003～FB-005, RB-01A〕

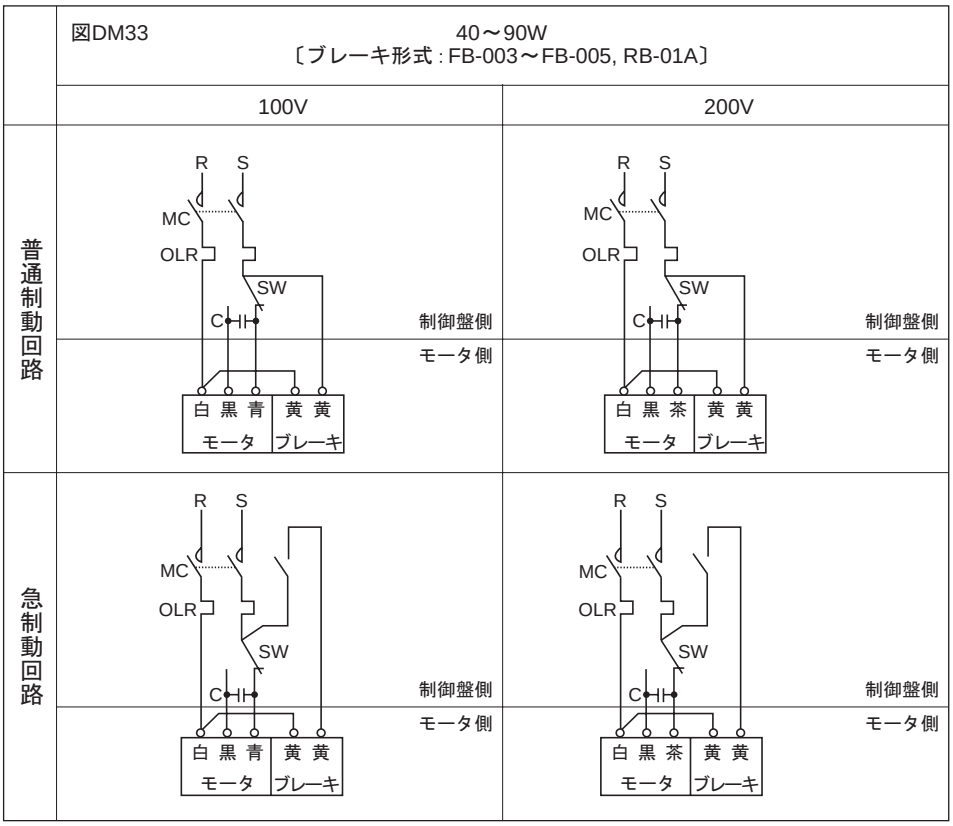

注）1. ブレーキ形式SB-004のモータは、整流器が別置きになります。

2. ブレーキ形式FB-003～005及びRB-01Aのモータは整流器をブレーキ部に内蔵しています。
（ただし防水形は別置きです。）

3. 逆回転させる場合は、SWを切り替えてください。（瞬時正逆転が必要な場合は、レバーシブルモータをご使用ください。）

4. 15W～90Wの単相200V級は、都度対応品で製作いたします。

5. 下記の結線用部品は、お客様にてご準備ください。
・ MC ：電磁接触器
・ OLR：過負荷保護装置
　　またはサーマルリレー
・ SW ：正逆切替スイッチ
・ VR ：バリスタ（保護素子）
・ C ：コンデンサ（付属）
なお、バリスタはオプション部品として用意しています。

6. コンデンサは、製品に付属されているものを結線してご使用ください。

7. 昇降装置へのご使用や、停止精度を良くしたい場合は、急制動回路をご使用ください。

8. 急制動回路用の接点容量は、E54頁のブレーキ電流の5倍以上の直流遮断容量（直流コイル負荷用）のものを推奨いたします。

9. 図示以外の結線方法や保護装置、バリスタを使用される場合は、ご照会ください。

結線
ブレーキ付（単相モータ）

(2) 0.1kW～0.4kW

図DM34　0.1kW～0.2kW
〔ブレーキ形式：FB-01A1～FB-02A1〕

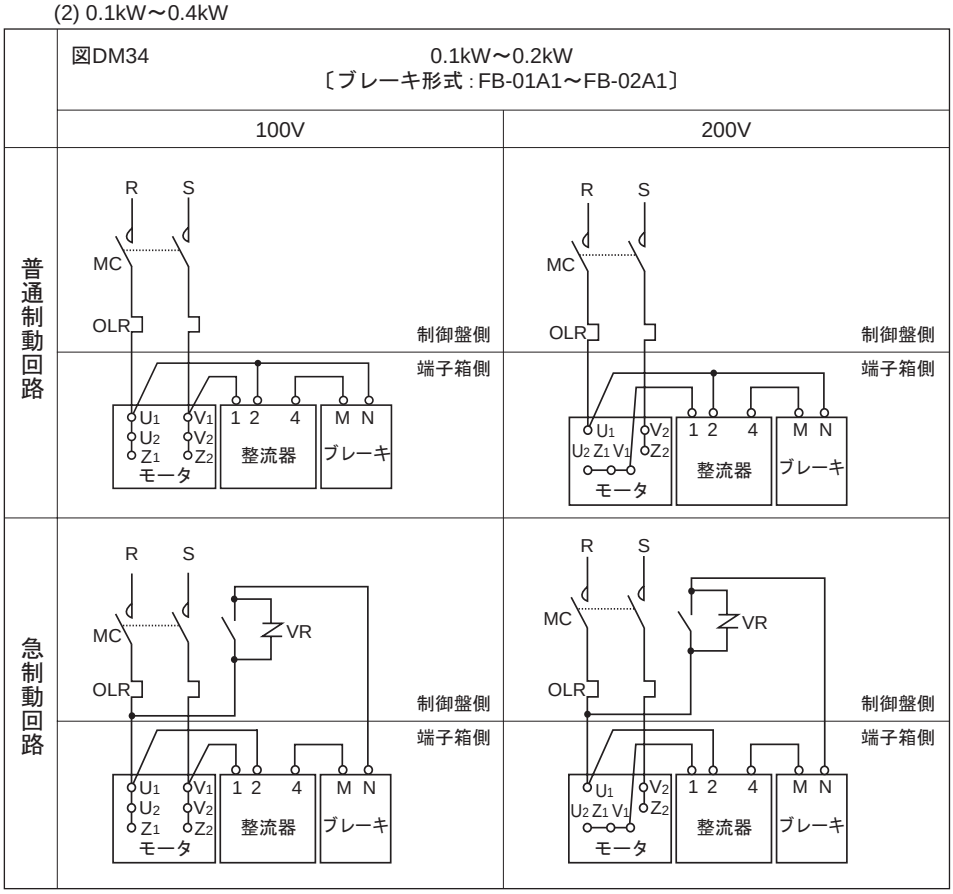

注）1. 逆回転させる場合は、SWを切り替えてください。（瞬時正逆転が必要な場合は、レバーシブルモータをご使用ください。）

2. 下記の結線用部品は、お客様にてご準備ください。
- MC ：電磁接触器
- OLR：過負荷保護装置
  またはサーマルリレー
- SW ：正逆切替スイッチ
- VR ：バリスタ（保護素子）

なお、バリスタはオプション部品として用意しています。

3. 図示以外の結線方法や保護装置、バリスタを使用される場合は、ご照会ください。

図DM35　0.4kW
〔ブレーキ形式：FB-1B〕

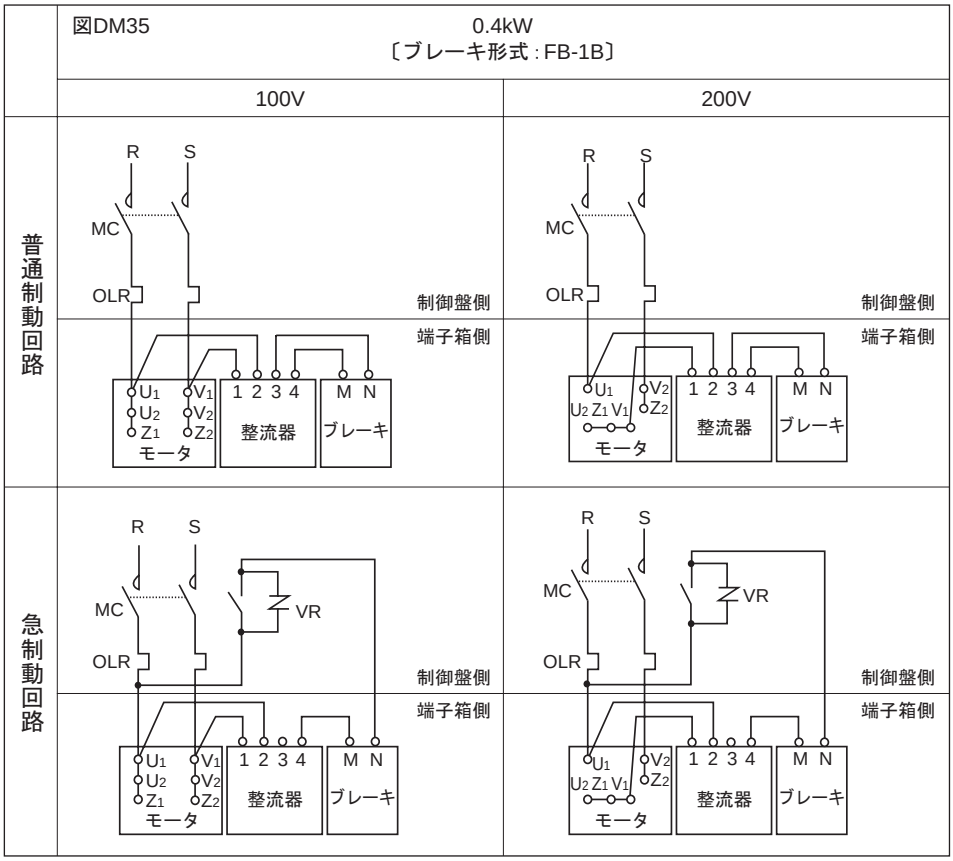

5b. 正逆運転時の結線図例（単相モータ 0.1 ～ 0.4kW）

図EM36　0.1kW～0.2kW
〔ブレーキ形式：FB-01A1～FB-02A1〕

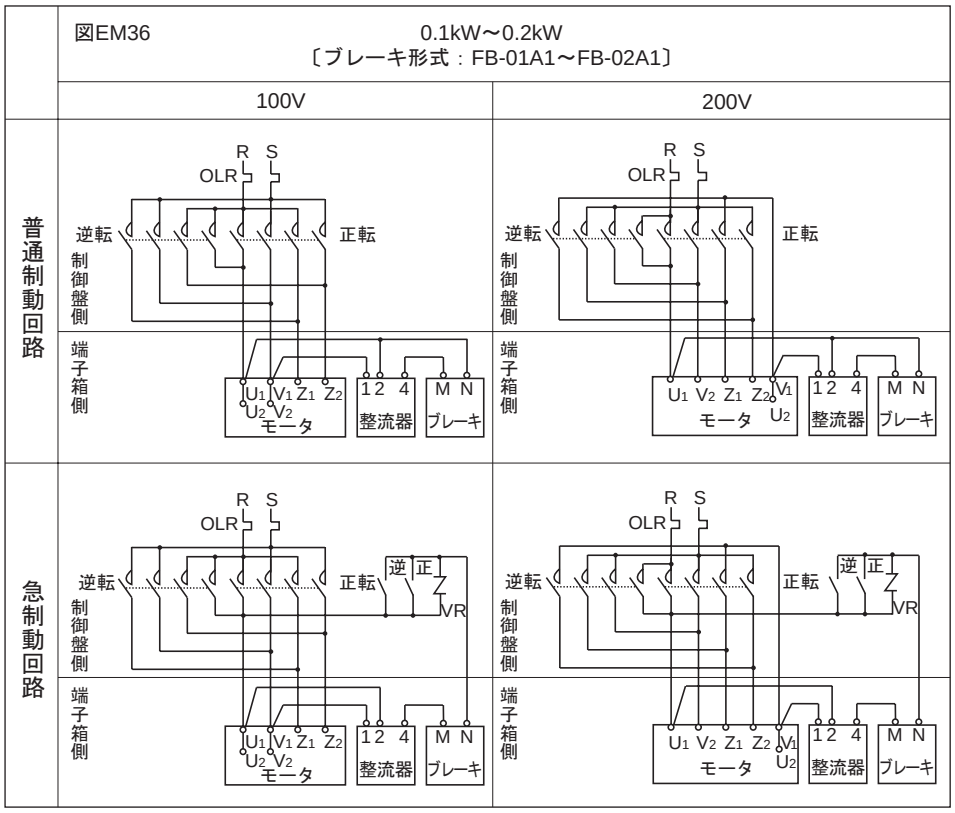

注）1. 下記の結線用部品は、お客様にてご準備ください。
・ OLR：過負荷保護装置
　　またはサーマルリレー
・ VR　：バリスタ（保護素子）
なお、バリスタはオプション部品として用意しています。

2. 図示以外の結線方法や保護装置、バリスタを使用される場合は、ご照会ください。

図EM37　0.4kW
〔ブレーキ形式：FB-1B〕

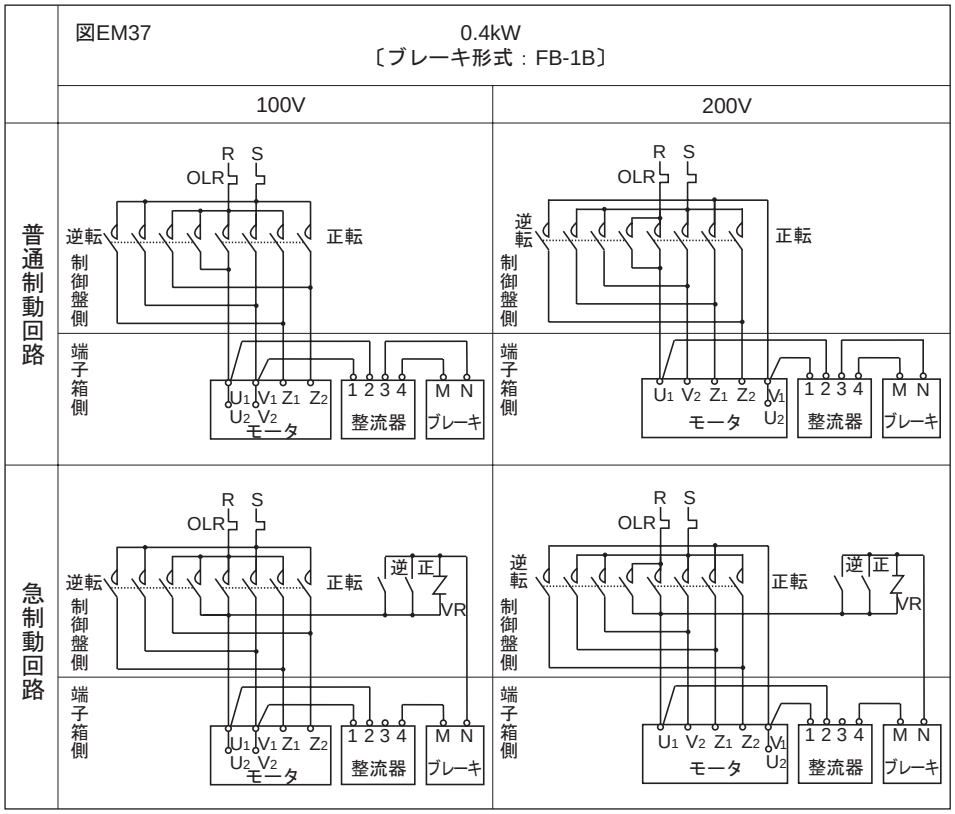

6. インバータ駆動時

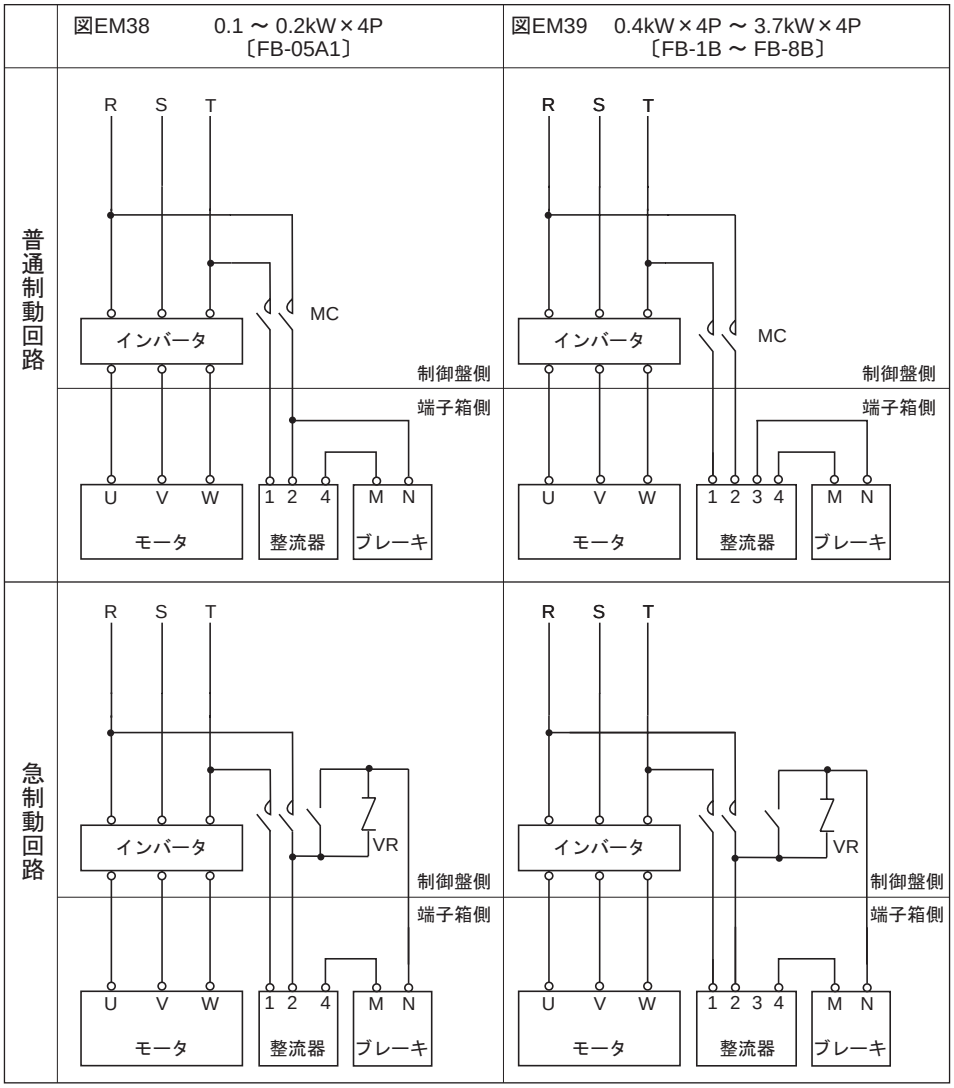

注）1. MCの投入、開放はインバータとのインタロックが必要となりますので、インバータの取扱説明書またはガイドマニュアルをご参照ください。

2. 急制動回路用の接点容量は、E54頁のブレーキ電流の5倍以上の直流遮断容量（直流コイル負荷用）のものを推奨いたします。

3. 下記の結線用部品は、お客様にてご準備ください。
・ MC ：電磁接触器
・ VR ：バリスタ
なお、バリスタはオプション部品として用意しています。

4. 図示以外の結線方法や保護装置、バリスタを使用される場合は、ご照会ください。

結線
ブレーキ付モータ端子台（オプション）

7a. モータ枠番 F-50S, F-50M, F-50L, FS-50S, FS-50M, FS-50L 用

〔ハイポニック　15W, 25W 及び 40W, 60W の一部（枠番 05, 07）〕

図EM40　単相モータ　ブレーキ付　普通制動

単相　15～40W　100V

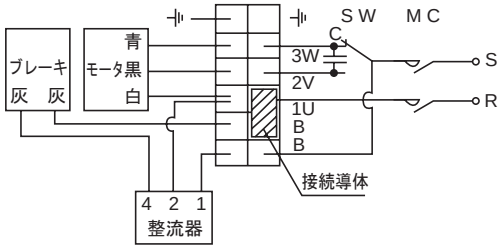

図EM41　ブレーキ付　普通制動

三相　15～60W　200V

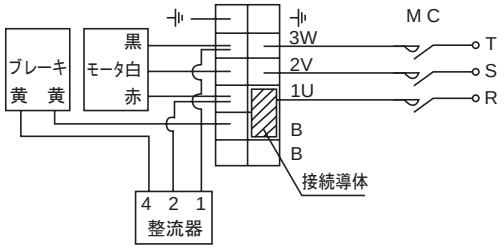

単相モータ　ブレーキ付　急制動（直流切り）

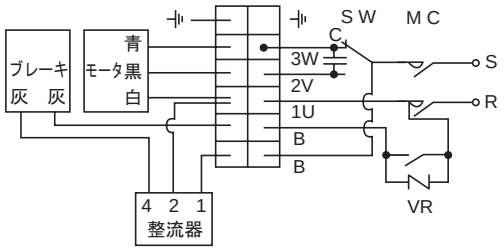

ブレーキ付　急制動（直流切り）

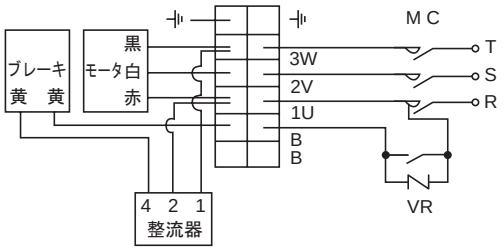

7b. モータ枠番 F-56S, F-56M, F-56L, FS-56S, FS-56M, FS-56L 用

〔ハイポニック　40W, 60W の一部（枠番 17, 1240）, 90W〕

〔アルタックス NEO　40W ～ 90W, 0.1kW の枠番 5067〕

図EM42　単相　40W～90W　100V

普通制動（出荷時）

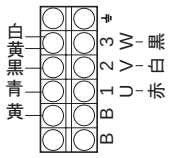

急制動

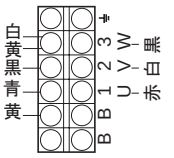

出荷時と同一

図EM43　三相　40W～90W　200V

普通制動（出荷時）

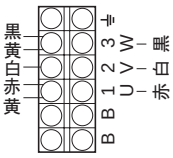

急制動

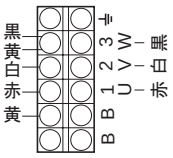

モータ側の結線を変更する

図EM44　単相　0.1kW～0.4kW　100V

普通制動（出荷時）

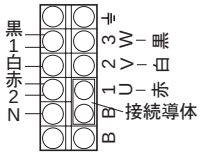

急制動（直流切り）

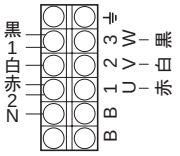

接続導体を外す

図EM45　三相　0.1kW～0.4kW　200V

インバータ駆動（別切り）注2）

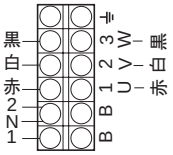

接続導体を外す
モータ側の結線を変更する

インバータ駆動（急制動）注2）

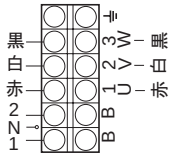

接続導体を外す
モータ側の結線を変更する

注）1. 本接続による結線図は E62 ～ E71 頁を参照してください。
2. インバータ駆動する場合は、ブレーキをインバータの一次電源側に接続してください。
3. モータ回転方向（標準、モータ反負荷側から見て右回転）が逆になる場合は、リード線の符号と色が異なります。

8.　15~90W 単相モータの付属コンデンサ仕様・寸法

表 EM43

モータ電圧	コンデンサ耐圧	モータ種類	モータ容量(W)	モータ枠番	コンデンサ容量(μF)	コンデンサ寸法 W	H	T	D	E
100V	220V	インダクション	15	FS-50S	5	38	29	19	29	4.5
			25	FS-50M	7	38	31	21	31	4.5
			40	FS-50L	12	58	31	21	31	4.5
				FS-56S	14	58	35	22	32	4.5
			60	FS-56M	18	58	37	23.5	38.5	7
			90	FS-56L	25	58	41	29	44	7
		レバーシブル	15	FS-50S	6	37	27	18	28	4.5
			25	FS-50M	10	48	31.5	22.5	32.5	4.5
			40	FS-50L	14	58	35	22	32	4.5
				FS-56S	16	58	35	22	32	4.5
			60	FS-56M	22	58	41	29	44	7
			90	FS-56L	32	58	50	35	50	7
200V 注)	440V	インダクション	40	FS-56S	3.5	58	35	22	32	4.5
			60	FS-56M	4.5	58	37	23.5	38.5	7
			90	FS-56L	6.5	58	50	35	50	7
		レバーシブル	40	FS-56S	4	58	37	23.5	38.5	7
			60	FS-56M	5.5	58	41	29	44	7
			90	FS-56L	8	58	50	35	50	7

注）15 ～ 90W 200V 級は、都度対応で製作いたします。

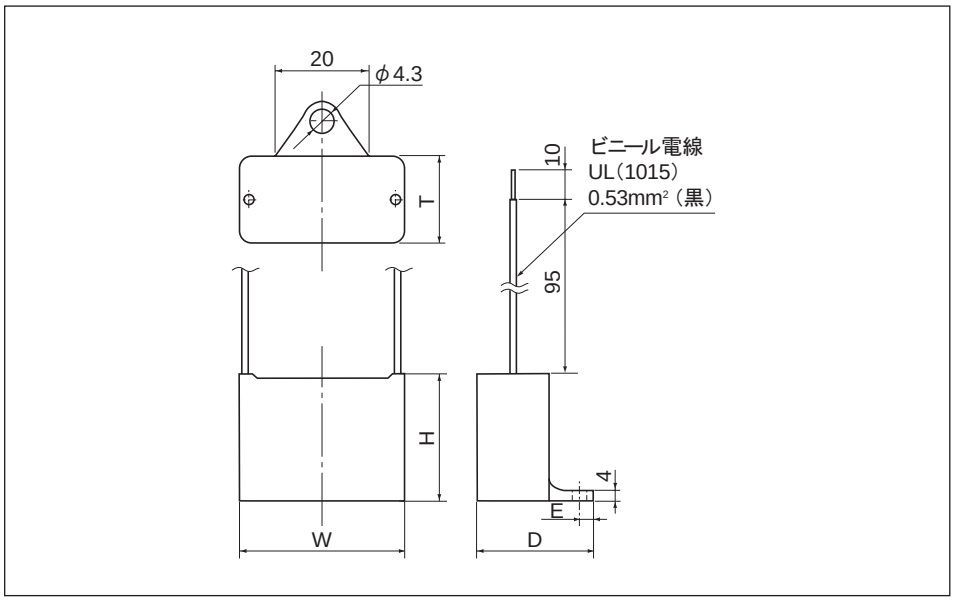

図 EM46

9.　別置整流器寸法

（15 ～ 60W 用）

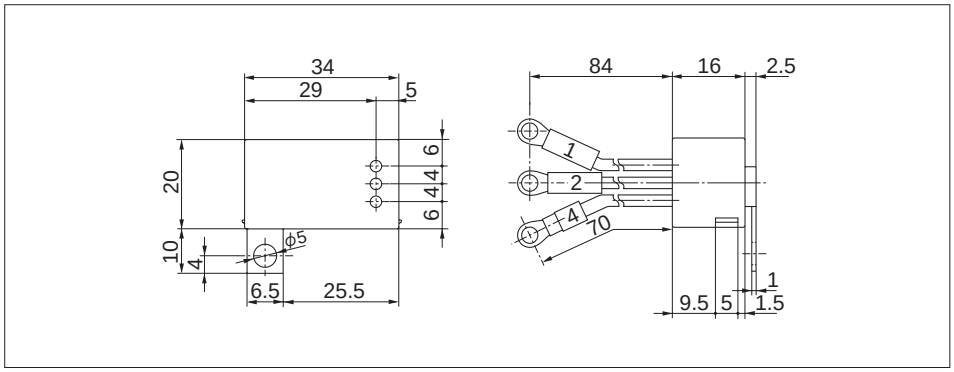

図 EM47

結線
コネクタ式接続端子（オプション）

モータと配線の接続がワンタッチで簡単かつ安全に行なえる、コネクタ式の接続端子をご用意しています。

【対象モータ容量】 三相モータ　40 ～ 0.75kW （0.75kW より大きい容量については、ご照会ください。）
【製　　品　　名】 ハーティングコネクタ・Han7D（ハーティング株式会社製）

コネクタ式接続端子　取付可能機種および仕様一覧表

電源周波数　：　50Hz　　○：対応可能　ー：対応外

モータ容量	適用減速機		モータ枠番	電圧（V）				ブレーキ付回路		対応規格			保護方式
	ハイポニック	アルタックス NEO		200	220	230	251 以上	普通制動	急制動	JIS	CE	UL	
40W	○※1	ー	F-56S	○	○	○※3	ー※4	○	○	○	○	ー	IP44
60W	○※1	ー	F-56M	○	○	○※3	ー※4	○	○	○	○	ー	
90W	○	ー	F-56L	○	○	○※3	ー※4	○	○	○	○	ー	
90W	ー	○	F-56L	○	ー	ー	ー※4	○	○	○	ー	ー	
0.1kW	○	○※2	F-63S	○	○	○	ー※4	○	○	○	○	ー※4	
0.2kW	○	○	F-63M	○	○	○	ー※4	○	○	○	○	ー※4	
0.25kW	ー	○	F-63M	○	○	○	ー※4	○	○	○	○	ー※4	
0.25kW	○	ー	F-71M	○	○	○	ー※4	○	○	○	○	ー※4	
0.4kW	○	○	F-71M	○	○	○	ー※4	○	○	○	○	ー※4	
0.55kW	○	○	F-80S	○	○	○	ー※4	○	○	○	○	ー※4	
0.75kW	○	○	F-80M	○	○	○	ー※4	○	○	○	○	ー※4	

※1 枠番 17, 1240　　※3 ブレーキ付は除く。
※2 枠番 5067 を除く　　※4 ハーティング株式会社製　Han6E 又は Han10E コネクタ取付けが可能です。詳細はご照会ください。

電源周波数　：　60Hz　　○：対応可能　ー：対応外

モータ容量	適用減速機		モータ枠番	電圧（V）				ブレーキ付回路		対応規格			保護方式
	ハイポニック	アルタックス NEO		200	220	230	251 以上	普通制動	急制動	JIS	CE	UL	
40W	○※1	ー	F-56S	○	○	○	ー※4	○	○	○	○	ー	IP44
60W	○※1	ー	F-56M	○	○	○	ー※4	○	○	○	○	ー	
90W	○	ー	F-56L	○	○	○	ー※4	○	○	○	○	ー	
90W	ー	○	F-56L	○	○	ー	ー※4	○	○	○	ー	ー	
0.1kW	○	○※2	F-63S	○	○	○	ー※4	○	○	○	○	ー※4	
0.2kW	○	○	F-63M	○	○	○	ー※4	○	○	○	○	ー※4	
0.25kW	ー	○	F-63M	○	○	○	ー※4	○	○	○	○	ー※4	
0.25kW	○	ー	F-71M	○	○	○	ー※4	○	○	○	○	ー※4	
0.4kW	○	○	F-71M	○	○	○	ー※4	○	○	○	○	ー※4	
0.55kW	○	○	F-80S	○	○	○	ー※4	○	○	○	○	ー※4	
0.75kW	○	○	F-80M	○	○	○	ー※4	○	○	○	○	ー※4	

※1 枠番 17, 1240　　※3 ブレーキ付は除く。
※2 枠番 5067 を除く　　※4 ハーティング株式会社製　Han6E 又は Han10E コネクタ取付けが可能です。詳細はご照会ください。

注）モータ側にはオスコネクタ及びハウジングを取付けます。ケーブル側のメスコネクタ及びハウジング、メスコンタクトはお客様にてご準備ください。適合するメスコネクタ及びハウジング、メスコンタクトは別表によります。

コネクタ式接続端子（オプション）

コネクタ式接続端子の結線

コネクタ式接続端子は、図 EM48 のようにピンが配置されています。
E62 ～ E73 頁の結線図における各記号の端子と、対応するピンの No. については下表を参照ください。
本結線を行いますと、減速機出力軸は E7 ～ E9、E31 頁記載の出力軸回転方向通りに回転します。

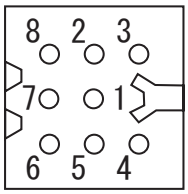

図 EM48 コネクタ接続端子のピン配置
（モータ側から見た図）

40 ～ 90W

・ブレーキ無 ・ブレーキ付普通制動回路	
ピン No.	モータ線 アース線
1	赤
3	白
6	黒
8	E（アース線）

・ブレーキ付急制動回路	
ピン No.	モータ線 ブレーキ線 アース線
1	赤
3	白
6	黒
7	黄
8	E（アース線）

0.1kW ～ 0.75kW

・ブレーキ無 ・ブレーキ付普通制動回路	
ピン No.	モータ線 アース線
1	U
3	V
6	W
8	E（アース線）

・ブレーキ付急制動回路	
ピン No.	モータ線 ブレーキ線 アース線
1	U
3	V
6	W
7	N
8	E（アース線）

・ブレーキ付急制動回路	
ピン No.	モータ線 ブレーキ線 アース線
1	U
3	V
6	W
2	1
5	2
8	E（アース線）

コネクタ Han7D　ケーブル側（メス側）適合部品表

（メーカー：ハーティング 株式会社　殿）

部品名称	電線サイズ	メーカ部品番号
メスインサート	–	09 21 007 3131
メスコンタクト（銀メッキ）	0.5mm^2	09 15 000 6203
	0.75mm^2	09 15 000 6205
	1.0mm^2	09 15 000 6202
	1.5mm^2	09 15 000 6201
	2.5mm^2	09 15 000 6206
フードハウジング（サイドエントリー型）	–	19 20 003 0620（灰色）
		19 20 003 0627（黒色）
フードハウジング（トップエントリー型）	–	19 20 003 0420（灰色）
		19 20 003 0427（黒色）

※ 詳細はメーカカタログをご確認ください。

モータ側（オス側）取付け　コネクタ部品

部品名称	電線サイズ	メーカ部品番号
オスインサート	–	09 21 007 3031
ハウジング	–	09 20 003 0320（灰色）

モータ据付関連寸法

ギヤモータの取付スペースの設計に当たり、下記寸法を考慮ください。

（1）FA 寸法…装置据え付け状態で、ファンカバーもしくはブレーキカバーを取り外すために必要な寸法。

（2）FB 寸法…通風を考慮した最小スペース。

注）ファンカバーもしくはブレーキカバーを取り外す場合は、FA 寸法に合わせてください。

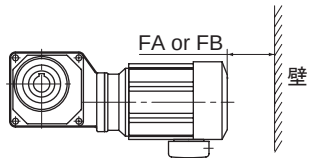

図 EM49

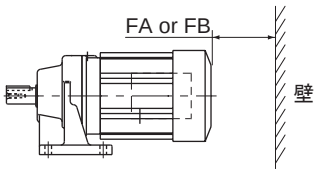

図 EM50

表 EM44　FA 及び FB 寸法一覧表(mm)

仕様	標準屋内						ブレーキ屋内					
	三　相		AF（インバータ）		単　相		三　相		AF（インバータ）		単　相	
kW × P	FA	FB	FA	FB	FA	FB	FA	FB	FA	FB	FA	FB
● 15W × 4P							44				44	
● 25W × 4P							44				44	
● 40W × 4P					44	20	44				44	
● 60W × 4P							44					
40W × 4P							47				47	
60W × 4P					21	20	47				62	20
90W × 4P					21	20	47				62	20
0.1kW × 4P			48	20	48	20	49		61	20	61	20
0.2kW × 4P	48	20	48	20	48	20	61	20	61	20	61	20
0.25kW × 4P	48	20					61	20				
0.4kW × 4P	48	20	49	20	49	20	61	20	93	20	93	20
0.55kW × 4P	49	20					93	20				
0.75kW × 4P	49	20	52	20			93	20	115	20		
1.1kW × 4P	52	20					115	20				
1.5kW × 4P	52	20	56	20			115	20	121	20		
2.2kW × 4P	56	20	60	20			121	20	132	20		
3.0kW × 4P	60	20					132	20				
3.7kW × 4P	60	20	60	20			132	20	132	20		
5.5kW × 4P	60	20					132	20				

注）●印は直交軸ハイポニック枠番 01, 03, 05, 07 用モータの適用となります。

端子箱取付中心位置寸法

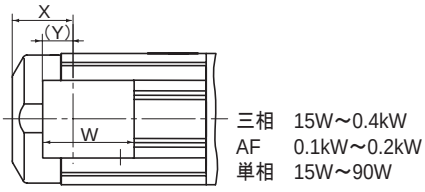

図 EM51

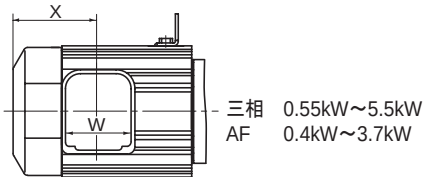

図 EM52

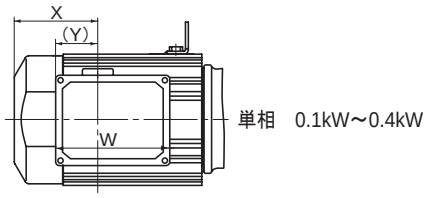

図 EM53

表 EM45 (mm)

仕様	標準屋内						ブレーキ屋内					
	三相		AF（インバータ）		単相		三相		AF（インバータ）		単相	
kW × P	X	W (Y)	X	W (Y)	X	W (Y)	X	W (Y)	X	W (Y)	X	W (Y)
● 15W × 4P	※ 17				※ 17		※ 55				※ 55	
● 25W × 4P	※ 17				※ 17		※ 55				※ 55	
● 40W × 4P	※ 17				※ 17		※ 55				※ 55	
● 60W × 4P	※ 17						※ 55					
40W × 4P	※ 20				※ 20		※ 79				※ 79	
60W × 4P	※ 20				※ 39		※ 79				※ 79	
90W × 4P	※ 20				※ 39		※ 79				※ 79	
0.1kW × 4P	35	81.5(32)	59	81.5(32)	59	147(55.5)	70	81.5(32)	91	81.5(32)	91	147(55.5)
0.2kW × 4P	59	81.5(32)	59	81.5(32)	59	147(55.5)	91	81.5(32)	91	81.5(32)	91	147(55.5)
0.25kW × 4P	59	81.5(32)					91	81.5(32)				
0.4kW × 4P	59	81.5(32)	97	85	97	205(75.5)	91	81.5(32)	140	85	140	205(75.5)
0.55kW × 4P	97	85					140	85				
0.75kW × 4P	97	85	100	85			140	85	162	85		
1.1kW × 4P	100	85					162	85				
1.5kW × 4P	100	85	105	85			162	85	168	85		
2.2kW × 4P	105	85	127	100			168	85	199	100		
3.0kW × 4P	127	100					199	100				
3.7kW × 4P	127	100	127	100			199	100	199	100		
5.5kW × 4P	127	100					199	100				

※ 15 ～ 90W モータの標準品は、端子箱無しです。（端子箱付はオプションで製作可能です）
※ 15 ～ 90W モータの X 寸法は、モータリード線引き出し口位置です。
注）●印は直交軸ハイポニック枠番 01, 03, 05, 07 用モータの適用となります。

インバータ駆動の注意点

1. 定トルク運転

定トルク運転を行う場合は、インバータ専用モータが必要となりますが、特に 6Hz 未満の低周波数域で運転を行う場合は都度ご照会ください。

また、当社製インバータ HF-320α のセンサレスモード運転を使用すると、3.7kW 以下で汎用モータの定トルク運転が可能です。

2. 基底周波数（60Hz）を超える周波数域での運転

基底周波数を超える周波数域は、定出力運転になります。この為トルクは高回転になるにつれて減少します。機械負荷特性に合わせてモータ容量を選定してください。（図 EM55 参照）

また 60Hz を超える周波数を基底周波数とし、V/f を設定し定トルク運転を行う場合も標準の基底周波数 60Hz 時より出力トルクが低くなります。

また、このような調整を行った場合、低周波でのトルク不足、始動トルク不足を引き起こすことがあります。

低減負荷特性以外では基底周波数値を変更しないでください。

3. 汎用インバータの V/f モード運転

モータのマルチ運転や、センサレス機能の無いインバータで V/f 運転を行う場合、始動トルク、低速トルクの補償としてブースト値を調整する必要があります。通常では工場標準出荷値のまま出荷されますが、負荷や加減速時の状況により過電流となることがあります。この場合、下記に従い適切な値に変更してください。

a. 小容量のモータで軽負荷の場合、ブーストの設定量が多いとモータが過励磁状態になり過電流を引き起こすことがあります。このような場合はブースト量を下げることで正常値になります。

b. 負荷が大きく、始動時、低速時に過電流でトリップしやすい場合、ブースト量を増すことで電流値が下がることがあります。しかし、ブースト調整を行っても改善効果が見られない場合、モータ容量を検討する必要があります。

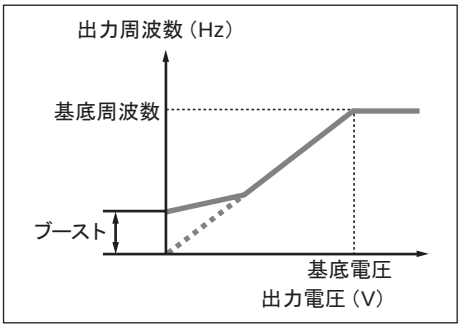

図 EM54

4. センサレスベクトルインバータによる運転

最新型の高性能インバータには、センサレスベクトル運転機能を搭載している機種もあります。この機能は基本的にモータとインバータが 1 対 1 で運転される場合に限り有効です。マルチ運転や、ポール切り替え運転には適しません。

一般的にオートチューニング方式が採られている製品はモータ特性を自動的に調整するため、V/f 運転時のような調整は不要です。これはインバータで読み込んだモータデータをベースにしベクトル演算を行うため、負荷状態に合わせたコントロールが瞬時に行われ最適運転がおこなわれているからです。

但し、モータとインバータの配線距離が長く（20m 以上）なると線間インピーダンスドロップに合わせた補償が必要になることがあります。長距離配線時は充分余裕を持った線サイズを使用してください。

5. モータの出力トルク特性

○インバータ用モータとV / f 制御方式インバータを合わせて運転した場合の総合出力・トルク特性カーブ

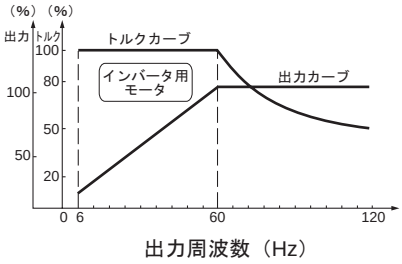

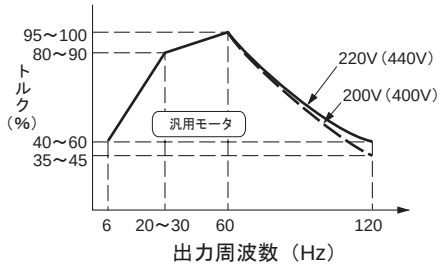

汎用モータをインバータで運転した場合、下図のように低減トルク運転特性となります。
また始動トルクについても、インバータ用モータとの比較において40～60%の差が発生します。

図 EM55

注）軸流ファンタイプ使用時は 1Hz から定トルク運転可能です。

6. モータ温度上昇について

汎用モータをインバータと組合わせて可変速運転する場合は、商用電源で運転する場合と比較してモータの温度上昇が若干大きくなります。

その要因として次のような物があります。

出力波形による影響．．．．．．．．．．．インバータの出力波形は、商用電源のような完全な正弦波形ではなく、高調波成分を含んでいます。このためモータ損失が増大し、温度が若干高くなります。

低速運転時のモータ冷却効果の減少．．．モータの冷却はモータ本体のファンにより行われますので、モータの回転数をインバータで低くすると冷却風量が減少し、冷却効果が低下します。

汎用モータのインバータ運転

弊社インバータ HF-320α シリーズを用いてセンサレス制御運転を行った場合、弊社製品汎用モータ（3.7kW 以下）との組合せで下記の特性の運転が可能です。

これにより定トルク運転仕様の場合、インバータ用モータを用い減速機の枠番を上げて対応していた用途にも標準と同じモータ枠の組合せで対応出来ます。

注）1. 400V 級の場合インバータ運転には絶縁対策が必要ですのでご照会ください。
2. ブレーキ付モータを低速で長時間運転される場合には、ファンの冷却効果が低下し、ブレーキの温度上昇が大きくなるので、ご照会ください。
3. V/F 制御で汎用モータを定トルク運転される場合はご照会ください。
（弊社インバータ　SF-320α シリーズをご使用される場合もご照会ください。）

表 EM46

kW	モータ枠	耐熱クラス	使用可能周波数範囲	適用インバータ
0.1	F63S	E	6 ～ 120Hz (基底周波数 60Hz)	H F -320α シリーズ
0.2	F63M			
0.4	F71M			
0.75	F80M	B		
1.5	F90L			
2.2	F100L			
3.7	F112M			

HF-320α　センサレスモード運転時の出力トルク特性（モータ単体）

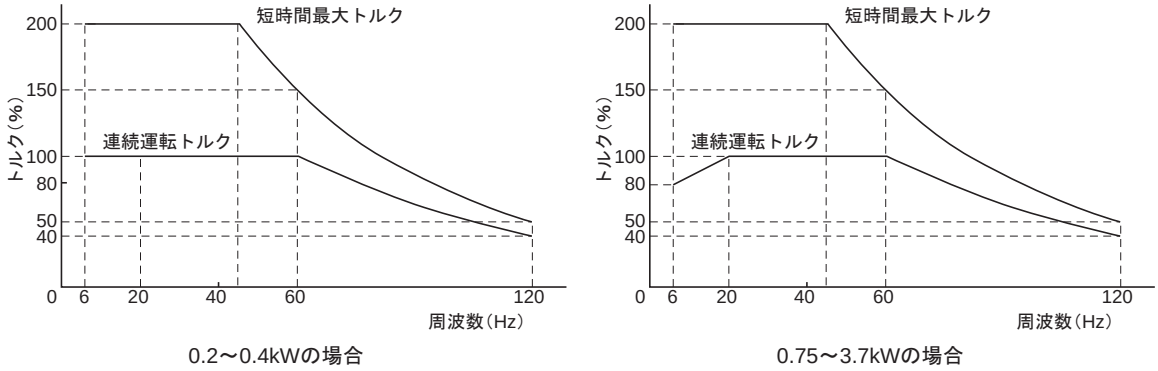

図 EM56

●組合せ一出力トルクは、モータの 60Hz 時定格を 100%とします。
●ブレーキ付については、ご照会ください。

直交軸ギヤ部
平行軸ギヤ部
モータ部
その他

保護方式

第 1 記号　人体及び固形異物に関する保護方式
第 2 記号　水の浸入に対する保護形式
} の組合せによって分類します。(JIS C 4034)

表 EM47 モータの保護方式と当社の対応

第 1 記号 第 1 形式名 ＼ 第 2 記号 第 2 形式名	0 無保護形	2 防滴形	3 防雨形	4 防まつ形	5 防噴流形	6 防波浪形	7 防浸形	8 水中形
0（無保護形）	IP00			×	×	×	×	
1（半保護形）	IP10	IP12S			×	×	×	
2（保護形）	IP20	IP22S	IP23S	IP24	×	×	×	
4（全閉形）	×			IP44	IP45			
5（防じん形）	×			IP54	IP55	IP56		
6（完全な防じん形）	×				IP65			

注）1. ×印は、組合せの正立し難いものです。
2. ［　　］内は住友製標準製作範囲です。
3. 直接強い風雨にさらされる場合や水が頻繁にかかる場合は、保護方式を考慮しなければならないことがありますのでご照会ください。
4. 標準モータの保護方式は、屋内・屋外とも IP44 となっておりますが、屋内形と屋外形では構造が異なりますので、屋外に設置される場合には屋外形をご指定ください。

表 EM48 第 1 記号の等級

形　式	記　号	説　　明
無保護形	0	人体の接触、固形異物の侵入に対して、特別の保護をしていない構造。
半保護形	1	人体の大きい部分、例えば、手が誤って機内の回転部分又は導電部分に触れないようにした構造。 50mm 径を超える固形異物が侵入しないようにした構造。
保護形	2	指などが機内の回転部分又は導電部分に触れないようにした構造。 12mm を超える固形異物が侵入しないようにした構造。
全閉形	4	工具、電線など最小幅又は最小厚みが 1mm より大きいものが、機内の回転部分又は導電部分に触れないようにした構造。 1mm を超える固形異物が侵入しないようにした構造。ただし排水穴および外扇の吸気口、排気口は記号 2 の構造でよい。
防じん形	5	いかなる物体も、機内の回転部分又は導電部分に触れないようにした構造。 塵埃の侵入を極力防止し、たとえ侵入しても正常な運転に支障がないようにした構造。
完全な防じん形	6	塵埃が内部に侵入しないようにした構造。

表 EM49 第 2 記号の等級

形　式	記　号	説　　明
無保護形	0	水の侵入に対して特別の保護を施していない構造。
防滴形	2	鉛直から 15°以内の方向に落下する水滴によって有害な影響を受けない構造。
防雨形	3	鉛直から 60°以内の方向に落下する水滴によって有害な影響を受けない構造。
防まつ形	4	いかなる方向からの水滴によっても有害な影響を受けない構造。
防噴流形	5	いかなる方向からの噴流によっても有害な影響を受けない構造。
防波浪形	6	いかなる方向からの強い噴流によっても有害な影響を受けない構造。
防浸形	7	指定の水深、時間にて水中に浸し、たとえ水が侵入しても有害な影響を受けない構造。
水中形	8	水中にて正常に運転できる構造。

例）IP－5 4 □
SM
水の侵入に対する保護形式：防まつ形
人体及び固定形異物に関する保護形式：防じん形
IEC－規格の略

S …… 水侵入に対する保護形式の試験をモータの停止中に行う場合
M …… 水侵入に対する保護形式の試験をモータの回転中に行う場合
S.Mの表示のない場合…… 停止中及び回転中について試験を行う

冷却方式

外被構造	JIS 規格	IEC 規格
全閉自冷形（TENV）	IC410	IC410
全閉外扇形（TEFC）	IC411	IC411

UL規格 (Underwriters Laboratories)

アメリカの民間試験機関が人命・火災・災害に関し、科学的調査・研究・実験を行い、それらの防止の為に制定した団体規格としての安全規格です。合衆国全体での義務化はされていませんが，州・都市によってはこの規格の認定取得を義務づけており、アメリカに於いてUL規格の取得はお客さまの信頼を増す事につながります。

モータ	非防爆形単相誘導モータ ※1	非防爆形三相誘導モータ	内蔵形ブレーキ付三相誘導モータ
容量	1/50～1/2HP×4P	1/8～8HP×4P	1/8～8HP×4P
電圧	115V，230V	208V，230V，460V，575V	
周波数	60Hz	60Hz	
耐熱クラス	※3 A（F）	※3 A（F）	F
雰囲気	屋内形 ※2		

※1 単相モータ、ブレーキ付単相モータの製作については都度ご照会ください。
※2 1/8HP以上は屋外形も製作できます。都度ご照会ください。
※3 絶縁B種、F種の製作については、都度ご照会ください。

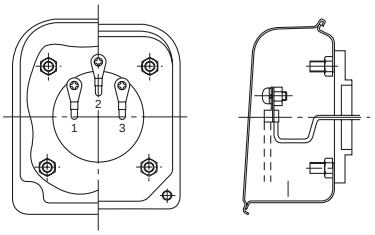

三相屋内端子箱図例

（標準品と異なる点）

- 端子符号：1，2，3（1/8HP以上）
- 銘板にcUL及びUL合同マークが付き、HP表示になります。
- 回転方向は日本と逆です。（1/8HP以上）
- 鋼板製端子箱となります。（1/8HP以上）
- モータコイル及びブレーキコイルは、UL規格品仕様になります。

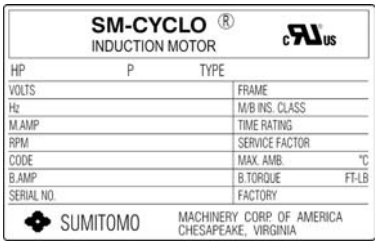

専用銘板

（特記事項）

- 認定工場以外でのモータ製作および改造修理は、出来ません。
- インバータ用AFモータは、1/8～5HPの製作が可能です。

CSA規格 (Canadian Standard Association)

カナダの半官半民組織が定める国家規格。カナダのほとんどの州が国内で販売する電気関係品はこのCSA認定を受けることを法で規定しています。アメリカでも州によってはCSA規格をUL規格と同等に評価しています。

モータ	三相誘導モータ	内蔵形ブレーキ付三相誘導モータ	高効率三相誘導モータ※1	内蔵形ブレーキ付高効率三相誘導モータ※1
容量	1/8～1HP×4P	1/8～1HP×4P	1.5～5HP×4P	1.5～5HP×4P
電圧	208V、230V、460V、575V		230V、460V、575V	
周波数	60Hz			
耐熱クラス	B（F）			
雰囲気	屋内形 ※2			

※1 単相モータ及び高効率モータの製作については都度ご照会ください。
※2 屋外形は、製作できません。

（標準品と異なる点）

- 端子符号：1，2，3（ブレーキ付はT1，T2，T3）
- 高効率モータの枠番は特殊になります。
- 銘板にCSAマークが付き、HP表示になります。
- 回転方向は日本と逆です。
- 鋼板製端子箱となります。
- モータコイル、ブレーキコイルは、CSA規格品仕様になります。

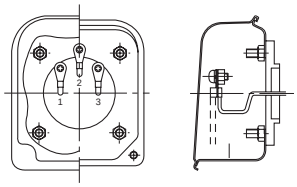

三相屋内端子箱図例

（特記事項）

- カナダ国内へ輸出される場合は、必ずCSA規格認定モータが必要になり、1HP以上かつモータ枠番90枠以上では、高効率モータが必要になります。
- 認定工場以外でのモータ製作および改造修理は出来ません。
- インバータ用AFモータは、規格認定外のため、CSA規格認定品ではなく、CSA規格準拠品の対応となります。この場合、CSA規格認定品ではありませんので、CSAマークは付きません。）

1992年にエネルギー効率条例（EEAct）と1995年にエネルギー効率規格（EER）がNRCanにより制定され、1999年11月27日以降に輸入されるギヤモータに対して、効率基準値を満たしていない場合輸入禁止処置が執られています。
（対象容量：1HP～200HP、対象枠：IEC 90枠以上、対象電圧：600V以下、一定速モータ）

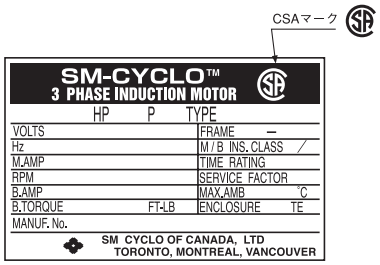

CSA銘板

各国規格対応
EC 指令と CE マーキング

CE マークとは EC 指令に適合している製品に貼付する事により、製品の品質、安全性の証明となり EU（欧州連合）域内で国境を越える商品の自由な流通を保証しようとするものです。

機械製品に対する該当指令（EC 指令）と実施時期

通常の機械製品が該当する指令は以下の 3 つです。

表 EM50

内容 / EC 指令	対象	指令の内容
機械指令 Machinery Directive	部品の集合体で可動部のあるもの。 （産業用機械が中心）	機械の安全上の本質的な用件を規定したもの。 危険が主に電気的原因によって発生するような機械は低電圧に関する要求事項に合わせること。
低電圧指令 Low Voiage Directive	50 ～ 1000V AC 75 ～ 1500V DC の電源で駆動する製品	規格に適合したもののみ販売に供してもよい。
EMC 指令 Electromagnetic Compatibility Directive 電磁的両立性	電波妨害を発生する（電磁波放射）恐れのある、又は周囲の電波によって機能に障害を発生する恐れのあるすべての種類の製品	EMI ：外部へ電磁妨害を出さない。 EMS ：外部からの電磁妨害に耐える。

主な指令に対する CE マーキング執行の移行期間及び強制期日

表 EM51

EC指令 / 西暦	1990	1991	1992	1993	1994	1995	1996	1997	1998	1999	2000	2001	2002	2003
機械指令 89/392/EEC 原指令 91/368/EEC 改訂Ⅰ 93/44/EEC 改訂Ⅱ				1/1 移 行		1/1			強 制					
EMC指令 89/336/EEC 原指令 92/31/EEC 改訂Ⅰ			1/1 移 行				1/1		強 制					
停電圧指令 73/23/EEC 原指令 93/68/EEC 改訂Ⅰ						1/1 移 行		1/1	強 制					

弊社ギヤモータの EC 指令と CE マーキングへの対応

EC 指令中、誘導モータに関係する機械指令（95 年 1 月発令）と低電圧指令（97 年 1 月発令 CE マーキング貼付）に適合します。
尚、EMC 指令（96 年 1 月発令）は、誘導モータでは対象外となります。

銘板表示される CEマーキングロゴ
CE

CE マーキングモータの標準仕様

電源　：15W ～ 90W　200V　50Hz 直入始動
0.1kW ～ 4kW　230/400V　50Hz　電源共用直入始動
5.5kW 以上　400V　50Hz ⅄–△ 始動可能
絶縁　：15W ～ 0.4kW　E 種
0.75kW 以上　B 種
時間定格　：連続
特性　：IEC34-1
保護方式　：IP54（ブレーキ無）、IP44（ブレーキ付）　90W 以下は IP44 のみ
端子箱　：（材質）　ハイポニック減速機 15W ～ 90W：アルミ製（M20 ネジ（P1.5）× 1ヶ）
アルタックス α 減速機 90W, 0.1 ～ 5.5kW 以下：アルミ製
（PG16 ネジ× 2ヶ、もしくは M25 △ネジ（P1.5）× 2ヶ）
（仕様）　端子台式（6 本端子　ヨーロッパ方式）
アース端子付
ヨーロッパサイズ電線管 （※ PG ネジ）もしくは M ネジ※日本標準の電線管 PF ネジと異なります。
ハイポニック減速機 15W ～ 90W は M ネジにケーブルグランド付（適用線径 φ6.0 ～ 12）
回転方向　：回転方向は、日本と逆となります。
絶縁　：絶縁の沿面距離、空間距離は IEC 規格通り
外形寸法　：端子箱部分以外は標準品と同一（90W 以下は、一部長さ寸法が変わる場合があります。）
TÜV テストレポート取得：代表機種：0.75kW × 4P　230V/400V　でテストレポート取得済み（96 年 10 月）
CE マーキングモータはこの代表機種に準じて製作されます。
適合宣言書　：CE マーキングに必要な適合宣言書“Declaration of Conformity”を用意しています。

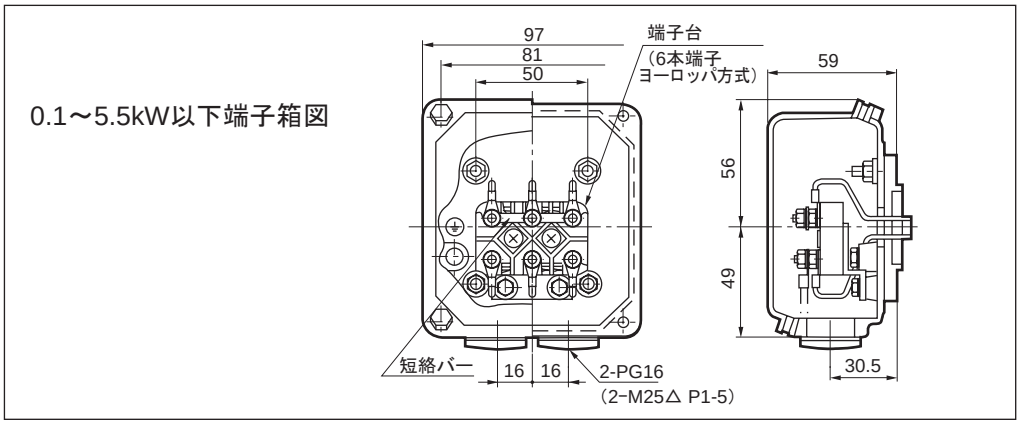

図 EM57

CE マーキングモータの製作範囲

表 EM52 三相誘導モータ

	200V　50Hz					230/400V　50Hz　電源共用								
入力容量記号	0015	0025	004	006	009	01	012	018	02	03	04	05	08	1
kW × 4P	(0.015)	(0.025)	(0.04)	(0.06)	(0.09)	(0.1)	0.12	0.18	(0.2)	0.25	0.37	(0.4)	0.55	0.75
枠番	F50S	F50M	F50L 又は F56S	F50L 又は F56M	F56L	F63S		F63M			F71M		F80S	F80M

	230/400V　50Hz　電源共用						400V
入力容量記号	1H	2	3	4	5	6	8
kW × 4P	1.1	1.5	2.2	3	(3.7)	4	5.5
枠番	F90S	F90L	F100L	F112S	F112M		F132S

- 上表の（　）外の kW がヨーロッパ標準の kW です。（　）内の kW が日本他でのみ使用されているものです。
- ヨーロッパ標準 kW を推奨しますが、（　）内 kW にも対応します。
  三相　200V/50Hz、200V/60Hz、220V/60Hz
  三相　400V/50Hz、400V/60Hz、440V/60Hz（0.1kW 以上）
  三相　380V/50Hz、三相　415V/50Hz （0.1kW 以上）
  上記以外の kW、電源仕様の製作は都度ご照会ください。
- 端子箱の電線管サイズに M ネジ（メトリックネジ）が必要な場合はその旨ご照会ください。

各国規格対応
CCC

ＣＣＣ規格　（China Compulsory Certification）

中国は、WTO（世界貿易機関）への正式加盟に伴い、対象品目の強制認証制度（ＣＣＣ） を2002年5月1日から運営を開始し、2003年8月1日から強制実施へ移行しました。
1.1kW以下の小型モータが対象品目となり、中国で小型モータ単品を販売する場合、ＣＣＣ認証が必須となりました。
ＣＣＣ認証されている弊社のモータを下表に示します

モータ	単相モータ		三相モータ		ＡＦモータ	ＡＦモータ（脚付）
容量	15～90W	0.1～0.75kW	40～90W	0.1～1.1kW	0.1～0.75kW	0.4～0.75kW
電圧	220V		220V又は380V			
周波数	50Hz		50Hz			
耐熱クラス	E	B	E	F		
構造	屋内（IP44）,屋外（IP55）		屋内（IP44）,屋外（IP55）			

ＡＦモータ：三相インバータ用モータ
ブレーキ付モータも製作できますので、ご照会ください。

（標準品と異なる点）

・銘板に右図のＣＣＣマークが付きます。
・三相モータは、アルミ製の端子箱が標準となります。（40～90Wの屋内仕様及び、ハイポニック減速機屋外仕様を除く）
・三相モータは、端子台式（６本端子ヨーロッパ方式）となります。（0.1kW以上）
・回転方向は、国内仕様と逆になります。（反負荷側から見てＣＣＷ方向、0.1kW以上）
　モータコイルは、ＣＣＣ対応品となります。
・三相モータのブレーキ付仕様は、電圧220Vのブレーキとなります。三相モータをインバータ運転する場合は、380V用ブレーキとご指定ください。

（特記事項）
中国国内へ1.1kW以下の小型モータ（ギヤモータ）を単品で輸出される場合、1.1kW以下の小型モータは、ＣＣＣ認証モータが必須となります。
ＣＣＣの対象品目で免除申請すれば、サービス品、予備品等は認証品でなくても輸入許可される場合もあります。
ご不明な場合、都度ご照会ください。

CCCマーク

ＣＣＣ規格対応ブレーキ付モータの使用上の注意について

CCC規格に対応したブレーキ付標準モータをインバータ駆動する場合には、ブレーキの電源電圧を確認下さい。
CCCマーク仕様のブレーキ付標準モータはモータとブレーキの電源が下表のように異なっておりますので、ブレーキの電源を380Vで接続するとブレーキは焼損します。

CCCマーク仕様と日本国内仕様のモータ、ブレーキ電源比較

		モータ電源	ブレーキ電源
CCCマーク仕様	標準	380V 50Hz	220V 50Hz
	AF	380V 50Hz	380V 50Hz
日本国内仕様		200/220V 50/60Hz 又は400/440V 50/60Hz	200/220V 50/60Hz 又は400/440V 50/60Hz

ブレーキ付モータ結線の際は、次頁の結線図をご参照ください。

CCC 規格対応・ブレーキ付モータの結線について

【CCC 規格対応・標準三相モータ（スターデルタの 6 本端子）のブレーキ結線図】
ブレーキの結線が、日本国内仕様と異なりますので、ご注意ください。
（ブレーキ電源は、モータ中性点を使用した 220V 仕様）

FBブレーキ付き3相モータ：0.1kW x 4P～1.1kW x 4P（FB－01A～FB－2B）

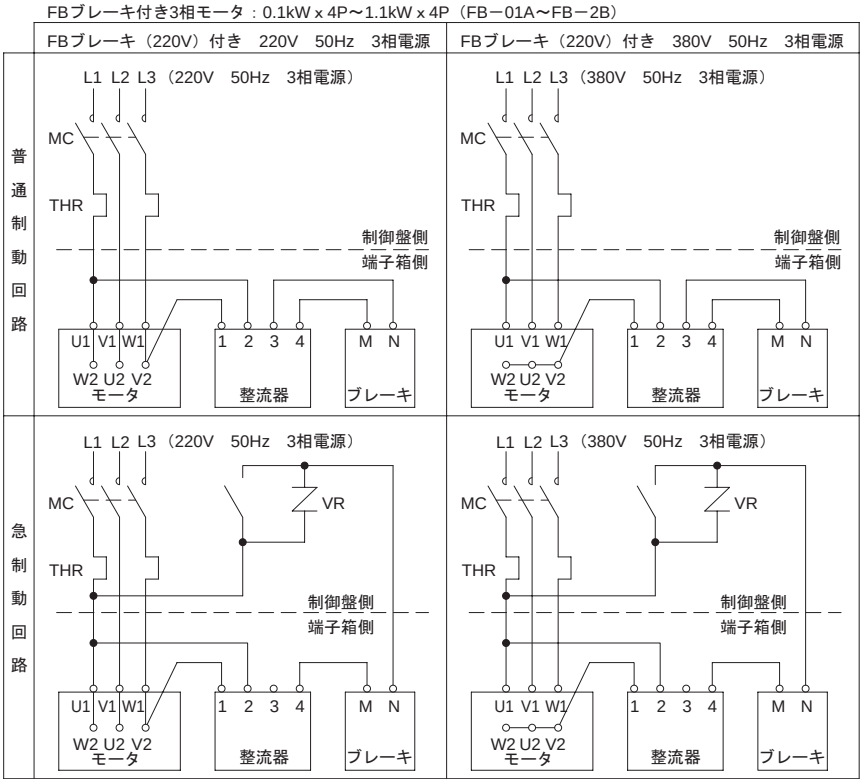

【CCC 規格対応・三相インバータ用モータ及び標準三相モータをインバータ運転する場合のブレーキ結線図】
ブレーキ結線は、国内仕様と同一です。

FBブレーキ付きAFモータ：0.1kW x 4P～0.75kW x 4P（FB－02A～FB－2B）

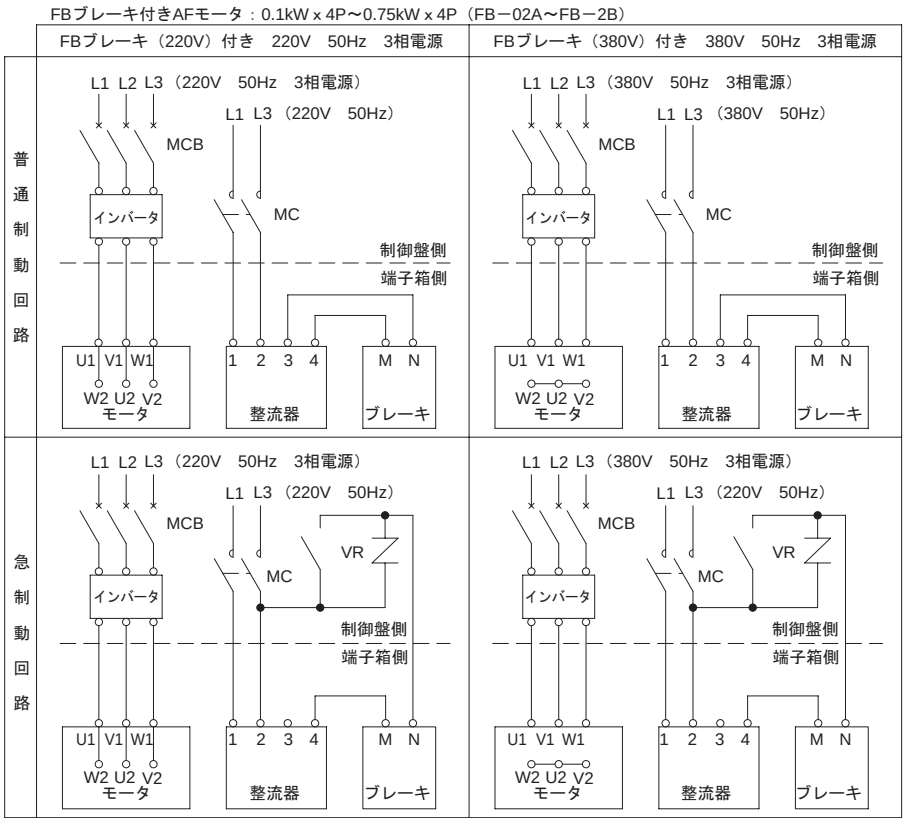

各国規格対応
NEMA　GOST-R

NEMA規格　(National Electrical Manufacturers Association)

アメリカの製造業者の団体規格で、製造業者と購入者間の誤解を排除すべく多くの電機製品規格を制定しています。

（標準品と異なる点）

- 端子符号：1，2，3
- 銘板にNEMA DESIGNと刻印され、HP表示になります。
- 回転方向は日本と逆です。
- 鋼板製端子箱となります。

モータコイルの仕様が、特殊になる場合があります。

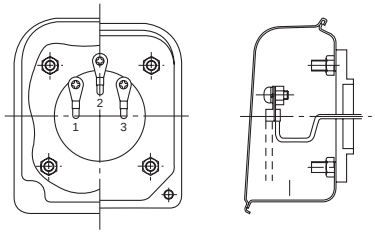

三相屋内端子箱図例

（特記事項）

- NEMA規格は、受検する必要はありません。
  従って、モータは、NEMA規格準拠品の対応となります。
  ただし、取り合い寸法は、減速機直結タイプのため、NEMA規格に準拠していません。
- インバータ用AFモータへの適用は可能です。
  ただし、端子符号、HP表示、回転方向、端子箱仕様のみの適用となります。
  （モータ特性、取り合い寸法はNEMA規格に準拠していません。）

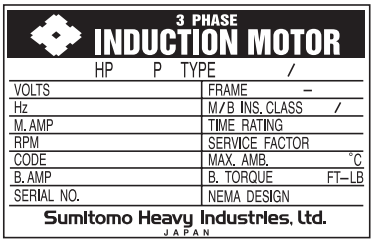

NEMA銘板

GOST-R規格　(Gosstandard of Russia)

ロシア連邦標準化度量衡認証委員会が定める国家規格認証です。
ロシアでは国内に流通するあらゆる製品に認証を義務付けており、強制認証対象品目に該当する製品においては、この認証がない製品を単体でロシア国内への輸入することは許可されません。
弊社製品としては、電動機が強制認証対象の該当品目となっているため、ロシア輸出仕様としてGOST-R認証仕様をご用意しています。

認証モータ仕様（下記内容以外はCEマーキング仕様と同一）

モータ	三相モータ				三相インバータ用モータ			
	ブレーキ無		ブレーキ付		ブレーキ無		ブレーキ付	
容量	0.1～3.7kW	5.5kW	0.1～3.7kW	5.5kW	0.1～2.2kW	3.7kW	0.1～2.2kW	3.7kW
モータ電圧	220/380V	380V	220/380V	380V	220/380V	380V	220/380V	380V
ブレーキ電圧	ー	ー	220V	380V	ー	ー	220V	380V
周波数	50Hz				60Hz			
耐熱クラス	F				F			
定格	連続定格				連続定格			
構造	屋内(IP44)，　屋外(IP55)				屋内(IP44)，　屋外(IP55)			
始動方法	直入	人－Δ始動	直入	人－Δ始動	ー			

（日本国内標準品と異なる点）

- 銘板に右図のGOST-R認証マークが付きます。
- アルミ製の端子箱が標準となります。
- 端子台式（6本端子ヨーロッパ方式）となります。
- 回転方向は、日本国内仕様と逆になります。（モータ側から見てCCW方向）
- モータコイルは、GOST-R対応品となります。

GOST-R認証マーク

（特記事項）

- ギヤモータ及びモータを、輸出する装置などへの組込み部品ではなく単体でロシアへ輸出する際、本認証がないと通関できません。（装置などに組み込まれている場合は例外）
- 単体輸出の際、輸出案件（1船）ごとに認証書の写し（verified copy）1通の提示が必要です。装置への組込み、または輸出装置とのセットでない場合は、発注時にご連絡ください。

各国規格対応
その他規格

その他の規格

○：住友製標準で製作します。
△：特殊仕様で製作しますのでご照会ください。

各国規格の適用（代表例）

国名・規格名	日本・JIS JEM JEC	国際規格・IEC	イギリス・BS
標準出力	○	○	△：4kw以下 ○：5.5kw以上
出力枠番適用	○	ー	○
各枠番に対応するモータ取付寸法	○（注）	○（注）	○（注）
軸端寸法	○（注）	○（注）	○（注）
軸端キー キーみぞ寸法公差	○（注）	○（注）	○（注）
絶縁階級	○	○	○
リード線記号	○	○	○
標準回転方向	○	△	△
銘板記載項目	○	△	△
特性試験法	○	○	○
標準電圧	200V・220V 400V・440V	△	415V
標準周波数	50Hz・60Hz	50Hz・60Hz	50Hz

IEC－International Electrotechnical Commission.
BS－British Standards.

注） 標準はハイポニック、アルタックスのフランジ寸法です。
要求規格フランジ寸法についてはご照会ください。

主な国内規格

(1) 回転電気機械全般
JIS C 4034 （1999）：回転電気機械
JEC-2100 （1993）：回転電気機械一般
JEM 1188 （1969）：電動機定格出力の標準
(2) 三相誘導電機一般
JIS C 4210 （2001）：一般用低圧三相かご形誘導電動機
JIS C 4212 （2000）：高効率低圧三相かご形誘導電動機
JEC-2137 （2001）：誘導機
(3) 単相誘導電機一般
JIS C 4203 （2001）：一般用単相誘導電動機
(4) 試験方法・特性算定方法
JEC-2137 （2001）：誘導機
JIS C 4207 （1995）：三相誘導電動機の特性算定方法
(5) 寸法
JEM 1400 （1991）：一般用低圧三相かご形誘導電動機の寸法
JEM 1401 （1991）：一般用フランジ形低圧三相かご形誘導電動機の寸法
(6) 防爆構造
JIS C 0903 （1983）：一般用電気機器の防爆構造通則
JIS C 0904 （1983）：一般用電気機器の防爆構造試験方法
JIS C 0905 （1983）：電力用電気機器の防爆構造
工場電気設備防爆指針（ガス蒸気防爆）（1979）
防爆構造電気機械器具検定規則（1981）
(7) その他
JIS C 4003 （1977）：電気機器絶縁の種類
JEC-147 （1960）：電気機器絶縁の種類
JEM 1313 （1983）：一般用低圧三相かご形誘導電動機の騒音レベル

備考：JEC 電機学会電機規格調査会標準規格
JIS 日本工業規格
JEM 日本電気工業会規格

各国規格対応
世界の電源事情

国名／地域		電源周波数	電圧（単相）	電圧（三相）
日　本		50Hz ／ 60Hz	100V / 200V	200V / 400V
北米	アメリカ	60Hz	115V / 230V	230V
	カナダ	60Hz	120V / 347V	208V / 240V / 600V
アジア	韓　国	60Hz	110V / 220V	220V / 380V
	台　湾	60Hz	110V / 220V	200V / 220V / 380V
	ホンコン	50Hz	200V / 220V	346V / 380V
	中　国	50Hz	220V	220V / 380V
	フィリピン	60Hz	220V	380V
	タ　イ	50Hz	220V	220V / 380V
	シンガポール	50Hz	230V	415V
	マレーシア	50Hz	240V	415V
	インドネシア	50Hz	220V	380V
	インド	50Hz	240V	240V / 415V
	バングラデシュ	50Hz	230V	400V
オセアニア	オーストラリア	50Hz	240V	415V
	グアム	60Hz	120V	240V / 480V
	ニュージーランド	50Hz	230V	230V / 415V
ヨーロッパ	オーストリア	50Hz	230V	400V
	ベルギー	50Hz	230V	400V
	ブルガリア	50Hz	220V	380V
	デンマーク	50Hz	230V	400V
	フィンランド	50Hz	230V	400V
	フランス	50Hz	230V	400V
	ドイツ	50Hz	230V	400V
	ギリシア	50Hz	230V	400V
	ハンガリー	50Hz	220V	380V
	イタリア	50Hz	220V	380V
	ルクセンブルク	50Hz	230V	400V
	オランダ	50Hz	230V	400V
	ノルウェー	50Hz	220V / 230V	380V
	ポーランド	50Hz	220V	380V
	ポルトガル	50Hz	230V	400V / 480V
	ルーマニア	50Hz	220V	380V
	スペイン	50Hz	127V / 220V	220V / 380V
	スウェーデン	50Hz	230V / 400V	400V / 690V
	スイス	50Hz	230V	400V
	イギリス	50Hz	230V	400V

※同一国内でも地域・都市により、上記の電圧と異なる場合があります。
※アメリカ・カナダは、標準電圧は単相 115V ですが、120V 表示が通例となっています。

技術資料

その他

Technical Information

1. 慣性モーメント J の算出方法

（1）回転体の慣性モーメント

回転軸が重心を通る場合		回転軸が重心を通らない場合	
	$J=\frac{1}{8}MD^2$ 〔kg・m²〕	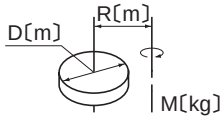	$J=\frac{M}{4}\left(\frac{1}{2}D^2+4R^2\right)$ 〔kg・m²〕
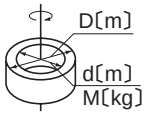	$J=\frac{1}{8}M(D^2+d^2)$ 〔kg・m²〕	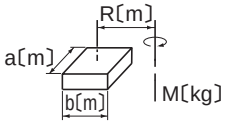	$J=\frac{M}{4}\left(\frac{a^2+b^2}{3}+4R^2\right)$ 〔kg・m²〕
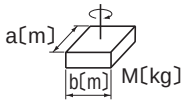	$J=\frac{1}{12}M(a^2+b^2)$ 〔kg・m²〕	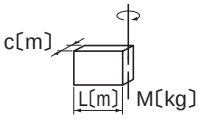	$J=\frac{1}{12}M(4L^2+C^2)$ 〔kg・m²〕

（2）直線運動の慣性モーメント

一　般　用　途	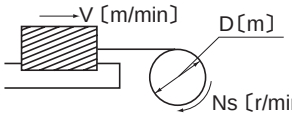	$J=\frac{M}{4}\left(\frac{V}{\pi\cdot Ns}\right)^2=\frac{M}{4}D^2$ 〔kg・m²〕
コンベアによる 水　平　運　動	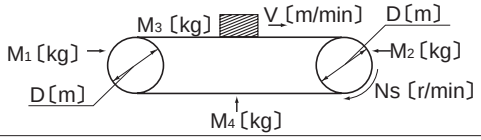	$J=\frac{M}{4}\left(\frac{M_1+M_2}{2}+M_3+M_4\right)\times D^2$ 〔kg・m²〕
リードネジによる 水　平　運　動	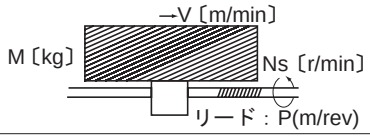	$J=\frac{M}{4}\left(\frac{V}{\pi\cdot Ns}\right)^2=\frac{M}{4}\left(\frac{P}{\pi}\right)^2$ 〔kg・m²〕
巻き上げ機による 上　下　運　動	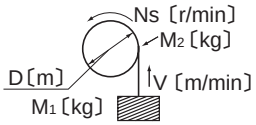	$J=\frac{M_1D^2}{4}+\frac{1}{8}M_2D^2$ 〔kg・m²〕

（3）回転数が異なる軸への換算

$$J_\ell=\left(\frac{N_{s2}}{N_{s1}}\right)^2J$$

1. GD² の算出方法

（1）回転体の GD²

回転軸が重心を通る場合		回転軸が重心を通らない場合	
	$GD^2=\frac{1}{2}WD^2$ 〔kgf・m²〕	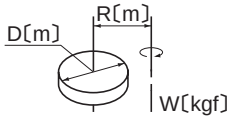	$GD^2=W\left(\frac{1}{2}D^2+4R^2\right)$ 〔kgf・m²〕
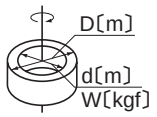	$GD^2=\frac{1}{2}W(D^2+d^2)$ 〔kgf・m²〕	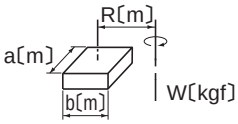	$GD^2=W\left(\frac{a^2+b^2}{3}+4R^2\right)$ 〔kgf・m²〕
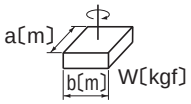	$GD^2=\frac{1}{3}W(a^2+b^2)$ 〔kgf・m²〕	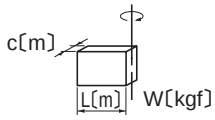	$GD^2=\frac{1}{3}W(4L^2+C^2)$ 〔kgf・m²〕

（2）直線運動の GD²

一　般　用　途	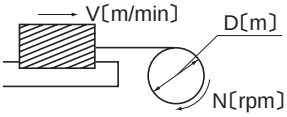	$GD^2=W\left(\frac{V}{\pi\cdot N}\right)^2=WD^2$ 〔kgf・m²〕
コンベアによる 水　平　運　動	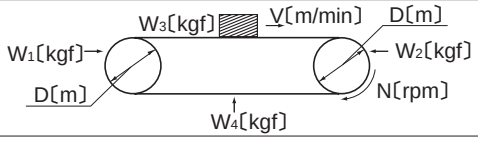	$GD^2=\left(\frac{W_1+W_2}{2}+W_3+W_4\right)\times D^2$ 〔kgf・m²〕
リードネジによる 水　平　運　動	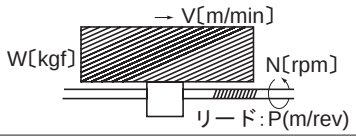	$GD^2=W\left(\frac{V}{\pi\cdot N}\right)^2=W\left(\frac{P}{\pi}\right)^2$ 〔kgf・m²〕
巻き上げ機による 上　下　運　動	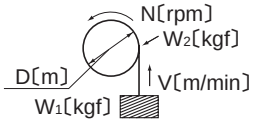	$GD^2=W_1D^2+\frac{1}{2}W_2D^2$ 〔kgf・m²〕

（3）回転数が異なる軸への換算

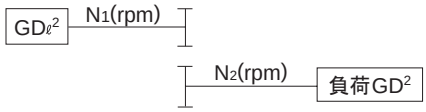

$$GD_\ell^2=\left(\frac{N_2}{N_1}\right)^2GD^2$$

駆動系の計算式

1.回転数N（r/min）と速度V（m/s）

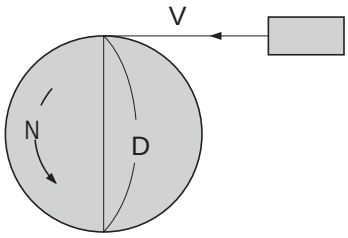

$$V = \pi \cdot D \cdot \frac{N}{60} \text{ (m/s)}$$

π ：円周率（≒3.14）
D ：ホイールの直径（m）

2.トルクＴ（N･m , kgf･m）

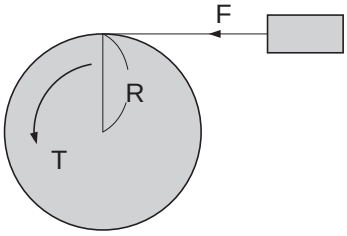

【ＳＩ単位系】

$$T = F \cdot R \text{ (N·m)}$$

F：荷重(N)
R：ホイールの半径(m)

【重力単位系】

$$T = F \cdot R \text{ (kgf·m)}$$

F：荷重(kgf)
R：ホイールの半径(m)

3.動力Ｐ（kW）

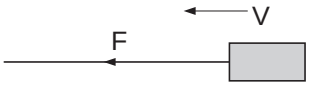

【ＳＩ単位系】

$$P = \frac{F \cdot V}{1000}$$

F：荷重(N)
R：速度(m/s)

$$P = \frac{F \cdot V}{102}$$

F：荷重(kgf)
R：速度(m/s)

4.動力Ｐ（kW）、トルクＴ（N･m　，　kgf･m）、回転数N

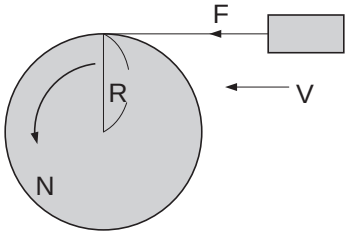

【ＳＩ単位系】

$$P = \frac{N \cdot T}{9550} \text{ (kW)} \qquad T = \frac{9550 \cdot P}{N} \text{ (N·m)}$$

$$P = \frac{F \cdot V}{1000} \text{ (kW)} \qquad V = \pi \cdot 2 \cdot R \cdot \frac{N}{60} \text{ (m/s)}$$

F：荷重(N)

$$\therefore P = \frac{F \cdot \pi \cdot 2 \cdot R \cdot \frac{N}{60}}{1000} = \frac{2 \cdot \pi}{1000 \times 60} \cdot N \cdot F \cdot R \text{ (kW)}$$

ここで T = F･R のため

$$P = \frac{2 \cdot \pi}{1000 \times 60} \cdot N \cdot T = \frac{N \cdot T}{9550} \text{ (kW)}$$

【重力単位系】

$$P = \frac{N \cdot T}{975} \text{ (kW)} \qquad T = \frac{975 \cdot P}{N} \text{ (kgf·m)}$$

$$P = \frac{F \cdot V}{102} \text{ (kW)} \qquad V = \pi \cdot 2 \cdot R \cdot \frac{N}{60} \text{ (m/s)}$$

F：荷重(kgf)

$$\therefore P = \frac{F \cdot \pi \cdot 2 \cdot R \cdot \frac{N}{60}}{102} = \frac{2 \cdot \pi}{102 \times 60} \cdot N \cdot F \cdot R \text{ (kW)}$$

ここで T = F･R のため

$$P = \frac{2 \cdot \pi}{102 \times 60} \cdot N \cdot T = \frac{N \cdot T}{975} \text{ (kW)}$$

5.加速力F_A（N , kgf）

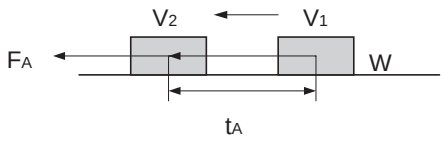

【ＳＩ単位系】

$$F_A = m \cdot \alpha = m \frac{V_2 - V_1}{t_A} \text{ (N)}$$

$$\alpha = \frac{V_2 - V_1}{t_A}$$

m ：質量(kg)
α ：加速度(m/s^2)
t_A ：加速時間(s)

【重力単位系】

$$F_A = m \cdot \alpha = \frac{W}{g} \cdot \frac{V_2 - V_1}{t_A} \text{ (N)}$$

$$\alpha = \frac{V_2 - V_1}{t_A}$$

W ：質量(kgf)
g ：重力加速度 ≒9.8 (m/s^2)
m ：質量(kgf･s^2/m)
α ：加速度(m/s^2)
t_A ：加速時間(s)

6.加速トルク力T_A（N･m , kgf･m）

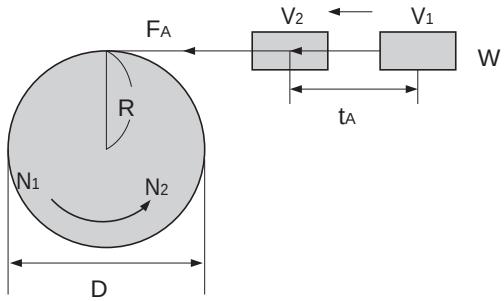

【ＳＩ単位系】

$$T_A = F_A \cdot R \qquad F_A = m \frac{V_2 - V_1}{t_A}$$

$$V_2 = \pi \cdot D \cdot \frac{N_2}{60} \qquad V_1 = \pi \cdot D \cdot \frac{N_1}{60}$$

$$D = 2 \cdot R$$

$$\therefore T_A = m \cdot \frac{\frac{\pi \cdot 2 \cdot R}{60} \cdot (N_2 - N_1)}{t_A} \cdot R$$

$$= \frac{2 \cdot \pi \cdot m \cdot R}{60} \cdot \frac{N_2 - N_1}{t_A} \cdot R$$

$$= \frac{m \cdot R_2}{9.55} \cdot \frac{N_2 - N_1}{t_A} \text{ (N･m)}$$

ここではm・R_2はJ（慣性モーメント：kg･m^2）のため

$$T_A \quad \frac{J}{9.55} \cdot \frac{N_2 - N_1}{t_A} \text{ (N･m)}$$

【重力単位系】

$$T_A = F_A \cdot R \qquad F_A = \frac{W}{g} \cdot \frac{V_2 - V_1}{t_A}$$

$$V_2 = \pi \cdot D \cdot \frac{N_2}{60} \qquad V_1 = \pi \cdot D \cdot \frac{N_1}{60} \qquad R = \frac{D}{2}$$

$$\therefore T_A = \frac{W}{g} \cdot \frac{\frac{\pi \cdot D}{60} \cdot (N_2 - N_1)}{t_A} \cdot \frac{D}{2}$$

$$= \frac{\pi \cdot W \cdot D}{60 \cdot g} \cdot \frac{N_2 - N_1}{t_A} \cdot \frac{D}{2}$$

$$= \frac{W \cdot D_2}{375} \cdot \frac{N_2 - N_1}{t_A} \text{ (kgf･m)}$$

ここではW・D_2はGD_2（フライホイール効果：kgf･m^2）のため

$$T_A \quad \frac{GD_2}{375} \cdot \frac{N_2 - N_1}{t_A} \text{ (kgf･m)}$$

7.交流モータの同期回転数N_0（r/min）

$$N_0 = \frac{120 \cdot J}{P}$$

f ：電源周波数(Hz)
P ：電動機の極数

8.交流モータの定格回転数N（r/min）

$$N = N_0 (1 - S) \text{ (r/min)}$$

N_0：同期周波数(r/min)
S ：すべり

標準塗装質、塗装色

1. 標準塗装質

ハイポニック

機種	素地調整の程度	塗装の種類		塗装日数	塗装仕様		適用塗料	耐候性	耐没水性	耐油性	耐酸性	耐アルカリ性	耐熱性℃	用途
		分類	塗装系		回数（膜厚 μ）	一般名称	商品名							
15W ～ 90W 屋内形･防水形 三相･単相	鋳鉄 … 1種ケレン 鋼板 … 2種ケレン アルミ … 2種ケレン	標準塗装	アクリル樹脂	0	1 （15 ～ 20）	アクリル樹脂焼付け塗装	サグラン 33	◎	○	○	△	△	100	標準
90W（枠番 1240#） 屋内･屋外形　三相	鋳鉄 … 1種ケレン 鋼板 … 2種ケレン アルミ … 2種ケレン	標準塗装	エポキシポリエステル系	0	1 （40 ～ 70）	熱硬化性粉体塗料	（注２）パウダー 785-5370	◎	◎	○	○	○		標準
0.1KW ～ 5.5KW 屋内･屋外形 三相･単相 インバータ用モータ	鋳鉄 … 1種ケレン 鋼板 … 2種ケレン アルミ … 2種ケレン	標準塗装	エポキシポリエステル系	0	1 （40 ～ 70）	熱硬化性粉体塗料	（注２）パウダー 785-5370	◎	◎	○	○	○		標準
サーボモータ用 入力ホロー形	鋳鉄 … 1種ケレン 鋼板 … 2種ケレン アルミ … 2種ケレン	標準塗装	アクリルウレタン系	0	1 （15 ～ 30）	アクリルウレタン樹脂	リアック 4000PTC	◎	△	△	◇	◇		標準

注 1）鋳鉄、鋼板部品は下塗り塗装でユニグランド PTC プライマーを施工。
注 2）モータフレームは上塗り塗装でリアック 4000PTC を施工。
注 3）標準色以外の塗料はリアック 4000PTC を塗装します。

◎○◇：適当
△：選択に注意
×：不適当

アルタックス NEO

機種	素地調整の程度	塗装の種類		塗装日数	塗装仕様		適用塗料	耐候性	耐没水性	耐油性	耐酸性	耐アルカリ性	耐熱性℃	用途
		分類	塗装系		回数（膜厚 μ）	一般名称	商品名							
90W ～ 2.2KW 屋内･屋外形 三相･単相 インバータ用モータ	鋳鉄 … 1種ケレン 鋼板 … 2種ケレン アルミ … 2種ケレン	標準塗装	エポキシポリエステル系	0	1 （40 ～ 70）	熱硬化性粉体塗料	（注２）パウダー 785-5370	◎	◎	○	○	○	100	標準 2007 年 6 月より
	鋳鉄 … 1種ケレン 鋼板 … 2種ケレン アルミ … 2種ケレン	標準塗装	アクリルウレタン系	0	1 （15 ～ 30）	アクリルウレタン樹脂	リアック 4000PTC	◎	△	△	◇	◇		標準 2007 年 5 月まで

注 1）鋳鉄、鋼板部品は下塗り塗装でユニグランド PTC プライマーを施工。
注 2）モータフレームは上塗り塗装でリアック 4000PTC を施工。
注 3）標準色以外の塗料はリアック 4000PTC を塗装します。

◎○◇：適当
△：選択に注意
×：不適当

2. 標準塗装色

ハイポニック

機　　種	標準色	
15W ～ 90W 屋内形･防水形 三相･単相	本体ケーシング：ウォームシルバー 端子箱、安全カバー、ブレーキカバー：ウォームベージュ	安全カバー マンセル N8.5 相当 （近似値）
90W（枠番 1240#） 屋内、屋外形　三相	マンセル　5Y8/1　相当（近似値）	
0.1KW ～ 5.5KW 屋内･屋外形 三相･単相 インバータ用モータ		
サーボモータ用 入力ホロー形	つや消し黒（マンセル N1.0）	

アルタックス NEO

機　　種	標準色
90W ～ 2.2KW 屋内･屋外形 三相･単相 インバータ用モータ	マンセル　5Y8/1　相当（近似値）

標準以外の塗装種類（オプション対応）

素地調整の程度	塗装の種類		塗装日数	塗装仕様			適用塗料	耐候性	耐没水性	耐油性	耐酸性	耐アルカリ性	耐熱性℃	用途
	分類	塗装系		塗装	回数（膜圧 μ）	一般名称	商品名							
鋳物…1種ケレン 鋼板…2種ケレン アルミ…2種ケレン	特殊塗装 鋳鉄、鋼板に１次プライマーとしてユニグランド PTC プライマー１回塗付	アクリルウレタン	1	下塗	1（40 ～ 70）	熱硬化性粉体塗料	（注２）パウダー 785-5370	◎	◎	○	○	○	100	輸出品 希薄な腐食性ガス 海岸地域 屋外多湿雰囲気 化学工業地帯 酸を使用する工場 加熱炉 船舶
				上塗	1（15 ～ 30）	アクリルウレタン樹脂	リアック 4000PTC							
	重防蝕塗装	エポキシ系	10	下塗	1（50 ～ 60）	特殊浸透性エポキシアルミ塗料	カーボマスチック 15	※☆	◎	◎	◎	◎	150	薬品接触部 化学プラント 長期重防蝕プラント
				上塗	3（30 ～ 90）	ポリアミド系エポキシ樹脂	ネオゴーゼ #200							
		エポキシ系	10	下塗	1（50 ～ 60）	特殊浸透性エポキシアルミ塗料	カーボマスチック 15	※☆	◎	◎	◎	◎	150	原子力発電用
				上塗	3（120 ～ 240）	ポリアミド系エポキシ樹脂	ネオゴーゼ #2300CW							
		ポリウレタン系	10	下塗	1（50 ～ 60）	特殊浸透性エポキシアルミ塗料	カーボマスチック 15	☆	◎	◎	◎	◎	150	原子力発電用
				上塗	3（45 ～ 90）	ポリイソシアネイト系ウレタン樹脂塗料	ＮＹ ポリンＫ上塗							

注）1. 塗装日数とは、特殊塗装の場合、標準塗装に比べてどれだけ余分に日数を要するかを示します。
2. 適用塗装は相当品に変更する場合があります。
3. ※印は太陽光線による退色があるので注意を要します。
4. 耐熱性について：周囲温度に依り上表を超える場合、検討を要します。
（上表の耐熱温度は塗料のみの耐熱温度であって、減速機の耐熱温度ではありません。）
5. 常温と低温を短時間で繰返す使用条件の場合は、ご照会下さい。

◎○◇ ： 適当
△ ： 選択に注意
× ： 不適当

素地調整

処理の程度	処理された表面の状態	処理方法	参考規格	
			SSPC	SIS
一種ケレン	全てのミルスケール、錆、腐蝕物質、汚れ、その他異物質を完全に取除いた表面。但し、強固な残存物（ミルスケール、錆、酸化物の僅かなシミや変色）は、その対象としないが、少なくとも、表面積の 95%には明瞭な残存物がなく、残りの面積にも上記の様な、わずかな変色、シミ残存物などがあるのが程度である。	Near White Blast Cleaning 〇ショットブラスト 〇サンドブラストなど	SP-10	Sa-2 1/2
二種ケレン	完全に固着したミルスケールは残し、固着しないミルスケール及び錆、腐食物質、油脂、汚れ、その他異物質を完全に取除いた表面。但し、強固な残存物（ミルスケール、錆、酸化物の僅かなシミや変色）は、その対象としないが、もし表面に孔触があれば、錆や塗膜の残存物がその底に残るが、少なくとも表面の 2/3 には、明瞭な残存物がなく残りの面積にも上記の様なわずかな変色、シミや残存物があるのが程度である。	Commercial Blast Cleaning Power Tool Cleaning 〇ディスクサンダー 〇ワイヤホイール 〇グラインダーなど	SP-6 （SP-3）	Sa-2 （St-3）
三種ケレン	ワイヤーブラシ、スクレーバー等で、浮いたスケールや錆、旧塗膜、油脂、汚れ、その他異物質を除去する。 表面は、かすかな金属光沢を持つ程度である。	Hand Tool Cleaning 〇ワイヤーブラシ 〇スクレーバーなど	SP-2	St-2

防錆基準

弊社における組立完成品に関しては、下記基準で防錆処置を施行し出荷しています。

標準防錆仕様

（1）外部防錆

工場出荷時、さび止め油も塗布し出荷しています。出荷後 6 カ月に 1 回は防錆状態を確認し、必要な場合は再防錆処理を行なってください。

（2）内部防錆

防錆期間	1 年
保管条件	湿気、じんあい、激しい温度変化、腐蝕性ガス等のない環境であり一般的な工場屋内又は倉庫内での保管とします。

輸出防錆仕様

輸出品や標準防錆以上の仕様を必要とする場合は、輸出防錆処置を施行致しますのでご照会ください。

MEMO

MEMO

価格表

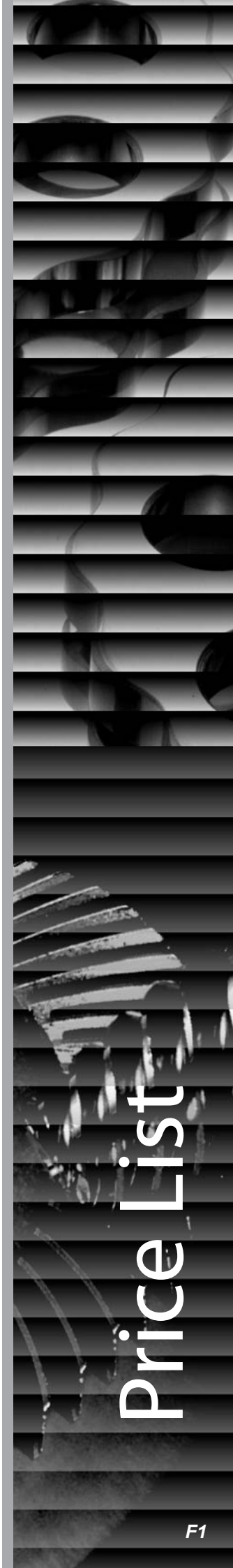

直交軸・ハイポニックギヤモータ
中空軸・RNYM シリーズ・三相モータ

モータ容量	減　速　比	形　式 ※(　　)内はブレーキ付の場合	枠番		仕様記号	標準価格 三相　200V 級 屋内形 ブレーキ無	ブレーキ付	標準端子箱 (参考情報)
15W	5,7.5	RNYM0015-	03	(-B)　- 減速比	J2NXTX	17,200	29,300	なし
	10,12,15,20				J2NXTX	15,900	28,000	
	25,30				J2NXTX	16,400	28,500	
	40,50,60				J2NXTX	16,900	29,000	
	80,100				J2NXTX	17,500	29,600	
	120,160,200,240				J2NXTX	20,300	32,400	
25W	5,7.5	RNYM0025-	03	(-B)　- 減速比	J2NXTX	18,300	30,400	なし
	10,12,15,20				J2NXTX	16,900	29,000	
	25,30				J2NXTX	17,400	29,500	
	40,50,60				J2NXTX	17,700	29,800	
	80,100,120				J2NXTX	18,400	30,500	
	160,200,240				J2NXTX	21,200	33,300	
40W	5,7.5	RNYM004-	07	(-B)　- 減速比	J2NXTX	21,300	35,700	なし
	10,12,15,20				J2NXTX	19,700	34,100	
	25,30				J2NXTX	20,100	34,500	
	40,50				J2NXTX	20,900	35,300	
	60,80,100,120				J2NXTX	21,700	36,100	
	150,200,240	RNYM004-	17	(-B)　- 減速比	J2NXTX	25,900	40,300	
	300,360,480	RNYM004-	1240	(-B)　- 減速比	J2NXTX	47,100	61,500	
	600,720,900				J2NXTX	58,200	72,600	
	1200,1440				J2NXTX	66,700	81,100	
60W	5,7.5	RNYM006-	07	(-B)　- 減速比	J2NXTX	24,800	41,900	なし
	10,12,15,20				J2NXTX	23,000	40,100	
	25,30				J2NXTX	23,600	40,700	
	40,50				J2NXTX	24,500	41,600	
	60				J2NXTX	26,300	43,400	
	80,100,120	RNYM006-	17	(-B)　- 減速比	J2NXTX	27,900	45,000	
	150,200,240				J2NXTX	31,700	48,800	
	300,360,480	RNYM006-	1240	(-B)　- 減速比	J2NXTX	49,300	66,400	
	600,720,900				J2NXTX	59,000	76,100	
	1200,1440				J2NXTX	68,800	85,900	
90W	5,7.5	RNYM009-	17	(-B)　- 減速比	J2NXTX	25,900	43,000	なし
	10,12,15,20				J2NXTX	24,000	41,100	
	25,30				J2NXTX	24,300	41,400	
	40,50				J2NXTX	24,800	41,900	
	60				J2NXTX	27,600	44,700	
	80,100,120				J2NXTX	29,700	46,800	
	150,200,240				J2NXTX	33,600	50,700	
	300,360,480	RNYM009-	1240	(-B)　- 減速比	J2NXTX	59,000	76,100	
	600,720,900				J2NXTX	69,000	86,100	
	1200,1440				J2NXTX	91,700	108,800	
0.1kW	5,7	RNYM01-	1010	(-B)　- 減速比	J2NPBB	34,000	53,900	樹脂製
	10				J2NPBB	33,300	53,200	
	5,7	RNYM01-	1120	(-B)　- 減速比	J2NPBB	34,000	53,900	
	10,12,15,20				J2NPBB	33,300	53,200	
	25,30				J2NPBB	34,000	53,900	
	40,50				J2NPBB	36,000	55,900	
	60				J2NPBB	40,300	60,200	
	40,50	RNYM01-	1220	(-B)　- 減速比	J2NPBB	46,800	66,700	
	60				J2NPBB	52,400	72,300	
	80,100,120	RNYM01-	1230	(-B)　- 減速比	J2NPBB	48,300	68,200	
	150,200,240				J2NPBB	53,700	73,600	
	80,100,120	RNYM01-	1330	(-B)　- 減速比	J2NPBB	62,700	82,600	
	150				J2NPBB	69,900	89,800	
	200				J2NPBB	64,400	84,300	
	240				J2NPBB	59,100	79,000	
	300,360,480	RNYM01-	1340	(-B)　- 減速比	J2NPBB	78,900	98,800	
	600,720,900,1200,1440	RNYM01-	1340	(-B)　- 減速比	J2NPBB	90,400	110,300	
	300,360,480	RNYM01-	1440	(-B)　- 減速比	J2NPBB	82,800	102,700	
	600,720,900,1200,1440	RNYM01-	1440	(-B)　- 減速比	J2NPBB	95,200	115,100	

モータ容量	減　速　比	形　式 ※(　)内はブレーキ付の場合	枠番		仕様記号	標準価格 三相 200V 級 屋内形 ブレーキ無	ブレーキ付	標準端子箱（参考情報）
0.2kW	5,7	RNYM02-	1110	(-B) - 減速比	J2NPBB	37,700	59,700	樹脂製
	10				J2NPBB	36,000	58,000	
	5,7	RNYM02-	1120	(-B) - 減速比	J2NPBB	37,700	59,700	
	10,12,15,20				J2NPBB	36,000	58,000	
	25,30				J2NPBB	37,700	59,700	
	5,7	RNYM02-	1220	(-B) - 減速比	J2NPBB	49,000	71,000	
	10,12,15,20				J2NPBB	46,800	68,800	
	25,30				J2NPBB	49,000	71,000	
	40,50	RNYM02-	1220	(-B) - 減速比	J2NPBB	39,600	61,600	
	60				J2NPBB	44,800	66,800	
	40,50	RNYM02-	1320	(-B) - 減速比	J2NPBB	51,500	73,500	
	60				J2NPBB	58,300	80,300	
	80,100,120	RNYM02-	1330	(-B) - 減速比	J2NPBB	52,800	74,800	
	150,200,240				J2NPBB	57,600	79,600	
	80,100,120	RNYM02-	1430	(-B) - 減速比	J2NPBB	68,600	90,600	
	150				J2NPBB	74,800	96,800	
	200				J2NPBB	69,100	91,100	
	240				J2NPBB	63,300	85,300	
	300,360,480	RNYM02-	1440	(-B) - 減速比	J2NPBB	105,200	127,200	
	600,720,900,1200,1440	RNYM02-	1440	(-B) - 減速比	J2NPBB	120,800	142,800	
	300,360,480	RNYM02-	1540	(-B) - 減速比	J2NPBB	110,300	132,300	
	600,720,900,1200,1440	RNYM02-	1540	(-B) - 減速比	J2NPBB	127,100	149,100	
0.25kW	5,7	RNYM03-	1210	(-B) - 減速比	J2NPBB	51,100	73,400	樹脂製
	10				J2NPBB	48,500	70,800	
	5,7	RNYM03-	1220	(-B) - 減速比	J2NPBB	51,100	73,400	
	10,12,15,20				J2NPBB	48,500	70,800	
	25,30				J2NPBB	51,100	73,400	
	40,50	RNYM03-	1320	(-B) - 減速比	J2NPBB	54,600	76,900	
	60				J2NPBB	59,700	82,000	
	80,100,120	RNYM03-	1430	(-B) - 減速比	J2NPBB	71,700	94,000	
	150,200,240				J2NPBB	91,300	113,600	
	300,360,480	RNYM03-	1540	(-B) - 減速比	J2NPBB	150,300	172,600	
	600,720,900,1200,1440				J2NPBB	199,400	221,700	
0.4kW	5,7	RNYM05-	1210	(-B) - 減速比	J2NPBB	53,800	76,100	樹脂製
	10				J2NPBB	51,000	73,300	
	5,7	RNYM05-	1220	(-B) - 減速比	J2NPBB	53,800	76,100	
	10,12,15,20				J2NPBB	51,000	73,300	
	25,30				J2NPBB	53,800	76,100	
	5,7	RNYM05-	1320	(-B) - 減速比	J2NPBB	70,000	92,300	
	10,12,15,20				J2NPBB	66,300	88,600	
	25,30				J2NPBB	70,000	92,300	
	40,50	RNYM05-	1320	(-B) - 減速比	J2NPBB	57,500	79,800	
	60				J2NPBB	62,800	85,100	
	40,50	RNYM05-	1420	(-B) - 減速比	J2NPBB	74,700	97,000	
	60				J2NPBB	81,600	103,900	
	80,100,120	RNYM05-	1430	(-B) - 減速比	J2NPBB	75,400	97,700	
	150,200,240				J2NPBB	96,100	118,400	
	80,100,120	RNYM05-	1530	(-B) - 減速比	J2NPBB	98,100	120,400	
	150				J2NPBB	124,900	147,200	
	200				J2NPBB	115,300	137,600	
	240				J2NPBB	105,700	128,000	
	300,360,480	RNYM05-	1540	(-B) - 減速比	J2NPBB	158,400	180,700	
	600,720,900	RNYM05-	1540	(-B) - 減速比	J2NPBB	209,900	232,200	
	1200,1440				J2NPBB	209,900	232,200	
	300,360,480	RNYM05-	1640	(-B) - 減速比	J2NPBB	182,100	204,400	
	600,720,900	RNYM05-	1640	(-B) - 減速比	J2NPBB	218,000	240,300	
	1200,1440				J2NPBB	218,000	240,300	

直交軸・ハイポニックギヤモータ
中空軸・RNYM シリーズ・三相モータ

モータ容量	減　速　比	形　式 ※(　)内はブレーキ付の場合	枠番		仕様記号	標準価格 三相 200V 級 屋内形 ブレーキ無	ブレーキ付	標準端子箱 (参考情報)
0.55kW	5,7	RNYM08-	1310	(-B) - 減速比	J2NSBB	64,700	96,700	鋼板製
	10				J2NSBB	59,700	91,700	
	5,7	RNYM08-	1320	(-B) - 減速比	J2NSBB	64,700	96,700	
	10,12,15,20				J2NSBB	59,700	91,700	
	25,30				J2NSBB	64,700	96,700	
	40,50	RNYM08-	1420	(-B) - 減速比	J2NSBB	73,300	105,300	
	60				J2NSBB	76,600	108,600	
	80,100,120	RNYM08-	1530	(-B) - 減速比	J2NSBB	89,600	121,600	
	150,200,240				J2NSBB	125,300	157,300	
	300,360,480	RNYM08-	1640	(-B) - 減速比	J2NSBB	218,400	250,400	
	600,720,900				J2NSBB	288,200	320,200	
	1200,1440				J2NSBB	288,200	320,200	
0.75kW	5,7	RNYM1-	1310	(-B) - 減速比	J2NSBB	68,200	100,200	鋼板製
	10				J2NSBB	62,800	94,800	
	5,7	RNYM1-	1320	(-B) - 減速比	J2NSBB	68,200	100,200	
	10,12,15,20				J2NSBB	62,800	94,800	
	25,30				J2NSBB	68,200	100,200	
	5,7	RNYM1-	1420	(-B) - 減速比	J2NSBB	88,600	120,600	
	10,12,15,20				J2NSBB	81,600	113,600	
	25,30				J2NSBB	88,600	120,600	
	40,50	RNYM1-	1420	(-B) - 減速比	J2NSBB	77,100	109,100	
	60				J2NSBB	80,700	112,700	
	40,50	RNYM1-	1520	(-B) - 減速比	J2NSBB	100,300	132,300	
	60				J2NSBB	104,900	136,900	
	80,100,120	RNYM1-	1530	(-B) - 減速比	J2NSBB	94,300	126,300	
	150,200,240				J2NSBB	131,900	163,900	
	80	RNYM1-	1531	(-B) - 減速比	J2NSBB	122,500	154,500	
	100,120	RNYM1-	1630	(-B) - 減速比	J2NSBB	168,200	200,200	
	150,200,240	RNYM1-	1631	(-B) - 減速比	J2NSBB	215,200	247,200	
	300,360,480	RNYM1-	1640	(-B) - 減速比	J2NSBB	229,800	261,800	
	600,720,900				J2NSBB	303,300	335,300	
	1200,1440				J2NSBB	303,300	335,300	
1.1kW	5,7	RNYM1H-	1410	(-B) - 減速比	J2NSBB	147,300	184,800	鋼板製
	10				J2NSBB	130,100	167,600	
	5,7	RNYM1H-	1420	(-B) - 減速比	J2NSBB	147,300	184,800	
	10,12,15,20,25,30				J2NSBB	130,100	167,600	
	40,50,60	RNYM1H-	1520	(-B) - 減速比	J2NSBB	147,400	184,900	
	80	RNYM1H-	1531	(-B) - 減速比	J2NSBB	180,800	218,300	
	100,120	RNYM1H-	1630	(-B) - 減速比	J2NSBB	180,800	218,300	
	150,200,240	RNYM1H-	1631	(-B) - 減速比	J2NSBB	231,300	268,800	
1.5kW	5,7	RNYM2-	1410	(-B) - 減速比	J2NSBB	155,000	192,500	鋼板製
	10				J2NSBB	137,000	174,500	
	5,7	RNYM2-	1420	(-B) - 減速比	J2NSBB	155,000	192,500	
	10,12,15,20,25,30				J2NSBB	137,000	174,500	
	5,7	RNYM2-	1520	(-B) - 減速比	J2NSBB	201,600	239,100	
	10,12,15,20,25,30				J2NSBB	178,000	215,500	
	40,50,60	RNYM2-	1520	(-B) - 減速比	J2NSBB	155,300	192,800	
	40,50,60	RNYM2-	1531	(-B) - 減速比	J2NSBB	201,700	239,200	
	80	RNYM2-	1531	(-B) - 減速比	J2NSBB	190,400	227,900	
	80	RNYM2-	1630	(-B) - 減速比	J2NSBB	209,400	246,900	
	100,120	RNYM2-	1630	(-B) - 減速比	J2NSBB	190,400	227,900	
	150,200,240	RNYM2-	1631	(-B) - 減速比	J2NSBB	243,500	281,000	
2.2kW	5,7,10	RNYM3-	1510	(-B) - 減速比	J2NSBB	181,300	223,000	鋼板製
	5,7,10,12,15,20	RNYM3-	1520	(-B) - 減速比	J2NSBB	181,300	223,000	
	25,30				J2NSBB	181,300	223,000	
	5,7	RNYM3-	1521	(-B) - 減速比	J2NSBB	217,500	259,200	
	10,12,15,20,25				J2NSBB	217,500	259,200	
	40,50,60	RNYM3-	1531	(-B) - 減速比	J2NSBB	202,300	244,000	
	80	RNYM3-	1630	(-B) - 減速比	J2NSBB	233,700	275,400	
	100,120				J2NSBB	251,200	292,900	
	150,200,240	RNYM3-	1631	(-B) - 減速比	J2NSBB	301,500	343,200	
	30	RNYM3-	1632	(-B) - 減速比	J2NSBB	217,500	259,200	
	40,50,60				J2NSBB	242,800	284,500	

モータ容量	減速比	形式	枠番		仕様記号	標準価格 三相 200V 級 屋内形 ブレーキ無	ブレーキ付	標準端子箱（参考情報）
3.0kW	5,7 10,12,15,20,25	RNYM4-	1521	(-B) - 減速比	J2NSBB J2NSBB	260,800 233,500	338,200 310,900	鋼板製
	5,7 10,12,15	RNYM4-	1522	(-B) - 減速比	J2NSBB J2NSBB	286,900 256,900	364,300 334,300	
	30 40,50,60	RNYM4-	1632	(-B) - 減速比	J2NSBB J2NSBB	233,500 260,800	310,900 338,200	
	20,25,30 40	RNYM4-	1633	(-B) - 減速比	J2NSBB J2NSBB	256,900 286,900	334,300 364,300	
3.7kW	5,7 10,12,15,20,25	RNYM5-	1521	(-B) - 減速比	J2NSBB J2NSBB	274,500 245,800	351,900 323,200	鋼板製
	5,7 10,12,15	RNYM5-	1522	(-B) - 減速比	J2NSBB J2NSBB	302,000 270,400	379,400 347,800	
	30 40,50,60	RNYM5-	1632	(-B) - 減速比	J2NSBB J2NSBB	245,800 274,500	323,200 351,900	
	20,25,30 40	RNYM5-	1633	(-B) - 減速比	J2NSBB J2NSBB	270,400 302,000	347,800 379,400	
5.5kW	5,7 10,12,15	RNYM8-	1522	(-B) - 減速比	J2NSBB J2NSBB	355,200 322,900	465,200 432,900	鋼板製
	20,25,30 40	RNYM8-	1633	(-B) - 減速比	J2NSBB J2NSBB	322,900 356,000	432,900 466,000	

直交軸・ハイポニックギヤモータ
中空軸・RNYM シリーズ・単相モータ

モータ容量	減　速　比	形　式 ※(　)内はブレーキ付の場合	枠番		仕様記号	標準価格 単相 100V 級 屋内形 ブレーキ無	ブレーキ付	標準端子箱 (参考情報)
15W	5,7.5	RNYM0015-	03-CA	(-B) - 減速比	J1NXTX	17,200	29,300	なし
	10,12,15,20				J1NXTX	15,900	28,000	
	25,30				J1NXTX	16,400	28,500	
	40,50,60				J1NXTX	16,900	29,000	
	80,100				J1NXTX	17,500	29,600	
	120,160,200,240				J1NXTX	20,300	32,400	
25W	5,7.5	RNYM0025-	03-CA	(-B) - 減速比	J1NXTX	18,300	30,400	なし
	10,12,15,20				J1NXTX	16,900	29,000	
	25,30				J1NXTX	17,400	29,500	
	40,50,60				J1NXTX	17,700	29,800	
	80,100,120				J1NXTX	18,400	30,500	
	160,200,240				J1NXTX	21,200	33,300	
40W	5,7.5	RNYM004-	07-CA	(-B) - 減速比	J1NXTX	21,300	35,700	なし
	10,12,15,20				J1NXTX	19,700	34,100	
	25,30				J1NXTX	20,100	34,500	
	40,50				J1NXTX	20,900	35,300	
	60,80,100,120				J1NXTX	21,700	36,100	
	150,200,240	RNYM004-	17-CA	(-B) - 減速比	J1NXTX	25,900	40,300	
	300,360,480	RNYM004-	1240-CA	(-B) - 減速比	J1NXTX	47,100	61,500	
	600,720,900				J1NXTX	58,200	72,600	
	1200,1440				J1NXTX	66,700	81,100	
60W	5,7.5	RNYM006-	17-CA	(-B) - 減速比	J1NXTX	24,800	41,900	なし
	10,12,15,20				J1NXTX	23,000	40,100	
	25,30				J1NXTX	23,600	40,700	
	40,50				J1NXTX	24,500	41,600	
	60				J1NXTX	26,300	43,400	
	80,100,120				J1NXTX	27,900	45,000	
	150,200,240				J1NXTX	31,700	48,800	
	300,360,480	RNYM006-	1240-CA	(-B) - 減速比	J1NXTX	49,300	66,400	
	600,720,900				J1NXTX	59,000	76,100	
	1200,1440				J1NXTX	68,800	85,900	
90W	5,7.5	RNYM009-	17-CA	(-B) - 減速比	J1NXTX	25,900	43,000	なし
	10,12,15,20				J1NXTX	24,000	41,100	
	25,30				J1NXTX	24,300	41,400	
	40,50				J1NXTX	24,800	41,900	
	60				J1NXTX	27,600	44,700	
	80,100,120				J1NXTX	29,700	46,800	
	150,200,240				J1NXTX	33,600	50,700	
	300,360,480	RNYM009-	1240-CA	(-B) - 減速比	J1NXTX	59,000	76,100	
	600,720,900				J1NXTX	69,000	86,100	
	1200,1440				J1NXTX	91,700	108,800	

直交軸・ハイポニックギヤモータ
中空軸・RNYM シリーズ・単相モータ

モータ容量	減速比	形式 ※( )内はブレーキ付の場合	枠番		仕様記号	標準価格 単相 100V 級 屋内形 ブレーキ無	ブレーキ付	標準端子箱(参考情報)
0.1kW	5,7 10	RNYM01-	1110-CB	(-B) - 減速比	JDNSBB JDNSBB	37,500 33,900	57,400 53,800	鋼板製
	5,7 10,12,15,20 25,30 40,50 60	RNYM01-	1120-CB	(-B) - 減速比	JDNSBB JDNSBB JDNSBB JDNSBB JDNSBB	37,500 33,900 34,700 36,600 41,000	57,400 53,800 54,600 56,500 60,900	
	40,50 60	RNYM01-	1220-CB	(-B) - 減速比	JDNSBB JDNSBB	36,600 41,000	56,500 60,900	
	80,100,120 150,200,240	RNYM01-	1230-CB	(-B) - 減速比	JDNSBB JDNSBB	48,900 53,700	68,800 73,600	
	80,100,120 150,200,240	RNYM01-	1330-CB	(-B) - 減速比	JDNSBB JDNSBB	48,900 53,700	68,800 73,600	
	300,360,480	RNYM01-	1340-CB	(-B) - 減速比	JDNSBB	136,000	155,900	
	600,720,900,1200,1440	RNYM01-	1340-CB	(-B) - 減速比	JDNSBB	156,100	176,000	
	300,360,480	RNYM01-	1440-CB	(-B) - 減速比	JDNSBB	136,000	155,900	
	600,720,900, 1200,1440	RNYM01-	1440-CB	(-B) - 減速比	JDNSBB JDNSBB	156,100 156,100	176,000 176,000	
0.2kW	5,7 10	RNYM02-	1210-CB	(-B) - 減速比	JDNSBB JDNSBB	41,700 38,100	63,700 60,100	鋼板製
	5,7 10,12,15,20 25,30	RNYM02-	1120-CB	(-B) - 減速比	JDNSBB JDNSBB JDNSBB	41,700 38,100 39,800	63,700 60,100 61,800	
	5,7 10,12,15,20 25,30	RNYM02-	1220-CB	(-B) - 減速比	JDNSBB JDNSBB JDNSBB	41,700 38,100 51,100	63,700 60,100 73,100	
	40,50 60	RNYM02-	1220-CB	(-B) - 減速比	JDNSBB JDNSBB	41,700 47,000	63,700 69,000	
	40,50 60	RNYM02-	1320-CB	(-B) - 減速比	JDNSBB JDNSBB	53,600 60,500	75,600 82,500	
	80,100,120 150,200,240	RNYM02-	1330-CB	(-B) - 減速比	JDNSBB JDNSBB	54,900 59,700	76,900 81,700	
	80,100,120 150,200,240	RNYM02-	1430-CB	(-B) - 減速比	JDNSBB JDNSBB	54,900 59,700	76,900 81,700	
	300,360,480	RNYM02-	1440-CB	(-B) - 減速比	JDNSBB	176,400	198,400	
	600,720,900 1200,1440	RNYM02-	1440-CB	(-B) - 減速比	JDNSBB JDNSBB	212,300 212,300	234,300 234,300	
	300,360,480	RNYM02-	1540-CB	(-B) - 減速比	JDNSBB	176,400	198,400	
	600,720,900 1200,1440	RNYM02-	1540-CB	(-B) - 減速比	JDNSBB JDNSBB	212,300 212,300	234,300 234,300	
0.4kW	5,7 10	RNYM05-	1310-CB	(-B) - 減速比	JDNSBB JDNSBB	59,700 54,200	82,000 76,500	鋼板製
	5,7 10,12,15,20 25,30	RNYM05-	1320-CB	(-B) - 減速比	JDNSBB JDNSBB JDNSBB	59,700 54,200 57,000	82,000 76,500 79,300	
	40,50 60	RNYM05-	1420-CB	(-B) - 減速比	JDNSBB JDNSBB	60,700 66,000	83,000 88,300	
	80,100,120 150,200,240	RNYM05-	1530-CB	(-B) - 減速比	JDNSBB JDNSBB	78,600 99,400	100,900 121,700	
	300,360,480 600,720,900 1200,1440	RNYM05-	1640-CB	(-B) - 減速比	JDNSBB JDNSBB JDNSBB	185,300 221,200 221,200	207,600 243,500 243,500	

直交軸・ハイポニックギヤモータ
中空軸・RNYM シリーズ・単相レバーシブルモータ

モータ容量	減　速　比	形　式	枠番		仕様記号	標準価格 単相レバーシブル 100V 級 屋内形 ブレーキ無	標準端子箱 (参考情報)
15W	5,7.5	RNYM0015-	03-CC	- 減速比	J1NXTX	17,700	なし
	10,12,15,20				J1NXTX	16,400	
	25,30				J1NXTX	16,900	
	40,50,60				J1NXTX	17,400	
	80,100				J1NXTX	18,000	
	120,160,200,240				J1NXTX	20,800	
25W	5,7.5	RNYM0025-	03-CC	- 減速比	J1NXTX	18,800	なし
	10,12,15,20				J1NXTX	17,400	
	25,30				J1NXTX	17,900	
	40,50,60				J1NXTX	18,200	
	80,100,120				J1NXTX	18,900	
	160,200,240				J1NXTX	21,700	
40W	5,7.5	RNYM004-	07-CC	- 減速比	J1NXTX	21,800	なし
	10,12,15,20				J1NXTX	20,200	
	25,30				J1NXTX	20,600	
	40,50				J1NXTX	21,400	
	60,80,100,120				J1NXTX	22,200	
	150,200,240	RNYM004-	17-CC	- 減速比	J1NXTX	26,400	
	300,360,480	RNYM004-	1240-CC	- 減速比	J1NXTX	47,600	
	600,720,900				J1NXTX	58,700	
	1200,1440				J1NXTX	67,200	
60W	5,7.5	RNYM006-	17-CC	- 減速比	J1NXTX	25,300	なし
	10,12,15,20				J1NXTX	23,500	
	25,30				J1NXTX	24,100	
	40,50				J1NXTX	25,000	
	60				J1NXTX	26,800	
	80,100,120				J1NXTX	28,400	
	150,200,240				J1NXTX	32,200	
	300,360,480	RNYM006-	1240-CC	- 減速比	J1NXTX	49,800	
	600,720,900				J1NXTX	59,500	
	1200,1440				J1NXTX	69,300	
90W	5,7.5	RNYM009-	17-CC	- 減速比	J1NXTX	26,400	なし
	10,12,15,20				J1NXTX	24,500	
	25,30				J1NXTX	24,800	
	40,50				J1NXTX	25,300	
	60				J1NXTX	28,100	
	80,100,120				J1NXTX	30,200	
	150,200,240				J1NXTX	34,100	
	300,360,480	RNYM009-	1240-CC	- 減速比	J1NXTX	59,500	
	600,720,900				J1NXTX	69,500	
	1200,1440				J1NXTX	92,200	

モータ容量	減　速　比	形式 ※(　　)内はブレーキ付の場合	枠番		仕様記号	標準価格 三相インバータ用 200V 級 屋内形 ブレーキ無	ブレーキ付	標準端子箱(参考情報)
0.1kW	5,7	RNYM01-	1110-AV	(-B) - 減速比	J2NPBB	37,700	59,700	樹脂製
	10				J2NPBB	36,000	58,000	
	5,7	RNYM01-	1120-AV	(-B) - 減速比	J2NPBB	37,700	59,700	
	10,12,15,20				J2NPBB	36,000	58,000	
	25,30				J2NPBB	37,700	59,700	
	40,50				J2NPBB	39,500	61,500	
	60				J2NPBB	43,900	65,900	
	40,50	RNYM01-	1220-AV	(-B) - 減速比	J2NPBB	39,600	61,600	
	60				J2NPBB	44,800	66,800	
	80,100,120	RNYM01-	1230-AV	(-B) - 減速比	J2NPBB	51,800	73,800	
	150,200,240				J2NPBB	57,200	79,200	
	80,100,120	RNYM01-	1330-AV	(-B) - 減速比	J2NPBB	52,800	74,800	
	150,200,240				J2NPBB	57,600	79,600	
	300,360,480	RNYM01-	1340-AV	(-B) - 減速比	J2NPBB	82,400	104,400	
	600,720,900,1200,1440	RNYM01-	1340-AV	(-B) - 減速比	J2NPBB	93,900	115,900	
	300,360,480	RNYM01-	1440-AV	(-B) - 減速比	J2NPBB	86,300	108,300	
	600,720,900,	RNYM01-	1440-AV	(-B) - 減速比	J2NPBB	98,800	120,800	
	1200,1440				J2NPBB	98,800	120,800	
0.2kW	5,7	RNYM02-	1210-AV	(-B) - 減速比	J2NPBB	53,800	76,100	樹脂製
	10				J2NPBB	51,000	73,300	
	5,7	RNYM02-	1120-AV	(-B) - 減速比	J2NPBB	41,600	63,900	
	10,12,15,20				J2NPBB	39,900	62,200	
	25,30				J2NPBB	41,600	63,900	
	5,7	RNYM02-	1220-AV	(-B) - 減速比	J2NPBB	53,800	76,100	
	10,12,15,20				J2NPBB	51,000	73,300	
	25,30				J2NPBB	53,800	76,100	
	40,50	RNYM02-	1220-AV	(-B) - 減速比	J2NPBB	43,500	65,800	
	60				J2NPBB	48,800	71,100	
	40,50	RNYM02-	1320-AV	(-B) - 減速比	J2NPBB	57,500	79,800	
	60				J2NPBB	62,800	85,100	
	80,100,120	RNYM02-	1330-AV	(-B) - 減速比	J2NPBB	56,700	79,000	
	150,200,240				J2NPBB	61,500	83,800	
	80,100,120	RNYM02-	1430-AV	(-B) - 減速比	J2NPBB	75,400	97,700	
	150,200,240				J2NPBB	96,100	118,400	
	300,360,480	RNYM02-	1440-AV	(-B) - 減速比	J2NPBB	109,100	131,400	
	600,720,900,1200,1440	RNYM02-	1440-AV	(-B) - 減速比	J2NPBB	124,800	147,100	
	300,360,480	RNYM02-	1540-AV	(-B) - 減速比	J2NPBB	114,300	136,600	
	600,720,900	RNYM02-	1540-AV	(-B) - 減速比	J2NPBB	131,100	153,400	
	1200,1440				J2NPBB	131,100	153,400	
0.4kW	5,7	RNYM05-	1310-AV	(-B) - 減速比	J2NSBB	68,200	100,200	鋼板製
	10				J2NSBB	62,800	94,800	
	5,7	RNYM05-	1320-AV	(-B) - 減速比	J2NSBB	68,200	100,200	
	10,12,15,20				J2NSBB	62,800	94,800	
	25,30				J2NSBB	68,200	100,200	
	40,50	RNYM05-	1420-AV	(-B) - 減速比	J2NSBB	77,100	109,100	
	60				J2NSBB	80,700	112,700	
	80,100,120	RNYM05-	1530-AV	(-B) - 減速比	J2NSBB	94,300	126,300	
	150,200,240				J2NSBB	131,900	163,900	
	300,360,480	RNYM05-	1640-AV	(-B) - 減速比	J2NSBB	186,600	218,600	
	600,720,900				J2NSBB	222,500	254,500	
	1200,1440				J2NSBB	222,500	254,500	
0.75kW	5,7	RNYM1-	1410-AV	(-B) - 減速比	J2NSBB	155,000	192,500	鋼板製
	10				J2NSBB	137,000	174,500	
	5,7	RNYM1-	1420-AV	(-B) - 減速比	J2NSBB	155,000	192,500	
	10,12,15,20				J2NSBB	137,000	174,500	
	25,30				J2NSBB	137,000	174,500	
	40,50	RNYM1-	1520-AV	(-B) - 減速比	J2NSBB	155,300	192,800	
	60				J2NSBB	155,300	192,800	
	80	RNYM1-	1531-AV	(-B) - 減速比	J2NSBB	190,400	227,900	
	100,120	RNYM1-	1630-AV	(-B) - 減速比	J2NSBB	173,800	211,300	
	150,200,240	RNYM1-	1631-AV	(-B) - 減速比	J2NSBB	206,900	244,400	

直交軸・ハイポニックギヤモータ
中空軸・RNYM シリーズ・三相インバータ用モータ

モータ容量	減　速　比	形　式 ※(　)内はブレーキ付の場合	枠番		仕様記号	標準価格 三相インバータ用 200V 級 屋内形 ブレーキ無	ブレーキ付	標準端子箱 (参考情報)
1.5kW	5,7	RNYM2-	1510-AV	(-B) - 減速比	J2NSBB	181,300	223,000	鋼板製
	10				J2NSBB	181,300	223,000	
	5,7	RNYM2-	1520-AV	(-B) - 減速比	J2NSBB	181,300	223,000	
	10,12,15,20				J2NSBB	181,300	223,000	
	25,30				J2NSBB	181,300	223,000	
	40,50	RNYM2-	1531-AV	(-B) - 減速比	J2NSBB	202,300	244,000	
	60				J2NSBB	202,300	244,000	
	80,100,120	RNYM2-	1630-AV	(-B) - 減速比	J2NSBB	233,700	275,400	
	150,200,240	RNYM2-	1631-AV	(-B) - 減速比	J2NSBB	250,300	292,000	
2.2kW	5,7	RNYM3-	1521-AV	(-B) - 減速比	J2NSBB	226,300	303,700	鋼板製
	10,12,15,20				J2NSBB	226,300	303,700	
	25				J2NSBB	226,300	303,700	
	30	RNYM3-	1632-AV	(-B) - 減速比	J2NSBB	226,300	303,700	
	40,50,60				J2NSBB	251,600	329,000	
3.7kW	5,7	RNYM5-	1522-AV	(-B) - 減速比	J2NSBB	315,300	425,300	鋼板製
	10,12,15				J2NSBB	283,800	393,800	
	20,25,30	RNYM5-	1633-AV	(-B) - 減速比	J2NSBB	283,800	393,800	
	40				J2NSBB	315,300	425,300	

モータ容量	減　速　比	形　式 ※(　)内はブレーキ付の場合	枠番		仕様記号	標準価格 三相　200V 級 屋内形 ブレーキ無	ブレーキ付	標準端子箱（参考情報）
15W	5,7.5 10,12,15,20 25,30 40,50,60 80,100	RNFM0015-	01 □	(-B)　- 減速比	J2NXTX J2NXTX J2NXTX J2NXTX J2NXTX	14,300 13,300 13,700 14,100 14,800	26,400 25,400 25,800 26,200 26,900	なし
	120,160,200,240	RNFM0015-	03 □	(-B)　- 減速比	J2NXTX	17,500	29,600	
25W	5,7.5 10,12,15,20 25,30 40,50,60	RNFM0025-	01 □	(-B)　- 減速比	J2NXTX J2NXTX J2NXTX J2NXTX	15,300 14,100 14,700 14,900	27,400 26,200 26,800 27,000	なし
	80,100,120 160,200,240	RNFM0025-	03 □	(-B)　- 減速比	J2NXTX J2NXTX	15,600 18,400	27,700 30,500	
40W	5,7.5 10,12,15,20 25,30 40,50	RNFM004-	05 □	(-B)　- 減速比	J2NXTX J2NXTX J2NXTX J2NXTX	18,400 17,000 17,400 18,100	32,800 31,400 31,800 32,500	なし
	60,80,100,120	RNFM004-	07 □	(-B)　- 減速比	J2NXTX	18,900	33,300	
	150,200,240	RNFM004-	17 □	(-B)　- 減速比	J2NXTX	23,100	37,500	
	300,360,480 600,720,900 1200,1440	RNFM004-	1240 □ -X1	(-B)　- 減速比	J2NXTX J2NXTX J2NXTX	50,100 61,200 69,700	64,500 75,600 84,100	
60W	5,7.5 10,12,15,20 25,30 40,50 60	RNFM006-	07 □	(-B)　- 減速比	J2NXTX J2NXTX J2NXTX J2NXTX J2NXTX	21,900 20,300 21,000 21,700 23,500	39,000 37,400 38,100 38,800 40,600	なし
	80,100,120 150,200,240	RNFM006-	17 □	(-B)　- 減速比	J2NXTX J2NXTX	25,100 28,900	42,200 46,000	
	300,360,480 600,720,900 1200,1440	RNFM006-	1240 □ -X1	(-B)　- 減速比	J2NXTX J2NXTX J2NXTX	52,300 62,000 71,800	69,400 79,100 88,900	
90W	5,7.5 10,12,15,20 25,30 40,50 60	RNFM009-	15 □	(-B)　- 減速比	J2NXTX J2NXTX J2NXTX J2NXTX J2NXTX	22,900 21,200 21,500 22,000 24,800	40,000 38,300 38,600 39,100 41,900	なし
	80,100,120 150,200,240	RNFM009-	17 □	(-B)　- 減速比	J2NXTX J2NXTX	27,000 30,800	44,100 47,900	
	300,360,480 600,720,900 1200,1440	RNFM009-	1240 □ -X1	(-B)　- 減速比	J2NXTX J2NXTX J2NXTX	62,000 72,000 94,700	79,100 89,100 111,800	

□には R または L が入ります。

直交軸・ハイポニックギヤモータ
中実軸・RNFM シリーズ（フランジ取付形）・三相モータ

モータ容量	減　速　比	形　式 ※(　)内はブレーキ付の場合	枠番		仕様記号	標準価格 三相 200V 級 屋内形 ブレーキ無	ブレーキ付	標準端子箱 (参考情報)
0.1kW	5,7.5	RNFM01-	190 □	(-B) - 減速比	J2NP △ A	30,300	50,200	樹脂製
	10,15,20				J2NP △ A	28,500	48,400	
	30				J2NP △ A	30,300	50,200	
	40,50				J2NP △ A	30,600	50,500	
	60				J2NP △ A	40,300	60,200	
	80,100,120	RNFM01-	20 □	(-B) - 減速比	J2NP △ A	41,600	61,500	
	150,200,240	RNFM01-	25 □	(-B) - 減速比	J2NP △ A	45,400	65,300	
	300,360,480	RNFM01-	1340 □ -X1	(-B) - 減速比	J2NP △ A	73,500	93,400	
	600,720,900	RNFM01-	1340 □ -X1	(-B) - 減速比	J2NP △ A	84,100	104,000	
	1200,1440				J2NP △ A	86,900	106,800	
	300,360,480	RNFM01-	1440 □ -X1	(-B) - 減速比	J2NP △ A	77,000	96,900	
	600,720,900	RNFM01-	1440 □ -X1	(-B) - 減速比	J2NP △ A	85,600	105,500	
	1200,1440				J2NP △ A	88,900	108,800	
0.2kW	5,7.5	RNFM02-	190 □	(-B) - 減速比	J2NP △ A	35,000	57,000	樹脂製
	10,15,20				J2NP △ A	31,800	53,800	
	30				J2NP △ A	35,000	57,000	
	40,50	RNFM02-	23 □	(-B) - 減速比	J2NP △ A	36,000	58,000	
	60				J2NP △ A	37,700	59,700	
	80,100,120	RNFM02-	30 □	(-B) - 減速比	J2NP △ A	40,700	62,700	
	150,200,240	RNFM02-	35 □	(-B) - 減速比	J2NP △ A	49,000	71,000	
	300,360,480	RNFM02-	1440 □ -X1	(-B) - 減速比	J2NP △ A	97,900	119,900	
	600,720,900	RNFM02-	1440 □ -X1	(-B) - 減速比	J2NP △ A	100,400	122,400	
	1200,1440				J2NP △ A	108,600	130,600	
	300,360,480	RNFM02-	1540 □ -X1	(-B) - 減速比	J2NP △ A	102,600	124,600	
	600,720,900	RNFM02-	1540 □ -X1	(-B) - 減速比	J2NP △ A	105,200	127,200	
	1200,1440				J2NP △ A	113,800	135,800	
0.25kW	5,7.5	RNFM03-	270 □	(-B) - 減速比	J2NP △ A	40,600	62,900	樹脂製
	10,15,20				J2NP △ A	37,700	60,000	
	30				J2NP △ A	40,600	62,900	
	40,50	RNFM03-	33 □	(-B) - 減速比	J2NP △ A	41,000	63,300	
	60				J2NP △ A	49,600	71,900	
	80,100,120	RNFM03-	40 □	(-B) - 減速比	J2NP △ A	63,100	85,400	
	150,200,240	RNFM03-	45 □	(-B) - 減速比	J2NP △ A	75,300	97,600	
	300,360,480	RNFM03-	1540 □ -X1	(-B) - 減速比	J2NP △ A	124,700	147,000	
	600,720,900				J2NP △ A	165,100	187,400	
	1200,1440				J2NP △ A	165,100	187,400	
0.4kW	5,7.5	RNFM05-	270 □	(-B) - 減速比	J2NP △ A	42,700	65,000	樹脂製
	10,15,20				J2NP △ A	39,600	61,900	
	30				J2NP △ A	42,700	65,000	
	40,50	RNFM05-	33 □	(-B) - 減速比	J2NP △ A	43,100	65,400	
	60				J2NP △ A	52,200	74,500	
	80,100,120	RNFM05-	40 □	(-B) - 減速比	J2NP △ A	66,400	88,700	
	150,200,240	RNFM05-	45 □	(-B) - 減速比	J2NP △ A	79,300	101,600	
	300,360,480	RNFM05-	1540 □ -X1	(-B) - 減速比	J2NP △ A	131,200	153,500	
	600,720,900	RNFM05-	1540 □ -X1	(-B) - 減速比	J2NP △ A	173,800	196,100	
	1200,1440				J2NP △ A	173,800	196,100	
	300,360,480	RNFM05-	1640 □ -X1	(-B) - 減速比	J2NP △ A	170,500	192,800	
	600,720,900	RNFM05-	1640 □ -X1	(-B) - 減速比	J2NP △ A	190,700	213,000	
	1200,1440				J2NP △ A	190,700	213,000	
0.5kW	5,7.5	RNFM08-	370 □	(-B) - 減速比	J2NS △ A	54,600	86,600	鋼板製
	10,15,20				J2NS △ A	50,200	82,200	
	30				J2NS △ A	54,600	86,600	
	40,50	RNFM08-	43 □	(-B) - 減速比	J2NS △ A	56,000	88,000	
	60				J2NS △ A	69,200	101,200	
	80,100,120	RNFM08-	50 □	(-B) - 減速比	J2NS △ A	86,100	118,100	
	150,200,240	RNFM08-	55 □	(-B) - 減速比	J2NS △ A	96,400	128,400	
	300,360,480	RNFM08-	1640 □ -X1	(-B) - 減速比	J2NS △ A	192,100	224,100	
	600,720,900				J2NS △ A	247,800	279,800	
	1200,1440				J2NS △ A	247,800	279,800	

□には R または L が入ります。標準仕様の場合、△には次の記号が入ります。
形式の□に L：△に L が入ります
形式の□に R：△に R が入ります。

直交軸・ハイポニックギヤモータ
中実軸・RNFM シリーズ（フランジ取付形）・三相モータ

モータ容量	減　速　比	形　式 ※(　)内はブレーキ付の場合	枠番		仕様記号	標準価格 三相　200V 級 屋内形 ブレーキ無	ブレーキ付	標準端子箱（参考情報）
0.75kW	5,7.5	RNFM1-	370 □	(-B)　- 減速比	J2NS △ A	57,500	89,500	鋼板製
	10,15,20				J2NS △ A	52,900	84,900	
	30				J2NS △ A	57,500	89,500	
	40,50	RNFM1-	43 □	(-B)　- 減速比	J2NS △ A	59,000	91,000	
	60				J2NS △ A	72,900	104,900	
	80,100,120	RNFM1-	50 □	(-B)　- 減速比	J2NS △ A	90,600	122,600	
	150,200,240	RNFM1-	55 □	(-B)　- 減速比	J2NS △ A	101,400	133,400	
	300,360,480	RNFM1-	1640 □ -X1	(-B)　- 減速比	J2NS △ A	202,100	234,100	
	600,720,900				J2NS △ A	260,900	292,900	
	1200,1440				J2NS △ A	260,900	292,900	
1.1kW	5,7.5	RNFM1H-	470 □	(-B)　- 減速比	J2NS △ A	113,100	150,600	鋼板製
	10,15,20,30				J2NS △ A	95,200	132,700	
	40,50,60	RNFM1H-	53 □	(-B)　- 減速比	J2NS △ A	113,100	150,600	
	80				J2NS △ A	136,100	173,600	
	100,120	RNFM1H-	1630 □ -X1	(-B)　- 減速比	J2NS △ A	171,800	209,300	
	150,200,240	RNFM1H-	1631 □ -X1	(-B)　- 減速比	J2NS △ A	186,300	223,800	
1.5kW	5,7.5	RNFM2-	470 □	(-B)　- 減速比	J2NS △ A	119,100	156,600	鋼板製
	10,15,20,30				J2NS △ A	100,300	137,800	
	40,50,60	RNFM2-	53 □	(-B)　- 減速比	J2NS △ A	119,100	156,600	
	80				J2NS △ A	143,300	180,800	
	100,120	RNFM2-	1630 □ -X1	(-B)　- 減速比	J2NS △ A	180,800	218,300	
	150,200,240	RNFM2-	1631 □ -X1	(-B)　- 減速比	J2NS △ A	196,100	233,600	
2.2kW	10,15,20,30	RNFM3-	54 □	(-B)　- 減速比	J2NS △ A	135,600	177,300	鋼板製
	40,50,60				J2NS △ A	151,000	192,700	
	80,100,120	RNFM3-	1630 □ -X1	(-B)　- 減速比	J2NS △ A	207,200	248,900	
	150,200,240	RNFM3-	1631 □ -X1	(-B)　- 減速比	J2NS △ A	265,400	307,100	

□には R または L が入ります。標準仕様の場合、△には次の記号が入ります。
形式の□に L：△に L が入ります
形式の□に R：△に R が入ります。

直交軸・ハイポニックギヤモータ
中実軸・RNFM シリーズ（フランジ取付形）・単相モータ

モータ容量	減　速　比	形　式 ※(　)内はブレーキ付の場合	枠番		仕様記号	標準価格 単相 100V 級 屋内形 ブレーキ無	ブレーキ付	標準端子箱 (参考情報)
15W	5,7.5	RNFM0015-	01 □ -CA	(-B) - 減速比	J1NXTX	14,300	26,400	なし
	10,12,15,20				J1NXTX	13,300	25,400	
	25,30				J1NXTX	13,700	25,800	
	40,50,60				J1NXTX	14,100	26,200	
	80,100				J1NXTX	14,800	26,900	
	120,160,200,240	RNFM0015-	03 □ -CA	(-B) - 減速比	J1NXTX	17,500	29,600	
25W	5,7.5	RNFM0025-	01 □ -CA	(-B) - 減速比	J1NXTX	15,300	27,400	なし
	10,12,15,20				J1NXTX	14,100	26,200	
	25,30				J1NXTX	14,700	26,800	
	40,50,60				J1NXTX	14,900	27,000	
	80,100,120	RNFM0025-	03 □ -CA	(-B) - 減速比	J1NXTX	15,600	27,700	
	160,200,240				J1NXTX	18,400	30,500	
40W	5,7.5	RNFM004-	05 □ -CA	(-B) - 減速比	J1NXTX	18,400	32,800	なし
	10,12,15,20				J1NXTX	17,000	31,400	
	25,30				J1NXTX	17,400	31,800	
	40,50				J1NXTX	18,100	32,500	
	60,80,100,120	RNFM004-	07 □ -CA	(-B) - 減速比	J1NXTX	18,900	33,300	
	150,200,240	RNFM004-	17 □ -CA	(-B) - 減速比	J1NXTX	23,100	37,500	
	300,360,480	RNFM004-	1240 □ -CAX1	(-B) - 減速比	J1NXTX	50,100	64,500	
	600,720,900				J1NXTX	61,200	75,600	
	1200,1440				J1NXTX	69,700	84,100	
60W	5,7.5	RNFM006-	15 □ -CA	(-B) - 減速比	J1NXTX	21,900	39,000	なし
	10,12,15,20				J1NXTX	20,300	37,400	
	25,30				J1NXTX	21,000	38,100	
	40,50				J1NXTX	21,700	38,800	
	60				J1NXTX	23,500	40,600	
	80,100,120	RNFM006-	17 □ -CA	(-B) - 減速比	J1NXTX	25,100	42,200	
	150,200,240				J1NXTX	28,900	46,000	
	300,360,480	RNFM006-	1240 □ -CAX1	(-B) - 減速比	J1NXTX	52,300	69,400	
	600,720,900				J1NXTX	62,000	79,100	
	1200,1440				J1NXTX	71,800	88,900	
90W	5,7.5	RNFM009-	15 □ -CA	(-B) - 減速比	J1NXTX	22,900	40,000	なし
	10,12,15,20				J1NXTX	21,200	38,300	
	25,30				J1NXTX	21,500	38,600	
	40,50				J1NXTX	22,000	39,100	
	60				J1NXTX	24,800	41,900	
	80,100,120	RNFM009-	17 □ -CA	(-B) - 減速比	J1NXTX	27,000	44,100	
	150,200,240				J1NXTX	30,800	47,900	
	300,360,480	RNFM009-	1240 □ -CAX1	(-B) - 減速比	J1NXTX	62,000	79,100	
	600,720,900				J1NXTX	72,000	89,100	
	1200,1440	RNFM009-	1240 □ -CAX1	(-B) - 減速比	J1NXTX	94,700	111,800	

□には R または L が入ります。

標準仕様の場合、△には次の記号が入ります。
形式の□に L：△に L が入ります
形式の□に R：△に R が入ります。

直交軸・ハイポニックギヤモータ
中実軸・RNFM シリーズ（フランジ取付形）・単相モータ

モータ容量	減　速　比	形　式 ※（　）内はブレーキ付の場合	枠番		仕様記号	標準価格 単相 100V 級 屋内形 ブレーキ無	ブレーキ付	標準端子箱（参考情報）
0.1kW	5,7.5	RNFM01-	190 □ -CB	(-B) - 減速比	JDNS △ B	30,900	50,800	鋼板製
	10,15,20				JDNS △ B	29,100	49,000	
	30				JDNS △ B	30,900	50,800	
	40,50	RNFM01-	23 □ -CB	(-B) - 減速比	JDNS △ B	31,200	51,100	
	60				JDNS △ B	36,700	56,600	
	80,100,120	RNFM01-	20 □ -CB	(-B) - 減速比	JDNS △ B	42,300	62,200	
	150,200,240	RNFM01-	35 □ -CB	(-B) - 減速比	JDNS △ B	49,300	69,200	
	300,360,480	RNFM01-	1340 □ -CBX1	(-B) - 減速比	JDNS △ B	74,200	94,100	
	600,720,900	RNFM01-	1340 □ -CBX1	(-B) - 減速比	JDNS △ B	84,700	104,600	
	1200,1440				JDNS △ B	87,500	107,400	
	300,360,480	RNFM01-	1440 □ -CBX1	(-B) - 減速比	JDNS △ B	77,700	97,600	
	600,720,900	RNFM01-	1440 □ -CBX1	(-B) - 減速比	JDNS △ B	86,200	106,100	
	1200,1440				JDNS △ B	89,600	109,500	
0.2kW	5,7.5	RNFM02-	270 □ -CB	(-B) - 減速比	JDNS △ B	37,100	59,100	鋼板製
	10,15,20				JDNS △ B	33,900	55,900	
	30				JDNS △ B	37,100	59,100	
	40,50	RNFM02-	23 □ -CB	(-B) - 減速比	JDNS △ B	38,100	60,100	
	60				JDNS △ B	39,800	61,800	
	80,100,120	RNFM02-	30 □ -CB	(-B) - 減速比	JDNS △ B	42,800	64,800	
	150,200,240	RNFM02-	45 □ -CB	(-B) - 減速比	JDNS △ B	56,700	78,700	
	300,360,480	RNFM02-	1440 □ -CBX1	(-B) - 減速比	JDNS △ B	100,000	122,000	
	600,720,900	RNFM02-	1440 □ -CBX1	(-B) - 減速比	JDNS △ B	102,500	124,500	
	1200,1440				JDNS △ B	110,700	132,700	
	300,360,480	RNFM02-	1540 □ -CBX1	(-B) - 減速比	JDNS △ B	104,800	126,800	
	600,720,900	RNFM02-	1540 □ -CBX1	(-B) - 減速比	JDNS △ B	107,300	129,300	
	1200,1440				JDNS △ B	116,000	138,000	
0.4kW	5,7.5	RNFM05-	370 □ -CB	(-B) - 減速比	JDNS △ B	45,900	68,200	鋼板製
	10,15,20				JDNS △ B	42,800	65,100	
	30				JDNS △ B	45,900	68,200	
	40,50	RNFM05-	33 □ -CB	(-B) - 減速比	JDNS △ B	46,300	68,600	
	60				JDNS △ B	55,400	77,700	
	80,100,120	RNFM05-	40 □ -CB	(-B) - 減速比	JDNS △ B	69,700	92,000	
	150,200,240	RNFM05-	55 □ -CB	(-B) - 減速比	JDNS △ B	94,400	116,700	
	300,360,480	RNFM05-	1640 □ -CBX1	(-B) - 減速比	JDNS △ B	193,900	216,200	
	600,720,900				JDNS △ B	193,900	216,200	
	1200,1440				JDNS △ B	193,900	216,200	

□には R または L が入ります。

標準仕様の場合、△には次の記号が入ります。
形式の□に L：△に L が入ります
形式の□に R：△に R が入ります。

直交軸・ハイポニックギヤモータ
中実軸・RNFM シリーズ（フランジ取付形）・単相レバーシブルモータ

モータ容量	減　速　比	形　式	枠番		仕様記号	標準価格 単相レバーシブル 100V 級 屋内形 ブレーキ無	標準端子箱 (参考情報)
15W	5,7.5	RNFM0015-	01 □ -CC	- 減速比	J1NXTX	14,800	なし
	10,12,15,20				J1NXTX	13,800	
	25,30				J1NXTX	14,200	
	40,50,60				J1NXTX	14,600	
	80,100				J1NXTX	15,300	
	120,160,200,240	RNFM0015-	03 □ -CC	- 減速比	J1NXTX	18,000	
25W	5,7.5	RNFM0025-	01 □ -CC	- 減速比	J1NXTX	15,800	なし
	10,12,15,20				J1NXTX	14,600	
	25,30				J1NXTX	15,200	
	40,50,60				J1NXTX	15,400	
	80,100,120	RNFM0025-	03 □ -CC	- 減速比	J1NXTX	16,100	
	160,200,240				J1NXTX	18,900	
40W	5,7.5	RNFM004-	05 □ -CC	- 減速比	J1NXTX	18,900	なし
	10,12,15,20				J1NXTX	17,500	
	25,30				J1NXTX	17,900	
	40,50				J1NXTX	18,600	
	60,80,100,120	RNFM004-	07 □ -CC	- 減速比	J1NXTX	19,400	
	150,200,240	RNFM004-	17 □ -CC	- 減速比	J1NXTX	23,600	
	300,360,480	RNFM004-	1240 □ -CCX1	- 減速比	J1NXTX	50,800	
	600,720,900				J1NXTX	61,900	
	1200,1440				J1NXTX	70,400	
60W	5,7.5	RNFM006-	15 □ -CC	- 減速比	J1NXTX	22,400	なし
	10,12,15,20				J1NXTX	20,800	
	25,30				J1NXTX	21,500	
	40,50				J1NXTX	22,200	
	60				J1NXTX	24,000	
	80,100,120	RNFM006-	17 □ -CC	- 減速比	J1NXTX	25,600	
	150,200,240				J1NXTX	29,400	
	300,360,480	RNFM006-	1240 □ -CCX1	- 減速比	J1NXTX	53,000	
	600,720,900				J1NXTX	62,700	
	1200,1440				J1NXTX	72,500	
90W	5,7.5	RNFM009-	15 □ -CC	- 減速比	J1NXTX	23,400	なし
	10,12,15,20				J1NXTX	21,700	
	25,30				J1NXTX	22,000	
	40,50				J1NXTX	22,500	
	60				J1NXTX	25,300	
	80,100,120	RNFM009-	17 □ -CC	- 減速比	J1NXTX	27,500	
	150,200,240				J1NXTX	31,300	
	300,360,480	RNFM009-	1240 □ -CCX1	- 減速比	J1NXTX	62,700	
	600,720,900				J1NXTX	72,700	
	1200,1440				J1NXTX	95,400	

□には R または L が入ります。

中実軸・RNFM シリーズ（フランジ取付形）・三相インバータ用モータ

モータ容量	減　速　比	形式 ※(　)内はブレーキ付の場合	枠番		仕様記号	標準価格 三相インバータ用 200V 級 屋内形 ブレーキ無	ブレーキ付	標準端子箱（参考情報）
0.1kW	5,7.5	RNFM01-	190 □ -AV	(-B)　- 減速比	J2NP △ A	35,000	57,000	樹脂製
	10,15,20				J2NP △ A	31,800	53,800	
	30				J2NP △ A	35,000	57,000	
	40,50	RNFM01-	23 □ -AV	(-B)　- 減速比	J2NP △ A	36,000	58,000	
	60				J2NP △ A	37,700	59,700	
	80,100,120	RNFM01-	30 □ -AV	(-B)　- 減速比	J2NP △ A	40,700	62,700	
	150,200,240	RNFM01-	35 □ -AV	(-B)　- 減速比	J2NP △ A	49,000	71,000	
	300,360,480	RNFM01-	1340 □ -AVX1	(-B)　- 減速比	J2NP △ A	77,000	99,000	
	600,720,900	RNFM01-	1340 □ -AVX1	(-B)　- 減速比	J2NP △ A	87,600	109,600	
	1200,1440				J2NP △ A	90,400	112,400	
	300,360,480	RNFM01-	1440 □ -AVX1	(-B)　- 減速比	J2NP △ A	80,600	102,600	
	600,720,900	RNFM01-	1440 □ -AVX1	(-B)　- 減速比	J2NP △ A	89,100	111,100	
	1200,1440				J2NP △ A	92,400	114,400	
0.2kW	5,7.5	RNFM02-	270 □ -AV	(-B)　- 減速比	J2NP △ A	42,700	65,000	樹脂製
	10,15,20				J2NP △ A	39,600	61,900	
	30				J2NP △ A	42,700	65,000	
	40,50	RNFM02-	33 □ -AV	(-B)　- 減速比	J2NP △ A	43,100	65,400	
	60				J2NP △ A	52,200	74,500	
	80,100,120	RNFM02-	40 □ -AV	(-B)　- 減速比	J2NP △ A	66,400	88,700	
	150,200,240	RNFM02-	45 □ -AV	(-B)　- 減速比	J2NP △ A	79,300	101,600	
	300,360,480	RNFM02-	1440 □ -AVX1	(-B)　- 減速比	J2NP △ A	101,900	124,200	
	600,720,900	RNFM02-	1440 □ -AVX1	(-B)　- 減速比	J2NP △ A	104,300	126,600	
	1200,1440				J2NP △ A	112,600	134,900	
	300,360,480	RNFM02-	1540 □ -AVX1	(-B)　- 減速比	J2NP △ A	106,600	128,900	
	600,720,900	RNFM02-	1540 □ -AVX1	(-B)　- 減速比	J2NP △ A	109,100	131,400	
	1200,1440				J2NP △ A	117,800	140,100	
0.4kW	5,7.5	RNFM05-	370 □ -AV	(-B)　- 減速比	J2NS △ A	57,500	89,500	鋼板製
	10,15,20				J2NS △ A	52,900	84,900	
	30				J2NS △ A	57,500	89,500	
	40,50	RNFM05-	43 □ -AV	(-B)　- 減速比	J2NS △ A	59,000	91,000	
	60				J2NS △ A	72,900	104,900	
	80,100,120	RNFM05-	50 □ -AV	(-B)　- 減速比	J2NS △ A	90,600	122,600	
	150,200,240	RNFM05-	55 □ -AV	(-B)　- 減速比	J2NS △ A	101,400	133,400	
	300,360,480	RNFM05-	1640 □ -AVX1	(-B)　- 減速比	J2NS △ A	195,200	227,200	
	600,720,900				J2NS △ A	195,200	227,200	
	1200,1440				J2NS △ A	195,200	227,200	
0.75kW	5,7.5	RNFM1-	470 □ -AV	(-B)　- 減速比	J2NS △ A	119,100	156,600	鋼板製
	10,15,20,30				J2NS △ A	100,300	137,800	
	40,50,60	RNFM1-	53 □ -AV	(-B)　- 減速比	J2NS △ A	119,100	156,600	
	80				J2NS △ A	143,300	180,800	
	100,120	RNFM1-	1630 □ -AVX1	(-B)　- 減速比	J2NS △ A	180,800	218,300	
	150,200,240	RNFM1-	1631 □ -AVX1	(-B)　- 減速比	J2NS △ A	196,100	233,600	
1.5kW	10,15,20,30	RNFM2-	54 □ -AV	(-B)　- 減速比	J2NS △ A	135,600	177,300	鋼板製
	40,50,60				J2NS △ A	151,000	192,700	
	80,100,120	RNFM2-	1630 □ -AVX1	(-B)　- 減速比	J2NS △ A	207,200	248,900	
	150,200,240	RNFM2-	1631 □ -AVX1	(-B)　- 減速比	J2NS △ A	265,400	307,100	

□には R または L が入ります。

標準仕様の場合、△には次の記号が入ります。
形式の□に L：△に L が入ります
形式の□に R：△に R が入ります。

直交軸・ハイポニックギヤモータ
中実軸・RNHM シリーズ（脚取付形）・三相モータ

モータ容量	減　速　比	形式 ※(　)内はブレーキ付の場合	枠番		仕様記号	標準価格 三相 200V 級 屋内形 ブレーキ無	ブレーキ付	標準端子箱 (参考情報)
0.1kW	5,7.5	RNHM01-	190 □	(-B) - 減速比	J2NP △ A	25,400	45,300	樹脂製
	10,15,20				J2NP △ A	24,300	44,200	
	30				J2NP △ A	25,400	45,300	
	40,50				J2NP △ A	27,000	46,900	
	60				J2NP △ A	32,000	51,900	
	80,100,120	RNHM01-	20 □	(-B) - 減速比	J2NP △ A	35,300	55,200	
	150,200,240	RNHM01-	25 □	(-B) - 減速比	J2NP △ A	38,600	58,500	
	300,360,480	RNHM01-	1340 □ -J1	(-B) - 減速比	J2NP △ A	73,500	93,400	
	600,720,900	RNHM01-	1340 □ -J1	(-B) - 減速比	J2NP △ A	84,300	104,200	
	1200,1440				J2NP △ A	84,300	104,200	
	300,360,480	RNHM01-	1440 □ -J1	(-B) - 減速比	J2NP △ A	85,900	105,800	
	600,720,900	RNHM01-	1440 □ -J1	(-B) - 減速比	J2NP △ A	88,900	108,800	
	1200,1440				J2NP △ A	88,900	108,800	
0.2kW	5,7.5	RNHM02-	190 □	(-B) - 減速比	J2NP △ A	27,400	49,400	樹脂製
	10,15,20				J2NP △ A	25,400	47,400	
	30				J2NP △ A	27,400	49,400	
	40,50	RNHM02-	23 □	(-B) - 減速比	J2NP △ A	29,100	51,100	
	60				J2NP △ A	34,300	56,300	
	80,100,120	RNHM02-	30 □	(-B) - 減速比	J2NP △ A	39,600	61,600	
	150,200,240	RNHM02-	35 □	(-B) - 減速比	J2NP △ A	43,200	65,200	
	300,360,480	RNHM02-	1440 □ -J1	(-B) - 減速比	J2NP △ A	97,900	119,900	
	600,720,900	RNHM02-	1440 □ -J1	(-B) - 減速比	J2NP △ A	112,400	134,400	
	1200,1440				J2NP △ A	112,400	134,400	
	300,360,480	RNHM02-	1540 □ -J1	(-B) - 減速比	J2NP △ A	117,900	139,900	
	600,720,900	RNHM02-	1540 □ -J1	(-B) - 減速比	J2NP △ A	122,000	144,000	
	1200,1440				J2NP △ A	122,000	144,000	
0.25kW	5,7.5	RNHM03-	270 □	(-B) - 減速比	J2NP △ A	40,000	62,300	樹脂製
	10,15,20				J2NP △ A	37,800	60,100	
	30				J2NP △ A	40,000	62,300	
	40,50	RNHM03-	33 □	(-B) - 減速比	J2NP △ A	41,900	64,200	
	60				J2NP △ A	50,900	73,200	
	80,100,120	RNHM03-	40 □	(-B) - 減速比	J2NP △ A	61,600	83,900	
	150,200,240	RNHM03-	45 □	(-B) - 減速比	J2NP △ A	68,500	90,800	
	300,360,480	RNHM03-	1540 □ -J1	(-B) - 減速比	J2NP △ A	124,700	147,000	
	600,720,900				J2NP △ A	165,100	187,400	
	1200,1440				J2NP △ A	165,100	187,400	
0.4kW	5,7.5	RNHM05-	270 □	(-B) - 減速比	J2NP △ A	42,200	64,500	樹脂製
	10,15,20				J2NP △ A	39,800	62,100	
	30				J2NP △ A	42,200	64,500	
	40,50	RNHM05-	33 □	(-B) - 減速比	J2NP △ A	44,200	66,500	
	60				J2NP △ A	53,600	75,900	
	80,100,120	RNHM05-	40 □	(-B) - 減速比	J2NP △ A	64,800	87,100	
	150,200,240	RNHM05-	45 □	(-B) - 減速比	J2NP △ A	72,100	94,400	
	300,360,480	RNHM05-	1540 □ -J1	(-B) - 減速比	J2NP △ A	131,200	153,500	
	600,720,900				J2NP △ A	173,800	196,100	
	1200,1440				J2NP △ A	173,800	196,100	
0.55kW	5,7.5	RNHM08-	370 □	(-B) - 減速比	J2NS △ A	51,000	83,000	鋼板製
	10,15,20				J2NS △ A	46,800	78,800	
	30				J2NS △ A	51,000	83,000	
	40,50	RNHM08-	43 □	(-B) - 減速比	J2NS △ A	57,500	89,500	
	60				J2NS △ A	70,900	102,900	
	80,100,120	RNHM08-	50 □	(-B) - 減速比	J2NS △ A	83,900	115,900	
	150,200,240	RNHM08-	55 □	(-B) - 減速比	J2NS △ A	94,200	126,200	

□には R, L, T のいずれかがが入ります。
ただし、T の場合は別途両軸出加算が必要です。

標準仕様の場合、△には次の記号が入ります。
形式の□に L：△に L が入ります
形式の□に R：△に R が入ります。
形式の□に T：△に L が入ります。

モータ容量	減　速　比	形　式 ※(　)内はブレーキ付の場合	枠番		仕様記号	標準価格 三相　200V 級 屋内形 ブレーキ無	ブレーキ付	標準端子箱（参考情報）
0.75kW	5,7.5	RNHM1-	370 □	(-B)　- 減速比	J2NS △ A	53,700	85,700	鋼板製
	10,15,20				J2NS △ A	49,200	81,200	
	30				J2NS △ A	53,700	85,700	
	40,50	RNHM1-	43 □	(-B)　- 減速比	J2NS △ A	60,500	92,500	
	60				J2NS △ A	74,700	106,700	
	80,100,120	RNHM1-	50 □	(-B)　- 減速比	J2NS △ A	88,300	120,300	
	150,200,240	RNHM1-	55 □	(-B)　- 減速比	J2NS △ A	99,100	131,100	
1.1kW	5,7.5	RNHM1H-	470 □	(-B)　- 減速比	J2NS △ A	105,700	143,200	鋼板製
	10,15,20,30				J2NS △ A	89,000	126,500	
	40,50,60	RNHM1H-	53 □	(-B)　- 減速比	J2NS △ A	105,700	143,200	
	80				J2NS △ A	136,100	173,600	
	100,120	RNHM1H-	60 □	(-B)　- 減速比	J2NS △ A	136,100	173,600	
1.5kW	5,7.5	RNHM2-	470 □	(-B)　- 減速比	J2NS △ A	111,300	148,800	鋼板製
	10,15,20,30				J2NS △ A	93,700	131,200	
	40,50,60	RNHM2-	53 □	(-B)　- 減速比	J2NS △ A	111,300	148,800	
	80				J2NS △ A	143,300	180,800	
	100,120	RNHM2-	60 □	(-B)　- 減速比	J2NS △ A	143,300	180,800	
2.2kW	10,15,20,30	RNHM3-	54 □	(-B)　- 減速比	J2NS △ A	123,500	165,200	鋼板製
	40,50,60				J2NS △ A	137,800	179,500	
	80,100,120	RNHM3-	60 □	(-B)　- 減速比	J2NS △ A	176,300	218,000	
3.0kW	10,15,20,30	RNHM4-	63 □	(-B)　- 減速比	J2NS △ A	174,800	252,200	鋼板製
	40,50				J2NS △ A	193,800	271,200	
3.7kW	10,15,20,30	RNHM5-	63 □	(-B)　- 減速比	J2NS △ A	184,000	261,400	鋼板製
	40,50				J2NS △ A	203,900	281,300	
5.5kW	10,15,20,30	RNHM8-	64 □	(-B)　- 減速比	J2NS △ A	268,900	378,900	鋼板製
	40				J2NS △ A	295,300	405,300	

□には R, L, T のいずれかがが入ります。
ただし、T の場合は別途両軸出加算が必要です。

標準仕様の場合、△には次の記号が入ります。
形式の□に L : △に L が入ります
形式の□に R : △に R が入ります。
形式の□に T : △に L が入ります。

直交軸・ハイポニックギヤモータ
中実軸・RNHM シリーズ（脚取付形）・単相モータ

モータ容量	減　速　比	形式 ※(　)内はブレーキ付の場合	枠番		仕様記号	標準価格 単相 100V 級 屋内形 ブレーキ無	ブレーキ付	標準端子箱 (参考情報)
0.1kW	5,7.5	RNHM01-	190 □ -CB	(-B) - 減速比	JDNS △ B	26,000	45,900	鋼板製
	10,15,20				JDNS △ B	24,900	44,800	
	30				JDNS △ B	26,000	45,900	
	40,50	RNHM01-	23 □ -CB	(-B) - 減速比	JDNS △ B	27,600	47,500	
	60				JDNS △ B	32,600	52,500	
	80,100,120	RNHM01-	20 □ -CB	(-B) - 減速比	JDNS △ B	36,000	55,900	
	150,200,240	RNHM01-	35 □ -CB	(-B) - 減速比	JDNS △ B	49,300	69,200	
	300,360,480	RNHM01-	1340 □ -CBJ1	(-B) - 減速比	JDNS △ B	74,200	94,100	
	600,720,900	RNHM01-	1340 □ -CBJ1	(-B) - 減速比	JDNS △ B	85,000	104,900	
	1200,1440				JDNS △ B	85,000	104,900	
	300,360,480	RNHM01-	1440 □ -CBJ1	(-B) - 減速比	JDNS △ B	86,600	106,500	
	600,720,900	RNHM01-	1440 □ -CBJ1	(-B) - 減速比	JDNS △ B	89,600	109,500	
	1200,1440				JDNS △ B	89,600	109,500	
0.2kW	5,7.5	RNHM02-	270 □ -CB	(-B) - 減速比	JDNS △ B	29,500	51,500	鋼板製
	10,15,20				JDNS △ B	27,500	49,500	
	30				JDNS △ B	29,500	51,500	
	40,50	RNHM02-	23 □ -CB	(-B) - 減速比	JDNS △ B	31,200	53,200	
	60				JDNS △ B	36,500	58,500	
	80,100,120	RNHM02-	30 □ -CB	(-B) - 減速比	JDNS △ B	41,700	63,700	
	150,200,240	RNHM02-	45 □ -CB	(-B) - 減速比	JDNS △ B	56,700	78,700	
	300,360,480	RNHM02-	1440 □ -CBJ1	(-B) - 減速比	JDNS △ B	100,000	122,000	
	600,720,900	RNHM02-	1440 □ -CBJ1	(-B) - 減速比	JDNS △ B	114,500	136,500	
	1200,1440				JDNS △ B	114,500	136,500	
	300,360,480	RNHM02-	1540 □ -CBJ1	(-B) - 減速比	JDNS △ B	120,100	142,100	
	600,720,900	RNHM02-	1540 □ -CBJ1	(-B) - 減速比	JDNS △ B	124,100	146,100	
	1200,1440				JDNS △ B	124,100	146,100	
0.4kW	5,7.5	RNHM05-	370 □ -CB	(-B) - 減速比	JDNS △ B	45,400	67,700	鋼板製
	10,15,20				JDNS △ B	43,000	65,300	
	30				JDNS △ B	45,400	67,700	
	40,50	RNHM05-	33 □ -CB	(-B) - 減速比	JDNS △ B	47,400	69,700	
	60				JDNS △ B	56,800	79,100	
	80,100,120	RNHM05-	40 □ -CB	(-B) - 減速比	JDNS △ B	68,100	90,400	
	150,200,240	RNHM05-	55 □ -CB	(-B) - 減速比	JDNS △ B	94,400	116,700	

□には R, L, T のいずれかがが入ります。
ただし、T の場合は別途両軸出加算が必要です。

標準仕様の場合、△には次の記号が入ります。
形式の□に L : △に L が入ります
形式の□に R : △に R が入ります。
形式の□に T : △に L が入ります。

中実軸・RNHM シリーズ（脚取付形）・三相インバータ用モータ

モータ容量	減速比	形式 ※(　)内はブレーキ付の場合	枠番		仕様記号	標準価格 三相インバータ用 200V 級 屋内形 ブレーキ無	ブレーキ付	標準端子箱（参考情報）
0.1kW	5,7.5	RNHM01-	190 □ -AV	(-B) - 減速比	J2NP △ A	27,400	49,400	樹脂製
	10,15,20				J2NP △ A	25,400	47,400	
	30				J2NP △ A	27,400	49,400	
	40,50	RNHM01-	23 □ -AV	(-B) - 減速比	J2NP △ A	29,100	51,100	
	60				J2NP △ A	34,300	56,300	
	80,100,120	RNHM01-	30 □ -AV	(-B) - 減速比	J2NP △ A	39,600	61,600	
	150,200,240	RNHM01-	35 □ -AV	(-B) - 減速比	J2NP △ A	43,200	65,200	
	300,360,480	RNHM01-	1340 □ -AVJ1	(-B) - 減速比	J2NP △ A	77,000	99,000	
	600,720,900	RNHM01-	1340 □ -AVJ1	(-B) - 減速比	J2NP △ A	87,800	109,800	
	1200,1440				J2NP △ A	87,800	109,800	
	300,360,480	RNHM01-	1440 □ -AVJ1	(-B) - 減速比	J2NP △ A	89,500	111,500	
	600,720,900	RNHM01-	1440 □ -AVJ1	(-B) - 減速比	J2NP △ A	92,400	114,400	
	1200,1440				J2NP △ A	92,400	114,400	
0.2kW	5,7.5	RNHM02-	270 □ -AV	(-B) - 減速比	J2NP △ A	42,200	64,500	樹脂製
	10,15,20				J2NP △ A	39,800	62,100	
	30				J2NP △ A	42,200	64,500	
	40,50	RNHM02-	33 □ -AV	(-B) - 減速比	J2NP △ A	44,200	66,500	
	60				J2NP △ A	53,600	75,900	
	80,100,120	RNHM02-	40 □ -AV	(-B) - 減速比	J2NP △ A	64,800	87,100	
	150,200,240	RNHM02-	45 □ -AV	(-B) - 減速比	J2NP △ A	72,100	94,400	
	300,360,480	RNHM02-	1440 □ -AVJ1	(-B) - 減速比	J2NP △ A	101,900	124,200	
	600,720,900	RNHM02-	1440 □ -AVJ1	(-B) - 減速比	J2NP △ A	116,300	138,600	
	1200,1440				J2NP △ A	116,300	138,600	
	300,360,480	RNHM02-	1540 □ -AVJ1	(-B) - 減速比	J2NP △ A	121,900	144,200	
	600,720,900	RNHM02-	1540 □ -AVJ1	(-B) - 減速比	J2NP △ A	125,900	148,200	
	1200,1440				J2NP △ A	125,900	148,200	
0.4kW	5,7.5	RNHM05-	370 □ -AV	(-B) - 減速比	J2NS △ A	53,700	85,700	鋼板製
	10,15,20				J2NS △ A	49,200	81,200	
	30				J2NS △ A	53,700	85,700	
	40,50	RNHM05-	43 □ -AV	(-B) - 減速比	J2NS △ A	60,500	92,500	
	60				J2NS △ A	74,700	106,700	
	80,100,120	RNHM05-	50 □ -AV	(-B) - 減速比	J2NS △ A	88,300	120,300	
	150,200,240	RNHM05-	55 □ -AV	(-B) - 減速比	J2NS △ A	99,100	131,100	
0.75kW	5,7.5	RNHM1-	470 □ -AV	(-B) - 減速比	J2NS △ A	111,300	148,800	鋼板製
	10,15,20,30				J2NS △ A	93,700	131,200	
	40,50,60	RNHM1-	53 □ -AV	(-B) - 減速比	J2NS △ A	111,300	148,800	
	80				J2NS △ A	143,300	180,800	
	100,120	RNHM1-	60 □ -AV	(-B) - 減速比	J2NS △ A	143,300	180,800	
1.5kW	10,15,20,30	RNHM2-	54 □ -AV	(-B) - 減速比	J2NS △ A	123,500	165,200	鋼板製
	40,50,60				J2NS △ A	137,800	179,500	
	80,100,120	RNHM2-	60 □ -AV	(-B) - 減速比	J2NS △ A	176,300	218,000	
2.2kW	10,15,20,30	RNHM3-	63 □ -AV	(-B) - 減速比	J2NS △ A	184,000	261,400	鋼板製
	40,50				J2NS △ A	203,900	281,300	
3.7kW	10,15,20,30	RNHM5-	64 □ -AV	(-B) - 減速比	J2NS △ A	268,900	378,900	鋼板製
	40				J2NS △ A	295,300	405,300	

□には R, L, T のいずれかがが入ります。
ただし、T の場合は別途両軸出加算が必要です。

標準仕様の場合、△には次の記号が入ります。
形式の□に L：△に L が入ります
形式の□に R：△に R が入ります。
形式の□に T：△に L が入ります。

直交軸・ハイポニックギヤモータ
中空軸・RNYX シリーズ・入力ホロー形

モータ容量	モータフランジ番号	減　速　比	形式	枠　番		標準価格 JEM フランジ用
0.1kW 相当	FF130	5,7	RNYX-	1120	- 減速比	35,300
		10,12,15,20				33,200
		25,30				35,600
		40,50				37,100
		60				46,000
		80	RNYX-	1230	- 減速比	46,000
		100,120				53,000
		150,200,240	RNYX-	1330	- 減速比	58,200
		300,360,480	RNYX-	1340	- 減速比	85,200
		600,720,900,1200,1440	RNYX-	1440	- 減速比	102,800
0.2kW 相当	FF130	5,7	RNYX-	1120	- 減速比	37,100
		10,12,15,20				34,700
		25,30				37,100
		40,50	RNYX-	1220	- 減速比	38,700
		60				46,000
		80,100,120	RNYX-	1330	- 減速比	56,200
		150,200,240	RNYX-	1430	- 減速比	60,900
		300,360,480	RNYX-	1440	- 減速比	111,500
		600,720,900,1200,1440	RNYX-	1540	- 減速比	134,700
0.25kW 相当	FF130	5,7	RNYX-	1220	- 減速比	50,400
		10,12,15,20				47,700
		25,30				54,200
		40,50	RNYX-	1320	- 減速比	57,200
		60				64,400
		80,100,120	RNYX-	1430	- 減速比	79,700
		150,200,240	RNYX-	1530	- 減速比	89,600
		300,360,480	RNYX-	1540	- 減速比	147,400
		600,720,900,1200,1440	RNYX-	1640	- 減速比	202,900
0.4kW 相当	FF130	5,7	RNYX-	1220	- 減速比	53,100
		10,12,15,20				50,200
		25,30				57,000
		40,50	RNYX-	1320	- 減速比	60,200
		60				67,800
		80,100,120	RNYX-	1430	- 減速比	83,900
		150,200,240	RNYX-	1530	- 減速比	94,300
		300,360,480	RNYX-	1540	- 減速比	155,200
		600,720,900,1200,1440	RNYX-	1640	- 減速比	213,600
0.55kW 相当	FF165	5,7	RNYX-	1320	- 減速比	66,400
		10,12,15,20				62,500
		25,30				69,900
		40,50	RNYX-	1420	- 減速比	72,500
		60				85,000
		80,100,120	RNYX-	1530	- 減速比	103,100
0.75kW 相当	FF165	5,7	RNYX-	1320	- 減速比	69,900
		10,12,15,20				65,800
		25,30				73,600
		40,50	RNYX-	1420	- 減速比	76,300
		60				89,500
		80,100,120	RNYX-	1530	- 減速比	108,500
1.1kW 相当	FF165	5,7	RNYX-	1420	- 減速比	144,400
		10,12,15,20,25,30				118,600
1.5kW 相当	FF165	5,7	RNYX-	1420	- 減速比	152,000
		10,12,15,20,25,30				124,800

MEMO

直交軸・ハイポニックギヤモータ
加算額表

減速機部加算額

中空軸（RNYM シリーズ）

対象枠番	トルクアーム
03,07,17,1010,1110,1120	1,600
1210,1220,1230,1240	1,900
1310,1320,1330	4,700
1410,1420,1430,1440	6,600
1510,1520,1530,1531,1540	13,200
1630,1631,1632,1633,1640	15,000

対象枠番	鋼板製出力軸安全カバー
全枠番共通	3700

中実軸・脚取付形（RNHM シリーズ）

対象枠番	出力軸両出（軸出記号 T）
全枠番共通	3700

モータ部加算額

三相モータ

モータ容量	屋外形加算		軽防塵形加算		防水形（IP65）		安全増防爆形 (eG3)		ブレーキ付オプション	
							屋内	屋外	ワンタッチユルメ	手動開放ユルメボルト
	ブレーキ無	ブレーキ付	ブレーキ無	ブレーキ付	ブレーキ無	ブレーキ付	ブレーキ無	ブレーキ無		
15W	防水形をご使用ください。		-		8,000	8,000	-		-	
25W					8,300	8,300				
40W					9,600	9,600				
60W					11,200	11,200				
90W					13,400	13,400				
0.1kW	4,600	9,300	8,200	12,300	21,400	-	6,000	8,500	6,000	5,600
0.2kW	5,800	11,600	8,200	12,300	25,400		7,600	10,600	6,500	5,600
0.25kW, 0.4kW	6,800	13,800	9,300	13,900	※ 28,500		※ 10,100	※ 13,600	7,300	5,600
0.55kW, 0.75kW	8,800	17,400	9,300	13,900	ご照会ください。		※ 12,600	※ 17,100	19,600	標準装備
1.1kW, 1.5kW	11,300	22,700	11,600	17,300			※ 16,600	※ 22,400	26,400	
2.2kW	13,200	26,400	12,100	18,200			19,600	26,300	26,400	
3.0kW, 3.7kW	16,900	33,900	16,800	25,100	-		※ 25,500	※ 34,000	27,700	
5.5kW	25,500	51,000	16,800	28,200			30,500	43,300	27,700	
仕様記号	３桁目 ○○Ａ○○○		３桁目 ○○Ｂ○○○		３桁目 ○○Ｗ○○○		３桁目 ○○Ｅ○○○	３桁目 ○○Ｆ○○○		

※モータ容量 0.25kW, 0.55kW, 1.1kW, 3.0kW は製作していません。

モータ容量	電圧加算					
	400V 級加算		特殊電圧①		特殊電圧②	
	ブレーキ無	ブレーキ付	ブレーキ無	ブレーキ付	ブレーキ無	ブレーキ付
90W	1,600	2,500	ご照会ください。			
0.1kW	1,600	2,500	8,800	13,200	8,800	13,200
0.2kW	1,600	2,500	11,000	16,600	11,000	16,600
0.25kW, 0.4kW	2,100	3,200	11,600	17,300	11,600	17,300
0.55kW, 0.75kW	3,200	4,800	13,400	20,100	13,400	20,100
1.1kW, 1.5kW	4,800	7,300	15,600	23,400	15,600	23,400
2.2kW	5,900	8,900	16,600	24,900	18,400	27,700
3.0kW, 3.7kW	9,300	14,000	18,800	28,200	24,900	37,500
5.5kW	11,000	16,600	21,900	33,000	31,500	47,300
仕様記号	２桁目 ○４○○○○		２桁目 ○９○○○○		２桁目 ○９○○○○	

特殊電圧の区分は、本表を参照ください。

電圧区分		
電圧	50Hz	60Hz
200V	標準	標準
208V	特殊①	特殊①
220V	特殊②	標準
230V	特殊②	特殊①
350V	特殊②	特殊②
380V	特殊①	特殊②
400V	400V 級	400V 級
415V	特殊①	特殊①
440V	特殊②	400V 級
460V	特殊②	特殊①
480V	特殊②	特殊②

モータ容量	端子箱加算（ブレーキ無・ブレーキ付共通）			
	樹脂製付	鋼板製付	樹脂製付＋端子台付	鋼板製付＋端子台付
15W ～ 90W	700	3,000	1000	4,100
0.1kW ～ 0.4kW	標準装備	3,000	1,100	4,100
0.55kW ～ 5.5kW	-	標準装備	-	1,100
仕様記号	４桁目 ○○○Ｐ○○	４桁目 ○○○Ｓ○○	４桁目 ○○○Ｑ○○	４桁目 ○○○Ｔ○○

高効率三相モータ

モータ容量	高効率モータ加算	
	ブレーキ無	ブレーキ付
0.1kW	-	
0.2kW	6,100	6,100
0.4kW	8,800	8,800
0.75kW	13,100	13,100
1.5kW	17,300	17,300
2.2kW	20,400	20,400
3.7kW	28,700	28,700

ハイポニックの高効率モータ本体価格は、**インバータ用モータ**の本体価格に、左表の加算額を加えてください。

モータ部加算額

単相モータ

モータ容量	屋外形加算		軽防塵形加算		防水形(IP65)加算		ブレーキ付オプション	
	ブレーキ無	ブレーキ付	ブレーキ無	ブレーキ付	ブレーキ無	ブレーキ付	ワンタッチユルメ	手動開放ユルメボルト
15W	防水形をご使用ください。		-		8,000	8,000	-	
25W					8,300	8,300		
40W					9,600	9,600		
60W	-				-			
90W								
0.1kW	4,600	9,300	8,200	12,300			6,000	5,600
0.2kW	5,800	11,600	8,200	12,300			6,500	5,600
0.4kW	6,800	13,800	9,300	13,900			7,300	標準装備
仕様記号	3桁目 ○○A○○○		3桁目 ○○B○○○		3桁目 ○○W○○○			

※モータ容量 0.25kW, 0.55kW, 1.1kW, 3.0kW は製作していません。

モータ容量	電圧加算					
	200V 級加算		特殊電圧①		特殊電圧②	
	ブレーキ無	ブレーキ付	ブレーキ無	ブレーキ付	ブレーキ無	ブレーキ付
90W	1,600	2,500	ご照会ください。			
0.1kW	標準装備(二重電圧)		8,800	13,200	8,800	13,200
0.2kW			11,000	16,600	11,000	16,600
0.4kW			11,600	17,300	11,600	17,300
仕様記号	2桁目 ○2○○○○		2桁目 ○9○○○○		2桁目 ○9○○○○	

特殊電圧の区分は、本表を参照ください。

電圧区分		
電圧	50Hz	60Hz
100V	標準	標準
200V	標準	標準
220V	特殊②	標準
230V	特殊②	特殊①

モータ容量	端子箱加算(ブレーキ無・ブレーキ付共通)			
	樹脂製付	鋼板製付	樹脂製付＋端子台付	鋼板製付＋端子台付
15W ～ 90W	700	3,000	1,000	4,100
0.1kW ～ 0.4kW	-	標準装備	-	
仕様記号	4桁目 ○○○P○○	4桁目 ○○○S○○	4桁目 ○○○Q○○	4桁目 ○○○T○○

三相インバータ用モータ

モータ容量	屋外形加算		軽防塵形加算		防水形(IP65)加算		ブレーキ付オプション	
	ブレーキ無	ブレーキ付	ブレーキ無	ブレーキ付	ブレーキ無	ブレーキ付	ワンタッチユルメ	手動開放ユルメボルト
0.1kW	5,800	11,600	8,200	12,300	29,700	-	6,500	5,600
0.2kW	6,800	13,800	9,300	13,900	30,200		7,300	5,600
0.4kW	8,800	17,400	9,300	13,900	ご照会ください。		19,600	標準装備
0.75kW	11,300	22,700	11,600	17,300			26,400	
1.5kW	13,200	26,400	12,100	18,200			26,400	
2.2kW	16,900	33,900	16,800	25,100			27,700	
3.7kW	25,500	51,000	18,800	28,200	-		27,700	
仕様記号	3桁目 ○○A○○○		3桁目 ○○B○○○		3桁目 ○○W○○○		本体形式のブレーキ記号が「C」になります。	

モータ容量	電圧加算					
	400V 級加算		特殊電圧①		特殊電圧②	
	ブレーキ無	ブレーキ付	ブレーキ無	ブレーキ付	ブレーキ無	ブレーキ付
0.1kW	加算不要	加算不要	11,000	16,600	11,000	16,600
0.2kW			11,600	17,300	11,600	17,300
0.4kW			13,400	20,100	13,400	20,100
0.75kW			15,600	23,400	15,600	23,400
1.5kW			16,600	24,900	18,400	27,700
2.2kW			18,800	28,200	24,900	37,500
3.7kW			21,900	33,000	31,500	47,300
仕様記号	2桁目 ○4○○○○		2桁目 ○9○○○○		2桁目 ○9○○○○	

特殊電圧の区分は、本表を参照ください。

電圧区分		
電圧	50Hz	60Hz
200V	ご照会ください。	標準
208V		特殊①
220V		標準
230V		特殊①
350V		特殊②
380V		特殊②
400V		加算不要
415V		特殊①
440V		加算不要
460V		
480V		

モータ容量	端子箱加算(ブレーキ無・ブレーキ付共通)			
	樹脂製付	鋼板製付	樹脂製付＋端子台付	鋼板製付＋端子台付
0.1kW ～ 0.2kW	標準装備	3,000	1,100	4,100
0.4 ～ 3.7kW	-	標準装備	-	1,100
仕様記号	4桁目 ○○○P○○	4桁目 ○○○S○○	4桁目 ○○○Q○○	4桁目 ○○○T○○

平行軸・アルタックス NEO ギヤモータ
フランジ取付形（CNVM）・三相モータ

モータ容量	減　速　比	形　式 ※(　)内はブレーキ付の場合	枠番		仕様記号	標準価格 三相 200V 級 屋内形 ブレーキ無	ブレーキ付	標準端子箱 (参考情報)
40W	6,8,11,13,15,17,21	CNVM 004-	5067	(-B) - 減速比	J2NXTX	16,500	30,900	なし
	25,29				J2NXTX	16,900	31,300	
	35,43,51				J2NXTX	17,500	31,900	
60W	6,8,11,13,15,17,21	CNVM 006-	5067	(-B) - 減速比	J2NXTX	19,700	36,800	なし
	25,29				J2NXTX	20,300	37,400	
	35,43,51				J2NXTX	21,100	38,200	
90W	6,8,11,13,15,17,21	CNVM 009-	5067	(-B) - 減速比	J2NXTX	20,400	37,500	なし
	25,29				J2NXTX	20,900	38,000	
	35,43,51				J2NXTX	21,400	38,500	
0.1kW	3	CNVM 01-	507R	(-B) - 減速比	J2NPLA	28,700	48,600	樹脂製
	5				J2NPLA	23,900	43,800	
	6,8	CNVM 01-	5067	(-B) - 減速比	J2NXTX	23,900	43,800	なし
	11,13,15,17,21				J2NXTX	21,600	41,500	
	25,29,35,43,51				J2NXTX	21,600	41,500	
	59,71	CNVM 01-	5077	(-B) - 減速比	J2NPLA	29,700	49,600	樹脂製
	87	CNVM 01-	5087	(-B) - 減速比	J2NPLA	29,700	49,600	
	103,119	CNVM 01-	5097	(-B) - 減速比	J2NPLA	33,200	53,100	
	145,175,215,255	CNVM 01-	5097DR	(-B) - 減速比	J2NPLA	37,000	56,900	
	295,355				J2NPLA	58,900	78,800	
	435	CNVM 01-	5107DR	(-B) - 減速比	J2NPLA	58,900	78,800	
	559,649,731	CNVM 01-	5107DA	(-B) - 減速比	J2NPLA	72,900	92,800	
	841,1003	CNVM 01-	5127DA	(-B) - 減速比	J2NPLA	72,900	92,800	
0.2kW	3	CNVM 02-	507R	(-B) - 減速比	J2NPLA	31,000	53,100	樹脂製
	5				J2NPLA	25,900	48,000	
	6,8	CNVM 02-	506H	(-B) - 減速比	J2NPLA	25,900	48,000	
	11,13,15,17,21,25				J2NPLA	24,000	46,100	
	29	CNVM 02-	5077	(-B) - 減速比	J2NPLA	25,900	48,000	
	35,43				J2NPLA	27,500	49,600	
	51	CNVM 02-	5087	(-B) - 減速比	J2NPLA	27,500	49,600	
	59				J2NPLA	32,500	54,600	
	71,87	CNVM 02-	5097	(-B) - 減速比	J2NPLA	32,500	54,600	
	103,119				J2NPLA	39,100	61,200	
	145,175	CNVM 02-	5097DR	(-B) - 減速比	J2NPLA	43,900	66,000	
	215,255	CNVM 02-	5107DR	(-B) - 減速比	J2NPLA	43,900	66,000	
	295,355				J2NPLA	80,000	102,100	
	435	CNVM 02-	5117DR	(-B) - 減速比	J2NPLA	80,000	102,100	
	559,649,731,841,1003	CNVM 02-	5127DA	(-B) - 減速比	J2NPLA	98,000	120,100	
0.25kW	3	CNVM 03-	507R	(-B) - 減速比	J2NPLA	45,400	67,800	樹脂製
	5				J2NPLA	37,800	60,200	
	6,8	CNVM 03-	5077	(-B) - 減速比	J2NPLA	37,800	60,200	
	11,13,15,17,21,25				J2NPLA	35,700	58,100	
	29				J2NPLA	41,100	63,500	
	35,43,51	CNVM 03-	5087	(-B) - 減速比	J2NPLA	43,000	65,400	
	59,71,87	CNVM 03-	5097	(-B) - 減速比	J2NPLA	51,400	73,800	
	103				J2NPLA	62,400	84,800	
	119	CNVM 03-	5107	(-B) - 減速比	J2NPLA	62,400	84,800	
	145	CNVM 03-	5097DR	(-B) - 減速比	J2NPLA	71,000	93,400	
	175,215,255	CNVM 03-	5107DR	(-B) - 減速比	J2NPLA	71,000	93,400	
	295				J2NPLA	112,400	134,800	
	355,435	CNVM 03-	5117DR	(-B) - 減速比	J2NPLA	112,400	134,800	
	559,649,731	CNVM 03-	5127DA	(-B) - 減速比	J2NPLA	148,900	171,300	

平行軸・アルタックス NEO ギヤモータ
フランジ取付形（CNVM）・三相モータ

モータ容量	減　速　比	形　式 ※(　)内はブレーキ付の場合	枠番		仕様記号	標準価格 三相　200V 級 屋内形 ブレーキ無	ブレーキ付	標準端子箱（参考情報）
0.4kW	3	CNVM 05-	507R	(-B)　- 減速比	J2NPLA	47,800	70,200	樹脂製
	5				J2NPLA	39,800	62,200	
	6,8	CNVM 05-	5077	(-B)　- 減速比	J2NPLA	39,800	62,200	
	11,13,15,17				J2NPLA	37,600	60,000	
	21,25	CNVM 05-	5087	(-B)　- 減速比	J2NPLA	37,600	60,000	
	29				J2NPLA	43,300	65,700	
	35				J2NPLA	45,300	67,700	
	43,51	CNVM 05-	5097	(-B)　- 減速比	J2NPLA	45,300	67,700	
	59				J2NPLA	54,100	76,500	
	71,87	CNVM 05-	5107	(-B)　- 減速比	J2NPLA	54,100	76,500	
	103,119				J2NPLA	65,700	88,100	
	145	CNVM 05-	5107DR	(-B)　- 減速比	J2NPLA	74,800	97,200	
	175,215,255	CNVM 05-	5117DR	(-B)　- 減速比	J2NPLA	74,800	97,200	
	295,355,435	CNVM 05-	5127DR	(-B)　- 減速比	J2NPLA	118,200	140,600	
	559	CNVM 05-	5127DA	(-B)　- 減速比	J2NPLA	156,800	179,200	
0.55kW	3	CNVM 08-	508R	(-B)　- 減速比	J2NSLA	67,000	99,000	鋼板製
	5				J2NSLA	53,100	85,100	
	6,8	CNVM 08-	5087	(-B)　- 減速比	J2NSLA	53,100	85,100	
	11,13,15,17				J2NSLA	48,900	80,900	
	21,25	CNVM 08-	5097	(-B)　- 減速比	J2NSLA	48,900	80,900	
	29				J2NSLA	55,100	87,100	
	35,43,51				J2NSLA	61,700	93,700	
	59,71,87	CNVM 08-	5107	(-B)　- 減速比	J2NSLA	75,300	107,300	
	105,125	CNVM 08-	5127DR	(-B)　- 減速比	J2NSLA	90,200	122,200	
	145,175,215,255				J2NSLA	100,500	132,500	
	295,355,435				J2NSLA	155,200	187,200	
0.75kW	3	CNVM 1-	508R	(-B)　- 減速比	J2NSLA	70,500	102,500	鋼板製
	5				J2NSLA	55,900	87,900	
	6,8	CNVM 1-	5087	(-B)　- 減速比	J2NSLA	55,900	87,900	
	11,13,15,17,21,25	CNVM 1-	5097	(-B)　- 減速比	J2NSLA	51,600	83,600	
	29				J2NSLA	58,100	90,100	
	35,43				J2NSLA	64,900	96,900	
	51	CNVM 1-	5107	(-B)　- 減速比	J2NSLA	64,900	96,900	
	59				J2NSLA	79,300	111,300	
	71,87	CNVM 1-	5117	(-B)　- 減速比	J2NSLA	79,300	111,300	
	105,125	CNVM 1-	5127DR	(-B)　- 減速比	J2NSLA	94,900	126,900	
	145,175,215,255				J2NSLA	105,700	137,700	
1.1kW	3	CNVM 1H-	509R	(-B)　- 減速比	J2NSLA	97,500	135,000	鋼板製
	5				J2NSLA	64,900	102,400	
	6,8,11,13,15,17,21,25	CNVM 1H-	5097	(-B)　- 減速比	J2NSLA	64,900	102,400	
	29	CNVM 1H-	5107	(-B)　- 減速比	J2NSLA	74,300	111,800	
	35,43,51				J2NSLA	85,900	123,400	
	59,71	CNVM 1H-	5117	(-B)　- 減速比	J2NSLA	111,100	148,600	
	87	CNVM 1H-	5127	(-B)　- 減速比	J2NSLA	111,100	148,600	
1.5kW	3	CNVM 2-	509R	(-B)　- 減速比	J2NSLA	102,700	140,200	鋼板製
	5				J2NSLA	68,300	105,800	
	6,8,11,13,15,17,21	CNVM 2-	5097	(-B)　- 減速比	J2NSLA	68,300	105,800	
	25	CNVM 2-	5107	(-B)　- 減速比	J2NSLA	68,300	105,800	
	29				J2NSLA	78,100	115,600	
	35				J2NSLA	90,400	127,900	
	43,51	CNVM 2-	5117	(-B)　- 減速比	J2NSLA	90,400	127,900	
	59	CNVM 2-	5127	(-B)　- 減速比	J2NSLA	116,800	154,300	
2.2kW	3	CNVM 3-	510R	(-B)　- 減速比	J2NSLA	113,000	154,700	鋼板製
	5				J2NSLA	89,300	131,000	
	8,11,13,15	CNVM 3-	5107	(-B)　- 減速比	J2NSLA	89,300	131,000	
	17,21				J2NSLA	89,900	131,600	
	25	CNVM 3-	5117	(-B)　- 減速比	J2NSLA	89,900	131,600	
	29				J2NSLA	98,100	139,800	
	35,43				J2NSLA	120,200	161,900	
	51	CNVM 3-	5127	(-B)　- 減速比	J3NSLA	120,200	161,900	
3.7kW	11,13	CNVM 5-	5117	(-B)　- 減速比	J2NSLA	117,900	195,300	鋼板製
	15,17	CNVM 5-	5127	(-B)　- 減速比	J2NSLA	133,300	210,700	
	21				J2NSLA	133,300	210,700	

平行軸・アルタックス NEO ギヤモータ
フランジ取付形（CNVM）・単相モータ

モータ容量	減　速　比	形　式 ※(　)内はブレーキ付の場合	枠番		仕様記号	標準価格 単相 100V 級 屋内形 ブレーキ無	ブレーキ付	標準端子箱 (参考情報)
40W	6,8,11,13,15,17,21	CNVM 004-	5067-CA	(-B) - 減速比	J1NXTX	16,500	30,900	なし
	25,29				J1NXTX	16,900	31,300	
	35,43,51				J1NXTX	17,500	31,900	
60W	6,8,11,13,15,17,21	CNVM 006-	5067-CA	(-B) - 減速比	J1NXTX	19,700	36,800	なし
	25,29				J1NXTX	20,300	37,400	
	35,43,51				J1NXTX	21,100	38,200	
90W	6,8,11,13,15,17,21	CNVM 009-	5067-CA	(-B) - 減速比	J1NXTX	20,400	37,500	なし
	25,29				J1NXTX	20,900	38,000	
	35,43,51				J1NXTX	21,400	38,500	

モータ容量	減　速　比	形　式 ※(　)内はブレーキ付の場合	枠番		仕様記号	標準価格 単相 100V・200V 級 屋内形 ブレーキ無	ブレーキ付	標準端子箱 (参考情報)
0.1kW	3	CNVM 01-	507R-CB	(-B) - 減速比	JDNSLB	29,400	49,300	鋼板製
	5				JDNSLB	24,600	44,500	
	6,8	CNVM 01-	506H-CB	(-B) - 減速比	JDNSLB	24,600	44,500	
	11,13,15,17,21				JDNSLB	22,400	42,300	
	25,29,35,43,51				JDNSLB	22,400	42,300	
	59,71	CNVM 01-	5077-CB	(-B) - 減速比	JDNSLB	30,300	50,200	
	87	CNVM 01-	5087-CB	(-B) - 減速比	JDNSLB	30,300	50,200	
	103,119	CNVM 01-	5097-CB	(-B) - 減速比	JDNSLB	33,900	53,800	
	145,175,215,255	CNVM 01-	5097DR-CB	(-B) - 減速比	JDNSLB	37,600	57,500	
	295,355				JDNSLB	58,900	78,800	
	435	CNVM 01-	5107DR-CB	(-B) - 減速比	JDNSLB	58,900	78,800	
	559,649,731	CNVM 01-	5107DA-CB	(-B) - 減速比	JDNSLB	72,900	92,800	
	841,1003	CNVM 01-	5127DA-CB	(-B) - 減速比	JDNSLB	72,900	92,800	
0.2kW	3	CNVM 02-	507R-CB	(-B) - 減速比	JDNSLB	33,200	55,300	鋼板製
	5				JDNSLB	28,100	50,200	
	6,8	CNVM 02-	506H-CB	(-B) - 減速比	JDNSLB	28,100	50,200	
	11,13,15,17,21,25				JDNSLB	26,000	48,100	
	29	CNVM 02-	5077-CB	(-B) - 減速比	JDNSLB	28,100	50,200	
	35,43				JDNSLB	29,600	51,700	
	51	CNVM 02-	5087-CB	(-B) - 減速比	JDNSLB	29,600	51,700	
	59				JDNSLB	34,600	56,700	
	71,87	CNVM 02-	5097-CB	(-B) - 減速比	JDNSLB	34,600	56,700	
	103,119				JDNSLB	41,100	63,200	
	145,175	CNVM 02-	5097DR-CB	(-B) - 減速比	JDNSLB	46,000	68,100	
	215,255	CNVM 02-	5107DR-CB	(-B) - 減速比	JDNSLB	46,000	68,100	
	295,355				JDNSLB	80,000	102,100	
	435	CNVM 02-	5117DR-CB	(-B) - 減速比	JDNSLB	80,000	102,100	
	559,649,731,841,1003	CNVM 02-	5127DA-CB	(-B) - 減速比	JDNSLB	98,000	120,100	
0.4kW	3	CNVM 05-	508R-CB	(-B) - 減速比	JDNSLB	51,000	73,400	鋼板製
	5				JDNSLB	43,000	65,400	
	6,8	CNVM 05-	5087-CB	(-B) - 減速比	JDNSLB	43,000	65,400	
	11,13,15,17,21,25				JDNSLB	40,800	63,200	
	29				JDNSLB	46,500	68,900	
	35				JDNSLB	48,400	70,800	
	43,51	CNVM 05-	5097-CB	(-B) - 減速比	JDNSLB	48,400	70,800	
	59				JDNSLB	57,400	79,800	
	71,87	CNVM 05-	5107-CB	(-B) - 減速比	JDNSLB	57,400	79,800	
	103,119				JDNSLB	68,800	91,200	
	145,175,215,255	CNVM 05-	5127DR-CB	(-B) - 減速比	JDNSLB	78,000	100,400	
	295,355,435				JDNSLB	121,800	144,200	
	559,649,731	CNVM 05-	5127DA-CB	(-B) - 減速比	JDNSLB	160,200	182,600	

平行軸・アルタックス NEO ギヤモータ
フランジ取付形（CNVM）・単相レバーシブルモータ

モータ容量	減　速　比	形　式			仕様記号	標準価格 単相レバーシブル 100V 級　屋内形 ブレーキ無	端子箱
			枠番				
40W	6,8,11,13,15,17,21 25,29 35,43,51	CNVM 004-	5067-CC	- 減速比	J1NXTX J1NXTX J1NXTX	17,000 17,400 18,000	なし
60W	6,8,11,13,15,17,21 25,29 35,43,51	CNVM 006-	5067-CC	- 減速比	J1NXTX J1NXTX J1NXTX	20,200 20,800 21,600	なし
90W	6,8,11,13,15,17,21 25,29 35,43,51	CNVM 009-	5067-CC	- 減速比	J1NXTX J1NXTX J1NXTX	20,900 21,400 21,900	なし

平行軸・アルタックス NEO ギヤモータ
フランジ取付形（CNVM）・三相インバータ用モータ

モータ容量	減　速　比	形　式 ※(　)内はブレーキ付の場合	枠番		仕様記号	標準価格 三相インバータ用 200V 級 屋内形 ブレーキ無	ブレーキ付	標準端子箱 (参考情報)
0.1kW	3	CNVM 01-	507R-AV	(-B) - 減速比	J2NPLA	32,200	60,400	樹脂製
	5				J2NPLA	27,400	55,600	
	6,8	CNVM 01-	506H-AV	(-B) - 減速比	J2NPLA	27,400	55,600	
	11,13,15,17,21				J2NPLA	25,100	53,300	
	25,29,35,43,51				J2NPLA	25,100	53,300	
	59,71	CNVM 01-	5077-AV	(-B) - 減速比	J2NPLA	33,300	61,500	
	87	CNVM 01-	5087-AV	(-B) - 減速比	J2NPLA	33,300	61,500	
	103,119	CNVM 01-	5097-AV	(-B) - 減速比	J2NPLA	36,700	64,900	
	145,175,215,255	CNVM 01-	5097DR-AV	(-B) - 減速比	J2NPLA	40,600	68,800	
	295,355				J2NPLA	62,400	90,600	
	435	CNVM 01-	5107DR-AV	(-B) - 減速比	J2NPLA	62,400	90,600	
	559,649,731	CNVM 01-	5107DA-AV	(-B) - 減速比	J2NPLA	76,400	104,600	
	841,1003	CNVM 01-	5127DA-AV	(-B) - 減速比	J2NPLA	76,400	104,600	
0.2kW	3	CNVM 02-	507R-AV	(-B) - 減速比	J2NPLA	35,000	71,800	樹脂製
	5				J2NPLA	29,900	66,700	
	6,8	CNVM 02-	506H-AV	(-B) - 減速比	J2NPLA	29,900	66,700	
	11,13,15,17,21,25				J2NPLA	27,900	64,700	
	29	CNVM 02-	5077-AV	(-B) - 減速比	J2NPLA	29,900	66,700	
	35,43				J2NPLA	31,500	68,300	
	51	CNVM 02-	5087-AV	(-B) - 減速比	J2NPLA	31,500	68,300	
	59				J2NPLA	36,500	73,300	
	71,87	CNVM 02-	5097-AV	(-B) - 減速比	J2NPLA	36,500	73,300	
	103,119				J2NPLA	43,000	79,800	
	145,175	CNVM 02-	5097DR-AV	(-B) - 減速比	J2NPLA	47,800	84,600	
	215,255	CNVM 02-	5107DR-AV	(-B) - 減速比	J2NPLA	47,800	84,600	
	295,355				J2NPLA	84,000	120,800	
	435	CNVM 02-	5117DR-AV	(-B) - 減速比	J2NPLA	84,000	120,800	
	559,649,731,841,1003	CNVM 02-	5127DA-AV	(-B) - 減速比	J2NPLA	102,000	138,800	
0.4kW	3	CNVM 05-	508R-AV	(-B) - 減速比	J2NSLA	52,300	101,800	鋼板製
	5				J2NSLA	44,300	93,800	
	6,8	CNVM 05-	5087-AV	(-B) - 減速比	J2NSLA	44,300	93,800	
	11,13,15,17,21,25				J2NSLA	42,100	91,600	
	29				J2NSLA	47,800	97,300	
	35				J2NSLA	49,800	99,300	
	43,51	CNVM 05-	5097-AV	(-B) - 減速比	J2NSLA	49,800	99,300	
	59,71				J2NSLA	58,600	108,100	
	87	CNVM 05-	5107-AV	(-B) - 減速比	J2NSLA	58,600	108,100	
	103,119				J2NSLA	70,200	119,700	
	145,175,215,255	CNVM 05-	5127DR-AV	(-B) - 減速比	J2NSLA	79,300	128,800	
	295,355,435				J2NSLA	122,700	172,200	
	559,649,731	CNVM 05-	5127DA-AV	(-B) - 減速比	J2NSLA	161,200	210,700	
0.75kW	3	CNVM 1-	509R-AV	(-B) - 減速比	J2NSLA	76,100	135,500	鋼板製
	5				J2NSLA	61,400	120,800	
	6,8	CNVM 1-	5097-AV	(-B) - 減速比	J2NSLA	61,400	120,800	
	11,13,15,17,21,25				J2NSLA	57,100	116,500	
	29				J2NSLA	63,700	123,100	
	35,43				J2NSLA	70,500	129,900	
	51	CNVM 1-	5107-AV	(-B) - 減速比	J2NSLA	70,500	129,900	
	59,71,87				J2NSLA	84,900	144,300	
	105,125	CNVM 1-	5127DS-AV	(-B) - 減速比	J2NSLA	100,500	159,900	
	145,175,215,255				J2NSLA	111,300	170,700	
	295				J2NSLA	173,600	233,000	

平行軸・アルタックス NEO ギヤモータ
フランジ取付形（CNVM）・三相インバータ用モータ

モータ容量	減　速　比	形　式 ※(　　)内はブレーキ付の場合	枠番		仕様記号	標準価格 三相インバータ用 200V 級 屋内形 ブレーキ無	ブレーキ付	標準端子箱（参考情報）
1.5kW	3	CNVM 2-	509R-AV	(-B)　- 減速比	J2NSLA	109,500	179,300	鋼板製
	5				J2NSLA	75,000	144,800	
	6,8,11,13,15,17,21	CNVM 2-	5097-AV	(-B)　- 減速比	J2NSLA	75,000	144,800	
	25	CNVM 2-	5107-AV	(-B)　- 減速比	J2NSLA	75,000	144,800	
	29				J2NSLA	84,900	154,700	
	35,43				J2NSLA	97,200	167,000	
	51	CNVM 2-	5117-AV	(-B)　- 減速比	J2NSLA	97,200	167,000	
	59				J2NSLA	123,600	193,400	
	71,87	CNVM 2-	5127-AV	(-B)　- 減速比	J2NSLA	123,600	193,400	
2.2kW	3	CNVM 3-	510R-AV	(-B)　- 減速比	J2NSLA	121,800	211,100	鋼板製
	5				J2NSLA	98,100	187,400	
	8,11,13,15	CNVM 3-	5107-AV	(-B)　- 減速比	J2NSLA	98,100	187,400	
	17,21				J2NSLA	98,700	188,000	
	25	CNVM 3-	5117-AV	(-B)　- 減速比	J2NSLA	98,700	188,000	
	29				J2NSLA	106,900	196,200	
	35,43				J2NSLA	128,900	218,200	
	51	CNVM 3-	5127-AV	(-B)　- 減速比	J2NSLA	128,900	218,200	
	59				J2NSLA	154,500	243,800	
3.7kW	11	CNHM 5-	5117-AV	(-B)　- 減速比	J2NSLA	131,300	241,300	鋼板製
	13				J2NSLA	146,700	256,700	
	15,17,21	CNHM 5-	5127-AV	(-B)　- 減速比	J2NSLA	146,700	256,700	

平行軸・アルタックス NEO ギヤモータ
脚取付形（CNHM）・三相モータ

モータ容量	減　速　比	形　式 ※(　)内はブレーキ付の場合	枠番		仕様記号	標準価格 三相 200V 級 屋内形 ブレーキ無	ブレーキ付	標準端子箱 (参考情報)
40W	6,8,11,13,15,17,21	CNHM 004-	5067	(-B) - 減速比	J2NXTX	16,500	30,900	なし
	25,29				J2NXTX	16,900	31,300	
	35,43,51				J2NXTX	17,500	31,900	
60W	6,8,11,13,15,17,21	CNHM 006-	5067	(-B) - 減速比	J2NXTX	19,700	36,800	なし
	25,29				J2NXTX	20,300	37,400	
	35,43,51				J2NXTX	21,100	38,200	
90W	6,8,11,13,15,17,21	CNHM 009-	5067	(-B) - 減速比	J2NXTX	20,400	37,500	なし
	25,29				J2NXTX	20,900	38,000	
	35,43,51				J2NXTX	21,400	38,500	
0.1kW	3	CNHM 01-	507R	(-B) - 減速比	J2NPLA	28,700	48,600	樹脂製
	5				J2NPLA	23,900	43,800	
	6,8	CNHM 01-	5067	(-B) - 減速比	J2NXTX	23,900	43,800	なし
	11,13,15,17,21				J2NXTX	21,600	41,500	
	25,29,35,43,51				J2NXTX	21,600	41,500	
	59,71	CNHM 01-	5077	(-B) - 減速比	J2NPLA	29,700	49,600	樹脂製
	87	CNHM 01-	5087	(-B) - 減速比	J2NPLA	29,700	49,600	
	103,119	CNHM 01-	5097	(-B) - 減速比	J2NPLA	33,200	53,100	
	145,175,215,255	CNHM 01-	5097DR	(-B) - 減速比	J2NPLA	37,000	56,900	
	295,355				J2NPLA	56,600	76,500	
	435	CNHM 01-	5107DR	(-B) - 減速比	J2NPLA	56,600	76,500	
	559,649,731	CNHM 01-	5107DA	(-B) - 減速比	J2NPLA	68,400	88,300	
	841,1003	CNHM 01-	5127DA	(-B) - 減速比	J2NPLA	68,400	88,300	
0.2kW	3	CNHM 02-	507R	(-B) - 減速比	J2NPLA	31,000	53,100	樹脂製
	5				J2NPLA	25,900	48,000	
	6,8	CNHM 02-	506H	(-B) - 減速比	J2NPLA	25,900	48,000	
	11,13,15,17,21,25				J2NPLA	24,000	46,100	
	29	CNHM 02-	5077	(-B) - 減速比	J2NPLA	25,900	48,000	
	35,43				J2NPLA	27,500	49,600	
	51	CNHM 02-	5087	(-B) - 減速比	J2NPLA	27,500	49,600	
	59				J2NPLA	32,500	54,600	
	71,87	CNHM 02-	5097	(-B) - 減速比	J2NPLA	32,500	54,600	
	103,119				J2NPLA	37,500	59,600	
	145,175	CNHM 02-	5097DR	(-B) - 減速比	J2NPLA	42,300	64,400	
	215,255	CNHM 02-	5107DR	(-B) - 減速比	J2NPLA	42,300	64,400	
	295,355				J2NPLA	75,500	97,600	
	435	CNHM 02-	5117DR	(-B) - 減速比	J2NPLA	75,500	97,600	
	559,649,731,841,1003	CNHM 02-	5127DA	(-B) - 減速比	J2NPLA	91,300	113,400	
0.25kW	3	CNHM 03-	507R	(-B) - 減速比	J2NPLA	45,400	67,800	樹脂製
	5				J2NPLA	37,800	60,200	
	6,8	CNHM 03-	5077	(-B) - 減速比	J2NPLA	37,800	60,200	
	11,13,15,17,21,25				J2NPLA	35,700	58,100	
	29				J2NPLA	38,000	60,400	
	35,43,51	CNHM 03-	5087	(-B) - 減速比	J2NPLA	39,800	62,200	
	59,71,87	CNHM 03-	5097	(-B) - 減速比	J2NPLA	48,000	70,400	
	103				J2NPLA	58,200	80,600	
	119	CNHM 03-	5107	(-B) - 減速比	J2NPLA	58,200	80,600	
	145	CNHM 03-	5097DR	(-B) - 減速比	J2NPLA	66,800	89,200	
	175,215,255	CNHM 03-	5107DR	(-B) - 減速比	J2NPLA	66,800	89,200	
	295				J2NPLA	106,000	128,400	
	355,435	CNHM 03-	5117DR	(-B) - 減速比	J2NPLA	106,000	128,400	
	559,649,731	CNHM 03-	5127DA	(-B) - 減速比	J2NPLA	140,500	162,900	

平行軸・アルタックス NEO ギヤモータ
脚取付形（CNHM）・三相モータ

モータ容量	減　速　比	形　式 ※(　)内はブレーキ付の場合	枠番		仕様記号	標準価格 三相　200V 級 屋内形 ブレーキ無	ブレーキ付	標準端子箱（参考情報）
0.4kW	3	CNHM 05-	507R	(-B)　- 減速比	J2NPLA	47,800	70,200	樹脂製
	5				J2NPLA	39,800	62,200	
	6,8	CNHM 05-	5077	(-B)　- 減速比	J2NPLA	39,800	62,200	
	11,13,15,17				J2NPLA	37,600	60,000	
	21,25	CNHM 05-	5087	(-B)　- 減速比	J2NPLA	37,600	60,000	
	29				J2NPLA	40,000	62,400	
	35				J2NPLA	41,800	64,200	
	43,51	CNHM 05-	5097	(-B)　- 減速比	J2NPLA	41,800	64,200	
	59				J2NPLA	50,600	73,000	
	71,87	CNHM 05-	5107	(-B)　- 減速比	J2NPLA	50,600	73,000	
	103,119				J2NPLA	61,200	83,600	
	145	CNHM 05-	5107DR	(-B)　- 減速比	J2NPLA	70,300	92,700	
	175,215,255	CNHM 05-	5117DR	(-B)　- 減速比	J2NPLA	70,300	92,700	
	295,355,435	CNHM 05-	5127DR	(-B)　- 減速比	J2NPLA	111,600	134,000	
	559	CNHM 05-	5127DA	(-B)　- 減速比	J2NPLA	147,900	170,300	
0.55kW	3	CNHM 08-	508R	(-B)　- 減速比	J2NSLA	63,700	95,700	鋼板製
	5				J2NSLA	51,100	83,100	
	6,8	CNHM 08-	5087	(-B)　- 減速比	J2NSLA	51,100	83,100	
	11,13,15,17				J2NSLA	46,900	78,900	
	21,25	CNHM 08-	5097	(-B)　- 減速比	J2NSLA	46,900	78,900	
	29				J2NSLA	51,100	83,100	
	35,43,51				J2NSLA	57,500	89,500	
	59,71,87	CNHM 08-	5107	(-B)　- 減速比	J2NSLA	70,900	102,900	
	105,125	CNHM 08-	5127DR	(-B)　- 減速比	J2NSLA	83,800	115,800	
	145,175,215,255				J2NSLA	93,900	125,900	
	295,355,435				J2NSLA	146,800	178,800	
0.75kW	3	CNHM 1-	508R	(-B)　- 減速比	J2NSLA	67,000	99,000	鋼板製
	5				J2NSLA	53,800	85,800	
	6,8	CNHM 1-	5087	(-B)　- 減速比	J2NSLA	53,800	85,800	
	11,13,15,17,21,25	CNHM 1-	5097	(-B)　- 減速比	J2NSLA	49,300	81,300	
	29				J2NSLA	53,800	85,800	
	35,43				J2NSLA	60,500	92,500	
	51	CNHM 1-	5107	(-B)　- 減速比	J2NSLA	60,500	92,500	
	59				J2NSLA	74,600	106,600	
	71,87	CNHM 1-	5117	(-B)　- 減速比	J2NSLA	74,600	106,600	
	105,125	CNHM 1-	5127DR	(-B)　- 減速比	J2NSLA	88,200	120,200	
	145,175,215,255				J2NSLA	99,000	131,000	
1.1kW	3	CNHM 1H-	509R	(-B)　- 減速比	J2NSLA	79,300	116,800	鋼板製
	5				J2NSLA	60,700	98,200	
	6,8,11,13,15,17,21,25	CNHM 1H-	5097	(-B)　- 減速比	J2NSLA	60,700	98,200	
	29	CNHM 1H-	5107	(-B)　- 減速比	J2NSLA	68,200	105,700	
	35,43,51				J2NSLA	79,600	117,100	
	59,71	CNHM 1H-	5117	(-B)　- 減速比	J2NSLA	104,800	142,300	
	87	CNHM 1H-	5127	(-B)　- 減速比	J2NSLA	104,800	142,300	
1.5kW	3	CNHM 2-	509R	(-B)　- 減速比	J2NSLA	83,400	120,900	鋼板製
	5				J2NSLA	63,900	101,400	
	6,8,11,13,15,17,21	CNHM 2-	5097	(-B)　- 減速比	J2NSLA	63,900	101,400	
	25	CNHM 2-	5107	(-B)　- 減速比	J2NSLA	63,900	101,400	
	29				J2NSLA	71,700	109,200	
	35				J2NSLA	83,800	121,300	
	43,51	CNHM 2-	5117	(-B)　- 減速比	J2NSLA	83,800	121,300	
	59	CNHM 2-	5127	(-B)　- 減速比	J2NSLA	110,300	147,800	
2.2kW	3	CNHM 3-	510R	(-B)　- 減速比	J2NSLA	88,600	130,300	鋼板製
	5				J2NSLA	80,300	122,000	
	8,11,13,15,17,21	CNHM 3-	5107	(-B)　- 減速比	J2NSLA	80,300	122,000	
	25	CNHM 3-	5117	(-B)　- 減速比	J2NSLA	80,300	122,000	
	29				J2NSLA	86,700	128,400	
	35,43				J2NSLA	108,100	149,800	
	51	CNHM 3-	5127	(-B)　- 減速比	J2NSLA	108,100	149,800	
3.7kW	11,13	CNHM 5-	5117	(-B)　- 減速比	J2NSLA	117,800	195,200	鋼板製
	15,17	CNHM 5-	5127	(-B)　- 減速比	J2NSLA	117,800	195,200	
	21				J2NSLA	117,800	195,200	

平行軸・アルタックス NEO ギヤモータ
脚取付形（CNHM）・単相モータ

モータ容量	減　速　比	形　式 ※(　)内はブレーキ付の場合	枠番		仕様記号	標準価格 単相 100V 級 屋内形 ブレーキ無	ブレーキ付	標準端子箱 (参考情報)
40W	6,8,11,13,15,17,21	CNHM 004-	5067-CA	(-B) - 減速比	J1NXTX	16,500	30,900	なし
	25,29				J1NXTX	16,900	31,300	
	35,43,51				J1NXTX	17,500	31,900	
60W	6,8,11,13,15,17,21	CNHM 006-	5067-CA	(-B) - 減速比	J1NXTX	19,700	36,800	なし
	25,29				J1NXTX	20,300	37,400	
	35,43,51				J1NXTX	21,100	38,200	
90W	6,8,11,13,15,17,21	CNHM 009-	5067-CA	(-B) - 減速比	J1NXTX	20,400	37,500	なし
	25,29				J1NXTX	20,900	38,000	
	35,43,51				J1NXTX	21,400	38,500	

モータ容量	減　速　比	形　式 ※(　)内はブレーキ付の場合	枠番		仕様記号	標準価格 単相 100V・200V 級 屋内形 ブレーキ無	ブレーキ付	標準端子箱 (参考情報)
0.1kW	3	CNHM 01-	507R-CB	(-B) - 減速比	JDNSLB	29,400	49,300	鋼板製
	5				JDNSLB	24,600	44,500	
	6,8	CNHM 01-	506H-CB	(-B) - 減速比	JDNSLB	24,600	44,500	
	11,13,15,17,21				JDNSLB	22,400	42,300	
	25,29,35,43,51				JDNSLB	22,400	42,300	
	59,71	CNHM 01-	5077-CB	(-B) - 減速比	JDNSLB	30,300	50,200	
	87	CNHM 01-	5087-CB	(-B) - 減速比	JDNSLB	30,300	50,200	
	103,119	CNHM 01-	5097-CB	(-B) - 減速比	JDNSLB	33,900	53,800	
	145,175,215,255	CNHM 01-	5097DR-CB	(-B) - 減速比	JDNSLB	37,600	57,500	
	295,355				JDNSLB	56,600	76,500	
	435	CNHM 01-	5107DR-CB	(-B) - 減速比	JDNSLB	56,600	76,500	
	559,649,731	CNHM 01-	5107DA-CB	(-B) - 減速比	JDNSLB	68,400	88,300	
	841,1003	CNHM 01-	5127DA-CB	(-B) - 減速比	JDNSLB	68,400	88,300	
0.2kW	3	CNHM 02-	507R-CB	(-B) - 減速比	JDNSLB	33,200	55,300	鋼板製
	5				JDNSLB	28,100	50,200	
	6,8	CNHM 02-	506H-CB	(-B) - 減速比	JDNSLB	28,100	50,200	
	11,13,15,17,21,25				JDNSLB	26,000	48,100	
	29	CNHM 02-	5077-CB	(-B) - 減速比	JDNSLB	28,100	50,200	
	35,43				JDNSLB	29,600	51,700	
	51	CNHM 02-	5087-CB	(-B) - 減速比	JDNSLB	29,600	51,700	
	59				JDNSLB	34,600	56,700	
	71,87	CNHM 02-	5097-CB	(-B) - 減速比	JDNSLB	34,600	56,700	
	103,119				JDNSLB	39,600	61,700	
	145,175	CNHM 02-	5097DR-CB	(-B) - 減速比	JDNSLB	44,500	66,600	
	215,255	CNHM 02-	5107DR-CB	(-B) - 減速比	JDNSLB	44,500	66,600	
	295,355				JDNSLB	75,500	97,600	
	435	CNHM 02-	5117DR-CB	(-B) - 減速比	JDNSLB	75,500	97,600	
	559,649,731,841,1003	CNHM 02-	5127DA-CB	(-B) - 減速比	JDNSLB	91,300	113,400	
0.4kW	3	CNHM 05-	508R-CB	(-B) - 減速比	JDNSLB	51,000	73,400	鋼板製
	5				JDNSLB	43,000	65,400	
	6,8	CNHM 05-	5087-CB	(-B) - 減速比	JDNSLB	43,000	65,400	
	11,13,15,17,21,25				JDNSLB	40,800	63,200	
	29				JDNSLB	43,100	65,500	
	35				JDNSLB	45,000	67,400	
	43,51	CNHM 05-	5097-CB	(-B) - 減速比	JDNSLB	45,000	67,400	
	59				JDNSLB	53,800	76,200	
	71,87	CNHM 05-	5107-CB	(-B) - 減速比	JDNSLB	53,800	76,200	
	103,119				JDNSLB	64,400	86,800	
	145,175,215,255	CNHM 05-	5127DR-CB	(-B) - 減速比	JDNSLB	73,500	95,900	
	295,355,435				JDNSLB	115,100	137,500	
	559,649,731	CNHM 05-	5127DA-CB	(-B) - 減速比	JDNSLB	151,300	173,700	

平行軸・アルタックス NEO ギヤモータ
脚取付形（CNHM）・単相レバーシブルモータ

モータ容量	減　速　比	形　式	枠番		仕様記号	標準価格 単相レバーシブル 100V 級　屋内形 ブレーキ無	端子箱
40W	6,8,11,13,15,17,21 25,29 35,43,51	CNHM 004-	5067-CC	- 減速比	J1NXTX J1NXTX J1NXTX	17,000 17,400 18,000	なし
60W	6,8,11,13,15,17,21 25,29 35,43,51	CNHM 006-	5067-CC	- 減速比	J1NXTX J1NXTX J1NXTX	20,200 20,800 21,600	なし
90W	6,8,11,13,15,17,21 25,29 35,43,51	CNHM 009-	5067-CC	- 減速比	J1NXTX J1NXTX J1NXTX	20,900 21,400 21,900	なし

平行軸・アルタックス NEO ギヤモータ
脚取付形（CNHM）・三相インバータ用モータ

モータ容量	減　速　比	形　式 ※(　)内はブレーキ付の場合	枠番		仕様記号	標準価格 三相インバータ用 200V 級 屋内形 ブレーキ無	ブレーキ付	標準端子箱 (参考情報)
0.1kW	3	CNHM 01-	507R-AV	(-B) - 減速比	J2NPLA	32,200	60,400	樹脂製
	5				J2NPLA	27,400	55,600	
	6,8	CNHM 01-	506H-AV	(-B) - 減速比	J2NPLA	27,400	55,600	
	11,13,15,17,21				J2NPLA	25,100	53,300	
	25,29,35,43,51				J2NPLA	25,100	53,300	
	59,71	CNHM 01-	5077-AV	(-B) - 減速比	J2NPLA	33,300	61,500	
	87	CNHM 01-	5087-AV	(-B) - 減速比	J2NPLA	33,300	61,500	
	103,119	CNHM 01-	5097-AV	(-B) - 減速比	J2NPLA	36,700	64,900	
	145,175,215,255	CNHM 01-	5097DR-AV	(-B) - 減速比	J2NPLA	40,600	68,800	
	295,355				J2NPLA	60,100	88,300	
	435	CNHM 01-	5107DR-AV	(-B) - 減速比	J2NPLA	60,100	88,300	
	559,649,731	CNHM 01-	5107DA-AV	(-B) - 減速比	J2NPLA	71,900	100,100	
	841,1003	CNHM 01-	5127DA-AV	(-B) - 減速比	J2NPLA	71,900	100,100	
0.2kW	3	CNHM 02-	507R-AV	(-B) - 減速比	J2NPLA	35,000	71,800	樹脂製
	5				J2NPLA	29,900	66,700	
	6,8	CNHM 02-	506H-AV	(-B) - 減速比	J2NPLA	29,900	66,700	
	11,13,15,17,21,25				J2NPLA	27,900	64,700	
	29	CNHM 02-	5077-AV	(-B) - 減速比	J2NPLA	29,900	66,700	
	35,43				J2NPLA	31,500	68,300	
	51	CNHM 02-	5087-AV	(-B) - 減速比	J2NPLA	31,500	68,300	
	59				J2NPLA	36,500	73,300	
	71,87	CNHM 02-	5097-AV	(-B) - 減速比	J2NPLA	36,500	73,300	
	103,119				J2NPLA	41,400	78,200	
	145,175	CNHM 02-	5097DR-AV	(-B) - 減速比	J2NPLA	46,200	83,000	
	215,255	CNHM 02-	5107DR-AV	(-B) - 減速比	J2NPLA	46,200	83,000	
	295,355				J2NPLA	79,500	116,300	
	435	CNHM 02-	5117DR-AV	(-B) - 減速比	J2NPLA	79,500	116,300	
	559,649,731,841,1003	CNHM 02-	5127DA-AV	(-B) - 減速比	J2NPLA	95,200	132,000	
0.4kW	3	CNHM 05-	508R-AV	(-B) - 減速比	J2NSLA	52,300	101,800	鋼板製
	5				J2NSLA	44,300	93,800	
	6,8	CNHM 05-	5087-AV	(-B) - 減速比	J2NSLA	44,300	93,800	
	11,13,15,17,21,25				J2NSLA	42,100	91,600	
	29				J2NSLA	44,500	94,000	
	35				J2NSLA	46,300	95,800	
	43,51	CNHM 05-	5097-AV	(-B) - 減速比	J2NSLA	46,300	95,800	
	59,71				J2NSLA	55,100	104,600	
	87	CNHM 05-	5107-AV	(-B) - 減速比	J2NSLA	55,100	104,600	
	103,119				J2NSLA	65,700	115,200	
	145,175,215,255	CNHM 05-	5127DR-AV	(-B) - 減速比	J2NSLA	74,800	124,300	
	295,355,435				J2NSLA	116,100	165,600	
	559,649,731	CNHM 05-	5127DA-AV	(-B) - 減速比	J2NSLA	152,400	201,900	
0.75kW	3	CNHM 1-	509R-AV	(-B) - 減速比	J2NSLA	72,500	131,900	鋼板製
	5				J2NSLA	59,400	118,800	
	6,8	CNHM 1-	5097-AV	(-B) - 減速比	J2NSLA	59,400	118,800	
	11,13,15,17,21,25				J2NSLA	54,900	114,300	
	29				J2NSLA	59,400	118,800	
	35,43				J2NSLA	66,000	125,400	
	51	CNHM 1-	5107-AV	(-B) - 減速比	J2NSLA	66,000	125,400	
	59,71,87				J2NSLA	80,100	139,500	
	105,125	CNHM 1-	5127DS-AV	(-B) - 減速比	J2NSLA	93,700	153,100	
	145,175,215,255				J2NSLA	104,500	163,900	
	295				J2NSLA	164,600	224,000	

平行軸・アルタックス NEO ギヤモータ
脚取付形（CNHM）・三相インバータ用モータ

モータ容量	減　速　比	形　式 ※(　　)内はブレーキ付の場合	枠番		仕様記号	標準価格 三相インバータ用 200V 級 屋内形 ブレーキ無	ブレーキ付	標準端子箱（参考情報）
1.5kW	3	CNHM 2-	509R-AV	(-B) - 減速比	J2NSLA	90,100	159,900	鋼板製
	5				J2NSLA	70,600	140,400	
	6,8,11,13,15,17,21	CNHM 2-	5097-AV	(-B) - 減速比	J2NSLA	70,600	140,400	
	25	CNHM 2-	5107-AV	(-B) - 減速比	J2NSLA	70,600	140,400	
	29				J2NSLA	78,400	148,200	
	35,43				J2NSLA	90,500	160,300	
	51	CNHM 2-	5117-AV	(-B) - 減速比	J2NSLA	90,500	160,300	
	59				J2NSLA	117,100	186,900	
	71,87	CNHM 2-	5127-AV	(-B) - 減速比	J2NSLA	117,100	186,900	
2.2kW	3	CNHM 3-	510R-AV	(-B) - 減速比	J2NSLA	97,400	186,700	鋼板製
	5				J2NSLA	89,000	178,300	
	8,11,13,15,17,21	CNHM 3-	5107-AV	(-B) - 減速比	J2NSLA	89,000	178,300	
	25	CNHM 3-	5117-AV	(-B) - 減速比	J2NSLA	89,000	178,300	
	29				J2NSLA	95,400	184,700	
	35,43				J2NSLA	116,800	206,100	
	51	CNHM 3-	5127-AV	(-B) - 減速比	J2NSLA	116,800	206,100	
	59				J2NSLA	145,300	234,600	
3.7kW	11	CNHM 5-	5117-AV	(-B) - 減速比	J2NSLA	120,100	230,100	鋼板製
	13				J2NSLA	131,200	241,200	
	15,17,21	CNHM 5-	5127-AV	(-B) - 減速比	J2NSLA	131,200	241,200	

平行軸・アルタックス NEO レデューサ
フランジ取付形（CNV）・脚取付形（CNH）

モータ容量	減　速　比	形　式			標準価格 レデューサ（両軸形）	
			枠番		フランジ取付形	脚取付形
0.1kW	3	CNH-CNV-	507R	- 減速比	21,400	21,400
	5				16,600	16,600
	6,8		5067	- 減速比	16,600	16,600
	11,13,15,17,21				14,300	14,300
	25,29,35,43,51				14,300	14,300
	59,71		5077	- 減速比	22,500	22,500
	87		5087	- 減速比	22,500	22,500
	103,119		5097	- 減速比	25,900	25,900
	145,175,215,255		5097DR	- 減速比	29,700	29,700
	295,355				49,300	47,100
	435		5107DR	- 減速比	49,300	47,100
	559,649,731		5107DA	- 減速比	62,100	57,600
	841,1003		5127DA	- 減速比	62,100	57,600
0.2kW	3	CNH-CNV-	507R	- 減速比	22,500	22,500
	5				17,300	17,300
	6,8		5067	- 減速比	17,300	17,300
	11,13,15,17,21				15,400	15,400
	25				17,300	17,300
	29		5077	- 減速比	17,300	17,300
	35,43				18,900	18,900
	51		5087	- 減速比	18,900	18,900
	59				24,000	24,000
	71,87		5097	- 減速比	24,000	24,000
	103,119				30,500	28,900
	145,175		5097DR	- 減速比	35,300	33,700
	215,255		5107DR	- 減速比	35,300	33,700
	295,355				68,800	64,300
	435		5117DR	- 減速比	68,800	64,300
	559,649,731		5107DA	- 減速比	82,900	76,200
	841,1003		5127DA	- 減速比	82,900	76,200
0.4kW	3	CNH-CNV-	507R	- 減速比	33,900	33,900
	5				25,900	25,900
	6,8		5077	- 減速比	25,900	25,900
	11,13,15,17				23,600	23,600
	21,25		5087	- 減速比	23,600	23,600
	29				29,400	26,100
	35				31,400	27,900
	43,51		5097	- 減速比	31,400	27,900
	59				40,200	36,700
	71,87		5107	- 減速比	40,200	36,700
	103,119				51,800	47,300
	145		5107DR	- 減速比	60,900	56,400
	175,215,255		5117DR	- 減速比	60,900	56,400
	295,355,435		5127DR	- 減速比	103,700	96,900
	559		5127DA	- 減速比	145,700	136,700
0.75kW	3	CNH-CNV-	508R	- 減速比	54,200	50,700
	5				39,600	37,500
	6,8		5087	- 減速比	39,600	37,500
	11,13,15,17,21,25		5097	- 減速比	35,200	33,000
	29				41,800	37,500
	35,43				48,700	44,200
	51		5107	- 減速比	48,700	44,200
	59				62,900	58,400
	71,87		5117	- 減速比	62,900	58,400
	105,125		5127DR	- 減速比	78,600	72,000
	145,175,215,255				89,500	82,800

平行軸・アルタックス NEO レデューサ
フランジ取付形（CNV）・脚取付形（CNH）

モータ容量	減　速　比	形　式			標準価格 レデューサ（両軸形）	
			枠番		フランジ取付形	脚取付形
1.5kW	3	CNH- CNV-	509R	- 減速比	86,100	66,800
	5				51,800	47,300
	6,8,11,13,15,17,21		5097	- 減速比	51,800	47,300
	25		5107	- 減速比	51,800	47,300
	29				61,600	55,100
	35				73,800	67,200
	43,51		5117	- 減速比	73,800	67,200
	59		5127	- 減速比	73,800	67,200
2.2kW	3	CNH- CNV-	510R	- 減速比	95,900	71,500
	5				72,100	63,100
	8,11,13,15		5107	- 減速比	72,100	63,100
	17,21				72,800	63,100
	25		5117	- 減速比	72,800	63,100
	29				81,000	69,600
	35,43				103,000	91,000
	51		5127	- 減速比	103,000	91,000
3.7kW	11	CNH- CNV-	5117	- 減速比	91,200	79,900
	13				106,600	91,100
	15,17,21		5127	- 減速比	106,600	91,100

平行軸・アルタックス NEO ギヤモータ
加算額表

モータ部加算額

三相モータ

本体価格に加算してください。

モータ容量	屋外形		軽防塵形		防水形(IP65)		安全増防爆形 (eG3)		ブレーキ付オプション	
	ブレーキ無	ブレーキ付	ブレーキ無	ブレーキ付	ブレーキ無	ブレーキ付	屋内 ブレーキ無	屋外 ブレーキ無	ワンタッチ ユルメ	手動開放 ユルメボルト
40W ～ 90W	4,600	-	8,200	-			6,000	8,500	-	
0.1kW	4,600	9,300	8,200	12,300	25,900		6,000	8,500	6,000	5,600
0.2kW	5,800	11,600	8,200	12,300	29,700		7,600	10,600	6,500	5,600
0.25kW, 0.4kW	6,800	13,800	9,300	13,900	30,200	-	※ 10,100	※ 13,600	7,300	5,600
0.55kW, 0.75kW	8,800	17,400	9,300	13,900	ご照会 ください。		※ 12,600	※ 17,100	19,600	標準装備
1.1kW, 1.5kW	11,300	22,700	11,600	17,300			※ 16,600	※ 22,400	26,400	
2.2kW	13,200	26,400	12,100	18,200			19,600	26,300	26,400	
3.7kW	16,900	33,900	16,800	25,100	-		25,500	34,000	27,700	
仕様記号	3 桁目 ○○ A ○○○		3 桁目 ○○ B ○○○		3 桁目 ○○ W ○○○		3 桁目 ○○ E ○○○	3 桁目 ○○ F ○○○		

※モータ容量 0.25kW, 0.55kW, 1.1kW は製作していません。

モータ容量	電圧加算					
	400V 級		特殊電圧①		特殊電圧②	
	ブレーキ無	ブレーキ付	ブレーキ無	ブレーキ付	ブレーキ無	ブレーキ付
40W ～ 90W	1,600	2,500	8,800	13,200	8,800	13,200
0.1kW	1,600	2,500	8,800	13,200	8,800	13,200
0.2kW	1,600	2,500	11,000	16,600	11,000	16,600
0.25kW, 0.4kW	2,100	3,200	11,600	17,300	11,600	17,300
0.55kW, 0.75kW	3,200	4,800	13,400	20,100	13,400	20,100
1.1kW, 1.5kW	4,800	7,300	15,600	23,400	15,600	23,400
2.2kW	5,900	8,900	16,600	24,900	18,400	27,700
3.7kW	9,300	14,000	18,800	28,200	24,900	37,500
仕様記号	2 桁目 ○ 4 ○○○○		2 桁目 ○ 9 ○○○○		2 桁目 ○ 9 ○○○○	

特殊電圧の区分は、本表を参照ください。

電圧区分		
電圧	50Hz	60Hz
200V	標準	標準
208V	特殊①	特殊①
220V	特殊②	標準
230V	特殊②	特殊①
350V	特殊②	特殊②
380V	特殊①	特殊②
400V	400V 級	400V 級
415V	特殊①	特殊①
440V	特殊②	400V 級
460V	特殊②	特殊①
480V	特殊②	特殊②

モータ容量	端子箱加算(ブレーキ無・ブレーキ付共通)			
	樹脂製付	鋼板製付	樹脂製付＋端子台付	鋼板製付＋端子台付
40W ～ 90W	700	3,000	1,000	4,100
0.1kW ～ 0.4kW	標準装備	3,000	1,100	4,100
0.55kW ～ 5.5kW	-	標準装備	-	1,100
仕様記号	4 桁目 ○○○ P ○○	4 桁目 ○○○ S ○○	4 桁目 ○○○ Q ○○	4 桁目 ○○○ T ○○

高効率三相モータ

モータ容量	高効率モータ加算	
	ブレーキ無	ブレーキ付
0.2kW	6,100	6,100
0.25kW, 0.4kW	8,800	8,800
0.55kW, 0.75kW	13,100	13,100
1.1kW, 1.5kW	17,300	17,300
2.2kW	20,400	20,400
3.7kW	28,700	28,700

アルタックス NEO の高効率モータ本体価格は、**三相モータ**の本体価格に、左表の加算額を加えてください。

加算額表

モータ部加算額

単相モータ

本体価格に加算してください。

モータ容量	屋外形加算		軽防塵形加算		ブレーキ付オプション	
	ブレーキ無	ブレーキ付	ブレーキ無	ブレーキ付	ワンタッチ ユルメ	手動開放 ユルメボルト
40W ～ 90W	4,600		8,200		-	
0.1kW	4,600	9,300	8,200	12,300	6,000	5,600
0.2kW	5,800	11,600	8,200	12,300	6,500	5,600
0.4kW	6,800	13,800	9,300	13,900	7,300	標準装備
仕様記号	３桁目 ○○Ａ○○○		３桁目 ○○Ｂ○○○			

※モータ容量 0.25kW, 0.55kW, 1.1kW, 3.0kW は製作していません。

モータ容量	電圧加算			
	特殊電圧①		特殊電圧②	
	ブレーキ無	ブレーキ付	ブレーキ無	ブレーキ付
40W ～ 90W	8,800	13,200	8,800	13,200
0.1kW	8,800	13,200	8,800	13,200
0.2kW	11,000	16,600	11,000	16,600
0.4kW	11,600	17,300	11,600	17,300
仕様記号	２桁目 ○９○○○○		２桁目 ○９○○○○	

特殊電圧の区分は、本表を参照ください。

電圧区分		
電圧	50Hz	60Hz
100V	標準	標準
200V	標準	標準
220V	特殊②	標準
230V	特殊②	特殊①

モータ容量	端子箱加算（ブレーキ無・ブレーキ付共通）			
	樹脂製付	鋼板製付	樹脂製付＋端子台付	鋼板製付＋端子台付
40W ～ 90W	700	3,000	1,000	4,100
0.1kW ～ 0.4kW	-	標準装備	-	
仕様記号	４桁目 ○○○Ｐ○○	４桁目 ○○○Ｓ○○	４桁目 ○○○Ｑ○○	４桁目 ○○○Ｔ○○

三相インバータ用モータ

本体価格に加算してください。

モータ容量	屋外形加算		軽防塵形加算		防水形（IP65）		ブレーキ付オプション	
	ブレーキ無	ブレーキ付	ブレーキ無	ブレーキ付	ブレーキ無	ブレーキ付	ワンタッチ ユルメ	手動開放 ユルメボルト
0.1kW	5,800	11,600	8,200	12,300	29,700	-	6,500	5,600
0.2kW	6,800	13,800	9,300	13,900	30,200		7,300	5,600
0.4kW	8,800	17,400	9,300	13,900	ご照会ください。		19,600	標準装備
0.75kW	11,300	22,700	11,600	17,300			26,400	
1.5kW	13,200	26,400	12,100	18,200			26,400	
2.2kW	16,900	33,900	16,800	25,100			27,700	
3.7kW	25,500	51,000	18,800	28,200	-		27,700	
仕様記号	３桁目 ○○Ａ○○○		３桁目 ○○Ｂ○○○		３桁目 ○○Ｗ○○○			

モータ容量	電圧加算					
	400V 級加算		特殊電圧①		特殊電圧②	
	ブレーキ無	ブレーキ付	ブレーキ無	ブレーキ付	ブレーキ無	ブレーキ付
0.1kW	加算不要	加算不要	11,000	16,600	11,000	16,600
0.2kW			11,600	17,300	11,600	17,300
0.4kW			13,400	20,100	13,400	20,100
0.75kW			15,600	23,400	15,600	23,400
1.5kW			16,600	24,900	18,400	27,700
2.2kW			18,800	28,200	24,900	37,500
3.7kW			21,900	33,000	31,500	47,300
仕様記号	２桁目 ○４○○○○		２桁目 ○９○○○○		２桁目 ○９○○○○	

特殊電圧の区分は、本表を参照ください。

電圧区分		
電圧	50Hz	60Hz
200V	ご照会ください。	標準
208V		特殊①
220V		標準
230V		特殊①
350V		特殊②
380V		特殊②
400V		加算不要
415V		特殊①
440V		加算不要
460V		

モータ容量	端子箱加算（ブレーキ無・ブレーキ付共通）			
	樹脂製付	鋼板製付	樹脂製付＋端子台付	鋼板製付＋端子台付
0.1kW ～ 0.2kW	標準装備	3,000	1,100	4,100
0.4 ～ 3.7kW	-	標準装備	-	1,100
仕様記号	４桁目 ○○○Ｐ○○	４桁目 ○○○Ｓ○○	４桁目 ○○○Ｑ○○	４桁目 ○○○Ｔ○○

MEMO

その他

Others

MEMO

選定依頼書（直交軸）

〇弊社、お客様相談センターでは、選定サービス、技術的なご相談をお受け致しております。

下記項目にお客様の機械の使用条件をご記入の上、ご紹介頂ければ、より最適な機種を選定いたします。

宛先）お客様相談センター：FAX 03-5488-8353　　お問い合わせ：0120-03-8399

直交軸ハイポニックギヤモータ選定依頼（わかる範囲で結構です）

1. ご使用機械名

2. 入力条件　（該当するものに記入または〇してください）

① 入力容量（　　）kW、極数（　　）P、電圧（　　）V、周波数（　　）Hz、回転数（　　）r/min

ブレーキ（ 有 ・ 無 ）

② モータの種類（該当するものに記入または〇してください）

［三相・単相インダクション・単相レバーシブル・インバータ専用モータ・汎用モータインバータ駆動・誘導サーボモータ・その他（　　）］

3. 使用条件　（該当するものに記入または〇してください）

① 設置場所［屋内・屋外・軽防塵・安全増防爆 eG3・その他（　　）］

② 周囲温度（　　）℃

③ ギヤモータ出力軸における負荷の慣性モーメント（　　）kg・㎡　※ご不明の場合は、下記装置概略欄に使用条件をご記入ください。

④ ギヤモータ出力軸における負荷トルク（　　）N・m　※ご不明の場合は、下記装置概略欄に使用条件をご記入ください。

⑤ 運転パターン（10 時間 / 日連続運転・24 時間 / 日連続運転・停止始動有り）

⑥ 始動停止頻度［（　　）回 / 分・（　　）回 / 時間・（　　）回 / 日］

下図始動停止頻度で（　　）時間 / 日運転

運転時間：t1 ＝（　　）秒　　停止時間：t2 ＝（　　）秒　　加速時間：ta ＝（　　）秒　　加速時間：tb ＝（　　）秒

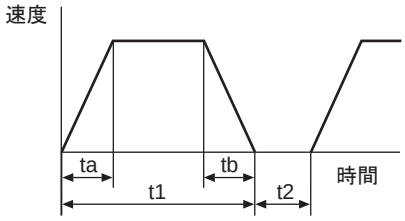

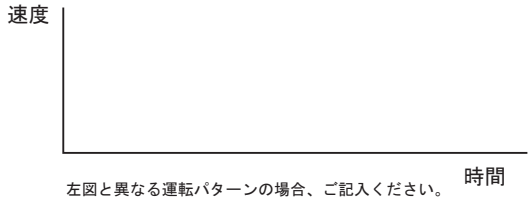

左図と異なる運転パターンの場合、ご記入ください。

⑦ ギヤモータの出力軸回転数（　　）r/min またはギヤモータの減速比（1/　　）

⑧ 負荷との連結方式

(1) チェーンスプロケットギヤモータ側 P.C.D（　　）mm、形式（　　）

(2) ギヤピニオン P.C.D（　　）mm　（平歯車・スパイラル・ベベル）

ギヤモータ側ピニオン　歯数（　　）、モジュール（　　）

(3) V ベルトプーリ P.C.D（　　）mm

ギヤモータ側 V プーリ形式（　　）、機械側 V プーリ形式（　　）

V プーリ心間（　　）mm

上記 (1) ～ (3) のケースにおけるラジアル荷重位置（右上図参照）

軸端・軸中央・軸根元（カラー端）・その他　軸端から L ＝（　　）mm

(4) 軸上取付トルクアームの位置（右下図参照）

L ＝（　　）mm、A_R ＝（　　）mm

(5) タワミ軸継手

(6) その他（　　）

⑨ スラスト荷重（　　）N

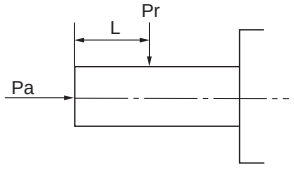

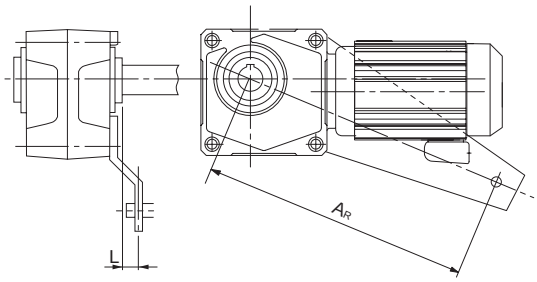

4. ギヤモータの種類

（ホローシャフト形・フランジ取付形・脚取付形）

5. 装置外略図　（搬送・台車等負荷重量、走向・昇降・旋回スピード、摩擦係数、カウンターウエイト、各部機械効率等記入ください）

宛　先	Sumitomo Drive Technologies　お客様相談センター		
お客様のご連絡先			ご依頼日　　年　　月　　日
フリガナ		フリガナ	
会社名		ご氏名	
部署名		役　職	
所在地	〒		
ＴＥＬ		ＦＡＸ	
弊社担当代理店名			

MEMO

選定依頼書（平行軸）

〇弊社、お客様相談センターでは、選定サービス、技術的なご相談をお受け致しております。

下記項目にお客様の機械の使用条件をご記入の上、ご紹介頂ければ、より最適な機種を選定いたします。

宛先）お客様相談センター：FAX 03-5488-8353　　お問い合わせ：0120-03-8399

平行軸アルタックスNEOギヤモータ選定依頼　（わかる範囲で結構です）

1. ご使用機械名

2. 入力条件　（該当するものに記入または〇してください）

① 入力容量（　　）kW、極数（　　）P、電圧（　　）V、周波数（　　）Hz、回転数（　　）r/min

ブレーキ（ 有 ・ 無 ）

② モータの種類（該当するものに記入または〇してください）

［三相・単相インダクション・単相レバーシブル・インバータ専用モータ・汎用モータインバータ駆動・誘導サーボモータ・その他（　　）］

3. 使用条件　（該当するものに記入または〇してください）

① 設置場所［屋内・屋外・軽防塵・安全増防爆 eG3・その他（　　）］

② 周囲温度（　　）℃

③ ギヤモータ出力軸における負荷の慣性モーメント　（　　）kg・㎡　※ご不明の場合は、下記装置概略欄に使用条件をご記入ください。

④ ギヤモータ出力軸における負荷トルク（　　）N・m　※ご不明の場合は、下記装置概略欄に使用条件をご記入ください。

⑤ 運転パターン（10 時間 / 日連続運転・24 時間 / 日連続運転・停止始動有り）

⑥ 始動停止頻度［（　　）回 / 分・（　　）回 / 時間・（　　）回 / 日］

下図始動停止頻度で（　　）時間 / 日運転

運転時間 : t1 ＝（　　）秒　　停止時間 : t2 ＝（　　）秒　　加速時間 : ta ＝（　　）秒　　加速時間 : tb ＝（　　）秒

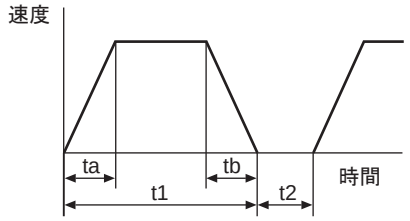

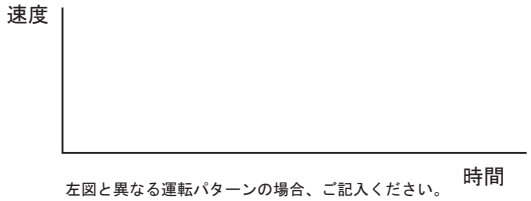

左図と異なる運転パターンの場合、ご記入ください。

⑦ ギヤモータの出力軸回転数（　　）r/min またはギヤモータの減速比（1/　　）

⑧ 負荷との連結方式

(1) チェーンスプロケットギヤモータ側 P.C.D（　　）mm、形式（　　）

(2) ギヤピニオン P.C.D（　　）mm　（平歯車・スパイラル・ベベル）

ギヤモータ側ピニオン　歯数（　　）、モジュール（　　）

(3) V ベルトプーリ P.C.D（　　）mm

ギヤモータ側 V プーリ形式（　　）、機械側 V プーリ形式（　　）

V プーリ心間（　　）mm

上記 (1) ～ (3) のケースにおけるラジアル荷重位置（右上図参照）

軸端・軸中央・軸根元（カラー端）・その他　軸端から L ＝（　　）mm

(4) タワミ軸継手

(5) その他（　　）

⑨ スラスト荷重（　　）N

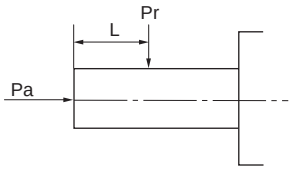

4. 装置外略図（搬送・台車等負荷重量、走向・昇降・旋回スピード、摩擦係数、カウンターウエイト、各部機械効率等記入ください）

宛　先	Sumitomo Drive Technologies　お客様相談センター		
お客様のご連絡先			ご依頼日　　年　　月　　日
フリガナ		フリガナ	
会社名		ご氏名	
部署名		役　職	
所在地	〒		
ＴＥＬ		ＦＡＸ	
弊社担当代理店名			

MEMO

保証基準

保証期間	新品に限り、工場出荷後 18ヶ月または稼動後 12ヶ月のうちいずれか短い方をもって保障期間と致します。
保証内容	保障期間内において、取扱説明書に準拠する適切な据付、連結ならびに保守管理が行われ、かつ、カタログに記載された仕様もしくは別途合意された条件下で正しい運転が行われたにも拘わらず、本製品が故障した場合は、下記保証適用除外の場合を除き無償で当社の判断において修理または代品を提供致します。ただし、本製品がお客様の他の装置と連結している場合において、当該装置等からの取り外し、当該装置への取り付け、その他これらに付帯する工事費用、輸送等に要する費用ならびにお客様に生じた機会損失、操業損失その他の間接的な損害については一切補償致しません。
保証適用 除　　外	下記項目については、保証適用除外とさせて頂きます。 1. 本製品の据付、他の装置等との連結の不具合に起因する故障 2. 本製品の保管が当社の定める保管要領書に定める要領によって実施されていないなど、保守管理が不十分であり、正しい取扱いが行われていないことが原因による故障 3. 仕様を外れる運転その他当社の知り得ない運転条件、使用状態に起因する故障または当社推奨以外の潤滑油を使用したことによる故障 4. お客様の連結された装置等の不具合または特殊仕様に起因する故障 5. 本製品に改造や構造変更を施したことに起因する故障 6. お客様の支給受け部品もしくはご指定部品の不具合により生じた故障 7. 地震、火災、水害、塩害、ガス害、落雷、その他の不可抗力が原因による故障 8. 正常なご使用方法でも、軸受け、オイルシール等の消耗部品が自然消耗、磨耗、劣化した場合の当該消耗部品に関する保障 9. 前各号の他当社の責めに帰すことのできない事由による故障

ギヤモータをお使いになるお客様へ

⚠安全に関するご注意

- 設置される場所、使用される装置に必要な安全規則を遵守してください。
  （労働安全衛生規則、電気設備技術基準、内線規定、工場防爆指針、建築基準法　など）
- ご使用の前に取扱説明書をよくお読みの上、正しくお使いください。
  取扱説明書がお手元にないときは、お求めの販売店もしくは弊社営業部へご請求ください。
  取扱説明書は必ず最終ご使用になるお客様のお手元まで届くようにしてください。
- 使用環境及び用途に適した商品をお選びください。
- 人員輸送装置や昇降装置など、商品の故障により人命または設備の重大な損失が予測される装置に使用される場合は、装置側に安全のための保護装置を設けてください。
- 爆発性雰囲気中では、防爆形モータを使用してください。また、防爆形モータは危険場所に適合した使用のモータを使用してください。
- 400V 級インバータでモータを駆動する場合、インバータ側へ抑制フィルタやリアクトルを設置するか、モータ側で絶縁を強化したものをご使用ください。
- 400V 級標準電動機をインバータ駆動する場合、入力電圧の高い（400V 以上）高キャリア周波数形（例：IGBT）インバータや配線距離が長い場合は電動機の絶縁耐圧を配慮しなければならないことがありますので、ご照会ください。
  （インバータ用モータは、絶縁強化タイプになっています。）
- 食品機械、クリーンルーム用など、特に油気を嫌う装置では、故障・寿命等での万一の油漏れ、グリース漏れに備えて、油受けなどの損害防止装置を取付けてください。

特殊モータ適用への注意

- 防爆モータ ･････････ 安全増防爆形電動機をインバータで駆動することはできません。防爆形モータでインバータ駆動が必要な場合は、耐圧防爆形電動機との組合せになりますので、ご照会ください。
- ブレーキ付モータ ･･･ ブレーキ用電源の独立したものを使用し、ブレーキ電源は必ずインバータの一次側に接続し、ブレーキ作動時（電動機停止時）はインバータ出力を遮断してください。ブレーキの種類によっては低速域でランニングのガタ音が出る場合があります。
- 単相モータ ･････････ 単相電動機はインバータ駆動に適していません。コンデンサ始動時式ではコンデンサに高調波電流が流れコンデンサを破壊する恐れがあり、分相始動、反発始動のものは、内部の遠心力スイッチが動作しないため始動コイルを焼損する恐れがあります。

400V 級汎用モータをインバータで運転する場合

- 400V 級標準電動機をインバータ駆動する場合、入力電圧の高い（400V 以上）高キャリア周波数形（例：IGBT）インバータや配線距離が長い場合は電動機の絶縁耐圧を配慮しなければならないことがありますので、ご照会ください。
  （インバータ用モータは、絶縁強化タイプになっています。）