Sumitomo Drive Technologies

Always on the Move

HYPONIC Gearmotor®

ハイポニック減速機® 15W～11kW

ALTAX® NEO Gearmotor

アルタックス® NEO 40W～3.7kW

No. A0502-2

Table of Contents

目次

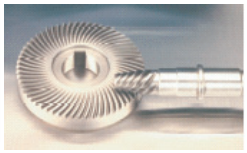

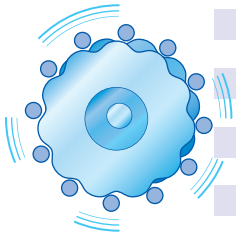

A 概要

目次 A2
モータの特長 A4
ハイポニックの特長 A6
アルタックスNEOの特長 A8
カタログ掲載製品 A10
お問合せ先 A12
アフターサービスのご案内 A13
海外拠点のご案内 A14

直交軸

B ハイポニック減速機® B1

概要 B2
機種一覧表／モータ製作範囲一覧表／形式記号・仕様記号／標準仕様／選定手順・選定資料／中空軸形取扱注意事項

中空軸形・RNYMタイプ B31
三相モータ／単相モータ／単相レバーシブルモータ／三相インバータ用モータ／高効率三相モータ

中実軸フランジ取付形・RNFM タイプ B135
三相モータ／単相モータ／単相レバーシブルモータ／三相インバータ用モータ／高効率三相モータ

中実軸脚取付形・RNHM タイプ B211
三相モータ／単相モータ／三相インバータ用モータ／高効率三相モータ

オプション製品 B267
屋外形モータ／軽防塵形モータ／防水形（IP65）モータ／安全増防爆形モータ／入力ホロー形

平行軸
C アルタックス® NEOギヤモータ C1

概要 C2
機種一覧表／モータ製作範囲一覧表／
形式記号・仕様記号／標準仕様／選定手順・選定資料／

ギヤモータ C21
三相モータ／単相モータ／単相レバーシブルモータ／
三相インバータ用モータ／高効率三相モータ

レデューサ C93

オプション製品 C111
従来製品互換組合せ／屋外形モータ／軽防塵形モータ／
防水形（IP65）モータ／安全増防爆形モータ／

D インバータ D1

ラインナップ D2

HF-320αシリーズ D4

E 技術資料 E1

直交軸（ハイポニック）ギヤ部 E3

平行軸（アルタックス NEO）ギヤ部 E27

モータ部 E35

その他 E103

F その他 F1

ギヤモータ選定依頼シート F3

用途例 F6

製品ラインナップ F8

保証基準 F10

安全に関するご注意 F11

住友製モータの豊富なラインナップ

国内他社にはない中間容量

15 25 40 60 90W 0.1 0.2 0.25 0.4 0.55 0.75 1.1 1.5 2.2 3.0 3.7 5.5 7.5 11kW ～数十kW

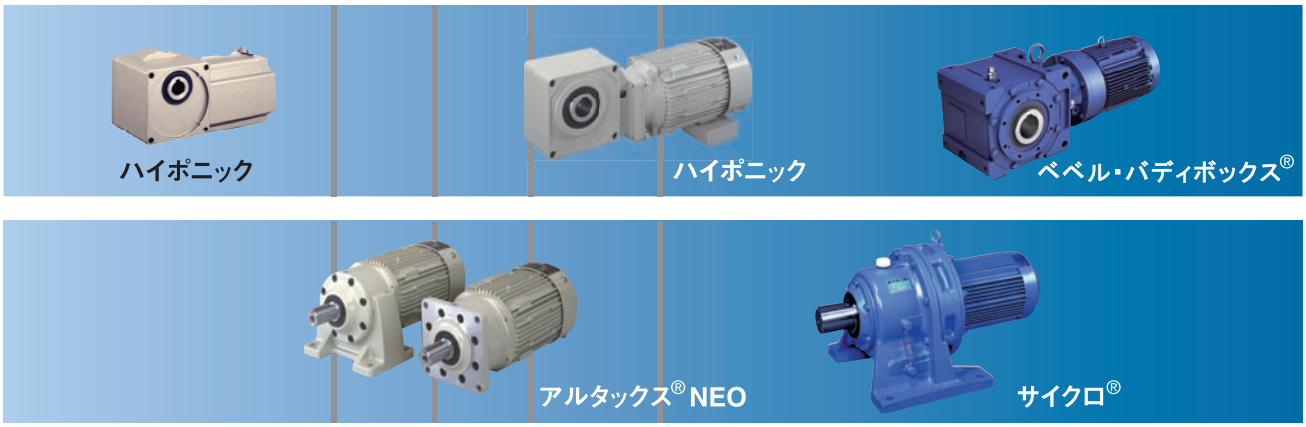

インバータ対応

機械が要求するトルクや運転パターンに合わせて、モータは汎用モータとインバータ用モータ、インバータは高機能タイプと簡単タイプをご用意しております。

住友のインバータ

住友のインバータはアルタックスNEO、ハイポニックに使用されている住友製汎用モータおよびインバータ専用モータの電機特性を記憶しており、最適なパラメータ設定による快適な運転を実現します。ギヤモータの場合、ファンやポンプのみではなく搬送、物流機器に使用されることが多いことから、始動トルクにこだわったインバータ設計になっています。

高機能タイプ	簡単タイプ
高始動トルク200% ノイズフィルタ標準装備 簡単メンテナンス（長寿命） 着脱式制御端子基板採用 電源　三相200V 0.2-7.5kW 三相400V 0.4-7.5kW 単相200V 0.2-2.2kW	始動トルク150%以上 自動省エネモード搭載 ジョグダイヤルによる簡単操作・設定 電源　三相200V 0.1-2.2kW 単相200V 0.2-2.2kW 単相100V 0.1-0.75kW
HF-320αシリーズ	SF-420シリーズ

インバータHF-320αシリーズ・SF-420シリーズは、住友重機械工業株式会社製です。

モータオプション

豊富なモータ種類をご用意しました。
各国規格にも対応しており、お客様のグローバルビジネスをサポートします。

- 三相モータ
- 単相モータ
- インバータ用モータ
- 高効率モータ
- ブレーキ付モータ
- ワンタッチユルメ付ブレーキモータ
- 屋外形モータ
- 安全増防爆形（eG3）
- 防水形（IP65）モータ
- 特殊電圧モータ
- 海外規格モータ
- RoHS指令対応モータ※

各国規格への対応（オプション）

EC指令　UL規格　CSA規格　CCC規格　GOST-R規格

※ RoHS指令対応は、0.1～5.5kWの屋内形・屋外形標準モータでは標準対応。

高効率モータ

省エネ&高い経済性

住友の高効率モータは、鉄心材質のグレードアップや電流密度の低減などにより、音や熱となって外部に逃げるエネルギー損失の大幅な低減を可能にしました。
標準モータと比べて効率が高いため、使用電力量が削減でき、ランニングコストの低減を図ることができます。特に、同一速度で長時間運転をされる用途では、より大きな省エネ効果が得られます。
環境にやさしく、省エネ効果抜群の高効率モータ付減速機をぜひご活用ください。

高効率モータの経済性

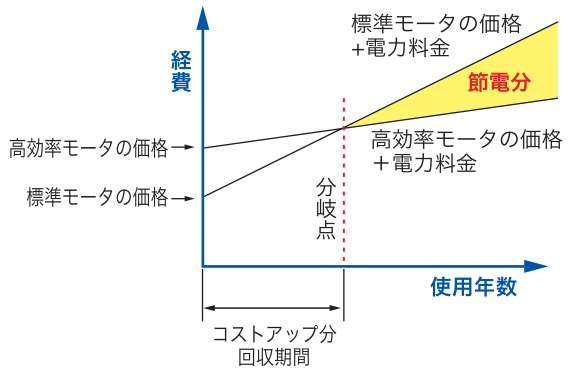

エネルギー損失比較

モータから同じ出力を得ようとした場合、エネルギー損失の少ない高効率モータは消費電力が少なくなります。

モータのエネルギー損失発生例

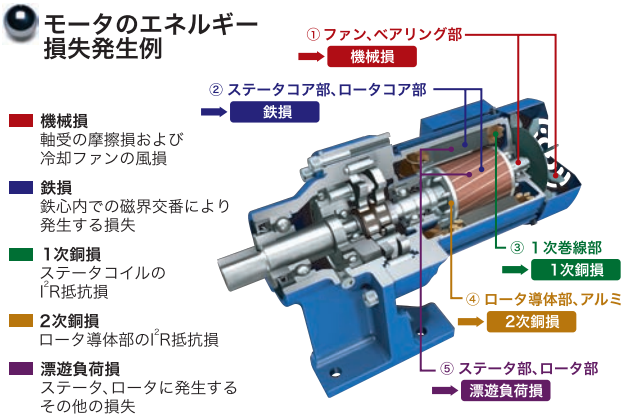

(サイクロ減速機の例)

省エネ効果計算例

年間節電金額

1. 年間節電金額の計算

年間節電金額 [円／年] = 標準モータと高効率モータの入力差 [kW] × 運転時間 [h／年] × 電力料金 [円／kWh]

2. 高効率モータ購入価格値増し分の回収期間の計算

回収期間[年] = (高効率モータ購入価格[円] − 標準モータ購入価格[円]) ／ 年間節電金額[円／年]

3. 計算例

4極、2.2kW、220V−60Hz、50台、負荷率100%、年間運転時間3,000時間／年、電力料金16円／kWhで
標準モータを高効率モータに置き換えた場合

$$\text{年間節電金額 [円／年]} = \left(\frac{100}{83.0} - \frac{100}{87.0}\right) \times 2.2\text{kW} \times 50\text{台} \times 3{,}000\text{h／年} \times 16\text{円／kWh} = \text{約292,500[円／年]}$$

年間の二酸化炭素(CO_2)排出、削減量

1. 年間節電量 [kWh／年]

$$= \left(\frac{100}{83.0} - \frac{100}{87.0}\right) \times 2.2\text{kW} \times 50\text{台} \times 3{,}000\text{h／年} = 18{,}280\text{[kWh／年]}$$

2. 年間の二酸化炭素(CO_2)排出削減量 [kg／年]

$$= 18{,}280\text{kWh／年} \times 0.368\text{kg／kWh} = 6{,}730\text{kg／年}$$

住友重機械グループはチャレンジ25キャンペーンに参加しています。
チャレンジ25
未来が変わる。日本が変える。

ハイポニック減速機®の特長

ハイポイドギヤ

ハイポイドギヤはベベルギヤとウォームギヤの中間に位置する直交軸歯車です。ウォームの持つ低騒音とベベルの持つ高効率を兼ね備えており直交軸ギヤモータに使用するには理想的な歯車です。

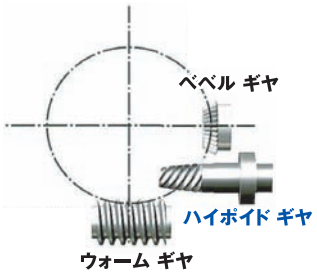

高効率

ハイポイドギヤはウォームギヤと比較して滑りが小さいため、はるかに高い効率を実現できます。

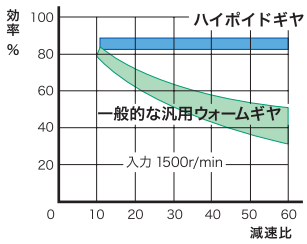

タフ&長寿命

歯車はクロムモリブデン鋼を使用し浸炭焼入れを実施。高剛性ハウジングの開発によりタフ&長寿命です。

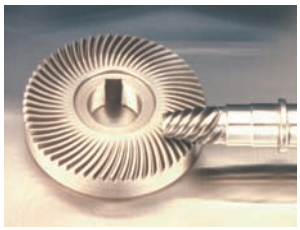

低騒音・コンパクト

住友独自の設計、加工技術により低騒音かつコンパクトです。A寸法が小さいのでコンベアのコンパクトな設計が可能です。減速比5と7.5では、さらにコンパクトな1段減速の機種もあります。

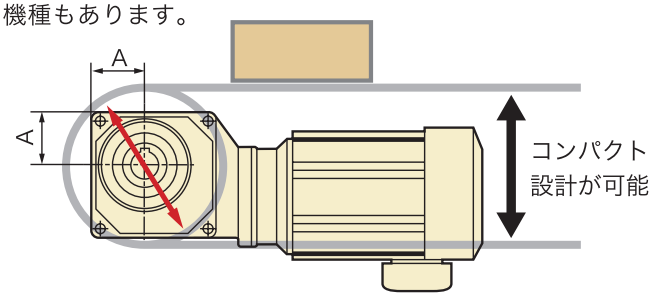

正方形の取付ピッチ

1. 取付位置を変えてもコンベアなどから出っ張りません。
2. 取付位置を変えても装置の設計変更が不要です。

水平取付

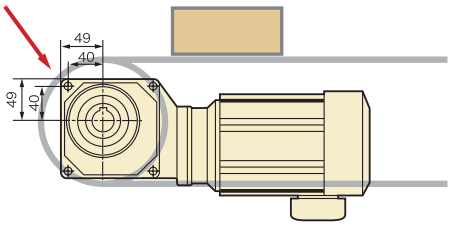

垂直取付

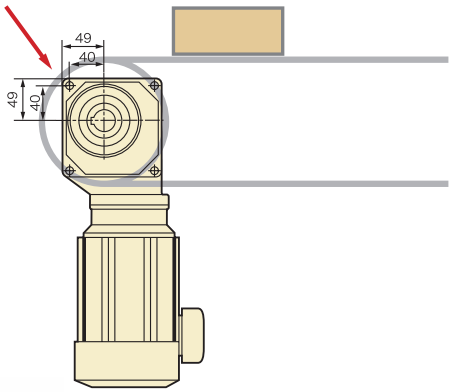

米国特許取得

ハイポイドギヤセット構造のギヤモータを用いたホローシャフト形の製品そのものが米国特許の対象となります。

（特許番号…5,203,231）

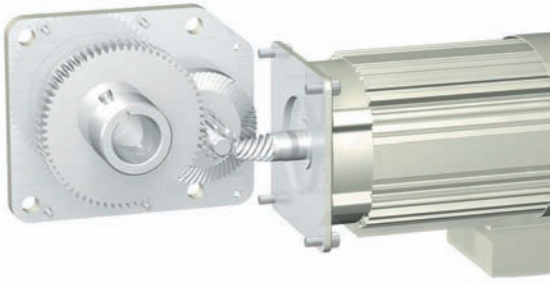

中空軸0.1kW～5.5kW

SF(サービスファクター)対応

- 出力トルクは十分だがラジアル荷重が足りない。
- 厳しい使い方なので負荷係数を見込みたい。

このような場合、通常はモータ容量ごとギヤモータを1サイズアップさせる必要がありました。
ハイポニックなら容量、減速比はそのままで減速機枠番のみの1サイズアップで対応できます。そのため、寸法・重量・コストで無駄を出すことなく、最適な選定が可能です。

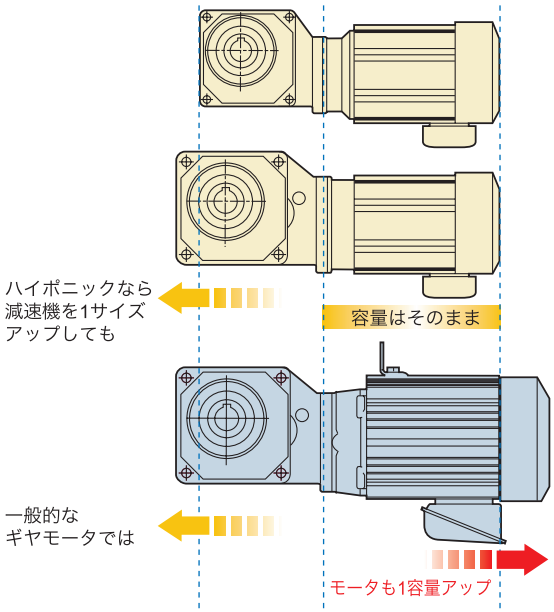

15W～90W

アステロとの取合互換性

中実軸(RNFM)タイプは平行軸ギヤモータ「アステロ」と取合寸法が同じなので平行軸と直交軸の自在な使い分けが可能です。(15Wは除く)

フランジ角寸法、出力軸位置、軸寸法、取付穴位置が同じです。

平行軸ギヤモータ
アステロ®

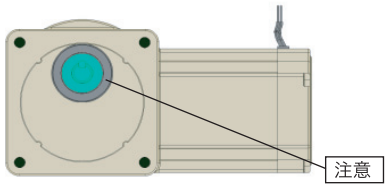

直交軸ギヤモータ
ハイポニック 25W～90W

回転する部分は異なります。
(台座部分も回転)

使いやすさ

取付面とモータの干渉がないため、取付が容易です。また取付面が左右対称のため軸出方向が逆のタイプでも同じ取合寸法で取り付けられます。

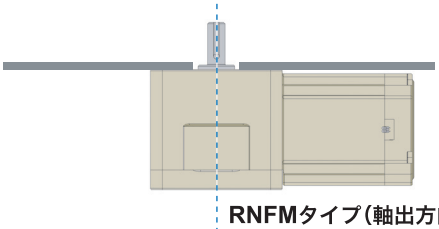

RNFMタイプ(軸出方向:右)

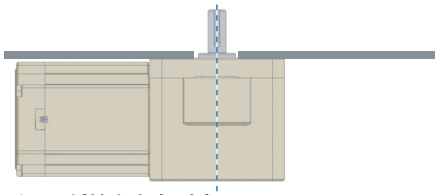

RNFMタイプ(軸出方向:左)

高出力トルク

ハイポイドギヤの優れた効率を生かし、高減速比でもトルク制限がなく、モータのパワーをフルに使い切れる高出力トルク設計です。

出力トルク比較　15W・三相モータ

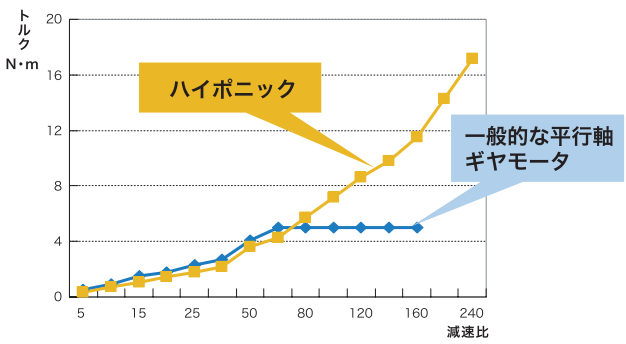

＊一部制限機種があります。詳しくは選定表をご覧ください。

アルタックス® NEOの特長

独自の機構

滑らかな転がり接触。
噛合い率がインボリュートギヤの2～3倍高く、衝撃荷重が発生しても多くの歯で分散して吸収するため、高い耐衝撃性を実現します。

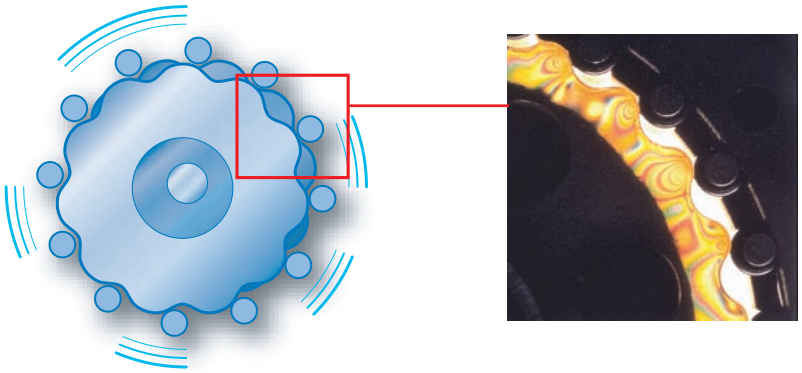

インボリュートギヤでは、噛合い率が少ないため、衝撃荷重が発生すると1～2枚の歯に衝撃が集中してしまいます。

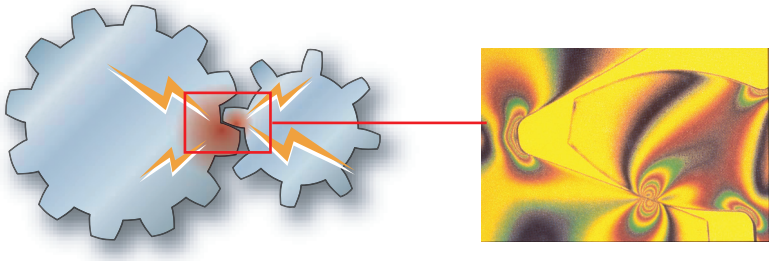

低騒音

減速部を両側からしっかりとサポートする「両持ち構造」と独自の多数歯数差歯形の採用で低騒音化を実現しました。
また枠番の末尾が「R」または「S」の機種は遊星機構トラクションドライブを採用。最大5dB（当社比）の騒音低減を達成しています。
ブレーキ付機種は低騒音ブレーキを標準採用しました。

両持ち構造

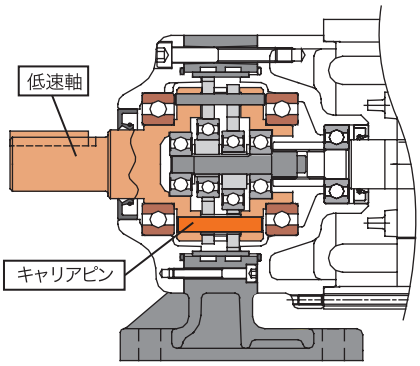

多数歯数差歯形

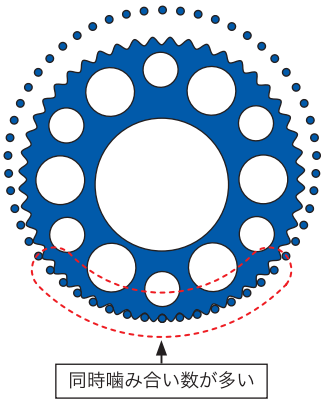

遊星機構トラクションドライブ

低騒音ブレーキ付モータ

モータ種類	適用モータ容量
三相モータ	0.1kW～2.2kW
単相モータ	0.1kW～0.4kW
インバータ用モータ	0.1kW～1.5kW
高効率モータ	0.2kW～1.5kW

業界最小のフランジ寸法

一般的なギヤモータと異なり、同心軸（モータ軸と出力軸が同心）構造なのでフランジを小さくすることができます。また、フランジの中心とモータの中心にズレがないため、コンパクトな設計が可能です。

フランジ取付形 (CNVM)

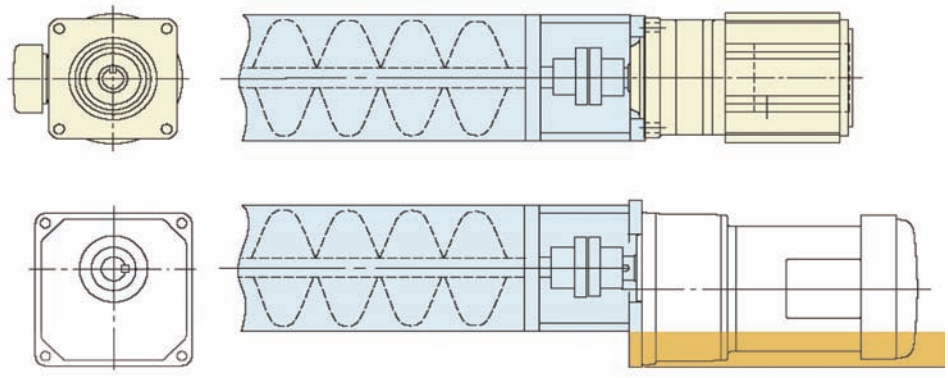

アルタックスNEO
同心軸でさらに業界最小のフランジ寸法のため、出っ張りのないシンプルな設計が可能。

他社ギヤモータ
フランジ径が大きく、装置に対しギヤモータの芯がずれ出っ張る。

アルタックスNEOより大きい部分

豊富な減速比

1／3の低減速比から高減速比までこまめな減速比をご用意。最適な機械設計を可能にします。

減速比種類の比較（0.1kWの例）

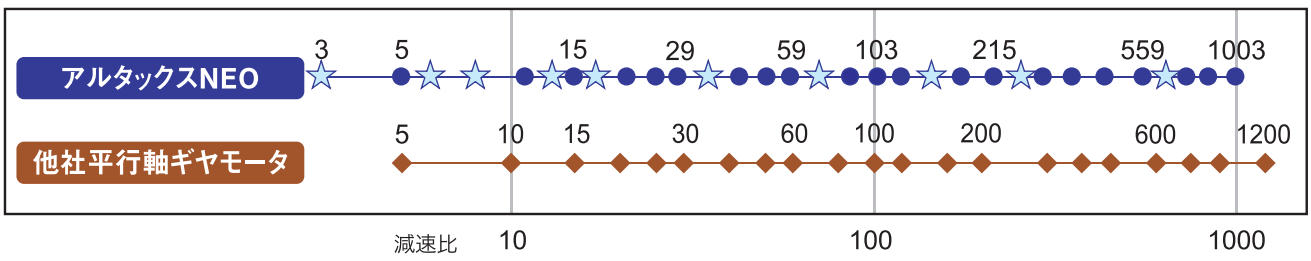

自由な取付方向

全機種取付方向の制限がありませんので、お客様の用途に合わせて自由な設計が可能です。

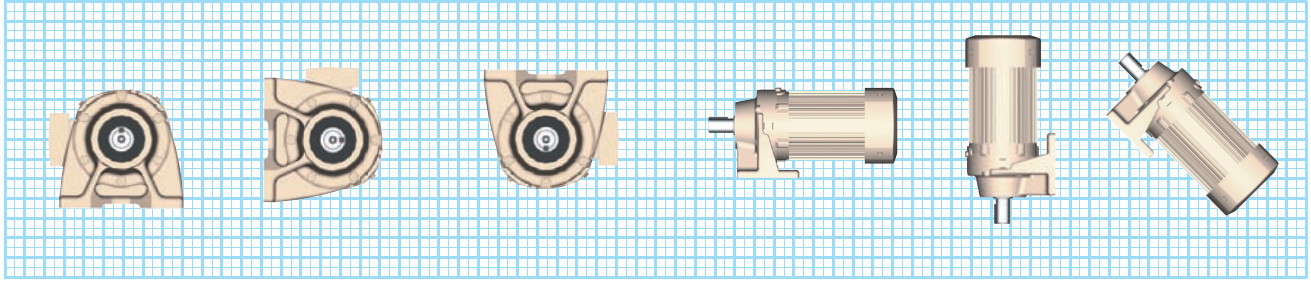

Table of Model

カタログ掲載機種

● 標準仕様

ハイポニック

	三相モータ	単相モータ 単相レバーシブルモータ	三相インバータ用 モータ	高効率三相 モータ
中空軸 RNYM	B33	B77	B97	B119
中実軸 RNFM 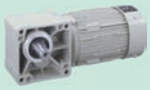	B137	B167	B187	B201
中実軸脚取付 RNHM	B213	B233※	B243	B257

※RNHMタイプは単相モータのみ

アルタックスNEO

	三相モータ	単相モータ 単相レバーシブルモータ	三相インバータ用 モータ	高効率三相 モータ
フランジ取付 CNVM	C23	C51	C63	C79
脚取付 CNHM	C23	C51	C63	C79
レデューサ CNV・CNH	C93			

オプション仕様

		ハイポニック			アルタックスNEO	
		RNYM	RNFM	RNHM	CNVM	CNHM
● 屋外形						
三相モータ	ブレーキ無 …	B272	B278	B284	C120	C124
	ブレーキ付 …	B272	B278	B284	C122	C126
単相モータ	ブレーキ無 …	B274	B280	B286	C128	C130
	ブレーキ付 …	B274	B280	B286	C129	C131
インバータ用モータ	ブレーキ無 …	B276	B282	B288	C132	C134
	ブレーキ付 …	B276	B282	B288	C133	C135
高効率モータ	ブレーキ無 …	B276	B282	B288	C132	C134
	ブレーキ付 …	B276	B282	B288	C133	C135
● 軽防塵形						
三相モータ	ブレーキ無 …	B272	B278	B284	C120	C124
	ブレーキ付 …	B272	B278	B284	C122	C126
単相モータ	ブレーキ無 …	B274	B280	B286	C128	C130
	ブレーキ付 …	B274	B280	B286	C129	C131
インバータ用モータ	ブレーキ無 …	B276	B282	B288	C132	C134
	ブレーキ付 …	B276	B282	B288	C133	C135
高効率モータ	ブレーキ無 …	B276	B282	B288	C132	C134
	ブレーキ付 …	B276	B282	B288	C133	C135
● 防水形(IP65)						
三相モータ	ブレーキ無 …	B294	B310	B328	C140	C142
	ブレーキ付 …	B294	B310	-	-	-
単相モータ	ブレーキ無 …	B305	B322	-	-	-
	ブレーキ付 …	B305	B322	-	-	-
● 安全増防爆形(eG3)						
三相モータ	ブレーキ無 …	B332	B334	B336	C148	C150
● 入力ホロー形						
	汎用モータ用 …	B342	-	-	-	-
	サーボモータ用 …	B352	-	-	-	-
● 旧製品互換機種						
	三相モータ …	-	-	-	C113	C113

カスタマイズ設計品

お客様のご要望に応じたカスタマイズ設計にも対応します。

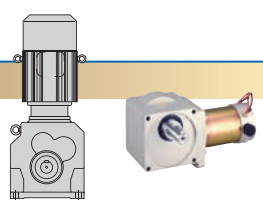

お問合せ先

商品や技術的な質問やご相談は

お客様相談センター

:0120－42－3196
携帯電話から :0570－03－3196
FAX :03－6866－5160

〒141－6025
東京都品川区大崎2－1－1（Thinkpark Tower）
住友重機械工業株式会社
PTC事業部　お客様相談センター

営業時間
月曜日～金曜日　9:00～12:00　13:00～17:00
（土・日・祝日およびGW・夏季・年末年始休暇などの弊社休業日を除く）

DXFデータやカタログのダウンロードは

ホームページ

http://www.shi.co.jp/ptc/

ダウンロード　：CADデータ、カタログおよび取扱説明書
情報提供　　：お問い合わせ、新製品、機種選定、旧製品互換性

一度、打合せをしたい。購入窓口を知りたい。

営業所（住友重機械精機販売株式会社）

地　区	郵便番号	住　所	TEL	FAX
北海道	007-0847	札幌市東区北47条東16-1-38	011-781-9801	011-781-9807
仙　台	980-0811	仙台市青葉区一番町3-3-16（オー・エックス芭蕉の辻ビル）	022-264-1242	022-224-7651
北関東	330-0854	さいたま市大宮区桜木町4-242（鐘塚ビル）	048-650-4700	048-650-4615
千　葉	260-0045	千葉市中央区弁天1-15-1（細川ビル5F C室）	043-206-7730	043-206-7731
東　京	141-6025	東京都品川区大崎2-1-1（ThinkPark Tower）	03-6737-2520	03-6866-5171
横　浜	220-0005	横浜市西区南幸2-19-4（南幸折目ビル）	045-290-6893	045-290-6885
北　陸	939-8071	富山市上袋327-1	076-491-5660	076-491-5604
金　沢	920-0919	金沢市南町4-55（住友生命金沢ビル）	076-261-3551	076-261-3561
静　岡	422-8041	静岡市駿河区中田2-1-6（村上石田街道ビル）	054-654-3123	054-654-3124
中　部	460-0003	名古屋市中区錦1-18-24(HF伏見ビル)	052-218-2980	052-218-2981
四日市	510-0064	三重県四日市市新正4-17-20	059-353-7467	059-354-1320
滋　賀	529-1601	滋賀県蒲生郡日野町大字松尾334	0748-53-8900	0748-53-3510
大　阪	530-0005	大阪市北区中之島2-3-33（大阪三井物産ビル）	06-7635-3663	06-7711-5119
神　戸	650-0044	神戸市中央区東川崎町1-3-3（神戸ハーバーランドセンタービル15F）	078-366-6610	078-366-6625
岡　山	701-0113	岡山県倉敷市栗坂854-10	086-463-5678	086-463-5608
広　島	732-0827	広島市南区稲荷町4-1（住友生命広島ビル）	082-568-2521	082-262-5544
四　国	792-0003	愛媛県新居浜市新田町3-4-23（SESビル）	0897-32-7137	0897-34-1303
北九州	802-0001	北九州市小倉北区浅野2-14-1(KMMビル)	093-531-7760	093-531-7778
福　岡	810-0801	福岡市博多区中洲5-6-20（明治安田生命福岡ビル）	092-283-3277	092-283-3177

アフターサービスのご案内

日常点検

本カタログ掲載商品のご使用には日常点検が必要です。日常点検項目は、「電流値」「騒音・振動」「ギヤモータ温度」「グリース漏れ」「据付ボルト」「チェーン・ベルト」「ブレーキ」です。詳細は、商品に同梱されている取扱説明書をご確認ください。

日常点検で異常が認められた場合

取扱説明書に記載の「トラブルと処置」に従い、早めに適切な処置を行ってください。
修理・メンテナンスが必要な場合はお買い求めの販売店にご相談ください。

修理・メンテナンスのお問合せ先

TEL　:0562－44－1997
FAX　:0562－44－1998

〒474－0023
愛知県大府市大東町2-36
住友重機械精機販売株式会社
サービスセンター

保証基準

本カタログ掲載商品は住友重機械の保証基準の対象となります。詳しくはF10頁をご覧ください。

各地区認定サービス店での修理

下記の認定サービス店ではハイポニック、プレストNEOの一部の修理が可能です。
修理可能な内容は機種、モータ容量により異なりますので、詳しくは上記サービスセンターまでお問い合わせください。

・オイルシール交換　・コイル変更　・コンデンサ・ガバナスイッチ交換（単相）
・屋外形への改造　・ブレーキ交換

小型ギヤモータ取扱サービス店

ブロック	認定サービス店名	ＴＥＬ	所在地
北海道	住友重機械精機販売㈱	011-781-9803	札幌市東区北47条東16-1-38
東北・関東	成光興産㈱	0285-45-9130	栃木県小山市粟宮1061-1
関東	住友重機械精機販売㈱	048-449-4747	埼玉県戸田市美女木5-9-13
関東	㈱川崎興産	044-966-1531	川崎市麻生区多摩美2-15-11
静岡	中澤電機㈱	0543-46-6220	静岡市清水区吉川793
北陸	住友重機械精機販売㈱	076-491-5660	富山市上袋327-1
東海	㈱夏目電業所	0533-86-4823	愛知県豊川市豊ヶ丘町118
東海	住友重機械精機販売㈱	0562-44-1997	愛知県大府市大東町2-36
関西	住友重機械精機販売㈱	072-637-7551	大阪府茨木市横江2-1-20
関西	井原工業㈱	06-6553-9221	大阪市大正区南恩加島5-8-6
関西	㈱大成電機工業所	06-6487-0491	兵庫県尼崎市東初島町2-24
中国	住友重機械精機販売㈱	086-464-3681	岡山県倉敷市粟坂854-10
中国	広和機工㈱	0829-32-3201	広島県廿日市市木材港北3-28
四国	東洋精機工業㈱	0897-45-2222	愛媛県新居浜市黒島1-5-16（黒島工業団地）
九州	住友重機械精機販売㈱	092-431-2678	福岡市博多区那珂3-16-30

海外拠点のご案内

住友重機械工業㈱　PTC事業部では世界50ヶ国に8ヶ所のハブ拠点、8ヶ所の製造工場と25ヶ所の組立工場、250ヶ所のセールスオフィスを展開しています。日本でも海外でもお客様のビジネスのグローバル展開をサポートします。

海外営業拠点

担当地域	Hub拠点	現地法人名	所在地	国番号	TEL FAX
アメリカ 中南米	アメリカ （バージニア）	Sumitomo Machinery Corporation of America	4200 Holland Blvd, Chesapeake, VA 23323, U.S.A.	(1) (1)	757-485-3355 757-485-7490
	拠点：バージニア、シカゴ、ロサンゼルス、ルイビル、アルゼンチン、ブラジル、チリ、メキシコ				
カナダ	カナダ （トロント）	SM-Cyclo of Canada, Ltd.	1045 South Service Road West, Oakville, Ontario, Canada L6L 6K3	(1) (1)	905-469-1050 905-469-1055
	拠点：トロント、バンクーバー、モントリオール				
ヨーロッパ	ドイツ （ミュンヘン）	Sumitomo(SHI) Cyclo Drive Germany GmbH	Cyclostraße 92, 85229 Markt Indersdorf, Germany	(49) (49)	8136-66-0 8136-5771
	拠点：ドイツ、オーストリア、ベネルクス、フランス、イタリア、トルコ、スペイン、スウェーデン、イギリス				
中国	中国 （上海）	住友重機械減速機（中国）有限公司 Sumitomo (SHI) Cyclo Drive China, Ltd.	11F,SMEG Plaza, No.1386 Hongqiao Road, Changning District, Shanghai.（P.C.200336）	(86) (86)	21-3462-7877 21-3462-7922
	拠点：上海、天津、北京、広州、香港				
韓国	韓国 （ソウル）	Sumitomo(SHI) Cyclo Drive Korea, Ltd.	Royal Bldg. 9F Rm.913, 5 Danju-Dong, Chongro-Gu, Seoul, Korea 110-721	(82) (82)	2-730-0151 2-730-0156
	拠点：ソウル、プサン、テジョン				
台湾	台湾 （台北）	大同住重減速機股份有限公司 Tatung SM-Cyclo Co., Ltd.	22 Chungshan N. Road 3rd., Sec. Taipei, Taiwan 104, R.O.C.	(886) (886)	2-2595-7275 2-2595-5594
	拠点：台北				
東南 アジア	シンガポール	Sumitomo(SHI) Cyclo Drive Asia Pacific Pte. Ltd.	15 Kwong Min Road, Singapore 628718	(65) (65)	6591-7800 6863-4238
	拠点：シンガポール、フィリピン、ベトナム、マレーシア、タイ、オーストラリア、インド				

上記は主要営業拠点のみです。各国主要都市に営業所、代理店がありますので詳細は地域の現地法人にお問い合わせください。

アメリカ
Sumitomo Machinery Corporation of America

ドイツ
Sumitomo (SHI) Cyclo Drive Germany GmbH

中国
Sumitomo (SHI) Cyclo Drive China,Ltd

ハイポニック減速機®

			頁
機種一覧表	中空軸RNYMタイプ		B2
	中実軸RNFMタイプ		B4
	中実軸RNHMタイプ		B6
モータ製作範囲一覧表	三相モータ		B10
	単相モータ		B12
	インバータモータ/高効率モータ		B13
形式記号と仕様記号			B14
標準仕様			B18
セレクションガイド			B20
選定手順	中空軸（RNYMタイプ）		B22
	中実軸（RNFM，RNHMタイプ）		B23
選定資料			B24
中空軸RNYMタイプ　取付の注意事項			B27
RNYMタイプ 直交軸 中空軸 屋内形	三相モータ	15W ～ 11kW	B33
	単相モータ／単相レバーシブルモータ	15W ～ 0.4kW	B77
	三相インバータ用モータ	0.1kW ～ 7.5kW	B97
	高効率三相モータ	0.2kW ～ 7.5kW	B119
RNFMタイプ 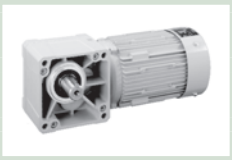 直交軸 フランジ取付 屋内形	三相モータ	15W ～ 2.2kW	B135
	単相モータ／単相レバーシブルモータ	15W ～ 0.4kW	B165
	三相インバータ用モータ	0.1kW ～ 1.5kW	B185
	高効率三相モータ	0.2kW ～ 1.5kW	B199
RNHMタイプ 直交軸 脚取付 屋内形	三相モータ	0.1kW ～ 5.5kW	B211
	単相モータ	0.1kW ～ 0.4kW	B231
	三相インバータ用	0.1kW ～ 3.7kW	B241
	高効率三相モータ	0.2kW ～ 3.7kW	B255
オプション製品	屋外形モータ	三相・単相・三相インバータ用・高効率三相	B267
	防水形（IP65）モータ	三相・単相	B291
	安全増防爆形（eG3）モータ	三相（ブレーキ無のみ）	B327
	入力ホロー形	汎用モータ用／サーボモータ用	B337

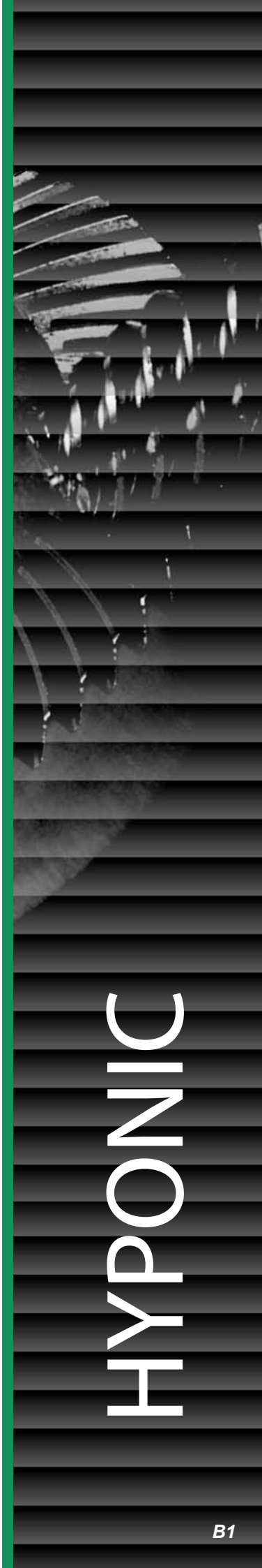

機種一覧表　中空軸　RNYM タイプ

屋内形

枠番（φ 出力軸標準穴径）

モータ種類	主形式	減速比		5	7 注2)	10	12	15	20	25	30	40	50	60
		出力回転数 (r/min)	50Hz	290	207	145	121	97	73	58	48	36	29	24
			60Hz	350	250	175	146	117	88	70	58	44	35	29
三相モータ	RNYM 3〜三相	15W		03(φ15)										
		25W		03(φ15)										
		40W		07(φ15)										
		60W		07(φ15)										
		90W		17(φ15) ※										
		0.1kW		1010(φ15)			1120(φ20)							
												1220(φ25)		
		0.2kW		1110(φ20)			1120(φ20)					1220(φ25)		
							1220(φ25)					1320(φ30)		
		0.25kW		1210(φ25)			1220(φ25)					1320(φ30)		
		0.4kW		1210(φ25)			1220(φ25)					1320(φ30)		
							1320(φ30)					1420(φ35)		
		0.55kW		1310(φ30)			1320(φ30)					1420(φ35)		
		0.75kW		1310(φ30)			1320(φ30)					1420(φ35)		
							1420(φ35)					1520(φ45)		
		1.1kW		1410(φ35)			1420(φ35)					1520(φ45)		
		1.5kW		1410(φ35)			1420(φ35)					1520(φ45)		
							1520(φ45)					1531(φ45)		
		2.2kW		1510(φ45)			1520(φ45)					1531(φ45)		
		3.0kW		1521(φ45)							1632(φ55)			
				1521(φ45)							1632(φ55)			
				1522(φ45)					1633(φ55)					
		3.7kW		1521(φ45)							1632(φ55)			
				1522(φ45)					1633(φ55)					
		5.5kW		1522(φ45)					1633(φ55)					
				1634(φ55)										
		7.5kW		1634(φ55)										
		11kW		1634(φ55)										

モータ種類	主形式	減速比		5	7	10	12	15	20	25	30	40	50	60
		出力回転数 (r/min)	50Hz	290	207	145	121	97	73	58	48	36	29	24
			60Hz	350	250	175	146	117	88	70	58	44	35	29
単相モータ	RNYM 1〜単相	15W		03(φ15)										
		25W		03(φ15)										
		40W		07(φ15)										
		60W		17(φ15) ※										
		90W		17(φ15) ※										
		0.1kW		1110(φ20)			1120(φ20)							
												1220(φ25)		
		0.2kW		1210(φ25)			1120(φ20)					1220(φ25)		
							1220(φ25)					1320(φ30)		
		0.4kW		1310(φ30)			1320(φ30)					1420(φ35)		

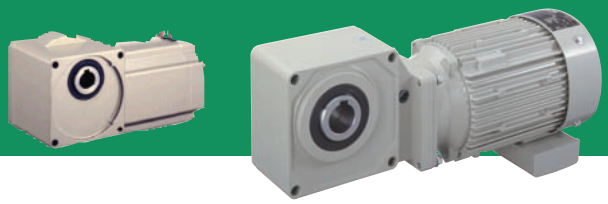

	80	100	120	150 注3)	200	240	300	360	480	600	720	900	1200	1440
	18	15	12	9.7	7.3	6.0	4.8	4.0	3.0	2.4	2.0	1.6	1.2	1.0
	22	18	15	12	8.8	7.3	5.8	4.9	3.6	2.9	2.4	1.9	1.5	1.2
				17(φ15)			1240(φ25) ※							
		17(φ15) ※					1240(φ25) ※							
							1240(φ25) ※							
		1230(φ25)			1230(φ25) ※		1340(φ30) ※			1340(φ30) ※				
		1330(φ30)					1440(φ35)			1440(φ35) ※				
		1330(φ30)			1330(φ30) ※		1440(φ35) ※			1440(φ35) ※				
		1430(φ35)					1540(φ45)			1540(φ45) ※				
		1430(φ35)					1540(φ45) ※							
		1430(φ35)			1430(φ35) ※		1540(φ45) ※			1540(φ45) ※				
		1530(φ45)					1640(φ55)			1640(φ55) ※				
		1530(φ45) ※					1640(φ55) ※							
		1530(φ45)			1530(φ45) ※		1640(φ55) ※							
	1531 (φ45)	1630(φ55)		1631 (φ55)	1631(φ55)									
	1531 (φ45)	1630(φ55)		1631(φ55)										
	1531 (φ45)	1630(φ55)		1631(φ55) ※										
	1630 (φ55)													
		1630(φ55)		1631(φ55) ※										

ベベル・バディボックス減速機で対応します。
カタログをご請求ください。

	80	100	120	150	200	240	300	360	480	600	720	900	1200	1440
	18	15	12	9.7	7.3	6.0	4.8	4.0	3.0	2.4	2.0	1.6	1.2	1.0
	22	18	15	12	8.8	7.3	5.8	4.9	3.6	2.9	2.4	1.9	1.5	1.2
				17(φ15)			1240(φ25) ※							
							1240(φ25) ※							
							1240(φ25) ※							
		1230(φ25)			1230 (φ25) ※		1340(φ30) ※			1340(φ30) ※				
		1330(φ30)			1330(φ30)		1440(φ35)			1440(φ35) ※				
		1330(φ30)			1330 (φ30) ※		1440(φ35) ※			1440(φ35) ※				
		1430(φ35)			1430(φ35)		1540(φ45)			1540(φ45) ※				
		1530(φ45)					1640(φ55) ※							

注 1）15 ～ 90W は減速比 1 ／ 7.5 となります。
注 2）15W，25W の減速比 1 ／ 150 は 1 ／ 160 となります。
注 3）※の枠番はトルク制限となる機種がありますので選定表でご確認ください。
注 4）単相モータの種類：「CA：コンデンサラン形」「CB：コンデンサ起動コンデンサラン形」「CC：レバーシブルモータ」
注 5）「標準組合せ」とは、均一負荷で 10 時間／日運転をする用途において、当社が推奨する組合せ機種のことです。
注 6）屋外形、軽防塵形、安全増防爆形、防水形（IP65）の製作範囲は B10 ～ B12 頁をご覧ください。

機種一覧表　中空軸　RNYM タイプ

屋内形

枠番（φ 出力軸標準穴径）

モータ種類	主形式	減速比		5	7	10	12	15	20	25	30	40	50	60
		出力回転数 (r/min)	6Hz	35	25	17.5	15	12	8.8	7.0	5.8	4.4	3.5	2.9
			60Hz	350	250	175	146	117	88	70	58	44	35	29
インバータ用モータ	RNYM 3～ インバータ	0.1kW		1110(φ20)			1120(φ20)							
												1220(φ25)		
		0.2kW		1210(φ25)			1120(φ20)					1220(φ25)		
							1220(φ25)					1320(φ30)		
		0.4kW		1310(φ30)			1320(φ30)					1420(φ35)		
		0.75kW		1410(φ35)			1420(φ35)					1520(φ45)		
		1.5kW		1510(φ45)			1520(φ45)					1531(φ45)		
		2.2kW		1521(φ45)							1632(φ55)			
		3.7kW		1522(φ45)						1633(φ55)				
		5.5kW		1634(φ55)										
		7.5kW		1634(φ55)										

モータ種類	主形式	減速比		5	7	10	12	15	20	25	30	40	50	60
		出力回転数 (r/min)	6Hz	35	25	17.5	15	12	8.8	7.0	5.8	4.4	3.5	2.9
			60Hz	350	250	175	146	117	88	70	58	44	35	29
高効率モータ	RNYM 3～ 高効率	0.2kW		1210(φ25)			1120(φ20)					1220(φ25)		
							1220(φ25)					1320(φ30)		
		0.4kW		1310(φ30)			1320(φ30)					1420(φ35)		
		0.75kW		1410(φ35)			1420(φ35)					1520(φ45)		
		1.5kW		1510(φ45)			1520(φ45)					1531(φ45)		
		2.2kW		1521(φ45)							1632(φ55)			
		3.7kW		1522(φ45)						1633(φ55)				
		5.5kW		1634(φ55)										
		7.5kW		1634(φ55)										

モータ種類	主形式	減速比		5	7	10	12	15	20	25	30	40	50	60
		出力回転数 (r/min)	50Hz	290	207	145	121	97	73	58	48	36	29	24
			60Hz	350	250	175	146	117	88	70	58	44	35	29
電汎動用機フ取ラ付ンジ用形	RNYX 直交軸 入力ホロー	0.1kW		1120(φ20)										
		0.2kW		1120(φ20)								1220(φ25)		
		0.25kW		1220(φ25)								1320(φ25)		
		0.4kW		1220(φ25)								1320(φ30)		
		0.55kW		1320(φ30)								1420(φ35)		
		0.75kW		1320(φ30)								1420(φ35)		
		1.1kW		1420(φ35)										
		1.5kW		1420(φ35)										

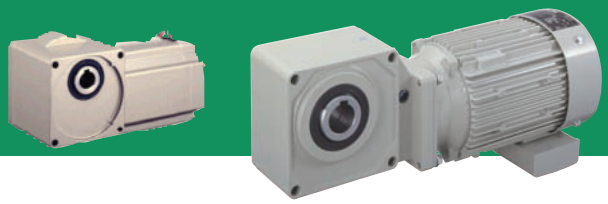

	80	100	120	150	200	240	300	360	480	600	720	900	1200	1440
	2.2	1.8	1.5	1.2	0.9	0.7	0.6	0.5	0.4	0.3	0.2	0.2	0.2	0.1
	22	18	15	12	8.8	7.3	5.8	4.9	3.6	2.9	2.4	1.9	1.5	1.2
	1230(φ25)					1230 (φ25)※	1340(φ30)※			1340(φ30)※				
	1330(φ30)					1330 (φ30)	1440(φ35)			1440(φ35)		1440(φ35)※		
	1330(φ30)					1330 (φ30)※	1440(φ35)※			1440(φ35)※				
	1430(φ35)					1430 (φ35)	1540(φ45)			1540(φ45)※				
	1530(φ45)						1640(φ55)※							
	1531 (φ45)	1630(φ55)		1631(φ55)										
		1630(φ55)		1631(φ55)※										

ベベル・バディボックス減速機で対応します。
カタログをご請求ください。

	80	100	120	150	200	240	300	360	480	600	720	900	1200	1440
	2.2	1.8	1.5	1.2	0.9	0.7	0.6	0.5	0.4	0.3	0.2	0.2	0.2	0.1
	22	18	15	12	8.8	7.3	5.8	4.9	3.6	2.9	2.4	1.9	1.5	1.2
	1330(φ30)					1330 (φ30)※	1440(φ35)※			1440(φ35)※				
	1430(φ35)					1430 (φ35)	1540(φ45)			1540(φ45)※				
	1530(φ45)						1640(φ55)※							
	1531 (φ45)	1630(φ55)		1631(φ55)										
	1630(φ55)			1631(φ55)※										

ベベル・バディボックス減速機で対応します。
カタログをご請求ください。

	80	100	120	150	200	240	300	360	480	600	720	900	1200	1440
	18	15	12	1.2	0.9	0.7	0.6	0.5	0.4	0.3	0.2	0.2	0.2	0.1
	22	18	15	12	8.8	7.3	5.8	4.9	3.6	2.9	2.4	1.9	1.5	1.2
	1230(φ25)			1330(φ30)			1340(φ30)※			1440(φ35)※				
	1330(φ30)			1430(φ35)			1440(φ35)※			1540(φ45)※				
	1430(φ35)			1530(φ45)			1540(φ45)※			1640(φ55)※				
	1430(φ35)			1530(φ45)			1540(φ45)※			1640(φ55)※				
	1530(φ45)													
	1530(φ45)													

ベベル・バディボックス減速機で対応します。
カタログをご請求ください。

注 1）15 ～ 90W は減速比 1 ／ 7.5 となります。
注 2）15W 25W の減速比 1 ／ 150 は 1 ／ 160 となります。
注 3）※の枠番はトルク制限となる機種がありますので選定表でご確認ください。
注 4）「標準組合せ」とは、均一負荷で 10 時間／日運転をする用途において、当社が推奨する組合せ機種のことです。
注 5）屋外形、軽防塵形、安全増防爆形の製作範囲は B13 頁をご覧ください。

機種一覧表　中実軸 フランジ取付形　RNFM タイプ

屋内形

枠番（φ 出力軸標準軸径）

モータ種類	主形式	減速比		5	7.5	10	15	20	30	40	50	60	80
		出力回転数 (r/min)	50Hz	290	193	145	97	73	48	36	29	24	18
			60Hz	350	233	175	117	88	58	44	35	29	22
三相モータ	RNFM 3～三相	15W		01(φ10)									
		25W		01(φ10)									
		40W		05(φ12)									
		60W		07(φ15)									
		90W		15(φ15)									
		0.1kW		190(φ18)									
		0.2kW		190(φ18)						23(φ22)			
		0.25kW		270(φ22)						33(φ28)			
		0.4kW		270(φ22)						33(φ28)			
		0.55kW		370(φ28)						43(φ32)			
		0.75kW		370(φ28)						43(φ32)			
		1.1kW		470(φ32)						53(φ40)			
		1.5kW		470(φ32)						53(φ40)			
		2.2kW				54(φ40)							

モータ種類	主形式	減速比		5	7.5	10	15	20	30	40	50	60	80
		出力回転数 (r/min)	50Hz	290	193	145	97	73	48	36	29	24	18
			60Hz	350	233	175	117	88	58	44	35	29	22
単相モータ	RNFM 1～単相	15W		01(φ10)									
		25W		01(φ10)									
		40W		05(φ12)								07(φ15)	
		60W		15(φ15)									
		90W		15(φ15)									
		0.1kW		190(φ18)						23(φ22)			
		0.2kW		270(φ22)						23(φ22)			
		0.4kW		370(φ28)						33(φ28)			

モータ種類	主形式	減速比		5	7.5	10	15	20	30	40	50	60	80
		出力回転数 (r/min)	50Hz	35	23	18	12	8.8	5.8	4.4	3.5	2.9	2.2
			60Hz	350	233	175	117	88	58	44	35	29	22
インバータモータ用	RNFM 3～インバータ	0.1kW		190(φ18)						23(φ22)			
		0.2kW		270(φ22)						33(φ28)			
		0.4kW		370(φ28)						43(φ32)			
		0.75kW		470(φ32)						53(φ40)			
		1.5kW						54(φ40)					

モータ種類	主形式	減速比		5	7.5	10	15	20	30	40	50	60	80
		出力回転数 (r/min)	50Hz	35	23	18	12	8.8	5.8	4.4	3.5	2.9	2.2
			60Hz	350	233	175	117	88	58	44	35	29	22
高効率モータ	RNFM 3～高効率	0.2kW		270(φ22)						33(φ28)			
		0.4kW		370(φ28)						43(φ32)			
		0.75kW		470(φ32)						53(φ40)			
		1.5kW						54(φ40)					

注 1）15W，25W の減速比 1／150 は 1／160 となります。
注 2）※の枠番はトルク制限となる機種がありますので選定表でご確認ください。
注 3）単相モータの種類：「CA：コンデンサラン形」「CB：コンデンサ起動コンデンサラン形」「CC：レバーシブルモータ」
注 4）「標準組合せ」とは、均一負荷で 10 時間／日運転をする用途において、当社が推奨する組合せ機種のことです。
注 5）＜ X1 ＞表示のある枠番は、枠番の他に補助形式＜ X1 ＞が必要です。詳しくは B14 頁をご覧ください。
注 6）屋外形、軽防塵形、安全増防爆形、防水形（IP65）の製作範囲は B10 ～ B13 頁をご覧ください。

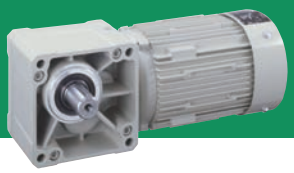

100	120	150 注2)	200	240	300	360	480	600	720	900	1200	1440
15	12	9.7	7.3	6.0	4.8	4.0	3.0	2.4	2.0	1.6	1.2	1.0
18	15	12	8.8	7.3	5.8	4.9	3.6	2.9	2.4	1.9	1.5	1.2
	03(φ15)											
	03(φ15)											
07(φ15)		17(φ18)			1240(φ22) ※ <X1>							
		17(φ18) ※			1240(φ22) ※ <X1>							
		17(φ18) ※			1240(φ22) ※ <X1>							
20(φ22)		25(φ22) ※			1340(φ28) ※ <X1>			1340(φ28) ※ <X1>				
					1440(φ32)<X1>			1440(φ32) ※ <X1>				
30(φ28)		35(φ28) ※			1440(φ32) ※ <X1>			1440(φ32) ※ <X1>				
					1540(φ40)<X1>			1540(φ40) ※ <X1>				
40(φ32)		45(φ32)			1540(φ40) ※ <X1>							
40(φ32)		45(φ32) ※			1540(φ40) ※ <X1>			1540(φ40) ※ <X1>				
					1640(φ50)<X1>			1640(φ50) ※ <X1>				
50(φ40)		55(φ40) ※			1640(φ50) ※ <X1>							
50(φ40)		55(φ40) ※			1640(φ50) ※ <X1>							
1630(φ50)<X1>		1631(φ50)<X1>			ベベル・バディボックス減速機で対応します。 カタログをご請求ください。							
1630(φ50)<X1>		1631(φ50) ※ <X1>										
1630(φ50)<X1>		1631(φ50) ※ <X1>										

100	120	150	200	240	300	360	480	600	720	900	1200	1440
15	12	9.7	7.3	6.0	4.8	4.0	3.0	2.4	2.0	1.6	1.2	1.0
18	15	12	8.8	7.3	5.8	4.9	3.6	2.9	2.4	1.9	1.5	1.2
	03(φ15)											
	03(φ15)											
		17(φ18)			1240(φ22) ※ <X1>							
		17(φ18) ※			1240(φ22) ※ <X1>							
		17(φ18) ※			1240(φ22) ※ <X1>							
20(φ22)		35(φ28)			1340(φ28) ※ <X1>			1340(φ28) ※ <X1>				
					1440(φ32)<X1>			1440(φ32) ※ <X1>				
30(φ28)		45(φ32)			1440(φ32) ※ <X1>			1440(φ32) ※ <X1>				
					1540(φ40)<X1>			1540(φ40) ※ <X1>				
40(φ32)		55(φ40)			1640(φ50) ※ <X1>							

100	120	150	200	240	300	360	480	600	720	900	1200	1440
1.8	1.5	1.2	0.9	0.7	0.6	0.5	0.4	0.3	0.2	0.2	0.2	0.1
18	15	12	8.8	7.3	5.8	4.9	3.6	2.9	2.4	1.9	1.5	1.2
30(φ28)		35(φ28)			1340(φ28) ※ <X1>			1340(φ28) ※ <X1>				
					1440(φ32)<X1>			1440(φ32) ※ <X1>				
40(φ32)		45(φ32)			1440(φ32) ※ <X1>			1440(φ32) ※ <X1>				
					1540(φ40)<X1>			1540(φ40) ※ <X1>				
50(φ40)		55(φ40)			1640(φ50) ※ <X1>							
1630(φ50)<X1>		1631(φ50) ※ <X1>			ベベル・バディボックス減速機で対応します。 カタログをご請求ください。							
1630(φ50)<X1>		1631(φ50) ※ <X1>										

100	120	150	200	240	300	360	480	600	720	900	1200	1440
1.8	1.5	1.2	0.9	0.7	0.6	0.5	0.4	0.3	0.2	0.2	0.2	0.1
18	15	12	8.8	7.3	5.8	4.9	3.6	2.9	2.4	1.9	1.5	1.2
40(φ32)		45(φ32)			1440(φ32) ※ <X1>			1440(φ32) ※ <X1>				
					1540(φ40)<X1>			1540(φ40) ※ <X1>				
50(φ40)		55(φ40)			1640(φ50) ※ <X1>							
1630(φ50)<X1>		1631(φ50) ※ <X1>			ベベル・バディボックス減速機で対応します。 カタログをご請求ください。							
1630(φ50)<X1>		1631(φ50) ※ <X1>										

機種一覧表　中実軸 脚取付形　RNHM タイプ

屋内形

枠番（φ 出力軸標準軸径）

モータ種類	主形式	減速比		5	7.5	10	15	20	30	40	50	60
		出力回転数 (r/min)	50Hz	290	193	145	97	73	48	36	29	24
			60Hz	350	233	175	117	88	58	44	35	29
三相モータ	RNHM 3～三相	0.1kW				190 (φ18)						
		0.2kW				190 (φ18)				23 (φ22)		
		0.25kW				270 (φ22)				33 (φ28)		
		0.4kW				270 (φ22)				33 (φ28)		
		0.55kW				370 (φ28)				43 (φ32)		
		0.75kW				370 (φ28)				43 (φ32)		
		1.1kW				470 (φ32)				53 (φ40)		
		1.5kW				470 (φ32)				53 (φ40)		
		2.2kW				54 (φ40)						
		3.0kW				63 (φ50)						
		3.7kW				63 (φ50)						
		5.5kW				64 (φ50)						

モータ種類	主形式	減速比		5	7.5	10	15	20	30	40	50	60
		出力回転数 (r/min)	50Hz	290	193	145	97	73	48	36	29	24
			60Hz	350	233	175	117	88	58	44	35	29
単相モータ	RNHM 1～単相	0.1kW				190 (φ18)				23 (φ22)		
		0.2kW				270 (φ22)				23 (φ22)		
		0.4kW				370 (φ28)				33 (φ28)		

モータ種類	主形式	減速比		5	7.5	10	15	20	30	40	50	60
		出力回転数 (r/min)	6Hz	35	23	18	12	8.8	5.8	4.4	3.5	2.9
			60Hz	350	233	175	117	88	58	44	35	29
インバータモータ用	RNHM 3～インバータ	0.1kW				190 (φ18)				23 (φ22)		
		0.2kW				270 (φ22)				33 (φ28)		
		0.4kW				370 (φ28)				43 (φ32)		
		0.75kW				470 (φ32)				53 (φ40)		
		1.5kW				54 (φ40)						
		2.2kW				63 (φ50)						
		3.7kW				64 (φ50)						

モータ種類	主形式	減速比		5	7.5	10	15	20	30	40	50	60
		出力回転数 (r/min)	6Hz	35	23	18	12	8.8	5.8	4.4	3.5	2.9
			60Hz	350	233	175	117	88	58	44	35	29
高効率モータ	RNHM 3～高効率	0.2kW				270 (φ22)				33 (φ28)		
		0.4kW				370 (φ28)				43 (φ32)		
		0.75kW				470 (φ32)				53 (φ40)		
		1.5kW				54 (φ40)						
		2.2kW				63 (φ50)						
		3.7kW				64 (φ50)						

注 1）※の枠番はトルク制限となる機種がありますので選定表でご確認ください。
注 2）単相モータの種類：「CA：コンデンサラン形」「CB：コンデンサ起動コンデンサラン形」「CC：レバーシブルモータ」
注 3）「標準組合せ」とは、均一負荷で 10 時間／日運転をする用途において、当社が推奨する組合せ機種のことです。
注 4）＜ J1 ＞表示のある枠番は、枠番の他に補助形式＜ J1 ＞が必要です。詳しくは B14 頁をご覧ください。
注 5）屋外形、軽防塵形、安全増防爆形、防水形（IP65）の製作範囲は B10 ～ B13 頁をご覧ください。

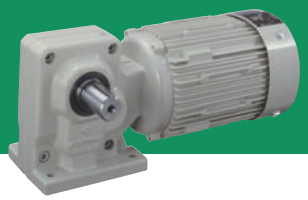

80	100	120	150	200	240	300	360	480	600	720	900	1200	1440
18	15	12	9.7	7.3	6.0	4.8	4.0	3.0	2.4	2.0	1.6	1.2	1.0
22	18	15	12	8.8	7.3	5.8	4.9	3.6	2.9	2.4	1.9	1.5	1.2
20 (φ22)			25 (φ22) ※			1340(φ28) ※ <J1>			1340(φ28) ※ <J1>				
						1440(φ32)<J1>			1440(φ32) ※ <J1>				
30 (φ28)			35 (φ28) ※			1440(φ32) ※ <J1>			1440(φ32) ※ <J1>				
						1540(φ40)<J1>			1540(φ40) ※ <J1>				
40 (φ32)			45 (φ32)			1540(φ40) ※ <J1>							
40 (φ32)			45 (φ32) ※			1540(φ40) ※ <J1>							
50 (φ40)			55 (φ40) ※										
50 (φ40)			55 (φ40) ※										
	60(φ50)												
	60(φ50)												
60 (φ50)													

ベベル・バディボックス減速機で対応します。
カタログをご請求ください。

80	100	120	150	200	240	300	360	480	600	720	900	1200	1440
18	15	12	9.7	7.3	6.0	4.8	4.0	3.0	2.4	2.0	1.6	1.2	1.0
22	18	15	12	8.8	7.3	5.8	4.9	3.6	2.9	2.4	1.9	1.5	1.2
20 (φ22)			35 (φ28)			1340(φ28) ※ <J1>			1340(φ28) ※ <J1>				
						1440(φ32)<J1>			1440(φ32) ※ <J1>				
30 (φ28)			45 (φ32)			1440(φ32) ※ <J1>			1440(φ32) ※ <J1>				
						1540(φ40)<J1>			1540(φ40) ※ <J1>				
40 (φ32)			55 (φ40)										

80	100	120	150	200	240	300	360	480	600	720	900	1200	1440
2.2	1.8	1.5	1.2	0.9	0.7	0.6	0.5	0.4	0.3	0.2	0.2	0.2	0.1
22	18	15	12	8.8	7.3	5.8	4.9	3.6	2.9	2.4	1.9	1.5	1.2
30 (φ28)			35 (φ28)			1340(φ28) ※ <J1>			1340(φ28) ※ <J1>				
						1440(φ32)<J1>			1440(φ32) ※ <J1>				
40 (φ32)			45 (φ32)			1440(φ32) ※ <J1>			1440(φ32) ※ <J1>				
						1540(φ40)<J1>			1540(φ40) ※ <J1>				
50 (φ40)			55 (φ40)										
	60(φ50)												
60 (φ50)													

ベベル・バディボックス減速機で対応します。
カタログをご請求ください。

80	100	120	150	200	240	300	360	480	600	720	900	1200	1440
2.2	1.8	1.5	1.2	0.9	0.7	0.6	0.5	0.4	0.3	0.2	0.2	0.2	0.1
22	18	15	12	8.8	7.3	5.8	4.9	3.6	2.9	2.4	1.9	1.5	1.2
40 (φ32)			45 (φ32)			1440(φ32) ※ <J1>			1440(φ32) ※ <J1>				
						1540(φ40)<J1>			1540(φ40) ※ <J1>				
50 (φ40)			55 (φ40)										
	60(φ50)												
60 (φ50)													

ベベル・バディボックス減速機で対応します。
カタログをご請求ください。

モータ製作範囲一覧表
三相モータ

中空軸（ホローシャフト）形

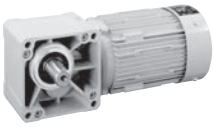

中実軸・フランジ取付形

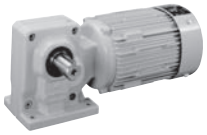

中実軸・脚取付形

取付方式			モータ容量	屋内形									
				ブレーキ無		ブレーキ付		耐熱クラス（◎：標準　◇：オプション）（ブレーキの耐熱クラスは、Bが標準）				端子箱仕様	
選定表 B34頁	選定表 B136頁	選定表 B212頁		200V級	400V級	200V級	400V級	E	B	F	H	材質	丸穴式
中空軸（ホローシャフト）形	中実軸・フランジ取付形		15W	○	—	○	—	◎	◇	—	—	端子箱無	
			25W	○	—	○	—	◎	◇	—	—	端子箱無	
			40W	○	—	○	—	◎	◇	—	—	端子箱無	
			60W	○	—	○	—	◎	◇	—	—	端子箱無	
			90W	○	—	○	—	◎	◇	—	—	端子箱無	
		中実軸・脚取付形	0.1kW	○	○	○	○	◎	◇	◇	◇	樹脂	φ12.5
			0.2kW	○	○	○	○	◎	◇	◇	◇	樹脂	φ12.5
			0.25kW	○	○	○	○	◎	◇	◇	◇	樹脂	φ12.5
			0.4kW	○	○	○	○	◎	◇	◇	◇	樹脂	φ12.5
			0.55kW	○	○	○	○	—	◎	◇	◇	鋼板	φ23
			0.75kW	○	○	○	○	—	◎	◇	◇	鋼板	φ23
			1.1kW	○	○	○	○	—	◎	◇	◇	鋼板	φ23
			1.5kW	○	○	○	○	—	◎	◇	◇	鋼板	φ23
			2.2kW	○	○	○	○	—	◎	◇	◇	鋼板	φ23
			3.0kW	○	○	○	○	—	◎	◇	◇	鋼板	φ23
			3.7kW	○	○	○	○	—	◎	◇	◇	鋼板	φ23
			5.5kW	○	○	○	○	—	—	◎	◇	鋼板	φ43
			7.5kW	○	○	○	○	—	◎	◇	◇	鋼板	φ43
			11kW	○	○	○	○	—	◎	◇	◇	鋼板	φ43

屋内形 0.1 ～ 11kW は、端子箱無も製作可能です。

取付方式			モータ容量	屋外形・軽防塵形									
				ブレーキ無		ブレーキ付		耐熱クラス（◎：標準　◇：オプション）（ブレーキの耐熱クラスは、Bが標準）				端子箱仕様	
寸法図 B270頁	寸法図 B276頁	寸法図 B282頁		200V級	400V級	200V級	400V級	E	B	F	H	材質	電線管式
中空軸（ホローシャフト）形	中実軸・フランジ取付形	中実軸・脚取付形	0.1kW	○	○	○	○	◎	◇	◇	◇	アルミ	PF1/2
			0.2kW	○	○	○	○	◎	◇	◇	◇	アルミ	PF1/2
			0.25kW	○	○	○	○	◎	◇	◇	◇	アルミ	PF1/2
			0.4kW	○	○	○	○	◎	◇	◇	◇	アルミ	PF1/2
			0.55kW	○	○	○	○	—	◎	◇	◇	鋼板	PF3/4
			0.75kW	○	○	○	○	—	◎	◇	◇	鋼板	PF3/4
			1.1kW	○	○	○	○	—	◎	◇	◇	鋼板	PF3/4
			1.5kW	○	○	○	○	—	◎	◇	◇	鋼板	PF3/4
			2.2kW	○	○	○	○	—	◎	◇	◇	鋼板	PF3/4
			3.0kW	○	○	○	○	—	◎	◇	◇	鋼板	PF1
			3.7kW	○	○	○	○	—	◎	◇	◇	鋼板	PF1
			5.5kW	○	○	○	○	—	—	◎	◇	鋼板	PF1
			7.5kW	○	○	○	○	—	◎	◇	◇	鋼板	PF1
			11kW	○	○	○	○	—	◎	◇	◇	鋼板	PF1 1/4

技術資料		
	モータ特性表	E37頁
	ブレーキ特性表	E54頁
	端子箱取付位置	E48頁
	モータ結線例	E62頁

取付方式			モータ容量	防水形（IP65）									
				ブレーキ無		ブレーキ付		耐熱クラス（◎：標準　◇：オプション）（ブレーキの耐熱クラスは、Bが標準）				端子箱仕様	
寸法図 B292頁	寸法図 B308頁	寸法図 B326頁		200V級	400V級	200V級	400V級	E	B	F	H	材質	電線管式
中空軸（ホローシャフト）形	中実軸・フランジ取付形		15W	○	—	○	—	◎	◇	—	—	端子箱無 キャプタイヤケーブル	
			25W	○	—	○	—	◎	◇	—	—	端子箱無 キャプタイヤケーブル	
			40W	○	—	○	—	◎	◇	—	—	端子箱無 キャプタイヤケーブル	
			60W	○	—	○	—	◎	◇	—	—	端子箱無 キャプタイヤケーブル	
			90W	○	—	○	—	◎	◇	—	—	端子箱無 キャプタイヤケーブル	
		中実軸・脚取付形	0.1kW	○	○	—	—	◎	◇	◇	◇	アルミ	PF1/2
			0.2kW	○	○	—	—	◎	◇	◇	◇	アルミ	PF1/2
			0.25kW	○	○	—	—	◎	◇	◇	◇	アルミ	PF1/2
			0.4kW	○	○	—	—	◎	◇	◇	◇	アルミ	PF1/2
			0.55kW	○	○	—	—	—	◎	◇	◇	鋼板	PF3/4
			0.75kW	○	○	—	—	—	◎	◇	◇	鋼板	PF3/4
			1.1kW	○	○	—	—	—	◎	◇	◇	鋼板	PF3/4
			1.5kW	○	○	—	—	—	◎	◇	◇	鋼板	PF3/4
			2.2kW	○	○	—	—	—	◎	◇	◇	鋼板	PF3/4

取付方式			モータ容量	安全増防爆形（eG3）							
				ブレーキ無				耐熱クラス（◎：標準　◇：オプション）		端子箱仕様	
				屋内形		屋外形					
寸法図 B330頁	寸法図 B332頁	寸法図 B335頁		200V級	400V級	200V級	400V級	B	F	材質	電線管式
中空軸（ホローシャフト）形	中実軸・フランジ取付形	中実軸・脚取付形	0.1kW	○	○	○	○	◎	◇	アルミ	PF1/2
			0.2kW	○	○	○	○	◎	◇	アルミ	PF1/2
			0.25kW	—	—	—	—	—	—	—	—
			0.4kW	○	○	○	○	—	◎	アルミ	PF1/2
			0.55kW	—	—	—	—	—	—	—	—
			0.75kW	○	○	○	○	—	◎	鋼板	PF3/4
			1.1kW	—	—	—	—	—	—	—	—
			1.5kW	○	○	○	○	—	◎	鋼板	PF3/4
			2.2kW	○	○	○	○	—	◎	鋼板	PF3/4
			3.0kW	—	—	—	—	—	—	—	—
			3.7kW	○	○	○	○	◎	◇	鋼板	PF1
			5.5kW	○	○	○	○	◎	◇	鋼板	PF1
			7.5kW	○	○	○	○	◎	◇	鋼板	PF1
			11kW	○	○	○	○	◎	◇	鋼板	PF1 1/4

直交軸ギヤモータ 製作範囲一覧表
単相モータ

中空軸（ホローシャフト）形

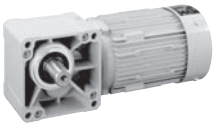

中実軸・フランジ取付形

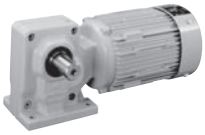

中実軸・脚取付形

技術資料		
	モータ特性表	E39頁
	ブレーキ特性表	E54頁
	端子箱取付位置	E48頁
	モータ結線例	E62頁

取付方式			モータ容量	屋内形									
				ブレーキ無		ブレーキ付		耐熱クラス（◎：標準　◇：オプション）（ブレーキの耐熱クラスは、Bが標準）				端子箱仕様	
選定表 B78頁	選定表 B166頁	選定表 B232頁		100V級	200V級	100V級	200V級	E	B	F	H	材質	丸穴式
中空軸（ホローシャフト）形	中実軸・フランジ取付形		15W	○	—	○	—	◎	◇	—	—	端子箱無	
			25W	○	—	○	—	◎	◇	—	—	端子箱無	
			40W	○	—	○	—	◎	◇	—	—	端子箱無	
			60W	○	—	○	—	◎	◇	—	—	端子箱無	
			90W	○	—	○	—	◎	◇	—	—	端子箱無	
		中実軸・脚取付形	0.1kW	○	○	○	○	—	◎	—	—	鋼板	φ23
			0.2kW	○	○	○	○	—	◎	—	—	鋼板	φ23
			0.4kW	○	○	○	○	—	◎	—	—	鋼板	φ23

取付方式			モータ容量	屋外形・軽防塵形									
				ブレーキ無		ブレーキ付		耐熱クラス（◎：標準　◇：オプション）（ブレーキの耐熱クラスは、Bが標準）				端子箱仕様	
寸法図 B272頁	寸法図 B278頁	寸法図 B284頁		100V級	200V級	100V級	200V級	E	B	F	H	材質	電線管式
中空軸（ホローシャフト）形	中実軸・フランジ取付形	中実軸・脚取付形	0.1kW	○	○	○	○	—	◎	—	—	鋼板	PF1/2
			0.2kW	○	○	○	○	—	◎	—	—	鋼板	PF1/2
			0.4kW	○	○	○	○	—	◎	—	—	鋼板	PF1/2

取付方式		モータ容量	防水形（IP65）									
			ブレーキ無		ブレーキ付		耐熱クラス（◎：標準　◇：オプション）（ブレーキの耐熱クラスは、Bが標準）				端子箱仕様	
寸法図 B303頁	寸法図 B320頁		100V級	200V級	100V級	200V級	E	B	F	H	材質	電線管式
中空軸（ホローシャフト）形	中実軸・フランジ取付形	15W	○	—	○	—	◎	◇	—	—	端子箱無	キャプタイヤケーブル
		25W	○	—	○	—	◎	◇	—	—	端子箱無	キャプタイヤケーブル
		40W	○	—	○	—	◎	◇	—	—	端子箱無	キャプタイヤケーブル

取付方式		モータ容量	レバーシブルモータ							
			ブレーキ無				耐熱クラス（◎：標準　◇：オプション）		端子箱仕様	
			屋内形		屋外形					
選定表 B78頁	選定表 B166頁		100V級	200V級	100V級	200V級	E	B	材質	電線管式
中空軸（ホローシャフト）形	中実軸・フランジ取付形	15W	○	—	—	—	◎	◇	端子箱無	
		25W	○	—	—	—	◎	◇	端子箱無	
		40W	○	—	—	—	◎	◇	端子箱無	
		60W	○	—	—	—	◎	◇	端子箱無	
		90W	○	—	—	—	◎	◇	端子箱無	

直交軸ギヤモータ 製作範囲一覧表
インバータ用モータ、高効率モータ

中空軸（ホローシャフト）形

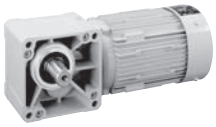

中実軸・フランジ取付形

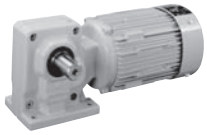

中実軸・脚取付形

技術資料		
	モータ特性表	E40頁
	ブレーキ特性表	E55頁
	端子箱取付位置	E49頁
	モータ結線例	E62頁

●インバータ用モータ

取付方式			モータ容量	屋内形										
				ブレーキ無		ブレーキ付		耐熱クラス（◎：標準 ◇：オプション）（ブレーキの耐熱クラスは、Bが標準）				端子箱仕様	
選定表 B98頁	選定表 B186頁	選定表 B242頁		200V級	400V級	200V級	400V級	E	B	F	H	材質	丸穴式
中空軸（ホローシャフト）形	中実軸・フランジ取付形	中実軸・脚取付形	0.1kW	○	○	○	○	◎	◇	◇	◇	樹脂	φ12.5
			0.2kW	○	○	○	○	◎	◇	◇	◇	樹脂	φ12.5
			0.4kW	○	○	○	○	—	◎	◇	◇	鋼板	φ23
			0.75kW	○	○	○	○	—	◎	◇	◇	鋼板	φ23
			1.5kW	○	○	○	○	—	◎	◇	◇	鋼板	φ23
			2.2kW	○	○	○	○	—	◎	◇	◇	鋼板	φ23
			3.7kW	○	○	○	○	—	—	◎	◇	鋼板	φ23
			5.5kW	○	○	○	○	—	◎	◇	◇	鋼板	φ43
			7.5kW	○	○	○	○	—	◎	◇	◇	鋼板	φ43

屋内形は、端子箱無も製作可能です。

取付方式			モータ容量	屋外形・軽防塵形									
				ブレーキ無		ブレーキ付		耐熱クラス（◎：標準 ◇：オプション）（ブレーキの耐熱クラスは、Bが標準）				端子箱仕様	
寸法図 B274頁	寸法図 B280頁	寸法図 B286頁		200V級	400V級	200V級	400V級	E	B	F	H	材質	電線管式
中空軸（ホローシャフト）形	中実軸・フランジ取付形	中実軸・脚取付形	0.1kW	○	○	○	○	◎	◇	◇	◇	アルミ	PF1/2
			0.2kW	○	○	○	○	◎	◇	◇	◇	アルミ	PF1/2
			0.4kW	○	○	○	○	—	◎	◇	◇	鋼板	PF3/4
			0.75kW	○	○	○	○	—	◎	◇	◇	鋼板	PF3/4
			1.5kW	○	○	○	○	—	◎	◇	◇	鋼板	PF3/4
			2.2kW	○	○	○	○	—	◎	◇	◇	鋼板	PF3/4
			3.7kW	○	○	○	○	—	—	◎	◇	鋼板	PF1
			5.5kW	○	○	○	○	—	◎	◇	◇	鋼板	PF1
			7.5kW	○	○	○	○	—	◎	◇	◇	鋼板	PF1 1/4

●高効率モータ

取付方式			モータ容量	屋内形										
				ブレーキ無		ブレーキ付		耐熱クラス（◎：標準 ◇：オプション）（ブレーキの耐熱クラスは、Bが標準）				端子箱仕様	
選定表 B120頁	選定表 B200頁	選定表 B256頁		200V級	400V級	200V級	400V級	E	B	F	H	材質	丸穴式
中空軸（ホローシャフト）形	中実軸・フランジ取付形	中実軸・脚取付形	0.2kW	○	○	○	○	◎	◇	◇	◇	樹脂	φ12.5
			0.4kW	○	○	○	○	—	◎	◇	◇	鋼板	φ23
			0.75kW	○	○	○	○	—	◎	◇	◇	鋼板	φ23
			1.5kW	○	○	○	○	—	◎	◇	◇	鋼板	φ23
			2.2kW	○	○	○	○	—	◎	◇	◇	鋼板	φ23
			3.7kW	○	○	○	○	—	—	◎	◇	鋼板	φ23
			5.5kW	○	○	○	○	—	◎	◇	◇	鋼板	φ43
			7.5kW	○	○	○	○	—	◎	◇	◇	鋼板	φ43

屋内形は、端子箱無も製作可能です。

取付方式			モータ容量	屋外形・軽防塵形									
				ブレーキ無		ブレーキ付		耐熱クラス（◎：標準 ◇：オプション）（ブレーキの耐熱クラスは、Bが標準）				端子箱仕様	
寸法図 B274頁	寸法図 B280頁	寸法図 B286頁		200V級	400V級	200V級	400V級	E	B	F	H	材質	電線管式
中空軸（ホローシャフト）形	中実軸・フランジ取付形	中実軸・脚取付形	0.2kW	○	○	○	○	◎	◇	◇	◇	アルミ	PF1/2
			0.4kW	○	○	○	○	—	◎	◇	◇	鋼板	PF3/4
			0.75kW	○	○	○	○	—	◎	◇	◇	鋼板	PF3/4
			1.5kW	○	○	○	○	—	◎	◇	◇	鋼板	PF3/4
			2.2kW	○	○	○	○	—	◎	◇	◇	鋼板	PF3/4
			3.7kW	○	○	○	○	—	—	◎	◇	鋼板	PF1
			5.5kW	○	○	○	○	—	◎	◇	◇	鋼板	PF1
			7.5kW	○	○	○	○	—	◎	◇	◇	鋼板	PF1 1/4

中空軸
中実軸 フランジ取付
中実軸 脚取付
ブレーキ無
ブレーキ付
三　相
単　相
単　相 レバーシブル
三　相 インバータ用
高効率 三相モータ
屋内形
オプション 製　品
屋外形
軽防塵形
防水形
安全増 防爆形
入力 ホロー形
概　要
選定表 寸法図
15W
25W
40W
60W
90W
0.1kW
0.2kW
0.25kW
0.4kW
0.55kW
0.75kW
1.1kW
1.5kW
2.2kW
3.0kW
3.7kW
5.5kW
7.5kW
11kW

形式記号と仕様記号
表示の方法

ご注文・ご照会の際は本体形式記号と仕様記号をご指示ください。

ハイポニックの本体形式記号

R	N	Y	M	01	—	1120			—		—	B	—	60
①	②	③	④	⑤		⑥	⑦	⑧		⑨		⑩		⑪

仕様記号

J	2	N	P	B	B

本体形式に添えて、モータの仕様を示す記号体系です。
詳しくは次頁をご参照ください。

① 機種記号

ハイポニック	R

② 出力軸方向

取付方向自由	N

③ 取付方法

中空軸（ホローシャフト）	Y	フランジ取付	F	脚取付	H

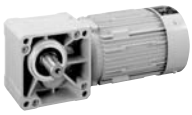
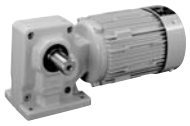

④ 電動機連結方法

モータ直結形	M	入力軸ホロー形	X 注）1

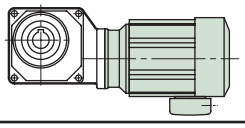
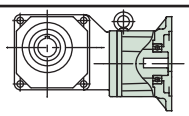

注）1. 詳細はB339頁をご参照ください。
2. 標準機種では90W以下の単相モータに適用されます。
3. 標準機種では0.1kW以上の単相モータに適用されます。
4. 「J1」「X1」は一部の枠番のみに付きます。詳細は選定表の「形式」をご参照ください。
5. 0.1kW以上のモータで適用可能です。また、本記号のハイポニック以外の製品での適用は、各カタログでご確認ください。

⑤ モータ容量記号（4極）

容量記号	0015	0025	004	006	009	01	02	03	05	08
モータ容量 (HP)	15W (1/50)	25W (1/30)	40W (1/20)	60W (1/12)	90W (1/9)	0.1kW (1/8)	0.2kW (1/4)	0.25kW (1/3)	0.4kW (1/2)	0.55kW (3/4)
容量記号	1	1H	2	3	4	5	8	10	15	
モータ容量 (HP)	0.75kW (1)	1.1kW (1.5)	1.5kW (2)	2.2kW (3)	3.0kW (4)	3.7kW (5)	5.5kW (7.5)	7.5kW (10)	11kW (15)	

⑥ 枠番

01	03	05	07	15	17	190	20	23	25	270	30	33	
35	370	40	43	45	470	50	53	54	55	60	63	64	
1010	1110	1120	1210	1220	1230	1240	1310	1320	1330	1340	1410	1420	1430
1440	1510	1520	1521	1522	1530	1531	1540	1630	1631	1632	1633	1634	1640

⑦ 軸出方向

記号	上から見た図	記号	上から見た図	記号	上から見た図	記号	上から見た図
無		L		R		T	
モータ側から見た方向		モータ側から見た方向		モータ側から見た方向		モータ側から見た方向	
軸出し無（中空軸）		左		右		両側	

⑧ 軸種類

メートルサイズ	無	インチサイズ	AGMA Ⅰ	YA
インチサイズ	Y		AGMA Ⅱ	YB
			AGMA Ⅲ	YC

⑨ 補助形式

三相モータ付	無	単相モータ付（コンデンサラン形） 注）2	CA	中実軸 脚取付	J1	中実軸 フランジ取付	X1
三相インバータモータ付	AV	単相モータ付（コンデンサ始動コンデンサラン形） 注）3	CB	注）4		注）4	
高効率三相モータ付	ES	単相 レバーシブルモータ付	CC				

サーボモータ用入力ホロー形は、フランジ記号が付きます。（B340頁参照）

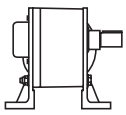
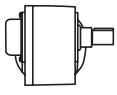

⑩ ブレーキ有無

ブレーキ無	無	ブレーキ付	B	ワンタッチゆるめブレーキ付	C

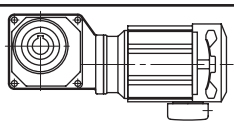
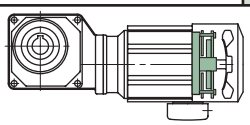
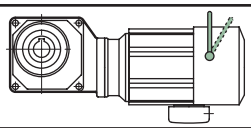

⑪ 減速比

公称減速比　（実減速比は技術資料E10、E11頁をご参照ください）

形式記号と仕様記号
仕様記号について

文章での仕様表記	
形式	RNYM02-1220-30
仕様	樹脂製端子箱付 端子箱取付位置　下 引出口方向（B式） 200V級3定格　屋内形

仕様記号での表記	
形式	RNYM02-1220-30
仕様記号	J2NPBB

仕様記号体系

仕様記号	J	2	N	P	B	B
桁　目	1	2	3	4	5	6
				端子箱仕様		
仕様項目	国別対応	電圧	使用環境	種類	取付位置	引出口方向

1桁目　国別対応

J	日本
U	アメリカ
A	カナダ
E	欧州
C	中国
K	韓国
F	東南アジア
G	ロシア
9	その他

2桁目　下記は1桁目Jの場合

1桁目	2桁目	電圧	
		電圧(V)	周波数(Hz)
J	2	200/200/220	50/60/60
		200/220	60/60　※
	4	400/400/440	50/60/60
		400/440	60/60　※
	1	100/100	50/60
	D	100/100/200/200	50/60/50/60

1桁目"J"以外については、B17頁をご参照ください。
※は三相インバータモータの場合です。
（基底周波数60Hz仕様が標準となります。）

3桁目　使用環境

N	屋内形
A	屋外形
B	軽防塵形
E	安全増防爆形
F	安全増防爆屋外形
W	防水形(IP65)
9	その他

4桁目　端子箱種類

A	アルミ製端子箱
B	アルミ製・端子台付(一部の海外仕様)
P	樹脂製端子箱
S	鋼板製端子箱
Q	樹脂製・端子台付
T	鋼板製・端子台付
X	端子箱なし
C	キャブタイヤケーブル付

5桁目　取付位置（出力側から見て）

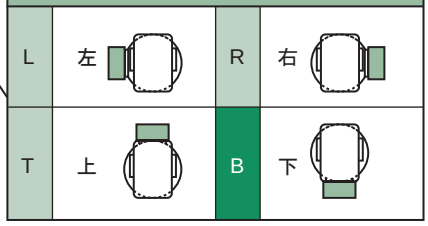

6桁目　引出口方向

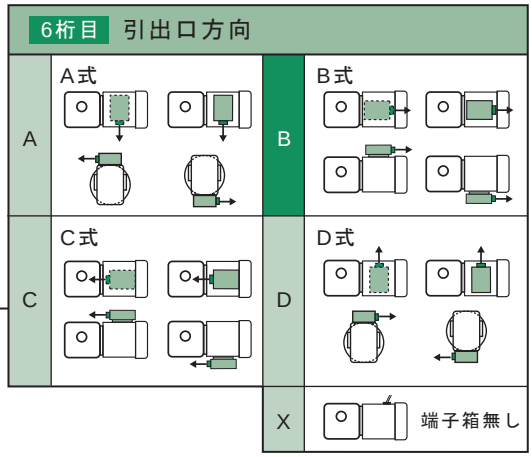

		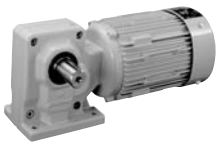	
ハイポニック （90W以下屋内）	ハイポニック （90W以下防水）	ハイポニック （0.4kW屋内標準）	ハイポニック （0.4kW屋内標準）
J ：日本向け 2 ：200V級 N ：屋内形 X ：端子箱なし T ：取付位置　上 X ：端子箱なし	J ：日本向け 2 ：200V級 W：防水形(IP65) C ：キャブタイヤケーブル付 T ：取付位置　上 B ：引出口方向B式	J ：日本向け 2 ：200V級 N ：屋内形 P ：樹脂製端子箱付 L ：取付位置　左 A ：引出口方向A式	J ：日本向け 2 ：200V級 N ：屋内形 P ：樹脂製端子箱付 B ：取付位置　下 B ：引出口方向B式
J2NXTX	J2WCTB	J2NPLA	J2NPBB

注）組合せによっては製作できない場合がありますので、カタログ記載以外の仕様をご希望の場合は、ご照会ください。

仕様記号のご利用について

1. 仕様記号の使用
   仕様記号のご使用は任意です。仕様記号が無く
   文章指示も無い場合はカタログ標準品となります。
2. 仕様記号の記載
   銘板および梱包箱に添付される伝票に記載されます。

ご発注時の指示方法と弊社の対応　○：有り　－：無し

形式	仕様記号	文章	出荷される製品の仕様
○	－	－	カタログ標準仕様
○	－	○	文章指示通りの仕様
○	○	－	仕様記号で指示された仕様
○	○	○	仕様記号＋文章で指示された仕様

ご注意

ハイポニック減速機　中実軸（RNHM、RNFM）の場合、
出力軸位置の左右を見る方向と端子箱の左右を見る方向
が異なりますのでご注意ください。

端子箱	減速機側から見て右か左かを判断
出力軸	モータ側から見て右か左かを判断

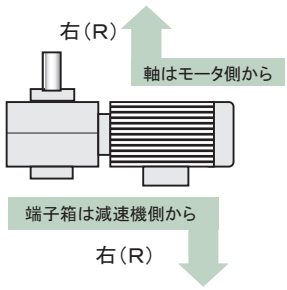

出力軸
軸出方向　右

RNHM02-190R-10
J2NPRA

端子箱
取付位置　右

仕様記号一覧①（モータ容量・種類別）

1桁目＝Jの場合

各製品、容量、仕様別でカタログ標準の場合の仕様記号です。

モータ種類		2桁目	電圧 V	周波数 Hz	ハイポニック モータ容量	RNYM	RNFM L	RNFM R	RNHM L	RNHM R	RNHM T
三相モータ	屋内形 3桁目 N	2	200	50/60	15W～90W	J2NXTX	J2NXTX	J2NXTX	－	－	－
			220	60	0.1～0.4kW	J2NPBB	J2NPLA	J2NPRA	J2NPLA	J2NPRA	J2NPLA
					0.55kW以上	J2NSBB	J2NSLA	J2NSRA	J2NSLA	J2NSRA	J2NSLA
		4	400	50/60	0.1～0.4kW	J4NPBB	J4NPLA	J4NPRA	J4NPLA	J4NPRA	J4NPLA
			440	60	0.55kW以上	J4NSBB	J4NSLA	J4NSRA	J4NSLA	J4NSRA	J4NSLA
補助形式 無し	屋外形 3桁目 A	2	200	50/60	0.1～0.4kW	J2AABB	J2AALB	J2AARB	J2AALB	J2AARB	J2AALB
			220	60	0.75kW以上	J2ASBB	J2ASLB	J2ASRB	J2ASLB	J2ASRB	J2ASLB
		4	400	50/60	0.1～0.4kW	J4AABB	J4AALB	J4AARB	J4AALB	J4AARB	J4AALB
			440	60	0.75kW以上	J4ASBB	J4ASLB	J4ASRB	J4ASLB	J4ASRB	J4ASLB
	防水形（IP65） 3桁目 W	2	200	50/60	15W～90W	J2WCTB	J2WCTB	J2WCTB	－	－	－
			220	60	0.1～0.4kW	J2WABB	J2WALB	J2WARB	J2WALB	J2WARB	J2WALB
					0.75kW以上	J2WSBB	J2WSLB	J2WSRB	J2WSLB	J2WSRB	J2WSLB
	安全増防爆形 3桁目 E	2	200	50/60	0.1～0.4kW	J2EABB	J2EALB	J2EARB	J2EALB	J2EARB	J2EALB
			220	60	0.75kW以上	J2ESBB	J2ESLB	J2ESRB	J2ESLB	J2ESRB	J2ESLB
単相モータ	屋内形 3桁目 N	1	100	50/60	15W～90W	J1NXTX	J1NXTX	J1NXTX	－	－	－
		D	100/200	50/60	0.1～0.4kW	JDNSBB	JDNSLB	JDNSRB	JDNSLB	JDNSRB	JDNSLB
補助形式 CA CB CC	屋外形 3桁目 A	D	100/200	50/60	0.1～0.4kW	JDASBB	JDASLB	JDASRB	JDASLB	JDASRB	JDASLB
	防水形（IP65） 3桁目 W	1	100	50/60	15W～90W	J1WCTB	J1WCTB	J1WCTB	－	－	－
		D	100/200	50/60	0.1～0.4kW	JDWSBB	JDWSLB	JDWSRB	JDWSLB	JDWSRB	JDWSLB
					0.75kW以上	JDWSBB	JDWSLB	JDWSRB	JDWSLB	JDWSRB	JDWSLB
インバータモータ 補助形式 AV	屋内形 3桁目 N	2	200	60	0.1～0.2kW	J2NPBB	J2NPLA	J2NPRA	J2NPLA	J2NPRA	J2NPLA
			220	60	0.4kW以上	J2NSBB	J2NSLA	J2NSRA	J2NSLA	J2NSRA	J2NSLA
		4	400	60	0.1～0.2kW	J4NPBB	J4NPLA	J4NPRA	J4NPLA	J4NPRA	J4NPLA
			440	60	0.4kW以上	J4NSBB	J4NSLA	J4NSRA	J4NSLA	J4NSRA	J4NSLA
	屋外形 3桁目 A	2	200	60	0.1～0.2kW	J2AABB	J2AALB	J2AARB	J2AALB	J2AARB	J2AALB
			220	60	0.4kW以上	J2ASBB	J2ASLB	J2ASRB	J2ASLB	J2ASRB	J2ASLB
		4	400	60	0.1～0.2kW	J4AABB	J4AALB	J4AARB	J4AALB	J4AARB	J4AALB
			440	60	0.4kW以上	J4ASBB	J4ASLB	J4ASRB	J4ASLB	J4ASRB	J4ASLB
高効率モータ 補助形式 ES	屋内形 3桁目 N	2	200	50/60	0.2kW	J2NPBB	J2NPLA	J2NPRA	J2NPLA	J2NPRA	J2NPLA
			220	60	0.4kW以上	J2NSBB	J2NSLA	J2NSRA	J2NSLA	J2NSRA	J2NSLA
		4	400	50/60	0.2kW	J4NPBB	J4NPLA	J4NPRA	J4NPLA	J4NPRA	J4NPLA
			440	60	0.4kW以上	J4NSBB	J4NSLA	J4NSRA	J4NSLA	J4NSRA	J4NSLA

仕様記号一覧②（向け先国別・2桁目と適用電圧・周波数）

1桁目	国別対応	2桁目	電圧	
			電圧(V)	周波数(Hz)
J	日本	2	200/200/220	50/60/60
			200/220	60/60 ※
		4	400/400/440	50/60/60
			400/440	60/60 ※
		1	100/100	50/60
		D	100/100/200/200	50/60/50/60
U	アメリカ	B	230/460	60
A	カナダ	B	230/460	60
E	欧州	8	230/400	50
			230/400	60 ※
C	中国	C	220/380	50
			220/380	60 ※
K	韓国	C	220/380	60
		L	220/440	60
F	東南アジア	8	230/400	50
			230/400	60 ※
G	ロシア	C	220/380	50
			220/380	60 ※
9	その他	9		

※は三相インバータモータの場合です。（基底周波数60Hz仕様が標準となります。）

形式記号と仕様記号の一例

お客様が選定した機種の本体形式記号や仕様記号がどのように表されるのか。
その一例をご紹介します。

【例1】

モータ　：三相モータ・屋内形
ブレーキ　：付
電源　：三相200V・50Hz
モータ出力　：25W
減速比　：1/30
出力軸形状　：中空軸
端子箱や位置、引出口は標準

機種選定
（機種選定についての詳細は B22頁をご参照ください。）

選定された機種の本体形式
RNYM0025−03−B−30

仕様記号
J2NXTX

【例2】

モータ　：三相モータ・屋内形
ブレーキ　：無し
電源　：三相400V・60Hz
モータ出力　：0.4kW
減速比　：1/80
出力軸形状　：中実軸脚付・軸右出し
端子箱や位置、引出口は標準

機種選定
（機種選定についての詳細は B23頁をご参照ください。）

選定された機種の本体形式
RNHM05−40R−80

仕様記号
J4NPRA

【例3】

モータ　：三相インバータ用モータ・屋外形
ブレーキ　：無し
電源　：三相200V・60Hz※
モータ出力　：0.75kW
減速比　：1/15
出力軸形状　：中空軸
端子箱や位置、引出口は標準

機種選定
（機種選定についての詳細は B22頁をご参照ください。）

選定された機種の本体形式
RNYM1−1420−AV−15

仕様記号
J2ASBB

※ インバータ用モータは60Hzが標準です。
50Hzは特殊品となりますのでご紹介ください。

三相・単相ハイポニック減速機

モータ部　注）2

種類	項目	標準仕様		内蔵形ブレーキ付標準仕様
三相モータ	容量範囲 注）1	15W～11kW　4極		15W～11kW　4極 SB, MB, FBブレーキ（ノンアスベストライニング）
	保護方式 外被構造	IP44（屋内）全閉外扇形 （15W，25W，40W，60W，90W，0.1kWは，全閉自冷形）		IP44（屋内）全閉外扇形（枠番01#，07#の15W～60W含む） （40W，60W，90W，0.1kWは，全閉自冷形）
	電　源	3定格電源 200V 50／60Hz、220V 60Hz　又は 400V 50／60Hz、440V 60Hz （15W，25W，40W，60W，90Wは，200V 50/60Hz，220V 60Hz）		3定格電源 200V 50／60Hz、220V 60Hz　又は 400V 50／60Hz、440V 60Hz （15W，25W，40W，60W，90Wは，200V 50/60Hz，220V 60Hz）
	耐熱クラス	15W～0.4kW　4極　E　　5.5kW　4極　F 0.55～3.7kW, 7.5kW, 11kW　4極　B		15W～0.4kW　4極　E（ブレーキは、B）　5.5kW　4極　F 0.55～3.7kW, 7.5kW, 11kW　4極　B
	時間定格	連続定格		連続定格
	始動方式	直入れ		直入れ
	口出線（ラグ式）	15W～7.5kW　4極　3本 11W　4極　6本（人ー△始動可能）		15W～7.5kW　4極　5本 11W　4極　8本（人ー△始動可能）
	規　格	JIS C 4034-1		JIS C 4034-1
単相モータ（インダクション）／単相レバーシブルモータ		インダクション	レバーシブル	インダクション
	容量範囲 注）1	15W～0.4kW　4極	15W～90W　4極	15W～0.4kW　4極 SB, MB, FBブレーキ（ノンアスベストライニング）
	保護方式 外被構造	IP44（屋内）全閉外扇形 （15W，25W及び枠番17#の 40Wは全閉自冷形）	IP44（屋内）全閉外扇形 （15W，25W及び枠番17#の 40Wは全閉自冷形）	IP44（屋内）全閉外扇形 （枠番17#の40Wは全閉自冷形）
	電　源	100V，200V 50／60Hz （2重電圧） 15W～90Wは，100V 50／60Hz	100V 50／60Hz	100V，200V 50／60Hz（2重電圧） 15W～90Wは，100V 50／60Hz
	耐熱クラス	15W～90W　4極　E 0.1～0.4kW　4極　B	15W～90W　4極　E	15W～90W　4極　E（ブレーキは、B） 0.1～0.4kW　4極　B
	時間定格	連続定格	30分定格	連続定格
	始動方式	15W～90W　4極コンデンサ運転 0.1～0.4kW　4極 コンデンサ始動コンデンサ運転	コンデンサ運転	15W～90W　4極　コンデンサ運転 0.1～0.4kW　4極　コンデンサ始動コンデンサ運転
	口出線（ラグ式）	15W～90W　4極　3本 0.1～0.4kW　4極　6本		15W～90W　4極　5本 0.1～0.4kW　4極　8本
	規　格	JIS C 4034-1		JIS C 4034-1
三相インバータ用モータ	容量範囲 注）1	0.1～7.5kW　4極		0.1～7.5kW　4極 FBブレーキ（ノンアスベストライニング）
	保護方式 外被構造	IP44（屋内） 全閉外扇形		IP44（屋内） 全閉外扇形
	電　源	200V 60Hz、220V 60Hz		200V 60Hz、220V 60Hz
	耐熱クラス	0.1～2.2kW, 5.5kW, 7.5kW　4極　B／3.7kW　4極　F		
	時間定格	連続定格（6～60Hz定トルク特性）		連続定格（6～60Hz定トルク特性）
	口出線（ラグ式）	0.1kW～5.5kW　4極　3本 7.5kW　4極　6本（商用電源による人ー△始動可能）		0.1kW～5.5kW　4極　5本 7.5kW　4極　8本（商用電源による人ー△始動可能）
	規　格	JIS準拠		JIS準拠
高効率三相モータ	容量範囲 注）1	0.2～7.5kW　4極		0.2～7.5kW　4極 FBブレーキ（ノンアスベストライニング）
	保護方式 外被構造	IP44（屋内） 全閉外扇形		IP44（屋内） 全閉外扇形
	電　源	200V 50/60Hz、220V/60Hz　又は　400V 50/60Hz, 440V/60Hz		200V 50/60Hz、220V/60Hz　又は　400V 50/60Hz, 440V/60Hz
	耐熱クラス	0.2,0.4kW　4極 E 0.75kW～2.2kW ,5.5,7.5kW　4極 B 3.7kW　4極 F		0.2,0.4kW　4極 E（ブレーキは、B） 0.75kW～2.2kW ,5.5,7.5kW　4極 B 3.7kW　4極 F
	時間定格	連続定格		連続定格
	口出線（ラグ式）	3本		5本
	規　格	JIS C 4034-1、効率値はJIS C 4212およびIEC60034-30(0.75～3.7kW)対応		

注）1. 容量範囲は減速機タイプによって異なります。機種一覧表をご参照ください。
2. モータの特性、ブレーキについては、E37～E40頁、E54～E61頁をご参照ください。
3. 標準端子箱取付位置は、E53頁をご参照ください。（15W～90Wは端子箱なしが標準です。）

標準仕様

ギヤ部

項目	標準仕様
潤滑方式	専用特殊グリースによる、グリース潤滑（工場出荷時にグリースを充填しております。）
減速方式	ハイポイドギヤとインボリュートギヤの組み合わせ
材　　質	ケーシング：アルミニウム合金（枠番60#，63#，64#，1634#は、鋳鉄）歯車：クロムモリブデン鋼

その他

項目		標準仕様
周囲条件	設置場所	屋内（塵埃の少ない、水のかからない場所）、振動1G以下。
	周囲温度	−10〜40℃
	周囲湿度	85%以下　ただし、結露しないこと
	標　　高	1000m以下
	雰 囲 気	腐食性ガス、爆発性ガス、蒸気などがないこと。塵埃を含まない換気の良い場所であること。
据付角度		制限なし
塗　　装		・ギヤモータ 塗装質：エポキシポリエステル系　塗装色：マンセル 5Y8/1相当（近似値） ・入力ホロー形 ［汎用モータ用］　塗装質：エポキシポリエステル系　塗装色：マンセル 5Y8/1相当（近似値） ［サーボモータ用］　塗装質：アクリルウレタン系　塗装色：つや消し黒（マンセルN1.0）

注）4. 標準出力軸回転方向は、E7〜E9頁をご参照ください。
5. 15W〜90W　RNFMシリーズ（中実軸フランジ取付形）の出力軸の回転部分は下写真の軸部分（拡大写真）になります。
6. ギヤモータを密閉した場所へ据付ける場合は、周囲温度が40℃以下であることをご確認ください。

注）5

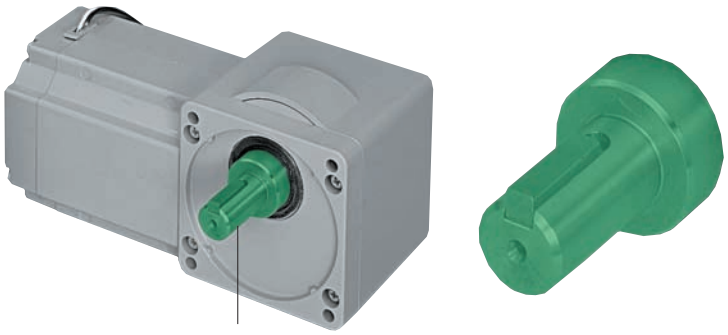

15W〜90W・RNFMシリーズ（中実軸フランジ取付形）の出力軸回転部分

中空軸
中実軸 フランジ取付
中実軸 脚取付
ブレーキ無
ブレーキ付
三　相
単　相
単　相 レバーシブル
三　相 インバータ用
高効率 三相モータ
屋内形
オプション 製　品
屋外形
軽防塵形
防水形
安全増 防爆形
入力 ホロー形
概　要
選定表 寸法図
15W
25W
40W
60W
90W
0.1kW
0.2kW
0.25kW
0.4kW
0.55kW
0.75kW
1.1kW
1.5kW
2.2kW
3.0kW
3.7kW
5.5kW
7.5kW
11kW

セレクションガイド 1
モータ種類

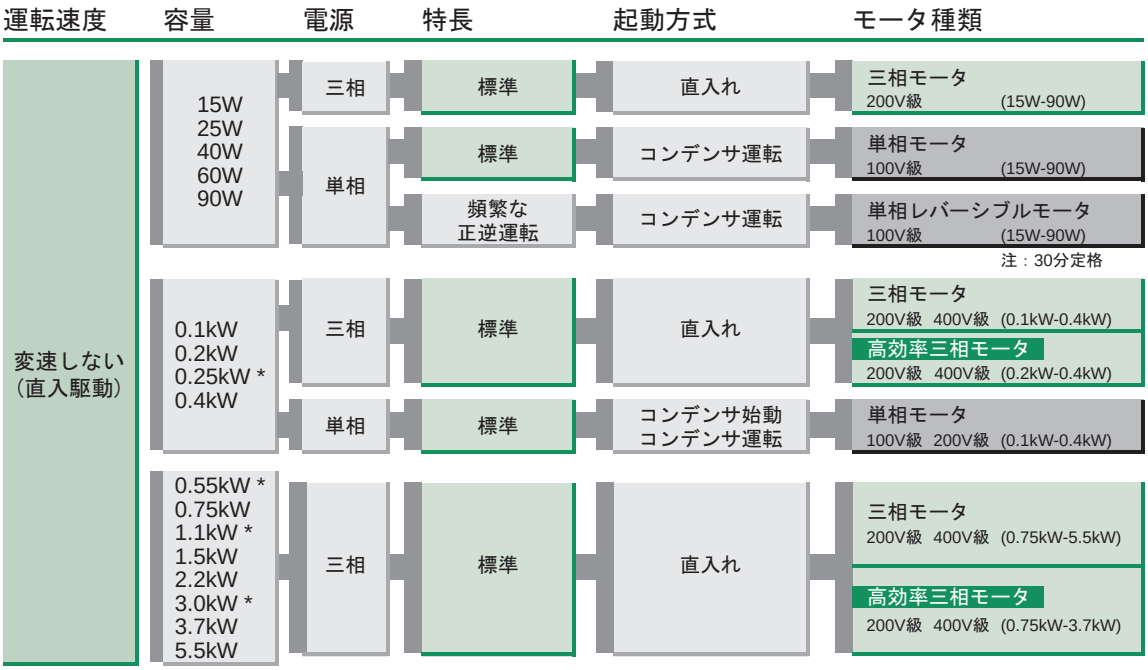

＊印の容量は、三相モータのみ。

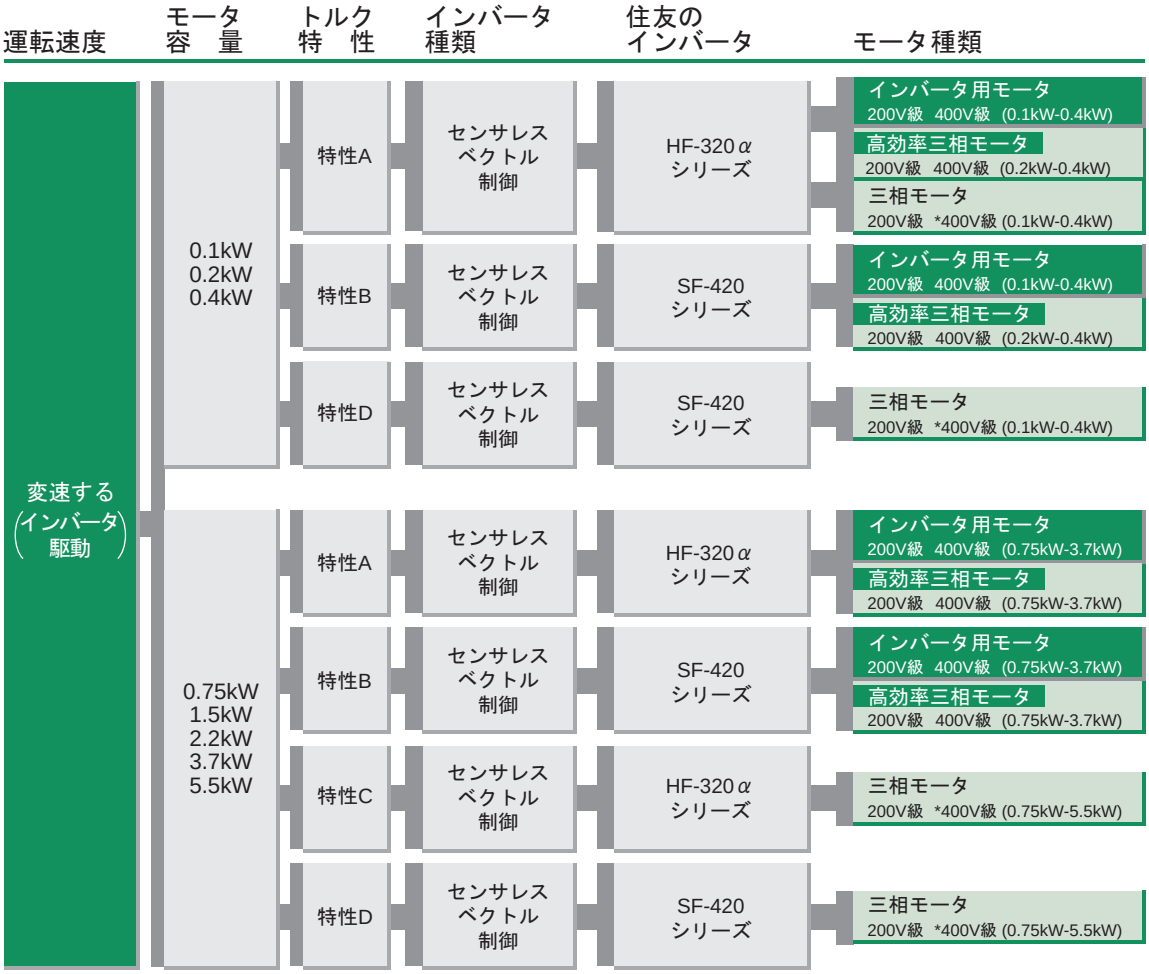

注）インバータ駆動の際は、使用条件（周囲温度、負荷条件等）により、インバータ容量のアップが必要ですのでご照会ください。

*汎用モータ(400V級)をインバータ駆動する際は絶縁対策が必要ですのでご照会ください。

仕様　減速機

モータ種類	防爆	保護方式	RNYM	RNFM	RNHM
三相モータ	非防爆	屋内形	B34	B138	B214
		屋外形	B272	B278	B284
		防水形(IP65)	B294	B310	B328
	安全増防爆 ＊1	屋内形	B332	B334	B336
		屋外形	本カタログに掲載していませんが製作可能です。		
	耐圧防爆 ＊2		お問合せください。		
単相モータ ＊3	非防爆	屋内形	B78	B168	B234
		屋外形	B272	B278	B284
		防水形(IP65)	B305	B322	
単相レバーシブルモータ ＊3	非防爆	屋内形	B78	B168	
		防水形(IP65)	B305	B322	
三相インバータ用モータ	非防爆	屋内形	B98	B188	B244
		屋外形	B272	B278	B284
	耐圧防爆		お問合せください。		
高効率三相モータ	非防爆	屋内形	B120	B202	B258
		屋外形	B276	B282	B288

＊1 安全増防爆形モータはインバータで駆動することは出来ません。
＊2 三相モータの耐圧防爆形モータはインバータ駆動することは出来ません。
＊3 単相モータ、単相レバーシブルモータはインバータ駆動することは出来ません。

SF-420

始動トルク150%以上
自動省エネモード搭載
ジョグダイヤルによる
簡単操作・設定

電源
三相200V　0.1-2.2kW
単相200V　0.2-2.2kW
単相100V　0.1-0.75kW

HF-320α

高始動トルク200%
ノイズフィルタ標準装備
簡単メンテナンス（長寿命）
着脱式制御端子基板採用
電源
三相200V　0.2-7.5kW
三相400V　0.4-7.5kW
単相200V　0.2-2.2kW

特性A:定トルク運転特性　特性B:定トルク運転特性　特性C:低減トルク運転特性　特性D:低減トルク運転特性

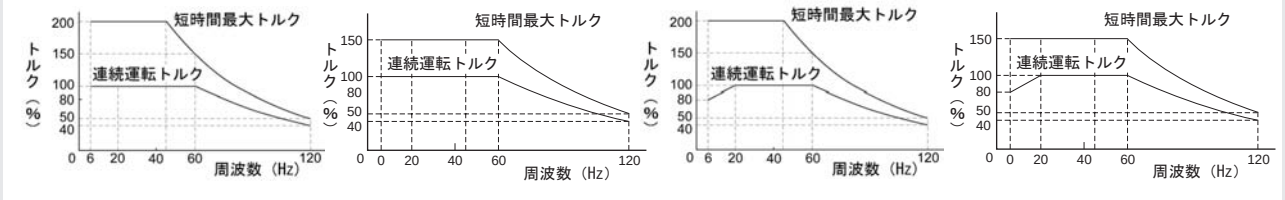

選定手順　中空軸（RNYM タイプ）

中空軸タイプ
（RNYMシリーズ）
の機種選定フロー

記号説明

Tℓ　：ギヤモーター出力軸に於ける実伝達トルク〔N·m〕
Tout：ギヤモーターの許容出力トルク〔N·m〕
Te　：等価伝達トルク〔N·m〕
Pr　：実ラジアル荷重〔N〕
Pro　：許容ラジアル荷重〔N〕
Lf　：位置係数
Cf　：連結係数
Fs　：衝撃係数
A_R　：トルクアームの長さ〔mm〕
A_{RO}：基準トルクアームの長さ〔mm〕

選定例

○Tℓ=50〔N·m〕
○チェーンコンベヤ（均一荷重）
○10時間／日
○50〔r/min〕
○50〔Hz〕
○三相モータ 屋内仕様
○中空軸タイプ

等価伝達トルクTeの決定

Te＝Tℓ×ギヤモータの負荷係数〔N·m〕
（50＝50×1.0）

Tℓ（50 N·m）← 実伝達トルク
負荷係数（1.0）← 表B5, B6（B25頁）← 負荷条件 運転時間

用途に合った負荷係数を選定してください。
始動·停止を繰り返す場合は、B26頁で、
モータ許容熱容量を確認してください。

減速比と出力回転数

減速比	出力回転数 n2 r/min 50Hz	60Hz
5	290	350
7.5	193	233
10	145	175
12	121	146
15	96.7	117
20	72.5	87.5
25	58.0	70.0
30	48.3	58.3

50〔r/min〕, 50〔Hz〕 ← 出力回転数 電源周波数

※ 出力回転数は、
モータ回転数を
50Hz : 1450 r/min、
60Hz : 1750 r/min
としたときの代表値です。

Te
(50N·m)

減速比（30）を選定

機種（容量記号－枠番－減速比）の決定

Tout×SF≧Teとなる機種を選定
（67.3×1.0≧50）

Tout（67.3 N·m）← モータ容量の選定 Tout≧Tℓとなるモータ容量を選定（67.3 > 50） ← 選定表 B33～B75頁
モータ容量 0.4kWを選定（SF:1.0）

機種（RNYM05-1220－△－○－30）

フランジ取付の場合

ラジアル荷重のチェック

注）2.

$$Pr \leqq \frac{Pro}{Lf \times Cf \times Fs}$$

$$\left(1500 \leqq \frac{1520}{1.0 \times 1.0 \times 1.0}\right)$$

満足しない場合は、サービスファクター、容量記号、枠番を上げた機種で今一度確認

Pr(1500N) ← 実ラジアル荷重
Lf(1.0) ← 表B1 ← 位置係数
Cf(1.0) ← 表B2 ← 連結係数
Fs(1.0) ← 表B3 ← 衝撃係数
Pro(1520N) ← 選定表 B33～B75頁

軸上取付の場合

トルクアームの長さA_Rのチェック

$A_R \geqq A_{RO} \times Lf \times Fs$
（200≧100×1×1）

A_R(200mm) ← トルクアームの長さ
Lf(1.0) ← 表B1 ← 位置係数
Fs(1.0) ← 表B3 ← 衝撃係数
ARO (100mm) ← 表B4 ← 基準トルクアームの長さ

注）1.

被動軸等の強度チェック

被動軸、軸受、トルクアームの強度チェックを行ってください(チェック方法はE14～E16頁をご覧ください)

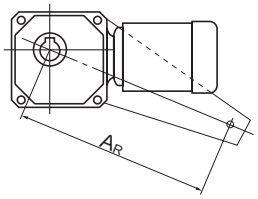

形式（RNYM05－1220－△－○－30）

仕様、寸法の確認

○仕様の確認→B18頁“標準仕様”
※ 電源電圧、屋内·屋外の区別は形式に明記されませんので、ご注文の際にお申し付けください。
○寸法の確認　B33～B75頁（三相モータ）

三相 ← モータの種類
ブレーキ無 ← ブレーキ有無

形式（RNYM05－1220－30）

〔フランジ取付、脚取付の場合〕
●Pr=1500〔N〕
●荷重点：出力軸端から20〔mm〕
●衝撃：ほとんど無
●連結：チェーン連結

〔軸上取付の場合〕
●AR：200〔mm〕
●荷重点：出力軸端から20〔mm〕
●衝撃：ほとんど無

注）1.トルクアームの長さとは、被動軸軸心から、トルクアーム回り止めまでの距離のことを示します。
2.スラスト荷重が掛かる場合は、E5頁の式でチェックして下さい。

取付の注意　B27～B29頁参照

出力軸と連結器の強度を確認（キー面圧等）

起動·停止時の最大トルクで確認してください。

中実軸タイプ
(RNFM･RNHMシリーズ)
の機種選定フロー

記号説明

Tℓ　：ギヤモーター出力軸に於ける実伝達トルク〔N･m〕
Tout：ギヤモーターの許容出力トルク〔N･m〕
Te　：等価伝達トルク〔N･m〕
Pr　：実ラジアル荷重〔N〕
Pro　：許容ラジアル荷重〔N〕
Lf　：位置係数
Cf　：連結係数
Fs　：衝撃係数

等価伝達トルクTeの決定

Te＝Tℓ× ギヤモータの負荷係数〔N・m〕
（50 ＝ 50 × 1.0）

Tℓ（50 N・m）← 実伝達トルク

負荷係数(1.0) ← 表B5, B6（B25頁） ← 負荷条件 運転時間

減速比と出力回転数

減速比	出力回転数 n2 r/min	
	50Hz	60Hz
5	290	350
7.5	193	233
10	145	175
12	121	146
15	96.7	117
20	72.5	87.5
25	58.0	70.0
30	48.3	58.3

用途に合った負荷係数を選定してください。
始動･停止を繰り返す場合は、B26頁で、
モータ許容熱容量を確認してください。

50〔r/min〕, 50〔Hz〕 ← 出力回転数 電源周波数

※ 出力回転数は、
モータ回転数を
50Hz : 1450 r/min、
60Hz : 1750 r/min
としたときの代表値です。

Te
(50N･m)

減速比（30）を設定

機種（容量記号ー枠番ー減速比）の決定

Tout×SF≧Teとなる機種を選定
（67.3×1.0≧50）

Tout
（67.3 N･m）
モータ容量
0.4kWを選定
（SF:1.0）

モータ容量の選定
Tout≧Tℓとなる
モータ容量を選定
（67.3 > 50）

選定表
B136～B163頁
※RNHMシリーズは、
B212～230頁です。

機種（05-270ー□ー30）

ラジアル荷重のチェック

注）1.

$$Pr \leqq \frac{Pro}{Lf \times Cf \times Fs}$$

$$(1110 \leqq \frac{1520}{1.0 \times 1.0 \times 1.0})$$

満足しない場合は、容量記号、枠番を上げた機種で今一度確認

Pr(1110N) ← 実ラジアル荷重
Lf(1.0) ← 表B1 ← ラジアル荷重位置
Cf(1.0) ← 表B2 ← 連結係数
Fs(1.0) ← 表B3 ← 衝撃係数
Pro(1520N) ← 選定表 B136～B163頁

機種（05-270ー□ー30）

形式の決定

B14頁　形式記号参照

(RNFM05ーフランジ取付) ← 取付方式
(Lー左) ← 軸出方向

形式（RNFM05ー270Lー△ー○ー30）

仕様、寸法の確認

○仕様の確認→B18頁“標準仕様”
※ 電源電圧、屋内・屋外の区別は形式に明記されませんので、ご注文の際にお申し付けください。
○寸法の確認　B136～B163頁

三相 ← モータの種類
ブレーキ無 ← ブレーキ有無

形式（RNFM05ー270Lー30）

取付の注意

○連結器を取付ける際、軸に衝撃力や過大なスラスト荷重を与えないでください。
○連結器は、焼バメまたは軸端ねじを利用した取付を推奨します。
○ギヤモータは、十分剛性のある架台の上に据付けてください。

出力軸と連結器の強度を確認（キー面圧等）

起動･停止時の最大トルクで確認してください。

選定例

○Tℓ=50〔N・m〕

○チェーンコンベヤ
（均一荷重）
○10時間／日

○50〔r/min〕
○50〔Hz〕
○三相モータ
屋内仕様
○フランジ取付

○スプロケットピッチ円
φ90〔mm〕
半径R=0.045〔m〕

○$Pr = \frac{T\ell}{R} = \frac{50}{0.045}$
≒1110N

○軸中央

○チェーン直結

○衝撃ほとんどなし

○フランジ取付

○左（モータ側から見て）

※（　）内は選定例の場合です。
注）1.スラスト荷重が掛かる場合は、E12頁の式でチェックして下さい。

1. 外部荷重の確認

表 B1 a 位置係数 Lf（中空軸　RNYM）

枠番	軸端からの距離 L(mm)								
	10	20	30	40	50	60	70	80	90
03, 07	1.0	1.0	1.2	1.3	1.4	1.5	1.7	1.8	1.9
17	1.0	1.0	1.2	1.3	1.4	1.5	1.6	1.7	1.8
1010	1.0	1.0	1.2	1.3	1.4	1.5	1.7	1.8	1.9
1110, 1120	1.0	1.0	1.2	1.3	1.4	1.5	1.6	1.8	1.9
1210, 1220, 1230, 1240	1.0	1.0	1.2	1.3	1.4	1.5	1.6	1.7	1.8
1310, 1320, 1330, 1340	1.0	1.0	1.1	1.2	1.3	1.4	1.5	1.6	1.7
1410, 1420, 1430, 1440	1.0	1.0	1.1	1.2	1.3	1.4	1.4	1.5	1.6
1510, 1520, 1521, 1522, 1530, 1531, 1540	1.0	1.0	1.1	1.2	1.3	1.3	1.4	1.5	1.5
1630, 1631, 1632, 1633, 1634, 1640	1.0	1.0	1.1	1.2	1.2	1.3	1.3	1.4	1.4

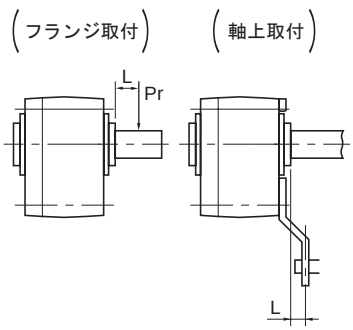

注）L は、出力軸（中空軸）端からラジアル荷重の作用点までの寸法を示します。

表 B1 b 位置係数 Lf（中実軸　RNFM,RNHM）

荷重位置	Lf
軸根本	0.8
軸中央	1.0
軸端	1.4

表 B1 c 位置係数 Lf（中実軸　RNFM-X1,RNHM-J1）

枠番	L　軸端から荷重位置までの距離(mm)								
	10	20	30	40	50	60	70	80	軸端
1120	1.0	1.2	1.3	1.4	1.5	1.6	1.8	2.1	1.3
1220	1.1	1.2	1.3	1.4	1.5	1.8	2.1	2.4	1.4
1230	1.1	1.2	1.3	1.7	2.2	2.6	3.0	3.5	1.6
1240	1.1	1.2	1.3	1.7	2.2	2.6	3.0	3.5	1.6
1320	1.1	1.2	1.3	1.4	1.5	1.6	1.7	1.7	1.4
1330	1.1	1.2	1.3	1.4	1.5	1.6	1.7	1.9	1.4
1340	1.1	1.2	1.3	1.4	1.5	1.6	1.7	1.9	1.4
1420	1.1	1.2	1.3	1.3	1.4	1.5	1.6	1.6	1.5
1430	1.1	1.2	1.3	1.3	1.4	1.6	1.9	2.2	1.5
1440	1.1	1.2	1.3	1.3	1.4	1.6	1.9	2.2	1.6
1520	1.1	1.2	1.3	1.3	1.4	1.5	1.5	1.6	1.6
1530, 1531	1.1	1.2	1.3	1.3	1.4	1.5	1.5	1.6	1.6
1540	1.1	1.2	1.3	1.3	1.4	1.5	1.5	1.6	1.6
1630, 1631, 1632, 1630	1.1	1.1	1.2	1.2	1.3	1.3	1.4	1.4	1.4
1640	1.1	1.1	1.2	1.2	1.3	1.3	1.4	1.4	1.4

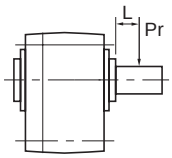

：荷重点が軸外部になる領域

表 B2 連結係数 Cf

連結方式	Cf
チェーン	1
歯車	1.25
V ベルト	1.5

表 B3 衝撃係数 Fs

衝撃の程度	Fs
衝撃がほとんど無い場合	1
衝撃がややある場合	1~1.2
激しい衝撃を伴う場合	1.4~1.6

表 B4 基準トルクアーム長さ ARO

枠　番	AR0	枠番	AR0	枠番	AR0
03,07,17,1010	50	1410,1420	140	1430	160
1110,1120	80	1510,1520, 1521, 1522	150	1530,1531	200
1210,1220	100	1230	100	1630, 1631, 1632, 1633, 1634, 1640	280
1310,1320	120	1330	130		

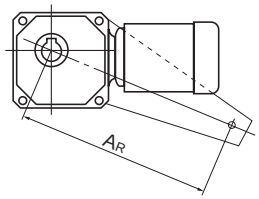

2. 負荷係数の選定

ハイポニック減速機は、均一荷重・1 日 10 時間の運転条件の下に設計されています。
1 日 10 時間を超えて運転される場合や、使用機械の負荷条件によっては、次の負荷係数を見込む必要があります。
負荷係数の選定は負荷の性質により、下記の (1) または (2) の方法に分けられます。

(1) 機械別負荷性質による選定

表 B5 ギヤモータの負荷係数

運転時間 / 負荷条件	10H 以下／日 運転	10 ～ 24H ／日 運転	主 な 使 用 機 械 例
均一荷重	1.00	1.25	コンベア（均一荷重）、ポンプ（遠心式）、食品機械（精米機、缶詰機）、エレベータ（均一荷重）、プラスチック押出機、アジテータ（液体）、バースクリーン
軽い衝撃荷重	1.25	1.50	コンベア（変動送り、重荷重）、食品機械（ビートスライサ、ダウミキサ、肉挽機）、エレベータ（重荷重）、アジテータ（液固体混合、密度変化）、フィーダ（ベルト、エプロン、スクリュ）、シックナ、フロキュレータ、一般工作機械（主軸用）
激しい衝撃荷重	1.75	2.00	パンチングプレス、タッピングマシン、粉砕機械（クラッシャミル）、ホイスト（重荷重）、ドラムバーカ、ログホール、カッタ、プレータ

注）1. 実際にお客様でご使用になる機械装置と表 B5 ‘ギヤモータの負荷係数’ 内の機械名称・機械性質が異なる場合がありますので、選定時の参考値としてご使用ください。

(2) 始動・停止頻度による選定

始動・停止を頻繁に行う運転をされる場合、始動・停止頻度と減速機の負荷係数（表 B6）を目安に選定し、同時に表 B7a に記載されているモータの許容熱容量をご確認ください。また、ブレーキ付モータの場合は、ブレーキによる制動仕事量（E57 頁）をご参照の上計算し、表 B7b に記載されている許容仕事量 E_0 以下であることをご確認ください。（非常停止の場合も、合わせてご確認ください。）

表 B6 始動・停止頻度とギヤモータの負荷係数

始動・停止頻度（回 / 時間）	～ 10 時間 / 日			24 時間 / 日		
	Ⅰ	Ⅱ	Ⅲ	Ⅰ	Ⅱ	Ⅲ
10 以下	1.00	1.15	1.50	1.20	1.30	1.65
～ 200 以下	1.10	1.35	1.65	1.30	1.50	1.85
～ 500 以下	1.15	1.50	1.80	1.40	1.65	2.00

$$\text{慣性モーメント}(GD^2)\text{比} = \frac{\text{モータ軸換算負荷の慣性モーメント}(\text{モータ軸換算負荷の}GD^2)}{\text{モータの慣性モーメント}(\text{モータの}GD^2)}$$

負荷係数の区分
Ⅰ：許容できる慣性モーメント （GD^2）比≦ 0.3
Ⅱ：許容できる慣性モーメント （GD^2）比≦ 3
Ⅲ：許容できる慣性モーメント （GD^2）比≦ 10

注）1. 始動・停止回数にはブレーキ、クラッチ等による制動回数を含めてください。
2. トルク、ラジアル負荷がかかった状態で始動される場合には、別途検討が必要な場合もありますのでご照会ください。
3. 始動停止頻度や慣性モーメント（GD^2）比が表 B6 の値を超える場合は、ご照会ください。
4. 急加減速を伴う運転をされる場合、詳細選定が必要な場合がありますので、ご照会ください。

選定資料

表 B7a 三相モータの許容熱容量（C × Z）

モータ出力 kW	許容 C × Z（35%ED 以下）	許容 C × Z（35%ED 超～50%ED 以下）	許容 C × Z（50%ED 超～80%ED 以下）	許容 C × Z（80%ED 超～100%ED 以下）	モータ慣性モーメント kg･m²		モータ GD² kgf･m²	
					標　準	ブレーキ付	標　準	ブレーキ付
0.1	3200	3000	2000	1200	0.00033	0.00035	0.0013	0.0014
0.2	2200	2800	2800	2500	0.00050	0.00055	0.002	0.0022
0.25	1800	2200	1500	1500	0.00065	0.00068	0.0026	0.0027
0.4	1800	2200	1500	1500	0.00065	0.00068	0.0026	0.0027
0.55	1800	2200	1500	1500	0.00101	0.00111	0.00405	0.00445
0.75	1400	1400	800	500	0.00120	0.00130	0.0048	0.0052
1.1	1400	1400	800	500	0.00185	0.00208	0.0074	0.0083
1.5	1200	1200	500	400	0.00213	0.00235	0.0085	0.0094
2.2	1000	900	400	200	0.00333	0.00373	0.0133	0.0149
3.0	1000	900	400	200	0.00700	0.00810	0.0281	0.0325
3.7	800	800	800	700	0.00848	0.00958	0.0339	0.0383
5.5	300	300	200	150	0.01143	0.01253	0.0457	0.0501
7.5	400	350	300	300	0.02675	0.03025	0.1070	0.121
11	200	200	150	150	0.03750	0.04100	0.1500	0.164

下記①～③で求めた C × Z が、表 B7 に該当するモータ容量・%ED において、許容 CZ 以内であることをチェックします。

① C を下記式から求めます。

$$C = \frac{\text{モータの慣性モーメント（モータの}GD_M^2\text{）＋モータ軸換算モータ以外の総慣性モーメント（}GD_L^2\text{）}}{\text{モータの慣性モーメント（モータの}GD_M^2\text{）}}$$

●モータの慣性モーメント（kg･m²）
GD_M^2：モータの GD²（kgf･m²）
●モータ軸換算モータ以外の
総慣性モーメント（kgf･m²）
GD_L^2：モータ軸換算モータ以外の総 GD²（kgf･m²）

② 1 時間あたりの始動回数 Z（回 /hr）を求めます。

(a) 1 周期の運転時間 ta(sec)　休止時間 tb(sec) とし、この期間に nr（回 /cycle）の始動をする場合

$$Z\,r = \frac{3600nr}{t\,a + t\,b}\text{（回/hr）}$$

(b) また、1 周期間（ta+tb）中にインチング回数 ni（回 /cycle）を有する時は、これについても 1 時間あたりのインチング回数 Zi に換算した始動回数に換算します。

$$Z\,i = \frac{3600ni}{t\,a + t\,b}\text{（回 /hr）}$$

(c) (a) および (b) から 1 時間あたりの始動回数 Z（回 /nr）を求めます。

$$Z = Z\,r + 1/2 \cdot Zi = \frac{3600}{t\,a + t\,b} \cdot \left(nr + \frac{1}{2}ni\right)\text{（回/hr）}$$

③ C × Z を求めます。

①で求めた C と②で求めた Z の積 C × Z を求めます。

④ 負荷時間率 %ED

$$\%ED = \frac{t\,a}{t\,a + t\,b} \times 100$$

表 B7b 三相モータブレーキの許容仕事量 E_0

kW(4P)	0.1	0.2	0.25/0.4	0.55/0.75	1.1/1.5	2.2	3.0/3.7	5.5	7.5	11
ブレーキ形式	FB-01A1	FB-02A1	FB-05A1	FB-1D	FB-2D	FB-3D	FB-5B	FB-8B	FB-10B1	FB-15B1
許容仕事量 E_0	1080	1080	1080	1620	2580	3360	6900	6900	10800	10800

ご注意

・高効率モータ付を選定のお客様へ
高効率モータは始動トルクが大きいため、始動・停止頻度が高い場合には別途ご検討が必要です。始動・停止頻度が 3 回／時間を超える場合や負荷慣性モーメント比が 0.2 を超える場合は、ご照会ください。

被動軸取付

被動軸長さについて

中空軸形減速機の出力軸に被動軸を取り付ける際、挿入する長さＬは「推奨被動軸長さ」以上としてください。

推奨被動軸長さは、E14頁・表EH9のＬ寸法を参照ください。

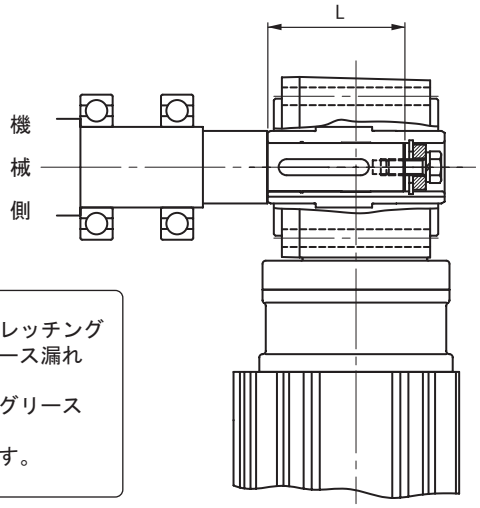

図B1　被動軸挿入長さＬ

ご注意

(1) 被動軸軸径が細く、中空軸（出力軸）との間に隙間が発生した場合、フレッチング摩耗が発生しやすくなり、その摩耗粉がオイルシールに噛み込み、グリース漏れが発生する場合があります。
(2) 被動軸長さが短い場合、中空軸（出力軸）に無理な力が作用し、振動やグリース漏れが発生する原因となる場合があります。
(3) 被動軸キー有効長さが短い場合、キー及びキー溝が損傷しやすくなります。

トルクアーム取付／フランジ取付

1. トルクアーム取付

（1）被動軸への取付

- 被動軸表面及び中空軸内径に二硫化モリブデングリースを塗布し、減速機を被動軸に挿入してください。
- はめあいがかたい場合は、中空出力軸の端面を木製ハンマーで軽くたたいて挿入してください。この際、ケーシングは絶対にたたかないでください。又、右図のような治具を製作してご使用頂ければ、よりスムーズに挿入できます。

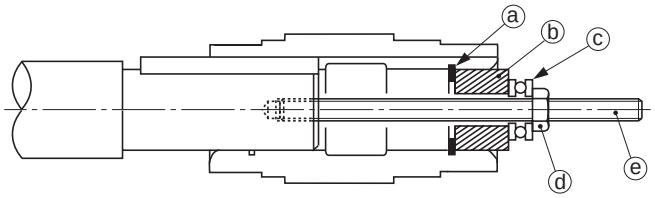

ⓐ……止め輪
ⓑ……スペーサ　ⓓ……ナット
ⓒ……スラスト軸受　ⓔ……両切ボルト

図B2

- 中空軸を、JIS H8 公差によって製作しています。被動軸の推奨寸法公差は以下の通りです。
  均一荷重で衝撃が作用しない場合……JIS h6 または js6
  衝撃荷重がある場合や、ラジアル荷重が大きい場合…JIS js6 または k6
- スナップリングのサイズは、JIS B2804 C 形止め輪に依ります。

（2）被動軸への減速機の固定…減速機を必ず被動軸に固定してください。
　a）減速機が機械側に動かない固定方法（例　図 B3 ～図 B5）

ご注意

(1) 金属製ハンマーは使用しないでください。金属製ハンマーで中空軸（出力軸）端面を叩いた場合、オイルシールの接触が不均一になって、グリース漏れが発生する原因となる場合があります。
(2) 被動軸が中空軸にカジリながら組み付いた場合も、中空軸が変形し、グリース漏れが発生する原因となる場合があります。
(3) ケーシング及びオイルシールを叩いた場合も、ケーシングの損傷、変形およびオイルシール損傷により、グリース漏れが発生する場合があります。

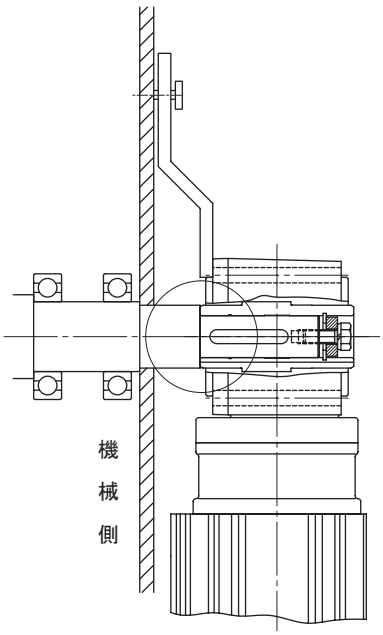

図 B3　段付軸による固定

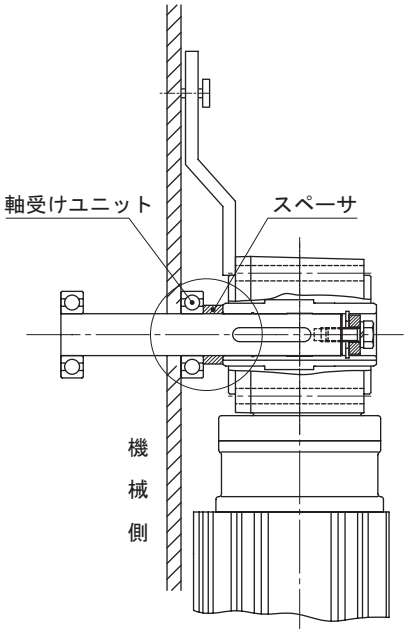

図 B4　スペーサによる固定
（被動軸段なし）

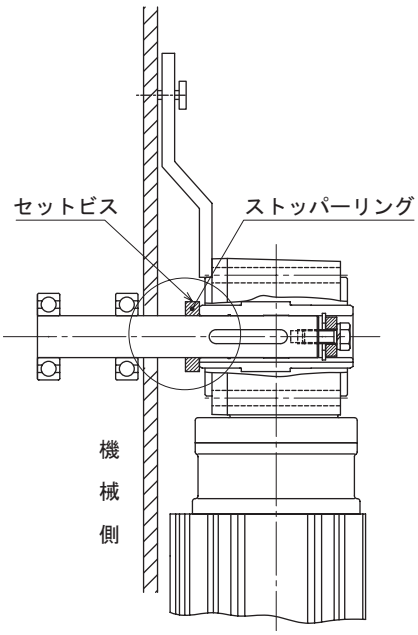

図 B5　セットビスとストッパーによる
（被動軸段なし）

b）減速機が反機械側に動かない固定方法（例　図 B6 ～図 B8）

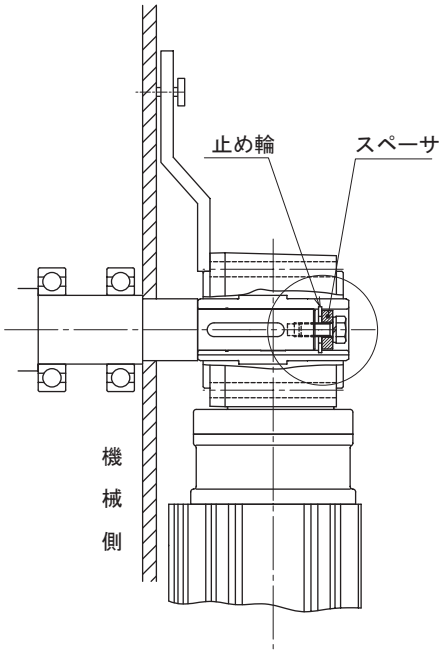

図 B6　スペーサと止め輪による固定

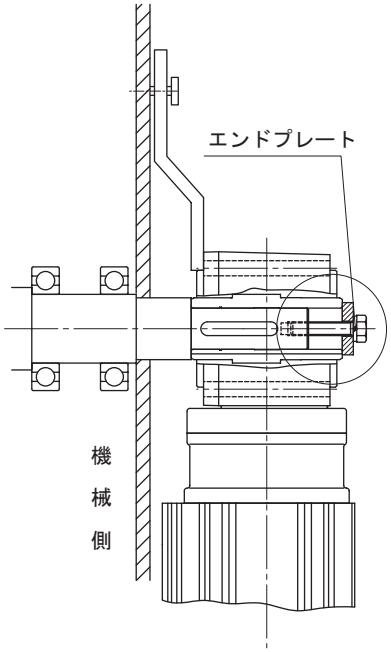

図 B7　エンドプレートによる固定

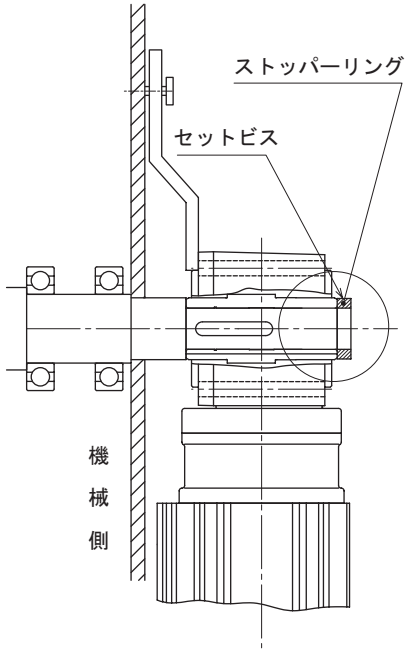

図 B8　セットビスとストッパーリングによる固定

(3)　トルクアームの回り止め

トルクアームは減速機ケースの被動機械側に取り付けてください。減速機ケースへの取付には、六角穴付ボルトをご使用ください。（ボルトサイズは、下表参照）

トルクアームの回り止め部には減速機と被動軸の間に余分な力が掛からぬ様、自由度をもたせてください。回り止めボルトで決してトルクアームを固定しないでください。回り止めボルト、トルクアーム、減速機、機械側の破損の原因となります。

始動・停止頻度が多い場合及び、正逆の繰り返し運転の場合等は衝撃による部品の摩擦を防ぐためにトルクアームと取付ボルト（又はスペーサー）の間にゴムブッシュ等の緩和材をご使用ください。

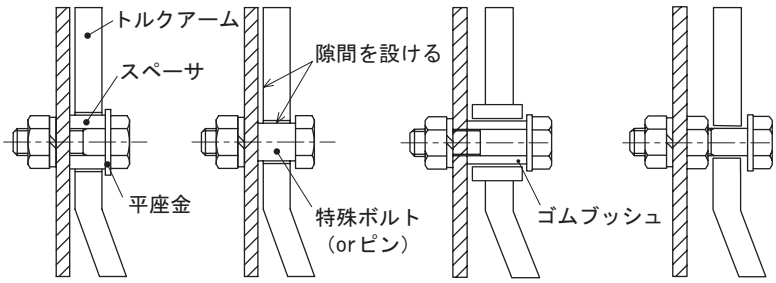

※ 隙間は機械の動きに合わせて無理な力及び接触が掛からない寸法に調節ください。

良い例

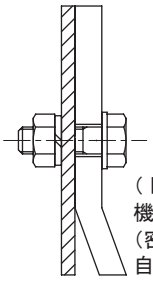

回り止めボルトや機械、減速機に無理な力が働き破損の原因となります。

悪い例

図 B9　回り止め部取付例（A 部）

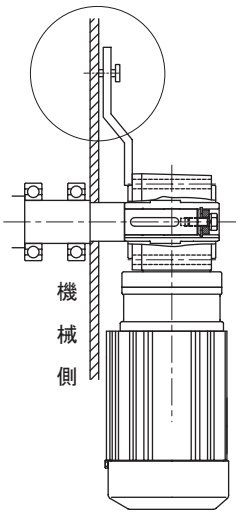

表 B8

枠番	ボルト
03	M5
07, 17, 1010, 1110, 1120	M6
1210, 1220, 1230, 1240	M8
1310, 1320, 1330, 1340, 1410, 1510	M10
1420, 1430, 1440, 1520, 1521, 1522, 1634	M12
1530, 1531	M16
1630, 1631, 1632, 1633, 1640	M20

ご注意

(1) 減速機の中空軸は、必ず固定させてください。減速機中空軸が固定されていない場合、減速機運転時の振動及び機械側からの振動により、中空軸も振動してオイルシールの密封性が不均一となり、グリース漏れの原因となる場合があります。また、上記原因で減速機内部が破損する場合もあります。

(2) ストッパーリングや止め輪との間に隙間がある場合も、振動が発生する場合があります。

(3) トルクアームの回り止め部を固定すると、被動軸の動き対し、ケーシング側が追従できなくなり、中空軸に無理な力が発生し、オイルシールからグリス漏れが発生したり、減速機が破損する原因となる場合があります。

（4）被動軸からの取り外し

ケーシングと中空出力軸の間に余分な力がかからないようご注意ください。右図の様な治具をご使用して頂ければ、よりスムーズに取り外すことができます。

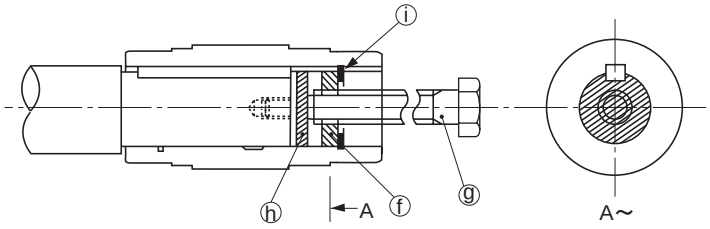

ⓕ……スペーサ
ⓖ……上ボルト
ⓗ……円板
ⓘ……止め輪

注）取付け、固定、及び取外し用の部品はお客様でご用意下さい。

図 B10

2. フランジ取付

フランジ取付をする場合、先に減速機を取付け、その後被動軸を中空軸に組付けてください。
次に、被動軸に軸受ユニットを組付け、軸振れが無いことを確認し、軸受ユニットを固定してください。

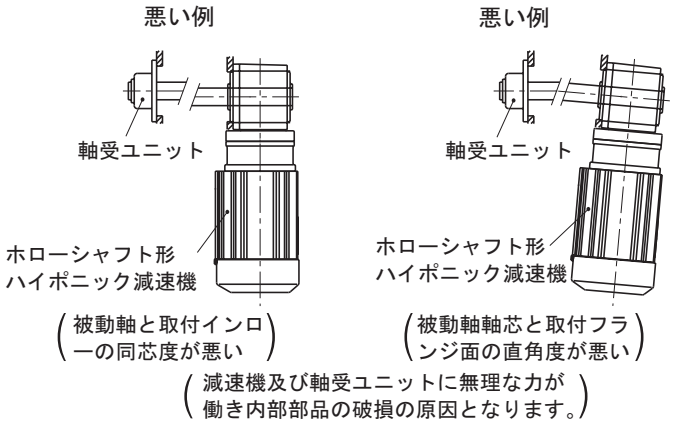

図 B11　フランジ取付面

MEMO

ハイポニックギヤモータ

中空軸
RNYMタイプ

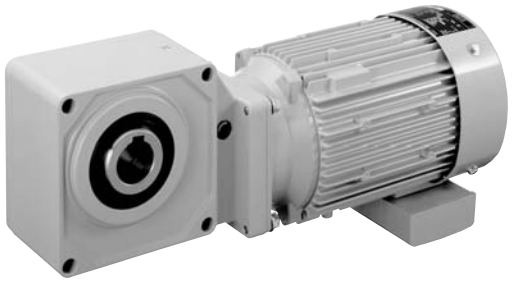

			頁
3～三相	三相モータ	15W ～ 11kW	B33
1～単相 / 1～レバーシブル	単相モータ 単相レバーシブルモータ	15W ～ 0.4kW 15W ～ 90W	B77
3～インバータ	三相インバータ用モータ	0.1kW ～ 7.5kW	B97
3～高効率	高効率三相モータ	0.2kW ～ 3.7kW	B119

MEMO

ハイポニックギヤモータ

中空軸

RNYMタイプ

三相モータ

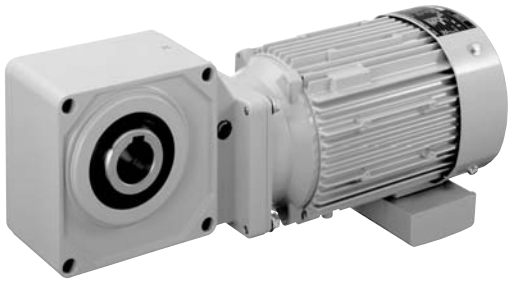

モータ容量	減速比範囲			頁
15W	5	▶	240	B34
25W	5	▶	240	B35
40W	5	▶	1440	B36
60W	5	▶	1440	B38
90W	5	▶	1440	B40
0.1kW	5	▶	1440	B42
0.2kW	5	▶	1440	B45
0.25kW	5	▶	1440	B49
0.4kW	5	▶	1440	B51
0.55kW	5	▶	1440	B55
0.75kW	5	▶	1440	B57
1.1kW	5	▶	240	B61
1.5kW	5	▶	240	B63
2.2kW	5	▶	240	B66
3.0kW	5	▶	60	B69
3.7kW	5	▶	60	B71
5.5kW	5	▶	40	B73
7.5kW	5	▶	25	B74
11kW	5	▶	20	B75

直交軸
中空軸

中空軸・RNYM タイプ
3〜三相 15W・三相モータ・屋内形

減速比	出力回転数 r/min 50Hz	出力回転数 r/min 60Hz	容量記号	枠番	減速比（形式記号詳細 B14 頁）	出力トルク Tout N·m 50Hz	出力トルク Tout N·m 60Hz	出力トルク Tout kgf·m 50Hz	出力トルク Tout kgf·m 60Hz	SF	出力軸許容ラジアル荷重 Pro N 50Hz	出力軸許容ラジアル荷重 Pro N 60Hz	出力軸許容ラジアル荷重 Pro kgf 50Hz	出力軸許容ラジアル荷重 Pro kgf 60Hz	屋内形寸法図
5	290	350	RNYM	0015	03 (-B) 5	0.371	0.307	0.038	0.031	4.00	539	490	55	50	図 B1
7.5	193	233		0015	03 (-B) 7.5	0.556	0.461	0.057	0.047	4.00	588	539	60	55	
10	145	175		0015	03 (-B) 10	0.742	0.615	0.076	0.063	4.00	637	588	65	60	
12	121	146		0015	03 (-B) 12	0.890	0.738	0.091	0.075	4.00	686	637	70	65	
15	96.7	117		0015	03 (-B) 15	1.11	0.922	0.113	0.094	4.00	735	686	75	70	
20	72.5	87.5		0015	03 (-B) 20	1.48	1.23	0.151	0.125	4.00	785	735	80	75	
25	58.0	70.0		0015	03 (-B) 25	1.85	1.54	0.189	0.157	4.00	834	785	85	80	
30	48.3	58.3		0015	03 (-B) 30	2.23	1.84	0.227	0.188	4.00	883	834	90	85	
40	36.3	43.8		0015	03 (-B) 40	2.97	2.46	0.303	0.251	4.00	981	932	100	95	
50	29.0	35.0		0015	03 (-B) 50	3.71	3.07	0.378	0.313	4.00	1080	1030	110	105	
60	24.2	29.2		0015	03 (-B) 60	4.45	3.69	0.454	0.376	4.00	1080	1080	110	110	
80	18.1	21.9		0015	03 (-B) 80	5.93	4.92	0.605	0.501	4.00	1080	1080	110	110	
100	14.5	17.5		0015	03 (-B) 100	7.42	6.15	0.756	0.627	4.00	1080	1080	110	110	
120	12.1	14.6		0015	03 (-B) 120	8.90	7.38	0.908	0.752	3.34	1080	1080	110	110	
160	9.06	10.9		0015	03 (-B) 160	11.9	9.83	1.21	1.00	2.50	1080	1080	110	110	
200	7.25	8.75		0015	03 (-B) 200	14.8	12.3	1.51	1.25	2.00	1080	1080	110	110	
240	6.04	7.29		0015	03 (-B) 240	17.8	14.8	1.82	1.50	1.67	1080	1080	110	110	

注）1. 出力回転数は、モータ回転数 50Hz：1450r/min, 60Hz：1750r/min としたときの代表値です。詳細は技術資料「モータ部」を参照ください。
2. 出力軸許容ラジアル荷重は、出力軸端より 20mm の位置の値です。
3.（ ）内はブレーキ付の形式を示します。（オプションのワンタッチゆるめ仕様（E61 頁参照）の場合は、"-C" となります。）

仕様記号の詳細は B15 頁をご参照ください。( ) 内はブレーキ付の形式、寸法、質量を示します。

図 B1　RNYM0015-03-5~240 / 仕様記号
(RNYM0015-03-B-5~240 / 仕様記号)　質量 2.6kg(3.2kg)

仕様記号	J2NXTX

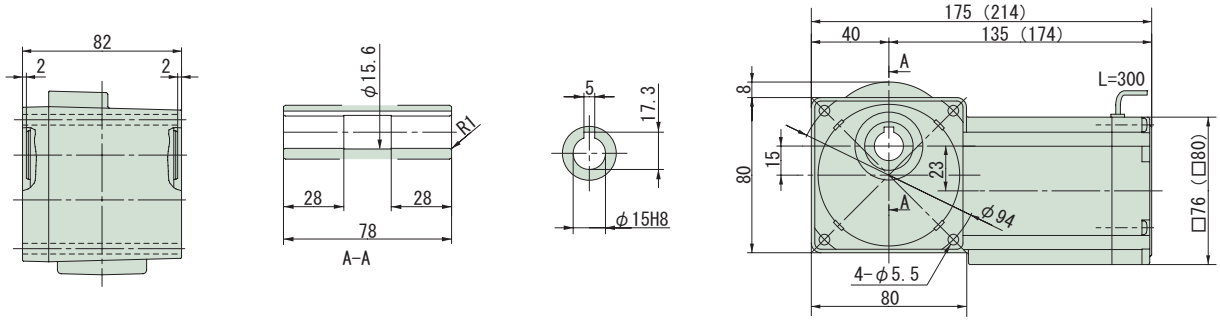

注）1. 出力軸径寸法：寸法公差は、JIS B 0401-1976 "H8" です。
2. 軸端キー寸法：寸法公差は、JIS B 1301-1996 平行キー用溝（普通形）に依っています。
3. 本寸法図の寸法及び質量は、予告無しに変更することがあります。
4. 本製品には、出力軸部用安全カバーが付属されます。安全カバーの寸法等詳細は、技術資料・E19 頁をご参照ください。

減速比	出力回転数 r/min 50Hz	出力回転数 r/min 60Hz		容量記号 ー 枠番 ー 減速比（形式記号詳細 B14 頁）	出力トルク Tout N・m 50Hz	出力トルク Tout N・m 60Hz	出力トルク Tout kgf・m 50Hz	出力トルク Tout kgf・m 60Hz	SF	出力軸許容ラジアル荷重 Pro N 50Hz	出力軸許容ラジアル荷重 Pro N 60Hz	出力軸許容ラジアル荷重 Pro kgf 50Hz	出力軸許容ラジアル荷重 Pro kgf 60Hz	屋内形寸法図
5	290	350		0025 - 03 (-B) - 5	0.618	0.512	0.063	0.052	2.40	539	490	55	50	
7.5	193	233		0025 - 03 (-B) - 7.5	0.927	0.768	0.095	0.078	2.40	588	539	60	55	
10	145	175		0025 - 03 (-B) - 10	1.24	1.02	0.126	0.104	2.40	637	588	65	60	
12	121	146		0025 - 03 (-B) - 12	1.48	1.23	0.151	0.125	2.40	686	637	70	65	
15	96.7	117		0025 - 03 (-B) - 15	1.85	1.54	0.189	0.157	2.40	735	686	75	70	
20	72.5	87.5		0025 - 03 (-B) - 20	2.47	2.05	0.252	0.209	2.40	785	735	80	75	
25	58.0	70.0		0025 - 03 (-B) - 25	3.09	2.56	0.315	0.261	2.40	834	785	85	80	
30	48.3	58.3		0025 - 03 (-B) - 30	3.71	3.07	0.378	0.313	2.40	883	834	90	85	
40	36.3	43.8	RNYM	0025 - 03 (-B) - 40	4.95	4.10	0.504	0.418	2.40	981	932	100	95	図 B2
50	29.0	35.0		0025 - 03 (-B) - 50	6.18	5.12	0.630	0.522	2.40	1080	1030	110	105	
60	24.2	29.2		0025 - 03 (-B) - 60	7.42	6.15	0.756	0.627	2.40	1080	1080	110	110	
80	18.1	21.9		0025 - 03 (-B) - 80	9.89	8.20	1.01	0.836	2.40	1080	1080	110	110	
100	14.5	17.5		0025 - 03 (-B) - 100	12.4	10.2	1.26	1.04	2.40	1080	1080	110	110	
120	12.1	14.6		0025 - 03 (-B) - 120	14.8	12.3	1.51	1.25	2.00	1080	1080	110	110	
160	9.06	10.9		0025 - 03 (-B) - 160	19.8	16.4	2.02	1.67	1.50	1080	1080	110	110	
200	7.25	8.75		0025 - 03 (-B) - 200	24.7	20.5	2.52	2.09	1.20	1080	1080	110	110	
240	6.04	7.29		0025 - 03 (-B) - 240	29.7	24.6	3.03	2.51	1.00	1080	1080	110	110	

注）1. 出力回転数は、モータ回転数 50Hz：1450r/min, 60Hz：1750r/min としたときの代表値です。詳細は技術資料「モータ部」を参照ください。
2. 出力軸許容ラジアル荷重は、出力軸端より 20mm の位置の値です。
3.（ ）内はブレーキ付の形式を示します。（オプションのワンタッチゆるめ仕様（E61 頁参照）の場合は、"-C" となります。）

仕様記号の詳細は B15 頁をご参照ください。( ) 内はブレーキ付の形式、寸法、質量を示します。

図 B2 RNYM0025-03-5~240 / 仕様記号
(RNYM0025-03-B-5~240 / 仕様記号)　質量 2.7kg(3.3kg)

仕様記号	J2NXTX

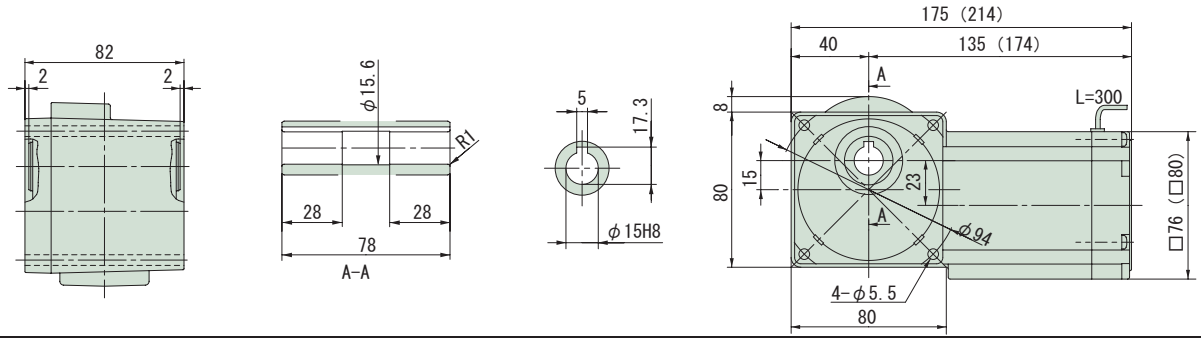

注）1. 出力軸径寸法：寸法公差は、JIS B 0401-1976 "H8" です。
2. 軸端キー寸法：寸法公差は、JIS B 1301-1996 平行キー用溝（普通形）に依っています。
3. 本寸法図の寸法及び質量は、予告無しに変更することがあります。
4. 本製品には、出力軸部用安全カバーが付属されます。安全カバーの寸法等詳細は、技術資料・E19 頁をご参照ください。

中空軸・RNYM タイプ
3相 40W・三相モータ・屋内形

減速比	出力回転数 r/min 50Hz	出力回転数 r/min 60Hz	容量記号	枠番	減速比（形式記号詳細 B14 頁）	出力トルク Tout N・m 50Hz	出力トルク Tout N・m 60Hz	出力トルク Tout kgf・m 50Hz	出力トルク Tout kgf・m 60Hz	SF	出力軸許容ラジアル荷重 Pro N 50Hz	出力軸許容ラジアル荷重 Pro N 60Hz	出力軸許容ラジアル荷重 Pro kgf 50Hz	出力軸許容ラジアル荷重 Pro kgf 60Hz	屋内形寸法図
5	290	350	RNYM	004	07 (-B) 5	1.12	0.929	0.114	0.095	1.50	539	490	55	50	図 B1
7.5	193	233		004	07 (-B) 7.5	1.68	1.39	0.171	0.142	1.50	588	539	60	55	
10	145	175		004	07 (-B) 10	2.24	1.86	0.229	0.189	1.50	637	588	65	60	
12	121	146		004	07 (-B) 12	2.69	2.23	0.274	0.227	1.50	686	637	70	65	
15	96.7	117		004	07 (-B) 15	3.36	2.79	0.343	0.284	1.50	735	686	75	70	
20	72.5	87.5		004	07 (-B) 20	4.48	3.72	0.457	0.379	1.50	785	735	80	75	
25	58.0	70.0		004	07 (-B) 25	5.61	4.64	0.572	0.474	1.50	834	785	85	80	
30	48.3	58.3		004	07 (-B) 30	6.73	5.57	0.686	0.568	1.50	883	834	90	85	
40	36.3	43.8		004	07 (-B) 40	8.97	7.43	0.914	0.758	1.50	981	932	100	95	
50	29.0	35.0		004	07 (-B) 50	11.2	9.29	1.14	0.947	1.50	1080	1030	110	105	
60	24.2	29.2		004	07 (-B) 60	13.5	11.1	1.37	1.14	1.50	1080	1080	110	110	
80	18.1	21.9		004	07 (-B) 80	17.9	14.9	1.83	1.52	1.50	1080	1080	110	110	
100	14.5	17.5		004	07 (-B) 100	22.4	18.6	2.29	1.89	1.20	1080	1080	110	110	
120	12.1	14.6		004	07 (-B) 120	26.9	22.3	2.74	2.27	1.00	1080	1080	110	110	
150	9.67	11.7		004	17 (-B) 150	33.6	27.9	3.43	2.84	1.60	1420	1420	145	145	図 B2
200	7.25	8.75		004	17 (-B) 200	44.8	37.2	4.57	3.79	1.20	1420	1420	145	145	
240	6.04	7.29		004	17 (-B) 240	53.8	44.6	5.49	4.55	1.00	1420	1420	145	145	

注）1. 出力回転数は、モータ回転数 50Hz：1450r/min, 60Hz：1750r/min としたときの代表値です。詳細は技術資料「モータ部」を参照ください。
2. 出力軸許容ラジアル荷重は、出力軸端より 20mm の位置の値です。
3. （ ）内はブレーキ付の形式を示します。（オプションのワンタッチゆるめ仕様（E61 頁参照）の場合は、"-C" となります。）

仕様記号の詳細は B15 頁をご参照ください。( ) 内はブレーキ付の形式、寸法、質量を示します。

図 B1

RNYM004-07-5~120 / 仕様記号
(RNYM004-07-B-5~120 / 仕様記号)

質量 2.9kg(3.5kg)

仕様記号 | J2NXTX

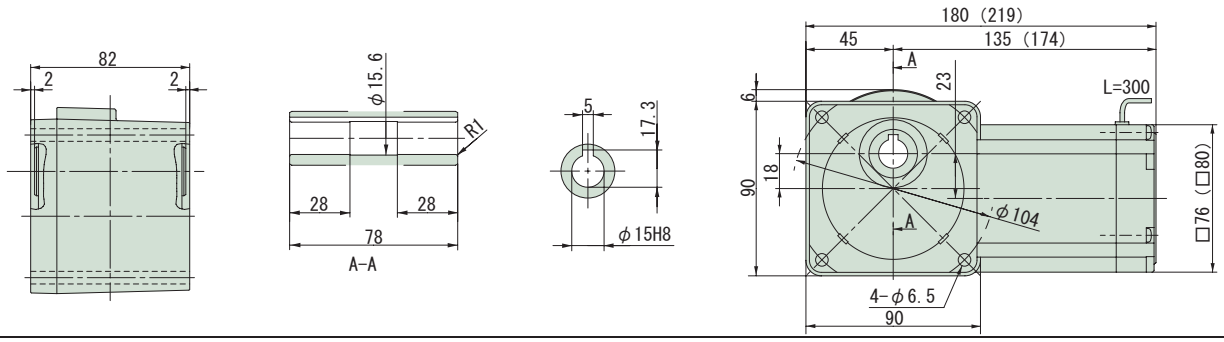

図 B2

RNYM004-17-150~240 / 仕様記号
(RNYM004-17-B-150~240 / 仕様記号)

質量 3.7kg(4.1kg)

仕様記号 | J2NXTX

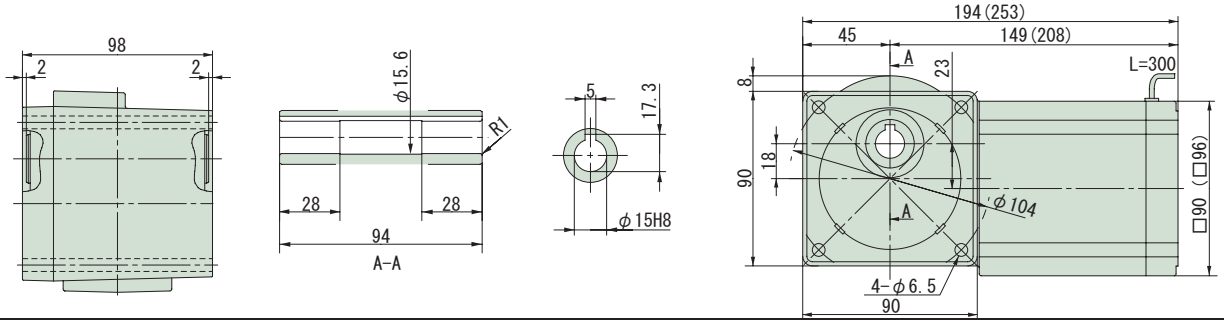

注）1. 出力軸径寸法：寸法公差は、JIS B 0401-1976 "H8" です。
2. 軸端キー寸法：寸法公差は、JIS B 1301-1996 平行キー用溝（普通形）に依っています。
3. 本寸法図の寸法及び質量は、予告無しに変更することがあります。
4. 本製品には、出力軸部用安全カバーが付属されます。安全カバーの寸法等詳細は、技術資料・E19 頁をご参照ください。

中空軸・RNYM タイプ
40W・三相モータ・屋内形

HYPONIC 直交軸

200V

減速比	出力回転数 r/min 50Hz	出力回転数 r/min 60Hz	容量記号	容量記号 ー 枠番 ー 減速比（形式記号詳細 B14 頁）	出力トルク Tout N・m 50Hz	出力トルク Tout N・m 60Hz	出力トルク Tout kgf・m 50Hz	出力トルク Tout kgf・m 60Hz	SF	出力軸許容ラジアル荷重 Pro N 50Hz	出力軸許容ラジアル荷重 Pro N 60Hz	出力軸許容ラジアル荷重 Pro kgf 50Hz	出力軸許容ラジアル荷重 Pro kgf 60Hz	屋内形寸法図
300	4.83	5.83	RNYM	004 - 1240 (-B) - 300	63.3	52.5	6.46	5.35	1.55	1810	1810	185	185	図 B3
360	4.03	4.86		004 - 1240 (-B) - 360	76.0	62.9	7.75	6.42	1.29	1810	1810	185	185	
480	3.02	3.65		004 - 1240 (-B) - 480	98.1	83.9	10.0	8.56	*	1810	1810	185	185	
600	2.42	2.92		004 - 1240 (-B) - 600	98.1	98.1	10.0	10.0	*	1810	1810	185	185	
720	2.01	2.43		004 - 1240 (-B) - 720	98.1	98.1	10.0	10.0	*	1810	1810	185	185	
900	1.61	1.94		004 - 1240 (-B) - 900	98.1	98.1	10.0	10.0	*	1810	1810	185	185	
1200	1.21	1.46		004 - 1240 (-B) - 1200	98.1	98.1	10.0	10.0	*	1810	1810	185	185	
1440	1.01	1.22		004 - 1240 (-B) - 1440	98.1	98.1	10.0	10.0	*	1810	1810	185	185	

注）1. 出力回転数は、モータ回転数 50Hz：1450r/min, 60Hz：1750r/min としたときの代表値です。詳細は技術資料「モータ部」を参照ください。
2. 出力軸許容ラジアル荷重は、出力軸端より 20mm の位置の値です。
3. SF 欄に * が付いている場合は、モータの全容量 kW まで負荷を掛けると過負荷となりますので、出力トルク欄の値以内でご使用ください。
4. （ ）内はブレーキ付の形式を示します。（オプションのワンタッチゆるめ仕様（E61 頁参照）の場合は、"-C" となります。）

仕様記号の詳細は B15 頁をご参照ください。( ) 内はブレーキ付の形式、寸法、質量を示します。

図 B3 RNYM004-1240-300~1440 / 仕様記号
(RNYM004-1240-B-300~1440 / 仕様記号) 質量 6.5kg(6.9kg)

仕様記号	J2NXTX

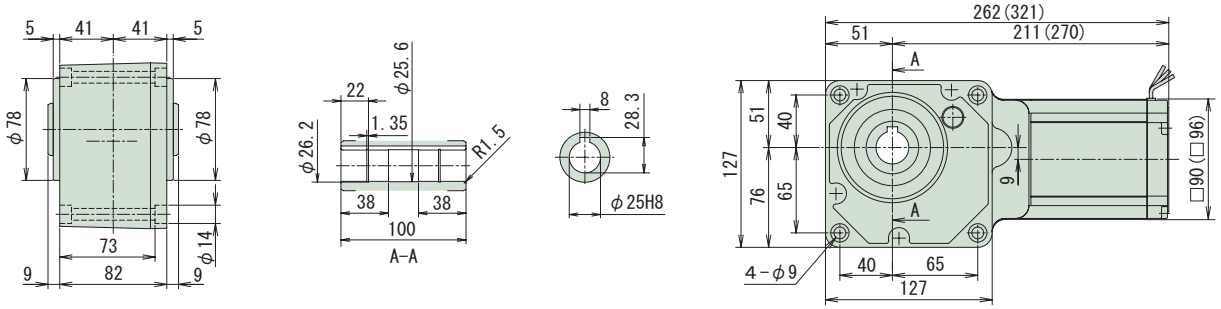

注）1. 出力軸径寸法：寸法公差は、JIS B 0401-1976 "H8" です。
2. 軸端キー寸法：寸法公差は、JIS B 1301-1996 平行キー用溝（普通形）に依っています。
3. 本寸法図の寸法及び質量は、予告無しに変更することがあります。
4. 本製品には、出力軸部用安全カバーが付属されます。安全カバーの寸法等詳細は、技術資料・E19 頁をご参照ください。
5. 取付時にインロー部をご使用される場合は、ご照会ください。

中空軸・RNYM タイプ
3~三相 60W・三相モータ・屋内形

減速比	出力回転数 r/min 50Hz	出力回転数 r/min 60Hz	容量記号	枠番	減速比（形式記号詳細 B14 頁）	出力トルク Tout N·m 50Hz	出力トルク Tout N·m 60Hz	出力トルク Tout kgf·m 50Hz	出力トルク Tout kgf·m 60Hz	SF	出力軸許容ラジアル荷重 Pro N 50Hz	出力軸許容ラジアル荷重 Pro N 60Hz	出力軸許容ラジアル荷重 Pro kgf 50Hz	出力軸許容ラジアル荷重 Pro kgf 60Hz	屋内形寸法図
5	290	350	RNYM	006	07 (-B) 5	1.68	1.39	0.171	0.142	1.00	539	490	55	50	図 B1
7.5	193	233		006	07 (-B) 7.5	2.52	2.09	0.257	0.213	1.00	588	539	60	55	
10	145	175		006	07 (-B) 10	3.36	2.79	0.343	0.284	1.00	637	588	65	60	
12	121	146		006	07 (-B) 12	4.04	3.34	0.412	0.341	1.00	686	637	70	65	
15	96.7	117		006	07 (-B) 15	5.04	4.18	0.514	0.426	1.00	735	686	75	70	
20	72.5	87.5		006	07 (-B) 20	6.73	5.57	0.686	0.568	1.00	785	735	80	75	
25	58.0	70.0		006	07 (-B) 25	8.41	6.97	0.857	0.710	1.00	834	785	85	80	
30	48.3	58.3		006	07 (-B) 30	10.1	8.36	1.03	0.852	1.00	883	834	90	85	
40	36.3	43.8		006	07 (-B) 40	13.5	11.1	1.37	1.14	1.00	981	932	100	95	
50	29.0	35.0		006	07 (-B) 50	16.8	13.9	1.71	1.42	1.00	1080	1030	110	105	
60	24.2	29.2		006	07 (-B) 60	20.2	16.7	2.06	1.70	1.00	1080	1080	110	110	
80	18.1	21.9		006	17 (-B) 80	26.9	22.3	2.74	2.27	1.50	1420	1370	145	140	図 B2
100	14.5	17.5		006	17 (-B) 100	33.6	27.9	3.43	2.84	1.50	1420	1420	145	145	
120	12.1	14.6		006	17 (-B) 120	40.4	33.4	4.12	3.41	1.34	1420	1420	145	145	
150	9.67	11.7		006	17 (-B) 150	50.4	41.8	5.14	4.26	1.07	1420	1420	145	145	
200	7.25	8.75		006	17 (-B) 200	53.9	53.9	5.50	5.50	*	1420	1420	145	145	
240	6.04	7.29		006	17 (-B) 240	53.9	53.9	5.50	5.50	*	1420	1420	145	145	

注）1. 出力回転数は、モータ回転数 50Hz：1450r/min, 60Hz：1750r/min としたときの代表値です。詳細は技術資料「モータ部」を参照ください。
2. 出力軸許容ラジアル荷重は、出力軸端より 20mm の位置の値です。
3. SF 欄に * が付いている場合は、モータの全容量 kW まで負荷を掛けると過負荷となりますので、出力トルク欄の値以内でご使用ください。
4. （ ）内はブレーキ付の形式を示します。（オプションのワンタッチゆるめ仕様（E61 頁参照）の場合は、"-C" となります。）

仕様記号の詳細は B15 頁をご参照ください。( ) 内はブレーキ付の形式、寸法、質量を示します。

図 B1

RNYM006-07-5~60 / 仕様記号
(RNYM006-07-B-5~60 / 仕様記号)

質量 2.9kg(3.5kg)

仕様記号	J2NXTX

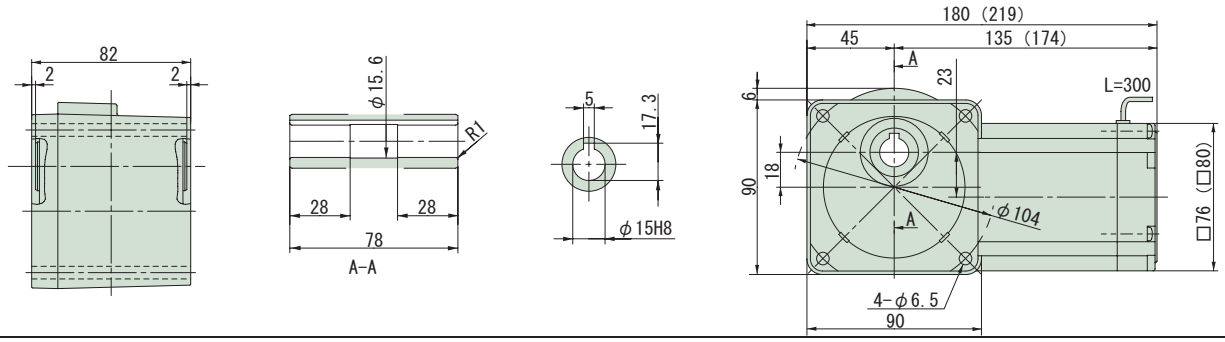

図 B2

RNYM006-17-80~240 / 仕様記号
(RNYM006-17-B-80~240 / 仕様記号)

質量 3.9kg(4.3kg)

仕様記号	J2NXTX

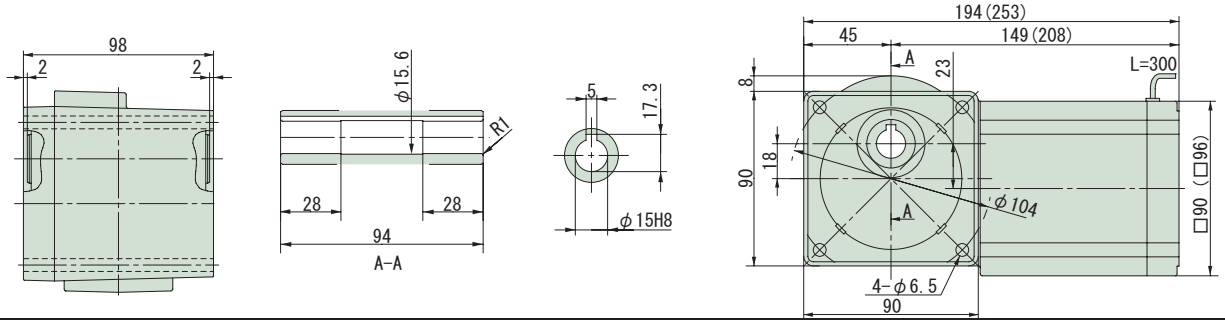

注）1. 出力軸径寸法：寸法公差は、JIS B 0401-1976 "H8" です。
2. 軸端キー寸法：寸法公差は、JIS B 1301-1996 平行キー用溝（普通形）に依っています。
3. 本寸法図の寸法及び質量は、予告無しに変更することがあります。
4. 本製品には、出力軸部用安全カバーが付属されます。安全カバーの寸法等詳細は、技術資料・E19 頁をご参照ください。

中空軸・RNYM タイプ
60W・三相モータ・屋内形

減速比	出力回転数 r/min 50Hz	出力回転数 r/min 60Hz		容量記号 ー 枠番 ー 減速比（形式記号詳細 B14 頁）	出力トルク Tout N･m 50Hz	出力トルク Tout N･m 60Hz	出力トルク Tout kgf･m 50Hz	出力トルク Tout kgf･m 60Hz	SF	出力軸許容ラジアル荷重 Pro N 50Hz	出力軸許容ラジアル荷重 Pro N 60Hz	出力軸許容ラジアル荷重 Pro kgf 50Hz	出力軸許容ラジアル荷重 Pro kgf 60Hz	屋内形寸法図
300	4.83	5.83	RNYM	006 - 1240 (-B) - 300	95.0	78.7	9.68	8.02	1.03	1810	1810	185	185	図 B3
360	4.03	4.86		006 - 1240 (-B) - 360	98.1	94.4	10.0	9.63	*	1810	1810	185	185	
480	3.02	3.65		006 - 1240 (-B) - 480	98.1	98.1	10.0	10.0	*	1810	1810	185	185	
600	2.42	2.92		006 - 1240 (-B) - 600	98.1	98.1	10.0	10.0	*	1810	1810	185	185	
720	2.01	2.43		006 - 1240 (-B) - 720	98.1	98.1	10.0	10.0	*	1810	1810	185	185	
900	1.61	1.94		006 - 1240 (-B) - 900	98.1	98.1	10.0	10.0	*	1810	1810	185	185	
1200	1.21	1.46		006 - 1240 (-B) - 1200	98.1	98.1	10.0	10.0	*	1810	1810	185	185	
1440	1.01	1.22		006 - 1240 (-B) - 1440	98.1	98.1	10.0	10.0	*	1810	1810	185	185	

注）1. 出力回転数は、モータ回転数 50Hz：1450r/min, 60Hz：1750r/min としたときの代表値です。詳細は技術資料「モータ部」を参照ください。
2. 出力軸許容ラジアル荷重は、出力軸端より 20mm の位置の値です。
3. SF 欄に * が付いている場合は、モータの全容量 kW まで負荷を掛けると過負荷となりますので、出力トルク欄の値以内でご使用ください。
4. （ ）内はブレーキ付の形式を示します。（オプションのワンタッチゆるめ仕様（E61 頁参照）の場合は、"-C" となります。）

仕様記号の詳細は B15 頁をご参照ください。( ) 内はブレーキ付の形式、寸法、質量を示します。

図 B3 RNYM006-1240-300~1440 / 仕様記号
(RNYM006-1240-B-300~1440 / 仕様記号) 質量 6.7kg(7.1kg) 仕様記号 J2NXTX

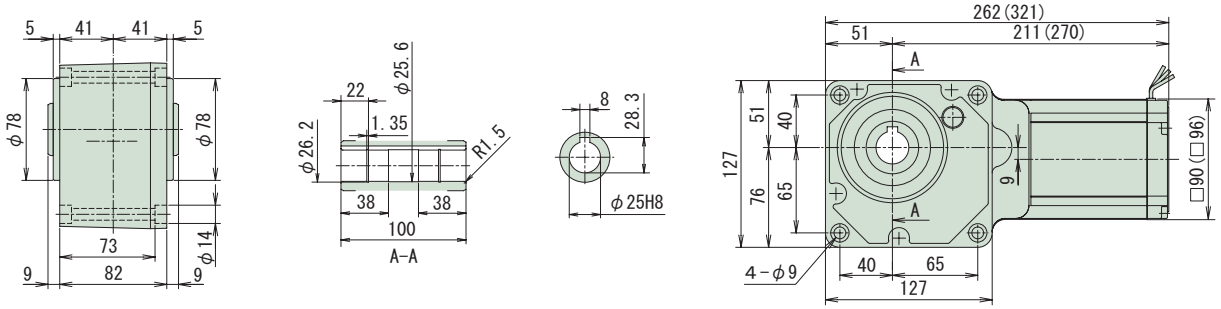

注）1. 出力軸径寸法：寸法公差は、JIS B 0401-1976 "H8" です。
2. 軸端キー寸法：寸法公差は、JIS B 1301-1996 平行キー用溝（普通形）に依っています。
3. 本寸法図の寸法及び質量は、予告無しに変更することがあります。
4. 本製品には、出力軸部用安全カバーが付属されます。安全カバーの寸法等詳細は、技術資料・E19 頁をご参照ください。
5. 取付時にインロー部をご使用される場合は、ご照会ください。

中空軸・RNYM タイプ
90W・三相モータ・屋内形

減速比	出力回転数 r/min 50Hz	出力回転数 r/min 60Hz	容量記号	枠番	減速比（形式記号詳細 B14 頁）	出力トルク Tout N·m 50Hz	出力トルク Tout N·m 60Hz	出力トルク Tout kgf·m 50Hz	出力トルク Tout kgf·m 60Hz	SF	出力軸許容ラジアル荷重 Pro N 50Hz	出力軸許容ラジアル荷重 Pro N 60Hz	出力軸許容ラジアル荷重 Pro kgf 50Hz	出力軸許容ラジアル荷重 Pro kgf 60Hz	屋内形寸法図
5	290	350	RNYM	009	- 17 (-B) - 5	2.52	2.09	0.257	0.213	1.00	637	588	65	60	図 B1
7.5	193	233		009	- 17 (-B) - 7.5	3.78	3.13	0.386	0.320	1.00	686	637	70	65	
10	145	175		009	- 17 (-B) - 10	5.04	4.18	0.514	0.426	1.00	785	735	80	75	
12	121	146		009	- 17 (-B) - 12	6.05	5.02	0.617	0.511	1.00	834	785	85	80	
15	96.7	117		009	- 17 (-B) - 15	7.57	6.27	0.772	0.639	1.00	883	834	90	85	
20	72.5	87.5		009	- 17 (-B) - 20	10.1	8.36	1.03	0.852	1.00	981	932	100	95	
25	58.0	70.0		009	- 17 (-B) - 25	12.6	10.4	1.29	1.07	1.00	1030	981	105	100	
30	48.3	58.3		009	- 17 (-B) - 30	15.1	12.5	1.54	1.28	1.00	1080	1030	110	105	
40	36.3	43.8		009	- 17 (-B) - 40	20.2	16.7	2.06	1.70	1.00	1180	1130	120	115	
50	29.0	35.0		009	- 17 (-B) - 50	25.2	20.9	2.57	2.13	1.00	1270	1230	130	125	
60	24.2	29.2		009	- 17 (-B) - 60	30.3	25.1	3.09	2.56	1.00	1320	1270	135	130	
80	18.1	21.9		009	- 17 (-B) - 80	40.4	33.4	4.12	3.41	1.00	1420	1370	145	140	
100	14.5	17.5		009	- 17 (-B) - 100	50.4	41.8	5.14	4.26	1.00	1420	1420	145	145	
120	12.1	14.6		009	- 17 (-B) - 120	53.9	50.2	5.50	5.11	*	1420	1420	145	145	
150	9.67	11.7		009	- 17 (-B) - 150	53.9	53.9	5.50	5.50	*	1420	1420	145	145	
200	7.25	8.75		009	- 17 (-B) - 200	53.9	53.9	5.50	5.50	*	1420	1420	145	145	
240	6.04	7.29		009	- 17 (-B) - 240	53.9	53.9	5.50	5.50	*	1420	1420	145	145	

注）1. 出力回転数は、モータ回転数 50Hz：1450r/min, 60Hz：1750r/min としたときの代表値です。詳細は技術資料「モータ部」を参照ください。
2. 出力軸許容ラジアル荷重は、出力軸端より 20mm の位置の値です。
3. SF 欄に * が付いている場合は、モータの全容量 kW まで負荷を掛けると過負荷となりますので、出力トルク欄の値以内でご使用ください。
4. （ ）内はブレーキ付の形式を示します。（オプションのワンタッチゆるめ仕様（E61 頁参照）の場合は、"-C" となります。）

仕様記号の詳細は B15 頁をご参照ください。( ) 内はブレーキ付の形式、寸法、質量を示します。

図 B1　RNYM009-17-5~240 / 仕様記号
(RNYM009-17-B-5~240 / 仕様記号)　質量 4.2kg(4.6kg)

仕様記号	J2NXTX

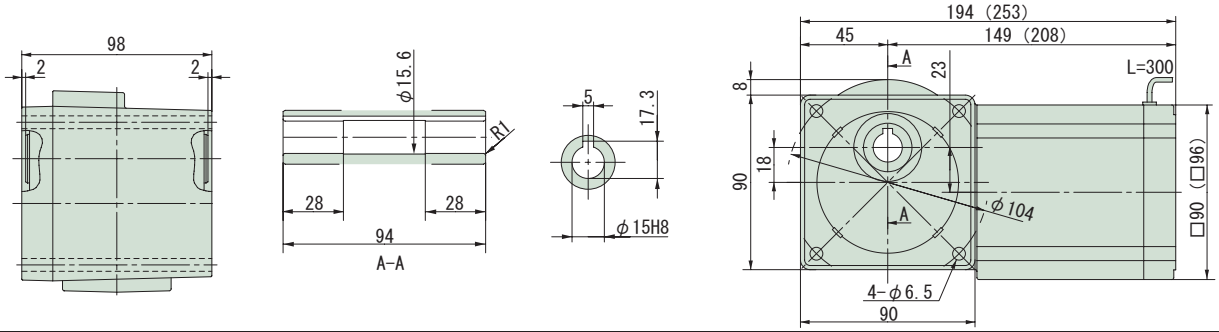

注）1. 出力軸径寸法：寸法公差は、JIS B 0401-1976 "H8" です。
2. 軸端キー寸法：寸法公差は、JIS B 1301-1996 平行キー用溝（普通形）に依っています。
3. 本寸法図の寸法及び質量は、予告無しに変更することがあります。
4. 本製品には、出力軸部用安全カバーが付属されます。安全カバーの寸法等詳細は、技術資料・E19 頁をご参照ください。

中空軸・RNYM タイプ
90W・三相モータ・屋内形

減速比	出力回転数 r/min 50Hz	出力回転数 r/min 60Hz	容量記号	枠番	減速比（形式記号詳細 B14 頁）	出力トルク Tout N·m 50Hz	出力トルク Tout N·m 60Hz	出力トルク Tout kgf·m 50Hz	出力トルク Tout kgf·m 60Hz	SF	出力軸許容ラジアル荷重 Pro N 50Hz	出力軸許容ラジアル荷重 Pro N 60Hz	出力軸許容ラジアル荷重 Pro kgf 50Hz	出力軸許容ラジアル荷重 Pro kgf 60Hz	屋内形寸法図
300	4.83	5.83	RNYM	009	- 1240 (-B) - 300	98.1	98.1	10.0	10.0	*	1810	1810	185	185	図 B2
360	4.03	4.86		009	- 1240 (-B) - 360	98.1	98.1	10.0	10.0	*	1810	1810	185	185	
480	3.02	3.65		009	- 1240 (-B) - 480	98.1	98.1	10.0	10.0	*	1810	1810	185	185	
600	2.42	2.92		009	- 1240 (-B) - 600	98.1	98.1	10.0	10.0	*	1810	1810	185	185	
720	2.01	2.43		009	- 1240 (-B) - 720	98.1	98.1	10.0	10.0	*	1810	1810	185	185	
900	1.61	1.94		009	- 1240 (-B) - 900	98.1	98.1	10.0	10.0	*	1810	1810	185	185	
1200	1.21	1.46		009	- 1240 (-B) - 1200	98.1	98.1	10.0	10.0	*	1810	1810	185	185	
1440	1.01	1.22		009	- 1240 (-B) - 1440	98.1	98.1	10.0	10.0	*	1810	1810	185	185	

注）1. 出力回転数は、モータ回転数 50Hz：1450r/min, 60Hz：1750r/min としたときの代表値です。詳細は技術資料「モータ部」を参照ください。
2. 出力軸許容ラジアル荷重は、出力軸端より 20mm の位置の値です。
3. SF 欄に * が付いている場合は、モータの全容量 kW まで負荷を掛けると過負荷となりますので、出力トルク欄の値以内でご使用ください。
4. （ ）内はブレーキ付の形式を示します。（オプションのワンタッチゆるめ仕様（E61 頁参照）の場合は、"-C" となります。）

仕様記号の詳細は B15 頁をご参照ください。( ) 内はブレーキ付の形式、寸法、質量を示します。

図 B2　RNYM009-1240-300~1440 / 仕様記号
(RNYM009-1240-B-300~1440 / 仕様記号)　質量 7.0kg(7.4kg)

仕様記号	J2NXTX

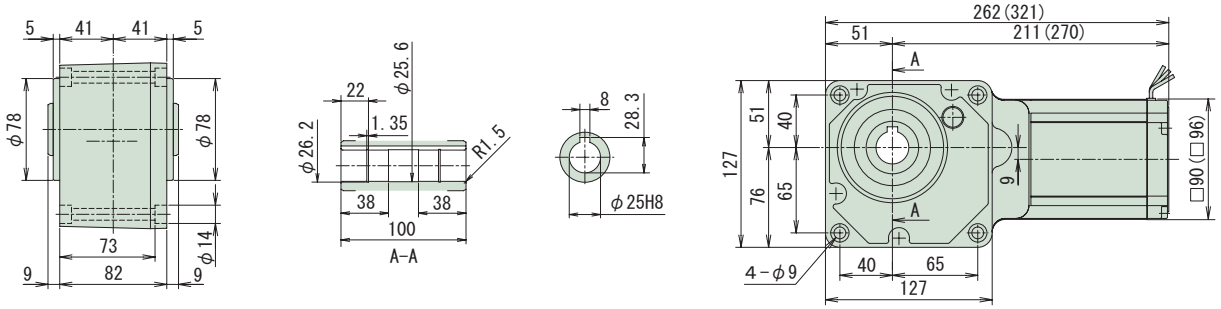

注）1. 出力軸径寸法：寸法公差は、JIS B 0401-1976 "H8" です。
2. 軸端キー寸法：寸法公差は、JIS B 1301-1996 平行キー用溝（普通形）に依っています。
3. 本寸法図の寸法及び質量は、予告無しに変更することがあります。
4. 本製品には、出力軸部用安全カバーが付属されます。安全カバーの寸法等詳細は、技術資料・E19 頁をご参照ください。
5. 取付時にインロー部をご使用される場合は、ご照会ください。

中空軸
中実軸 フランジ取付
中実軸 脚取付
ブレーキ無
ブレーキ付
三　相
単　相
単　相 レバーシブル
三　相 インバータ用
高効率 三相モータ
屋内形
オプション 製　品
屋外形
軽防塵形
防水形
安全増 防爆形
入力 ホロー形
概　要
選定表 寸法図
15W
25W
40W
60W
90W
0.1kW
0.2kW
0.25kW
0.4kW
0.55kW
0.75kW
1.1kW
1.5kW
2.2kW
3.0kW
3.7kW
5.5kW
7.5kW
11kW

中空軸・RNYM タイプ
0.1kW・三相モータ・屋内形

減速比	出力回転数 r/min 50Hz	出力回転数 r/min 60Hz	容量記号	枠番	減速比（形式記号詳細 B14 頁）	出力トルク Tout N·m 50Hz	出力トルク Tout N·m 60Hz	出力トルク Tout kgf·m 50Hz	出力トルク Tout kgf·m 60Hz	SF	出力軸許容ラジアル荷重 Pro N 50Hz	出力軸許容ラジアル荷重 Pro N 60Hz	出力軸許容ラジアル荷重 Pro kgf 50Hz	出力軸許容ラジアル荷重 Pro kgf 60Hz	屋内形寸法図
5	290	350	RNYM	01	- 1010 (-B) - 5	2.80	2.32	0.286	0.237	2.00	539	490	55	50	図 B1
5				01	- 1120 (-B) - 5					2.00	637	588	65	60	図 B2
7	207	250		01	- 1010 (-B) - 7	3.92	3.25	0.400	0.332	2.00	588	539	60	55	図 B1
7				01	- 1120 (-B) - 7					2.00	686	637	70	65	図 B2
10	145	175		01	- 1010 (-B) - 10	5.61	4.64	0.572	0.474	1.00	637	588	65	60	図 B1
10				01	- 1120 (-B) - 10					2.00	785	735	80	75	図 B2
12	121	146		01	- 1120 (-B) - 12	6.73	5.57	0.686	0.568	2.00	834	785	85	80	
15	96.7	117		01	- 1120 (-B) - 15	8.41	6.97	0.857	0.710	2.00	883	834	90	85	
20	72.5	87.5		01	- 1120 (-B) - 20	11.2	9.29	1.14	0.947	2.00	981	932	100	95	図 B2
25	58.0	70.0		01	- 1120 (-B) - 25	14.0	11.6	1.43	1.18	2.00	1030	981	105	100	
30	48.3	58.3		01	- 1120 (-B) - 30	16.8	13.9	1.71	1.42	2.00	1080	1030	110	105	
40	36.3	43.8		01	- 1120 (-B) - 40	22.4	18.6	2.29	1.89	1.00	1180	1130	120	115	図 B2
40				01	- 1220 (-B) - 40					2.00	1620	1570	165	160	図 B3
50	29.0	35.0		01	- 1120 (-B) - 50	28.0	23.2	2.86	2.37	1.00	1270	1230	130	125	図 B2
50				01	- 1220 (-B) - 50					2.00	1720	1670	175	170	図 B3
60	24.2	29.2		01	- 1120 (-B) - 60	33.6	27.9	3.43	2.84	1.00	1320	1270	135	130	図 B2
60				01	- 1220 (-B) - 60					2.00	1770	1720	180	175	図 B3

注）1. 出力回転数は、モータ回転数 50Hz : 1450r/min, 60Hz : 1750r/min としたときの代表値です。詳細は技術資料「モータ部」を参照ください。
2. 出力軸許容ラジアル荷重は、出力軸端より 20mm の位置の値です。
3. 本機種は当社製インバータ・HF-320α を用いてセンサレスベクトル運転を行うと、定トルク運転が可能となります。詳細は E80 頁をご参照ください。
4. 形式及び SF 欄が□になっている機種は、均一負荷、運転時間 10 時間／日における標準組合せです。
5. （ ）内はブレーキ付の形式を示します。（オプションのワンタッチゆるめ仕様（E61 頁参照）の場合は、"-C" となります。）

仕様記号の□は、200V 級は "2"、400V 級は "4" が入ります。詳細は B15 頁をご参照ください。( ) 内はブレーキ付の形式、寸法、質量を示します。

図 B1

RNYM01-1010-5~10 / 仕様記号
(RNYM01-1010-B-5~10 / 仕様記号)

質量 5.0kg(6.5kg)

仕様記号 | J□NPBB

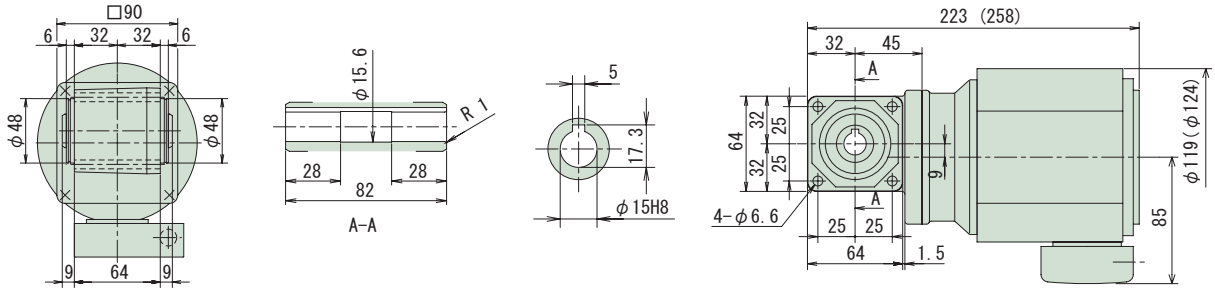

図 B2

RNYM01-1120-5~60 / 仕様記号
(RNYM01-1120-B-5~60 / 仕様記号)

質量 6.0kg(7.5kg)

仕様記号 | J□NPBB

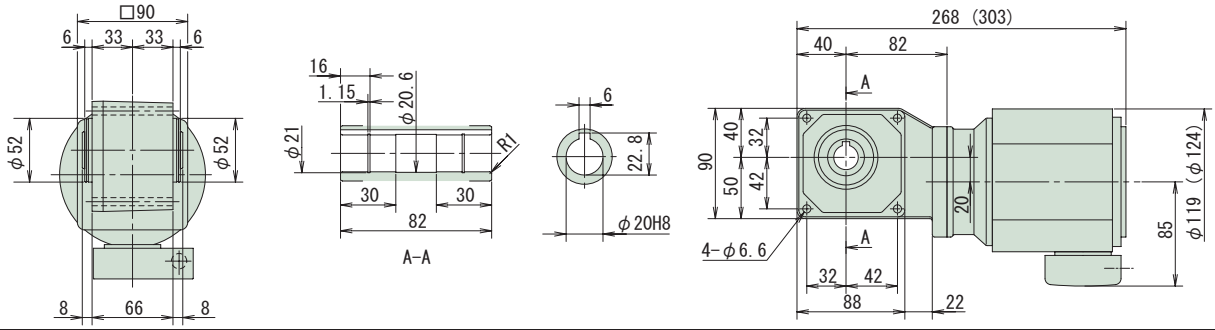

図 B3

RNYM01-1220-40~60 / 仕様記号
(RNYM01-1220-B-40~60 / 仕様記号)

質量 7.0kg(8.5kg)

仕様記号 | J□NPBB

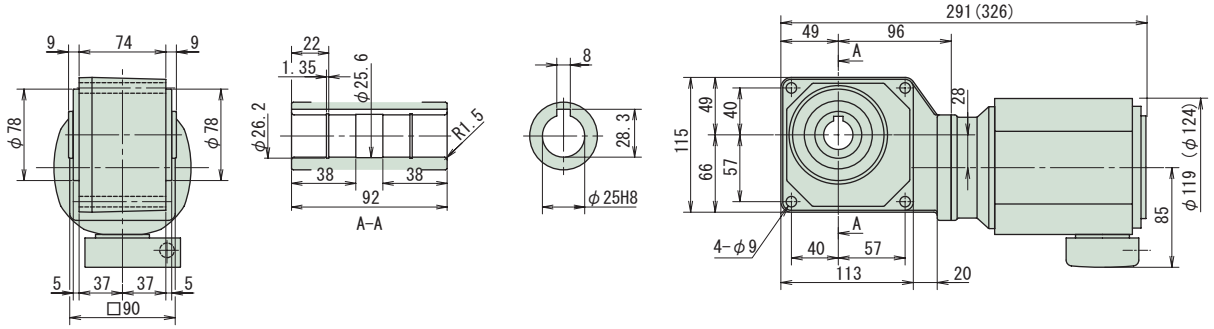

注）1. 出力軸径寸法：寸法公差は、JIS B 0401-1976 "H8" です。
2. 軸端キー寸法：寸法公差は、JIS B 1301-1996 平行キー用溝（普通形）に依っています。
3. 本寸法図の寸法及び質量は、予告無しに変更することがあります。
4. 本製品には、出力軸部用安全カバーが付属されます。安全カバーの寸法等詳細は、技術資料・E19 頁をご参照ください。
5. 取付時にインロー部をご使用される場合は、ご照会ください。

中空軸・RNYM タイプ
0.1kW・三相モータ・屋内形

減速比	出力回転数 r/min 50Hz	出力回転数 r/min 60Hz	容量記号	枠番	減速比	出力トルク Tout N·m 50Hz	出力トルク Tout N·m 60Hz	出力トルク Tout kgf·m 50Hz	出力トルク Tout kgf·m 60Hz	SF	出力軸許容ラジアル荷重 Pro N 50Hz	出力軸許容ラジアル荷重 Pro N 60Hz	出力軸許容ラジアル荷重 Pro kgf 50Hz	出力軸許容ラジアル荷重 Pro kgf 60Hz	屋内形寸法図
			（形式記号詳細 B14 頁）												
80	18.1	21.9	RNYM	01	- 1230 (-B) - 80	44.8	37.2	4.57	3.79	1.00	1770	1770	180	180	図 B4
80				01	- 1330 (-B) - 80					2.00	3040	2940	310	300	図 B5
100	14.5	17.5		01	- 1230 (-B) - 100	56.1	46.4	5.72	4.74	1.00	1810	1770	185	180	図 B4
100				01	- 1330 (-B) - 100					2.00	3090	3040	315	310	図 B5
120	12.1	14.6		01	- 1230 (-B) - 120	67.3	55.7	6.86	5.68	1.00	1810	1810	185	185	図 B4
120				01	- 1330 (-B) - 120					2.00	3090	3090	315	315	図 B5
150	9.67	11.7		01	- 1230 (-B) - 150	84.1	69.7	8.57	7.10	1.00	1810	1810	185	185	図 B4
150				01	- 1330 (-B) - 150					2.00	3090	3090	315	315	図 B5
200	7.25	8.75		01	- 1230 (-B) - 200	98.1	92.9	10.0	9.47	*	1810	1810	185	185	図 B4
200				01	- 1330 (-B) - 200	112	92.9	11.4	9.47	1.74	3090	3090	315	315	図 B5
240	6.04	7.29		01	- 1230 (-B) - 240	98.1	98.1	10.0	10.0	*	1810	1810	185	185	図 B4
240				01	- 1330 (-B) - 240	135	111	13.7	11.4	1.45	3090	3090	315	315	図 B5

注）1. 出力回転数は、モータ回転数 50Hz：1450r/min, 60Hz：1750r/min としたときの代表値です。詳細は技術資料「モータ部」を参照ください。
2. 出力軸許容ラジアル荷重は、出力軸端より 20mm の位置の値です。
3. 本機種は当社製インバータ・HF-320α を用いてセンサレスベクトル運転を行うと、定トルク運転が可能となります。詳細は E80 頁をご参照ください。
4. 形式及び SF 欄が□になっている機種は、均一負荷、運転時間 10 時間／日における標準組合せです。
5. SF 欄に * が付いている場合はモータの全容量 kW まで負荷をかけると過負荷となりますので出力トルク欄の値以内でご使用ください。
6. （ ）内はブレーキ付の形式を示します。（オプションのワンタッチゆるめ仕様（E61 頁参照）の場合は、"-C" となります。）

仕様記号の□は、200V 級は "2"、400V 級は "4" が入ります。詳細は B15 頁をご参照ください。( ) 内はブレーキ付の形式、寸法、質量を示します。

図 B4

RNYM01-1230-80~240 / 仕様記号
(RNYM01-1230-B-80~240 / 仕様記号)

質量 7.5kg(9.0kg)

仕様記号	J□NPBB

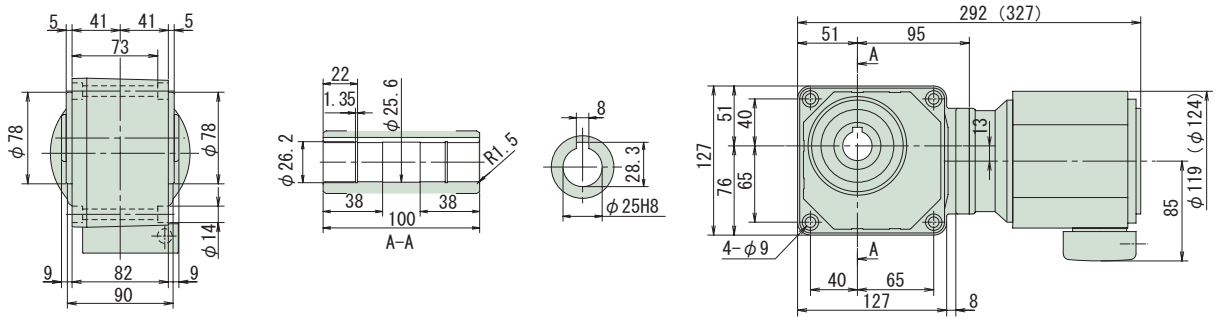

図 B5

RNYM01-1330-80~240 / 仕様記号
(RNYM01-1330-B-80~240 / 仕様記号)

質量 9.0kg(10kg)

仕様記号	J□NPBB

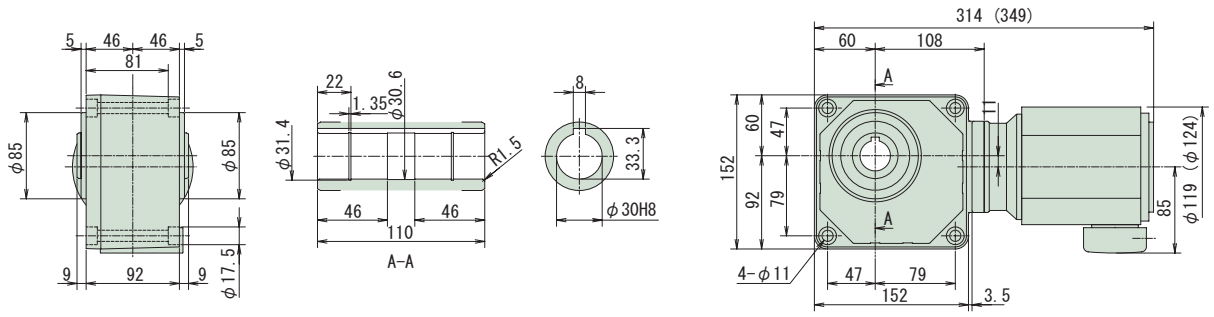

注）1. 出力軸径寸法：寸法公差は、JIS B 0401-1976 "H8" です。
2. 軸端キー寸法：寸法公差は、JIS B 1301-1996 平行キー用溝（普通形）に依っています。
3. 本寸法図の寸法及び質量は、予告無しに変更することがあります。
4. 本製品には、出力軸部用安全カバーが付属されます。安全カバーの寸法等詳細は、技術資料・E19 頁をご参照ください。
5. 取付時にインロー部をご使用される場合は、ご照会ください。

中空軸・RNYM タイプ
0.1kW・三相モータ・屋内形

減速比	出力回転数 r/min 50Hz	出力回転数 r/min 60Hz	容量記号 － 枠番 － 減速比（形式記号詳細 B14 頁）	出力トルク Tout N・m 50Hz	出力トルク Tout N・m 60Hz	出力トルク Tout kgf・m 50Hz	出力トルク Tout kgf・m 60Hz	SF	出力軸許容ラジアル荷重 Pro N 50Hz	出力軸許容ラジアル荷重 Pro N 60Hz	出力軸許容ラジアル荷重 Pro kgf 50Hz	出力軸許容ラジアル荷重 Pro kgf 60Hz	屋内形寸法図
300	4.83	5.83	RNYM 01 - 1340 (-B) - 300	158	131	16.1	13.4	1.00	3090	3090	315	315	図 B1
300			01 - 1440 (-B) - 300					2.00	4360	4360	445	445	図 B2
360	4.03	4.86	01 - 1340 (-B) - 360	190	157	19.4	16.0	1.00	3090	3090	315	315	図 B1
360			01 - 1440 (-B) - 360					2.00	4360	4360	445	445	図 B2
480	3.02	3.65	01 - 1340 (-B) - 480	195	195	19.9	19.9	*	3090	3090	315	315	図 B1
480			01 - 1440 (-B) - 480	253	210	25.8	21.4	1.54	4360	4360	445	445	図 B2
600	2.42	2.92	01 - 1340 (-B) - 600	195	195	19.9	19.9	*	3090	3090	315	315	図 B1
600			01 - 1440 (-B) - 600	317	262	32.3	26.7	1.23	4360	4360	445	445	図 B2
720	2.01	2.43	01 - 1340 (-B) - 720	195	195	19.9	19.9	*	3090	3090	315	315	図 B1
720			01 - 1440 (-B) - 720	380	315	38.7	32.1	1.03	4360	4360	445	445	図 B2
900	1.61	1.94	01 - 1340 (-B) - 900	195	195	19.9	19.9	*	3090	3090	315	315	図 B1
900			01 - 1440 (-B) - 900	390	390	39.8	39.8	*	4360	4360	445	445	図 B2
1200	1.21	1.46	01 - 1340 (-B) - 1200	195	195	19.9	19.9	*	3090	3090	315	315	図 B1
1200			01 - 1440 (-B) - 1200	390	390	39.8	39.8	*	4360	4360	445	445	図 B2
1440	1.01	1.22	01 - 1340 (-B) - 1440	195	195	19.9	19.9	*	3090	3090	315	315	図 B1
1440			01 - 1440 (-B) - 1440	390	390	39.8	39.8	*	4360	4360	445	445	図 B2

注）1. 出力回転数は、モータ回転数 50Hz : 1450r/min, 60Hz : 1750r/min としたときの代表値です。詳細は技術資料「モータ部」を参照ください。
2. 出力軸許容ラジアル荷重は、出力軸端より 20mm の位置の値です。
3. 本機種は当社製インバータ・HF-320α を用いてセンサレスベクトル運転を行うと、定トルク運転が可能となります。詳細は E80 頁をご参照ください。
4. 形式及び SF 欄が □ になっている機種は、均一負荷、運転時間 10 時間／日における標準組合せです。
5. SF 欄に * が付いている場合はモータの全容量 kW まで負荷をかけると過負荷となりますので出力トルク欄の値以内でご使用ください。
6. ( ) 内はブレーキ付の形式を示します。（オプションのワンタッチゆるめ仕様（E61 頁参照）の場合は、"-C" となります。）

仕様記号の□は、200V 級は "2"、400V 級は "4" が入ります。詳細は B15 頁をご参照ください。( ) 内はブレーキ付の形式、寸法、質量を示します。

図 B1

RNYM01-1340-300~1440 / 仕様記号
(RNYM01-1340-B-300~1440 / 仕様記号)

質量 10kg(11kg)

仕様記号 | J□NPBB

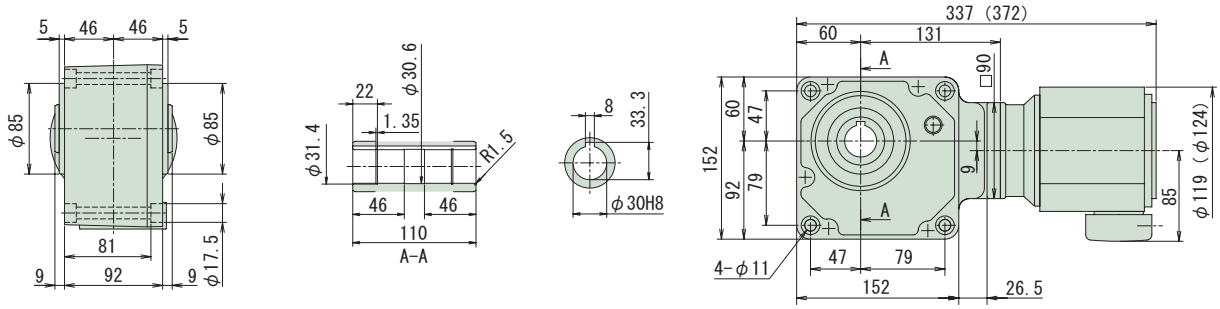

図 B2

RNYM01-1440-300~1440 / 仕様記号
(RNYM01-1440-B-300~1440 / 仕様記号)

質量 14.5kg(16kg)

仕様記号 | J□NPBB

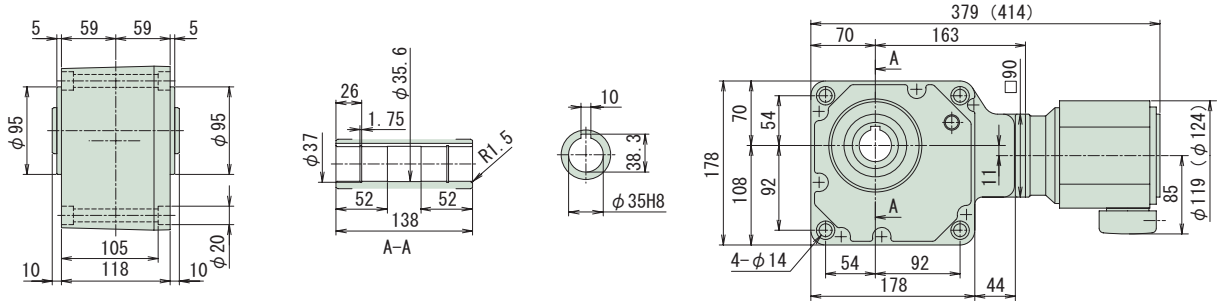

注）1. 出力軸径寸法：寸法公差は、JIS B 0401-1976 "H8" です。
2. 軸端キー寸法：寸法公差は、JIS B 1301-1996 平行キー用溝（普通形）に依っています。
3. 本寸法図の寸法及び質量は、予告無しに変更することがあります。
4. 本製品には、出力軸部用安全カバーが付属されます。安全カバーの寸法等詳細は、技術資料・E19 頁をご参照ください。
5. 取付時にインロー部をご使用される場合は、ご照会ください。

中空軸・RNYM タイプ
0.2kW・三相モータ・屋内形

減速比	出力回転数 r/min 50Hz	出力回転数 r/min 60Hz	容量記号 － 枠番 － 減速比（形式記号詳細 B14 頁）	出力トルク Tout N・m 50Hz	N・m 60Hz	kgf・m 50Hz	kgf・m 60Hz	SF	出力軸許容ラジアル荷重 Pro N 50Hz	N 60Hz	kgf 50Hz	kgf 60Hz	屋内形寸法図
5	290	350	RNYM 02 - 1110 (-B) - 5	5.61	4.64	0.572	0.474	2.00	637	588	65	60	図 B3
5			RNYM 02 - 1120 (-B) - 5					1.00	637	588	65	60	図 B4
5			RNYM 02 1220 (-B) - 5					2.00	883	834	90	85	図 B5
7	207	250	RNYM 02 - 1110 (-B) - 7	7.85	6.50	0.800	0.663	2.00	686	637	70	65	図 B3
7			RNYM 02 - 1120 (-B) - 7					1.00	686	637	70	65	図 B4
7			RNYM 02 - 1220 (-B) - 7					2.00	981	932	100	95	図 B5
10	145	175	RNYM 02 - 1110 (-B) - 10	11.2	9.29	1.14	0.947	1.00	785	735	80	75	図 B3
10			RNYM 02 - 1120 (-B) - 10					1.00	785	735	80	75	図 B4
10			RNYM 02 - 1220 (-B) - 10					2.00	1080	1030	110	105	図 B5
12	121	146	RNYM 02 - 1120 (-B) - 12	13.5	11.1	1.37	1.14	1.00	834	785	85	80	図 B4
12			RNYM 02 - 1220 (-B) - 12					2.00	1130	1080	115	110	図 B5
15	96.7	117	RNYM 02 - 1120 (-B) - 15	16.8	13.9	1.71	1.42	1.00	883	834	90	85	図 B4
15			RNYM 02 - 1220 (-B) - 15					2.00	1230	1180	125	120	図 B5
20	72.5	87.5	RNYM 02 - 1120 (-B) - 20	22.4	18.6	2.29	1.89	1.00	981	932	100	95	図 B4
20			RNYM 02 - 1220 (-B) - 20					2.00	1370	1320	140	135	図 B5
25	58.0	70.0	RNYM 02 - 1120 (-B) - 25	28.0	23.2	2.86	2.37	1.00	1030	981	105	100	図 B4
25			RNYM 02 - 1220 (-B) - 25					2.00	1470	1370	150	140	図 B5

注）1. 出力回転数は、モータ回転数 50Hz : 1450r/min, 60Hz : 1750r/min としたときの代表値です。詳細は技術資料「モータ部」を参照ください。
2. 出力軸許容ラジアル荷重は、出力軸端より 20mm の位置の値です。
3. 本機種は当社製インバータ・HF-320α を用いてセンサレスベクトル運転を行うと、定トルク運転が可能となります。詳細は E80 頁をご参照ください。
4. 形式及び SF 欄が□になっている機種は、均一負荷、運転時間 10 時間／日における標準組合せです。
5. ( ) 内はブレーキ付の形式を示します。（オプションのワンタッチゆるめ仕様（E61 頁参照）の場合は、"-C" となります。）

仕様記号の□は、200V 級は "2"、400V 級は "4" が入ります。詳細は B15 頁をご参照ください。( ) 内はブレーキ付の形式、寸法、質量を示します。

図 B3
RNYM02-1110-5~10 / 仕様記号
(RNYM02-1110-B-5~10 / 仕様記号)
質量 6.0kg(7.5kg)
仕様記号 J□NPBB

図 B4
RNYM02-1120-5~25 / 仕様記号
(RNYM02-1120-B-5~25 / 仕様記号)
質量 7.0kg(8.5kg)
仕様記号 J□NPBB

図 B5
RNYM02-1220-5~25 / 仕様記号
(RNYM02-1220-B-5~25 / 仕様記号)
質量 8.5kg(10kg)
仕様記号 J□NPBB

注）1. 出力軸径寸法：寸法公差は、JIS B 0401-1976 "H8" です。
2. 軸端キー寸法 : 寸法公差は、JIS B 1301-1996 平行キー用溝（普通形）に依っています。
3. 本寸法図の寸法及び質量は、予告無しに変更することがあります。
4. 本製品には、出力軸部用安全カバーが付属されます。安全カバーの寸法等詳細は、技術資料・E19 頁をご参照ください。
5. 取付時にインロー部をご使用される場合は、ご照会ください。

中空軸・RNYM タイプ
3〜三相 0.2kW・三相モータ・屋内形

減速比	出力回転数 r/min 50Hz	出力回転数 r/min 60Hz	容量記号	枠番	減速比（形式記号詳細 B14 頁）	出力トルク Tout N・m 50Hz	出力トルク Tout N・m 60Hz	出力トルク Tout kgf・m 50Hz	出力トルク Tout kgf・m 60Hz	SF	出力軸許容ラジアル荷重 Pro N 50Hz	出力軸許容ラジアル荷重 Pro N 60Hz	出力軸許容ラジアル荷重 Pro kgf 50Hz	出力軸許容ラジアル荷重 Pro kgf 60Hz	屋内形寸法図
30	48.3	58.3	RNYM	02	1120 (-B) 30	33.6	27.9	3.43	2.84	1.00	1080	1030	110	105	図 B1
30				02	1220 (-B) 30					2.00	1520	1470	155	150	図 B2
40	36.3	43.8		02	1220 (-B) 40	44.8	37.2	4.57	3.79	1.00	1620	1570	165	160	図 B2
40				02	1320 (-B) 40					2.00	2650	2550	270	260	図 B3
50	29.0	35.0		02	1220 (-B) 50	56.1	46.4	5.72	4.74	1.00	1720	1670	175	170	図 B2
50				02	1320 (-B) 50					2.00	2840	2750	290	280	図 B3
60	24.2	29.2		02	1220 (-B) 60	67.3	55.7	6.86	5.68	1.00	1770	1720	180	175	図 B2
60				02	1320 (-B) 60					2.00	2940	2840	300	290	図 B3

注）1. 出力回転数は、モータ回転数 50Hz : 1450r/min, 60Hz : 1750r/min としたときの代表値です。詳細は技術資料「モータ部」を参照ください。
2. 出力軸許容ラジアル荷重は、出力軸端より 20mm の位置の値です。
3. 本機種は当社製インバータ・HF-320α を用いてセンサレスベクトル運転を行うと、定トルク運転が可能となります。詳細は E80 頁をご参照ください。
4. 形式及び SF 欄が□になっている機種は、均一負荷、運転時間 10 時間／日における標準組合せです。
5. （ ）内はブレーキ付の形式を示します。（オプションのワンタッチゆるめ仕様（E61 頁参照）の場合は、"-C" となります。）

仕様記号の□は、200V 級は "2"、400V 級は "4" が入ります。詳細は B15 頁をご参照ください。( ) 内はブレーキ付の形式、寸法、質量を示します。

図 B1

RNYM02-1120-30 / 仕様記号
(RNYM02-1120-B-30 / 仕様記号)

質量 7.0kg(8.5kg)

仕様記号 | J□NPBB

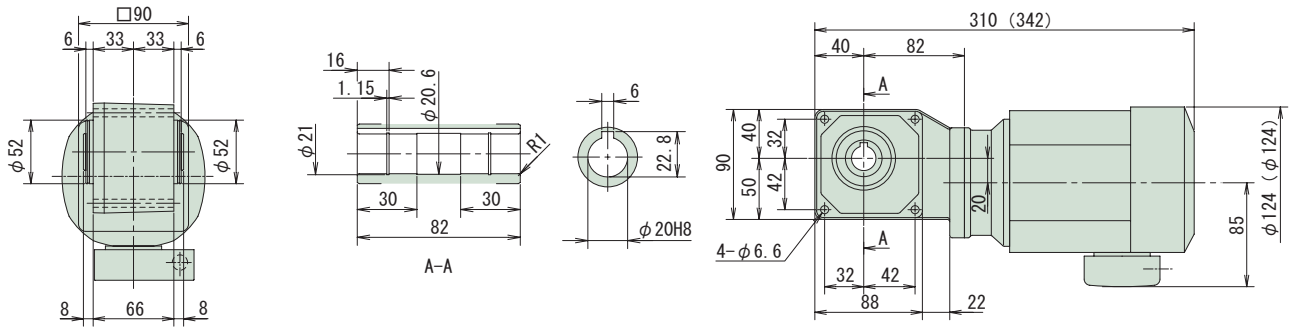

図 B2

RNYM02-1220-30~60 / 仕様記号
(RNYM02-1220-B-30~60 / 仕様記号)

質量 8.5kg(10kg)

仕様記号 | J□NPBB

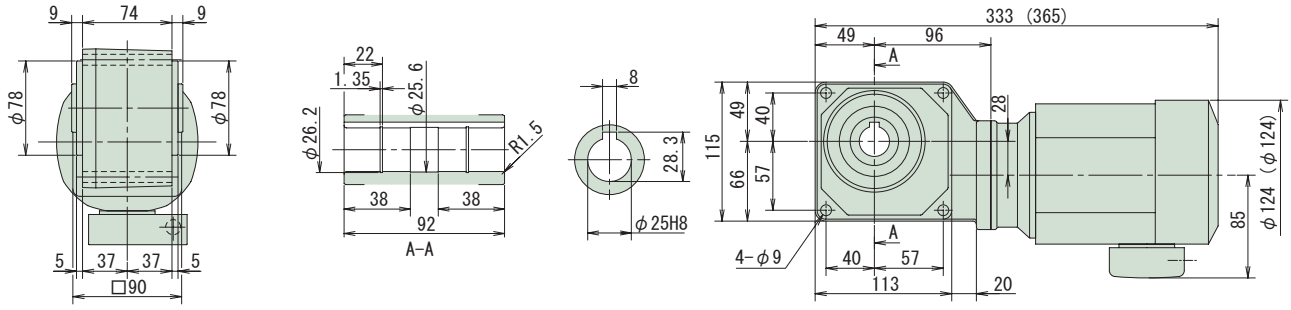

図 B3

RNYM02-1320-40~60 / 仕様記号
(RNYM02-1320-B-40~60 / 仕様記号)

質量 10kg(11kg)

仕様記号 | J□NPBB

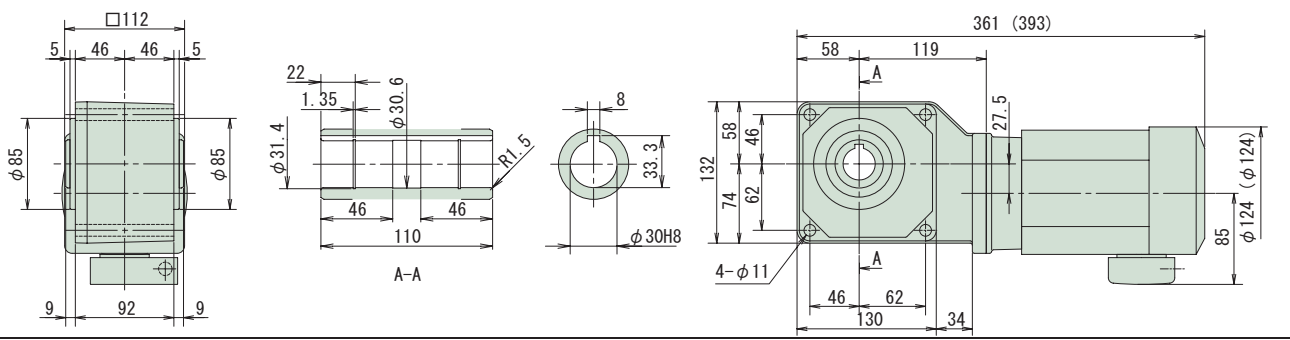

注）1. 出力軸径寸法：寸法公差は、JIS B 0401-1976 "H8" です。
2. 軸端キー寸法：寸法公差は、JIS B 1301-1996 平行キー用溝（普通形）に依っています。
3. 本寸法図の寸法及び質量は、予告無しに変更することがあります。
4. 本製品には、出力軸部用安全カバーが付属されます。安全カバーの寸法等詳細は、技術資料・E19 頁をご参照ください。
5. 取付時にインロー部をご使用される場合は、ご照会ください。

中空軸・RNYM タイプ
0.2kW・三相モータ・屋内形

減速比	出力回転数 r/min 50Hz	出力回転数 r/min 60Hz	容量記号	容量記号 ー 枠番 ー 減速比（形式記号詳細 B14 頁）	出力トルク Tout N・m 50Hz	N・m 60Hz	kgf・m 50Hz	kgf・m 60Hz	SF	出力軸許容ラジアル荷重 Pro N 50Hz	N 60Hz	kgf 50Hz	kgf 60Hz	屋内形寸法図
80	18.1	21.9	RNYM	02 - 1330 (-B) - 80	89.7	74.3	9.14	7.58	1.00	3040	2940	310	300	図 B4
80				02 - 1430 (-B) - 80					2.00	4360	4270	445	435	図 B5
100	14.5	17.5		02 - 1330 (-B) - 100	112	92.9	11.4	9.47	1.00	3090	3040	315	310	図 B4
100				02 - 1430 (-B) - 100					2.00	4360	4360	445	445	図 B5
120	12.1	14.6		02 - 1330 (-B) - 120	135	111	13.7	11.4	1.00	3090	3090	315	315	図 B4
120				02 - 1430 (-B) - 120					2.00	4360	4360	445	445	図 B5
150	9.67	11.7		02 - 1330 (-B) - 150	168	139	17.1	14.2	1.00	3090	3090	315	315	図 B4
150				02 - 1430 (-B) - 150					2.00	4360	4360	445	445	図 B5
200	7.25	8.75		02 - 1330 (-B) - 200	195	186	19.9	18.9	*	3090	3090	315	315	図 B4
200				02 - 1430 (-B) - 200	224	186	22.9	18.9	1.74	4360	4360	445	445	図 B5
240	6.04	7.29		02 - 1330 (-B) - 240	195	195	19.9	19.9	*	3090	3090	315	315	図 B4
240				02 - 1430 (-B) - 240	269	223	27.4	22.7	1.45	4360	4360	445	445	図 B5

注）1. 出力回転数は、モータ回転数 50Hz：1450r/min, 60Hz：1750r/min としたときの代表値です。詳細は技術資料「モータ部」を参照ください。
2. 出力軸許容ラジアル荷重は、出力軸端より 20mm の位置の値です。
3. 本機種は当社製インバータ・HF-320 α を用いてセンサレスベクトル運転を行うと、定トルク運転が可能となります。詳細は E80 頁をご参照ください。
4. 形式及び SF 欄が □ になっている機種は、均一負荷、運転時間 10 時間／日における標準組合せです。
5. SF 欄に * が付いている場合はモータの全容量 kW まで負荷をかけると過負荷となりますので出力トルク欄の値以内でご使用ください。
6.（ ）内はブレーキ付の形式を示します。（オプションのワンタッチゆるめ仕様（E61 頁参照）の場合は、"-C" となります。）

仕様記号の□は、200V 級は "2"、400V 級は "4" が入ります。詳細は B15 頁をご参照ください。( ) 内はブレーキ付の形式、寸法、質量を示します。

図 B4 RNYM02-1330-80~240 / 仕様記号
(RNYM02-1330-B-80~240 / 仕様記号) 質量 10kg(11kg)

仕様記号	J□NPBB

図 B5 RNYM02-1430-80~240 / 仕様記号
(RNYM02-1430-B-80~240 / 仕様記号) 質量 15kg(16kg)

仕様記号	J□NPBB

注）1. 出力軸径寸法：寸法公差は、JIS B 0401-1976 "H8" です。
2. 軸端キー寸法：寸法公差は、JIS B 1301-1996 平行キー用溝（普通形）に依っています。
3. 本寸法図の寸法及び質量は、予告無しに変更することがあります。
4. 本製品には、出力軸部用安全カバーが付属されます。安全カバーの寸法等詳細は、技術資料・E19 頁をご参照ください。
5. 取付時にインロー部をご使用される場合は、ご照会ください。

中空軸・RNYM タイプ
0.2kW・三相モータ・屋内形

減速比	出力回転数 r/min 50Hz	出力回転数 r/min 60Hz	容量記号 − 枠番 − 減速比（形式記号詳細 B14 頁）	出力トルク Tout N·m 50Hz	出力トルク Tout N·m 60Hz	出力トルク Tout kgf·m 50Hz	出力トルク Tout kgf·m 60Hz	SF	出力軸許容ラジアル荷重 Pro N 50Hz	出力軸許容ラジアル荷重 Pro N 60Hz	出力軸許容ラジアル荷重 Pro kgf 50Hz	出力軸許容ラジアル荷重 Pro kgf 60Hz	屋内形寸法図
300	4.83	5.83	RNYM 02 - 1440 (-B) - 300	317	262	32.3	26.7	1.00	4360	4360	445	445	図 B1
300			02 - 1540 (-B) - 300					2.00	6230	6230	635	635	図 B2
360	4.03	4.86	02 - 1440 (-B) - 360	380	315	38.7	32.1	1.00	4360	4360	445	445	図 B1
360			02 - 1540 (-B) - 360					1.93	6230	6230	635	635	図 B2
480	3.02	3.65	02 - 1440 (-B) - 480	390	390	39.8	39.8	*	4360	4360	445	445	図 B1
480			02 - 1540 (-B) - 480	506	420	51.6	42.8	1.44	6230	6230	635	635	図 B2
600	2.42	2.92	02 - 1440 (-B) - 600	390	390	39.8	39.8	*	4360	4360	445	445	図 B1
600			02 - 1540 (-B) - 600	633	525	64.6	53.5	1.16	6230	6230	635	635	図 B2
720	2.01	2.43	02 - 1440 (-B) - 720	390	390	39.8	39.8	*	4360	4360	445	445	図 B1
720			02 - 1540 (-B) - 720	732	629	74.6	64.2	*	6230	6230	635	635	図 B2
900	1.61	1.94	02 - 1440 (-B) - 900	390	390	39.8	39.8	*	4360	4360	445	445	図 B1
900			02 - 1540 (-B) - 900	732	732	74.6	74.6	*	6230	6230	635	635	図 B2
1200	1.21	1.46	02 - 1440 (-B) - 1200	390	390	39.8	39.8	*	4360	4360	445	445	図 B1
1200			02 - 1540 (-B) - 1200	732	732	74.6	74.6	*	6230	6230	635	635	図 B2
1440	1.01	1.22	02 - 1440 (-B) - 1440	390	390	39.8	39.8	*	4360	4360	445	445	図 B1
1440			02 - 1540 (-B) - 1440	732	732	74.6	74.6	*	6230	6230	635	635	図 B2

注）1. 出力回転数は、モータ回転数 50Hz : 1450r/min, 60Hz : 1750r/min としたときの代表値です。詳細は技術資料「モータ部」を参照ください。
2. 出力軸許容ラジアル荷重は、出力軸端より 20mm の位置の値です。
3. 本機種は当社製インバータ・HF-320α を用いてセンサレスベクトル運転を行うと、定トルク運転が可能となります。詳細は E80 頁をご参照ください。
4. 形式及び SF 欄が □ になっている機種は、均一負荷、運転時間 10 時間／日における標準組合せです。
5. SF 欄に * が付いている場合はモータの全容量 kW まで負荷をかけると過負荷となりますので出力トルク欄の値以内でご使用ください。
6. ( ) 内はブレーキ付の形式を示します。（オプションのワンタッチゆるめ仕様（E61 頁参照）の場合は、"-C" となります。）

仕様記号の□は、200V 級は "2"、400V 級は "4" が入ります。詳細は B15 頁をご参照ください。( ) 内はブレーキ付の形式、寸法、質量を示します。

図 B1

RNYM02-1440-300~1440 / 仕様記号
(RNYM02-1440-B-300~1440 / 仕様記号)

質量 15.5kg(17kg)

仕様記号 | J□NPBB

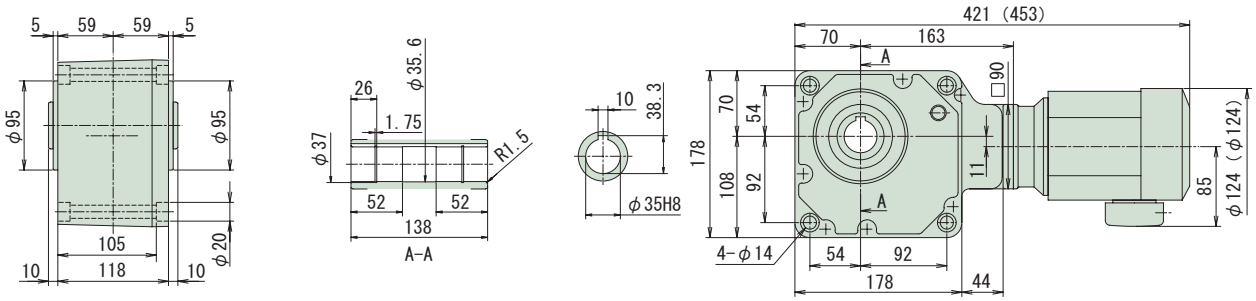

図 B2

RNYM02-1540-300~1440 / 仕様記号
(RNYM02-1540-B-300~1440 / 仕様記号)

質量 24.5kg(25.5kg)

仕様記号 | J□NPBB

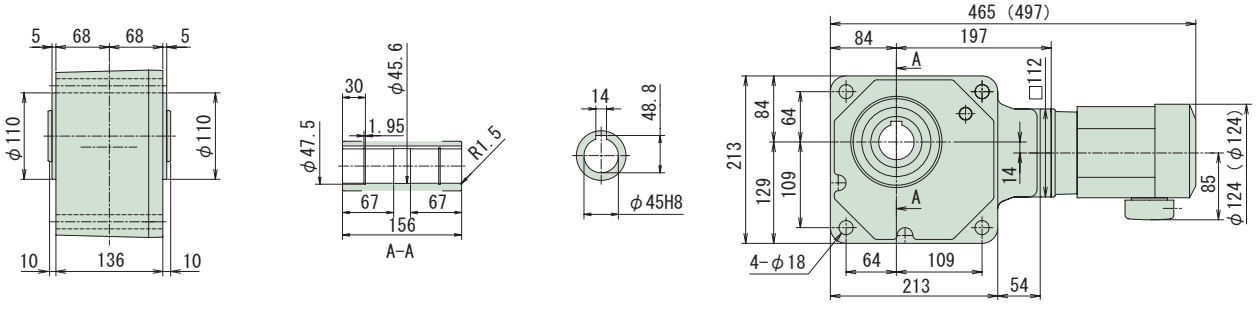

注）1. 出力軸径寸法：寸法公差は、JIS B 0401-1976 "H8" です。
2. 軸端キー寸法：寸法公差は、JIS B 1301-1996 平行キー用溝（普通形）に依っています。
3. 本寸法図の寸法及び質量は、予告無しに変更することがあります。
4. 本製品には、出力軸部用安全カバーが付属されます。安全カバーの寸法等詳細は、技術資料・E19 頁をご参照ください。
5. 取付時にインロー部をご使用される場合は、ご照会ください。

減速比	出力回転数 r/min 50Hz	出力回転数 r/min 60Hz	容量記号 − 枠番 − 減速比 (形式記号詳細 B14 頁)		出力トルク Tout N・m 50Hz	N・m 60Hz	kgf・m 50Hz	kgf・m 60Hz	SF	出力軸許容ラジアル荷重 Pro N 50Hz	N 60Hz	kgf 50Hz	kgf 60Hz	屋内形寸法図
5	290	350		03 - 1210 (-B) - 5	7.01	5.81	0.714	0.592	3.20	883	834	90	85	図 B3
5				03 - 1220 (-B) - 5					1.60					図 B4
7	207	250		03 - 1210 (-B) - 7	9.81	8.13	1.00	0.829	3.20	981	932	100	95	図 B3
7				03 - 1220 (-B) - 7					1.60					図 B4
10	145	175		03 - 1210 (-B) - 10	14.0	11.6	1.43	1.18	1.60	1080	1030	110	105	図 B3
10				03 - 1220 (-B) - 10					1.60					図 B2
12	121	146	RNYM	03 - 1220 (-B) - 12	16.8	13.9	1.71	1.42	1.60	1130	1080	115	110	図 B4
15	96.7	117		03 - 1220 (-B) - 15	21.0	17.4	2.14	1.78	1.60	1230	1180	125	120	
20	72.5	87.5		03 - 1220 (-B) - 20	28.0	23.2	2.86	2.37	1.60	1370	1320	140	135	
25	58.0	70.0		03 - 1220 (-B) - 25	35.0	29.0	3.57	2.96	1.60	1470	1370	150	140	
30	48.3	58.3		03 - 1220 (-B) - 30	42.0	34.8	4.29	3.55	1.60	1520	1470	155	150	
40	36.3	43.8		03 - 1320 (-B) - 40	56.1	46.4	5.72	4.74	1.60	2650	2550	270	260	図 B5
50	29.0	35.0		03 - 1320 (-B) - 50	70.1	58.1	7.14	5.92	1.60	2840	2750	290	280	
60	24.2	29.2		03 - 1320 (-B) - 60	84.1	69.7	8.57	7.10	1.60	2940	2840	300	290	

注）1. 出力回転数は、モータ回転数 50Hz：1450r/min, 60Hz：1750r/min としたときの代表値です。詳細は技術資料「モータ部」を参照ください。
2. 出力軸許容ラジアル荷重は、出力軸端より 20mm の位置の値です。
3. 本機種は当社製インバータ・HF-320α を用いてセンサレスベクトル運転を行うと、定トルク運転が可能となります。詳細は E80 頁をご参照ください。
4. ( ) 内はブレーキ付の形式を示します。（オプションのワンタッチゆるめ仕様（E61 頁参照）の場合は、"-C" となります。）

仕様記号の□は、200V 級は "2"、400V 級は "4" が入ります。詳細は B15 頁をご参照ください。( ) 内はブレーキ付の形式、寸法、質量を示します。

図 B3 RNYM03-1210-5~10 / 仕様記号
(RNYM03-1210-B-5~10 / 仕様記号)
質量 9.0kg(10kg)

仕様記号	J□NPBB

図 B4 RNYM03-1220-5~30 / 仕様記号
(RNYM03-1220-B-5~30 / 仕様記号)
質量 9.5kg(11kg)

仕様記号	J□NPBB

図 B5 RNYM03-1320-40~60 / 仕様記号
(RNYM03-1320-B-40~60 / 仕様記号)
質量 11kg(13kg)

仕様記号	J□NPBB

注） 1. 出力軸径寸法：寸法公差は、JIS B 0401-1976 "H8" です。
2. 軸端キー寸法：寸法公差は、JIS B 1301-1996 平行キー用溝（普通形）に依っています。
3. 本寸法図の寸法及び質量は、予告無しに変更することがあります。
4. 本製品には、出力軸部用安全カバーが付属されます。安全カバーの寸法等詳細は、技術資料・E19 頁をご参照ください。
5. 取付時にインロー部をご使用される場合は、ご照会ください。

中空軸
中実軸 フランジ取付
中実軸 脚取付
ブレーキ無
ブレーキ付
三 相
単 相
単 相 レバーシブル
三 相 インバータ用
高効率 三相モータ
屋内形
オプション 製 品
屋外形
軽防塵形
防水形
安全増 防爆形
入力 ホロー形
概 要
選定表 寸法図
15W
25W
40W
60W
90W
0.1kW
0.2kW
0.25kW
0.4kW
0.55kW
0.75kW
1.1kW
1.5kW
2.2kW
3.0kW
3.7kW
5.5kW
7.5kW
11kW

中空軸・RNYM タイプ
0.25kW・三相モータ・屋内形

減速比	出力回転数 r/min 50Hz	出力回転数 r/min 60Hz	容量記号	枠番	減速比（形式記号詳細 B14 頁）	出力トルク Tout N·m 50Hz	出力トルク Tout N·m 60Hz	出力トルク Tout kgf·m 50Hz	出力トルク Tout kgf·m 60Hz	SF	出力軸許容ラジアル荷重 Pro N 50Hz	出力軸許容ラジアル荷重 Pro N 60Hz	出力軸許容ラジアル荷重 Pro kgf 50Hz	出力軸許容ラジアル荷重 Pro kgf 60Hz	屋内形寸法図
80	18.1	21.9	RNYM	03	- 1430 (-B) - 80	112	92.9	11.4	9.47	1.60	4360	4270	445	435	図 B1
100	14.5	17.5		03	- 1430 (-B) - 100	140	116	14.3	11.8	1.60	4360	4360	445	445	
120	12.1	14.6		03	- 1430 (-B) - 120	168	139	17.1	14.2	1.60	4360	4360	445	445	
150	9.67	11.7		03	- 1430 (-B) - 150	210	174	21.4	17.8	1.60	4360	4360	445	445	
200	7.25	8.75		03	- 1430 (-B) - 200	280	232	28.6	23.7	1.39	4360	4360	445	445	
240	6.04	7.29		03	- 1430 (-B) - 240	336	279	34.3	28.4	1.16	4360	4360	445	445	
300	4.83	5.83		03	- 1540 (-B) - 300	396	328	40.3	33.4	1.60	6230	6230	635	635	図 B2
360	4.03	4.86		03	- 1540 (-B) - 360	475	393	48.4	40.1	1.54	6230	6230	635	635	
480	3.02	3.65		03	- 1540 (-B) - 480	633	525	64.6	53.5	1.16	6230	6230	635	635	
600	2.42	2.92		03	- 1540 (-B) - 600	732	656	74.6	66.9	*	6230	6230	635	635	
720	2.01	2.43		03	- 1540 (-B) - 720	732	732	74.6	74.6	*	6230	6230	635	635	
900	1.61	1.94		03	- 1540 (-B) - 900	732	732	74.6	74.6	*	6230	6230	635	635	
1200	1.21	1.46		03	- 1540 (-B) - 1200	732	732	74.6	74.6	*	6230	6230	635	635	
1440	1.01	1.22		03	- 1540 (-B) - 1440	732	732	74.6	74.6	*	6230	6230	635	635	

注）1. 出力回転数は、モータ回転数 50Hz：1450r/min, 60Hz：1750r/min としたときの代表値です。詳細は技術資料「モータ部」を参照ください。
2. 出力軸許容ラジアル荷重は、出力軸端より 20mm の位置の値です。
3. 本機種は当社製インバータ・HF-320α を用いてセンサレスベクトル運転を行うと、定トルク運転が可能となります。詳細は E80 頁をご参照ください。
4. SF 欄に * が付いている場合はモータの全容量 kW まで負荷をかけると過負荷となりますので出力トルク欄の値以内でご使用ください。
5. （ ）内はブレーキ付の形式を示します。（オプションのワンタッチゆるめ仕様（E61 頁参照）の場合は、"-C" となります。）

仕様記号の□は、200V 級は "2"、400V 級は "4" が入ります。詳細は B15 頁をご参照ください。( ) 内はブレーキ付の形式、寸法、質量を示します。

図 B1

RNYM03-1430-80~240 / 仕様記号
(RNYM03-1430-B-80~240 / 仕様記号)

質量 16kg(17kg)

仕様記号 | J□NPBB

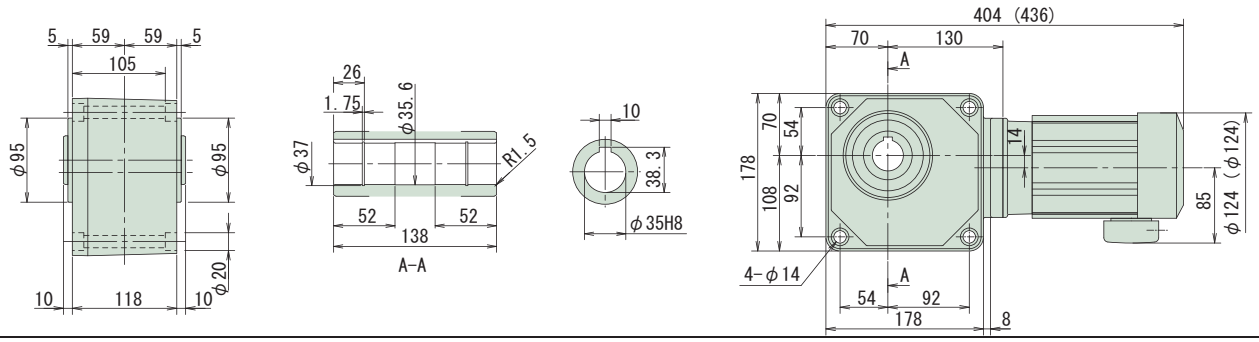

図 B2

RNYM03-1540-300~1440 / 仕様記号
(RNYM03-1540-B-300~1440 / 仕様記号)

質量 26kg(27.5kg)

仕様記号 | J□NPBB

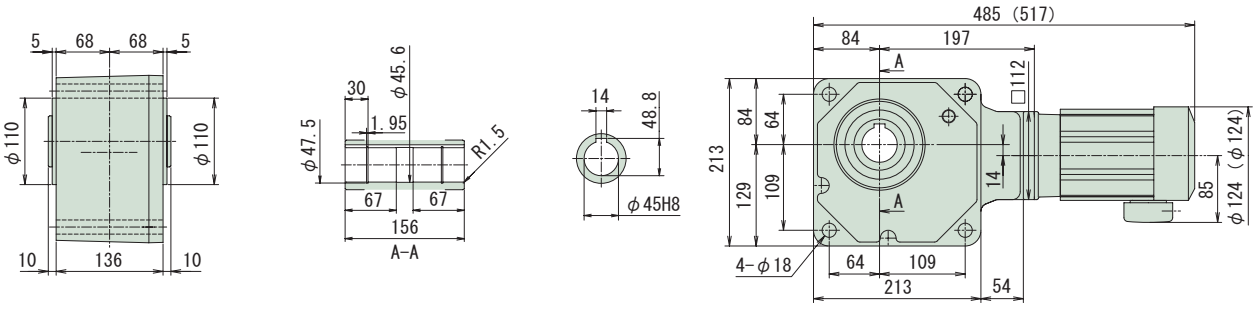

注）1. 出力軸径寸法：寸法公差は、JIS B 0401-1976 "H8" です。
2. 軸端キー寸法：寸法公差は、JIS B 1301-1996 平行キー用溝（普通形）に依っています。
3. 本寸法図の寸法及び質量は、予告無しに変更することがあります。
4. 本製品には、出力軸部用安全カバーが付属されます。安全カバーの寸法等詳細は、技術資料・E19 頁をご参照ください。
5. 取付時にインロー部をご使用される場合は、ご照会ください。

中空軸・RNYM タイプ
3～三相 0.4kW・三相モータ・屋内形

減速比	出力回転数 r/min 50Hz	出力回転数 r/min 60Hz	容量記号 － 枠番 － 減速比（形式記号詳細 B14 頁）	出力トルク Tout N·m 50Hz	出力トルク Tout N·m 60Hz	出力トルク Tout kgf·m 50Hz	出力トルク Tout kgf·m 60Hz	SF	出力軸許容ラジアル荷重 Pro N 50Hz	出力軸許容ラジアル荷重 Pro N 60Hz	出力軸許容ラジアル荷重 Pro kgf 50Hz	出力軸許容ラジアル荷重 Pro kgf 60Hz	屋内形寸法図
5	290	350	RNYM 05 - 1210 (-B) - 5	11.2	9.29	1.14	0.947	2.00	883	834	90	85	図 B3
5			05 - 1220 (-B) - 5					1.00	883	834	90	85	図 B4
5			05 - 1320 (-B) - 5					2.00	1470	1370	150	140	図 B5
7	207	250	05 - 1210 (-B) - 7	15.7	13.0	1.60	1.33	2.00	981	932	100	95	図 B3
7			05 - 1220 (-B) - 7					1.00	981	932	100	95	図 B4
7			05 - 1320 (-B) - 7					2.00	1670	1570	170	160	図 B5
10	145	175	05 - 1210 (-B) - 10	22.4	18.6	2.29	1.89	1.00	1080	1030	110	105	図 B3
10			05 - 1220 (-B) - 10					1.00	1080	1030	110	105	図 B4
10			05 - 1320 (-B) - 10					2.00	1810	1720	185	175	図 B5
12	121	146	05 - 1220 (-B) - 12	26.9	22.3	2.74	2.27	1.00	1130	1080	115	110	図 B4
12			05 - 1320 (-B) - 12					2.00	1910	1810	195	185	図 B5

注）1. 出力回転数は、モータ回転数 50Hz：1450r/min, 60Hz：1750r/min としたときの代表値です。詳細は技術資料「モータ部」を参照ください。
2. 出力軸許容ラジアル荷重は、出力軸端より 20mm の位置の値です。
3. 本機種は当社製インバータ・HF-320α を用いてセンサレスベクトル運転を行うと、定トルク運転が可能となります。詳細は E80 頁をご参照ください。
4. 形式及び SF 欄が□になっている機種は、均一負荷、運転時間 10 時間／日における標準組合せです。
5. （ ）内はブレーキ付の形式を示します。（オプションのワンタッチゆるめ仕様（E61 頁参照）の場合は、"-C" となります。）

仕様記号の□は、200V 級は "2"、400V 級は "4" が入ります。詳細は B15 頁をご参照ください。( ) 内はブレーキ付の形式、寸法、質量を示します。

図 B3

RNYM05-1210-5~10 / 仕様記号
(RNYM05-1210-B-5~10 / 仕様記号)

質量 9kg(10kg)

仕様記号 | J□NPBB

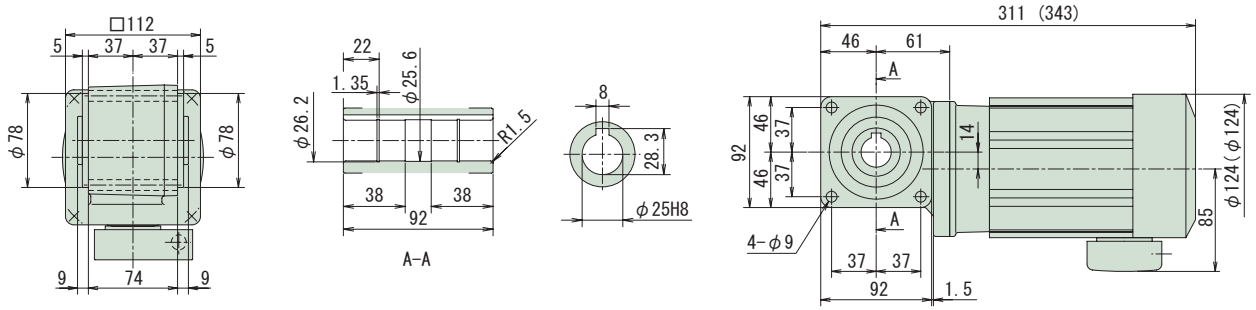

図 B4

RNYM05-1220-5~12 / 仕様記号
(RNYM05-1220-B-5~12 / 仕様記号)

質量 9.5kg(11kg)

仕様記号 | J□NPBB

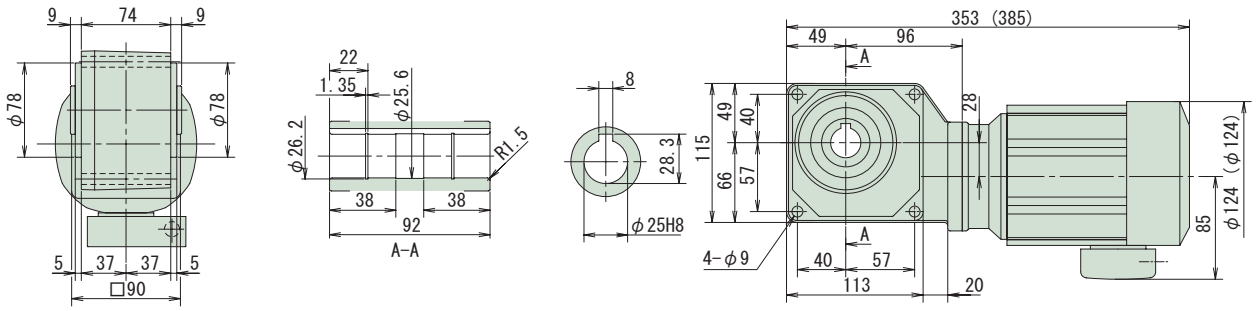

図 B5

RNYM05-1320-5~12 / 仕様記号
(RNYM05-1320-B-5~12 / 仕様記号)

質量 11kg(13kg)

仕様記号 | J□NPBB

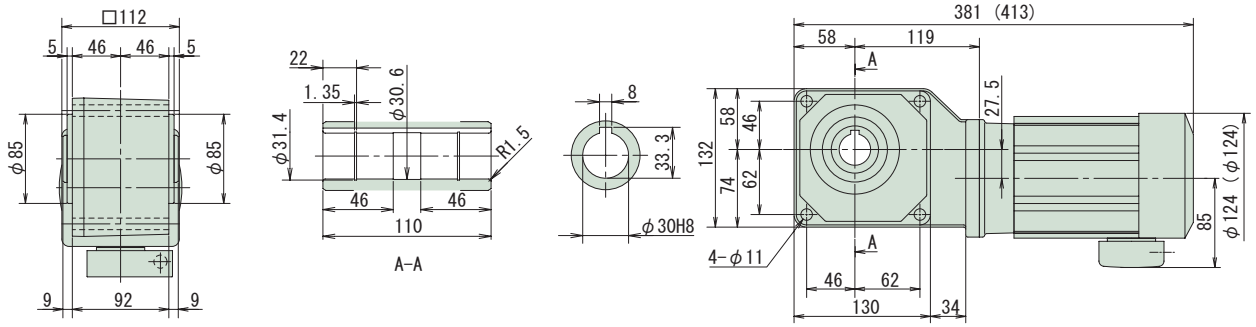

注）1. 出力軸径寸法：寸法公差は、JIS B 0401-1976 "H8" です。
2. 軸端キー寸法：寸法公差は、JIS B 1301-1996 平行キー用溝（普通形）に依っています。
3. 本寸法図の寸法及び質量は、予告無しに変更することがあります。
4. 本製品には、出力軸部用安全カバーが付属されます。安全カバーの寸法等詳細は、技術資料・E19 頁をご参照ください。
5. 取付時にインロー部をご使用される場合は、ご照会ください。

中空軸・RNYM タイプ
3相 0.4kW・三相モータ・屋内形

減速比	出力回転数 r/min 50Hz	出力回転数 r/min 60Hz	容量記号	枠番	減速比（形式記号詳細 B14 頁）	出力トルク Tout N・m 50Hz	出力トルク Tout N・m 60Hz	出力トルク Tout kgf・m 50Hz	出力トルク Tout kgf・m 60Hz	SF	出力軸許容ラジアル荷重 Pro N 50Hz	出力軸許容ラジアル荷重 Pro N 60Hz	出力軸許容ラジアル荷重 Pro kgf 50Hz	出力軸許容ラジアル荷重 Pro kgf 60Hz	屋内形寸法図
15	96.7	117	RNYM	05	1220 (-B) 15	33.6	27.9	3.43	2.84	1.00	1230	1180	125	120	図 B1
15				05	1320 (-B) 15					2.00	2060	1960	210	200	図 B2
20	72.5	87.5		05	1220 (-B) 20	44.8	37.2	4.57	3.79	1.00	1370	1320	140	135	図 B1
20				05	1320 (-B) 20					2.00	2260	2160	230	220	図 B2
25	58.0	70.0		05	1220 (-B) 25	56.1	46.4	5.72	4.74	1.00	1470	1370	150	140	図 B1
25				05	1320 (-B) 25					2.00	2350	2260	240	230	図 B2
30	48.3	58.3		05	1220 (-B) 30	67.3	55.7	6.86	5.68	1.00	1520	1470	155	150	図 B1
30				05	1320 (-B) 30					2.00	2450	2350	250	240	図 B2
40	36.3	43.8		05	1320 (-B) 40	89.7	74.3	9.14	7.58	1.00	2650	2550	270	260	図 B2
40				05	1420 (-B) 40					2.00	3970	3820	405	390	図 B3
50	29.0	35.0		05	1320 (-B) 50	112	92.9	11.4	9.47	1.00	2840	2750	290	280	図 B2
50				05	1420 (-B) 50					2.00	4170	4020	425	410	図 B3
60	24.2	29.2		05	1320 (-B) 60	135	111	13.7	11.4	1.00	2940	2840	300	290	図 B2
60				05	1420 (-B) 60					2.00	4310	4170	440	425	図 B3

注）1. 出力回転数は、モータ回転数 50Hz : 1450r/min, 60Hz : 1750r/min としたときの代表値です。詳細は技術資料「モータ部」を参照ください。
2. 出力軸許容ラジアル荷重は、出力軸端より 20mm の位置の値です。
3. 本機種は当社製インバータ・HF-320α を用いてセンサレスベクトル運転を行うと、定トルク運転が可能となります。詳細は E80 頁をご参照ください。
4. 形式及び SF 欄が□になっている機種は、均一負荷、運転時間 10 時間／日における標準組合せです。
5. ( ) 内はブレーキ付の形式を示します。（オプションのワンタッチゆるめ仕様（E61 頁参照）の場合は、"-C" となります。）

仕様記号の□は、200V 級は "2"、400V 級は "4" が入ります。詳細は B15 頁をご参照ください。( ) 内はブレーキ付の形式、寸法、質量を示します。

図 B1

RNYM05-1220-15~30 / 仕様記号
(RNYM05-1220-B-15~30 / 仕様記号)

質量 9.5kg(11kg)

仕様記号 | J□NPBB

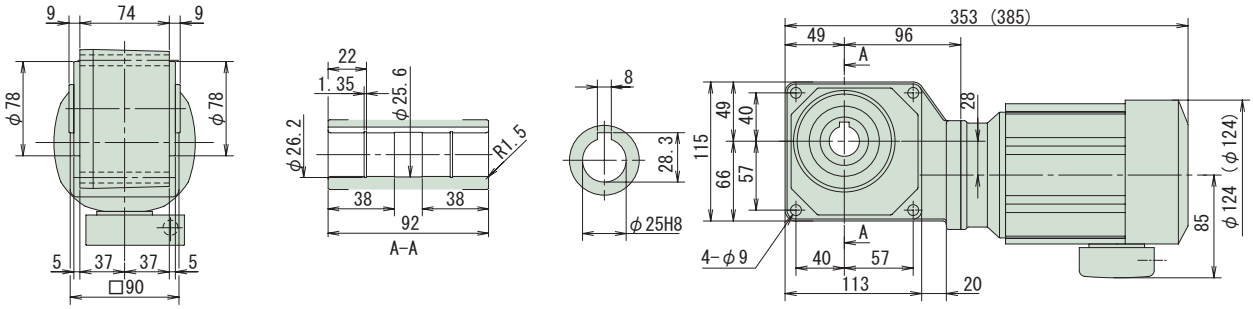

図 B2

RNYM05-1320-15~60 / 仕様記号
(RNYM05-1320-B-15~60 / 仕様記号)

質量 11kg(13kg)

仕様記号 | J□NPBB

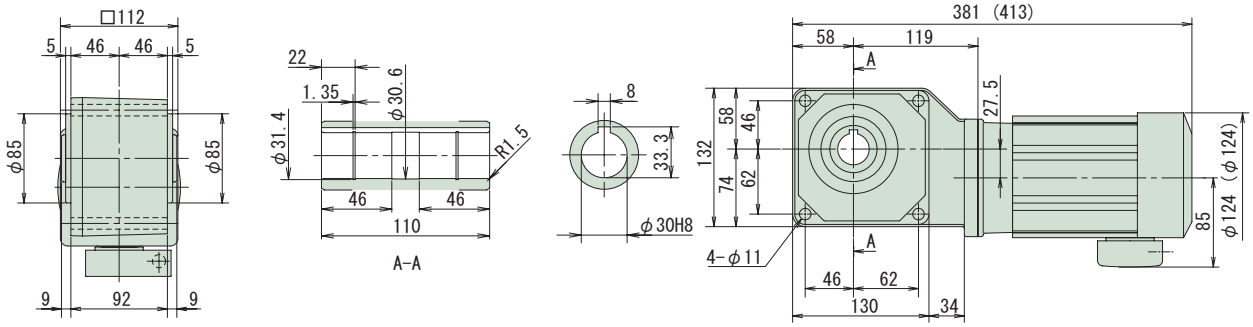

図 B3

RNYM05-1420-40~60 / 仕様記号
(RNYM05-1420-B-40~60 / 仕様記号)

質量 15kg(16kg)

仕様記号 | J□NPBB

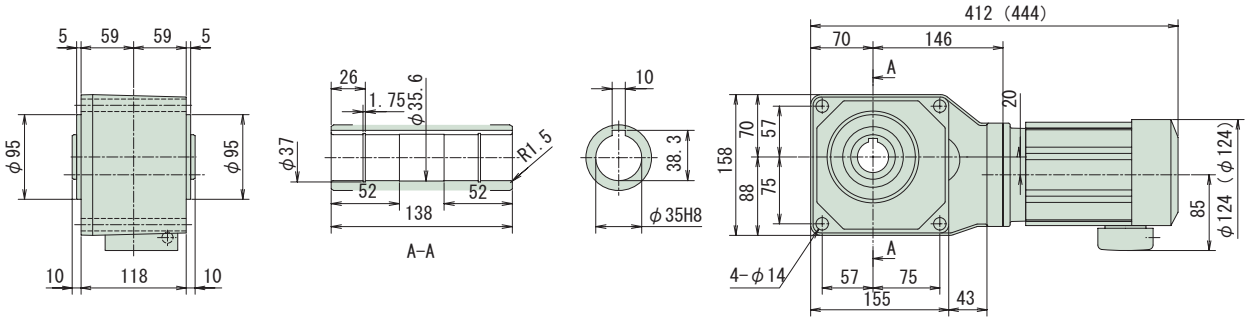

注）1. 出力軸径寸法：寸法公差は、JIS B 0401-1976 "H8" です。
2. 軸端キー寸法：寸法公差は、JIS B 1301-1996 平行キー用溝（普通形）に依っています。
3. 本寸法図の寸法及び質量は、予告無しに変更することがあります。
4. 本製品には、出力軸部用安全カバーが付属されます。安全カバーの寸法等詳細は、技術資料・E19 頁をご参照ください。
5. 取付時にインロー部をご使用される場合は、ご照会ください。

中空軸・RNYM タイプ
0.4kW・三相モータ・屋内形

減速比	出力回転数 r/min 50Hz	出力回転数 r/min 60Hz	容量記号 ― 枠番 ― 減速比（形式記号詳細 B14 頁）	出力トルク Tout N·m 50Hz	出力トルク Tout N·m 60Hz	出力トルク Tout kgf·m 50Hz	出力トルク Tout kgf·m 60Hz	SF	出力軸許容ラジアル荷重 Pro N 50Hz	出力軸許容ラジアル荷重 Pro N 60Hz	出力軸許容ラジアル荷重 Pro kgf 50Hz	出力軸許容ラジアル荷重 Pro kgf 60Hz	屋内形寸法図
80	18.1	21.9	RNYM 05 - 1430 (-B) - 80	179	149	18.3	15.2	1.00	4360	4270	445	435	図 B4
80			05 - 1530 (-B) - 80					2.00	6230	6130	635	625	図 B5
100	14.5	17.5	05 - 1430 (-B) - 100	224	186	22.9	18.9	1.00	4360	4360	445	445	図 B4
100			05 - 1530 (-B) - 100					2.00	6230	6230	635	635	図 B5
120	12.1	14.6	05 - 1430 (-B) - 120	269	223	27.4	22.7	1.00	4360	4360	445	445	図 B4
120			05 - 1530 (-B) - 120					2.00	6230	6230	635	635	図 B5
150	9.67	11.7	05 - 1430 (-B) - 150	336	279	34.3	28.4	1.00	4360	4360	445	445	図 B4
150			05 - 1530 (-B) - 150					2.00	6230	6230	635	635	図 B5
200	7.25	8.75	05 - 1430 (-B) - 200	390	372	39.8	37.9	*	4360	4360	445	445	図 B4
200			05 - 1530 (-B) - 200	448	372	45.7	37.9	1.63	6230	6230	635	635	図 B5
240	6.04	7.29	05 - 1430 (-B) - 240	390	390	39.8	39.8	*	4360	4360	445	445	図 B4
240			05 - 1530 (-B) - 240	538	446	54.9	45.5	1.36	6230	6230	635	635	図 B5

注）1. 出力回転数は、モータ回転数 50Hz：1450r/min, 60Hz：1750r/min としたときの代表値です。詳細は技術資料「モータ部」を参照ください。
2. 出力軸許容ラジアル荷重は、出力軸端より 20mm の位置の値です。
3. 本機種は当社製インバータ・HF-320α を用いてセンサレスベクトル運転を行うと、定トルク運転が可能となります。詳細は E80 頁をご参照ください。
4. 形式及び SF 欄が□になっている機種は、均一負荷、運転時間 10 時間／日における標準組合せです。
5. SF 欄に * が付いている場合はモータの全容量 kW まで負荷をかけると過負荷となりますので出力トルク欄の値以内でご使用ください。
6. （ ）内はブレーキ付の形式を示します。（オプションのワンタッチゆるめ仕様（E61 頁参照）の場合は、"-C" となります。）

仕様記号の□は、200V 級は "2"、400V 級は "4" が入ります。詳細は B15 頁をご参照ください。( ) 内はブレーキ付の形式、寸法、質量を示します。

図 B4

RNYM05-1430-80~240 / 仕様記号
(RNYM05-1430-B-80~240 / 仕様記号)

質量 16kg(17kg)

仕様記号	J□NPBB

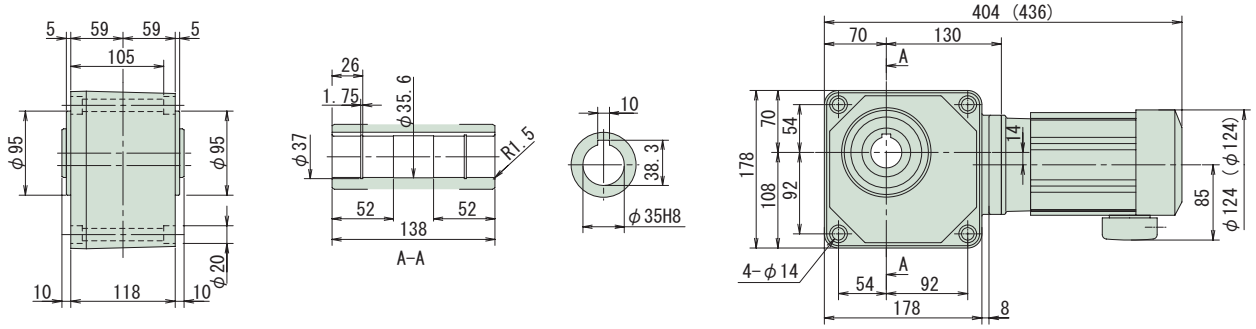

図 B5

RNYM05-1530-80~240 / 仕様記号
(RNYM05-1530-B-80~240 / 仕様記号)

質量 23kg(24kg)

仕様記号	J□NPBB

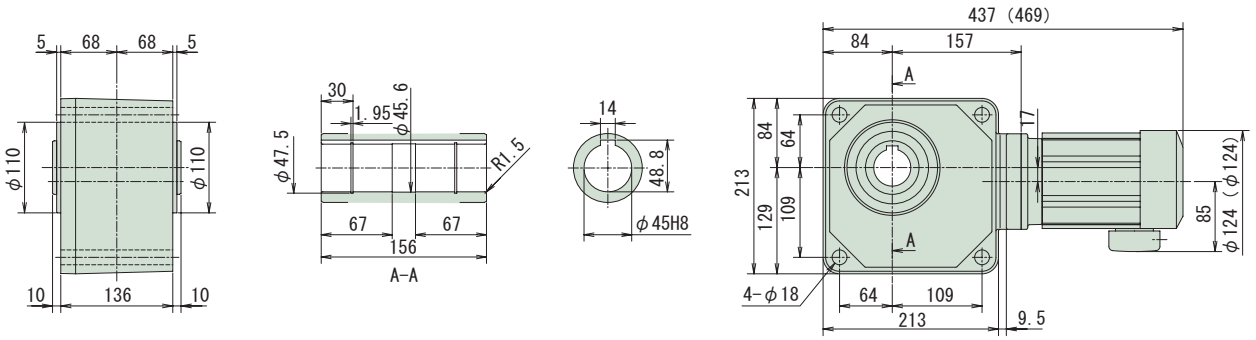

注）1. 出力軸径寸法：寸法公差は、JIS B 0401-1976 "H8" です。
2. 軸端キー寸法：寸法公差は、JIS B 1301-1996 平行キー用溝（普通形）に依っています。
3. 本寸法図の寸法及び質量は、予告無しに変更することがあります。
4. 本製品には、出力軸部用安全カバーが付属されます。安全カバーの寸法等詳細は、技術資料・E19 頁をご参照ください。
5. 取付時にインロー部をご使用される場合は、ご照会ください。

中空軸・RNYM タイプ
0.4kW・三相モータ・屋内形

減速比	出力回転数 r/min 50Hz	出力回転数 r/min 60Hz	容量記号	枠番	減速比（形式記号詳細 B14 頁）	出力トルク Tout N·m 50Hz	出力トルク Tout N·m 60Hz	出力トルク Tout kgf·m 50Hz	出力トルク Tout kgf·m 60Hz	SF	出力軸許容ラジアル荷重 Pro N 50Hz	出力軸許容ラジアル荷重 Pro N 60Hz	出力軸許容ラジアル荷重 Pro kgf 50Hz	出力軸許容ラジアル荷重 Pro kgf 60Hz	屋内形寸法図
300	4.83	5.83	RNYM	05	1540 (-B) 300	633	525	64.6	53.5	1.00	6230	6230	635	635	図 B1
300				05	1640 (-B) 300					2.00	9810	9810	1000	1000	図 B2
360	4.03	4.86		05	1540 (-B) 360	732	629	74.6	64.2	*	6230	6230	635	635	図 B1
360				05	1640 (-B) 360	760	629	77.5	64.2	1.95	9810	9810	1000	1000	図 B2
480	3.02	3.65		05	1540 (-B) 480	732	732	74.6	74.6	*	6230	6230	635	635	図 B1
480				05	1640 (-B) 480	1010	839	103	85.6	1.46	9810	9810	1000	1000	図 B2
600	2.42	2.92		05	1540 (-B) 600	732	732	74.6	74.6	*	6230	6230	635	635	図 B1
600				05	1640 (-B) 600	1270	1050	129	107	1.17	9810	9810	1000	1000	図 B2
720	2.01	2.43		05	1540 (-B) 720	732	732	74.6	74.6	*	6230	6230	635	635	図 B1
720				05	1640 (-B) 720	1480	1260	151	128	*	9810	9810	1000	1000	図 B2
900	1.61	1.94		05	1540 (-B) 900	732	732	74.6	74.6	*	6230	6230	635	635	図 B1
900				05	1640 (-B) 900	1480	1480	151	151	*	9810	9810	1000	1000	図 B2
1200	1.21	1.46		05	1540 (-B) 1200	732	732	74.6	74.6	*	6230	6230	635	635	図 B1
1200				05	1640 (-B) 1200	1480	1480	151	151	*	9810	9810	1000	1000	図 B2
1440	1.01	1.22		05	1540 (-B) 1440	732	732	74.6	74.6	*	6230	6230	635	635	図 B1
1440				05	1640 (-B) 1440	1480	1480	151	151	*	9810	9810	1000	1000	図 B2

注）1. 出力回転数は、モータ回転数 50Hz : 1450r/min, 60Hz : 1750r/min としたときの代表値です。詳細は技術資料「モータ部」を参照ください。
2. 出力軸許容ラジアル荷重は、出力軸端より 20mm の位置の値です。
3. 本機種は当社製インバータ・HF-320α を用いてセンサレスベクトル運転を行うと、定トルク運転が可能となります。詳細は E80 頁をご参照ください。
4. 形式及び SF 欄が □ になっている機種は、均一負荷、運転時間 10 時間／日における標準組合せです。
5. SF 欄に * が付いている場合はモータの全容量 kW まで負荷をかけると過負荷となりますので出力トルク欄の値以内でご使用ください。
6. ( ) 内はブレーキ付の形式を示します。（オプションのワンタッチゆるめ仕様（E61 頁参照）の場合は、"-C" となります。）

仕様記号の□は、200V 級は "2"、400V 級は "4" が入ります。詳細は B15 頁をご参照ください。( ) 内はブレーキ付の形式、寸法、質量を示します。

図 B1

RNYM05-1540-300~1440 / 仕様記号
(RNYM05-1540-B-300~1440 / 仕様記号)

質量 26kg(27.5kg)

仕様記号 | J□NPBB

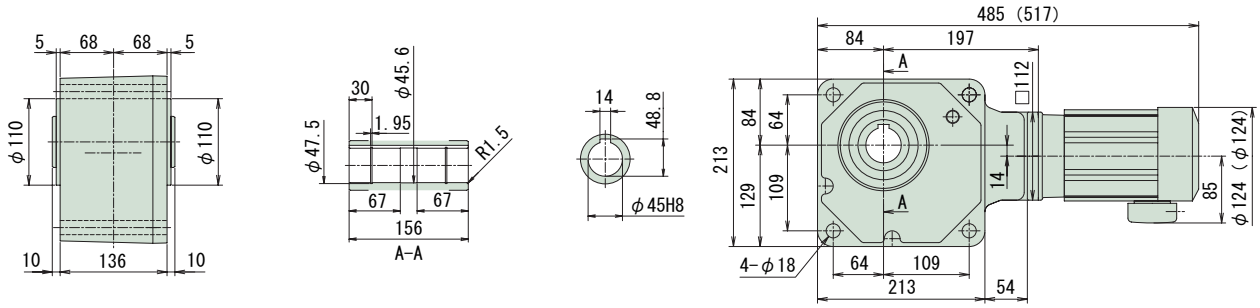

図 B2

RNYM05-1640-300~1440 / 仕様記号
(RNYM05-1640-B-300~1440 / 仕様記号)

質量 63kg(64kg)

仕様記号 | J□NPBB

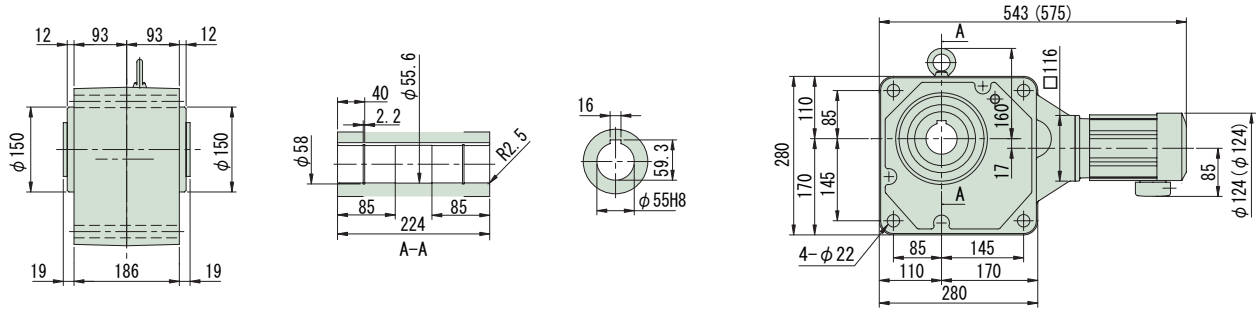

注）1. 出力軸径寸法：寸法公差は、JIS B 0401-1976 "H8" です。
2. 軸端キー寸法：寸法公差は、JIS B 1301-1996 平行キー用溝（普通形）に依っています。
3. 本寸法図の寸法及び質量は、予告無しに変更することがあります。
4. 本製品には、出力軸部用安全カバーが付属されます。安全カバーの寸法等詳細は、技術資料・E19 頁をご参照ください。
5. 取付時にインロー部をご使用される場合は、ご照会ください。

減速比	出力回転数 r/min 50Hz	出力回転数 r/min 60Hz		容量記号 − 枠番 − 減速比（形式記号詳細 B14 頁）	出力トルク Tout N·m 50Hz	出力トルク Tout N·m 60Hz	出力トルク Tout kgf·m 50Hz	出力トルク Tout kgf·m 60Hz	SF	出力軸許容ラジアル荷重 Pro N 50Hz	出力軸許容ラジアル荷重 Pro N 60Hz	出力軸許容ラジアル荷重 Pro kgf 50Hz	出力軸許容ラジアル荷重 Pro kgf 60Hz	屋内形寸法図
5	290	350	RNYM	08 - 1310 (-B) - 5	15.4	12.8	1.57	1.30	2.80	1470	1370	150	140	図 B3
5				08 - 1320 (-B) - 5					1.45					図 B4
7	207	250		08 - 1310 (-B) - 7	21.6	17.9	2.20	1.82	2.80	1670	1570	170	160	図 B3
7				08 - 1320 (-B) - 7					1.45					図 B4
10	145	175		08 - 1310 (-B) - 10	30.8	25.5	3.14	2.60	1.45	1810	1720	185	175	図 B3
10				08 - 1320 (-B) - 10					1.45					図 B4
12	121	146		08 - 1320 (-B) - 12	37.0	30.7	3.77	3.13	1.45	1910	1810	195	185	
15	96.7	117		08 - 1320 (-B) - 15	46.2	38.3	4.72	3.91	1.45	2060	1960	210	200	
20	72.5	87.5		08 - 1320 (-B) - 20	61.7	51.1	6.29	5.21	1.45	2260	2160	230	220	図 B4
25	58.0	70.0		08 - 1320 (-B) - 25	77.1	63.9	7.86	6.51	1.45	2350	2260	240	230	
30	48.3	58.3		08 - 1320 (-B) - 30	92.5	76.6	9.43	7.81	1.45	2450	2350	250	240	
40	36.3	43.8		08 - 1420 (-B) - 40	123	102	12.6	10.4	1.45	3970	3820	405	390	
50	29.0	35.0		08 - 1420 (-B) - 50	154	128	15.7	13.0	1.45	4170	4020	425	410	図 B5
60	24.2	29.2		08 - 1420 (-B) - 60	185	153	18.9	15.6	1.45	4310	4170	440	425	

注）1. 出力回転数は、モータ回転数 50Hz : 1450r/min, 60Hz : 1750r/min としたときの代表値です。詳細は技術資料「モータ部」を参照ください。
2. 出力軸許容ラジアル荷重は、出力軸端より 20mm の位置の値です。
3. 本機種は当社製インバータ・HF-320α を用いてセンサレスベクトル運転を行うと、定トルク運転が可能となります。詳細は E80 頁をご参照ください。
4. ( ) 内はブレーキ付の形式を示します。（オプションのワンタッチゆるめ仕様（E61 頁参照）の場合は、"-C" となります。）

仕様記号の□は、200V 級は "2"、400V 級は "4" が入ります。詳細は B15 頁をご参照ください。( ) 内はブレーキ付の形式、寸法、質量を示します。

図 B3

RNYM08-1310-5~10 / 仕様記号
(RNYM08-1310-B-5~10 / 仕様記号)

質量 12kg(14kg)

仕様記号 | J□NSBB

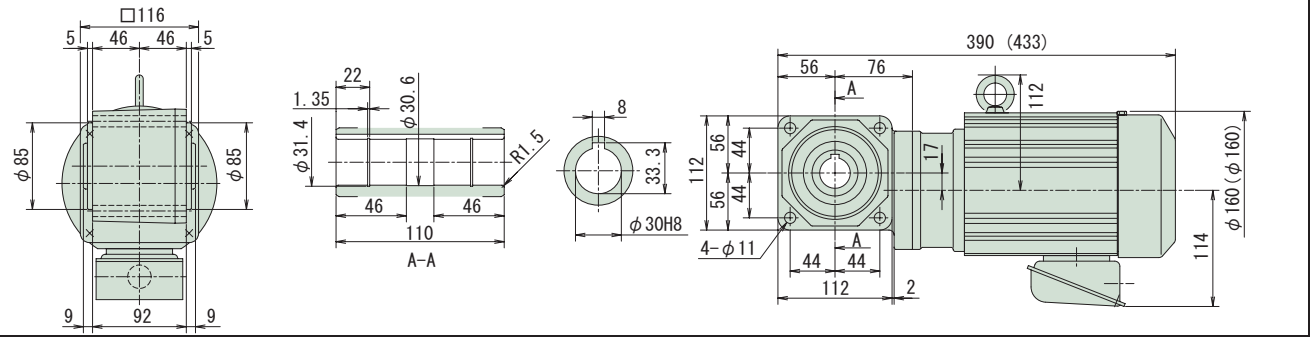

図 B4

RNYM08-1320-5~30 / 仕様記号
(RNYM08-1320-B-5~30 / 仕様記号)

質量 13kg(16kg)

仕様記号 | J□NSBB

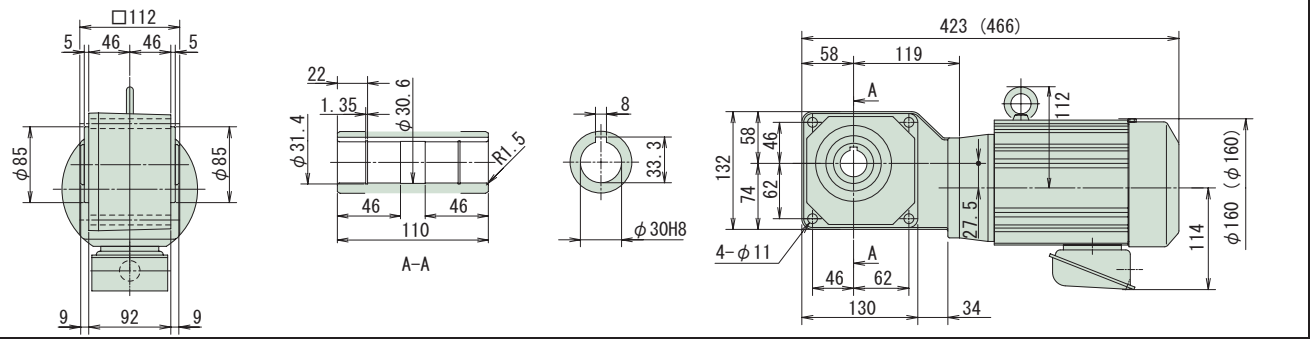

図 B5

RNYM08-1420-40~60 / 仕様記号
(RNYM08-1420-B-40~60 / 仕様記号)

質量 17kg(19kg)

仕様記号 | J□NSBB

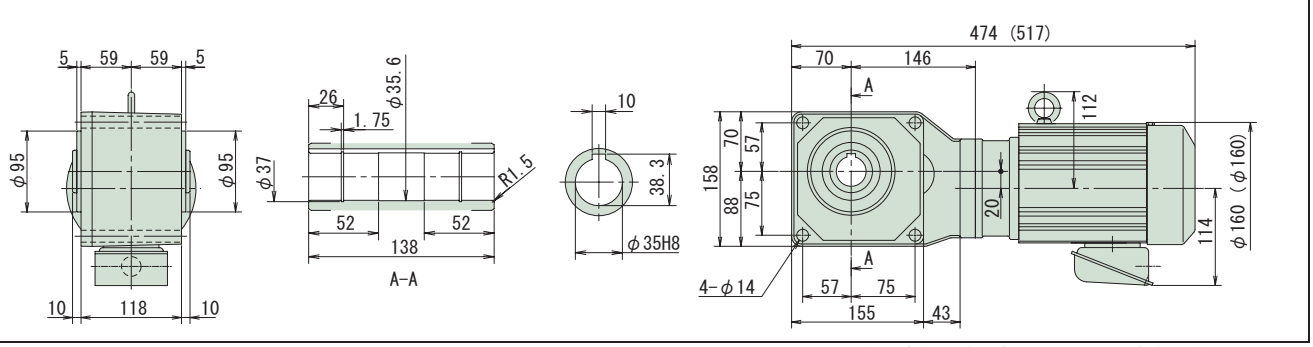

注）1. 出力軸径寸法 : 寸法公差は、JIS B 0401-1976 "H8" です。
2. 軸端キー寸法 : 寸法公差は、JIS B 1301-1996 平行キー用溝（普通形）に依っています。
3. 本寸法図の寸法及び質量は、予告無しに変更することがあります。
4. 本製品には、出力軸部用安全カバーが付属されます。安全カバーの寸法等詳細は、技術資料・E19 頁をご参照ください。
5. 取付時にインロー部をご使用される場合は、ご照会ください。

中空軸・RNYM タイプ
0.55kW・三相モータ・屋内形

減速比	出力回転数 r/min 50Hz	出力回転数 r/min 60Hz	容量記号	枠番	減速比（形式記号詳細 B14 頁）	出力トルク Tout N·m 50Hz	出力トルク Tout N·m 60Hz	出力トルク Tout kgf·m 50Hz	出力トルク Tout kgf·m 60Hz	SF	出力軸許容ラジアル荷重 Pro N 50Hz	出力軸許容ラジアル荷重 Pro N 60Hz	出力軸許容ラジアル荷重 Pro kgf 50Hz	出力軸許容ラジアル荷重 Pro kgf 60Hz	屋内形寸法図
80	18.1	21.9	RNYM	08	- 1530 (-B) - 80	247	204	25.1	20.8	1.45	6230	6130	635	625	図 B1
100	14.5	17.5		08	- 1530 (-B) - 100	308	255	31.4	26.0	1.45	6230	6230	635	635	
120	12.1	14.6		08	- 1530 (-B) - 120	370	307	37.7	31.3	1.45	6230	6230	635	635	
150	9.67	11.7		08	- 1530 (-B) - 150	462	383	47.2	39.1	1.45	6230	6230	635	635	
200	7.25	8.75		08	- 1530 (-B) - 200	617	511	62.9	52.1	1.19	6230	6230	635	635	
240	6.04	7.29		08	- 1530 (-B) - 240	732	613	74.6	62.5	*	6230	6230	635	635	
300	4.83	5.83		08	- 1640 (-B) - 300	870	721	88.8	73.5	1.45	9810	9810	1000	1000	図 B2
360	4.03	4.86		08	- 1640 (-B) - 360	1040	870	107	88.3	1.42	9810	9810	1000	1000	
480	3.02	3.65		08	- 1640 (-B) - 480	1390	1150	142	118	1.06	9810	9810	1000	1000	
600	2.42	2.92		08	- 1640 (-B) - 600	1480	1440	151	147	*	9810	9810	1000	1000	
720	2.01	2.43		08	- 1640 (-B) - 720	1480	1480	151	151	*	9810	9810	1000	1000	
900	1.61	1.94		08	- 1640 (-B) - 900	1480	1480	151	151	*	9810	9810	1000	1000	
1200	1.21	1.46		08	- 1640 (-B) - 1200	1480	1480	151	151	*	9810	9810	1000	1000	
1440	1.01	1.22		08	- 1640 (-B) - 1440	1480	1480	151	151	*	9810	9810	1000	1000	

注）1. 出力回転数は、モータ回転数 50Hz：1450r/min, 60Hz：1750r/min としたときの代表値です。詳細は技術資料「モータ部」を参照ください。
2. 出力軸許容ラジアル荷重は、出力軸端より 20mm の位置の値です。
3. 本機種は当社製インバータ・HF-320α を用いてセンサレスベクトル運転を行うと、定トルク運転が可能となります。詳細は E80 頁をご参照ください。
4. SF 欄に * が付いている場合はモータの全容量 kW まで負荷をかけると過負荷となりますので出力トルク欄の値以内でご使用ください。
5. （ ）内はブレーキ付の形式を示します。（オプションのワンタッチゆるめ仕様（E61 頁参照）の場合は、"-C" となります。）

仕様記号の□は、200V 級は "2"、400V 級は "4" が入ります。詳細は B15 頁をご参照ください。( ) 内はブレーキ付の形式、寸法、質量を示します。

図 B1

RNYM08-1530-80~240 / 仕様記号
(RNYM08-1530-B-80~240 / 仕様記号)

質量 24kg(26kg)

仕様記号 | J□NSBB

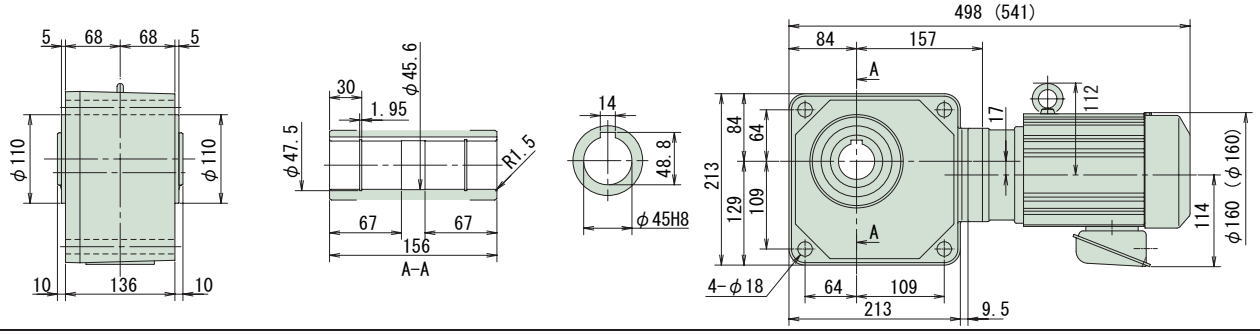

図 B2

RNYM08-1640-300~1440 / 仕様記号
(RNYM08-1640-B-300~1440 / 仕様記号)

質量 67kg(69kg)

仕様記号 | J□NSBB

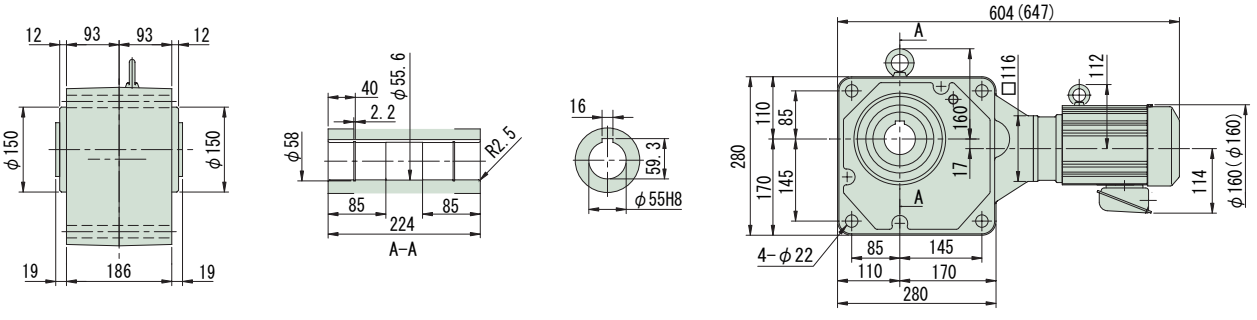

注）1. 出力軸径寸法：寸法公差は、JIS B 0401-1976 "H8" です。
2. 軸端キー寸法：寸法公差は、JIS B 1301-1996 平行キー用溝（普通形）に依っています。
3. 本寸法図の寸法及び質量は、予告無しに変更することがあります。
4. 本製品には、出力軸部用安全カバーが付属されます。安全カバーの寸法等詳細は、技術資料・E19 頁をご参照ください。
5. 取付時にインロー部をご使用される場合は、ご照会ください。

減速比	出力回転数 r/min 50Hz	出力回転数 r/min 60Hz	容量記号 − 枠番 − 減速比（形式記号詳細 B14 頁）	出力トルク Tout N·m 50Hz	出力トルク Tout N·m 60Hz	出力トルク Tout kgf·m 50Hz	出力トルク Tout kgf·m 60Hz	SF	出力軸許容ラジアル荷重 Pro N 50Hz	出力軸許容ラジアル荷重 Pro N 60Hz	出力軸許容ラジアル荷重 Pro kgf 50Hz	出力軸許容ラジアル荷重 Pro kgf 60Hz	屋内形寸法図
5	290	350	RNYM 1 - 1310 (-B) - 5	21.0	17.4	2.14	1.78	2.05	1470	1370	150	140	図 B3
5			1 - 1320 (-B) - 5					1.07	1470	1370	150	140	図 B4
5			1 - 1420 (-B) - 5					2.05	2160	2060	220	210	図 B5
7	207	250	1 - 1310 (-B) - 7	29.4	24.4	3.00	2.49	2.05	1670	1570	170	160	図 B3
7			1 - 1320 (-B) - 7					1.07	1670	1570	170	160	図 B4
7			1 - 1420 (-B) - 7					2.05	2450	2300	250	235	図 B5
10	145	175	1 - 1310 (-B) - 10	42.0	34.8	4.29	3.55	1.07	1810	1720	185	175	図 B3
10			1 - 1320 (-B) - 10					1.07	1810	1720	185	175	図 B4
10			1 - 1420 (-B) - 10					2.05	2750	2600	280	265	図 B5
12	121	146	1 - 1320 (-B) - 12	50.4	41.8	5.14	4.26	1.07	1910	1810	195	185	図 B4
12			1 - 1420 (-B) - 12					2.05	2840	2750	290	280	図 B5

注）1. 出力回転数は、モータ回転数 50Hz：1450r/min, 60Hz：1750r/min としたときの代表値です。詳細は技術資料「モータ部」を参照ください。
2. 出力軸許容ラジアル荷重は、出力軸端より 20mm の位置の値です。
3. 本機種は当社製インバータ・HF-320α を用いてセンサレスベクトル運転を行うと、定トルク運転が可能となります。詳細は E80 頁をご参照ください。
4. 形式及び SF 欄が□になっている機種は、均一負荷、運転時間 10 時間／日における標準組合せです。
5. （ ）内はブレーキ付の形式を示します。（オプションのワンタッチゆるめ仕様（E61 頁参照）の場合は、"-C" となります。）

仕様記号の□は、200V 級は "2"、400V 級は "4" が入ります。詳細は B15 頁をご参照ください。( ) 内はブレーキ付の形式、寸法、質量を示します。

図 B3

RNYM1-1310-5~10 / 仕様記号
(RNYM1-1310-B-5~10 / 仕様記号)

質量 13kg(16kg)

仕様記号 | J□NSBB

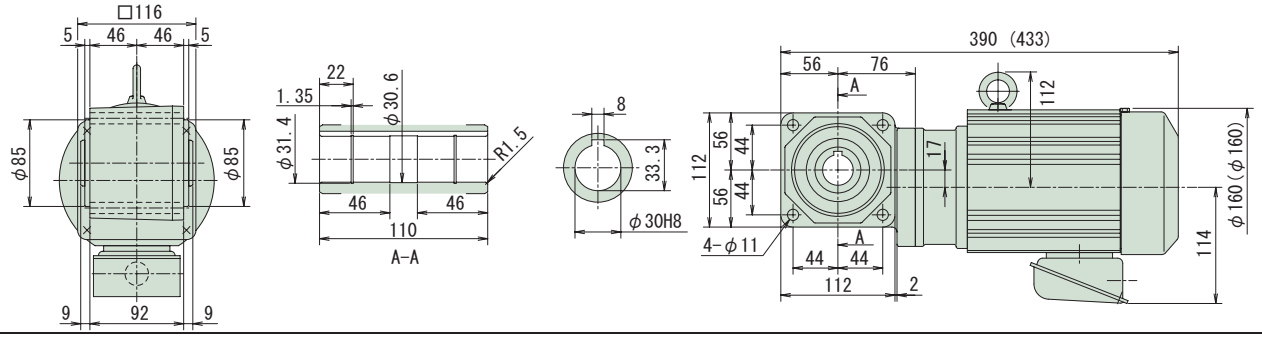

図 B4

RNYM1-1320-5~12 / 仕様記号
(RNYM1-1320-B-5~12 / 仕様記号)

質量 15kg(17kg)

仕様記号 | J□NSBB

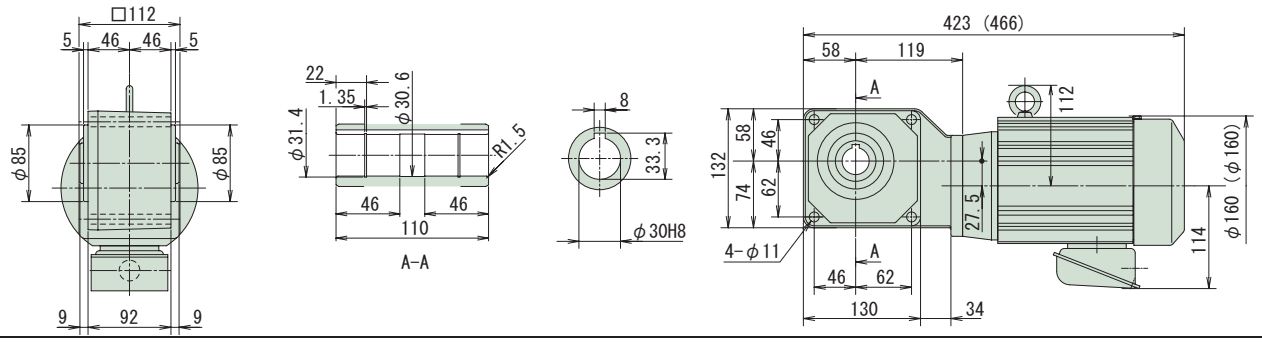

図 B5

RNYM1-1420-5~12 / 仕様記号
(RNYM1-1420-B-5~12 / 仕様記号)

質量 18kg(20kg)

仕様記号 | J□NSBB

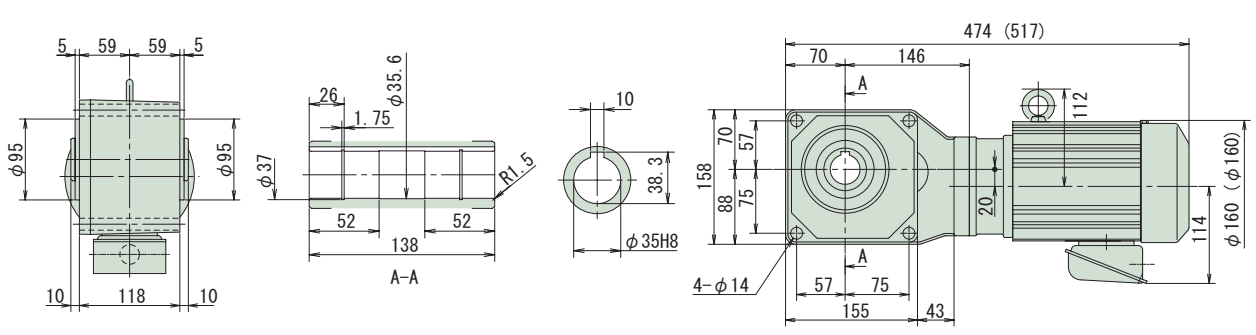

注）1. 出力軸径寸法：寸法公差は、JIS B 0401-1976 "H8" です。
2. 軸端キー寸法：寸法公差は、JIS B 1301-1996 平行キー用溝（普通形）に依っています。
3. 本寸法図の寸法及び質量は、予告無しに変更することがあります。
4. 本製品には、出力軸部用安全カバーが付属されます。安全カバーの寸法等詳細は、技術資料・E19 頁をご参照ください。
5. 取付時にインロー部をご使用される場合は、ご照会ください。

中空軸・RNYM タイプ
3〜三相 0.75kW・三相モータ・屋内形

減速比	出力回転数 r/min 50Hz	出力回転数 r/min 60Hz	容量記号	枠番	減速比（形式記号詳細 B14 頁）	出力トルク Tout N·m 50Hz	出力トルク Tout N·m 60Hz	出力トルク Tout kgf·m 50Hz	出力トルク Tout kgf·m 60Hz	SF	出力軸許容ラジアル荷重 Pro N 50Hz	出力軸許容ラジアル荷重 Pro N 60Hz	出力軸許容ラジアル荷重 Pro kgf 50Hz	出力軸許容ラジアル荷重 Pro kgf 60Hz	屋内形寸法図
15	96.7	117	RNYM	1	1320 (-B) 15	63.1	52.2	6.43	5.33	1.07	2060	1960	210	200	図 B1
15				1	1420 (-B) 15					2.05	3090	2940	315	300	図 B2
20	72.5	87.5		1	1320 (-B) 20	84.1	69.7	8.57	7.10	1.07	2260	2160	230	220	図 B1
20				1	1420 (-B) 20					2.05	3330	3190	340	325	図 B2
25	58.0	70.0		1	1320 (-B) 25	105	87.1	10.7	8.88	1.07	2350	2260	240	230	図 B1
25				1	1420 (-B) 25					2.05	3530	3380	360	345	図 B2
30	48.3	58.3		1	1320 (-B) 30	126	104	12.9	10.7	1.07	2450	2350	250	240	図 B1
30				1	1420 (-B) 30					2.05	3730	3580	380	365	図 B2
40	36.3	43.8		1	1420 (-B) 40	168	139	17.1	14.2	1.07	3970	3820	405	390	図 B2
40				1	1520 (-B) 40					2.05	5740	5540	585	565	図 B3
50	29.0	35.0		1	1420 (-B) 50	210	174	21.4	17.8	1.07	4170	4020	425	410	図 B2
50				1	1520 (-B) 50					2.05	6030	5830	615	595	図 B3
60	24.2	29.2		1	1420 (-B) 60	252	209	25.7	21.3	1.07	4310	4170	440	425	図 B2
60				1	1520 (-B) 60					2.05	6230	6030	635	615	図 B3

注）1. 出力回転数は、モータ回転数 50Hz : 1450r/min, 60Hz : 1750r/min としたときの代表値です。詳細は技術資料「モータ部」を参照ください。
2. 出力軸許容ラジアル荷重は、出力軸端より 20mm の位置の値です。
3. 本機種は当社製インバータ・HF-320α を用いてセンサレスベクトル運転を行うと、定トルク運転が可能となります。詳細は E80 頁をご参照ください。
4. 形式及び SF 欄が□になっている機種は、均一負荷、運転時間 10 時間／日における標準組合せです。
5. ( ) 内はブレーキ付の形式を示します。（オプションのワンタッチゆるめ仕様（E61 頁参照）の場合は、"-C" となります。）

仕様記号の□は、200V 級は "2"、400V 級は "4" が入ります。詳細は B15 頁をご参照ください。( ) 内はブレーキ付の形式、寸法、質量を示します。

図 B1

RNYM1-1320-15~30 / 仕様記号
(RNYM1-1320-B-15~30 / 仕様記号)

質量 15kg(17kg)

仕様記号 | J□NSBB

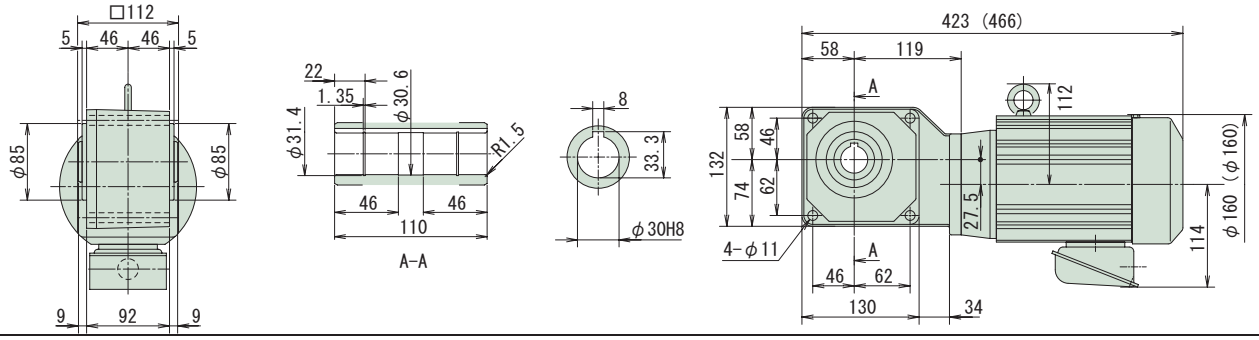

図 B2

RNYM1-1420-15~60 / 仕様記号
(RNYM1-1420-B-15~60 / 仕様記号)

質量 18kg(20kg)

仕様記号 | J□NSBB

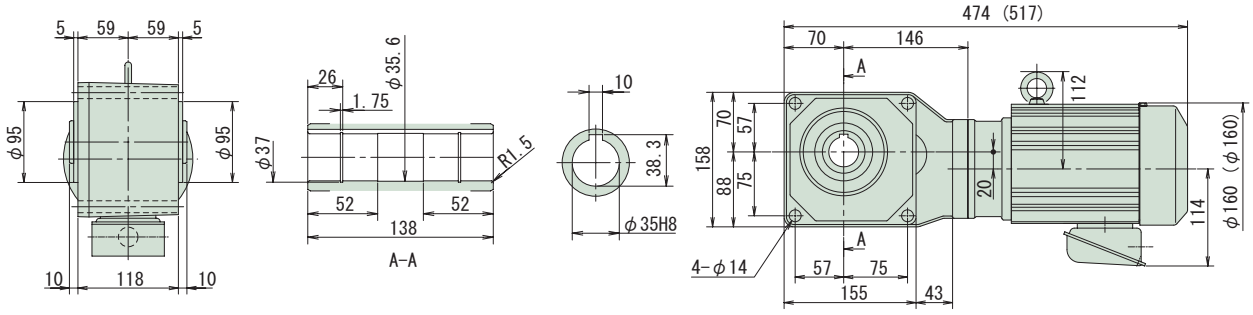

図 B3

RNYM1-1520-40~60 / 仕様記号
(RNYM1-1520-B-40~60 / 仕様記号)

質量 26kg(28kg)

仕様記号 | J□NSBB

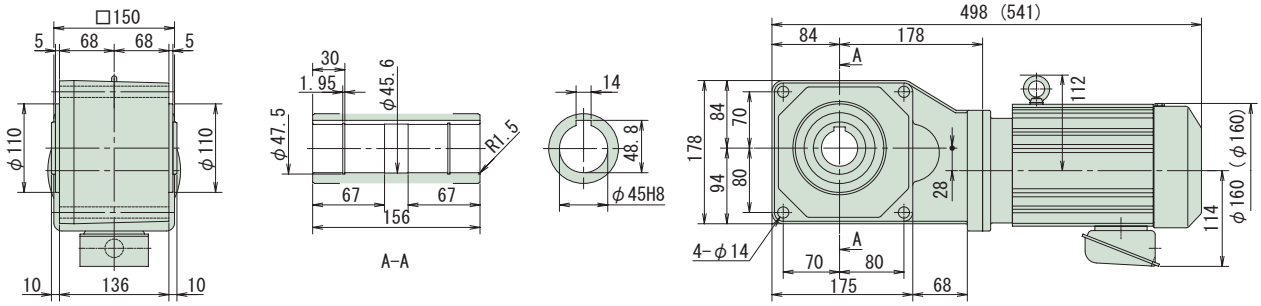

注）1. 出力軸径寸法：寸法公差は、JIS B 0401-1976 "H8" です。
2. 軸端キー寸法：寸法公差は、JIS B 1301-1996 平行キー用溝（普通形）に依っています。
3. 本寸法図の寸法及び質量は、予告無しに変更することがあります。
4. 本製品には、出力軸部用安全カバーが付属されます。安全カバーの寸法等詳細は、技術資料・E19 頁をご参照ください。
5. 取付時にインロー部をご使用される場合は、ご照会ください。

減速比	出力回転数 r/min 50Hz	出力回転数 r/min 60Hz	容量記号 − 枠番 − 減速比（形式記号詳細 B14 頁）	出力トルク Tout N·m 50Hz	出力トルク Tout N·m 60Hz	出力トルク Tout kgf·m 50Hz	出力トルク Tout kgf·m 60Hz	SF	出力軸許容ラジアル荷重 Pro N 50Hz	出力軸許容ラジアル荷重 Pro N 60Hz	出力軸許容ラジアル荷重 Pro kgf 50Hz	出力軸許容ラジアル荷重 Pro kgf 60Hz	屋内形寸法図
80	18.1	21.9	RNYM 1 - 1530 (-B) - 80	336	279	34.3	28.4	1.07	6230	6130	635	625	図 B4
80			1 - 1531 (-B) - 80					2.05	6230	6130	635	625	図 B5
100	14.5	17.5	1 - 1530 (-B) - 100	420	348	42.9	35.5	1.07	6230	6230	635	635	図 B4
100			1 - 1630 (-B) - 100					2.93	9810	9810	1000	1000	図 B6
120	12.1	14.6	1 - 1530 (-B) - 120	504	418	51.4	42.6	1.07	6230	6230	635	635	図 B4
120			1 - 1630 (-B) - 120					2.93	9810	9810	1000	1000	図 B6

注）1. 出力回転数は、モータ回転数 50Hz：1450r/min, 60Hz：1750r/min としたときの代表値です。詳細は技術資料「モータ部」を参照ください。
2. 出力軸許容ラジアル荷重は、出力軸端より 20mm の位置の値です。
3. 本機種は当社製インバータ・HF-320α を用いてセンサレスベクトル運転を行うと、定トルク運転が可能となります。詳細は E80 頁をご参照ください。
4. 形式及び SF 欄が□になっている機種は、均一負荷、運転時間 10 時間／日における標準組合せです。
5. （ ）内はブレーキ付の形式を示します。（オプションのワンタッチゆるめ仕様（E61 頁参照）の場合は、"-C" となります。）

仕様記号の□は、200V 級は "2"、400V 級は "4" が入ります。詳細は B15 頁をご参照ください。( ) 内はブレーキ付の形式、寸法、質量を示します。

図 B4

RNYM1-1530-80~120 / 仕様記号
(RNYM1-1530-B-80~120 / 仕様記号)

質量 25kg(28kg)

仕様記号 | J□NSBB

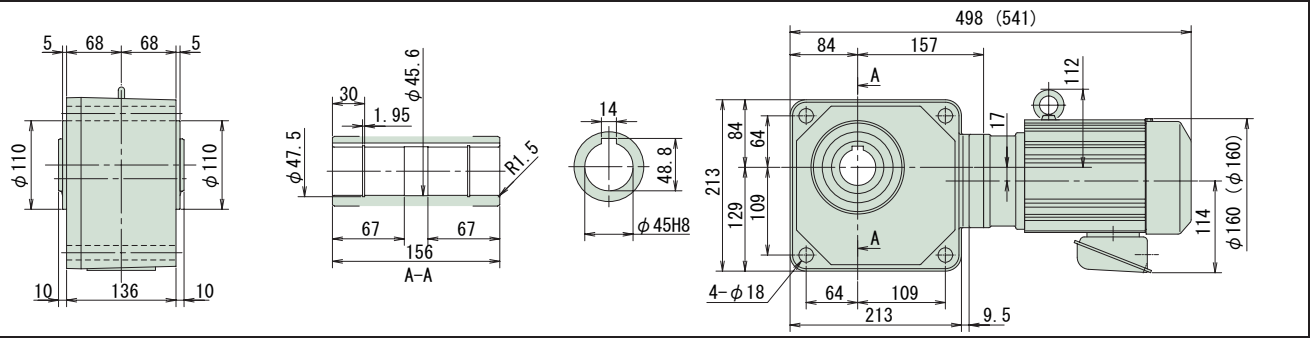

図 B5

RNYM1-1531-80 / 仕様記号
(RNYM1-1531-B-80 / 仕様記号)

質量 26kg(28kg)

仕様記号 | J□NSBB

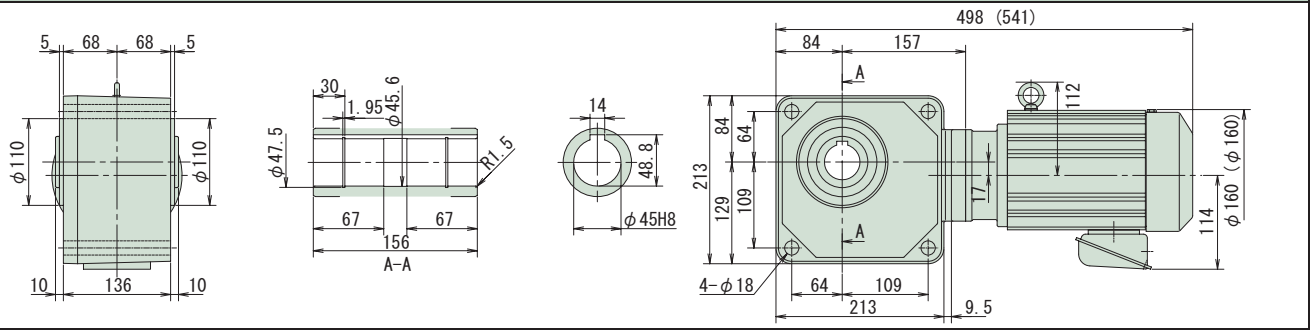

図 B6

RNYM1-1630-100~120 / 仕様記号
(RNYM1-1630-B-100~120 / 仕様記号)

質量 46kg(48kg)

仕様記号 | J□NSBB

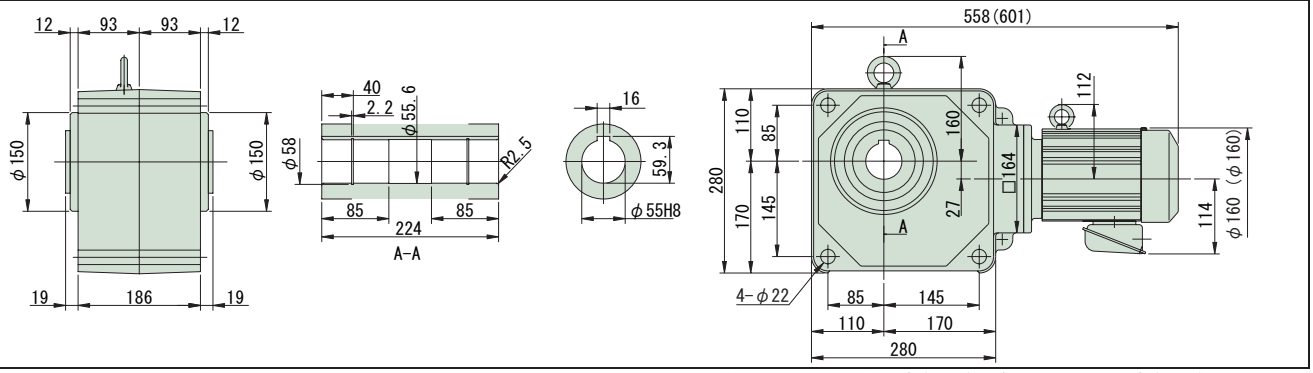

注）1. 出力軸径寸法：寸法公差は、JIS B 0401-1976 "H8" です。
2. 軸端キー寸法：寸法公差は、JIS B 1301-1996 平行キー用溝（普通形）に依っています。
3. 本寸法図の寸法及び質量は、予告無しに変更することがあります。
4. 本製品には、出力軸部用安全カバーが付属されます。安全カバーの寸法等詳細は、技術資料・E19 頁をご参照ください。
5. 取付時にインロー部をご使用される場合は、ご照会ください。

中空軸・RNYM タイプ
0.75kW・三相モータ・屋内形

減速比	出力回転数 r/min 50Hz	出力回転数 r/min 60Hz	容量記号 － 枠番 － 減速比（形式記号詳細 B14 頁）	出力トルク Tout N·m 50Hz	出力トルク Tout N·m 60Hz	出力トルク Tout kgf·m 50Hz	出力トルク Tout kgf·m 60Hz	SF	出力軸許容ラジアル荷重 Pro N 50Hz	出力軸許容ラジアル荷重 Pro N 60Hz	出力軸許容ラジアル荷重 Pro kgf 50Hz	出力軸許容ラジアル荷重 Pro kgf 60Hz	屋内形寸法図
150	9.67	11.7	RNYM 1 - 1530 (-B) - 150	631	522	64.3	53.3	1.07	6230	6230	635	635	図 B1
150			1 - 1631 (-B) - 150					2.35	9810	9810	1000	1000	図 B2
200	7.25	8.75	1 - 1530 (-B) - 200	732	697	74.6	71.0	*	6230	6230	635	635	図 B1
200			1 - 1631 (-B) - 200	841	697	85.7	71.0	1.76	9810	9810	1000	1000	図 B2
240	6.04	7.29	1 - 1530 (-B) - 240	732	732	74.6	74.6	*	6230	6230	635	635	図 B1
240			1 - 1631 (-B) - 240	1010	836	103	85.2	1.47	9810	9810	1000	1000	図 B2
300	4.83	5.83	1 - 1640 (-B) - 300	1190	983	121	100	1.07	9810	9810	1000	1000	図 B3
360	4.03	4.86	1 - 1640 (-B) - 360	1420	1180	145	120	1.04	9810	9810	1000	1000	
480	3.02	3.65	1 - 1640 (-B) - 480	1480	1480	151	151	*	9810	9810	1000	1000	
600	2.42	2.92	1 - 1640 (-B) - 600	1480	1480	151	151	*	9810	9810	1000	1000	
720	2.01	2.43	1 - 1640 (-B) - 720	1480	1480	151	151	*	9810	9810	1000	1000	
900	1.61	1.94	1 - 1640 (-B) - 900	1480	1480	151	151	*	9810	9810	1000	1000	
1200	1.21	1.46	1 - 1640 (-B) - 1200	1480	1480	151	151	*	9810	9810	1000	1000	
1440	1.01	1.22	1 - 1640 (-B) - 1440	1480	1480	151	151	*	9810	9810	1000	1000	

注）1. 出力回転数は、モータ回転数 50Hz : 1450r/min, 60Hz : 1750r/min としたときの代表値です。詳細は技術資料「モータ部」を参照ください。
2. 出力軸許容ラジアル荷重は、出力軸端より 20mm の位置の値です。
3. 本機種は当社製インバータ・HF-320α を用いてセンサレスベクトル運転を行うと、定トルク運転が可能となります。詳細は E80 頁をご参照ください。
4. 形式及び SF 欄が□になっている機種は、均一負荷、運転時間 10 時間／日における標準組合せです。
5. SF 欄に * が付いている場合はモータの全容量 kW まで負荷をかけると過負荷となりますので出力トルク欄の値以内でご使用ください。
6. ( ) 内はブレーキ付の形式を示します。(オプションのワンタッチゆるめ仕様（E61 頁参照）の場合は、"-C" となります。)

仕様記号の□は、200V 級は "2"、400V 級は "4" が入ります。詳細は B15 頁をご参照ください。( ) 内はブレーキ付の形式、寸法、質量を示します。

図 B1

RNYM1-1530-150~240 / 仕様記号
(RNYM1-1530-B-150~240 / 仕様記号)

質量 25kg(28kg)

仕様記号 | J□NSBB

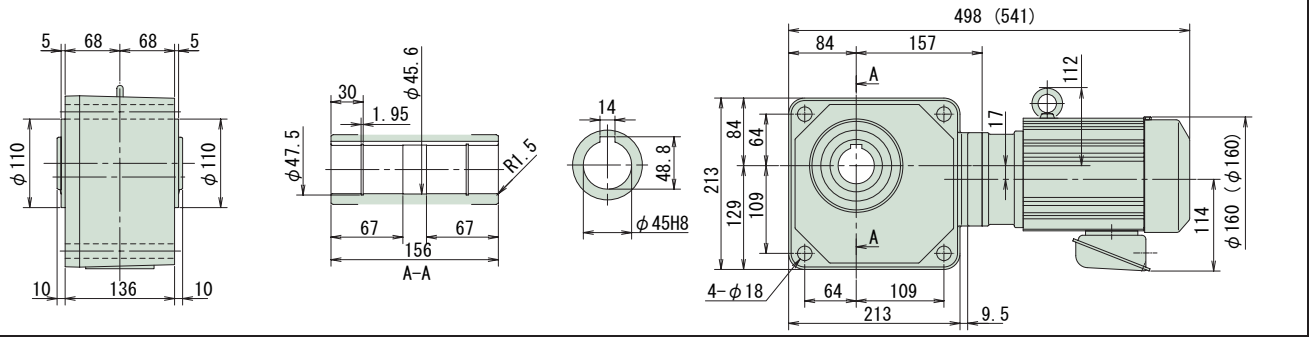

図 B2

RNYM1-1631-150~240 / 仕様記号
(RNYM1-1631-B-150~240 / 仕様記号)

質量 46kg(48kg)

仕様記号 | J□NSBB

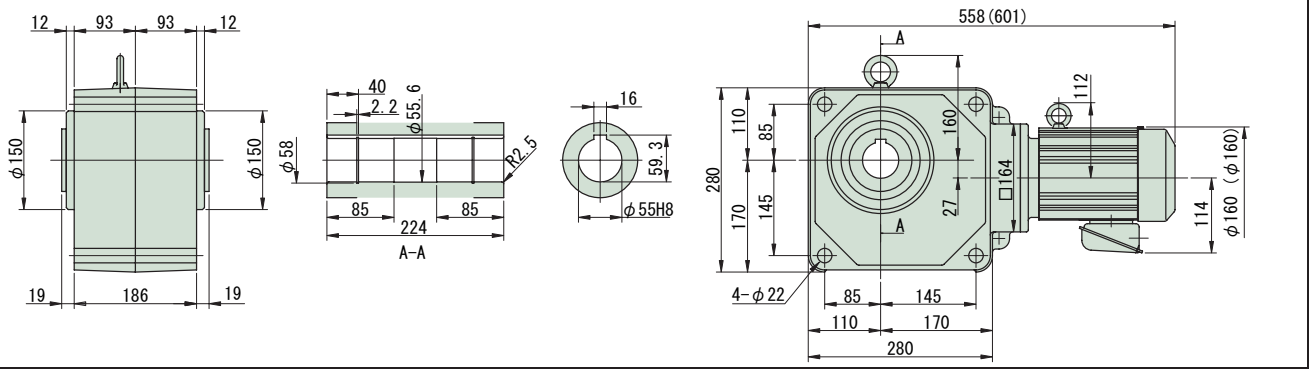

図 B3

RNYM1-1640-300~1440 / 仕様記号
(RNYM1-1640-B-300~1440 / 仕様記号)

質量 68kg(70kg)

仕様記号 | J□NSBB

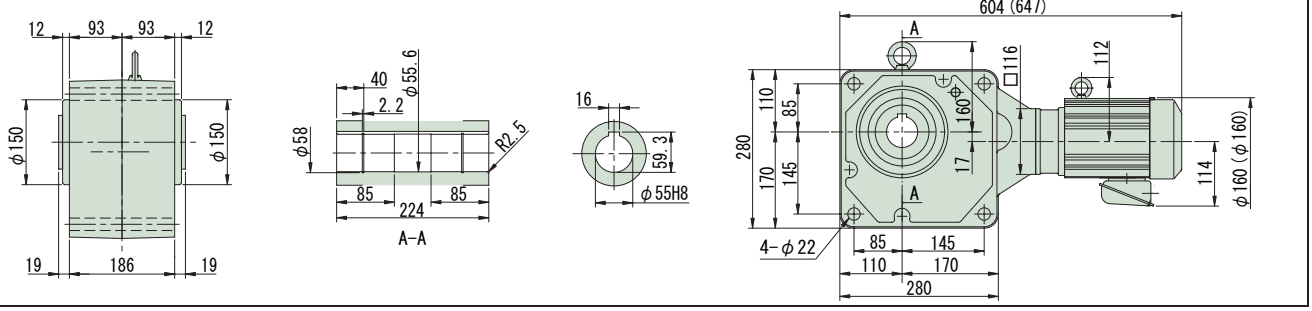

注）1. 出力軸径寸法：寸法公差は、JIS B 0401-1976 "H8" です。
2. 軸端キー寸法：寸法公差は、JIS B 1301-1996 平行キー用溝（普通形）に依っています。
3. 本寸法図の寸法及び質量は、予告無しに変更することがあります。
4. 本製品には、出力軸部用安全カバーが付属されます。安全カバーの寸法等詳細は、技術資料・E19 頁をご参照ください。
5. 取付時にインロー部をご使用される場合は、ご照会ください。

中空軸・RNYM タイプ
1.1kW・三相モータ・屋内形

HYPONIC 直交軸 200V 400V

減速比	出力回転数 r/min 50Hz	60Hz	容量記号	容量記号 ― 枠番 ― 減速比（形式記号詳細 B14 頁）	出力トルク Tout N・m 50Hz	60Hz	kgf・m 50Hz	60Hz	SF	出力軸許容ラジアル荷重 Pro N 50Hz	60Hz	kgf 50Hz	60Hz	屋内形寸法図
5	290	350	RNYM	1H - 1410 (-B) - 5	30.8	25.5	3.14	2.60	2.00	2160	2060	220	210	図 B4
5				1H - 1420 (-B) - 5					1.40					図 B5
7	207	250		1H - 1410 (-B) - 7	43.2	35.8	4.40	3.65	2.00	2450	2300	250	235	図 B4
7				1H - 1420 (-B) - 7					1.40					図 B5
10	145	175		1H - 1410 (-B) - 10	61.7	51.1	6.29	5.21	1.40	2750	2600	280	265	図 B4
10				1H - 1420 (-B) - 10					1.40					図 B5
12	121	146		1H - 1420 (-B) - 12	74.0	61.3	7.54	6.25	1.40	2840	2750	290	280	図 B5
15	96.7	117		1H - 1420 (-B) - 15	92.5	76.6	9.43	7.81	1.40	3090	2940	315	300	
20	72.5	87.5		1H - 1420 (-B) - 20	123	102	12.6	10.4	1.40	3330	3190	340	325	
25	58.0	70.0		1H - 1420 (-B) - 25	154	128	15.7	13.0	1.40	3530	3380	360	345	
30	48.3	58.3		1H - 1420 (-B) - 30	185	153	18.9	15.6	1.40	3730	3580	380	365	
40	36.3	43.8		1H - 1520 (-B) - 40	247	204	25.1	20.8	1.40	5740	5540	585	565	図 B6
50	29.0	35.0		1H - 1520 (-B) - 50	308	255	31.4	26.0	1.40	6030	5830	615	595	
60	24.2	29.2		1H - 1520 (-B) - 60	370	307	37.7	31.3	1.40	6230	6030	635	615	

注）1. 出力回転数は、モータ回転数 50Hz：1450r/min, 60Hz：1750r/min としたときの代表値です。詳細は技術資料「モータ部」を参照ください。
2. 出力軸許容ラジアル荷重は、出力軸端より 20mm の位置の値です。
3. 本機種は当社製インバータ・HF-320α を用いてセンサレスベクトル運転を行うと、定トルク運転が可能となります。詳細は E80 頁をご参照ください。
4.（ ）内はブレーキ付の形式を示します。（オプションのワンタッチゆるめ仕様（E61 頁参照）の場合は、"-C" となります。）

仕様記号の□は、200V 級は "2"、400V 級は "4" が入ります。詳細は B15 頁をご参照ください。( ) 内はブレーキ付の形式、寸法、質量を示します。

図 B4　RNYM1H-1410-5~10 / 仕様記号 (RNYM1H-1410-B-5~10 / 仕様記号)

質量 20kg(24kg)　仕様記号 J□NSBB

図 B5　RNYM1H-1420-5~30 / 仕様記号 (RNYM1H-1420-B-5~30 / 仕様記号)

質量 21kg(25kg)　仕様記号 J□NSBB

図 B6　RNYM1H-1520-40~60 / 仕様記号 (RNYM1H-1520-B-40~60 / 仕様記号)

質量 29kg(33kg)　仕様記号 J□NSBB

注） 1. 出力軸径寸法：寸法公差は、JIS B 0401-1976 "H8" です。
2. 軸端キー寸法 : 寸法公差は、JIS B 1301-1996 平行キー用溝（普通形）に依っています。
3. 本寸法図の寸法及び質量は、予告無しに変更することがあります。
4. 本製品には、出力軸部用安全カバーが付属されます。安全カバーの寸法等詳細は、技術資料・E19 頁をご参照ください。
5. 取付時にインロー部をご使用される場合は、ご照会ください。

中空軸・RNYM タイプ
3〜三相 1.1kW・三相モータ・屋内形

減速比	出力回転数 r/min 50Hz	出力回転数 r/min 60Hz	容量記号	枠番	減速比（形式記号詳細 B14 頁）	出力トルク Tout N·m 50Hz	出力トルク Tout N·m 60Hz	出力トルク Tout kgf·m 50Hz	出力トルク Tout kgf·m 60Hz	SF	出力軸許容ラジアル荷重 Pro N 50Hz	出力軸許容ラジアル荷重 Pro N 60Hz	出力軸許容ラジアル荷重 Pro kgf 50Hz	出力軸許容ラジアル荷重 Pro kgf 60Hz	屋内形寸法図
80	18.1	21.9	RNYM	1H	1531 (-B) 80	493	409	50.3	41.7	1.40	6230	6130	635	625	図 B1
100	14.5	17.5	RNYM	1H	1630 (-B) 100	617	511	62.9	52.1	2.00	9810	9810	1000	1000	図 B2
120	12.1	14.6	RNYM	1H	1630 (-B) 120	740	613	75.4	62.5	2.00	9810	9810	1000	1000	
150	9.67	11.7	RNYM	1H	1631 (-B) 150	925	766	94.3	78.1	1.60	9810	9810	1000	1000	
200	7.25	8.75	RNYM	1H	1631 (-B) 200	1230	1020	126	104	1.20	9810	9810	1000	1000	図 B3
240	6.04	7.29	RNYM	1H	1631 (-B) 240	1480	1230	151	125	1.00	9810	9810	1000	1000	

注）1. 出力回転数は、モータ回転数 50Hz：1450r/min, 60Hz：1750r/min としたときの代表値です。詳細は技術資料「モータ部」を参照ください。
2. 出力軸許容ラジアル荷重は、出力軸端より 20mm の位置の値です。
3. 本機種は当社製インバータ・HF-320α を用いてセンサレスベクトル運転を行うと、定トルク運転が可能となります。詳細は E80 頁をご参照ください。
4. （ ）内はブレーキ付の形式を示します。（オプションのワンタッチゆるめ仕様（E61 頁参照）の場合は、"-C" となります。）

仕様記号の□は、200V 級は "2"、400V 級は "4" が入ります。詳細は B15 頁をご参照ください。( ) 内はブレーキ付の形式、寸法、質量を示します。

図 B1

RNYM1H-1531-80 / 仕様記号
(RNYM1H-1531-B-80 / 仕様記号)

質量 29kg(33kg)

仕様記号 | J□NSBB

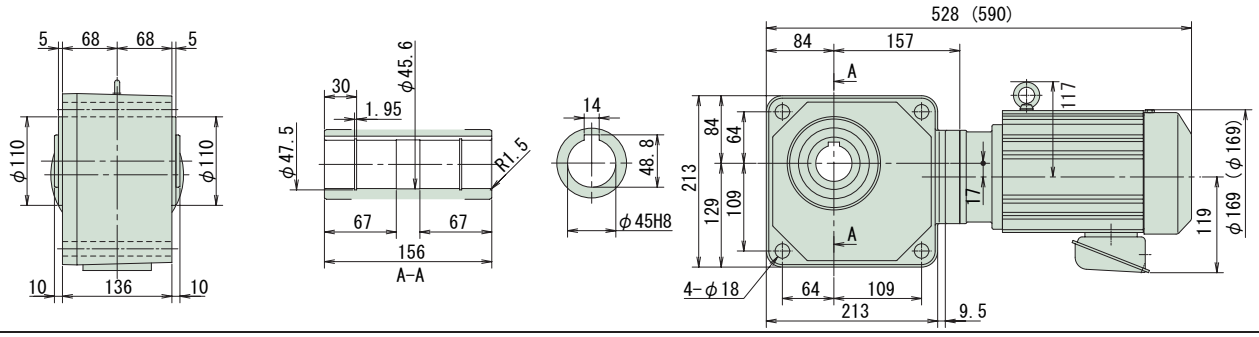

図 B2

RNYM1H-1630-100~120 / 仕様記号
(RNYM1H-1630-B-100~120 / 仕様記号)

質量 52kg(56kg)

仕様記号 | J□NSBB

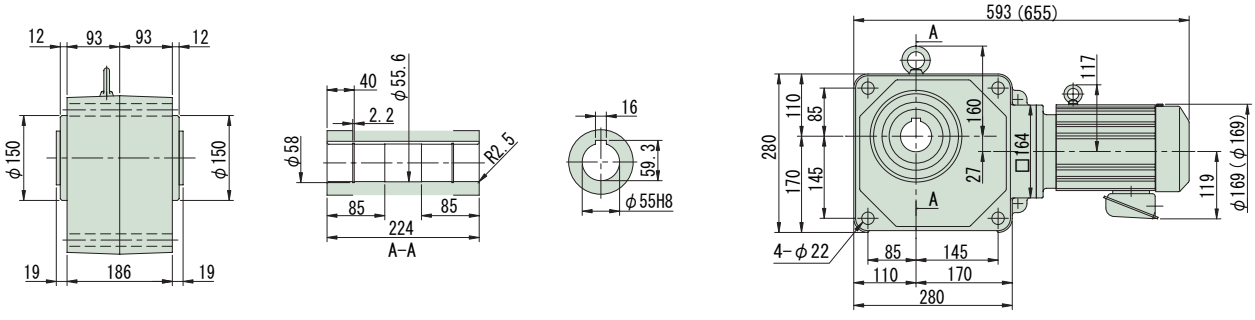

図 B3

RNYM1H-1631-150~240 / 仕様記号
(RNYM1H-1631-B-150~240 / 仕様記号)

質量 53kg(57kg)

仕様記号 | J□NSBB

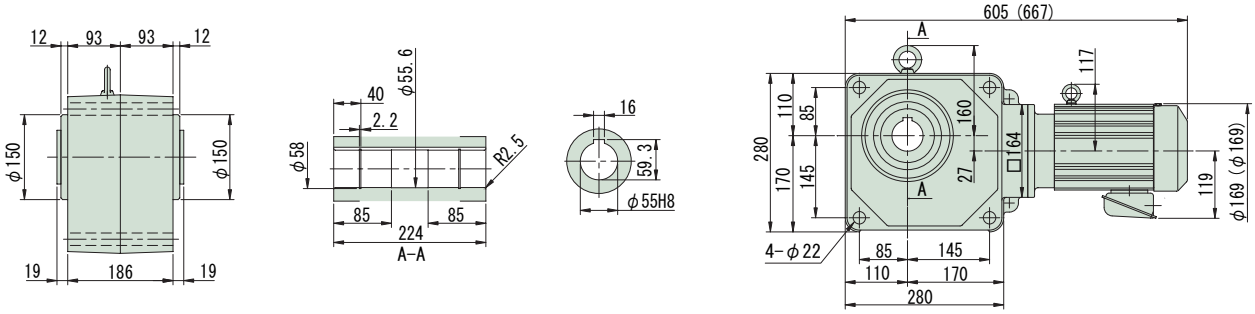

注）1. 出力軸径寸法：寸法公差は、JIS B 0401-1976 "H8" です。
2. 軸端キー寸法：寸法公差は、JIS B 1301-1996 平行キー用溝（普通形）に依っています。
3. 本寸法図の寸法及び質量は、予告無しに変更することがあります。
4. 本製品には、出力軸部用安全カバーが付属されます。安全カバーの寸法等詳細は、技術資料・E19 頁をご参照ください。
5. 取付時にインロー部をご使用される場合は、ご照会ください。

減速比	出力回転数 r/min 50Hz	出力回転数 r/min 60Hz	容量記号	枠番	減速比	出力トルク Tout N·m 50Hz	出力トルク Tout N·m 60Hz	出力トルク Tout kgf·m 50Hz	出力トルク Tout kgf·m 60Hz	SF	出力軸許容ラジアル荷重 Pro N 50Hz	出力軸許容ラジアル荷重 Pro N 60Hz	出力軸許容ラジアル荷重 Pro kgf 50Hz	出力軸許容ラジアル荷重 Pro kgf 60Hz	屋内形寸法図
5	290	350	RNYM	2 - 1410 (-B) -	5	42.0	34.8	4.29	3.55	1.47	2160	2060	220	210	図 B3
5				2 - 1420 (-B) -	5					1.03	2160	2060	220	210	図 B4
5				2 - 1520 (-B)	5					1.47	3140	2940	320	300	図 B5
7	207	250		2 - 1410 (-B) -	7	58.9	48.8	6.00	4.97	1.47	2450	2300	250	235	図 B3
7				2 - 1420 (-B) -	7					1.03	2450	2300	250	235	図 B4
7				2 - 1520 (-B) -	7					1.47	3530	3330	360	340	図 B5
10	145	175		2 - 1410 (-B) -	10	84.1	69.7	8.57	7.10	1.03	2750	2600	280	265	図 B3
10				2 - 1420 (-B) -	10					1.03	2750	2600	280	265	図 B4
10				2 - 1520 (-B) -	10					1.47	3920	3730	400	380	図 B5
12	121	146		2 - 1420 (-B) -	12	101	83.6	10.3	8.52	1.03	2840	2750	290	280	図 B4
12				2 - 1520 (-B) -	12					1.47	4120	3970	420	405	図 B5

（形式記号詳細 B14 頁）

注）1. 出力回転数は、モータ回転数 50Hz：1450r/min, 60Hz：1750r/min としたときの代表値です。詳細は技術資料「モータ部」を参照ください。
2. 出力軸許容ラジアル荷重は、出力軸端より 20mm の位置の値です。
3. 本機種は当社製インバータ・HF-320α を用いてセンサレスベクトル運転を行うと、定トルク運転が可能となります。詳細は E80 頁をご参照ください。
4. 形式及び SF 欄が□になっている機種は、均一負荷、運転時間 10 時間／日における標準組合せです。
5. （ ）内はブレーキ付の形式を示します。（オプションのワンタッチゆるめ仕様（E61 頁参照）の場合は、"-C" となります。）

仕様記号の□は、200V 級は "2"、400V 級は "4" が入ります。詳細は B15 頁をご参照ください。( ) 内はブレーキ付の形式、寸法、質量を示します。

図 B3

RNYM2-1410-5~10 / 仕様記号
(RNYM2-1410-B-5~10 / 仕様記号)

質量 22kg(26kg)

仕様記号 | J□NSBB

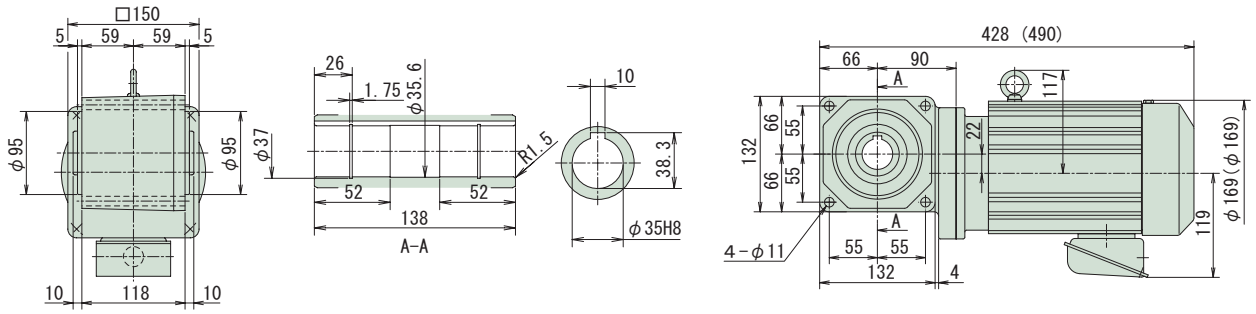

図 B4

RNYM2-1420-5~12 / 仕様記号
(RNYM2-1420-B-5~12 / 仕様記号)

質量 22kg(26kg)

仕様記号 | J□NSBB

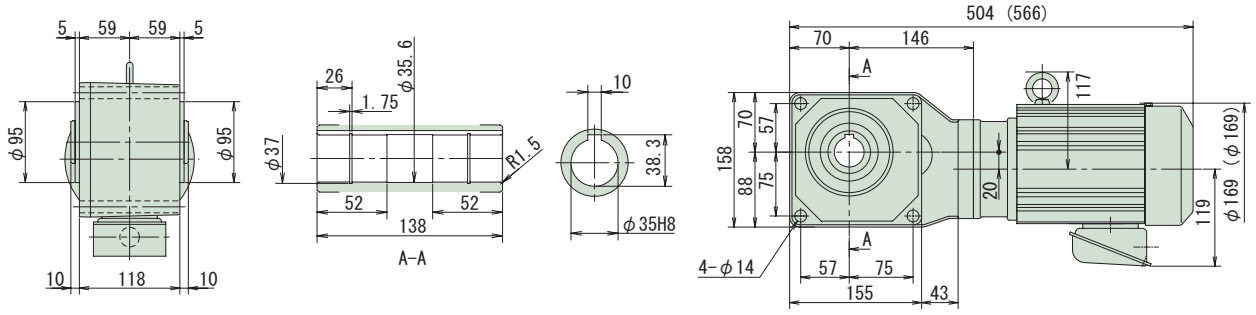

図 B5

RNYM2-1520-5~12 / 仕様記号
(RNYM2-1520-B-5~12 / 仕様記号)

質量 31kg(35kg)

仕様記号 | J□NSBB

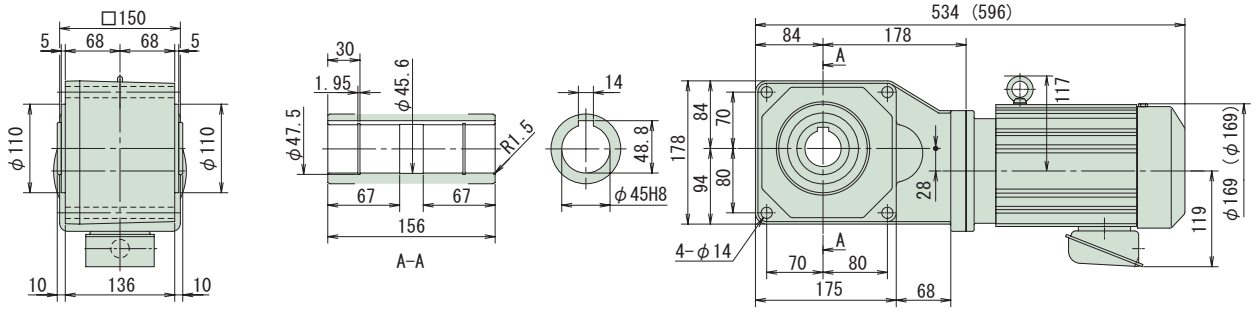

注）1. 出力軸径寸法：寸法公差は、JIS B 0401-1976 "H8" です。
2. 軸端キー寸法：寸法公差は、JIS B 1301-1996 平行キー用溝（普通形）に依っています。
3. 本寸法図の寸法及び質量は、予告無しに変更することがあります。
4. 本製品には、出力軸部用安全カバーが付属されます。安全カバーの寸法等詳細は、技術資料・E19 頁をご参照ください。
5. 取付時にインロー部をご使用される場合は、ご照会ください。

中空軸・RNYM タイプ
3〜三相 1.5kW・三相モータ・屋内形

減速比	出力回転数 r/min 50Hz	出力回転数 r/min 60Hz	容量記号 − 枠番 − 減速比（形式記号詳細 B14 頁）	出力トルク Tout N·m 50Hz	出力トルク Tout N·m 60Hz	出力トルク Tout kgf·m 50Hz	出力トルク Tout kgf·m 60Hz	SF	出力軸許容ラジアル荷重 Pro N 50Hz	出力軸許容ラジアル荷重 Pro N 60Hz	出力軸許容ラジアル荷重 Pro kgf 50Hz	出力軸許容ラジアル荷重 Pro kgf 60Hz	屋内形寸法図
15	96.7	117	RNYM 2 - 1420 (-B) - 15	126	104	12.9	10.7	1.03	3090	2940	315	300	図 B1
15			2 - 1520 (-B) - 15					1.47	4410	4220	450	430	図 B2
20	72.5	87.5	2 - 1420 (-B) - 20	168	139	17.1	14.2	1.03	3330	3190	340	325	図 B1
20			2 - 1520 (-B) - 20					1.47	4810	4610	490	470	図 B2
25	58.0	70.0	2 - 1420 (-B) - 25	210	174	21.4	17.8	1.03	3530	3380	360	345	図 B1
25			2 - 1520 (-B) - 25					1.47	5100	4900	520	500	図 B2
30	48.3	58.3	2 - 1420 (-B) - 30	252	209	25.7	21.3	1.03	3730	3580	380	365	図 B1
30			2 - 1520 (-B) - 30					1.47	5340	5150	545	525	図 B2
40	36.3	43.8	2 - 1520 (-B) - 40	336	279	34.3	28.4	1.03	5740	5540	585	565	図 B2
40			2 - 1531 (-B) - 40					1.47	5740	5540	585	565	図 B3
50	29.0	35.0	2 - 1520 (-B) - 50	420	348	42.9	35.5	1.03	6030	5830	615	595	図 B2
50			2 - 1531 (-B) - 50					1.47	6030	5830	615	595	図 B3
60	24.2	29.2	2 - 1520 (-B) - 60	504	418	51.4	42.6	1.03	6230	6030	635	615	図 B2
60			2 - 1531 (-B) - 60					1.47	6230	6030	635	615	図 B3

注）1. 出力回転数は、モータ回転数 50Hz : 1450r/min, 60Hz : 1750r/min としたときの代表値です。詳細は技術資料「モータ部」を参照ください。
2. 出力軸許容ラジアル荷重は、出力軸端より 20mm の位置の値です。
3. 本機種は当社製インバータ・HF-320α を用いてセンサレスベクトル運転を行うと、定トルク運転が可能となります。詳細は E80 頁をご参照ください。
4. 形式及び SF 欄が□になっている機種は、均一負荷、運転時間 10 時間／日における標準組合せです。
5. ( ) 内はブレーキ付の形式を示します。（オプションのワンタッチゆるめ仕様（E61 頁参照）の場合は、"-C" となります。）

仕様記号の□は、200V 級は "2"、400V 級は "4" が入ります。詳細は B15 頁をご参照ください。( ) 内はブレーキ付の形式、寸法、質量を示します。

図 B1

RNYM2-1420-15~30 / 仕様記号
(RNYM2-1420-B-15~30 / 仕様記号)

質量 22kg(26kg)

仕様記号 | J□NSBB

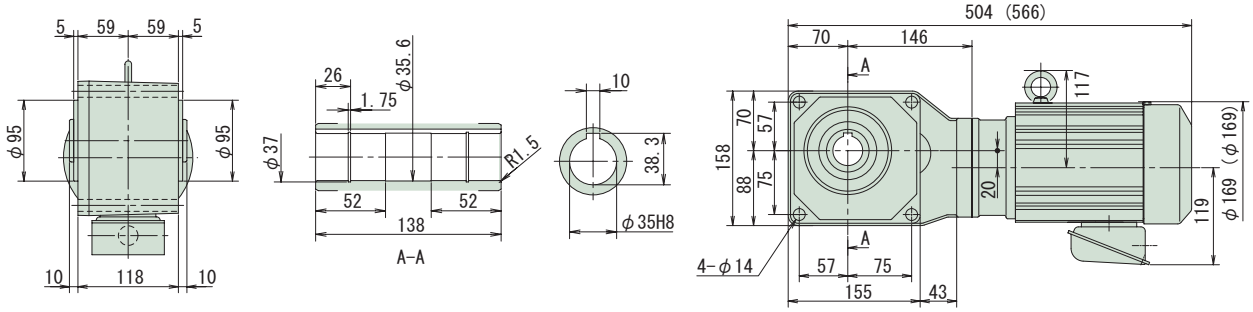

図 B2

RNYM2-1520-15~60 / 仕様記号
(RNYM2-1520-B-15~60 / 仕様記号)

質量 31kg(35kg)

仕様記号 | J□NSBB

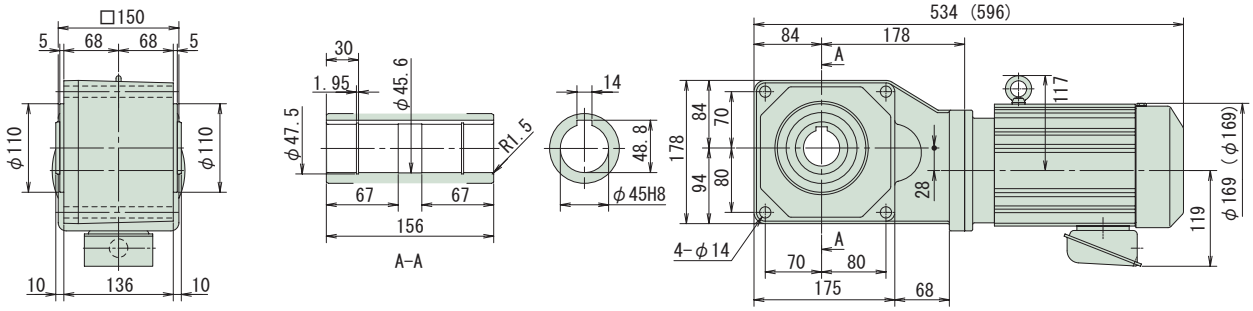

図 B3

RNYM2-1531-40~60 / 仕様記号
(RNYM2-1531-B-40~60 / 仕様記号)

質量 30kg(34kg)

仕様記号 | J□NSBB

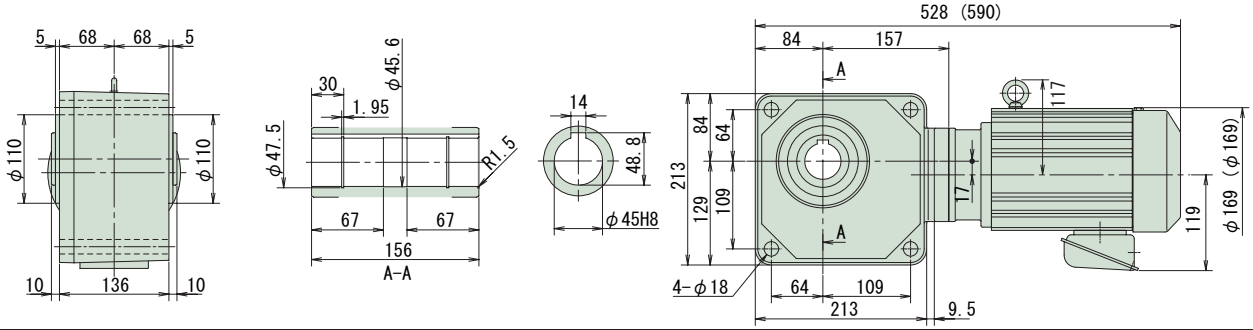

注）1. 出力軸径寸法：寸法公差は、JIS B 0401-1976 "H8" です。
2. 軸端キー寸法：寸法公差は、JIS B 1301-1996 平行キー用溝（普通形）に依っています。
3. 本寸法図の寸法及び質量は、予告無しに変更することがあります。
4. 本製品には、出力軸部用安全カバーが付属されます。安全カバーの寸法等詳細は、技術資料・E19 頁をご参照ください。
5. 取付時にインロー部をご使用される場合は、ご照会ください。

中空軸・RNYM タイプ
1.5kW・三相モータ・屋内形

減速比	出力回転数 r/min 50Hz	出力回転数 r/min 60Hz	容量記号 － 枠番 － 減速比（形式記号詳細 B14 頁）	出力トルク Tout N·m 50Hz	出力トルク Tout N·m 60Hz	出力トルク Tout kgf·m 50Hz	出力トルク Tout kgf·m 60Hz	SF	出力軸許容ラジアル荷重 Pro N 50Hz	出力軸許容ラジアル荷重 Pro N 60Hz	出力軸許容ラジアル荷重 Pro kgf 50Hz	出力軸許容ラジアル荷重 Pro kgf 60Hz	屋内形寸法図
80	18.1	21.9	RNYM 2 - 1531 (-B) - 80	673	557	68.6	56.8	1.03	6230	6130	635	625	図 B4
80			2 - 1630 (-B) - 80					1.47	9810	9660	1000	985	図 B5
100	14.5	17.5	2 - 1630 (-B) - 100	841	697	85.7	71.0	1.47	9810	9810	1000	1000	図 B5
120	12.1	14.6	2 - 1630 (-B) - 120	1010	836	103	85.2	1.47	9810	9810	1000	1000	
150	9.67	11.7	2 - 1631 (-B) - 150	1260	1040	129	107	1.17	9810	9810	1000	1000	図 B6
200	7.25	8.75	2 - 1631 (-B) - 200	1480	1390	151	142	*	9810	9810	1000	1000	
240	6.04	7.29	2 - 1631 (-B) - 240	1480	1480	151	151	*	9810	9810	1000	1000	

注）1. 出力回転数は、モータ回転数 50Hz：1450r/min, 60Hz：1750r/min としたときの代表値です。詳細は技術資料「モータ部」を参照ください。
2. 出力軸許容ラジアル荷重は、出力軸端より 20mm の位置の値です。
3. 本機種は当社製インバータ・HF-320α を用いてセンサレスベクトル運転を行うと、定トルク運転が可能となります。詳細は E80 頁をご参照ください。
4. 形式及び SF 欄が□になっている機種は、均一負荷、運転時間 10 時間／日における標準組合せです。
5. SF 欄に * が付いている場合はモータの全容量 kW まで負荷をかけると過負荷となりますので出力トルク欄の値以内でご使用ください。
6. （ ）内はブレーキ付の形式を示します。（オプションのワンタッチゆるめ仕様（E61 頁参照）の場合は、"-C" となります。）

仕様記号の□は、200V 級は "2"、400V 級は "4" が入ります。詳細は B15 頁をご参照ください。( ) 内はブレーキ付の形式、寸法、質量を示します。

図 B4

RNYM2-1531-80 / 仕様記号
(RNYM2-1531-B-80 / 仕様記号)

質量 30kg(34kg)

仕様記号 | J□NSBB

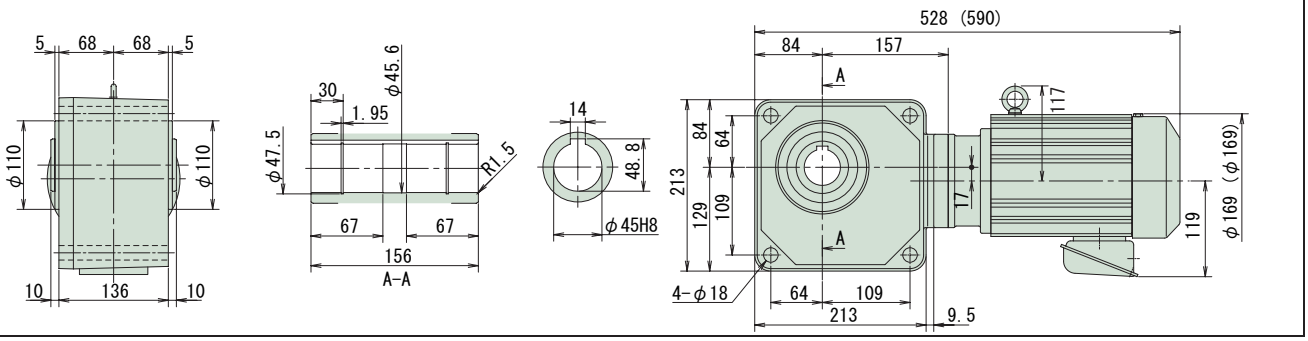

図 B5

RNYM2-1630-80~120 / 仕様記号
(RNYM2-1630-B-100~120 / 仕様記号)

質量 52kg(56kg)

仕様記号 | J□NSBB

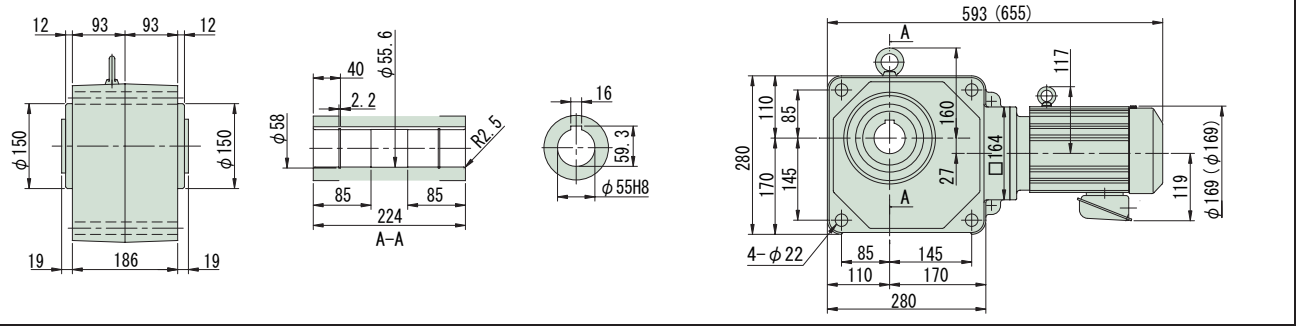

図 B6

RNYM2-1631-150~240 / 仕様記号
(RNYM2-1631-B-150~240 / 仕様記号)

質量 53kg(57kg)

仕様記号 | J□NSBB

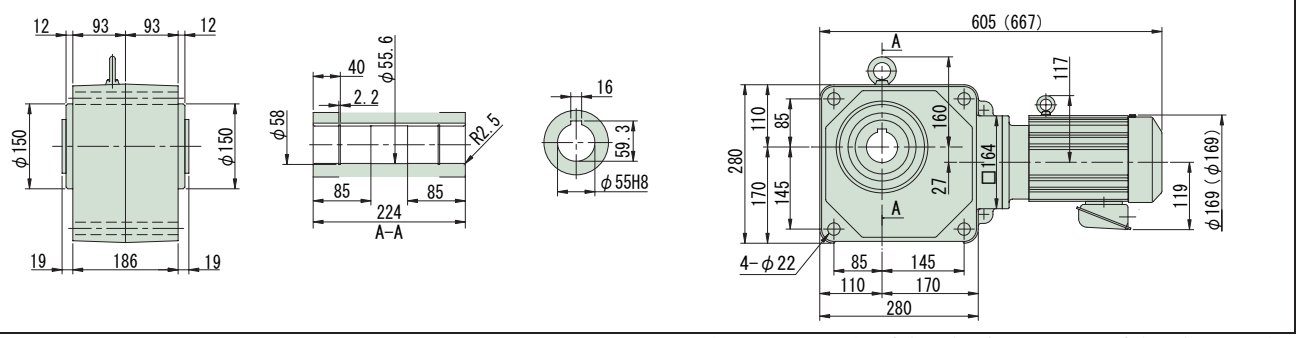

注）1. 出力軸径寸法：寸法公差は、JIS B 0401-1976 "H8" です。
2. 軸端キー寸法：寸法公差は、JIS B 1301-1996 平行キー用溝（普通形）に依っています。
3. 本寸法図の寸法及び質量は、予告無しに変更することがあります。
4. 本製品には、出力軸部用安全カバーが付属されます。安全カバーの寸法等詳細は、技術資料・E19 頁をご参照ください。
5. 取付時にインロー部をご使用される場合は、ご照会ください。

中空軸・RNYM タイプ
2.2kW・三相モータ・屋内形

減速比	出力回転数 r/min 50Hz	出力回転数 r/min 60Hz	容量記号	枠番	減速比（形式記号詳細 B14 頁）	出力トルク Tout N・m 50Hz	出力トルク Tout N・m 60Hz	出力トルク Tout kgf・m 50Hz	出力トルク Tout kgf・m 60Hz	SF	出力軸許容ラジアル荷重 Pro N 50Hz	出力軸許容ラジアル荷重 Pro N 60Hz	出力軸許容ラジアル荷重 Pro kgf 50Hz	出力軸許容ラジアル荷重 Pro kgf 60Hz	屋内形寸法図
5	290	350	RNYM	1510	5	61.7	51.1	6.29	5.21	2.50	3140	2940	320	300	図 B1
5				1520	5					1.00					図 B2
5				1521	5					1.68					図 B3
7	207	250		1510	7	86.3	71.5	8.80	7.29	1.68	3530	3330	360	340	図 B1
7				1520	7					1.00					図 B2
7				1521	7					1.68					図 B3
10	145	175		1510	10	123	102	12.6	10.4	1.00	3920	3730	400	380	図 B1
10				1520	10					1.00					図 B2
10				1521	10					1.68					図 B3
12	121	146		1520	12	148	123	15.1	12.5	1.00	4120	3970	420	405	図 B2
12				1521	12					1.68					図 B3
15	96.7	117		1520	15	185	153	18.9	15.6	1.00	4410	4220	450	430	図 B2
15				1521	15					1.68					図 B3
20	72.5	87.5		1520	20	247	204	25.1	20.8	1.00	4810	4610	490	470	図 B2
20				1521	20					1.68					図 B3
25	58.0	70.0		1520	25	308	255	31.4	26.0	1.00	5100	4900	520	500	図 B2
25				1521	25					1.68					図 B3

注）1. 出力回転数は、モータ回転数 50Hz : 1450r/min, 60Hz : 1750r/min としたときの代表値です。詳細は技術資料「モータ部」を参照ください。
2. 出力軸許容ラジアル荷重は、出力軸端より 20mm の位置の値です。
3. 本機種は当社製インバータ・HF-320α を用いてセンサレスベクトル運転を行うと、定トルク運転が可能となります。詳細は E80 頁をご参照ください。
4. 形式及び SF 欄が□になっている機種は、均一負荷、運転時間 10 時間／日における標準組合せです。
5. （ ）内はブレーキ付の形式を示します。（オプションのワンタッチゆるめ仕様（E61 頁参照）の場合は、"-C" となります。）

仕様記号の□は、200V 級は "2"、400V 級は "4" が入ります。詳細は B15 頁をご参照ください。( ) 内はブレーキ付の形式、寸法、質量を示します。

図 B1

RNYM3-1510-5~10 / 仕様記号
(RNYM3-1510-B-5~10 / 仕様記号)

質量 29kg(35kg)

仕様記号	J□NSBB

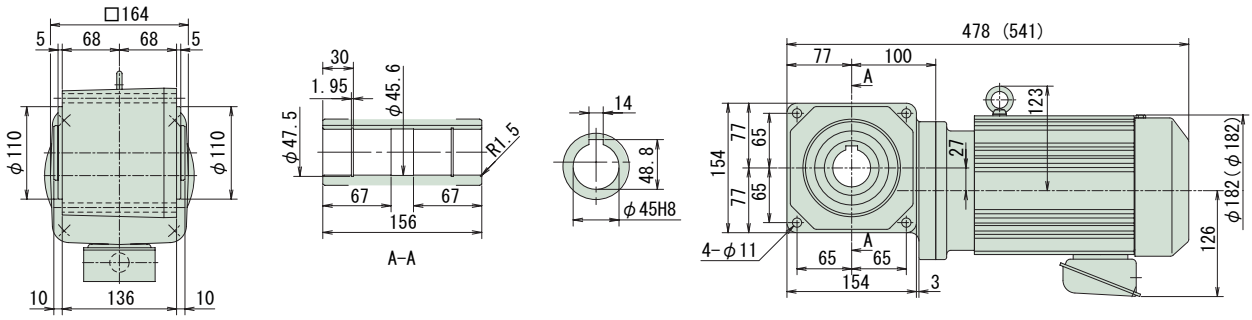

図 B2

RNYM3-1520-5~25 / 仕様記号
(RNYM3-1520-B-5~25 / 仕様記号)

質量 34kg(39kg)

仕様記号	J□NSBB

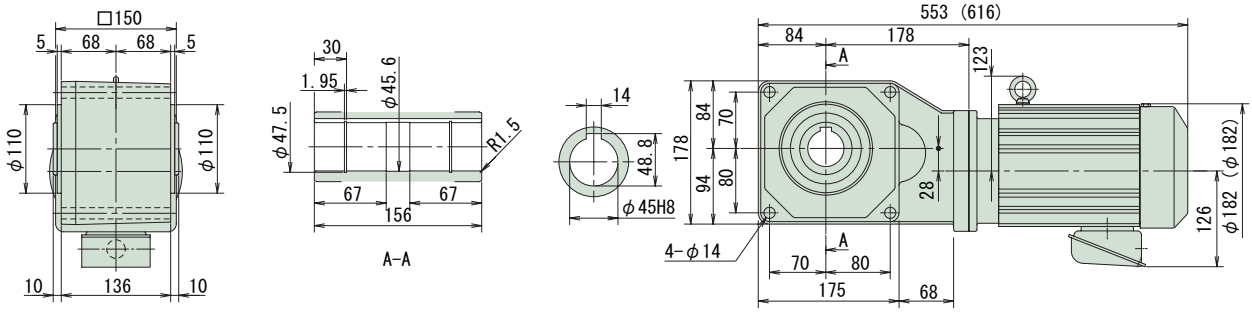

図 B3

RNYM3-1521-5~25 / 仕様記号
(RNYM3-1521-B-5~25 / 仕様記号)

質量 34kg(39kg)

仕様記号	J□NSBB

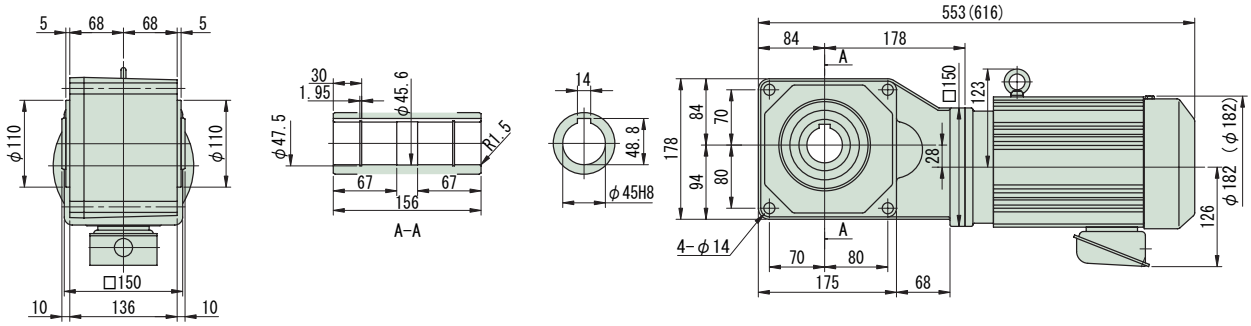

注）1. 出力軸径寸法：寸法公差は、JIS B 0401-1976 "H8" です。
2. 軸端キー寸法：寸法公差は、JIS B 1301-1996 平行キー用溝（普通形）に依っています。
3. 本寸法図の寸法及び質量は、予告無しに変更することがあります。
4. 本製品には、出力軸部用安全カバーが付属されます。安全カバーの寸法等詳細は、技術資料・E19 頁をご参照ください。
5. 取付時にインロー部をご使用される場合は、ご照会ください。

中空軸・RNYM タイプ
2.2kW・三相モータ・屋内形

減速比	出力回転数 r/min		容量記号 − 枠番 − 減速比（形式記号詳細 B14 頁）		出力トルク Tout				SF	出力軸許容ラジアル荷重 Pro				屋内形寸法図
	50Hz	60Hz			N･m 50Hz	N･m 60Hz	kgf･m 50Hz	kgf･m 60Hz		N 50Hz	N 60Hz	kgf 50Hz	kgf 60Hz	
30	48.3	58.3	RNYM	3 - 1520 (-B) - 30	370	307	37.7	31.3	1.00	5340	5150	545	525	図 B4
30				3 - 1632 (-B) - 30					1.68	8380	8090	855	825	図 B5
40	36.3	43.8		3 - 1531 (-B) - 40	493	409	50.3	41.7	1.00	5740	5540	585	565	図 B6
40				3 - 1632 (-B) - 40					1.68	8830	8480	900	865	図 B5
50	29.0	35.0		3 - 1531 (-B) - 50	617	511	62.9	52.1	1.00	6030	5830	615	595	図 B6
50				3 - 1632 (-B) - 50					1.68	9120	8880	930	905	図 B5
60	24.2	29.2		3 - 1531 (-B) - 60	740	613	75.4	62.5	1.00	6230	6030	635	615	図 B6
60				3 - 1632 (-B) - 60					1.68	9410	9170	960	935	図 B5

注）1. 出力回転数は、モータ回転数 50Hz : 1450r/min, 60Hz : 1750r/min としたときの代表値です。詳細は技術資料「モータ部」を参照ください。
2. 出力軸許容ラジアル荷重は、出力軸端より 20mm の位置の値です。
3. 本機種は当社製インバータ・HF-320α を用いてセンサレスベクトル運転を行うと、定トルク運転が可能となります。詳細は E80 頁をご参照ください。
4. 形式及び SF 欄が□になっている機種は、均一負荷、運転時間 10 時間／日における標準組合せです。
5.（ ）内はブレーキ付の形式を示します。（オプションのワンタッチゆるめ仕様（E61 頁参照）の場合は、"-C" となります。）

仕様記号の□は、200V 級は "2"、400V 級は "4" が入ります。詳細は B15 頁をご参照ください。( ) 内はブレーキ付の形式、寸法、質量を示します。

図 B4
RNYM3-1520-30 / 仕様記号
(RNYM3-1520-B-30 / 仕様記号)
質量 34kg(39kg)

仕様記号	J□NSBB

図 B5
RNYM3-1632-30~60 / 仕様記号
(RNYM3-1632-B-30~60 / 仕様記号)
質量 55kg(61kg)

仕様記号	J□NSBB

図 B6
RNYM3-1531-40~60 / 仕様記号
(RNYM3-1531-B-40~60 / 仕様記号)
質量 34kg(39kg)

仕様記号	J□NSBB

注） 1. 出力軸径寸法 : 寸法公差は、JIS B 0401-1976 "H8" です。
2. 軸端キー寸法 : 寸法公差は、JIS B 1301-1996 平行キー用溝（普通形）に依っています。
3. 本寸法図の寸法及び質量は、予告無しに変更することがあります。
4. 本製品には、出力軸部用安全カバーが付属されます。安全カバーの寸法等詳細は、技術資料・E19 頁をご参照ください。
5. 取付時にインロー部をご使用される場合は、ご照会ください。

中空軸・RNYM タイプ
3相 2.2kW・三相モータ・屋内形

減速比	出力回転数 r/min 50Hz	出力回転数 r/min 60Hz	容量記号	枠番	減速比（形式記号詳細 B14 頁）	出力トルク Tout N·m 50Hz	出力トルク Tout N·m 60Hz	出力トルク Tout kgf·m 50Hz	出力トルク Tout kgf·m 60Hz	SF	出力軸許容ラジアル荷重 Pro N 50Hz	出力軸許容ラジアル荷重 Pro N 60Hz	出力軸許容ラジアル荷重 Pro kgf 50Hz	出力軸許容ラジアル荷重 Pro kgf 60Hz	屋内形寸法図
80	18.1	21.9	RNYM	1630	3 - 1630 (-B) - 80	986	817	101	83.3	1.00	9810	9660	1000	985	図 B1
100	14.5	17.5		1630	3 - 1630 (-B) - 100	1230	1020	126	104	1.00	9810	9810	1000	1000	
120	12.1	14.6		1630	3 - 1630 (-B) - 120	1480	1230	151	125	1.00	9810	9810	1000	1000	
150	9.67	11.7		1631	3 - 1631 (-B) - 150	1480	1480	151	151	*	9810	9810	1000	1000	図 B2
200	7.25	8.75		1631	3 - 1631 (-B) - 200	1480	1480	151	151	*	9810	9810	1000	1000	
240	6.04	7.29		1631	3 - 1631 (-B) - 240	1480	1480	151	151	*	9810	9810	1000	1000	

注）1. 出力回転数は、モータ回転数 50Hz：1450r/min, 60Hz：1750r/min としたときの代表値です。詳細は技術資料「モータ部」を参照ください。
2. 出力軸許容ラジアル荷重は、出力軸端より 20mm の位置の値です。
3. 本機種は当社製インバータ・HF-320α を用いてセンサレスベクトル運転を行うと、定トルク運転が可能となります。詳細は E80 頁をご参照ください。
4. SF 欄に * が付いている場合はモータの全容量 kW まで負荷をかけると過負荷となりますので出力トルク欄の値以内でご使用ください。
5. （ ）内はブレーキ付の形式を示します。（オプションのワンタッチゆるめ仕様（E61 頁参照）の場合は、"-C" となります。）

仕様記号の□は、200V 級は "2"、400V 級は "4" が入ります。詳細は B15 頁をご参照ください。( ) 内はブレーキ付の形式、寸法、質量を示します。

図 B1

RNYM3-1630-80~120 / 仕様記号
(RNYM3-1630-B-80~120 / 仕様記号)

質量 57kg(63kg)

仕様記号	J□NSBB

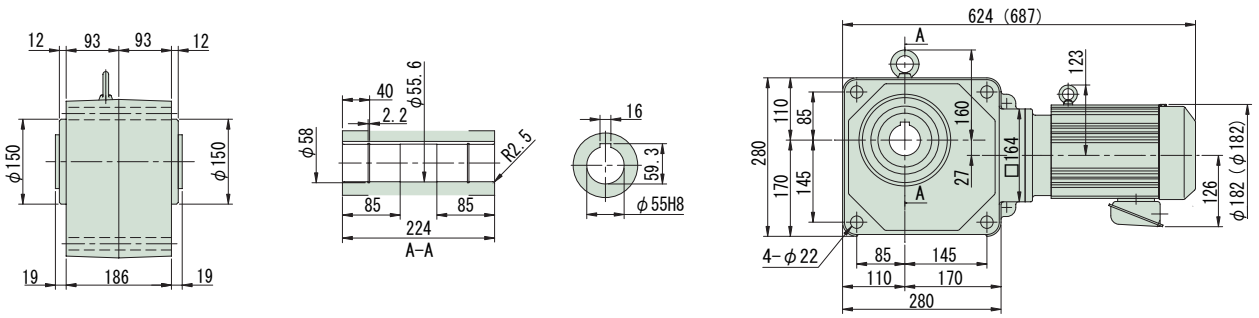

図 B2

RNYM3-1631-150~240 / 仕様記号
(RNYM3-1631-B-150~240 / 仕様記号)

質量 57kg(63kg)

仕様記号	J□NSBB

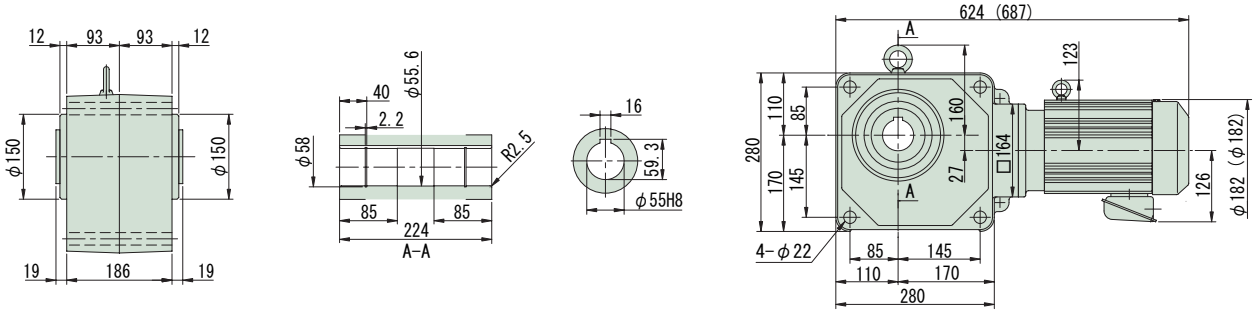

注）1. 出力軸径寸法：寸法公差は、JIS B 0401-1976 "H8" です。
2. 軸端キー寸法：寸法公差は、JIS B 1301-1996 平行キー用溝（普通形）に依っています。
3. 本寸法図の寸法及び質量は、予告無しに変更することがあります。
4. 本製品には、出力軸部用安全カバーが付属されます。安全カバーの寸法等詳細は、技術資料・E19 頁をご参照ください。
5. 取付時にインロー部をご使用される場合は、ご照会ください。

中空軸・RNYM タイプ
3.0kW・三相モータ・屋内形

減速比	出力回転数 r/min 50Hz	出力回転数 r/min 60Hz	容量記号 − 枠番 − 減速比 (形式記号詳細 B14 頁)		出力トルク Tout N・m 50Hz	N・m 60Hz	kgf・m 50Hz	kgf・m 60Hz	SF	出力軸許容ラジアル荷重 Pro N 50Hz	N 60Hz	kgf 50Hz	kgf 60Hz	屋内形寸法図
5	290	350	RNYM	4 - 1521 (-B) - 5	84.1	69.7	8.57	7.10	1.23	3140	2940	320	300	図 B3
5				4 - 1522 (-B) - 5					1.83					図 B4
7	207	250		4 - 1521 (-B) - 7	118	97.5	12.0	9.95	1.23	3530	3330	360	340	図 B3
7				4 - 1522 (-B) - 7					1.83					図 B4
10	145	175		4 - 1521 (-B) - 10	168	139	17.1	14.2	1.23	3920	3730	400	380	図 B3
10				4 - 1522 (-B) - 10					1.83					図 B4
12	121	146		4 - 1521 (-B) - 12	202	167	20.6	17.0	1.23	4120	3970	420	405	図 B3
12				4 - 1522 (-B) - 12					1.83					図 B4
15	96.7	117		4 - 1521 (-B) - 15	252	209	25.7	21.3	1.23	4410	4220	450	430	図 B3
15				4 - 1522 (-B) - 15					1.83					図 B4
20	72.5	87.5		4 - 1521 (-B) - 20	336	279	34.3	28.4	1.23	4810	4610	490	470	図 B3
20				4 - 1633 (-B) - 20					1.83	7700	7350	785	750	図 B5
25	58.0	70.0		4 - 1521 (-B) - 25	420	348	42.9	35.5	1.23	5100	4900	520	500	図 B3
25				4 - 1633 (-B) - 25					1.83	8090	7750	825	790	図 B5

注）1. 出力回転数は、モータ回転数 50Hz : 1450r/min, 60Hz : 1750r/min としたときの代表値です。詳細は技術資料「モータ部」を参照ください。
2. 出力軸許容ラジアル荷重は、出力軸端より 20mm の位置の値です。
3. 本機種は当社製インバータ・HF-320α を用いてセンサレスベクトル運転を行うと、定トルク運転が可能となります。詳細は E80 頁をご参照ください。
4. 形式及び SF 欄が□になっている機種は、均一負荷、運転時間 10 時間／日における標準組合せです。
5. ( ) 内はブレーキ付の形式を示します。(オプションのワンタッチゆるめ仕様（E61 頁参照）の場合は、"-C" となります。)

仕様記号の□は、200V 級は "2"、400V 級は "4" が入ります。詳細は B15 頁をご参照ください。( ) 内はブレーキ付の形式、寸法、質量を示します。

図 B3 RNYM4-1521-5~25 / 仕様記号 (RNYM4-1521-B-5~25 / 仕様記号) 質量 47kg(58kg) 仕様記号 J□NSBB

図 B4 RNYM4-1522-5~15 / 仕様記号 (RNYM4-1522-B-5~15 / 仕様記号) 質量 47kg(58kg) 仕様記号 J□NSBB

図 B5 RNYM4-1633-20~25 / 仕様記号 (RNYM4-1633-B-20~25 / 仕様記号) 質量 67kg(78kg) 仕様記号 J□NSBB

注）1. 出力軸径寸法 : 寸法公差は、JIS B 0401-1976 "H8" です。
2. 軸端キー寸法 : 寸法公差は、JIS B 1301-1996 平行キー用溝 (普通形) に依っています。
3. 本寸法図の寸法及び質量は、予告無しに変更することがあります。
4. 本製品には、出力軸部用安全カバーが付属されます。安全カバーの寸法等詳細は、技術資料・E19 頁をご参照ください。
5. 取付時にインロー部をご使用される場合は、ご照会ください。

中空軸・RNYM タイプ
3.0kW・三相モータ・屋内形

減速比	出力回転数 r/min 50Hz	出力回転数 r/min 60Hz	容量記号	枠番	減速比（形式記号詳細 B14 頁）	出力トルク Tout N·m 50Hz	出力トルク Tout N·m 60Hz	出力トルク Tout kgf·m 50Hz	出力トルク Tout kgf·m 60Hz	SF	出力軸許容ラジアル荷重 Pro N 50Hz	出力軸許容ラジアル荷重 Pro N 60Hz	出力軸許容ラジアル荷重 Pro kgf 50Hz	出力軸許容ラジアル荷重 Pro kgf 60Hz	屋内形寸法図
30	48.3	58.3	RNYM	1632 (-B)	4 - 1632 (-B) - 30	504	418	51.4	42.6	1.23	8380	8090	855	825	図 B1
30				1633 (-B)	4 - 1633 (-B) - 30					1.83					図 B2
40	36.3	43.8		1632 (-B)	4 - 1632 (-B) - 40	673	557	68.6	56.8	1.23	8830	8480	900	865	図 B1
40				1633 (-B)	4 - 1633 (-B) - 40					1.83					図 B2
50	29.0	35.0		1632 (-B)	4 - 1632 (-B) - 50	841	697	85.7	71.0	1.23	9120	8880	930	905	図 B1
60	24.2	29.2		1632 (-B)	4 - 1632 (-B) - 60	1010	836	103	85.2	1.23	9410	9170	960	935	

注）1. 出力回転数は、モータ回転数 50Hz : 1450r/min, 60Hz : 1750r/min としたときの代表値です。詳細は技術資料「モータ部」を参照ください。
2. 出力軸許容ラジアル荷重は、出力軸端より 20mm の位置の値です。
3. 本機種は当社製インバータ・HF-320α を用いてセンサレスベクトル運転を行うと、定トルク運転が可能となります。詳細は E80 頁をご参照ください。
4. 形式及び SF 欄が□になっている機種は、均一負荷、運転時間 10 時間／日における標準組合せです。
5. （ ）内はブレーキ付の形式を示します。（オプションのワンタッチゆるめ仕様（E61 頁参照）の場合は、"-C" となります。）

仕様記号の□は、200V 級は "2"、400V 級は "4" が入ります。詳細は B15 頁をご参照ください。( ) 内はブレーキ付の形式、寸法、質量を示します。

図 B1

RNYM4-1632-30~60 / 仕様記号
(RNYM4-1632-B-30~60 / 仕様記号)

質量 66kg(77kg)

仕様記号 | J□NSBB

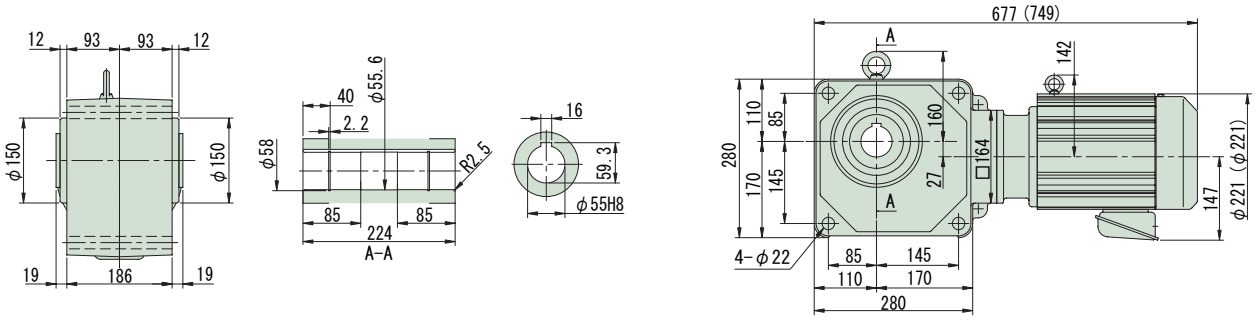

図 B2

RNYM4-1633-30~40 / 仕様記号
(RNYM4-1633-B-30~40 / 仕様記号)

質量 67kg(78kg)

仕様記号 | J□NSBB

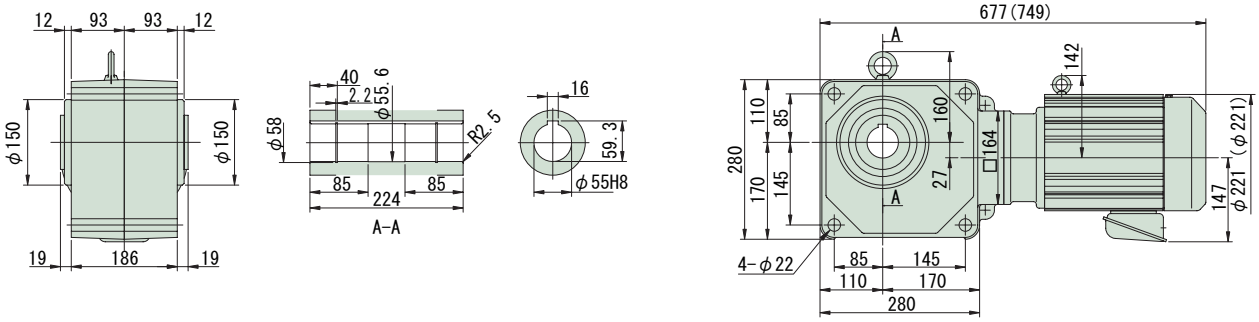

注）1. 出力軸径寸法：寸法公差は、JIS B 0401-1976 "H8" です。
2. 軸端キー寸法：寸法公差は、JIS B 1301-1996 平行キー用溝（普通形）に依っています。
3. 本寸法図の寸法及び質量は、予告無しに変更することがあります。
4. 本製品には、出力軸部用安全カバーが付属されます。安全カバーの寸法等詳細は、技術資料・E19 頁をご参照ください。
5. 取付時にインロー部をご使用される場合は、ご照会ください。

中空軸・RNYM タイプ
3.7kW・三相モータ・屋内形

減速比	出力回転数 r/min 50Hz	出力回転数 r/min 60Hz	容量記号 － 枠番 － 減速比（形式記号詳細 B14 頁）	出力トルク Tout N·m 50Hz	出力トルク Tout N·m 60Hz	出力トルク Tout kgf·m 50Hz	出力トルク Tout kgf·m 60Hz	SF	出力軸許容ラジアル荷重 Pro N 50Hz	出力軸許容ラジアル荷重 Pro N 60Hz	出力軸許容ラジアル荷重 Pro kgf 50Hz	出力軸許容ラジアル荷重 Pro kgf 60Hz	屋内形寸法図
5	290	350	RNYM 5 - 1521 (-B) - 5	104	85.9	10.6	8.76	1.00	3140	2940	320	300	図 B3
5			5 - 1522 (-B) - 5					1.49					図 B4
7	207	250	5 - 1521 (-B) - 7	145	120	14.8	12.3	1.00	3530	3330	360	340	図 B3
7			5 - 1522 (-B) - 7					1.49					図 B4
10	145	175	5 - 1521 (-B) - 10	207	172	21.1	17.5	1.00	3920	3730	400	380	図 B3
10			5 - 1522 (-B) - 10					1.49					図 B4
12	121	146	5 - 1521 (-B) - 12	249	206	25.4	21.0	1.00	4120	3970	420	405	図 B3
12			5 - 1522 (-B) - 12					1.49					図 B4
15	96.7	117	5 - 1521 (-B) - 15	311	258	31.7	26.3	1.00	4410	4220	450	430	図 B3
15			5 - 1522 (-B) - 15					1.49					図 B4

注）1. 出力回転数は、モータ回転数 50Hz：1450r/min, 60Hz：1750r/min としたときの代表値です。詳細は技術資料「モータ部」を参照ください。
2. 出力軸許容ラジアル荷重は、出力軸端より 20mm の位置の値です。
3. 本機種は当社製インバータ・HF-320α を用いてセンサレスベクトル運転を行うと、定トルク運転が可能となります。詳細は E80 頁をご参照ください。
4. 形式及び SF 欄が□になっている機種は、均一負荷、運転時間 10 時間／日における標準組合せです。
5. （ ）内はブレーキ付の形式を示します。（オプションのワンタッチゆるめ仕様（E61 頁参照）の場合は、"-C" となります。）

仕様記号の□は、200V 級は "2"、400V 級は "4" が入ります。詳細は B15 頁をご参照ください。( ) 内はブレーキ付の形式、寸法、質量を示します。

図 B3

RNYM5-1521-5~15 / 仕様記号
(RNYM5-1521-B-5~15 / 仕様記号)

質量 50kg(61kg)

仕様記号	J□NSBB

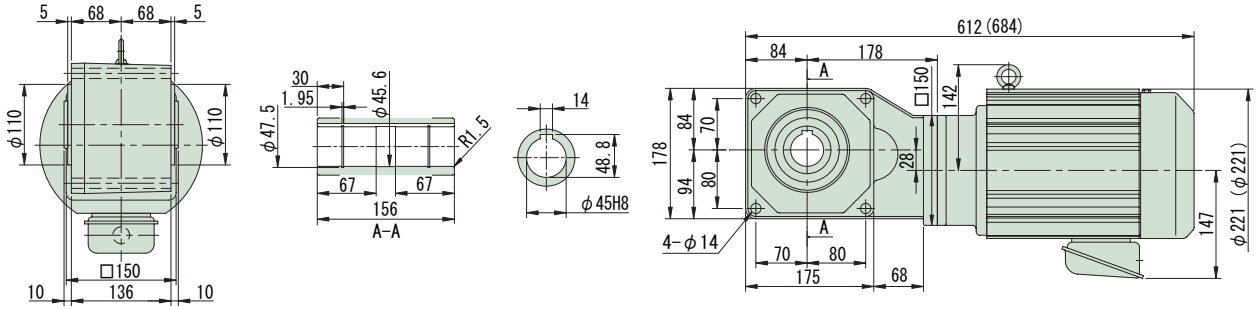

図 B4

RNYM5-1522-5~15 / 仕様記号
(RNYM5-1522-B-5~15 / 仕様記号)

質量 50kg(61kg)

仕様記号	J□NSBB

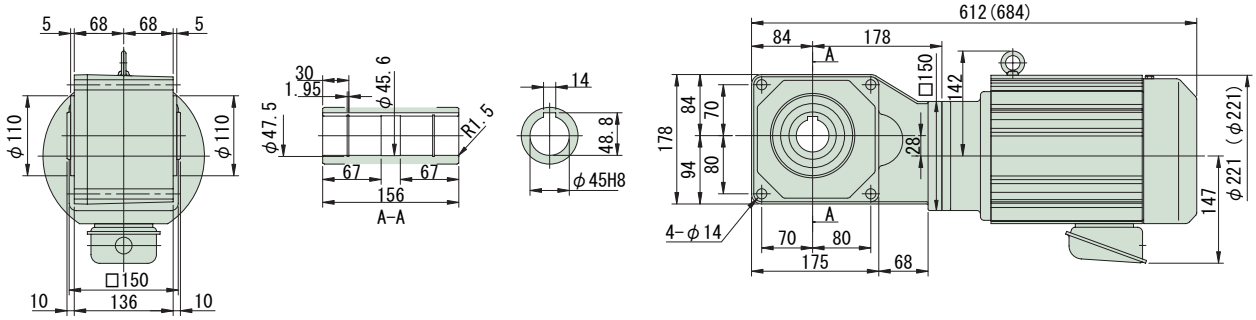

注）1. 出力軸径寸法：寸法公差は、JIS B 0401-1976 "H8" です。
2. 軸端キー寸法：寸法公差は、JIS B 1301-1996 平行キー用溝（普通形）に依っています。
3. 本寸法図の寸法及び質量は、予告無しに変更することがあります。
4. 本製品には、出力軸部用安全カバーが付属されます。安全カバーの寸法等詳細は、技術資料・E19 頁をご参照ください。
5. 取付時にインロー部をご使用される場合は、ご照会ください。

中空軸・RNYM タイプ
3～三相 3.7kW・三相モータ・屋内形

減速比	出力回転数 r/min 50Hz	出力回転数 r/min 60Hz	容量記号	枠番	減速比（形式記号詳細 B14 頁）	出力トルク Tout N・m 50Hz	出力トルク Tout N・m 60Hz	出力トルク Tout kgf・m 50Hz	出力トルク Tout kgf・m 60Hz	SF	出力軸許容ラジアル荷重 Pro N 50Hz	出力軸許容ラジアル荷重 Pro N 60Hz	出力軸許容ラジアル荷重 Pro kgf 50Hz	出力軸許容ラジアル荷重 Pro kgf 60Hz	屋内形寸法図
20	72.5	87.5	RNYM	1521 (-B)	20	415	344	42.3	35.0	1.00	4810	4610	490	470	図 B1
20				1633 (-B)	20					1.49	7700	7350	785	750	図 B2
25	58.0	70.0		1521 (-B)	25	518	430	52.9	43.8	1.00	5100	4900	520	500	図 B1
25				1633 (-B)	25					1.49	8090	7750	825	790	図 B2
30	48.3	58.3		1632 (-B)	30	622	516	63.4	52.6	1.00	8380	8090	855	825	図 B3
30				1633 (-B)	30					1.49					図 B2
40	36.3	43.8		1632 (-B)	40	830	687	84.6	70.1	1.00	8830	8480	900	865	図 B3
40				1633 (-B)	40					1.49					図 B2
50	29.0	35.0		1632 (-B)	50	1040	859	106	87.6	1.00	9120	8880	930	905	図 B3
60	24.2	29.2		1632 (-B)	60	1240	1030	127	105	1.00	9410	9170	960	935	

注）1. 出力回転数は、モータ回転数 50Hz：1450r/min, 60Hz：1750r/min としたときの代表値です。詳細は技術資料「モータ部」を参照ください。
2. 出力軸許容ラジアル荷重は、出力軸端より 20mm の位置の値です。
3. 本機種は当社製インバータ・HF-320α を用いてセンサレスベクトル運転を行うと、定トルク運転が可能となります。詳細は E80 頁をご参照ください。
4. 形式及び SF 欄が□になっている機種は、均一負荷、運転時間 10 時間／日における標準組合せです。
5. （ ）内はブレーキ付の形式を示します。（オプションのワンタッチゆるめ仕様（E61 頁参照）の場合は、"-C" となります。）

仕様記号の□は、200V 級は "2"、400V 級は "4" が入ります。詳細は B15 頁をご参照ください。( ) 内はブレーキ付の形式、寸法、質量を示します。

図 B1

RNYM5-1521-20~25 / 仕様記号
(RNYM5-1521-B-20~25 / 仕様記号)

質量 50kg(61kg)

仕様記号 | J□NSBB

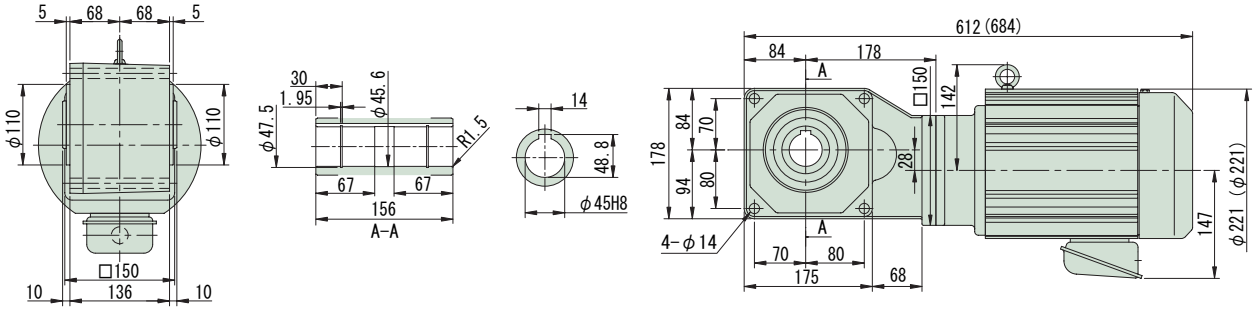

図 B2

RNYM5-1633-20~40 / 仕様記号
(RNYM5-1633-B-20~40 / 仕様記号)

質量 70kg(81kg)

仕様記号 | J□NSBB

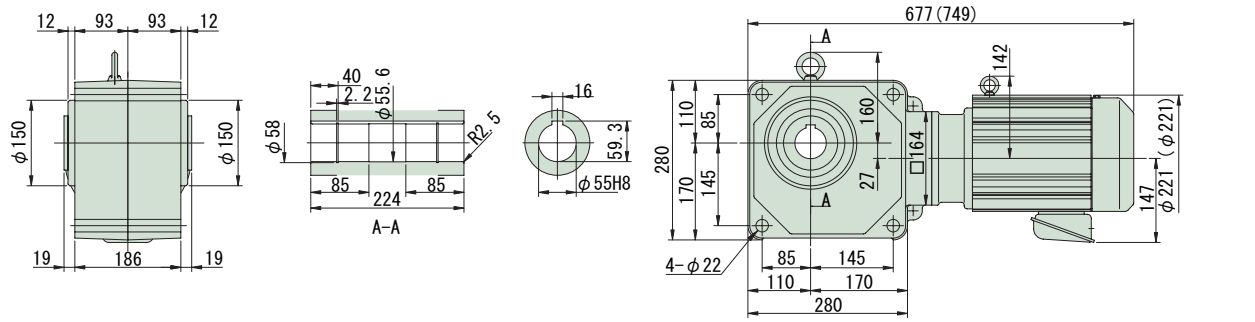

図 B3

RNYM5-1632-30~60 / 仕様記号
(RNYM5-1632-B-30~60 / 仕様記号)

質量 69kg(80kg)

仕様記号 | J□NSBB

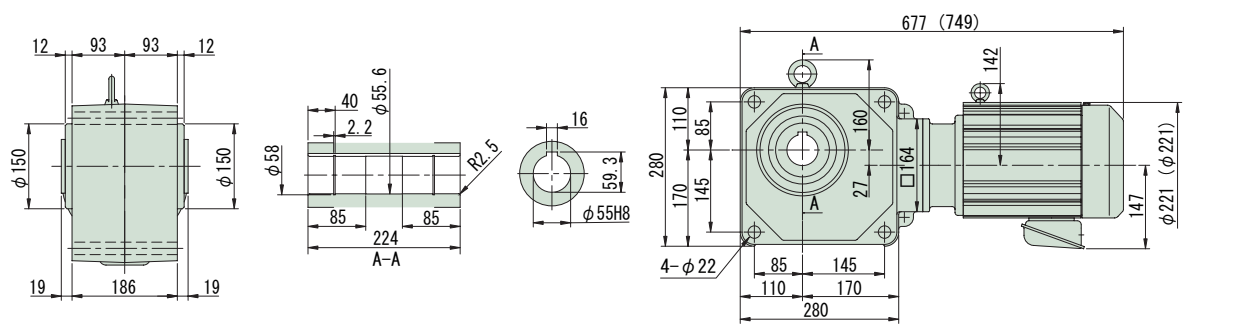

注）1. 出力軸径寸法：寸法公差は、JIS B 0401-1976 "H8" です。
2. 軸端キー寸法：寸法公差は、JIS B 1301-1996 平行キー用溝（普通形）に依っています。
3. 本寸法図の寸法及び質量は、予告無しに変更することがあります。
4. 本製品には、出力軸部用安全カバーが付属されます。安全カバーの寸法等詳細は、技術資料・E19 頁をご参照ください。
5. 取付時にインロー部をご使用される場合は、ご照会ください。

中空軸・RNYM タイプ
5.5kW・三相モータ・屋内形

HYPONIC 直交軸 200V 400V

減速比	出力回転数 r/min 50Hz	出力回転数 r/min 60Hz	容量記号 ー 枠番 ー 減速比（形式記号詳細 B14 頁）	出力トルク Tout N·m 50Hz	N·m 60Hz	kgf·m 50Hz	kgf·m 60Hz	SF	出力軸許容ラジアル荷重 Pro N 50Hz	N 60Hz	kgf 50Hz	kgf 60Hz	屋内形寸法図
5	290	350	RNYM 8 - 1522 (-B) - 5	154	128	15.7	13.0	1.00	3140	2940	320	300	図 B4
5			RNYM 8 - 1634 (-B) - 5					2.00	5000	4760	510	485	図 B6
7	207	250	RNYM 8 - 1522 (-B) - 7	216	179	22.0	18.2	1.00	3530	3330	360	340	図 B4
7			RNYM 8 - 1634 (-B) - 7					2.00	5590	5250	570	535	図 B6
10	145	175	RNYM 8 - 1522 (-B) - 10	308	255	31.4	26.0	1.00	3920	3730	400	380	図 B4
10			RNYM 8 - 1634 (-B) - 10					2.00	6230	5930	635	605	図 B6
12	121	146	RNYM 8 - 1522 (-B) - 12	370	307	37.7	31.3	1.00	4120	3970	420	405	図 B4
12			RNYM 8 - 1634 (-B) - 12					2.00	6620	6330	675	645	図 B6
15	96.7	117	RNYM 8 - 1522 (-B) - 15	462	383	47.2	39.1	1.00	4410	4220	450	430	図 B4
15			RNYM 8 - 1634 (-B) - 15					2.00	6960	6670	710	680	図 B6
20	72.5	87.5	RNYM 8 - 1633 (-B) - 20	617	511	62.9	52.1	1.00	7700	7350	785	750	図 B5
20			RNYM 8 - 1634 (-B) - 20					2.00					図 B6
25	58.0	70.0	RNYM 8 - 1633 (-B) - 25	771	639	78.6	65.1	1.00	8090	7750	825	790	図 B5
25			RNYM 8 - 1634 (-B) - 25					1.92					図 B6
30	48.3	58.3	RNYM 8 - 1633 (-B) - 30	925	766	94.3	78.1	1.00	8380	8090	855	825	図 B5
40	36.3	43.8	RNYM 8 - 1633 (-B) - 40	1230	1020	126	104	1.00	8830	8480	900	865	図 B5

注）1. 出力回転数は、モータ回転数 50Hz：1450r/min, 60Hz：1750r/min としたときの代表値です。詳細は技術資料「モータ部」を参照ください。
2. 出力軸許容ラジアル荷重は、出力軸端より 20mm の位置の値です。
3. 当社製インバータ・HF-320α または HF-430 を用いてセンサレスベクトル運転を行うと、定トルク運転が可能となります。詳細は E80 頁をご参照ください。
4. 形式及び SF 欄が□になっている機種は、均一負荷、運転時間 10 時間／日における標準組合せです。
5.（ ）内はブレーキ付の形式を示します。（オプションのワンタッチゆるめ仕様（E61 頁参照）の場合は、"-C" となります。）

仕様記号の□は、200V 級は "2"、400V 級は "4" が入ります。詳細は B15 頁をご参照ください。( ) 内はブレーキ付の形式、寸法、質量を示します。

図 B4 RNYM8-1522-5~15 / 仕様記号
(RNYM8-1522-B-5~15 / 仕様記号) 質量 57kg(68kg) 仕様記号 J□NSBB

図 B5 RNYM8-1633-20~40 / 仕様記号
(RNYM8-1633-B-20~40 / 仕様記号) 質量 77kg(88kg) 仕様記号 J□NSBB

図 B6 RNYM8-1634-5~25 / 仕様記号
(RNYM8-1634-B-5~25 / 仕様記号) 質量 95kg(105kg) 仕様記号 J□NSBB

注） 1. 出力軸径寸法：寸法公差は、JIS B 0401-1976 "H8" です。
2. 軸端キー寸法：寸法公差は、JIS B 1301-1996 平行キー用溝（普通形）に依っています。
3. 本寸法図の寸法及び質量は、予告無しに変更することがあります。
4. 本製品には、出力軸部用安全カバーが付属されます。安全カバーの寸法等詳細は、技術資料・E19 頁をご参照ください。
5. 取付時にインロー部をご使用される場合は、ご照会ください。

中空軸・RNYM タイプ
3相 7.5kW・三相モータ・屋内形

減速比	出力回転数 r/min 50Hz	出力回転数 r/min 60Hz	容量記号	枠番	減速比	出力トルク Tout N·m 50Hz	出力トルク Tout N·m 60Hz	出力トルク Tout kgf·m 50Hz	出力トルク Tout kgf·m 60Hz	SF	出力軸許容ラジアル荷重 Pro N 50Hz	出力軸許容ラジアル荷重 Pro N 60Hz	出力軸許容ラジアル荷重 Pro kgf 50Hz	出力軸許容ラジアル荷重 Pro kgf 60Hz	屋内形寸法図
			（形式記号詳細 B14 頁）												
5	290	350	RNYM	10 - 1634 (-B) -	5	210	174	21.4	17.8	1.47	5000	4760	510	485	図 B1
7	207	250		10 - 1634 (-B) -	7	294	244	30.0	24.9	1.47	5590	5250	570	535	
10	145	175		10 - 1634 (-B) -	10	420	348	42.9	35.5	1.47	6230	5930	635	605	
12	121	146		10 - 1634 (-B) -	12	504	418	51.4	42.6	1.47	6620	6330	675	645	
15	96.7	117		10 - 1634 (-B) -	15	631	522	64.3	53.3	1.47	6960	6670	710	680	
20	72.5	87.5		10 - 1634 (-B) -	20	841	697	85.7	71.0	1.47	7700	7350	785	750	
25	58.0	70.0		10 - 1634 (-B) -	25	1051	871	107	88.8	1.47	8090	7750	825	790	

注）1. 出力回転数は、モータ回転数 50Hz：1450r/min, 60Hz：1750r/min としたときの代表値です。詳細は技術資料「モータ部」を参照ください。
2. 出力軸許容ラジアル荷重は、出力軸端より 20mm の位置の値です。
3. 当社製インバータ・HF-320α または HF-430 を用いてセンサレスベクトル運転を行うと、定トルク運転が可能となります。詳細は E80 頁をご参照ください。
4. （ ）内はブレーキ付の形式を示します。（オプションのワンタッチゆるめ仕様（E61 頁参照）の場合は、"-C" となります。）

仕様記号の□は、200V 級は "2"、400V 級は "4" が入ります。詳細は B15 頁をご参照ください。( ) 内はブレーキ付の形式、寸法、質量を示します。

図 B1　RNYM10-1634-5~25 (RNYM10-1634-B-5~25)　質量 111kg(129kg)　仕様記号 J□NSBB

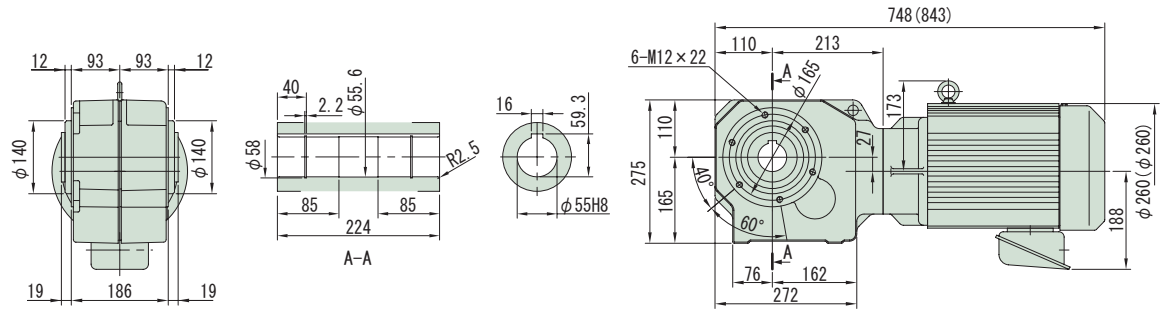

注）1. 出力軸径寸法：寸法公差は、JIS B 0401-1976 "H8" です。
2. 軸端キー寸法：寸法公差は、JIS B 1301-1996 平行キー用溝（普通形）に依っています。
3. 本寸法図の寸法及び質量は、予告無しに変更することがあります。
4. 本製品には、出力軸部用安全カバーが付属されます。安全カバーの寸法等詳細は、技術資料・E19 頁をご参照ください。
5. 取付時にインロー部をご使用される場合は、ご照会ください。

減速比	出力回転数 r/min 50Hz	出力回転数 r/min 60Hz	容量記号 − 枠番 − 減速比（形式記号詳細 B14 頁）	出力トルク Tout N·m 50Hz	出力トルク Tout N·m 60Hz	出力トルク Tout kgf·m 50Hz	出力トルク Tout kgf·m 60Hz	SF	出力軸許容ラジアル荷重 Pro N 50Hz	出力軸許容ラジアル荷重 Pro N 60Hz	出力軸許容ラジアル荷重 Pro kgf 50Hz	出力軸許容ラジアル荷重 Pro kgf 60Hz	屋内形寸法図
5	290	350	RNYM 15 - 1634 (-B) - 5	308	255	31.4	26.0	1.00	5000	4760	510	485	図 B2
7	207	250	RNYM 15 - 1634 (-B) - 7	432	358	44.0	36.5	1.00	5590	5250	570	535	
10	145	175	RNYM 15 - 1634 (-B) - 10	617	511	62.9	52.1	1.00	6230	5930	635	605	
12	121	146	RNYM 15 - 1634 (-B) - 12	740	613	75.4	62.5	1.00	6620	6330	675	645	
15	96.7	117	RNYM 15 - 1634 (-B) - 15	925	766	94.3	78.1	1.00	6960	6670	710	680	
20	72.5	87.5	RNYM 15 - 1634 (-B) - 20	1233	1022	126	104	1.00	7700	7350	785	750	

注）1. 出力回転数は、モータ回転数 50Hz：1450r/min, 60Hz：1750r/min としたときの代表値です。詳細は技術資料「モータ部」を参照ください。
2. 出力軸許容ラジアル荷重は、出力軸端より 20mm の位置の値です。
3. 本機種は当社製インバータ・HF-430 を用いてセンサレスベクトル運転を行うと、定トルク運転が可能となります。詳細は E80 頁をご参照ください。
4.（ ）内はブレーキ付の形式を示します。（オプションのワンタッチゆるめ仕様（E61 頁参照）の場合は、"-C" となります。）

仕様記号の□は、200V 級は "2"、400V 級は "4" が入ります。詳細は B15 頁をご参照ください。( ) 内はブレーキ付の形式、寸法、質量を示します。

図 B2 RNYM15-1634-5~20 (RNYM15-1634-B-5~20) 質量 125kg(143kg) 仕様記号 J□NSBB

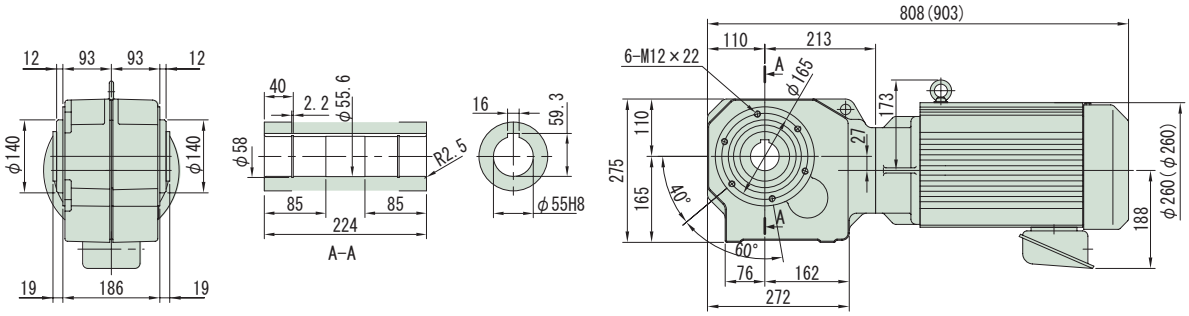

注）1. 出力軸径寸法：寸法公差は、JIS B 0401-1976 "H8" です。
2. 軸端キー寸法：寸法公差は、JIS B 1301-1996 平行キー用溝（普通形）に依っています。
3. 本寸法図の寸法及び質量は、予告無しに変更することがあります。
4. 本製品には、出力軸部用安全カバーが付属されます。安全カバーの寸法等詳細は、技術資料・E19 頁をご参照ください。
5. 取付時にインロー部をご使用される場合は、ご照会ください。

中空軸
中実軸 フランジ取付
中実軸 脚取付
ブレーキ無
ブレーキ付
三　相
単　相
単　相 レバーシブル
三　相 インバータ用
高効率 三相モータ
屋内形
オプション 製　品
屋外形
軽防塵形
防水形
安全増 防爆形
入力 ホロー形
概　要
選定表 寸法図
15W
25W
40W
60W
90W
0.1kW
0.2kW
0.25kW
0.4kW
0.55kW
0.75kW
1.1kW
1.5kW
2.2kW
3.0kW
3.7kW
5.5kW
7.5kW
11kW

MEMO

ハイポニックギヤモータ

中空軸

RNYMタイプ

1～単相　単相モータ

1～レバーシブル　単相レバーシブルモータ

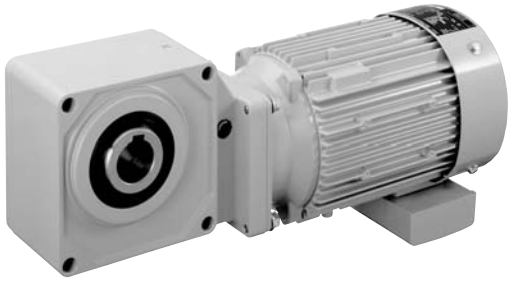

モータ容量	範囲		減速比範囲			頁
15W	単相モータ	単相レバーシブルモータ	5	▶	240	B78
25W			5	▶	240	B79
40W			5	▶	1440	B80
60W			5	▶	1440	B82
90W			5	▶	1440	B84
0.1kW			5	▶	1440	B86
0.2kW			5	▶	1440	B90
0.4kW			5	▶	1440	B95

※　単相モータ付ギヤモータには、補助形式が付きます。
標準的には次の通りです。

単相モータ　15W～90W	:	CA
単相モータ　0.1kW ～ 0.4kW	:	CB
単相レバーシブルモータ	:	CC

HYPONIC ギヤモータ　RNYM Type

直交軸
中空軸

中空軸・RNYM タイプ

15W・単相モータ／単相レバーシブルモータ・屋内形

減速比	出力回転数 r/min 50Hz	出力回転数 r/min 60Hz	容量記号 – 枠番 – 補助形式 – 減速比（形式記号詳細 B14 頁）	出力トルク Tout N·m 50Hz	出力トルク Tout N·m 60Hz	出力トルク Tout kgf·m 50Hz	出力トルク Tout kgf·m 60Hz	SF	出力軸許容ラジアル荷重 Pro N 50Hz	出力軸許容ラジアル荷重 Pro N 60Hz	出力軸許容ラジアル荷重 Pro kgf 50Hz	出力軸許容ラジアル荷重 Pro kgf 60Hz	屋内形寸法図
5	290	350	RNYM 0015 - 03 - CA/CC (-B) - 5	0.371	0.307	0.038	0.031	4.00	539	490	55	50	図 B1
7.5	193	233	0015 - 03 - CA/CC (-B) - 7.5	0.556	0.461	0.057	0.047	4.00	588	539	60	55	
10	145	175	0015 - 03 - CA/CC (-B) - 10	0.742	0.615	0.076	0.063	4.00	637	588	65	60	
12	121	146	0015 - 03 - CA/CC (-B) - 12	0.890	0.738	0.091	0.075	4.00	686	637	70	65	
15	96.7	117	0015 - 03 - CA/CC (-B) - 15	1.11	0.922	0.113	0.094	4.00	735	686	75	70	
20	72.5	87.5	0015 - 03 - CA/CC (-B) - 20	1.48	1.23	0.151	0.125	4.00	785	735	80	75	
25	58.0	70.0	0015 - 03 - CA/CC (-B) - 25	1.85	1.54	0.189	0.157	4.00	834	785	85	80	
30	48.3	58.3	0015 - 03 - CA/CC (-B) - 30	2.23	1.84	0.227	0.188	4.00	883	834	90	85	
40	36.3	43.8	0015 - 03 - CA/CC (-B) - 40	2.97	2.46	0.303	0.251	4.00	981	932	100	95	
50	29.0	35.0	0015 - 03 - CA/CC (-B) - 50	3.71	3.07	0.378	0.313	4.00	1080	1030	110	105	
60	24.2	29.2	0015 - 03 - CA/CC (-B) - 60	4.45	3.69	0.454	0.376	4.00	1080	1080	110	110	
80	18.1	21.9	0015 - 03 - CA/CC (-B) - 80	5.93	4.92	0.605	0.501	4.00	1080	1080	110	110	
100	14.5	17.5	0015 - 03 - CA/CC (-B) - 100	7.42	6.15	0.756	0.627	4.00	1080	1080	110	110	
120	12.1	14.6	0015 - 03 - CA/CC (-B) - 120	8.90	7.38	0.908	0.752	3.34	1080	1080	110	110	
160	9.06	10.9	0015 - 03 - CA/CC (-B) - 160	11.9	9.83	1.21	1.00	2.50	1080	1080	110	110	
200	7.25	8.75	0015 - 03 - CA/CC (-B) - 200	14.8	12.3	1.51	1.25	2.00	1080	1080	110	110	
240	6.04	7.29	0015 - 03 - CA/CC (-B) - 240	17.8	14.8	1.82	1.50	1.67	1080	1080	110	110	

注）1. 出力回転数は、モータ回転数 50Hz : 1450r/min, 60Hz : 1750r/min としたときの代表値です。詳細は技術資料「モータ部」を参照ください。
2. 出力軸許容ラジアル荷重は、出力軸端より 20mm の位置の値です。
3. 補助形式の「CA」は単相モータ、「CC」は単相レバーシブルモータを示します。
4. （ ）内はブレーキ付の形式を示します。（レバーシブルモータはブレーキ無のみです）

仕様記号の詳細は B15 頁をご参照ください。( ) 内はブレーキ付の形式、寸法、質量を示します。

図 B1　RNYM0015-03-CA/CC-5~240 / 仕様記号
(RNYM0015-03-CA-B-5~240 / 仕様記号)　質量 2.6kg(3.2kg)

仕様記号	J1NXTX

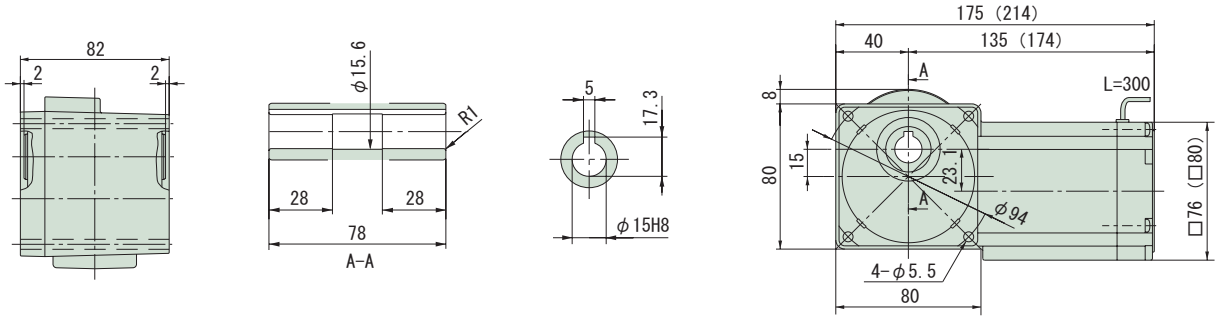

注）1. 出力軸径寸法：寸法公差は、JIS B 0401-1976 "H8" です。
2. 軸端キー寸法：寸法公差は、JIS B 1301-1996 平行キー用溝（普通形）に依っています
3. 本寸法図の寸法及び質量は、予告無しに変更することがあります。
4. 本製品には、出力軸部用安全カバーが付属されます。安全カバーの寸法等詳細は、技術資料・E19 頁をご参照ください。

減速比	出力回転数 r/min 50Hz	出力回転数 r/min 60Hz	容量記号 – 枠番 – 補助形式 – 減速比（形式記号詳細 B14 頁）	出力トルク Tout N·m 50Hz	出力トルク Tout N·m 60Hz	出力トルク Tout kgf·m 50Hz	出力トルク Tout kgf·m 60Hz	SF	出力軸許容ラジアル荷重 Pro N 50Hz	出力軸許容ラジアル荷重 Pro N 60Hz	出力軸許容ラジアル荷重 Pro kgf 50Hz	出力軸許容ラジアル荷重 Pro kgf 60Hz	屋内形寸法図
5	290	350	0025 - 03 - CA/CC (-B) - 5	0.618	0.512	0.063	0.052	2.40	539	490	55	50	
7.5	193	233	0025 - 03 - CA/CC (-B) - 7.5	0.927	0.768	0.095	0.078	2.40	588	539	60	55	
10	145	175	0025 - 03 - CA/CC (-B) - 10	1.24	1.02	0.126	0.104	2.40	637	588	65	60	
12	121	146	0025 - 03 - CA/CC (-B) - 12	1.48	1.23	0.151	0.125	2.40	686	637	70	65	
15	96.7	117	0025 - 03 - CA/CC (-B) - 15	1.85	1.54	0.189	0.157	2.40	735	686	75	70	
20	72.5	87.5	0025 - 03 - CA/CC (-B) - 20	2.47	2.05	0.252	0.209	2.40	785	735	80	75	
25	58.0	70.0	0025 - 03 - CA/CC (-B) - 25	3.09	2.56	0.315	0.261	2.40	834	785	85	80	
30	48.3	58.3	0025 - 03 - CA/CC (-B) - 30	3.71	3.07	0.378	0.313	2.40	883	834	90	85	
40	36.3	43.8	RNYM 0025 - 03 - CA/CC (-B) - 40	4.95	4.10	0.504	0.418	2.40	981	932	100	95	図 B2
50	29.0	35.0	0025 - 03 - CA/CC (-B) - 50	6.18	5.12	0.630	0.522	2.40	1080	1030	110	105	
60	24.2	29.2	0025 - 03 - CA/CC (-B) - 60	7.42	6.15	0.756	0.627	2.40	1080	1080	110	110	
80	18.1	21.9	0025 - 03 - CA/CC (-B) - 80	9.89	8.20	1.01	0.836	2.40	1080	1080	110	110	
100	14.5	17.5	0025 - 03 - CA/CC (-B) - 100	12.4	10.2	1.26	1.04	2.40	1080	1080	110	110	
120	12.1	14.6	0025 - 03 - CA/CC (-B) - 120	14.8	12.3	1.51	1.25	2.00	1080	1080	110	110	
160	9.06	10.9	0025 - 03 - CA/CC (-B) - 160	19.8	16.4	2.02	1.67	1.50	1080	1080	110	110	
200	7.25	8.75	0025 - 03 - CA/CC (-B) - 200	24.7	20.5	2.52	2.09	1.20	1080	1080	110	110	
240	6.04	7.29	0025 - 03 - CA/CC (-B) - 240	29.7	24.6	3.03	2.51	1.00	1080	1080	110	110	

注）1. 出力回転数は、モータ回転数 50Hz：1450r/min, 60Hz：1750r/min としたときの代表値です。詳細は技術資料「モータ部」を参照ください。
2. 出力軸許容ラジアル荷重は、出力軸端より 20mm の位置の値です。
3. 補助形式の「CA」は単相モータ、「CC」は単相レバーシブルモータを示します。
4. （ ）内はブレーキ付の形式を示します。（レバーシブルモータはブレーキ無のみです）

仕様記号の詳細は B15 頁をご参照ください。( ) 内はブレーキ付の形式、寸法、質量を示します。

図 B2　RNYM0025-03-CA/CC-5~240 / 仕様記号
(RNYM0025-03-CA-B-5~240 / 仕様記号)　質量 2.7kg(3.3kg)

仕様記号	J1NXTX

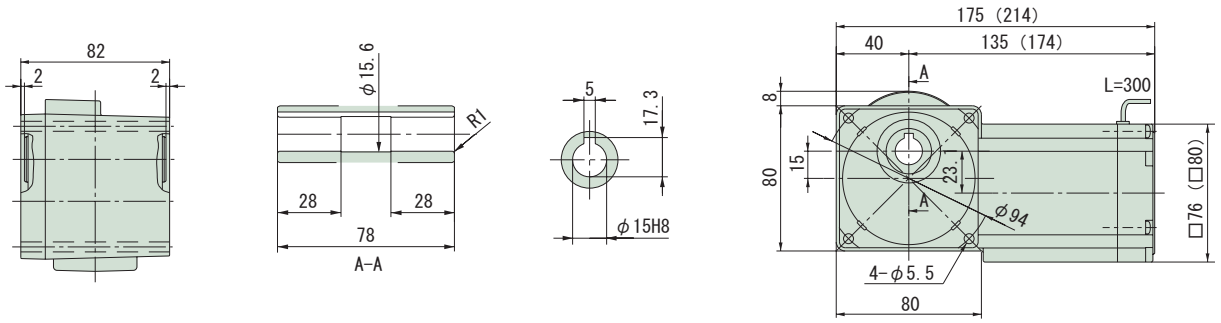

注）1. 出力軸径寸法：寸法公差は、JIS B 0401-1976 "H8" です。
2. 軸端キー寸法：寸法公差は、JIS B 1301-1996 平行キー用溝（普通形）に依っています。
3. 本寸法図の寸法及び質量は、予告無しに変更することがあります。
4. 本製品には、出力軸部用安全カバーが付属されます。安全カバーの寸法等詳細は、技術資料・E19 頁をご参照ください。

中空軸・RNYM タイプ

40W・単相モータ／単相レバーシブルモータ・屋内形

減速比	出力回転数 r/min 50Hz	出力回転数 r/min 60Hz	容量記号 – 枠番 – 補助形式 – 減速比（形式記号詳細 B14 頁）	出力トルク Tout N·m 50Hz	出力トルク Tout N·m 60Hz	出力トルク Tout kgf·m 50Hz	出力トルク Tout kgf·m 60Hz	SF	出力軸許容ラジアル荷重 Pro N 50Hz	出力軸許容ラジアル荷重 Pro N 60Hz	出力軸許容ラジアル荷重 Pro kgf 50Hz	出力軸許容ラジアル荷重 Pro kgf 60Hz	屋内形寸法図
5	290	350	RNYM 004 - 07 - CA/CC (-B) - 5	1.12	0.929	0.114	0.095	1.50	539	490	55	50	図 B1
7.5	193	233	004 - 07 - CA/CC (-B) - 7.5	1.68	1.39	0.171	0.142	1.50	588	539	60	55	
10	145	175	004 - 07 - CA/CC (-B) - 10	2.24	1.86	0.229	0.189	1.50	637	588	65	60	
12	121	146	004 - 07 - CA/CC (-B) - 12	2.69	2.23	0.274	0.227	1.50	686	637	70	65	
15	96.7	117	004 - 07 - CA/CC (-B) - 15	3.36	2.79	0.343	0.284	1.50	735	686	75	70	
20	72.5	87.5	004 - 07 - CA/CC (-B) - 20	4.48	3.72	0.457	0.379	1.50	785	735	80	75	
25	58.0	70.0	004 - 07 - CA/CC (-B) - 25	5.61	4.64	0.572	0.474	1.50	834	785	85	80	
30	48.3	58.3	004 - 07 - CA/CC (-B) - 30	6.73	5.57	0.686	0.568	1.50	883	834	90	85	
40	36.3	43.8	004 - 07 - CA/CC (-B) - 40	8.97	7.43	0.914	0.758	1.50	981	932	100	95	
50	29.0	35.0	004 - 07 - CA/CC (-B) - 50	11.2	9.29	1.14	0.947	1.50	1080	1030	110	105	
60	24.2	29.2	004 - 07 - CA/CC (-B) - 60	13.5	11.1	1.37	1.14	1.50	1080	1080	110	110	
80	18.1	21.9	004 - 07 - CA/CC (-B) - 80	17.9	14.9	1.83	1.52	1.50	1080	1080	110	110	
100	14.5	17.5	004 - 07 - CA/CC (-B) - 100	22.4	18.6	2.29	1.89	1.20	1080	1080	110	110	
120	12.1	14.6	004 - 07 - CA/CC (-B) - 120	26.9	22.3	2.74	2.27	1.00	1080	1080	110	110	
150	9.67	11.7	004 - 17 - CA/CC (-B) - 150	33.6	27.9	3.43	2.84	1.60	1420	1420	145	145	図 B2
200	7.25	8.75	004 - 17 - CA/CC (-B) - 200	44.8	37.2	4.57	3.79	1.20	1420	1420	145	145	
240	6.04	7.29	004 - 17 - CA/CC (-B) - 240	53.8	44.6	5.49	4.55	1.00	1420	1420	145	145	

注）1. 出力回転数は、モータ回転数 50Hz : 1450r/min, 60Hz : 1750r/min としたときの代表値です。詳細は技術資料「モータ部」を参照ください。
2. 出力軸許容ラジアル荷重は、出力軸端より 20mm の位置の値です。
3. 補助形式の「CA」は単相モータ、「CC」は単相レバーシブルモータを示します。
4. （ ）内はブレーキ付の形式を示します。（レバーシブルモータはブレーキ無のみです）

仕様記号の詳細は B15 頁をご参照ください。( ) 内はブレーキ付の形式、寸法、質量を示します。

図 B1

RNYM004-07-CA/CC-5~120 / 仕様記号
(RNYM004-07-CA-B-5~120 / 仕様記号)

質量 2.9kg(3.5kg)

仕様記号 J1NXTX

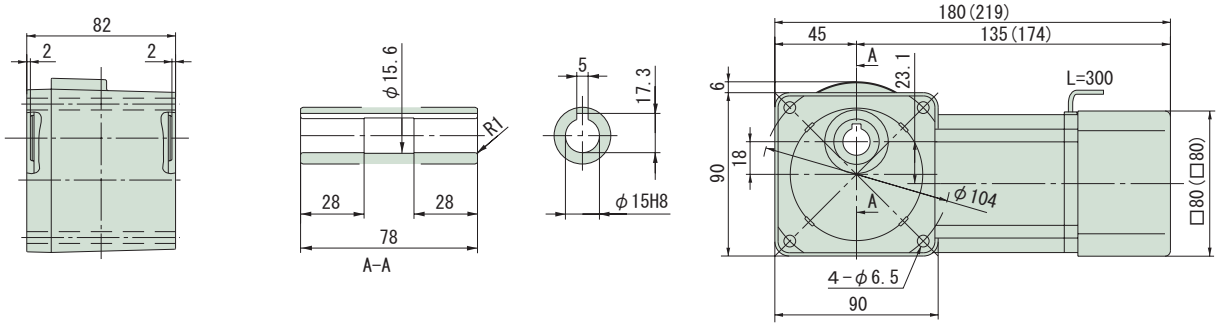

図 B2

RNYM004-17-CA/CC-150~240 / 仕様記号
(RNYM004-17-CA-B-150~240 / 仕様記号)

質量 4.1kg(4.5kg)

仕様記号 J1NXTX

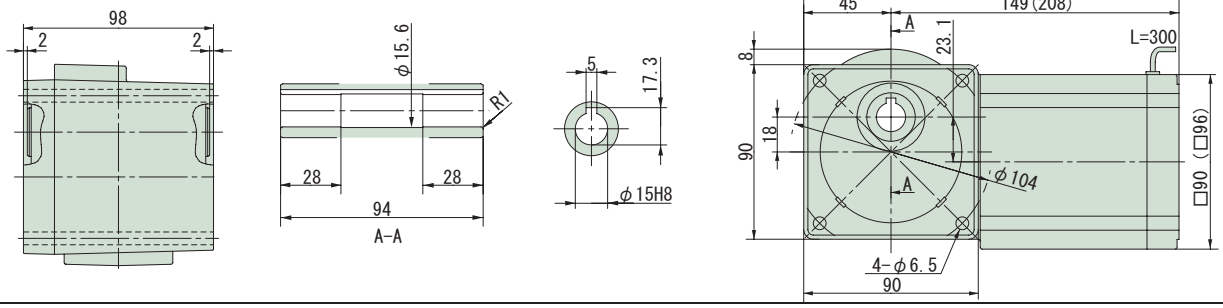

注）1. 出力軸径寸法：寸法公差は、JIS B 0401-1976 "H8" です。
2. 軸端キー寸法：寸法公差は、JIS B 1301-1996 平行キー用溝（普通形）に依っています。
3. 本寸法図の寸法及び質量は、予告無しに変更することがあります。
4. 本製品には、出力軸部用安全カバーが付属されます。安全カバーの寸法等詳細は、技術資料・E19 頁をご参照ください。

減速比	出力回転数 r/min 50Hz	出力回転数 r/min 60Hz	容量記号 – 枠番 – 補助形式 — 減速比（形式記号詳細 B14 頁）	出力トルク Tout N·m 50Hz	出力トルク Tout N·m 60Hz	出力トルク Tout kgf·m 50Hz	出力トルク Tout kgf·m 60Hz	SF	出力軸許容ラジアル荷重 Pro N 50Hz	出力軸許容ラジアル荷重 Pro N 60Hz	出力軸許容ラジアル荷重 Pro kgf 50Hz	出力軸許容ラジアル荷重 Pro kgf 60Hz	屋内形寸法図
300	4.83	5.83	RNYM 004 - 1240 - CA/CC (-B) - 300	63.3	52.5	6.46	5.35	1.55	1810	1810	185	185	図 B3
360	4.03	4.86	004 - 1240 - CA/CC (-B) - 360	76.0	62.9	7.75	6.42	1.29	1810	1810	185	185	
480	3.02	3.65	004 - 1240 - CA/CC (-B) - 480	98.1	83.9	10.0	8.56	*	1810	1810	185	185	
600	2.42	2.92	004 - 1240 - CA/CC (-B) - 600	98.1	98.1	10.0	10.0	*	1810	1810	185	185	
720	2.01	2.43	004 - 1240 - CA/CC (-B) - 720	98.1	98.1	10.0	10.0	*	1810	1810	185	185	
900	1.61	1.94	004 - 1240 - CA/CC (-B) - 900	98.1	98.1	10.0	10.0	*	1810	1810	185	185	
1200	1.21	1.46	004 - 1240 - CA/CC (-B) - 1200	98.1	98.1	10.0	10.0	*	1810	1810	185	185	
1440	1.01	1.22	004 - 1240 - CA/CC (-B) - 1440	98.1	98.1	10.0	10.0	*	1810	1810	185	185	

注）1. 出力回転数は、モータ回転数 50Hz：1450r/min, 60Hz：1750r/min としたときの代表値です。詳細は技術資料「モータ部」を参照ください。
2. 出力軸許容ラジアル荷重は、出力軸端より 20mm の位置の値です。
3. SF 欄に * が付いている場合は、モータの全容量 kW まで負荷を掛けると過負荷となりますので、出力トルク欄の値以内でご使用ください。
4. 補助形式の「CA」は単相モータ、「CC」は単相レバーシブルモータを示します。
5. （ ）内はブレーキ付の形式を示します。（レバーシブルモータはブレーキ無のみです）

仕様記号の詳細は B15 頁をご参照ください。( ) 内はブレーキ付の形式、寸法、質量を示します。

図 B3 RNYM004-1240-CA/CC-300~1440 / 仕様記号
(RNYM004-1240-CA-B-300~1440 / 仕様記号)　質量 6.9kg(7.3kg)　仕様記号 J1NXTX

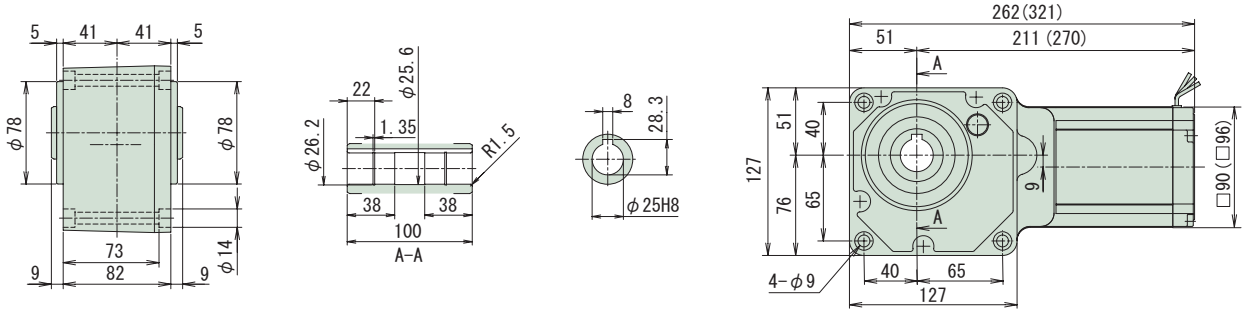

注）1. 出力軸径寸法：寸法公差は、JIS B 0401-1976 "H8" です。
2. 軸端キー寸法：寸法公差は、JIS B 1301-1996 平行キー用溝（普通形）に依っています。
3. 本寸法図の寸法及び質量は、予告無しに変更することがあります。
4. 本製品には、出力軸部用安全カバーが付属されます。安全カバーの寸法等詳細は、技術資料・E19 頁をご参照ください。
5. 取付時にインロー部をご使用される場合は、ご照会ください。

中空軸・RNYM タイプ

60W・単相モータ／単相レバーシブルモータ・屋内形

減速比	出力回転数 r/min 50Hz	出力回転数 r/min 60Hz	容量記号 – 枠番 – 補助形式 – 減速比（形式記号詳細 B14 頁）	出力トルク Tout N·m 50Hz	出力トルク Tout N·m 60Hz	出力トルク Tout kgf·m 50Hz	出力トルク Tout kgf·m 60Hz	SF	出力軸許容ラジアル荷重 Pro N 50Hz	出力軸許容ラジアル荷重 Pro N 60Hz	出力軸許容ラジアル荷重 Pro kgf 50Hz	出力軸許容ラジアル荷重 Pro kgf 60Hz	屋内形寸法図
5	290	350	RNYM 006 - 17 - CA/CC (-B) - 5	1.68	1.39	0.171	0.142	1.50	637	588	65	60	図 B1
7.5	193	233	RNYM 006 - 17 - CA/CC (-B) - 7.5	2.52	2.09	0.257	0.213	1.50	686	637	70	65	
10	145	175	RNYM 006 - 17 - CA/CC (-B) - 10	3.36	2.79	0.343	0.284	1.50	785	735	80	75	
12	121	146	RNYM 006 - 17 - CA/CC (-B) - 12	4.04	3.34	0.412	0.341	1.50	834	785	85	80	
15	96.7	117	RNYM 006 - 17 - CA/CC (-B) - 15	5.04	4.18	0.514	0.426	1.50	883	834	90	85	
20	72.5	87.5	RNYM 006 - 17 - CA/CC (-B) - 20	6.73	5.57	0.686	0.568	1.50	981	932	100	95	
25	58.0	70.0	RNYM 006 - 17 - CA/CC (-B) - 25	8.41	6.97	0.857	0.710	1.50	1030	981	105	100	
30	48.3	58.3	RNYM 006 - 17 - CA/CC (-B) - 30	10.1	8.36	1.03	0.852	1.50	1080	1030	110	105	
40	36.3	43.8	RNYM 006 - 17 - CA/CC (-B) - 40	13.5	11.1	1.37	1.14	1.50	1180	1130	120	115	
50	29.0	35.0	RNYM 006 - 17 - CA/CC (-B) - 50	16.8	13.9	1.71	1.42	1.50	1270	1230	130	125	
60	24.2	29.2	RNYM 006 - 17 - CA/CC (-B) - 60	20.2	16.7	2.06	1.70	1.50	1320	1270	135	130	
80	18.1	21.9	RNYM 006 - 17 - CA/CC (-B) - 80	26.9	22.3	2.74	2.27	1.50	1420	1370	145	140	
100	14.5	17.5	RNYM 006 - 17 - CA/CC (-B) - 100	33.6	27.9	3.43	2.84	1.50	1420	1420	145	145	
120	12.1	14.6	RNYM 006 - 17 - CA/CC (-B) - 120	40.4	33.4	4.12	3.41	1.34	1420	1420	145	145	
150	9.67	11.7	RNYM 006 - 17 - CA/CC (-B) - 150	50.4	41.8	5.14	4.26	1.07	1420	1420	145	145	
200	7.25	8.75	RNYM 006 - 17 - CA/CC (-B) - 200	53.9	53.9	5.50	5.50	*	1420	1420	145	145	
240	6.04	7.29	RNYM 006 - 17 - CA/CC (-B) - 240	53.9	53.9	5.50	5.50	*	1420	1420	145	145	

注）1. 出力回転数は、モータ回転数 50Hz : 1450r/min, 60Hz : 1750r/min としたときの代表値です。詳細は技術資料「モータ部」を参照ください。
2. 出力軸許容ラジアル荷重は、出力軸端より 20mm の位置の値です。
3. SF 欄に * が付いている場合は、モータの全容量 kW まで負荷を掛けると過負荷となりますので、出力トルク欄の値以内でご使用ください。
4. 補助形式の「CA」は単相モータ、「CC」は単相レバーシブルモータを示します。
5. （ ）内はブレーキ付の形式を示します。（レバーシブルモータはブレーキ無のみです）

仕様記号の詳細は B15 頁をご参照ください。( ) 内はブレーキ付の形式、寸法、質量を示します。

図 B1　RNYM006-17-CA/CC-5~240 / 仕様記号
(RNYM006-17-CA-B-5~240 / 仕様記号)　質量 4.4kg(4.8kg)

仕様記号	J1NXTX

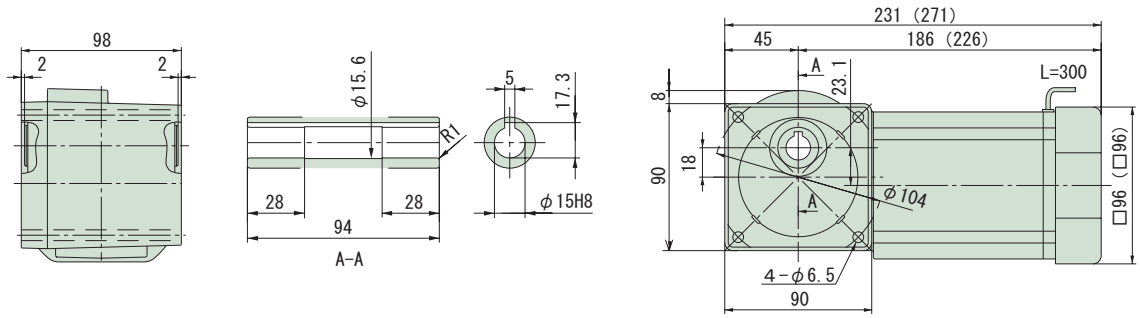

注）1. 出力軸径寸法：寸法公差は、JIS B 0401-1976 "H8" です。
2. 軸端キー寸法：寸法公差は、JIS B 1301-1996 平行キー用溝（普通形）に依っています。
3. 本寸法図の寸法及び質量は、予告無しに変更することがあります。
4. 本製品には、出力軸部用安全カバーが付属されます。安全カバーの寸法等詳細は、技術資料・E19 頁をご参照ください。

減速比	出力回転数 r/min 50Hz	出力回転数 r/min 60Hz	容量記号 – 枠番 – 補助形式 – 減速比（形式記号詳細 B14 頁）	出力トルク Tout N·m 50Hz	出力トルク Tout N·m 60Hz	出力トルク Tout kgf·m 50Hz	出力トルク Tout kgf·m 60Hz	SF	出力軸許容ラジアル荷重 Pro N 50Hz	出力軸許容ラジアル荷重 Pro N 60Hz	出力軸許容ラジアル荷重 Pro kgf 50Hz	出力軸許容ラジアル荷重 Pro kgf 60Hz	屋内形寸法図
300	4.83	5.83	RNYM 006 - 1240 - CA/CC (-B) - 300	95.0	78.7	9.68	8.02	1.03	1810	1810	185	185	図 B2
360	4.03	4.86	006 - 1240 - CA/CC (-B) - 360	98.1	94.4	10.0	9.63	*	1810	1810	185	185	
480	3.02	3.65	006 - 1240 - CA/CC (-B) - 480	98.1	98.1	10.0	10.0	*	1810	1810	185	185	
600	2.42	2.92	006 - 1240 - CA/CC (-B) - 600	98.1	98.1	10.0	10.0	*	1810	1810	185	185	
720	2.01	2.43	006 - 1240 - CA/CC (-B) - 720	98.1	98.1	10.0	10.0	*	1810	1810	185	185	
900	1.61	1.94	006 - 1240 - CA/CC (-B) - 900	98.1	98.1	10.0	10.0	*	1810	1810	185	185	
1200	1.21	1.46	006 - 1240 - CA/CC (-B) - 1200	98.1	98.1	10.0	10.0	*	1810	1810	185	185	
1440	1.01	1.22	006 - 1240 - CA/CC (-B) - 1440	98.1	98.1	10.0	10.0	*	1810	1810	185	185	

注）1. 出力回転数は、モータ回転数 50Hz：1450r/min, 60Hz：1750r/min としたときの代表値です。詳細は技術資料「モータ部」を参照ください。
2. 出力軸許容ラジアル荷重は、出力軸端より 20mm の位置の値です。
3. SF 欄に * が付いている場合は、モータの全容量 kW まで負荷を掛けると過負荷となりますので、出力トルク欄の値以内でご使用ください。
4. 補助形式の「CA」は単相モータ、「CC」は単相レバーシブルモータを示します。
5. （ ）内はブレーキ付の形式を示します。（レバーシブルモータはブレーキ無のみです）

仕様記号の詳細は B15 頁をご参照ください。( ) 内はブレーキ付の形式、寸法、質量を示します。

図 B2 RNYM006-1240-CA/CC-300~1440 / 仕様記号
(RNYM006-1240-CA-B-300~1440 / 仕様記号) 質量 7.2kg(7.6kg)

仕様記号	J1NXTX

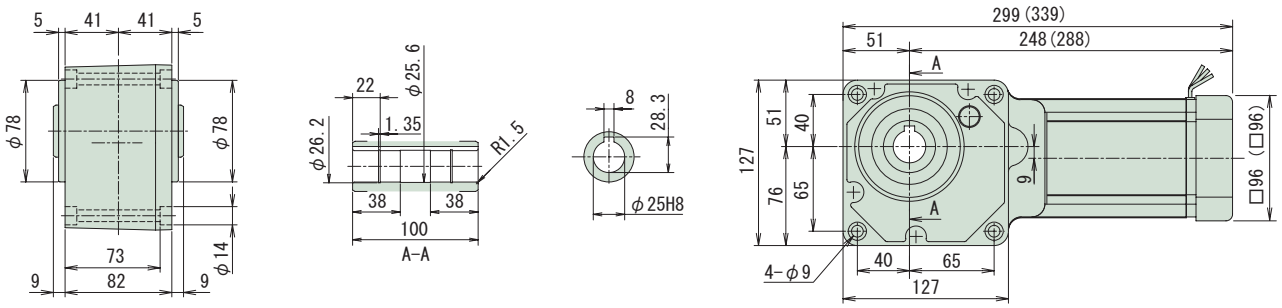

注）1. 出力軸径寸法：寸法公差は、JIS B 0401-1976 "H8" です。
2. 軸端キー寸法：寸法公差は、JIS B 1301-1996 平行キー用溝（普通形）に依 っています。
3. 本寸法図の寸法及び質量は、予告無しに変更することがあります。
4. 本製品には、出力軸部用安全カバーが付属されます。安全カバーの寸法等詳細は、技術資料・E19 頁をご参照ください。
5. 取付時にインロー部をご使用される場合は、ご照会ください。

中空軸・RNYM タイプ

90W・単相モータ／単相レバーシブルモータ・屋内形

減速比	出力回転数 r/min 50Hz	出力回転数 r/min 60Hz	容量記号 – 枠番 – 補助形式 – 減速比（形式記号詳細 B14 頁）	出力トルク Tout N·m 50Hz	出力トルク Tout N·m 60Hz	出力トルク Tout kgf·m 50Hz	出力トルク Tout kgf·m 60Hz	SF	出力軸許容ラジアル荷重 Pro N 50Hz	出力軸許容ラジアル荷重 Pro N 60Hz	出力軸許容ラジアル荷重 Pro kgf 50Hz	出力軸許容ラジアル荷重 Pro kgf 60Hz	屋内形寸法図
5	290	350	RNYM 009 - 17 - CA/CC (-B) - 5	2.52	2.09	0.257	0.213	1.00	637	588	65	60	図 B1
7.5	193	233	009 - 17 - CA/CC (-B) - 7.5	3.78	3.13	0.386	0.320	1.00	686	637	70	65	
10	145	175	009 - 17 - CA/CC (-B) - 10	5.04	4.18	0.514	0.426	1.00	785	735	80	75	
12	121	146	009 - 17 - CA/CC (-B) - 12	6.05	5.02	0.617	0.511	1.00	834	785	85	80	
15	96.7	117	009 - 17 - CA/CC (-B) - 15	7.57	6.27	0.772	0.639	1.00	883	834	90	85	
20	72.5	87.5	009 - 17 - CA/CC (-B) - 20	10.1	8.36	1.03	0.852	1.00	981	932	100	95	
25	58.0	70.0	009 - 17 - CA/CC (-B) - 25	12.6	10.4	1.29	1.07	1.00	1030	981	105	100	
30	48.3	58.3	009 - 17 - CA/CC (-B) - 30	15.1	12.5	1.54	1.28	1.00	1080	1030	110	105	
40	36.3	43.8	009 - 17 - CA/CC (-B) - 40	20.2	16.7	2.06	1.70	1.00	1180	1130	120	115	
50	29.0	35.0	009 - 17 - CA/CC (-B) - 50	25.2	20.9	2.57	2.13	1.00	1270	1230	130	125	
60	24.2	29.2	009 - 17 - CA/CC (-B) - 60	30.3	25.1	3.09	2.56	1.00	1320	1270	135	130	
80	18.1	21.9	009 - 17 - CA/CC (-B) - 80	40.4	33.4	4.12	3.41	1.00	1420	1370	145	140	
100	14.5	17.5	009 - 17 - CA/CC (-B) - 100	50.4	41.8	5.14	4.26	1.00	1420	1420	145	145	
120	12.1	14.6	009 - 17 - CA/CC (-B) - 120	53.9	50.2	5.50	5.11	*	1420	1420	145	145	
150	9.67	11.7	009 - 17 - CA/CC (-B) - 150	53.9	53.9	5.50	5.50	*	1420	1420	145	145	
200	7.25	8.75	009 - 17 - CA/CC (-B) - 200	53.9	53.9	5.50	5.50	*	1420	1420	145	145	
240	6.04	7.29	009 - 17 - CA/CC (-B) - 240	53.9	53.9	5.50	5.50	*	1420	1420	145	145	

注）1. 出力回転数は、モータ回転数 50Hz : 1450r/min, 60Hz : 1750r/min としたときの代表値です。詳細は技術資料「モータ部」を参照ください。
2. 出力軸許容ラジアル荷重は、出力軸端より 20mm の位置の値です。
3. SF 欄に * が付いている場合は、モータの全容量 kW まで負荷を掛けると過負荷となりますので、出力トルク欄の値以内でご使用ください。
4. 補助形式の「CA」は単相モータ、「CC」は単相レバーシブルモータを示します。
5. （ ）内はブレーキ付の形式を示します。（レバーシブルモータはブレーキ無のみです）

仕様記号の詳細は B15 頁をご参照ください。( ) 内はブレーキ付の形式、寸法、質量を示します。

図 B1　RNYM009-17-CA/CC-5~240 / 仕様記号
(RNYM009-17-CA-B-5~240 / 仕様記号)　質量 4.9kg(5.3kg)

仕様記号	J1NXTX

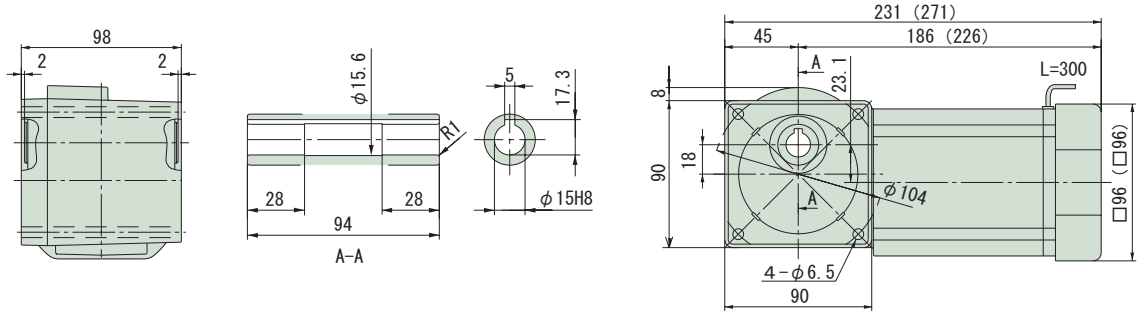

注）1. 出力軸径寸法：寸法公差は、JIS B 0401-1976 "H8" です。
2. 軸端キー寸法：寸法公差は、JIS B 1301-1996 平行キー用溝（普通形）に依っています。
3. 本寸法図の寸法及び質量は、予告無しに変更することがあります。
4. 本製品には、出力軸部用安全カバーが付属されます。安全カバーの寸法等詳細は、技術資料・E19 頁をご参照ください。

中空軸・RNYM タイプ

1 単相 1 レバーシブル 90W・単相モータ／単相レバーシブルモータ・屋内形

HYPONIC 直交軸 100V

減速比	出力回転数 r/min 50Hz	出力回転数 r/min 60Hz	容量記号	枠番	補助形式	減速比	出力トルク Tout N・m 50Hz	出力トルク Tout N・m 60Hz	出力トルク Tout kgf・m 50Hz	出力トルク Tout kgf・m 60Hz	SF	出力軸許容ラジアル荷重 Pro N 50Hz	出力軸許容ラジアル荷重 Pro N 60Hz	出力軸許容ラジアル荷重 Pro kgf 50Hz	出力軸許容ラジアル荷重 Pro kgf 60Hz	屋内形寸法図
			（形式記号詳細 B14 頁）													
300	4.83	5.83	RNYM	009	1240	CA/CC (-B)	300	98.1	98.1	10.0	10.0	*	1810	1810	185	185	図 B2
360	4.03	4.86		009	1240	CA/CC (-B)	360	98.1	98.1	10.0	10.0	*	1810	1810	185	185	
480	3.02	3.65		009	1240	CA/CC (-B)	480	98.1	98.1	10.0	10.0	*	1810	1810	185	185	
600	2.42	2.92		009	1240	CA/CC (-B)	600	98.1	98.1	10.0	10.0	*	1810	1810	185	185	
720	2.01	2.43		009	1240	CA/CC (-B)	720	98.1	98.1	10.0	10.0	*	1810	1810	185	185	
900	1.61	1.94		009	1240	CA/CC (-B)	900	98.1	98.1	10.0	10.0	*	1810	1810	185	185	
1200	1.21	1.46		009	1240	CA/CC (-B)	1200	98.1	98.1	10.0	10.0	*	1810	1810	185	185	
1440	1.01	1.22		009	1240	CA/CC (-B)	1440	98.1	98.1	10.0	10.0	*	1810	1810	185	185	

注）1. 出力回転数は、モータ回転数 50Hz：1450r/min, 60Hz：1750r/min としたときの代表値です。詳細は技術資料「モータ部」を参照ください。
2. 出力軸許容ラジアル荷重は、出力軸端より 20mm の位置の値です。
3. SF 欄に * が付いている場合は、モータの全容量 kW まで負荷を掛けると過負荷となりますので、出力トルク欄の値以内でご使用ください。
4. 補助形式の「CA」は単相モータ、「CC」は単相レバーシブルモータを示します。
5. （ ）内はブレーキ付の形式を示します。（レバーシブルモータはブレーキ無のみです）

仕様記号の詳細は B15 頁をご参照ください。( ) 内はブレーキ付の形式、寸法、質量を示します。

図 B2 RNYM009-1240-CA/CC-300~1440 / 仕様記号 (RNYM009-1240-CA-B-300~1440 / 仕様記号) 質量 7.7kg(8.1kg) 仕様記号 J1NXTX

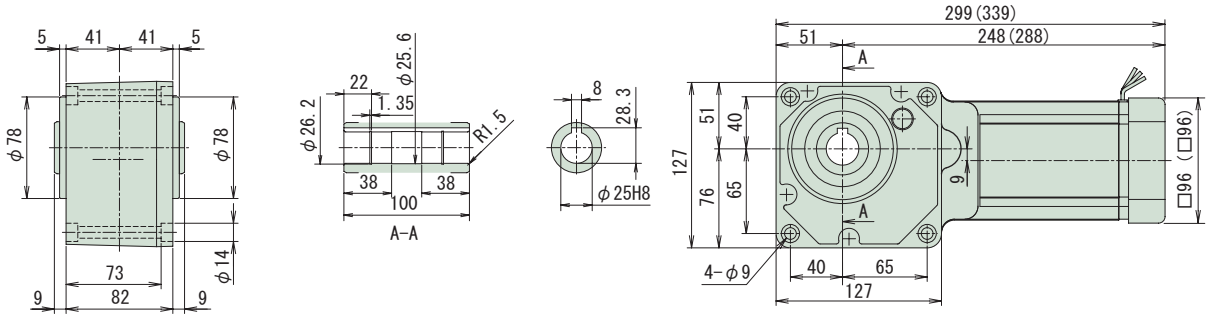

注）1. 出力軸径寸法：寸法公差は、JIS B 0401-1976 "H8" です。
2. 軸端キー寸法：寸法公差は、JIS B 1301-1996 平行キー用溝（普通形）に依っています。
3. 本寸法図の寸法及び質量は、予告無しに変更することがあります。
4. 本製品には、出力軸部用安全カバーが付属されます。安全カバーの寸法等詳細は、技術資料・E19 頁をご参照ください。
5. 取付時にインロー部をご使用される場合は、ご照会ください。

中空軸・RNYM タイプ
0.1kW・単相モータ・屋内形

減速比	出力回転数 r/min 50Hz	出力回転数 r/min 60Hz	容量記号	枠番	補助形式	減速比	出力トルク Tout N·m 50Hz	出力トルク Tout N·m 60Hz	出力トルク Tout kgf·m 50Hz	出力トルク Tout kgf·m 60Hz	SF	出力軸許容ラジアル荷重 Pro N 50Hz	出力軸許容ラジアル荷重 Pro N 60Hz	出力軸許容ラジアル荷重 Pro kgf 50Hz	出力軸許容ラジアル荷重 Pro kgf 60Hz	屋内形寸法図
				（形式記号詳細 B14 頁）												
5	290	350	RNYM	01	- 1110 - CB (-B) -	5	2.80	2.32	0.286	0.237	4.00	637	588	65	60	図 B1
5				01	- 1120 - CB (-B) -	5					2.00					図 B2
7	207	250		01	- 1110 - CB (-B) -	7	3.92	3.25	0.400	0.332	4.00	686	637	70	65	図 B1
7				01	- 1120 - CB (-B) -	7					2.00					図 B2
10	145	175		01	- 1110 - CB (-B) -	10	5.61	4.64	0.572	0.474	2.00	785	735	80	75	図 B1
10				01	- 1120 - CB (-B) -	10					2.00					図 B2
12	121	146		01	- 1120 - CB (-B) -	12	6.73	5.57	0.686	0.568	2.00	834	785	85	80	
15	96.7	117		01	- 1120 - CB (-B) -	15	8.41	6.97	0.857	0.710	2.00	883	834	90	85	
20	72.5	87.5		01	- 1120 - CB (-B) -	20	11.2	9.29	1.14	0.947	2.00	981	932	100	95	図 B2
25	58.0	70.0		01	- 1120 - CB (-B) -	25	14.0	11.6	1.43	1.18	2.00	1030	981	105	100	
30	48.3	58.3		01	- 1120 - CB (-B) -	30	16.8	13.9	1.71	1.42	2.00	1080	1030	110	105	
40	36.3	43.8		01	- 1120 - CB (-B) -	40	22.4	18.6	2.29	1.89	1.00	1180	1130	120	115	図 B2
40				01	- 1220 - CB (-B) -	40					2.00	1620	1570	165	160	図 B3
50	29.0	35.0		01	- 1120 - CB (-B) -	50	28.0	23.2	2.86	2.37	1.00	1270	1230	130	125	図 B2
50				01	- 1220 - CB (-B) -	50					2.00	1720	1670	175	170	図 B3
60	24.2	29.2		01	- 1120 - CB (-B) -	60	33.6	27.9	3.43	2.84	1.00	1320	1270	135	130	図 B2
60				01	- 1220 - CB (-B) -	60					2.00	1770	1720	180	175	図 B3

注）1. 出力回転数は、モータ回転数 50Hz : 1450r/min, 60Hz : 1750r/min としたときの代表値です。詳細は技術資料「モータ部」を参照ください。
2. 出力軸許容ラジアル荷重は、出力軸端より 20mm の位置の値です。
3. 形式及び SF 欄が□になっている機種は、均一負荷、運転時間 10 時間／日における標準組合せです。
4. （ ）内はブレーキ付の形式を示します。（オプションのワンタッチゆるめ仕様（E61 頁参照）の場合は、"-C" となります。）

仕様記号の詳細は B15 頁をご参照ください。( ) 内はブレーキ付の形式、寸法、質量を示します。

図 B1

RNYM01-1110-CB-5~10 / 仕様記号
(RNYM01-1110-CB-B-5~10 / 仕様記号)

質量 6.0kg(7.5kg)

仕様記号 JDNSBB

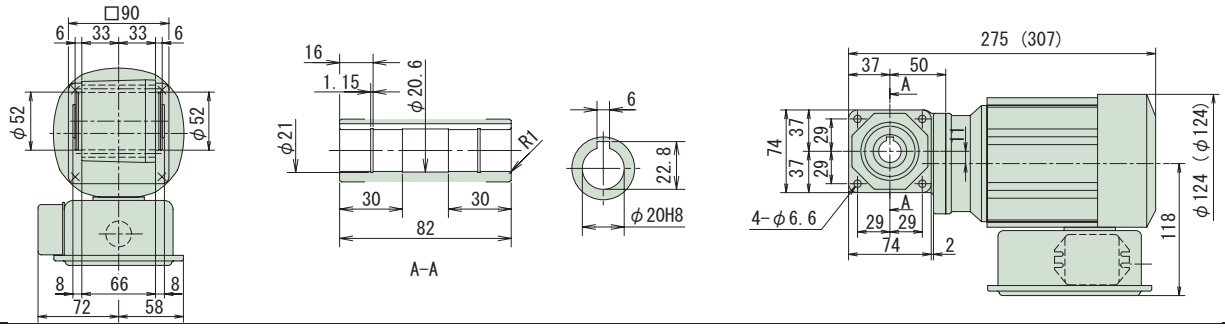

図 B2

RNYM01-1120-CB-5~60 / 仕様記号
(RNYM01-1120-CB-B-5~60 / 仕様記号)

質量 7.0kg(8.5kg)

仕様記号 JDNSBB

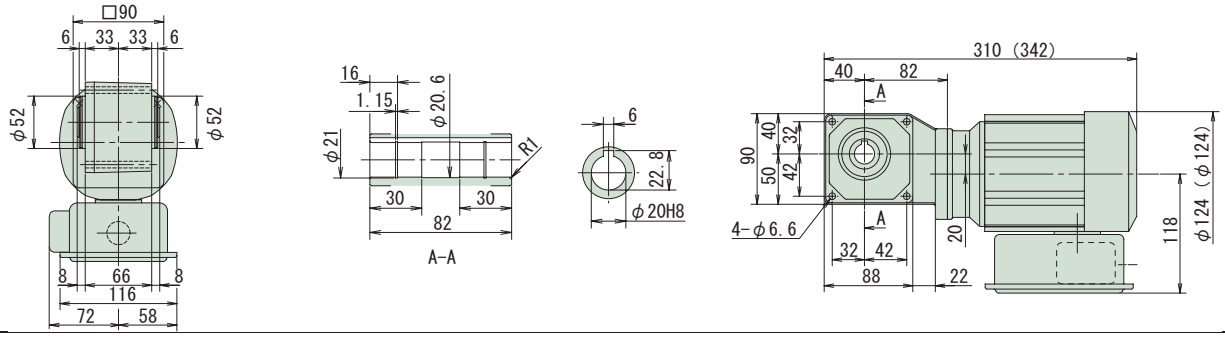

図 B3

RNYM01-1220-CB-40~60 / 仕様記号
(RNYM01-1220-CB-B-40~60 / 仕様記号)

質量 8.5kg(10kg)

仕様記号 JDNSBB

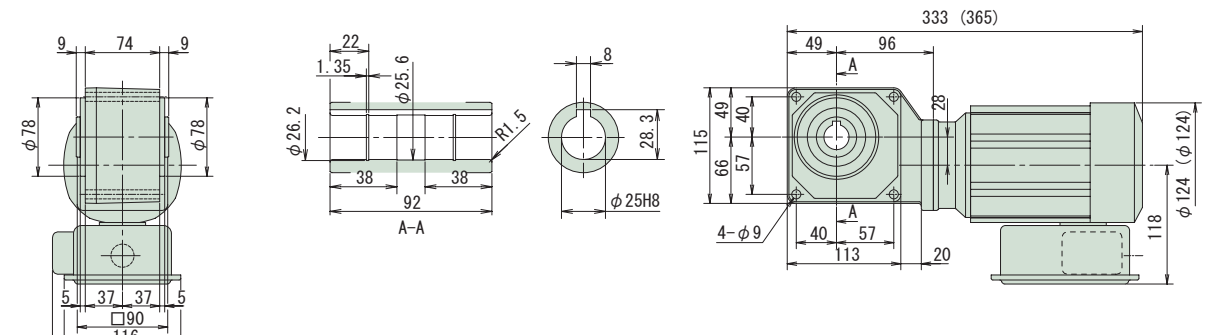

注）1. 出力軸径寸法：寸法公差は、JIS B 0401-1976 "H8" です。
2. 軸端キー寸法：寸法公差は、JIS B 1301-1996 平行キー用溝（普通形）に依っています。
3. 本寸法図の寸法及び質量は、予告無しに変更することがあります。
4. 本製品には、出力軸部用安全カバーが付属されます。安全カバーの寸法等詳細は、技術資料・E19 頁をご参照ください。
5. 取付時にインロー部をご使用される場合は、ご照会ください。

中空軸・RNYM タイプ
0.1kW・単相モータ・屋内形

1～単相

HYPONIC 直交軸

100V 200V

減速比	出力回転数 r/min 50Hz	出力回転数 r/min 60Hz	形式（形式記号詳細 B14 頁）	容量記号	ー 枠番 ー	補助形式	ー	減速比	出力トルク Tout N・m 50Hz	N・m 60Hz	kgf・m 50Hz	kgf・m 60Hz	SF	出力軸許容ラジアル荷重 Pro N 50Hz	N 60Hz	kgf 50Hz	kgf 60Hz	屋内形寸法図
80	18.1	21.9	RNYM	01	- 1230 -	CB	(-B) -	80	44.8	37.2	4.57	3.79	1.00	1770	1770	180	180	図 B4
80			RNYM	01	- 1330 -	CB	(-B) -	80					2.00	3040	2940	310	300	図 B5
100	14.5	17.5	RNYM	01	- 1230 -	CB	(-B) -	100	56.1	46.4	5.72	4.74	1.00	1810	1770	185	180	図 B4
100			RNYM	01	- 1330 -	CB	(-B) -	100					2.00	3090	3040	315	310	図 B5
120	12.1	14.6	RNYM	01	- 1230 -	CB	(-B) -	120	67.3	55.7	6.86	5.68	1.00	1810	1810	185	185	図 B4
120			RNYM	01	- 1330 -	CB	(-B) -	120					2.00	3090	3090	315	315	図 B5
150	9.67	11.7	RNYM	01	- 1230 -	CB	(-B) -	150	84.1	69.7	8.57	7.10	1.00	1810	1810	185	185	図 B4
150			RNYM	01	- 1330 -	CB	(-B) -	150					2.00	3090	3090	315	315	図 B5
200	7.25	8.75	RNYM	01	- 1230 -	CB	(-B) -	200	98.1	92.9	10.0	9.47	*	1810	1810	185	185	図 B4
200			RNYM	01	- 1330 -	CB	(-B) -	200	112	92.9	11.4	9.47	1.74	3090	3090	315	315	図 B5
240	6.04	7.29	RNYM	01	- 1230 -	CB	(-B) -	240	98.1	98.1	10.0	10.0	*	1810	1810	185	185	図 B4
240			RNYM	01	- 1330 -	CB	(-B) -	240	135	111	13.7	11.4	1.45	3090	3090	315	315	図 B5

注）1. 出力回転数は、モータ回転数 50Hz：1450r/min, 60Hz：1750r/min としたときの代表値です。詳細は技術資料「モータ部」を参照ください。
2. 出力軸許容ラジアル荷重は、出力軸端より 20mm の位置の値です。
3. 形式及び SF 欄が ▢ になっている機種は、均一負荷、運転時間 10 時間／日における標準組合せです。
4. SF 欄に * が付いている場合は、モータの全容量 kW まで負荷を掛けると過負荷となりますので、出力トルク欄の値以内でご使用ください。
5.（ ）内はブレーキ付の形式を示します。（オプションのワンタッチゆるめ仕様（E61 頁参照）の場合は、"-C" となります。）

仕様記号の詳細は B15 頁をご参照ください。( ) 内はブレーキ付の形式、寸法、質量を示します。

図 B4 RNYM01-1230-CB-80~240 / 仕様記号
(RNYM01-1230-CB-B-80~240 / 仕様記号)
質量 8.5kg(10kg)

仕様記号	JDNSBB

図 B5 RNYM01-1330-CB-80~240 / 仕様記号
(RNYM01-1330-CB-B-80~240 / 仕様記号)
質量 10kg(11kg)

仕様記号	JDNSBB

注）1. 出力軸径寸法：寸法公差は、JIS B 0401-1976 "H8" です。
2. 軸端キー寸法：寸法公差は、JIS B 1301-1996 平行キー用溝（普通形）に依っています。
3. 本寸法図の寸法及び質量は、予告無しに変更することがあります。
4. 本製品には、出力軸部用安全カバーが付属されます。安全カバーの寸法等詳細は、技術資料・E19 頁をご参照ください。
5. 取付時にインロー部をご使用される場合は、ご照会ください。

中空軸・RNYM タイプ
0.1kW・単相モータ・屋内形

減速比	出力回転数 r/min 50Hz	出力回転数 r/min 60Hz	容量記号	枠番	補助形式	減速比	出力トルク Tout N·m 50Hz	出力トルク Tout N·m 60Hz	出力トルク Tout kgf·m 50Hz	出力トルク Tout kgf·m 60Hz	SF	出力軸許容ラジアル荷重 Pro N 50Hz	出力軸許容ラジアル荷重 Pro N 60Hz	出力軸許容ラジアル荷重 Pro kgf 50Hz	出力軸許容ラジアル荷重 Pro kgf 60Hz	屋内形寸法図
			（形式記号詳細 B14 頁）													
300	4.83	5.83	RNYM	01	- 1340 - CB (-B) -	300	158	131	16.1	13.4	1.00	3090	3090	315	315	図 B1
300				01	- 1440 - CB (-B) -	300					2.00	4360	4360	445	445	図 B2
360	4.03	4.86		01	- 1340 - CB (-B) -	360	190	157	19.4	16.0	1.00	3090	3090	315	315	図 B1
360				01	- 1440 - CB (-B) -	360					2.00	4360	4360	445	445	図 B2
480	3.02	3.65		01	- 1340 - CB (-B) -	480	195	195	19.9	19.9	*	3090	3090	315	315	図 B1
480				01	- 1440 - CB (-B) -	480	253	210	25.8	21.4	1.54	4360	4360	445	445	図 B2
600	2.42	2.92		01	- 1340 - CB (-B) -	600	195	195	19.9	19.9	*	3090	3090	315	315	図 B1
600				01	- 1440 - CB (-B) -	600	317	262	32.3	26.7	1.23	4360	4360	445	445	図 B2

注）1. 出力回転数は、モータ回転数 50Hz：1450r/min, 60Hz：1750r/min としたときの代表値です。詳細は技術資料「モータ部」を参照ください。
2. 出力軸許容ラジアル荷重は、出力軸端より 20mm の位置の値です。
3. 形式及び SF 欄が□になっている機種は、均一負荷、運転時間 10 時間／日における標準組合せです。
4. SF 欄に * が付いている場合は、モータの全容量 kW まで負荷を掛けると過負荷となりますので、出力トルク欄の値以内でご使用ください。
5. （ ）内はブレーキ付の形式を示します。（オプションのワンタッチゆるめ仕様（E61 頁参照）の場合は、"-C" となります。）

仕様記号の詳細は B15 頁をご参照ください。( ) 内はブレーキ付の形式、寸法、質量を示します。

図 B1

RNYM01-1340-CB-300~600 / 仕様記号
(RNYM01-1340-CB-B-300~600 / 仕様記号)

質量 11kg(12kg)

仕様記号 JDNSBB

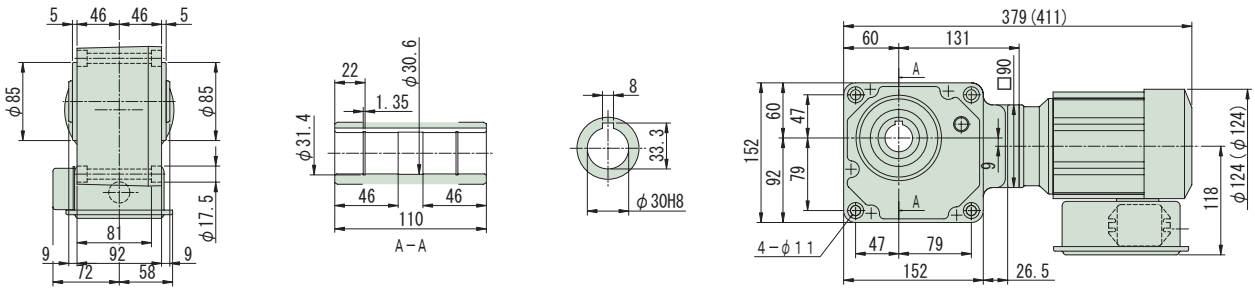

図 B2

RNYM01-1440-CB-300~600 / 仕様記号
(RNYM01-1440-CB-B-300~600 / 仕様記号)

質量 15.5kg(17kg)

仕様記号 JDNSBB

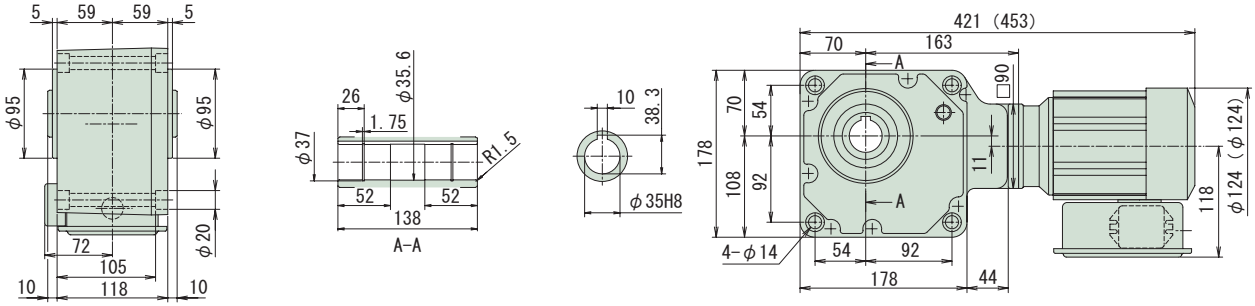

注）1. 出力軸径寸法：寸法公差は、JIS B 0401-1976 "H8" です。
2. 軸端キー寸法：寸法公差は、JIS B 1301-1996 平行キー用溝（普通形）に依っています。
3. 本寸法図の寸法及び質量は、予告無しに変更することがあります。
4. 本製品には、出力軸部用安全カバーが付属されます。安全カバーの寸法等詳細は、技術資料・E19 頁をご参照ください。
5. 取付時にインロー部をご使用される場合は、ご照会ください。

中空軸・RNYM タイプ

1～単相 0.1kW・単相モータ・屋内形

減速比	出力回転数 r/min 50Hz	出力回転数 r/min 60Hz	形式	容量記号	枠番	補助形式	減速比	出力トルク Tout N·m 50Hz	N·m 60Hz	kgf·m 50Hz	kgf·m 60Hz	SF	出力軸許容ラジアル荷重 Pro N 50Hz	N 60Hz	kgf 50Hz	kgf 60Hz	屋内形寸法図
720	2.01	2.43	RNYM	01	- 1340 -	CB (-B) -	720	195	195	19.9	19.9	*	3090	3090	315	315	図 B3
720			RNYM	01	- 1440 -	CB (-B) -	720	380	315	38.7	32.1	1.03	4360	4360	445	445	図 B4
900	1.61	1.94	RNYM	01	- 1340 -	CB (-B) -	900	195	195	19.9	19.9	*	3090	3090	315	315	図 B3
900			RNYM	01	- 1440 -	CB (-B) -	900	390	390	39.8	39.8	*	4360	4360	445	445	図 B4
1200	1.21	1.46	RNYM	01	- 1340 -	CB (-B) -	1200	195	195	19.9	19.9	*	3090	3090	315	315	図 B3
1200			RNYM	01	- 1440 -	CB (-B) -	1200	390	390	39.8	39.8	*	4360	4360	445	445	図 B4
1440	1.01	1.22	RNYM	01	- 1340 -	CB (-B) -	1440	195	195	19.9	19.9	*	3090	3090	315	315	図 B3
1440			RNYM	01	- 1440 -	CB (-B) -	1440	390	390	39.8	39.8	*	4360	4360	445	445	図 B4

（形式記号詳細 B14 頁）

注）1. 出力回転数は、モータ回転数 50Hz : 1450r/min, 60Hz : 1750r/min としたときの代表値です。詳細は技術資料「モータ部」を参照ください。
2. 出力軸許容ラジアル荷重は、出力軸端より 20mm の位置の値です。
3. 形式及び SF 欄が□になっている機種は、均一負荷、運転時間 10 時間／日における標準組合せです。
4. SF 欄に * が付いている場合は、モータの全容量 kW まで負荷を掛けると過負荷となりますので、出力トルク欄の値以内でご使用ください。
5. ( ) 内はブレーキ付の形式を示します。（オプションのワンタッチゆるめ仕様（E61 頁参照）の場合は、"-C" となります。）

仕様記号の詳細は B15 頁をご参照ください。( ) 内はブレーキ付の形式、寸法、質量を示します。

図 B3 RNYM01-1340-CB-720~1440 / 仕様記号
(RNYM01-1340-CB-B-720~1440 / 仕様記号)
質量 11kg(12kg)

仕様記号	JDNSBB

図 B4 RNYM01-1440-CB-720~1440 / 仕様記号
(RNYM01-1440-CB-B-720~1440 / 仕様記号)
質量 15.5kg(17kg)

仕様記号	JDNSBB

注）1. 出力軸径寸法：寸法公差は、JIS B 0401-1976 "H8" です。
2. 軸端キー寸法：寸法公差は、JIS B 1301-1996 平行キー用溝（普通形）に依っています。
3. 本寸法図の寸法及び質量は、予告無しに変更することがあります。
4. 本製品には、出力軸部用安全カバーが付属されます。安全カバーの寸法等詳細は、技術資料・E19 頁をご参照ください。
5. 取付時にインロー部をご使用される場合は、ご照会ください。

中空軸・RNYM タイプ
0.2kW・単相モータ・屋内形

減速比	出力回転数 r/min 50Hz	出力回転数 r/min 60Hz	容量記号	枠番	補助形式	減速比	出力トルク Tout N·m 50Hz	出力トルク Tout N·m 60Hz	出力トルク Tout kgf·m 50Hz	出力トルク Tout kgf·m 60Hz	SF	出力軸許容ラジアル荷重 Pro N 50Hz	出力軸許容ラジアル荷重 Pro N 60Hz	出力軸許容ラジアル荷重 Pro kgf 50Hz	出力軸許容ラジアル荷重 Pro kgf 60Hz	屋内形寸法図
			（形式記号詳細 B14 頁）													
5	290	350	RNYM	02	1210	5	5.61	4.64	0.572	0.474	4.00	883	834	90	85	図 B1
5				02	1120	5					1.00	637	588	65	60	図 B2
5				02	1220	5					2.00	883	834	90	85	図 B3
7	207	250		02	1210	7	7.85	6.50	0.800	0.663	4.00	981	932	100	95	図 B1
7				02	1120	7					1.00	686	637	70	65	図 B2
7				02	1220	7					2.00	981	932	100	95	図 B3
10	145	175		02	1210	10	11.2	9.29	1.14	0.947	2.00	1080	1030	110	105	図 B1
10				02	1120	10					1.00	785	735	80	75	図 B2
10				02	1220	10					2.00	1080	1030	110	105	図 B3
12	121	146		02	1120	12	13.5	11.1	1.37	1.14	1.00	834	785	85	80	図 B2
12				02	1220	12					2.00	1130	1080	115	110	図 B3
15	96.7	117		02	1120	15	16.8	13.9	1.71	1.42	1.00	883	834	90	85	図 B2
15				02	1220	15					2.00	1230	1180	125	120	図 B3

注）1. 出力回転数は、モータ回転数 50Hz : 1450r/min, 60Hz : 1750r/min としたときの代表値です。詳細は技術資料「モータ部」を参照ください。
2. 出力軸許容ラジアル荷重は、出力軸端より 20mm の位置の値です。
3. 形式及び SF 欄が□になっている機種は、均一負荷、運転時間 10 時間／日における標準組合せです。
4. （ ）内はブレーキ付の形式を示します。（オプションのワンタッチゆるめ仕様（E61 頁参照）の場合は、"-C" となります。）

仕様記号の詳細は B15 頁をご参照ください。( ) 内はブレーキ付の形式、寸法、質量を示します。

図 B1

RNYM02-1210-CB-5~10 / 仕様記号
(RNYM02-1210-CB-B-5~10 / 仕様記号)

質量 9.0kg(10kg)

仕様記号 JDNSBB

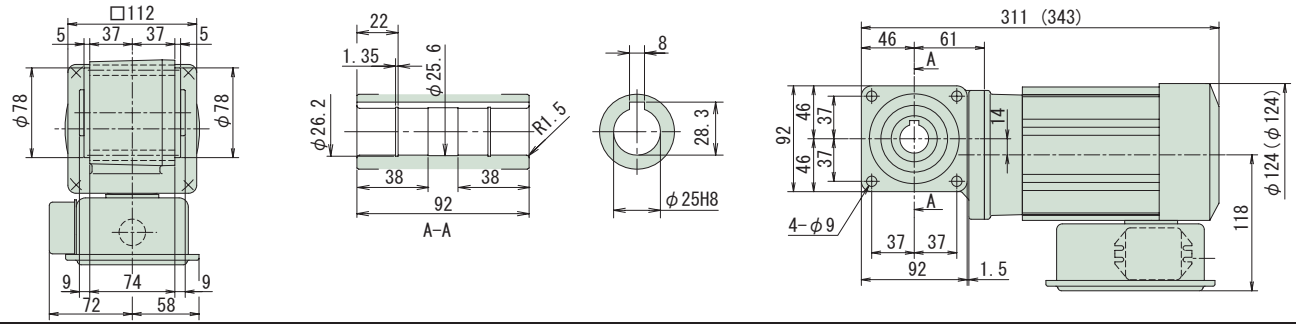

図 B2

RNYM02-1120-CB-5~15 / 仕様記号
(RNYM02-1120-CB-B-5~15 / 仕様記号)

質量 8.0kg(9.0kg)

仕様記号 JDNSBB

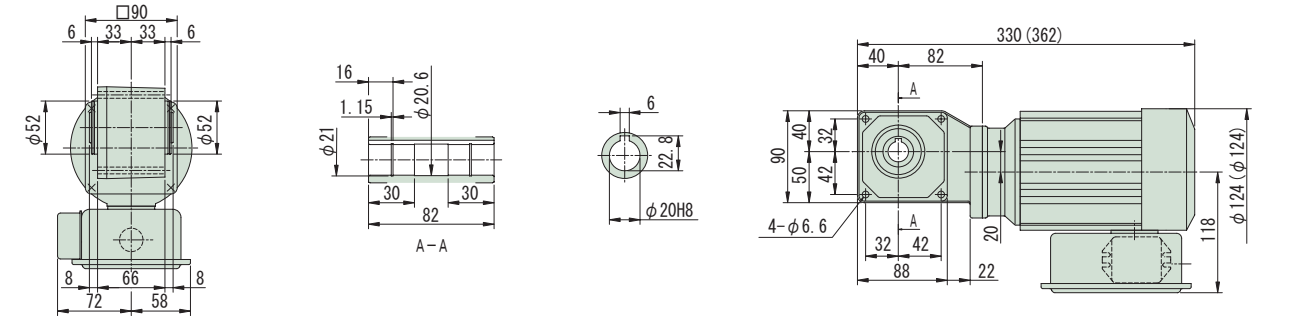

図 B3

RNYM02-1220-CB-5~15 / 仕様記号
(RNYM02-1220-CB-B-5~15 / 仕様記号)

質量 9.5kg(11kg)

仕様記号 JDNSBB

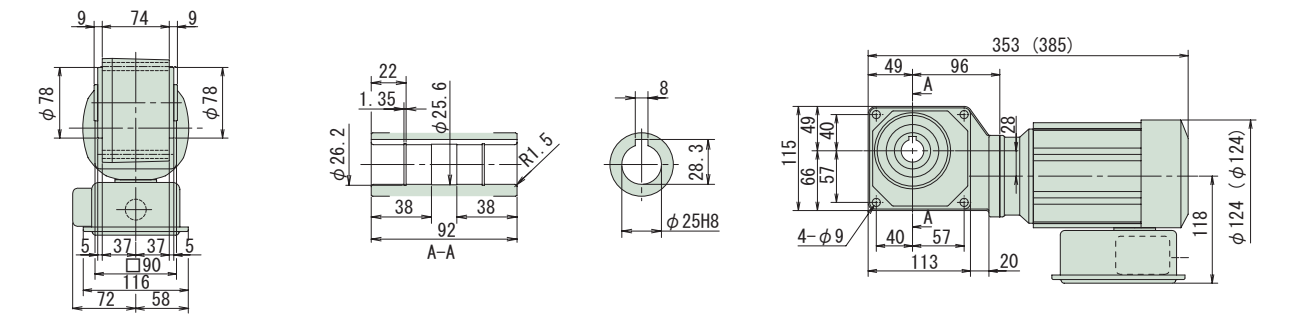

注）1. 出力軸径寸法：寸法公差は、JIS B 0401-1976 "H8" です。
2. 軸端キー寸法：寸法公差は、JIS B 1301-1996 平行キー用溝（普通形）に依っています。
3. 本寸法図の寸法及び質量は、予告無しに変更することがあります。
4. 本製品には、出力軸部用安全カバーが付属されます。安全カバーの寸法等詳細は、技術資料・E19 頁をご参照ください。
5. 取付時にインロー部をご使用される場合は、ご照会ください。

減速比	出力回転数 r/min 50Hz	出力回転数 r/min 60Hz	容量記号	枠番	補助形式	減速比	出力トルク Tout N·m 50Hz	出力トルク Tout N·m 60Hz	出力トルク Tout kgf·m 50Hz	出力トルク Tout kgf·m 60Hz	SF	出力軸許容ラジアル荷重 Pro N 50Hz	出力軸許容ラジアル荷重 Pro N 60Hz	出力軸許容ラジアル荷重 Pro kgf 50Hz	出力軸許容ラジアル荷重 Pro kgf 60Hz	屋内形寸法図
			(形式記号詳細 B14 頁)													
20	72.5	87.5	RNYM	02	1120	20	22.4	18.6	2.29	1.89	1.00	981	932	100	95	図 B4
20				02	1220	20					2.00	1370	1320	140	135	図 B5
25	58.0	70.0		02	1120	25	28.0	23.2	2.86	2.37	1.00	1030	981	105	100	図 B4
25				02	1220	25					2.00	1470	1370	150	140	図 B5
30	48.3	58.3		02	1120	30	33.6	27.9	3.43	2.84	1.00	1080	1030	110	105	図 B4
30				02	1220	30					2.00	1520	1470	155	150	図 B5
40	36.3	43.8		02	1220	40	44.8	37.2	4.57	3.79	1.00	1620	1570	165	160	図 B5
40				02	1320	40					2.00	2650	2550	270	260	図 B6
50	29.0	35.0		02	1220	50	56.1	46.4	5.72	4.74	1.00	1720	1670	175	170	図 B5
50				02	1320	50					2.00	2840	2750	290	280	図 B6
60	24.2	29.2		02	1220	60	67.3	55.7	6.86	5.68	1.00	1770	1720	180	175	図 B5
60				02	1320	60					2.00	2940	2840	300	290	図 B6

注）1. 出力回転数は、モータ回転数 50Hz：1450r/min, 60Hz：1750r/min としたときの代表値です。詳細は技術資料「モータ部」を参照ください。
2. 出力軸許容ラジアル荷重は、出力軸端より 20mm の位置の値です。
3. 形式及び SF 欄が □ になっている機種は、均一負荷、運転時間 10 時間／日における標準組合せです。
4. （ ）内はブレーキ付の形式を示します。（オプションのワンタッチゆるめ仕様（E61 頁参照）の場合は、"-C" となります。）

仕様記号の詳細は B15 頁をご参照ください。( ) 内はブレーキ付の形式、寸法、質量を示します。

図 B4

RNYM02-1120-CB-20~30 / 仕様記号
(RNYM02-1120-CB-B-20~30 / 仕様記号)

質量 8.0kg(9.0kg)

仕様記号 JDNSBB

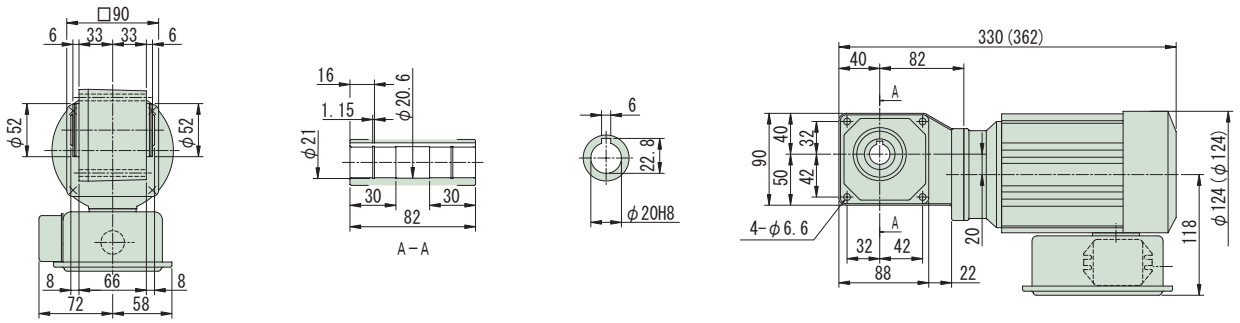

図 B5

RNYM02-1220-CB-20~60 / 仕様記号
(RNYM02-1220-CB-B-20~60 / 仕様記号)

質量 9.5kg(11kg)

仕様記号 JDNSBB

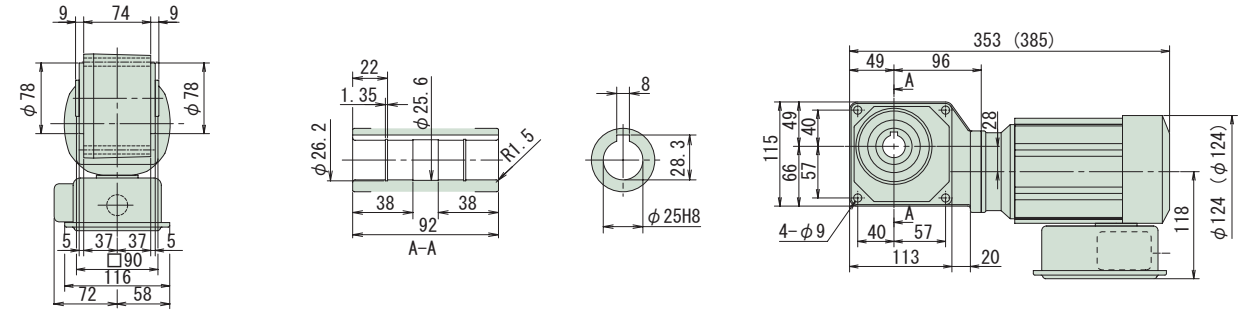

図 B6

RNYM02-1320-CB-40~60 / 仕様記号
(RNYM02-1320-CB-B-40~60 / 仕様記号)

質量 11kg(13kg)

仕様記号 JDNSBB

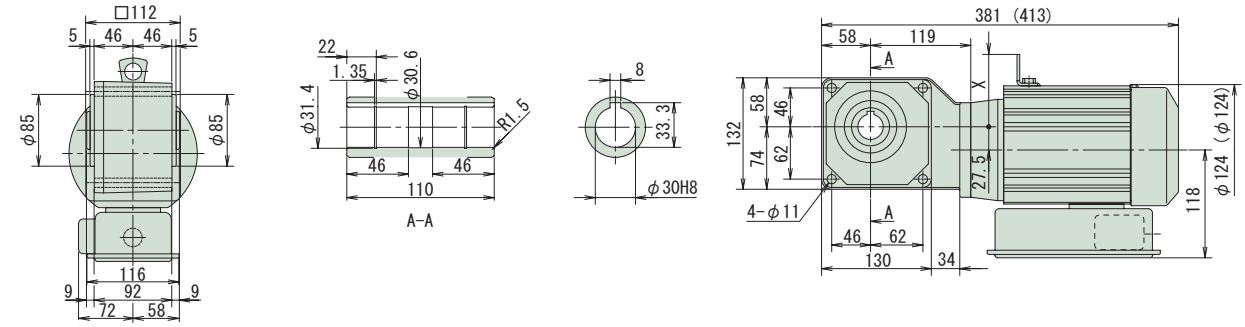

注）1. 出力軸径寸法：寸法公差は、JIS B 0401-1976 "H8" です。
2. 軸端キー寸法：寸法公差は、JIS B 1301-1996 平行キー用溝（普通形）に依っています。
3. 本寸法図の寸法及び質量は、予告無しに変更することがあります。
4. 本製品には、出力軸部用安全カバーが付属されます。安全カバーの寸法等詳細は、技術資料・E19 頁をご参照ください。
5. 取付時にインロー部をご使用される場合は、ご照会ください。

中空軸・RNYM タイプ
0.2kW・単相モータ・屋内形

減速比	出力回転数 r/min 50Hz	出力回転数 r/min 60Hz	容量記号	枠番	補助形式	減速比	出力トルク Tout N·m 50Hz	出力トルク Tout N·m 60Hz	出力トルク Tout kgf·m 50Hz	出力トルク Tout kgf·m 60Hz	SF	出力軸許容ラジアル荷重 Pro N 50Hz	出力軸許容ラジアル荷重 Pro N 60Hz	出力軸許容ラジアル荷重 Pro kgf 50Hz	出力軸許容ラジアル荷重 Pro kgf 60Hz	屋内形寸法図
			（形式記号詳細 B14 頁）													
80	18.1	21.9	RNYM	02	- 1330 - CB (-B) -	80	89.7	74.3	9.14	7.58	1.00	3040	2940	310	300	図 B1
80				02	- 1430 - CB (-B) -	80					2.00	4360	4270	445	435	図 B2
100	14.5	17.5		02	- 1330 - CB (-B) -	100	112	92.9	11.4	9.47	1.00	3090	3040	315	310	図 B1
100				02	- 1430 - CB (-B) -	100					2.00	4360	4360	445	445	図 B2
120	12.1	14.6		02	- 1330 - CB (-B) -	120	135	111	13.7	11.4	1.00	3090	3090	315	315	図 B1
120				02	- 1430 - CB (-B) -	120					2.00	4360	4360	445	445	図 B2
150	9.67	11.7		02	- 1330 - CB (-B) -	150	168	139	17.1	14.2	1.00	3090	3090	315	315	図 B1
150				02	- 1430 - CB (-B) -	150					2.00	4360	4360	445	445	図 B2
200	7.25	8.75		02	- 1330 - CB (-B) -	200	195	186	19.9	18.9	*	3090	3090	315	315	図 B1
200				02	- 1430 - CB (-B) -	200	224	186	22.9	18.9	1.74	4360	4360	445	445	図 B2
240	6.04	7.29		02	- 1330 - CB (-B) -	240	195	195	19.9	19.9	*	3090	3090	315	315	図 B1
240				02	- 1430 - CB (-B) -	240	269	223	27.4	22.7	1.45	4360	4360	445	445	図 B2

注）1. 出力回転数は、モータ回転数 50Hz：1450r/min, 60Hz：1750r/min としたときの代表値です。詳細は技術資料「モータ部」を参照ください。
2. 出力軸許容ラジアル荷重は、出力軸端より 20mm の位置の値です。
3. 形式及び SF 欄が□になっている機種は、均一負荷、運転時間 10 時間／日における標準組合せです。
4. SF 欄に * が付いている場合は、モータの全容量 kW まで負荷を掛けると過負荷となりますので、出力トルク欄の値以内でご使用ください。
5. （ ）内はブレーキ付の形式を示します。（オプションのワンタッチゆるめ仕様（E61 頁参照）の場合は、"-C" となります。）

仕様記号の詳細は B15 頁をご参照ください。( ) 内はブレーキ付の形式、寸法、質量を示します。

図 B1

RNYM02-1330-CB-80~240 / 仕様記号
(RNYM02-1330-CB-B-80~240 / 仕様記号)

質量 11kg(12kg)

仕様記号 JDNSBB

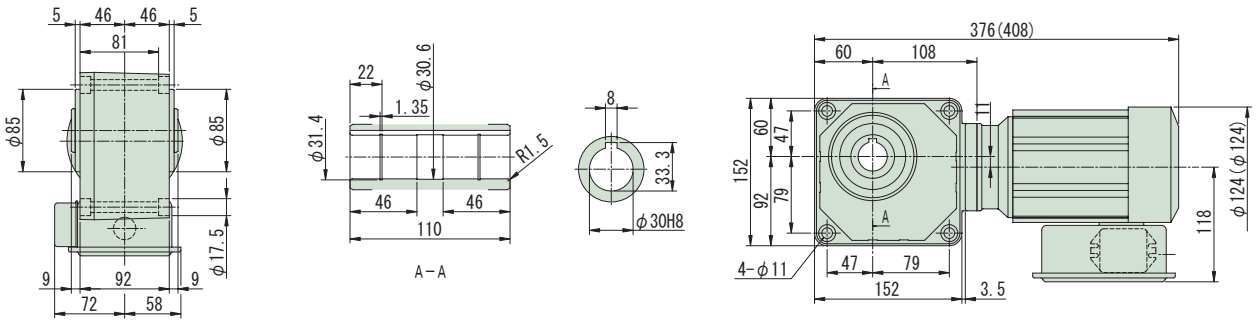

図 B2

RNYM02-1430-CB-80~240 / 仕様記号
(RNYM02-1430-CB-B-80~240 / 仕様記号)

質量 16kg(17kg)

仕様記号 JDNSBB

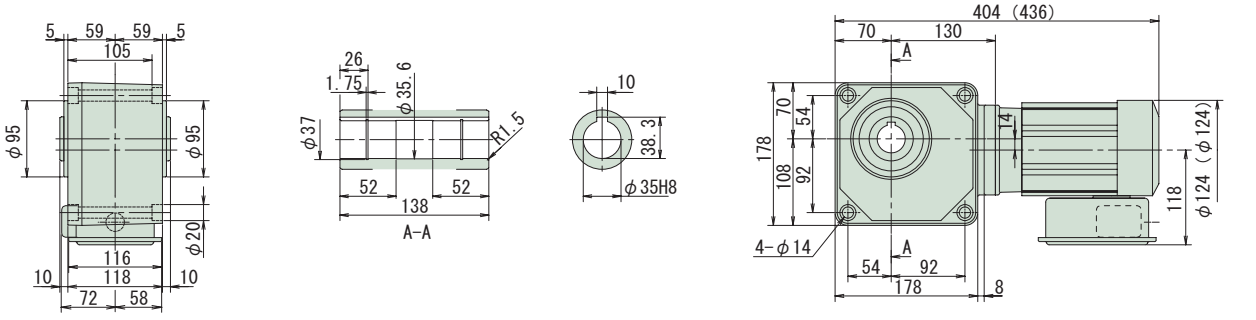

注）1. 出力軸径寸法：寸法公差は、JIS B 0401-1976 "H8" です。
2. 軸端キー寸法：寸法公差は、JIS B 1301-1996 平行キー用溝（普通形）に依っています。
3. 本寸法図の寸法及び質量は、予告無しに変更することがあります。
4. 本製品には、出力軸部用安全カバーが付属されます。安全カバーの寸法等詳細は、技術資料・E19 頁をご参照ください。
5. 取付時にインロー部をご使用される場合は、ご照会ください。

減速比	出力回転数 r/min 50Hz	出力回転数 r/min 60Hz	容量記号	枠番	補助形式	減速比	出力トルク Tout N·m 50Hz	出力トルク Tout N·m 60Hz	出力トルク Tout kgf·m 50Hz	出力トルク Tout kgf·m 60Hz	SF	出力軸許容ラジアル荷重 Pro N 50Hz	出力軸許容ラジアル荷重 Pro N 60Hz	出力軸許容ラジアル荷重 Pro kgf 50Hz	出力軸許容ラジアル荷重 Pro kgf 60Hz	屋内形寸法図
			（形式記号詳細 B14 頁）													
300	4.83	5.83	RNYM	02	1440	CB (-B) 300	317	262	32.3	26.7	1.00	4360	4360	445	445	図 B3
300				02	1540	CB (-B) 300					2.00	6230	6230	635	635	図 B4
360	4.03	4.86		02	1440	CB (-B) 360	380	315	38.7	32.1	1.00	4360	4360	445	445	図 B3
360				02	1540	CB (-B) 360					1.93	6230	6230	635	635	図 B4
480	3.02	3.65		02	1440	CB (-B) 480	390	390	39.8	39.8	*	4360	4360	445	445	図 B3
480				02	1540	CB (-B) 480	506	420	51.6	42.8	1.44	6230	6230	635	635	図 B4
600	2.42	2.92		02	1440	CB (-B) 600	390	390	39.8	39.8	*	4360	4360	445	445	図 B3
600				02	1540	CB (-B) 600	633	525	64.6	53.5	1.16	6230	6230	635	635	図 B4

注）1. 出力回転数は、モータ回転数 50Hz：1450r/min, 60Hz：1750r/min としたときの代表値です。詳細は技術資料「モータ部」を参照ください。
2. 出力軸許容ラジアル荷重は、出力軸端より 20mm の位置の値です。
3. 形式及び SF 欄が□になっている機種は、均一負荷、運転時間 10 時間／日における標準組合せです。
4. SF 欄に * が付いている場合は、モータの全容量 kW まで負荷を掛けると過負荷となりますので、出力トルク欄の値以内でご使用ください。
5.（ ）内はブレーキ付の形式を示します。（オプションのワンタッチゆるめ仕様（E61 頁参照）の場合は、"-C" となります。）

仕様記号の詳細は B15 頁をご参照ください。( ) 内はブレーキ付の形式、寸法、質量を示します。

図 B3

RNYM02-1440-CB-300~600 / 仕様記号
(RNYM02-1440-CB-B-300~600 / 仕様記号)

質量 17kg(18kg)

仕様記号 JDNSBB

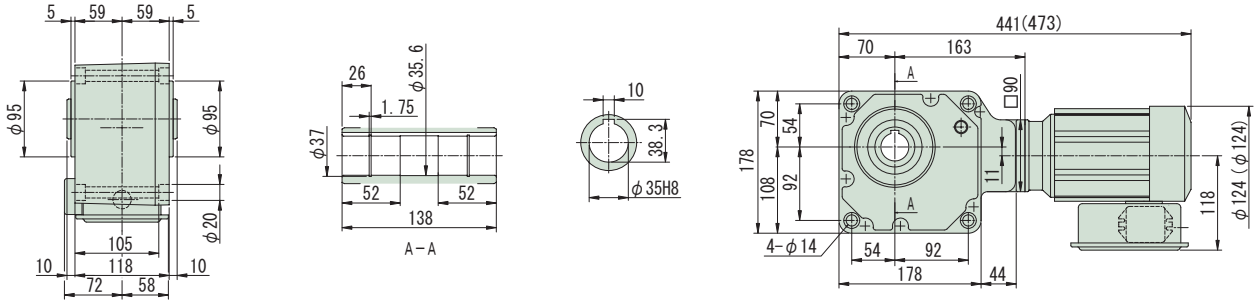

図 B4

RNYM02-1540-CB-300~600 / 仕様記号
(RNYM02-1540-CB-B-300~600 / 仕様記号)

質量 26kg(27.5kg)

仕様記号 JDNSBB

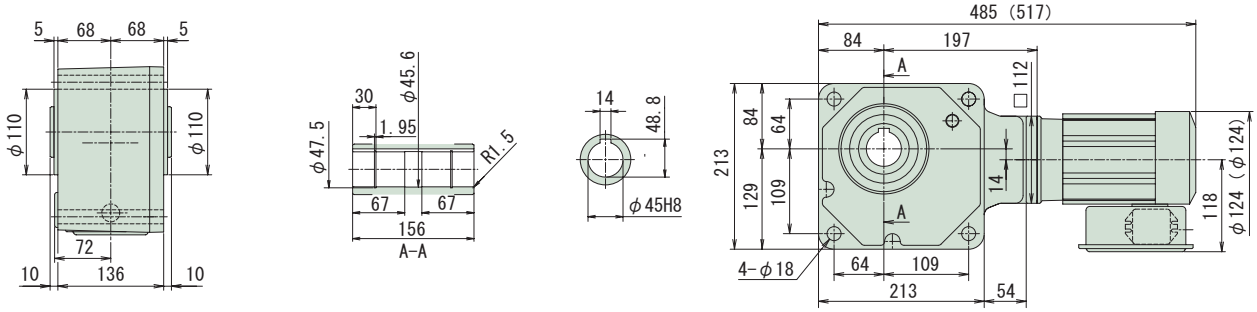

注）1. 出力軸径寸法：寸法公差は、JIS B 0401-1976 "H8" です。
2. 軸端キー寸法：寸法公差は、JIS B 1301-1996 平行キー用溝（普通形）に依っています。
3. 本寸法図の寸法及び質量は、予告無しに変更することがあります。
4. 本製品には、出力軸部用安全カバーが付属されます。安全カバーの寸法等詳細は、技術資料・E19 頁をご参照ください。
5. 取付時にインロー部をご使用される場合は、ご照会ください。

中空軸・RNYM タイプ
0.2kW・単相モータ・屋内形

減速比	出力回転数 r/min 50Hz	出力回転数 r/min 60Hz	容量記号	枠番	補助形式	減速比	出力トルク Tout N·m 50Hz	出力トルク Tout N·m 60Hz	出力トルク Tout kgf·m 50Hz	出力トルク Tout kgf·m 60Hz	SF	出力軸許容ラジアル荷重 Pro N 50Hz	出力軸許容ラジアル荷重 Pro N 60Hz	出力軸許容ラジアル荷重 Pro kgf 50Hz	出力軸許容ラジアル荷重 Pro kgf 60Hz	屋内形寸法図
			（形式記号詳細 B14 頁）													
720	2.01	2.43	RNYM	02	- 1440 - CB (-B) -	720	390	390	39.8	39.8	*	4360	4360	445	445	図 B1
720				02	- 1540 - CB (-B) -	720	732	629	74.6	64.2	*	6230	6230	635	635	図 B2
900	1.61	1.94		02	- 1440 - CB (-B) -	900	390	390	39.8	39.8	*	4360	4360	445	445	図 B1
900				02	- 1540 - CB (-B) -	900	732	732	74.6	74.6	*	6230	6230	635	635	図 B2
1200	1.21	1.46		02	- 1440 - CB (-B) -	1200	390	390	39.8	39.8	*	4360	4360	445	445	図 B1
1200				02	- 1540 - CB (-B) -	1200	732	732	74.6	74.6	*	6230	6230	635	635	図 B2
1440	1.01	1.22		02	- 1440 - CB (-B) -	1440	390	390	39.8	39.8	*	4360	4360	445	445	図 B1
1440				02	- 1540 - CB (-B) -	1440	732	732	74.6	74.6	*	6230	6230	635	635	図 B2

注）1. 出力回転数は、モータ回転数 50Hz：1450r/min, 60Hz：1750r/min としたときの代表値です。詳細は技術資料「モータ部」を参照ください。
2. 出力軸許容ラジアル荷重は、出力軸端より 20mm の位置の値です。
3. 形式及び SF 欄が□になっている機種は、均一負荷、運転時間 10 時間／日における標準組合せです。
4. SF 欄に * が付いている場合は、モータの全容量 kW まで負荷を掛けると過負荷となりますので、出力トルク欄の値以内でご使用ください。
5. （ ）内はブレーキ付の形式を示します。（オプションのワンタッチゆるめ仕様（E61 頁参照）の場合は、"-C" となります。）

仕様記号の詳細は B15 頁をご参照ください。( ) 内はブレーキ付の形式、寸法、質量を示します。

図 B1

RNYM02-1440-CB-720~1440 / 仕様記号
(RNYM02-1440-CB-B-720~1440 / 仕様記号)

質量 17kg(18kg)

仕様記号 JDNSBB

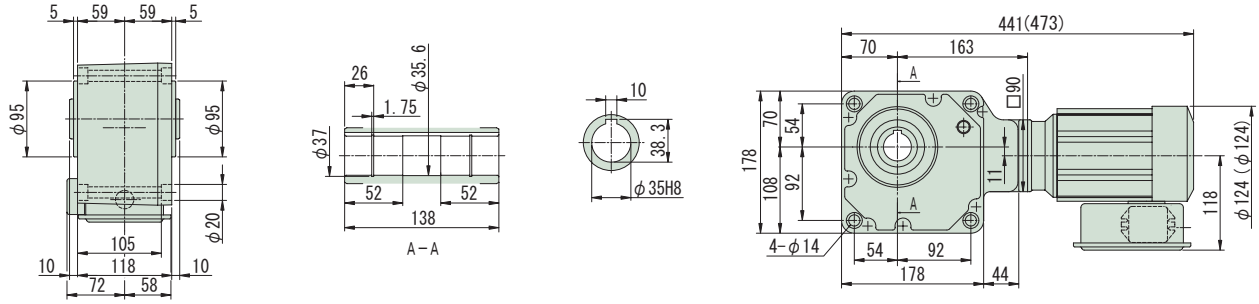

図 B2

RNYM02-1540-CB-720~1440 / 仕様記号
(RNYM02-1540-CB-B-720~1440 / 仕様記号)

質量 26kg(27.5kg)

仕様記号 JDNSBB

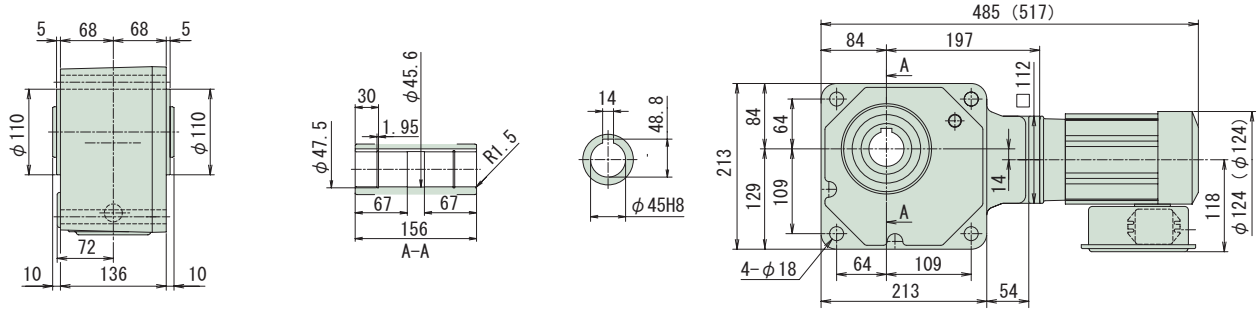

注）1. 出力軸径寸法：寸法公差は、JIS B 0401-1976 "H8" です。
2. 軸端キー寸法：寸法公差は、JIS B 1301-1996 平行キー用溝（普通形）に依っています。
3. 本寸法図の寸法及び質量は、予告無しに変更することがあります。
4. 本製品には、出力軸部用安全カバーが付属されます。安全カバーの寸法等詳細は、技術資料・E19 頁をご参照ください。
5. 取付時にインロー部をご使用される場合は、ご照会ください。

減速比	出力回転数 r/min 50Hz	出力回転数 r/min 60Hz	容量記号 ― 枠番 ― 補助形式 ― 減速比（形式記号詳細 B14 頁）	出力トルク Tout N・m 50Hz	N・m 60Hz	kgf・m 50Hz	kgf・m 60Hz	SF	出力軸許容ラジアル荷重 Pro N 50Hz	N 60Hz	kgf 50Hz	kgf 60Hz	屋内形寸法図
5	290	350	RNYM 05 - 1310 - CB (-B) - 5	11.2	9.29	1.14	0.947	3.85	1470	1370	150	140	図 B3
5			RNYM 05 - 1320 - CB (-B) - 5					2.00					図 B4
7	207	250	RNYM 05 - 1310 - CB (-B) - 7	15.7	13.0	1.60	1.33	3.85	1670	1570	170	160	図 B3
7			RNYM 05 - 1320 - CB (-B) - 7					2.00					図 B4
10	145	175	RNYM 05 - 1310 - CB (-B) - 10	22.4	18.6	2.29	1.89	2.00	1810	1720	185	175	図 B3
10			RNYM 05 - 1320 - CB (-B) - 10					2.00					図 B4
12	121	146	RNYM 05 - 1320 - CB (-B) - 12	26.9	22.3	2.74	2.27	2.00	1910	1810	195	185	図 B4
15	96.7	117	RNYM 05 - 1320 - CB (-B) - 15	33.6	27.9	3.43	2.84	2.00	2060	1960	210	200	図 B4
20	72.5	87.5	RNYM 05 - 1320 - CB (-B) - 20	44.8	37.2	4.57	3.79	2.00	2260	2160	230	220	図 B4
25	58.0	70.0	RNYM 05 - 1320 - CB (-B) - 25	56.1	46.4	5.72	4.74	2.00	2350	2260	240	230	図 B4
30	48.3	58.3	RNYM 05 - 1320 - CB (-B) - 30	67.3	55.7	6.86	5.68	2.00	2450	2350	250	240	図 B4
40	36.3	43.8	RNYM 05 - 1420 - CB (-B) - 40	89.7	74.3	9.14	7.58	2.00	3970	3820	405	390	図 B5
50	29.0	35.0	RNYM 05 - 1420 - CB (-B) - 50	112	92.9	11.4	9.47	2.00	4170	4020	425	410	図 B5
60	24.2	29.2	RNYM 05 - 1420 - CB (-B) - 60	135	111	13.7	11.4	2.00	4310	4170	440	425	図 B5

注）1. 出力回転数は、モータ回転数 50Hz：1450r/min, 60Hz：1750r/min としたときの代表値です。詳細は技術資料「モータ部」を参照ください。
2. 出力軸許容ラジアル荷重は、出力軸端より 20mm の位置の値です。
3.（ ）内はブレーキ付の形式を示します。（オプションのワンタッチゆるめ仕様（E61 頁参照）の場合は、"-C" となります。）

仕様記号の詳細は B15 頁をご参照ください。( ) 内はブレーキ付の形式、寸法、質量を示します。

図 B3 RNYM05-1310-CB-5~10 / 仕様記号
(RNYM05-1310-CB-B-5~10 / 仕様記号) 質量 13kg(16kg) 仕様記号 JDNSBB

図 B4 RNYM05-1320-CB-5~30 / 仕様記号
(RNYM05-1320-CB-B-5~30 / 仕様記号) 質量 15kg(17kg) 仕様記号 JDNSBB

図 B5 RNYM05-1420-CB-40~60 / 仕様記号
(RNYM05-1420-CB-B-40~60 / 仕様記号) 質量 18kg(20kg) 仕様記号 JDNSBB

注）1. 出力軸径寸法：寸法公差は、JIS B 0401-1976 "H8" です。
2. 軸端キー寸法：寸法公差は、JIS B 1301-1996 平行キー用溝（普通形）に依っています。
3. 本寸法図の寸法及び質量は、予告無しに変更することがあります。
4. 本製品には、出力軸部用安全カバーが付属されます。安全カバーの寸法等詳細は、技術資料・E19 頁をご参照ください。
5. 取付時にインロー部をご使用される場合は、ご照会ください。

中空軸・RNYM タイプ
0.4kW・単相モータ・屋内形

減速比	出力回転数 r/min 50Hz	出力回転数 r/min 60Hz	容量記号	枠番	補助形式	減速比	出力トルク Tout N·m 50Hz	出力トルク Tout N·m 60Hz	出力トルク Tout kgf·m 50Hz	出力トルク Tout kgf·m 60Hz	SF	出力軸許容ラジアル荷重 Pro N 50Hz	出力軸許容ラジアル荷重 Pro N 60Hz	出力軸許容ラジアル荷重 Pro kgf 50Hz	出力軸許容ラジアル荷重 Pro kgf 60Hz	屋内形寸法図
			（形式記号詳細 B14 頁）													
80	18.1	21.9	RNYM	1530	CB (-B)	80	179	149	18.3	15.2	2.00	6230	6130	635	625	図 B1
100	14.5	17.5	05	1530	CB (-B)	100	224	186	22.9	18.9	2.00	6230	6230	635	635	
120	12.1	14.6	05	1530	CB (-B)	120	269	223	27.4	22.7	2.00	6230	6230	635	635	
150	9.67	11.7	05	1530	CB (-B)	150	336	279	34.3	28.4	2.00	6230	6230	635	635	
200	7.25	8.75	05	1530	CB (-B)	200	448	372	45.7	37.9	1.63	6230	6230	635	635	
240	6.04	7.29	05	1530	CB (-B)	240	538	446	54.9	45.5	1.36	6230	6230	635	635	
300	4.83	5.83	05	1640	CB (-B)	300	630	525	64.6	53.5	2.00	9810	9810	1000	1000	図 B2
360	4.03	4.86	05	1640	CB (-B)	360	760	630	77.5	64.2	1.95	9810	9810	1000	1000	
480	3.02	3.65	05	1640	CB (-B)	480	1010	840	103	85.6	1.46	9810	9810	1000	1000	
600	2.42	2.92	05	1640	CB (-B)	600	1270	1050	129	107	1.17	9810	9810	1000	1000	
720	2.01	2.43	05	1640	CB (-B)	720	1480	1260	151	128	*	9810	9810	1000	1000	
900	1.61	1.94	05	1640	CB (-B)	900	1480	1480	151	151	*	9810	9810	1000	1000	
1200	1.21	1.46	05	1640	CB (-B)	1200	1480	1480	151	151	*	9810	9810	1000	1000	
1440	1.01	1.22	05	1640	CB (-B)	1440	1480	1480	151	151	*	9810	9810	1000	1000	

注）1. 出力回転数は、モータ回転数 50Hz：1450r/min, 60Hz：1750r/min としたときの代表値です。詳細は技術資料「モータ部」を参照ください。
2. 出力軸許容ラジアル荷重は、出力軸端より 20mm の位置の値です。
3. SF 欄に * が付いている場合は、モータの全容量 kW まで負荷を掛けると過負荷となりますので、出力トルク欄の値以内でご使用ください。
4.（ ）内はブレーキ付の形式を示します。（オプションのワンタッチゆるめ仕様（E61 頁参照）の場合は、"-C" となります。）

仕様記号の詳細は B15 頁をご参照ください。( ) 内はブレーキ付の形式、寸法、質量を示します。

図 B1

RNYM05-1530-CB-80~240 / 仕様記号
(RNYM05-1530-CB-B-80~240 / 仕様記号)

質量 25kg(28kg)

仕様記号 JDNSBB

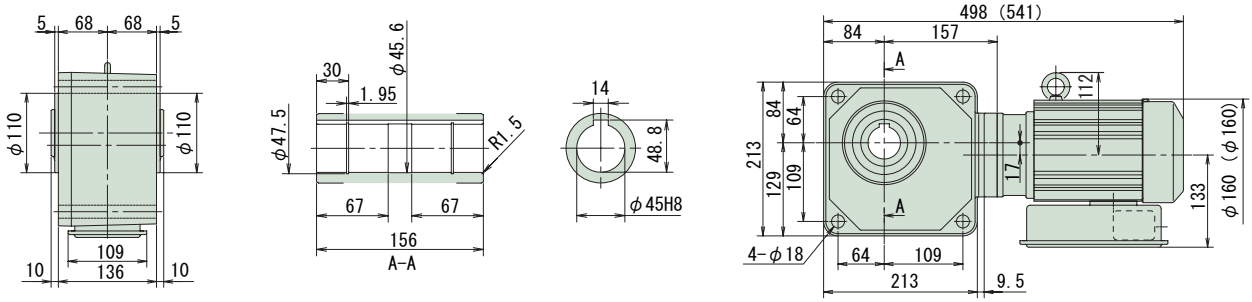

図 B2

RNYM05-1640-CB-300~1440 / 仕様記号
(RNYM05-1640-CB-B-300~1440 / 仕様記号)

質量 68kg(70kg)

仕様記号 JDNSBB

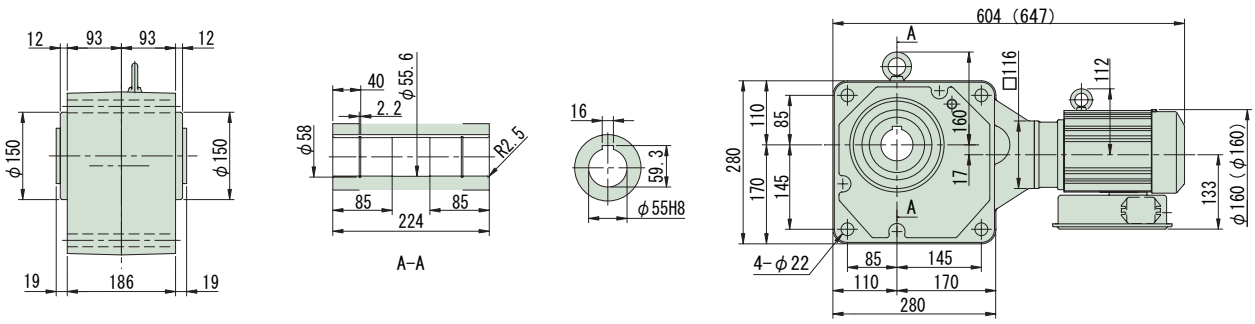

注）1. 出力軸径寸法：寸法公差は、JIS B 0401-1976 "H8" です。
2. 軸端キー寸法：寸法公差は、JIS B 1301-1996 平行キー用溝（普通形）に依っています。
3. 本寸法図の寸法及び質量は、予告無しに変更することがあります。
4. 本製品には、出力軸部用安全カバーが付属されます。安全カバーの寸法等詳細は、技術資料・E19 頁をご参照ください。
5. 取付時にインロー部をご使用される場合は、ご照会ください。

ハイポニックギヤモータ

中空軸

RNYMタイプ

三相インバータ用モータ

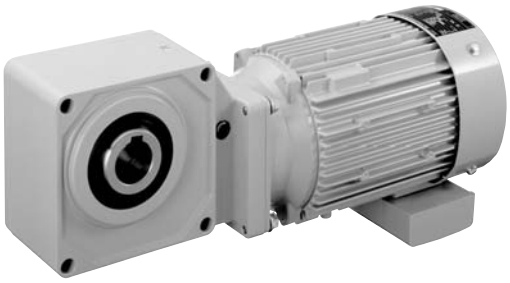

モータ容量	減速比範囲			頁
0.1kW	5	▶	1440	B98
0.2kW	5	▶	1440	B103
0.4kW	5	▶	1440	B108
0.75kW	5	▶	240	B110
1.5kW	5	▶	240	B112
2.2kW	5	▶	60	B114
3.7kW	5	▶	40	B115
5.5kW	5	▶	25	B116
7.5kW	5	▶	20	B117

HYPONIC ギヤモータ RNYM Type

直交軸
中空軸

中空軸・RNYM タイプ
0.1kW・三相インバータ用モータ・屋内形

減速比	出力回転数 r/min 6Hz	60Hz	最高許容回転数	容量記号	枠番	補助形式	減速比	出力トルク Tout N・m 60Hz	kgf・m 60Hz	SF (60Hz)	出力軸許容ラジアル荷重 Pro N 60Hz	kgf 60Hz	屋内形寸法図
				（形式記号詳細 B14 頁）									
5	35.0	350	700 (120Hz)	RNYM	01 - 1110 - AV (-B) -		5	2.32	0.237	4.00	588	60	図 B1
5					01 - 1120 - AV (-B) -		5			2.00			図 B2
7	25.0	250	500 (120Hz)		01 - 1110 - AV (-B) -		7	3.25	0.332	4.00	637	65	図 B1
7					01 - 1120 - AV (-B) -		7			2.00			図 B2
10	17.5	175	350 (120Hz)		01 - 1110 - AV (-B) -		10	4.64	0.474	2.00	735	75	図 B1
10					01 - 1120 - AV (-B) -		10			2.00			図 B2
12	14.6	146	292 (120Hz)		01 - 1120 - AV (-B) -		12	5.57	0.568	2.00	785	80	
15	11.7	117	233 (120Hz)		01 - 1120 - AV (-B) -		15	6.97	0.710	2.00	834	85	図 B2
20	8.75	87.5	175 (120Hz)		01 - 1120 - AV (-B) -		20	9.29	0.947	2.00	932	95	

注）1. 出力回転数は、モータ回転数 60Hz：1750r/min, 6Hz：175r/min としたときの代表値です。詳細は技術資料「モータ部」をご参照ください。
2. 出力軸許容ラジアル荷重は、出力軸端より 20mm の位置の値です。
3. インバータ用モータを使用すると、6Hz ～ 60Hz の範囲で定トルク運転（連続運転）が可能です。基底周波数（60Hz）を超える周波数域は、定出力運転となります。詳細は、E79 頁をご参照ください。（汎用モータをインバータ運転した場合は、低減トルク特性となります。）
4. 弊社製インバータ（HF-320α）を用いてセンサレス運転を行うと、汎用モータで定トルク運転が可能となります。詳細は、E80 頁をご参照ください。
5. （ ）内はブレーキ付の形式を示します。（オプションのワンタッチゆるめ仕様（E61 頁参照）の場合は、"-C" となります。）

仕様記号の□は、200V 級は "2"、400V 級は "4" が入ります。詳細は B15 頁をご参照ください。( ) 内はブレーキ付の形式、寸法、質量を示します。

図 B1

RNYM01-1110-AV-5~10 / 仕様記号
(RNYM01-1110-AV-B-5~10 / 仕様記号)

質量 6.0kg(7.5kg)

仕様記号 | J□NPBB

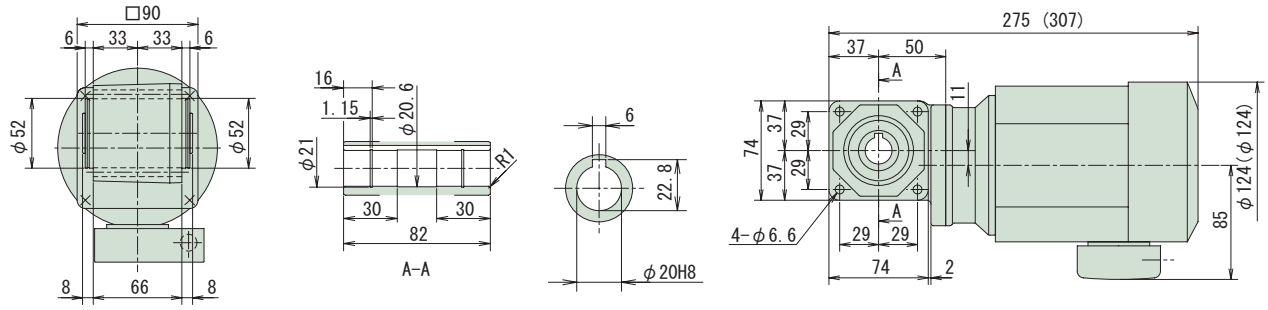

図 B2

RNYM01-1120-AV-5~20 / 仕様記号
(RNYM01-1120-AV-B-5~20 / 仕様記号)

質量 7.0kg(8.5kg)

仕様記号 | J□NPBB

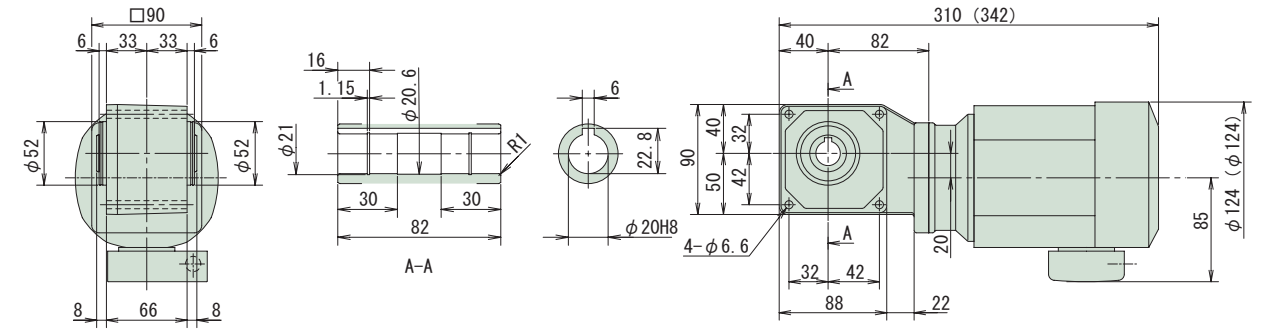

注）1. 出力軸径寸法：寸法公差は、JIS B 0401-1976 "H8" です。
2. 軸端キー寸法：寸法公差は、JIS B 1301-1996 平行キー用溝（普通形）に依っています。
3. 本寸法図の寸法及び質量は、予告無しに変更することがあります。
4. 本製品には、出力軸部用安全カバーが付属されます。安全カバーの寸法等詳細は、技術資料・E19 頁をご参照ください。
5. 取付時にインロー部をご使用される場合は、ご照会ください。

中空軸・RNYM タイプ
0.1kW・三相インバータ用モータ・屋内形

減速比	出力回転数 r/min 6Hz	出力回転数 r/min 60Hz	最高許容回転数	容量記号 − 枠番 − 補助形式 − 減速比（形式記号詳細 B14 頁）		出力トルク Tout N·m 60Hz	出力トルク Tout kgf·m 60Hz	SF (60Hz)	出力軸許容ラジアル荷重 Pro N 60Hz	出力軸許容ラジアル荷重 Pro kgf 60Hz	屋内形寸法図
25	7.00	70.0	140 (120Hz)	RNYM	01 - 1120 - AV (-B) - 25	11.6	1.18	2.00	981	100	図 B3
30	5.83	58.3	117 (120Hz)		01 - 1120 - AV (-B) - 30	13.9	1.42	2.00	1030	105	
40	4.38	43.8	87.5 (120Hz)		01 - 1120 - AV (-B) - 40	18.6	1.89	1.00	1130	115	図 B3
40					01 - 1220 - AV (-B) - 40			2.00	1570	160	図 B4
50	3.50	35.0	70.0 (120Hz)		01 - 1120 - AV (-B) - 50	23.2	2.37	1.00	1230	125	図 B3
50					01 - 1220 - AV (-B) - 50			2.00	1670	170	図 B4
60	2.92	29.2	58.3 (120Hz)		01 - 1120 - AV (-B) - 60	27.9	2.84	1.00	1270	130	図 B3
60					01 - 1220 - AV (-B) - 60			2.00	1720	175	図 B4

注）1. 出力回転数は、モータ回転数 60Hz : 1750r/min, 6Hz : 175r/min としたときの代表値です。詳細は技術資料「モータ部」をご参照ください。
2. 出力軸許容ラジアル荷重は、出力軸端より 20mm の位置の値です。
3. 形式及び SF 欄が□になっている機種は、均一負荷、運転時間 10 時間／日における標準組合せです。
4. インバータ用モータを使用すると、6Hz ～ 60Hz の範囲で定トルク運転（連続運転）が可能です。基底周波数（60Hz）を超える周波数域は、定出力運転となります。詳細は、E79 頁をご参照ください。（汎用モータをインバータ運転した場合は、低減トルク特性となります。）
5. 弊社製インバータ（HF-320 α）を用いてセンサレス運転を行うと、汎用モータで定トルク運転が可能となります。詳細は、E80 頁をご参照ください。
6.（ ）内はブレーキ付の形式を示します。（オプションのワンタッチゆるめ仕様（E61 頁参照）の場合は、"-C" となります。）

仕様記号の□は、200V 級は "2"、400V 級は "4" が入ります。詳細は B15 頁をご参照ください。( ) 内はブレーキ付の形式、寸法、質量を示します。

図 B3 RNYM01-1120-AV-25~60 / 仕様記号
(RNYM01-1120-AV-B-25~60 / 仕様記号)
質量 7.0kg(8.5kg) 仕様記号 J□NPBB

図 B4 RNYM01-1220-AV-40~60 / 仕様記号
(RNYM01-1220-AV-B-40~60 / 仕様記号)
質量 8.5kg(10kg) 仕様記号 J□NPBB

注）1. 出力軸径寸法：寸法公差は、JIS B 0401-1976 "H8" です。
2. 軸端キー寸法：寸法公差は、JIS B 1301-1996 平行キー用溝（普通形）に依っています。
3. 本寸法図の寸法及び質量は、予告無しに変更することがあります。
4. 本製品には、出力軸部用安全カバーが付属されます。安全カバーの寸法等詳細は、技術資料・E19 頁をご参照ください。
5. 取付時にインロー部をご使用される場合は、ご照会ください。

中空軸
中実軸 フランジ取付
中実軸 脚取付
ブレーキ無
ブレーキ付
三 相
単 相
単 相 レバーシブル
三 相 インバータ用
高効率 三相モータ
屋内形
オプション 製 品
屋外形
軽防塵形
防水形
安全増 防爆形
入力 ホロー形
概 要
選定表 寸法図
15W
25W
40W
60W
90W
0.1kW
0.2kW
0.25kW
0.4kW
0.55kW
0.75kW
1.1kW
1.5kW
2.2kW
3.0kW
3.7kW
5.5kW
7.5kW
11kW

中空軸・RNYM タイプ
0.1kW・三相インバータ用モータ・屋内形

減速比	出力回転数 r/min 6Hz	60Hz	最高許容回転数	容量記号	枠番	補助形式	減速比	出力トルク Tout N・m 60Hz	kgf・m 60Hz	SF (60Hz)	出力軸許容ラジアル荷重 Pro N 60Hz	kgf 60Hz	屋内形寸法図
				（形式記号詳細 B14 頁）									
80	2.19	21.9	43.8 (120Hz)	RNYM	01	1230 - AV (-B)	- 80	37.2	3.79	1.00	1770	180	図 B1
80					01	1330 - AV (-B)	- 80			2.00	2940	300	図 B2
100	1.75	17.5	35.0 (120Hz)		01	1230 - AV (-B)	- 100	46.4	4.74	1.00	1770	180	図 B1
100					01	1330 - AV (-B)	- 100			2.00	3040	310	図 B2
120	1.46	14.6	29.2 (120Hz)		01	1230 - AV (-B)	- 120	55.7	5.68	1.00	1810	185	図 B1
120					01	1330 - AV (-B)	- 120			2.00	3090	315	図 B2
150	1.17	11.7	23.3 (120Hz)		01	1230 - AV (-B)	- 150	69.7	7.10	1.00	1810	185	図 B1
150					01	1330 - AV (-B)	- 150			2.00	3090	315	図 B2
200	0.875	8.75	17.5 (120Hz)		01	1230 - AV (-B)	- 200	92.9	9.47	1.00	1810	185	図 B1
200					01	1330 - AV (-B)	- 200			2.00	3090	315	図 B2
240	0.729	7.29	14.6 (120Hz)		01	1230 - AV (-B)	- 240	98.1	10.0	*	1810	185	図 B1
240					01	1330 - AV (-B)	- 240	111	11.4	1.75	3090	315	図 B2

注）1. 出力回転数は、モータ回転数 60Hz：1750r/min, 6Hz：175r/min としたときの代表値です。詳細は技術資料「モータ部」をご参照ください。
2. 出力軸許容ラジアル荷重は、出力軸端より 20mm の位置の値です。
3. 形式及び SF 欄が □ になっている機種は、均一負荷、運転時間 10 時間／日における標準組合せです。
4. インバータ用モータを使用すると、6Hz ～ 60Hz の範囲で定トルク運転（連続運転）が可能です。基底周波数（60Hz）を超える周波数域は、定出力運転となります。詳細は、E79 頁をご参照ください。（汎用モータをインバータ運転した場合は、低減トルク特性となります。）
5. 弊社製インバータ（HF-320α）を用いてセンサレス運転を行うと、汎用モータで定トルク運転が可能となります。詳細は、E80 頁をご参照ください。
6. SF 欄に * が付いている場合は、モータの全容量 kW まで負荷を掛けると過負荷となりますので、出力トルク欄の値以内でご使用ください。
7. （ ）内はブレーキ付の形式を示します。（オプションのワンタッチゆるめ仕様（E61 頁参照）の場合は、"-C" となります。）

仕様記号の□は、200V 級は "2"、400V 級は "4" が入ります。詳細は B15 頁をご参照ください。( ) 内はブレーキ付の形式、寸法、質量を示します。

図 B1

RNYM01-1230-AV-80~240 / 仕様記号
(RNYM01-1230-AV-B-80~240 / 仕様記号)

質量 8.5kg(10kg)

仕様記号 | J□NPBB

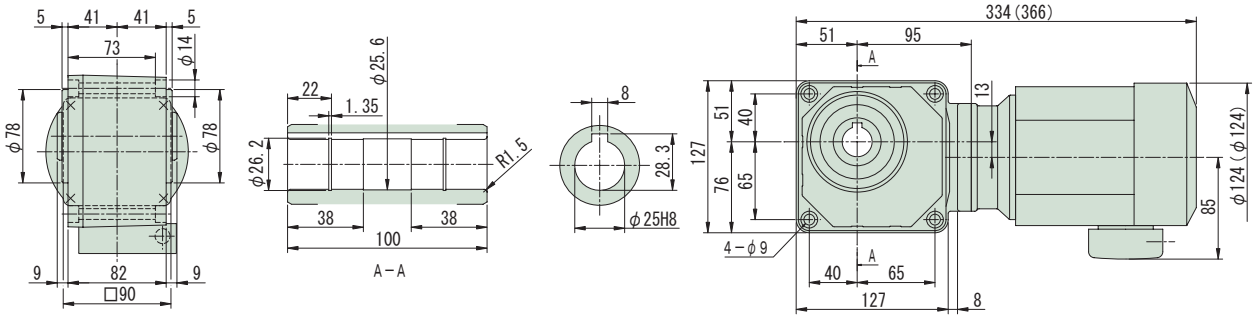

図 B2

RNYM01-1330-AV-80~240 / 仕様記号
(RNYM01-1330-AV-B-80~240 / 仕様記号)

質量 10kg(11kg)

仕様記号 | J□NPBB

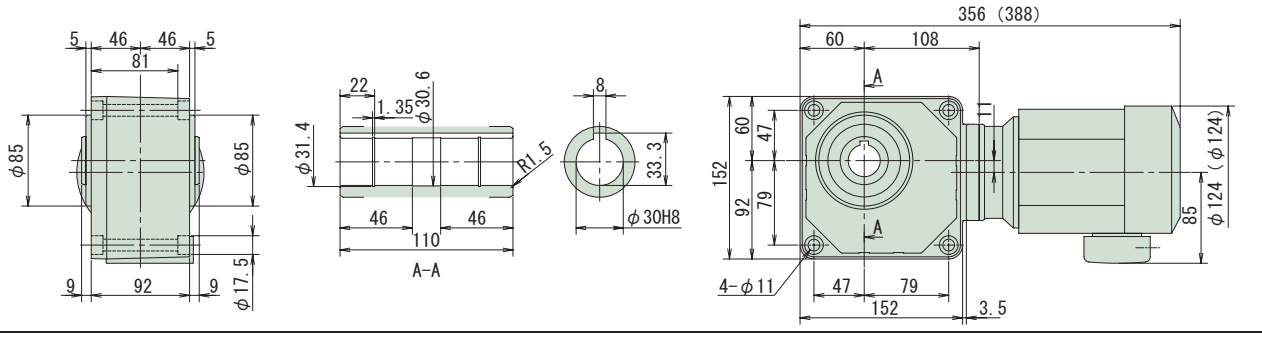

注）1. 出力軸径寸法：寸法公差は、JIS B 0401-1976 "H8" です。
2. 軸端キー寸法：寸法公差は、JIS B 1301-1996 平行キー用溝（普通形）に依っています。
3. 本寸法図の寸法及び質量は、予告無しに変更することがあります。
4. 本製品には、出力軸部用安全カバーが付属されます。安全カバーの寸法等詳細は、技術資料・E19 頁をご参照ください。
5. 取付時にインロー部をご使用される場合は、ご照会ください。

減速比	出力回転数 r/min 6Hz	60Hz	最高許容回転数	容量記号	枠番	補助形式	減速比	出力トルク Tout N·m 60Hz	kgf·m 60Hz	SF (60Hz)	出力軸許容ラジアル荷重 Pro N 60Hz	kgf 60Hz	屋内形寸法図
				（形式記号詳細 B14 頁）									
300	0.583	5.83	11.7 (120Hz)	RNYM	01	1340 - AV (-B)	300	131	13.4	1.00	3090	315	図 B3
300					01	1440 - AV (-B)	300			2.00	4360	445	図 B4
360	0.486	4.86	9.72 (120Hz)		01	1340 - AV (-B)	360	157	16.0	1.00	3090	315	図 B3
360					01	1440 - AV (-B)	360			2.00	4360	445	図 B4
480	0.365	3.65	7.29 (120Hz)		01	1340 - AV (-B)	480	195	19.9	*	3090	315	図 B3
480					01	1440 - AV (-B)	480	210	21.4	1.85	4360	445	図 B4
600	0.292	2.92	5.83 (120Hz)		01	1340 - AV (-B)	600	195	19.9	*	3090	315	図 B3
600					01	1440 - AV (-B)	600	262	26.7	1.48	4360	445	図 B4

注）1. 出力回転数は、モータ回転数 60Hz : 1750r/min, 6Hz : 175r/min としたときの代表値です。詳細は技術資料「モータ部」をご参照ください。
2. 出力軸許容ラジアル荷重は、出力軸端より 20mm の位置の値です。
3. 形式及び SF 欄が □ になっている機種は、均一負荷、運転時間 10 時間／日における標準組合せです。
4. インバータ用モータを使用すると、6Hz ～ 60Hz の範囲で定トルク運転（連続運転）が可能です。基底周波数（60Hz）を超える周波数域は、定出力運転となります。詳細は、E79 頁をご参照ください。（汎用モータをインバータ運転した場合は、低減トルク特性となります。）
5. 弊社製インバータ（HF-320α）を用いてセンサレス運転を行うと、汎用モータで定トルク運転が可能となります。詳細は、E80 頁をご参照ください。
6. SF 欄に * が付いている場合は、モータの全容量 kW まで負荷を掛けると過負荷となりますので、出力トルク欄の値以内でご使用ください。
7. （ ）内はブレーキ付の形式を示します。（オプションのワンタッチゆるめ仕様（E61 頁参照）の場合は、"-C" となります。）

仕様記号の□は、200V 級は "2"、400V 級は "4" が入ります。詳細は B15 頁をご参照ください。( ) 内はブレーキ付の形式、寸法、質量を示します。

図 B3

RNYM01-1340-AV-300~600 / 仕様記号
(RNYM01-1340-AV-B-300~600 / 仕様記号)

質量 11kg(12kg)

仕様記号	J□NPBB

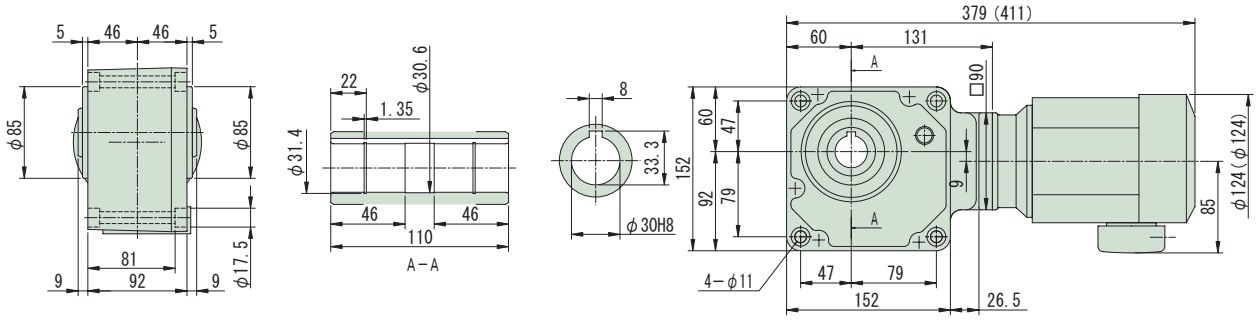

図 B4

RNYM01-1440-AV-300~600 / 仕様記号
(RNYM01-1440-AV-B-300~600 / 仕様記号)

質量 15.5kg(17kg)

仕様記号	J□NPBB

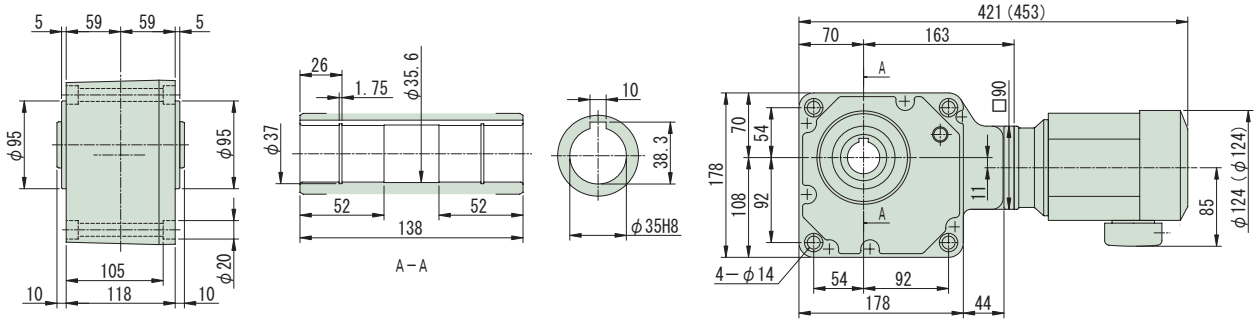

注）1. 出力軸径寸法：寸法公差は、JIS B 0401-1976 "H8" です。
2. 軸端キー寸法：寸法公差は、JIS B 1301-1996 平行キー用溝（普通形）に依っています。
3. 本寸法図の寸法及び質量は、予告無しに変更することがあります。
4. 本製品には、出力軸部用安全カバーが付属されます。安全カバーの寸法等詳細は、技術資料・E19 頁をご参照ください。
5. 取付時にインロー部をご使用される場合は、ご照会ください。

中空軸
中実軸 フランジ取付
中実軸 脚取付
ブレーキ無
ブレーキ付
三　相
単　相
単　相 レバーシブル
三　相 インバータ用
高効率 三相モータ
屋内形
オプション 製　品
屋外形
軽防塵形
防水形
安全増 防爆形
入力 ホロー形
概　要
選定表 寸法図
15W
25W
40W
60W
90W
0.1kW
0.2kW
0.25kW
0.4kW
0.55kW
0.75kW
1.1kW
1.5kW
2.2kW
3.0kW
3.7kW
5.5kW
7.5kW
11kW

中空軸・RNYM タイプ
0.1kW・三相インバータ用モータ・屋内形

減速比	出力回転数 r/min 6Hz	60Hz	最高許容回転数	容量記号	枠番	補助形式	減速比	出力トルク Tout N・m 60Hz	kgf・m 60Hz	SF (60Hz)	出力軸許容ラジアル荷重 Pro N 60Hz	kgf 60Hz	屋内形寸法図
				（形式記号詳細 B14 頁）									
720	0.243	2.43	4.86 (120Hz)	RNYM	01	AV (-B)	720	195	19.9	*	3090	315	図 B1
720					01	AV (-B)	720	315	32.1	1.23	4360	445	図 B2
900	0.194	1.94	3.89 (120Hz)		01	AV (-B)	900	195	19.9	*	3090	315	図 B1
900					01	AV (-B)	900	390	39.8	*	4360	445	図 B2
1200	0.146	1.46	2.92 (120Hz)		01	AV (-B)	1200	195	19.9	*	3090	315	図 B1
1200					01	AV (-B)	1200	390	39.8	*	4360	445	図 B2
1440	0.122	1.22	2.43 (120Hz)		01	AV (-B)	1440	195	19.9	*	3090	315	図 B1
1440					01	AV (-B)	1440	390	39.8	*	4360	445	図 B2

注）1. 出力回転数は、モータ回転数 60Hz：1750r/min, 6Hz：175r/min としたときの代表値です。詳細は技術資料「モータ部」をご参照ください。
2. 出力軸許容ラジアル荷重は、出力軸端より 20mm の位置の値です。
3. 形式及び SF 欄が □ になっている機種は、均一負荷、運転時間 10 時間／日における標準組合せです。
4. インバータ用モータを使用すると、6Hz ～ 60Hz の範囲で定トルク運転（連続運転）が可能です。基底周波数（60Hz）を超える周波数域は、定出力運転となります。詳細は、E79 頁をご参照ください。（汎用モータをインバータ運転した場合は、低減トルク特性となります。）
5. 弊社製インバータ（HF-320α）を用いてセンサレス運転を行うと、汎用モータで定トルク運転が可能となります。詳細は、E80 頁をご参照ください。
6. SF 欄に * が付いている場合は、モータの全容量 kW まで負荷を掛けると過負荷となりますので、出力トルク欄の値以内でご使用ください。
7. （ ）内はブレーキ付の形式を示します。（オプションのワンタッチゆるめ仕様（E61 頁参照）の場合は、"-C" となります。）

仕様記号の□は、200V 級は "2"、400V 級は "4" が入ります。詳細は B15 頁をご参照ください。( ) 内はブレーキ付の形式、寸法、質量を示します。

図 B1

RNYM01-1340-AV-720~1440 / 仕様記号
(RNYM01-1340-AV-B-720~1440 / 仕様記号)

質量 11kg(12kg)

仕様記号 | J□NPBB

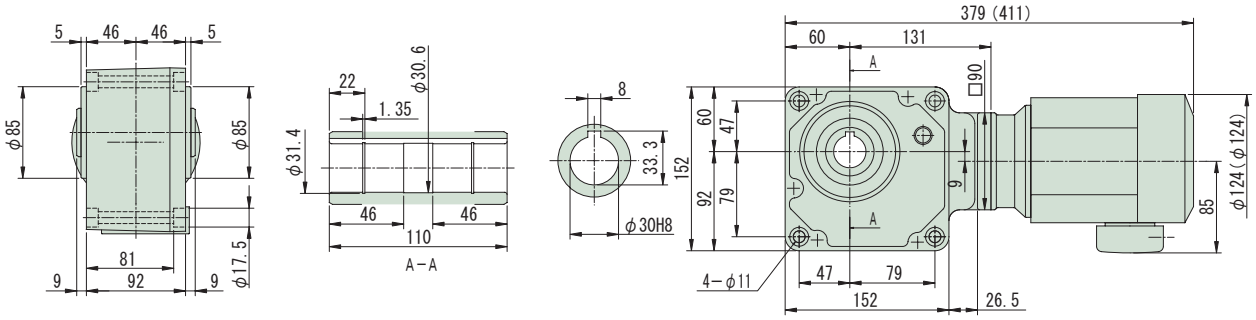

図 B2

RNYM01-1440-AV-720~1440 / 仕様記号
(RNYM01-1440-AV-B-720~1440 / 仕様記号)

質量 15.5kg(17kg)

仕様記号 | J□NPBB

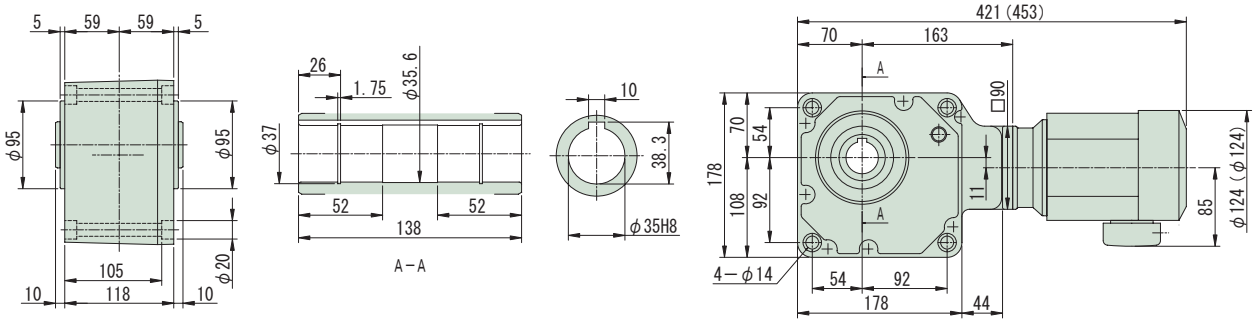

注）1. 出力軸径寸法：寸法公差は、JIS B 0401-1976 "H8" です。
2. 軸端キー寸法：寸法公差は、JIS B 1301-1996 平行キー用溝（普通形）に依っています。
3. 本寸法図の寸法及び質量は、予告無しに変更することがあります。
4. 本製品には、出力軸部用安全カバーが付属されます。安全カバーの寸法等詳細は、技術資料・E19 頁をご参照ください。
5. 取付時にインロー部をご使用される場合は、ご照会ください。

減速比	出力回転数 r/min 6Hz	60Hz	最高許容回転数		容量記号 − 枠番 − 補助形式 − 減速比（形式記号詳細 B14 頁）	出力トルク Tout N·m 60Hz	kgf·m 60Hz	SF (60Hz)	出力軸許容ラジアル荷重 Pro N 60Hz	kgf 60Hz	屋内形寸法図
5	35.0	350	700	(120Hz)	RNYM 02 - 1210 - AV (-B) - 5	4.64	0.474	4.00	834	85	図 B3
5					02 - 1120 - AV (-B) - 5			1.00	588	60	図 B4
5					02 - 1220 - AV (-B) - 5			2.00	834	85	図 B5
7	25.0	250	500	(120Hz)	02 - 1210 - AV (-B) - 7	6.50	0.663	4.00	932	95	図 B3
7					02 - 1120 - AV (-B) - 7			1.00	637	65	図 B4
7					02 - 1220 - AV (-B) - 7			2.00	932	95	図 B5
10	17.5	175	350	(120Hz)	02 - 1210 - AV (-B) - 10	9.29	0.947	2.00	1030	105	図 B3
10					02 - 1120 - AV (-B) - 10			1.00	735	75	図 B4
10					02 - 1220 - AV (-B) - 10			2.00	1030	105	図 B5
12	14.6	146	292	(120Hz)	02 - 1120 - AV (-B) - 12	11.1	1.14	1.00	785	80	図 B4
12					02 - 1220 - AV (-B) - 12			2.00	1080	110	図 B5
15	11.7	117	233	(120Hz)	02 - 1120 - AV (-B) - 15	13.9	1.42	1.00	834	85	図 B4
15					02 - 1220 - AV (-B) - 15			2.00	1180	120	図 B5

注）1. 出力回転数は、モータ回転数 60Hz : 1750r/min, 6Hz : 175r/min としたときの代表値です。詳細は技術資料「モータ部」をご参照ください。
2. 出力軸許容ラジアル荷重は、出力軸端より 20mm の位置の値です。
3. 形式及び SF 欄が□になっている機種は、均一負荷、運転時間 10 時間／日における標準組合せです。
4. インバータ用モータを使用すると、6Hz ～ 60Hz の範囲で定トルク運転（連続運転）が可能です。基底周波数（60Hz）を超える周波数域は、定出力運転となります。詳細は、E79 頁をご参照ください。（汎用モータをインバータ運転した場合は、低減トルク特性となります。）
5. 弊社製インバータ（HF-320α）を用いてセンサレス運転を行うと、汎用モータで定トルク運転が可能となります。詳細は、E80 頁をご参照ください。
6. （ ）内はブレーキ付の形式を示します。（オプションのワンタッチゆるめ仕様（E61 頁参照）の場合は、"-C" となります。）

仕様記号の□は、200V 級は "2"、400V 級は "4" が入ります。詳細は B15 頁をご参照ください。( ) 内はブレーキ付の形式、寸法、質量を示します。

図 B3

RNYM02-1210-AV-5~10 / 仕様記号
(RNYM02-1210-AV-B-5~10 / 仕様記号)

質量 9.0kg(10kg)

仕様記号 | J□NPBB

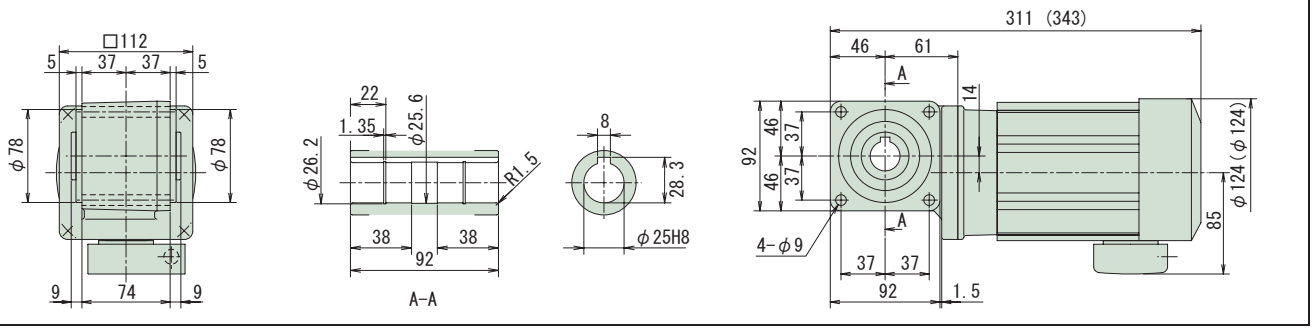

図 B4

RNYM02-1120-AV-5~15 / 仕様記号
(RNYM02-1120-AV-B-5~15 / 仕様記号)

質量 8.0kg(9.0kg)

仕様記号 | J□NPBB

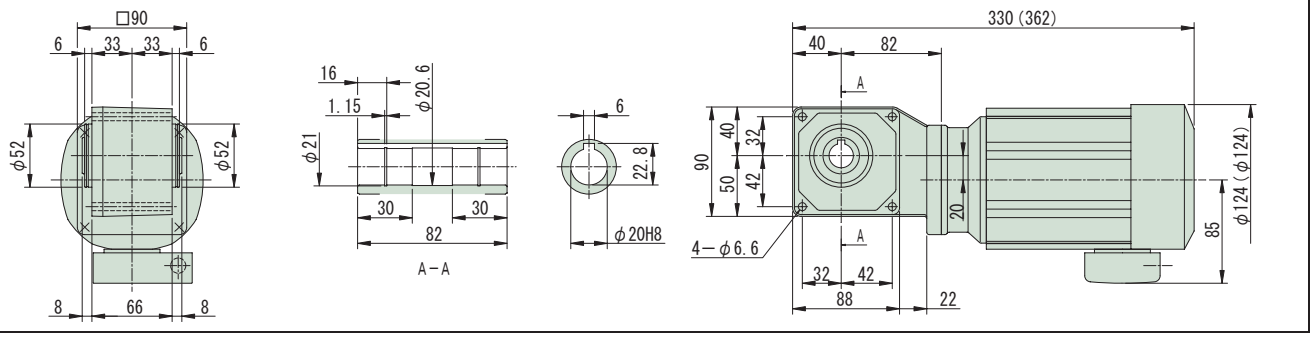

図 B5

RNYM02-1220-AV-5~15 / 仕様記号
(RNYM02-1220-AV-B-5~15 / 仕様記号)

質量 9.5kg(11kg)

仕様記号 | J□NPBB

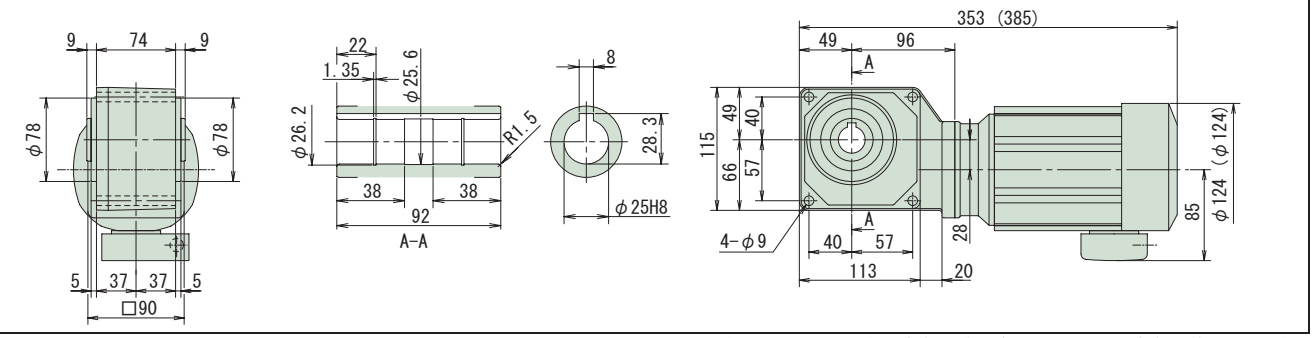

注）1. 出力軸径寸法：寸法公差は、JIS B 0401-1976 "H8" です。
2. 軸端キー寸法：寸法公差は、JIS B 1301-1996 平行キー用溝（普通形）に依っています。
3. 本寸法図の寸法及び質量は、予告無しに変更することがあります。
4. 本製品には、出力軸部用安全カバーが付属されます。安全カバーの寸法等詳細は、技術資料・E19 頁をご参照ください。
5. 取付時にインロー部をご使用される場合は、ご照会ください。

中空軸・RNYM タイプ
0.2kW・三相インバータ用モータ・屋内形

減速比	出力回転数 r/min 6Hz	60Hz	最高許容回転数	容量記号	枠番	補助形式	減速比（形式記号詳細 B14 頁）	出力トルク Tout N・m 60Hz	kgf・m 60Hz	SF (60Hz)	出力軸許容ラジアル荷重 Pro N 60Hz	kgf 60Hz	屋内形寸法図
20	8.75	87.5	175 (120Hz)	RNYM	02	1120 AV (-B)	20	18.6	1.89	1.00	932	95	図 B1
20					02	1220 AV (-B)	20			2.00	1320	135	図 B2
25	7.00	70.0	140 (120Hz)		02	1120 AV (-B)	25	23.2	2.37	1.00	981	100	図 B1
25					02	1220 AV (-B)	25			2.00	1370	140	図 B2
30	5.83	58.3	117 (120Hz)		02	1120 AV (-B)	30	27.9	2.84	1.00	1030	105	図 B1
30					02	1220 AV (-B)	30			2.00	1470	150	図 B2
40	4.38	43.8	87.5 (120Hz)		02	1220 AV (-B)	40	37.2	3.79	1.00	1570	160	図 B2
40					02	1320 AV (-B)	40			2.00	2550	260	図 B3
50	3.50	35.0	70.0 (120Hz)		02	1220 AV (-B)	50	46.4	4.74	1.00	1670	170	図 B2
50					02	1320 AV (-B)	50			2.00	2750	280	図 B3
60	2.92	29.2	58.3 (120Hz)		02	1220 AV (-B)	60	55.7	5.68	1.00	1720	175	図 B2
60					02	1320 AV (-B)	60			2.00	2840	290	図 B3

注）1. 出力回転数は、モータ回転数 60Hz：1750r/min, 6Hz：175r/min としたときの代表値です。詳細は技術資料「モータ部」をご参照ください。
2. 出力軸許容ラジアル荷重は、出力軸端より 20mm の位置の値です。
3. 形式及び SF 欄が□になっている機種は、均一負荷、運転時間 10 時間／日における標準組合せです。
4. インバータ用モータを使用すると、6Hz ～ 60Hz の範囲で定トルク運転（連続運転）が可能です。基底周波数（60Hz）を超える周波数域は、定出力運転となります。詳細は、E79 頁をご参照ください。（汎用モータをインバータ運転した場合は、低減トルク特性となります。）
5. 弊社製インバータ（HF-320α）を用いてセンサレス運転を行うと、汎用モータで定トルク運転が可能となります。詳細は、E80 頁をご参照ください。
6. （ ）内はブレーキ付の形式を示します。（オプションのワンタッチゆるめ仕様（E61 頁参照）の場合は、"-C" となります。）

仕様記号の□は、200V 級は "2"、400V 級は "4" が入ります。詳細は B15 頁をご参照ください。( ) 内はブレーキ付の形式、寸法、質量を示します。

図 B1
RNYM02-1120-AV-20~30 / 仕様記号
(RNYM02-1120-AV-B-20~30 / 仕様記号)
質量 8.0kg(9.0kg)
仕様記号 J□NPBB

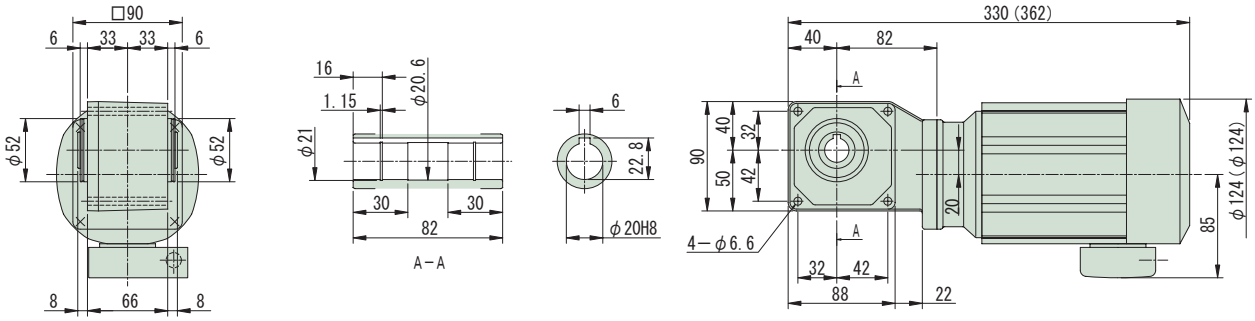

図 B2
RNYM02-1220-AV-20~60 / 仕様記号
(RNYM02-1220-AV-B-20~60 / 仕様記号)
質量 9.5kg(11kg)
仕様記号 J□NPBB

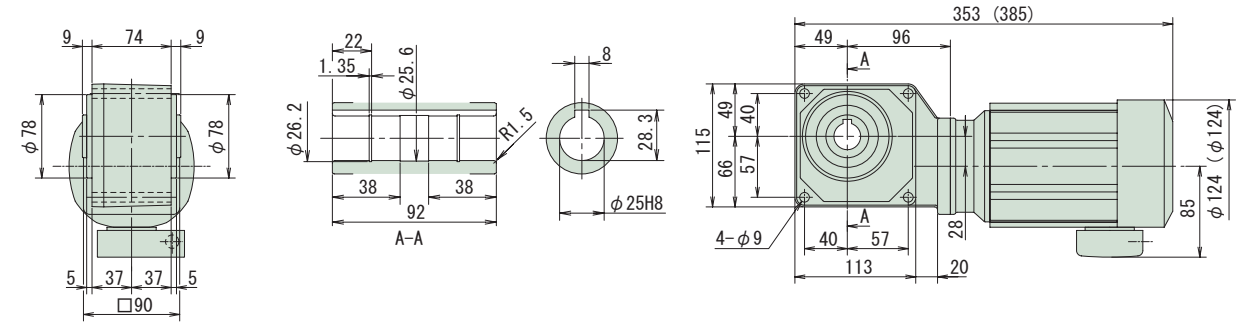

図 B3
RNYM02-1320-AV-40~60 / 仕様記号
(RNYM02-1320-AV-B-40~60 / 仕様記号)
質量 11kg(13kg)
仕様記号 J□NPBB

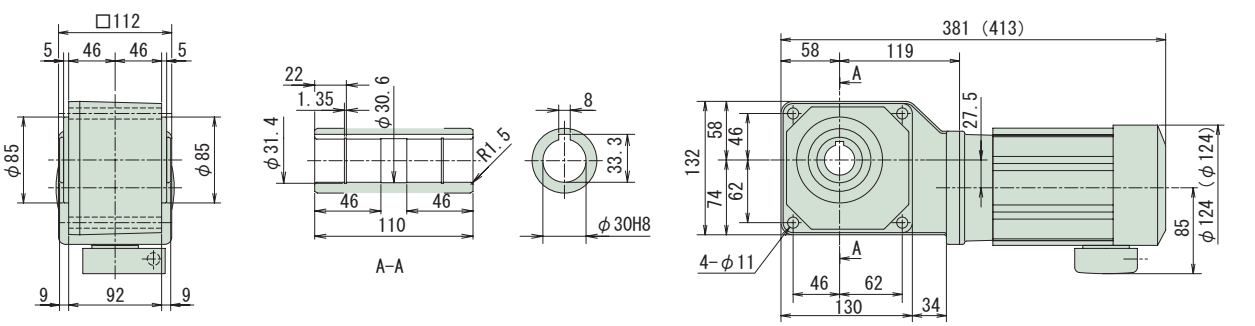

注）1. 出力軸径寸法：寸法公差は、JIS B 0401-1976 "H8" です。
2. 軸端キー寸法：寸法公差は、JIS B 1301-1996 平行キー用溝（普通形）に依っています。
3. 本寸法図の寸法及び質量は、予告無しに変更することがあります。
4. 本製品には、出力軸部用安全カバーが付属されます。安全カバーの寸法等詳細は、技術資料・E19 頁をご参照ください。
5. 取付時にインロー部をご使用される場合は、ご照会ください。

中空軸・RNYM タイプ
0.2kW・三相インバータ用モータ・屋内形

減速比	出力回転数 r/min 6Hz	60Hz	最高許容回転数	容量記号 － 枠番 － 補助形式 － 減速比（形式記号詳細 B14 頁）						出力トルク Tout N·m 60Hz	kgf·m 60Hz	SF (60Hz)	出力軸許容ラジアル荷重 Pro N 60Hz	kgf 60Hz	屋内形寸法図
80	2.19	21.9	43.8 (120Hz)	RNYM	02	1330	AV	(-B)	80	74.3	7.58	1.00	2940	300	図 B4
80					02	1430	AV	(-B)	80			2.00	4270	435	図 B5
100	1.75	17.5	35.0 (120Hz)		02	1330	AV	(-B)	100	92.9	9.47	1.00	3040	310	図 B4
100					02	1430	AV	(-B)	100			2.00	4360	445	図 B5
120	1.46	14.6	29.2 (120Hz)		02	1330	AV	(-B)	120	111	11.4	1.00	3090	315	図 B4
120					02	1430	AV	(-B)	120			2.00	4360	445	図 B5
150	1.17	11.7	23.3 (120Hz)		02	1330	AV	(-B)	150	139	14.2	1.00	3090	315	図 B4
150					02	1430	AV	(-B)	150			2.00	4360	445	図 B5
200	0.875	8.75	17.5 (120Hz)		02	1330	AV	(-B)	200	186	18.9	1.00	3090	315	図 B4
200					02	1430	AV	(-B)	200			2.00	4360	445	図 B5
240	0.729	7.29	14.6 (120Hz)		02	1330	AV	(-B)	240	195	19.9	*	3090	315	図 B4
240					02	1430	AV	(-B)	240	223	22.7	1.75	4360	445	図 B5

注）1. 出力回転数は、モータ回転数 60Hz：1750r/min, 6Hz：175r/min としたときの代表値です。詳細は技術資料「モータ部」をご参照ください。
2. 出力軸許容ラジアル荷重は、出力軸端より 20mm の位置の値です。
3. 形式及び SF 欄が ▢ になっている機種は、均一負荷、運転時間 10 時間／日における標準組合せです。
4. インバータ用モータを使用すると、6Hz ～ 60Hz の範囲で定トルク運転（連続運転）が可能です。基底周波数（60Hz）を超える周波数域は、定出力運転となります。詳細は、E79 頁をご参照ください。（汎用モータをインバータ運転した場合は、低減トルク特性となります。）
5. 弊社製インバータ（HF-320α）を用いてセンサレス運転を行うと、汎用モータで定トルク運転が可能となります。詳細は、E80 頁をご参照ください。
6. SF 欄に * が付いている場合は、モータの全容量 kW まで負荷を掛けると過負荷となりますので、出力トルク欄の値以内でご使用ください。
7.（ ）内はブレーキ付の形式を示します。（オプションのワンタッチゆるめ仕様（E61 頁参照）の場合は、"-C" となります。）

仕様記号の□は、200V 級は "2"、400V 級は "4" が入ります。詳細は B15 頁をご参照ください。( ) 内はブレーキ付の形式、寸法、質量を示します。

図 B4

RNYM02-1330-AV-80~240 / 仕様記号
(RNYM02-1330-AV-B-80~240 / 仕様記号)
質量 11kg(12kg)

仕様記号	J□NPBB

図 B5

RNYM02-1430-AV-80~240 / 仕様記号
(RNYM02-1430-AV-B-80~240 / 仕様記号)
質量 16kg(17kg)

仕様記号	J□NPBB

注）1. 出力軸径寸法：寸法公差は、JIS B 0401-1976 "H8" です。
2. 軸端キー寸法：寸法公差は、JIS B 1301-1996 平行キー用溝（普通形）に依っています。
3. 本寸法図の寸法及び質量は、予告無しに変更することがあります。
4. 本製品には、出力軸部用安全カバーが付属されます。安全カバーの寸法等詳細は、技術資料・E19 頁をご参照ください。
5. 取付時にインロー部をご使用される場合は、ご照会ください。

中空軸・RNYM タイプ
0.2kW・三相インバータ用モータ・屋内形

減速比	出力回転数 r/min 6Hz	60Hz	最高許容回転数	容量記号	枠番	補助形式	減速比	出力トルク Tout N・m 60Hz	kgf・m 60Hz	SF (60Hz)	出力軸許容ラジアル荷重 Pro N 60Hz	kgf 60Hz	屋内形寸法図
				（形式記号詳細 B14 頁）									
300	0.583	5.83	11.7 (120Hz)	RNYM	02	1440 - AV (-B)	300	262	26.7	1.00	4360	445	図 B1
300					02	1540 - AV (-B)	300			2.00	6230	635	図 B2
360	0.486	4.86	9.72 (120Hz)		02	1440 - AV (-B)	360	315	32.1	1.00	4360	445	図 B1
360					02	1540 - AV (-B)	360			2.00	6230	635	図 B2
480	0.365	3.65	7.29 (120Hz)		02	1440 - AV (-B)	480	390	39.8	*	4360	445	図 B1
480					02	1540 - AV (-B)	480	420	42.8	1.74	6230	635	図 B2
600	0.292	2.92	5.83 (120Hz)		02	1440 - AV (-B)	600	400	40.8	*	4360	445	図 B1
600					02	1540 - AV (-B)	600	525	53.5	1.39	6230	635	図 B2

注）1. 出力回転数は、モータ回転数 60Hz：1750r/min, 6Hz：175r/min としたときの代表値です。詳細は技術資料「モータ部」をご参照ください。
2. 出力軸許容ラジアル荷重は、出力軸端より 20mm の位置の値です。
3. 形式及び SF 欄が □ になっている機種は、均一負荷、運転時間 10 時間／日における標準組合せです。
4. インバータ用モータを使用すると、6Hz ～ 60Hz の範囲で定トルク運転（連続運転）が可能です。基底周波数（60Hz）を超える周波数域は、定出力運転となります。詳細は、E79 頁をご参照ください。（汎用モータをインバータ運転した場合は、低減トルク特性となります。）
5. 弊社製インバータ（HF-320α）を用いてセンサレス運転を行うと、汎用モータで定トルク運転が可能となります。詳細は、E80 頁をご参照ください。
6. SF 欄に * が付いている場合は、モータの全容量 kW まで負荷を掛けると過負荷となりますので、出力トルク欄の値以内でご使用ください。
7. （ ）内はブレーキ付の形式を示します。（オプションのワンタッチゆるめ仕様（E61 頁参照）の場合は、"-C" となります。）

仕様記号の□は、200V 級は "2"、400V 級は "4" が入ります。詳細は B15 頁をご参照ください。( ) 内はブレーキ付の形式、寸法、質量を示します。

図 B1

RNYM02-1440-AV-300~600 / 仕様記号
(RNYM02-1440-AV-B-300~600 / 仕様記号)

質量 17kg(18kg)

仕様記号 | J□NPBB

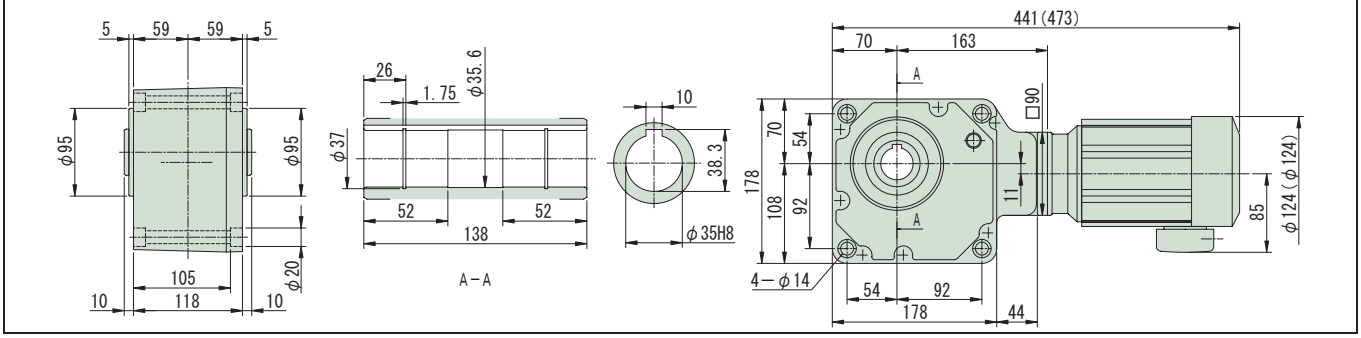

図 B2

RNYM02-1540-AV-300~600 / 仕様記号
(RNYM02-1540-AV-B-300~600 / 仕様記号)

質量 26kg(27.5kg)

仕様記号 | J□NPBB

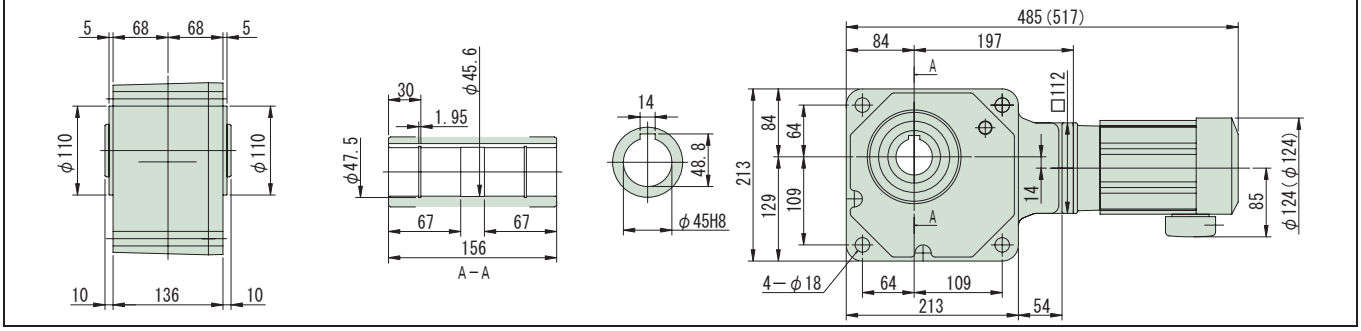

注）1. 出力軸径寸法：寸法公差は、JIS B 0401-1976 "H8" です。
2. 軸端キー寸法：寸法公差は、JIS B 1301-1996 平行キー用溝（普通形）に依っています。
3. 本寸法図の寸法及び質量は、予告無しに変更することがあります。
4. 本製品には、出力軸部用安全カバーが付属されます。安全カバーの寸法等詳細は、技術資料・E19 頁をご参照ください。
5. 取付時にインロー部をご使用される場合は、ご照会ください。

減速比	出力回転数 r/min 6Hz	60Hz	最高許容回転数	容量記号	枠番	補助形式	減速比	出力トルク Tout N·m 60Hz	kgf·m 60Hz	SF (60Hz)	出力軸許容ラジアル荷重 Pro N 60Hz	kgf 60Hz	屋内形寸法図
				（形式記号詳細 B14 頁）									
720				02	1440	AV (-B)	720	410	41.8	*	4360	445	図 B3
720	0.243	2.43	4.86 (120Hz)	02	1540	AV (-B)	720	629	64.2	1.16	6230	635	図 B4
900				02	1440	AV (-B)	900	390	39.8	*	4360	445	図 B3
900	0.194	1.94	3.89 (120Hz)	02	1540	AV (-B)	900	732	74.6	*	6230	635	図 B4
1200				02	1440	AV (-B)	1200	390	39.8	*	4360	445	図 B3
1200	0.146	1.46	2.92 (120Hz)	02	1540	AV (-B)	1200	732	74.6	*	6230	635	図 B4
1440				02	1440	AV (-B)	1440	390	39.8	*	4360	445	図 B3
1440	0.122	1.22	2.43 (120Hz)	02	1540	AV (-B)	1440	732	74.6	*	6230	635	図 B4

注）1. 出力回転数は、モータ回転数 60Hz : 1750r/min, 6Hz : 175r/min としたときの代表値です。詳細は技術資料「モータ部」をご参照ください。
2. 出力軸許容ラジアル荷重は、出力軸端より 20mm の位置の値です。
3. 形式及び SF 欄が □ になっている機種は、均一負荷、運転時間 10 時間／日における標準組合せです。
4. インバータ用モータを使用すると、6Hz ～ 60Hz の範囲で定トルク運転（連続運転）が可能です。基底周波数（60Hz）を超える周波数域は、定出力運転となります。詳細は、E79 頁をご参照ください。（汎用モータをインバータ運転した場合は、低減トルク特性となります。）
5. 弊社製インバータ（HF-320α）を用いてセンサレス運転を行うと、汎用モータで定トルク運転が可能となります。詳細は、E80 頁をご参照ください。
6. SF 欄に * が付いている場合は、モータの全容量 kW まで負荷を掛けると過負荷となりますので、出力トルク欄の値以内でご使用ください。
7. （ ）内はブレーキ付の形式を示します。（オプションのワンタッチゆるめ仕様（E61 頁参照）の場合は、"-C" となります。）

仕様記号の□は、200V 級は "2"、400V 級は "4" が入ります。詳細は B15 頁をご参照ください。( ) 内はブレーキ付の形式、寸法、質量を示します。

図 B3

RNYM02-1440-AV-720~1440 / 仕様記号
(RNYM02-1440-AV-B-720~1440 / 仕様記号)

質量 17kg(18kg)

仕様記号 | J□NPBB

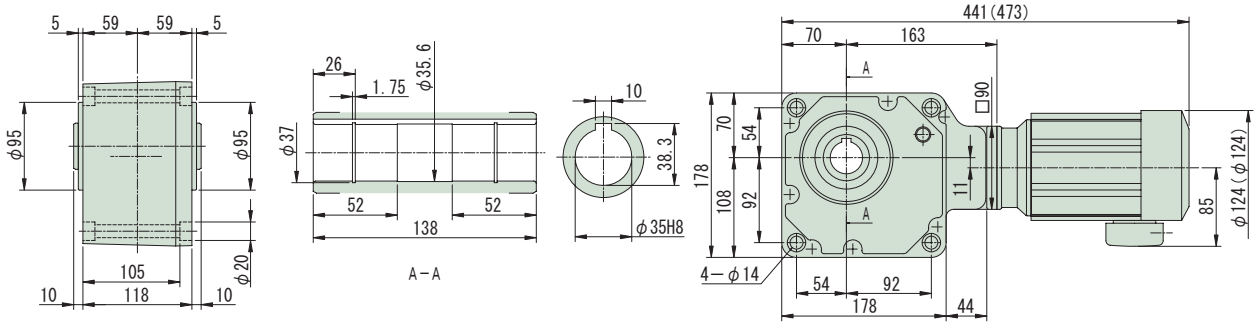

図 B4

RNYM02-1540-AV-720~1440 / 仕様記号
(RNYM02-1540-AV-B-720~1440 / 仕様記号)

質量 26kg(27.5kg)

仕様記号 | J□NPBB

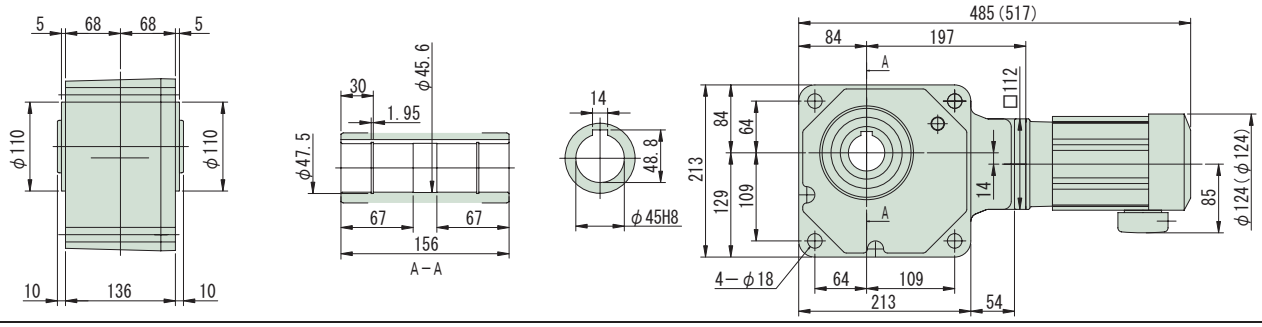

注）1. 出力軸径寸法：寸法公差は、JIS B 0401-1976 "H8" です。
2. 軸端キー寸法：寸法公差は、JIS B 1301-1996 平行キー用溝（普通形）に依っています。
3. 本寸法図の寸法及び質量は、予告無しに変更することがあります。
4. 本製品には、出力軸部用安全カバーが付属されます。安全カバーの寸法等詳細は、技術資料・E19 頁をご参照ください。
5. 取付時にインロー部をご使用される場合は、ご照会ください。

中空軸・RNYM タイプ
0.4kW・三相インバータ用モータ・屋内形

減速比	出力回転数 r/min 6Hz	60Hz	最高許容回転数		容量記号	枠番	補助形式		減速比	出力トルク Tout N・m 60Hz	kgf・m 60Hz	SF (60Hz)	出力軸許容ラジアル荷重 Pro N 60Hz	kgf 60Hz	屋内形寸法図
					（形式記号詳細 B14 頁）										
5	35.0	350	700	(120Hz)	RNYM	05	1310	AV (-B)	5	9.29	0.947	3.85	1370	140	図 B1
5						05	1320	AV (-B)	5			2.00			図 B2
7	25.0	250	500	(120Hz)		05	1310	AV (-B)	7	13.0	1.33	3.85	1570	160	図 B1
7						05	1320	AV (-B)	7			2.00			図 B2
10	17.5	175	350	(120Hz)		05	1310	AV (-B)	10	18.6	1.89	2.00	1720	175	図 B1
10						05	1320	AV (-B)	10			2.00			図 B2
12	14.6	146	292	(120Hz)		05	1320	AV (-B)	12	22.3	2.27	2.00	1810	185	
15	11.7	117	233	(120Hz)		05	1320	AV (-B)	15	27.9	2.84	2.00	1960	200	
20	8.75	87.5	175	(120Hz)		05	1320	AV (-B)	20	37.2	3.79	2.00	2160	220	図 B2
25	7.00	70.0	140	(120Hz)		05	1320	AV (-B)	25	46.4	4.74	2.00	2260	230	
30	5.83	58.3	117	(120Hz)		05	1320	AV (-B)	30	55.7	5.68	2.00	2350	240	
40	4.38	43.8	87.5	(120Hz)		05	1420	AV (-B)	40	74.3	7.58	2.00	3820	390	
50	3.50	35.0	70.0	(120Hz)		05	1420	AV (-B)	50	92.9	9.47	2.00	4020	410	図 B3
60	2.92	29.2	58.3	(120Hz)		05	1420	AV (-B)	60	111	11.4	2.00	4170	425	

注）1. 出力回転数は、モータ回転数 60Hz：1750r/min, 6Hz：175r/min としたときの代表値です。詳細は技術資料「モータ部」をご参照ください。
2. 出力軸許容ラジアル荷重は、出力軸端より 20mm の位置の値です。
3. インバータ用モータを使用すると、6Hz ～ 60Hz の範囲で定トルク運転（連続運転）が可能です。基底周波数（60Hz）を超える周波数域は、定出力運転となります。詳細は、E79 頁をご参照ください。（汎用モータをインバータ運転した場合は、低減トルク特性となります。）
4. 弊社製インバータ（HF-320α）を用いてセンサレス運転を行うと、汎用モータで定トルク運転が可能となります。詳細は、E80 頁をご参照ください。
5. （ ）内はブレーキ付の形式を示します。（オプションのワンタッチゆるめ仕様（E61 頁参照）の場合は、"-C" となります。）

仕様記号の□は、200V 級は "2"、400V 級は "4" が入ります。詳細は B15 頁をご参照ください。( ) 内はブレーキ付の形式、寸法、質量を示します。

図 B1

RNYM05-1310-AV-5~10 / 仕様記号
(RNYM05-1310-AV-B-5~10 / 仕様記号)

質量 13kg(16kg)

仕様記号	J□NSBB

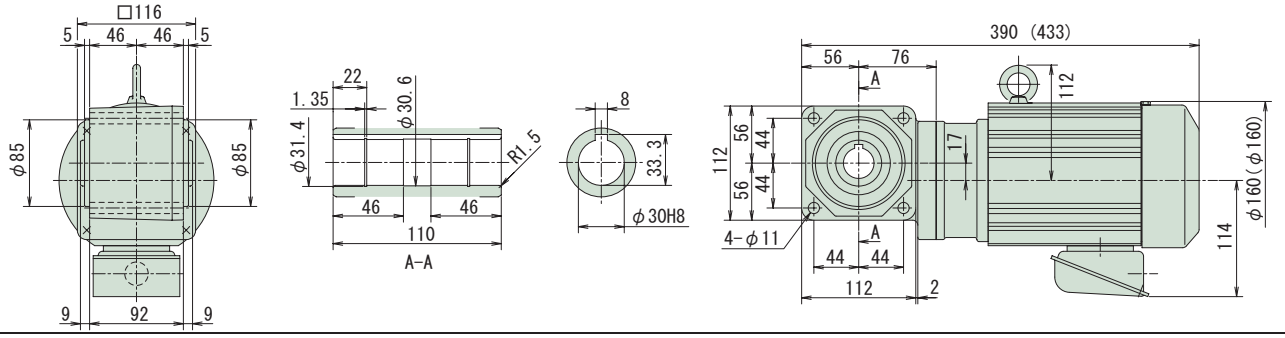

図 B2

RNYM05-1320-AV-5~30 / 仕様記号
(RNYM05-1320-AV-B-5~30 / 仕様記号)

質量 15kg(17kg)

仕様記号	J□NSBB

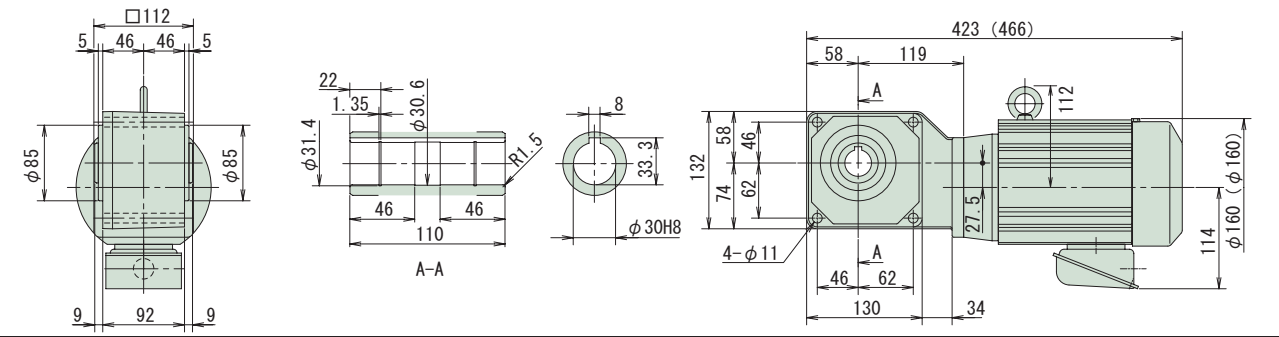

図 B3

RNYM05-1420-AV-40~60 / 仕様記号
(RNYM05-1420-AV-B-40~60 / 仕様記号)

質量 18kg(20kg)

仕様記号	J□NSBB

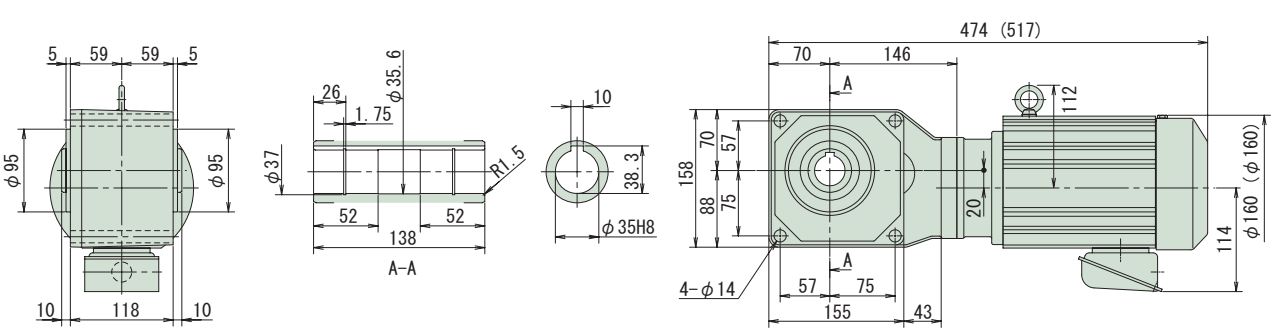

注）1. 出力軸径寸法：寸法公差は、JIS B 0401-1976 "H8" です。
2. 軸端キー寸法：寸法公差は、JIS B 1301-1996 平行キー用溝（普通形）に依っています。
3. 本寸法図の寸法及び質量は、予告無しに変更することがあります。
4. 本製品には、出力軸部用安全カバーが付属されます。安全カバーの寸法等詳細は、技術資料・E19 頁をご参照ください。
5. 取付時にインロー部をご使用される場合は、ご照会ください。

減速比	出力回転数 r/min 6Hz	60Hz	最高許容回転数	容量記号 – 枠番 – 補助形式 – 減速比（形式記号詳細 B14 頁）	出力トルク Tout N·m 60Hz	kgf·m 60Hz	SF (60Hz)	出力軸許容ラジアル荷重 Pro N 60Hz	kgf 60Hz	屋内形寸法図
80	2.19	21.9	43.8 (120Hz)	RNYM 05 - 1530 - AV (-B) - 80	149	15.2	2.00	6130	625	図 B4
100	1.75	17.5	35.0 (120Hz)	05 - 1530 - AV (-B) - 100	186	18.9	2.00	6230	635	
120	1.46	14.6	29.2 (120Hz)	05 - 1530 - AV (-B) - 120	223	22.7	2.00	6230	635	
150	1.17	11.7	23.3 (120Hz)	05 - 1530 - AV (-B) - 150	279	28.4	2.00	6230	635	
200	0.875	8.75	17.5 (120Hz)	05 - 1530 - AV (-B) - 200	372	37.9	1.97	6230	635	
240	0.729	7.29	14.6 (120Hz)	05 - 1530 - AV (-B) - 240	446	45.5	1.64	6230	635	
300	0.583	5.83	11.7 (120Hz)	05 - 1640 - AV (-B) - 300	525	53.5	2.00	9810	1000	図 B5
360	0.486	4.86	9.72 (120Hz)	05 - 1640 - AV (-B) - 360	630	64.2	2.00	9810	1000	
480	0.365	3.65	7.29 (120Hz)	05 - 1640 - AV (-B) - 480	840	85.6	1.76	9810	1000	
600	0.292	2.92	5.83 (120Hz)	05 - 1640 - AV (-B) - 600	1050	107	1.41	9810	1000	
720	0.243	2.43	4.86 (120Hz)	05 - 1640 - AV (-B) - 720	1260	128	1.18	9810	1000	
900	0.194	1.94	3.89 (120Hz)	05 - 1640 - AV (-B) - 900	1480	151	*	9810	1000	
1200	0.146	1.46	2.92 (120Hz)	05 - 1640 - AV (-B) - 1200	1480	151	*	9810	1000	
1440	0.122	1.22	2.43 (120Hz)	05 - 1640 - AV (-B) - 1440	1480	151	*	9810	1000	

注）1. 出力回転数は、モータ回転数 60Hz：1750r/min, 6Hz：175r/min としたときの代表値です。詳細は技術資料「モータ部」をご参照ください。
2. 出力軸許容ラジアル荷重は、出力軸端より 20mm の位置の値です。
3. インバータ用モータを使用すると、6Hz ～ 60Hz の範囲で定トルク運転（連続運転）が可能です。基底周波数（60Hz）を超える周波数域は、定出力運転となります。詳細は、E79 頁をご参照ください。（汎用モータをインバータ運転した場合は、低減トルク特性となります。）
4. 弊社製インバータ（HF-320α）を用いてセンサレス運転を行うと、汎用モータで定トルク運転が可能となります。詳細は、E80 頁をご参照ください。
5. SF 欄に * が付いている場合は、モータの全容量 kW まで負荷を掛けると過負荷となりますので、出力トルク欄の値以内でご使用ください。
6. （ ）内はブレーキ付の形式を示します。（オプションのワンタッチゆるめ仕様（E61 頁参照）の場合は、"-C" となります。）

仕様記号の□は、200V 級は "2"、400V 級は "4" が入ります。詳細は B15 頁をご参照ください。( ) 内はブレーキ付の形式、寸法、質量を示します。

図 B4 RNYM05-1530-AV-80~240 / 仕様記号
(RNYM05-1530-AV-B-80~240 / 仕様記号) 質量 25kg(28kg)

仕様記号 | J□NSBB

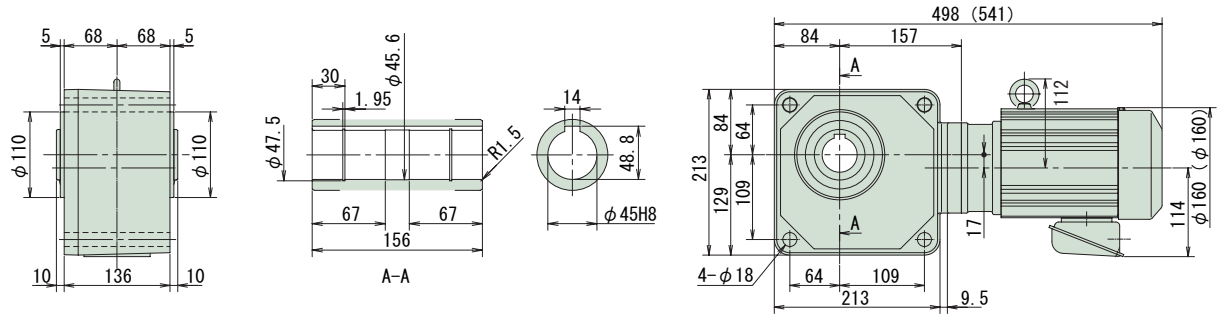

図 B5 RNYM05-1640-AV-300~1440 / 仕様記号
(RNYM05-1640-AV-B-300~1440 / 仕様記号) 質量 68kg(70kg)

仕様記号 | J□NSBB

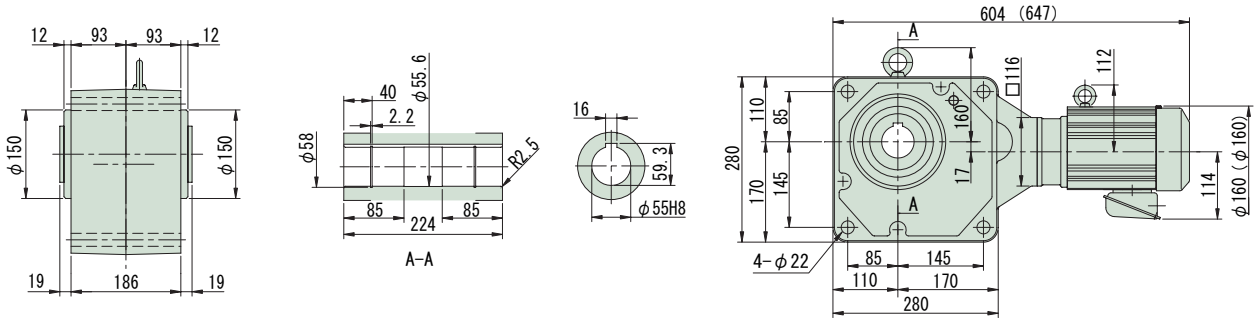

注）1. 出力軸径寸法：寸法公差は、JIS B 0401-1976 "H8" です。
2. 軸端キー寸法：寸法公差は、JIS B 1301-1996 平行キー用溝（普通形）に依っています。
3. 本寸法図の寸法及び質量は、予告無しに変更することがあります。
4. 本製品には、出力軸部用安全カバーが付属されます。安全カバーの寸法等詳細は、技術資料・E19 頁をご参照ください。
5. 取付時にインロー部をご使用される場合は、ご照会ください。

中空軸・RNYM タイプ
0.75kW・三相インバータ用モータ・屋内形

減速比	出力回転数 r/min 6Hz	60Hz	最高許容回転数	容量記号	枠番	補助形式	減速比	出力トルク Tout N·m 60Hz	kgf·m 60Hz	SF (60Hz)	出力軸許容ラジアル荷重 Pro N 60Hz	kgf 60Hz	屋内形寸法図
				（形式記号詳細 B14 頁）									
5	35.0	350	700 (120Hz)	RNYM	1	1410 - AV (-B)	5	17.4	1.78	2.93	2060	210	図 B1
5					1	1420 - AV (-B)	5			2.05			図 B2
7	25.0	250	500 (120Hz)		1	1410 - AV (-B)	7	24.4	2.49	2.93	2300	235	図 B1
7					1	1420 - AV (-B)	7			2.05			図 B2
10	17.5	175	350 (120Hz)		1	1410 - AV (-B)	10	34.8	3.55	2.05	2600	265	図 B1
10					1	1420 - AV (-B)	10			2.05			図 B2
12	14.6	146	292 (120Hz)		1	1420 - AV (-B)	12	41.8	4.26	2.05	2750	280	
15	11.7	117	233 (120Hz)		1	1420 - AV (-B)	15	52.2	5.33	2.05	2940	300	
20	8.75	87.5	175 (120Hz)		1	1420 - AV (-B)	20	69.7	7.10	2.05	3190	325	図 B2
25	7.00	70.0	140 (120Hz)		1	1420 - AV (-B)	25	87.1	8.88	2.05	3380	345	
30	5.83	58.3	117 (120Hz)		1	1420 - AV (-B)	30	104	10.7	2.05	3580	365	
40	4.38	43.8	87.5 (120Hz)		1	1520 - AV (-B)	40	139	14.2	2.05	5540	565	
50	3.50	35.0	70.0 (120Hz)		1	1520 - AV (-B)	50	174	17.8	2.05	5830	595	図 B3
60	2.92	29.2	58.3 (120Hz)		1	1520 - AV (-B)	60	209	21.3	2.05	6030	615	

注）1. 出力回転数は、モータ回転数 60Hz：1750r/min, 6Hz：175r/min としたときの代表値です。詳細は技術資料「モータ部」をご参照ください。
2. 出力軸許容ラジアル荷重は、出力軸端より 20mm の位置の値です。
3. インバータ用モータを使用すると、6Hz ～ 60Hz の範囲で定トルク運転（連続運転）が可能です。基底周波数（60Hz）を超える周波数域は、定出力運転となります。詳細は、E79 頁をご参照ください。（汎用モータをインバータ運転した場合は、低減トルク特性となります。）
4. 弊社製インバータ（HF-320α）を用いてセンサレス運転を行うと、汎用モータで定トルク運転が可能となります。詳細は、E80 頁をご参照ください。
5. （ ）内はブレーキ付の形式を示します。（オプションのワンタッチゆるめ仕様（E61 頁参照）の場合は、"-C" となります。）

仕様記号の□は、200V 級は "2"、400V 級は "4" が入ります。詳細は B15 頁をご参照ください。( ) 内はブレーキ付の形式、寸法、質量を示します。

図 B1

RNYM1-1410-AV-5~10 / 仕様記号
(RNYM1-1410-AV-B-5~10 / 仕様記号)

質量 22kg(26kg)

仕様記号 | J□NSBB

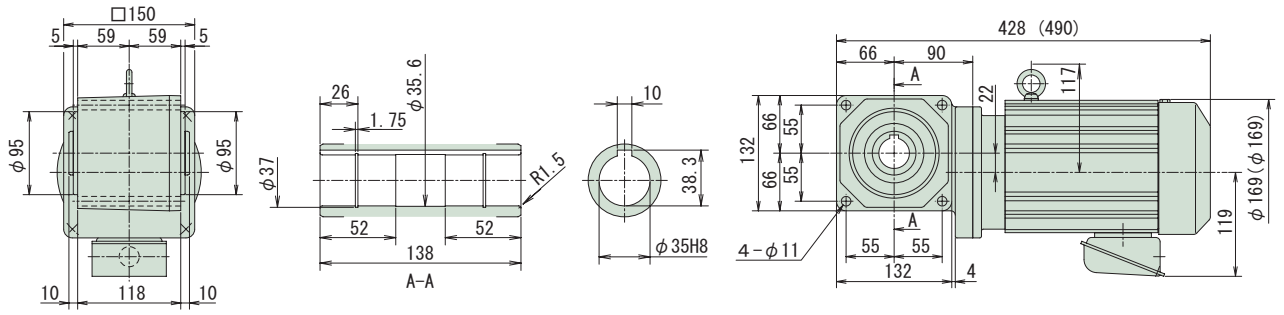

図 B2

RNYM1-1420-AV-5~30 / 仕様記号
(RNYM1-1420-AV-B-5~30 / 仕様記号)

質量 22kg(26kg)

仕様記号 | J□NSBB

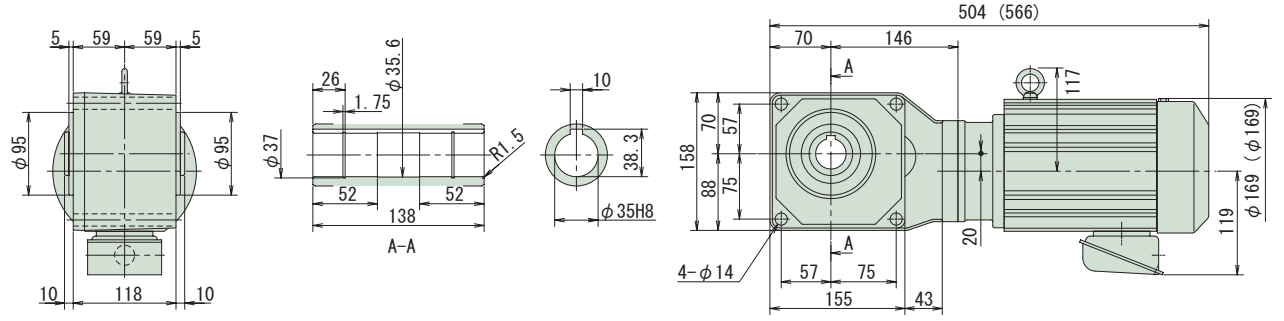

図 B3

RNYM1-1520-AV-40~60 / 仕様記号
(RNYM1-1520-AV-B-40~60 / 仕様記号)

質量 31kg(35kg)

仕様記号 | J□NSBB

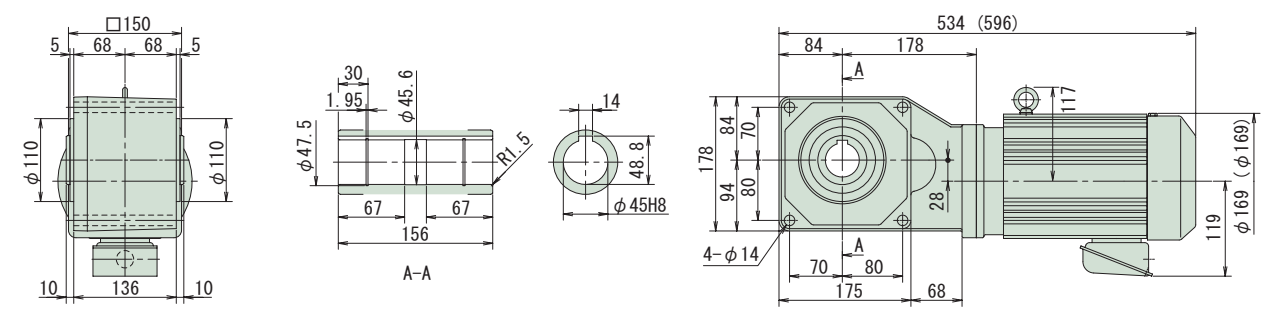

注）1. 出力軸径寸法：寸法公差は、JIS B 0401-1976 "H8" です。
2. 軸端キー寸法：寸法公差は、JIS B 1301-1996 平行キー用溝（普通形）に依っています。
3. 本寸法図の寸法及び質量は、予告無しに変更することがあります。
4. 本製品には、出力軸部用安全カバーが付属されます。安全カバーの寸法等詳細は、技術資料・E19 頁をご参照ください。
5. 取付時にインロー部をご使用される場合は、ご照会ください。

中空軸・RNYM タイプ
0.75kW・三相インバータ用モータ・屋内形

減速比	出力回転数 r/min 6Hz	出力回転数 r/min 60Hz	最高許容回転数		容量記号	枠番	補助形式	減速比	出力トルク Tout N·m 60Hz	出力トルク Tout kgf·m 60Hz	SF (60Hz)	出力軸許容ラジアル荷重 Pro N 60Hz	出力軸許容ラジアル荷重 Pro kgf 60Hz	屋内形寸法図
				（形式記号詳細 B14 頁）										
80	2.19	21.9	43.8 (120Hz)	RNYM	1	- 1531	- AV (-B)	- 80	279	28.4	2.05	6130	625	図 B4
100	1.75	17.5	35.0 (120Hz)	RNYM	1	- 1630	- AV (-B)	- 100	348	35.5	2.93	9810	1000	図 B5
120	1.46	14.6	29.2 (120Hz)	RNYM	1	- 1630	- AV (-B)	- 120	418	42.6	2.93	9810	1000	図 B5
150	1.17	11.7	23.3 (120Hz)	RNYM	1	- 1631	- AV (-B)	- 150	522	53.3	2.83	9810	1000	図 B6
200	0.875	8.75	17.5 (120Hz)	RNYM	1	- 1631	- AV (-B)	- 200	697	71.0	2.13	9810	1000	図 B6
240	0.729	7.29	14.6 (120Hz)	RNYM	1	- 1631	- AV (-B)	- 240	836	85.2	1.77	9810	1000	図 B6

注）1. 出力回転数は、モータ回転数 60Hz：1750r/min, 6Hz：175r/min としたときの代表値です。詳細は技術資料「モータ部」をご参照ください。
2. 出力軸許容ラジアル荷重は、出力軸端より 20mm の位置の値です。
3. インバータ用モータを使用すると、6Hz ～ 60Hz の範囲で定トルク運転（連続運転）が可能です。基底周波数（60Hz）を超える周波数域は、定出力運転となります。詳細は、E79 頁をご参照ください。（汎用モータをインバータ運転した場合は、低減トルク特性となります。）
4. 弊社製インバータ（HF-320α）を用いてセンサレス運転を行うと、汎用モータで定トルク運転が可能となります。詳細は、E80 頁をご参照ください。
5.（ ）内はブレーキ付の形式を示します。（オプションのワンタッチゆるめ仕様（E61 頁参照）の場合は、"-C" となります。）

仕様記号の口は、200V 級は "2"、400V 級は "4" が入ります。詳細は B15 頁をご参照ください。( ) 内はブレーキ付の形式、寸法、質量を示します。

図 B4 RNYM1-1531-AV-80 / 仕様記号
(RNYM1-1531-AV-B-80 / 仕様記号)
質量 30kg(34kg)
仕様記号 J□NSBB

図 B5 RNYM1-1630-AV-100~120 / 仕様記号
(RNYM1-1630-AV-B-100~120 / 仕様記号)
質量 52kg(56kg)
仕様記号 J□NSBB

図 B6 RNYM1-1631-AV-150~240 / 仕様記号
(RNYM1-1631-AV-B-150~240 / 仕様記号)
質量 53kg(57kg)
仕様記号 J□NSBB

注）1. 出力軸径寸法：寸法公差は、JIS B 0401-1976 "H8" です。
2. 軸端キー寸法：寸法公差は、JIS B 1301-1996 平行キー用溝（普通形）に依っています。
3. 本寸法図の寸法及び質量は、予告無しに変更することがあります。
4. 本製品には、出力軸部用安全カバーが付属されます。安全カバーの寸法等詳細は、技術資料・E19 頁をご参照ください。
5. 取付時にインロー部をご使用される場合は、ご照会ください。

中空軸・RNYM タイプ
1.5kW・三相インバータ用モータ・屋内形

減速比	出力回転数 r/min 6Hz	60Hz	最高許容回転数	容量記号	枠番	補助形式	減速比	出力トルク Tout N・m 60Hz	kgf・m 60Hz	SF (60Hz)	出力軸許容ラジアル荷重 Pro N 60Hz	kgf 60Hz	屋内形寸法図
				（形式記号詳細 B14 頁）									
5	35.0	350	467 (80Hz)	RNYM	2	1510	AV (-B) 5	34.8	3.55	3.67	2940	300	図 B1
5			700 (120Hz)		2	1520	AV (-B) 5			1.47			図 B2
7	25.0	250	333 (80Hz)		2	1510	AV (-B) 7	48.8	4.97	2.47	3330	340	図 B1
7			500 (120Hz)		2	1520	AV (-B) 7			1.47			図 B2
10	17.5	175	350 (120Hz)		2	1510	AV (-B) 10	69.7	7.10	1.47	3730	380	図 B1
10					2	1520	AV (-B) 10			1.47			図 B2
12	14.6	146	292 (120Hz)		2	1520	AV (-B) 12	83.6	8.52	1.47	3970	405	
15	11.7	117	233 (120Hz)		2	1520	AV (-B) 15	104	10.7	1.47	4220	430	
20	8.75	87.5	175 (120Hz)		2	1520	AV (-B) 20	139	14.2	1.47	4610	470	図 B2
25	7.00	70.0	140 (120Hz)		2	1520	AV (-B) 25	174	17.8	1.47	4900	500	
30	5.83	58.3	117 (120Hz)		2	1520	AV (-B) 30	209	21.3	1.47	5150	525	
40	4.38	43.8	87.5 (120Hz)		2	1531	AV (-B) 40	279	28.4	1.47	5540	565	
50	3.50	35.0	70.0 (120Hz)		2	1531	AV (-B) 50	348	35.5	1.47	5830	595	図 B3
60	2.92	29.2	58.3 (120Hz)		2	1531	AV (-B) 60	418	42.6	1.47	6030	615	

注）1. 出力回転数は、モータ回転数 60Hz：1750r/min, 6Hz：175r/min としたときの代表値です。詳細は技術資料「モータ部」をご参照ください。
2. 出力軸許容ラジアル荷重は、出力軸端より 20mm の位置の値です。
3. インバータ用モータを使用すると、6Hz ～ 60Hz の範囲で定トルク運転（連続運転）が可能です。基底周波数（60Hz）を超える周波数域は、定出力運転となります。詳細は、E79 頁をご参照ください。（汎用モータをインバータ運転した場合は、低減トルク特性となります。）
4. 弊社製インバータ（HF-320α）を用いてセンサレス運転を行うと、汎用モータで定トルク運転が可能となります。詳細は、E80 頁をご参照ください。
5. （ ）内はブレーキ付の形式を示します。（オプションのワンタッチゆるめ仕様（E61 頁参照）の場合は、"-C" となります。）

仕様記号の□は、200V 級は "2"、400V 級は "4" が入ります。詳細は B15 頁をご参照ください。( ) 内はブレーキ付の形式、寸法、質量を示します。

図 B1

RNYM2-1510-AV-5~10 / 仕様記号
(RNYM2-1510-AV-B-5~10 / 仕様記号)

質量 29kg(35kg)

仕様記号 | J□NSBB

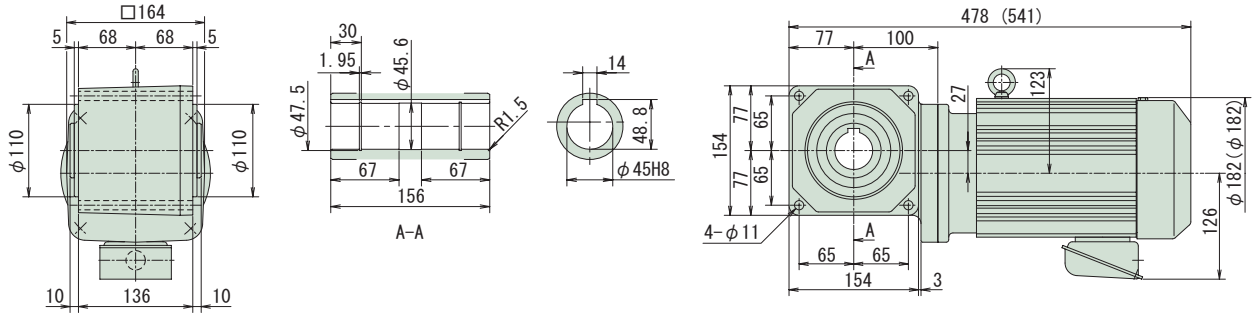

図 B2

RNYM2-1520-AV-5~30 / 仕様記号
(RNYM2-1520-AV-B-5~30 / 仕様記号)

質量 34kg(39kg)

仕様記号 | J□NSBB

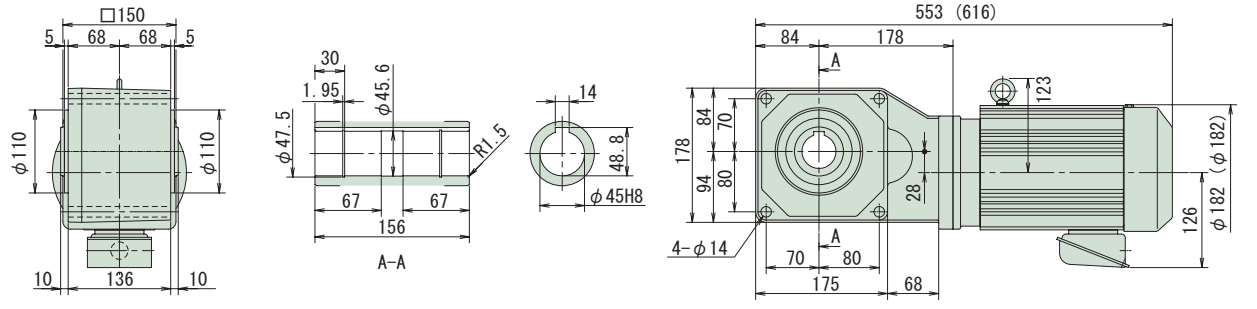

図 B3

RNYM2-1531-AV-40~60 / 仕様記号
(RNYM2-1531-AV-B-40~60 / 仕様記号)

質量 34kg(39kg)

仕様記号 | J□NSBB

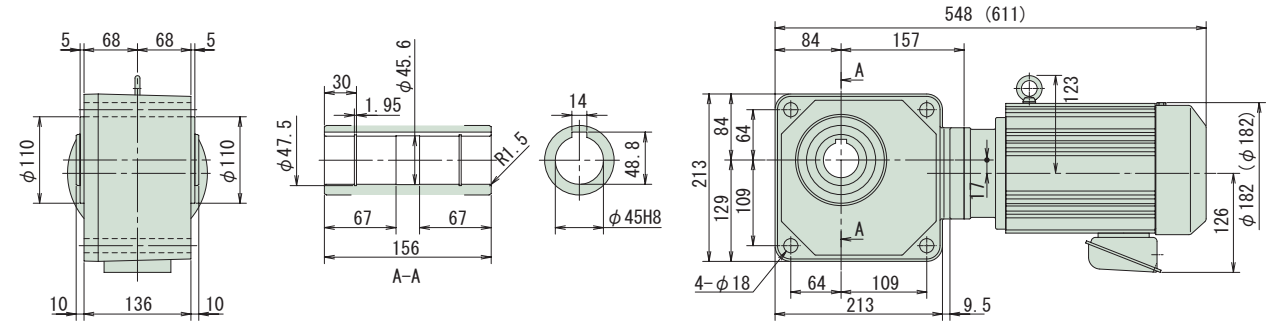

注）1. 出力軸径寸法：寸法公差は、JIS B 0401-1976 "H8" です。
2. 軸端キー寸法：寸法公差は、JIS B 1301-1996 平行キー用溝（普通形）に依っています。
3. 本寸法図の寸法及び質量は、予告無しに変更することがあります。
4. 本製品には、出力軸部用安全カバーが付属されます。安全カバーの寸法等詳細は、技術資料・E19 頁をご参照ください。
5. 取付時にインロー部をご使用される場合は、ご照会ください。

中空軸・RNYM タイプ
1.5kW・三相インバータ用モータ・屋内形

減速比	出力回転数 r/min 6Hz	60Hz	最高許容回転数	容量記号 – 枠番 – 補助形式 – 減速比（形式記号詳細 B14 頁）	出力トルク Tout N·m 60Hz	kgf·m 60Hz	SF (60Hz)	出力軸許容ラジアル荷重 Pro N 60Hz	kgf 60Hz	屋内形寸法図
80	2.19	21.9	43.8 (120Hz)	RNYM 2 - 1630 - AV (-B) - 80	557	56.8	1.47	9660	985	図 B4
100	1.75	17.5	35.0 (120Hz)	RNYM 2 - 1630 - AV (-B) - 100	697	71.0	1.47	9810	1000	
120	1.46	14.6	29.2 (120Hz)	RNYM 2 - 1630 - AV (-B) - 120	836	85.2	1.47	9810	1000	
150	1.17	11.7	23.3 (120Hz)	RNYM 2 - 1631 - AV (-B) - 150	1040	107	1.42	9810	1000	図 B5
200	0.875	8.75	17.5 (120Hz)	RNYM 2 - 1631 - AV (-B) - 200	1390	142	1.06	9810	1000	
240	0.729	7.29	14.6 (120Hz)	RNYM 2 - 1631 - AV (-B) - 240	1480	151	*	9810	1000	

注）1. 出力回転数は、モータ回転数 60Hz：1750r/min, 6Hz：175r/min としたときの代表値です。詳細は技術資料「モータ部」をご参照ください。
2. 出力軸許容ラジアル荷重は、出力軸端より 20mm の位置の値です。
3. インバータ用モータを使用すると、6Hz ～ 60Hz の範囲で定トルク運転（連続運転）が可能です。基底周波数（60Hz）を超える周波数域は、定出力運転となります。詳細は、E79 頁をご参照ください。（汎用モータをインバータ運転した場合は、低減トルク特性となります。）
4. 弊社製インバータ（HF-320α）を用いてセンサレス運転を行うと、汎用モータで定トルク運転が可能となります。詳細は、E80 頁をご参照ください。
5. SF 欄に * が付いている場合は、モータの全容量 kW まで負荷を掛けると過負荷となりますので、出力トルク欄の値以内でご使用ください。
6.（ ）内はブレーキ付の形式を示します。（オプションのワンタッチゆるめ仕様（E61 頁参照）の場合は、"-C" となります。）

仕様記号の□は、200V 級は "2"、400V 級は "4" が入ります。詳細は B15 頁をご参照ください。( ) 内はブレーキ付の形式、寸法、質量を示します。

図 B4

RNYM2-1630-AV-80~120 / 仕様記号
(RNYM2-1630-AV-B-80~120 / 仕様記号)

質量 57kg(63kg)

仕様記号 | J□NSBB

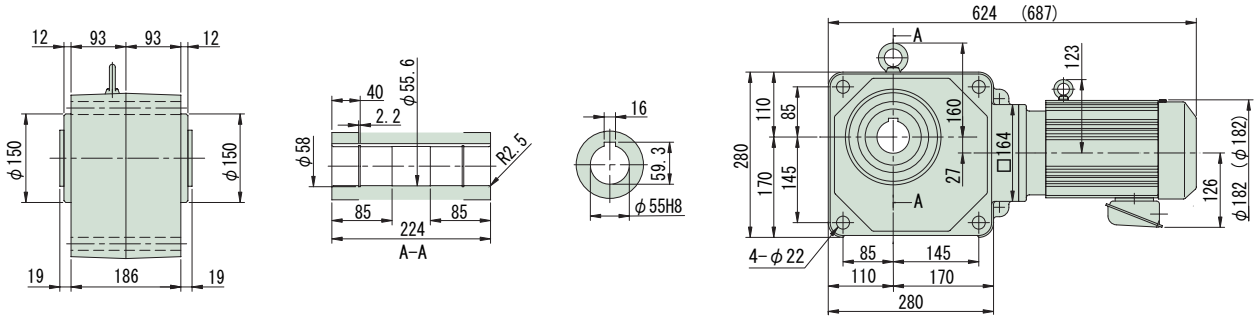

図 B5

RNYM2-1631-AV-150~240 / 仕様記号
(RNYM2-1631-AV-B-150~240 / 仕様記号)

質量 57kg(63kg)

仕様記号 | J□NSBB

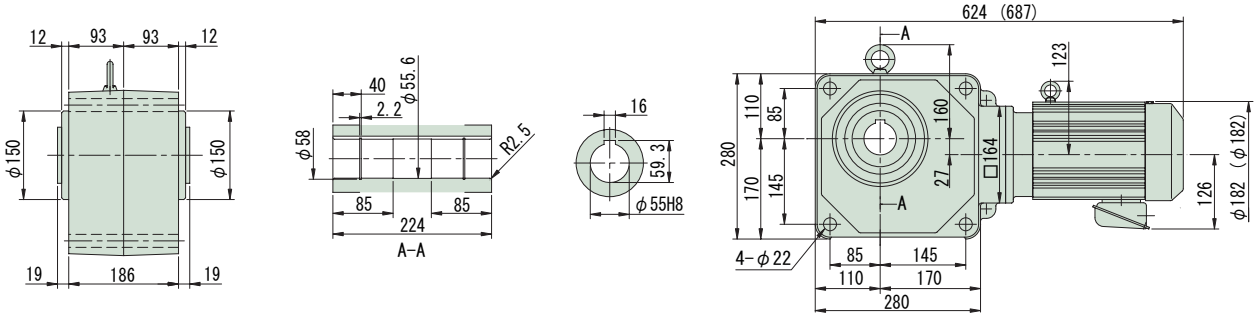

注）1. 出力軸径寸法：寸法公差は、JIS B 0401-1976 "H8" です。
2. 軸端キー寸法：寸法公差は、JIS B 1301-1996 平行キー用溝（普通形）に依っています。
3. 本寸法図の寸法及び質量は、予告無しに変更することがあります。
4. 本製品には、出力軸部用安全カバーが付属されます。安全カバーの寸法等詳細は、技術資料・E19 頁をご参照ください。
5. 取付時にインロー部をご使用される場合は、ご照会ください。

中空軸・RNYM タイプ
2.2kW・三相インバータ用モータ・屋内形

減速比	出力回転数 r/min 6Hz	60Hz	最高許容回転数	容量記号	枠番	補助形式	減速比	出力トルク Tout N・m 60Hz	kgf・m 60Hz	SF (60Hz)	出力軸許容ラジアル荷重 Pro N 60Hz	kgf 60Hz	屋内形寸法図
				（形式記号詳細 B14 頁）									
5	35.0	350	350 (60Hz)	RNYM	3	1521 AV (-B)	5	51.1	5.21	1.68	2940	300	図 B1
7	25.0	250	250 (60Hz)		3	1521 AV (-B)	7	71.5	7.29	1.68	3330	340	
10	17.5	175	175 (60Hz)		3	1521 AV (-B)	10	102	10.4	1.68	3730	380	
12	14.6	146	146 (60Hz)		3	1521 AV (-B)	12	123	12.5	1.68	3970	405	
15	11.7	117	117 (60Hz)		3	1521 AV (-B)	15	153	15.6	1.68	4220	430	
20	8.75	87.5	87.5 (60Hz)		3	1521 AV (-B)	20	204	20.8	1.68	4610	470	
25	7.00	70.0	70.0 (60Hz)		3	1521 AV (-B)	25	255	26.0	1.68	4900	500	
30	5.83	58.3	117 (120Hz)		3	1632 AV (-B)	30	307	31.3	1.68	8090	825	図 B2
40	4.38	43.8	87.5 (120Hz)		3	1632 AV (-B)	40	409	41.7	1.68	8480	865	
50	3.50	35.0	70.0 (120Hz)		3	1632 AV (-B)	50	511	52.1	1.68	8880	905	
60	2.92	29.2	58.3 (120Hz)		3	1632 AV (-B)	60	613	62.5	1.68	9270	945	

注）1. 出力回転数は、モータ回転数 60Hz：1750r/min, 6Hz：175r/min としたときの代表値です。詳細は技術資料「モータ部」をご参照ください。
2. 出力軸許容ラジアル荷重は、出力軸端より 20mm の位置の値です。
3. インバータ用モータを使用すると、6Hz ～ 60Hz の範囲で定トルク運転（連続運転）が可能です。基底周波数（60Hz）を超える周波数域は、定出力運転となります。詳細は、E79 頁をご参照ください。（汎用モータをインバータ運転した場合は、低減トルク特性となります。）
4. 弊社製インバータ（HF-320α）を用いてセンサレス運転を行うと、汎用モータで定トルク運転が可能となります。詳細は、E80 頁をご参照ください。
5. （ ）内はブレーキ付の形式を示します。（オプションのワンタッチゆるめ仕様（E61 頁参照）の場合は、"-C" となります。）

仕様記号の□は、200V 級は "2"、400V 級は "4" が入ります。詳細は B15 頁をご参照ください。( ) 内はブレーキ付の形式、寸法、質量を示します。

図 B1

RNYM3-1521-AV-5~25 / 仕様記号
(RNYM3-1521-AV-B-5~25 / 仕様記号)

質量 50kg(61kg)

仕様記号 | J□NSBB

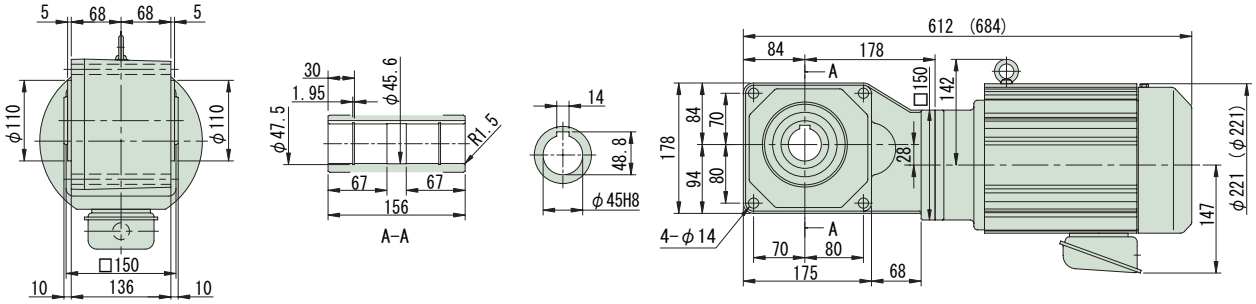

図 B2

RNYM3-1632-AV-30~60 / 仕様記号
(RNYM3-1632-AV-B-30~60 / 仕様記号)

質量 69kg(80kg)

仕様記号 | J□NSBB

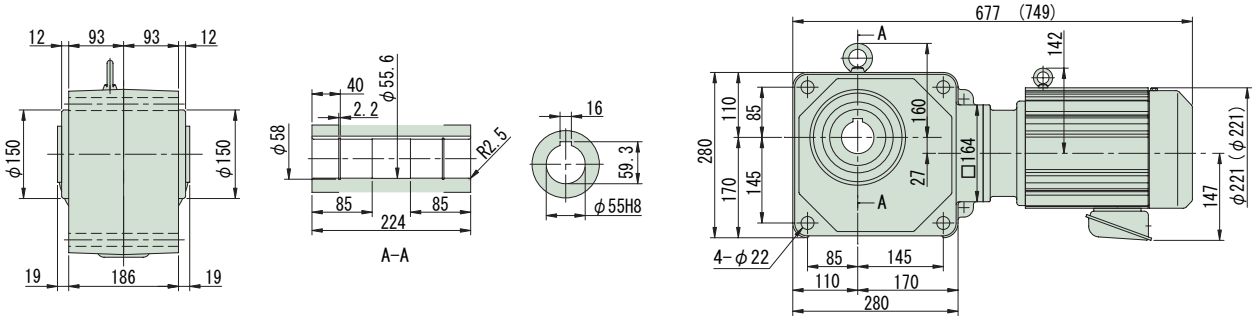

注）1. 出力軸径寸法：寸法公差は、JIS B 0401-1976 "H8" です。
2. 軸端キー寸法：寸法公差は、JIS B 1301-1996 平行キー用溝（普通形）に依っています。
3. 本寸法図の寸法及び質量は、予告無しに変更することがあります。
4. 本製品には、出力軸部用安全カバーが付属されます。安全カバーの寸法等詳細は、技術資料・E19 頁をご参照ください。
5. 取付時にインロー部をご使用される場合は、ご照会ください。

中空軸・RNYM タイプ
3.7kW・三相インバータ用モータ・屋内形

減速比	出力回転数 r/min 6Hz	60Hz	最高許容回転数			容量記号	枠番	補助形式	減速比	出力トルク Tout N·m 60Hz	kgf·m 60Hz	SF (60Hz)	出力軸許容ラジアル荷重 Pro N 60Hz	kgf 60Hz	屋内形寸法図
					（形式記号詳細 B14 頁）										
5	35.0	350	350	(60Hz)		5	1522	AV (-B)	5	85.9	8.76	1.49	2940	300	図 B3
7	25.0	250	250	(60Hz)		5	1522	AV (-B)	7	120	12.3	1.49	3330	340	
10	17.5	175	175	(60Hz)		5	1522	AV (-B)	10	172	17.5	1.49	3730	380	
12	14.6	146	146	(60Hz)		5	1522	AV (-B)	12	206	21.0	1.49	3970	405	
15	11.7	117	117	(60Hz)	RNYM	5	1522	AV (-B)	15	258	26.3	1.49	4220	430	
20	8.75	87.5	117	(80Hz)		5	1633	AV (-B)	20	344	35.0	1.49	7350	750	図 B4
25	7.00	70.0	93.4	(80Hz)		5	1633	AV (-B)	25	430	43.8	1.49	7750	790	
30	5.83	58.3	77.8	(80Hz)		5	1633	AV (-B)	30	516	52.6	1.49	8090	825	
40	4.38	43.8	58.3	(80Hz)		5	1633	AV (-B)	40	687	70.1	1.49	8480	865	

注）1. 出力回転数は、モータ回転数 60Hz：1750r/min, 6Hz：175r/min としたときの代表値です。詳細は技術資料「モータ部」をご参照ください。
2. 出力軸許容ラジアル荷重は、出力軸端より 20mm の位置の値です。
3. インバータ用モータを使用すると、6Hz ～ 60Hz の範囲で定トルク運転（連続運転）が可能です。基底周波数（60Hz）を超える周波数域は、定出力運転となります。詳細は、E79 頁をご参照ください。（汎用モータをインバータ運転した場合は、低減トルク特性となります。）
4. 弊社製インバータ（HF-320α）を用いてセンサレス運転を行うと、汎用モータで定トルク運転が可能となります。詳細は、E80 頁をご参照ください。
5.（ ）内はブレーキ付の形式を示します。（オプションのワンタッチゆるめ仕様（E61 頁参照）の場合は、"-C" となります。）

仕様記号の□は、200V 級は "2"、400V 級は "4" が入ります。詳細は B15 頁をご参照ください。( ) 内はブレーキ付の形式、寸法、質量を示します。

図 B3 RNYM5-1522-AV-5~15 / 仕様記号
(RNYM5-1522-AV-B-5~15 / 仕様記号) 質量 57kg(68kg) 仕様記号 J□NSBB

図 B4 RNYM5-1633-AV-20~40 / 仕様記号
(RNYM5-1633-AV-B-20~40 / 仕様記号) 質量 77kg(88kg) 仕様記号 J□NSBB

注）1. 出力軸径寸法：寸法公差は、JIS B 0401-1976 "H8" です。
2. 軸端キー寸法：寸法公差は、JIS B 1301-1996 平行キー用溝（普通形）に依っています。
3. 本寸法図の寸法及び質量は、予告無しに変更することがあります。
4. 本製品には、出力軸部用安全カバーが付属されます。安全カバーの寸法等詳細は、技術資料・E19 頁をご参照ください。
5. 取付時にインロー部をご使用される場合は、ご照会ください。

中空軸・RNYM タイプ
5.5kW・三相インバータ用モータ・屋内形

減速比	出力回転数 r/min 6Hz	60Hz	最高許容回転数	容量記号	枠番	補助形式	減速比 (形式記号詳細 B14 頁)	出力トルク Tout N・m 60Hz	kgf・m 60Hz	SF (60Hz)	出力軸許容ラジアル荷重 Pro N 60Hz	kgf 60Hz	屋内形寸法図
5	35.0	350	350 (60Hz)	RNYM	8	1634 - AV (-B)	5	128	13.0	2.00	4760	485	図 B1
7	25.0	250	250 (60Hz)		8	1634 - AV (-B)	7	179	18.2	2.00	5250	535	
10	17.5	175	175 (60Hz)		8	1634 - AV (-B)	10	255	26.0	2.00	5930	605	
12	14.6	146	146 (60Hz)		8	1634 - AV (-B)	12	307	31.3	2.00	6330	645	
15	11.7	117	117 (60Hz)		8	1634 - AV (-B)	15	383	39.1	2.00	6670	680	
20	8.75	87.5	87.5 (60Hz)		8	1634 - AV (-B)	20	511	52.1	2.00	7350	750	
25	7.00	70.0	70.0 (60Hz)		8	1634 - AV (-B)	25	639	65.1	2.00	7750	790	

注）1. 出力回転数は、モータ回転数 60Hz：1750r/min, 6Hz：175r/min としたときの代表値です。詳細は技術資料「モータ部」をご参照ください。
2. 出力軸許容ラジアル荷重は、出力軸端より 20mm の位置の値です。
3. インバータ用モータを使用すると、6Hz ～ 60Hz の範囲で定トルク運転（連続運転）が可能です。
4. 弊社製インバータ（HF-320α）を用いてセンサレス運転を行うと、汎用モータで定トルク運転が可能となります。詳細は、E80 頁をご参照ください。
5. （ ）内はブレーキ付の形式を示します。（オプションのワンタッチゆるめ仕様（E61 頁参照）の場合は、"-C" となります。）

仕様記号の□は、200V 級は "2"、400V 級は "4" が入ります。詳細は B15 頁をご参照ください。( ) 内はブレーキ付の形式、寸法、質量を示します。

図 B1　RNYM8-1634-AV-5~25 (RNYM8-1634-AV-B-5~25)　質量 111kg(129kg)　仕様記号 J□NSBB

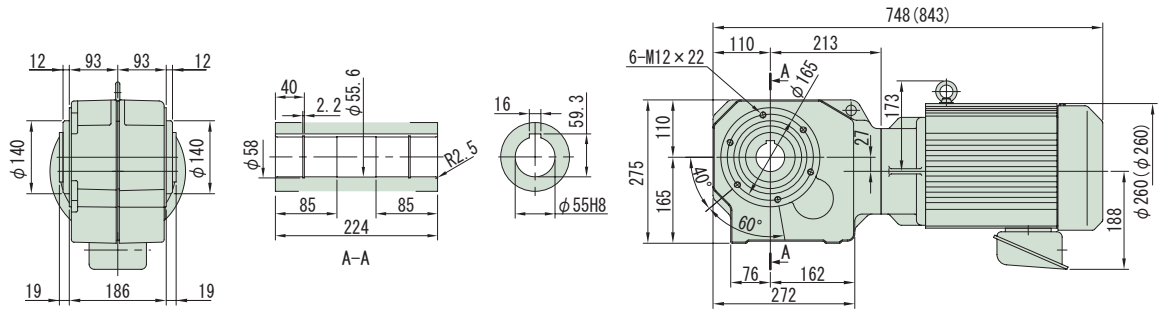

注）1. 出力軸径寸法：寸法公差は、JIS B 0401-1976 "H8" です。
2. 軸端キー寸法：寸法公差は、JIS B 1301-1996 平行キー用溝（普通形）に依っています。
3. 本寸法図の寸法及び質量は、予告無しに変更することがあります。
4. 本製品には、出力軸部用安全カバーが付属されます。安全カバーの寸法等詳細は、技術資料・E19 頁をご参照ください。
5. 取付時にインロー部をご使用される場合は、ご照会ください。

中空軸・RNYM タイプ

7.5kW・三相インバータ用モータ・屋内形

HYPONIC 直交軸

200V 400V

減速比	出力回転数 r/min 6Hz	60Hz	最高許容回転数		容量記号	枠番	補助形式	減速比	出力トルク Tout N・m 60Hz	kgf・m 60Hz	SF (60Hz)	出力軸許容ラジアル荷重 Pro N 60Hz	kgf 60Hz	屋内形寸法図
					（形式記号詳細 B14 頁）									
5	35.0	350	350	(60Hz)	RNYM	10 - 1634 -	AV (-B) -	5	174	17.8	1.47	4760	485	図 B2
7	25.0	250	250	(60Hz)		10 - 1634 -	AV (-B) -	7	244	24.9	1.47	5250	535	
10	17.5	175	175	(60Hz)		10 - 1634 -	AV (-B) -	10	348	35.5	1.47	5930	605	
12	14.6	146	146	(60Hz)		10 - 1634 -	AV (-B) -	12	418	42.6	1.47	6330	645	
15	11.7	117	117	(60Hz)		10 - 1634 -	AV (-B) -	15	522	53.3	1.47	6670	680	
20	8.75	87.5	87.5	(60Hz)		10 - 1634 -	AV (-B) -	20	697	71.0	1.47	7350	750	

注）1. 出力回転数は、モータ回転数 60Hz：1750r/min, 6Hz：175r/min としたときの代表値です。詳細は技術資料「モータ部」をご参照ください。
2. 出力軸許容ラジアル荷重は、出力軸端より 20mm の位置の値です。
3. インバータ用モータを使用すると、6Hz ～ 60Hz の範囲で定トルク運転（連続運転）が可能です。
4. 弊社製インバータ（HF-320α）を用いてセンサレス運転を行うと、汎用モータで定トルク運転が可能となります。詳細は、E80 頁をご参照ください。
5. （ ）内はブレーキ付の形式を示します。（オプションのワンタッチゆるめ仕様（E61 頁参照）の場合は、"-C" となります。）

仕様記号の□は、200V 級は "2"、400V 級は "4" が入ります。詳細は B15 頁をご参照ください。( ) 内はブレーキ付の形式、寸法、質量を示します。

図 B2 RNYM10-1634-AV-5~20 (RNYM10-1634-AV-B-5~20) 質量 125kg(143kg) 仕様記号 J□NSBB

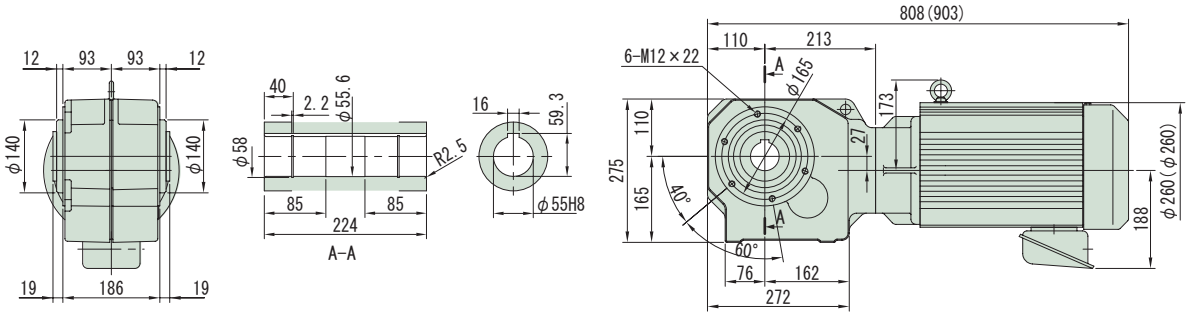

注）1. 出力軸径寸法：寸法公差は、JIS B 0401-1976 "H8" です。
2. 軸端キー寸法：寸法公差は、JIS B 1301-1996 平行キー用溝（普通形）に依っています。
3. 本寸法図の寸法及び質量は、予告無しに変更することがあります。
4. 本製品には、出力軸部用安全カバーが付属されます。安全カバーの寸法等詳細は、技術資料・E19 頁をご参照ください。
5. 取付時にインロー部をご使用される場合は、ご照会ください。

MEMO

ハイポニックギヤモータ

中空軸

RNYMタイプ

3～ 高効率 高効率三相モータ

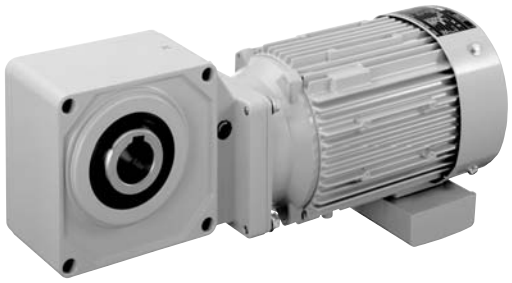

モータ容量	減速比範囲			頁
0.2kW	5	▶	1440	B120
0.4kW	5	▶	1440	B125
0.75kW	5	▶	240	B127
1.5kW	5	▶	240	B130
2.2kW	5	▶	60	B131
3.7kW	5	▶	40	B132
5.5kW	5	▶	25	B133
7.5kW	5	▶	20	B134

HYPONIC ギヤモータ RNYM Type

直交軸
中空軸

中空軸・RNYM タイプ
0.2kW・高効率三相モータ・屋内形

減速比	出力回転数 r/min 50Hz	60Hz	容量記号	枠番	補助形式	減速比 (形式記号詳細 B14 頁)	出力トルク Tout N·m 50Hz	60Hz	kgf·m 50Hz	60Hz	SF (60Hz)	出力軸許容ラジアル荷重 Pro N 50Hz	60Hz	kgf 50Hz	60Hz	屋内形寸法図
5	290	350	RNYM	1210	ES (-B)	5	5.61	4.64	0.572	0.474	4.00	883	834	90	85	図 B1
5				1120	ES (-B)	5					1.00	637	588	65	60	図 B2
5				1220	ES (-B)	5					2.00	883	834	90	85	図 B3
7	207	250		1210	ES (-B)	7	7.85	6.50	0.800	0.663	4.00	981	932	100	95	図 B1
7				1120	ES (-B)	7					1.00	686	637	70	65	図 B2
7				1220	ES (-B)	7					2.00	981	932	100	95	図 B3
10	145	175		1210	ES (-B)	10	11.2	9.29	1.14	0.947	2.00	1080	1030	110	105	図 B1
10				1120	ES (-B)	10					1.00	785	735	80	75	図 B2
10				1220	ES (-B)	10					2.00	1080	1030	110	105	図 B3
12	121	146		1120	ES (-B)	12	13.5	11.1	1.37	1.14	1.00	834	785	85	80	図 B2
12				1220	ES (-B)	12					2.00	1130	1080	115	110	図 B3
15	96.7	117		1120	ES (-B)	15	16.8	13.9	1.71	1.42	1.00	883	834	90	85	図 B2
15				1220	ES (-B)	15					2.00	1230	1180	125	120	図 B3

注）1. 出力回転数は、モータ回転数 60Hz : 1750r/min, 50Hz : 1450r/min としたときの代表値です。詳細は技術資料「モータ部」をご参照ください。
2. 出力軸許容ラジアル荷重は、出力軸端より 20mm の位置の値です。
3. 形式及び SF 欄が□になっている機種は、均一負荷、運転時間 10 時間／日における標準組合せです。
4. （ ）内はブレーキ付の形式を示します。（オプションのワンタッチゆるめ仕様（E61 頁参照）の場合は、"-C" となります。）

仕様記号の□は、200V 級は "2"、400V 級は "4" が入ります。詳細は B15 頁をご参照ください。( ) 内はブレーキ付の形式、寸法、質量を示します。

図 B1

RNYM02-1210-ES-5~10 / 仕様記号
(RNYM02-1210-ES-B-5~10 / 仕様記号)

質量 9.0kg(10kg)

仕様記号 J□NPBB

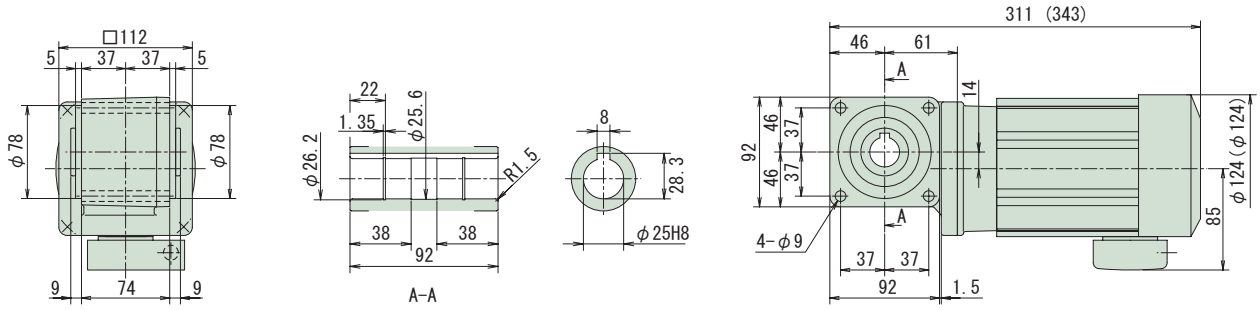

図 B2

RNYM02-1120-ES-5~15 / 仕様記号
(RNYM02-1120-ES-B-5~15 / 仕様記号)

質量 8.0kg(9.0kg)

仕様記号 J□NPBB

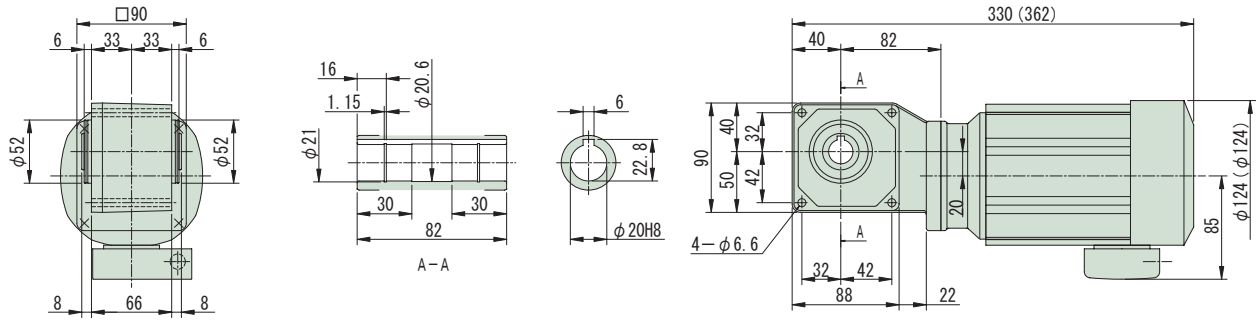

図 B3

RNYM02-1220-ES-5~15 / 仕様記号
(RNYM02-1220-ES-B-5~15 / 仕様記号)

質量 9.5kg(11kg)

仕様記号 J□NPBB

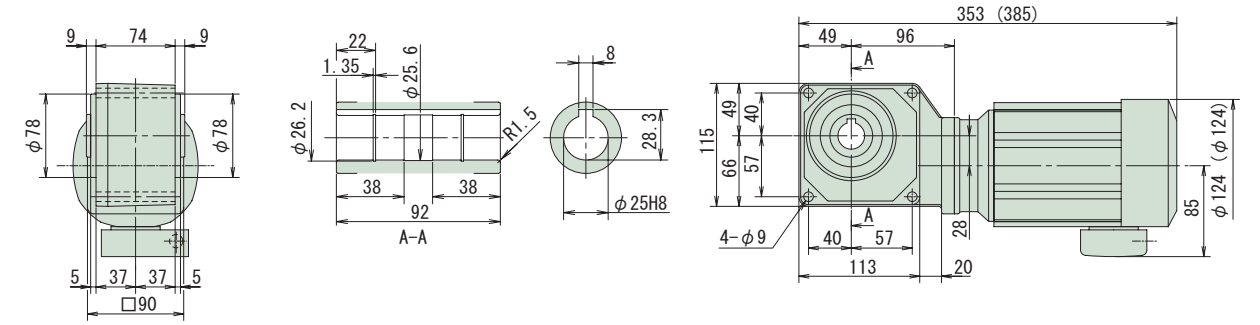

注）1. 出力軸径寸法：寸法公差は、JIS B 0401-1976 "H8" です。
2. 軸端キー寸法：寸法公差は、JIS B 1301-1996 平行キー用溝（普通形）に依っています。
3. 本寸法図の寸法及び質量は、予告無しに変更することがあります。
4. 本製品には、出力軸部用安全カバーが付属されます。安全カバーの寸法等詳細は、技術資料・E19 頁をご参照ください。
5. 取付時にインロー部をご使用される場合は、ご照会ください。

中空軸・RNYM タイプ
0.2kW・高効率三相モータ・屋内形

減速比	出力回転数 r/min 50Hz	60Hz	容量記号 – 枠番 – 補助形式 – 減速比（形式記号詳細 B14 頁）	出力トルク Tout N・m 50Hz	60Hz	kgf・m 50Hz	60Hz	SF (60Hz)	出力軸許容ラジアル荷重 Pro N 50Hz	60Hz	kgf 50Hz	60Hz	屋内形寸法図
20	72.5	87.5	RNYM 02 - 1120 - ES (-B) - 20	22.4	18.6	2.29	1.89	1.00	981	932	100	95	図 B4
20			02 - 1220 - ES (-B) - 20					2.00	1370	1320	140	135	図 B5
25	58.0	70.0	02 - 1120 - ES (-B) - 25	28.0	23.2	2.86	2.37	1.00	1030	981	105	100	図 B4
25			02 - 1220 - ES (-B) - 25					2.00	1470	1370	150	140	図 B5
30	48.3	58.3	02 - 1120 - ES (-B) - 30	33.6	27.9	3.43	2.84	1.00	1080	1030	110	105	図 B4
30			02 - 1220 - ES (-B) - 30					2.00	1520	1470	155	150	図 B5
40	36.3	43.8	02 - 1220 - ES (-B) - 40	44.8	37.2	4.57	3.79	1.00	1620	1570	165	160	図 B5
40			02 - 1320 - ES (-B) - 40					2.00	2650	2550	270	260	図 B6
50	29.0	35.0	02 - 1220 - ES (-B) - 50	56.1	46.4	5.72	4.74	1.00	1720	1670	175	170	図 B5
50			02 - 1320 - ES (-B) - 50					2.00	2840	2750	290	280	図 B6
60	24.2	29.2	02 - 1220 - ES (-B) - 60	67.3	55.7	6.86	5.68	1.00	1770	1720	180	175	図 B5
60			02 - 1320 - ES (-B) - 60					2.00	2940	2840	300	290	図 B6

注）1. 出力回転数は、モータ回転数 60Hz：1750r/min, 50Hz：1450r/min としたときの代表値です。詳細は技術資料「モータ部」をご参照ください。
2. 出力軸許容ラジアル荷重は、出力軸端より 20mm の位置の値です。
3. 形式及び SF 欄が □ になっている機種は、均一負荷、運転時間 10 時間／日における標準組合せです。
4. （ ）内はブレーキ付の形式を示します。（オプションのワンタッチゆるめ仕様（E61 頁参照）の場合は、"-C" となります。）

仕様記号の□は、200V 級は "2"、400V 級は "4" が入ります。詳細は B15 頁をご参照ください。( ) 内はブレーキ付の形式、寸法、質量を示します。

図 B4

RNYM02-1120-ES-20~30 / 仕様記号
(RNYM02-1120-ES-B-20~30 / 仕様記号)

質量 8.0kg(9.0kg)

仕様記号 | J□NPBB

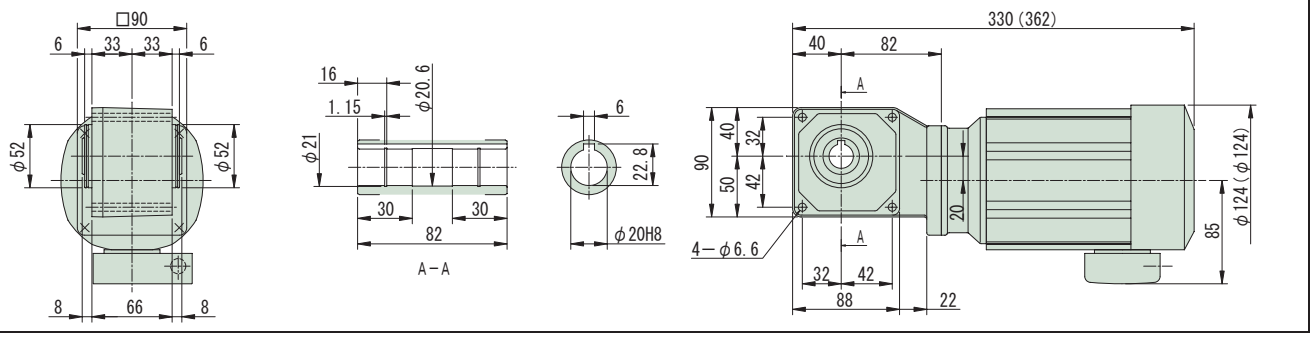

図 B5

RNYM02-1220-ES-20~60 / 仕様記号
(RNYM02-1220-ES-B-20~60 / 仕様記号)

質量 9.5kg(11kg)

仕様記号 | J□NPBB

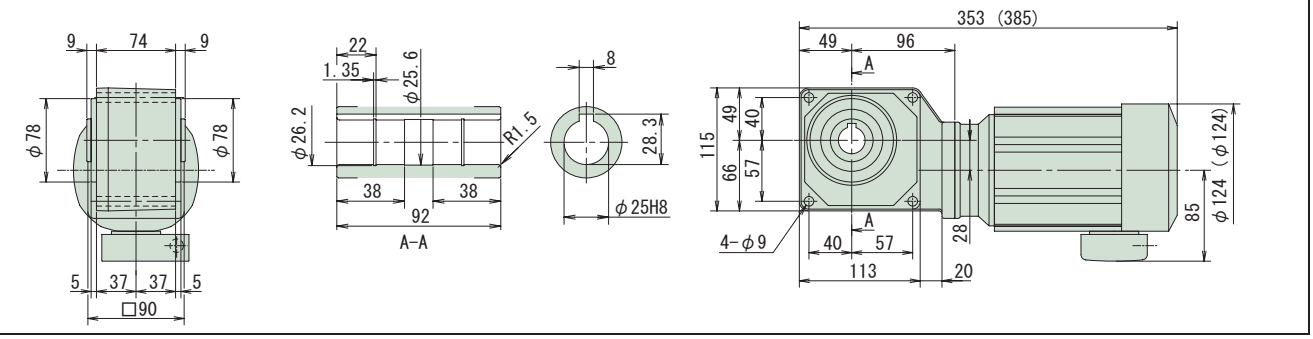

図 B6

RNYM02-1320-ES-40~60 / 仕様記号
(RNYM02-1320-ES-B-40~60 / 仕様記号)

質量 11kg(13kg)

仕様記号 | J□NPBB

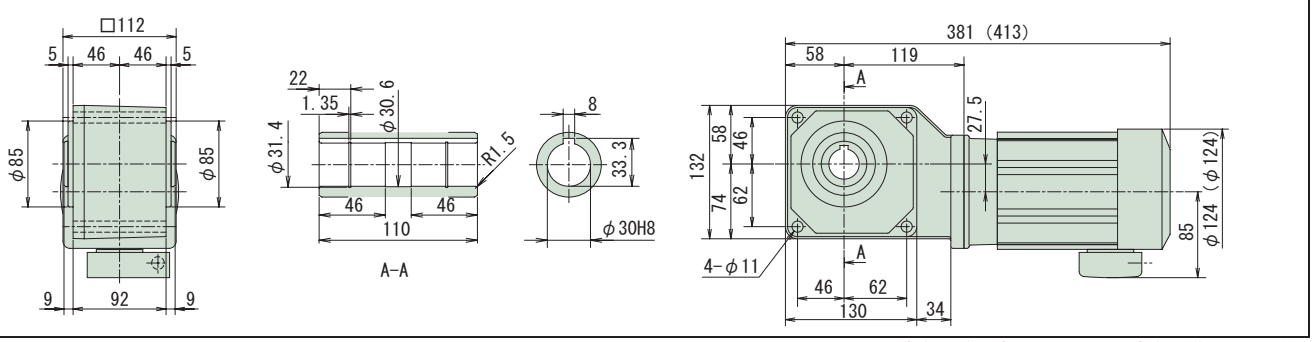

注）1. 出力軸径寸法：寸法公差は、JIS B 0401-1976 "H8" です。
2. 軸端キー寸法：寸法公差は、JIS B 1301-1996 平行キー用溝（普通形）に依っています。
3. 本寸法図の寸法及び質量は、予告無しに変更することがあります。
4. 本製品には、出力軸部用安全カバーが付属されます。安全カバーの寸法等詳細は、技術資料・E19 頁をご参照ください。
5. 取付時にインロー部をご使用される場合は、ご照会ください。

中空軸・RNYM タイプ
0.2kW・高効率三相モータ・屋内形

減速比	出力回転数 r/min 50Hz	60Hz	容量記号	枠番	補助形式	減速比	出力トルク Tout N・m 50Hz	60Hz	kgf・m 50Hz	60Hz	SF (60Hz)	出力軸許容ラジアル荷重 Pro N 50Hz	60Hz	kgf 50Hz	60Hz	屋内形寸法図
			（形式記号詳細 B14 頁）													
80	18.1	21.9	RNYM	02	1330	ES (-B) 80	89.7	74.3	9.14	7.58	1.00	3040	2940	310	300	図 B1
80				02	1430	ES (-B) 80					2.00	4360	4270	445	435	図 B2
100	14.5	17.5		02	1330	ES (-B) 100	112	92.9	11.4	9.47	1.00	3090	3040	315	310	図 B1
100				02	1430	ES (-B) 100					2.00	4360	4360	445	445	図 B2
120	12.1	14.6		02	1330	ES (-B) 120	135	111	13.7	11.4	1.00	3090	3090	315	315	図 B1
120				02	1430	ES (-B) 120					2.00	4360	4360	445	445	図 B2
150	9.67	11.7		02	1330	ES (-B) 150	168	139	17.1	14.2	1.00	3090	3090	315	315	図 B1
150				02	1430	ES (-B) 150					2.00	4360	4360	445	445	図 B2
200	7.25	8.75		02	1330	ES (-B) 200	195	186	19.9	18.9	*	3090	3090	315	315	図 B1
200				02	1430	ES (-B) 200	224	186	22.9	18.9	1.74	4360	4360	445	445	図 B2
240	6.04	7.29		02	1330	ES (-B) 240	195	195	19.9	19.9	*	3090	3090	315	315	図 B1
240				02	1430	ES (-B) 240	269	223	27.4	22.7	1.45	4360	4360	445	445	図 B2

注）1. 出力回転数は、モータ回転数 60Hz：1750r/min, 50Hz：1450r/min としたときの代表値です。詳細は技術資料「モータ部」をご参照ください。
2. 出力軸許容ラジアル荷重は、出力軸端より 20mm の位置の値です。
3. 形式及び SF 欄が □ になっている機種は、均一負荷、運転時間 10 時間／日における標準組合せです。
4. SF 欄に * が付いている場合は、モータの全容量 kW まで負荷を掛けると過負荷となりますので、出力トルク欄の値以内でご使用ください。
5. （ ）内はブレーキ付の形式を示します。（オプションのワンタッチゆるめ仕様（E61 頁参照）の場合は、"-C" となります。）

仕様記号の□は、200V 級は "2"、400V 級は "4" が入ります。詳細は B15 頁をご参照ください。( ) 内はブレーキ付の形式、寸法、質量を示します。

図 B1

RNYM02-1330-ES-80~240 / 仕様記号
(RNYM02-1330-ES-B-80~240 / 仕様記号)

質量 11kg(12kg)

仕様記号 | J□NPBB

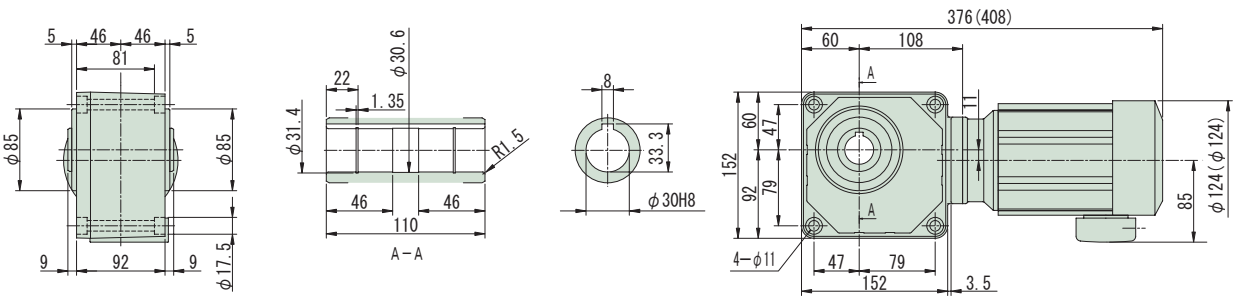

図 B2

RNYM02-1430-ES-80~240 / 仕様記号
(RNYM02-1430-ES-B-80~240 / 仕様記号)

質量 16kg(17kg)

仕様記号 | J□NPBB

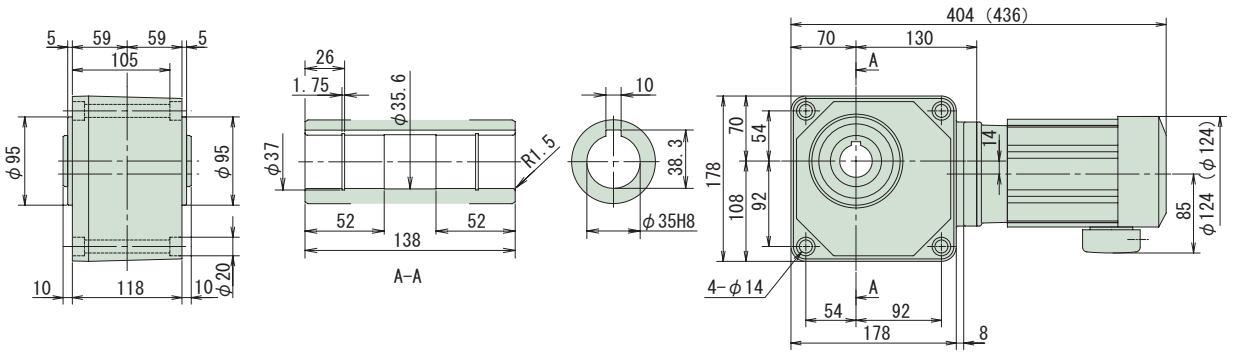

注）1. 出力軸径寸法：寸法公差は、JIS B 0401-1976 "H8" です。
2. 軸端キー寸法：寸法公差は、JIS B 1301-1996 平行キー用溝（普通形）に依っています。
3. 本寸法図の寸法及び質量は、予告無しに変更することがあります。
4. 本製品には、出力軸部用安全カバーが付属されます。安全カバーの寸法等詳細は、技術資料・E19 頁をご参照ください。
5. 取付時にインロー部をご使用される場合は、ご照会ください。

減速比	出力回転数 r/min 50Hz	60Hz	容量記号	枠番	補助形式	減速比	出力トルク Tout N·m 50Hz	60Hz	kgf·m 50Hz	60Hz	SF (60Hz)	出力軸許容ラジアル荷重 Pro N 50Hz	60Hz	kgf 50Hz	60Hz	屋内形寸法図
			（形式記号詳細 B14 頁）													
300	4.83	5.83	RNYM	02	1440 - ES (-B)	300	317	262	32.3	26.7	1.00	4360	4360	445	445	図 B3
300				02	1540 - ES (-B)	300					2.00	6230	6230	635	635	図 B4
360	4.03	4.86		02	1440 - ES (-B)	360	380	315	38.7	32.1	1.00	4360	4360	445	445	図 B3
360				02	1540 - ES (-B)	360					1.93	6230	6230	635	635	図 B4
480	3.02	3.65		02	1440 - ES (-B)	480	390	390	39.8	39.8	*	4360	4360	445	445	図 B3
480				02	1540 - ES (-B)	480	506	420	51.6	42.8	1.44	6230	6230	635	635	図 B4
600	2.42	2.92		02	1440 - ES (-B)	600	400	400	39.8	39.8	*	4360	4360	445	445	図 B3
600				02	1540 - ES (-B)	600	633	525	64.6	53.5	1.16	6230	6230	635	635	図 B4

注）1. 出力回転数は、モータ回転数 60Hz：1750r/min, 50Hz：1450r/min としたときの代表値です。詳細は技術資料「モータ部」をご参照ください。
2. 出力軸許容ラジアル荷重は、出力軸端より 20mm の位置の値です。
3. 形式及び SF 欄が □になっている機種は、均一負荷、運転時間 10 時間／日における標準組合せです。
4. SF 欄に * が付いている場合は、モータの全容量 kW まで負荷を掛けると過負荷となりますので、出力トルク欄の値以内でご使用ください。
5. （ ）内はブレーキ付の形式を示します。（オプションのワンタッチゆるめ仕様（E61 頁参照）の場合は、"-C" となります。）

仕様記号の□は、200V 級は "2"、400V 級は "4" が入ります。詳細は B15 頁をご参照ください。( ) 内はブレーキ付の形式、寸法、質量を示します。

図 B3 RNYM02-1440-ES-300~600 / 仕様記号
(RNYM02-1440-ES-B-300~600 / 仕様記号)　質量 17kg(18kg)

仕様記号 | J□NPBB

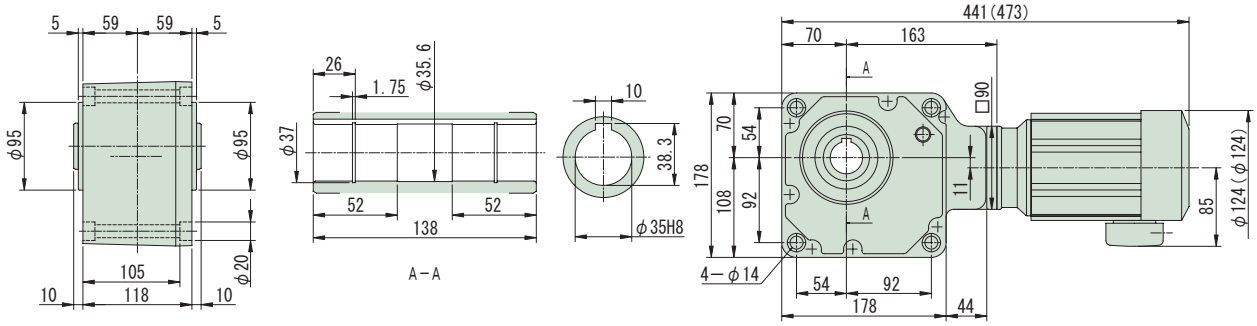

図 B4 RNYM02-1540-ES-300~600 / 仕様記号
(RNYM02-1540-ES-B-300~600 / 仕様記号)　質量 26kg(27.5kg)

仕様記号 | J□NPBB

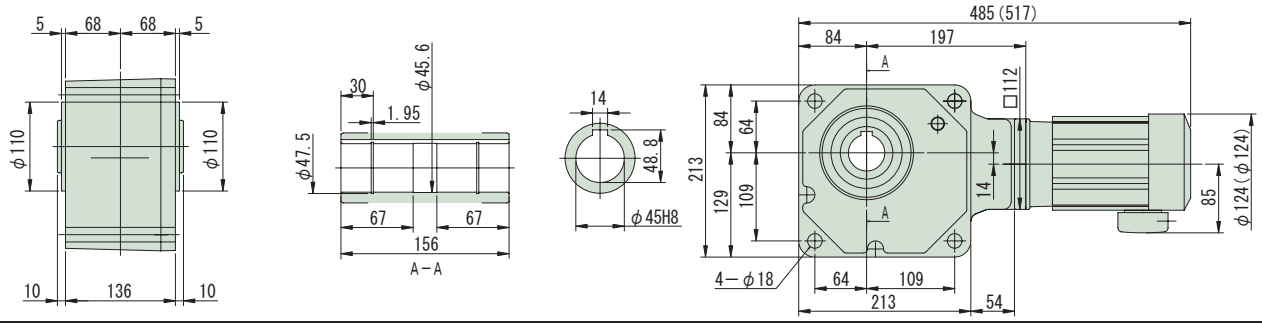

注）1. 出力軸径寸法：寸法公差は、JIS B 0401-1976 "H8" です。
2. 軸端キー寸法：寸法公差は、JIS B 1301-1996 平行キー用溝（普通形）に依っています。
3. 本寸法図の寸法及び質量は、予告無しに変更することがあります。
4. 本製品には、出力軸部用安全カバーが付属されます。安全カバーの寸法等詳細は、技術資料・E19 頁をご参照ください。
5. 取付時にインロー部をご使用される場合は、ご照会ください。

中空軸・RNYM タイプ
0.2kW・高効率三相モータ・屋内形

減速比	出力回転数 r/min 50Hz	60Hz	容量記号	枠番	補助形式	減速比 (形式記号詳細 B14 頁)	出力トルク Tout N·m 50Hz	60Hz	kgf·m 50Hz	60Hz	SF (60Hz)	出力軸許容ラジアル荷重 Pro N 50Hz	60Hz	kgf 50Hz	60Hz	屋内形寸法図
720	2.01	2.43	RNYM	02	ES (-B)	720	390	390	39.8	39.8	*	4360	4360	445	445	図 B1
720				02	ES (-B)	720	732	629	74.6	64.2	*	6230	6230	635	635	図 B2
900	1.61	1.94		02	ES (-B)	900	390	390	39.8	39.8	*	4360	4360	445	445	図 B1
900				02	ES (-B)	900	732	732	74.6	74.6	*	6230	6230	635	635	図 B2
1200	1.21	1.46		02	ES (-B)	1200	390	390	39.8	39.8	*	4360	4360	445	445	図 B1
1200				02	ES (-B)	1200	732	732	74.6	74.6	*	6230	6230	635	635	図 B2
1440	1.01	1.22		02	ES (-B)	1440	390	390	39.8	39.8	*	4360	4360	445	445	図 B1
1440				02	ES (-B)	1440	732	732	74.6	74.6	*	6230	6230	635	635	図 B2

注）1. 出力回転数は、モータ回転数 60Hz : 1750r/min, 50Hz : 1450r/min としたときの代表値です。詳細は技術資料「モータ部」をご参照ください。
2. 出力軸許容ラジアル荷重は、出力軸端より 20mm の位置の値です。
3. 形式及び SF 欄が □ になっている機種は、均一負荷、運転時間 10 時間／日における標準組合せです。
4. SF 欄に * が付いている場合は、モータの全容量 kW まで負荷を掛けると過負荷となりますので、出力トルク欄の値以内でご使用ください。
5. （ ）内はブレーキ付の形式を示します。（オプションのワンタッチゆるめ仕様（E61 頁参照）の場合は、"-C" となります。）

仕様記号の□は、200V 級は "2"、400V 級は "4" が入ります。詳細は B15 頁をご参照ください。( ) 内はブレーキ付の形式、寸法、質量を示します。

図 B1

RNYM02-1440-ES-720~1440 / 仕様記号
(RNYM02-1440-ES-B-720~1440 / 仕様記号)

質量 17kg(18kg)

仕様記号 | J□NPBB

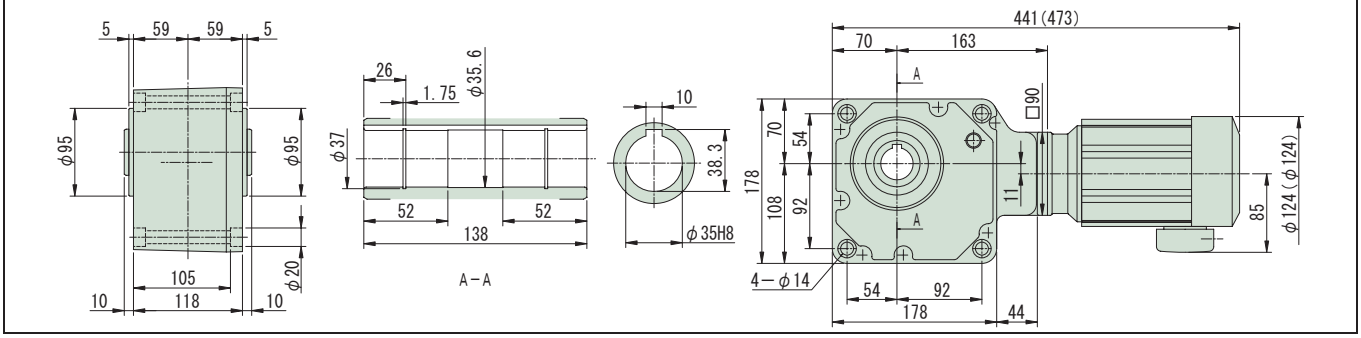

図 B2

RNYM02-1540-ES-720~1440 / 仕様記号
(RNYM02-1540-ES-B-720~1440 / 仕様記号)

質量 26kg(27.5kg)

仕様記号 | J□NPBB

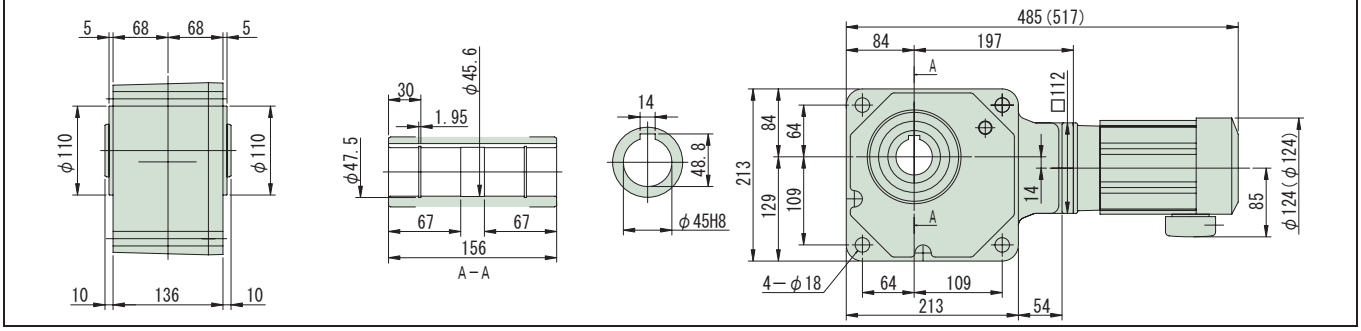

注）1. 出力軸径寸法：寸法公差は、JIS B 0401-1976 "H8" です。
2. 軸端キー寸法：寸法公差は、JIS B 1301-1996 平行キー用溝（普通形）に依っています。
3. 本寸法図の寸法及び質量は、予告無しに変更することがあります。
4. 本製品には、出力軸部用安全カバーが付属されます。安全カバーの寸法等詳細は、技術資料・E19 頁をご参照ください。
5. 取付時にインロー部をご使用される場合は、ご照会ください。

減速比	出力回転数 r/min		容量記号	枠番	補助形式		減速比	出力トルク Tout				SF (60Hz)	出力軸許容ラジアル荷重 Pro				屋内形寸法図
								N・m		kgf・m			N		kgf		
	50Hz	60Hz						50Hz	60Hz	50Hz	60Hz		50Hz	60Hz	50Hz	60Hz	
	(形式記号詳細 B14 頁)																
5	290	350	RNYM	05	1310	ES (-B)	5	11.2	9.29	1.14	0.947	3.85	1470	1370	150	140	図 B3
5				05	1320	ES (-B)	5					2.00	1470	1370	150	140	図 B4
7	207	250		05	1310	ES (-B)	7	15.7	13.0	1.60	1.33	3.85	1670	1570	170	160	図 B3
7				05	1320	ES (-B)	7					2.00	1670	1570	170	160	図 B4
10	145	175		05	1310	ES (-B)	10	22.4	18.6	2.29	1.89	2.00	1810	1720	185	175	図 B3
10				05	1320	ES (-B)	10					2.00	1810	1720	185	175	図 B4
12	121	146		05	1320	ES (-B)	12	26.9	22.3	2.74	2.27	2.00	1910	1810	195	185	
15	96.7	117		05	1320	ES (-B)	15	33.6	27.9	3.43	2.84	2.00	2060	1960	210	200	
20	72.5	87.5		05	1320	ES (-B)	20	44.8	37.2	4.57	3.79	2.00	2260	2160	230	220	図 B4
25	58.0	70.0		05	1320	ES (-B)	25	56.1	46.4	5.72	4.74	2.00	2350	2260	240	230	
30	48.3	58.3		05	1320	ES (-B)	30	67.3	55.7	6.86	5.68	2.00	2450	2350	250	240	
40	36.3	43.8		05	1420	ES (-B)	40	89.7	74.3	9.14	7.58	2.00	3970	3820	405	390	
50	29.0	35.0		05	1420	ES (-B)	50	112	92.9	11.4	9.47	2.00	4170	4020	425	410	図 B5
60	24.2	29.2		05	1420	ES (-B)	60	135	111	13.7	11.4	2.00	4310	4170	440	425	

注）1. 出力回転数は、モータ回転数 60Hz : 1750r/min, 50Hz : 1450r/min としたときの代表値です。詳細は技術資料「モータ部」をご参照ください。
2. 出力軸許容ラジアル荷重は、出力軸端より 20mm の位置の値です。
3. ( ) 内はブレーキ付の形式を示します。(オプションのワンタッチゆるめ仕様（E61 頁参照）の場合は、"-C" となります。)

仕様記号の□は、200V 級は "2"、400V 級は "4" が入ります。詳細は B15 頁をご参照ください。( ) 内はブレーキ付の形式、寸法、質量を示します。

図 B3

RNYM05-1310-ES-5~10 / 仕様記号
(RNYM05-1310-ES-B-5~10 / 仕様記号)

質量 13kg(16kg)

仕様記号 | J□NSBB

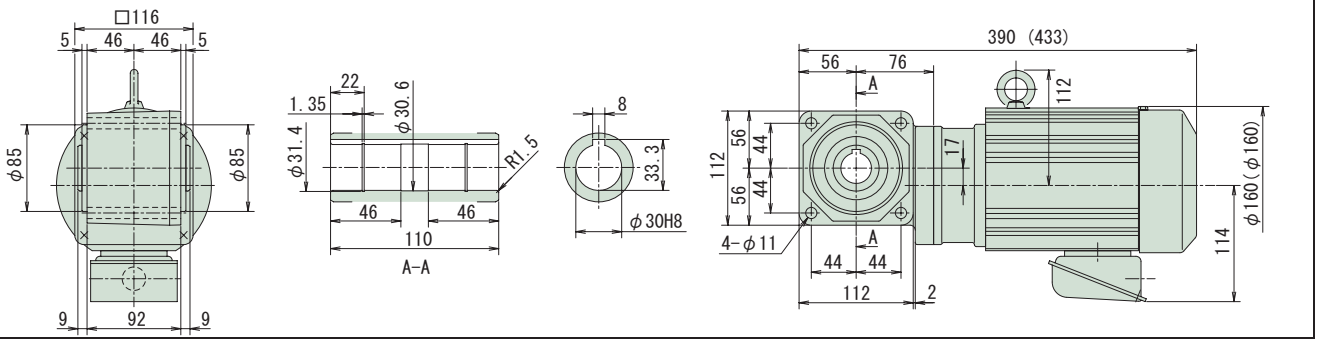

図 B4

RNYM05-1320-ES-5~30 / 仕様記号
(RNYM05-1320-ES-B-5~30 / 仕様記号)

質量 15kg(17kg)

仕様記号 | J□NSBB

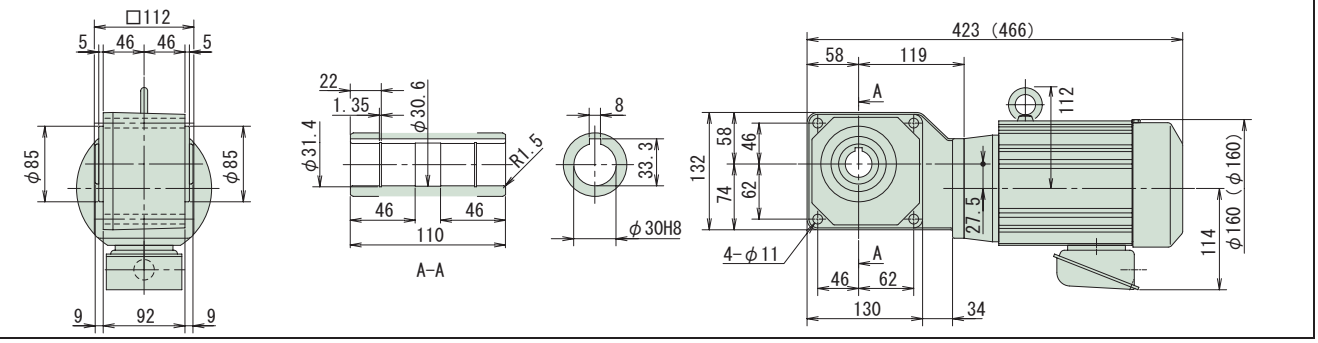

図 B5

RNYM05-1420-ES-40~60 / 仕様記号
(RNYM05-1420-ES-B-40~60 / 仕様記号)

質量 18kg(20kg)

仕様記号 | J□NSBB

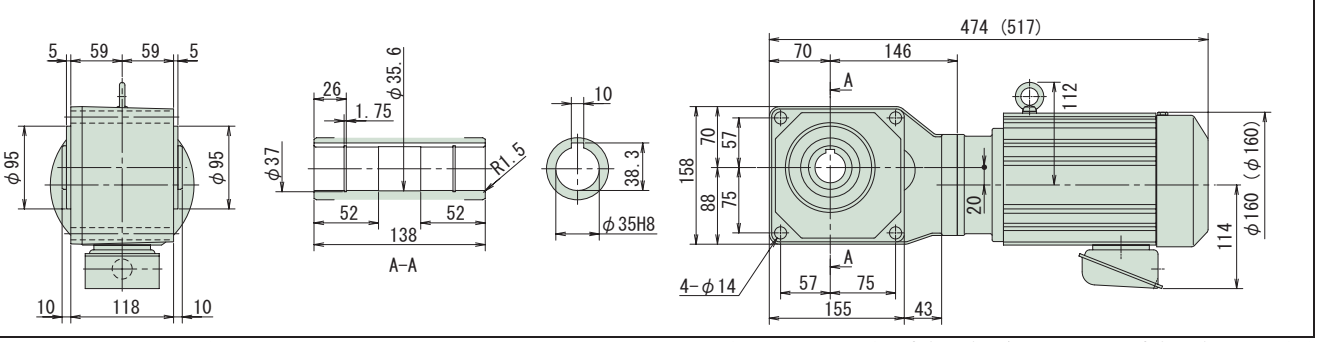

注）1. 出力軸径寸法 : 寸法公差は、JIS B 0401-1976 "H8" です。
2. 軸端キー寸法 : 寸法公差は、JIS B 1301-1996 平行キー用溝 (普通形) に依っています。
3. 本寸法図の寸法及び質量は、予告無しに変更することがあります。
4. 本製品には、出力軸部用安全カバーが付属されます。安全カバーの寸法等詳細は、技術資料・E19 頁をご参照ください。
5. 取付時にインロー部をご使用される場合は、ご用会ください。

中空軸・RNYM タイプ
0.4kW・高効率三相モータ・屋内形

減速比	出力回転数 r/min		容量記号 － 枠番 － 補助形式 － 減速比	出力トルク Tout				SF (60Hz)	出力軸許容ラジアル荷重 Pro				屋内形寸法図
				N・m		kgf・m			N		kgf		
	50Hz	60Hz	（形式記号詳細 B14 頁）	50Hz	60Hz	50Hz	60Hz		50Hz	60Hz	50Hz	60Hz	
80	18.1	21.9	RNYM 05 - 1530 - ES (-B) - 80	179	149	18.3	15.2	2.00	6230	6130	635	625	図 B1
100	14.5	17.5	05 - 1530 - ES (-B) - 100	224	186	22.9	18.9	2.00	6230	6230	635	635	
120	12.1	14.6	05 - 1530 - ES (-B) - 120	269	223	27.4	22.7	2.00	6230	6230	635	635	
150	9.67	11.7	05 - 1530 - ES (-B) - 150	336	279	34.3	28.4	2.00	6230	6230	635	635	
200	7.25	8.75	05 - 1530 - ES (-B) - 200	448	372	45.7	37.9	1.63	6230	6230	635	635	
240	6.04	7.29	05 - 1530 - ES (-B) - 240	538	446	54.9	45.5	1.36	6230	6230	635	635	
300	4.83	5.83	05 - 1640 - ES (-B) - 300	633	525	64.6	53.5	2.00	9810	9810	1000	1000	図 B2
360	4.03	4.86	05 - 1640 - ES (-B) - 360	760	625	77.5	64.2	1.95	9810	9810	1000	1000	
480	3.02	3.65	05 - 1640 - ES (-B) - 480	1010	839	103	85.6	1.46	9810	9810	1000	1000	
600	2.42	2.92	05 - 1640 - ES (-B) - 600	1270	1050	129	107	1.17	9810	9810	1000	1000	
720	2.01	2.43	05 - 1640 - ES (-B) - 720	1480	1260	151	128	*	9810	9810	1000	1000	
900	1.61	1.94	05 - 1640 - ES (-B) - 900	1480	1480	151	151	*	9810	9810	1000	1000	
1200	1.21	1.46	05 - 1640 - ES (-B) - 1200	1480	1480	151	151	*	9810	9810	1000	1000	
1440	1.01	1.22	05 - 1640 - ES (-B) - 1440	1480	1480	151	151	*	9810	9810	1000	1000	

注）1. 出力回転数は、モータ回転数 60Hz：1750r/min, 50Hz：1450r/min としたときの代表値です。詳細は技術資料「モータ部」をご参照ください。
2. 出力軸許容ラジアル荷重は、出力軸端より 20mm の位置の値です。
3. SF 欄に * が付いている場合は、モータの全容量 kW まで負荷を掛けると過負荷となりますので、出力トルク欄の値以内でご使用ください。
4. （ ）内はブレーキ付の形式を示します。（オプションのワンタッチゆるめ仕様（E61 頁参照）の場合は、"-C" となります。）

仕様記号の□は、200V 級は "2"、400V 級は "4" が入ります。詳細は B15 頁をご参照ください。( ) 内はブレーキ付の形式、寸法、質量を示します。

図 B1

RNYM05-1530-ES-80~240 / 仕様記号
(RNYM05-1530-ES-B-80~240 / 仕様記号)

質量 25kg(28kg)

仕様記号 | J□NSBB

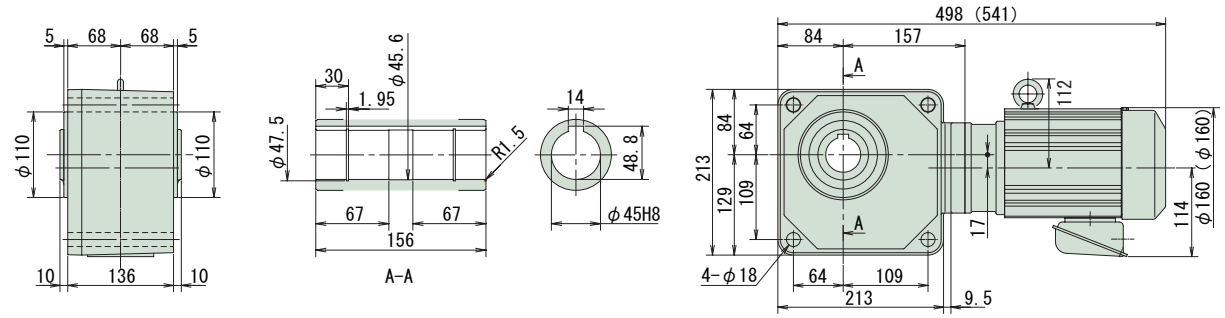

図 B2

RNYM05-1640-ES-300~1440 / 仕様記号
(RNYM05-1640-ES-B-300~1440 / 仕様記号)

質量 68kg(70kg)

仕様記号 | J□NSBB

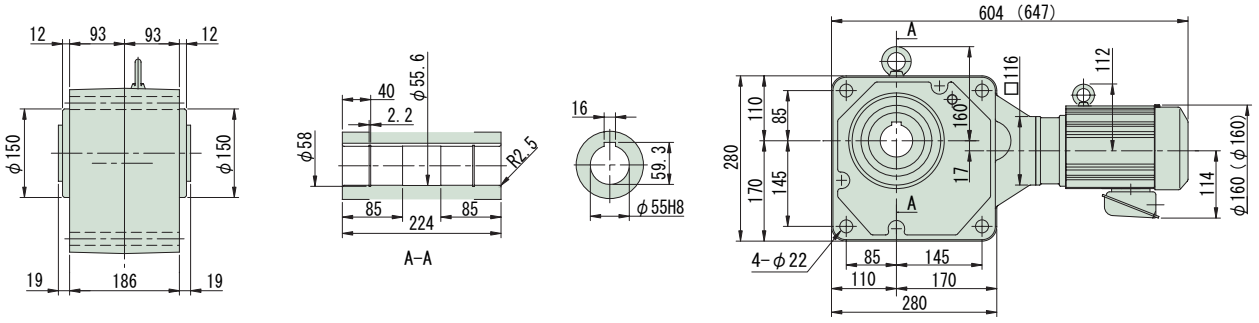

注）1. 出力軸径寸法：寸法公差は、JIS B 0401-1976 "H8" です。
2. 軸端キー寸法：寸法公差は、JIS B 1301-1996 平行キー用溝（普通形）に依っています。
3. 本寸法図の寸法及び質量は、予告無しに変更することがあります。
4. 本製品には、出力軸部用安全カバーが付属されます。安全カバーの寸法等詳細は、技術資料・E19 頁をご参照ください。
5. 取付時にインロー部をご使用される場合は、ご照会ください。

減速比	出力回転数 r/min 50Hz	60Hz	容量記号	枠番	補助形式	減速比	出力トルク Tout N·m 50Hz	60Hz	kgf·m 50Hz	60Hz	SF (60Hz)	出力軸許容ラジアル荷重 Pro N 50Hz	60Hz	kgf 50Hz	60Hz	屋内形寸法図
			（形式記号詳細 B14 頁）													
5	290	350	1	1410	ES (-B)	5	21.0	17.4	2.14	1.78	2.93	2160	2060	220	210	図 B3
5			1	1420	ES (-B)	5					2.05	2160	2060	220	210	図 B4
7	207	250	1	1410	ES (-B)	7	29.4	24.4	3.00	2.49	2.93	2450	2300	250	235	図 B3
7			1	1420	ES (-B)	7					2.05	2450	2300	250	235	図 B4
10	145	175	1	1410	ES (-B)	10	42.0	34.8	4.29	3.55	2.05	2750	2600	280	265	図 B3
10			1	1420	ES (-B)	10					2.05	2750	2600	280	265	図 B4
12	121	146	1	1420	ES (-B)	12	50.4	41.8	5.14	4.26	2.05	2840	2750	290	280	
15	96.7	117	1	1420	ES (-B)	15	63.1	52.2	6.43	5.33	2.05	3090	2940	315	300	
20	72.5	87.5	1	1420	ES (-B)	20	84.1	69.7	8.57	7.10	2.05	3330	3190	340	325	図 B4
25	58.0	70.0	1	1420	ES (-B)	25	105	87.1	10.7	8.88	2.05	3530	3380	360	345	
30	48.3	58.3	1	1420	ES (-B)	30	126	104	12.9	10.7	2.05	3730	3580	380	365	
40	36.3	43.8	1	1520	ES (-B)	40	168	139	17.1	14.2	2.05	5740	5540	585	565	
50	29.0	35.0	1	1520	ES (-B)	50	210	174	21.4	17.8	2.05	6030	5830	615	595	図 B5
60	24.2	29.2	1	1520	ES (-B)	60	252	209	25.7	21.3	2.05	6230	6030	635	615	

（RNYM）

注）1. 出力回転数は、モータ回転数 60Hz : 1750r/min, 50Hz : 1450r/min としたときの代表値です。詳細は技術資料「モータ部」をご参照ください。
2. 出力軸許容ラジアル荷重は、出力軸端より 20mm の位置の値です。
3. （ ）内はブレーキ付の形式を示します。（オプションのワンタッチゆるめ仕様（E61 頁参照）の場合は、"-C" となります。）

仕様記号の□は、200V 級は "2"、400V 級は "4" が入ります。詳細は B15 頁をご参照ください。( ) 内はブレーキ付の形式、寸法、質量を示します。

図 B3

RNYM1-1410-ES-5~10 / 仕様記号
(RNYM1-1410-ES-B-5~10 / 仕様記号)

質量 22kg(26kg)

仕様記号 | J□NSBB

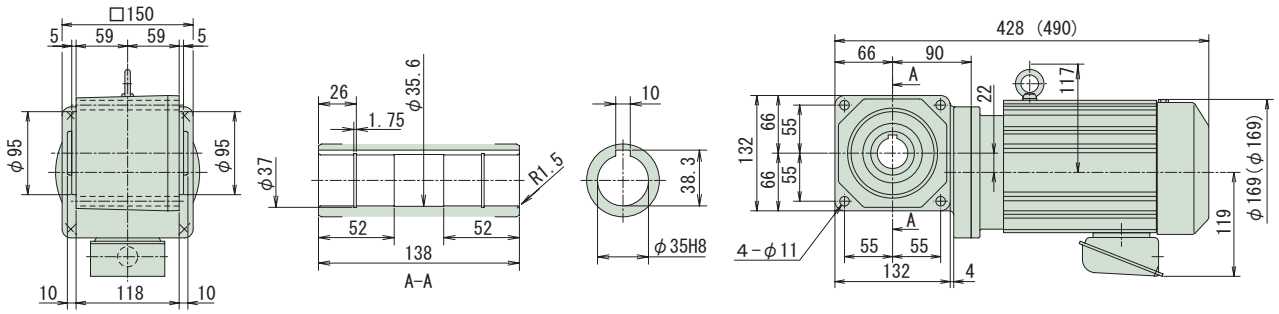

図 B4

RNYM1-1420-ES-5~30 / 仕様記号
(RNYM1-1420-ES-B-5~30 / 仕様記号)

質量 22kg(26kg)

仕様記号 | J□NSBB

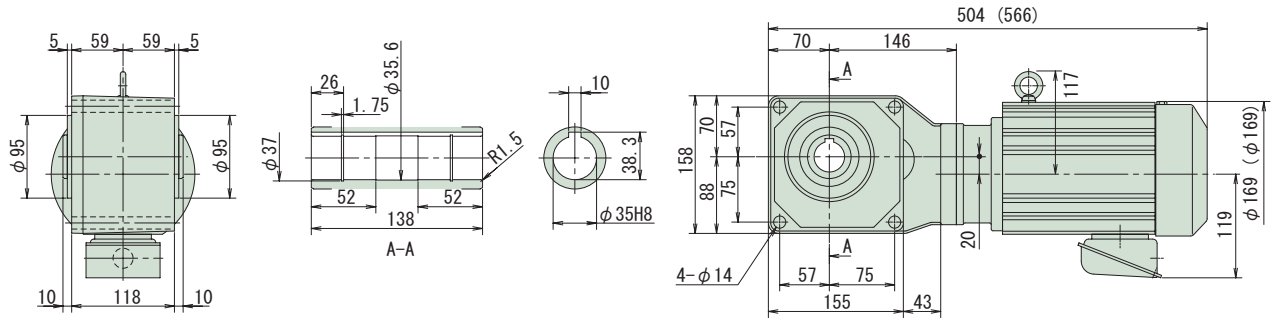

図 B5

RNYM1-1520-ES-40~60 / 仕様記号
(RNYM1-1520-ES-B-40~60 / 仕様記号)

質量 31kg(35kg)

仕様記号 | J□NSBB

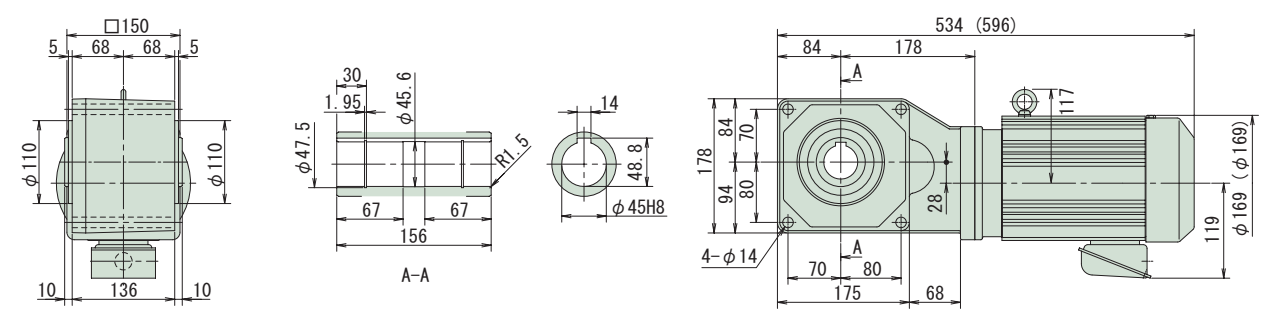

注）1. 出力軸径寸法 : 寸法公差は、JIS B 0401-1976 "H8" です。
2. 軸端キー寸法 : 寸法公差は、JIS B 1301-1996 平行キー用溝（普通形）に依っています。
3. 本寸法図の寸法及び質量は、予告無しに変更することがあります。
4. 本製品には、出力軸部用安全カバーが付属されます。安全カバーの寸法等詳細は、技術資料・E19 頁をご参照ください。
5. 取付時にインロー部をご使用される場合は、ご照会ください。

中空軸・RNYM タイプ
0.75kW・高効率三相モータ・屋内形

減速比	出力回転数 r/min		容量記号 − 枠番 − 補助形式 − 減速比 (形式記号詳細 B14 頁)		出力トルク Tout N・m		出力トルク Tout kgf・m		SF (60Hz)	出力軸許容ラジアル荷重 Pro N		出力軸許容ラジアル荷重 Pro kgf		屋内形寸法図
	50Hz	60Hz			50Hz	60Hz	50Hz	60Hz		50Hz	60Hz	50Hz	60Hz	
80	18.1	21.9	RNYM	1 - 1531 - ES (-B) - 80	336	279	34.3	28.4	2.05	6230	6130	635	625	図 B1
100	14.5	17.5		1 - 1630 - ES (-B) - 100	420	348	42.9	35.5	2.93	9810	9810	1000	1000	図 B2
120	12.1	14.6		1 - 1630 - ES (-B) - 120	504	418	51.4	42.6	2.93	9810	9810	1000	1000	
150	9.67	11.7		1 - 1631 - ES (-B) - 150	631	522	64.3	53.3	2.35	9810	9810	1000	1000	図 B3
200	7.25	8.75		1 - 1631 - ES (-B) - 200	841	697	85.7	71.0	1.76	9810	9810	1000	1000	
240	6.04	7.29		1 - 1631 - ES (-B) - 240	1010	836	103	85.2	1.47	9810	9810	1000	1000	

注）1. 出力回転数は、モータ回転数 60Hz : 1750r/min, 50Hz : 1450r/min としたときの代表値です。詳細は技術資料「モータ部」をご参照ください。
2. 出力軸許容ラジアル荷重は、出力軸端より 20mm の位置の値です。
3. （ ）内はブレーキ付の形式を示します。（オプションのワンタッチゆるめ仕様（E61 頁参照）の場合は、"-C" となります。）

仕様記号の□は、200V 級は "2"、400V 級は "4" が入ります。詳細は B15 頁をご参照ください。( ) 内はブレーキ付の形式、寸法、質量を示します。

図 B1

RNYM1-1531-ES-80 / 仕様記号
(RNYM1-1531-ES-B-80 / 仕様記号)

質量 30kg(34kg)

仕様記号 | J□NSBB

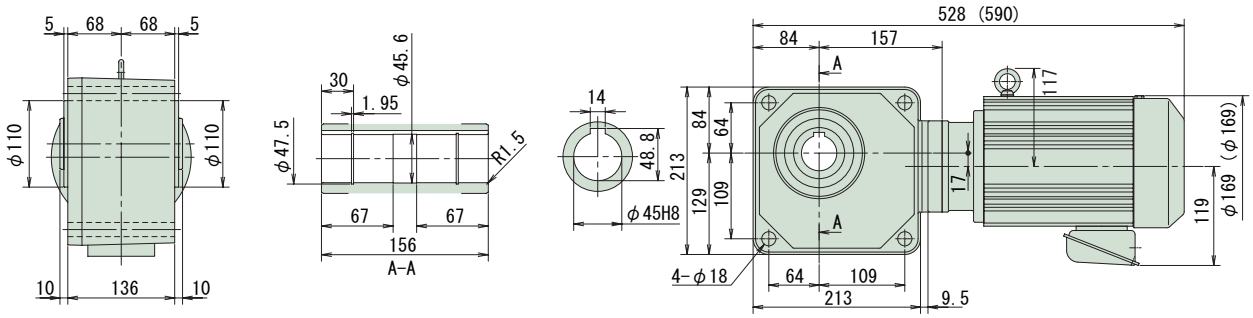

図 B2

RNYM1-1630-ES-100~120 / 仕様記号
(RNYM1-1630-ES-B-100~120 / 仕様記号)

質量 52kg(56kg)

仕様記号 | J□NSBB

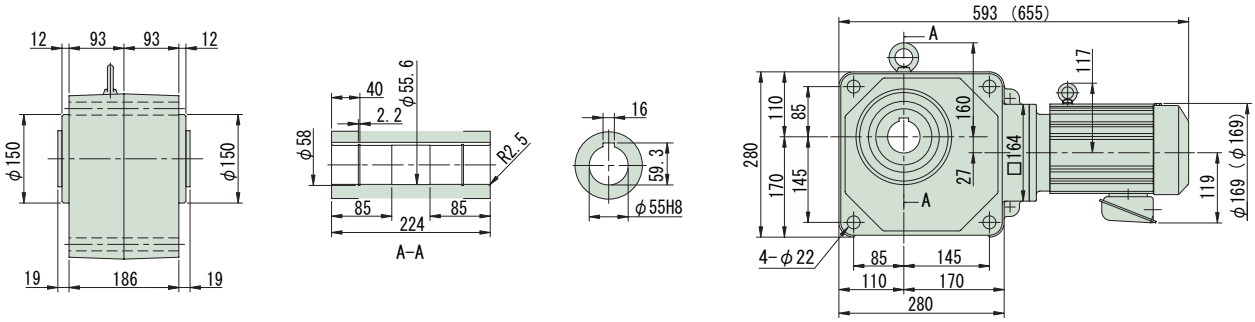

図 B3

RNYM1-1631-ES-150~240 / 仕様記号
(RNYM1-1631-ES-B-150~240 / 仕様記号)

質量 53kg(57kg)

仕様記号 | J□NSBB

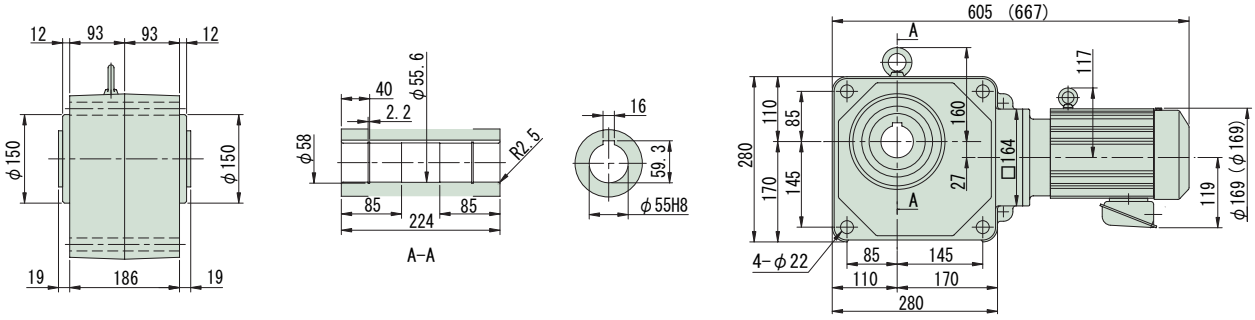

注）1. 出力軸径寸法：寸法公差は、JIS B 0401-1976 "H8" です。
2. 軸端キー寸法：寸法公差は、JIS B 1301-1996 平行キー用溝（普通形）に依っています。
3. 本寸法図の寸法及び質量は、予告無しに変更することがあります。
4. 本製品には、出力軸部用安全カバーが付属されます。安全カバーの寸法等詳細は、技術資料・E19 頁をご参照ください。
5. 取付時にインロー部をご使用される場合は、ご照会ください。

減速比	出力回転数 r/min 50Hz	60Hz	容量記号 – 枠番 – 補助形式 – 減速比（形式記号詳細 B14 頁）	出力トルク Tout N·m 50Hz	60Hz	kgf·m 50Hz	60Hz	SF (60Hz)	出力軸許容ラジアル荷重 Pro N 50Hz	60Hz	kgf 50Hz	60Hz	屋内形寸法図
5	290	350	RNYM 2 - 1510 - ES (-B) - 5	42.0	34.8	4.29	3.55	3.67	3140	2940	320	300	図 B4
5			2 - 1520 - ES (-B) - 5					1.47	3140	2940	320	300	図 B5
7	207	250	2 - 1510 - ES (-B) - 7	58.9	48.8	6.00	4.97	2.47	3530	3330	360	340	図 B4
7			2 - 1520 - ES (-B) - 7					1.47	3530	3330	360	340	図 B5
10	145	175	2 - 1510 - ES (-B) - 10	84.1	69.7	8.57	7.10	1.47	3920	3730	400	380	図 B4
10			2 - 1520 - ES (-B) - 10					1.47	3920	3730	400	380	図 B5
12	121	146	2 - 1520 - ES (-B) - 12	101	83.6	10.3	8.52	1.47	4120	3970	420	405	
15	96.7	117	2 - 1520 - ES (-B) - 15	126	104	12.9	10.7	1.47	4410	4220	450	430	
20	72.5	87.5	2 - 1520 - ES (-B) - 20	168	139	17.1	14.2	1.47	4810	4610	490	470	図 B5
25	58.0	70.0	2 - 1520 - ES (-B) - 25	210	174	21.4	17.8	1.47	5100	4900	520	500	
30	48.3	58.3	2 - 1520 - ES (-B) - 30	252	209	25.7	21.3	1.47	5340	5150	545	525	
40	36.3	43.8	2 - 1531 - ES (-B) - 40	336	279	34.3	28.4	1.47	5740	5540	585	565	
50	29.0	35.0	2 - 1531 - ES (-B) - 50	420	348	42.9	35.5	1.47	6030	5830	615	595	図 B6
60	24.2	29.2	2 - 1531 - ES (-B) - 60	504	418	51.4	42.6	1.47	6230	6030	635	615	

注）1. 出力回転数は、モータ回転数 60Hz : 1750r/min, 50Hz : 1450r/min としたときの代表値です。詳細は技術資料「モータ部」をご参照ください。
2. 出力軸許容ラジアル荷重は、出力軸端より 20mm の位置の値です。
3. ( ) 内はブレーキ付の形式を示します。（オプションのワンタッチゆるめ仕様（E61 頁参照）の場合は、"-C" となります。）

仕様記号の□は、200V 級は "2"、400V 級は "4" が入ります。詳細は B15 頁をご参照ください。( ) 内はブレーキ付の形式、寸法、質量を示します。

図 B4

RNYM2-1510-ES-5~10 / 仕様記号
(RNYM2-1510-ES-B-5~10 / 仕様記号)

質量 29kg(35kg)

仕様記号 | J□NSBB

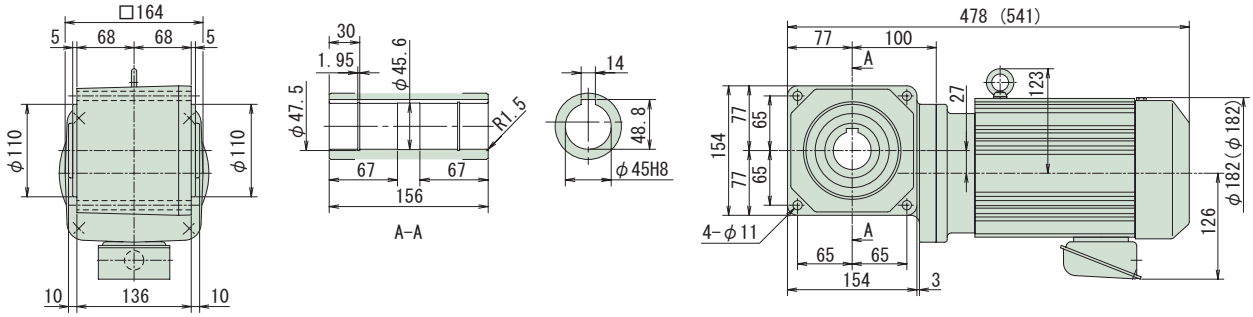

図 B5

RNYM2-1520-ES-5~30 / 仕様記号
(RNYM2-1520-ES-B-5~30 / 仕様記号)

質量 34kg(39kg)

仕様記号 | J□NSBB

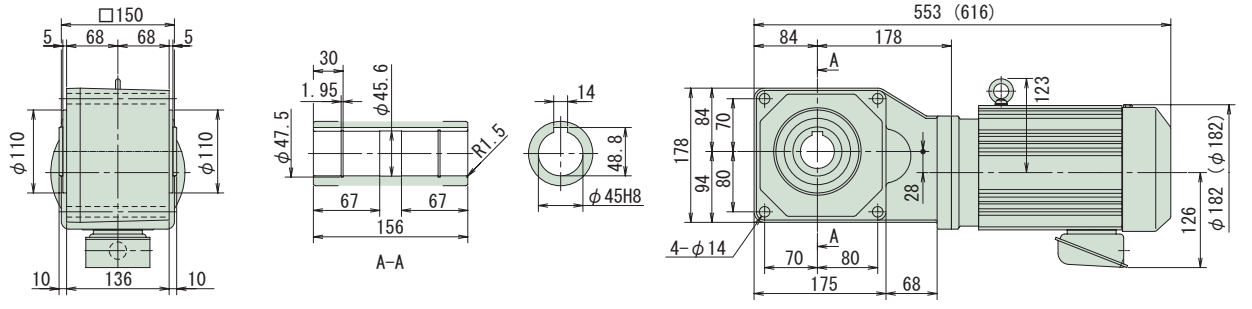

図 B6

RNYM2-1531-ES-40~60 / 仕様記号
(RNYM2-1531-ES-B-40~60 / 仕様記号)

質量 34kg(39kg)

仕様記号 | J□NSBB

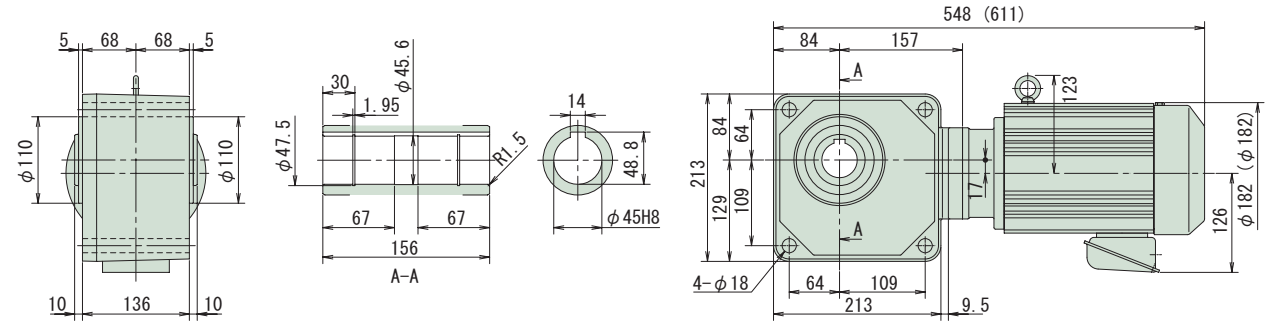

注）1. 出力軸径寸法 : 寸法公差は、JIS B 0401-1976 "H8" です。
2. 軸端キー寸法 : 寸法公差は、JIS B 1301-1996 平行キー用溝（普通形）に依っています。
3. 本寸法図の寸法及び質量は、予告無しに変更することがあります。
4. 本製品には、出力軸部用安全カバーが付属されます。安全カバーの寸法等詳細は、技術資料・E19 頁をご参照ください。
5. 取付時にインロー部をご使用される場合は、ご照会ください。

中空軸・RNYM タイプ
1.5kW・高効率三相モータ・屋内形

減速比	出力回転数 r/min		容量記号 － 枠番 － 補助形式 － 減速比（形式記号詳細 B14 頁）						出力トルク Tout				SF (60Hz)	出力軸許容ラジアル荷重 Pro				屋内形寸法図
									N・m		kgf・m			N		kgf		
	50Hz	60Hz							50Hz	60Hz	50Hz	60Hz		50Hz	60Hz	50Hz	60Hz	
80	18.1	21.9	RNYM	2	- 1630 - ES (-B) -	80			673	557	68.6	56.8	1.47	9810	9660	1000	985	
100	14.5	17.5		2	- 1630 - ES (-B) -	100			841	697	85.7	71.0	1.47	9810	9810	1000	1000	図 B1
120	12.1	14.6		2	- 1630 - ES (-B) -	120			1010	836	103	85.2	1.47	9810	9810	1000	1000	
150	9.67	11.7		2	- 1631 - ES (-B) -	150			1260	1040	129	107	1.17	9810	9810	1000	1000	
200	7.25	8.75		2	- 1631 - ES (-B) -	200			1480	1390	151	142	*	9810	9810	1000	1000	図 B2
240	6.04	7.29		2	- 1631 - ES (-B) -	240			1480	1480	151	151	*	9810	9810	1000	1000	

注）1. 出力回転数は、モータ回転数 60Hz：1750r/min, 50Hz：1450r/min としたときの代表値です。詳細は技術資料「モータ部」をご参照ください。
2. 出力軸許容ラジアル荷重は、出力軸端より 20mm の位置の値です。
3. SF 欄に * が付いている場合は、モータの全容量 kW まで負荷を掛けると過負荷となりますので、出力トルク欄の値以内でご使用ください。
4. （ ）内はブレーキ付の形式を示します。（オプションのワンタッチゆるめ仕様（E61 頁参照）の場合は、"-C" となります。）

仕様記号の□は、200V 級は "2"、400V 級は "4" が入ります。詳細は B15 頁をご参照ください。( ) 内はブレーキ付の形式、寸法、質量を示します。

図 B1

RNYM2-1630-ES-80~120 / 仕様記号
(RNYM2-1630-ES-B-80~120 / 仕様記号)

質量 57kg(63kg)

仕様記号	J□NSBB

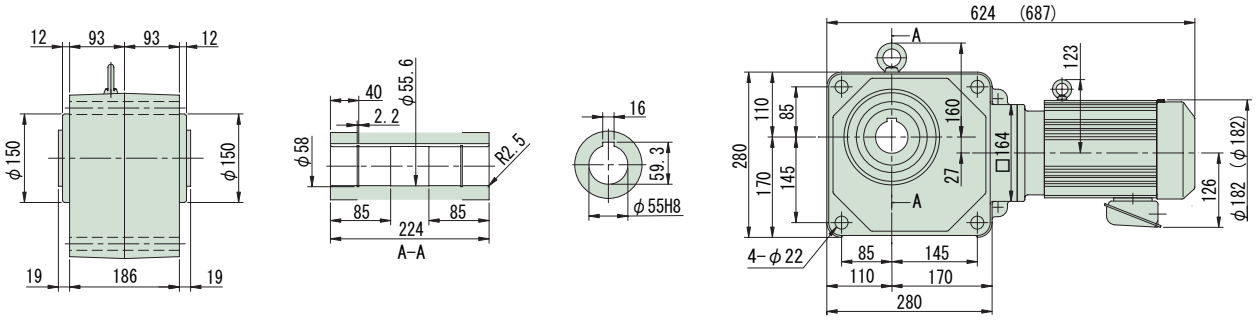

図 B2

RNYM2-1631-ES-150~240 / 仕様記号
(RNYM2-1631-ES-B-150~240 / 仕様記号)

質量 57kg(63kg)

仕様記号	J□NSBB

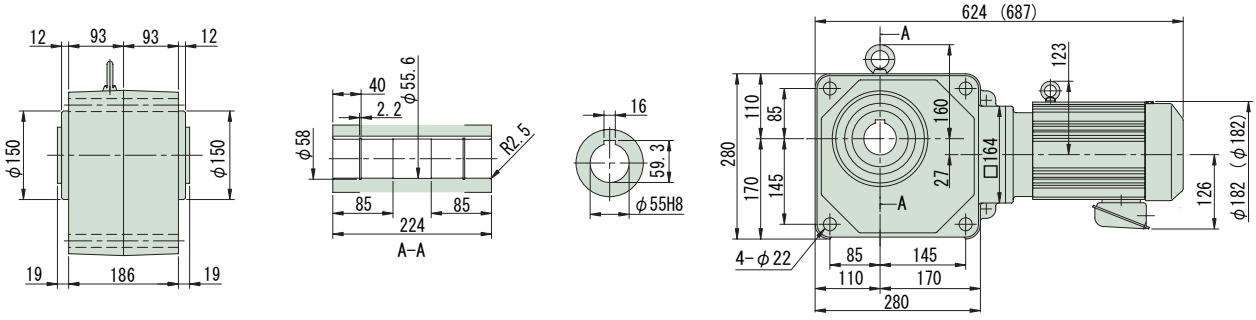

注）1. 出力軸径寸法：寸法公差は、JIS B 0401-1976 "H8" です。
2. 軸端キー寸法：寸法公差は、JIS B 1301-1996 平行キー用溝（普通形）に依っています。
3. 本寸法図の寸法及び質量は、予告無しに変更することがあります。
4. 本製品には、出力軸部用安全カバーが付属されます。安全カバーの寸法等詳細は、技術資料・E19 頁をご参照ください。
5. 取付時にインロー部をご使用される場合は、ご照会ください。

中空軸・RNYM タイプ
2.2kW・高効率三相モータ・屋内形

減速比	出力回転数 r/min 50Hz	出力回転数 r/min 60Hz	容量記号 － 枠番 － 補助形式 － 減速比（形式記号詳細 B14 頁）		出力トルク Tout N・m 50Hz	N・m 60Hz	kgf・m 50Hz	kgf・m 60Hz	SF (60Hz)	出力軸許容ラジアル荷重 Pro N 50Hz	N 60Hz	kgf 50Hz	kgf 60Hz	屋内形寸法図
5	290	350	RNYM	3 - 1521 - ES (-B) - 5	61.7	51.1	6.29	5.21	1.68	3140	2940	320	300	図 B3
7	207	250		3 - 1521 - ES (-B) - 7	86.3	71.5	8.80	7.29	1.68	3530	3330	360	340	
10	145	175		3 - 1521 - ES (-B) - 10	123	102	12.6	10.4	1.68	3920	3730	400	380	
12	121	146		3 - 1521 - ES (-B) - 12	148	123	15.1	12.5	1.68	4120	3970	420	405	
15	96.7	117		3 - 1521 - ES (-B) - 15	185	153	18.9	15.6	1.68	4410	4220	450	430	
20	72.5	87.5		3 - 1521 - ES (-B) - 20	247	204	25.1	20.8	1.68	4810	4610	490	470	
25	58.0	70.0		3 - 1521 - ES (-B) - 25	308	255	31.4	26.0	1.68	5100	4900	520	500	
30	48.3	58.3		3 - 1632 - ES (-B) - 30	370	307	37.7	31.3	1.68	8380	8090	855	825	図 B4
40	36.3	43.8		3 - 1632 - ES (-B) - 40	493	409	50.3	41.7	1.68	8830	8480	900	865	
50	29.0	35.0		3 - 1632 - ES (-B) - 50	617	511	62.9	52.1	1.68	9120	8880	930	905	
60	24.2	29.2		3 - 1632 - ES (-B) - 60	740	613	75.4	62.5	1.68	9410	9170	960	935	

注）1. 出力回転数は、モータ回転数 60Hz：1750r/min, 50Hz：1450r/min としたときの代表値です。詳細は技術資料「モータ部」をご参照ください。
2. 出力軸許容ラジアル荷重は、出力軸端より 20mm の位置の値です。
3.（ ）内はブレーキ付の形式を示します。（オプションのワンタッチゆるめ仕様（E61 頁参照）の場合は、"-C" となります。）

仕様記号の□は、200V 級は "2"、400V 級は "4" が入ります。詳細は B15 頁をご参照ください。( ) 内はブレーキ付の形式、寸法、質量を示します。

図 B3 RNYM3-1521-ES-5~25 / 仕様記号
(RNYM3-1521-ES-B-5~25 / 仕様記号)
質量 50kg(61kg)
仕様記号 J□NSBB

図 B4 RNYM3-1632-ES-30~60 / 仕様記号
(RNYM3-1632-ES-B-30~60 / 仕様記号)
質量 69kg(80kg)
仕様記号 J□NSBB

注）1. 出力軸径寸法：寸法公差は、JIS B 0401-1976 "H8" です。
2. 軸端キー寸法：寸法公差は、JIS B 1301-1996 平行キー用溝（普通形）に依っています。
3. 本寸法図の寸法及び質量は、予告無しに変更することがあります。
4. 本製品には、出力軸部用安全カバーが付属されます。安全カバーの寸法等詳細は、技術資料・E19 頁をご参照ください。
5. 取付時にインロー部をご使用される場合は、ご照会ください。

中空軸・RNYM タイプ
3.7kW・高効率三相モータ・屋内形

減速比	出力回転数 r/min		容量記号	枠番	補助形式	減速比	出力トルク Tout				SF (60Hz)	出力軸許容ラジアル荷重 Pro				屋内形寸法図
							N・m		kgf・m			N		kgf		
	50Hz	60Hz	（形式記号詳細 B14 頁）				50Hz	60Hz	50Hz	60Hz		50Hz	60Hz	50Hz	60Hz	
5	290	350	RNYM	5	1522	ES (-B) 5	104	85.9	10.6	8.76	1.49	3140	2940	320	300	図 B1
7	207	250		5	1522	ES (-B) 7	145	120	14.8	12.3	1.49	3530	3330	360	340	
10	145	175		5	1522	ES (-B) 10	207	172	21.1	17.5	1.49	3920	3730	400	380	
12	121	146		5	1522	ES (-B) 12	249	206	25.4	21.0	1.49	4120	3970	420	405	
15	96.7	117		5	1522	ES (-B) 15	311	258	31.7	26.3	1.49	4410	4220	450	430	
20	72.5	87.5		5	1633	ES (-B) 20	415	344	42.3	35.0	1.49	7700	7350	785	750	図 B2
25	58.0	70.0		5	1633	ES (-B) 25	518	430	52.9	43.8	1.49	8090	7750	825	790	
30	48.3	58.3		5	1633	ES (-B) 30	622	516	63.4	52.6	1.49	8380	8090	855	825	
40	36.3	43.8		5	1633	ES (-B) 40	830	687	84.6	70.1	1.49	8830	8480	900	865	

注）1. 出力回転数は、モータ回転数 60Hz：1750r/min, 50Hz：1450r/min としたときの代表値です。詳細は技術資料「モータ部」をご参照ください。
2. 出力軸許容ラジアル荷重は、出力軸端より 20mm の位置の値です。
3.（ ）内はブレーキ付の形式を示します。（オプションのワンタッチゆるめ仕様（E61 頁参照）の場合は、"-C" となります。）

仕様記号の□は、200V 級は "2"、400V 級は "4" が入ります。詳細は B15 頁をご参照ください。( ) 内はブレーキ付の形式、寸法、質量を示します。

図 B1

RNYM5-1522-ES-5~15 / 仕様記号
(RNYM5-1522-ES-B-5~15 / 仕様記号)

質量 57kg(68kg)

仕様記号 | J□NSBB

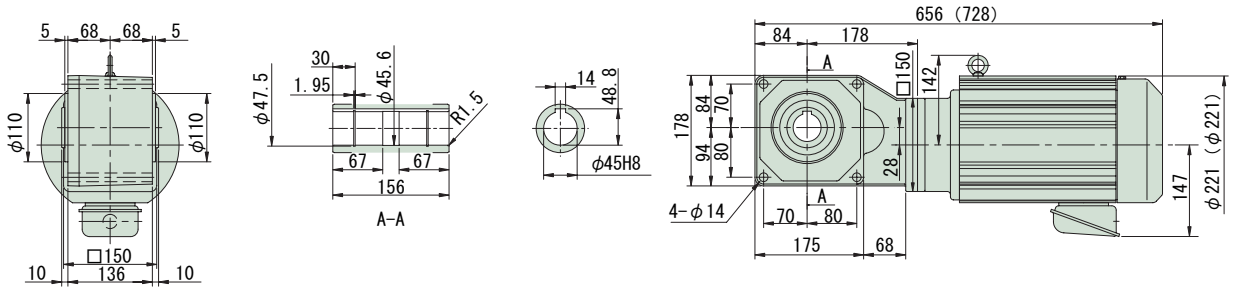

図 B2

RNYM5-1633-ES-20~40 / 仕様記号
(RNYM5-1633-ES-B-20~40 / 仕様記号)

質量 77kg(88kg)

仕様記号 | J□NSBB

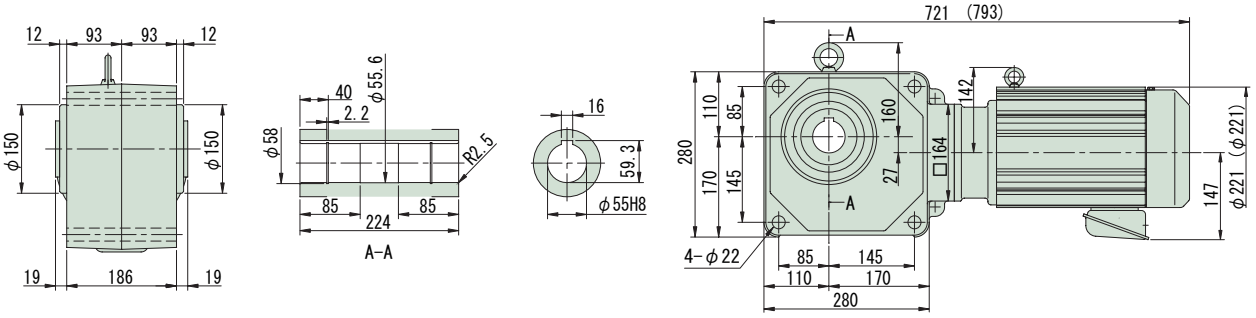

注）1. 出力軸径寸法：寸法公差は、JIS B 0401-1976 "H8" です。
2. 軸端キー寸法：寸法公差は、JIS B 1301-1996 平行キー用溝（普通形）に依っています。
3. 本寸法図の寸法及び質量は、予告無しに変更することがあります。
4. 本製品には、出力軸部用安全カバーが付属されます。安全カバーの寸法等詳細は、技術資料・E19 頁をご参照ください。
5. 取付時にインロー部をご使用される場合は、ご照会ください。

減速比	出力回転数 r/min		容量記号	枠番	補助形式	減速比	出力トルク Tout				SF	出力軸許容ラジアル荷重 Pro				屋内形寸法図
							N・m		kgf・m			N		kgf		
	50Hz	60Hz	（形式記号詳細 B14 頁）				50Hz	60Hz	50Hz	60Hz		50Hz	60Hz	50Hz	60Hz	
5	290	350	RNYM	8	1634	ES (-B)	5	154	128	15.7	13.0	2.00	5000	4760	510	485	図 B3
7	207	250		8	1634	ES (-B)	7	216	179	22.0	18.2	2.00	5590	5250	570	535	
10	145	175		8	1634	ES (-B)	10	308	255	31.4	26.0	2.00	6230	5930	635	605	
12	121	146		8	1634	ES (-B)	12	370	307	37.7	31.3	2.00	6620	6330	675	645	
15	96.7	117		8	1634	ES (-B)	15	462	383	47.2	39.1	2.00	6960	6670	710	680	
20	72.5	87.5		8	1634	ES (-B)	20	617	511	62.9	52.1	2.00	7700	7350	785	750	
25	58.0	70.0		8	1634	ES (-B)	25	771	639	78.6	65.1	1.92	8090	7750	825	790	

注）1. 出力回転数は、モータ回転数 60Hz：1750r/min, 50Hz：1450r/min としたときの代表値です。詳細は技術資料「モータ部」をご参照ください。
2. 出力軸許容ラジアル荷重は、出力軸端より 20mm の位置の値です。
3.（ ）内はブレーキ付の形式を示します。（オプションのワンタッチゆるめ仕様（E61 頁参照）の場合は、"-C" となります。）

仕様記号の□は、200V 級は "2"、400V 級は "4" が入ります。詳細は B15 頁をご参照ください。( ) 内はブレーキ付の形式、寸法、質量を示します。

図 B3 RNYM8-1634-ES-5~25 (RNYM8-1634-ES-B-5~25) 質量 111kg(129kg)

仕様記号 | J□NSBB

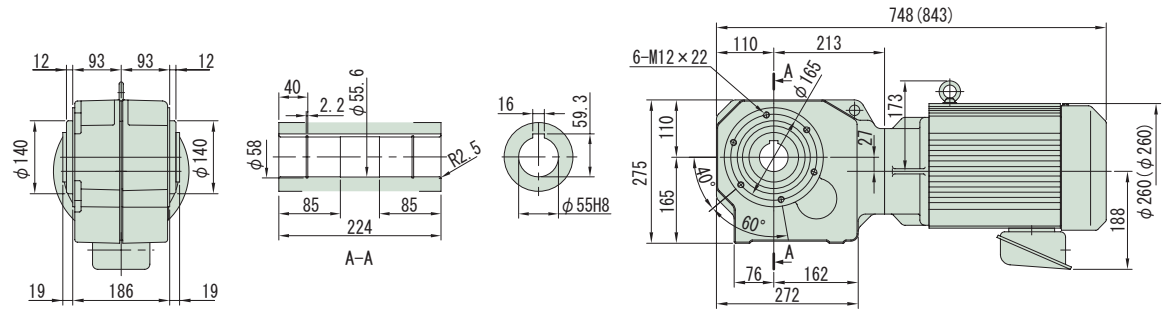

注）1. 出力軸径寸法：寸法公差は、JIS B 0401-1976 "H8" です。
2. 軸端キー寸法：寸法公差は、JIS B 1301-1996 平行キー用溝（普通形）に依っています。
3. 本寸法図の寸法及び質量は、予告無しに変更することがあります。
4. 本製品には、出力軸部用安全カバーが付属されます。安全カバーの寸法等詳細は、技術資料・E19 頁をご参照ください。
5. 取付時にインロー部をご使用される場合は、ご照会ください。

中空軸
中実軸 フランジ取付
中実軸 脚取付
ブレーキ無
ブレーキ付
三　相
単　相
単　相 レバーシブル
三　相 インバータ用
高効率 三相モータ
屋内形
オプション 製　品
屋外形
軽防塵形
防水形
安全増 防爆形
入力 ホロー形
概　要
選定表 寸法図
15W
25W
40W
60W
90W
0.1kW
0.2kW
0.25kW
0.4kW
0.55kW
0.75kW
1.1kW
1.5kW
2.2kW
3.0kW
3.7kW
5.5kW
7.5kW
11kW

中空軸・RNYM タイプ
7.5kW・高効率三相モータ・屋内形

減速比	出力回転数 r/min		容量記号	枠番	補助形式		減速比	出力トルク Tout				SF	出力軸許容ラジアル荷重 Pro				屋内形寸法図
								N・m		kgf・m			N		kgf		
	50Hz	60Hz	（形式記号詳細 B14 頁）					50Hz	60Hz	50Hz	60Hz		50Hz	60Hz	50Hz	60Hz	
5	290	350	RNYM	10	1634	ES (-B)	5	210	174	21.4	17.8	1.47	5000	4760	510	485	図 B1
7	207	250		10	1634	ES (-B)	7	294	244	30.0	24.9	1.47	5590	5250	570	535	
10	145	175		10	1634	ES (-B)	10	420	348	42.9	35.5	1.47	6230	5930	635	605	
12	121	146		10	1634	ES (-B)	12	504	418	51.4	42.6	1.47	6620	6330	675	645	
15	96.7	117		10	1634	ES (-B)	15	631	522	64.3	53.3	1.47	6960	6670	710	680	
20	72.5	87.5		10	1634	ES (-B)	20	841	697	85.7	71.0	1.47	7700	7350	785	750	

注）1. 出力回転数は、モータ回転数 60Hz：1750r/min, 50Hz：1450r/min としたときの代表値です。詳細は技術資料「モータ部」をご参照ください。
2. 出力軸許容ラジアル荷重は、出力軸端より 20mm の位置の値です。
3. （ ）内はブレーキ付の形式を示します。（オプションのワンタッチゆるめ仕様（E61 頁参照）の場合は、"-C" となります。）

仕様記号の□は、200V 級は "2"、400V 級は "4" が入ります。詳細は B15 頁をご参照ください。( ) 内はブレーキ付の形式、寸法、質量を示します。

図 B1　RNYM10-1634-ES-5~20 (RNYM10-1634-ES-B-5~20)　質量 125kg(143kg)　仕様記号 J□NSBB

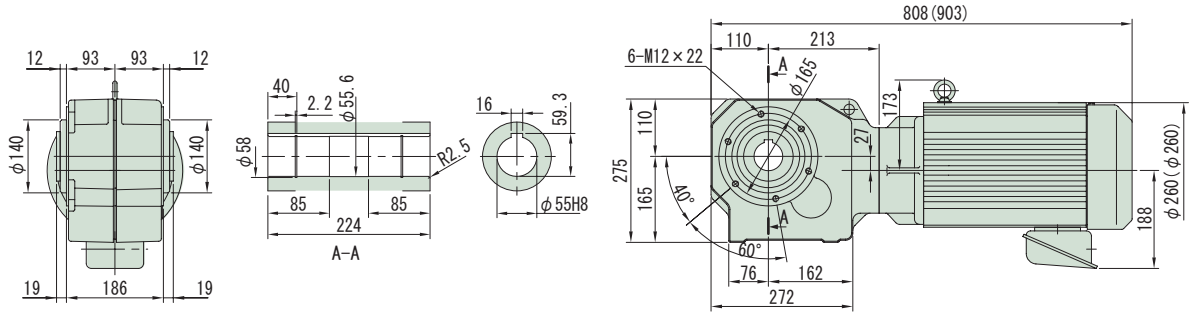

注）1. 出力軸径寸法：寸法公差は、JIS B 0401-1976 "H8" です。
2. 軸端キー寸法：寸法公差は、JIS B 1301-1996 平行キー用溝（普通形）に依っています。
3. 本寸法図の寸法及び質量は、予告無しに変更することがあります。
4. 本製品には、出力軸部用安全カバーが付属されます。安全カバーの寸法等詳細は、技術資料・E19 頁をご参照ください。
5. 取付時にインロー部をご使用される場合は、ご照会ください。

ハイポニックギヤモータ

中実軸・フランジ取付
RNFMタイプ

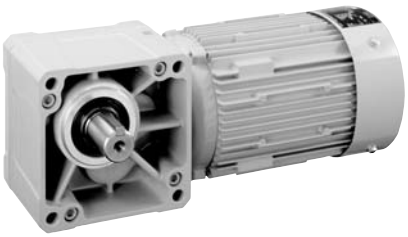

			頁
3~ 三相	三相モータ	15W ～ 2.2kW	B137
1~ 単相 / 1~ レバーシブル	単相モータ 単相レバーシブルモータ	15W ～ 0.4kW 15W ～ 90W	B167
3~ インバータ	三相インバータ用モータ	0.1kW ～ 1.5kW	B187
3~ 高効率	高効率三相モータ	0.2kW ～ 1.5kW	B201

MEMO

ハイポニックギヤモータ

中実軸・フランジ取付

RNFMタイプ

三相モータ

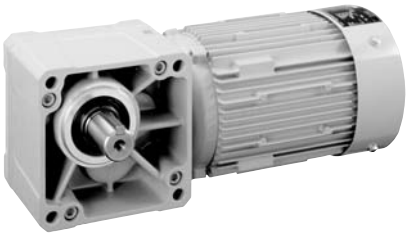

モータ容量	減速比範囲			頁
15W	5	▶	240	B138
25W	5	▶	240	B139
40W	5	▶	1440	B140
60W	5	▶	1440	B142
90W	5	▶	1440	B144
0.1kW	5	▶	1440	B146
0.2kW	5	▶	1440	B148
0.25kW	5	▶	1440	B151
0.4kW	5	▶	1440	B153
0.55kW	5	▶	1440	B156
0.75kW	5	▶	1440	B158
1.1kW	5	▶	240	B160
1.5kW	5	▶	240	B162
2.2kW	5	▶	240	B164

直交軸
ﾌﾗﾝｼﾞ取付

中実軸・RNFM タイプ（フランジ取付形）
3～三相 15W・三相モータ・屋内形

減速比	出力回転数 r/min 50Hz	出力回転数 r/min 60Hz	容量記号	枠番	減速比（形式記号詳細 B2 頁）	出力トルク Tout N·m 50Hz	出力トルク Tout N·m 60Hz	出力トルク Tout kgf·m 50Hz	出力トルク Tout kgf·m 60Hz	SF	出力軸許容ラジアル荷重 Pro N 50Hz	出力軸許容ラジアル荷重 Pro N 60Hz	出力軸許容ラジアル荷重 Pro kgf 50Hz	出力軸許容ラジアル荷重 Pro kgf 60Hz	屋内形寸法図
5	290	350	RNFM	0015	01L/R (-B) - 5	0.371	0.307	0.038	0.031	4.00	343	343	35	35	図 B1
7.5	193	233		0015	01L/R (-B) - 7.5	0.556	0.461	0.057	0.047	4.00	343	343	35	35	
10	145	175		0015	01L/R (-B) - 10	0.742	0.615	0.076	0.063	4.00	343	343	35	35	
12	121	146		0015	01L/R (-B) - 12	0.890	0.738	0.091	0.075	4.00	343	343	35	35	
15	96.7	117		0015	01L/R (-B) - 15	1.11	0.922	0.113	0.094	4.00	343	343	35	35	
20	72.5	87.5		0015	01L/R (-B) - 20	1.48	1.23	0.151	0.125	4.00	343	343	35	35	
25	58.0	70.0		0015	01L/R (-B) - 25	1.85	1.54	0.189	0.157	4.00	343	343	35	35	
30	48.3	58.3		0015	01L/R (-B) - 30	2.23	1.84	0.227	0.188	3.53	343	343	35	35	
40	36.3	43.8		0015	01L/R (-B) - 40	2.97	2.46	0.303	0.251	2.64	343	343	35	35	
50	29.0	35.0		0015	01L/R (-B) - 50	3.71	3.07	0.378	0.313	2.12	343	343	35	35	
60	24.2	29.2		0015	01L/R (-B) - 60	4.45	3.69	0.454	0.376	1.76	343	343	35	35	
80	18.1	21.9		0015	01L/R (-B) - 80	5.93	4.92	0.605	0.501	1.32	343	343	35	35	
100	14.5	17.5		0015	01L/R (-B) - 100	7.42	6.15	0.756	0.627	1.06	343	343	35	35	
120	12.1	14.6		0015	03L/R (-B) - 120	8.90	7.38	0.908	0.752	3.34	1080	1080	110	110	図 B2
160	9.06	10.9		0015	03L/R (-B) - 160	11.9	9.83	1.21	1.00	2.50	1080	1080	110	110	
200	7.25	8.75		0015	03L/R (-B) - 200	14.8	12.3	1.51	1.25	2.00	1080	1080	110	110	
240	6.04	7.29		0015	03L/R (-B) - 240	17.8	14.8	1.82	1.50	1.67	1080	1080	110	110	

注）1. 出力回転数は、モータ回転数 50Hz：1450r/min, 60Hz：1750r/min としたときの代表値です。詳細は技術資料「モータ部」を参照ください。
2. 出力軸許容ラジアル荷重は、出力軸中央の位置の値です。
3. （ ）内はブレーキ付の形式を示します。

仕様記号の詳細は B15 頁をご参照ください。( ) 内はブレーキ付の形式、寸法、質量を示します。

図 B1

RNFM0015-01L/R-5~100 / 仕様記号
(RNFM0015-01L/R-B-5~100 / 仕様記号)

質量 2.7kg(3.3kg)

軸出記号	L	R
仕様記号	J2NXTX	J2NXTX

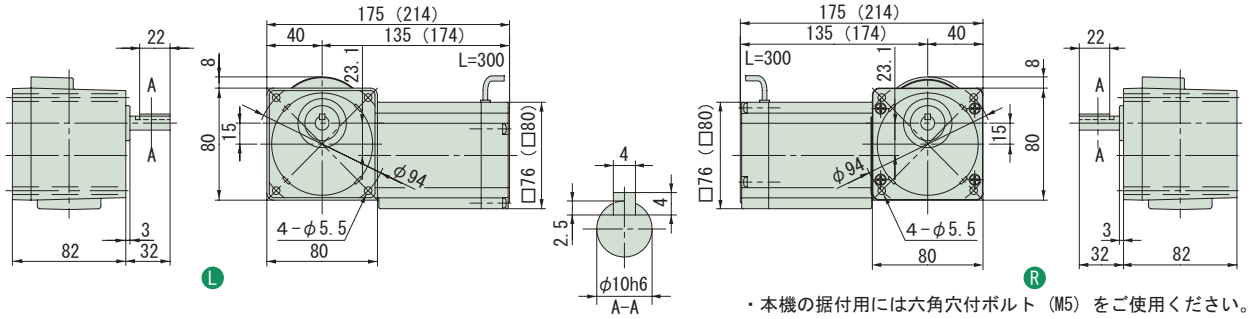

・本機の据付用には六角穴付ボルト（M5）をご使用ください。

図 B2

RNFM0015-03L/R-120~240 / 仕様記号
(RNFM0015-03L/R-B-120~240 / 仕様記号)

質量 2.7kg(3.3kg)

軸出記号	L	R
仕様記号	J2NXTX	J2NXTX

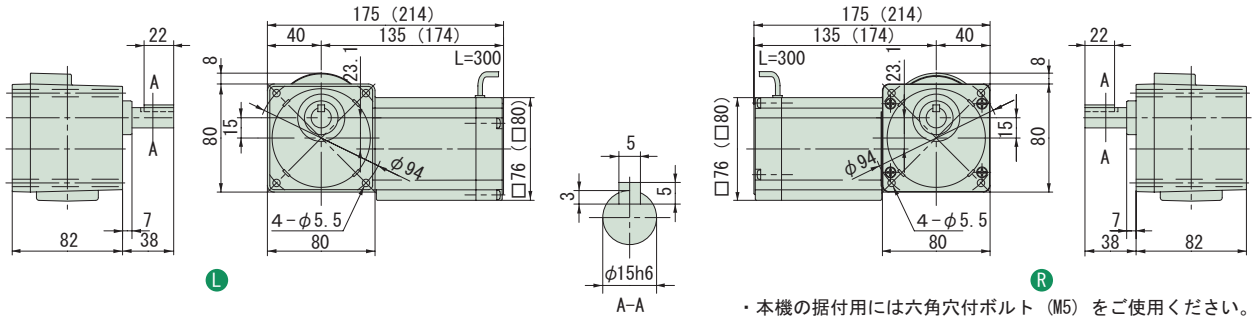

・本機の据付用には六角穴付ボルト（M5）をご使用ください。

注）1. 出力軸径寸法：寸法公差は、JIS B 0401-1976 "h6" です。
2. 軸端キー寸法：寸法公差は、JIS B 1301-1996 平行キーに依っています。
3. 本寸法図の寸法及び質量は、予告無しに変更することがあります。
4. 出力軸部の詳細寸法は、技術資料・E15 頁をご参照ください。

減速比	出力回転数 r/min 50Hz	出力回転数 r/min 60Hz	容量記号	枠番	減速比（形式記号詳細 B2 頁）	出力トルク Tout N·m 50Hz	出力トルク Tout N·m 60Hz	出力トルク Tout kgf·m 50Hz	出力トルク Tout kgf·m 60Hz	SF	出力軸許容ラジアル荷重 Pro N 50Hz	出力軸許容ラジアル荷重 Pro N 60Hz	出力軸許容ラジアル荷重 Pro kgf 50Hz	出力軸許容ラジアル荷重 Pro kgf 60Hz	屋内形寸法図
5	290	350	RNFM	0025	01L/R (-B) - 5	0.618	0.512	0.063	0.052	2.40	343	343	35	35	図 B3
7.5	193	233		0025	01L/R (-B) - 7.5	0.927	0.768	0.095	0.078	2.40	343	343	35	35	
10	145	175		0025	01L/R (-B) - 10	1.24	1.02	0.126	0.104	2.40	343	343	35	35	
12	121	146		0025	01L/R (-B) - 12	1.48	1.23	0.151	0.125	2.40	343	343	35	35	
15	96.7	117		0025	01L/R (-B) - 15	1.85	1.54	0.189	0.157	2.40	343	343	35	35	
20	72.5	87.5		0025	01L/R (-B) - 20	2.47	2.05	0.252	0.209	2.40	343	343	35	35	
25	58.0	70.0		0025	01L/R (-B) - 25	3.09	2.56	0.315	0.261	2.40	343	343	35	35	
30	48.3	58.3		0025	01L/R (-B) - 30	3.71	3.07	0.378	0.313	2.12	343	343	35	35	
40	36.3	43.8		0025	01L/R (-B) - 40	4.95	4.10	0.504	0.418	1.59	343	343	35	35	
50	29.0	35.0		0025	01L/R (-B) - 50	6.18	5.12	0.630	0.522	1.27	343	343	35	35	
60	24.2	29.2		0025	01L/R (-B) - 60	7.42	6.15	0.756	0.627	1.06	343	343	35	35	
80	18.1	21.9		0025	03L/R (-B) - 80	9.89	8.20	1.01	0.836	2.40	1080	1080	110	110	図 B4
100	14.5	17.5		0025	03L/R (-B) - 100	12.4	10.2	1.26	1.04	2.40	1080	1080	110	110	
120	12.1	14.6		0025	03L/R (-B) - 120	14.8	12.3	1.51	1.25	2.00	1080	1080	110	110	
160	9.06	10.9		0025	03L/R (-B) - 160	19.8	16.4	2.02	1.67	1.50	1080	1080	110	110	
200	7.25	8.75		0025	03L/R (-B) - 200	24.7	20.5	2.52	2.09	1.20	1080	1080	110	110	
240	6.04	7.29		0025	03L/R (-B) - 240	29.7	24.6	3.03	2.51	1.00	1080	1080	110	110	

注）1. 出力回転数は、モータ回転数 50Hz：1450r/min, 60Hz：1750r/min としたときの代表値です。詳細は技術資料「モータ部」を参照ください。
2. 出力軸許容ラジアル荷重は、出力軸中央の位置の値です。
3.（ ）内はブレーキ付の形式を示します。

仕様記号の詳細は B15 頁をご参照ください。( ) 内はブレーキ付の形式、寸法、質量を示します。

図 B3　RNFM0025-01L/R-5~60 / 仕様記号
(RNFM0025-01L/R-B-5~60 / 仕様記号)　質量 2.8kg(3.4kg)

軸出記号	L	R
仕様記号	J2NXTX	J2NXTX

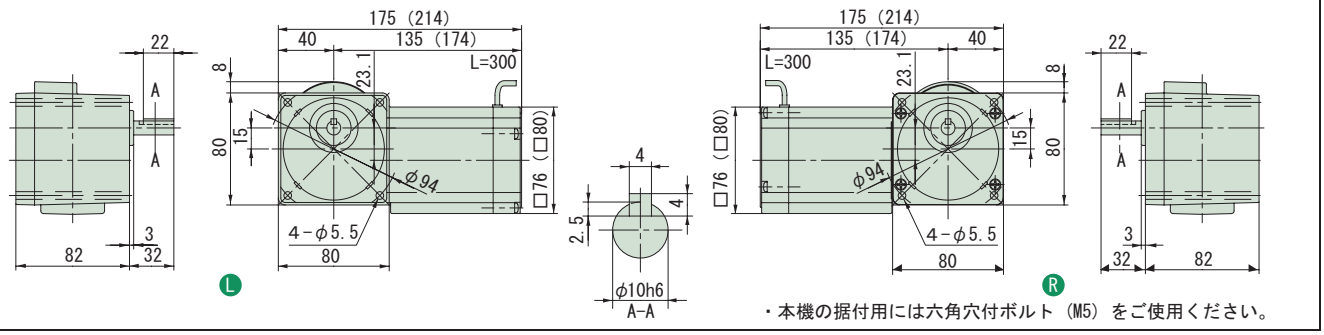

・本機の据付用には六角穴付ボルト（M5）をご使用ください。

図 B4　RNFM0025-03L/R-80~240 / 仕様記号
(RNFM0025-03L/R-B-80~240 / 仕様記号)　質量 2.9kg(3.5kg)

軸出記号	L	R
仕様記号	J2NXTX	J2NXTX

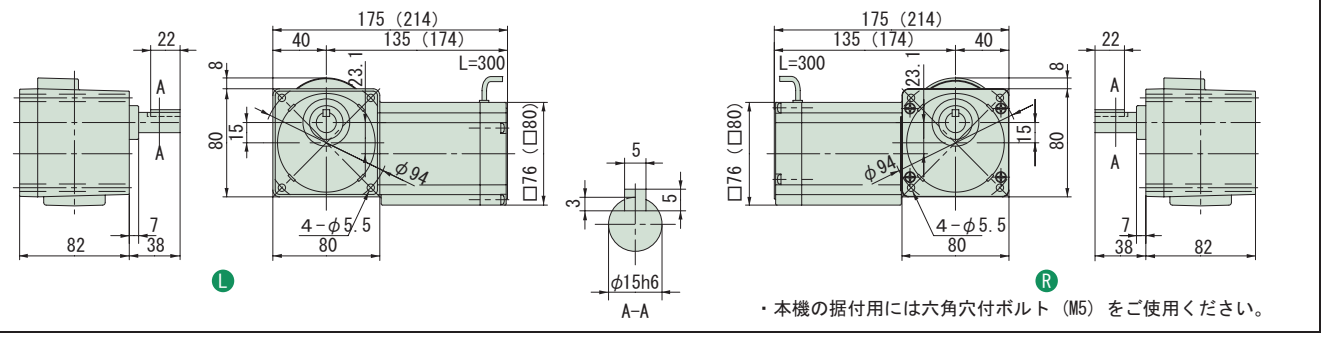

・本機の据付用には六角穴付ボルト（M5）をご使用ください。

注）1. 出力軸径寸法：寸法公差は、JIS B 0401-1976 "h6" です。
2. 軸端キー寸法：寸法公差は、JIS B 1301-1996 平行キーに依っています。
3. 本寸法図の寸法及び質量は、予告無しに変更することがあります。
4. 出力軸部の詳細寸法は、技術資料・E15 頁をご参照ください。

中実軸・RNFM タイプ（フランジ取付形）
3相 40W・三相モータ・屋内形

減速比	出力回転数 r/min 50Hz	出力回転数 r/min 60Hz	容量記号	枠番	減速比（形式記号詳細 B2 頁）	出力トルク Tout N·m 50Hz	出力トルク Tout N·m 60Hz	出力トルク Tout kgf·m 50Hz	出力トルク Tout kgf·m 60Hz	SF	出力軸許容ラジアル荷重 Pro N 50Hz	出力軸許容ラジアル荷重 Pro N 60Hz	出力軸許容ラジアル荷重 Pro kgf 50Hz	出力軸許容ラジアル荷重 Pro kgf 60Hz	屋内形寸法図
5	290	350	RNFM	004	05 (-B) 5	1.12	0.929	0.114	0.095	1.50	441	392	45	40	図 B1
7.5	193	233		004	05 (-B) 7.5	1.68	1.39	0.171	0.142	1.50	490	441	50	45	
10	145	175		004	05 (-B) 10	2.24	1.86	0.229	0.189	1.50	539	490	55	50	
12	121	146		004	05 (-B) 12	2.69	2.23	0.274	0.227	1.50	588	539	60	55	
15	96.7	117		004	05 (-B) 15	3.36	2.79	0.343	0.284	1.50	588	588	60	60	
20	72.5	87.5		004	05 (-B) 20	4.48	3.72	0.457	0.379	1.50	588	588	60	60	
25	58.0	70.0		004	05 (-B) 25	5.61	4.64	0.572	0.474	1.50	588	588	60	60	
30	48.3	58.3		004	05 (-B) 30	6.73	5.57	0.686	0.568	1.50	588	588	60	60	
40	36.3	43.8		004	05 (-B) 40	8.97	7.43	0.914	0.758	1.31	588	588	60	60	
50	29.0	35.0		004	05 (-B) 50	11.2	9.29	1.14	0.947	1.05	588	588	60	60	
60	24.2	29.2		004	07 (-B) 60	13.5	11.1	1.37	1.14	1.50	1080	1080	110	110	図 B2
80	18.1	21.9		004	07 (-B) 80	17.9	14.9	1.83	1.52	1.50	1080	1080	110	110	
100	14.5	17.5		004	07 (-B) 100	22.4	18.6	2.29	1.89	1.20	1080	1080	110	110	
120	12.1	14.6		004	07 (-B) 120	26.9	22.3	2.74	2.27	1.00	1080	1080	110	110	
150	9.67	11.7		004	17 (-B) 150	33.6	27.9	3.43	2.84	1.50	1420	1420	145	145	図 B3
200	7.25	8.75		004	17 (-B) 200	44.8	37.2	4.57	3.79	1.20	1420	1420	145	145	
240	6.04	7.29		004	17 (-B) 240	53.8	44.6	5.49	4.55	1.00	1420	1420	145	145	

注）1. 出力回転数は、モータ回転数 50Hz：1450r/min, 60Hz：1750r/min としたときの代表値です。詳細は技術資料「モータ部」を参照ください。
2. 出力軸許容ラジアル荷重は、出力軸中央の位置の値です。
3. （ ）内はブレーキ付の形式を示します。

仕様記号の詳細は B15 頁をご参照ください。( ) 内はブレーキ付の形式、寸法、質量を示します。

図 B1

RNFM004-05R/L-5~50 / 仕様記号
(RNFM004-05R/L-B-5~50 / 仕様記号)

質量 3.0kg(3.6kg)

軸出記号	L	R
仕様記号	J2NXTX	J2NXTX

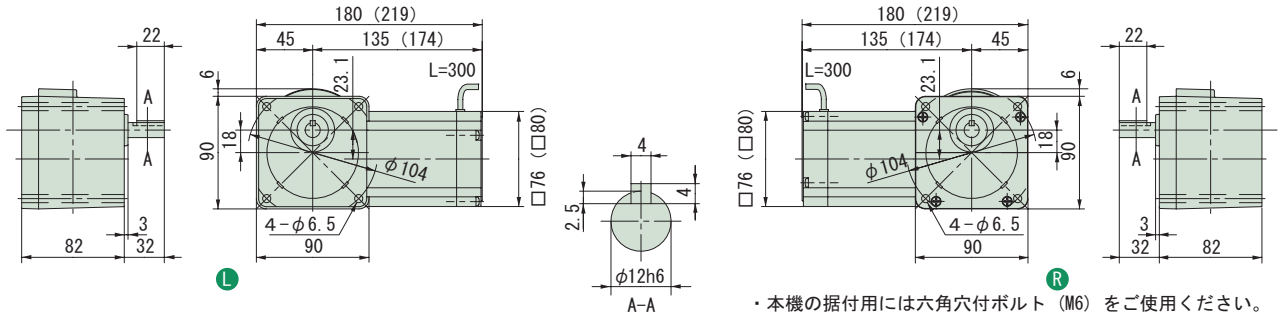

・本機の据付用には六角穴付ボルト（M6）をご使用ください。

図 B2

RNFM004-07R/L-60~120 / 仕様記号
(RNFM004-07R/L-B-60~120 / 仕様記号)

質量 3.1kg(3.7kg)

軸出記号	L	R
仕様記号	J2NXTX	J2NXTX

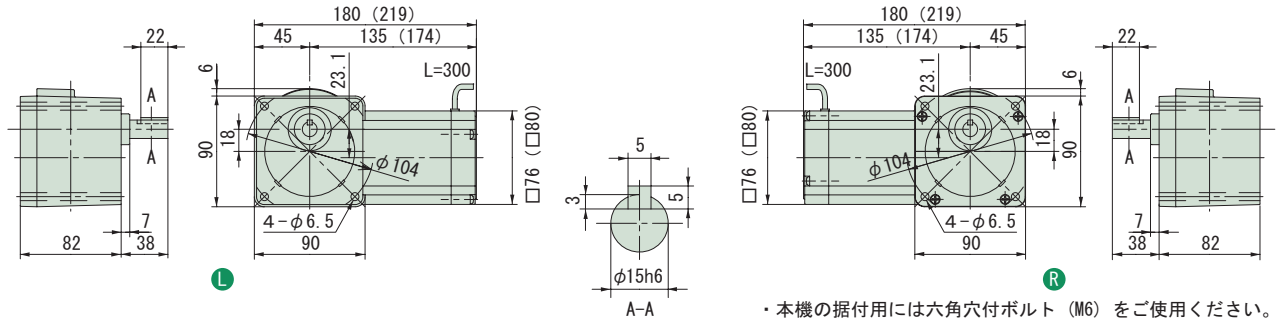

・本機の据付用には六角穴付ボルト（M6）をご使用ください。

図 B3

RNFM004-17R/L-150~240 / 仕様記号
(RNFM004-17R/L-B-150~240 / 仕様記号)

質量 3.8kg
(質量 4.2kg)

軸出記号	L	R
仕様記号	J2NXTX	J2NXTX

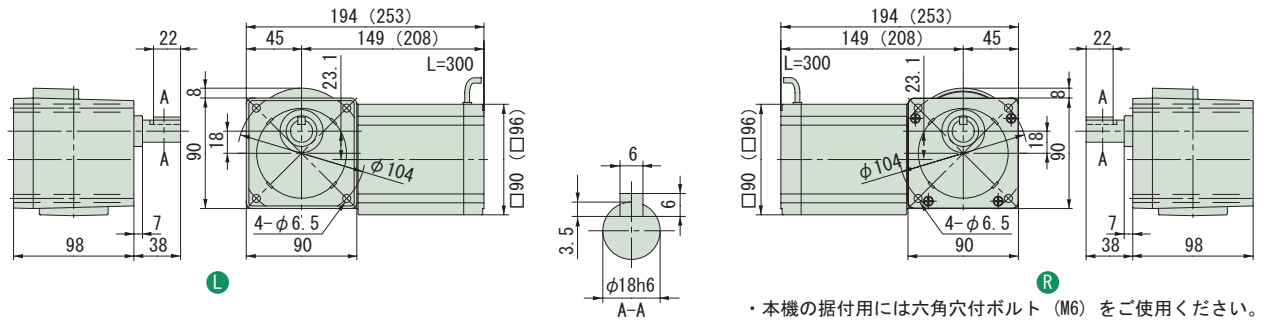

・本機の据付用には六角穴付ボルト（M6）をご使用ください。

注）1. 出力軸径寸法：寸法公差は、JIS B 0401-1976 "h6" です。
2. 軸端キー寸法：寸法公差は、JIS B 1301-1996 平行キーに依っています。
3. 本寸法図の寸法及び質量は、予告無しに変更することがあります。
4. 出力軸部の詳細寸法は、技術資料・E15 頁をご参照ください。

減速比	出力回転数 r/min 50Hz	出力回転数 r/min 60Hz	容量記号	枠番	減速比	出力トルク Tout N·m 50Hz	出力トルク Tout N·m 60Hz	出力トルク Tout kgf·m 50Hz	出力トルク Tout kgf·m 60Hz	SF	出力軸許容ラジアル荷重 Pro N 50Hz	出力軸許容ラジアル荷重 Pro N 60Hz	出力軸許容ラジアル荷重 Pro kgf 50Hz	出力軸許容ラジアル荷重 Pro kgf 60Hz	屋内形寸法図
			（形式記号詳細 B2 頁）												
300	4.83	5.83	RNFM	004	1240 -X1 (-B)	300	63.3	52.5	6.46	5.35	1.55	1550	1550	158	158	図 B4
360	4.03	4.86		004	1240 -X1 (-B)	360	76.0	62.9	7.75	6.42	1.29	1550	1550	158	158	
480	3.02	3.65		004	1240 -X1 (-B)	480	98.1	83.9	10.0	8.56	*	1550	1550	158	158	
600	2.42	2.92		004	1240 -X1 (-B)	600	98.1	98.1	10.0	10.0	*	1550	1550	158	158	
720	2.01	2.43		004	1240 -X1 (-B)	720	98.1	98.1	10.0	10.0	*	1550	1550	158	158	
900	1.61	1.94		004	1240 -X1 (-B)	900	98.1	98.1	10.0	10.0	*	1550	1550	158	158	
1200	1.21	1.46		004	1240 -X1 (-B)	1200	98.1	98.1	10.0	10.0	*	1550	1550	158	158	
1440	1.01	1.22		004	1240 -X1 (-B)	1440	98.1	98.1	10.0	10.0	*	1550	1550	158	158	

注）1. 出力回転数は、モータ回転数 50Hz：1450r/min, 60Hz：1750r/min としたときの代表値です。詳細は技術資料「モータ部」を参照ください。
2. 出力軸許容ラジアル荷重は、出力軸中央の位置の値です。
3. SF 欄に * が付いている場合は、モータの全容量 kW まで負荷を掛けると過負荷となりますので、出力トルク欄の値以内でご使用ください。
4.（ ）内はブレーキ付の形式を示します。

仕様記号の詳細は B15 頁をご参照ください。( ) 内はブレーキ付の形式、寸法、質量を示します。

図 B4

RNFM004-1240 -X1-300~1440 / 仕様記号
(RNFM004-1240 -X1-B-300~1440 / 仕様記号)

質量 7.0kg(7.4kg)

軸出記号	L	R
仕様記号	J2NXTX	J2NXTX

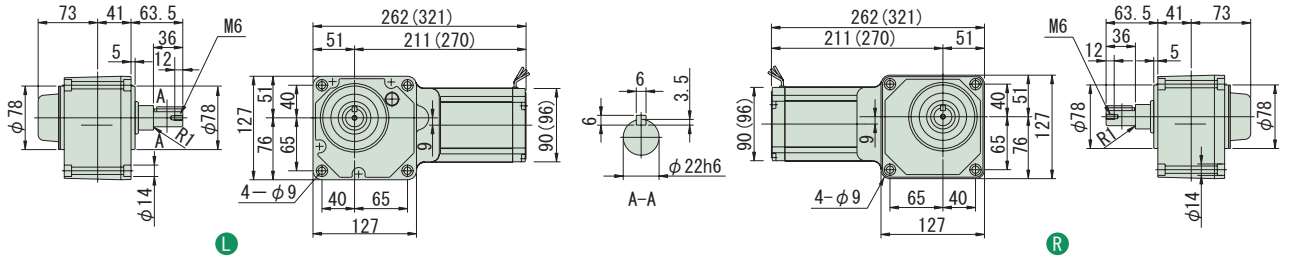

・本機の据付用には六角穴付ボルト（M8）をご使用ください。

注）1. 出力軸径寸法：寸法公差は、JIS B 0401-1976 "h6" です。
2. 軸端キー寸法：寸法公差は、JIS B 1301-1996 平行キー用溝（普通形）に依っています。
3. 本寸法図の寸法及び質量は、予告無しに変更することがあります。
4. 出力軸部の詳細寸法は、技術資料・E15 頁をご参照ください。
5. 取付時にインロー部をご使用される場合は、ご照会ください。

中空軸
中実軸 フランジ取付
中実軸 脚取付
ブレーキ無
ブレーキ付
三　相
単　相
単　相 レバーシブル
三　相 インバータ用
高効率 三相モータ
屋内形
オプション 製　品
屋外形
軽防塵形
防水形
安全増 防爆形
入力 ホロー形
概　要
選定表 寸法図
15W
25W
40W
60W
90W
0.1kW
0.2kW
0.25kW
0.4kW
0.55kW
0.75kW
1.1kW
1.5kW
2.2kW
3.0kW
3.7kW
5.5kW
7.5kW
11kW

中実軸・RNFM タイプ（フランジ取付形）
3～三相 60W・三相モータ・屋内形

減速比	出力回転数 r/min 50Hz	出力回転数 r/min 60Hz	容量記号	枠番	減速比（形式記号詳細 B2 頁）	出力トルク Tout N·m 50Hz	出力トルク Tout N·m 60Hz	出力トルク Tout kgf·m 50Hz	出力トルク Tout kgf·m 60Hz	SF	出力軸許容ラジアル荷重 Pro N 50Hz	出力軸許容ラジアル荷重 Pro N 60Hz	出力軸許容ラジアル荷重 Pro kgf 50Hz	出力軸許容ラジアル荷重 Pro kgf 60Hz	屋内形寸法図
5	290	350	RNFM	006	- 07 L/R (-B) - 5	1.68	1.39	0.171	0.142	1.00	539	490	55	50	図 B1
7.5	193	233		006	- 07 L/R (-B) - 7.5	2.52	2.09	0.257	0.213	1.00	588	539	60	55	
10	145	175		006	- 07 L/R (-B) - 10	3.36	2.79	0.343	0.284	1.00	637	588	65	60	
12	121	146		006	- 07 L/R (-B) - 12	4.04	3.34	0.412	0.341	1.00	686	637	70	65	
15	96.7	117		006	- 07 L/R (-B) - 15	5.04	4.18	0.514	0.426	1.00	735	686	75	70	
20	72.5	87.5		006	- 07 L/R (-B) - 20	6.73	5.57	0.686	0.568	1.00	785	735	80	75	
25	58.0	70.0		006	- 07 L/R (-B) - 25	8.41	6.97	0.857	0.710	1.00	834	785	85	80	
30	48.3	58.3		006	- 07 L/R (-B) - 30	10.1	8.36	1.03	0.852	1.00	883	834	90	85	
40	36.3	43.8		006	- 07 L/R (-B) - 40	13.5	11.1	1.37	1.14	1.00	981	932	100	95	
50	29.0	35.0		006	- 07 L/R (-B) - 50	16.8	13.9	1.71	1.42	1.00	1080	1030	110	105	
60	24.2	29.2		006	- 07 L/R (-B) - 60	20.2	16.7	2.06	1.70	1.00	1080	1080	110	110	
80	18.1	21.9		006	- 17 L/R (-B) - 80	26.9	22.3	2.74	2.27	1.50	1420	1370	145	140	図 B2
100	14.5	17.5		006	- 17 L/R (-B) - 100	33.6	27.9	3.43	2.84	1.50	1420	1420	145	145	
120	12.1	14.6		006	- 17 L/R (-B) - 120	40.4	33.4	4.12	3.41	1.34	1420	1420	145	145	
150	9.67	11.7		006	- 17 L/R (-B) - 150	50.4	41.8	5.14	4.26	1.07	1420	1420	145	145	
200	7.25	8.75		006	- 17 L/R (-B) - 200	53.9	53.9	5.50	5.50	*	1420	1420	145	145	
240	6.04	7.29		006	- 17 L/R (-B) - 240	53.9	53.9	5.50	5.50	*	1420	1420	145	145	

注）1. 出力回転数は、モータ回転数 50Hz：1450r/min, 60Hz：1750r/min としたときの代表値です。詳細は技術資料「モータ部」を参照ください。
2. 出力軸許容ラジアル荷重は、出力軸中央の位置の値です。
3. SF 欄に * が付いている場合は、モータの全容量 kW まで負荷を掛けると過負荷となりますので、出力トルク欄の値以内でご使用ください。
4. （ ）内はブレーキ付の形式を示します。

仕様記号の詳細は B15 頁をご参照ください。( ) 内はブレーキ付の形式、寸法、質量を示します。

図 B1

RNFM006-07 L/R -5~60 / 仕様記号
(RNFM006-07 L/R -B-5~60 / 仕様記号)

質量 3.1kg(3.6kg)

軸出記号	L	R
仕様記号	J2NXTX	J2NXTX

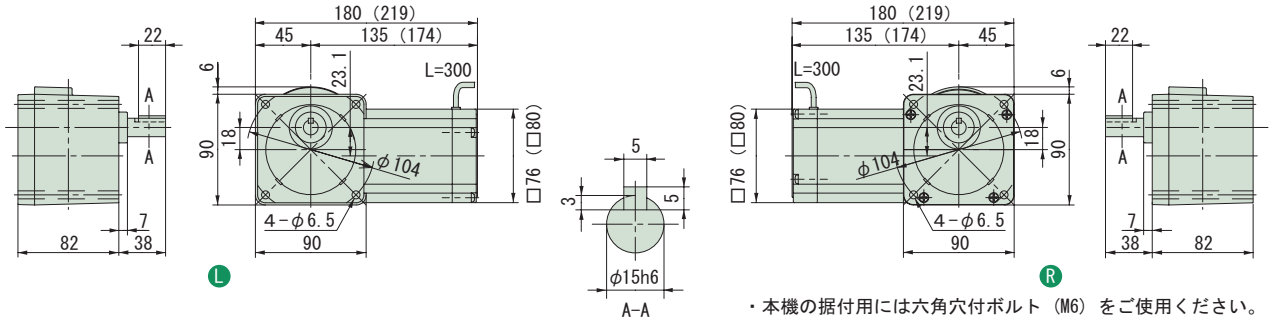

・本機の据付用には六角穴付ボルト（M6）をご使用ください。

図 B2

RNFM006-17 L/R -80~240 / 仕様記号
(RNFM006-17 L/R -B-80~240 / 仕様記号)

質量 4.0kg(4.4kg)

軸出記号	L	R
仕様記号	J2NXTX	J2NXTX

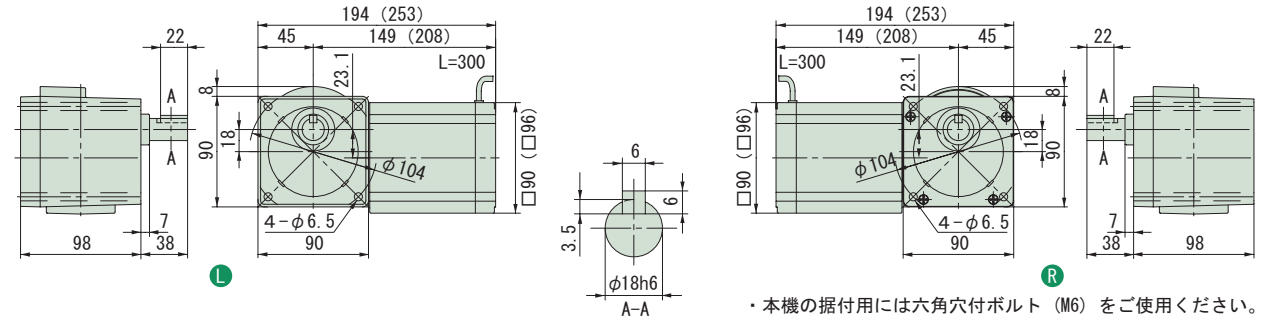

・本機の据付用には六角穴付ボルト（M6）をご使用ください。

注）1. 出力軸径寸法：寸法公差は、JIS B 0401-1976 "h6" です。
2. 軸端キー寸法：寸法公差は、JIS B 1301-1996 平行キーに依っています。
3. 本寸法図の寸法及び質量は、予告無しに変更することがあります。
4. 出力軸部の詳細寸法は、技術資料・E15 頁をご参照ください。

減速比	出力回転数 r/min 50Hz	60Hz	容量記号	枠番	減速比	出力トルク Tout N·m 50Hz	60Hz	kgf·m 50Hz	60Hz	SF	出力軸許容ラジアル荷重 Pro N 50Hz	60Hz	kgf 50Hz	60Hz	屋内形寸法図
300	4.83	5.83	RNFM	006	- 1240L/R-X1 (-B) - 300	95.0	78.7	9.68	8.02	1.03	1550	1550	158	158	図 B3
360	4.03	4.86		006	- 1240L/R-X1 (-B) - 360	98.1	94.4	10.0	9.63	*	1550	1550	158	158	
480	3.02	3.65		006	- 1240L/R-X1 (-B) - 480	98.1	98.1	10.0	10.0	*	1550	1550	158	158	
600	2.42	2.92		006	- 1240L/R-X1 (-B) - 600	98.1	98.1	10.0	10.0	*	1550	1550	158	158	
720	2.01	2.43		006	- 1240L/R-X1 (-B) - 720	98.1	98.1	10.0	10.0	*	1550	1550	158	158	
900	1.61	1.94		006	- 1240L/R-X1 (-B) - 900	98.1	98.1	10.0	10.0	*	1550	1550	158	158	
1200	1.21	1.46		006	- 1240L/R-X1 (-B) - 1200	98.1	98.1	10.0	10.0	*	1550	1550	158	158	
1440	1.01	1.22		006	- 1240L/R-X1 (-B) - 1440	98.1	98.1	10.0	10.0	*	1550	1550	158	158	

（形式記号詳細 B2 頁）

注）1. 出力回転数は、モータ回転数 50Hz：1450r/min, 60Hz：1750r/min としたときの代表値です。詳細は技術資料「モータ部」を参照ください。
2. 出力軸許容ラジアル荷重は、出力軸中央の位置の値です。
3. SF 欄に * が付いている場合は、モータの全容量 kW まで負荷を掛けると過負荷となりますので、出力トルク欄の値以内でご使用ください。
4.（ ）内はブレーキ付の形式を示します。

仕様記号の詳細は B15 頁をご参照ください。( ) 内はブレーキ付の形式、寸法、質量を示します。

図 B3　RNFM006-1240L/R-X1-300~1440 / 仕様記号
(RNFM006-1240L/R-X1-B-300~1440 / 仕様記号)　質量 7.2kg(7.6kg)

軸出記号	L	R
仕様記号	J2NXTX	J2NXTX

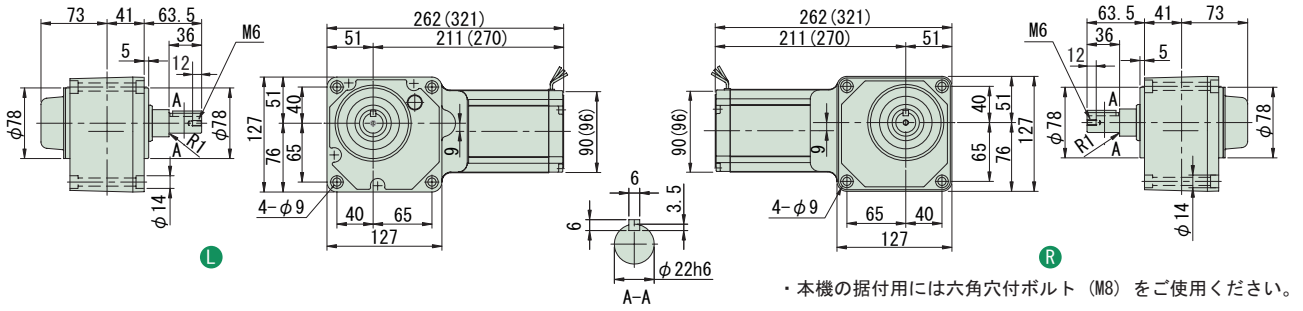

注）1. 出力軸径寸法：寸法公差は、JIS B 0401-1976 "h6" です。
2. 軸端キー寸法：寸法公差は、JIS B 1301-1996 平行キー用溝（普通形）に依っています。
3. 本寸法図の寸法及び質量は、予告無しに変更することがあります。
4. 出力軸部の詳細寸法は、技術資料・E15 頁をご参照ください。
5. 取付時にインロー部をご使用される場合は、ご照会ください。

中実軸・RNFM タイプ（フランジ取付形）
3～三相 90W・三相モータ・屋内形

減速比	出力回転数 r/min 50Hz	出力回転数 r/min 60Hz	容量記号	枠番	減速比（形式記号詳細 B2 頁）	出力トルク Tout N·m 50Hz	出力トルク Tout N·m 60Hz	出力トルク Tout kgf·m 50Hz	出力トルク Tout kgf·m 60Hz	SF	出力軸許容ラジアル荷重 Pro N 50Hz	出力軸許容ラジアル荷重 Pro N 60Hz	出力軸許容ラジアル荷重 Pro kgf 50Hz	出力軸許容ラジアル荷重 Pro kgf 60Hz	屋内形寸法図
5	290	350	RNFM	009	15 L/R (-B) - 5	2.52	2.09	0.257	0.213	1.00	539	490	55	50	図 B1
7.5	193	233		009	15 L/R (-B) - 7.5	3.78	3.13	0.386	0.320	1.00	588	539	60	55	
10	145	175		009	15 L/R (-B) - 10	5.04	4.18	0.514	0.426	1.00	637	588	65	60	
12	121	146		009	15 L/R (-B) - 12	6.05	5.02	0.617	0.511	1.00	686	637	70	65	
15	96.7	117		009	15 L/R (-B) - 15	7.57	6.27	0.772	0.639	1.00	735	686	75	70	
20	72.5	87.5		009	15 L/R (-B) - 20	10.1	8.36	1.03	0.852	1.00	785	735	80	75	
25	58.0	70.0		009	15 L/R (-B) - 25	12.6	10.4	1.29	1.07	1.00	834	785	85	80	
30	48.3	58.3		009	15 L/R (-B) - 30	15.1	12.5	1.54	1.28	1.00	883	834	90	85	
40	36.3	43.8		009	15 L/R (-B) - 40	20.2	16.7	2.06	1.70	1.00	981	932	100	95	
50	29.0	35.0		009	15 L/R (-B) - 50	25.2	20.9	2.57	2.13	1.00	1080	1030	110	105	
60	24.2	29.2		009	15 L/R (-B) - 60	30.3	25.1	3.09	2.56	1.00	1080	1080	110	110	
80	18.1	21.9		009	17 L/R (-B) - 80	40.4	33.4	4.12	3.41	1.00	1420	1370	145	140	図 B2
100	14.5	17.5		009	17 L/R (-B) - 100	50.4	41.8	5.14	4.26	1.00	1420	1420	145	145	
120	12.1	14.6		009	17 L/R (-B) - 120	53.9	50.2	5.50	5.11	*	1420	1420	145	145	
150	9.67	11.7		009	17 L/R (-B) - 150	53.9	53.9	5.50	5.50	*	1420	1420	145	145	
200	7.25	8.75		009	17 L/R (-B) - 200	53.9	53.9	5.50	5.50	*	1420	1420	145	145	
240	6.04	7.29		009	17 L/R (-B) - 240	53.9	53.9	5.50	5.50	*	1420	1420	145	145	

注）1. 出力回転数は、モータ回転数 50Hz：1450r/min, 60Hz：1750r/min としたときの代表値です。詳細は技術資料「モータ部」を参照ください。
2. 出力軸許容ラジアル荷重は、出力軸中央の位置の値です。
3. SF 欄に * が付いている場合は、モータの全容量 kW まで負荷を掛けると過負荷となりますので、出力トルク欄の値以内でご使用ください。
4. （ ）内はブレーキ付の形式を示します。

仕様記号の詳細は B15 頁をご参照ください。( ) 内はブレーキ付の形式、寸法、質量を示します。

図 B1

RNFM009-15 L/R -5~60 / 仕様記号
(RNFM009-15 L/R -B-5~60 / 仕様記号)

質量 4.3kg(4.7kg)

軸出記号	L	R
仕様記号	J2NXTX	J2NXTX

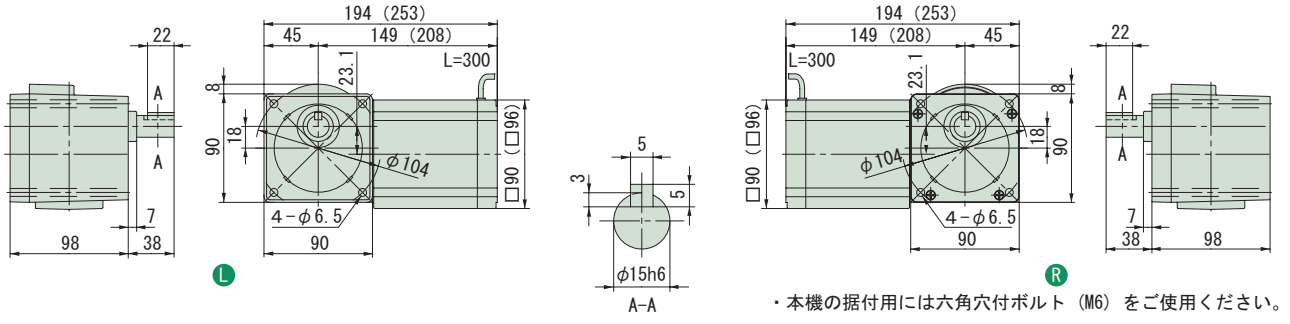

・本機の据付用には六角穴付ボルト（M6）をご使用ください。

図 B2

RNFM009-17 L/R -80~240 / 仕様記号
(RNFM009-17 L/R -B-80~240 / 仕様記号)

質量 4.3kg(4.7kg)

軸出記号	L	R
仕様記号	J2NXTX	J2NXTX

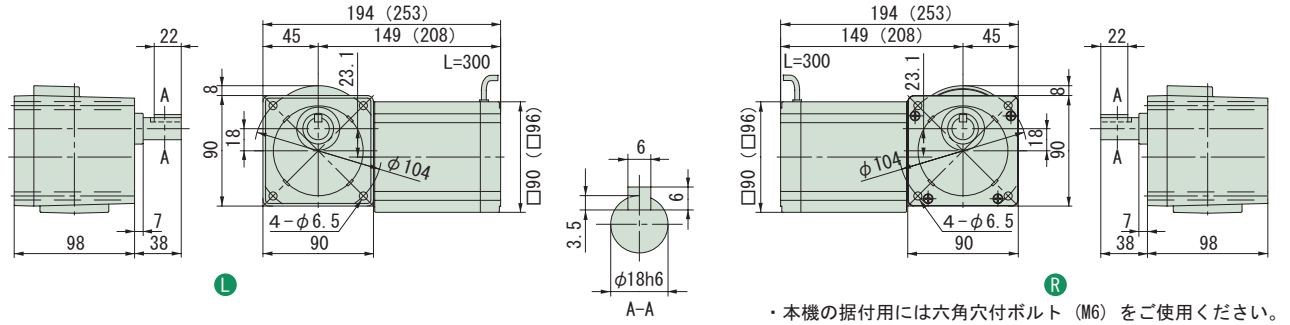

・本機の据付用には六角穴付ボルト（M6）をご使用ください。

注）1. 出力軸径寸法：寸法公差は、JIS B 0401-1976 "h6" です。
2. 軸端キー寸法：寸法公差は、JIS B 1301-1996 平行キーに依っています。
3. 本寸法図の寸法及び質量は、予告無しに変更することがあります。
4. 出力軸部の詳細寸法は、技術資料・E15 頁をご参照ください。

減速比	出力回転数 r/min 50Hz	出力回転数 r/min 60Hz	容量記号 － 枠番 － 減速比（形式記号詳細 B2 頁）	出力トルク Tout N·m 50Hz	出力トルク Tout N·m 60Hz	出力トルク Tout kgf·m 50Hz	出力トルク Tout kgf·m 60Hz	SF	出力軸許容ラジアル荷重 Pro N 50Hz	出力軸許容ラジアル荷重 Pro N 60Hz	出力軸許容ラジアル荷重 Pro kgf 50Hz	出力軸許容ラジアル荷重 Pro kgf 60Hz	屋内形寸法図
300	4.83	5.83	RNFM 009 - 1240L/R-X1 (-B) - 300	98.1	98.1	10.0	10.0	*	1550	1550	158	158	図 B3
360	4.03	4.86	009 - 1240L/R-X1 (-B) - 360	98.1	98.1	10.0	10.0	*	1550	1550	158	158	
480	3.02	3.65	009 - 1240L/R-X1 (-B) - 480	98.1	98.1	10.0	10.0	*	1550	1550	158	158	
600	2.42	2.92	009 - 1240L/R-X1 (-B) - 600	98.1	98.1	10.0	10.0	*	1550	1550	158	158	
720	2.01	2.43	009 - 1240L/R-X1 (-B) - 720	98.1	98.1	10.0	10.0	*	1550	1550	158	158	
900	1.61	1.94	009 - 1240L/R-X1 (-B) - 900	98.1	98.1	10.0	10.0	*	1550	1550	158	158	
1200	1.21	1.46	009 - 1240L/R-X1 (-B) - 1200	98.1	98.1	10.0	10.0	*	1550	1550	158	158	
1440	1.01	1.22	009 - 1240L/R-X1 (-B) - 1440	98.1	98.1	10.0	10.0	*	1550	1550	158	158	

注）1. 出力回転数は、モータ回転数 50Hz：1450r/min, 60Hz：1750r/min としたときの代表値です。詳細は技術資料「モータ部」を参照ください。
2. 出力軸許容ラジアル荷重は、出力軸中央の位置の値です。
3. SF 欄に * が付いている場合は、モータの全容量 kW まで負荷を掛けると過負荷となりますので、出力トルク欄の値以内でご使用ください。
4.（ ）内はブレーキ付の形式を示します。

仕様記号の詳細は B15 頁をご参照ください。( ) 内はブレーキ付の形式、寸法、質量を示します。

図 B3　RNFM009-1240L/R-X1-300~1440 / 仕様記号
(RNFM009-1240L/R-X1-B-300~1440 / 仕様記号)　質量 7.5kg(7.9kg)

軸出記号	L	R
仕様記号	J2NXTX	J2NXTX

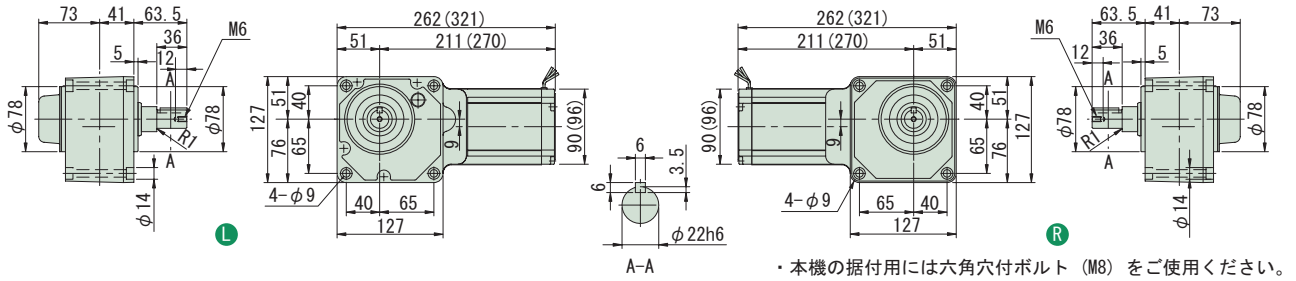

・本機の据付用には六角穴付ボルト（M8）をご使用ください。

注）1. 出力軸径寸法：寸法公差は、JIS B 0401-1976 "h6" です。
2. 軸端キー寸法：寸法公差は、JIS B 1301-1996 平行キー用溝（普通形）に依っています。
3. 本寸法図の寸法及び質量は、予告無しに変更することがあります。
4. 出力軸部の詳細寸法は、技術資料・E15 頁をご参照ください。
5. 取付時にインロー部をご使用される場合は、ご照会ください。

中実軸・RNFM タイプ（フランジ取付形）
3〜三相 0.1kW・三相モータ・屋内形

減速比	出力回転数 r/min 50Hz	出力回転数 r/min 60Hz	容量記号	枠番	減速比（形式記号詳細 B2 頁）	出力トルク Tout N·m 50Hz	出力トルク Tout N·m 60Hz	出力トルク Tout kgf·m 50Hz	出力トルク Tout kgf·m 60Hz	SF	出力軸許容ラジアル荷重 Pro N 50Hz	出力軸許容ラジアル荷重 Pro N 60Hz	出力軸許容ラジアル荷重 Pro kgf 50Hz	出力軸許容ラジアル荷重 Pro kgf 60Hz	屋内形寸法図
5	290	350	RNFM	01	- 190$^{L}_{R}$ (-B) - 5	2.80	2.32	0.286	0.237	2.00	637	588	65	60	図 B1
7.5	193	233		01	- 190$^{L}_{R}$ (-B) - 7.5	4.20	3.48	0.429	0.355	2.00	686	637	70	65	
10	145	175		01	- 190$^{L}_{R}$ (-B) - 10	5.61	4.64	0.572	0.474	2.00	785	735	80	75	
15	96.7	117		01	- 190$^{L}_{R}$ (-B) - 15	8.41	6.97	0.857	0.710	2.00	883	834	90	85	
20	72.5	87.5		01	- 190$^{L}_{R}$ (-B) - 20	11.2	9.29	1.14	0.947	2.00	981	932	100	95	
30	48.3	58.3		01	- 190$^{L}_{R}$ (-B) - 30	16.8	13.9	1.71	1.42	2.00	1080	1030	110	105	
40	36.3	43.8		01	- 190$^{L}_{R}$ (-B) - 40	22.4	18.6	2.29	1.89	1.00	1180	1130	120	115	
50	29.0	35.0		01	- 190$^{L}_{R}$ (-B) - 50	28.0	23.2	2.86	2.37	1.00	1270	1230	130	125	
60	24.2	29.2		01	- 190$^{L}_{R}$ (-B) - 60	33.6	27.9	3.43	2.84	1.00	1320	1270	135	130	
80	18.1	21.9		01	- 20$^{L}_{R}$ (-B) - 80	44.8	37.2	4.57	3.79	1.00	1770	1770	180	180	図 B2
100	14.5	17.5		01	- 20$^{L}_{R}$ (-B) - 100	56.1	46.4	5.72	4.74	1.00	1810	1770	185	180	
120	12.1	14.6		01	- 20$^{L}_{R}$ (-B) - 120	67.3	55.7	6.86	5.68	1.00	1810	1810	185	185	
150	9.67	11.7		01	- 25$^{L}_{R}$ (-B) - 150	84.1	69.7	8.57	7.10	1.00	1810	1810	185	185	図 B3
200	7.25	8.75		01	- 25$^{L}_{R}$ (-B) - 200	98.1	92.9	10.0	9.47	*	1810	1810	185	185	
240	6.04	7.29		01	- 25$^{L}_{R}$ (-B) - 240	98.1	98.1	10.0	10.0	*	1810	1810	185	185	

注）1. 出力回転数は、モータ回転数 50Hz：1450r/min, 60Hz：1750r/min としたときの代表値です。詳細は技術資料「モータ部」を参照ください。
2. 出力軸許容ラジアル荷重は、出力軸中央の位置の値です。
3. 本機種は当社製インバータ・HF-320α を用いてセンサレスベクトル運転を行うと、定トルク運転が可能となります。詳細は E80 頁をご参照ください。
4. SF 欄に * が付いている場合は、モータの全容量 kW まで負荷を掛けると過負荷となりますので、出力トルク欄の値以内でご使用ください。
5. （ ）内はブレーキ付の形式を示します。（オプションのワンタッチゆるめ仕様（E61 頁参照）の場合は、"-C" となります。）

仕様記号の□は、200V 級は "2"、400V 級は "4" が入ります。詳細は B15 頁をご参照ください。( ) 内はブレーキ付の形式、寸法、質量を示します。

図 B1

RNFM01-190$^{L}_{R}$-5~60 / 仕様記号
(RNFM01-190$^{L}_{R}$-B-5~60 / 仕様記号)

質量 5.3kg(6.8kg)

軸出記号	L	R
仕様記号	J□NPLA	J□NPRA

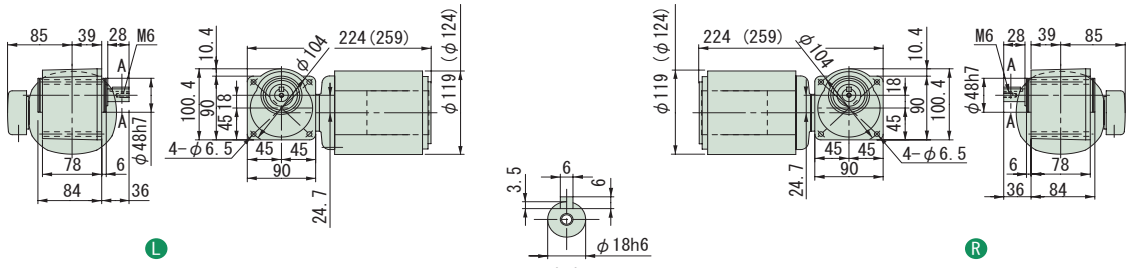

・本機の据付用には六角穴付ボルト（M6）をご使用ください。
・取付面よりモータが出張りますのでご注意ください。

図 B2

RNFM01-20$^{L}_{R}$-80~120 / 仕様記号
(RNFM01-20$^{L}_{R}$-B-80~120 / 仕様記号)

質量 7.0kg(8.5kg)

軸出記号	L	R
仕様記号	J□NPLA	J□NPRA

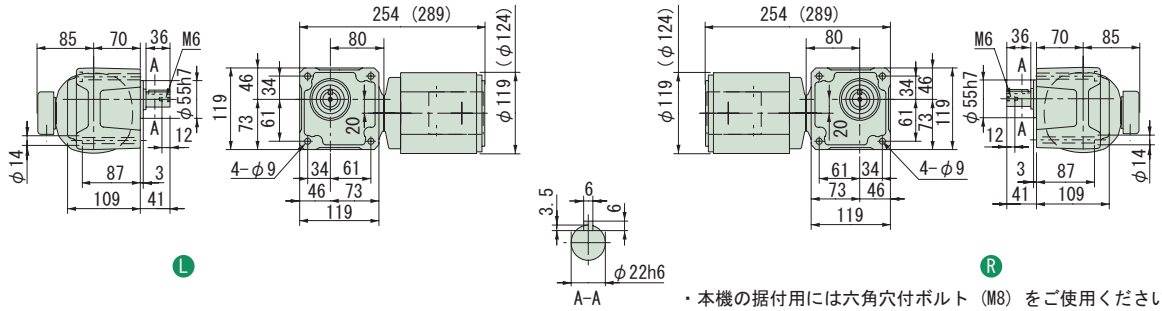

・本機の据付用には六角穴付ボルト（M8）をご使用ください。

図 B3

RNFM01-25$^{L}_{R}$-150~240 / 仕様記号
(RNFM01-25$^{L}_{R}$-B-150~240 / 仕様記号)

質量 7.0kg(8.5kg)

軸出記号	L	R
仕様記号	J□NPLA	J□NPRA

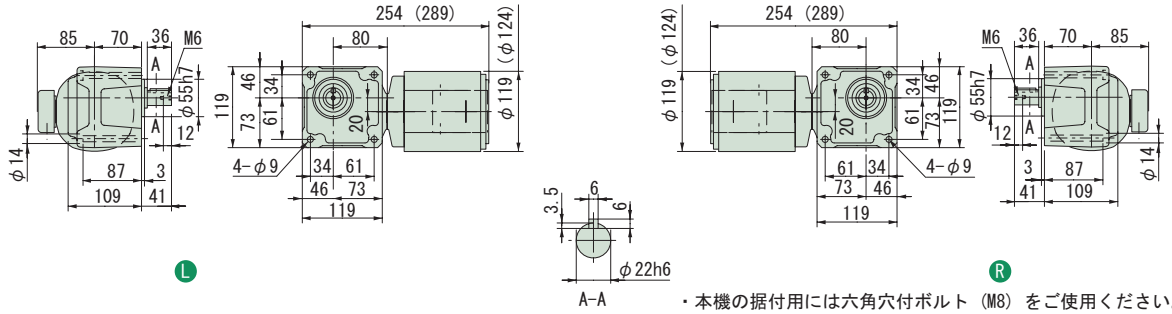

・本機の据付用には六角穴付ボルト（M8）をご使用ください。

注）1. 出力軸径寸法：寸法公差は、JIS B 0401-1976 "h6" です。
2. 軸端キー寸法：寸法公差は、JIS B 1301-1996 平行キーに依っています。
3. 本寸法図の寸法及び質量は、予告無しに変更することがあります。
4. 出力軸部の詳細寸法は、技術資料・E15 頁をご参照ください。

減速比	出力回転数 r/min 50Hz	出力回転数 r/min 60Hz	容量記号 － 枠番 － 減速比（形式記号詳細 B2 頁）	出力トルク Tout N·m 50Hz	出力トルク Tout N·m 60Hz	出力トルク Tout kgf·m 50Hz	出力トルク Tout kgf·m 60Hz	SF	出力軸許容ラジアル荷重 Pro N 50Hz	出力軸許容ラジアル荷重 Pro N 60Hz	出力軸許容ラジアル荷重 Pro kgf 50Hz	出力軸許容ラジアル荷重 Pro kgf 60Hz	屋内形寸法図
300	4.83	5.83	RNFM 01 - 1340R-X1 (-B) - 300	158	131	16.1	13.4	1.00	2580	2580	263	263	図 B4
300			01 - 1440R-X1 (-B) - 300					2.00	3500	3500	357	357	図 B5
360	4.03	4.86	01 - 1340R-X1 (-B) - 360	190	157	19.4	16.0	1.00	2580	2580	263	263	図 B4
360			01 - 1440R-X1 (-B) - 360					2.00	3500	3500	357	357	図 B5
480	3.02	3.65	01 - 1340R-X1 (-B) - 480	195	195	19.9	19.9	*	2580	2580	263	263	図 B4
480			01 - 1440R-X1 (-B) - 480	253	210	25.8	21.4	1.54	3500	3500	357	357	図 B5
600	2.42	2.92	01 - 1340R-X1 (-B) - 600	195	195	19.9	19.9	*	2580	2580	263	263	図 B4
600			01 - 1440R-X1 (-B) - 600	317	262	32.3	26.7	1.23	3500	3500	357	357	図 B5
720	2.01	2.43	01 - 1340R-X1 (-B) - 720	195	195	19.9	19.9	*	2580	2580	263	263	図 B4
720			01 - 1440R-X1 (-B) - 720	380	315	38.7	32.1	1.03	3500	3500	357	357	図 B5
900	1.61	1.94	01 - 1340R-X1 (-B) - 900	195	195	19.9	19.9	*	2580	2580	263	263	図 B4
900			01 - 1440R-X1 (-B) - 900	390	390	39.8	39.8	*	3500	3500	357	357	図 B5
1200	1.21	1.46	01 - 1340R-X1 (-B) - 1200	195	195	19.9	19.9	*	2580	2580	263	263	図 B4
1200			01 - 1440R-X1 (-B) - 1200	390	390	39.8	39.8	*	3500	3500	357	357	図 B5
1440	1.01	1.22	01 - 1340R-X1 (-B) - 1440	195	195	19.9	19.9	*	2580	2580	263	263	図 B4
1440			01 - 1440R-X1 (-B) - 1440	390	390	39.8	39.8	*	3500	3500	357	357	図 B5

注）1. 出力回転数は、モータ回転数 50Hz : 1450r/min, 60Hz : 1750r/min としたときの代表値です。詳細は技術資料「モータ部」を参照ください。
2. 出力軸許容ラジアル荷重は、出力軸中央の位置の値です。
3. 本機種は当社製インバータ・HF-320α を用いてセンサレスベクトル運転を行うと、定トルク運転が可能となります。詳細は E80 頁をご参照ください。
4. 形式及び SF 欄が□になっている機種は、均一負荷、運転時間 10 時間／日における標準組合せです。
5. SF 欄に * が付いている場合は、モータの全容量 kW まで負荷を掛けると過負荷となりますので、出力トルク欄の値以内でご使用ください。
6. （ ）内はブレーキ付の形式を示します。（オプションのワンタッチゆるめ仕様（E61 頁参照）の場合は、"-C" となります。）

仕様記号の□は、200V 級は "2"、400V 級は "4" が入ります。詳細は B15 頁をご参照ください。( ) 内はブレーキ付の形式、寸法、質量を示します。

図 B4

RNFM01-1340R-X1-300~1440 / 仕様記号
(RNFM01-1340R-X1-B-300~1440 / 仕様記号)

質量 10.5kg(12kg)

軸出記号	L	R
仕様記号	J□NPLA	J□NPRA

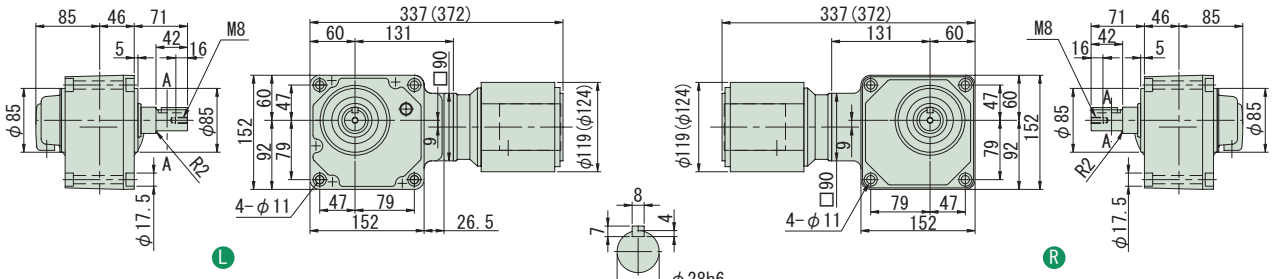

・本機の据付用には六角穴付ボルト（M10）をご使用ください。
・取付面よりモータが出張りますのでご注意ください。

図 B5

RNFM01-1440R-X1-300~1440 / 仕様記号
(RNFM01-1440R-X1-B-300~1440 / 仕様記号)

質量 16kg(17.5kg)

軸出記号	L	R
仕様記号	J□NPLA	J□NPRA

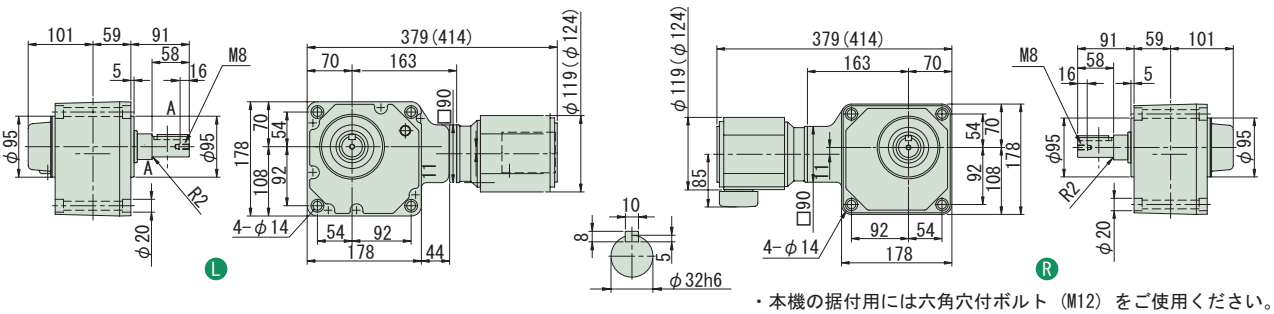

・本機の据付用には六角穴付ボルト（M12）をご使用ください。

注）1. 出力軸径寸法：寸法公差は、JIS B 0401-1976 "h6" です。
2. 軸端キー寸法：寸法公差は、JIS B 1301-1996 平行キーに依っています。
3. 本寸法図の寸法及び質量は、予告無しに変更することがあります。
4. 出力軸部の詳細寸法は、技術資料・E15 頁をご参照ください。
5. 取付時にインロー部をご使用される場合は、ご照会ください。

中実軸・RNFM タイプ（フランジ取付形）
3～三相 0.2kW・三相モータ・屋内形

減速比	出力回転数 r/min 50Hz	出力回転数 r/min 60Hz	容量記号	枠番	減速比（形式記号詳細 B2 頁）	出力トルク Tout N·m 50Hz	出力トルク Tout N·m 60Hz	出力トルク Tout kgf·m 50Hz	出力トルク Tout kgf·m 60Hz	SF	出力軸許容ラジアル荷重 Pro N 50Hz	出力軸許容ラジアル荷重 Pro N 60Hz	出力軸許容ラジアル荷重 Pro kgf 50Hz	出力軸許容ラジアル荷重 Pro kgf 60Hz	屋内形寸法図
5	290	350	RNFM	02	190 (-B) - 5	5.61	4.64	0.572	0.474	1.00	637	588	65	60	図 B1
7.5	193	233		02	190 (-B) - 7.5	8.41	6.97	0.857	0.710	1.00	686	637	70	65	
10	145	175		02	190 (-B) - 10	11.2	9.29	1.14	0.947	1.00	785	735	80	75	
15	96.7	117		02	190 (-B) - 15	16.8	13.9	1.71	1.42	1.00	883	834	90	85	
20	72.5	87.5		02	190 (-B) - 20	22.4	18.6	2.29	1.89	1.00	981	932	100	95	
30	48.3	58.3		02	190 (-B) - 30	33.6	27.9	3.43	2.84	1.00	1080	1030	110	105	
40	36.3	43.8		02	23 (-B) - 40	44.8	37.2	4.57	3.79	1.00	1620	1570	165	160	図 B2
50	29.0	35.0		02	23 (-B) - 50	56.1	46.4	5.72	4.74	1.00	1720	1670	175	170	
60	24.2	29.2		02	23 (-B) - 60	67.3	55.7	6.86	5.68	1.00	1770	1720	180	175	
80	18.1	21.9		02	30 (-B) - 80	89.7	74.3	9.14	7.58	1.00	3040	2940	310	300	
100	14.5	17.5		02	30 (-B) - 100	112	92.9	11.4	9.47	1.00	3090	3040	315	310	図 B3
120	12.1	14.6		02	30 (-B) - 120	135	111	13.7	11.4	1.00	3090	3090	315	315	

注）1. 出力回転数は、モータ回転数 50Hz：1450r/min, 60Hz：1750r/min としたときの代表値です。詳細は技術資料「モータ部」を参照ください。
2. 出力軸許容ラジアル荷重は、出力軸中央の位置の値です。
3. 本機種は当社製インバータ・HF-320α を用いてセンサレスベクトル運転を行うと、定トルク運転が可能となります。詳細は E80 頁をご参照ください。
4. （ ）内はブレーキ付の形式を示します。（オプションのワンタッチゆるめ仕様（E61 頁参照）の場合は、"-C" となります。）

仕様記号の□は、200V 級は "2"、400V 級は "4" が入ります。詳細は B15 頁をご参照ください。( ) 内はブレーキ付の形式、寸法、質量を示します。

図 B1

RNFM02-190-5~30 / 仕様記号
(RNFM02-190-B-5~30 / 仕様記号)

質量 6.5kg(8.0kg)

軸出記号	L	R
仕様記号	J□NPLA	J□NPRA

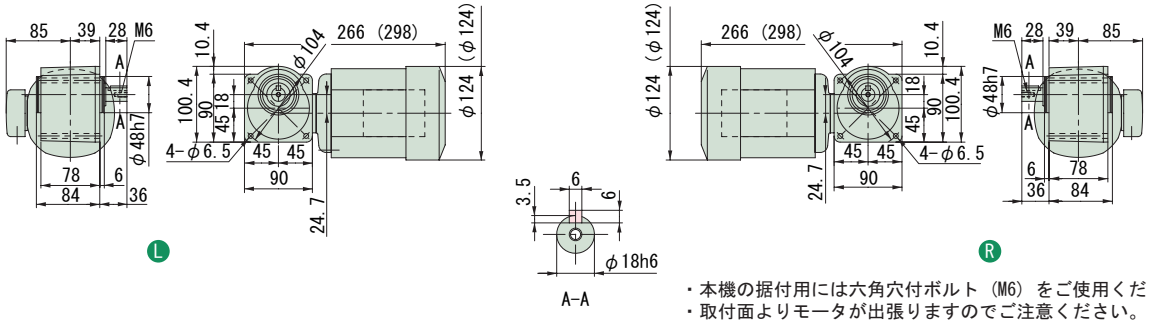

・本機の据付用には六角穴付ボルト（M6）をご使用ください。
・取付面よりモータが出張りますのでご注意ください。

図 B2

RNFM02-23-40~60 / 仕様記号
(RNFM02-23-B-40~60 / 仕様記号)

質量 8.0kg(9.5kg)

軸出記号	L	R
仕様記号	J□NPLA	J□NPRA

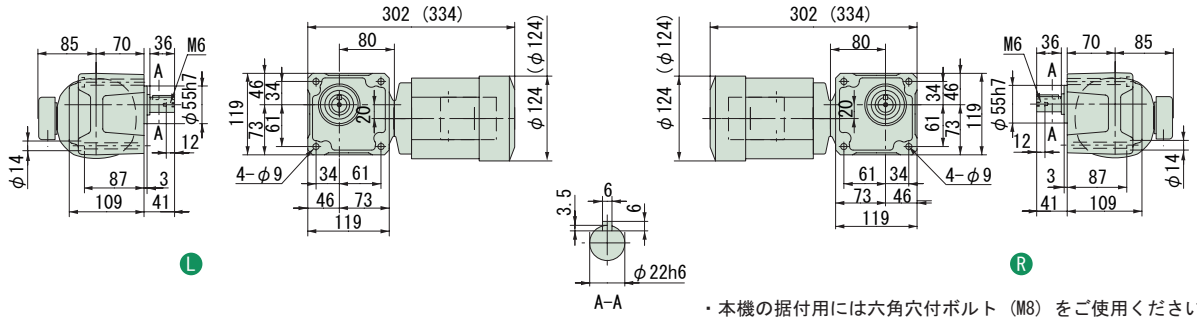

・本機の据付用には六角穴付ボルト（M8）をご使用ください。

図 B3

RNFM02-30-80~120 / 仕様記号
(RNFM02-30-B-80~120 / 仕様記号)

質量 10kg(11kg)

軸出記号	L	R
仕様記号	J□NPLA	J□NPRA

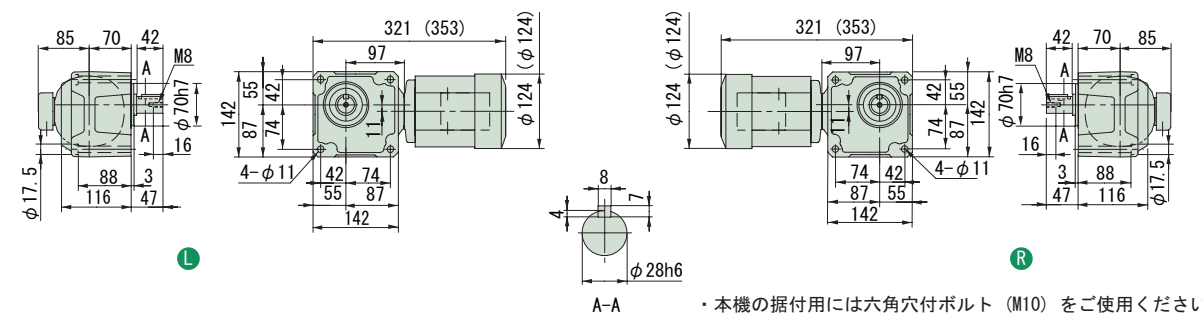

・本機の据付用には六角穴付ボルト（M10）をご使用ください。

注）1. 出力軸径寸法：寸法公差は、JIS B 0401-1976 "h6" です。
2. 軸端キー寸法：寸法公差は、JIS B 1301-1996 平行キーに依っています。
3. 本寸法図の寸法及び質量は、予告無しに変更することがあります。
4. 出力軸部の詳細寸法は、技術資料・E15 頁をご参照ください。

減速比	出力回転数 r/min		容量記号 － 枠番 － 減速比（形式記号詳細 B2 頁）		出力トルク Tout				SF	出力軸許容ラジアル荷重 Pro				屋内形寸法図
					N･m		kgf･m			N		kgf		
	50Hz	60Hz			50Hz	60Hz	50Hz	60Hz		50Hz	60Hz	50Hz	60Hz	
150	9.67	11.7	RNFM	02 - 35$_{R}^{L}$ (-B) - 150	168	139	17.1	14.2	1.00	3090	3090	315	315	図 B4
200	7.25	8.75		02 - 35$_{R}^{L}$ (-B) - 200	195	186	19.9	18.9	*	3090	3090	315	315	
240	6.04	7.29		02 - 35$_{R}^{L}$ (-B) - 240	195	195	19.9	19.9	*	3090	3090	315	315	
300	4.83	5.83		02 - 1440$_{R}^{L}$-X1 (-B) - 300	317	262	32.3	26.7	1.00	3500	3500	357	357	図 B5
300				02 - 1540$_{R}^{L}$-X1 (-B) - 300					2.00	4680	4680	477	477	図 B6
360	4.03	4.86		02 - 1440$_{R}^{L}$-X1 (-B) - 360	380	315	38.7	32.1	1.00	3500	3500	357	357	図 B5
360				02 - 1540$_{R}^{L}$-X1 (-B) - 360					1.93	4680	4680	477	477	図 B6
480	3.02	3.65		02 - 1440$_{R}^{L}$-X1 (-B) - 480	390	390	39.8	39.8	*	3500	3500	357	357	図 B5
480				02 - 1540$_{R}^{L}$-X1 (-B) - 480	506	420	51.6	42.8	1.44	4680	4680	477	477	図 B6

注）1. 出力回転数は、モータ回転数 50Hz : 1450r/min, 60Hz : 1750r/min としたときの代表値です。詳細は技術資料「モータ部」を参照ください。
2. 出力軸許容ラジアル荷重は、出力軸中央の位置の値です。
3. 本機種は当社製インバータ・HF-320α を用いてセンサレスベクトル運転を行うと、定トルク運転が可能となります。詳細は E80 頁をご参照ください。
4. 形式及び SF 欄が ▢ になっている機種は、均一負荷、運転時間 10 時間／日における標準組合せです。
5. SF 欄に * が付いている場合は、モータの全容量 kW まで負荷を掛けると過負荷となりますので、出力トルク欄の値以内でご使用ください。
6.（ ）内はブレーキ付の形式を示します。（オプションのワンタッチゆるめ仕様（E61 頁参照）の場合は、"-C" となります。）

仕様記号の□は、200V 級は "2"、400V 級は "4" が入ります。詳細は B15 頁をご参照ください。( ) 内はブレーキ付の形式、寸法、質量を示します。

図 B4　RNFM02-35$_{R}^{L}$-150~240 / 仕様記号
(RNFM02-35$_{R}^{L}$-B-150~240 / 仕様記号)
質量 10kg(11kg)

軸出記号	L	R
仕様記号	J□NPLA	J□NPRA

・本機の据付用には六角穴付ボルト（M10）をご使用ください。

図 B5　RNFM02-1440$_{R}^{L}$-X1-300~480 / 仕様記号
(RNFM02-1440$_{R}^{L}$-X1-B-300~480 / 仕様記号)
質量 17kg(18.5kg)

軸出記号	L	R
仕様記号	J□NPLA	J□NPRA

・本機の据付用には六角穴付ボルト（M12）をご使用ください。

図 B6　RNFM02-1540$_{R}^{L}$-X1-300~480 / 仕様記号
(RNFM02-1540$_{R}^{L}$-X1-B-300~480 / 仕様記号)
質量 27.5kg(28.5kg)

軸出記号	L	R
仕様記号	J□NPLA	J□NPRA

・本機の据付用には六角穴付ボルト（M16）をご使用ください。

注） 1. 出力軸径寸法 : 寸法公差は、JIS B 0401-1976 "h6" です。
2. 軸端キー寸法 : 寸法公差は、JIS B 1301-1996 平行キーに依っています。
3. 本寸法図の寸法及び質量は、予告無しに変更することがあります。
4. 出力軸部の詳細寸法は、技術資料・E15 頁をご参照ください。
5. 取付時にインロー部をご使用される場合は、ご照会ください。

中実軸・RNFM タイプ（フランジ取付形）
3～三相 0.2kW・三相モータ・屋内形

減速比	出力回転数 r/min 50Hz	出力回転数 r/min 60Hz	容量記号	枠番	減速比	出力トルク Tout N·m 50Hz	出力トルク Tout N·m 60Hz	出力トルク Tout kgf·m 50Hz	出力トルク Tout kgf·m 60Hz	SF	出力軸許容ラジアル荷重 Pro N 50Hz	出力軸許容ラジアル荷重 Pro N 60Hz	出力軸許容ラジアル荷重 Pro kgf 50Hz	出力軸許容ラジアル荷重 Pro kgf 60Hz	屋内形寸法図
			（形式記号詳細 B2 頁）												
600	2.42	2.92	RNFM	02	1440 L/R -X1 (-B)	600	390	390	39.8	39.8	*	3500	3500	357	357	図 B1
600				02	1540 L/R -X1 (-B)	600	633	525	64.6	53.5	1.16	4680	4680	477	477	図 B2
720	2.01	2.43		02	1440 L/R -X1 (-B)	720	390	390	39.8	39.8	*	3500	3500	357	357	図 B1
720				02	1540 L/R -X1 (-B)	720	732	629	74.6	64.2	*	4680	4680	477	477	図 B2
900	1.61	1.94		02	1440 L/R -X1 (-B)	900	390	390	39.8	39.8	*	3500	3500	357	357	図 B1
900				02	1540 L/R -X1 (-B)	900	732	732	74.6	74.6	*	4680	4680	477	477	図 B2
1200	1.21	1.46		02	1440 L/R -X1 (-B)	1200	390	390	39.8	39.8	*	3500	3500	357	357	図 B1
1200				02	1540 L/R -X1 (-B)	1200	732	732	74.6	74.6	*	4680	4680	477	477	図 B2
1440	1.01	1.22		02	1440 L/R -X1 (-B)	1440	390	390	39.8	39.8	*	3500	3500	357	357	図 B1
1440				02	1540 L/R -X1 (-B)	1440	732	732	74.6	74.6	*	4680	4680	477	477	図 B2

注）1. 出力回転数は、モータ回転数 50Hz : 1450r/min, 60Hz : 1750r/min としたときの代表値です。詳細は技術資料「モータ部」を参照ください。
2. 出力軸許容ラジアル荷重は、出力軸中央の位置の値です。
3. 本機種は当社製インバータ・HF-320α を用いてセンサレスベクトル運転を行うと、定トルク運転が可能となります。詳細は E80 頁をご参照ください。
4. 形式及び SF 欄が□になっている機種は、均一負荷、運転時間 10 時間／日における標準組合せです。
5. SF 欄に * が付いている場合は、モータの全容量 kW まで負荷を掛けると過負荷となりますので、出力トルク欄の値以内でご使用ください。
6. （ ）内はブレーキ付の形式を示します。（オプションのワンタッチゆるめ仕様（E61 頁参照）の場合は、"-C" となります。）

仕様記号の□は、200V 級は "2"、400V 級は "4" が入ります。詳細は B15 頁をご参照ください。( ) 内はブレーキ付の形式、寸法、質量を示します。

図 B1

RNFM02-1440 L/R -X1-600~1440 / 仕様記号
(RNFM02-1440 L/R -X1-B-600~1440 / 仕様記号)

質量 17kg(18.5kg)

軸出記号	L	R
仕様記号	J□NPLA	J□NPRA

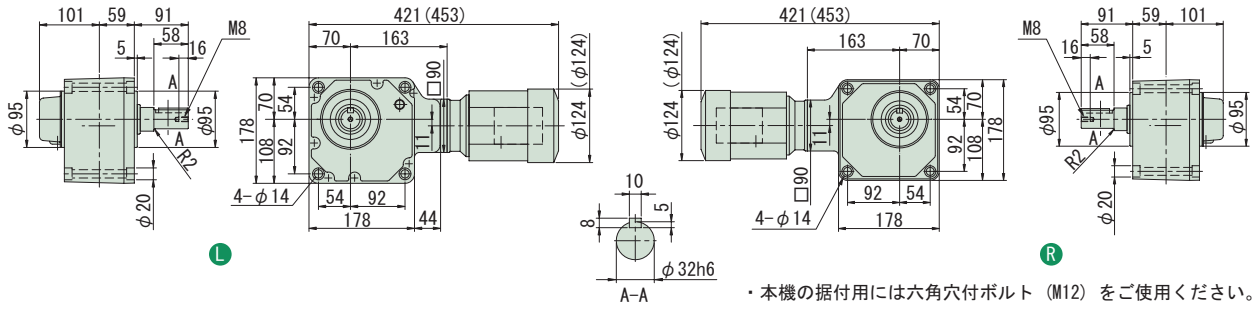

・本機の据付用には六角穴付ボルト（M12）をご使用ください。

図 B2

RNFM02-1540 L/R -X1-600~1440 / 仕様記号
(RNFM02-1540 L/R -X1-B-600~1440 / 仕様記号)

質量 27.5kg(28.5kg)

軸出記号	L	R
仕様記号	J□NPLA	J□NPRA

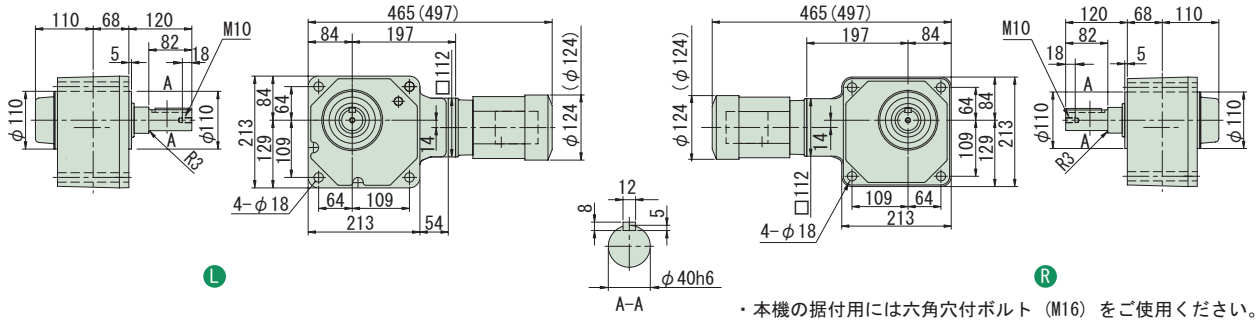

・本機の据付用には六角穴付ボルト（M16）をご使用ください。

注）1. 出力軸径寸法：寸法公差は、JIS B 0401-1976 "h6" です。
2. 軸端キー寸法：寸法公差は、JIS B 1301-1996 平行キーに依っています。
3. 本寸法図の寸法及び質量は、予告無しに変更することがあります。
4. 出力軸部の詳細寸法は、技術資料・E15 頁をご参照ください。
5. 取付時にインロー部をご使用される場合は、ご照会ください。

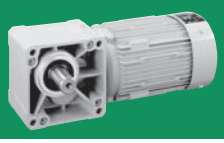

減速比	出力回転数 r/min 50Hz	出力回転数 r/min 60Hz	容量記号	枠番	減速比（形式記号詳細 B2 頁）	出力トルク Tout N·m 50Hz	出力トルク Tout N·m 60Hz	出力トルク Tout kgf·m 50Hz	出力トルク Tout kgf·m 60Hz	SF	出力軸許容ラジアル荷重 Pro N 50Hz	出力軸許容ラジアル荷重 Pro N 60Hz	出力軸許容ラジアル荷重 Pro kgf 50Hz	出力軸許容ラジアル荷重 Pro kgf 60Hz	屋内形寸法図
5	290	350	RNFM	03	270 L/R (-B) - 5	7.01	5.81	0.714	0.592	1.60	883	834	90	85	図 B3
7.5	193	233		03	270 L/R (-B) - 7.5	10.5	8.71	1.07	0.888	1.60	981	932	100	95	
10	145	175		03	270 L/R (-B) - 10	14.0	11.6	1.43	1.18	1.60	1080	1030	110	105	
15	96.7	117		03	270 L/R (-B) - 15	21.0	17.4	2.14	1.78	1.60	1230	1180	125	120	
20	72.5	87.5		03	270 L/R (-B) - 20	28.0	23.2	2.86	2.37	1.60	1370	1320	140	135	
30	48.3	58.3		03	270 L/R (-B) - 30	42.0	34.8	4.29	3.55	1.60	1520	1470	155	150	
40	36.3	43.8		03	33 L/R (-B) - 40	56.1	46.4	5.72	4.74	1.60	2650	2550	270	260	図 B4
50	29.0	35.0		03	33 L/R (-B) - 50	70.1	58.1	7.14	5.92	1.60	2840	2750	290	280	
60	24.2	29.2		03	33 L/R (-B) - 60	84.1	69.7	8.57	7.10	1.60	2940	2840	300	290	
80	18.1	21.9		03	40 L/R (-B) - 80	112	92.9	11.4	9.47	1.60	4360	4270	445	435	
100	14.5	17.5		03	40 L/R (-B) - 100	140	116	14.3	11.8	1.60	4360	4360	445	445	図 B5
120	12.1	14.6		03	40 L/R (-B) - 120	168	139	17.1	14.2	1.60	4360	4360	445	445	

注）1. 出力回転数は、モータ回転数 50Hz : 1450r/min, 60Hz : 1750r/min としたときの代表値です。詳細は技術資料「モータ部」を参照ください。
2. 出力軸許容ラジアル荷重は、出力軸中央の位置の値です。
3. 本機種は当社製インバータ・HF-320α を用いてセンサレスベクトル運転を行うと、定トルク運転が可能となります。詳細は E80 頁をご参照ください。
4. （ ）内はブレーキ付の形式を示します。（オプションのワンタッチゆるめ仕様（E61 頁参照）の場合は、"-C" となります。）

仕様記号の□は、200V 級は "2"、400V 級は "4" が入ります。詳細は B15 頁をご参照ください。( ) 内はブレーキ付の形式、寸法、質量を示します。

図 B3

RNFM03-270 L/R -5~30 / 仕様記号
(RNFM03-270 L/R -B -5~30 / 仕様記号)

質量 9.0kg(10.5kg)

軸出記号	L	R
仕様記号	J□NPLA	J□NPRA

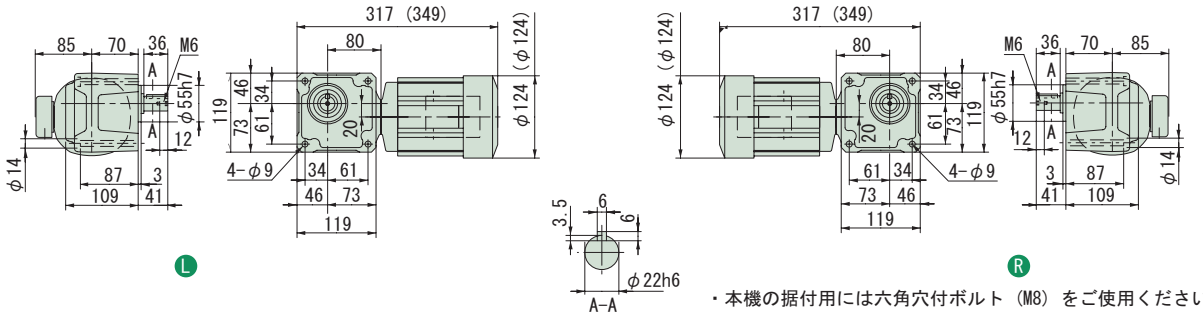

・本機の据付用には六角穴付ボルト（M8）をご使用ください。

図 B4

RNFM03-33 L/R -40~60 / 仕様記号
(RNFM03-33 L/R -B-40~60 / 仕様記号)

質量 11kg(13kg)

軸出記号	L	R
仕様記号	J□NPLA	J□NPRA

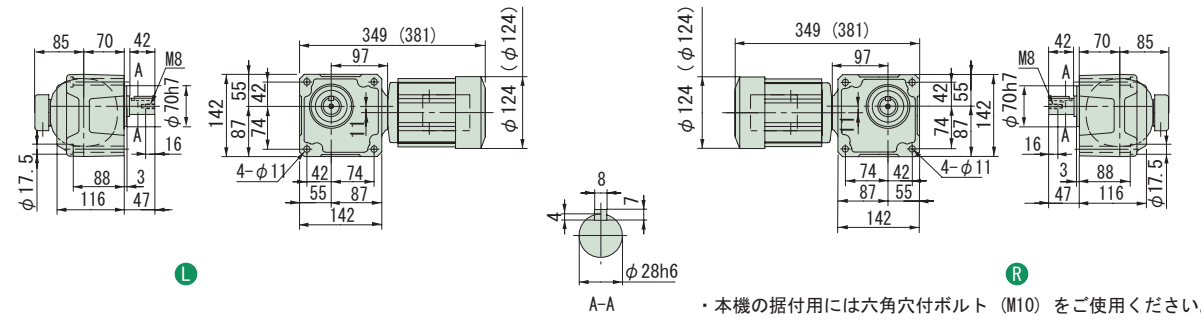

・本機の据付用には六角穴付ボルト（M10）をご使用ください。

図 B5

RNFM03-40 L/R -80~120 / 仕様記号
(RNFM03-40 L/R -B-80~120 / 仕様記号)

質量 14kg(16kg)

軸出記号	L	R
仕様記号	J□NPLA	J□NPRA

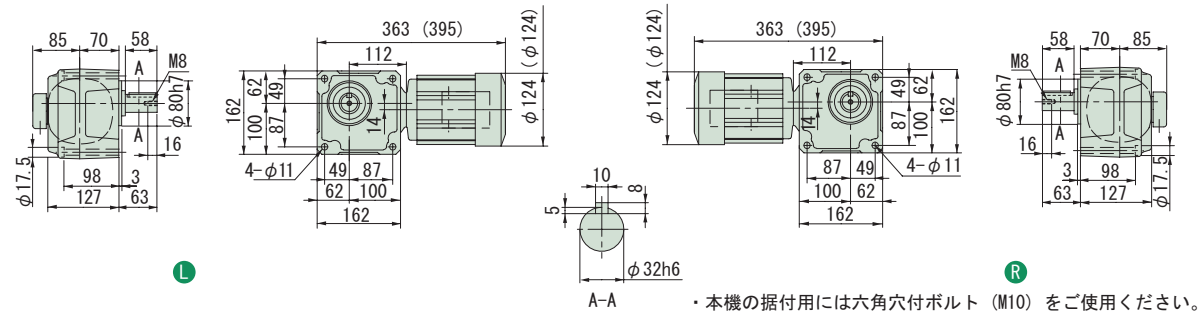

・本機の据付用には六角穴付ボルト（M10）をご使用ください。

注）1. 出力軸径寸法 : 寸法公差は、JIS B 0401-1976 "h6" です。
2. 軸端キー寸法 : 寸法公差は、JIS B 1301-1996 平行キーに依っています。
3. 本寸法図の寸法及び質量は、予告無しに変更することがあります。
4. 出力軸部の詳細寸法は、技術資料・E15 頁をご参照ください。

中実軸・RNFM タイプ（フランジ取付形）
3〜三相 0.25kW・三相モータ・屋内形

減速比	出力回転数 r/min 50Hz	出力回転数 r/min 60Hz	容量記号	枠番	減速比	出力トルク Tout N·m 50Hz	出力トルク Tout N·m 60Hz	出力トルク Tout kgf·m 50Hz	出力トルク Tout kgf·m 60Hz	SF	出力軸許容ラジアル荷重 Pro N 50Hz	出力軸許容ラジアル荷重 Pro N 60Hz	出力軸許容ラジアル荷重 Pro kgf 50Hz	出力軸許容ラジアル荷重 Pro kgf 60Hz	屋内形寸法図
				（形式記号詳細 B2 頁）											
150	9.67	11.7	RNFM	03	45 R/L (-B) 150	210	174	21.4	17.8	1.60	4360	4360	445	445	図 B1
200	7.25	8.75		03	45 R/L (-B) 200	280	232	28.6	23.7	1.39	4360	4360	445	445	
240	6.04	7.29		03	45 R/L (-B) 240	336	279	34.3	28.4	1.16	4360	4360	445	445	
300	4.83	5.83		03	1540 R/L-X1 (-B) 300	396	328	40.3	33.4	1.60	4680	4680	477	477	図 B2
360	4.03	4.86		03	1540 R/L-X1 (-B) 360	475	393	48.4	40.1	1.54	4680	4680	477	477	
480	3.02	3.65		03	1540 R/L-X1 (-B) 480	633	525	64.6	53.5	1.16	4680	4680	477	477	
600	2.42	2.92		03	1540 R/L-X1 (-B) 600	732	656	74.6	66.9	*	4680	4680	477	477	
720	2.01	2.43		03	1540 R/L-X1 (-B) 720	732	732	74.6	74.6	*	4680	4680	477	477	
900	1.61	1.94		03	1540 R/L-X1 (-B) 900	732	732	74.6	74.6	*	4680	4680	477	477	
1200	1.21	1.46		03	1540 R/L-X1 (-B) 1200	732	732	74.6	74.6	*	4680	4680	477	477	
1440	1.01	1.22		03	1540 R/L-X1 (-B) 1440	732	732	74.6	74.6	*	4680	4680	477	477	

注）1. 出力回転数は、モータ回転数 50Hz：1450r/min, 60Hz：1750r/min としたときの代表値です。詳細は技術資料「モータ部」を参照ください。
2. 出力軸許容ラジアル荷重は、出力軸中央の位置の値です。
3. 本機種は当社製インバータ・HF-320α を用いてセンサレスベクトル運転を行うと、定トルク運転が可能となります。詳細は E80 頁をご参照ください。
4. SF 欄に * が付いている場合は、モータの全容量 kW まで負荷を掛けると過負荷となりますので、出力トルク欄の値以内でご使用ください。
5. （ ）内はブレーキ付の形式を示します。（オプションのワンタッチゆるめ仕様（E61 頁参照）の場合は、"-C" となります。）

仕様記号の□は、200V 級は "2"、400V 級は "4" が入ります。詳細は B15 頁をご参照ください。( ) 内はブレーキ付の形式、寸法、質量を示します。

図 B1

RNFM03-45 R/L-150~240 / 仕様記号
(RNFM03-45 R/L-B-150~240 / 仕様記号)

質量 15kg(16kg)

軸出記号	L	R
仕様記号	J□NPLA	J□NPRA

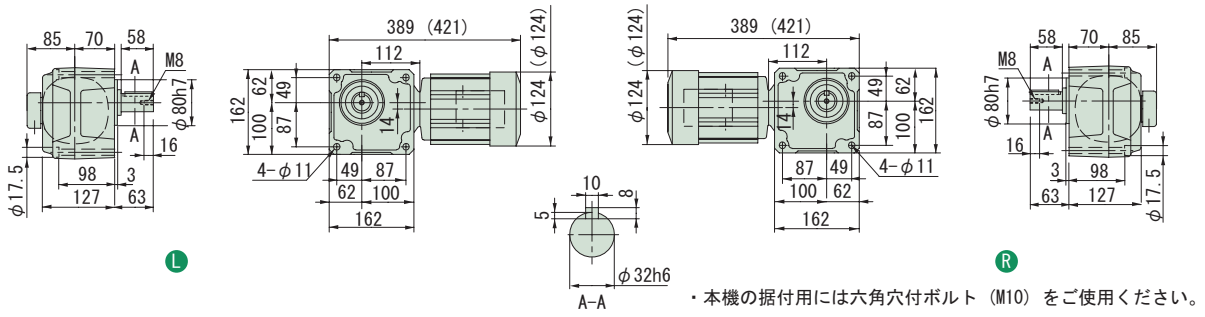

・本機の据付用には六角穴付ボルト（M10）をご使用ください。

図 B2

RNFM03-1540 R/L-X1-300~1440 / 仕様記号
(RNFM03-1540 R/L-X1-B-300~1440 / 仕様記号)

質量 29kg(30kg)

軸出記号	L	R
仕様記号	J□NPLA	J□NPRA

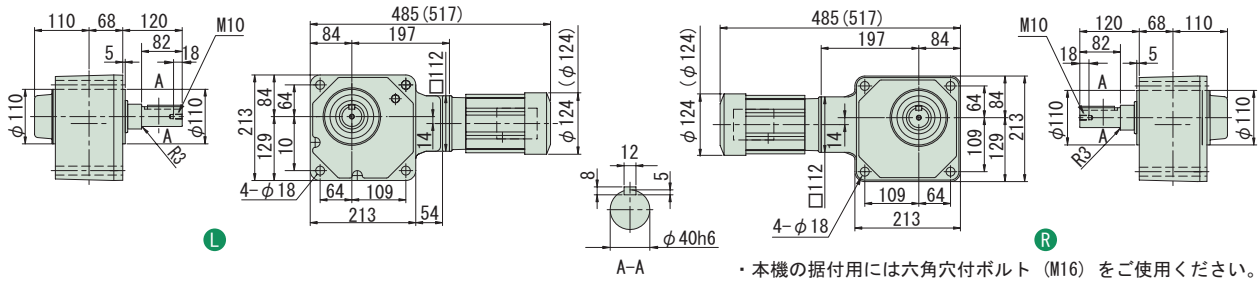

・本機の据付用には六角穴付ボルト（M16）をご使用ください。

注）1. 出力軸径寸法：寸法公差は、JIS B 0401-1976 "h6" です。
2. 軸端キー寸法：寸法公差は、JIS B 1301-1996 平行キーに依っています。
3. 本寸法図の寸法及び質量は、予告無しに変更することがあります。
4. 出力軸部の詳細寸法は、技術資料・E15 頁をご参照ください。
5. 取付時にインロー部をご使用される場合は、ご照会ください。

中実軸・RNFM タイプ（フランジ取付形）
3～三相 0.4kW・三相モータ・屋内形

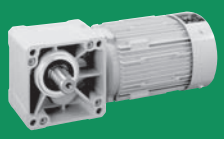

減速比	出力回転数 r/min 50Hz	出力回転数 r/min 60Hz	容量記号	枠番	減速比（形式記号詳細 B2 頁）	出力トルク Tout N·m 50Hz	出力トルク Tout N·m 60Hz	出力トルク Tout kgf·m 50Hz	出力トルク Tout kgf·m 60Hz	SF	出力軸許容ラジアル荷重 Pro N 50Hz	出力軸許容ラジアル荷重 Pro N 60Hz	出力軸許容ラジアル荷重 Pro kgf 50Hz	出力軸許容ラジアル荷重 Pro kgf 60Hz	屋内形寸法図
5	290	350	RNFM	05	270 L/R (-B) 5	11.2	9.29	1.14	0.947	1.00	883	834	90	85	図 B3
7.5	193	233		05	270 L/R (-B) 7.5	16.8	13.9	1.71	1.42	1.00	981	932	100	95	
10	145	175		05	270 L/R (-B) 10	22.4	18.6	2.29	1.89	1.00	1080	1030	110	105	
15	96.7	117		05	270 L/R (-B) 15	33.6	27.9	3.43	2.84	1.00	1230	1180	125	120	
20	72.5	87.5		05	270 L/R (-B) 20	44.8	37.2	4.57	3.79	1.00	1370	1320	140	135	
30	48.3	58.3		05	270 L/R (-B) 30	67.3	55.7	6.86	5.68	1.00	1520	1470	155	150	
40	36.3	43.8		05	33 L/R (-B) 40	89.7	74.3	9.14	7.58	1.00	2650	2550	270	260	図 B4
50	29.0	35.0		05	33 L/R (-B) 50	112	92.9	11.4	9.47	1.00	2840	2750	290	280	
60	24.2	29.2		05	33 L/R (-B) 60	135	111	13.7	11.4	1.00	2940	2840	300	290	
80	18.1	21.9		05	40 L/R (-B) 80	179	149	18.3	15.2	1.00	4360	4270	445	435	図 B5
100	14.5	17.5		05	40 L/R (-B) 100	224	186	22.9	18.9	1.00	4360	4360	445	445	
120	12.1	14.6		05	40 L/R (-B) 120	269	223	27.4	22.7	1.00	4360	4360	445	445	

注）1. 出力回転数は、モータ回転数 50Hz：1450r/min, 60Hz：1750r/min としたときの代表値です。詳細は技術資料「モータ部」を参照ください。
2. 出力軸許容ラジアル荷重は、出力軸中央の位置の値です。
3. 本機種は当社製インバータ・HF-320α を用いてセンサレスベクトル運転を行うと、定トルク運転が可能となります。詳細は E80 頁をご参照ください。
4.（ ）内はブレーキ付の形式を示します。（オプションのワンタッチゆるめ仕様（E61 頁参照）の場合は、"-C" となります。）

仕様記号の□は、200V 級は "2"、400V 級は "4" が入ります。詳細は B15 頁をご参照ください。( ) 内はブレーキ付の形式、寸法、質量を示します。

図 B3

RNFM05-270 L/R -5~30 / 仕様記号
(RNFM05-270 L/R -B -5~30 / 仕様記号)

質量 9.0kg(10.5kg)

軸出記号	L	R
仕様記号	J□NPLA	J□NPRA

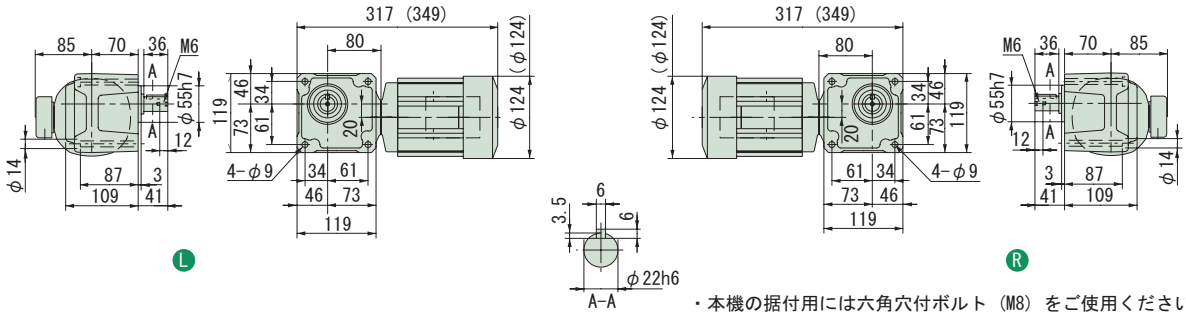

・本機の据付用には六角穴付ボルト（M8）をご使用ください。

図 B4

RNFM05-33 L/R -40~60 / 仕様記号
(RNFM05-33 L/R -B-40~60 / 仕様記号)

質量 11kg(13kg)

軸出記号	L	R
仕様記号	J□NPLA	J□NPRA

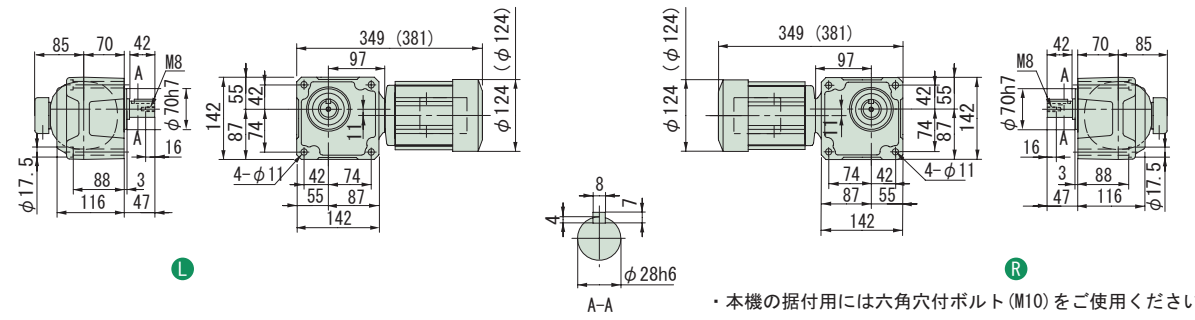

・本機の据付用には六角穴付ボルト（M10）をご使用ください。

図 B5

RNFM05-40 L/R -80~120 / 仕様記号
(RNFM05-40 L/R -B-80~120 / 仕様記号)

質量 14kg(16kg)

軸出記号	L	R
仕様記号	J□NPLA	J□NPRA

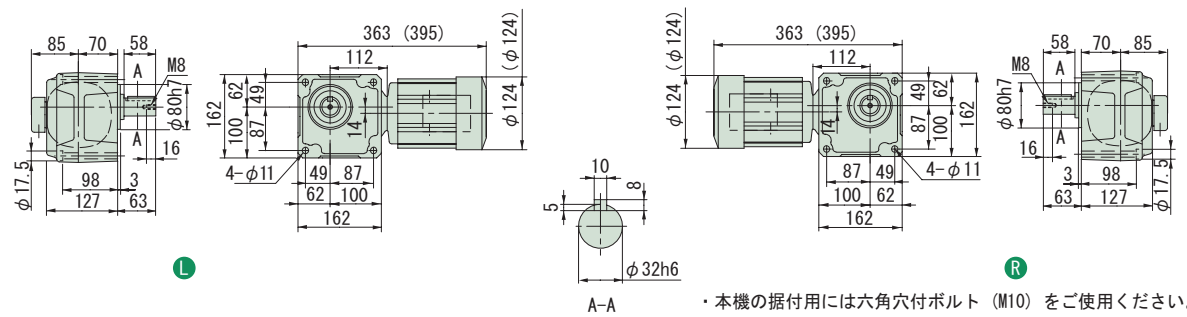

・本機の据付用には六角穴付ボルト（M10）をご使用ください。

注）1. 出力軸径寸法：寸法公差は、JIS B 0401-1976 "h6" です。
2. 軸端キー寸法：寸法公差は、JIS B 1301-1996 平行キーに依っています。
3. 本寸法図の寸法及び質量は、予告無しに変更することがあります。
4. 出力軸部の詳細寸法は、技術資料・E15 頁をご参照ください。

中実軸・RNFM タイプ（フランジ取付形）
3〜三相 0.4kW・三相モータ・屋内形

減速比	出力回転数 r/min 50Hz	出力回転数 r/min 60Hz	容量記号 － 枠番 － 減速比（形式記号詳細 B2 頁）	出力トルク Tout N·m 50Hz	出力トルク Tout N·m 60Hz	出力トルク Tout kgf·m 50Hz	出力トルク Tout kgf·m 60Hz	SF	出力軸許容ラジアル荷重 Pro N 50Hz	出力軸許容ラジアル荷重 Pro N 60Hz	出力軸許容ラジアル荷重 Pro kgf 50Hz	出力軸許容ラジアル荷重 Pro kgf 60Hz	屋内形寸法図
150	9.67	11.7	RNFM 05 - 45$^{L}_{R}$ (-B) - 150	336	279	34.3	28.4	1.00	4360	4360	445	445	図 B1
200	7.25	8.75	05 - 45$^{L}_{R}$ (-B) - 200	390	372	39.8	37.9	*	4360	4360	445	445	
240	6.04	7.29	05 - 45$^{L}_{R}$ (-B) - 240	390	390	39.8	39.8	*	4360	4360	445	445	
300	4.83	5.83	05 - 1540$^{L}_{R}$-X1 (-B) - 300	633	525	64.6	53.5	1.00	4680	4680	477	477	図 B2
300			05 - 1640$^{L}_{R}$-X1 (-B) - 300					2.00	7990	7990	814	814	図 B3
360	4.03	4.86	05 - 1540$^{L}_{R}$-X1 (-B) - 360	732	629	74.6	64.2	*	4680	4680	477	477	図 B2
360			05 - 1640$^{L}_{R}$-X1 (-B) - 360	760		77.5		1.95	7990	7990	814	814	図 B3
480	3.02	3.65	05 - 1540$^{L}_{R}$-X1 (-B) - 480	732	732	74.6	74.6	*	4680	4680	477	477	図 B2
480			05 - 1640$^{L}_{R}$-X1 (-B) - 480	1010	839	103	85.6	1.46	7990	7990	814	814	図 B3

注）1. 出力回転数は、モータ回転数 50Hz：1450r/min, 60Hz：1750r/min としたときの代表値です。詳細は技術資料「モータ部」を参照ください。
2. 出力軸許容ラジアル荷重は、出力軸中央の位置の値です。
3. 本機種は当社製インバータ・HF-320α を用いてセンサレスベクトル運転を行うと、定トルク運転が可能となります。詳細は E80 頁をご参照ください。
4. 形式及び SF 欄が□になっている機種は、均一負荷、運転時間 10 時間／日における標準組合せです。
5. SF 欄に * が付いている場合は、モータの全容量 kW まで負荷を掛けると過負荷となりますので、出力トルク欄の値以内でご使用ください。
6. （ ）内はブレーキ付の形式を示します。（オプションのワンタッチゆるめ仕様（E61 頁参照）の場合は、"-C" となります。）

仕様記号の□は、200V 級は "2"、400V 級は "4" が入ります。詳細は B15 頁をご参照ください。( ) 内はブレーキ付の形式、寸法、質量を示します。

図 B1

RNFM05-45$^{L}_{R}$-150~240 / 仕様記号
(RNFM05-45$^{L}_{R}$-B-150~240 / 仕様記号)

質量 15kg(16kg)

軸出記号	L	R
仕様記号	J□NPLA	J□NPRA

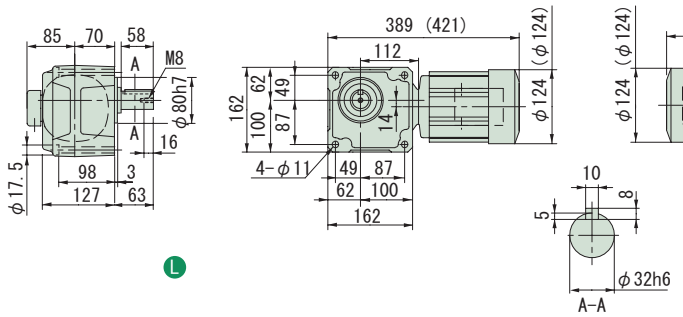

・本機の据付用には六角穴付ボルト(M10)をご使用ください。

図 B2

RNFM05-1540$^{L}_{R}$-X1-300~480 / 仕様記号
(RNFM05-1540$^{L}_{R}$-X1-B-300~480 / 仕様記号)

質量 29kg(30kg)

軸出記号	L	R
仕様記号	J□NPLA	J□NPRA

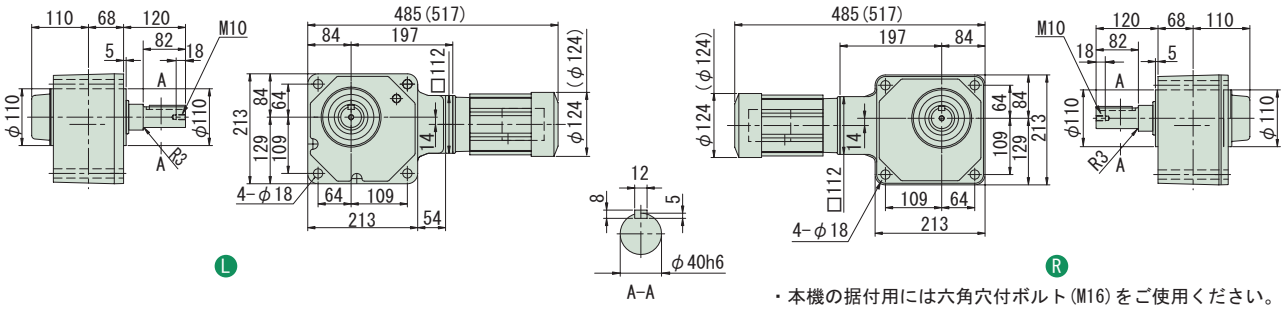

・本機の据付用には六角穴付ボルト(M16)をご使用ください。

図 B3

RNFM05-1640$^{L}_{R}$-X1-300~480 / 仕様記号
(RNFM05-1640$^{L}_{R}$-X1-B-300~480 / 仕様記号)

質量 68kg(69kg)

軸出記号	L	R
仕様記号	J□NPLA	J□NPRA

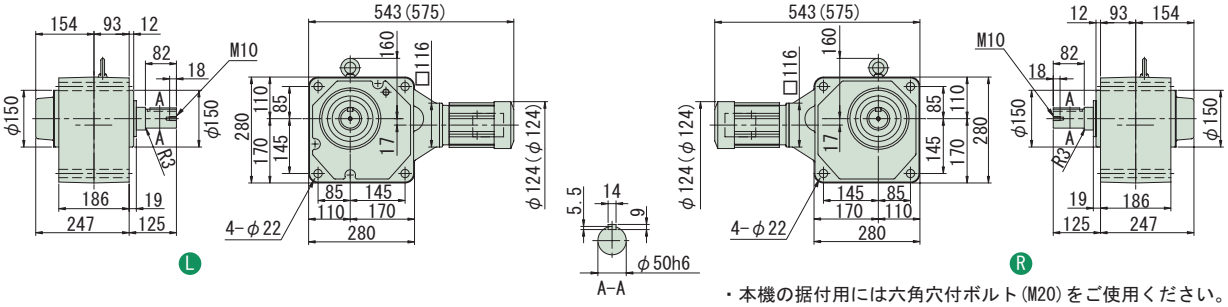

・本機の据付用には六角穴付ボルト(M20)をご使用ください。

注）1. 出力軸径寸法：寸法公差は、JIS B 0401-1976 "h6" です。
2. 軸端キー寸法：寸法公差は、JIS B 1301-1996 平行キーに依っています。
3. 本寸法図の寸法及び質量は、予告無しに変更することがあります。
4. 出力軸部の詳細寸法は、技術資料・E15 頁をご参照ください。
5. 取付時にインロー部をご使用される場合は、ご照会ください。

中実軸・RNFM タイプ（フランジ取付形）
3〜三相 0.4kW・三相モータ・屋内形

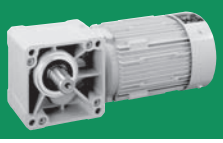

減速比	出力回転数 r/min 50Hz	出力回転数 r/min 60Hz	容量記号	枠番	減速比	出力トルク Tout N·m 50Hz	出力トルク Tout N·m 60Hz	出力トルク Tout kgf·m 50Hz	出力トルク Tout kgf·m 60Hz	SF	出力軸許容ラジアル荷重 Pro N 50Hz	出力軸許容ラジアル荷重 Pro N 60Hz	出力軸許容ラジアル荷重 Pro kgf 50Hz	出力軸許容ラジアル荷重 Pro kgf 60Hz	屋内形寸法図
				（形式記号詳細 B2 頁）											
600	2.42	2.92	RNFM	05	1540$^{L}_{R}$-X1 (-B)	600	732	732	74.6	74.6	*	4680	4680	477	477	図 B4
600				05	1640$^{L}_{R}$-X1 (-B)	600	1270	1050	129	107	1.17	7990	7990	814	814	図 B5
720	2.01	2.43		05	1540$^{L}_{R}$-X1 (-B)	720	732	732	74.6	74.6	*	4680	4680	477	477	図 B4
720				05	1640$^{L}_{R}$-X1 (-B)	720	1480	1260	151	128	*	7990	7990	814	814	図 B5
900	1.61	1.94		05	1540$^{L}_{R}$-X1 (-B)	900	732	732	74.6	74.6	*	4680	4680	477	477	図 B4
900				05	1640$^{L}_{R}$-X1 (-B)	900	1480	1480	151	151	*	7990	7990	814	814	図 B5
1200	1.21	1.46		05	1540$^{L}_{R}$-X1 (-B)	1200	732	732	74.6	74.6	*	4680	4680	477	477	図 B4
1200				05	1640$^{L}_{R}$-X1 (-B)	1200	1480	1480	151	151	*	7990	7990	814	814	図 B5
1440	1.01	1.22		05	1540$^{L}_{R}$-X1 (-B)	1440	732	732	74.6	74.6	*	4680	4680	477	477	図 B4
1440				05	1640$^{L}_{R}$-X1 (-B)	1440	1480	1480	151	151	*	7990	7990	814	814	図 B5

注）1. 出力回転数は、モータ回転数 50Hz：1450r/min, 60Hz：1750r/min としたときの代表値です。詳細は技術資料「モータ部」を参照ください。
2. 出力軸許容ラジアル荷重は、出力軸中央の位置の値です。
3. 本機種は当社製インバータ・HF-320α を用いてセンサレスベクトル運転を行うと、定トルク運転が可能となります。詳細は E80 頁をご参照ください。
4. 形式及び SF 欄が□になっている機種は、均一負荷、運転時間 10 時間／日における標準組合せです。
5. SF 欄に * が付いている場合は、モータの全容量 kW まで負荷を掛けると過負荷となりますので、出力トルク欄の値以内でご使用ください。
6. （ ）内はブレーキ付の形式を示します。（オプションのワンタッチゆるめ仕様（E61 頁参照）の場合は、"-C" となります。）

仕様記号の□は、200V 級は "2"、400V 級は "4" が入ります。詳細は B15 頁をご参照ください。( ) 内はブレーキ付の形式、寸法、質量を示します。

図 B4

RNFM05-1540$^{L}_{R}$-X1-600~1440 / 仕様記号
(RNFM05-1540$^{L}_{R}$-X1-B-600~1440 / 仕様記号)

質量 29kg(30kg)

軸出記号	L	R
仕様記号	J□NPLA	J□NPRA

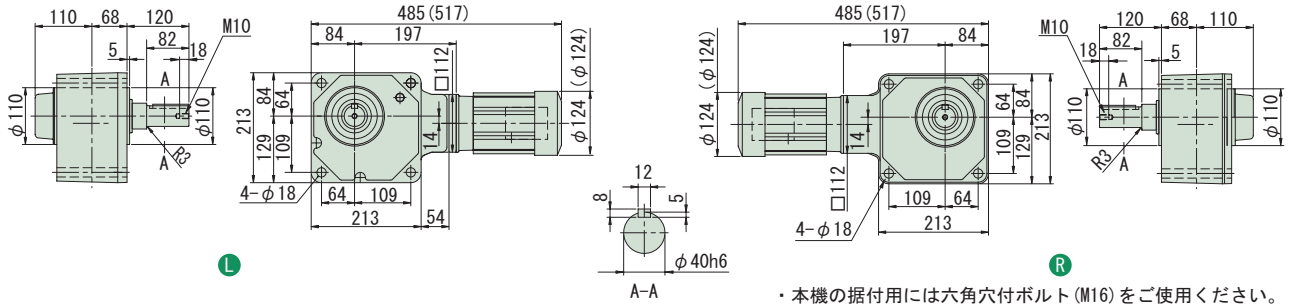

・本機の据付用には六角穴付ボルト (M16) をご使用ください。

図 B5

RNFM05-1640$^{L}_{R}$-X1-600~1440 / 仕様記号
(RNFM05-1640$^{L}_{R}$-X1-B-600~1440 / 仕様記号)

質量 68kg(69kg)

軸出記号	L	R
仕様記号	J□NPLA	J□NPRA

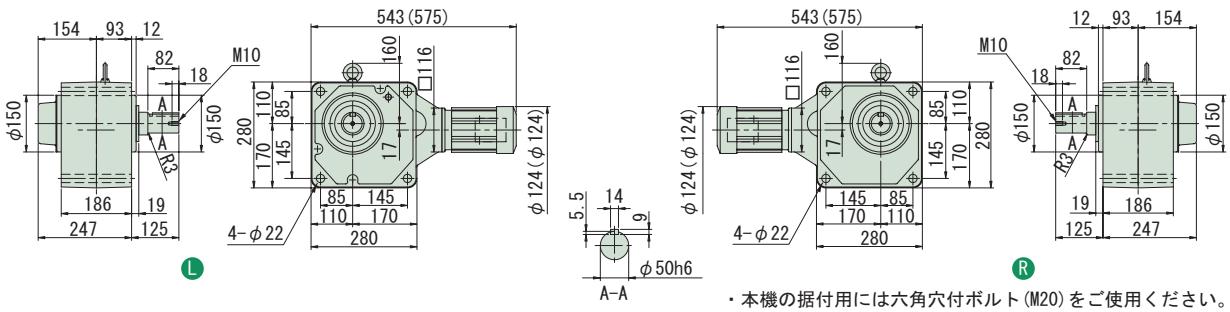

・本機の据付用には六角穴付ボルト (M20) をご使用ください。

注）1. 出力軸径寸法：寸法公差は、JIS B 0401-1976 "h6" です。
2. 軸端キー寸法：寸法公差は、JIS B 1301-1996 平行キーに依っています。
3. 本寸法図の寸法及び質量は、予告無しに変更することがあります。
4. 出力軸部の詳細寸法は、技術資料・E15 頁をご参照ください。
5. 取付時にインロー部をご使用される場合は、ご照会ください。

中空軸
中実軸 フランジ取付
中実軸 脚取付
ブレーキ無
ブレーキ付
三　相
単　相
単　相 レバーシブル
三　相 インバータ用
高効率 三相モータ
屋内形
オプション 製　品
屋外形
軽防塵形
防水形
安全増 防爆形
入力 ホロー形
概　要
選定表 寸法図
15W
25W
40W
60W
90W
0.1kW
0.2kW
0.25kW
0.4kW
0.55kW
0.75kW
1.1kW
1.5kW
2.2kW
3.0kW
3.7kW
5.5kW
7.5kW
11kW

中実軸・RNFM タイプ（フランジ取付形）
3～三相 0.55kW・三相モータ・屋内形

減速比	出力回転数 r/min 50Hz	出力回転数 r/min 60Hz	容量記号	枠番	減速比（形式記号詳細 B2 頁）	出力トルク Tout N·m 50Hz	出力トルク Tout N·m 60Hz	出力トルク Tout kgf·m 50Hz	出力トルク Tout kgf·m 60Hz	SF	出力軸許容ラジアル荷重 Pro N 50Hz	出力軸許容ラジアル荷重 Pro N 60Hz	出力軸許容ラジアル荷重 Pro kgf 50Hz	出力軸許容ラジアル荷重 Pro kgf 60Hz	屋内形寸法図
5	290	350	RNFM	08	370 L/R (-B) - 5	15.4	12.8	1.57	1.30	1.36	1470	1370	150	140	図 B1
7.5	193	233		08	370 L/R (-B) - 7.5	23.1	19.2	2.36	1.95	1.36	1670	1570	170	160	
10	145	175		08	370 L/R (-B) - 10	30.8	25.5	3.14	2.60	1.36	1810	1720	185	175	
15	96.7	117		08	370 L/R (-B) - 15	46.2	38.3	4.72	3.91	1.36	2060	1960	210	200	
20	72.5	87.5		08	370 L/R (-B) - 20	61.7	51.1	6.29	5.21	1.36	2260	2160	230	220	
30	48.3	58.3		08	370 L/R (-B) - 30	92.5	76.6	9.43	7.81	1.36	2450	2350	250	240	
40	36.3	43.8		08	43 L/R (-B) - 40	123	102	12.6	10.4	1.36	3970	3820	405	390	図 B2
50	29.0	35.0		08	43 L/R (-B) - 50	154	128	15.7	13.0	1.36	4170	4020	425	410	
60	24.2	29.2		08	43 L/R (-B) - 60	185	153	18.9	15.6	1.36	4310	4170	440	425	
80	18.1	21.9		08	50 L/R (-B) - 80	247	204	25.1	20.8	1.36	6230	6130	635	625	図 B3
100	14.5	17.5		08	50 L/R (-B) - 100	308	255	31.4	26.0	1.36	6230	6230	635	635	
120	12.1	14.6		08	50 L/R (-B) - 120	370	307	37.7	31.3	1.36	6230	6230	635	635	

注）1. 出力回転数は、モータ回転数 50Hz：1450r/min, 60Hz：1750r/min としたときの代表値です。詳細は技術資料「モータ部」を参照ください。
2. 出力軸許容ラジアル荷重は、出力軸中央の位置の値です。
3. 本機種は当社製インバータ・HF-320α を用いてセンサレスベクトル運転を行うと、定トルク運転が可能となります。詳細は E80 頁をご参照ください。
4. （ ）内はブレーキ付の形式を示します。（オプションのワンタッチゆるめ仕様（E61 頁参照）の場合は、"-C" となります。）

仕様記号の□は、200V 級は "2"、400V 級は "4" が入ります。詳細は B15 頁をご参照ください。( ) 内はブレーキ付の形式、寸法、質量を示します。

図 B1

RNFM08-370 L/R -5~30 / 仕様記号
(RNFM08-370 L/R -B-5~30 / 仕様記号)

質量 13kg(16kg)

軸出記号	L	R
仕様記号	J□NSLA	J□NSRA

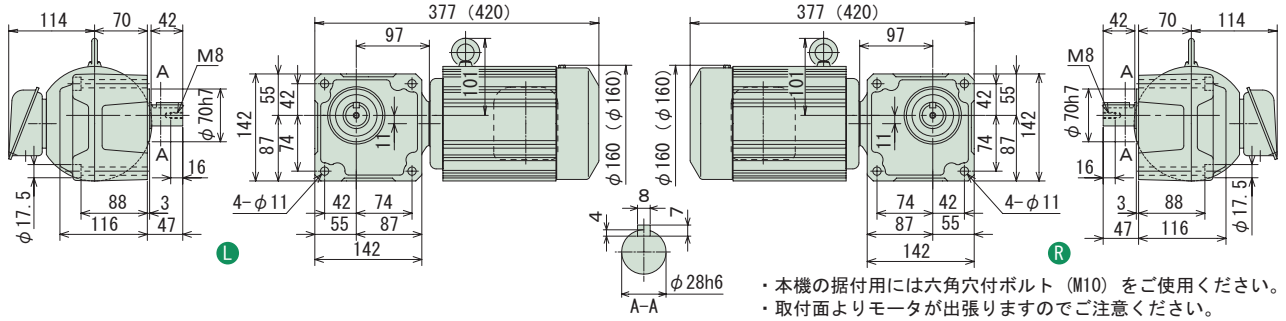

・本機の据付用には六角穴付ボルト（M10）をご使用ください。
・取付面よりモータが出張りますのでご注意ください。

図 B2

RNFM08-43 L/R -40~60 / 仕様記号
(RNFM08-43 L/R -B-40~60 / 仕様記号)

質量 17kg(20kg)

軸出記号	L	R
仕様記号	J□NSLA	J□NSRA

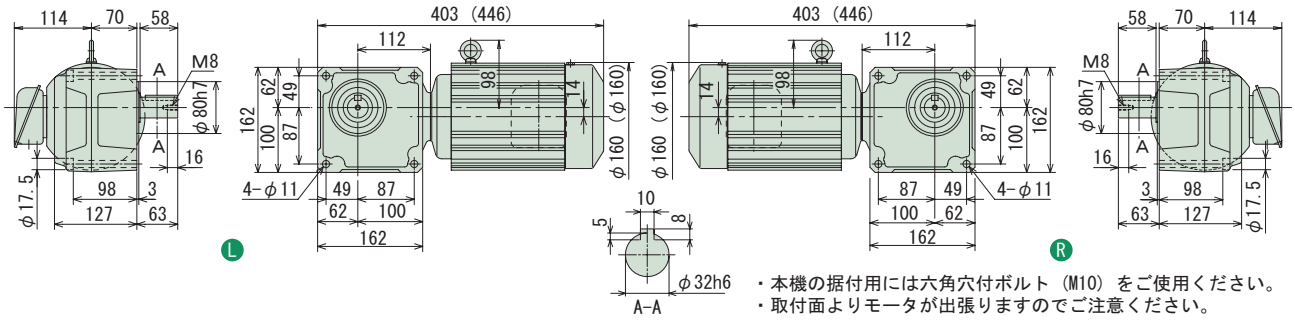

・本機の据付用には六角穴付ボルト（M10）をご使用ください。
・取付面よりモータが出張りますのでご注意ください。

図 B3

RNFM08-50 L/R -80~120 / 仕様記号
(RNFM08-50 L/R -B-80~120 / 仕様記号)

質量 24kg(27kg)

軸出記号	L	R
仕様記号	J□NSLA	J□NSRA

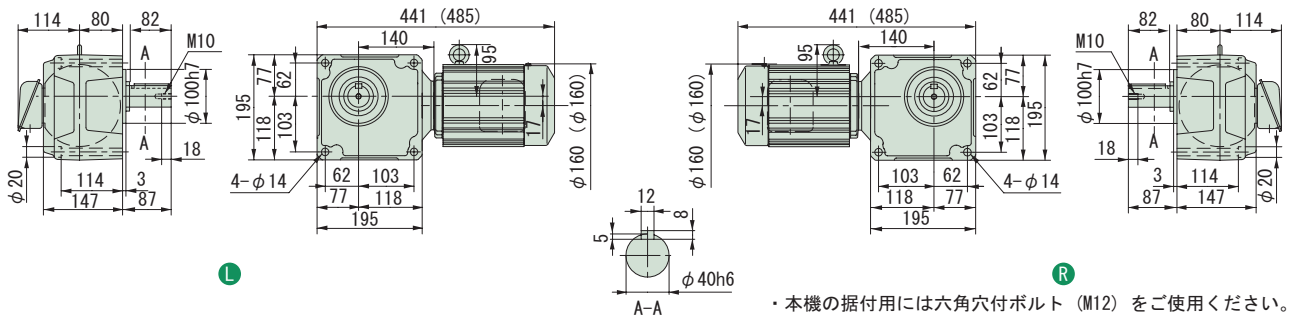

・本機の据付用には六角穴付ボルト（M12）をご使用ください。

注）1. 出力軸径寸法：寸法公差は、JIS B 0401-1976 "h6" です。
2. 軸端キー寸法：寸法公差は、JIS B 1301-1996 平行キーに依っています。
3. 本寸法図の寸法及び質量は、予告無しに変更することがあります。
4. 出力軸部の詳細寸法は、技術資料・E15 頁をご参照ください。

中実軸・RNFM タイプ（フランジ取付形）
3～三相 0.55kW・三相モータ・屋内形

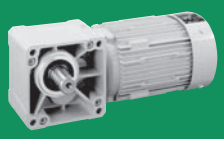

減速比	出力回転数 r/min 50Hz	出力回転数 r/min 60Hz	容量記号	枠番	減速比	出力トルク Tout N·m 50Hz	出力トルク Tout N·m 60Hz	出力トルク Tout kgf·m 50Hz	出力トルク Tout kgf·m 60Hz	SF	出力軸許容ラジアル荷重 Pro N 50Hz	出力軸許容ラジアル荷重 Pro N 60Hz	出力軸許容ラジアル荷重 Pro kgf 50Hz	出力軸許容ラジアル荷重 Pro kgf 60Hz	屋内形寸法図
				（形式記号詳細 B2 頁）											
150	9.67	11.7	RNFM	08	- 55$^{L}_{R}$ (-B) - 150	462	383	47.2	39.1	1.36	6230	6230	635	635	図 B4
200	7.25	8.75		08	- 55$^{L}_{R}$ (-B) - 200	617	511	62.9	52.1	1.19	6230	6230	635	635	
240	6.04	7.29		08	- 55$^{L}_{R}$ (-B) - 240	732	613	74.6	62.5	*	6230	6230	635	635	
300	4.83	5.83		08	- 1640$^{L}_{R}$-X1 (-B) - 300	870	721	88.8	73.5	1.45	7990	7990	814	814	図 B5
360	4.03	4.86		08	- 1640$^{L}_{R}$-X1 (-B) - 360	1040	870	107	88.3	1.42	7990	7990	814	814	
480	3.02	3.65		08	- 1640$^{L}_{R}$-X1 (-B) - 480	1390	1150	142	118	1.06	7990	7990	814	814	
600	2.42	2.92		08	- 1640$^{L}_{R}$-X1 (-B) - 600	1480	1440	151	147	*	7990	7990	814	814	
720	2.01	2.43		08	- 1640$^{L}_{R}$-X1 (-B) - 720	1480	1480	151	151	*	7990	7990	814	814	
900	1.61	1.94		08	- 1640$^{L}_{R}$-X1 (-B) - 900	1480	1480	151	151	*	7990	7990	814	814	
1200	1.21	1.46		08	- 1640$^{L}_{R}$-X1 (-B) - 1200	1480	1480	151	151	*	7990	7990	814	814	
1440	1.01	1.22		08	- 1640$^{L}_{R}$-X1 (-B) - 1440	1480	1480	151	151	*	7990	7990	814	814	

注）1. 出力回転数は、モータ回転数 50Hz：1450r/min, 60Hz：1750r/min としたときの代表値です。詳細は技術資料「モータ部」を参照ください。
2. 出力軸許容ラジアル荷重は、出力軸中央の位置の値です。
3. 本機種は当社製インバータ・HF-320α を用いてセンサレスベクトル運転を行うと、定トルク運転が可能となります。詳細は E80 頁をご参照ください。
4. SF 欄に * が付いている場合は、モータの全容量 kW まで負荷を掛けると過負荷となりますので、出力トルク欄の値以内でご使用ください。
5. （ ）内はブレーキ付の形式を示します。（オプションのワンタッチゆるめ仕様（E61 頁参照）の場合は、"-C" となります。）

仕様記号の□は、200V 級は "2"、400V 級は "4" が入ります。詳細は B15 頁をご参照ください。( ) 内はブレーキ付の形式、寸法、質量を示します。

図 B4

RNFM08-55$^{L}_{R}$-150~240 / 仕様記号
(RNFM08-55$^{L}_{R}$-B-150~240 / 仕様記号)

質量 24kg(27kg)

軸出記号	L	R
仕様記号	J□NSLA	J□NSRA

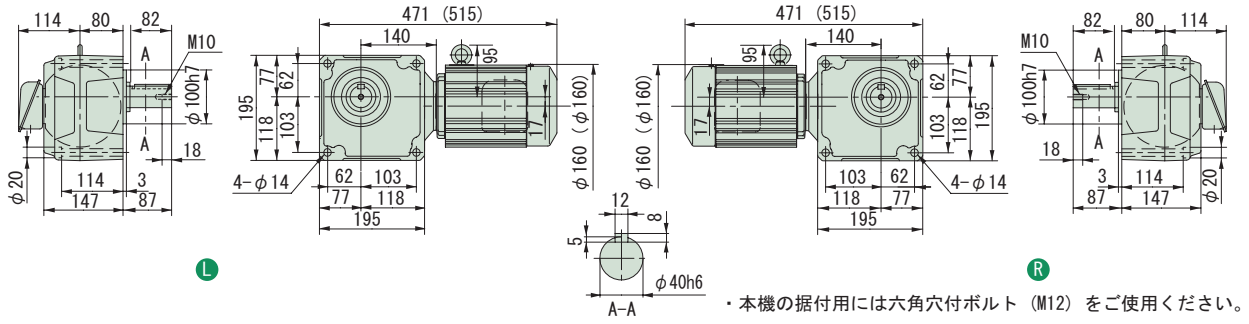

・本機の据付用には六角穴付ボルト（M12）をご使用ください。

図 B5

RNFM08-1640$^{L}_{R}$-X1-300~1440 / 仕様記号
(RNFM08-1640$^{L}_{R}$-X1-B-300~1440 / 仕様記号)

質量 72kg(74kg)

軸出記号	L	R
仕様記号	J□NSLA	J□NSRA

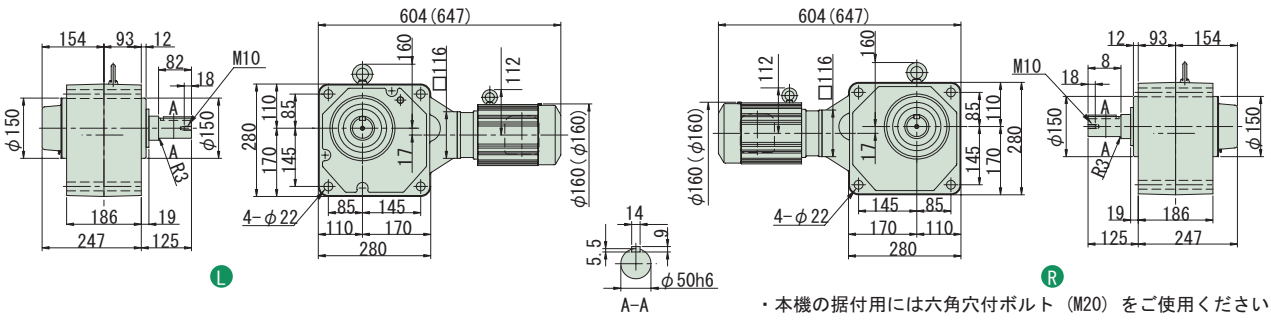

・本機の据付用には六角穴付ボルト（M20）をご使用ください。

注）1. 出力軸径寸法：寸法公差は、JIS B 0401-1976 "h6" です。
2. 軸端キー寸法：寸法公差は、JIS B 1301-1996 平行キーに依っています。
3. 本寸法図の寸法及び質量は、予告無しに変更することがあります。
4. 出力軸部の詳細寸法は、技術資料・E15 頁をご参照ください。
5. 取付時にインロー部をご使用される場合は、ご照会ください。

中実軸・RNFM タイプ（フランジ取付形）
3～三相 0.75kW・三相モータ・屋内形

減速比	出力回転数 r/min 50Hz	出力回転数 r/min 60Hz	容量記号 － 枠番 － 減速比（形式記号詳細 B2 頁）	出力トルク Tout N·m 50Hz	出力トルク Tout N·m 60Hz	出力トルク Tout kgf·m 50Hz	出力トルク Tout kgf·m 60Hz	SF	出力軸許容ラジアル荷重 Pro N 50Hz	出力軸許容ラジアル荷重 Pro N 60Hz	出力軸許容ラジアル荷重 Pro kgf 50Hz	出力軸許容ラジアル荷重 Pro kgf 60Hz	屋内形寸法図
5	290	350	RNFM 1 - 370 L/R (-B) - 5	21.0	17.4	2.14	1.78	1.00	1470	1370	150	140	図 B1
7.5	193	233	1 - 370 L/R (-B) - 7.5	31.5	26.1	3.21	2.66	1.00	1670	1570	170	160	
10	145	175	1 - 370 L/R (-B) - 10	42.0	34.8	4.29	3.55	1.00	1810	1720	185	175	
15	96.7	117	1 - 370 L/R (-B) - 15	63.1	52.2	6.43	5.33	1.00	2060	1960	210	200	
20	72.5	87.5	1 - 370 L/R (-B) - 20	84.1	69.7	8.57	7.10	1.00	2260	2160	230	220	
30	48.3	58.3	1 - 370 L/R (-B) - 30	126	104	12.9	10.7	1.00	2450	2350	250	240	
40	36.3	43.8	1 - 43 L/R (-B) - 40	168	139	17.1	14.2	1.00	3970	3820	405	390	図 B2
50	29.0	35.0	1 - 43 L/R (-B) - 50	210	174	21.4	17.8	1.00	4170	4020	425	410	
60	24.2	29.2	1 - 43 L/R (-B) - 60	252	209	25.7	21.3	1.00	4310	4170	440	425	
80	18.1	21.9	1 - 50 L/R (-B) - 80	336	279	34.3	28.4	1.00	6230	6130	635	635	図 B3
100	14.5	17.5	1 - 50 L/R (-B) - 100	420	348	42.9	35.5	1.00	6230	6230	635	635	
120	12.1	14.6	1 - 50 L/R (-B) - 120	504	418	51.4	42.6	1.00	6230	6230	635	635	

注）1. 出力回転数は、モータ回転数 50Hz：1450r/min, 60Hz：1750r/min としたときの代表値です。詳細は技術資料「モータ部」を参照ください。
2. 出力軸許容ラジアル荷重は、出力軸中央の位置の値です。
3. 本機種は当社製インバータ・HF-320α を用いてセンサレスベクトル運転を行うと、定トルク運転が可能となります。詳細は E80 頁をご参照ください。
4. （ ）内はブレーキ付の形式を示します。（オプションのワンタッチゆるめ仕様（E61 頁参照）の場合は、"-C" となります。）

仕様記号の□は、200V 級は "2"、400V 級は "4" が入ります。詳細は B15 頁をご参照ください。( ) 内はブレーキ付の形式、寸法、質量を示します。

図 B1

RNFM1-370 L/R -5~30 / 仕様記号
(RNFM1-370 L/R -B-5~30 / 仕様記号)

質量 13kg(16kg)

軸出記号	L	R
仕様記号	J□NSLA	J□NSRA

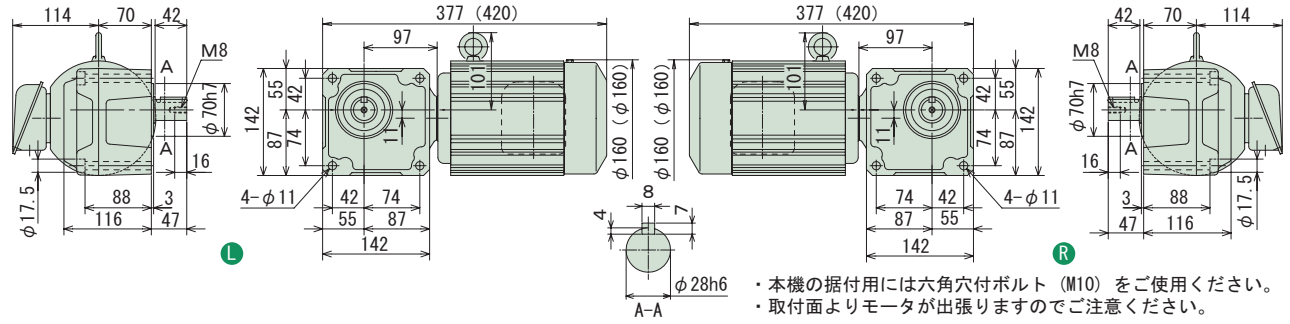

・本機の据付用には六角穴付ボルト（M10）をご使用ください。
・取付面よりモータが出張りますのでご注意ください。

図 B2

RNFM1-43 L/R -40~60 / 仕様記号
(RNFM1-43 L/R -B -40~60 / 仕様記号)

質量 17kg(20kg)

軸出記号	L	R
仕様記号	J□NSLA	J□NSRA

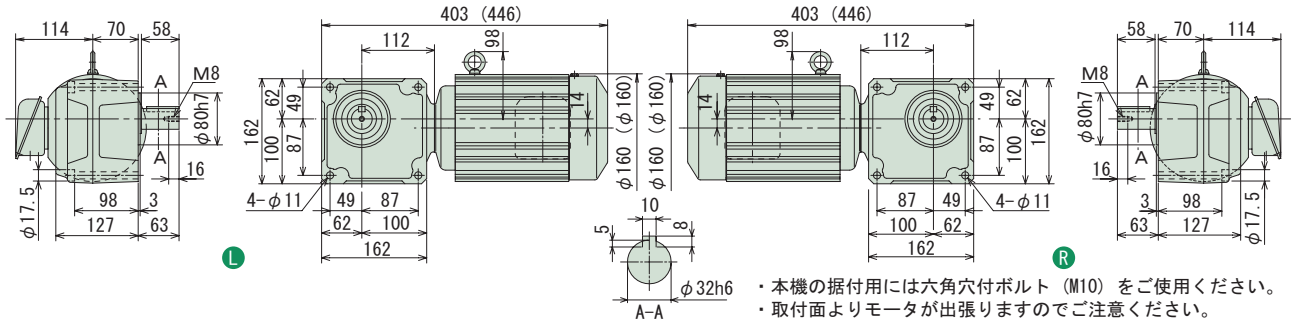

・本機の据付用には六角穴付ボルト（M10）をご使用ください。
・取付面よりモータが出張りますのでご注意ください。

図 B3

RNFM1-50 L/R -80~120 / 仕様記号
(RNFM1-50 L/R -B-80~120 / 仕様記号)

質量 24kg(27kg)

軸出記号	L	R
仕様記号	J□NSLA	J□NSRA

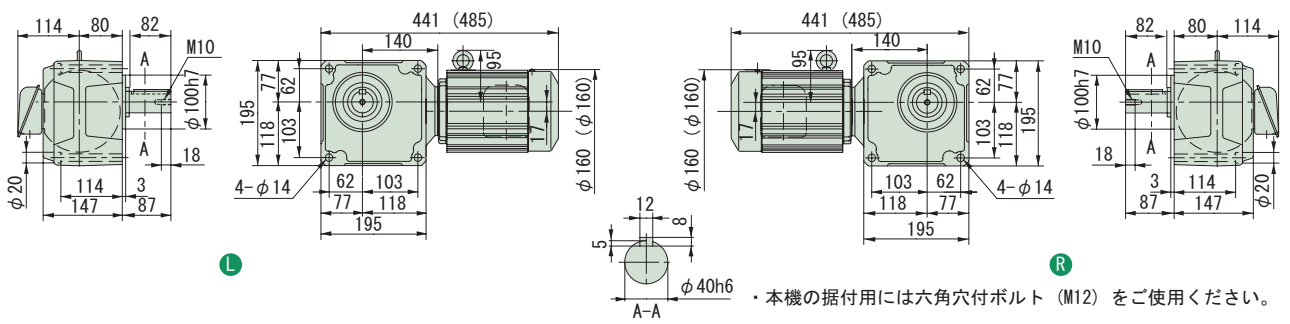

・本機の据付用には六角穴付ボルト（M12）をご使用ください。

注）1. 出力軸径寸法：寸法公差は、JIS B 0401-1976 "h6" です。
2. 軸端キー寸法：寸法公差は、JIS B 1301-1996 平行キーに依っています。
3. 本寸法図の寸法及び質量は、予告無しに変更することがあります。
4. 出力軸部の詳細寸法は、技術資料・E15 頁をご参照ください。

中実軸・RNFM タイプ（フランジ取付形）
3～三相 0.75kW・三相モータ・屋内形

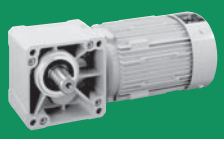

減速比	出力回転数 r/min 50Hz	出力回転数 r/min 60Hz	容量記号 － 枠番 － 減速比（形式記号詳細 B2 頁）	出力トルク Tout N·m 50Hz	出力トルク Tout N·m 60Hz	出力トルク Tout kgf·m 50Hz	出力トルク Tout kgf·m 60Hz	SF	出力軸許容ラジアル荷重 Pro N 50Hz	出力軸許容ラジアル荷重 Pro N 60Hz	出力軸許容ラジアル荷重 Pro kgf 50Hz	出力軸許容ラジアル荷重 Pro kgf 60Hz	屋内形寸法図
150	9.67	11.7	RNFM 1 - 55 L/R (-B) - 150	631	522	64.3	53.3	1.00	6230	6230	635	635	図 B4
200	7.25	8.75	1 - 55 L/R (-B) - 200	732	697	74.6	71.0	*	6230	6230	635	635	
240	6.04	7.29	1 - 55 L/R (-B) - 240	732	732	74.6	74.6	*	6230	6230	635	635	
300	4.83	5.83	1 - 1640 L/R-X1 (-B) - 300	1190	983	121	100	1.07	7990	7990	814	814	図 B5
360	4.03	4.86	1 - 1640 L/R-X1 (-B) - 360	1420	1180	145	120	1.04	7990	7990	814	814	
480	3.02	3.65	1 - 1640 L/R-X1 (-B) - 480	1480	1480	151	151	*	7990	7990	814	814	
600	2.42	2.92	1 - 1640 L/R-X1 (-B) - 600	1480	1480	151	151	*	7990	7990	814	814	
720	2.01	2.43	1 - 1640 L/R-X1 (-B) - 720	1480	1480	151	151	*	7990	7990	814	814	
900	1.61	1.94	1 - 1640 L/R-X1 (-B) - 900	1480	1480	151	151	*	7990	7990	814	814	
1200	1.21	1.46	1 - 1640 L/R-X1 (-B) - 1200	1480	1480	151	151	*	7990	7990	814	814	
1440	1.01	1.22	1 - 1640 L/R-X1 (-B) - 1440	1480	1480	151	151	*	7990	7990	814	814	

注）1. 出力回転数は、モータ回転数 50Hz：1450r/min, 60Hz：1750r/min としたときの代表値です。詳細は技術資料「モータ部」を参照ください。
2. 出力軸許容ラジアル荷重は、出力軸中央の位置の値です。
3. 本機種は当社製インバータ・HF-320α を用いてセンサレスベクトル運転を行うと、定トルク運転が可能となります。詳細は E80 頁をご参照ください。
4. SF 欄に * が付いている場合は、モータの全容量 kW まで負荷を掛けると過負荷となりますので、出力トルク欄の値以内でご使用ください。
5. （ ）内はブレーキ付の形式を示します。（オプションのワンタッチゆるめ仕様（E61 頁参照）の場合は、"-C" となります。）

仕様記号の□は、200V 級は "2"、400V 級は "4" が入ります。詳細は B15 頁をご参照ください。( ) 内はブレーキ付の形式、寸法、質量を示します。

図 B4

RNFM1-55L/R-150~240 / 仕様記号
(RNFM1-55L/R-B-150~240 / 仕様記号)

質量 24kg(27kg)

軸出記号	L	R
仕様記号	J□NSLA	J□NSRA

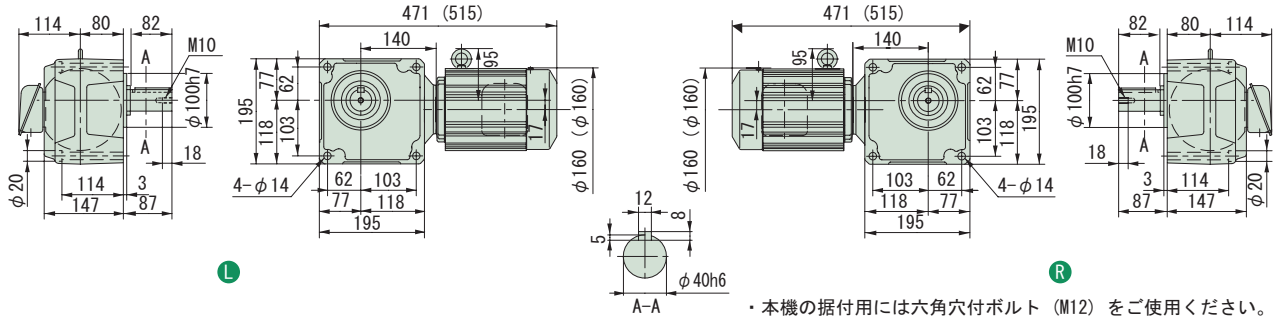

・本機の据付用には六角穴付ボルト（M12）をご使用ください。

図 B5

RNFM1-1640L/R-X1-300~1440 / 仕様記号
(RNFM1-1640L/R-X1-B-300~1440 / 仕様記号)

質量 73kg(75kg)

軸出記号	L	R
仕様記号	J□NSLA	J□NSRA

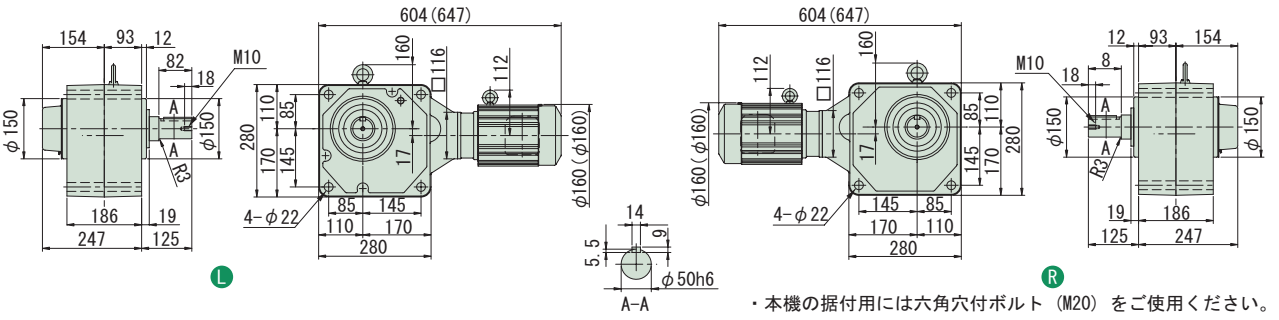

・本機の据付用には六角穴付ボルト（M20）をご使用ください。

注）1. 出力軸径寸法：寸法公差は、JIS B 0401-1976 "h6" です。
2. 軸端キー寸法：寸法公差は、JIS B 1301-1996 平行キーに依っています。
3. 本寸法図の寸法及び質量は、予告無しに変更することがあります。
4. 出力軸部の詳細寸法は、技術資料・E15 頁をご参照ください。
5. 取付時にインロー部をご使用される場合は、ご照会ください。

中実軸・RNFM タイプ（フランジ取付形）
3～三相 1.1kW・三相モータ・屋内形

減速比	出力回転数 r/min 50Hz	出力回転数 r/min 60Hz	容量記号 － 枠番 － 減速比（形式記号詳細 B2 頁）	出力トルク Tout N·m 50Hz	出力トルク Tout N·m 60Hz	出力トルク Tout kgf·m 50Hz	出力トルク Tout kgf·m 60Hz	SF	出力軸許容ラジアル荷重 Pro N 50Hz	出力軸許容ラジアル荷重 Pro N 60Hz	出力軸許容ラジアル荷重 Pro kgf 50Hz	出力軸許容ラジアル荷重 Pro kgf 60Hz	屋内形寸法図
5	290	350	1H - 470$^{L}_{R}$ (-B) - 5	30.8	25.5	3.14	2.60	1.36	2160	2060	220	210	図 B1
7.5	193	233	1H - 470$^{L}_{R}$ (-B) - 7.5	46.2	38.3	4.72	3.91	1.36	2450	2300	250	235	
10	145	175	1H - 470$^{L}_{R}$ (-B) - 10	61.7	51.1	6.29	5.21	1.36	2750	2600	280	265	
15	96.7	117	1H - 470$^{L}_{R}$ (-B) - 15	92.5	76.6	9.43	7.81	1.36	3090	2940	315	300	
20	72.5	87.5	1H - 470$^{L}_{R}$ (-B) - 20	123	102	12.6	10.4	1.36	3330	3190	340	325	
30	48.3	58.3	1H - 470$^{L}_{R}$ (-B) - 30	185	153	18.9	15.6	1.36	3730	3580	380	365	
40	36.3	43.8	1H - 53$^{L}_{R}$ (-B) - 40	247	204	25.1	20.8	2.00	5740	5540	585	565	図 B2
50	29.0	35.0	1H - 53$^{L}_{R}$ (-B) - 50	308	255	31.4	26.0	2.00	6030	5830	615	595	
60	24.2	29.2	1H - 53$^{L}_{R}$ (-B) - 60	370	307	37.7	31.3	2.00	6230	6030	635	615	
80	18.1	21.9	1H - 53$^{L}_{R}$ (-B) - 80	493	409	50.3	41.7	1.36	6230	6130	635	625	

注）1. 出力回転数は、モータ回転数 50Hz：1450r/min, 60Hz：1750r/min としたときの代表値です。詳細は技術資料「モータ部」を参照ください。
2. 出力軸許容ラジアル荷重は、出力軸中央の位置の値です。
3. 本機種は当社製インバータ・HF-320α を用いてセンサレスベクトル運転を行うと、定トルク運転が可能となります。詳細は E80 頁をご参照ください。
4.（ ）内はブレーキ付の形式を示します。（オプションのワンタッチゆるめ仕様（E61 頁参照）の場合は、"-C" となります。）

仕様記号の□は、200V 級は "2"、400V 級は "4" が入ります。詳細は B15 頁をご参照ください。( ) 内はブレーキ付の形式、寸法、質量を示します。

図 B1

RNFM1H-470$^{L}_{R}$-5~30 / 仕様記号
(RNFM1H-470$^{L}_{R}$-B-5~30 / 仕様記号)

質量 21kg(26kg)

軸出記号	L	R
仕様記号	J□NSLA	J□NSRA

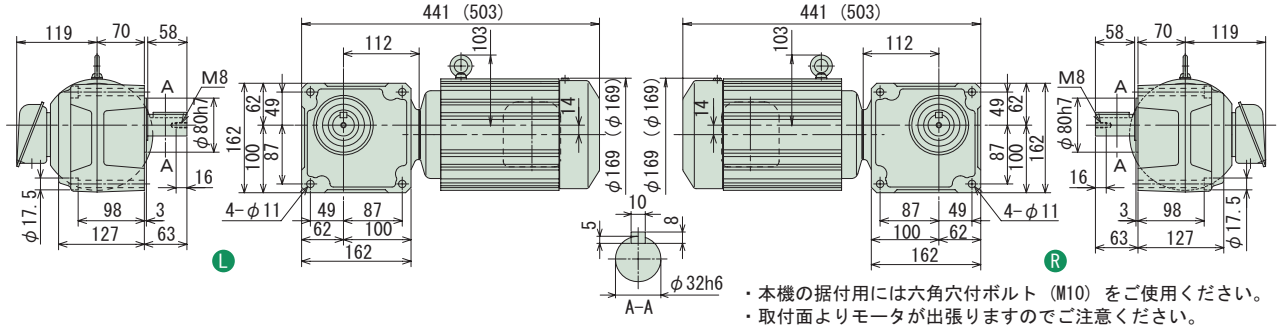

・本機の据付用には六角穴付ボルト（M10）をご使用ください。
・取付面よりモータが出張りますのでご注意ください。

図 B2

RNFM1H-53$^{L}_{R}$-40~80 / 仕様記号
(RNFM1H-53$^{L}_{R}$-B-40~80 / 仕様記号)

質量 30kg(35kg)

軸出記号	L	R
仕様記号	J□NSLA	J□NSRA

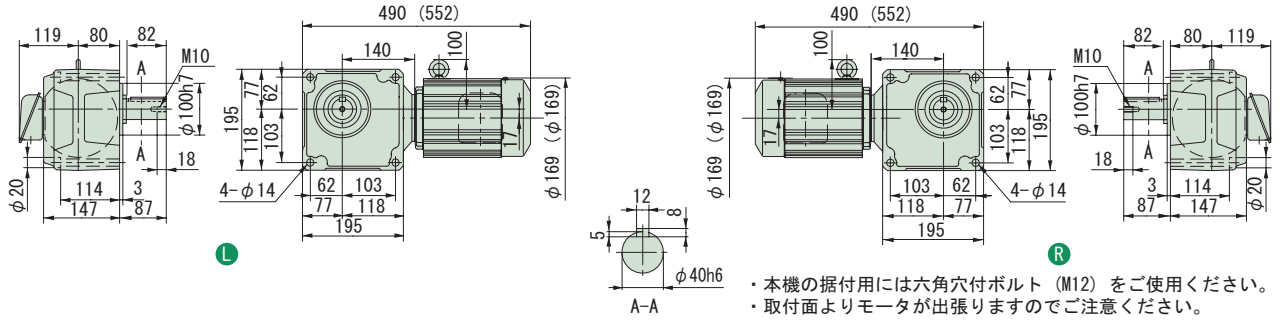

・本機の据付用には六角穴付ボルト（M12）をご使用ください。
・取付面よりモータが出張りますのでご注意ください。

注）1. 出力軸径寸法：寸法公差は、JIS B 0401-1976 "h6" です。
2. 軸端キー寸法：寸法公差は、JIS B 1301-1996 平行キーに依っています。
3. 本寸法図の寸法及び質量は、予告無しに変更することがあります。
4. 出力軸部の詳細寸法は、技術資料・E15 頁をご参照ください。

中実軸・RNFM タイプ（フランジ取付形）

3 三相 1.1kW・三相モータ・屋内形

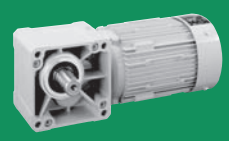

HYPONIC 直交軸 200V 400V

減速比	出力回転数 r/min 50Hz	出力回転数 r/min 60Hz	容量記号	枠番	減速比	出力トルク Tout N·m 50Hz	N·m 60Hz	kgf·m 50Hz	kgf·m 60Hz	SF	出力軸許容ラジアル荷重 Pro N 50Hz	N 60Hz	kgf 50Hz	kgf 60Hz	屋内形寸法図
				（形式記号詳細 B2 頁）											
100	14.5	17.5	RNFM	1H - 1630$^{L}_{R}$-X1 (-B)	- 100	617	511	62.9	52.1	2.00	7990	7990	814	814	図 B3
120	12.1	14.6		1H - 1630$^{L}_{R}$-X1 (-B)	- 120	740	613	75.4	62.5	2.00	7990	7990	814	814	
150	9.67	11.7		1H - 1631$^{L}_{R}$-X1 (-B)	- 150	925	766	94.3	78.1	1.60	7990	7990	814	814	図 B4
200	7.25	8.75		1H - 1631$^{L}_{R}$-X1 (-B)	- 200	1230	1020	126	104	1.20	7990	7990	814	814	
240	6.04	7.29		1H - 1631$^{L}_{R}$-X1 (-B)	- 240	1480	1230	151	125	1.00	7990	7990	814	814	

注）1. 出力回転数は、モータ回転数 50Hz：1450r/min, 60Hz：1750r/min としたときの代表値です。詳細は技術資料「モータ部」を参照ください。
2. 出力軸許容ラジアル荷重は、出力軸中央の位置の値です。
3. 本機種は当社製インバータ・HF-320α を用いてセンサレスベクトル運転を行うと、定トルク運転が可能となります。詳細は E80 頁をご参照ください。
4. （ ）内はブレーキ付の形式を示します。（オプションのワンタッチゆるめ仕様（E61 頁参照）の場合は、"-C" となります。）

仕様記号の□は、200V 級は "2"、400V 級は "4" が入ります。詳細は B15 頁をご参照ください。( ) 内はブレーキ付の形式、寸法、質量を示します。

図 B3

RNFM1H-1630$^{L}_{R}$-X1-100,120 / 仕様記号
(RNFM1H-1630$^{L}_{R}$-X1-B-100,120 / 仕様記号)

質量 57kg(61kg)

軸出記号	L	R
仕様記号	J□NSLA	J□NSRA

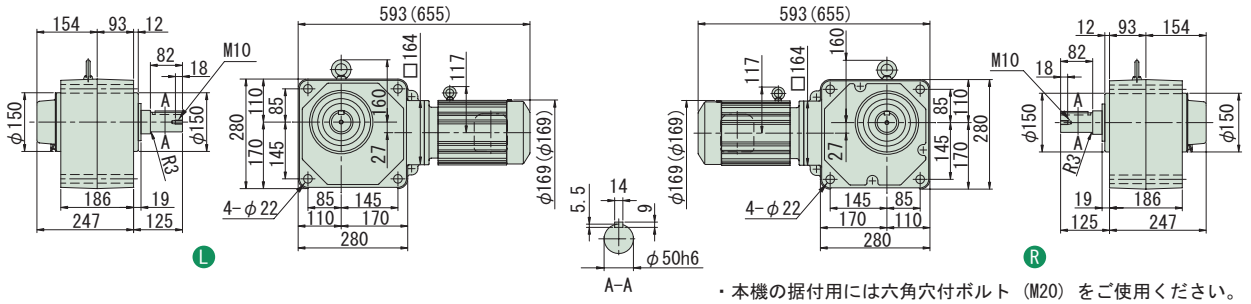

・本機の据付用には六角穴付ボルト（M20）をご使用ください。

図 B4

RNFM1H-1631$^{L}_{R}$-X1-150~240 / 仕様記号
(RNFM1H-1631$^{L}_{R}$-X1-B-150~240 / 仕様記号)

質量 58kg(62kg)

軸出記号	L	R
仕様記号	J□NSLA	J□NSRA

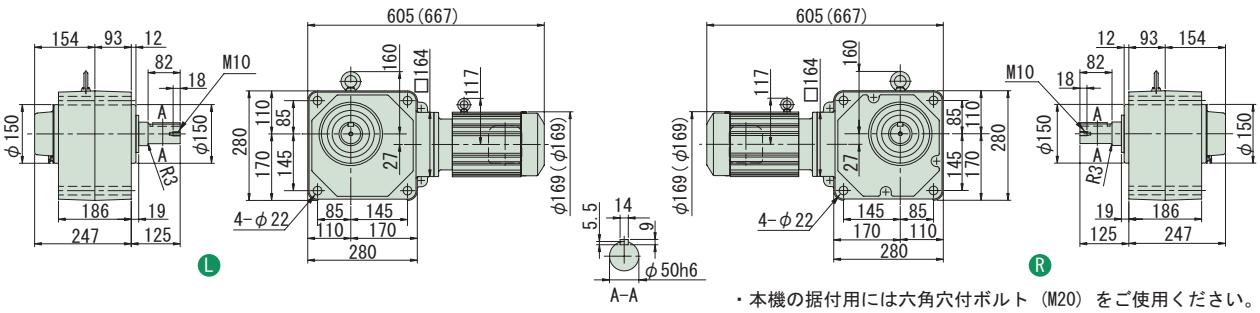

・本機の据付用には六角穴付ボルト（M20）をご使用ください。

注）1. 出力軸径寸法：寸法公差は、JIS B 0401-1976 "h6" です。
2. 軸端キー寸法：寸法公差は、JIS B 1301-1996 平行キー用溝（普通形）に依っています。
3. 本寸法図の寸法及び質量は、予告無しに変更することがあります。
4. 出力軸部の詳細寸法は、技術資料・E15 頁をご参照ください。
5. 取付時にインロー部をご使用される場合は、ご照会ください。

中実軸・RNFM タイプ（フランジ取付形）
3～三相 1.5kW・三相モータ・屋内形

減速比	出力回転数 r/min 50Hz	出力回転数 r/min 60Hz	容量記号 － 枠番 － 減速比（形式記号詳細 B2 頁）	出力トルク Tout N·m 50Hz	出力トルク Tout N·m 60Hz	出力トルク Tout kgf·m 50Hz	出力トルク Tout kgf·m 60Hz	SF	出力軸許容ラジアル荷重 Pro N 50Hz	出力軸許容ラジアル荷重 Pro N 60Hz	出力軸許容ラジアル荷重 Pro kgf 50Hz	出力軸許容ラジアル荷重 Pro kgf 60Hz	屋内形寸法図
5	290	350	RNFM 2 - 470$^{L}_{R}$ (-B) - 5	42.0	34.8	4.29	3.55	1.00	2160	2060	220	210	図 B1
7.5	193	233	2 - 470$^{L}_{R}$ (-B) - 7.5	63.1	52.2	6.43	5.33	1.00	2450	2300	250	235	
10	145	175	2 - 470$^{L}_{R}$ (-B) - 10	84.1	69.7	8.57	7.10	1.00	2750	2600	280	265	
15	96.7	117	2 - 470$^{L}_{R}$ (-B) - 15	126	104	12.9	10.7	1.00	3090	2940	315	300	
20	72.5	87.5	2 - 470$^{L}_{R}$ (-B) - 20	168	139	17.1	14.2	1.00	3330	3190	340	325	
30	48.3	58.3	2 - 470$^{L}_{R}$ (-B) - 30	252	209	25.7	21.3	1.00	3730	3580	380	365	
40	36.3	43.8	2 - 53$^{L}_{R}$ (-B) - 40	336	279	34.3	28.4	1.47	5740	5540	585	565	図 B2
50	29.0	35.0	2 - 53$^{L}_{R}$ (-B) - 50	420	348	42.9	35.5	1.47	6030	5830	615	595	
60	24.2	29.2	2 - 53$^{L}_{R}$ (-B) - 60	504	418	51.4	42.6	1.47	6230	6030	635	615	
80	18.1	21.9	2 - 53$^{L}_{R}$ (-B) - 80	673	557	68.6	56.8	1.00	6230	6130	635	625	

注）1. 出力回転数は、モータ回転数 50Hz：1450r/min, 60Hz：1750r/min としたときの代表値です。詳細は技術資料「モータ部」を参照ください。
2. 出力軸許容ラジアル荷重は、出力軸中央の位置の値です。
3. 本機種は当社製インバータ・HF-320α を用いてセンサレスベクトル運転を行うと、定トルク運転が可能となります。詳細は E80 頁をご参照ください。
4. （ ）内はブレーキ付の形式を示します。（オプションのワンタッチゆるめ仕様（E61 頁参照）の場合は、"-C" となります。）

仕様記号の□は、200V 級は "2"、400V 級は "4" が入ります。詳細は B15 頁をご参照ください。( ) 内はブレーキ付の形式、寸法、質量を示します。

図 B1

RNFM2-470$^{L}_{R}$-5~30 / 仕様記号
(RNFM2-470$^{L}_{R}$-B-5~30 / 仕様記号)

質量 21kg(26kg)

軸出記号	L	R
仕様記号	J□NSLA	J□NSRA

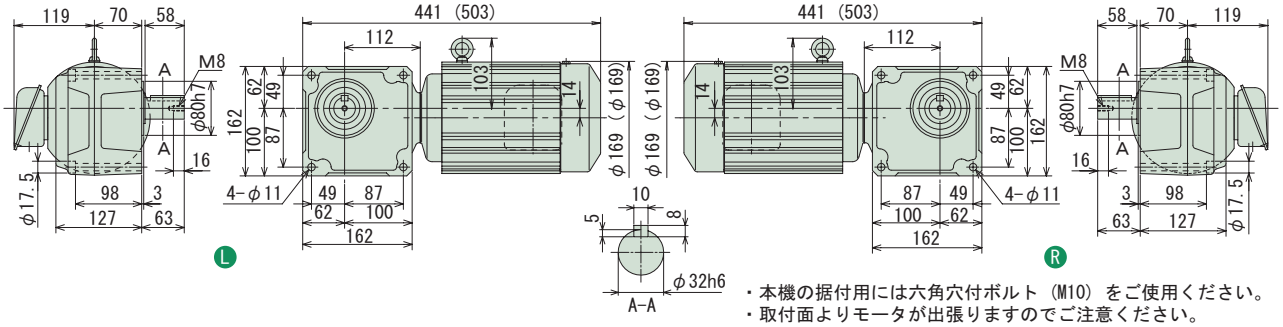

・本機の据付用には六角穴付ボルト（M10）をご使用ください。
・取付面よりモータが出張りますのでご注意ください。

図 B2

RNFM2-53$^{L}_{R}$-40~80 / 仕様記号
(RNFM2-53$^{L}_{R}$-B-40~80 / 仕様記号)

質量 30kg(35kg)

軸出記号	L	R
仕様記号	J□NSLA	J□NSRA

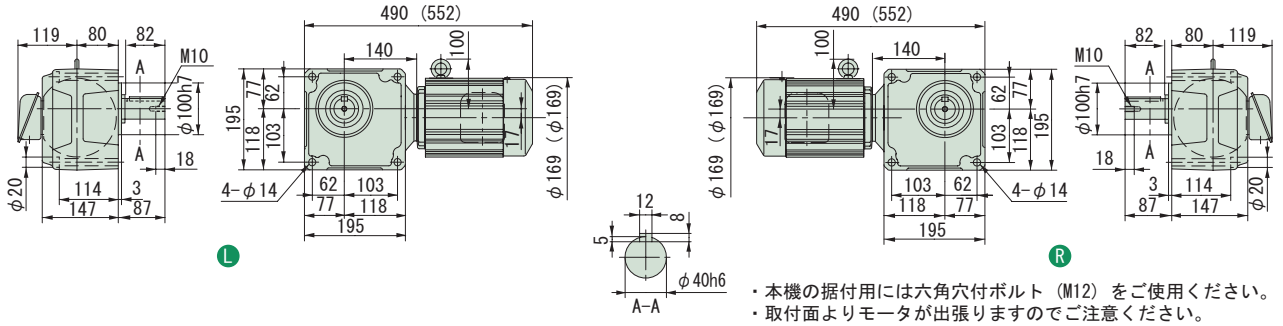

・本機の据付用には六角穴付ボルト（M12）をご使用ください。
・取付面よりモータが出張りますのでご注意ください。

注）1. 出力軸径寸法：寸法公差は、JIS B 0401-1976 "h6" です。
2. 軸端キー寸法：寸法公差は、JIS B 1301-1996 平行キーに依っています。
3. 本寸法図の寸法及び質量は、予告無しに変更することがあります。
4. 出力軸部の詳細寸法は、技術資料・E15 頁をご参照ください。

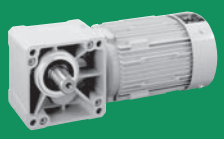

減速比	出力回転数 r/min 50Hz	出力回転数 r/min 60Hz	容量記号 – 枠番 – 減速比（形式記号詳細 B2 頁）	出力トルク Tout N·m 50Hz	出力トルク Tout N·m 60Hz	出力トルク Tout kgf·m 50Hz	出力トルク Tout kgf·m 60Hz	SF	出力軸許容ラジアル荷重 Pro N 50Hz	出力軸許容ラジアル荷重 Pro N 60Hz	出力軸許容ラジアル荷重 Pro kgf 50Hz	出力軸許容ラジアル荷重 Pro kgf 60Hz	屋内形寸法図
100	14.5	17.5	2 - 1630$^{L}_{R}$-X1 (-B) - 100	841	697	85.7	71.0	1.47	7990	7990	814	814	図 B3
120	12.1	14.6	2 - 1630$^{L}_{R}$-X1 (-B) - 120	1010	836	103	85.2	1.47	7990	7990	814	814	
150	9.67	11.7	RNFM 2 - 1631$^{L}_{R}$-X1 (-B) - 150	1260	1040	129	107	1.17	7990	7990	814	814	
200	7.25	8.75	2 - 1631$^{L}_{R}$-X1 (-B) - 200	1480	1390	151	142	*	7990	7990	814	814	図 B4
240	6.04	7.29	2 - 1631$^{L}_{R}$-X1 (-B) - 240	1480	1480	151	151	*	7990	7990	814	814	

注）1. 出力回転数は、モータ回転数 50Hz：1450r/min, 60Hz：1750r/min としたときの代表値です。詳細は技術資料「モータ部」を参照ください。
2. 出力軸許容ラジアル荷重は、出力軸中央の位置の値です。
3. 本機種は当社製インバータ・HF-320α を用いてセンサレスベクトル運転を行うと、定トルク運転が可能となります。詳細は E80 頁をご参照ください。
4. SF 欄に * が付いている場合は、モータの全容量 kW まで負荷を掛けると過負荷となりますので、出力トルク欄の値以内でご使用ください。
5. （ ）内はブレーキ付の形式を示します。（オプションのワンタッチゆるめ仕様（E61 頁参照）の場合は、"-C" となります。）

仕様記号の□は、200V 級は "2"、400V 級は "4" が入ります。詳細は B15 頁をご参照ください。( ) 内はブレーキ付の形式、寸法、質量を示します。

図 B3　RNFM2-1630$^{L}_{R}$-X1-100,120 / 仕様記号
(RNFM2-1630$^{L}_{R}$-X1-B-100,120 / 仕様記号)　質量 57kg(61kg)

軸出記号	L	R
仕様記号	J□NSLA	J□NSRA

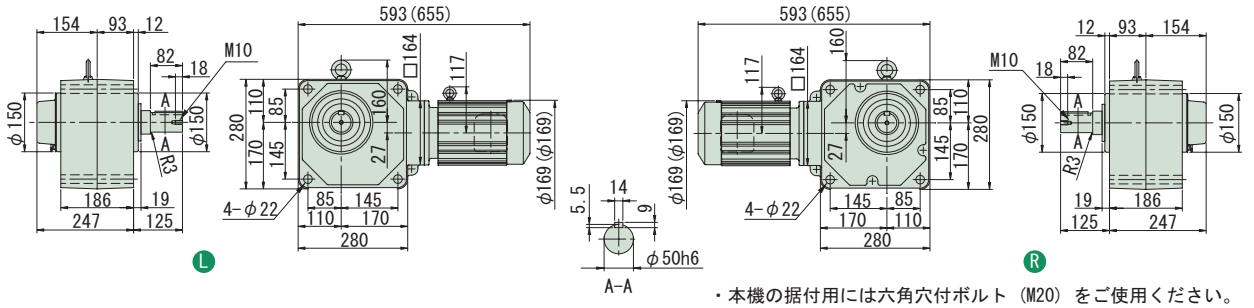

・本機の据付用には六角穴付ボルト（M20）をご使用ください。

図 B4　RNFM2-1631$^{L}_{R}$-X1-150~240 / 仕様記号
(RNFM2-1631$^{L}_{R}$-X1-B-150~240 / 仕様記号)　質量 58kg(62kg)

軸出記号	L	R
仕様記号	J□NSLA	J□NSRA

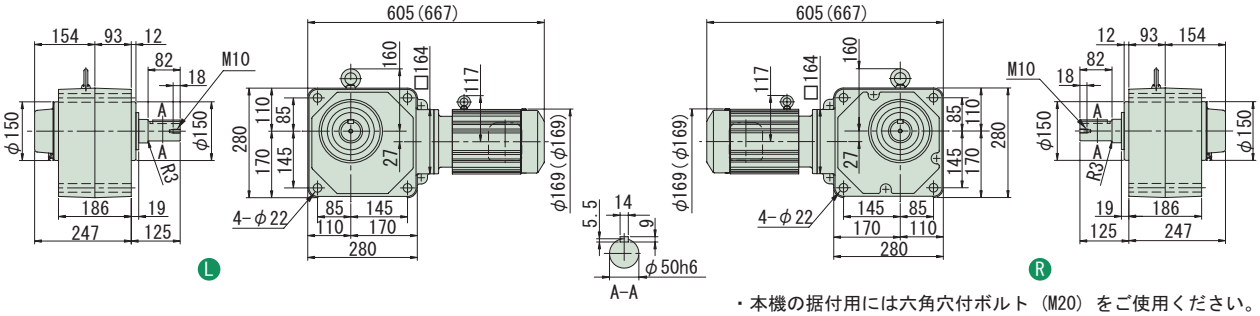

・本機の据付用には六角穴付ボルト（M20）をご使用ください。

注）1. 出力軸径寸法：寸法公差は、JIS B 0401-1976 "h6" です。
2. 軸端キー寸法：寸法公差は、JIS B 1301-1996 平行キー用溝（普通形）に依っています。
3. 本寸法図の寸法及び質量は、予告無しに変更することがあります。
4. 出力軸部の詳細寸法は、技術資料・E15 頁をご参照ください。
5. 取付時にインロー部をご使用される場合は、ご照会ください。

中空軸
中実軸 フランジ取付
中実軸 脚取付
ブレーキ無
ブレーキ付
三　相
単　相
単　相 レバーシブル
三　相 インバータ用
高効率 三相モータ
屋内形
オプション 製　品
屋外形
軽防塵形
防水形
安全増 防爆形
入力 ホロー形
概　要
選定表 寸法図
15W
25W
40W
60W
90W
0.1kW
0.2kW
0.25kW
0.4kW
0.55kW
0.75kW
1.1kW
1.5kW
2.2kW
3.0kW
3.7kW
5.5kW
7.5kW
11kW

中実軸・RNFM タイプ（フランジ取付形）
3～三相 2.2kW・三相モータ・屋内形

減速比	出力回転数 r/min 50Hz	出力回転数 r/min 60Hz	容量記号	枠番	減速比	出力トルク Tout N·m 50Hz	出力トルク Tout N·m 60Hz	出力トルク Tout kgf·m 50Hz	出力トルク Tout kgf·m 60Hz	SF	出力軸許容ラジアル荷重 Pro N 50Hz	出力軸許容ラジアル荷重 Pro N 60Hz	出力軸許容ラジアル荷重 Pro kgf 50Hz	出力軸許容ラジアル荷重 Pro kgf 60Hz	屋内形寸法図
			（形式記号詳細 B2 頁）												
10	145	175	RNFM	3	54 L/R (-B)	10	123	102	12.6	10.4	1.00	3920	3730	400	380	
15	96.7	117		3	54 L/R (-B)	15	185	153	18.9	15.6	1.00	4410	4220	450	430	
20	72.5	87.5		3	54 L/R (-B)	20	247	204	25.1	20.8	1.00	4810	4610	490	470	
30	48.3	58.3		3	54 L/R (-B)	30	370	307	37.7	31.3	1.00	5340	5150	545	525	図 B1
40	36.3	43.8		3	54 L/R (-B)	40	493	409	50.3	41.7	1.00	5740	5540	585	565	
50	29.0	35.0		3	54 L/R (-B)	50	617	511	62.9	52.1	1.00	6030	5830	615	595	
60	24.2	29.2		3	54 L/R (-B)	60	740	613	75.4	62.5	1.00	6230	6030	635	615	

注）1. 出力回転数は、モータ回転数 50Hz：1450r/min, 60Hz：1750r/min としたときの代表値です。詳細は技術資料「モータ部」を参照ください。
2. 出力軸許容ラジアル荷重は、出力軸中央の位置の値です。
3. 本機種は当社製インバータ・HF-320α を用いてセンサレスベクトル運転を行うと、定トルク運転が可能となります。詳細は E80 頁をご参照ください。
4.（ ）内はブレーキ付の形式を示します。（オプションのワンタッチゆるめ仕様（E61 頁参照）の場合は、"-C" となります。）

仕様記号の□は、200V 級は "2"、400V 級は "4" が入ります。詳細は B15 頁をご参照ください。( ) 内はブレーキ付の形式、寸法、質量を示します。

図 B1　RNFM3-54 L/R -10~60 / 仕様記号
(RNFM3-54 L/R -B-10~60 / 仕様記号)　質量 34kg(40kg)

軸出記号	L	R
仕様記号	J□NSLA	J□NSRA

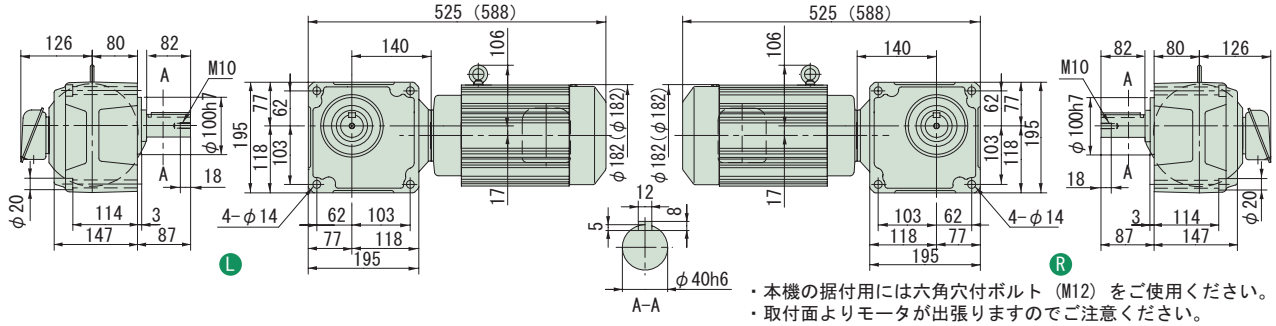

・本機の据付用には六角穴付ボルト（M12）をご使用ください。
・取付面よりモータが出張りますのでご注意ください。

注）1. 出力軸径寸法：寸法公差は、JIS B 0401-1976 "h6" です。
2. 軸端キー寸法：寸法公差は、JIS B 1301-1996 平行キーに依っています。
3. 本寸法図の寸法及び質量は、予告無しに変更することがあります。
4. 出力軸部の詳細寸法は、技術資料・E15 頁をご参照ください。

中実軸・RNFM タイプ（フランジ取付形）
3〜三相 2.2kW・三相モータ・屋内形

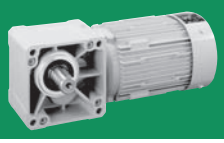

減速比	出力回転数 r/min 50Hz	出力回転数 r/min 60Hz	容量記号 － 枠番 － 減速比（形式記号詳細 B2 頁）	出力トルク Tout N·m 50Hz	出力トルク Tout N·m 60Hz	出力トルク Tout kgf·m 50Hz	出力トルク Tout kgf·m 60Hz	SF	出力軸許容ラジアル荷重 Pro N 50Hz	出力軸許容ラジアル荷重 Pro N 60Hz	出力軸許容ラジアル荷重 Pro kgf 50Hz	出力軸許容ラジアル荷重 Pro kgf 60Hz	屋内形寸法図
80	18.1	21.9	RNFM 3 - 1630$^{L}_{R}$-X1 (-B) - 80	986	817	101	83.3	1.00	7990	7870	814	802	図 B2
100	14.5	17.5	3 - 1630$^{L}_{R}$-X1 (-B) - 100	1230	1020	126	104	1.00	7990	7990	814	814	
120	12.1	14.6	3 - 1630$^{L}_{R}$-X1 (-B) - 120	1480	1230	151	125	1.00	7990	7990	814	814	
150	9.67	11.7	3 - 1631$^{L}_{R}$-X1 (-B) - 150	1480	1480	151	151	*	7990	7990	814	814	図 B3
200	7.25	8.75	3 - 1631$^{L}_{R}$-X1 (-B) - 200	1480	1480	151	151	*	7990	7990	814	814	
240	6.04	7.29	3 - 1631$^{L}_{R}$-X1 (-B) - 240	1480	1480	151	151	*	7990	7990	814	814	

注）1. 出力回転数は、モータ回転数 50Hz：1450r/min, 60Hz：1750r/min としたときの代表値です。詳細は技術資料「モータ部」を参照ください。
2. 出力軸許容ラジアル荷重は、出力軸中央の位置の値です。
3. 本機種は当社製インバータ・HF-320α を用いてセンサレスベクトル運転を行うと、定トルク運転が可能となります。詳細は E80 頁をご参照ください。
4. SF 欄に * が付いている場合は、モータの全容量 kW まで負荷を掛けると過負荷となりますので、出力トルク欄の値以内でご使用ください。
5. （ ）内はブレーキ付の形式を示します。（オプションのワンタッチゆるめ仕様（E61 頁参照）の場合は、"-C" となります。）

仕様記号の□は、200V 級は "2"、400V 級は "4" が入ります。詳細は B15 頁をご参照ください。( ) 内はブレーキ付の形式、寸法、質量を示します。

図 B2

RNFM3-1630$^{L}_{R}$-X1-80~120 / 仕様記号
(RNFM3-1630$^{L}_{R}$-X1-B-80~120 / 仕様記号)

質量 62kg(68kg)

軸出記号	L	R
仕様記号	J□NSLA	J□NSRA

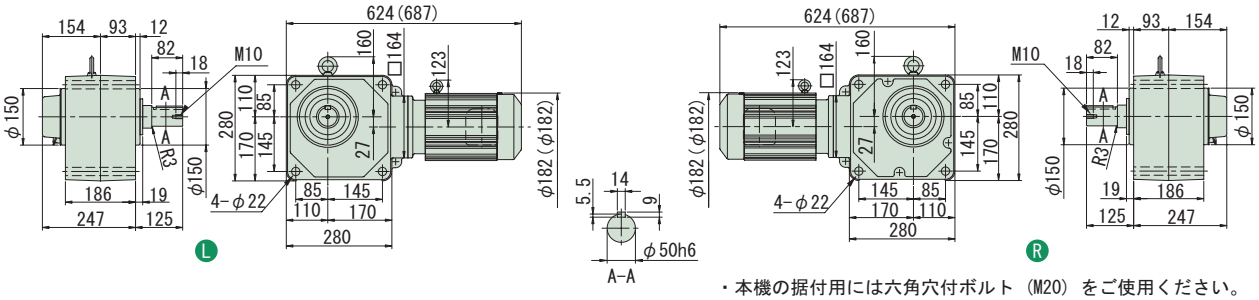

・本機の据付用には六角穴付ボルト（M20）をご使用ください。

図 B3

RNFM3-1631$^{L}_{R}$-X1-150~240 / 仕様記号
(RNFM3-1631$^{L}_{R}$-X1-B-150~240 / 仕様記号)

質量 62kg(68kg)

軸出記号	L	R
仕様記号	J□NSLA	J□NSRA

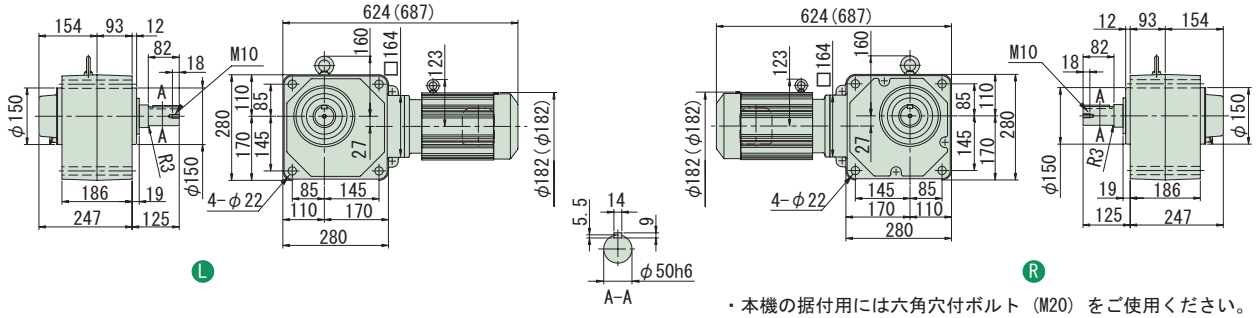

・本機の据付用には六角穴付ボルト（M20）をご使用ください。

注）1. 出力軸径寸法：寸法公差は、JIS B 0401-1976 "h6" です。
2. 軸端キー寸法：寸法公差は、JIS B 1301-1996 平行キー用溝（普通形）に依っています。
3. 本寸法図の寸法及び質量は、予告無しに変更することがあります。
4. 出力軸部の詳細寸法は、技術資料・E15 頁をご参照ください。
5. 取付時にインロー部をご使用される場合は、ご照会ください。

MEMO

ハイポニックギヤモータ

中実軸・フランジ取付

RNFMタイプ

1～単相　単相モータ

1～レバーシブル　単相レバーシブルモータ

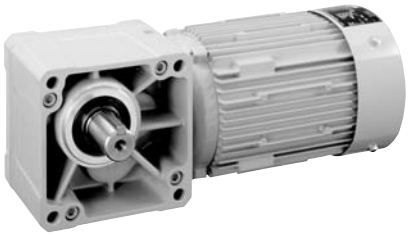

モータ容量	範囲		減速比範囲			頁
15W	単相モータ	単相レバーシブルモータ	5	▶	240	B168
25W			5	▶	240	B169
40W			5	▶	1440	B170
60W			5	▶	1440	B172
90W			5	▶	1440	B174
0.1kW			5	▶	1440	B176
0.2kW			5	▶	1440	B180
0.4kW			5	▶	1440	B184

※　単相モータ付ギヤモータには、補助形式が付きます。
標準的には次の通りです。

単相モータ　15W～90W	:	CA
単相モータ　0.1kW ～ 0.4kW	:	CB
単相レバーシブルモータ	:	CC

HYPONIC ギヤモータ　RNFM Type

直交軸 フランジ取付

中実軸・RNFM タイプ（フランジ取付形）

15W・単相モータ／単相レバーシブルモータ・屋内形

減速比	出力回転数 r/min 50Hz	出力回転数 r/min 60Hz	容量記号	枠番	補助形式	減速比（形式記号詳細 B2 頁）	出力トルク Tout N・m 50Hz	出力トルク Tout N・m 60Hz	出力トルク Tout kgf・m 50Hz	出力トルク Tout kgf・m 60Hz	SF	出力軸許容ラジアル荷重 Pro N 50Hz	出力軸許容ラジアル荷重 Pro N 60Hz	出力軸許容ラジアル荷重 Pro kgf 50Hz	出力軸許容ラジアル荷重 Pro kgf 60Hz	屋内形寸法図
5	290	350	RNFM	0015	01 L/R - CA/CC (-B)	- 5	0.371	0.307	0.038	0.031	4.00	343	343	35	35	図 B1
7.5	193	233		0015	01 L/R - CA/CC (-B)	- 7.5	0.556	0.461	0.057	0.047	4.00	343	343	35	35	
10	145	175		0015	01 L/R - CA/CC (-B)	- 10	0.742	0.615	0.076	0.063	4.00	343	343	35	35	
12	121	146		0015	01 L/R - CA/CC (-B)	- 12	0.890	0.738	0.091	0.075	4.00	343	343	35	35	
15	96.7	117		0015	01 L/R - CA/CC (-B)	- 15	1.11	0.922	0.113	0.094	4.00	343	343	35	35	
20	72.5	87.5		0015	01 L/R - CA/CC (-B)	- 20	1.48	1.23	0.151	0.125	4.00	343	343	35	35	
25	58.0	70.0		0015	01 L/R - CA/CC (-B)	- 25	1.85	1.54	0.189	0.157	4.00	343	343	35	35	
30	48.3	58.3		0015	01 L/R - CA/CC (-B)	- 30	2.23	1.84	0.227	0.188	3.53	343	343	35	35	
40	36.3	43.8		0015	01 L/R - CA/CC (-B)	- 40	2.97	2.46	0.303	0.251	2.64	343	343	35	35	
50	29.0	35.0		0015	01 L/R - CA/CC (-B)	- 50	3.71	3.07	0.378	0.313	2.12	343	343	35	35	
60	24.2	29.2		0015	01 L/R - CA/CC (-B)	- 60	4.45	3.69	0.454	0.376	1.76	343	343	35	35	
80	18.1	21.9		0015	01 L/R - CA/CC (-B)	- 80	5.93	4.92	0.605	0.501	1.32	343	343	35	35	
100	14.5	17.5		0015	01 L/R - CA/CC (-B)	- 100	7.42	6.15	0.756	0.627	1.06	343	343	35	35	
120	12.1	14.6		0015	03 L/R - CA/CC (-B)	- 120	8.90	7.38	0.908	0.752	3.34	1080	1080	110	110	図 B2
160	9.06	10.9		0015	03 L/R - CA/CC (-B)	- 160	11.9	9.83	1.21	1.00	2.50	1080	1080	110	110	
200	7.25	8.75		0015	03 L/R - CA/CC (-B)	- 200	14.8	12.3	1.51	1.25	2.00	1080	1080	110	110	
240	6.04	7.29		0015	03 L/R - CA/CC (-B)	- 240	17.8	14.8	1.82	1.50	1.67	1080	1080	110	110	

注）1. 出力回転数は、モータ回転数 50Hz : 1450r/min, 60Hz : 1750r/min としたときの代表値です。詳細は技術資料「モータ部」を参照ください。
2. 出力軸許容ラジアル荷重は、出力軸中央の位置の値です。
3. 補助形式の「CA」は単相モータ、「CC」は単相レバーシブルモータを示します。
4. （ ）内はブレーキ付の形式を示します。（レバーシブルモータはブレーキ無のみです）

仕様記号の詳細は B15 頁をご参照ください。( ) 内はブレーキ付の形式、寸法、質量を示します。

図 B1

RNFM0015-01L/R-CA/CC-5~100 / 仕様記号
(RNFM0015-01L/R-CA-B-5~100 / 仕様記号)

質量 2.7kg(3.3kg)

軸出記号	L	R
仕様記号	J1NXTX	J1NXTX

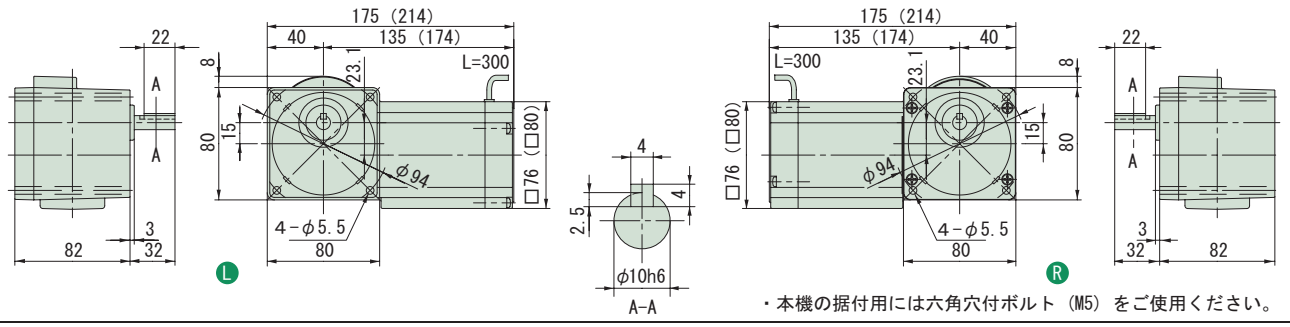

・本機の据付用には六角穴付ボルト（M5）をご使用ください。

図 B2

RNFM0015-03L/R-CA/CC-120~240 / 仕様記号
(RNFM0015-03L/R-CA-B-120~240 / 仕様記号)

質量 2.7kg(3.3kg)

軸出記号	L	R
仕様記号	J1NXTX	J1NXTX

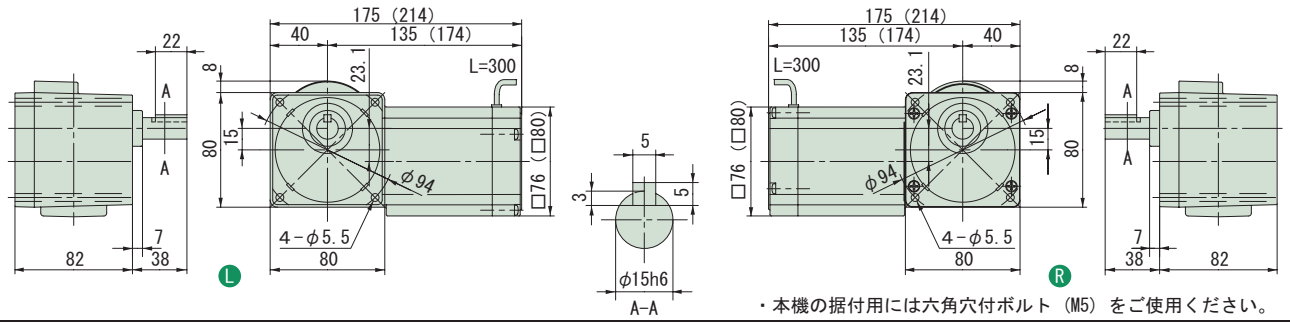

・本機の据付用には六角穴付ボルト（M5）をご使用ください。

注）1. 出力軸径寸法：寸法公差は、JIS B 0401-1976 "h6" です。
2. 軸端キー寸法：寸法公差は、JIS B 1301-1996 平行キーに依っています。
3. 本寸法図の寸法及び質量は、予告無しに変更することがあります。
4. 出力軸部の詳細寸法は、技術資料・E15 頁をご参照ください。

中実軸・RNFM タイプ（フランジ取付形）

1～単相 1～レバーシブル 25W・単相モータ／単相レバーシブルモータ・屋内形

減速比	出力回転数 r/min 50Hz	出力回転数 r/min 60Hz	容量記号	－ 枠番 － 補助形式 － 減速比（形式記号詳細 B2 頁）	出力トルク Tout N･m 50Hz	N･m 60Hz	kgf･m 50Hz	kgf･m 60Hz	SF	出力軸許容ラジアル荷重 Pro N 50Hz	N 60Hz	kgf 50Hz	kgf 60Hz	屋内形寸法図
5	290	350	RNFM	0025 - 01 L/R - CA/CC (-B) - 5	0.618	0.512	0.063	0.052	2.40	343	343	35	35	図 B3
7.5	193	233		0025 - 01 L/R - CA/CC (-B) - 7.5	0.927	0.768	0.095	0.078	2.40	343	343	35	35	
10	145	175		0025 - 01 L/R - CA/CC (-B) - 10	1.24	1.02	0.126	0.104	2.40	343	343	35	35	
12	121	146		0025 - 01 L/R - CA/CC (-B) - 12	1.48	1.23	0.151	0.125	2.40	343	343	35	35	
15	96.7	117		0025 - 01 L/R - CA/CC (-B) - 15	1.85	1.54	0.189	0.157	2.40	343	343	35	35	
20	72.5	87.5		0025 - 01 L/R - CA/CC (-B) - 20	2.47	2.05	0.252	0.209	2.40	343	343	35	35	
25	58.0	70.0		0025 - 01 L/R - CA/CC (-B) - 25	3.09	2.56	0.315	0.261	2.40	343	343	35	35	
30	48.3	58.3		0025 - 01 L/R - CA/CC (-B) - 30	3.71	3.07	0.378	0.313	2.12	343	343	35	35	
40	36.3	43.8		0025 - 01 L/R - CA/CC (-B) - 40	4.95	4.10	0.504	0.418	1.59	343	343	35	35	
50	29.0	35.0		0025 - 01 L/R - CA/CC (-B) - 50	6.18	5.12	0.630	0.522	1.27	343	343	35	35	
60	24.2	29.2		0025 - 01 L/R - CA/CC (-B) - 60	7.42	6.15	0.756	0.627	1.06	343	343	35	35	
80	18.1	21.9		0025 - 03 L/R - CA/CC (-B) - 80	9.89	8.20	1.01	0.836	2.40	1080	1080	110	110	図 B4
100	14.5	17.5		0025 - 03 L/R - CA/CC (-B) - 100	12.4	10.2	1.26	1.04	2.40	1080	1080	110	110	
120	12.1	14.6		0025 - 03 L/R - CA/CC (-B) - 120	14.8	12.3	1.51	1.25	2.00	1080	1080	110	110	
160	9.06	10.9		0025 - 03 L/R - CA/CC (-B) - 160	19.8	16.4	2.02	1.67	1.50	1080	1080	110	110	
200	7.25	8.75		0025 - 03 L/R - CA/CC (-B) - 200	24.7	20.5	2.52	2.09	1.20	1080	1080	110	110	
240	6.04	7.29		0025 - 03 L/R - CA/CC (-B) - 240	29.7	24.6	3.03	2.51	1.00	1080	1080	110	110	

注）1. 出力回転数は、モータ回転数 50Hz : 1450r/min, 60Hz : 1750r/min としたときの代表値です。詳細は技術資料「モータ部」を参照ください。
2. 出力軸許容ラジアル荷重は、出力軸中央の位置の値です。
3. 補助形式の「CA」は単相モータ、「CC」は単相レバーシブルモータを示します。
4. ( ) 内はブレーキ付の形式を示します。（レバーシブルモータはブレーキ無のみです）

仕様記号の詳細は B15 頁をご参照ください。( ) 内はブレーキ付の形式、寸法、質量を示します。

図 B3 RNFM0025-01L/R-CA/CC-5~60 / 仕様記号
(RNFM0025-01L/R-CA-B-5~60 / 仕様記号)
質量 2.8kg(3.4kg)

軸出記号	L	R
仕様記号	J1NXTX	J1NXTX

・本機の据付用には六角穴付ボルト（M5）をご使用ください。

図 B4 RNFM0025-03L/R-CA/CC-80~240 / 仕様記号
(RNFM0025-03L/R-CA-B-80~240 / 仕様記号)
質量 2.9kg(3.5kg)

軸出記号	L	R
仕様記号	J1NXTX	J1NXTX

・本機の据付用には六角穴付ボルト（M5）をご使用ください。

注）1. 出力軸径寸法 : 寸法公差は、JIS B 0401-1976 "h6" です。
2. 軸端キー寸法 : 寸法公差は、JIS B 1301-1996 平行キーに依っています。
3. 本寸法図の寸法及び質量は、予告無しに変更することがあります。
4. 出力軸部の詳細寸法は、技術資料・E15 頁をご参照ください。

中実軸・RNFM タイプ（フランジ取付形）

40W・単相モータ／単相レバーシブルモータ・屋内形

減速比	出力回転数 r/min 50Hz	出力回転数 r/min 60Hz	容量記号 – 枠番 – 補助形式 — 減速比（形式記号詳細 B2 頁）	出力トルク Tout N·m 50Hz	出力トルク Tout N·m 60Hz	出力トルク Tout kgf·m 50Hz	出力トルク Tout kgf·m 60Hz	SF	出力軸許容ラジアル荷重 Pro N 50Hz	出力軸許容ラジアル荷重 Pro N 60Hz	出力軸許容ラジアル荷重 Pro kgf 50Hz	出力軸許容ラジアル荷重 Pro kgf 60Hz	屋内形寸法図
5	290	350	RNFM 004 - 05 L/R - CA/CC (-B) - 5	1.12	0.929	0.114	0.095	1.50	441	392	45	40	図 B1
7.5	193	233	004 - 05 L/R - CA/CC (-B) - 7.5	1.68	1.39	0.171	0.142	1.50	490	441	50	45	
10	145	175	004 - 05 L/R - CA/CC (-B) - 10	2.24	1.86	0.229	0.189	1.50	539	490	55	50	
12	121	146	004 - 05 L/R - CA/CC (-B) - 12	2.69	2.23	0.274	0.227	1.50	588	539	60	55	
15	96.7	117	004 - 05 L/R - CA/CC (-B) - 15	3.36	2.79	0.343	0.284	1.50	588	588	60	60	
20	72.5	87.5	004 - 05 L/R - CA/CC (-B) - 20	4.48	3.72	0.457	0.379	1.50	588	588	60	60	
25	58.0	70.0	004 - 05 L/R - CA/CC (-B) - 25	5.61	4.64	0.572	0.474	1.50	588	588	60	60	
30	48.3	58.3	004 - 05 L/R - CA/CC (-B) - 30	6.73	5.57	0.686	0.568	1.50	588	588	60	60	
40	36.3	43.8	004 - 05 L/R - CA/CC (-B) - 40	8.97	7.43	0.914	0.758	1.31	588	588	60	60	
50	29.0	35.0	004 - 05 L/R - CA/CC (-B) - 50	11.2	9.29	1.14	0.947	1.05	588	588	60	60	
60	24.2	29.2	004 - 07 L/R - CA/CC (-B) - 60	13.5	11.1	1.37	1.14	1.50	1080	1080	110	110	図 B2
80	18.1	21.9	004 - 07 L/R - CA/CC (-B) - 80	17.9	14.9	1.83	1.52	1.50	1080	1080	110	110	
100	14.5	17.5	004 - 07 L/R - CA/CC (-B) - 100	22.4	18.6	2.29	1.89	1.20	1080	1080	110	110	
120	12.1	14.6	004 - 07 L/R - CA/CC (-B) - 120	26.9	22.3	2.74	2.27	1.00	1080	1080	110	110	
150	9.67	11.7	004 - 17 L/R - CA/CC (-B) - 150	33.6	27.9	3.43	2.84	1.60	1420	1420	145	145	図 B3
200	7.25	8.75	004 - 17 L/R - CA/CC (-B) - 200	44.8	37.2	4.57	3.79	1.20	1420	1420	145	145	
240	6.04	7.29	004 - 17 L/R - CA/CC (-B) - 240	53.8	44.6	5.49	4.55	1.00	1420	1420	145	145	

注）1. 出力回転数は、モータ回転数 50Hz : 1450r/min, 60Hz : 1750r/min としたときの代表値です。詳細は技術資料「モータ部」を参照ください。
2. 出力軸許容ラジアル荷重は、出力軸中央の位置の値です。
3. 補助形式の「CA」は単相モータ、「CC」は単相レバーシブルモータを示します。
4. （ ）内はブレーキ付の形式を示します。（レバーシブルモータはブレーキ無のみです）

仕様記号の詳細は B15 頁をご参照ください。( ) 内はブレーキ付の形式、寸法、質量を示します。

図 B1

RNFM004-05L/R-CA/CC-5~50 / 仕様記号
(RNFM004-05L/R-CA-B-5~50 / 仕様記号)

質量 3.0kg(3.6kg)

軸出記号	L	R
仕様記号	J1NXTX	J1NXTX

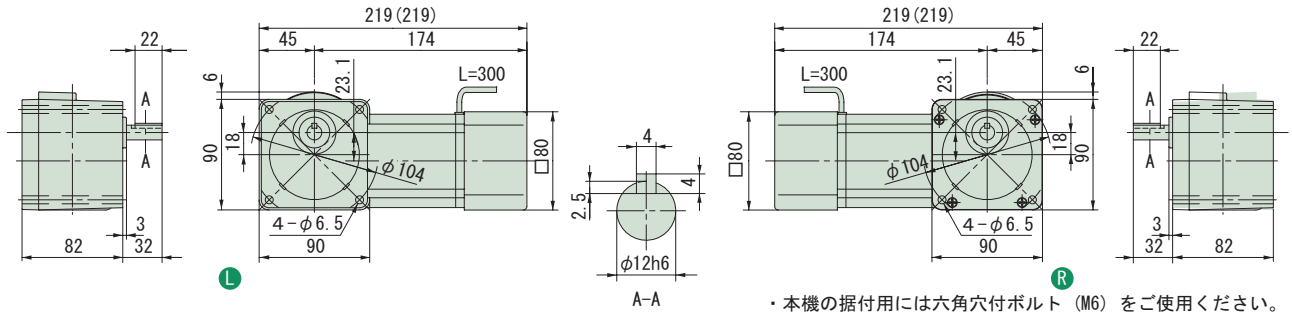

・本機の据付用には六角穴付ボルト（M6）をご使用ください。

図 B2

RNFM004-07L/R-CA/CC-60~120 / 仕様記号
(RNFM004-07L/R-CA-B-60~120 / 仕様記号)

質量 3.1kg(3.7kg)

軸出記号	L	R
仕様記号	J1NXTX	J1NXTX

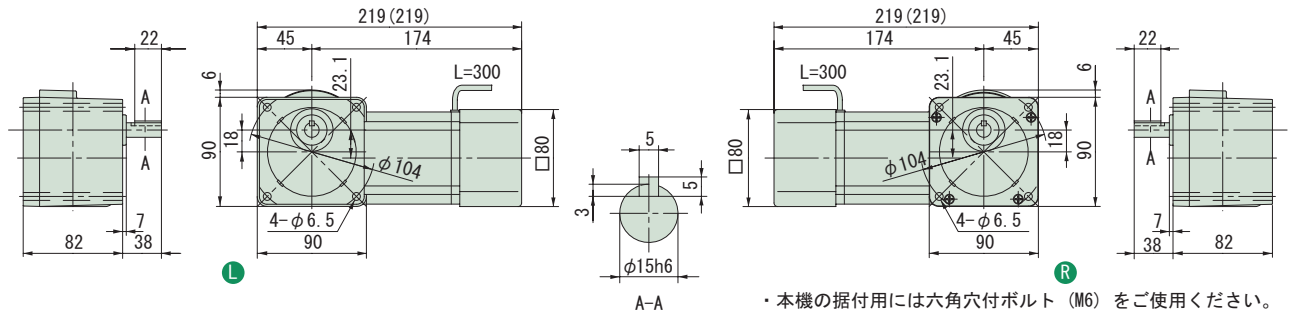

・本機の据付用には六角穴付ボルト（M6）をご使用ください。

図 B3

RNFM004-17L/R-CA/CC-150~240 / 仕様記号
(RNFM004-17L/R-CA-B-150~240 / 仕様記号)

質量 4.3kg(4.7kg)

軸出記号	L	R
仕様記号	J1NXTX	J1NXTX

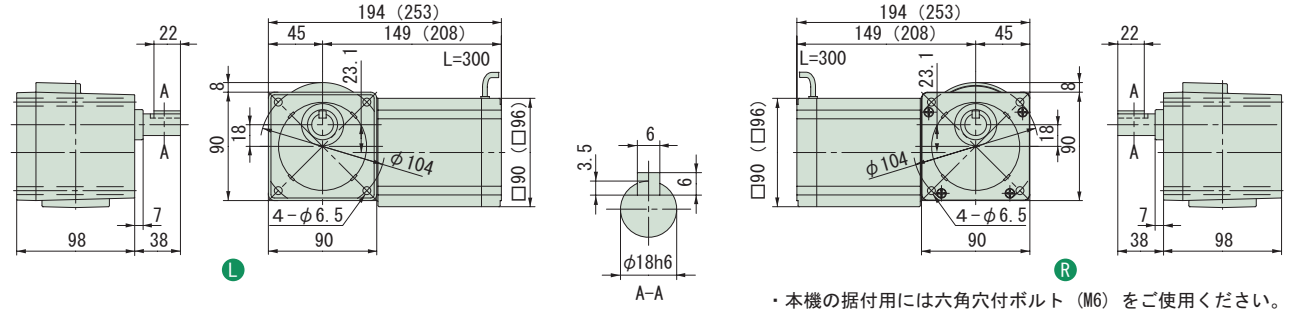

・本機の据付用には六角穴付ボルト（M6）をご使用ください。

注）1. 出力軸径寸法 : 寸法公差は、JIS B 0401-1976 "h6" です。
2. 軸端キー寸法 : 寸法公差は、JIS B 1301-1996 平行キーに依っています。
3. 本寸法図の寸法及び質量は、予告無しに変更することがあります。
4. 出力軸部の詳細寸法は、技術資料・E15 頁をご参照ください。

中実軸・RNFM タイプ（フランジ取付形）

40W・単相モータ／単相レバーシブルモータ・屋内形

100V

減速比	出力回転数 r/min 50Hz	出力回転数 r/min 60Hz	容量記号	枠番	補助形式	減速比	出力トルク Tout N·m 50Hz	出力トルク Tout N·m 60Hz	出力トルク Tout kgf·m 50Hz	出力トルク Tout kgf·m 60Hz	SF	出力軸許容ラジアル荷重 Pro N 50Hz	出力軸許容ラジアル荷重 Pro N 60Hz	出力軸許容ラジアル荷重 Pro kgf 50Hz	出力軸許容ラジアル荷重 Pro kgf 60Hz	屋内形寸法図
			（形式記号詳細 B2 頁）													
300	4.83	5.83	RNFM	004	1240 L/R	CAX1/CCX1 (-B)	300	63.3	52.5	6.46	5.35	1.55	1550	1550	158	158	図 B4
360	4.03	4.86		004	1240 L/R	CAX1/CCX1 (-B)	360	76.0	62.9	7.75	6.42	1.29	1550	1550	158	158	
480	3.02	3.65		004	1240 L/R	CAX1/CCX1 (-B)	480	98.1	83.9	10.0	8.56	*	1550	1550	158	158	
600	2.42	2.92		004	1240 L/R	CAX1/CCX1 (-B)	600	98.1	98.1	10.0	10.0	*	1550	1550	158	158	
720	2.01	2.43		004	1240 L/R	CAX1/CCX1 (-B)	720	98.1	98.1	10.0	10.0	*	1550	1550	158	158	
900	1.61	1.94		004	1240 L/R	CAX1/CCX1 (-B)	900	98.1	98.1	10.0	10.0	*	1550	1550	158	158	
1200	1.21	1.46		004	1240 L/R	CAX1/CCX1 (-B)	1200	98.1	98.1	10.0	10.0	*	1550	1550	158	158	
1440	1.01	1.22		004	1240 L/R	CAX1/CCX1 (-B)	1440	98.1	98.1	10.0	10.0	*	1550	1550	158	158	

注）1. 出力回転数は、モータ回転数 50Hz：1450r/min, 60Hz：1750r/min としたときの代表値です。詳細は技術資料「モータ部」を参照ください。
2. 出力軸許容ラジアル荷重は、出力軸端より 20mm の位置の値です。
3. SF 欄に * が付いている場合は、モータの全容量 kW まで負荷を掛けると過負荷となりますので、出力トルク欄の値以内でご使用ください。
4. 補助形式の「CA」は単相モータ、「CC」は単相レバーシブルモータを示します。
5. （ ）内はブレーキ付の形式を示します。（レバーシブルモータはブレーキ無のみです）

仕様記号の詳細は B15 頁をご参照ください。( ) 内はブレーキ付の形式、寸法、質量を示します。

図 B4

RNFM004-1240L/R-CAX1/CCX1-300~1440 / 仕様記号
(RNFM004-1240L/R-CAX1-B-300~1440 / 仕様記号)

質量 7.4kg(7.8kg)

軸出記号	L	R
仕様記号	J1NXTX	J1NXTX

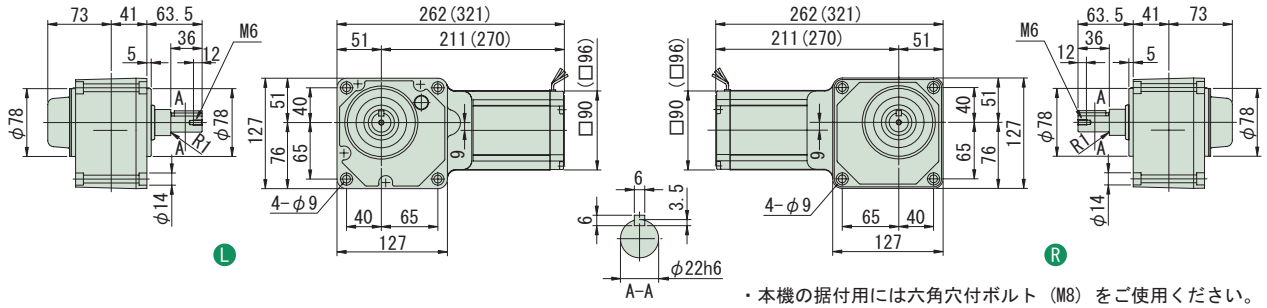

・本機の据付用には六角穴付ボルト（M8）をご使用ください。

注）1. 出力軸径寸法：寸法公差は、JIS B 0401-1976 "h6" です。
2. キー溝寸法：寸法公差は、JIS B 1301-1996 平行キー用溝（普通形）に依っています。
3. 本寸法図の寸法及び質量は、予告無しに変更することがあります。
4. 出力軸部の詳細寸法は、技術資料・E15 頁をご参照ください。
5. 取付時にインロー部をご使用される場合は、ご照会ください。

中実軸・RNFM タイプ（フランジ取付形）

60W・単相モータ／単相レバーシブルモータ・屋内形

減速比	出力回転数 r/min 50Hz	出力回転数 r/min 60Hz	容量記号 – 枠番 – 補助形式 — 減速比（形式記号詳細 B2 頁）	出力トルク Tout N·m 50Hz	出力トルク Tout N·m 60Hz	出力トルク Tout kgf·m 50Hz	出力トルク Tout kgf·m 60Hz	SF	出力軸許容ラジアル荷重 Pro N 50Hz	出力軸許容ラジアル荷重 Pro N 60Hz	出力軸許容ラジアル荷重 Pro kgf 50Hz	出力軸許容ラジアル荷重 Pro kgf 60Hz	屋内形寸法図
5	290	350	RNFM 006 - 15 R/L - CA/CC (-B) - 5	1.68	1.39	0.171	0.142	1.50	539	490	55	50	図 B1
7.5	193	233	006 - 15 R/L - CA/CC (-B) - 7.5	2.52	2.09	0.257	0.213	1.50	588	539	60	55	
10	145	175	006 - 15 R/L - CA/CC (-B) - 10	3.36	2.79	0.343	0.284	1.50	637	588	65	60	
12	121	146	006 - 15 R/L - CA/CC (-B) - 12	4.04	3.34	0.412	0.341	1.50	686	637	70	65	
15	96.7	117	006 - 15 R/L - CA/CC (-B) - 15	5.04	4.18	0.514	0.426	1.50	735	686	75	70	
20	72.5	87.5	006 - 15 R/L - CA/CC (-B) - 20	6.73	5.57	0.686	0.568	1.50	785	735	80	75	
25	58.0	70.0	006 - 15 R/L - CA/CC (-B) - 25	8.41	6.97	0.857	0.710	1.50	834	785	85	80	
30	48.3	58.3	006 - 15 R/L - CA/CC (-B) - 30	10.1	8.36	1.03	0.852	1.50	883	834	90	85	
40	36.3	43.8	006 - 15 R/L - CA/CC (-B) - 40	13.5	11.1	1.37	1.14	1.50	981	932	100	95	
50	29.0	35.0	006 - 15 R/L - CA/CC (-B) - 50	16.8	13.9	1.71	1.42	1.50	1080	1030	110	105	
60	24.2	29.2	006 - 15 R/L - CA/CC (-B) - 60	20.2	16.7	2.06	1.70	1.50	1080	1080	110	110	
80	18.1	21.9	006 - 17 R/L - CA/CC (-B) - 80	26.9	22.3	2.74	2.27	1.50	1420	1370	145	140	図 B2
100	14.5	17.5	006 - 17 R/L - CA/CC (-B) - 100	33.6	27.9	3.43	2.84	1.50	1420	1420	145	145	
120	12.1	14.6	006 - 17 R/L - CA/CC (-B) - 120	40.4	33.4	4.12	3.41	1.34	1420	1420	145	145	
150	9.67	11.7	006 - 17 R/L - CA/CC (-B) - 150	50.4	41.8	5.14	4.26	1.07	1420	1420	145	145	
200	7.25	8.75	006 - 17 R/L - CA/CC (-B) - 200	53.9	53.9	5.50	5.50	*	1420	1420	145	145	
240	6.04	7.29	006 - 17 R/L - CA/CC (-B) - 240	53.9	53.9	5.50	5.50	*	1420	1420	145	145	

注）1. 出力回転数は、モータ回転数 50Hz : 1450r/min, 60Hz : 1750r/min としたときの代表値です。詳細は技術資料「モータ部」を参照ください。
2. 出力軸許容ラジアル荷重は、出力軸中央の位置の値です。
3. SF 欄に * が付いている場合は、モータの全容量 kW まで負荷を掛けると過負荷となりますので、出力トルク欄の値以内でご使用ください。
4. 補助形式の「CA」は単相モータ、「CC」は単相レバーシブルモータを示します。
5. （ ）内はブレーキ付の形式を示します。（レバーシブルモータはブレーキ無のみです）

仕様記号の詳細は B15 頁をご参照ください。( ) 内はブレーキ付の形式、寸法、質量を示します。

図 B1

RNFM006-15 R/L-CA/CC-5~60 / 仕様記号
(RNFM006-15 R/L-CA-B-5~60 / 仕様記号)

質量 4.3kg(4.7kg)

軸出記号	L	R
仕様記号	J1NXTX	J1NXTX

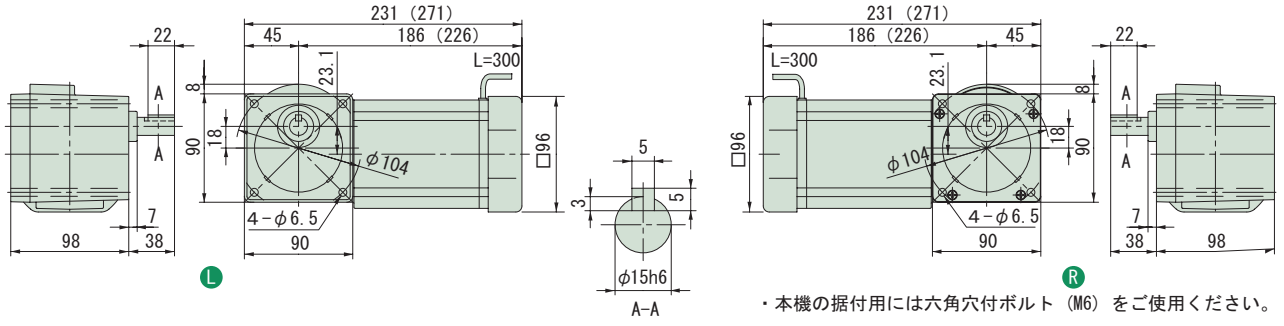

・本機の据付用には六角穴付ボルト（M6）をご使用ください。

図 B2

RNFM006-17 R/L-CA/CC-80~240 / 仕様記号
(RNFM006-17 R/L-CA-B-80~240 / 仕様記号)

質量 4.5kg(4.9kg)

軸出記号	L	R
仕様記号	J1NXTX	J1NXTX

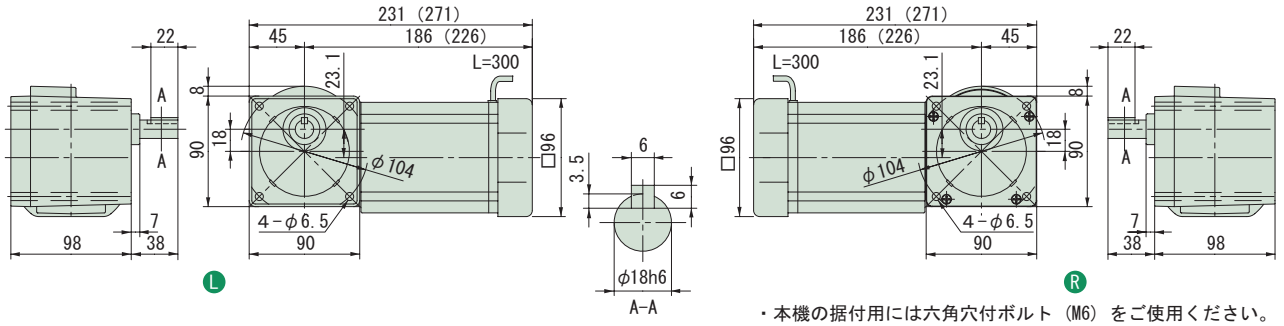

・本機の据付用には六角穴付ボルト（M6）をご使用ください。

注）1. 出力軸径寸法：寸法公差は、JIS B 0401-1976 "h6" です。
2. 軸端キー寸法：寸法公差は、JIS B 1301-1996 平行キーに依っています。
3. 本寸法図の寸法及び質量は、予告無しに変更することがあります。
4. 出力軸部の詳細寸法は、技術資料・E15 頁をご参照ください。

中実軸・RNFM タイプ（フランジ取付形）

1 単相 1 レバーシブル 60W・単相モータ／単相レバーシブルモータ・屋内形

HYPONIC 直交軸 100V

減速比	出力回転数 r/min 50Hz	出力回転数 r/min 60Hz	容量記号	枠番	補助形式	減速比	出力トルク Tout N・m 50Hz	出力トルク Tout N・m 60Hz	出力トルク Tout kgf・m 50Hz	出力トルク Tout kgf・m 60Hz	SF	出力軸許容ラジアル荷重 Pro N 50Hz	出力軸許容ラジアル荷重 Pro N 60Hz	出力軸許容ラジアル荷重 Pro kgf 50Hz	出力軸許容ラジアル荷重 Pro kgf 60Hz	屋内形寸法図
			（形式記号詳細 B2 頁）													
300	4.83	5.83	RNFM	006	1240 L/R	CAX1/CCX1 (-B)	300	95.0	78.7	9.68	8.02	1.03	1550	1550	158	158	図 B3
360	4.03	4.86		006	1240 L/R	CAX1/CCX1 (-B)	360	98.1	94.4	10.0	9.63	*	1550	1550	158	158	
480	3.02	3.65		006	1240 L/R	CAX1/CCX1 (-B)	480	98.1	98.1	10.0	10.0	*	1550	1550	158	158	
600	2.42	2.92		006	1240 L/R	CAX1/CCX1 (-B)	600	98.1	98.1	10.0	10.0	*	1550	1550	158	158	
720	2.01	2.43		006	1240 L/R	CAX1/CCX1 (-B)	720	98.1	98.1	10.0	10.0	*	1550	1550	158	158	
900	1.61	1.94		006	1240 L/R	CAX1/CCX1 (-B)	900	98.1	98.1	10.0	10.0	*	1550	1550	158	158	
1200	1.21	1.46		006	1240 L/R	CAX1/CCX1 (-B)	1200	98.1	98.1	10.0	10.0	*	1550	1550	158	158	
1440	1.01	1.22		006	1240 L/R	CAX1/CCX1 (-B)	1440	98.1	98.1	10.0	10.0	*	1550	1550	158	158	

注）1. 出力回転数は、モータ回転数 50Hz：1450r/min, 60Hz：1750r/min としたときの代表値です。詳細は技術資料「モータ部」を参照ください。
2. 出力軸許容ラジアル荷重は、出力軸端より 20mm の位置の値です。
3. SF 欄に * が付いている場合は、モータの全容量 kW まで負荷を掛けると過負荷となりますので、出力トルク欄の値以内でご使用ください。
4. 補助形式の「CA」は単相モータ、「CC」は単相レバーシブルモータを示します。
5. （ ）内はブレーキ付の形式を示します。（レバーシブルモータはブレーキ無のみです）

仕様記号の詳細は B15 頁をご参照ください。( ) 内はブレーキ付の形式、寸法、質量を示します。

図 B3 RNFM006-1240L/R-CAX1/CCX1-300~1440 / 仕様記号
(RNFM006-1240L/R-CAX1-B-300~1440 / 仕様記号)
質量 7.7kg(8.1kg)

軸出記号	L	R
仕様記号	J1NXTX	J1NXTX

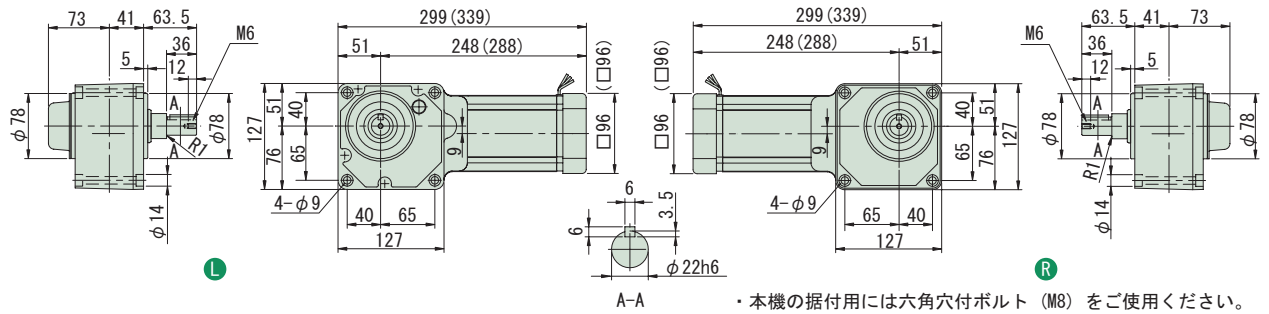

・本機の据付用には六角穴付ボルト（M8）をご使用ください。

注）1. 出力軸径寸法：寸法公差は、JIS B 0401-1976 "h6" です。
2. キー溝寸法：寸法公差は、JIS B 1301-1996 平行キー用溝（普通形）に依っています。
3. 本寸法図の寸法及び質量は、予告無しに変更することがあります。
4. 出力軸部の詳細寸法は、技術資料・E15 頁をご参照ください。
5. 取付時にインロー部をご使用される場合は、ご照会ください。

中実軸・RNFM タイプ（フランジ取付形）

90W・単相モータ／単相レバーシブルモータ・屋内形

減速比	出力回転数 r/min 50Hz	出力回転数 r/min 60Hz	容量記号	枠番	補助形式	減速比（形式記号詳細 B2 頁）	出力トルク Tout N·m 50Hz	出力トルク Tout N·m 60Hz	出力トルク Tout kgf·m 50Hz	出力トルク Tout kgf·m 60Hz	SF	出力軸許容ラジアル荷重 Pro N 50Hz	出力軸許容ラジアル荷重 Pro N 60Hz	出力軸許容ラジアル荷重 Pro kgf 50Hz	出力軸許容ラジアル荷重 Pro kgf 60Hz	屋内形寸法図
5	290	350	RNFM	009	15 L/R	CA/CC (-B) - 5	2.52	2.09	0.257	0.213	1.00	539	490	55	50	図 B1
7.5	193	233		009	15 L/R	CA/CC (-B) - 7.5	3.78	3.13	0.386	0.320	1.00	588	539	60	55	
10	145	175		009	15 L/R	CA/CC (-B) - 10	5.04	4.18	0.514	0.426	1.00	637	588	65	60	
12	121	146		009	15 L/R	CA/CC (-B) - 12	6.05	5.02	0.617	0.511	1.00	686	637	70	65	
15	96.7	117		009	15 L/R	CA/CC (-B) - 15	7.57	6.27	0.772	0.639	1.00	735	686	75	70	
20	72.5	87.5		009	15 L/R	CA/CC (-B) - 20	10.1	8.36	1.03	0.852	1.00	785	735	80	75	
25	58.0	70.0		009	15 L/R	CA/CC (-B) - 25	12.6	10.4	1.29	1.07	1.00	834	785	85	80	
30	48.3	58.3		009	15 L/R	CA/CC (-B) - 30	15.1	12.5	1.54	1.28	1.00	883	834	90	85	
40	36.3	43.8		009	15 L/R	CA/CC (-B) - 40	20.2	16.7	2.06	1.70	1.00	981	932	100	95	
50	29.0	35.0		009	15 L/R	CA/CC (-B) - 50	25.2	20.9	2.57	2.13	1.00	1080	1030	110	105	
60	24.2	29.2		009	15 L/R	CA/CC (-B) - 60	30.3	25.1	3.09	2.56	1.00	1080	1080	110	110	
80	18.1	21.9		009	17 L/R	CA/CC (-B) - 80	40.4	33.4	4.12	3.41	1.00	1420	1370	145	140	図 B2
100	14.5	17.5		009	17 L/R	CA/CC (-B) - 100	50.4	41.8	5.14	4.26	1.00	1420	1420	145	145	
120	12.1	14.6		009	17 L/R	CA/CC (-B) - 120	53.9	50.2	5.50	5.11	*	1420	1420	145	145	
150	9.67	11.7		009	17 L/R	CA/CC (-B) - 150	53.9	53.9	5.50	5.50	*	1420	1420	145	145	
200	7.25	8.75		009	17 L/R	CA/CC (-B) - 200	53.9	53.9	5.50	5.50	*	1420	1420	145	145	
240	6.04	7.29		009	17 L/R	CA/CC (-B) - 240	53.9	53.9	5.50	5.50	*	1420	1420	145	145	

注）1. 出力回転数は、モータ回転数 50Hz : 1450r/min, 60Hz : 1750r/min としたときの代表値です。詳細は技術資料「モータ部」を参照ください。
2. 出力軸許容ラジアル荷重は、出力軸中央の位置の値です。
3. SF 欄に * が付いている場合は、モータの全容量 kW まで負荷を掛けると過負荷となりますので、出力トルク欄の値以内でご使用ください。
4. 補助形式の「CA」は単相モータ、「CC」は単相レバーシブルモータを示します。
5. （ ）内はブレーキ付の形式を示します。（レバーシブルモータはブレーキ無のみです）

仕様記号の詳細は B15 頁をご参照ください。( ) 内はブレーキ付の形式、寸法、質量を示します。

図 B1

RNFM009-15L/R-CA/CC-5~60 / 仕様記号
(RNFM009-15L/R-CA-B-5~60 / 仕様記号)

質量 5.0kg(5.4kg)

軸出記号	L	R
仕様記号	J1NXTX	J1NXTX

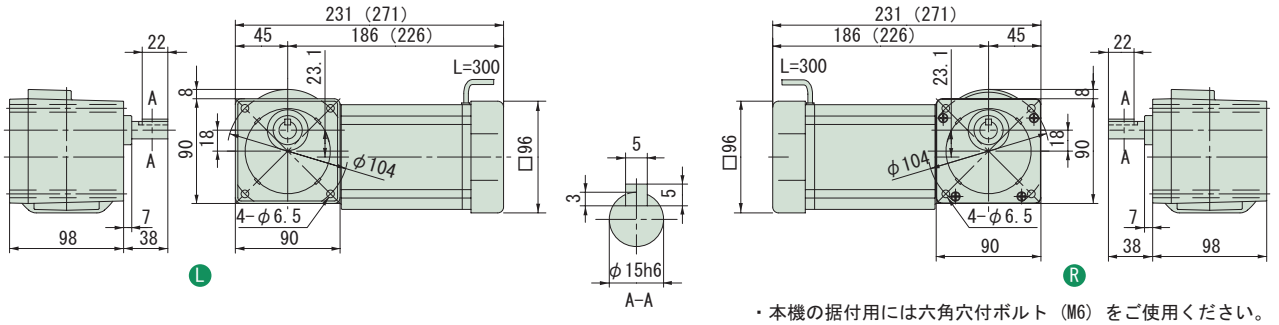

・本機の据付用には六角穴付ボルト（M6）をご使用ください。

図 B2

RNFM009-17L/R-CA/CC-80~240 / 仕様記号
(RNFM009-17L/R-CA-B-80~240 / 仕様記号)

質量 5.0kg(5.4kg)

軸出記号	L	R
仕様記号	J1NXTX	J1NXTX

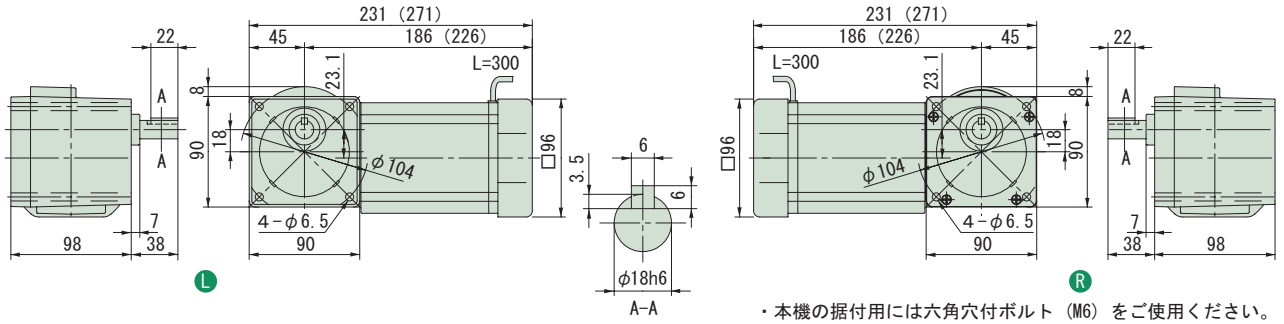

・本機の据付用には六角穴付ボルト（M6）をご使用ください。

注）1. 出力軸径寸法：寸法公差は、JIS B 0401-1976 "h6" です。
2. 軸端キー寸法：寸法公差は、JIS B 1301-1996 平行キーに依っています。
3. 本寸法図の寸法及び質量は、予告無しに変更することがあります。
4. 出力軸部の詳細寸法は、技術資料・E15 頁をご参照ください。

減速比	出力回転数 r/min 50Hz	60Hz	容量記号 – 枠番 – 補助形式 — 減速比（形式記号詳細 B2 頁）	出力トルク Tout N·m 50Hz	60Hz	kgf·m 50Hz	60Hz	SF	出力軸許容ラジアル荷重 Pro N 50Hz	60Hz	kgf 50Hz	60Hz	屋内形寸法図
300	4.83	5.83	RNFM 009 - 1240 L/R - CAX1/CCX1 (-B) - 300	98.1	98.1	10.0	10.0	*	1550	1550	158	158	図 B3
360	4.03	4.86	009 - 1240 L/R - CAX1/CCX1 (-B) - 360	98.1	98.1	10.0	10.0	*	1550	1550	158	158	
480	3.02	3.65	009 - 1240 L/R - CAX1/CCX1 (-B) - 480	98.1	98.1	10.0	10.0	*	1550	1550	158	158	
600	2.42	2.92	009 - 1240 L/R - CAX1/CCX1 (-B) - 600	98.1	98.1	10.0	10.0	*	1550	1550	158	158	
720	2.01	2.43	009 - 1240 L/R - CAX1/CCX1 (-B) - 720	98.1	98.1	10.0	10.0	*	1550	1550	158	158	
900	1.61	1.94	009 - 1240 L/R - CAX1/CCX1 (-B) - 900	98.1	98.1	10.0	10.0	*	1550	1550	158	158	
1200	1.21	1.46	009 - 1240 L/R - CAX1/CCX1 (-B) - 1200	98.1	98.1	10.0	10.0	*	1550	1550	158	158	
1440	1.01	1.22	009 - 1240 L/R - CAX1/CCX1 (-B) - 1440	98.1	98.1	10.0	10.0	*	1550	1550	158	158	

注）1. 出力回転数は、モータ回転数 50Hz：1450r/min, 60Hz：1750r/min としたときの代表値です。詳細は技術資料「モータ部」を参照ください。
2. 出力軸許容ラジアル荷重は、出力軸端より 20mm の位置の値です。
3. SF 欄に * が付いている場合は、モータの全容量 kW まで負荷を掛けると過負荷となりますので、出力トルク欄の値以内でご使用ください。
4. 補助形式の「CA」は単相モータ、「CC」は単相レバーシブルモータを示します。
5. （ ）内はブレーキ付の形式を示します。（レバーシブルモータはブレーキ無のみです）

仕様記号の詳細は B15 頁をご参照ください。( ) 内はブレーキ付の形式、寸法、質量を示します。

図 B3　RNFM009-1240 L/R -CAX1/CCX1-300~1440 / 仕様記号
(RNFM009-1240 L/R -CAX1-B-300~1440 / 仕様記号)　質量 8.2kg(8.6kg)

軸出記号	L	R
仕様記号	J1NXTX	J1NXTX

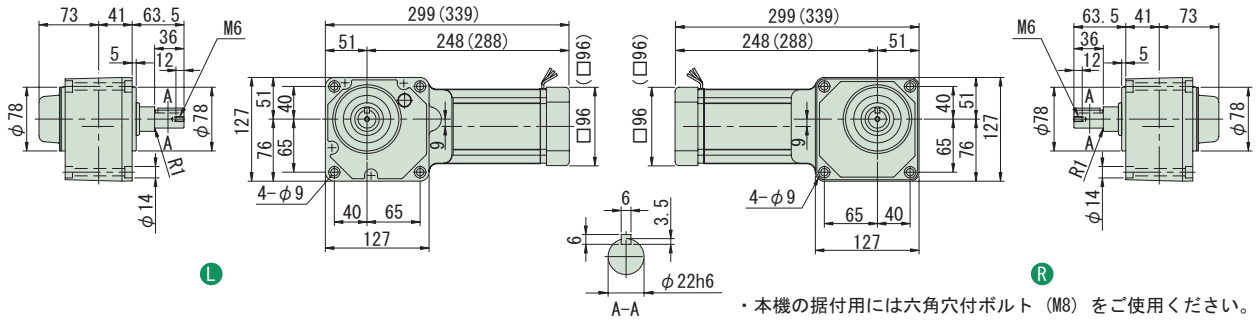

・本機の据付用には六角穴付ボルト（M8）をご使用ください。

注）1. 出力軸径寸法：寸法公差は、JIS B 0401-1976 "h6" です。
2. キー溝寸法：寸法公差は、JIS B 1301-1996 平行キー用溝（普通形）に依っています。
3. 本寸法図の寸法及び質量は、予告無しに変更することがあります。
4. 出力軸部の詳細寸法は、技術資料・E15 頁をご参照ください。
5. 取付時にインロー部をご使用される場合は、ご照会ください。

中実軸・RNFM タイプ（フランジ取付形）
0.1kW・単相モータ・屋内形

減速比	出力回転数 r/min 50Hz	出力回転数 r/min 60Hz	容量記号 – 枠番 – 補助形式 – 減速比（形式記号詳細 B2 頁）	出力トルク Tout N·m 50Hz	出力トルク Tout N·m 60Hz	出力トルク Tout kgf·m 50Hz	出力トルク Tout kgf·m 60Hz	SF	出力軸許容ラジアル荷重 Pro N 50Hz	出力軸許容ラジアル荷重 Pro N 60Hz	出力軸許容ラジアル荷重 Pro kgf 50Hz	出力軸許容ラジアル荷重 Pro kgf 60Hz	屋内形寸法図
5	290	350	01 - 190 L/R - CB (-B) - 5	2.80	2.32	0.286	0.237	2.00	637	588	65	60	図 B1
7.5	193	233	01 - 190 L/R - CB (-B) - 7.5	4.20	3.48	0.429	0.355	2.00	686	637	70	65	
10	145	175	01 - 190 L/R - CB (-B) - 10	5.61	4.64	0.572	0.474	2.00	785	735	80	75	
15	96.7	117	01 - 190 L/R - CB (-B) - 15	8.41	6.97	0.857	0.710	2.00	883	834	90	85	
20	72.5	87.5	01 - 190 L/R - CB (-B) - 20	11.2	9.29	1.14	0.947	2.00	981	932	100	95	
30	48.3	58.3	01 - 190 L/R - CB (-B) - 30	16.8	13.9	1.71	1.42	2.00	1080	1030	110	105	
40	36.3	43.8	01 - 23 L/R - CB (-B) - 40	22.4	18.6	2.29	1.89	2.00	1620	1570	165	160	図 B2
50	29.0	35.0	01 - 23 L/R - CB (-B) - 50	28.0	23.2	2.86	2.37	2.00	1720	1670	175	170	
60	24.2	29.2	01 - 23 L/R - CB (-B) - 60	33.6	27.9	3.43	2.84	2.00	1770	1720	180	175	
80	18.1	21.9	01 - 20 L/R - CB (-B) - 80	44.8	37.2	4.57	3.79	1.00	1770	1770	180	180	
100	14.5	17.5	01 - 20 L/R - CB (-B) - 100	56.1	46.4	5.72	4.74	1.00	1810	1770	185	180	図 B3
120	12.1	14.6	01 - 20 L/R - CB (-B) - 120	67.3	55.7	6.86	5.68	1.00	1810	1810	185	185	

RNFM: 容量記号

注）1. 出力回転数は、モータ回転数 50Hz：1450r/min, 60Hz：1750r/min としたときの代表値です。詳細は技術資料「モータ部」を参照ください。
2. 出力軸許容ラジアル荷重は、出力軸中央の位置の値です。
3. （ ）内はブレーキ付の形式を示します。（オプションのワンタッチゆるめ仕様（E61 頁参照）の場合は、"-C" となります。）

仕様記号の詳細は B15 頁をご参照ください。( ) 内はブレーキ付の形式、寸法、質量を示します。

図 B1

RNFM01-190 L/R -CB-5~30 / 仕様記号
(RNFM01-190 L/R -CB-B-5~30 / 仕様記号)

質量 6.5kg(8.0kg)

軸出記号	L	R
仕様記号	JDNSLB	JDNSRB

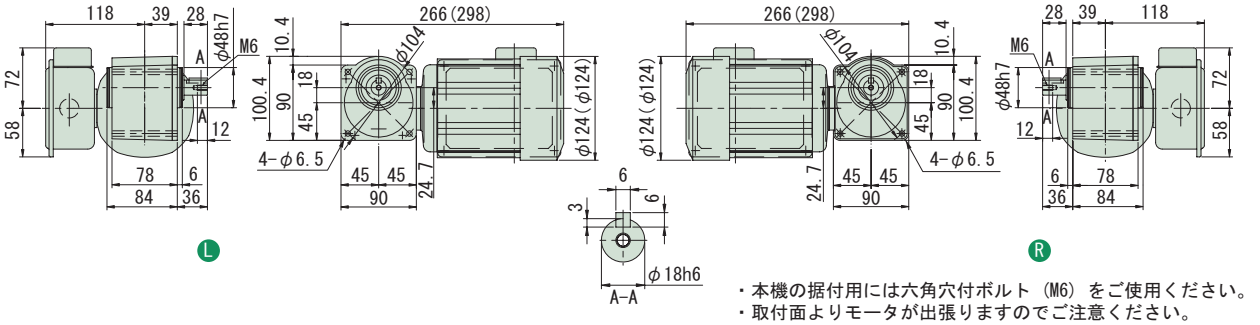

・本機の据付用には六角穴付ボルト（M6）をご使用ください。
・取付面よりモータが出張りますのでご注意ください。

図 B2

RNFM01-23 L/R -CB-40~60 / 仕様記号
(RNFM01-23 L/R -CB-B-40~60 / 仕様記号)

質量 8.0kg(9.5kg)

軸出記号	L	R
仕様記号	JDNSLB	JDNSRB

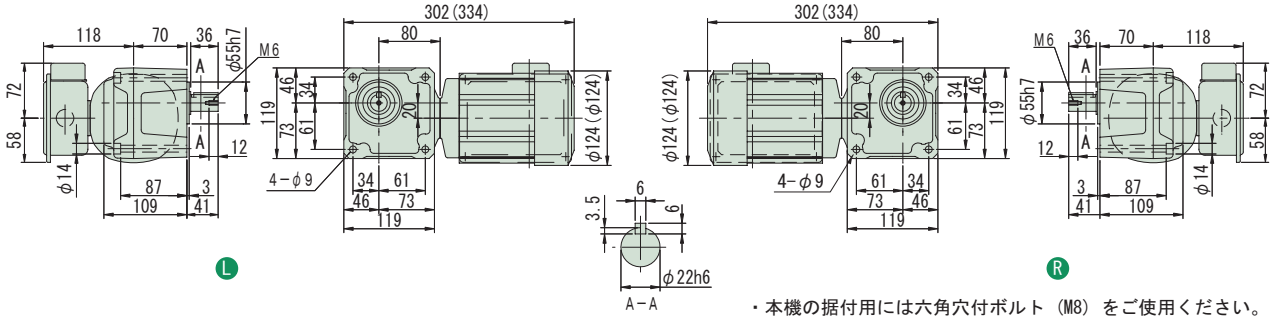

・本機の据付用には六角穴付ボルト（M8）をご使用ください。

図 B3

RNFM01-20 L/R -CB-80~120 / 仕様記号
(RNFM01-20 L/R -CB-B-80~120 / 仕様記号)

質量 8.5kg(9.5kg)

軸出記号	L	R
仕様記号	JDNSLB	JDNSRB

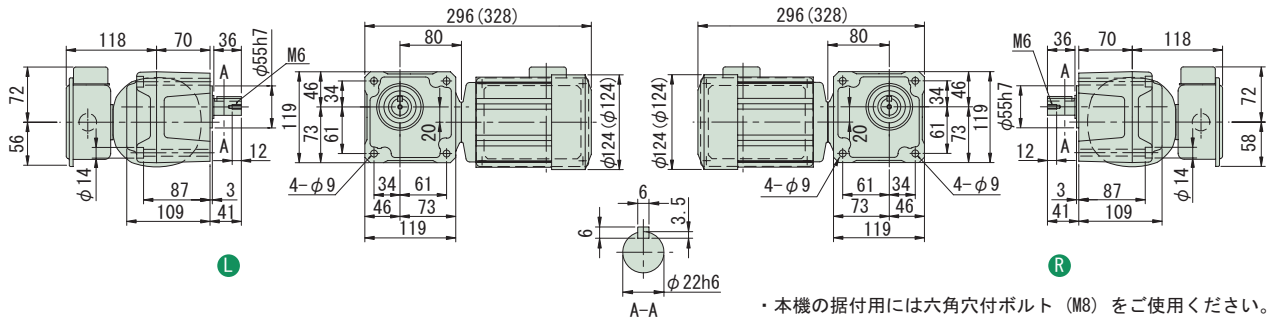

・本機の据付用には六角穴付ボルト（M8）をご使用ください。

注）1. 出力軸径寸法：寸法公差は、JIS B 0401-1976 "h6" です。
2. 軸端キー寸法：寸法公差は、JIS B 1301-1996 平行キーに依っています。
3. 本寸法図の寸法及び質量は、予告無しに変更することがあります。
4. 出力軸部の詳細寸法は、技術資料・E15 頁をご参照ください。

中実軸・RNFM タイプ（フランジ取付形）

1〜単相 0.1kW・単相モータ・屋内形

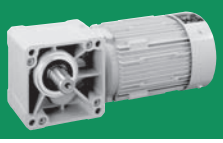

HYPONIC 直交軸

100V 200V

減速比	出力回転数 r/min 50Hz	60Hz	容量記号	枠番	補助形式	減速比	出力トルク Tout N·m 50Hz	60Hz	kgf·m 50Hz	60Hz	SF	出力軸許容ラジアル荷重 Pro N 50Hz	60Hz	kgf 50Hz	60Hz	屋内形寸法図
	（形式記号詳細 B2 頁）															
150	9.67	11.7	RNFM	01	35 L/R	CB (-B)	150	84.1	69.7	8.57	7.10	2.00	3090	3090	315	315	図 B4
200	7.25	8.75		01	35 L/R	CB (-B)	200	112	92.9	11.4	9.47	1.74	3090	3090	315	315	
240	6.04	7.29		01	35 L/R	CB (-B)	240	135	111	13.7	11.4	1.45	3090	3090	315	315	

注）1. 出力回転数は、モータ回転数 50Hz：1450r/min, 60Hz：1750r/min としたときの代表値です。詳細は技術資料「モータ部」を参照ください。
2. 出力軸許容ラジアル荷重は、出力軸中央の位置の値です。
3.（ ）内はブレーキ付の形式を示します。（オプションのワンタッチゆるめ仕様（E61 頁参照）の場合は、"-C" となります。）

仕様記号の詳細は B15 頁をご参照ください。( ) 内はブレーキ付の形式、寸法、質量を示します。

図 B4

RNFM01-35 L/R-CB-150~240 / 仕様記号
(RNFM01-35 L/R-CB-B-150~240 / 仕様記号)

質量 10kg(11kg)

軸出記号	L	R
仕様記号	JDNSLB	JDNSRB

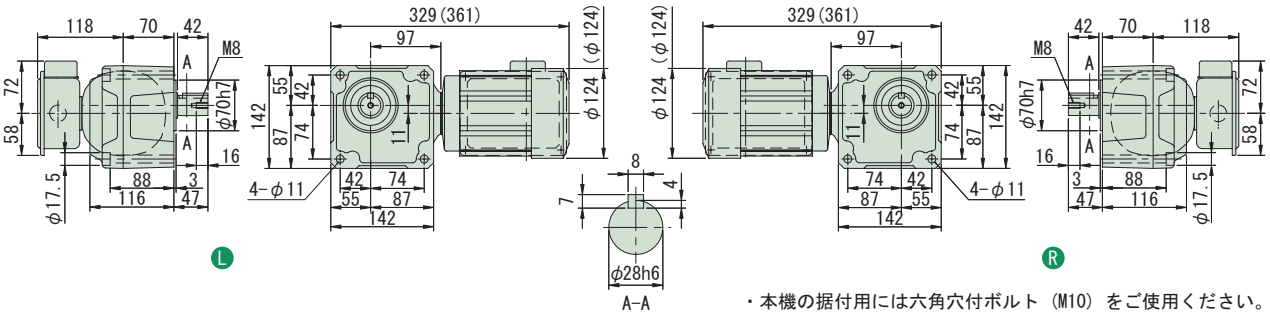

・本機の据付用には六角穴付ボルト（M10）をご使用ください。

注）1. 出力軸径寸法：寸法公差は、JIS B 0401-1976 "h6" です。
2. 軸端キー寸法：寸法公差は、JIS B 1301-1996 平行キーに依っています。
3. 本寸法図の寸法及び質量は、予告無しに変更することがあります。
4. 出力軸部の詳細寸法は、技術資料・E15 頁をご参照ください。

中実軸・RNFM タイプ（フランジ取付形）
1～単相 0.1kW・単相モータ・屋内形

減速比	出力回転数 r/min 50Hz	出力回転数 r/min 60Hz	容量記号	枠番	補助形式	減速比	出力トルク Tout N·m 50Hz	出力トルク Tout N·m 60Hz	出力トルク Tout kgf·m 50Hz	出力トルク Tout kgf·m 60Hz	SF	出力軸許容ラジアル荷重 Pro N 50Hz	出力軸許容ラジアル荷重 Pro N 60Hz	出力軸許容ラジアル荷重 Pro kgf 50Hz	出力軸許容ラジアル荷重 Pro kgf 60Hz	屋内形寸法図
			（形式記号詳細 B2 頁）													
300	4.83	5.83	RNFM	01	1340 L/R	CBX1 (-B) 300	158	131	16.1	13.4	1.00	2580	2580	263	263	図 B1
300				01	1440 L/R	CBX1 (-B) 300					2.00	3500	3500	357	357	図 B2
360	4.03	4.86		01	1340 L/R	CBX1 (-B) 360	190	157	19.4	16.0	1.00	2580	2580	263	263	図 B1
360				01	1440 L/R	CBX1 (-B) 360					2.00	3500	3500	357	357	図 B2
480	3.02	3.65		01	1340 L/R	CBX1 (-B) 480	195	195	19.9	19.9	*	2580	2580	263	263	図 B1
480				01	1440 L/R	CBX1 (-B) 480	253	210	25.8	21.4	1.54	3500	3500	357	357	図 B2
600	2.42	2.92		01	1340 L/R	CBX1 (-B) 600	195	195	19.9	19.9	*	2580	2580	263	263	図 B1
600				01	1440 L/R	CBX1 (-B) 600	317	262	32.3	26.7	1.23	3500	3500	357	357	図 B2

注）1. 出力回転数は、モータ回転数 50Hz：1450r/min, 60Hz：1750r/min としたときの代表値です。詳細は技術資料「モータ部」を参照ください。
2. 出力軸許容ラジアル荷重は、出力軸中央の位置の値です。
3. 形式及び SF 欄が□になっている機種は、均一負荷、運転時間 10 時間／日における標準組合せです。
4. SF 欄に * が付いている場合は、モータの全容量 kW まで負荷を掛けると過負荷となりますので、出力トルク欄の値以内でご使用ください。
5. （ ）内はブレーキ付の形式を示します。（オプションのワンタッチゆるめ仕様（E61 頁参照）の場合は、"-C" となります。）

仕様記号の詳細は B15 頁をご参照ください。( ) 内はブレーキ付の形式、寸法、質量を示します。

図 B1

RNFM01-1340L/R-CBX1-300~600 / 仕様記号
(RNFM01-1340L/R-CBX1-B-300~600 / 仕様記号)

質量 12kg(13kg)

軸出記号	L	R
仕様記号	JDNSLB	JDNSRB

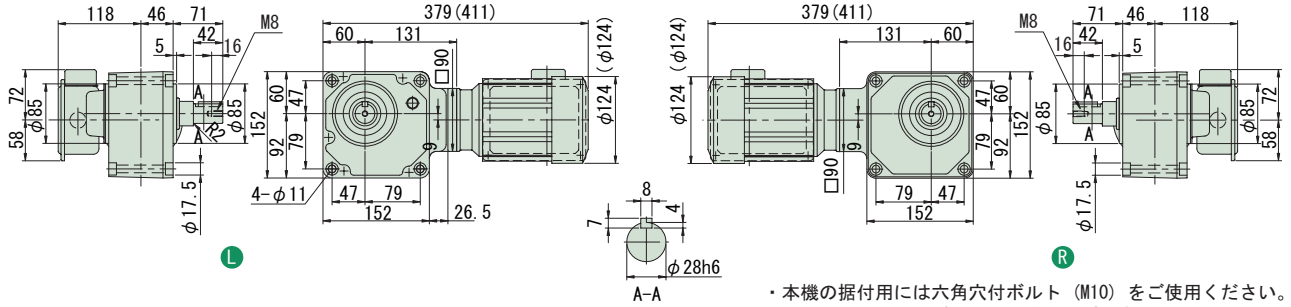

・本機の据付用には六角穴付ボルト（M10）をご使用ください。
・取付面よりモータが出張りますのでご注意ください。

図 B2

RNFM01-1440L/R-CBX1-300~600 / 仕様記号
(RNFM01-1440L/R-CBX1-B-300~600 / 仕様記号)

質量 17kg(18.5kg)

軸出記号	L	R
仕様記号	JDNSLB	JDNSRB

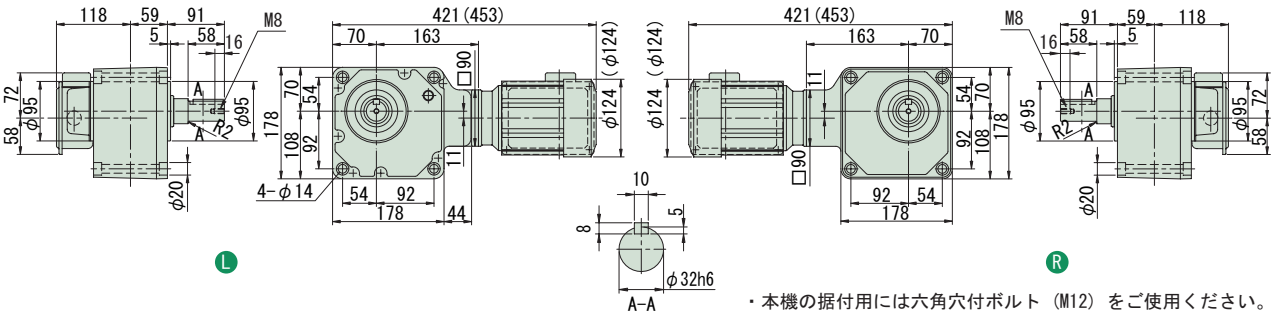

・本機の据付用には六角穴付ボルト（M12）をご使用ください。

注）1. 出力軸径寸法：寸法公差は、JIS B 0401-1976 "h6" です。
2. 軸端キー寸法：寸法公差は、JIS B 1301-1996 平行キーに依っています。
3. 本寸法図の寸法及び質量は、予告無しに変更することがあります。
4. 出力軸部の詳細寸法は、技術資料・E15 頁をご参照ください。
5. 取付時にインロー部をご使用される場合は、ご照会ください。

減速比	出力回転数 r/min 50Hz	60Hz	容量記号 – 枠番 – 補助形式 – 減速比（形式記号詳細 B2 頁）	出力トルク Tout N·m 50Hz	60Hz	kgf·m 50Hz	60Hz	SF	出力軸許容ラジアル荷重 Pro N 50Hz	60Hz	kgf 50Hz	60Hz	屋内形寸法図
720	2.01	2.43	RNFM 01 - 1340 L/R - CBX1 (-B) - 720	195	195	19.9	19.9	*	2580	2580	263	263	図 B3
720			01 - 1440 L/R - CBX1 (-B) - 720	380	315	38.7	32.1	1.03	3500	3500	357	357	図 B4
900	1.61	1.94	01 - 1340 L/R - CBX1 (-B) - 900	195	195	19.9	19.9	*	2580	2580	263	263	図 B3
900			01 - 1440 L/R - CBX1 (-B) - 900	390	390	39.8	39.8	*	3500	3500	357	357	図 B4
1200	1.21	1.46	01 - 1340 L/R - CBX1 (-B) - 1200	195	195	19.9	19.9	*	2580	2580	263	263	図 B3
1200			01 - 1440 L/R - CBX1 (-B) - 1200	390	390	39.8	39.8	*	3500	3500	357	357	図 B4
1440	1.01	1.22	01 - 1340 L/R - CBX1 (-B) - 1440	195	195	19.9	19.9	*	2580	2580	263	263	図 B3
1440			01 - 1440 L/R - CBX1 (-B) - 1440	390	390	39.8	*39.8	*	3500	3500	357	357	図 B4

注）1. 出力回転数は、モータ回転数 50Hz：1450r/min, 60Hz：1750r/min としたときの代表値です。詳細は技術資料「モータ部」を参照ください。
2. 出力軸許容ラジアル荷重は、出力軸中央の位置の値です。
3. 形式及び SF 欄が□になっている機種は、均一負荷、運転時間 10 時間／日における標準組合せです。
4. SF 欄に * が付いている場合は、モータの全容量 kW まで負荷を掛けると過負荷となりますので、出力トルク欄の値以内でご使用ください。
5.（ ）内はブレーキ付の形式を示します。（オプションのワンタッチゆるめ仕様（E61 頁参照）の場合は、"-C" となります。）

仕様記号の詳細は B15 頁をご参照ください。( ) 内はブレーキ付の形式、寸法、質量を示します。

図 B3

RNFM01-1340 L/R -CBX1-720~1440 / 仕様記号
(RNFM01-1340 L/R -CBX1-B-720~1440 / 仕様記号)

質量 12kg(13kg)

軸出記号	L	R
仕様記号	JDNSLB	JDNSRB

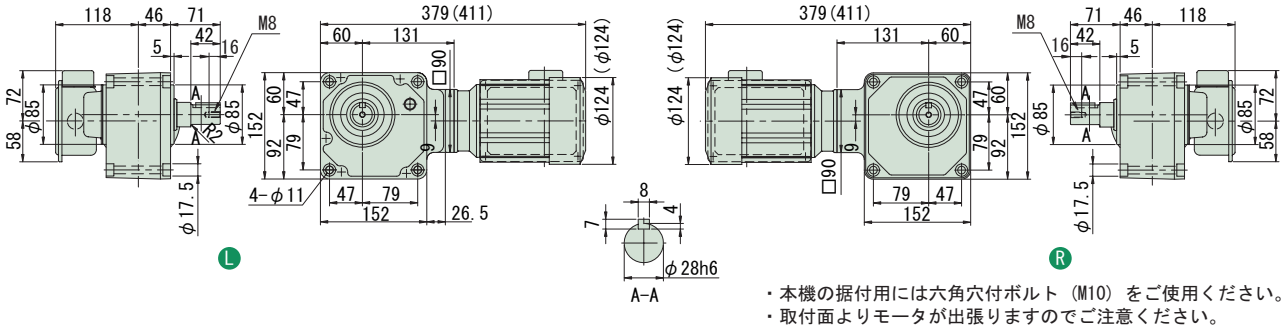

・本機の据付用には六角穴付ボルト（M10）をご使用ください。
・取付面よりモータが出張りますのでご注意ください。

図 B4

RNFM01-1440 L/R -CBX1-720~1440 / 仕様記号
(RNFM01-1440 L/R -CBX1-B-720~1440 / 仕様記号)

質量 17kg(18.5kg)

軸出記号	L	R
仕様記号	JDNSLB	JDNSRB

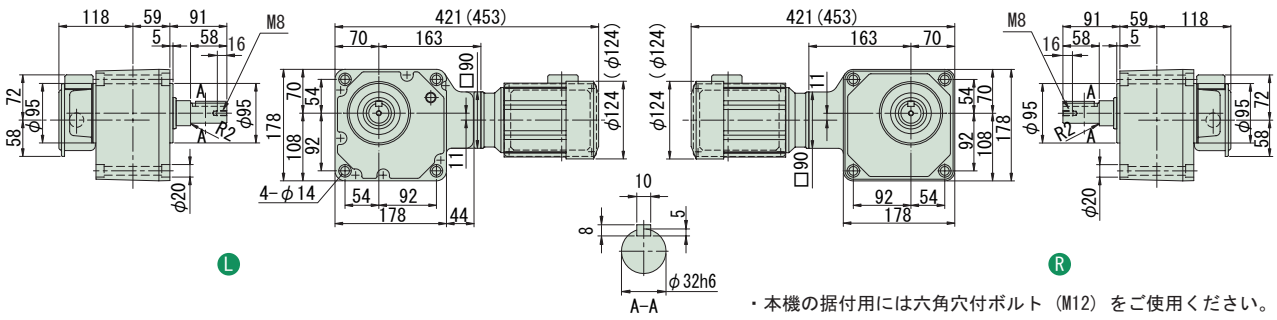

・本機の据付用には六角穴付ボルト（M12）をご使用ください。

注）1. 出力軸径寸法：寸法公差は、JIS B 0401-1976 "h6" です。
2. 軸端キー寸法：寸法公差は、JIS B 1301-1996 平行キーに依っています。
3. 本寸法図の寸法及び質量は、予告無しに変更することがあります。
4. 出力軸部の詳細寸法は、技術資料・E15 頁をご参照ください。
5. 取付時にインロー部をご使用される場合は、ご照会ください。

中実軸・RNFM タイプ（フランジ取付形）
0.2kW・単相モータ・屋内形

減速比	出力回転数 r/min 50Hz	出力回転数 r/min 60Hz	容量記号 – 枠番 – 補助形式 – 減速比（形式記号詳細 B2 頁）	出力トルク Tout N·m 50Hz	出力トルク Tout N·m 60Hz	出力トルク Tout kgf·m 50Hz	出力トルク Tout kgf·m 60Hz	SF	出力軸許容ラジアル荷重 Pro N 50Hz	出力軸許容ラジアル荷重 Pro N 60Hz	出力軸許容ラジアル荷重 Pro kgf 50Hz	出力軸許容ラジアル荷重 Pro kgf 60Hz	屋内形寸法図
5	290	350	RNFM 02 - 270 L/R - CB (-B) - 5	5.61	4.64	0.572	0.474	2.00	883	834	90	85	図 B1
7.5	193	233	02 - 270 L/R - CB (-B) - 7.5	8.41	6.97	0.857	0.710	2.00	981	932	100	95	
10	145	175	02 - 270 L/R - CB (-B) - 10	11.2	9.29	1.14	0.947	2.00	1080	1030	110	105	
15	96.7	117	02 - 270 L/R - CB (-B) - 15	16.8	13.9	1.71	1.42	2.00	1230	1180	125	120	
20	72.5	87.5	02 - 270 L/R - CB (-B) - 20	22.4	18.6	2.29	1.89	2.00	1370	1320	140	135	
30	48.3	58.3	02 - 270 L/R - CB (-B) - 30	33.6	27.9	3.43	2.84	2.00	1520	1470	155	150	
40	36.3	43.8	02 - 23 L/R - CB (-B) - 40	44.8	37.2	4.57	3.79	1.00	1620	1570	165	160	図 B2
50	29.0	35.0	02 - 23 L/R - CB (-B) - 50	56.1	46.4	5.72	4.74	1.00	1720	1670	175	170	
60	24.2	29.2	02 - 23 L/R - CB (-B) - 60	67.3	55.7	6.86	5.68	1.00	1770	1720	180	175	
80	18.1	21.9	02 - 30 L/R - CB (-B) - 80	89.7	74.3	9.14	7.58	1.00	3040	2940	310	300	
100	14.5	17.5	02 - 30 L/R - CB (-B) - 100	112	92.9	11.4	9.47	1.00	3090	3040	315	310	図 B3
120	12.1	14.6	02 - 30 L/R - CB (-B) - 120	135	111	13.7	11.4	1.00	3090	3090	315	315	

注）1. 出力回転数は、モータ回転数 50Hz：1450r/min, 60Hz：1750r/min としたときの代表値です。詳細は技術資料「モータ部」を参照ください。
2. 出力軸許容ラジアル荷重は、出力軸中央の位置の値です。
3. （ ）内はブレーキ付の形式を示します。（オプションのワンタッチゆるめ仕様（E61 頁参照）の場合は、"-C" となります。）

仕様記号の詳細は B15 頁をご参照ください。( ) 内はブレーキ付の形式、寸法、質量を示します。

図 B1

RNFM02-270 L/R -CB-5~30 / 仕様記号
(RNFM02-270 L/R -CB-B-5~30 / 仕様記号)

質量 8.5kg(10kg)

軸出記号	L	R
仕様記号	JDNSLB	JDNSRB

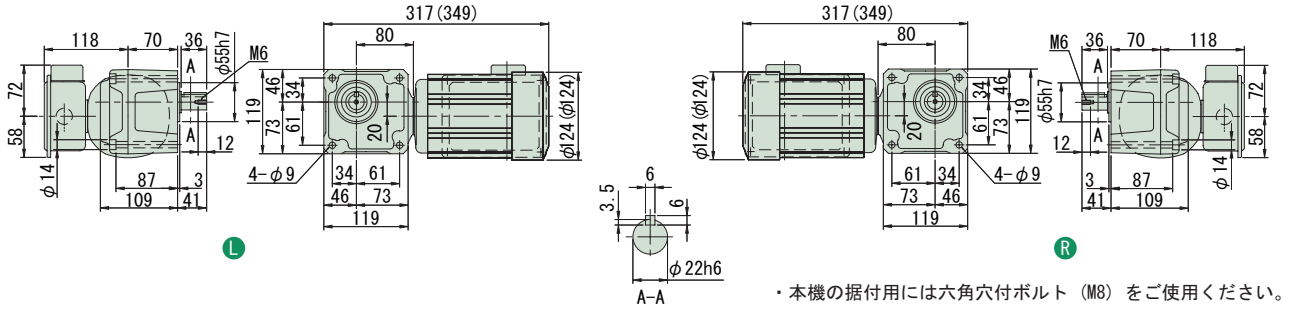

・本機の据付用には六角穴付ボルト（M8）をご使用ください。

図 B2

RNFM02-23 L/R -CB-40~60 / 仕様記号
(RNFM02-23 L/R -CB-B-40~60 / 仕様記号)

質量 10kg(11kg)

軸出記号	L	R
仕様記号	JDNSLB	JDNSRB

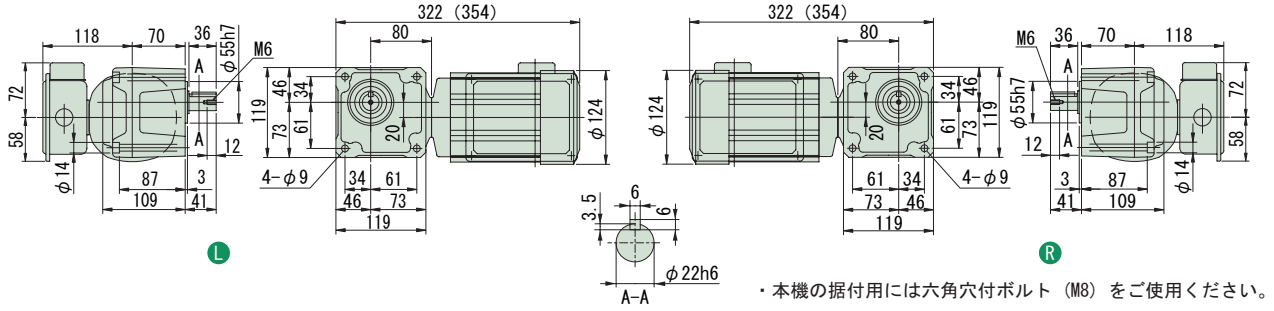

・本機の据付用には六角穴付ボルト（M8）をご使用ください。

図 B3

RNFM02-30 L/R -CB-80~120 / 仕様記号
(RNFM02-30 L/R -CB-B-80~120 / 仕様記号)

質量 12kg(13kg)

軸出記号	L	R
仕様記号	JDNSLB	JDNSRB

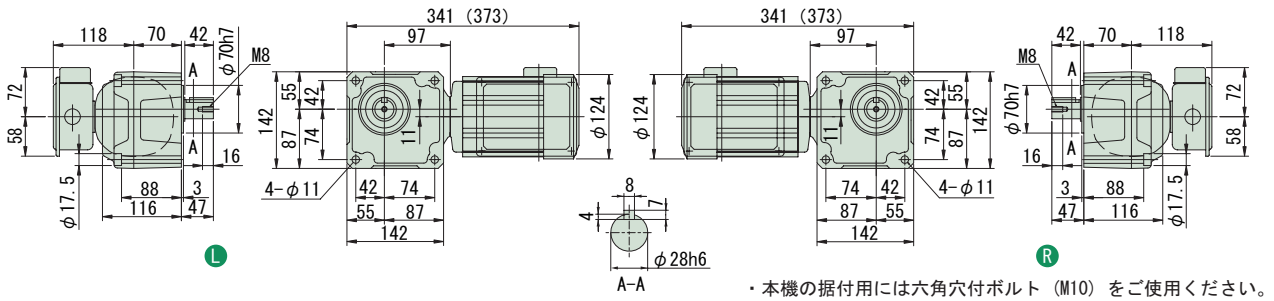

・本機の据付用には六角穴付ボルト（M10）をご使用ください。

注）1. 出力軸径寸法：寸法公差は、JIS B 0401-1976 "h6" です。
2. 軸端キー寸法：寸法公差は、JIS B 1301-1996 平行キーに依っています。
3. 本寸法図の寸法及び質量は、予告無しに変更することがあります。
4. 出力軸部の詳細寸法は、技術資料・E15 頁をご参照ください。

減速比	出力回転数 r/min 50Hz	60Hz	容量記号 — 枠番 — 補助形式 — 減速比（形式記号詳細 B2 頁）	出力トルク Tout N·m 50Hz	60Hz	kgf·m 50Hz	60Hz	SF	出力軸許容ラジアル荷重 Pro N 50Hz	60Hz	kgf 50Hz	60Hz	屋内形寸法図
150	9.67	11.7	RNFM 02 - 45 L/R - CB (-B) - 150	168	139	17.1	14.2	2.00	4360	4360	445	445	図 B4
200	7.25	8.75	RNFM 02 - 45 L/R - CB (-B) - 200	224	186	22.9	18.9	1.74	4360	4360	445	445	
240	6.04	7.29	RNFM 02 - 45 L/R - CB (-B) - 240	269	223	27.4	22.7	1.45	4360	4360	445	445	

注）1. 出力回転数は、モータ回転数 50Hz：1450r/min, 60Hz：1750r/min としたときの代表値です。詳細は技術資料「モータ部」を参照ください。
2. 出力軸許容ラジアル荷重は、出力軸中央の位置の値です。
3.（ ）内はブレーキ付の形式を示します。（オプションのワンタッチゆるめ仕様（E61 頁参照）の場合は、"-C" となります。）

仕様記号の詳細は B15 頁をご参照ください。( ) 内はブレーキ付の形式、寸法、質量を示します。

図 B4　RNFM02-45 L/R -CB-150~240 / 仕様記号
(RNFM02-45 L/R -CB-B-150~240 / 仕様記号)　質量 15kg(16kg)

軸出記号	L	R
仕様記号	JDNSLB	JDNSRB

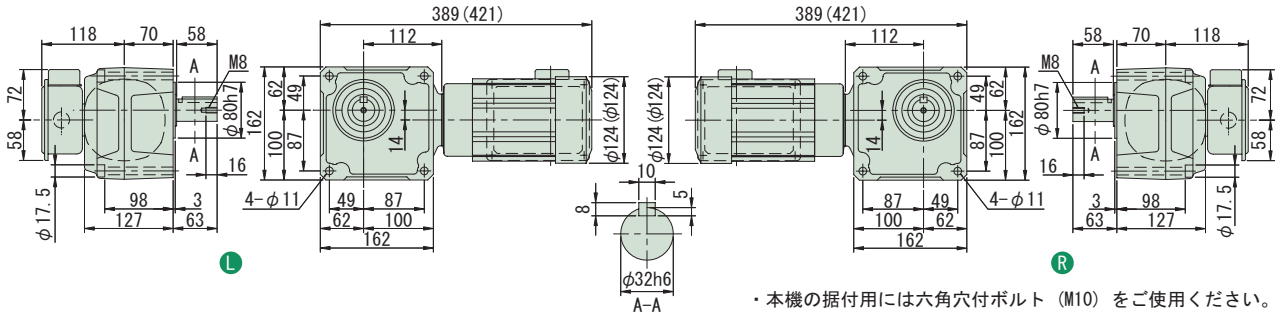

・本機の据付用には六角穴付ボルト（M10）をご使用ください。

注）1. 出力軸径寸法：寸法公差は、JIS B 0401-1976 "h6" です。
2. 軸端キー寸法：寸法公差は、JIS B 1301-1996 平行キーに依っています。
3. 本寸法図の寸法及び質量は、予告無しに変更することがあります。
4. 出力軸部の詳細寸法は、技術資料・E15 頁をご参照ください。

中空軸
中実軸 フランジ取付
中実軸 脚取付
ブレーキ無
ブレーキ付
三　相
単　相
単　相 レバーシブル
三　相 インバータ用
高効率 三相モータ
屋内形
オプション 製　品
屋外形
軽防塵形
防水形
安全増 防爆形
入力 ホロー形
概　要
選定表 寸法図
15W
25W
40W
60W
90W
0.1kW
0.2kW
0.25kW
0.4kW
0.55kW
0.75kW
1.1kW
1.5kW
2.2kW
3.0kW
3.7kW
5.5kW
7.5kW
11kW

中実軸・RNFM タイプ（フランジ取付形）
0.2kW・単相モータ・屋内形

減速比	出力回転数 r/min 50Hz	出力回転数 r/min 60Hz	容量記号	枠番	補助形式	減速比	出力トルク Tout N·m 50Hz	出力トルク Tout N·m 60Hz	出力トルク Tout kgf·m 50Hz	出力トルク Tout kgf·m 60Hz	SF	出力軸許容ラジアル荷重 Pro N 50Hz	出力軸許容ラジアル荷重 Pro N 60Hz	出力軸許容ラジアル荷重 Pro kgf 50Hz	出力軸許容ラジアル荷重 Pro kgf 60Hz	屋内形寸法図
			（形式記号詳細 B2 頁）													
300	4.83	5.83	RNFM	02	1440 L/R	CBX1 (-B) 300	317	262	32.3	26.7	1.00	3500	3500	357	357	図 B1
300				02	1540 L/R	CBX1 (-B) 300					2.00	4680	4680	477	477	図 B2
360	4.03	4.86		02	1440 L/R	CBX1 (-B) 360	380	315	38.7	32.1	1.00	3500	3500	357	357	図 B1
360				02	1540 L/R	CBX1 (-B) 360					1.93	4680	4680	477	477	図 B2
480	3.02	3.65		02	1440 L/R	CBX1 (-B) 480	390	390	39.8	39.8	*	3500	3500	357	357	図 B1
480				02	1540 L/R	CBX1 (-B) 480	506	420	51.6	42.8	1.44	4680	4680	477	477	図 B2
600	2.42	2.92		02	1440 L/R	CBX1 (-B) 600	390	390	39.8	39.8	*	3500	3500	357	357	図 B1
600				02	1540 L/R	CBX1 (-B) 600	633	525	64.6	53.5	1.16	4680	4680	477	477	図 B2

注）1. 出力回転数は、モータ回転数 50Hz : 1450r/min, 60Hz : 1750r/min としたときの代表値です。詳細は技術資料「モータ部」を参照ください。
2. 出力軸許容ラジアル荷重は、出力軸中央の位置の値です。
3. 形式及び SF 欄が□になっている機種は、均一負荷、運転時間 10 時間／日における標準組合せです。
4. SF 欄に * が付いている場合は、モータの全容量 kW まで負荷を掛けると過負荷となりますので、出力トルク欄の値以内でご使用ください。
5. （ ）内はブレーキ付の形式を示します。（オプションのワンタッチゆるめ仕様（E61 頁参照）の場合は、"-C" となります。）

仕様記号の詳細は B15 頁をご参照ください。( ) 内はブレーキ付の形式、寸法、質量を示します。

図 B1

RNFM02-1440 L/R -CBX1-300~600 / 仕様記号
(RNFM02-1440 L/R -CBX1-B-300~600 / 仕様記号)

質量 18.5kg(19.5kg)

軸出記号	L	R
仕様記号	JDNSLB	JDNSRB

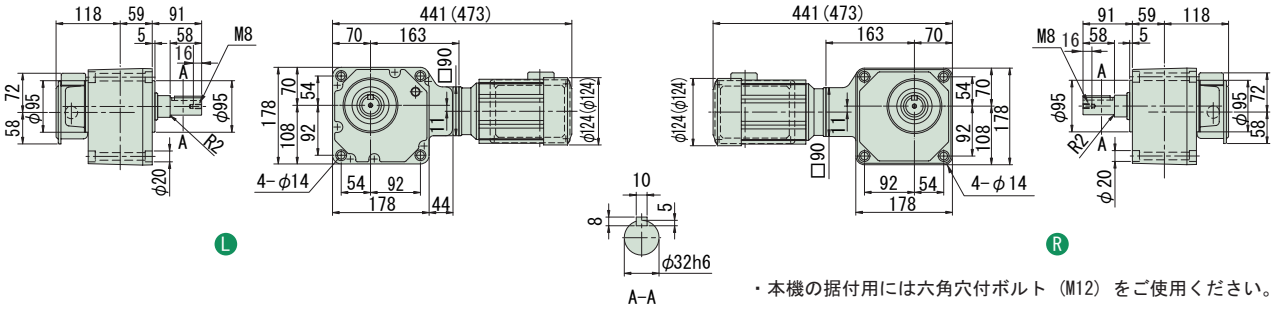

・本機の据付用には六角穴付ボルト（M12）をご使用ください。

図 B2

RNFM02-1540 L/R -CBX1-300~600 / 仕様記号
(RNFM02-1540 L/R -CBX1-B-300~600 / 仕様記号)

質量 29kg(30kg)

軸出記号	L	R
仕様記号	JDNSLB	JDNSRB

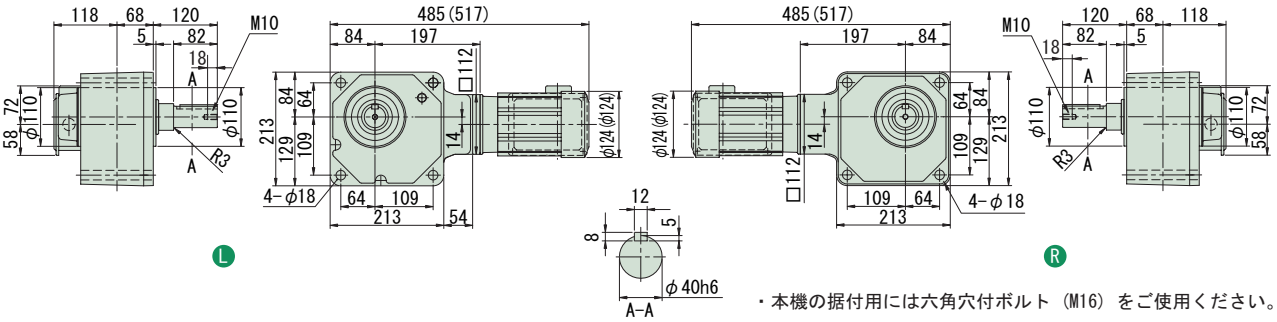

・本機の据付用には六角穴付ボルト（M16）をご使用ください。

注）1. 出力軸径寸法 : 寸法公差は、JIS B 0401-1976 "h6" です。
2. 軸端キー寸法 : 寸法公差は、JIS B 1301-1996 平行キーに依っています。
3. 本寸法図の寸法及び質量は、予告無しに変更することがあります。
4. 出力軸部の詳細寸法は、技術資料・E15 頁をご参照ください。
5. 取付時にインロー部をご使用される場合は、ご照会ください。

減速比	出力回転数 r/min 50Hz	60Hz	容量記号	枠番	補助形式	減速比	出力トルク Tout N·m 50Hz	60Hz	kgf·m 50Hz	60Hz	SF	出力軸許容ラジアル荷重 Pro N 50Hz	60Hz	kgf 50Hz	60Hz	屋内形寸法図
			（形式記号詳細 B2 頁）													
720	2.01	2.43	RNFM	02	1440 L/R	CBX1 (-B) 720	390	390	39.8	39.8	*	3500	3500	357	357	図 B3
720				02	1540 L/R	CBX1 (-B) 720	732	629	74.6	64.2	*	4680	4680	477	477	図 B4
900	1.61	1.94		02	1440 L/R	CBX1 (-B) 900	390	390	39.8	39.8	*	3500	3500	357	357	図 B3
900				02	1540 L/R	CBX1 (-B) 900	732	732	74.6	74.6	*	4680	4680	477	477	図 B4
1200	1.21	1.46		02	1440 L/R	CBX1 (-B) 1200	390	390	39.8	39.8	*	3500	3500	357	357	図 B3
1200				02	1540 L/R	CBX1 (-B) 1200	732	732	74.6	74.6	*	4680	4680	477	477	図 B4
1440	1.01	1.22		02	1440 L/R	CBX1 (-B) 1440	390	390	39.8	39.8	*	3500	3500	357	357	図 B3
1440				02	1540 L/R	CBX1 (-B) 1440	732	732	74.6	74.6	*	4680	4680	477	477	図 B4

注）1. 出力回転数は、モータ回転数 50Hz：1450r/min, 60Hz：1750r/min としたときの代表値です。詳細は技術資料「モータ部」を参照ください。
2. 出力軸許容ラジアル荷重は、出力軸中央の位置の値です。
3. 形式及び SF 欄が□になっている機種は、均一負荷、運転時間 10 時間／日における標準組合せです。
4. SF 欄に * が付いている場合は、モータの全容量 kW まで負荷を掛けると過負荷となりますので、出力トルク欄の値以内でご使用ください。
5.（ ）内はブレーキ付の形式を示します。（オプションのワンタッチゆるめ仕様（E61 頁参照）の場合は、"-C" となります。）

仕様記号の詳細は B15 頁をご参照ください。( ) 内はブレーキ付の形式、寸法、質量を示します。

図 B3

RNFM02-1440 L/R -CBX1-720~1440 / 仕様記号
(RNFM02-1440 L/R -CBX1-B-720~1440 / 仕様記号)

質量 18.5kg(19.5kg)

軸出記号	L	R
仕様記号	JDNSLB	JDNSRB

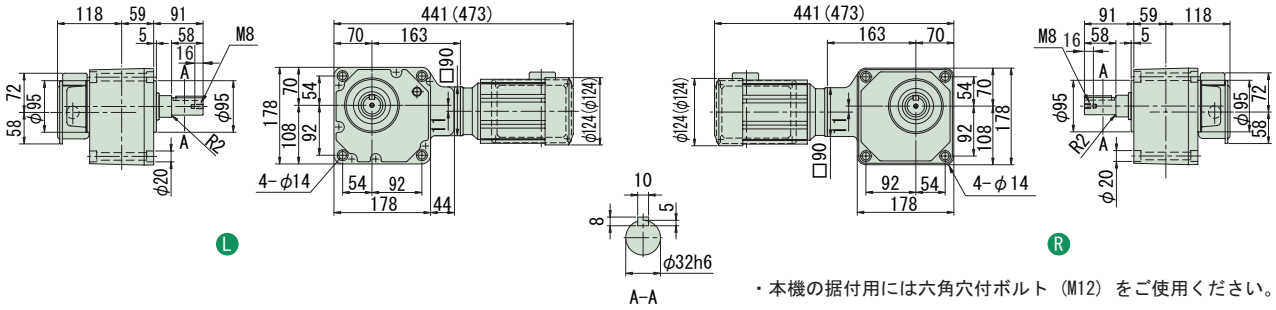

・本機の据付用には六角穴付ボルト（M12）をご使用ください。

図 B4

RNFM02-1540 L/R -CBX1-720~1440 / 仕様記号
(RNFM02-1540 L/R -CBX1-B-720~1440 / 仕様記号)

質量 29kg(30kg)

軸出記号	L	R
仕様記号	JDNSLB	JDNSRB

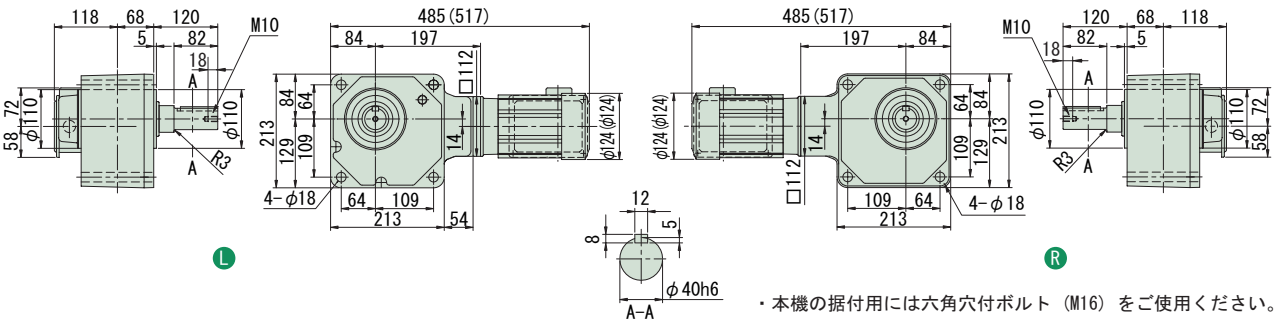

・本機の据付用には六角穴付ボルト（M16）をご使用ください。

注）1. 出力軸径寸法：寸法公差は、JIS B 0401-1976 "h6" です。
2. 軸端キー寸法：寸法公差は、JIS B 1301-1996 平行キーに依っています。
3. 本寸法図の寸法及び質量は、予告無しに変更することがあります。
4. 出力軸部の詳細寸法は、技術資料・E15 頁をご参照ください。
5. 取付時にインロー部をご使用される場合は、ご照会ください。

中実軸・RNFM タイプ（フランジ取付形）
0.4kW・単相モータ・屋内形

減速比	出力回転数 r/min 50Hz	出力回転数 r/min 60Hz	容量記号 – 枠番 – 補助形式 – 減速比（形式記号詳細 B2 頁）	出力トルク Tout N·m 50Hz	出力トルク Tout N·m 60Hz	出力トルク Tout kgf·m 50Hz	出力トルク Tout kgf·m 60Hz	SF	出力軸許容ラジアル荷重 Pro N 50Hz	出力軸許容ラジアル荷重 Pro N 60Hz	出力軸許容ラジアル荷重 Pro kgf 50Hz	出力軸許容ラジアル荷重 Pro kgf 60Hz	屋内形寸法図
5	290	350	RNFM 05 - 370 L/R - CB (-B) - 5	11.2	9.29	1.14	0.947	1.88	1470	1370	150	140	図 B1
7.5	193	233	05 - 370 L/R - CB (-B) - 7.5	16.8	13.9	1.71	1.42	1.88	1670	1570	170	160	
10	145	175	05 - 370 L/R - CB (-B) - 10	22.4	18.6	2.29	1.89	1.88	1810	1720	185	175	
15	96.7	117	05 - 370 L/R - CB (-B) - 15	33.6	27.9	3.43	2.84	1.88	2060	1960	210	200	
20	72.5	87.5	05 - 370 L/R - CB (-B) - 20	44.8	37.2	4.57	3.79	1.88	2260	2160	230	220	
30	48.3	58.3	05 - 370 L/R - CB (-B) - 30	67.3	55.7	6.86	5.68	1.88	2450	2350	250	240	
40	36.3	43.8	05 - 33 L/R - CB (-B) - 40	89.7	74.3	9.14	7.58	1.00	2650	2550	270	260	図 B2
50	29.0	35.0	05 - 33 L/R - CB (-B) - 50	112	92.9	11.4	9.47	1.00	2840	2750	290	280	
60	24.2	29.2	05 - 33 L/R - CB (-B) - 60	135	111	13.7	11.4	1.00	2940	2840	300	290	
80	18.1	21.9	05 - 40 L/R - CB (-B) - 80	179	149	18.3	15.2	1.00	4360	4270	445	435	図 B3
100	14.5	17.5	05 - 40 L/R - CB (-B) - 100	224	186	22.9	18.9	1.00	4360	4360	445	445	
120	12.1	14.6	05 - 40 L/R - CB (-B) - 120	269	223	27.4	22.7	1.00	4360	4360	445	445	

注）1. 出力回転数は、モータ回転数 50Hz：1450r/min, 60Hz：1750r/min としたときの代表値です。詳細は技術資料「モータ部」を参照ください。
2. 出力軸許容ラジアル荷重は、出力軸中央の位置の値です。
3.（ ）内はブレーキ付の形式を示します。（オプションのワンタッチゆるめ仕様（E61 頁参照）の場合は、"-C" となります。）

仕様記号の詳細は B15 頁をご参照ください。( ) 内はブレーキ付の形式、寸法、質量を示します。

図 B1

RNFM05-370L/R-CB-5~30 / 仕様記号
(RNFM05-370L/R-CB-B-5~30 / 仕様記号)

質量 13.5kg(16.5kg)

軸出記号	L	R
仕様記号	JDNSLB	JDNSRB

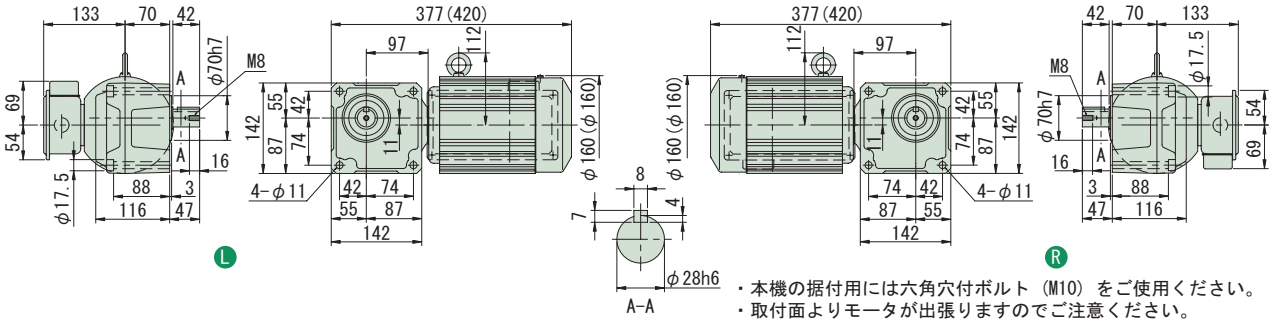

・本機の据付用には六角穴付ボルト（M10）をご使用ください。
・取付面よりモータが出張りますのでご注意ください。

図 B2

RNFM05-33L/R-CB-40~60 / 仕様記号
(RNFM05-33L/R-CB-B-40~60 / 仕様記号)

質量 15kg(17kg)

軸出記号	L	R
仕様記号	JDNSLB	JDNSRB

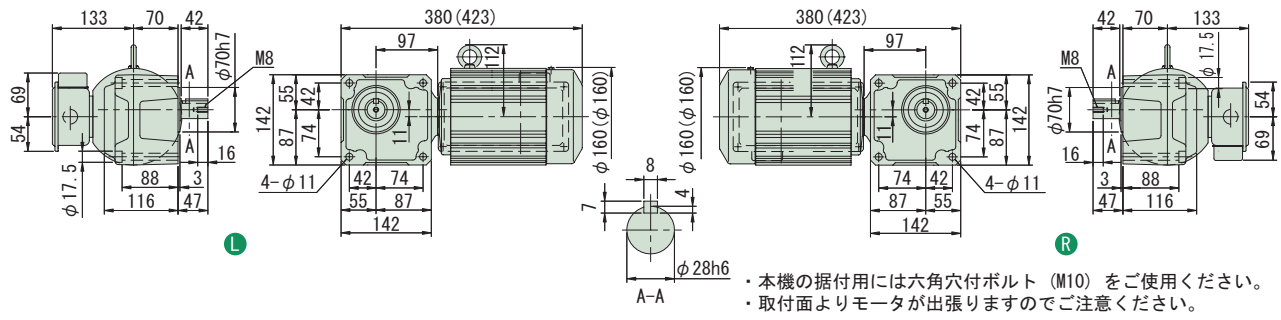

・本機の据付用には六角穴付ボルト（M10）をご使用ください。
・取付面よりモータが出張りますのでご注意ください。

図 B3

RNFM05-40L/R-CB-80~120 / 仕様記号
(RNFM05-40L/R-CB-B-80~120 / 仕様記号)

質量 18kg(21kg)

軸出記号	L	R
仕様記号	JDNSLB	JDNSRB

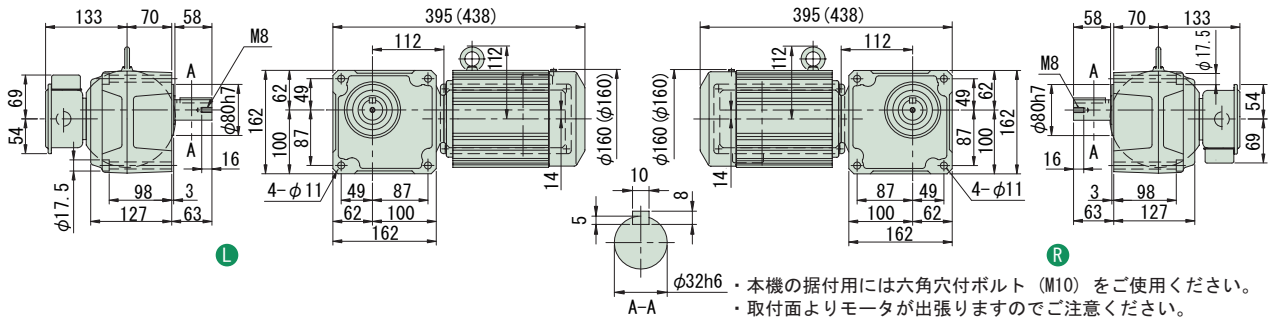

・本機の据付用には六角穴付ボルト（M10）をご使用ください。
・取付面よりモータが出張りますのでご注意ください。

注）1. 出力軸径寸法：寸法公差は、JIS B 0401-1976 "h6" です。
2. 軸端キー寸法：寸法公差は、JIS B 1301-1996 平行キーに依っています。
3. 本寸法図の寸法及び質量は、予告無しに変更することがあります。
4. 出力軸部の詳細寸法は、技術資料・E15 頁をご参照ください。

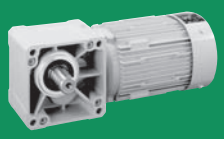

減速比	出力回転数 r/min 50Hz	60Hz	容量記号	枠番	補助形式	減速比	出力トルク Tout N·m 50Hz	60Hz	kgf·m 50Hz	60Hz	SF	出力軸許容ラジアル荷重 Pro N 50Hz	60Hz	kgf 50Hz	60Hz	屋内形寸法図
	（形式記号詳細 B2 頁）															
150	9.67	11.7	RNFM	05	55	CB (-B)	150	336	279	34.3	28.4	1.88	6230	6230	635	635	図 B4
200	7.25	8.75		05	55	CB (-B)	200	448	372	45.7	37.9	1.63	6230	6230	635	635	
240	6.04	7.29		05	55	CB (-B)	240	538	446	54.9	45.5	1.36	6230	6230	635	635	
300	4.83	5.83		05	1640	CBX1 (-B)	300	633	525	64.6	53.5	2.00	7990	7990	814	814	図 B5
360	4.03	4.86		05	1640	CBX1 (-B)	360	760	629	77.5	64.2	1.95	7990	7990	814	814	
480	3.02	3.65		05	1640	CBX1 (-B)	480	1010	839	103	85.6	1.46	7990	7990	814	814	
600	2.42	2.92		05	1640	CBX1 (-B)	600	1270	1050	129	107	1.17	7990	7990	814	814	
720	2.01	2.43		05	1640	CBX1 (-B)	720	1480	1260	151	128	*	7990	7990	814	814	
900	1.61	1.94		05	1640	CBX1 (-B)	900	1480	1480	151	151	*	7990	7990	814	814	
1200	1.21	1.46		05	1640	CBX1 (-B)	1200	1480	1480	151	151	*	7990	7990	814	814	
1440	1.01	1.22		05	1640	CBX1 (-B)	1440	1480	1480	151	151	*	7990	7990	814	814	

注）1. 出力回転数は、モータ回転数 50Hz : 1450r/min, 60Hz : 1750r/min としたときの代表値です。詳細は技術資料「モータ部」を参照ください。
2. 出力軸許容ラジアル荷重は、出力軸中央の位置の値です。
3. SF 欄に * が付いている場合は、モータの全容量 kW まで負荷を掛けると過負荷となりますので、出力トルク欄の値以内でご使用ください。
4. （ ）内はブレーキ付の形式を示します。（オプションのワンタッチゆるめ仕様（E61 頁参照）の場合は、"-C" となります。）

仕様記号の詳細は B15 頁をご参照ください。( ) 内はブレーキ付の形式、寸法、質量を示します。

図 B4　RNFM05-55□-CB-150~240 / 仕様記号
(RNFM05-55□-CB-B-150~240 / 仕様記号)　質量 25kg(28kg)

軸出記号	L	R
仕様記号	JDNSLB	JDNSRB

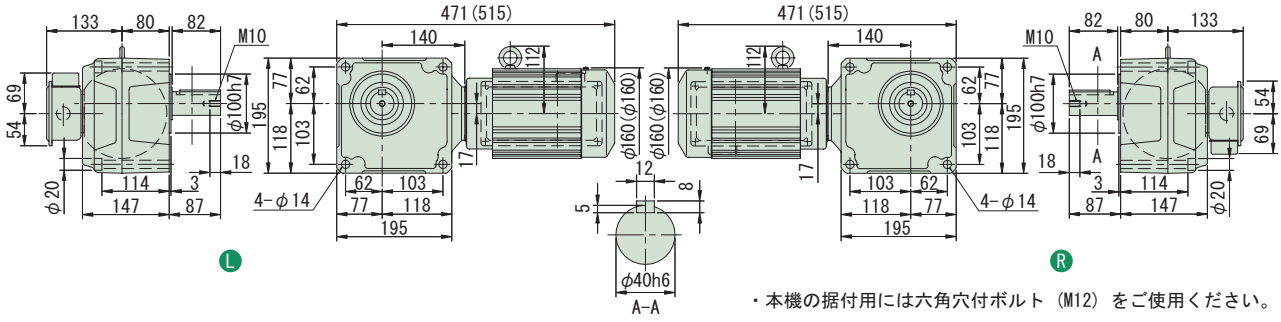

・本機の据付用には六角穴付ボルト（M12）をご使用ください。

図 B5　RNFM05-1640□-CBX1-300~1440 / 仕様記号
(RNFM05-1640□-CBX1-B-300~1440 / 仕様記号)　質量 73kg(75kg)

軸出記号	L	R
仕様記号	JDNSLB	JDNSRB

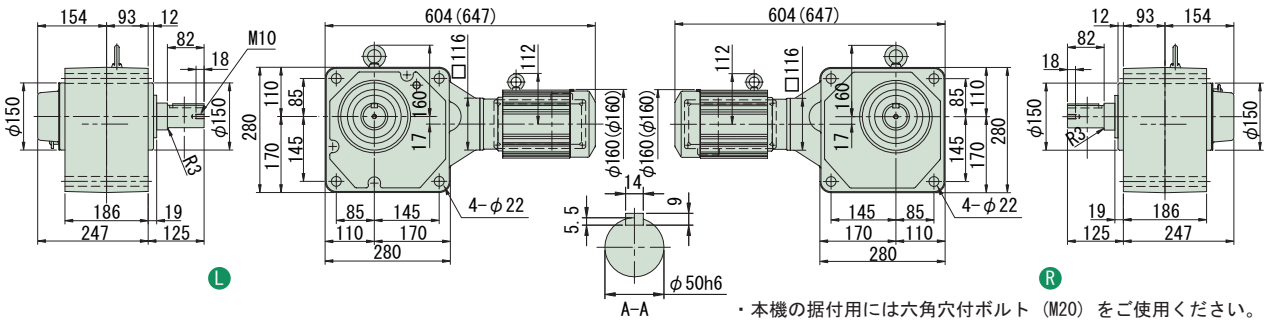

・本機の据付用には六角穴付ボルト（M20）をご使用ください。

注）1. 出力軸径寸法 : 寸法公差は、JIS B 0401-1976 "h6" です。
2. 軸端キー寸法 : 寸法公差は、JIS B 1301-1996 平行キーに依っています。
3. 本寸法図の寸法及び質量は、予告無しに変更することがあります。
4. 出力軸部の詳細寸法は、技術資料・E15 頁をご参照ください。
5. 取付時にインロー部をご使用される場合は、ご照会ください。

MEMO

ハイポニックギヤモータ

中実軸・フランジ取付

RNFMタイプ

三相インバータ用モータ

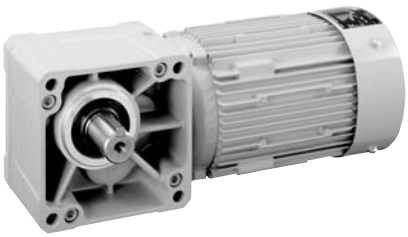

モータ容量	減速比範囲			頁
0.1kW	5	▶	1440	B188
0.2kW	5	▶	1440	B192
0.4kW	5	▶	1440	B196
0.75kW	5	▶	240	B198
1.5kW	10	▶	240	B200

HYPONIC ギヤモータ RNFM Type

直交軸 フランジ取付

中実軸・RNFM タイプ（フランジ取付形）
0.1kW・三相インバータ用モータ・屋内形

減速比	出力回転数 r/min 6Hz	60Hz	最高許容回転数		容量記号	枠番	補助形式	減速比（形式記号詳細 B2 頁）	出力トルク Tout N·m 60Hz	kgf·m 60Hz	SF (60Hz)	出力軸許容ラジアル荷重 Pro N 60Hz	kgf 60Hz	屋内形寸法図
5	35.0	350	700	(120Hz)	RNFM	01	190	AV (-B) 5	2.32	0.237	2.00	588	60	
7.5	23.3	233	467	(120Hz)		01	190	AV (-B) 7.5	3.48	0.355	2.00	637	65	
10	17.5	175	350	(120Hz)		01	190	AV (-B) 10	4.64	0.474	2.00	735	75	図 B1
15	11.7	117	233	(120Hz)		01	190	AV (-B) 15	6.97	0.710	2.00	834	85	
20	8.75	87.5	175	(120Hz)		01	190	AV (-B) 20	9.29	0.947	2.00	932	95	
30	5.83	58.3	117	(120Hz)		01	190	AV (-B) 30	13.9	1.42	2.00	1030	105	
40	4.38	43.8	87.5	(120Hz)		01	23	AV (-B) 40	18.6	1.89	2.00	1570	160	
50	3.50	35.0	70.0	(120Hz)		01	23	AV (-B) 50	23.2	2.37	2.00	1670	170	図 B2
60	2.92	29.2	58.3	(120Hz)		01	23	AV (-B) 60	27.9	2.84	2.00	1720	175	
80	2.19	21.9	43.8	(120Hz)		01	30	AV (-B) 80	37.2	3.79	2.00	2940	300	
100	1.75	17.5	35.0	(120Hz)		01	30	AV (-B) 100	46.4	4.74	2.00	3040	310	図 B3
120	1.46	14.6	29.2	(120Hz)		01	30	AV (-B) 120	55.7	5.68	2.00	3090	315	

注）1. 出力回転数は、モータ回転数 60Hz : 1750r/min, 6Hz : 175r/min としたときの代表値です。詳細は技術資料「モータ部」をご参照ください。
2. 出力軸許容ラジアル荷重は、出力軸中央の位置の値です。
3. インバータ用モータを使用すると、6Hz ～ 60Hz の範囲で定トルク運転（連続運転）が可能です。基底周波数（60Hz）を超える周波数域は、定出力運転となります。詳細は、E79 頁をご参照ください。（汎用モータをインバータ運転した場合は、低減トルク特性となります。）
4. 弊社製インバータ（HF-320α）を用いてセンサレス運転を行うと、汎用モータで定トルク運転が可能となります。詳細は、E80 頁をご参照ください。
5. （ ）内はブレーキ付の形式を示します。（オプションのワンタッチゆるめ仕様（E61 頁参照）の場合は、"-C" となります。）

ご注文の際は、該当する形式記号、電圧周波数をご指示ください。（ ）内はブレーキ付の形式、寸法、質量を示します。

図 B1

RNFM01-190$^{L}_{R}$-AV-5~30 / 仕様記号
(RNFM01-190$^{L}_{R}$-AV-B-5~30 / 仕様記号)

質量 6.5kg(8.0kg)

軸出記号	L	R
仕様記号	J□NPLA	J□NPRA

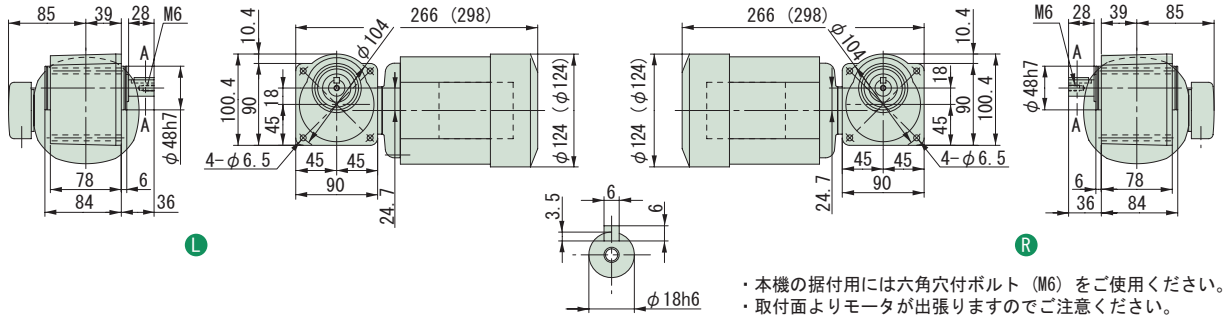

・本機の据付用には六角穴付ボルト（M6）をご使用ください。
・取付面よりモータが出張りますのでご注意ください。

図 B2

RNFM01-23$^{L}_{R}$-AV-40~60 / 仕様記号
(RNFM01-23$^{L}_{R}$-AV-B-40~60 / 仕様記号)

質量 8.0kg(9.5kg)

軸出記号	L	R
仕様記号	J□NPLA	J□NPRA

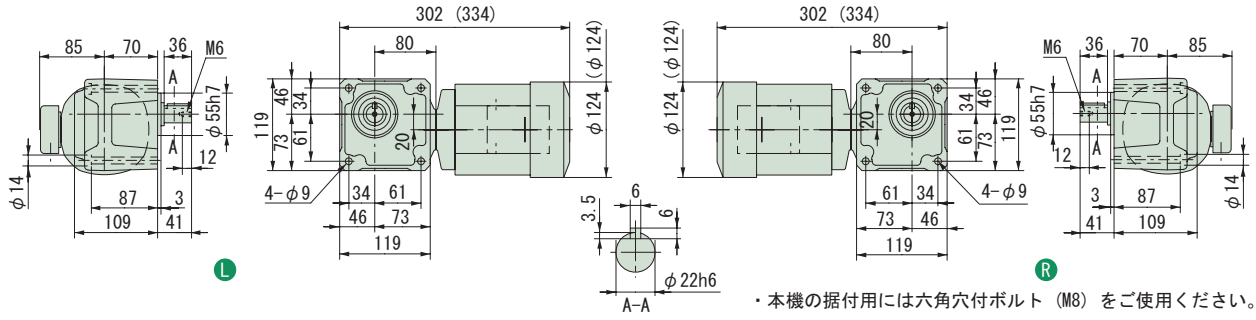

・本機の据付用には六角穴付ボルト（M8）をご使用ください。

図 B3

RNFM01-30$^{L}_{R}$-AV-80~120 / 仕様記号
(RNFM01-30$^{L}_{R}$-AV-B-80~120 / 仕様記号)

質量 10kg(11kg)

軸出記号	L	R
仕様記号	J□NPLA	J□NPRA

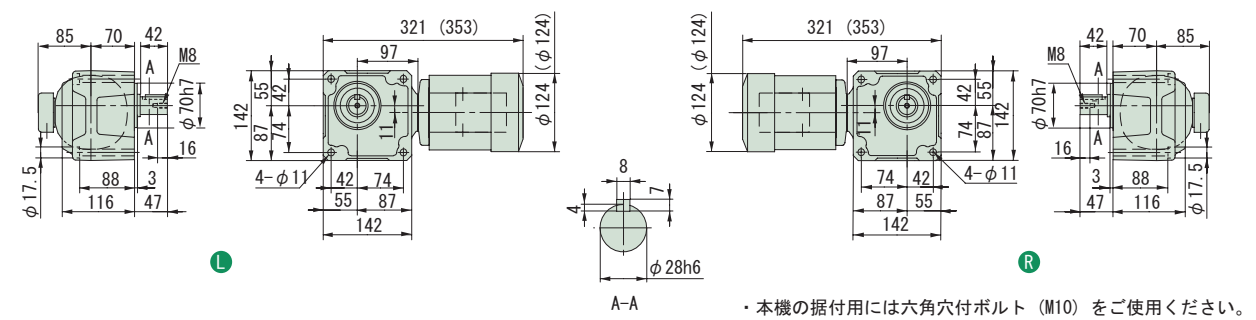

・本機の据付用には六角穴付ボルト（M10）をご使用ください。

注）1. 出力軸径寸法 : 寸法公差は、JIS B 0401-1976 "h6" です。
2. 軸端キー寸法 : 寸法公差は、JIS B 1301-1996 平行キーに依っています。
3. 本寸法図の寸法及び質量は、予告無しに変更することがあります。
4. 出力軸部の詳細寸法は、技術資料・E15 頁をご参照ください。

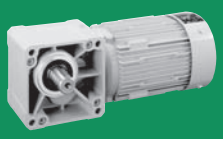

減速比	出力回転数 r/min 6Hz	60Hz	最高許容回転数	容量記号	枠番	補助形式	減速比	出力トルク Tout N·m 60Hz	kgf·m 60Hz	SF (60Hz)	出力軸許容ラジアル荷重 Pro N 60Hz	kgf 60Hz	屋内形寸法図
				（形式記号詳細 B2 頁）									
150	1.17	11.7	23.3 (120Hz)	RNFM	01	35 L/R	AV (-B) 150	69.7	7.10	2.00	3090	315	図 B4
200	0.875	8.75	17.5 (120Hz)		01	35 L/R	AV (-B) 200	92.9	9.47	2.00	3090	315	
240	0.729	7.29	14.6 (120Hz)		01	35 L/R	AV (-B) 240	111	11.4	1.75	3090	315	

注）1. 出力回転数は、モータ回転数 60Hz : 1750r/min, 6Hz : 175r/min としたときの代表値です。詳細は技術資料「モータ部」をご参照ください。
2. 出力軸許容ラジアル荷重は、出力軸中央の位置の値です。
3. インバータ用モータを使用すると、6Hz ～ 60Hz の範囲で定トルク運転（連続運転）が可能です。基底周波数（60Hz）を超える周波数域は、定出力運転となります。詳細は、E79 頁をご参照ください。（汎用モータをインバータ運転した場合は、低減トルク特性となります。）
4. 弊社製インバータ（HF-320α）を用いてセンサレス運転を行うと、汎用モータで定トルク運転が可能となります。詳細は、E80 頁をご参照ください。
5.（ ）内はブレーキ付の形式を示します。（オプションのワンタッチゆるめ仕様（E61 頁参照）の場合は、"-C" となります。）

仕様記号の□は、200V 級は "2"、400V 級は "4" が入ります。詳細は B15 頁をご参照ください。( ) 内はブレーキ付の形式、寸法、質量を示します。

図 B4　RNFM01-35 L/R -AV-150~240 / 仕様記号
(RNFM01-35 L/R -AV-B-150~240 / 仕様記号)　質量 10kg(11kg)

軸出記号	L	R
仕様記号	J□NPLA	J□NPRA

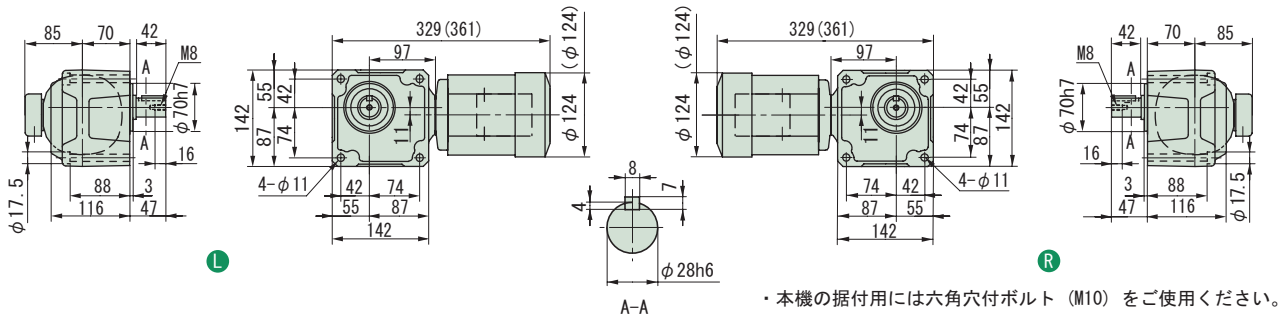

・本機の据付用には六角穴付ボルト（M10）をご使用ください。

注）1. 出力軸径寸法 : 寸法公差は、JIS B 0401-1976 "h6" です。
2. 軸端キー寸法 : 寸法公差は、JIS B 1301-1996 平行キーに依っています。
3. 本寸法図の寸法及び質量は、予告無しに変更することがあります。
4. 出力軸部の詳細寸法は、技術資料・E15 頁をご参照ください。

中空軸
中実軸 フランジ取付
中実軸 脚取付
ブレーキ無
ブレーキ付
三　相
単　相
単　相 レバーシブル
三　相 インバータ用
高効率 三相モータ
屋内形
オプション 製　品
屋外形
軽防塵形
防水形
安全増 防爆形
入力 ホロー形
概　要
選定表 寸法図
15W
25W
40W
60W
90W
0.1kW
0.2kW
0.25kW
0.4kW
0.55kW
0.75kW
1.1kW
1.5kW
2.2kW
3.0kW
3.7kW
5.5kW
7.5kW
11kW

中実軸・RNFM タイプ（フランジ取付形）
0.1kW・三相インバータ用モータ・屋内形

減速比	出力回転数 r/min 6Hz	60Hz	最高許容回転数	容量記号 – 枠番 – 補助形式 – 減速比（形式記号詳細 B2 頁）	出力トルク Tout N·m 60Hz	kgf·m 60Hz	SF (60Hz)	出力軸許容ラジアル荷重 Pro N 60Hz	kgf 60Hz	屋内形寸法図
300	0.583	5.83	11.7 (120Hz)	RNFM 01 - 1340 L/R - AVX1 (-B) - 300	131	13.4	1.00	2580	263	図 B1
300				01 - 1440 L/R - AVX1 (-B) - 300			2.00	3500	357	図 B2
360	0.486	4.86	9.72 (120Hz)	01 - 1340 L/R - AVX1 (-B) - 360	157	16.0	1.00	2580	263	図 B1
360				01 - 1440 L/R - AVX1 (-B) - 360			2.00	3500	357	図 B2
480	0.365	3.65	7.29 (120Hz)	01 - 1340 L/R - AVX1 (-B) - 480	195	19.9	*	2580	263	図 B1
480				01 - 1440 L/R - AVX1 (-B) - 480	210	21.4	1.85	3500	357	図 B2
600	0.292	2.92	5.83 (120Hz)	01 - 1340 L/R - AVX1 (-B) - 600	195	19.9	*	2580	263	図 B1
600				01 - 1440 L/R - AVX1 (-B) - 600	262	26.7	1.48	3500	357	図 B2

注）1. 出力回転数は、モータ回転数 60Hz : 1750r/min, 6Hz : 175r/min としたときの代表値です。詳細は技術資料「モータ部」をご参照ください。
2. 出力軸許容ラジアル荷重は、出力軸中央の位置の値です。
3. 形式及び SF 欄が□になっている機種は、均一負荷、運転時間 10 時間／日における標準組合せです。
4. インバータ用モータを使用すると、6Hz ～ 60Hz の範囲で定トルク運転（連続運転）が可能です。基底周波数（60Hz）を超える周波数域は、定出力運転となります。詳細は、E79 頁をご参照ください。（汎用モータをインバータ運転した場合は、低減トルク特性となります。）
5. 弊社製インバータ（HF-320α）を用いてセンサレス運転を行うと、汎用モータで定トルク運転が可能となります。詳細は、E80 頁をご参照ください。
6. SF 欄に * が付いている場合は、モータの全容量 kW まで負荷を掛けると過負荷となりますので、出力トルク欄の値以内でご使用ください。
7. （ ）内はブレーキ付の形式を示します。（オプションのワンタッチゆるめ仕様（E61 頁参照）の場合は、"-C" となります。）

仕様記号の□は、200V 級は "2"、400V 級は "4" が入ります。詳細は B15 頁をご参照ください。( ) 内はブレーキ付の形式、寸法、質量を示します。

図 B1

RNFM01-1340L/R-AVX1-300~600 / 仕様記号
(RNFM01-1340L/R-AVX1-B-300~600 / 仕様記号)

質量 12kg(13kg)

軸出記号	L	R
仕様記号	J□NPLA	J□NPRA

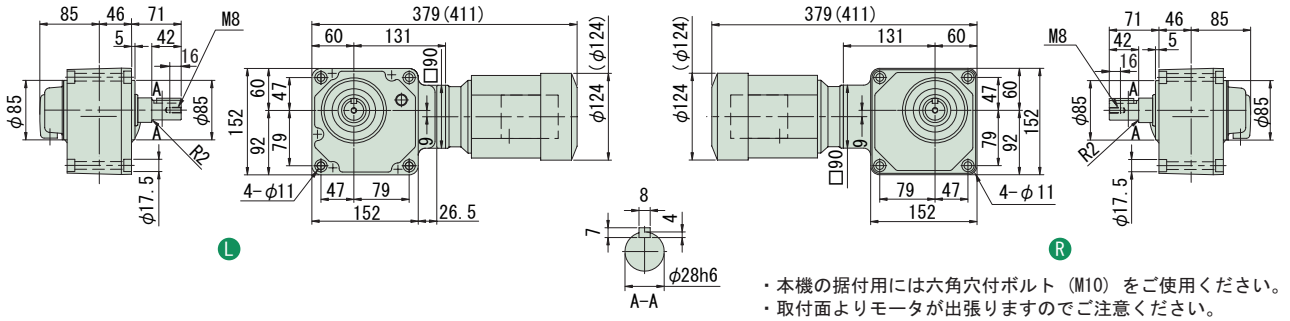

・本機の据付用には六角穴付ボルト（M10）をご使用ください。
・取付面よりモータが出張りますのでご注意ください。

図 B2

RNFM01-1440L/R-AVX1-300~600 / 仕様記号
(RNFM01-1440L/R-AVX1-B-300~600 / 仕様記号)

質量 17kg(18.5kg)

軸出記号	L	R
仕様記号	J□NPLA	J□NPRA

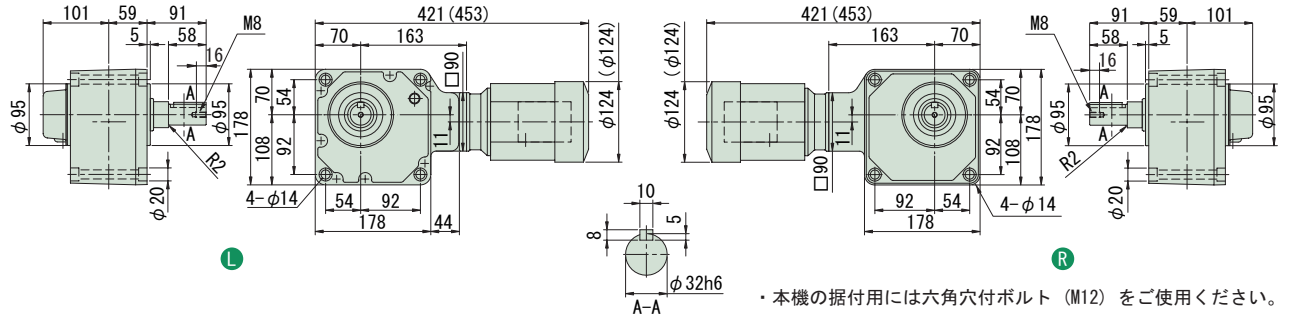

・本機の据付用には六角穴付ボルト（M12）をご使用ください。

注）1. 出力軸径寸法 : 寸法公差は、JIS B 0401-1976 "h6" です。
2. 軸端キー寸法 : 寸法公差は、JIS B 1301-1996 平行キーに依っています。
3. 本寸法図の寸法及び質量は、予告無しに変更することがあります。
4. 出力軸部の詳細寸法は、技術資料・E15 頁をご参照ください。
5. 取付時にインロー部をご使用される場合は、ご照会ください。

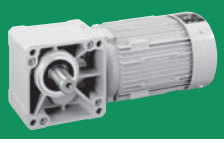

減速比	出力回転数 r/min 6Hz	60Hz	最高許容回転数	容量記号 – 枠番 – 補助形式 – 減速比（形式記号詳細 B2 頁）	出力トルク Tout N·m 60Hz	kgf·m 60Hz	SF (60Hz)	出力軸許容ラジアル荷重 Pro N 60Hz	kgf 60Hz	屋内形寸法図
720	0.243	2.43	4.86 (120Hz)	RNFM 01 - 1340 L/R - AVX1 (-B) - 720	195	19.9	*	2580	263	図 B3
720				01 - 1440 L/R - AVX1 (-B) - 720	315	32.1	1.23	3500	357	図 B4
900	0.194	1.94	3.89 (120Hz)	01 - 1340 L/R - AVX1 (-B) - 900	195	19.9	*	2580	263	図 B3
900				01 - 1440 L/R - AVX1 (-B) - 900	390	39.8	*	3500	357	図 B4
1200	0.146	1.46	2.92 (120Hz)	01 - 1340 L/R - AVX1 (-B) - 1200	195	19.9	*	2580	263	図 B3
1200				01 - 1440 L/R - AVX1 (-B) - 1200	390	39.8	*	3500	357	図 B4
1440	0.122	1.22	2.43 (120Hz)	01 - 1340 L/R - AVX1 (-B) - 1440	195	19.9	*	2580	263	図 B3
1440				01 - 1440 L/R - AVX1 (-B) - 1440	390	39.8	*	3500	357	図 B4

注）1. 出力回転数は、モータ回転数 60Hz : 1750r/min, 6Hz : 175r/min としたときの代表値です。詳細は技術資料「モータ部」をご参照ください。
2. 出力軸許容ラジアル荷重は、出力軸中央の位置の値です。
3. 形式及び SF 欄が□になっている機種は、均一負荷、運転時間 10 時間／日における標準組合せです。
4. インバータ用モータを使用すると、6Hz ～ 60Hz の範囲で定トルク運転（連続運転）が可能です。基底周波数（60Hz）を超える周波数域は、定出力運転となります。詳細は、E79 頁をご参照ください。（汎用モータをインバータ運転した場合は、低減トルク特性となります。）
5. 弊社製インバータ（HF-320α）を用いてセンサレス運転を行うと、汎用モータで定トルク運転が可能となります。詳細は、E80 頁をご参照ください。
6. SF 欄に * が付いている場合は、モータの全容量 kW まで負荷を掛けると過負荷となりますので、出力トルク欄の値以内でご使用ください。
7. （ ）内はブレーキ付の形式を示します。（オプションのワンタッチゆるめ仕様（E61 頁参照）の場合は、"-C" となります。）

仕様記号の□は、200V 級は "2"、400V 級は "4" が入ります。詳細は B15 頁をご参照ください。( ) 内はブレーキ付の形式、寸法、質量を示します。

図 B3

RNFM01-1340L/R-AVX1-720~1440 / 仕様記号
(RNFM01-1340L/R-AVX1-B-720~1440 / 仕様記号)

質量 12kg(13kg)

軸出記号	L	R
仕様記号	J□NPLA	J□NPRA

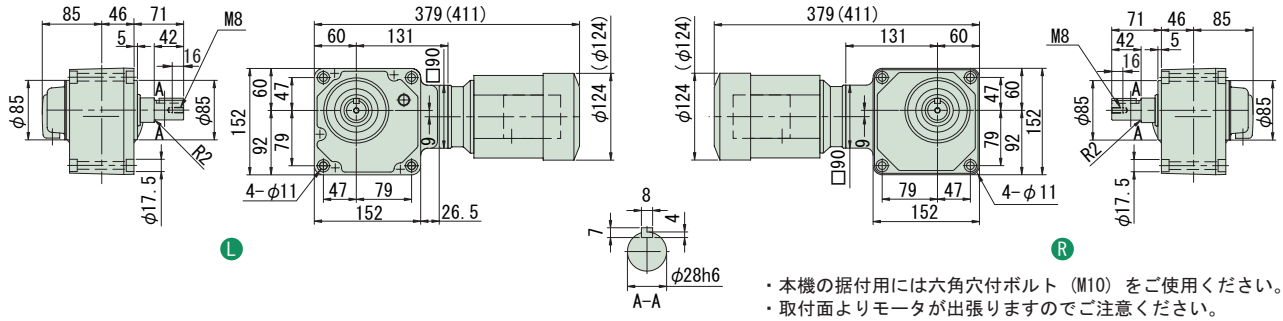

・本機の据付用には六角穴付ボルト（M10）をご使用ください。
・取付面よりモータが出張りますのでご注意ください。

図 B4

RNFM01-1440L/R-AVX1-720~1440 / 仕様記号
(RNFM01-1440L/R-AVX1-B-720~1440 / 仕様記号)

質量 17kg(18.5kg)

軸出記号	L	R
仕様記号	J□NPLA	J□NPRA

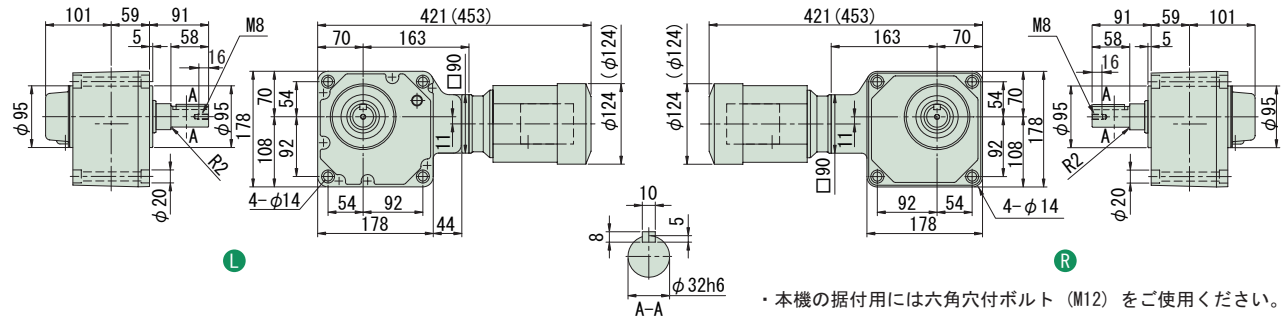

・本機の据付用には六角穴付ボルト（M12）をご使用ください。

注）1. 出力軸径寸法 : 寸法公差は、JIS B 0401-1976 "h6" です。
2. 軸端キー寸法 : 寸法公差は、JIS B 1301-1996 平行キーに依っています。
3. 本寸法図の寸法及び質量は、予告無しに変更することがあります。
4. 出力軸部の詳細寸法は、技術資料・E15 頁をご参照ください。
5. 取付時にインロー部をご使用される場合は、ご照会ください。

中実軸・RNFM タイプ（フランジ取付形）
0.2kW・三相インバータ用モータ・屋内形

減速比	出力回転数 r/min 6Hz	60Hz	最高許容回転数	容量記号	枠番	補助形式	減速比（形式記号詳細 B2 頁）	出力トルク Tout N·m 60Hz	kgf·m 60Hz	SF (60Hz)	出力軸許容ラジアル荷重 Pro N 60Hz	kgf 60Hz	屋内形寸法図
5	35.0	350	700 (120Hz)	RNFM	02	270	AV (-B) - 5	4.64	0.474	2.00	834	85	図 B1
7.5	23.3	233	467 (120Hz)		02	270	AV (-B) - 7.5	6.97	0.710	2.00	932	95	
10	17.5	175	350 (120Hz)		02	270	AV (-B) - 10	9.29	0.947	2.00	1030	105	
15	11.7	117	233 (120Hz)		02	270	AV (-B) - 15	13.9	1.42	2.00	1180	120	
20	8.75	87.5	175 (120Hz)		02	270	AV (-B) - 20	18.6	1.89	2.00	1320	135	
30	5.83	58.3	117 (120Hz)		02	270	AV (-B) - 30	27.9	2.84	2.00	1470	150	
40	4.38	43.8	87.5 (120Hz)		02	33	AV (-B) - 40	37.2	3.79	2.00	2550	260	図 B2
50	3.50	35.0	70.0 (120Hz)		02	33	AV (-B) - 50	46.4	4.74	2.00	2750	280	
60	2.92	29.2	58.3 (120Hz)		02	33	AV (-B) - 60	55.7	5.68	2.00	2840	290	
80	2.19	21.9	43.8 (120Hz)		02	40	AV (-B) - 80	74.3	7.58	2.00	4270	435	図 B3
100	1.75	17.5	35.0 (120Hz)		02	40	AV (-B) - 100	92.9	9.47	2.00	4360	445	
120	1.46	14.6	29.2 (120Hz)		02	40	AV (-B) - 120	111	11.4	2.00	4360	445	

注）1. 出力回転数は、モータ回転数 60Hz : 1750r/min, 6Hz : 175r/min としたときの代表値です。詳細は技術資料「モータ部」をご参照ください。
2. 出力軸許容ラジアル荷重は、出力軸中央の位置の値です。
3. インバータ用モータを使用すると、6Hz ～ 60Hz の範囲で定トルク運転（連続運転）が可能です。基底周波数（60Hz）を超える周波数域は、定出力運転となります。詳細は、E79 頁をご参照ください。（汎用モータをインバータ運転した場合は、低減トルク特性となります。）
4. 弊社製インバータ（HF-320α）を用いてセンサレス運転を行うと、汎用モータで定トルク運転が可能となります。詳細は、E80 頁をご参照ください。
5. （ ）内はブレーキ付の形式を示します。（オプションのワンタッチゆるめ仕様（E61 頁参照）の場合は、"-C" となります。）

仕様記号の□は、200V 級は "2"、400V 級は "4" が入ります。詳細は B15 頁をご参照ください。( ) 内はブレーキ付の形式、寸法、質量を示します。

図 B1

RNFM02-270□-AV-5~30 / 仕様記号
(RNFM02-270□-AV-B-5~30 / 仕様記号)

質量 9.0kg(10.5kg)

軸出記号	L	R
仕様記号	J□NPLA	J□NPRA

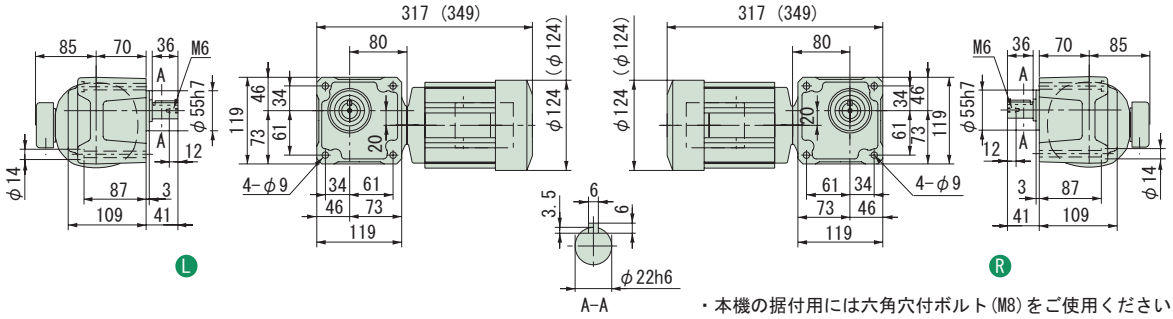

・本機の据付用には六角穴付ボルト (M8) をご使用ください。

図 B2

RNFM02-33□-AV-40~60 / 仕様記号
(RNFM02-33□-AV-B-40~60 / 仕様記号)

質量 11kg(13kg)

軸出記号	L	R
仕様記号	J□NPLA	J□NPRA

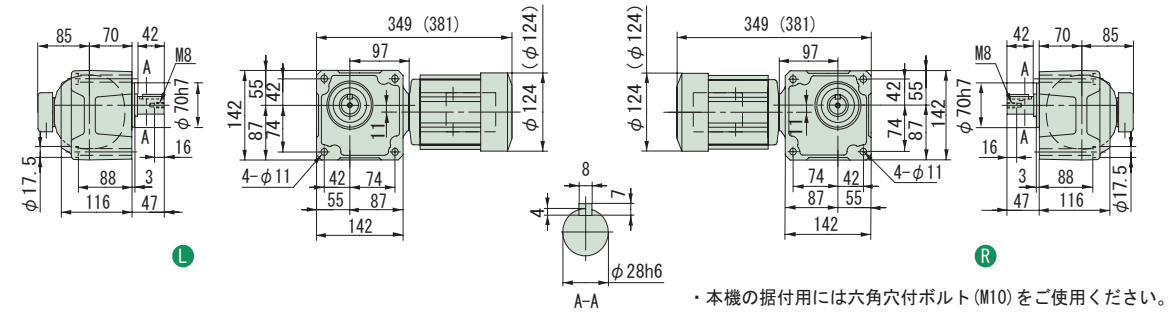

・本機の据付用には六角穴付ボルト (M10) をご使用ください。

図 B3

RNFM02-40□-AV-80~120 / 仕様記号
(RNFM02-40□-AV-B-80~120 / 仕様記号)

質量 14kg(16kg)

軸出記号	L	R
仕様記号	J□NPLA	J□NPRA

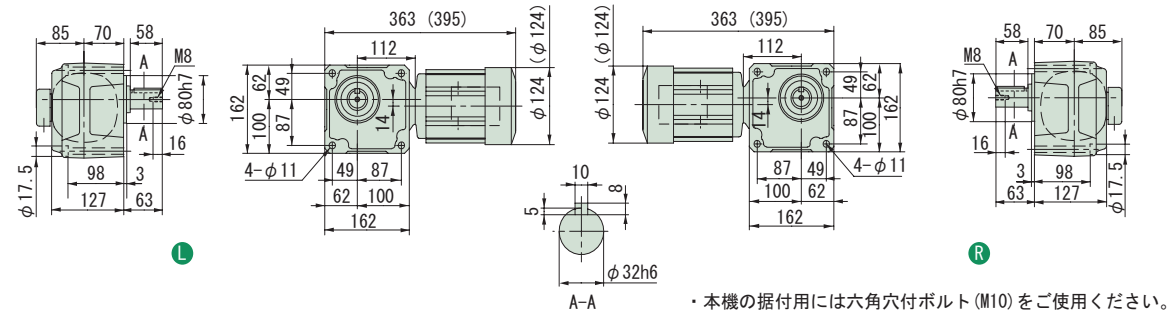

・本機の据付用には六角穴付ボルト (M10) をご使用ください。

注）1. 出力軸径寸法 : 寸法公差は、JIS B 0401-1976 "h6" です。
2. 軸端キー寸法 : 寸法公差は、JIS B 1301-1996 平行キーに依っています。
3. 本寸法図の寸法及び質量は、予告無しに変更することがあります。
4. 出力軸部の詳細寸法は、技術資料・E15 頁をご参照ください。

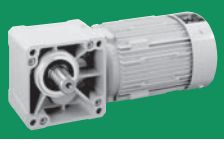

減速比	出力回転数 r/min			容量記号	枠番	補助形式	減速比	出力トルク Tout		SF (60Hz)	出力軸許容ラジアル荷重 Pro		屋内形寸法図
								N・m	kgf・m		N	kgf	
	6Hz	60Hz	最高許容回転数	（形式記号詳細 B2 頁）				60Hz	60Hz		60Hz	60Hz	
150	1.17	11.7	23.3 (120Hz)	RNFM	02	45 L/R	AV (-B)	150	139	14.2	2.00	4360	445	図 B4
200	0.875	8.75	17.5 (120Hz)		02	45 L/R	AV (-B)	200	186	18.9	2.00	4360	445	
240	0.729	7.29	14.6 (120Hz)		02	45 L/R	AV (-B)	240	223	22.7	1.75	4360	445	

注）1. 出力回転数は、モータ回転数 60Hz : 1750r/min, 6Hz : 175r/min としたときの代表値です。詳細は技術資料「モータ部」をご参照ください。
2. 出力軸許容ラジアル荷重は、出力軸中央の位置の値です。
3. インバータ用モータを使用すると、6Hz ～ 60Hz の範囲で定トルク運転（連続運転）が可能です。基底周波数（60Hz）を超える周波数域は、定出力運転となります。詳細は、E79 頁をご参照ください。（汎用モータをインバータ運転した場合は、低減トルク特性となります。）
4. 弊社製インバータ（HF-320α）を用いてセンサレス運転を行うと、汎用モータで定トルク運転が可能となります。詳細は、E80 頁をご参照ください。
5. （ ）内はブレーキ付の形式を示します。（オプションのワンタッチゆるめ仕様（E61 頁参照）の場合は、"-C" となります。）

仕様記号の□は、200V 級は "2"、400V 級は "4" が入ります。詳細は B15 頁をご参照ください。( ) 内はブレーキ付の形式、寸法、質量を示します。

図 B4　RNFM02-45L/R-AV-150~240 / 仕様記号
(RNFM02-45L/R-AV-B-150~240 / 仕様記号)　質量 15kg(16kg)

軸出記号	L	R
仕様記号	J□NPLA	J□NPRA

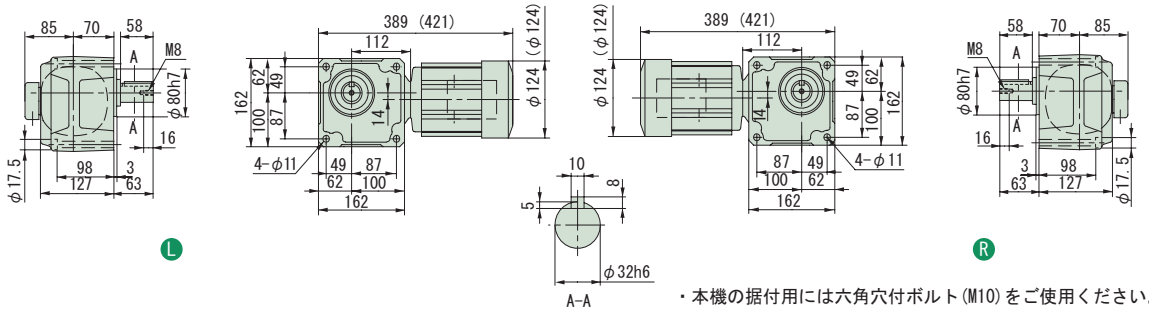

・本機の据付用には六角穴付ボルト(M10)をご使用ください。

注）1. 出力軸径寸法 : 寸法公差は、JIS B 0401-1976 "h6" です。
2. 軸端キー寸法 : 寸法公差は、JIS B 1301-1996 平行キーに依っています。
3. 本寸法図の寸法及び質量は、予告無しに変更することがあります。
4. 出力軸部の詳細寸法は、技術資料・E15 頁をご参照ください。

中実軸・RNFM タイプ（フランジ取付形）
0.2kW・三相インバータ用モータ・屋内形

減速比	出力回転数 r/min 6Hz	60Hz	最高許容回転数	容量記号 – 枠番 – 補助形式 – 減速比（形式記号詳細 B2 頁）	出力トルク Tout N·m 60Hz	kgf·m 60Hz	SF (60Hz)	出力軸許容ラジアル荷重 Pro N 60Hz	kgf 60Hz	屋内形寸法図
300	0.583	5.83	11.7 (120Hz)	RNFM 02 - 1440 L/R - AVX1 (-B) - 300	262	26.7	1.00	3500	357	図 B1
300				02 - 1540 L/R - AVX1 (-B) - 300			2.00	4680	477	図 B2
360	0.486	4.86	9.72 (120Hz)	02 - 1440 L/R - AVX1 (-B) - 360	315	32.1	1.00	3500	357	図 B1
360				02 - 1540 L/R - AVX1 (-B) - 360			2.00	4680	477	図 B2
480	0.365	3.65	7.29 (120Hz)	02 - 1440 L/R - AVX1 (-B) - 480	390	39.8	*	3500	357	図 B1
480				02 - 1540 L/R - AVX1 (-B) - 480	420	42.8	1.74	4680	477	図 B2
600	0.292	2.92	5.83 (120Hz)	02 - 1440 L/R - AVX1 (-B) - 600	390	39.8	*	3500	357	図 B1
600				02 - 1540 L/R - AVX1 (-B) - 600	525	53.5	1.39	4680	477	図 B2

注）1. 出力回転数は、モータ回転数 60Hz : 1750r/min, 6Hz : 175r/min としたときの代表値です。詳細は技術資料「モータ部」をご参照ください。
2. 出力軸許容ラジアル荷重は、出力軸中央の位置の値です。
3. 形式及び SF 欄が□になっている機種は、均一負荷、運転時間 10 時間／日における標準組合せです。
4. インバータ用モータを使用すると、6Hz ～ 60Hz の範囲で定トルク運転（連続運転）が可能です。基底周波数（60Hz）を超える周波数域は、定出力運転となります。詳細は、E79 頁をご参照ください。（汎用モータをインバータ運転した場合は、低減トルク特性となります。）
5. 弊社製インバータ（HF-320α）を用いてセンサレス運転を行うと、汎用モータで定トルク運転が可能となります。詳細は、E80 頁をご参照ください。
6. SF 欄に * が付いている場合は、モータの全容量 kW まで負荷を掛けると過負荷となりますので、出力トルク欄の値以内でご使用ください。
7. （ ）内はブレーキ付の形式を示します。（オプションのワンタッチゆるめ仕様（E61 頁参照）の場合は、"-C" となります。）

仕様記号の□は、200V 級は "2"、400V 級は "4" が入ります。詳細は B15 頁をご参照ください。( ) 内はブレーキ付の形式、寸法、質量を示します。

図 B1

RNFM02-1440L/R-AVX1-300~600 / 仕様記号
(RNFM02-1440L/R-AVX1-B-300~600 / 仕様記号)

質量 18.5kg(19.5kg)

軸出記号	L	R
仕様記号	J□NPLA	J□NPRA

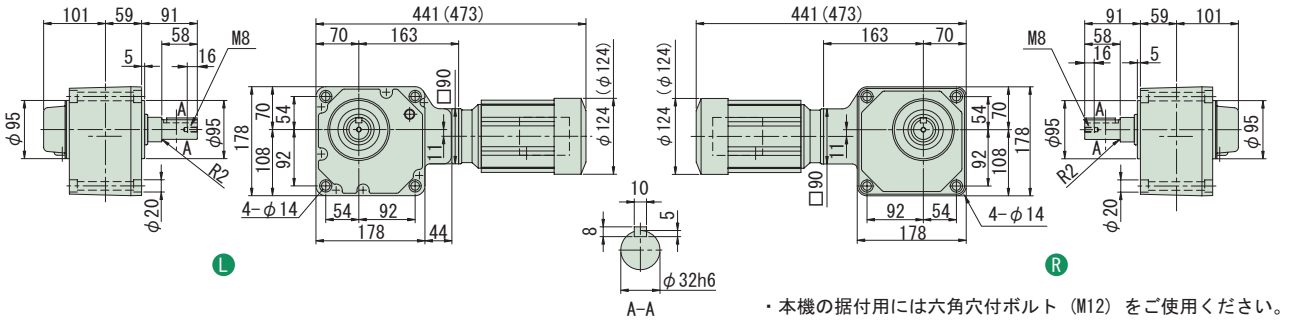

・本機の据付用には六角穴付ボルト（M12）をご使用ください。

図 B2

RNFM02-1540L/R-AVX1-300~600 / 仕様記号
(RNFM02-1540L/R-AVX1-B-300~600 / 仕様記号)

質量 29kg(30kg)

軸出記号	L	R
仕様記号	J□NPLA	J□NPRA

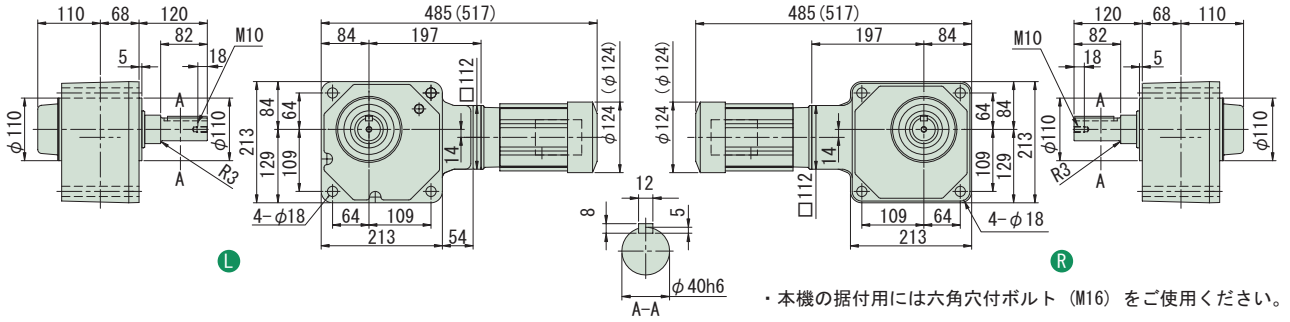

・本機の据付用には六角穴付ボルト（M16）をご使用ください。

注）1. 出力軸径寸法 : 寸法公差は、JIS B 0401-1976 "h6" です。
2. 軸端キー寸法 : 寸法公差は、JIS B 1301-1996 平行キーに依っています。
3. 本寸法図の寸法及び質量は、予告無しに変更することがあります。
4. 出力軸部の詳細寸法は、技術資料・E15 頁をご参照ください。
5. 取付時にインロー部をご使用される場合は、ご照会ください。

減速比	出力回転数 r/min 6Hz	60Hz	最高許容回転数	容量記号 – 枠番 – 補助形式 – 減速比（形式記号詳細 B2 頁）	出力トルク Tout N·m 60Hz	kgf·m 60Hz	SF (60Hz)	出力軸許容ラジアル荷重 Pro N 60Hz	kgf 60Hz	屋内形寸法図
720	0.243	2.43	4.86 (120Hz)	RNFM 02 - 1440 L/R - AVX1 (-B) - 720	390	39.8	*	3500	357	図 B3
720				02 - 1540 L/R - AVX1 (-B) - 720	629	64.2	1.16	4680	477	図 B4
900	0.194	1.94	3.89 (120Hz)	02 - 1440 L/R - AVX1 (-B) - 900	390	39.8	*	3500	357	図 B3
900				02 - 1540 L/R - AVX1 (-B) - 900	732	74.6	*	4680	477	図 B4
1200	0.146	1.46	2.92 (120Hz)	02 - 1440 L/R - AVX1 (-B) - 1200	390	39.8	*	3500	357	図 B3
1200				02 - 1540 L/R - AVX1 (-B) - 1200	732	74.6	*	4680	477	図 B4
1440	0.122	1.22	2.43 (120Hz)	02 - 1440 L/R - AVX1 (-B) - 1440	390	39.8	*	3500	357	図 B3
1440				02 - 1540 L/R - AVX1 (-B) - 1440	732	74.6	*	4680	477	図 B4

注）1. 出力回転数は、モータ回転数 60Hz : 1750r/min, 6Hz : 175r/min としたときの代表値です。詳細は技術資料「モータ部」をご参照ください。
2. 出力軸許容ラジアル荷重は、出力軸中央の位置の値です。
3. 形式及び SF 欄が□になっている機種は、均一負荷、運転時間 10 時間／日における標準組合せです。
4. インバータ用モータを使用すると、6Hz ～ 60Hz の範囲で定トルク運転（連続運転）が可能です。基底周波数（60Hz）を超える周波数域は、定出力運転となります。詳細は、E79 頁をご参照ください。（汎用モータをインバータ運転した場合は、低減トルク特性となります。）
5. 弊社製インバータ（HF-320α）を用いてセンサレス運転を行うと、汎用モータで定トルク運転が可能となります。詳細は、E80 頁をご参照ください。
6. SF 欄に * が付いている場合は、モータの全容量 kW まで負荷を掛けると過負荷となりますので、出力トルク欄の値以内でご使用ください。
7. （ ）内はブレーキ付の形式を示します。（オプションのワンタッチゆるめ仕様（E61 頁参照）の場合は、"-C" となります。）

仕様記号の□は、200V 級は "2"、400V 級は "4" が入ります。詳細は B15 頁をご参照ください。( ) 内はブレーキ付の形式、寸法、質量を示します。

図 B3

RNFM02-1440L/R-AVX1-720~1440 / 仕様記号
(RNFM02-1440L/R-AVX1-B-720~1440 / 仕様記号)

質量 18.5kg(19.5kg)

軸出記号	L	R
仕様記号	J□NPLA	J□NPRA

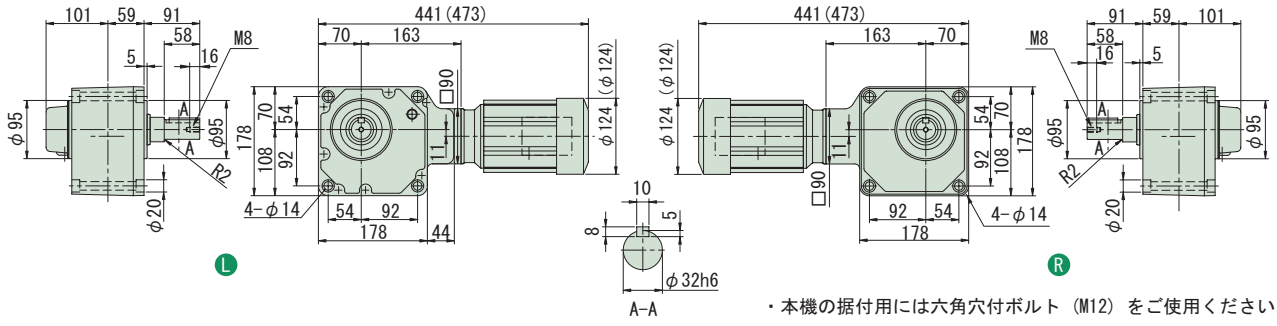

図 B4

RNFM02-1540L/R-AVX1-720~1440 / 仕様記号
(RNFM02-1540L/R-AVX1-B-720~1440 / 仕様記号)

質量 29kg(30kg)

軸出記号	L	R
仕様記号	J□NPLA	J□NPRA

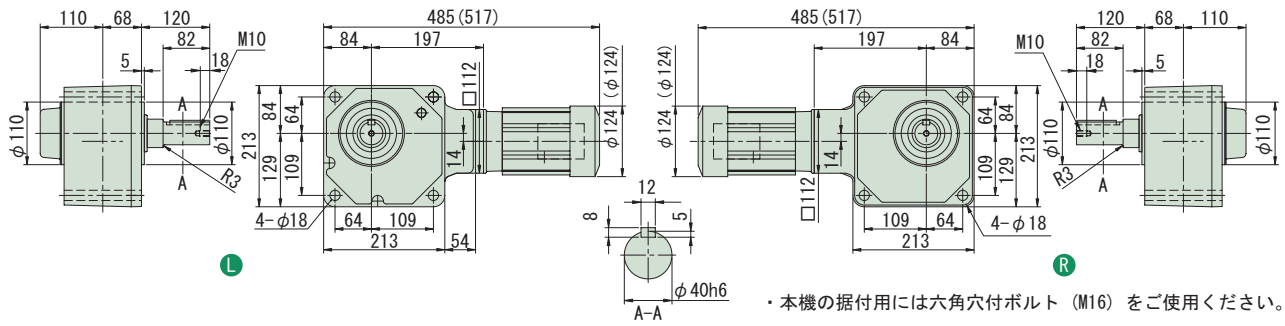

注）1. 出力軸径寸法 : 寸法公差は、JIS B 0401-1976 "h6" です。
2. 軸端キー寸法 : 寸法公差は、JIS B 1301-1996 平行キーに依っています。
3. 本寸法図の寸法及び質量は、予告無しに変更することがあります。
4. 出力軸部の詳細寸法は、技術資料・E15 頁をご参照ください。
5. 取付時にインロー部をご使用される場合は、ご照会ください。

中空軸
中実軸 フランジ取付
中実軸 脚取付
ブレーキ無
ブレーキ付
三　相
単　相
単　相 レバーシブル
三　相 インバータ用
高効率 三相モータ
屋内形
オプション 製　品
屋外形
軽防塵形
防水形
安全増 防爆形
入力 ホロー形
概　要
選定表 寸法図
15W
25W
40W
60W
90W
0.1kW
0.2kW
0.25kW
0.4kW
0.55kW
0.75kW
1.1kW
1.5kW
2.2kW
3.0kW
3.7kW
5.5kW
7.5kW
11kW

中実軸・RNFM タイプ（フランジ取付形）
0.4kW・三相インバータ用モータ・屋内形

減速比	出力回転数 r/min 6Hz	60Hz	最高許容回転数	容量記号	枠番	補助形式	減速比	出力トルク Tout N·m 60Hz	kgf·m 60Hz	SF (60Hz)	出力軸許容ラジアル荷重 Pro N 60Hz	kgf 60Hz	屋内形寸法図
				（形式記号詳細 B2 頁）									
5	35.0	350	700 (120Hz)	RNFM	05	370 L/R	AV (-B) 5	9.29	0.947	1.88	1370	140	図 B1
7.5	23.3	233	467 (120Hz)		05	370 L/R	AV (-B) 7.5	13.9	1.42	1.88	1570	160	
10	17.5	175	350 (120Hz)		05	370 L/R	AV (-B) 10	18.6	1.89	1.88	1720	175	
15	11.7	117	233 (120Hz)		05	370 L/R	AV (-B) 15	27.9	2.84	1.88	1960	200	
20	8.75	87.5	175 (120Hz)		05	370 L/R	AV (-B) 20	37.2	3.79	1.88	2160	220	
30	5.83	58.3	117 (120Hz)		05	370 L/R	AV (-B) 30	55.7	5.68	1.88	2350	240	
40	4.38	43.8	87.5 (120Hz)		05	43 L/R	AV (-B) 40	74.3	7.58	1.88	3820	390	図 B2
50	3.50	35.0	70.0 (120Hz)		05	43 L/R	AV (-B) 50	92.9	9.47	1.88	4020	410	
60	2.92	29.2	58.3 (120Hz)		05	43 L/R	AV (-B) 60	111	11.4	1.88	4170	425	
80	2.19	21.9	43.8 (120Hz)		05	50 L/R	AV (-B) 80	149	15.2	1.88	6130	625	図 B3
100	1.75	17.5	35.0 (120Hz)		05	50 L/R	AV (-B) 100	186	18.9	1.88	6230	635	
120	1.46	14.6	29.2 (120Hz)		05	50 L/R	AV (-B) 120	223	22.7	1.88	6230	635	

注）1. 出力回転数は、モータ回転数 60Hz : 1750r/min, 6Hz : 175r/min としたときの代表値です。詳細は技術資料「モータ部」をご参照ください。
2. 出力軸許容ラジアル荷重は、出力軸中央の位置の値です。
3. インバータ用モータを使用すると、6Hz ～ 60Hz の範囲で定トルク運転（連続運転）が可能です。基底周波数（60Hz）を超える周波数域は、定出力運転となります。詳細は、E79 頁をご参照ください。（汎用モータをインバータ運転した場合は、低減トルク特性となります。）
4. 弊社製インバータ（HF-320α）を用いてセンサレス運転を行うと、汎用モータで定トルク運転が可能となります。詳細は、E80 頁をご参照ください。
5. （ ）内はブレーキ付の形式を示します。（オプションのワンタッチゆるめ仕様（E61 頁参照）の場合は、"-C" となります。）

仕様記号の□は、200V 級は "2"、400V 級は "4" が入ります。詳細は B15 頁をご参照ください。( ) 内はブレーキ付の形式、寸法、質量を示します。

図 B1

RNFM05-370 L/R -AV-5~30 / 仕様記号
(RNFM05-370 L/R -AV-B-5~30 / 仕様記号)

質量 13kg(16kg)

軸出記号	L	R
仕様記号	J□NSLA	J□NSRA

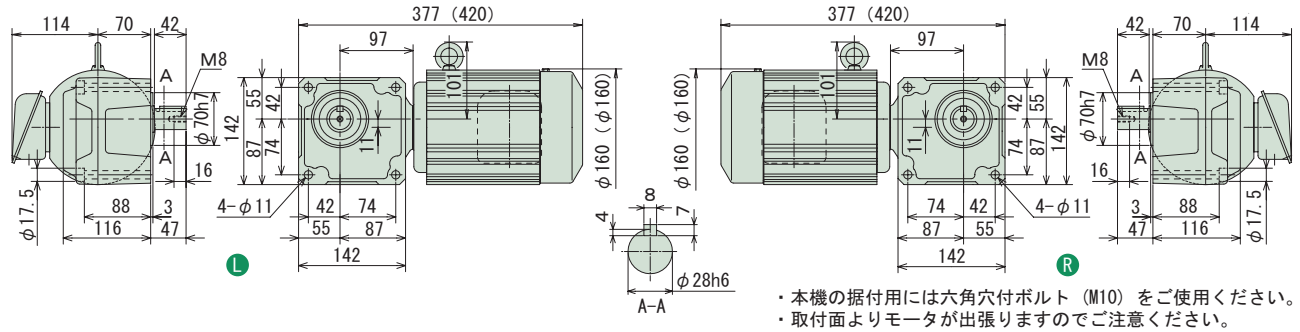

・本機の据付用には六角穴付ボルト（M10）をご使用ください。
・取付面よりモータが出張りますのでご注意ください。

図 B2

RNFM05-43 L/R -AV-40~60 / 仕様記号
(RNFM05-43 L/R -AV-B-40~60 / 仕様記号)

質量 17kg(20kg)

軸出記号	L	R
仕様記号	J□NSLA	J□NSRA

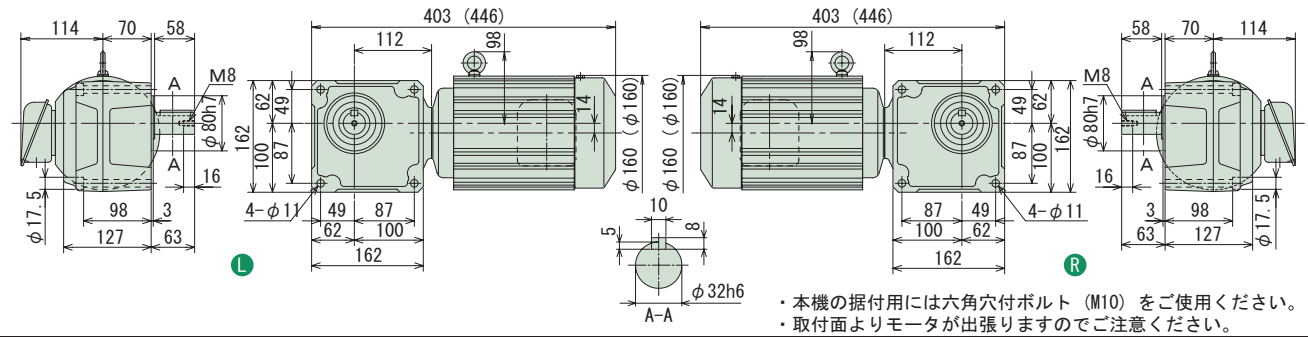

・本機の据付用には六角穴付ボルト（M10）をご使用ください。
・取付面よりモータが出張りますのでご注意ください。

図 B3

RNFM05-50 L/R -AV-80~120 / 仕様記号
(RNFM05-50 L/R -AV-B-80~120 / 仕様記号)

質量 24kg(27kg)

軸出記号	L	R
仕様記号	J□NSLA	J□NSRA

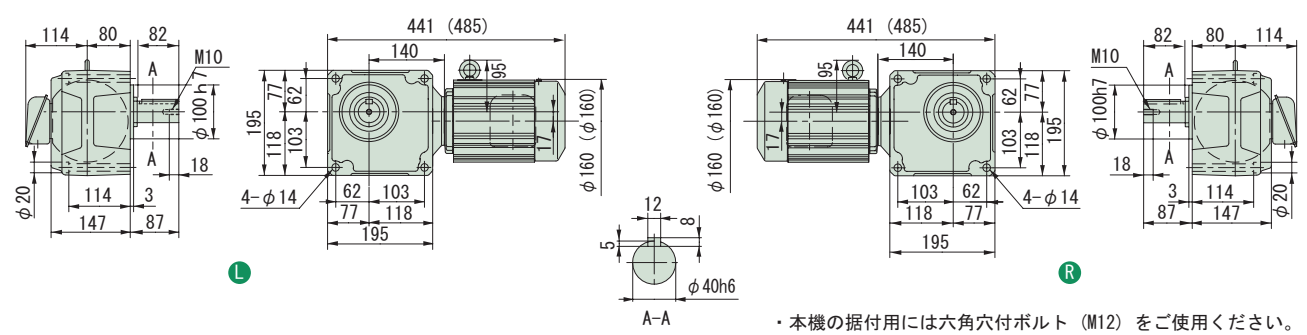

・本機の据付用には六角穴付ボルト（M12）をご使用ください。

注）1. 出力軸径寸法 : 寸法公差は、JIS B 0401-1976 "h6" です。
2. 軸端キー寸法 : 寸法公差は、JIS B 1301-1996 平行キーに依っています。
3. 本寸法図の寸法及び質量は、予告無しに変更することがあります。
4. 出力軸部の詳細寸法は、技術資料・E15 頁をご参照ください。

中実軸・RNFM タイプ（フランジ取付形）
0.4kW・三相インバータ用モータ・屋内形

減速比	出力回転数 r/min 6Hz	60Hz	最高許容回転数	容量記号 − 枠番 − 補助形式 − 減速比（形式記号詳細 B2 頁）	出力トルク Tout N･m 60Hz	kgf･m 60Hz	SF (60Hz)	出力軸許容ラジアル荷重 Pro N 60Hz	kgf 60Hz	屋内形寸法図
150	1.17	11.7	23.4 (120Hz)	RNFM 05 - 55 L/R - AV (-B) - 150	279	28.4	1.88	6230	635	図 B4
200	0.875	8.75	17.5 (120Hz)	RNFM 05 - 55 L/R - AV (-B) - 200	372	37.9	1.88	6230	635	図 B4
240	0.729	7.29	14.6 (120Hz)	RNFM 05 - 55 L/R - AV (-B) - 240	446	45.5	1.64	6230	635	図 B4
300	0.583	5.83	11.7 (120Hz)	RNFM 05 - 1640 L/R - AVX1 (-B) - 300	525	53.5	2.00	7990	814	図 B5
360	0.486	4.86	9.72 (120Hz)	RNFM 05 - 1640 L/R - AVX1 (-B) - 360	630	64.2	2.00	7990	814	図 B5
480	0.365	3.65	7.29 (120Hz)	RNFM 05 - 1640 L/R - AVX1 (-B) - 480	840	85.6	1.76	7990	814	図 B5
600	0.292	2.92	5.83 (120Hz)	RNFM 05 - 1640 L/R - AVX1 (-B) - 600	1050	107	1.41	7990	814	図 B5
720	0.243	2.43	4.86 (120Hz)	RNFM 05 - 1640 L/R - AVX1 (-B) - 720	1260	128	1.18	7990	814	図 B5
900	0.194	1.94	3.89 (120Hz)	RNFM 05 - 1640 L/R - AVX1 (-B) - 900	1480	151	*	7990	814	図 B5
1200	0.146	1.46	2.92 (120Hz)	RNFM 05 - 1640 L/R - AVX1 (-B) - 1200	1480	151	*	7990	814	図 B5
1440	0.122	1.22	2.43 (120Hz)	RNFM 05 - 1640 L/R - AVX1 (-B) - 1440	1480	151	*	7990	814	図 B5

注）1. 出力回転数は、モータ回転数 60Hz : 1750r/min, 6Hz : 175r/min としたときの代表値です。詳細は技術資料「モータ部」をご参照ください。
2. 出力軸許容ラジアル荷重は、出力軸中央の位置の値です。
3. インバータ用モータを使用すると、6Hz ～ 60Hz の範囲で定トルク運転（連続運転）が可能です。基底周波数（60Hz）を超える周波数域は、定出力運転となります。詳細は、E79 頁をご参照ください。（汎用モータをインバータ運転した場合は、低減トルク特性となります。）
4. 弊社製インバータ（HF-320 α）を用いてセンサレス運転を行うと、汎用モータで定トルク運転が可能となります。詳細は、E80 頁をご参照ください。
5. SF 欄に * が付いている場合は、モータの全容量 kW まで負荷を掛けると過負荷となりますので、出力トルク欄の値以内でご使用ください。
6.（ ）内はブレーキ付の形式を示します。（オプションのワンタッチゆるめ仕様（E61 頁参照）の場合は、"-C" となります。）

仕様記号の□は、200V 級は "2"、400V 級は "4" が入ります。詳細は B15 頁をご参照ください。( ) 内はブレーキ付の形式、寸法、質量を示します。

図 B4 RNFM05-55L/R-AV-150~240 / 仕様記号
(RNFM05-55L/R-AV-B-150~240 / 仕様記号)
質量 24kg(27kg)

軸出記号	L	R
仕様記号	J□NSLA	J□NSRA

・本機の据付用には六角穴付ボルト (M12) をご使用ください。

図 B5 RNFM05-1640L/R-AVX1-300~1440 / 仕様記号
(RNFM05-1640L/R-AVX1-B-300~1440 / 仕様記号)
質量 73kg(75kg)

軸出記号	L	R
仕様記号	J□NSLA	J□NSRA

・本機の据付用には六角穴付ボルト (M20) をご使用ください。

注）1. 出力軸径寸法 : 寸法公差は、JIS B 0401-1976 "h6" です。
2. 軸端キー寸法 : 寸法公差は、JIS B 1301-1996 平行キーに依っています。
3. 本寸法図の寸法及び質量は、予告無しに変更することがあります。
4. 出力軸部の詳細寸法は、技術資料・E15 頁をご参照ください。
5. 取付時にインロー部をご使用される場合は、ご照会ください。

中実軸・RNFM タイプ（フランジ取付形）
0.75kW・三相インバータ用モータ・屋内形

減速比	出力回転数 r/min 6Hz	60Hz	最高許容回転数		容量記号	枠番	補助形式	減速比（形式記号詳細 B2 頁）	出力トルク Tout N・m 60Hz	kgf・m 60Hz	SF (60Hz)	出力軸許容ラジアル荷重 Pro N 60Hz	kgf 60Hz	屋内形寸法図
5	35.0	350	700	(120Hz)	RNFM	1	470	AV (-B) 5	17.4	1.78	2.00	2060	210	図 B1
7.5	23.3	233	467	(120Hz)		1	470	AV (-B) 7.5	26.1	2.66	2.00	2300	235	
10	17.5	175	350	(120Hz)		1	470	AV (-B) 10	34.8	3.55	2.00	2600	265	
15	11.7	117	233	(120Hz)		1	470	AV (-B) 15	52.2	5.33	2.00	2940	300	
20	8.75	87.5	175	(120Hz)		1	470	AV (-B) 20	69.7	7.10	2.00	3190	325	
30	5.83	58.3	117	(120Hz)		1	470	AV (-B) 30	104	10.7	2.00	3580	365	
40	4.38	43.8	87.5	(120Hz)		1	53	AV (-B) 40	139	14.2	2.00	5540	565	図 B2
50	3.50	35.0	70.0	(120Hz)		1	53	AV (-B) 50	174	17.8	2.00	5830	595	
60	2.92	29.2	58.3	(120Hz)		1	53	AV (-B) 60	209	21.3	2.00	6030	615	
80	2.19	21.9	43.8	(120Hz)		1	53	AV (-B) 80	279	28.4	2.00	6130	625	

注）1. 出力回転数は、モータ回転数 60Hz：1750r/min, 6Hz：175r/min としたときの代表値です。詳細は技術資料「モータ部」をご参照ください。
2. 出力軸許容ラジアル荷重は、出力軸中央の位置の値です。
3. インバータ用モータを使用すると、6Hz ～ 60Hz の範囲で定トルク運転（連続運転）が可能です。基底周波数（60Hz）を超える周波数域は、定出力運転となります。詳細は、E79 頁をご参照ください。（汎用モータをインバータ運転した場合は、低減トルク特性となります。）
4. 弊社製インバータ（HF-320α）を用いてセンサレス運転を行うと、汎用モータで定トルク運転が可能となります。詳細は、E80 頁をご参照ください。
5. （ ）内はブレーキ付の形式を示します。（オプションのワンタッチゆるめ仕様（E61 頁参照）の場合は、"-C" となります。）

仕様記号の□は、200V 級は "2"、400V 級は "4" が入ります。詳細は B15 頁をご参照ください。( ) 内はブレーキ付の形式、寸法、質量を示します。

図 B1

RNFM1-470$^{L}_{R}$-AV-5~30 / 仕様記号
(RNFM1-470$^{L}_{R}$-AV-B-5~30 / 仕様記号)

質量 21kg(26kg)

軸出記号	L	R
仕様記号	J□NSLA	J□NSRA

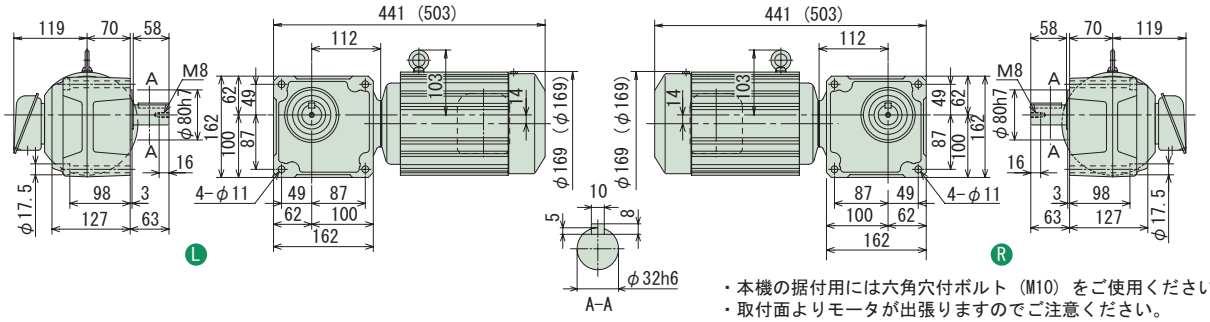

・本機の据付用には六角穴付ボルト（M10）をご使用ください。
・取付面よりモータが出張りますのでご注意ください。

図 B2

RNFM1-53$^{L}_{R}$-AV-40~80 / 仕様記号
(RNFM1-53$^{L}_{R}$-AV-B-40~80 / 仕様記号)

質量 30kg(35kg)

軸出記号	L	R
仕様記号	J□NSLA	J□NSRA

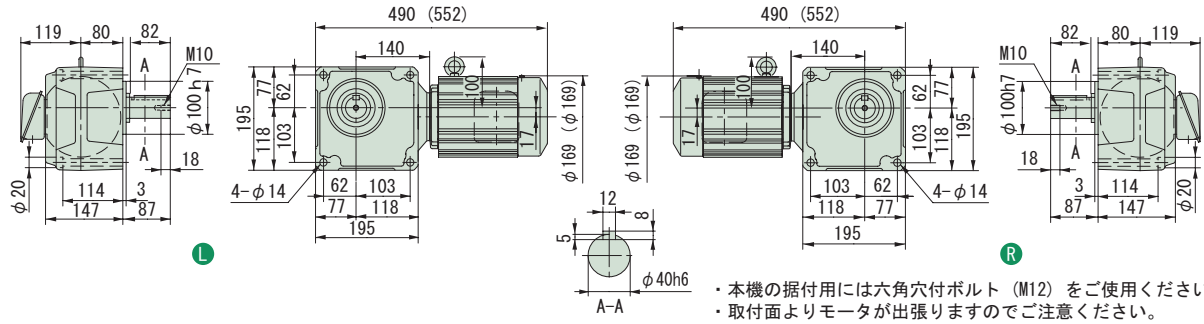

・本機の据付用には六角穴付ボルト（M12）をご使用ください。
・取付面よりモータが出張りますのでご注意ください。

注）1. 出力軸径寸法：寸法公差は、JIS B 0401-1976 "h6" です。
2. 軸端キー寸法：寸法公差は、JIS B 1301-1996 平行キーに依っています。
3. 本寸法図の寸法及び質量は、予告無しに変更することがあります。
4. 出力軸部の詳細寸法は、技術資料・E15 頁をご参照ください。

中実軸・RNFM タイプ（フランジ取付形）
0.75kW・三相インバータ用モータ・屋内形

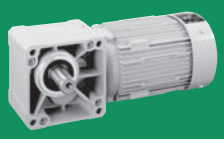

減速比	出力回転数 r/min			容量記号 – 枠番 – 補助形式 – 減速比（形式記号詳細 B2 頁）			出力トルク Tout		SF (60Hz)	出力軸許容ラジアル荷重 Pro		屋内形寸法図
	6Hz	60Hz	最高許容回転数				N·m 60Hz	kgf·m 60Hz		N 60Hz	kgf 60Hz	
100	1.75	17.5	35.0 (120Hz)	RNFM	1 - 1630 L/R - AVX1 (-B) - 100		348	35.5	2.93	7990	814	図 B3
120	1.46	14.6	29.2 (120Hz)		1 - 1630 L/R - AVX1 (-B) - 120		418	42.6	2.93	7990	814	
150	1.17	11.7	23.3 (120Hz)		1 - 1631 L/R - AVX1 (-B) - 150		522	53.3	2.83	7990	814	図 B4
200	0.875	8.75	17.5 (120Hz)		1 - 1631 L/R - AVX1 (-B) - 200		697	71.0	2.13	7990	814	
240	0.729	7.29	14.6 (120Hz)		1 - 1631 L/R - AVX1 (-B) - 240		836	85.2	1.77	7990	814	

注）1. 出力回転数は、モータ回転数 60Hz : 1750r/min, 6Hz : 175r/min としたときの代表値です。詳細は技術資料「モータ部」をご参照ください。
2. 出力軸許容ラジアル荷重は、出力軸中央の位置の値です。
3. インバータ用モータを使用すると、6Hz ～ 60Hz の範囲で定トルク運転（連続運転）が可能です。基底周波数（60Hz）を超える周波数域は、定出力運転となります。詳細は、E79 頁をご参照ください。（汎用モータをインバータ運転した場合は、低減トルク特性となります。）
4. 弊社製インバータ（HF-320α）を用いてセンサレス運転を行うと、汎用モータで定トルク運転が可能となります。詳細は、E80 頁をご参照ください。
5. （ ）内はブレーキ付の形式を示します。（オプションのワンタッチゆるめ仕様（E61 頁参照）の場合は、"-C" となります。）

仕様記号の□は、200V 級は "2"、400V 級は "4" が入ります。詳細は B15 頁をご参照ください。( ) 内はブレーキ付の形式、寸法、質量を示します。

図 B3

RNFM1-1630 L/R -AVX1-100,120 / 仕様記号
(RNFM1-1630 L/R -AVX1-B-100,120 / 仕様記号)

質量 57kg(61kg)

軸出記号	L	R
仕様記号	J□NSLA	J□NSRA

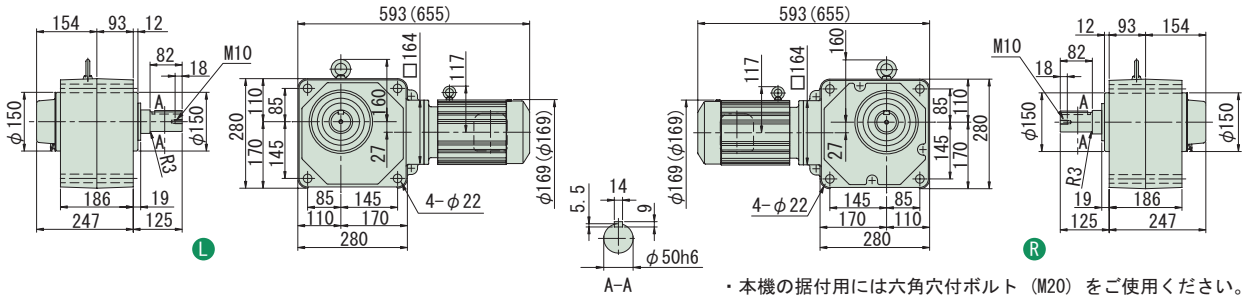

・本機の据付用には六角穴付ボルト（M20）をご使用ください。

図 B4

RNFM1-1631 L/R -AVX1-150~240 / 仕様記号
(RNFM1-1631 L/R -AVX1-B-150~240 / 仕様記号)

質量 58kg(62kg)

軸出記号	L	R
仕様記号	J□NSLA	J□NSRA

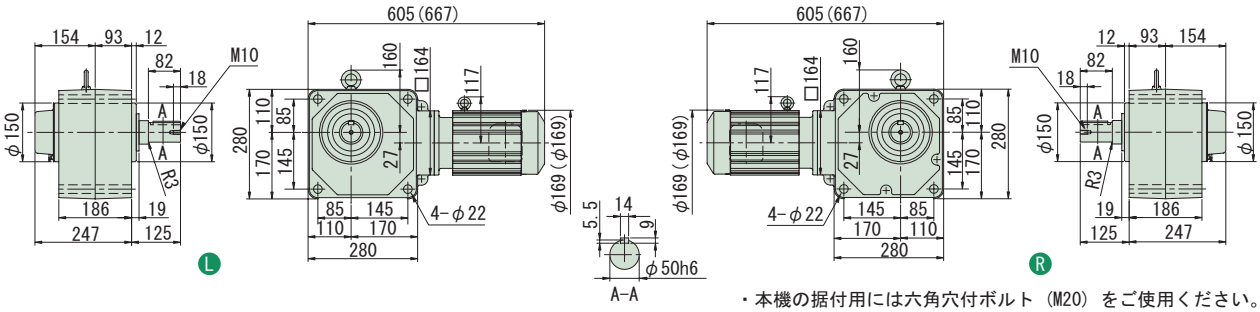

・本機の据付用には六角穴付ボルト（M20）をご使用ください。

注）1. 出力軸径寸法 : 寸法公差は、JIS B 0401-1976 "h6" です。
2. 軸端キー寸法 : 寸法公差は、JIS B 1301-1996 平行キーに依っています。
3. 本寸法図の寸法及び質量は、予告無しに変更することがあります。
4. 出力軸部の詳細寸法は、技術資料・E15 頁をご参照ください。
5. 取付時にインロー部をご使用される場合は、ご照会ください。

中実軸・RNFM タイプ（フランジ取付形）
1.5kW・三相インバータ用モータ・屋内形

減速比	出力回転数 r/min 6Hz	60Hz	最高許容回転数	容量記号 – 枠番 – 補助形式 – 減速比（形式記号詳細 B2 頁）	出力トルク Tout N·m 60Hz	kgf·m 60Hz	SF (60Hz)	出力軸許容ラジアル荷重 Pro N 60Hz	kgf 60Hz	屋内形寸法図
10	17.5	175	350 (120Hz)	RNFM 2 - 54 L/R - AV (-B) - 10	69.7	7.10	1.47	3730	380	
15	11.7	117	233 (120Hz)	2 - 54 L/R - AV (-B) - 15	104	10.7	1.47	4220	430	
20	8.75	87.5	175 (120Hz)	2 - 54 L/R - AV (-B) - 20	139	14.2	1.47	4610	470	
30	5.83	58.3	117 (120Hz)	2 - 54 L/R - AV (-B) - 30	209	21.3	1.47	5150	525	図 B1
40	4.38	43.8	87.5 (120Hz)	2 - 54 L/R - AV (-B) - 40	279	28.4	1.47	5540	565	
50	3.50	35.0	70.0 (120Hz)	2 - 54 L/R - AV (-B) - 50	348	35.5	1.47	5830	595	
60	2.92	29.2	58.3 (120Hz)	2 - 54 L/R - AV (-B) - 60	418	42.6	1.47	6030	615	
80	2.19	21.9	43.8 (120Hz)	2 - 1630 L/R - AVX1 (-B) - 80	557	56.8	1.47	7870	802	
100	1.75	17.5	35.0 (120Hz)	2 - 1630 L/R - AVX1 (-B) - 100	697	71.0	1.47	7990	814	図 B2
120	1.46	14.6	29.2 (120Hz)	2 - 1630 L/R - AVX1 (-B) - 120	836	85.2	1.47	7990	814	
150	1.17	11.7	23.3 (120Hz)	2 - 1631 L/R - AVX1 (-B) - 150	1040	107	1.42	7990	814	
200	0.875	8.75	17.5 (120Hz)	2 - 1631 L/R - AVX1 (-B) - 200	1390	142	1.06	7990	814	図 B3
240	0.729	7.29	14.6 (120Hz)	2 - 1631 L/R - AVX1 (-B) - 240	1480	151	*	7990	814	

注）1. 出力回転数は、モータ回転数 60Hz : 1750r/min, 6Hz : 175r/min としたときの代表値です。詳細は技術資料「モータ部」をご参照ください。
2. 出力軸許容ラジアル荷重は、出力軸中央の位置の値です。
3. インバータ用モータを使用すると、6Hz ～ 60Hz の範囲で定トルク運転（連続運転）が可能です。基底周波数（60Hz）を超える周波数域は、定出力運転となります。詳細は、E79 頁をご参照ください。（汎用モータをインバータ運転した場合は、低減トルク特性となります。）
4. 弊社製インバータ（HF-320α）を用いてセンサレス運転を行うと、汎用モータで定トルク運転が可能となります。詳細は、E80 頁をご参照ください。
5. SF 欄に * が付いている場合は、モータの全容量 kW まで負荷を掛けると過負荷となりますので、出力トルク欄の値以内でご使用ください。
6. （ ）内はブレーキ付の形式を示します。（オプションのワンタッチゆるめ仕様（E61 頁参照）の場合は、"-C" となります。）

仕様記号の□は、200V 級は "2"、400V 級は "4" が入ります。詳細は B15 頁をご参照ください。( ) 内はブレーキ付の形式、寸法、質量を示します。

図 B1

RNFM2-54 L/R -AV-10~60 / 仕様記号
(RNFM2-54 L/R -AV-B-10~60 / 仕様記号)

質量 34kg(40kg)

軸出記号	L	R
仕様記号	J□NSLA	J□NSRA

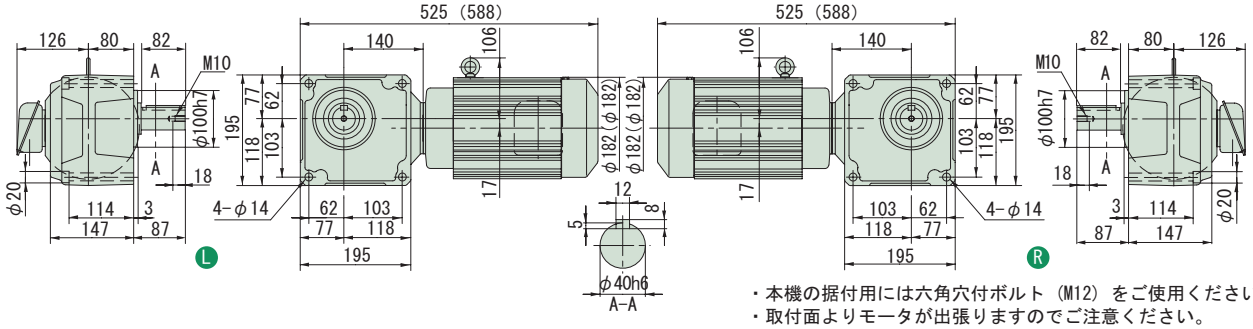

・本機の据付用には六角穴付ボルト（M12）をご使用ください。
・取付面よりモータが出張りますのでご注意ください。

図 B2

RNFM2-1630 L/R -AVX1-80~120 / 仕様記号
(RNFM2-1630 L/R -AVX1-B-80~120 / 仕様記号)

質量 62kg(68kg)

軸出記号	L	R
仕様記号	J□NSLA	J□NSRA

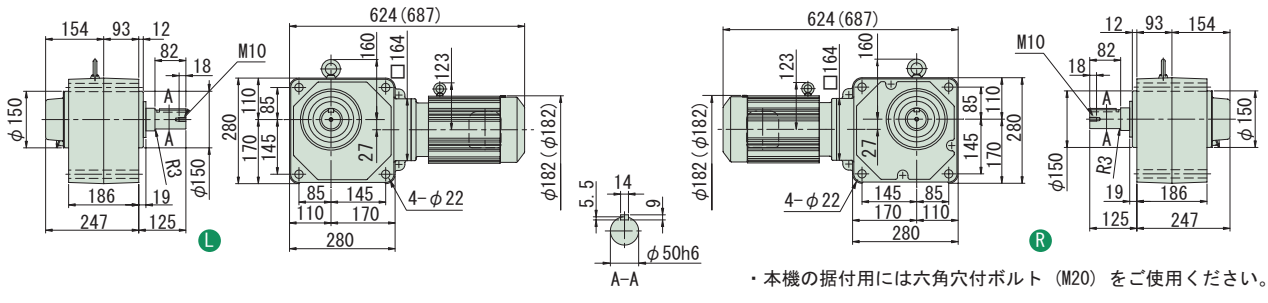

・本機の据付用には六角穴付ボルト（M20）をご使用ください。

図 B3

RNFM2-1631 L/R -AVX1-150~240 / 仕様記号
(RNFM2-1631 L/R -AVX1-B-150~240 / 仕様記号)

質量 62kg(68kg)

軸出記号	L	R
仕様記号	J□NSLA	J□NSRA

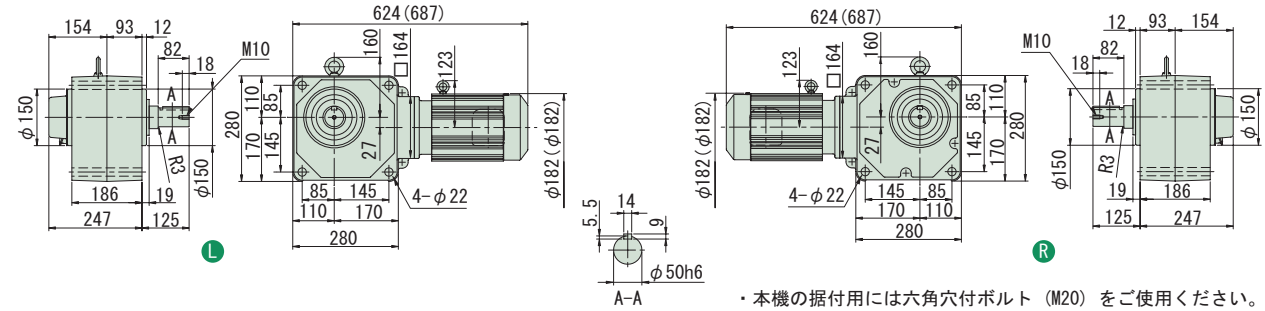

・本機の据付用には六角穴付ボルト（M20）をご使用ください。

注）1. 出力軸径寸法 : 寸法公差は、JIS B 0401-1976 "h6" です。
2. 軸端キー寸法 : 寸法公差は、JIS B 1301-1996 平行キーに依っています。
3. 本寸法図の寸法及び質量は、予告無しに変更することがあります。
4. 出力軸部の詳細寸法は、技術資料・E15 頁をご参照ください。
5. 取付時にインロー部をご使用される場合は、ご照会ください。

ハイポニックギヤモータ

中実軸・フランジ取付

RNFMタイプ

3～ 高効率 高効率三相モータ

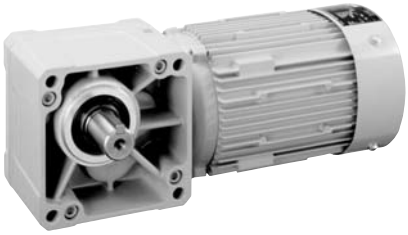

モータ容量	減速比範囲			頁
0.2kW	5	▶	1440	B202
0.4kW	5	▶	1440	B206
0.75kW	5	▶	240	B208
1.5kW	10	▶	240	B210

HYPONIC ギヤモータ RNFM Type

直交軸 ﾌﾗﾝｼﾞ取付

中実軸・RNFM タイプ（フランジ取付形）
0.2kW・高効率三相モータ・屋内形

減速比	出力回転数 r/min 50Hz	60Hz	容量記号 – 枠番 – 補助形式 – 減速比（形式記号詳細 B2 頁）	出力トルク Tout N·m 50Hz	60Hz	kgf·m 50Hz	60Hz	SF (60Hz)	出力軸許容ラジアル荷重 Pro N 50Hz	60Hz	kgf 50Hz	60Hz	屋内形寸法図
5	290	350	RNFM 02 - 270 L/R - ES (-B) - 5	5.61	4.64	0.572	0.474	2.00	883	834	90	85	図 B1
7.5	193	233	02 - 270 L/R - ES (-B) - 7.5	8.41	6.97	0.857	0.710	2.00	981	932	100	95	
10	145	175	02 - 270 L/R - ES (-B) - 10	11.2	9.29	1.14	0.947	2.00	1080	1030	110	105	
15	96.7	117	02 - 270 L/R - ES (-B) - 15	16.8	13.9	1.71	1.42	2.00	1230	1180	125	120	
20	72.5	87.5	02 - 270 L/R - ES (-B) - 20	22.4	18.6	2.29	1.89	2.00	1370	1320	140	135	
30	48.3	58.3	02 - 270 L/R - ES (-B) - 30	33.6	27.9	3.43	2.84	2.00	1520	1470	155	150	
40	36.3	43.8	02 - 33 L/R - ES (-B) - 40	44.8	37.2	4.57	3.79	2.00	2650	2550	270	260	図 B2
50	29.0	35.0	02 - 33 L/R - ES (-B) - 50	56.1	46.4	5.72	4.74	2.00	2840	2750	290	280	
60	24.2	29.2	02 - 33 L/R - ES (-B) - 60	67.3	55.7	6.86	5.68	2.00	2940	2840	300	290	
80	18.1	21.9	02 - 40 L/R - ES (-B) - 80	89.7	74.3	9.14	7.58	2.00	4360	4270	445	435	図 B3
100	14.5	17.5	02 - 40 L/R - ES (-B) - 100	112	92.9	11.4	9.47	2.00	4360	4360	445	445	
120	12.1	14.6	02 - 40 L/R - ES (-B) - 120	135	111	13.7	11.4	2.00	4360	4360	445	445	

注）1. 出力回転数は、モータ回転数 60Hz : 1750r/min, 50Hz : 1450r/min としたときの代表値です。詳細は技術資料「モータ部」をご参照ください。
2. 出力軸許容ラジアル荷重は、出力軸中央の位置の値です。
3. （ ）内はブレーキ付の形式を示します。（オプションのワンタッチゆるめ仕様（E61 頁参照）の場合は、"-C" となります。）

仕様記号の□は、200V 級は "2"、400V 級は "4" が入ります。詳細は B15 頁をご参照ください。( ) 内はブレーキ付の形式、寸法、質量を示します。

図 B1

RNFM02-270L/R-ES-5~30 / 仕様記号
(RNFM02-270L/R-ES-B-5~30 / 仕様記号)

質量 9.0kg(10.5kg)

軸出記号	L	R
仕様記号	J□NPLA	J□NPRA

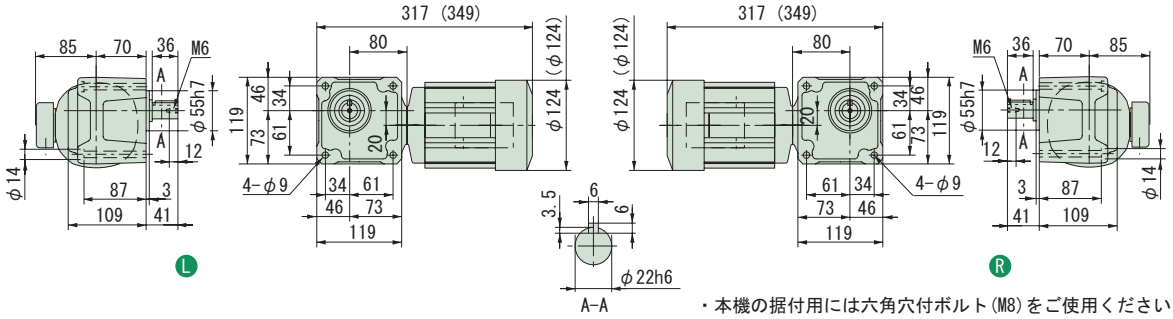

・本機の据付用には六角穴付ボルト (M8) をご使用ください。

図 B2

RNFM02-33L/R-ES-40~60 / 仕様記号
(RNFM02-33L/R-ES-B-40~60 / 仕様記号)

質量 11kg(13kg)

軸出記号	L	R
仕様記号	J□NPLA	J□NPRA

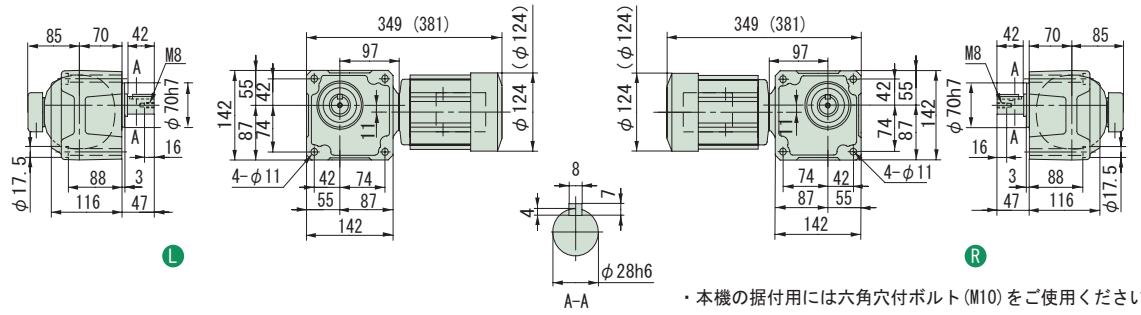

・本機の据付用には六角穴付ボルト (M10) をご使用ください。

図 B3

RNFM02-40L/R-ES-80~120 / 仕様記号
(RNFM02-40L/R-ES-B-80~120 / 仕様記号)

質量 14kg(16kg)

軸出記号	L	R
仕様記号	J□NPLA	J□NPRA

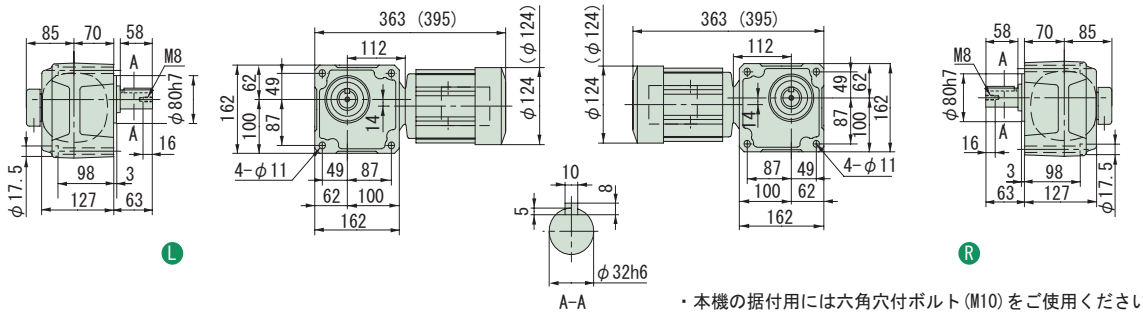

・本機の据付用には六角穴付ボルト (M10) をご使用ください。

注）1. 出力軸径寸法 : 寸法公差は、JIS B 0401-1976 "h6" です。
2. 軸端キー寸法 : 寸法公差は、JIS B 1301-1996 平行キーに依っています。
3. 本寸法図の寸法及び質量は、予告無しに変更することがあります。
4. 出力軸部の詳細寸法は、技術資料・E15 頁をご参照ください。

減速比	出力回転数 r/min		容量記号 – 枠番 – 補助形式 – 減速比（形式記号詳細 B2 頁）						出力トルク Tout				SF (60Hz)	出力軸許容ラジアル荷重 Pro				屋内形寸法図
									N・m		kgf・m			N		kgf		
	50Hz	60Hz							50Hz	60Hz	50Hz	60Hz		50Hz	60Hz	50Hz	60Hz	
150	9.67	11.7	RNFM	02	- 45 $^{L}_{R}$	- ES	(-B)	- 150	168	139	17.1	14.2	2.00	4360	4360	445	445	図 B4
200	7.25	8.75		02	- 45 $^{L}_{R}$	- ES	(-B)	- 200	224	186	22.9	18.9	1.74	4360	4360	445	445	
240	6.04	7.29		02	- 45 $^{L}_{R}$	- ES	(-B)	- 240	269	223	27.4	22.7	1.45	4360	4360	445	445	

注）1. 出力回転数は、モータ回転数 60Hz : 1750r/min, 50Hz : 1450r/min としたときの代表値です。詳細は技術資料「モータ部」をご参照ください。
2. 出力軸許容ラジアル荷重は、出力軸中央の位置の値です。
3. （ ）内はブレーキ付の形式を示します。（オプションのワンタッチゆるめ仕様（E61 頁参照）の場合は、"-C" となります。）

仕様記号の□は、200V 級は "2"、400V 級は "4" が入ります。詳細は B15 頁をご参照ください。( ) 内はブレーキ付の形式、寸法、質量を示します。

図 B4　RNFM02-45$^{L}_{R}$-ES-150~240 / 仕様記号
(RNFM02-45$^{L}_{R}$-ES-B-150~240 / 仕様記号)　質量 15kg(16kg)

軸出記号	L	R
仕様記号	J□NPLA	J□NPRA

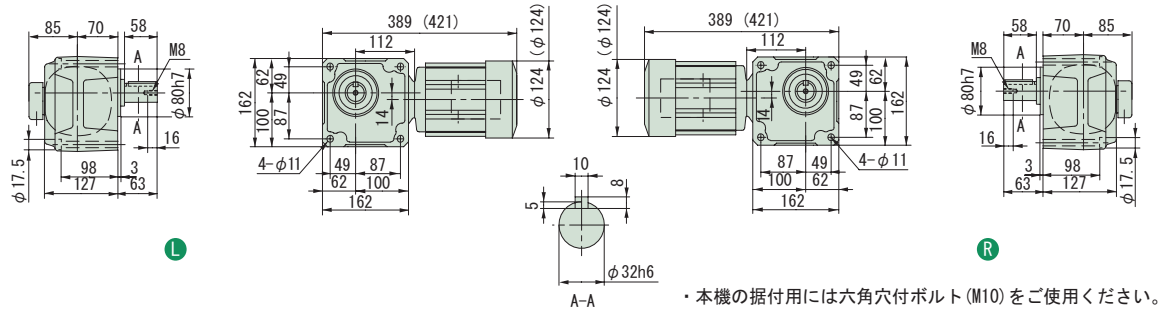

・本機の据付用には六角穴付ボルト(M10)をご使用ください。

注）1. 出力軸径寸法 : 寸法公差は、JIS B 0401-1976 "h6" です。
2. 軸端キー寸法 : 寸法公差は、JIS B 1301-1996 平行キーに依っています。
3. 本寸法図の寸法及び質量は、予告無しに変更することがあります。
4. 出力軸部の詳細寸法は、技術資料・E15 頁をご参照ください。

中実軸・RNFM タイプ（フランジ取付形）
0.2kW・高効率三相モータ・屋内形

減速比	出力回転数 r/min 50Hz	60Hz	容量記号 – 枠番 – 補助形式 – 減速比（形式記号詳細 B2 頁）	出力トルク Tout N·m 50Hz	60Hz	kgf·m 50Hz	60Hz	SF (60Hz)	出力軸許容ラジアル荷重 Pro N 50Hz	60Hz	kgf 50Hz	60Hz	屋内形寸法図
300	4.83	5.83	RNFM 02 - 1440 L/R - ESX1 (-B) - 300	317	262	32.3	26.7	1.00	3500	3500	357	357	図 B1
300			02 - 1540 L/R - ESX1 (-B) - 300					2.00	4680	4680	477	477	図 B2
360	4.03	4.86	02 - 1440 L/R - ESX1 (-B) - 360	380	315	38.7	32.1	1.00	3500	3500	357	357	図 B1
360			02 - 1540 L/R - ESX1 (-B) - 360					1.93	4680	4680	477	477	図 B2
480	3.02	3.65	02 - 1440 L/R - ESX1 (-B) - 480	390	390	39.8	39.8	*	3500	3500	357	357	図 B1
480			02 - 1540 L/R - ESX1 (-B) - 480	506	420	51.6	42.8	1.44	4680	4680	477	477	図 B2
600	2.42	2.92	02 - 1440 L/R - ESX1 (-B) - 600	390	400	39.8	40.8	*	3500	3500	357	357	図 B1
600			02 - 1540 L/R - ESX1 (-B) - 600	633	525	64.6	53.5	1.16	4680	4680	477	477	図 B2

注）1. 出力回転数は、モータ回転数 60Hz : 1750r/min, 50Hz : 1450r/min としたときの代表値です。詳細は技術資料「モータ部」をご参照ください。
2. 出力軸許容ラジアル荷重は、出力軸中央の位置の値です。
3. 形式及び SF 欄が□になっている機種は、均一負荷、運転時間 10 時間／日における標準組合せです。
4. SF 欄に * が付いている場合は、モータの全容量 kW まで負荷を掛けると過負荷となりますので、出力トルク欄の値以内でご使用ください。
5. （ ）内はブレーキ付の形式を示します。（オプションのワンタッチゆるめ仕様（E61 頁参照）の場合は、"-C" となります。）

仕様記号の□は、200V 級は "2"、400V 級は "4" が入ります。詳細は B15 頁をご参照ください。( ) 内はブレーキ付の形式、寸法、質量を示します。

図 B1　RNFM02-1440L/R-ESX1-300~600 / 仕様記号
(RNFM02-1440L/R-ESX1-B-300~600 / 仕様記号)　質量 18.5kg(19.5kg)

軸出記号	L	R
仕様記号	J□NPLA	J□NPRA

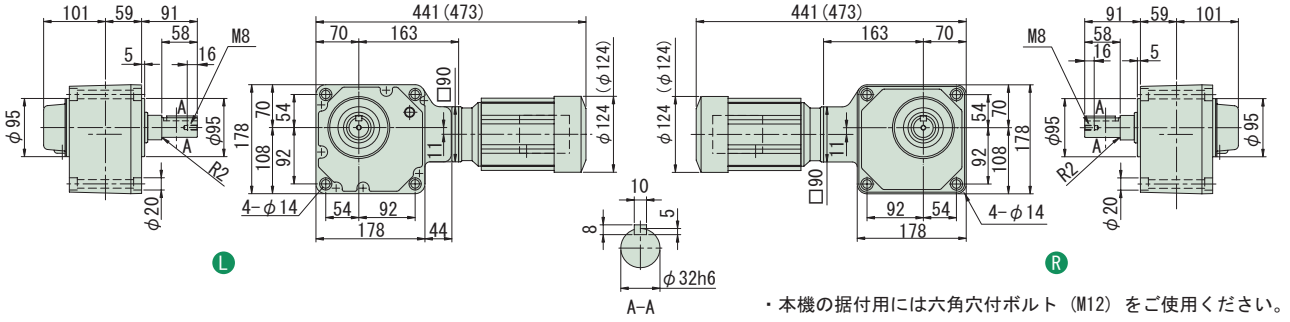

・本機の据付用には六角穴付ボルト（M12）をご使用ください。

図 B2　RNFM02-1540L/R-ESX1-300~600 / 仕様記号
(RNFM02-1540L/R-ESX1-B-300~600 / 仕様記号)　質量 29kg(30kg)

軸出記号	L	R
仕様記号	J□NPLA	J□NPRA

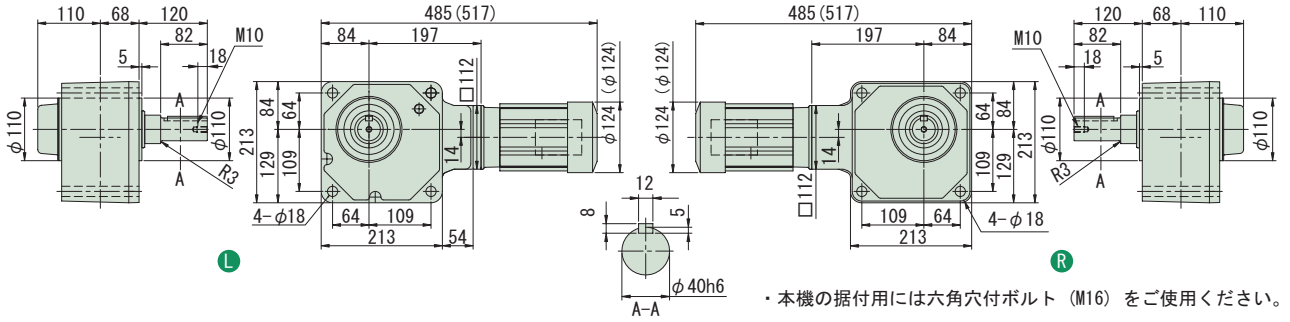

・本機の据付用には六角穴付ボルト（M16）をご使用ください。

注）1. 出力軸径寸法 : 寸法公差は、JIS B 0401-1976 "h6" です。
2. 軸端キー寸法 : 寸法公差は、JIS B 1301-1996 平行キーに依っています。
3. 本寸法図の寸法及び質量は、予告無しに変更することがあります。
4. 出力軸部の詳細寸法は、技術資料・E15 頁をご参照ください。
5. 取付時にインロー部をご使用される場合は、ご照会ください。

減速比	出力回転数 r/min 50Hz	60Hz	容量記号 – 枠番 – 補助形式 – 減速比（形式記号詳細 B2 頁）		出力トルク Tout N·m 50Hz	60Hz	kgf·m 50Hz	60Hz	SF (60Hz)	出力軸許容ラジアル荷重 Pro N 50Hz	60Hz	kgf 50Hz	60Hz	屋内形寸法図
720	2.01	2.43	RNFM	02 - 1440 L/R - ESX1 (-B) - 720	390	410	39.8	41.8	*	3500	3500	357	357	図 B3
720				02 - 1540 L/R - ESX1 (-B) - 720	732	629	74.6	64.2	*	4680	4680	477	477	図 B4
900	1.61	1.94		02 - 1440 L/R - ESX1 (-B) - 900	390	390	39.8	39.8	*	3500	3500	357	357	図 B3
900				02 - 1540 L/R - ESX1 (-B) - 900	732	732	74.6	74.6	*	4680	4680	477	477	図 B4
1200	1.21	1.46		02 - 1440 L/R - ESX1 (-B) - 1200	390	390	39.8	39.8	*	3500	3500	357	357	図 B3
1200				02 - 1540 L/R - ESX1 (-B) - 1200	732	732	74.6	74.6	*	4680	4680	477	477	図 B4
1440	1.01	1.22		02 - 1440 L/R - ESX1 (-B) - 1440	390	390	39.8	39.8	*	3500	3500	357	357	図 B3
1440				02 - 1540 L/R - ESX1 (-B) - 1440	732	732	74.6	74.6	*	4680	4680	477	477	図 B4

注）1. 出力回転数は、モータ回転数 60Hz : 1750r/min, 50Hz : 1450r/min としたときの代表値です。詳細は技術資料「モータ部」をご参照ください。
2. 出力軸許容ラジアル荷重は、出力軸中央の位置の値です。
3. 形式及び SF 欄が □ になっている機種は、均一負荷、運転時間 10 時間／日における標準組合せです。
4. SF 欄に * が付いている場合は、モータの全容量 kW まで負荷を掛けると過負荷となりますので、出力トルク欄の値以内でご使用ください。
5. （ ）内はブレーキ付の形式を示します。（オプションのワンタッチゆるめ仕様（E61 頁参照）の場合は、"-C" となります。）

仕様記号の□は、200V 級は "2"、400V 級は "4" が入ります。詳細は B15 頁をご参照ください。( ) 内はブレーキ付の形式、寸法、質量を示します。

図 B3　RNFM02-1440 L/R -ESX1-720~1440 / 仕様記号
(RNFM02-1440 L/R -ESX1-B-720~1440 / 仕様記号)　質量 18.5kg(19.5kg)

軸出記号	L	R
仕様記号	J□NPLA	J□NPRA

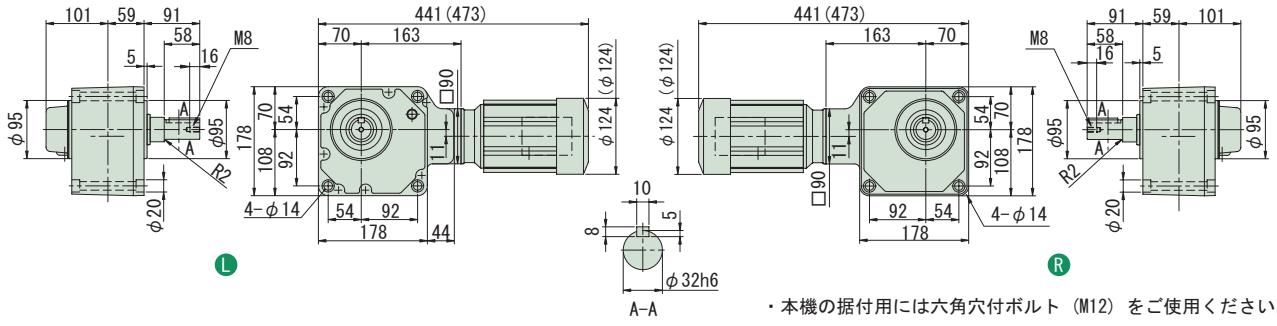

図 B4　RNFM02-1540 L/R -ESX1-720~1440 / 仕様記号
(RNFM02-1540 L/R -ESX1-B-720~1440 / 仕様記号)　質量 29kg(30kg)

軸出記号	L	R
仕様記号	J□NPLA	J□NPRA

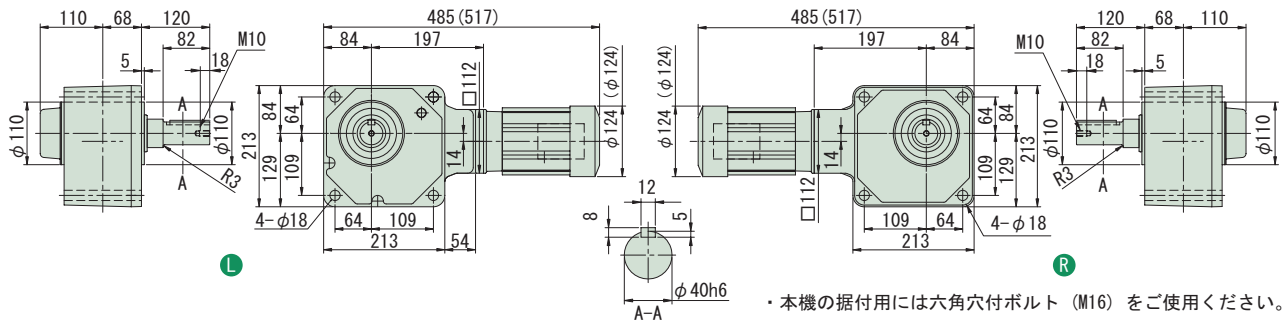

注）1. 出力軸径寸法 : 寸法公差は、JIS B 0401-1976 "h6" です。
2. 軸端キー寸法 : 寸法公差は、JIS B 1301-1996 平行キーに依っています。
3. 本寸法図の寸法及び質量は、予告無しに変更することがあります。
4. 出力軸部の詳細寸法は、技術資料・E15 頁をご参照ください。
5. 取付時にインロー部をご使用される場合は、ご照会ください。

中実軸・RNFM タイプ（フランジ取付形）
0.4kW・高効率三相モータ・屋内形

減速比	出力回転数 r/min 50Hz	出力回転数 r/min 60Hz	容量記号 – 枠番 – 補助形式 – 減速比（形式記号詳細 B2 頁）						出力トルク Tout N·m 50Hz	出力トルク Tout N·m 60Hz	出力トルク Tout kgf·m 50Hz	出力トルク Tout kgf·m 60Hz	SF (60Hz)	出力軸許容ラジアル荷重 Pro N 50Hz	出力軸許容ラジアル荷重 Pro N 60Hz	出力軸許容ラジアル荷重 Pro kgf 50Hz	出力軸許容ラジアル荷重 Pro kgf 60Hz	屋内形寸法図
5	290	350	RNFM	05	370 L/R	ES	(-B)	5	11.2	9.29	1.14	0.947	1.88	1470	1370	150	140	図 B1
7.5	193	233		05	370 L/R	ES	(-B)	7.5	16.8	13.9	1.71	1.42	1.88	1670	1570	170	160	
10	145	175		05	370 L/R	ES	(-B)	10	22.4	18.6	2.29	1.89	1.88	1810	1720	185	175	
15	96.7	117		05	370 L/R	ES	(-B)	15	33.6	27.9	3.43	2.84	1.88	2060	1960	210	200	
20	72.5	87.5		05	370 L/R	ES	(-B)	20	44.8	37.2	4.57	3.79	1.88	2260	2160	230	220	
30	48.3	58.3		05	370 L/R	ES	(-B)	30	67.3	55.7	6.86	5.68	1.88	2450	2350	250	240	
40	36.3	43.8		05	43 L/R	ES	(-B)	40	89.7	74.3	9.14	7.58	1.88	3970	3820	405	390	図 B2
50	29.0	35.0		05	43 L/R	ES	(-B)	50	112	92.9	11.4	9.47	1.88	4170	4020	425	410	
60	24.2	29.2		05	43 L/R	ES	(-B)	60	135	111	13.7	11.4	1.88	4310	4170	440	425	
80	18.1	21.9		05	50 L/R	ES	(-B)	80	179	149	18.3	15.2	1.88	6230	6130	635	625	図 B3
100	14.5	17.5		05	50 L/R	ES	(-B)	100	224	186	22.9	18.9	1.88	6230	6230	635	635	
120	12.1	14.6		05	50 L/R	ES	(-B)	120	269	223	27.4	22.7	1.88	6230	6230	635	635	

注）1. 出力回転数は、モータ回転数 60Hz : 1750r/min, 50Hz : 1450r/min としたときの代表値です。詳細は技術資料「モータ部」をご参照ください。
2. 出力軸許容ラジアル荷重は、出力軸中央の位置の値です。
3. （ ）内はブレーキ付の形式を示します。（オプションのワンタッチゆるめ仕様（E61 頁参照）の場合は、"-C" となります。）

仕様記号の□は、200V 級は "2"、400V 級は "4" が入ります。詳細は B15 頁をご参照ください。( ) 内はブレーキ付の形式、寸法、質量を示します。

図 B1

RNFM05-370L/R-ES-5~30 / 仕様記号
(RNFM05-370L/R-ES-B-5~30 / 仕様記号)

質量 13kg(16kg)

軸出記号	L	R
仕様記号	J□NSLA	J□NSRA

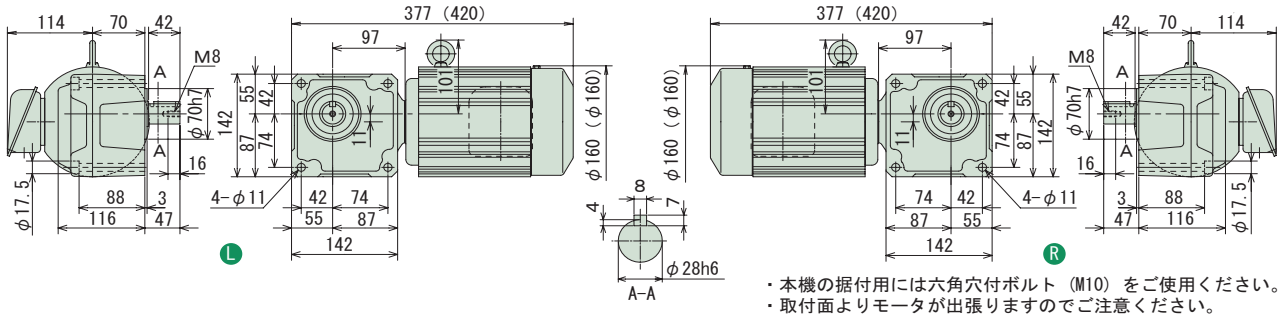

・本機の据付用には六角穴付ボルト（M10）をご使用ください。
・取付面よりモータが出張りますのでご注意ください。

図 B2

RNFM05-43L/R-ES-40~60 / 仕様記号
(RNFM05-43L/R-ES-B-40~60 / 仕様記号)

質量 17kg(20kg)

軸出記号	L	R
仕様記号	J□NSLA	J□NSRA

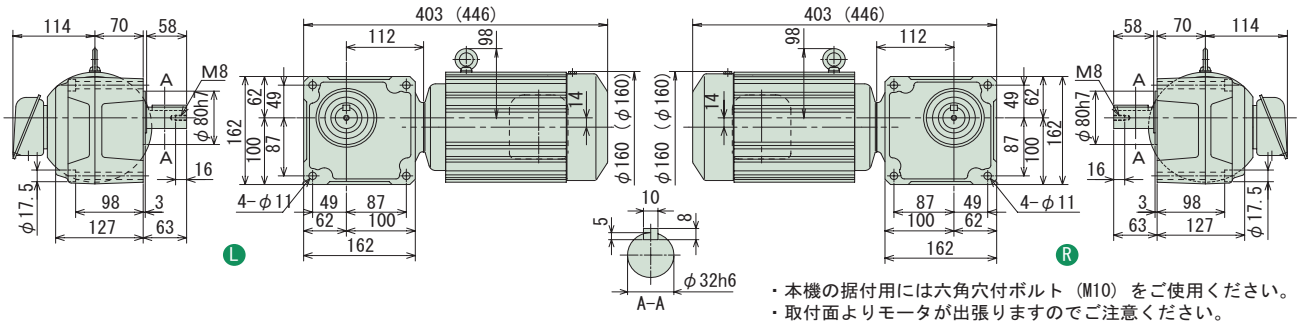

・本機の据付用には六角穴付ボルト（M10）をご使用ください。
・取付面よりモータが出張りますのでご注意ください。

図 B3

RNFM05-50L/R-ES-80~120 / 仕様記号
(RNFM05-50L/R-ES-B-80~120 / 仕様記号)

質量 24kg(27kg)

軸出記号	L	R
仕様記号	J□NSLA	J□NSRA

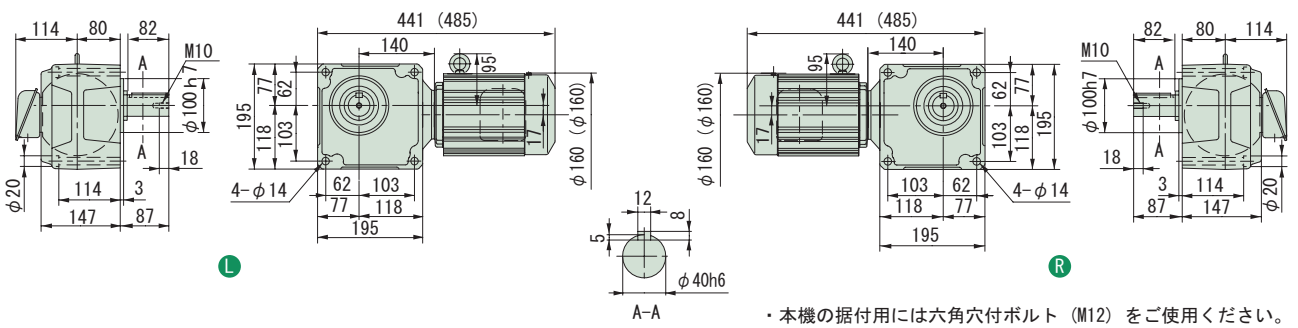

・本機の据付用には六角穴付ボルト（M12）をご使用ください。

注）1. 出力軸径寸法 : 寸法公差は、JIS B 0401-1976 "h6" です。
2. 軸端キー寸法 : 寸法公差は、JIS B 1301-1996 平行キーに依っています。
3. 本寸法図の寸法及び質量は、予告無しに変更することがあります。
4. 出力軸部の詳細寸法は、技術資料・E15 頁をご参照ください。

中実軸・RNFM タイプ（フランジ取付形）
0.4kW・高効率三相モータ・屋内形

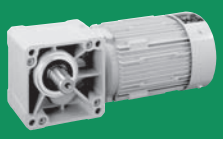

減速比	出力回転数 r/min		容量記号 – 枠番 – 補助形式 – 減速比（形式記号詳細 B2 頁）		出力トルク Tout				SF (60Hz)	出力軸許容ラジアル荷重 Pro				屋内形寸法図
					N・m		kgf・m			N		kgf		
	50Hz	60Hz			50Hz	60Hz	50Hz	60Hz		50Hz	60Hz	50Hz	60Hz	
150	9.67	11.7	RNFM	05 - 55 L/R - ES (-B) - 150	336	279	34.3	28.4	1.88	6230	6230	635	635	図 B4
200	7.25	8.75		05 - 55 L/R - ES (-B) - 200	448	372	45.7	37.9	1.63	6230	6230	635	635	
240	6.04	7.29		05 - 55 L/R - ES (-B) - 240	538	446	54.9	45.5	1.36	6230	6230	635	635	
300	4.83	5.83		05 - 1640 L/R - ESX1 (-B) - 300	633	525	64.6	53.5	2.00	7990	7990	814	814	図 B5
360	4.03	4.86		05 - 1640 L/R - ESX1 (-B) - 360	760	630	77.5	64.2	1.95	7990	7990	814	814	
480	3.02	3.65		05 - 1640 L/R - ESX1 (-B) - 480	1010	840	103	85.6	1.46	7990	7990	814	814	
600	2.42	2.92		05 - 1640 L/R - ESX1 (-B) - 600	1270	1050	129	107	1.17	7990	7990	814	814	
720	2.01	2.43		05 - 1640 L/R - ESX1 (-B) - 720	1480	1260	151	128	*	7990	7990	814	814	
900	1.61	1.94		05 - 1640 L/R - ESX1 (-B) - 900	1480	1480	151	151	*	7990	7990	814	814	
1200	1.21	1.46		05 - 1640 L/R - ESX1 (-B) - 1200	1480	1480	151	151	*	7990	7990	814	814	
1440	1.01	1.22		05 - 1640 L/R - ESX1 (-B) - 1440	1480	1480	151	151	*	7990	7990	814	814	

注）1. 出力回転数は、モータ回転数 60Hz : 1750r/min, 50Hz : 1450r/min としたときの代表値です。詳細は技術資料「モータ部」をご参照ください。
2. 出力軸許容ラジアル荷重は、出力軸中央の位置の値です。
3. SF 欄に * が付いている場合は、モータの全容量 kW まで負荷を掛けると過負荷となりますので、出力トルク欄の値以内でご使用ください。
4. （ ）内はブレーキ付の形式を示します。（オプションのワンタッチゆるめ仕様（E61 頁参照）の場合は、"-C" となります。）

仕様記号の□は、200V 級は "2"、400V 級は "4" が入ります。詳細は B15 頁をご参照ください。( ) 内はブレーキ付の形式、寸法、質量を示します。

図 B4

RNFM05-55L/R-ES-150~240 / 仕様記号
(RNFM05-55L/R-ES-B-150~240 / 仕様記号)

質量 24kg(27kg)

軸出記号	L	R
仕様記号	J□NSLA	J□NSRA

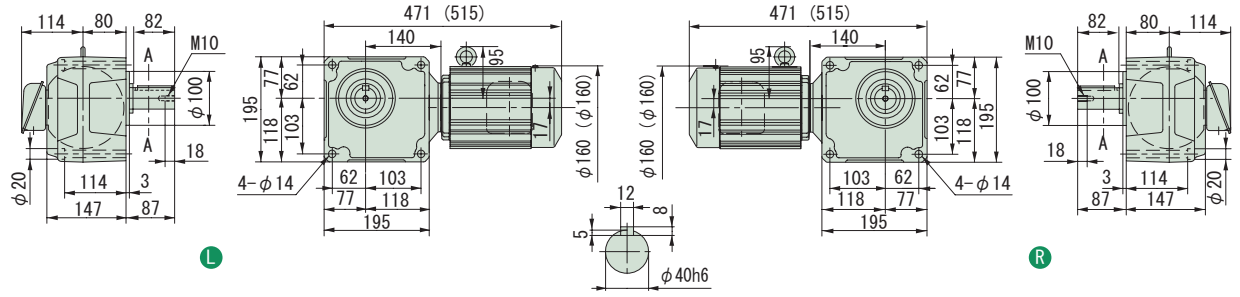

・本機の据付用には六角穴付ボルト(M12)をご使用ください。

図 B5

RNFM05-1640L/R-ESX1-300~1440 / 仕様記号
(RNFM05-1640L/R-ESX1-B-300~1440 / 仕様記号)

質量 73kg(75kg)

軸出記号	L	R
仕様記号	J□NSLA	J□NSRA

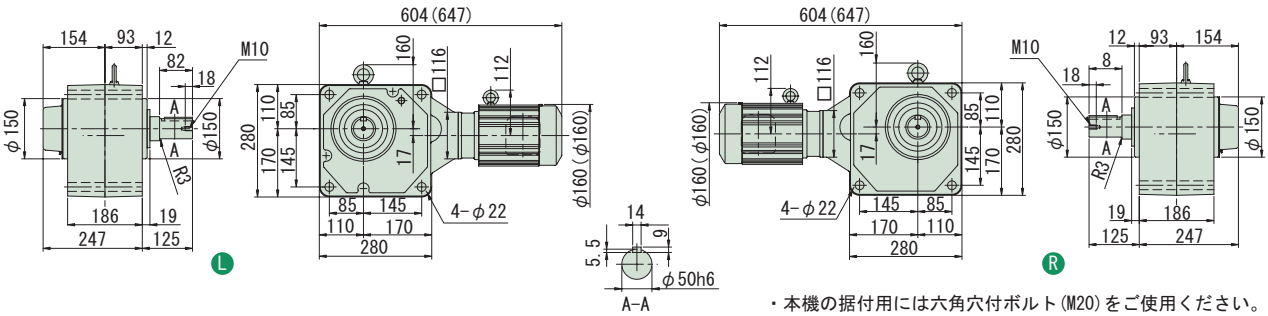

・本機の据付用には六角穴付ボルト(M20)をご使用ください。

注）1. 出力軸径寸法 : 寸法公差は、JIS B 0401-1976 "h6" です。
2. 軸端キー寸法 : 寸法公差は、JIS B 1301-1996 平行キーに依っています。
3. 本寸法図の寸法及び質量は、予告無しに変更することがあります。
4. 出力軸部の詳細寸法は、技術資料・E15 頁をご参照ください。
5. 取付時にインロー部をご使用される場合は、ご照会ください。

中実軸・RNFM タイプ（フランジ取付形）
0.75kW・高効率三相モータ・屋内形

減速比	出力回転数 r/min 50Hz	出力回転数 r/min 60Hz	容量記号	枠番	補助形式	減速比（形式記号詳細 B2 頁）	出力トルク Tout N・m 50Hz	出力トルク Tout N・m 60Hz	出力トルク Tout kgf・m 50Hz	出力トルク Tout kgf・m 60Hz	SF (60Hz)	出力軸許容ラジアル荷重 Pro N 50Hz	出力軸許容ラジアル荷重 Pro N 60Hz	出力軸許容ラジアル荷重 Pro kgf 50Hz	出力軸許容ラジアル荷重 Pro kgf 60Hz	屋内形寸法図
5	290	350	RNFM	1	470 L/R	ES (-B) 5	21.0	17.4	2.14	1.78	2.00	2160	2060	220	210	図 B1
7.5	193	233		1	470 L/R	ES (-B) 7.5	31.5	26.1	3.21	2.66	2.00	2450	2300	250	235	
10	145	175		1	470 L/R	ES (-B) 10	42.0	34.8	4.29	3.55	2.00	2750	2600	280	265	
15	96.7	117		1	470 L/R	ES (-B) 15	63.1	52.2	6.43	5.33	2.00	3090	2940	315	300	
20	72.5	87.5		1	470 L/R	ES (-B) 20	84.1	69.7	8.57	7.10	2.00	3330	3190	340	325	
30	48.3	58.3		1	470 L/R	ES (-B) 30	126	104	12.9	10.7	2.00	3730	3580	380	365	
40	36.3	43.8		1	53 L/R	ES (-B) 40	168	139	17.1	14.2	2.00	5740	5540	585	565	図 B2
50	29.0	35.0		1	53 L/R	ES (-B) 50	210	174	21.4	17.8	2.00	6030	5830	615	595	
60	24.2	29.2		1	53 L/R	ES (-B) 60	252	209	25.7	21.3	2.00	6230	6030	635	615	
80	18.1	21.9		1	53 L/R	ES (-B) 80	336	279	34.3	28.4	2.00	6230	6130	635	625	

注）1. 出力回転数は、モータ回転数 60Hz：1750r/min, 50Hz：1450r/min としたときの代表値です。詳細は技術資料「モータ部」をご参照ください。
2. 出力軸許容ラジアル荷重は、出力軸中央の位置の値です。
3. （ ）内はブレーキ付の形式を示します。（オプションのワンタッチゆるめ仕様（E61 頁参照）の場合は、"-C" となります。）

仕様記号の□は、200V 級は "2"、400V 級は "4" が入ります。詳細は B15 頁をご参照ください。( ) 内はブレーキ付の形式、寸法、質量を示します。

図 B1

RNFM1-470L/R-ES-5~30 / 仕様記号
(RNFM1-470L/R-ES-B-5~30 / 仕様記号)

質量 21kg(26kg)

軸出記号	L	R
仕様記号	J□NSLA	J□NSRA

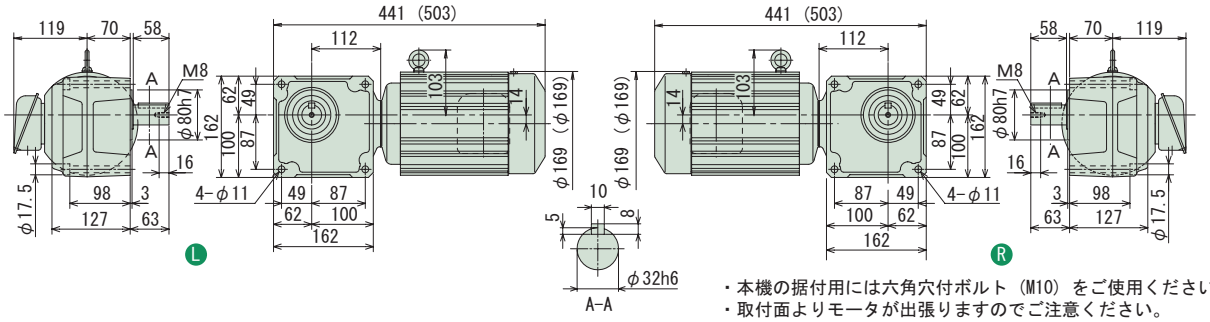

・本機の据付用には六角穴付ボルト（M10）をご使用ください。
・取付面よりモータが出張りますのでご注意ください。

図 B2

RNFM1-53L/R-ES-40~80 / 仕様記号
(RNFM1-53L/R-ES-B-40~80 / 仕様記号)

質量 30kg(35kg)

軸出記号	L	R
仕様記号	J□NSLA	J□NSRA

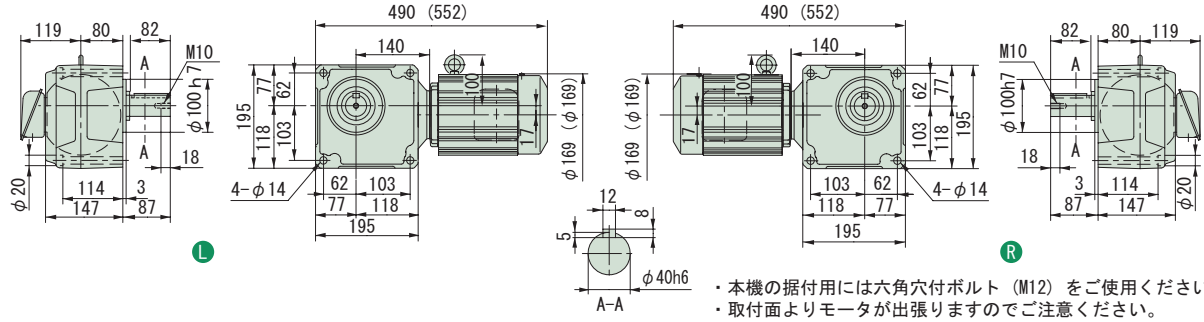

・本機の据付用には六角穴付ボルト（M12）をご使用ください。
・取付面よりモータが出張りますのでご注意ください。

注）1. 出力軸径寸法：寸法公差は、JIS B 0401-1976 "h6" です。
2. 軸端キー寸法：寸法公差は、JIS B 1301-1996 平行キーに依っています。
3. 本寸法図の寸法及び質量は、予告無しに変更することがあります。
4. 出力軸部の詳細寸法は、技術資料・E15 頁をご参照ください。

中実軸・RNFM タイプ（フランジ取付形）
0.75kW・高効率三相モータ・屋内形

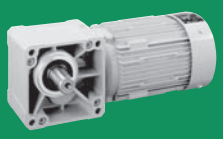

減速比	出力回転数 r/min		容量記号 － 枠番 － 補助形式 － 減速比（形式記号詳細 B2 頁）						出力トルク Tout				SF (60Hz)	出力軸許容ラジアル荷重 Pro				屋内形寸法図
									N・m		kgf・m			N		kgf		
	50Hz	60Hz							50Hz	60Hz	50Hz	60Hz		50Hz	60Hz	50Hz	60Hz	
100	14.5	17.5	RNFM	1	-	1630 L/R	-	ESX1 (-B) - 100	420	348	42.9	35.5	2.93	7990	7990	814	814	図 B3
120	12.1	14.6		1	-	1630 L/R	-	ESX1 (-B) - 120	504	418	51.4	42.6	2.93	7990	7990	814	814	
150	9.67	11.7		1	-	1631 L/R	-	ESX1 (-B) - 150	631	522	64.3	53.3	2.35	7990	7990	814	814	図 B4
200	7.25	8.75		1	-	1631 L/R	-	ESX1 (-B) - 200	841	697	85.7	71.0	1.76	7990	7990	814	814	
240	6.04	7.29		1	-	1631 L/R	-	ESX1 (-B) - 240	1010	836	103	85.2	1.47	7990	7990	814	814	

注）1. 出力回転数は、モータ回転数 60Hz : 1750r/min, 50Hz : 1450r/min としたときの代表値です。詳細は技術資料「モータ部」をご参照ください。
2. 出力軸許容ラジアル荷重は、出力軸中央の位置の値です。
3. （ ）内はブレーキ付の形式を示します。（オプションのワンタッチゆるめ仕様（E61 頁参照）の場合は、"-C" となります。）

仕様記号の□は、200V 級は "2"、400V 級は "4" が入ります。詳細は B15 頁をご参照ください。( ) 内はブレーキ付の形式、寸法、質量を示します。

図 B3

RNFM1-1630L/R-ESX1-100,120 / 仕様記号
(RNFM1-1630L/R-ESX1-B-100,120 / 仕様記号)

質量 57kg(61kg)

軸出記号	L	R
仕様記号	J□NSLA	J□NSRA

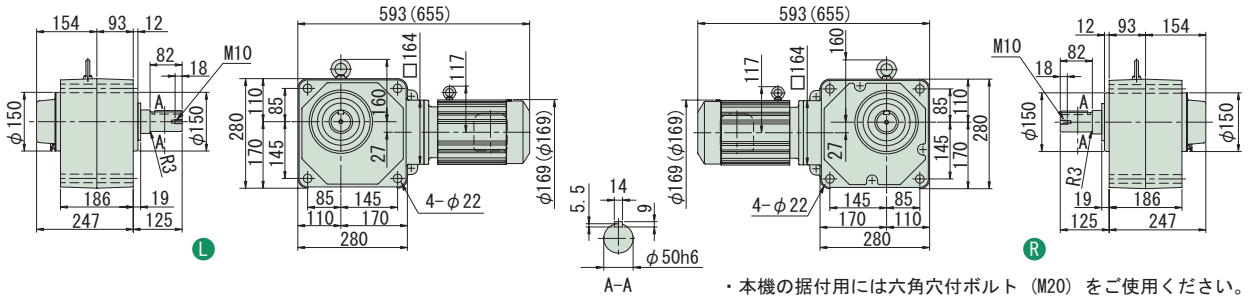

・本機の据付用には六角穴付ボルト（M20）をご使用ください。

図 B4

RNFM1-1631L/R-ESX1-150~240 / 仕様記号
(RNFM1-1631L/R-ESX1-B-150~240 / 仕様記号)

質量 58kg(62kg)

軸出記号	L	R
仕様記号	J□NSLA	J□NSRA

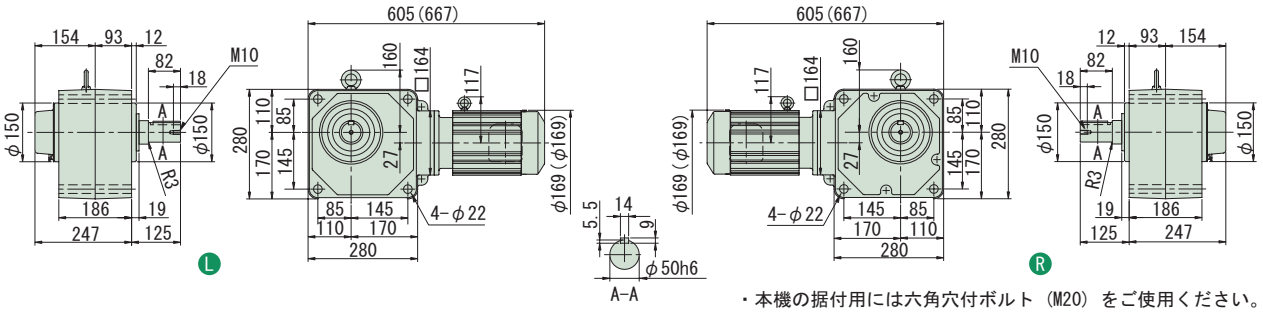

・本機の据付用には六角穴付ボルト（M20）をご使用ください。

注）1. 出力軸径寸法 : 寸法公差は、JIS B 0401-1976 "h6" です。
2. 軸端キー寸法 : 寸法公差は、JIS B 1301-1996 平行キーに依っています。
3. 本寸法図の寸法及び質量は、予告無しに変更することがあります。
4. 出力軸部の詳細寸法は、技術資料・E15 頁をご参照ください。
5. 取付時にインロー部をご使用される場合は、ご照会ください。

中空軸
中実軸 フランジ取付
中実軸 脚取付
ブレーキ無
ブレーキ付
三　相
単　相
単　相 レバーシブル
三　相 インバータ用
高効率 三相モータ
屋内形
オプション 製　品
屋外形
軽防塵形
防水形
安全増 防爆形
入力 ホロー形
概　要
選定表 寸法図
15W
25W
40W
60W
90W
0.1kW
0.2kW
0.25kW
0.4kW
0.55kW
0.75kW
1.1kW
1.5kW
2.2kW
3.0kW
3.7kW
5.5kW
7.5kW
11kW

中実軸・RNFM タイプ（フランジ取付形）
3 高効率 1.5kW・高効率三相モータ・屋内形

減速比	出力回転数 r/min 50Hz	60Hz	容量記号 – 枠番 – 補助形式 – 減速比（形式記号詳細 B2 頁）	出力トルク Tout N·m 50Hz	60Hz	kgf·m 50Hz	60Hz	SF (60Hz)	出力軸許容ラジアル荷重 Pro N 50Hz	60Hz	kgf 50Hz	60Hz	屋内形寸法図
10	145	175	RNFM 2 - 54$^{L}_{R}$ - ES (-B) - 10	84.1	69.7	8.57	7.10	1.47	3920	3730	400	380	
15	96.7	117	2 - 54$^{L}_{R}$ - ES (-B) - 15	126	104	12.9	10.7	1.47	4410	4220	450	430	
20	72.5	87.5	2 - 54$^{L}_{R}$ - ES (-B) - 20	168	139	17.1	14.2	1.47	4810	4610	490	470	
30	48.3	58.3	2 - 54$^{L}_{R}$ - ES (-B) - 30	252	209	25.7	21.3	1.47	5340	5150	545	525	図 B1
40	36.3	43.8	2 - 54$^{L}_{R}$ - ES (-B) - 40	336	279	34.3	28.4	1.47	5740	5540	585	565	
50	29.0	35.0	2 - 54$^{L}_{R}$ - ES (-B) - 50	420	348	42.9	35.5	1.47	6030	5830	615	595	
60	24.2	29.2	2 - 54$^{L}_{R}$ - ES (-B) - 60	504	418	51.4	42.6	1.47	6230	6030	635	615	
80	18.1	21.9	2 - 1630$^{L}_{R}$ - ESX1 (-B) - 80	673	557	68.6	56.8	1.47	7990	7870	814	802	
100	14.5	17.5	2 - 1630$^{L}_{R}$ - ESX1 (-B) - 100	841	697	85.7	71.0	1.47	7990	7990	814	814	図 B2
120	12.1	14.6	2 - 1630$^{L}_{R}$ - ESX1 (-B) - 120	1010	836	103	85.2	1.47	7990	7990	814	814	
150	9.67	11.7	2 - 1631$^{L}_{R}$ - ESX1 (-B) - 150	1260	1040	129	107	1.17	7990	7990	814	814	
200	7.25	8.75	2 - 1631$^{L}_{R}$ - ESX1 (-B) - 200	1480	1390	151	142	*	7990	7990	814	814	図 B3
240	6.04	7.29	2 - 1631$^{L}_{R}$ - ESX1 (-B) - 240	1480	1480	151	151	*	7990	7990	814	814	

注）1. 出力回転数は、モータ回転数 60Hz : 1750r/min, 50Hz : 1450r/min としたときの代表値です。詳細は技術資料「モータ部」をご参照ください。
2. 出力軸許容ラジアル荷重は、出力軸中央の位置の値です。
3. SF 欄に * が付いている場合は、モータの全容量 kW まで負荷を掛けると過負荷となりますので、出力トルク欄の値以内でご使用ください。
4. （ ）内はブレーキ付の形式を示します。（オプションのワンタッチゆるめ仕様（E61 頁参照）の場合は、"-C" となります。）

仕様記号の□は、200V 級は "2"、400V 級は "4" が入ります。詳細は B15 頁をご参照ください。( ) 内はブレーキ付の形式、寸法、質量を示します。

図 B1

RNFM2-54$^{L}_{R}$-ES-10~60 / 仕様記号
(RNFM2-54$^{L}_{R}$-ES-B-10~60 / 仕様記号)

質量 34kg(40kg)

軸出記号	L	R
仕様記号	J□NSLA	J□NSRA

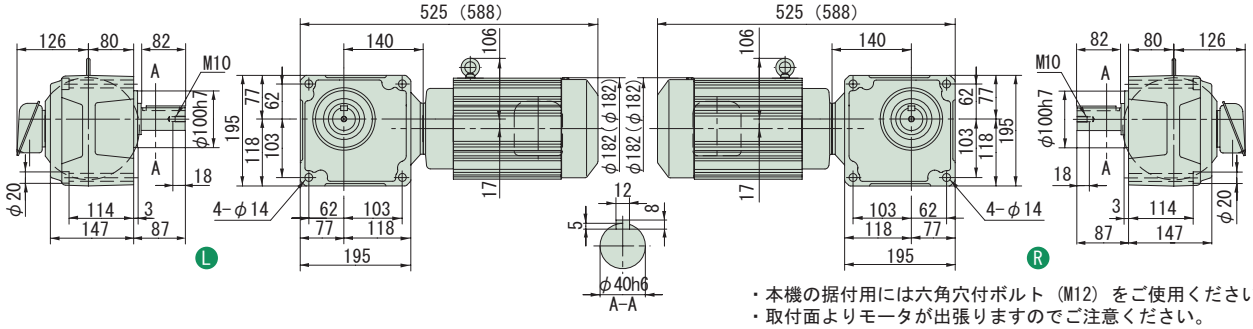

・本機の据付用には六角穴付ボルト（M12）をご使用ください。
・取付面よりモータが出張りますのでご注意ください。

図 B2

RNFM2-1630$^{L}_{R}$-ESX1-80~120 / 仕様記号
(RNFM2-1630$^{L}_{R}$-ESX1-B-80~120 / 仕様記号)

質量 62kg(68kg)

軸出記号	L	R
仕様記号	J□NSLA	J□NSRA

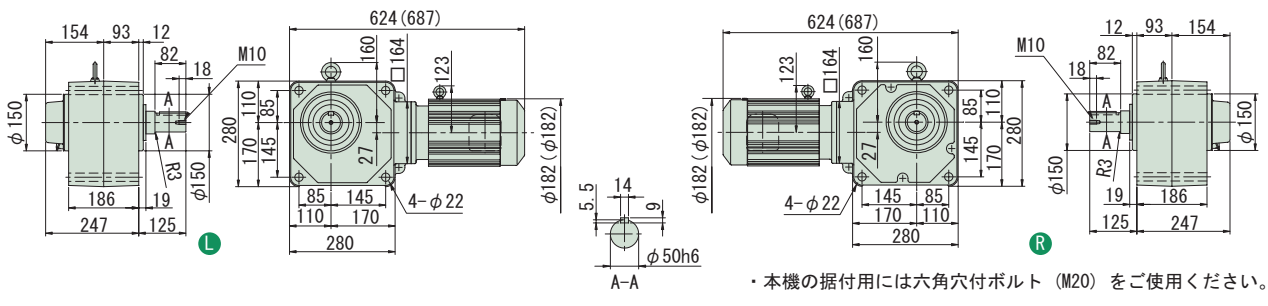

・本機の据付用には六角穴付ボルト（M20）をご使用ください。

図 B3

RNFM2-1631$^{L}_{R}$-ESX1-150~240 / 仕様記号
(RNFM2-1631$^{L}_{R}$-ESX1-B-150~240 / 仕様記号)

質量 62kg(68kg)

軸出記号	L	R
仕様記号	J□NSLA	J□NSRA

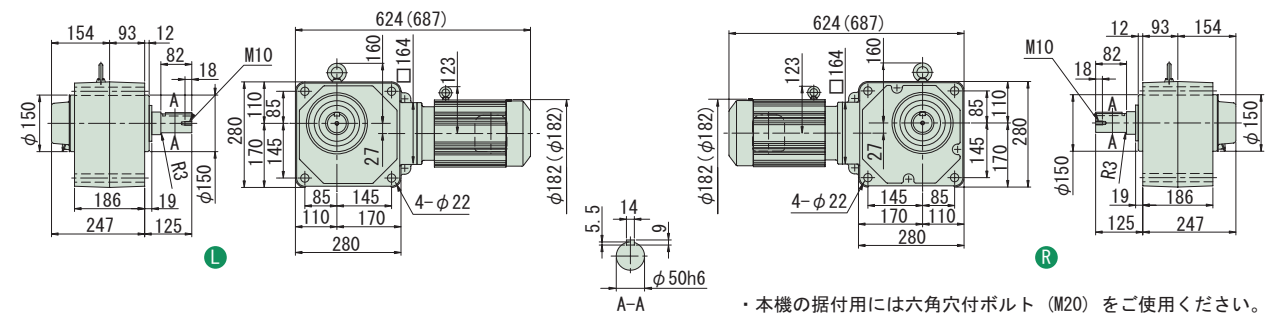

・本機の据付用には六角穴付ボルト（M20）をご使用ください。

注）1. 出力軸径寸法 : 寸法公差は、JIS B 0401-1976 "h6" です。
2. 軸端キー寸法 : 寸法公差は、JIS B 1301-1996 平行キーに依っています。
3. 本寸法図の寸法及び質量は、予告無しに変更することがあります。
4. 出力軸部の詳細寸法は、技術資料・E15 頁をご参照ください。
5. 取付時にインロー部をご使用される場合は、ご照会ください。

ハイポニックギヤモータ

中実軸・脚取付

RNHMタイプ

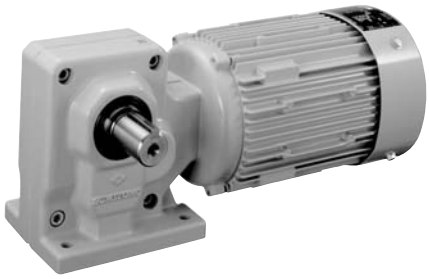

			頁
3~ 三相	三相モータ	0.1kW ～ 5.5kW	B213
1~ 単相 / 1~ レバーシブル	単相モータ	0.1kW ～ 0.4kW	B233
3~ インバータ	三相インバータ用モータ	0.1kW ～ 3.7kW	B243
3~ 高効率	高効率三相モータ	0.2kW ～ 3.7kW	B257

直交軸
脚取付

MEMO

ハイポニックギヤモータ

中実軸・脚取付

RNHMタイプ

三相モータ

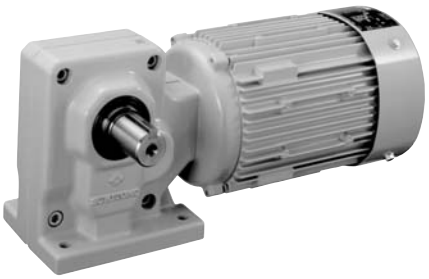

モータ容量	減速比範囲			頁
0.1kW	5	▶	1440	B214
0.2kW	5	▶	1440	B216
0.25kW	5	▶	1440	B219
0.4kW	5	▶	1440	B221
0.55kW	5	▶	240	B223
0.75kW	5	▶	240	B225
1.1kW	5	▶	120	B227
1.5kW	5	▶	120	B228
2.2kW	10	▶	120	B229
3.0kW	10	▶	50	B230
3.7kW	10	▶	50	B231
5.5kW	10	▶	40	B232

HYPONIC ギヤモータ RNHM Type

直交軸
脚取付

中実軸・RNHM タイプ（脚取付形）
0.1kW・三相モータ・屋内形

減速比	出力回転数 r/min 50Hz	出力回転数 r/min 60Hz		容量記号 ― 枠番 ― 減速比（形式記号詳細 B2 頁）	出力トルク Tout N·m 50Hz	N·m 60Hz	kgf·m 50Hz	kgf·m 60Hz	SF	出力軸許容ラジアル荷重 Pro N 50Hz	N 60Hz	kgf 50Hz	kgf 60Hz	屋内形寸法図
5	290	350	RNHM	01 - 190L/R/T (-B) - 5	2.80	2.32	0.286	0.237	2.00	637	588	65	60	図 B1
7.5	193	233		01 - 190L/R/T (-B) - 7.5	4.20	3.48	0.429	0.355	2.00	686	637	70	65	
10	145	175		01 - 190L/R/T (-B) - 10	5.61	4.64	0.572	0.474	2.00	785	735	80	75	
15	96.7	117		01 - 190L/R/T (-B) - 15	8.41	6.97	0.857	0.710	2.00	883	834	90	85	
20	72.5	87.5		01 - 190L/R/T (-B) - 20	11.2	9.29	1.14	0.947	2.00	981	932	100	95	
30	48.3	58.3		01 - 190L/R/T (-B) - 30	16.8	13.9	1.71	1.42	2.00	1080	1030	110	105	
40	36.3	43.8		01 - 190L/R/T (-B) - 40	22.4	18.6	2.29	1.89	1.00	1180	1130	120	115	
50	29.0	35.0		01 - 190L/R/T (-B) - 50	28.0	23.2	2.86	2.37	1.00	1270	1230	130	125	
60	24.2	29.2		01 - 190L/R/T (-B) - 60	33.6	27.9	3.43	2.84	1.00	1320	1270	135	130	
80	18.1	21.9		01 - 20L/R/T (-B) - 80	44.8	37.2	4.57	3.79	1.00	1770	1770	180	180	図 B2
100	14.5	17.5		01 - 20L/R/T (-B) - 100	56.1	46.4	5.72	4.74	1.00	1810	1770	185	180	
120	12.1	14.6		01 - 20L/R/T (-B) - 120	67.3	55.7	6.86	5.68	1.00	1810	1810	185	185	
150	9.67	11.7		01 - 25L/R/T (-B) - 150	84.1	69.7	8.57	7.10	1.00	1810	1810	185	185	図 B3
200	7.25	8.75		01 - 25L/R/T (-B) - 200	98.1	92.9	10.0	9.47	*	1810	1810	185	185	
240	6.04	7.29		01 - 25L/R/T (-B) - 240	98.1	98.1	10.0	10.0	*	1810	1810	185	185	

注）1. 出力回転数は、モータ回転数 50Hz : 1450r/min, 60Hz : 1750r/min としたときの代表値です。詳細は技術資料「モータ部」を参照ください。
2. 出力軸許容ラジアル荷重は、出力軸中央の位置の値です。
3. 本機種は当社製インバータ・HF-320α を用いてセンサレスベクトル運転を行うと、定トルク運転が可能となります。詳細は E80 頁をご参照ください。
4. SF 欄に * が付いている場合は、モータの全容量 kW まで負荷を掛けると過負荷となりますので、出力トルク欄の値以内でご使用ください。
5. (）内はブレーキ付の形式を示します。(オプションのワンタッチゆるめ仕様（E61 頁参照）の場合は、"-C" となります。)

仕様記号の□は、200V 級は "2"、400V 級は "4" が入ります。詳細は B15 頁をご参照ください。( ) 内はブレーキ付の形式、寸法、質量を示します。

図 B1

RNHM01-190L/R/T-5~60 / 仕様記号
(RNHM01-190L/R/T-B-5~60 / 仕様記号)

質量 4.5kg(6.0kg)

軸出記号	L	T	R
仕様記号	J□NPLA	J□NPLA	J□NPRA

図 B2

RNHM01-20L/R/T-80~120 / 仕様記号
(RNHM01-20L/R/T-B-80~120 / 仕様記号)

質量 6.5kg(8.0kg)

軸出記号	L	T	R
仕様記号	J□NPLA	J□NPLA	J□NPRA

図 B3

RNHM01-25L/R/T-150~240 / 仕様記号
(RNHM01-25L/R/T-150~240 / 仕様記号)

質量 6.5kg(8.0kg)

軸出記号	L	T	R
仕様記号	J□NPLA	J□NPLA	J□NPRA

注）1. 出力軸径寸法 : 寸法公差は、JIS B 0401-1976 "h6" です。
2. 軸端キー寸法 : 寸法公差は、JIS B 1301-1996 平行キーに依っています。
3. 本寸法図の寸法及び質量は、予告無しに変更することがあります。
4. 出力軸部の詳細寸法は、技術資料・E15 頁をご参照ください。

減速比	出力回転数 r/min 50Hz	出力回転数 r/min 60Hz	容量記号 — 枠番 — 減速比（形式記号詳細 B2 頁）	出力トルク Tout N·m 50Hz	出力トルク Tout N·m 60Hz	出力トルク Tout kgf·m 50Hz	出力トルク Tout kgf·m 60Hz	SF	出力軸許容ラジアル荷重 Pro N 50Hz	出力軸許容ラジアル荷重 Pro N 60Hz	出力軸許容ラジアル荷重 Pro kgf 50Hz	出力軸許容ラジアル荷重 Pro kgf 60Hz	屋内形寸法図
300	4.83	5.83	RNHM 01 - 1340□-J1 (-B) - 300	158	131	16.1	13.4	1.00	2580	2580	263	263	図 B4
300			01 - 1440□-J1 (-B) - 300					2.00	3500	3500	357	357	図 B5
360	4.03	4.86	01 - 1340□-J1 (-B) - 360	190	157	19.4	16.0	1.00	2580	2580	263	263	図 B4
360			01 - 1440□-J1 (-B) - 360					2.00	3500	3500	357	357	図 B5
480	3.02	3.65	01 - 1340□-J1 (-B) - 480	195	195	19.9	19.9	*	2580	2580	263	263	図 B4
480			01 - 1440□-J1 (-B) - 480	253	210	25.8	21.4	1.54	3500	3500	357	357	図 B5
600	2.42	2.92	01 - 1340□-J1 (-B) - 600	195	195	19.9	19.9	*	2580	2580	263	263	図 B4
600			01 - 1440□-J1 (-B) - 600	317	262	32.3	26.7	1.23	3500	3500	357	357	図 B5
720	2.01	2.43	01 - 1340□-J1 (-B) - 720	195	195	19.9	19.9	*	2580	2580	263	263	図 B4
720			01 - 1440□-J1 (-B) - 720	380	315	38.7	32.1	1.03	3500	3500	357	357	図 B5
900	1.61	1.94	01 - 1340□-J1 (-B) - 900	195	195	19.9	19.9	*	2580	2580	263	263	図 B4
900			01 - 1440□-J1 (-B) - 900	390	390	39.8	39.8	*	3500	3500	357	357	図 B5
1200	1.21	1.46	01 - 1340□-J1 (-B) - 1200	195	195	19.9	19.9	*	2580	2580	263	263	図 B4
1200			01 - 1440□-J1 (-B) - 1200	390	390	39.8	39.8	*	3500	3500	357	357	図 B5
1400	1.01	1.22	01 - 1340□-J1 (-B) - 1440	195	195	19.9	19.9	*	2580	2580	263	263	図 B4
1440			01 - 1440□-J1 (-B) - 1440	390	390	39.8	39.8	*	3500	3500	357	357	図 B5

注）1. 出力回転数は、モータ回転数 50Hz : 1450r/min, 60Hz : 1750r/min としたときの代表値です。詳細は技術資料「モータ部」を参照ください。
2. 出力軸許容ラジアル荷重は、出力軸中央の位置の値です。
3. 形式及び SF 欄が □になっている機種は、均一負荷、運転時間 10 時間／日における標準組合せです。
4. 本機種は当社製インバータ・HF-320α を用いてセンサレスベクトル運転を行うと、定トルク運転が可能となります。詳細は E80 頁をご参照ください。
5. SF 欄に * が付いている場合は、モータの全容量 kW まで負荷を掛けると過負荷となりますので、出力トルク欄の値以内でご使用ください。
6. （ ）内はブレーキ付の形式を示します。（オプションのワンタッチゆるめ仕様（E61 頁参照）の場合は、"-C" となります。）

仕様記号の□は、200V 級は "2"、400V 級は "4" が入ります。詳細は B15 頁をご参照ください。( ) 内はブレーキ付の形式、寸法、質量を示します。

図 B4

RNHM01-1340□-J1-300~1440 / 仕様記号
(RNHM01-1340□-J1-B-300~1440 / 仕様記号)

質量 15kg(16kg)

軸出記号	L	T	R
仕様記号	J□NPLA	J□NPLA	J□NPRA

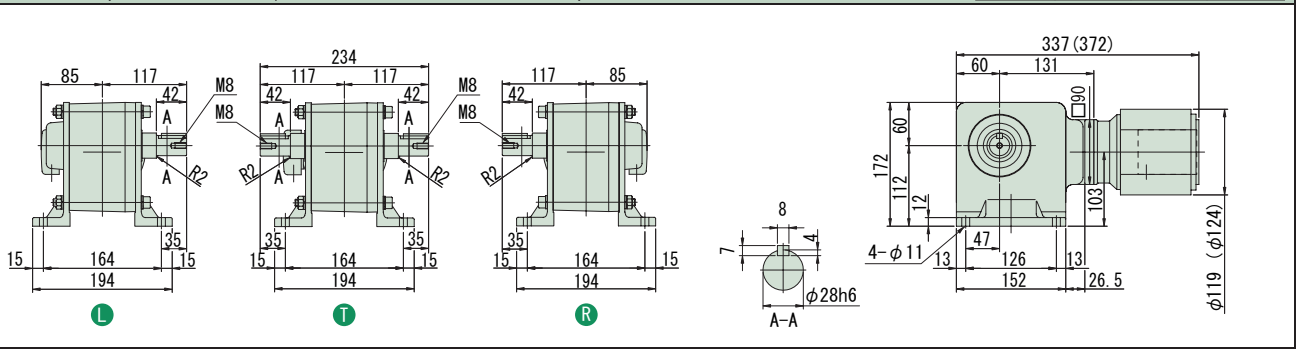

図 B5

RNHM01-1440□-J1-300~1440 / 仕様記号
(RNHM01-1440□-J1-B-300~1440 / 仕様記号)

質量 22kg(23.5kg)

軸出記号	L	T	R
仕様記号	J□NPLA	J□NPLA	J□NPRA

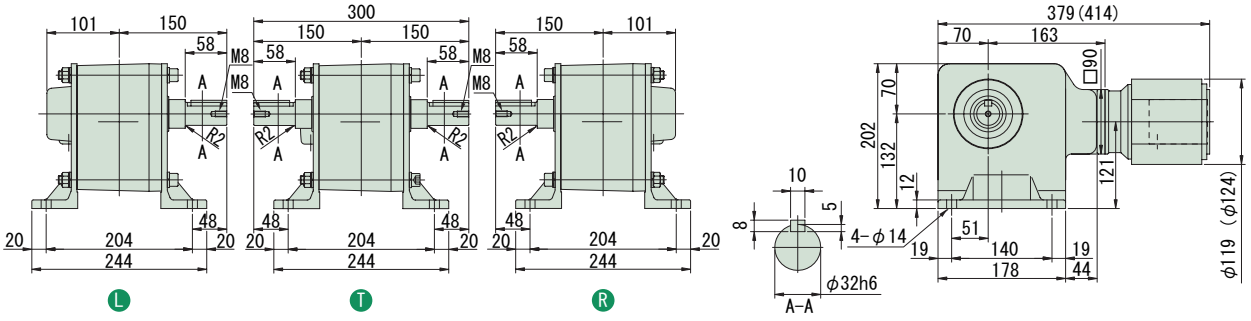

注）1. 出力軸径寸法 : 寸法公差は、JIS B 0401-1976 "h6" です。
2. 軸端キー寸法 : 寸法公差は、JIS B 1301-1996 平行キーに依っています。
3. 本寸法図の寸法及び質量は、予告無しに変更することがあります。
4. 出力軸部の詳細寸法は、技術資料・E15 頁をご参照ください。

中空軸
中実軸 フランジ取付
中実軸 脚取付
ブレーキ無
ブレーキ付
三 相
単 相
単 相 レバーシブル
三 相 インバータ用
高効率 三相モータ
屋内形
オプション 製 品
屋外形
軽防塵形
防水形
安全増 防爆形
入力 ホロー形
概 要
選定表 寸法図
15W
25W
40W
60W
90W
0.1kW
0.2kW
0.25kW
0.4kW
0.55kW
0.75kW
1.1kW
1.5kW
2.2kW
3.0kW
3.7kW
5.5kW
7.5kW
11kW

中実軸・RNHM タイプ（脚取付形）
3～三相 0.2kW・三相モータ・屋内形

減速比	出力回転数 r/min 50Hz	出力回転数 r/min 60Hz	容量記号	枠番	減速比（形式記号詳細 B2 頁）	出力トルク Tout N·m 50Hz	出力トルク Tout N·m 60Hz	出力トルク Tout kgf·m 50Hz	出力トルク Tout kgf·m 60Hz	SF	出力軸許容ラジアル荷重 Pro N 50Hz	出力軸許容ラジアル荷重 Pro N 60Hz	出力軸許容ラジアル荷重 Pro kgf 50Hz	出力軸許容ラジアル荷重 Pro kgf 60Hz	屋内形寸法図
5	290	350	RNHM	02	190 (-B) 5	5.61	4.64	0.572	0.474	1.00	637	588	65	60	図 B1
7.5	193	233		02	190 (-B) 7.5	8.41	6.97	0.857	0.710	1.00	686	637	70	65	
10	145	175		02	190 (-B) 10	11.2	9.29	1.14	0.947	1.00	785	735	80	75	
15	96.7	117		02	190 (-B) 15	16.8	13.9	1.71	1.42	1.00	883	834	90	85	
20	72.5	87.5		02	190 (-B) 20	22.4	18.6	2.29	1.89	1.00	981	932	100	95	
30	48.3	58.3		02	190 (-B) 30	33.6	27.9	3.43	2.84	1.00	1080	1030	110	105	
40	36.3	43.8		02	23 (-B) 40	44.8	37.2	4.57	3.79	1.00	1620	1570	165	160	図 B2
50	29.0	35.0		02	23 (-B) 50	56.1	46.4	5.72	4.74	1.00	1720	1670	175	170	
60	24.2	29.2		02	23 (-B) 60	67.3	55.7	6.86	5.68	1.00	1770	1720	180	175	
80	18.1	21.9		02	30 (-B) 80	89.7	74.3	9.14	7.58	1.00	3040	2940	310	300	図 B3
100	14.5	17.5		02	30 (-B) 100	112	92.9	11.4	9.47	1.00	3090	3040	315	310	
120	12.1	14.6		02	30 (-B) 120	135	111	13.7	11.4	1.00	3090	3090	315	315	

注）1. 出力回転数は、モータ回転数 50Hz：1450r/min, 60Hz：1750r/min としたときの代表値です。詳細は技術資料「モータ部」を参照ください。
2. 出力軸許容ラジアル荷重は、出力軸中央の位置の値です。
3. 本機種は当社製インバータ・HF-320α を用いてセンサレスベクトル運転を行うと、定トルク運転が可能となります。詳細は E80 頁をご参照ください。
4. （ ）内はブレーキ付の形式を示します。（オプションのワンタッチゆるめ仕様（E61 頁参照）の場合は、"-C" となります。）

仕様記号の□は、200V 級は "2"、400V 級は "4" が入ります。詳細は B15 頁をご参照ください。( ) 内はブレーキ付の形式、寸法、質量を示します。

図 B1

RNHM02-190-5~30 / 仕様記号
(RNHM02-190-B-5~30 / 仕様記号)

質量 5.5kg(7.0kg)

軸出記号	L	T	R
仕様記号	J□NPLA	J□NPLA	J□NPRA

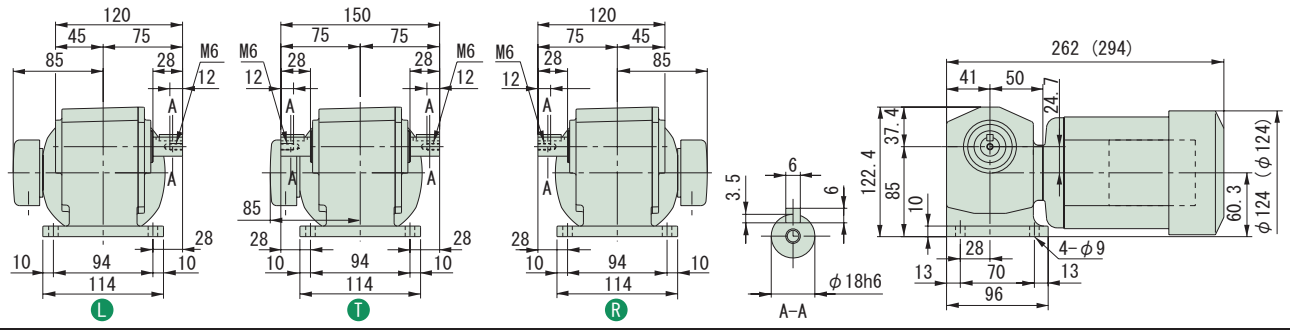

図 B2

RNHM02-23-40~60 / 仕様記号
(RNHM02-23-B-40~60 / 仕様記号)

質量 7.5kg(9.0kg)

軸出記号	L	T	R
仕様記号	J□NPLA	J□NPLA	J□NPRA

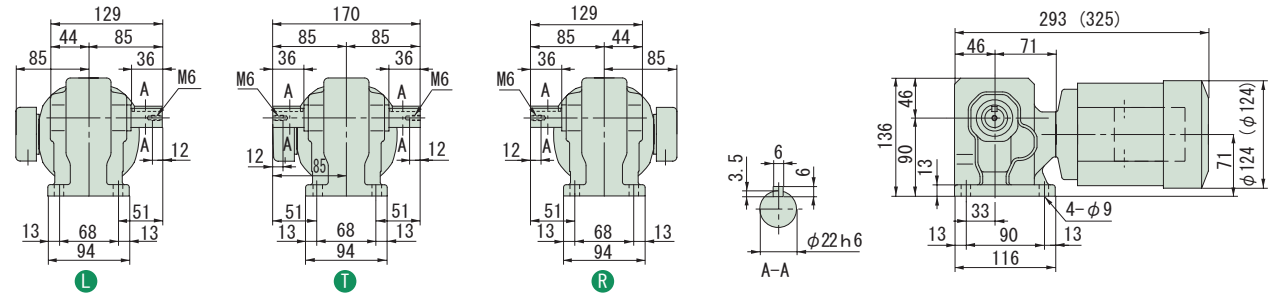

図 B3

RNHM02-30-80~120 / 仕様記号
(RNHM02-30-B-80~120 / 仕様記号)

質量 9.5kg(11kg)

軸出記号	L	T	R
仕様記号	J□NPLA	J□NPLA	J□NPRA

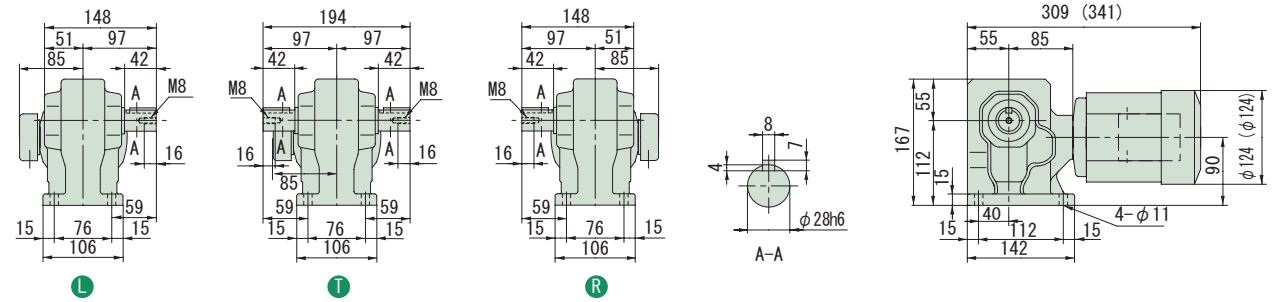

注）1. 出力軸径寸法：寸法公差は、JIS B 0401-1976 "h6" です。
2. 軸端キー寸法：寸法公差は、JIS B 1301-1996 平行キーに依っています。
3. 本寸法図の寸法及び質量は、予告無しに変更することがあります。
4. 出力軸部の詳細寸法は、技術資料・E15 頁をご参照ください。

中実軸・RNHM タイプ（脚取付形）
3〜三相 0.2kW・三相モータ・屋内形

減速比	出力回転数 r/min 50Hz	出力回転数 r/min 60Hz	容量記号	枠番	減速比	出力トルク Tout N·m 50Hz	出力トルク Tout N·m 60Hz	出力トルク Tout kgf·m 50Hz	出力トルク Tout kgf·m 60Hz	SF	出力軸許容ラジアル荷重 Pro N 50Hz	出力軸許容ラジアル荷重 Pro N 60Hz	出力軸許容ラジアル荷重 Pro kgf 50Hz	出力軸許容ラジアル荷重 Pro kgf 60Hz	屋内形寸法図
				（形式記号詳細 B2 頁）											
150	9.67	11.7	RNHM	02 - 35□	-150	168	139	17.1	14.2	1.00	3090	3090	315	315	図 B4
200	7.25	8.75		02 - 35□	-200	195	186	19.9	18.9	*	3090	3090	315	315	
240	6.04	7.29		02 - 35□	-240	195	195	19.9	19.9	*	3090	3090	315	315	
300	4.83	5.83		02 - 1440□-J1 (-B)	-300	317	262	32.3	26.7	1.00	3500	3500	357	357	図 B5
300				02 - 1540□-J1 (-B)	-300					2.00	4680	4680	477	477	図 B6
360	4.03	4.86		02 - 1440□-J1 (-B)	-360	380	315	38.7	32.1	1.00	3500	3500	357	357	図 B5
360				02 - 1540□-J1 (-B)	-360					1.93	4680	4680	477	477	図 B6
480	3.02	3.65		02 - 1440□-J1 (-B)	-480	390	390	39.8	39.8	*	3500	3500	357	357	図 B5
480				02 - 1540□-J1 (-B)	-480	506	420	51.6	42.8	1.44	4680	4680	477	477	図 B6

注）1. 出力回転数は、モータ回転数 50Hz : 1450r/min, 60Hz : 1750r/min としたときの代表値です。詳細は技術資料「モータ部」を参照ください。
2. 出力軸許容ラジアル荷重は、出力軸中央の位置の値です。
3. 本機種は当社製インバータ・HF-320α を用いてセンサレスベクトル運転を行うと、定トルク運転が可能となります。詳細は E80 頁をご参照ください。
4. 形式及び SF 欄が□になっている機種は、均一負荷、運転時間 10 時間／日における標準組合せです。
5. SF 欄に * が付いている場合は、モータの全容量 kW まで負荷を掛けると過負荷となりますので、出力トルク欄の値以内でご使用ください。
6. （ ）内はブレーキ付の形式を示します。（オプションのワンタッチゆるめ仕様（E61 頁参照）の場合は、"-C" となります。）

仕様記号の□は、200V 級は "2"、400V 級は "4" が入ります。詳細は B15 頁をご参照ください。( ) 内はブレーキ付の形式、寸法、質量を示します。

図 B4

RNHM02-35□-150~240 / 仕様記号
(RNHM02-35□-B-150~240 / 仕様記号)

質量 10kg(11kg)

軸出記号	L	T	R
仕様記号	J□NPLA	J□NPLA	J□NPRA

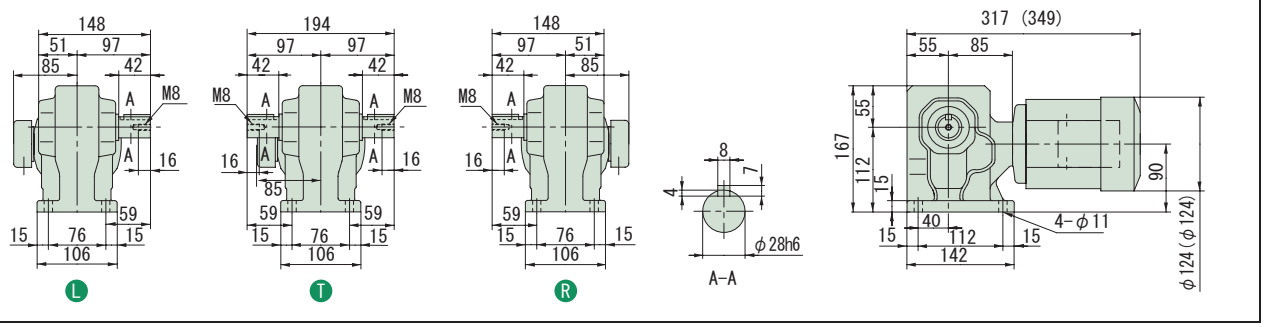

図 B5

RNHM02-1440□-J1-300~480 / 仕様記号
(RNHM02-1440□-J1-B-300~480 / 仕様記号)

質量 23kg(24.5kg)

軸出記号	L	T	R
仕様記号	J□NPLA	J□NPLA	J□NPRA

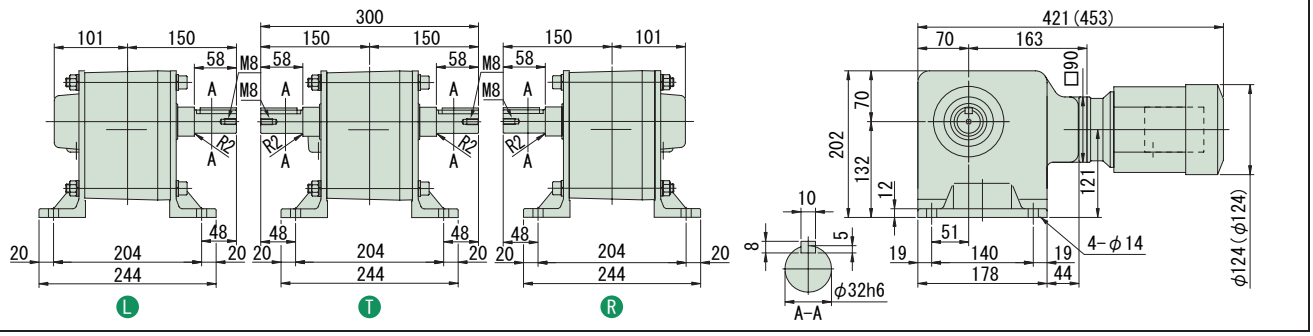

図 B6

RNHM02-1540□-J1-300~480 / 仕様記号
(RNHM02-1540□-J1-B-300~480 / 仕様記号)

質量 39kg(40kg)

軸出記号	L	T	R
仕様記号	J□NPLA	J□NPLA	J□NPRA

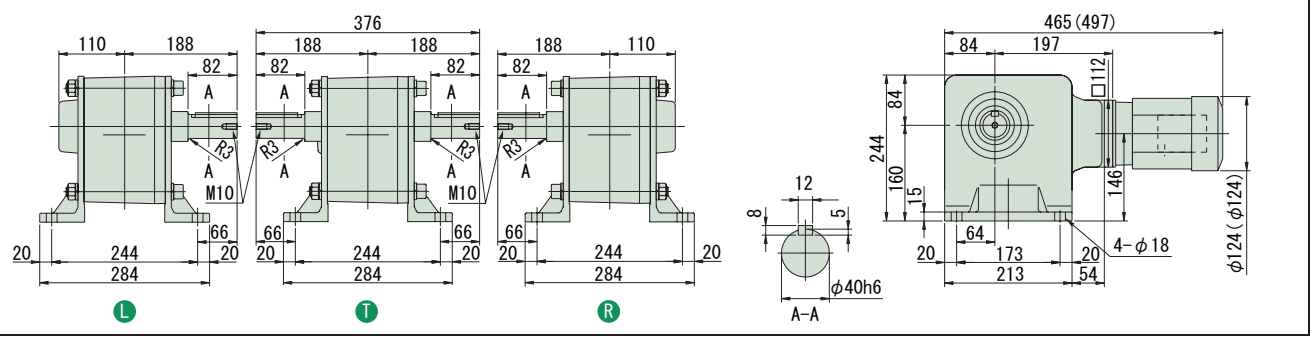

注）1. 出力軸径寸法：寸法公差は、JIS B 0401-1976 "h6" です。
2. 軸端キー寸法：寸法公差は、JIS B 1301-1996 平行キーに依っています。
3. 本寸法図の寸法及び質量は、予告無しに変更することがあります。
4. 出力軸部の詳細寸法は、技術資料・E15 頁をご参照ください。

中実軸・RNHM タイプ（脚取付形）
3～三相 0.2kW・三相モータ・屋内形

減速比	出力回転数 r/min 50Hz	出力回転数 r/min 60Hz	容量記号	枠番	減速比	出力トルク Tout N·m 50Hz	出力トルク Tout N·m 60Hz	出力トルク Tout kgf·m 50Hz	出力トルク Tout kgf·m 60Hz	SF	出力軸許容ラジアル荷重 Pro N 50Hz	出力軸許容ラジアル荷重 Pro N 60Hz	出力軸許容ラジアル荷重 Pro kgf 50Hz	出力軸許容ラジアル荷重 Pro kgf 60Hz	屋内形寸法図
			（形式記号詳細 B2 頁）												
600	2.42	2.92	RNHM	02	1440 R/T -J1 (-B)	600	390	390	39.8	39.8	*	3500	3500	357	357	図 B1
600				02	1540 R/T -J1 (-B)	600	633	525	64.6	53.5	1.16	4680	4680	477	477	図 B2
720	2.01	2.43		02	1440 R/T -J1 (-B)	720	390	390	39.8	39.8	*	3500	3500	357	357	図 B1
720				02	1540 R/T -J1 (-B)	720	732	629	74.6	64.2	*	4680	4680	477	477	図 B2
900	1.61	1.94		02	1440 R/T -J1 (-B)	900	390	390	39.8	39.8	*	3500	3500	357	357	図 B1
900				02	1540 R/T -J1 (-B)	900	732	732	74.6	74.6	*	4680	4680	477	477	図 B2
1200	1.21	1.46		02	1440 R/T -J1 (-B)	1200	390	390	39.8	39.8	*	3500	3500	357	357	図 B1
1200				02	1540 R/T -J1 (-B)	1200	732	732	74.6	74.6	*	4680	4680	477	477	図 B2
1440	1.01	1.22		02	1440 R/T -J1 (-B)	1440	390	390	39.8	39.8	*	3500	3500	357	357	図 B1
1440				02	1540 R/T -J1 (-B)	1440	732	732	74.6	74.6	*	4680	4680	477	477	図 B2

注）1. 出力回転数は、モータ回転数 50Hz：1450r/min, 60Hz：1750r/min としたときの代表値です。詳細は技術資料「モータ部」を参照ください。
2. 出力軸許容ラジアル荷重は、出力軸中央の位置の値です。
3. 本機種は当社製インバータ・HF-320α を用いてセンサレスベクトル運転を行うと、定トルク運転が可能となります。詳細は E80 頁をご参照ください。
4. 形式及び SF 欄が□になっている機種は、均一負荷、運転時間 10 時間／日における標準組合せです。
5. SF 欄に * が付いている場合は、モータの全容量 kW まで負荷を掛けると過負荷となりますので、出力トルク欄の値以内でご使用ください。
6. （ ）内はブレーキ付の形式を示します。（オプションのワンタッチゆるめ仕様（E61 頁参照）の場合は、"-C" となります。）

仕様記号の□は、200V 級は "2"、400V 級は "4" が入ります。詳細は B15 頁をご参照ください。( ) 内はブレーキ付の形式、寸法、質量を示します。

図 B1

RNHM02-1440 R/T -J1-600~1440 / 仕様記号
(RNHM02-1440 R/T -J1-B-600~1440 / 仕様記号)

質量 23kg(24.5kg)

軸出記号	L	T	R
仕様記号	J□NPLA	J□NPLA	J□NPRA

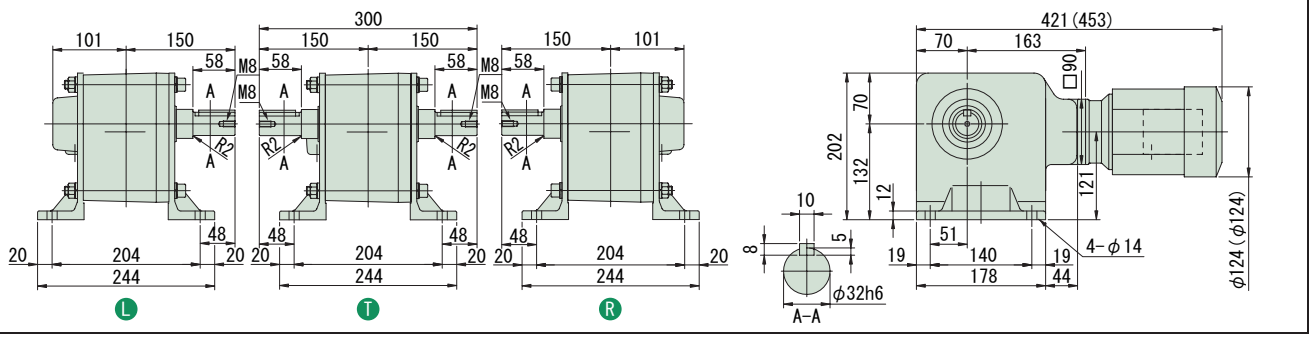

図 B2

RNHM02-1540 R/T -J1-600~1440 / 仕様記号
(RNHM02-1540 R/T -J1-B-600~1440 / 仕様記号)

質量 39kg(40kg)

軸出記号	L	T	R
仕様記号	J□NPLA	J□NPLA	J□NPRA

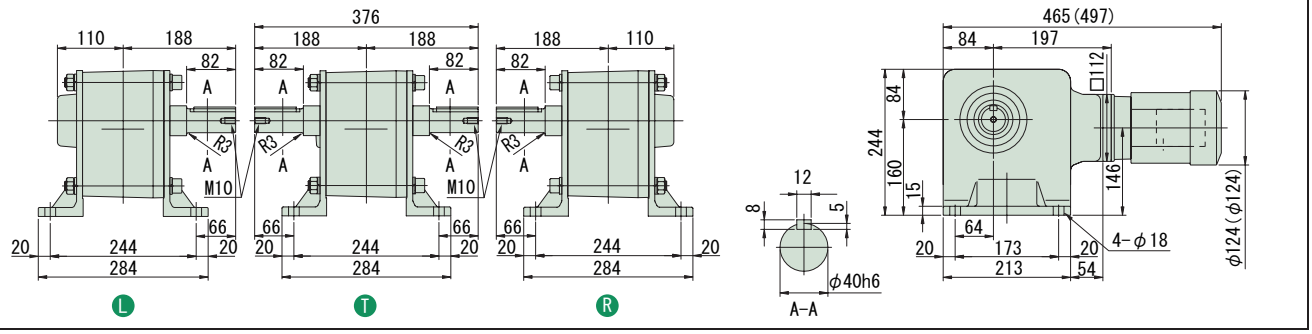

注）1. 出力軸径寸法：寸法公差は、JIS B 0401-1976 "h6" です。
2. 軸端キー寸法：寸法公差は、JIS B 1301-1996 平行キーに依っています。
3. 本寸法図の寸法及び質量は、予告無しに変更することがあります。
4. 出力軸部の詳細寸法は、技術資料・E15 頁をご参照ください。

中実軸・RNHM タイプ（脚取付形）
3～三相 0.25kW・三相モータ・屋内形

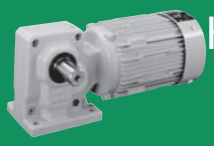

減速比	出力回転数 r/min 50Hz	出力回転数 r/min 60Hz	容量記号 – 枠番 – 減速比（形式記号詳細 B2 頁）	出力トルク Tout N·m 50Hz	出力トルク Tout N·m 60Hz	出力トルク Tout kgf·m 50Hz	出力トルク Tout kgf·m 60Hz	SF	出力軸許容ラジアル荷重 Pro N 50Hz	出力軸許容ラジアル荷重 Pro N 60Hz	出力軸許容ラジアル荷重 Pro kgf 50Hz	出力軸許容ラジアル荷重 Pro kgf 60Hz	屋内形寸法図
5	290	350	RNHM 03 - 270□ (-B) - 5	7.01	5.81	0.714	0.592	1.60	883	834	90	85	図 B3
7.5	193	233	03 - 270□ (-B) - 7.5	10.5	8.71	1.07	0.888	1.60	981	932	100	95	
10	145	175	03 - 270□ (-B) - 10	14.0	11.6	1.43	1.18	1.60	1080	1030	110	105	
15	96.7	117	03 - 270□ (-B) - 15	21.0	17.4	2.14	1.78	1.60	1230	1180	125	120	
20	72.5	87.5	03 - 270□ (-B) - 20	28.0	23.2	2.86	2.37	1.60	1370	1320	140	135	
30	48.3	58.3	03 - 270□ (-B) - 30	42.0	34.8	4.29	3.55	1.60	1520	1470	155	150	
40	36.3	43.8	03 - 33□ (-B) - 40	56.1	46.4	5.72	4.74	1.60	2650	2550	270	260	図 B4
50	29.0	35.0	03 - 33□ (-B) - 50	70.1	58.1	7.14	5.92	1.60	2840	2750	290	280	
60	24.2	29.2	03 - 33□ (-B) - 60	84.1	69.7	8.57	7.10	1.60	2940	2840	300	290	
80	18.1	21.9	03 - 40□ (-B) - 80	112	92.9	11.4	9.47	1.60	4360	4270	445	435	
100	14.5	17.5	03 - 40□ (-B) - 100	140	116	14.3	11.8	1.60	4360	4360	445	445	図 B5
120	12.1	14.6	03 - 40□ (-B) - 120	168	139	17.1	14.2	1.60	4360	4360	445	445	

注）1. 出力回転数は、モータ回転数 50Hz：1450r/min, 60Hz：1750r/min としたときの代表値です。詳細は技術資料「モータ部」を参照ください。
2. 出力軸許容ラジアル荷重は、出力軸中央の位置の値です。
3. 本機種は当社製インバータ・HF-320α を用いてセンサレスベクトル運転を行うと、定トルク運転が可能となります。詳細は E80 頁をご参照ください。
4.（ ）内はブレーキ付の形式を示します。（オプションのワンタッチゆるめ仕様（E61 頁参照）の場合は、"-C" となります。）

仕様記号の□は、200V 級は "2"、400V 級は "4" が入ります。詳細は B15 頁をご参照ください。( ) 内はブレーキ付の形式、寸法、質量を示します。

図 B3

RNHM03-270□-5~30 / 仕様記号
(RNHM03-270□-B-5~30 / 仕様記号)

質量 8.5kg(10kg)

軸出記号	L	T	R
仕様記号	J□NPLA	J□NPLA	J□NPRA

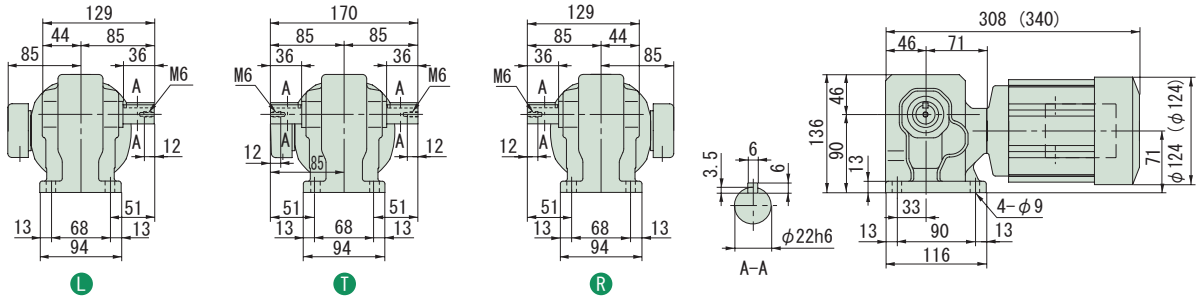

図 B4

RNHM03-33□-40~60 / 仕様記号
(RNHM03-33□-B-40~60 / 仕様記号)

質量 11kg(12kg)

軸出記号	L	T	R
仕様記号	J□NPLA	J□NPLA	J□NPRA

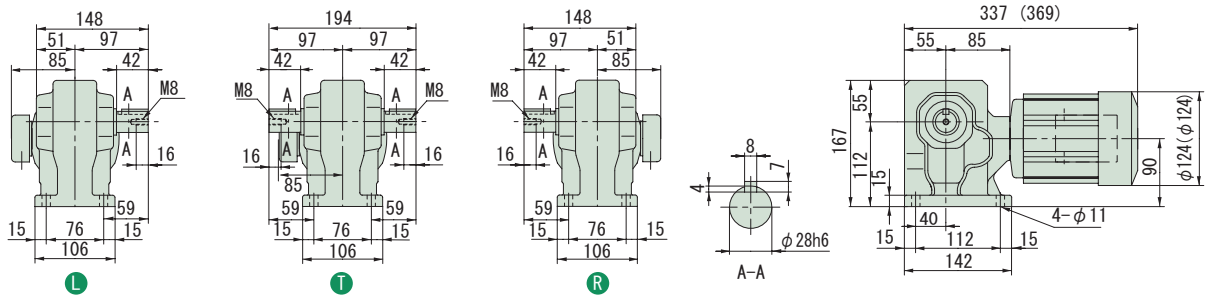

図 B5

RNHM03-40□-80~120 / 仕様記号
(RNHM03-40□-B-80~120 / 仕様記号)

質量 14kg(15kg)

軸出記号	L	T	R
仕様記号	J□NPLA	J□NPLA	J□NPRA

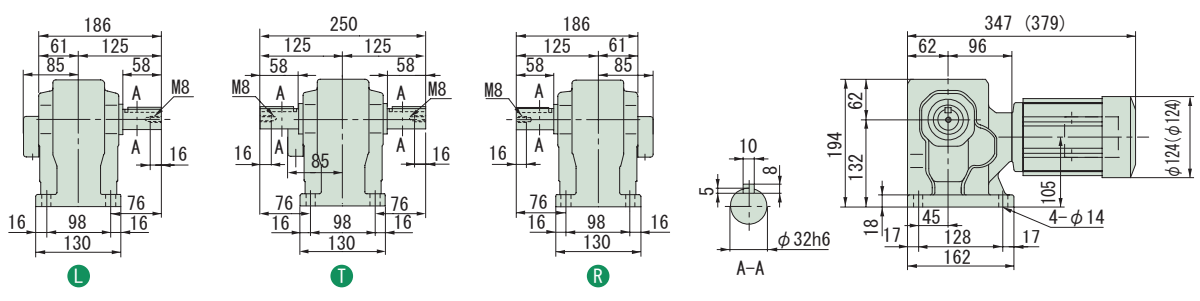

注）1. 出力軸径寸法：寸法公差は、JIS B 0401-1976 "h6" です。
2. 軸端キー寸法：寸法公差は、JIS B 1301-1996 平行キーに依っています。
3. 本寸法図の寸法及び質量は、予告無しに変更することがあります。
4. 出力軸部の詳細寸法は、技術資料・E15 頁をご参照ください。

中実軸・RNHM タイプ（脚取付形）
3～三相 0.25kW・三相モータ・屋内形

減速比	出力回転数 r/min 50Hz	出力回転数 r/min 60Hz	容量記号	枠番	減速比	出力トルク Tout N·m 50Hz	出力トルク Tout N·m 60Hz	出力トルク Tout kgf·m 50Hz	出力トルク Tout kgf·m 60Hz	SF	出力軸許容ラジアル荷重 Pro N 50Hz	出力軸許容ラジアル荷重 Pro N 60Hz	出力軸許容ラジアル荷重 Pro kgf 50Hz	出力軸許容ラジアル荷重 Pro kgf 60Hz	屋内形寸法図
				（形式記号詳細 B2 頁）											
150	9.67	11.7	RNHM	03	45 (-B)	210	174	21.4	17.8	1.60	4360	4360	445	445	図 B1
200	7.25	8.75		03	45 (-B)	280	232	28.6	23.7	1.39	4360	4360	445	445	
240	6.04	7.29		03	45 (-B)	336	279	34.3	28.4	1.16	4360	4360	445	445	
300	4.83	5.83		03	1540-J1 (-B)	396	328	40.3	33.4	1.60	4680	4680	477	477	図 B2
360	4.03	4.86		03	1540-J1 (-B)	475	393	48.4	40.1	1.54	4680	4680	477	477	
480	3.02	3.65		03	1540-J1 (-B)	633	525	64.6	53.5	1.16	4680	4680	477	477	
600	2.42	2.92		03	1540-J1 (-B)	732	656	74.6	66.9	*	4680	4680	477	477	
720	2.01	2.43		03	1540-J1 (-B)	732	732	74.6	74.6	*	4680	4680	477	477	
900	1.61	1.94		03	1540-J1 (-B)	732	732	74.6	74.6	*	4680	4680	477	477	
1200	1.21	1.46		03	1540-J1 (-B)	732	732	74.6	74.6	*	4680	4680	477	477	
1440	1.01	1.22		03	1540-J1 (-B)	732	732	74.6	74.6	*	4680	4680	477	477	

注）1. 出力回転数は、モータ回転数 50Hz：1450r/min, 60Hz：1750r/min としたときの代表値です。詳細は技術資料「モータ部」を参照ください。
2. 出力軸許容ラジアル荷重は、出力軸中央の位置の値です。
3. 本機種は当社製インバータ・HF-320α を用いてセンサレスベクトル運転を行うと、定トルク運転が可能となります。詳細は E80 頁をご参照ください。
4. SF 欄に * が付いている場合は、モータの全容量 kW まで負荷を掛けると過負荷となりますので、出力トルク欄の値以内でご使用ください。
5.（ ）内はブレーキ付の形式を示します。（オプションのワンタッチゆるめ仕様（E61 頁参照）の場合は、"-C" となります。）

仕様記号の□は、200V 級は "2"、400V 級は "4" が入ります。詳細は B15 頁をご参照ください。( ) 内はブレーキ付の形式、寸法、質量を示します。

図 B1

RNHM03-45□-150~240 / 仕様記号
(RNHM03-45□-B-150~240 / 仕様記号)

質量 15kg(16kg)

軸出記号	L	T	R
仕様記号	J□NPLA	J□NPLA	J□NPRA

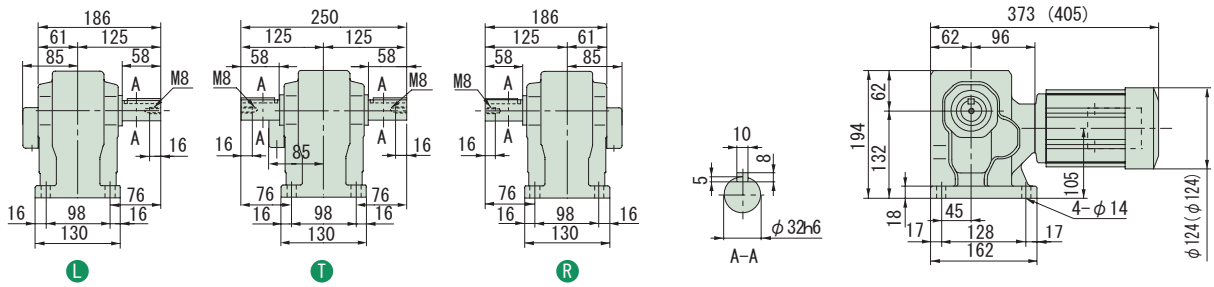

図 B2

RNHM03-1540□-J1-300~1440 / 仕様記号
(RNHM03-1540□-J1-B-300~1440 / 仕様記号)

質量 41kg(42kg)

軸出記号	L	T	R
仕様記号	J□NPLA	J□NPLA	J□NPRA

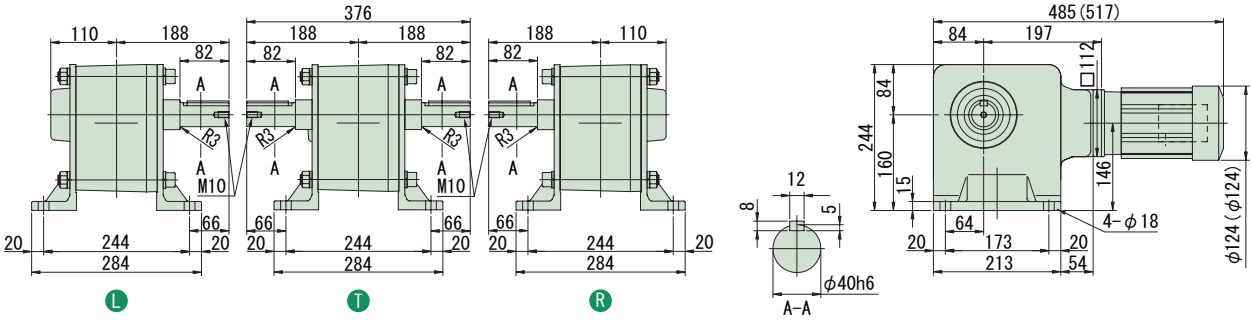

注）1. 出力軸径寸法：寸法公差は、JIS B 0401-1976 "h6" です。
2. 軸端キー寸法：寸法公差は、JIS B 1301-1996 平行キーに依っています。
3. 本寸法図の寸法及び質量は、予告無しに変更することがあります。
4. 出力軸部の詳細寸法は、技術資料・E15 頁をご参照ください。

減速比	出力回転数 r/min 50Hz	出力回転数 r/min 60Hz	容量記号	枠番	減速比	出力トルク Tout N·m 50Hz	出力トルク Tout N·m 60Hz	出力トルク Tout kgf·m 50Hz	出力トルク Tout kgf·m 60Hz	SF	出力軸許容ラジアル荷重 Pro N 50Hz	出力軸許容ラジアル荷重 Pro N 60Hz	出力軸許容ラジアル荷重 Pro kgf 50Hz	出力軸許容ラジアル荷重 Pro kgf 60Hz	屋内形寸法図
			（形式記号詳細 B2 頁）												
5	290	350	RNHM	05	270	11.2	9.29	1.14	0.947	1.00	883	834	90	85	図 B3
7.5	193	233		05	270	16.8	13.9	1.71	1.42	1.00	981	932	100	95	
10	145	175		05	270	22.4	18.6	2.29	1.89	1.00	1080	1030	110	105	
15	96.7	117		05	270	33.6	27.9	3.43	2.84	1.00	1230	1180	125	120	
20	72.5	87.5		05	270	44.8	37.2	4.57	3.79	1.00	1370	1320	140	135	
30	48.3	58.3		05	270	67.3	55.7	6.86	5.68	1.00	1520	1470	155	150	
40	36.3	43.8		05	33	89.7	74.3	9.14	7.58	1.00	2650	2550	270	260	図 B4
50	29.0	35.0		05	33	112	92.9	11.4	9.47	1.00	2840	2750	290	280	
60	24.2	29.2		05	33	135	111	13.7	11.4	1.00	2940	2840	300	290	
80	18.1	21.9		05	40	179	149	18.3	15.2	1.00	4360	4270	445	435	図 B5
100	14.5	17.5		05	40	224	186	22.9	18.9	1.00	4360	4360	445	445	
120	12.1	14.6		05	40	269	223	27.4	22.7	1.00	4360	4360	445	445	

注）1. 出力回転数は、モータ回転数 50Hz：1450r/min, 60Hz：1750r/min としたときの代表値です。詳細は技術資料「モータ部」を参照ください。
2. 出力軸許容ラジアル荷重は、出力軸中央の位置の値です。
3. 本機種は当社製インバータ・HF-320α を用いてセンサレスベクトル運転を行うと、定トルク運転が可能となります。詳細は E80 頁をご参照ください。
4.（ ）内はブレーキ付の形式を示します。（オプションのワンタッチゆるめ仕様（E61 頁参照）の場合は、"-C" となります。）

仕様記号の□は、200V 級は "2"、400V 級は "4" が入ります。詳細は B15 頁をご参照ください。( ) 内はブレーキ付の形式、寸法、質量を示します。

図 B3

RNHM05-270□-5~30 / 仕様記号
(RNHM05-270□-B-5~30 / 仕様記号)

質量 8.5kg(10kg)

軸出記号	L	T	R
仕様記号	J□NPLA	J□NPLA	J□NPRA

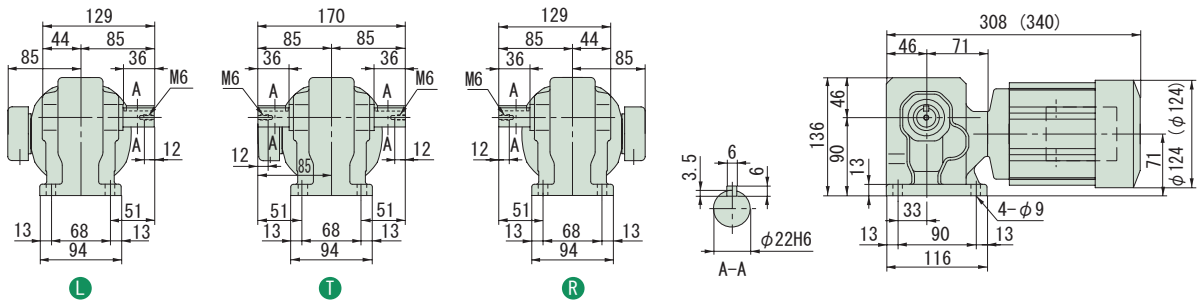

図 B4

RNHM05-33□-40~60 / 仕様記号
(RNHM05-33□-B-40~60 / 仕様記号)

質量 11kg(12kg)

軸出記号	L	T	R
仕様記号	J□NPLA	J□NPLA	J□NPRA

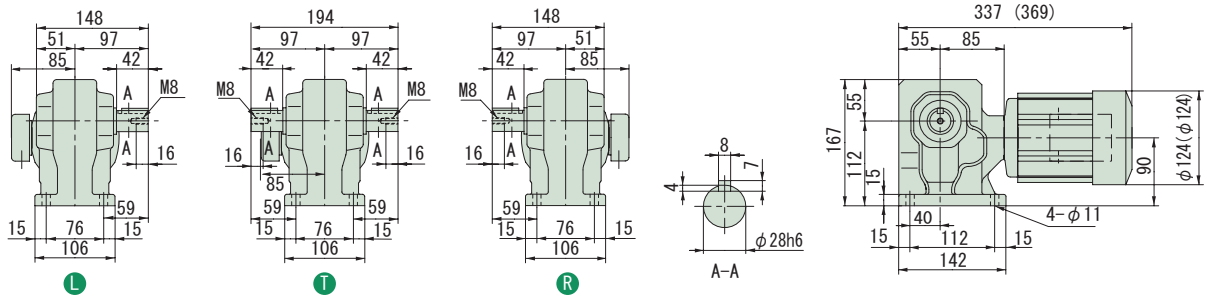

図 B5

RNHM05-40□-80~120 / 仕様記号
(RNHM05-40□-B-80~120 / 仕様記号)

質量 14kg(15kg)

軸出記号	L	T	R
仕様記号	J□NPLA	J□NPLA	J□NPRA

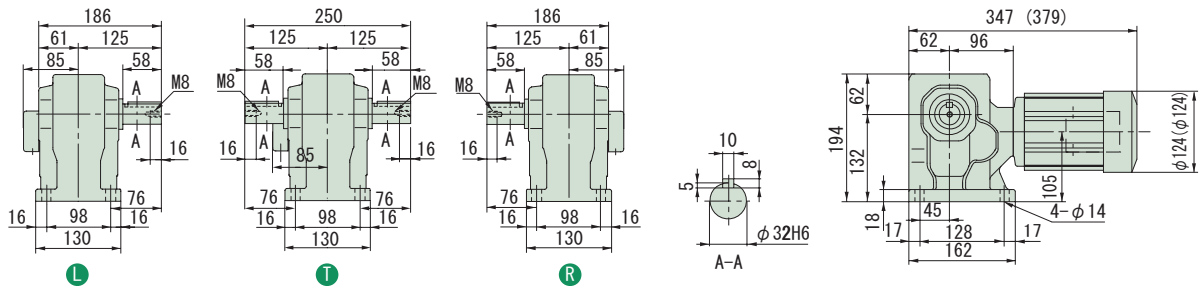

注）1. 出力軸径寸法：寸法公差は、JIS B 0401-1976 "h6" です。
2. 軸端キー寸法：寸法公差は、JIS B 1301-1996 平行キーに依っています。
3. 本寸法図の寸法及び質量は、予告無しに変更することがあります。
4. 出力軸部の詳細寸法は、技術資料・E15 頁をご参照ください。

中実軸・RNHM タイプ（脚取付形）
3～三相 0.4kW・三相モータ・屋内形

減速比	出力回転数 r/min 50Hz	出力回転数 r/min 60Hz	容量記号	枠番	減速比	出力トルク Tout N·m 50Hz	出力トルク Tout N·m 60Hz	出力トルク Tout kgf·m 50Hz	出力トルク Tout kgf·m 60Hz	SF	出力軸許容ラジアル荷重 Pro N 50Hz	出力軸許容ラジアル荷重 Pro N 60Hz	出力軸許容ラジアル荷重 Pro kgf 50Hz	出力軸許容ラジアル荷重 Pro kgf 60Hz	屋内形寸法図
				（形式記号詳細 B2 頁）											
150	9.67	11.7	RNHM	05	45 (-B) 150	336	279	34.3	28.4	1.00	4360	4360	445	445	図 B1
200	7.25	8.75		05	45 (-B) 200	390	372	39.8	37.9	*	4360	4360	445	445	
240	6.04	7.29		05	45 (-B) 240	390	390	39.8	39.8	*	4360	4360	445	445	
300	4.83	5.83		05	1540-J1 (-B) 300	633	525	64.6	53.5	1.00	4680	4680	477	477	図 B2
360	4.03	4.86		05	1540-J1 (-B) 360	732	629	74.6	64.2	*	4680	4680	477	477	
480	3.02	3.65		05	1540-J1 (-B) 480	732	732	74.6	74.6	*	4680	4680	477	477	
600	2.42	2.92		05	1540-J1 (-B) 600	732	732	74.6	74.6	*	4680	4680	477	477	
720	2.01	2.43		05	1540-J1 (-B) 720	732	732	74.6	74.6	*	4680	4680	477	477	
900	1.61	1.94		05	1540-J1 (-B) 900	732	732	74.6	74.6	*	4680	4680	477	477	
1200	1.21	1.46		05	1540-J1 (-B) 1200	732	732	74.6	74.6	*	4680	4680	477	477	
1440	1.01	1.22		05	1540-J1 (-B) 1440	732	732	74.6	74.6	*	4680	4680	477	477	

注）1. 出力回転数は、モータ回転数 50Hz：1450r/min, 60Hz：1750r/min としたときの代表値です。詳細は技術資料「モータ部」を参照ください。
2. 出力軸許容ラジアル荷重は、出力軸中央の位置の値です。
3. 本機種は当社製インバータ・HF-320α を用いてセンサレスベクトル運転を行うと、定トルク運転が可能となります。詳細は E80 頁をご参照ください。
4. SF 欄に * が付いている場合は、モータの全容量 kW まで負荷を掛けると過負荷となりますので、出力トルク欄の値以内でご使用ください。
5. （ ）内はブレーキ付の形式を示します。（オプションのワンタッチゆるめ仕様（E61 頁参照）の場合は、"-C" となります。）

仕様記号の□は、200V 級は "2"、400V 級は "4" が入ります。詳細は B15 頁をご参照ください。( ) 内はブレーキ付の形式、寸法、質量を示します。

図 B1

RNHM05-45-150~240 / 仕様記号
(RNHM05-45-B-150~240 / 仕様記号)

質量 15kg(16kg)

軸出記号	L	T	R
仕様記号	J□NPLA	J□NPLA	J□NPRA

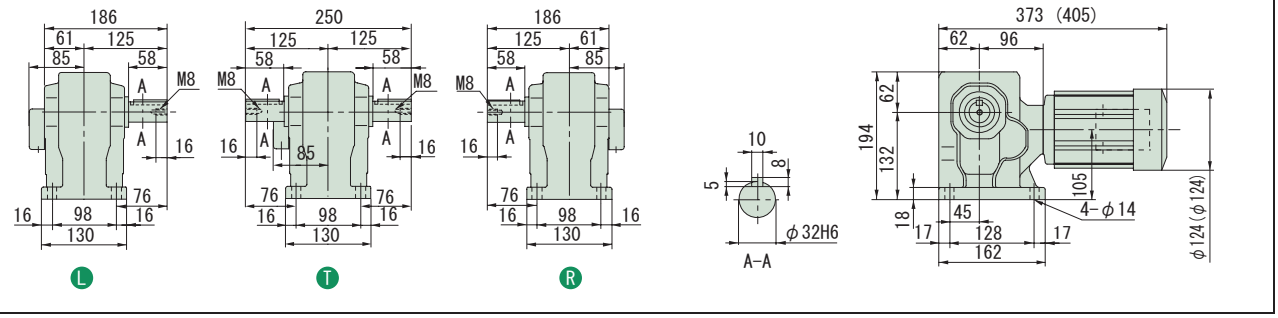

図 B2

RNHM05-1540-J1-300~1440 / 仕様記号
(RNHM05-1540-J1-B-300~1440 / 仕様記号)

質量 41kg(42kg)

軸出記号	L	T	R
仕様記号	J□NPLA	J□NPLA	J□NPRA

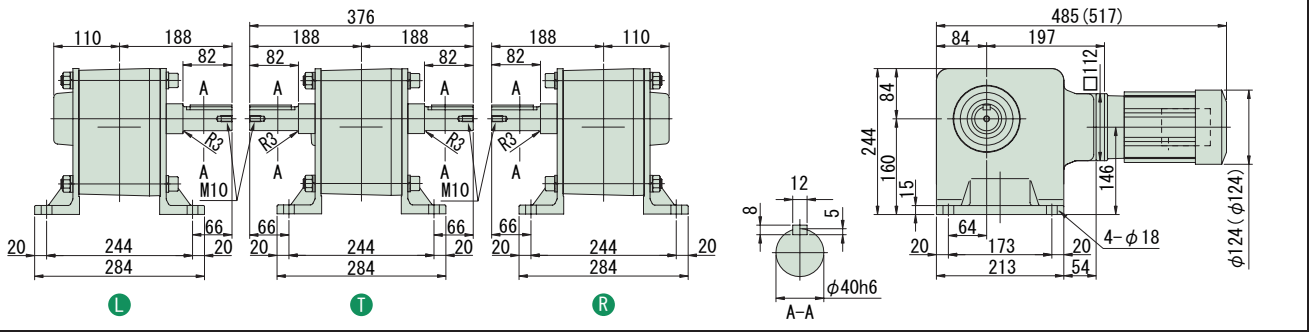

注）1. 出力軸径寸法：寸法公差は、JIS B 0401-1976 "h6" です。
2. 軸端キー寸法：寸法公差は、JIS B 1301-1996 平行キーに依っています。
3. 本寸法図の寸法及び質量は、予告無しに変更することがあります。
4. 出力軸部の詳細寸法は、技術資料・E15 頁をご参照ください。

減速比	出力回転数 r/min 50Hz	出力回転数 r/min 60Hz	容量記号 – 枠番 – 減速比（形式記号詳細 B2 頁）	出力トルク Tout N·m 50Hz	出力トルク Tout N·m 60Hz	出力トルク Tout kgf·m 50Hz	出力トルク Tout kgf·m 60Hz	SF	出力軸許容ラジアル荷重 Pro N 50Hz	出力軸許容ラジアル荷重 Pro N 60Hz	出力軸許容ラジアル荷重 Pro kgf 50Hz	出力軸許容ラジアル荷重 Pro kgf 60Hz	屋内形寸法図
5	290	350	08 - 370□ (-B) - 5	15.4	12.8	1.57	1.30	1.36	1470	1370	150	140	図 B3
7.5	193	233	08 - 370□ (-B) - 7.5	23.1	19.2	2.36	1.95	1.36	1670	1570	170	160	
10	145	175	08 - 370□ (-B) - 10	30.8	25.5	3.14	2.60	1.36	1810	1720	185	175	
15	96.7	117	08 - 370□ (-B) - 15	46.2	38.3	4.72	3.91	1.36	2060	1960	210	200	
20	72.5	87.5	08 - 370□ (-B) - 20	61.7	51.1	6.29	5.21	1.36	2260	2160	230	220	
30	48.3	58.3	08 - 370□ (-B) - 30	92.5	76.6	9.43	7.81	1.36	2450	2350	250	240	
40	36.3	43.8	08 - 43□ (-B) - 40	123	102	12.6	10.4	1.36	3970	3820	405	390	図 B4
50	29.0	35.0	08 - 43□ (-B) - 50	154	128	15.7	13.0	1.36	4170	4020	425	410	
60	24.2	29.2	08 - 43□ (-B) - 60	185	153	18.9	15.6	1.36	4310	4170	440	425	
80	18.1	21.9	08 - 50□ (-B) - 80	247	204	25.1	20.8	1.36	6230	6130	635	625	図 B5
100	14.5	17.5	08 - 50□ (-B) - 100	308	255	31.4	26.0	1.36	6230	6230	635	635	
120	12.1	14.6	08 - 50□ (-B) - 120	370	307	37.7	31.3	1.36	6230	6230	635	635	

注）1. 出力回転数は、モータ回転数 50Hz：1450r/min, 60Hz：1750r/min としたときの代表値です。詳細は技術資料「モータ部」を参照ください。
2. 出力軸許容ラジアル荷重は、出力軸中央の位置の値です。
3. 本機種は当社製インバータ・HF-320α を用いてセンサレスベクトル運転を行うと、定トルク運転が可能となります。詳細は E80 頁をご参照ください。
4.（ ）内はブレーキ付の形式を示します。（オプションのワンタッチゆるめ仕様（E61 頁参照）の場合は、"-C" となります。）

仕様記号の□は、200V 級は "2"、400V 級は "4" が入ります。詳細は B15 頁をご参照ください。( ) 内はブレーキ付の形式、寸法、質量を示します。

図 B3

RNHM08-370□-5~30 / 仕様記号
(RNHM08-370□-B-5~30 / 仕様記号)

質量 13.5kg(16.5kg)

軸出記号	L	T	R
仕様記号	J□NSLA	J□NSLA	J□NSRA

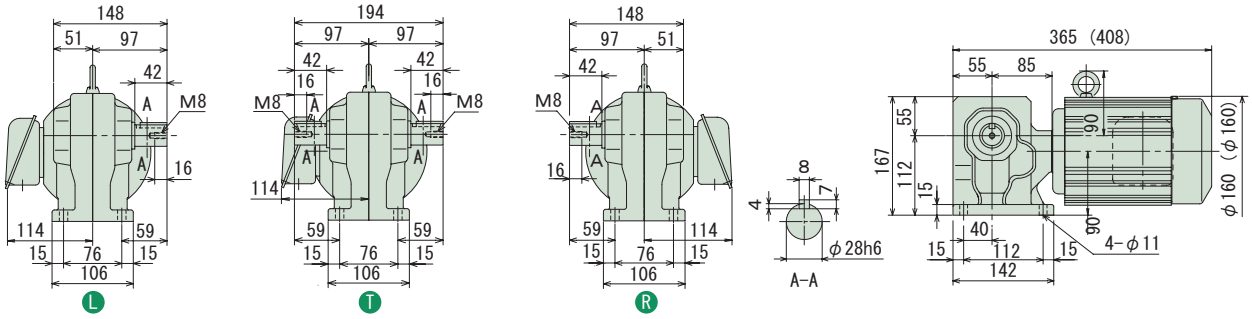

図 B4

RNHM08-43□-40~60 / 仕様記号
(RNHM08-43□-B-40~60 / 仕様記号)

質量 17kg(20kg)

軸出記号	L	T	R
仕様記号	J□NSLA	J□NSLA	J□NSRA

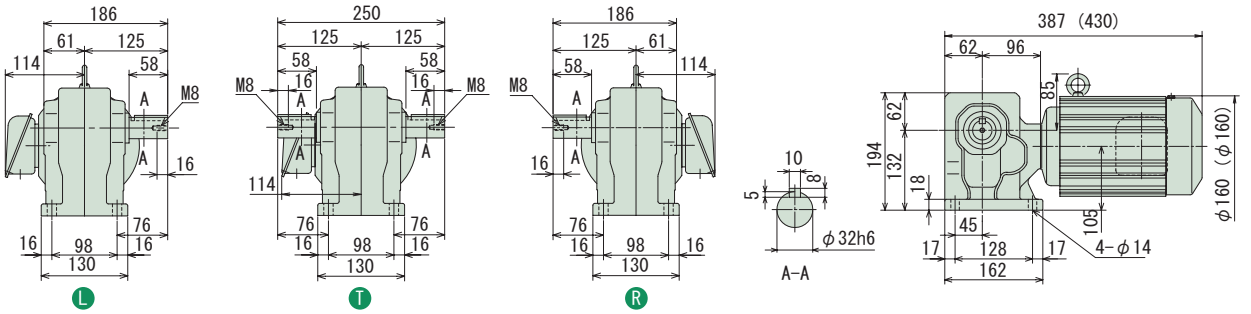

図 B5

RNHM08-50□-80~120 / 仕様記号
(RNHM08-50□-B-80~120 / 仕様記号)

質量 24kg(27kg)

軸出記号	L	T	R
仕様記号	J□NSLA	J□NSLA	J□NSRA

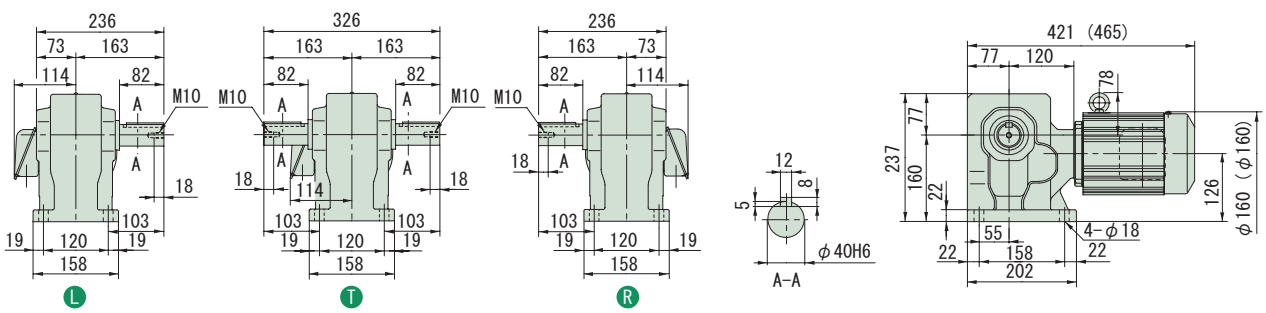

注）1. 出力軸径寸法：寸法公差は、JIS B 0401-1976 "h6" です。
2. 軸端キー寸法：寸法公差は、JIS B 1301-1996 平行キーに依っています。
3. 本寸法図の寸法及び質量は、予告無しに変更することがあります。
4. 出力軸部の詳細寸法は、技術資料・E15 頁をご参照ください。

中実軸・RNHM タイプ（脚取付形）
3～三相 0.55kW・三相モータ・屋内形

減速比	出力回転数 r/min 50Hz	出力回転数 r/min 60Hz	容量記号	枠番	減速比（形式記号詳細 B2 頁）	出力トルク Tout N·m 50Hz	出力トルク Tout N·m 60Hz	出力トルク Tout kgf·m 50Hz	出力トルク Tout kgf·m 60Hz	SF	出力軸許容ラジアル荷重 Pro N 50Hz	出力軸許容ラジアル荷重 Pro N 60Hz	出力軸許容ラジアル荷重 Pro kgf 50Hz	出力軸許容ラジアル荷重 Pro kgf 60Hz	屋内形寸法図
150	9.67	11.7	RNHM	08	55 (-B) - 150	462	383	47.2	39.1	1.36	6230	6230	635	635	図 B1
200	7.25	8.75	RNHM	08	55 (-B) - 200	617	511	62.9	52.1	1.19	6230	6230	635	635	図 B1
240	6.04	7.29	RNHM	08	55 (-B) - 240	732	613	74.6	62.5	*	6230	6230	635	635	図 B1

注）1. 出力回転数は、モータ回転数 50Hz：1450r/min, 60Hz：1750r/min としたときの代表値です。詳細は技術資料「モータ部」を参照ください。
2. 出力軸許容ラジアル荷重は、出力軸中央の位置の値です。
3. 本機種は当社製インバータ・HF-320α を用いてセンサレスベクトル運転を行うと、定トルク運転が可能となります。詳細は E80 頁をご参照ください。
4. SF 欄に * が付いている場合は、モータの全容量 kW まで負荷を掛けると過負荷となりますので、出力トルク欄の値以内でご使用ください。
5. （ ）内はブレーキ付の形式を示します。（オプションのワンタッチゆるめ仕様（E61 頁参照）の場合は、"-C" となります。）

仕様記号の□は、200V 級は "2"、400V 級は "4" が入ります。詳細は B15 頁をご参照ください。( ) 内はブレーキ付の形式、寸法、質量を示します。

図 B1　RNHM08-55□-150~240 / 仕様記号
(RNHM08-55□-B-150~240 / 仕様記号)　質量 25kg(28kg)

軸出記号	L	T	R
仕様記号	J□NSLA	J□NSLA	J□NSRA

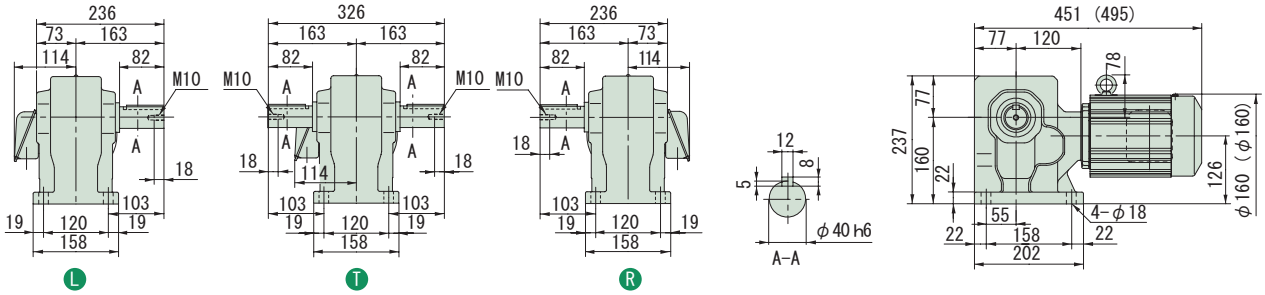

注）1. 出力軸径寸法：寸法公差は、JIS B 0401-1976 "h6" です。
2. 軸端キー寸法：寸法公差は、JIS B 1301-1996 平行キーに依っています。
3. 本寸法図の寸法及び質量は、予告無しに変更することがあります。
4. 出力軸部の詳細寸法は、技術資料・E15 頁をご参照ください。

減速比	出力回転数 r/min 50Hz	出力回転数 r/min 60Hz	容量記号 – 枠番 – 減速比（形式記号詳細 B2 頁）	出力トルク Tout N·m 50Hz	出力トルク Tout N·m 60Hz	出力トルク Tout kgf·m 50Hz	出力トルク Tout kgf·m 60Hz	SF	出力軸許容ラジアル荷重 Pro N 50Hz	出力軸許容ラジアル荷重 Pro N 60Hz	出力軸許容ラジアル荷重 Pro kgf 50Hz	出力軸許容ラジアル荷重 Pro kgf 60Hz	屋内形寸法図
5	290	350	1 - 370□ (-B) - 5	21.0	17.4	2.14	1.78	1.00	1470	1370	150	140	図 B2
7.5	193	233	1 - 370□ (-B) - 7.5	31.5	26.1	3.21	2.66	1.00	1670	1570	170	160	
10	145	175	1 - 370□ (-B) - 10	42.0	34.8	4.29	3.55	1.00	1810	1720	185	175	
15	96.7	117	1 - 370□ (-B) - 15	63.1	52.2	6.43	5.33	1.00	2060	1960	210	200	
20	72.5	87.5	1 - 370□ (-B) - 20	84.1	69.7	8.57	7.10	1.00	2260	2160	230	220	
30	48.3	58.3	1 - 370□ (-B) - 30	126	104	12.9	10.7	1.00	2450	2350	250	240	
40	36.3	43.8	1 - 43□ (-B) - 40	168	139	17.1	14.2	1.00	3970	3820	405	390	図 B3
50	29.0	35.0	1 - 43□ (-B) - 50	210	174	21.4	17.8	1.00	4170	4020	425	410	
60	24.2	29.2	1 - 43□ (-B) - 60	252	209	25.7	21.3	1.00	4310	4170	440	425	
80	18.1	21.9	1 - 50□ (-B) - 80	336	279	34.3	28.4	1.00	6230	6130	635	625	
100	14.5	17.5	1 - 50□ (-B) - 100	420	348	42.9	35.5	1.00	6230	6230	635	635	図 B4
120	12.1	14.6	1 - 50□ (-B) - 120	504	418	51.4	42.6	1.00	6230	6230	635	635	

RNHM

注）1. 出力回転数は、モータ回転数 50Hz：1450r/min, 60Hz：1750r/min としたときの代表値です。詳細は技術資料「モータ部」を参照ください。
2. 出力軸許容ラジアル荷重は、出力軸中央の位置の値です。
3. 本機種は当社製インバータ・HF-320α を用いてセンサレスベクトル運転を行うと、定トルク運転が可能となります。詳細は E80 頁をご参照ください。
4.（ ）内はブレーキ付の形式を示します。（オプションのワンタッチゆるめ仕様（E61 頁参照）の場合は、"-C" となります。）

仕様記号の□は、200V 級は "2"、400V 級は "4" が入ります。詳細は B15 頁をご参照ください。( ) 内はブレーキ付の形式、寸法、質量を示します。

図 B2

RNHM1-370□-5~30 / 仕様記号
(RNHM1-370□-B-5~30 / 仕様記号)

質量 13.5kg(16.5kg)

軸出記号	L	T	R
仕様記号	J□NSLA	J□NSLA	J□NSRA

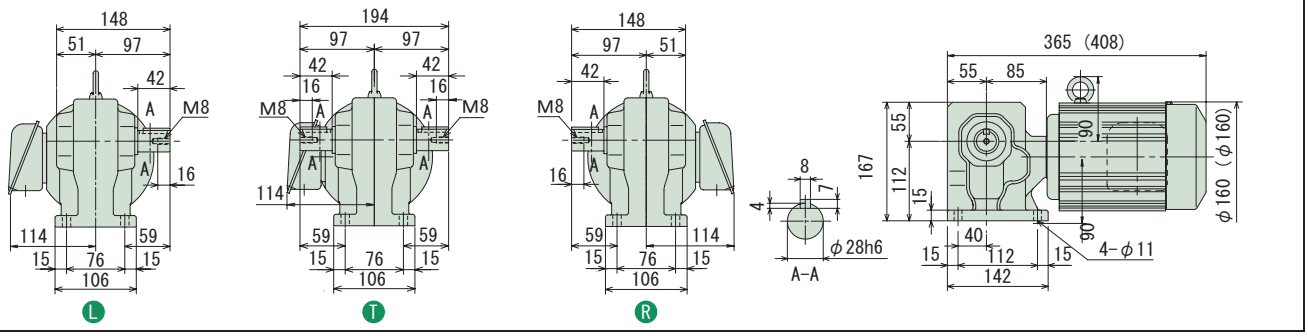

図 B3

RNHM1-43□-40~60 / 仕様記号
(RNHM1-43□-B-40~60 / 仕様記号)

質量 17kg(20kg)

軸出記号	L	T	R
仕様記号	J□NSLA	J□NSLA	J□NSRA

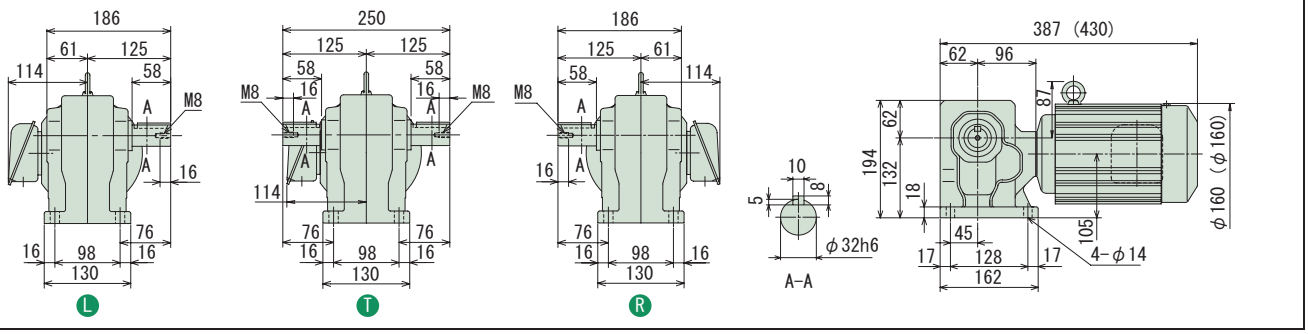

図 B4

RNHM1-50□-80~120 / 仕様記号
(RNHM1-50□-B-80~120 / 仕様記号)

質量 24kg(27kg)

軸出記号	L	T	R
仕様記号	J□NSLA	J□NSLA	J□NSRA

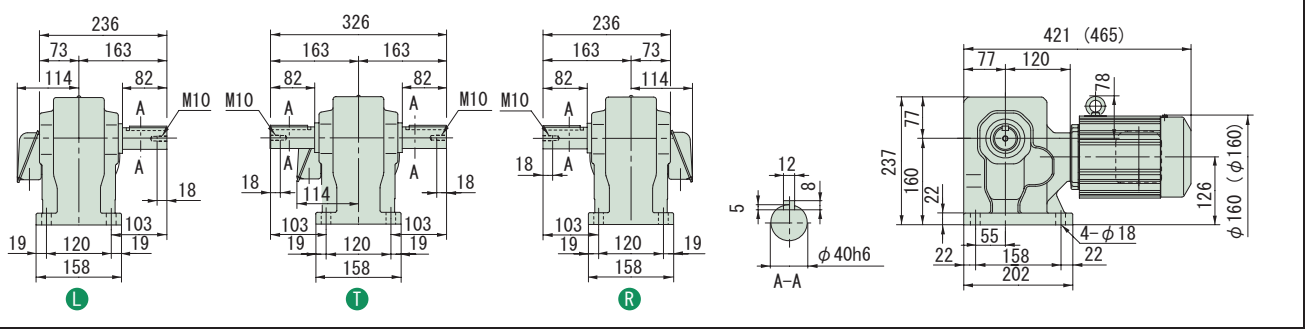

注）1. 出力軸径寸法：寸法公差は、JIS B 0401-1976 "h6" です。
2. 軸端キー寸法：寸法公差は、JIS B 1301-1996 平行キーに依っています。
3. 本寸法図の寸法及び質量は、予告無しに変更することがあります。
4. 出力軸部の詳細寸法は、技術資料・E15 頁をご参照ください。

中実軸・RNHM タイプ（脚取付形）
3～三相 0.75kW・三相モータ・屋内形

減速比	出力回転数 r/min 50Hz	出力回転数 r/min 60Hz	容量記号	枠番	減速比（形式記号詳細 B2 頁）	出力トルク Tout N·m 50Hz	出力トルク Tout N·m 60Hz	出力トルク Tout kgf·m 50Hz	出力トルク Tout kgf·m 60Hz	SF	出力軸許容ラジアル荷重 Pro N 50Hz	出力軸許容ラジアル荷重 Pro N 60Hz	出力軸許容ラジアル荷重 Pro kgf 50Hz	出力軸許容ラジアル荷重 Pro kgf 60Hz	屋内形寸法図
150	9.67	11.7	RNHM	1 - 55 (-B) -	150	631	522	64.3	53.3	1.00	6230	6230	635	635	図 B1
200	7.25	8.75	RNHM	1 - 55 (-B) -	200	732	697	74.6	71.0	*	6230	6230	635	635	
240	6.04	7.29	RNHM	1 - 55 (-B) -	240	732	732	74.6	74.6	*	6230	6230	635	635	

注）1. 出力回転数は、モータ回転数 50Hz：1450r/min, 60Hz：1750r/min としたときの代表値です。詳細は技術資料「モータ部」を参照ください。
2. 出力軸許容ラジアル荷重は、出力軸中央の位置の値です。
3. 本機種は当社製インバータ・HF-320α を用いてセンサレスベクトル運転を行うと、定トルク運転が可能となります。詳細は E80 頁をご参照ください。
4. SF 欄に * が付いている場合は、モータの全容量 kW まで負荷を掛けると過負荷となりますので、出力トルク欄の値以内でご使用ください。
5. （ ）内はブレーキ付の形式を示します。（オプションのワンタッチゆるめ仕様（E61 頁参照）の場合は、"-C" となります。）

仕様記号の□は、200V 級は "2"、400V 級は "4" が入ります。詳細は B15 頁をご参照ください。( ) 内はブレーキ付の形式、寸法、質量を示します。

図 B1　RNHM1-55-150~240 / 仕様記号
(RNHM1-55-B-150~240 / 仕様記号)　質量 25kg(28kg)

軸出記号	L	T	R
仕様記号	J□NSLA	J□NSLA	J□NSRA

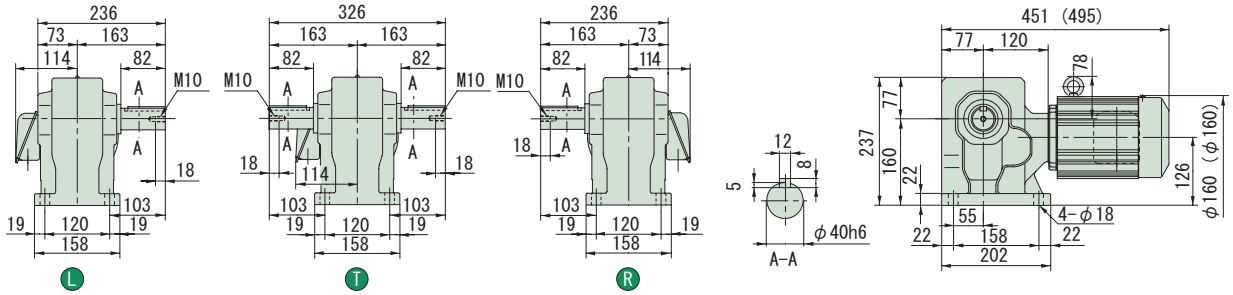

注）1. 出力軸径寸法：寸法公差は、JIS B 0401-1976 "h6" です。
2. 軸端キー寸法：寸法公差は、JIS B 1301-1996 平行キーに依っています。
3. 本寸法図の寸法及び質量は、予告無しに変更することがあります。
4. 出力軸部の詳細寸法は、技術資料・E15 頁をご参照ください。

減速比	出力回転数 r/min 50Hz	出力回転数 r/min 60Hz	容量記号 − 枠番 − 減速比（形式記号詳細 B2 頁）	出力トルク Tout N·m 50Hz	出力トルク Tout N·m 60Hz	出力トルク Tout kgf·m 50Hz	出力トルク Tout kgf·m 60Hz	SF	出力軸許容ラジアル荷重 Pro N 50Hz	出力軸許容ラジアル荷重 Pro N 60Hz	出力軸許容ラジアル荷重 Pro kgf 50Hz	出力軸許容ラジアル荷重 Pro kgf 60Hz	屋内形寸法図
5	290	350	1H - 470 (-B) - 5	30.8	25.5	3.14	2.60	1.36	2160	2060	220	210	図 B2
7.5	193	233	1H - 470 (-B) - 7.5	46.2	38.3	4.72	3.91	1.36	2450	2300	250	235	図 B2
10	145	175	1H - 470 (-B) - 10	61.7	51.1	6.29	5.21	1.36	2750	2600	280	265	図 B2
15	96.7	117	1H - 470 (-B) - 15	92.5	76.6	9.43	7.81	1.36	3090	2940	315	300	図 B2
20	72.5	87.5	1H - 470 (-B) - 20	123	102	12.6	10.4	1.36	3330	3190	340	325	図 B2
30	48.3	58.3	1H - 470 (-B) - 30	185	153	18.9	15.6	1.36	3730	3580	380	365	図 B2
40	36.3	43.8	1H - 53 (-B) - 40	247	204	25.1	20.8	2.00	5740	5540	585	565	図 B3
50	29.0	35.0	1H - 53 (-B) - 50	308	255	31.4	26.0	2.00	6030	5830	615	595	図 B3
60	24.2	29.2	1H - 53 (-B) - 60	370	307	37.7	31.3	2.00	6230	6030	635	615	図 B3
80	18.1	21.9	1H - 53 (-B) - 80	493	409	50.3	41.7	1.36	6230	6130	635	625	図 B3
100	14.5	17.5	1H - 60 (-B) - 100	617	511	62.9	52.1	2.00	9810	9810	1000	1000	図 B4
120	12.1	14.6	1H - 60 (-B) - 120	740	613	75.4	62.5	2.00	9810	9810	1000	1000	図 B4

（RNHM）

注）1. 出力回転数は、モータ回転数 50Hz：1450r/min, 60Hz：1750r/min としたときの代表値です。詳細は技術資料「モータ部」を参照ください。
2. 出力軸許容ラジアル荷重は、出力軸中央の位置の値です。
3. 本機種は当社製インバータ・HF-320α を用いてセンサレスベクトル運転を行うと、定トルク運転が可能となります。詳細は E80 頁をご参照ください。
4. （ ）内はブレーキ付の形式を示します。（オプションのワンタッチゆるめ仕様（E61 頁参照）の場合は、"-C" となります。）

仕様記号の□は、200V 級は "2"、400V 級は "4" が入ります。詳細は B15 頁をご参照ください。( ) 内はブレーキ付の形式、寸法、質量を示します。

図 B2

RNHM1H-470-5~30 / 仕様記号
(RNHM1H-470-B-5~30 / 仕様記号)

質量 21.5kg(26.5kg)

軸出記号	L	T	R
仕様記号	J□NSLA	J□NSLA	J□NSRA

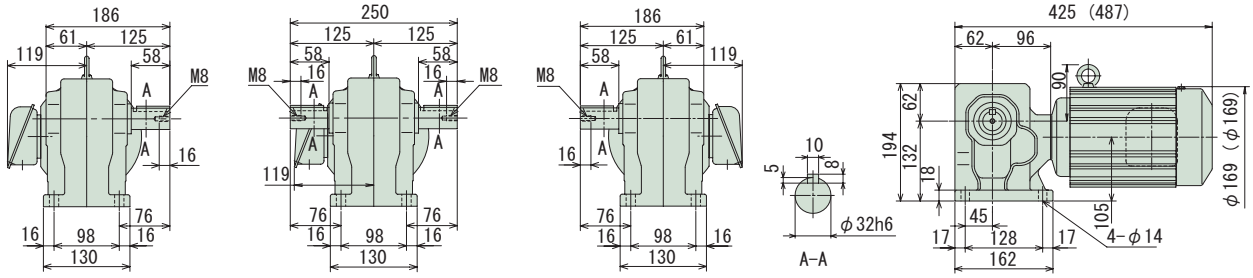

図 B3

RNHM1H-53-40~80 / 仕様記号
(RNHM1H-53-B-40~80 / 仕様記号)

質量 30kg(34kg)

軸出記号	L	T	R
仕様記号	J□NSLA	J□NSLA	J□NSRA

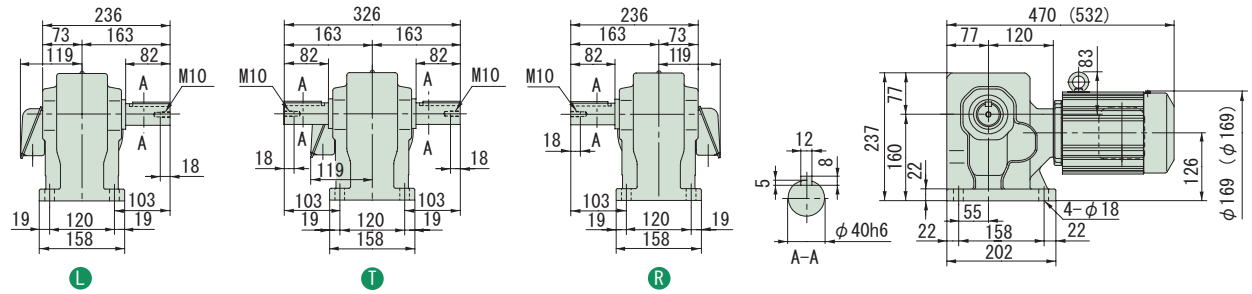

図 B4

RNHM1H-60-100~120 / 仕様記号
(RNHM1H-60-B-100~120 / 仕様記号)

質量 69kg(73kg)

軸出記号	L	T	R
仕様記号	J□NSLA	J□NSLA	J□NSRA

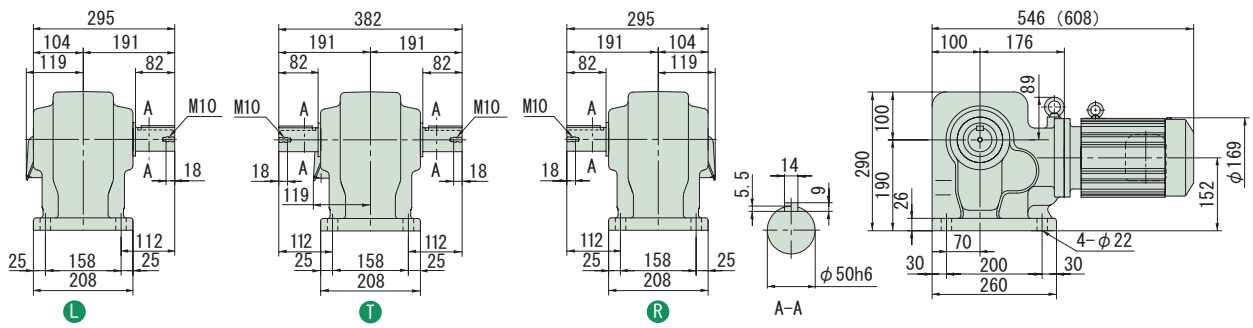

注）1. 出力軸径寸法：寸法公差は、JIS B 0401-1976 "h6" です。
2. 軸端キー寸法：寸法公差は、JIS B 1301-1996 平行キーに依っています。
3. 本寸法図の寸法及び質量は、予告無しに変更することがあります。
4. 出力軸部の詳細寸法は、技術資料・E15 頁をご参照ください。

中実軸・RNHM タイプ（脚取付形）
3～三相 1.5kW・三相モータ・屋内形

減速比	出力回転数 r/min 50Hz	出力回転数 r/min 60Hz	容量記号 － 枠番 － 減速比（形式記号詳細 B2 頁）	出力トルク Tout N·m 50Hz	出力トルク Tout N·m 60Hz	出力トルク Tout kgf·m 50Hz	出力トルク Tout kgf·m 60Hz	SF	出力軸許容ラジアル荷重 Pro N 50Hz	出力軸許容ラジアル荷重 Pro N 60Hz	出力軸許容ラジアル荷重 Pro kgf 50Hz	出力軸許容ラジアル荷重 Pro kgf 60Hz	屋内形寸法図
5	290	350	RNHM 2 - 470 (-B) - 5	42.0	34.8	4.29	3.55	1.00	2160	2060	220	210	図 B1
7.5	193	233	2 - 470 (-B) - 7.5	63.1	52.2	6.43	5.33	1.00	2450	2300	250	235	
10	145	175	2 - 470 (-B) - 10	84.1	69.7	8.57	7.10	1.00	2750	2600	280	265	
15	96.7	117	2 - 470 (-B) - 15	126	104	12.9	10.7	1.00	3090	2940	315	300	
20	72.5	87.5	2 - 470 (-B) - 20	168	139	17.1	14.2	1.00	3330	3190	340	325	
30	48.3	58.3	2 - 470 (-B) - 30	252	209	25.7	21.3	1.00	3730	3580	380	365	
40	36.3	43.8	2 - 53 (-B) - 40	336	279	34.3	28.4	1.47	5740	5540	585	565	図 B2
50	29.0	35.0	2 - 53 (-B) - 50	420	348	42.9	35.5	1.47	6030	5830	615	595	
60	24.2	29.2	2 - 53 (-B) - 60	504	418	51.4	42.6	1.47	6230	6030	635	615	
80	18.1	21.9	2 - 53 (-B) - 80	673	557	68.6	56.8	1.00	6230	6130	635	625	
100	14.5	17.5	2 - 60 (-B) - 100	841	697	85.7	71.0	1.47	9810	9810	1000	1000	図 B3
120	12.1	14.6	2 - 60 (-B) - 120	1010	836	103	85.2	1.47	9810	9810	1000	1000	

注）1. 出力回転数は、モータ回転数 50Hz：1450r/min, 60Hz：1750r/min としたときの代表値です。詳細は技術資料「モータ部」を参照ください。
2. 出力軸許容ラジアル荷重は、出力軸中央の位置の値です。
3. 本機種は当社製インバータ・HF-320α を用いてセンサレスベクトル運転を行うと、定トルク運転が可能となります。詳細は E80 頁をご参照ください。
4. （ ）内はブレーキ付の形式を示します。（オプションのワンタッチゆるめ仕様（E61 頁参照）の場合は、"-C" となります。）

仕様記号の□は、200V 級は "2"、400V 級は "4" が入ります。詳細は B15 頁をご参照ください。( ) 内はブレーキ付の形式、寸法、質量を示します。

図 B1

RNHM2-470-5~30 / 仕様記号
(RNHM2-470-B-5~30 / 仕様記号)

質量 21.5kg(26.5kg)

軸出記号	L	T	R
仕様記号	J□NSLA	J□NSLA	J□NSRA

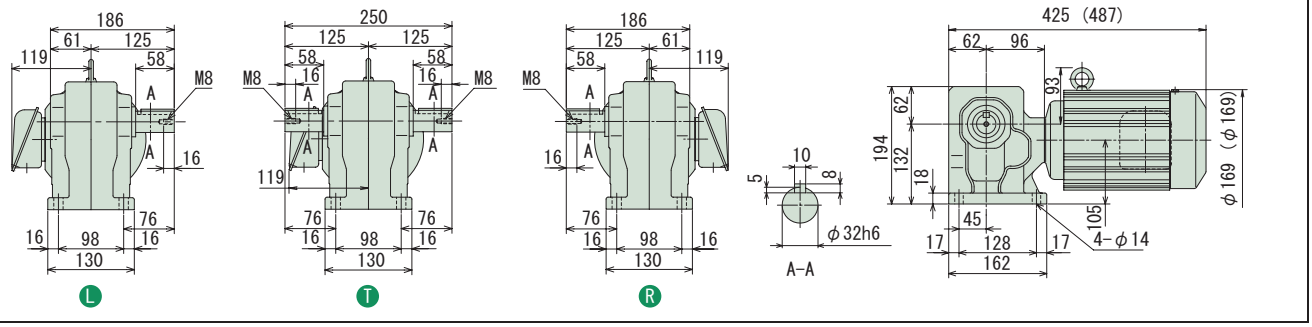

図 B2

RNHM2-53-40~80 / 仕様記号
(RNHM2-53-B-40~80 / 仕様記号)

質量 30kg(34kg)

軸出記号	L	T	R
仕様記号	J□NSLA	J□NSLA	J□NSRA

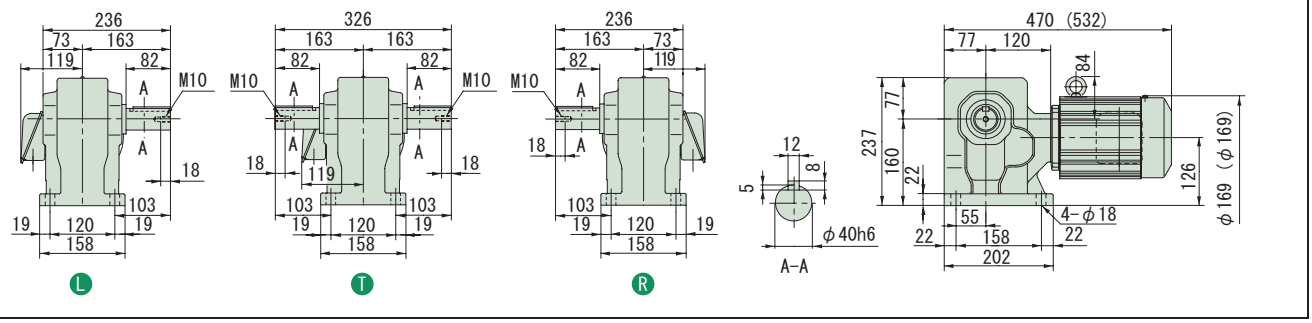

図 B3

RNHM2-60-100~120 / 仕様記号
(RNHM2-60-B-100~120 / 仕様記号)

質量 69kg(73kg)

軸出記号	L	T	R
仕様記号	J□NSLA	J□NSLA	J□NSRA

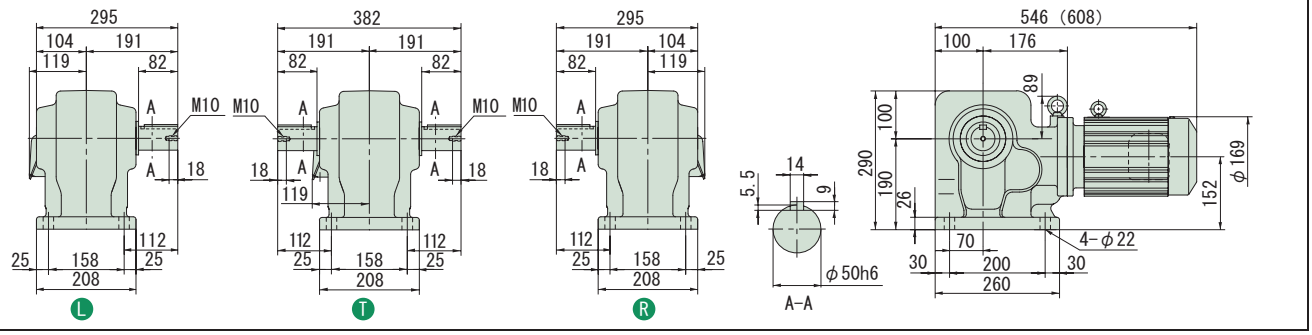

注）1. 出力軸径寸法：寸法公差は、JIS B 0401-1976 "h6" です。
2. 軸端キー寸法：寸法公差は、JIS B 1301-1996 平行キーに依っています。
3. 本寸法図の寸法及び質量は、予告無しに変更することがあります。
4. 出力軸部の詳細寸法は、技術資料・E15 頁をご参照ください。

減速比	出力回転数 r/min 50Hz	出力回転数 r/min 60Hz	容量記号 － 枠番 － 減速比（形式記号詳細 B2 頁）	出力トルク Tout N·m 50Hz	出力トルク Tout N·m 60Hz	出力トルク Tout kgf·m 50Hz	出力トルク Tout kgf·m 60Hz	SF	出力軸許容ラジアル荷重 Pro N 50Hz	出力軸許容ラジアル荷重 Pro N 60Hz	出力軸許容ラジアル荷重 Pro kgf 50Hz	出力軸許容ラジアル荷重 Pro kgf 60Hz	屋内形寸法図
10	145	175	RNHM 3 - 54□ (-B) - 10	123	102	12.6	10.4	1.00	3920	3730	400	380	
15	96.7	117	3 - 54□ (-B) - 15	185	153	18.9	15.6	1.00	4410	4220	450	430	
20	72.5	87.5	3 - 54□ (-B) - 20	247	204	25.1	20.8	1.00	4810	4610	490	470	
30	48.3	58.3	3 - 54□ (-B) - 30	370	307	37.7	31.3	1.00	5340	5150	545	525	図 B4
40	36.3	43.8	3 - 54□ (-B) - 40	493	409	50.3	41.7	1.00	5740	5540	585	565	
50	29.0	35.0	3 - 54□ (-B) - 50	617	511	62.9	52.1	1.00	6030	5830	615	595	
60	24.2	29.2	3 - 54□ (-B) - 60	740	613	75.4	62.5	1.00	6230	6030	635	615	
80	18.1	21.9	3 - 60□ (-B) - 80	986	817	101	83.3	1.00	9810	9660	1000	985	
100	14.5	17.5	3 - 60□ (-B) - 100	1230	1020	126	104	1.00	9810	9810	1000	1000	図 B5
120	12.1	14.6	3 - 60□ (-B) - 120	1480	1230	151	125	1.00	9810	9810	1000	1000	

注）1. 出力回転数は、モータ回転数 50Hz：1450r/min, 60Hz：1750r/min としたときの代表値です。詳細は技術資料「モータ部」を参照ください。
2. 出力軸許容ラジアル荷重は、出力軸中央の位置の値です。
3. 本機種は当社製インバータ・HF-320α を用いてセンサレスベクトル運転を行うと、定トルク運転が可能となります。詳細は E80 頁をご参照ください。
4.（ ）内はブレーキ付の形式を示します。（オプションのワンタッチゆるめ仕様（E61 頁参照）の場合は、"-C" となります。）

仕様記号の□は、200V 級は "2"、400V 級は "4" が入ります。詳細は B15 頁をご参照ください。( ) 内はブレーキ付の形式、寸法、質量を示します。

図 B4 RNHM3-54□-10~60 / 仕様記号
(RNHM3-54□-B-10~60 / 仕様記号) 質量 34kg(40kg)

軸出記号	L	T	R
仕様記号	J□NSLA	J□NSLA	J□NSRA

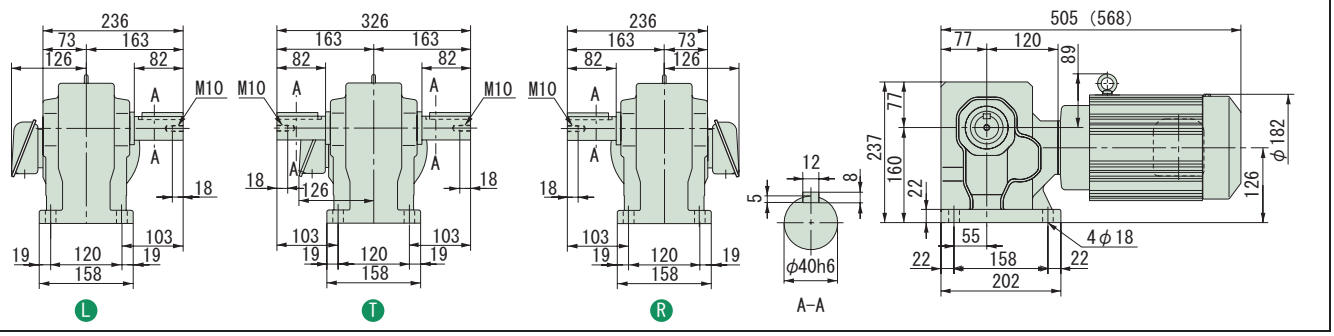

図 B5 RNHM3-60□-80~120 / 仕様記号
(RNHM3-60□-B-80~120 / 仕様記号) 質量 74kg(80kg)

軸出記号	L	T	R
仕様記号	J□NSLA	J□NSLA	J□NSRA

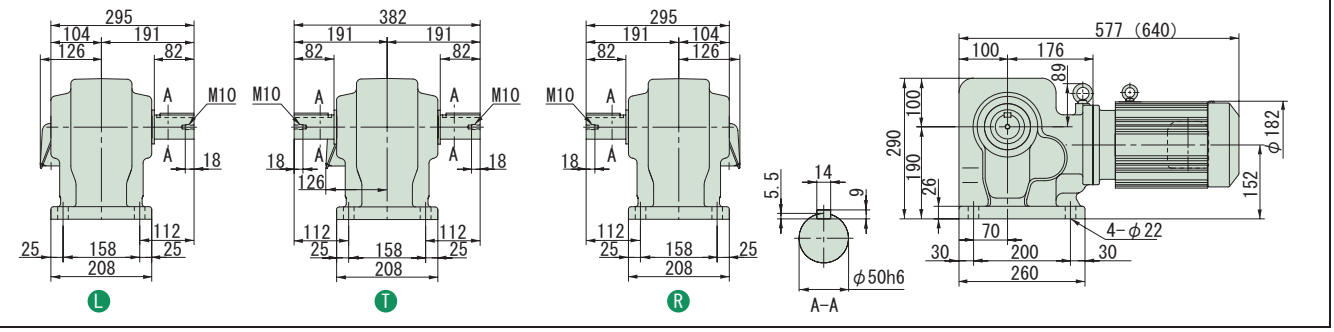

注）1. 出力軸径寸法：寸法公差は、JIS B 0401-1976 "h6" です。
2. 軸端キー寸法：寸法公差は、JIS B 1301-1996 平行キーに依っています。
3. 本寸法図の寸法及び質量は、予告無しに変更することがあります。
4. 出力軸部の詳細寸法は、技術資料・E15 頁をご参照ください。

中実軸・RNHM タイプ（脚取付形）
3～三相 3.0kW・三相モータ・屋内形

減速比	出力回転数 r/min 50Hz	出力回転数 r/min 60Hz	容量記号 — 枠番 — 減速比（形式記号詳細 B2 頁）	出力トルク Tout N·m 50Hz	出力トルク Tout N·m 60Hz	出力トルク Tout kgf·m 50Hz	出力トルク Tout kgf·m 60Hz	SF	出力軸許容ラジアル荷重 Pro N 50Hz	出力軸許容ラジアル荷重 Pro N 60Hz	出力軸許容ラジアル荷重 Pro kgf 50Hz	出力軸許容ラジアル荷重 Pro kgf 60Hz	屋内形寸法図
10	145	175	RNHM 4 - 63 $^{L}_{R}{}^{T}_{R}$ (-B) - 10	168	139	17.1	14.2	1.23	6230	5930	635	605	図 B1
15	96.7	117	4 - 63 $^{L}_{R}{}^{T}_{R}$ (-B) - 15	252	209	25.7	21.3	1.23	6960	6670	710	680	
20	72.5	87.5	4 - 63 $^{L}_{R}{}^{T}_{R}$ (-B) - 20	336	279	34.3	28.4	1.23	7700	7350	785	750	
30	48.3	58.3	4 - 63 $^{L}_{R}{}^{T}_{R}$ (-B) - 30	504	418	51.4	42.6	1.23	8380	8090	855	825	
40	36.3	43.8	4 - 63 $^{L}_{R}{}^{T}_{R}$ (-B) - 40	673	557	68.6	56.8	1.23	8830	8480	900	865	
50	29.0	35.0	4 - 63 $^{L}_{R}{}^{T}_{R}$ (-B) - 50	841	697	85.7	71.0	1.23	9120	8880	930	905	

注）1. 出力回転数は、モータ回転数 50Hz：1450r/min, 60Hz：1750r/min としたときの代表値です。詳細は技術資料「モータ部」を参照ください。
2. 出力軸許容ラジアル荷重は、出力軸中央の位置の値です。
3. 本機種は当社製インバータ・HF-320α を用いてセンサレスベクトル運転を行うと、定トルク運転が可能となります。詳細は E80 頁をご参照ください。
4. （ ）内はブレーキ付の形式を示します。（オプションのワンタッチゆるめ仕様（E61 頁参照）の場合は、"-C" となります。）

仕様記号の□は、200V 級は "2"、400V 級は "4" が入ります。詳細は B15 頁をご参照ください。( ) 内はブレーキ付の形式、寸法、質量を示します。

図 B1　RNHM4-63 $^{L}_{R}{}^{T}_{R}$-10~50 / 仕様記号
(RNHM4-63 $^{L}_{R}{}^{T}_{R}$-B-10~50 / 仕様記号)　質量 85kg(94kg)

軸出記号	L	T	R
仕様記号	J□NSLA	J□NSLA	J□NSRA

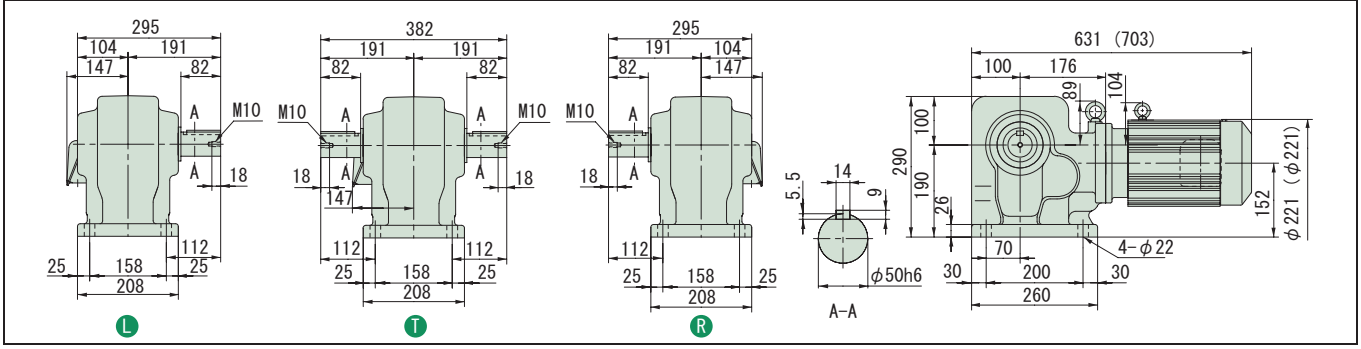

注）1. 出力軸径寸法：寸法公差は、JIS B 0401-1976 "h6" です。
2. 軸端キー寸法：寸法公差は、JIS B 1301-1996 平行キーに依っています。
3. 本寸法図の寸法及び質量は、予告無しに変更することがあります。
4. 出力軸部の詳細寸法は、技術資料・E15 頁をご参照ください。

減速比	出力回転数 r/min 50Hz	出力回転数 r/min 60Hz	容量記号 – 枠番 – 減速比（形式記号詳細 B2 頁）	出力トルク Tout N·m 50Hz	出力トルク Tout N·m 60Hz	出力トルク Tout kgf·m 50Hz	出力トルク Tout kgf·m 60Hz	SF	出力軸許容ラジアル荷重 Pro N 50Hz	出力軸許容ラジアル荷重 Pro N 60Hz	出力軸許容ラジアル荷重 Pro kgf 50Hz	出力軸許容ラジアル荷重 Pro kgf 60Hz	屋内形寸法図
10	145	175	RNHM 5 - 63 R/T (-B) - 10	207	172	21.1	17.5	1.00	6230	5930	635	605	図 B2
15	96.7	117	5 - 63 R/T (-B) - 15	311	258	31.7	26.3	1.00	6960	6670	710	680	
20	72.5	87.5	5 - 63 R/T (-B) - 20	415	344	42.3	35.0	1.00	7700	7350	785	750	
30	48.3	58.3	5 - 63 R/T (-B) - 30	622	516	63.4	52.6	1.00	8380	8090	855	825	
40	36.3	43.8	5 - 63 R/T (-B) - 40	830	687	84.6	70.1	1.00	8830	8480	900	865	
50	29.0	35.0	5 - 63 R/T (-B) - 50	1040	859	106	87.6	1.00	9120	8880	930	905	

注）1. 出力回転数は、モータ回転数 50Hz：1450r/min, 60Hz：1750r/min としたときの代表値です。詳細は技術資料「モータ部」を参照ください。
2. 出力軸許容ラジアル荷重は、出力軸中央の位置の値です。
3. 本機種は当社製インバータ・HF-320α を用いてセンサレスベクトル運転を行うと、定トルク運転が可能となります。詳細は E80 頁をご参照ください。
4.（ ）内はブレーキ付の形式を示します。（オプションのワンタッチゆるめ仕様（E61 頁参照）の場合は、"-C" となります。）

仕様記号の□は、200V 級は "2"、400V 級は "4" が入ります。詳細は B15 頁をご参照ください。( ) 内はブレーキ付の形式、寸法、質量を示します。

図 B2　RNHM5-63 R/T -10~50 / 仕様記号
(RNHM5-63 R/T -B-10~50 / 仕様記号)　質量 85kg(94kg)

軸出記号	L	T	R
仕様記号	J□NSLA	J□NSLA	J□NSRA

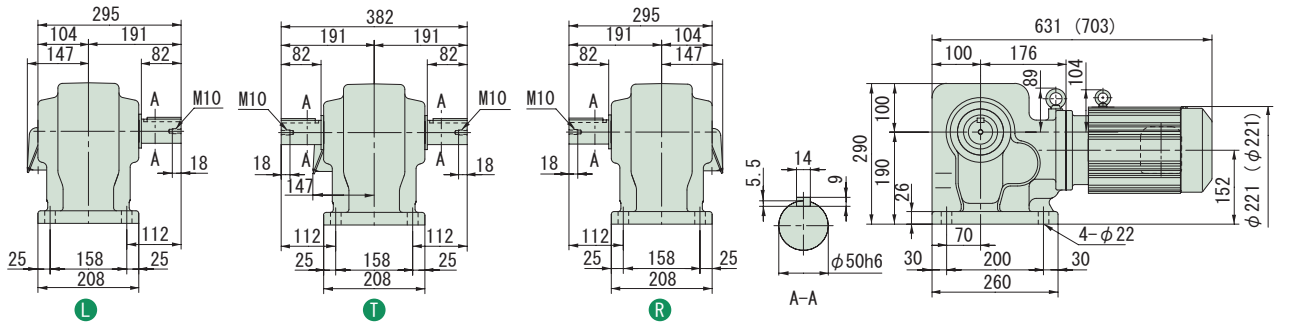

注）1. 出力軸径寸法：寸法公差は、JIS B 0401-1976 "h6" です。
2. 軸端キー寸法：寸法公差は、JIS B 1301-1996 平行キーに依っています。
3. 本寸法図の寸法及び質量は、予告無しに変更することがあります。
4. 出力軸部の詳細寸法は、技術資料・E15 頁をご参照ください。

中空軸
中実軸 フランジ取付
中実軸 脚取付
ブレーキ無
ブレーキ付
三　相
単　相
単　相 レバーシブル
三　相 インバータ用
高効率 三相モータ
屋内形
オプション 製　品
屋外形
軽防塵形
防水形
安全増 防爆形
入力 ホロー形
概　要
選定表 寸法図
15W
25W
40W
60W
90W
0.1kW
0.2kW
0.25kW
0.4kW
0.55kW
0.75kW
1.1kW
1.5kW
2.2kW
3.0kW
3.7kW
5.5kW
7.5kW
11kW

中実軸・RNHM タイプ（脚取付形）
3～三相 5.5kW・三相モータ・屋内形

減速比	出力回転数 r/min 50Hz	出力回転数 r/min 60Hz	容量記号	枠番		減速比	出力トルク Tout N·m 50Hz	出力トルク Tout N·m 60Hz	出力トルク Tout kgf·m 50Hz	出力トルク Tout kgf·m 60Hz	SF	出力軸許容ラジアル荷重 Pro N 50Hz	出力軸許容ラジアル荷重 Pro N 60Hz	出力軸許容ラジアル荷重 Pro kgf 50Hz	出力軸許容ラジアル荷重 Pro kgf 60Hz	屋内形寸法図
			（形式記号詳細 B2 頁）													
10	145	175	RNHM	8 - 64 R T L R T	(-B) -	10	308	255	31.4	26.0	1.00	6230	5930	635	605	図 B1
15	96.7	117		8 - 64 R T L R T	(-B) -	15	462	383	47.2	39.1	1.00	6960	6670	710	680	
20	72.5	87.5		8 - 64 R T L R T	(-B) -	20	617	511	62.9	52.1	1.00	7700	7350	785	750	
30	48.3	58.3		8 - 64 R T L R T	(-B) -	30	925	766	94.3	78.1	1.00	8380	8090	855	825	
40	36.3	43.8		8 - 64 R T L R T	(-B) -	40	1230	1020	126	104	1.00	8830	8480	900	865	

注）1. 出力回転数は、モータ回転数 50Hz：1450r/min, 60Hz：1750r/min としたときの代表値です。詳細は技術資料「モータ部」を参照ください。
2. 出力軸許容ラジアル荷重は、出力軸中央の位置の値です。
3. 当社製インバータ・HF-320α または HF-430 を用いてセンサレスベクトル運転を行うと、定トルク運転が可能となります。詳細は E80 頁をご参照ください。
4. （ ）内はブレーキ付の形式を示します。（オプションのワンタッチゆるめ仕様（E61 頁参照）の場合は、"-C" となります。）

仕様記号の□は、200V 級は "2"、400V 級は "4" が入ります。詳細は B15 頁をご参照ください。( ) 内はブレーキ付の形式、寸法、質量を示します。

図 B1　RNHM8-64 R T L R T -10~40 / 仕様記号
(RNHM8-64 R T L R T -B-10~40 / 仕様記号)　質量 92kg(101kg)

軸出記号	L	T	R
仕様記号	J□NSLA	J□NSLA	J□NSRA

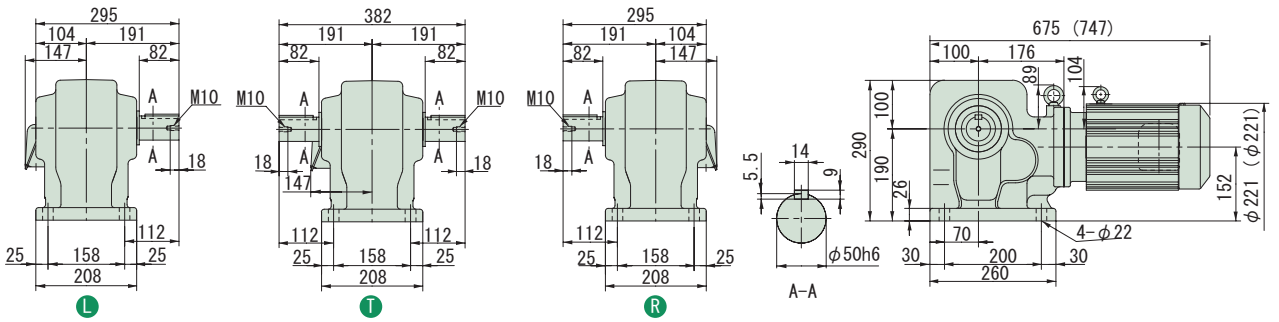

注）1. 出力軸径寸法：寸法公差は、JIS B 0401-1976 "h6" です。
2. 軸端キー寸法：寸法公差は、JIS B 1301-1996 平行キーに依っています。
3. 本寸法図の寸法及び質量は、予告無しに変更することがあります。
4. 出力軸部の詳細寸法は、技術資料・E15 頁をご参照ください。

ハイポニックギヤモータ

中実軸・脚取付

RNHMタイプ

1～単相　単相モータ

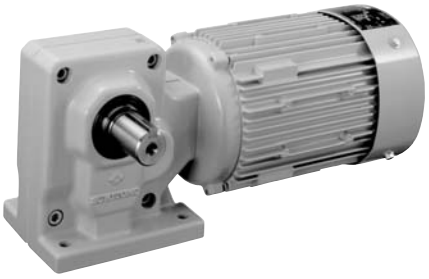

モータ容量	減速比範囲			頁
0.1kW	5	▶	1440	B234
0.2kW	5	▶	1440	B238
0.4kW	5	▶	240	B241

HYPONIC ギヤモータ　RNHM Type

直交軸
脚取付

中実軸・RNHM タイプ（脚取付形）
0.1kW・単相モータ・屋内形

減速比	出力回転数 r/min 50Hz	出力回転数 r/min 60Hz	容量記号 – 枠番 – 補助形式 – 減速比（形式記号詳細 B2 頁）						出力トルク Tout N·m 50Hz	出力トルク Tout N·m 60Hz	出力トルク Tout kgf·m 50Hz	出力トルク Tout kgf·m 60Hz	SF	出力軸許容ラジアル荷重 Pro N 50Hz	出力軸許容ラジアル荷重 Pro N 60Hz	出力軸許容ラジアル荷重 Pro kgf 50Hz	出力軸許容ラジアル荷重 Pro kgf 60Hz	屋内形寸法図
5	290	350	RNHM	01	– 190	– CB	(-B)	– 5	2.80	2.32	0.286	0.237	2.00	637	588	65	60	図 B1
7.5	193	233		01	– 190	– CB	(-B)	– 7.5	4.20	3.48	0.429	0.355	2.00	686	637	70	65	
10	145	175		01	– 190	– CB	(-B)	– 10	5.61	4.64	0.572	0.474	2.00	785	735	80	75	
15	96.7	117		01	– 190	– CB	(-B)	– 15	8.41	6.97	0.857	0.710	2.00	883	834	90	85	
20	72.5	87.5		01	– 190	– CB	(-B)	– 20	11.2	9.29	1.14	0.947	2.00	981	932	100	95	
30	48.3	58.3		01	– 190	– CB	(-B)	– 30	16.8	13.9	1.71	1.42	2.00	1080	1030	110	105	
40	36.3	43.8		01	– 23	– CB	(-B)	– 40	22.4	18.6	2.29	1.89	2.00	1620	1570	165	160	図 B2
50	29.0	35.0		01	– 23	– CB	(-B)	– 50	28.0	23.2	2.86	2.37	2.00	1720	1670	175	170	
60	24.2	29.2		01	– 23	– CB	(-B)	– 60	33.6	27.9	3.43	2.84	2.00	1770	1720	180	175	
80	18.1	21.9		01	– 20	– CB	(-B)	– 80	44.8	37.2	4.57	3.79	1.00	1770	1770	180	180	
100	14.5	17.5		01	– 20	– CB	(-B)	– 100	56.1	46.4	5.72	4.74	1.00	1810	1770	185	180	図 B3
120	12.1	14.6		01	– 20	– CB	(-B)	– 120	67.3	55.7	6.86	5.68	1.00	1810	1810	185	185	

注）1. 出力回転数は、モータ回転数 50Hz：1450r/min, 60Hz：1750r/min としたときの代表値です。詳細は技術資料「モータ部」を参照ください。
2. 出力軸許容ラジアル荷重は、出力軸中央の位置の値です。
3. （ ）内はブレーキ付の形式を示します。（オプションのワンタッチゆるめ仕様（E61 頁参照）の場合は、"-C" となります。）

仕様記号の詳細は B15 頁をご参照ください。( ) 内はブレーキ付の形式、寸法、質量を示します。

図 B1

RNHM01-190-CB-5~30 / 仕様記号
(RNHM01-190-CB-B-5~30 / 仕様記号)

質量 5.5kg(7.5kg)

軸出記号	L	T	R
仕様記号	JDNSLB	JDNSLB	JDNSRB

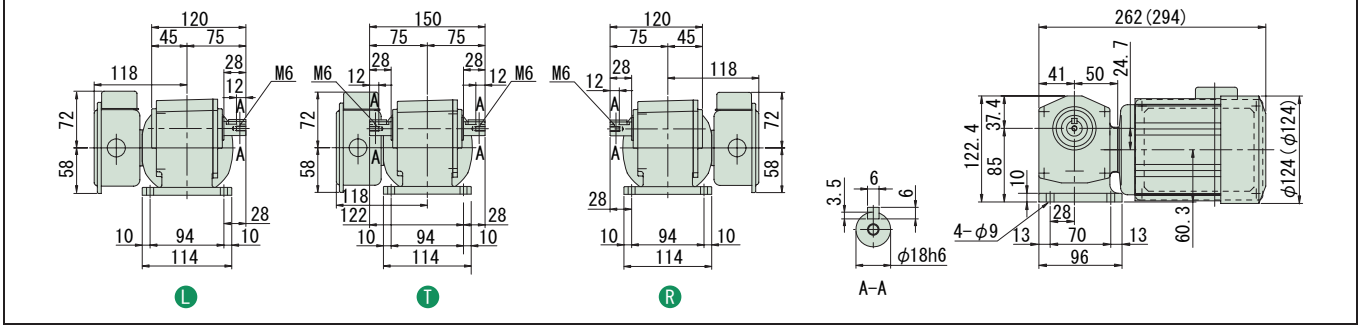

図 B2

RNHM01-23-CB-40~60 / 仕様記号
(RNHM01-23-CB-B-40~60 / 仕様記号)

質量 7.5kg(9.0kg)

軸出記号	L	T	R
仕様記号	JDNSLB	JDNSLB	JDNSRB

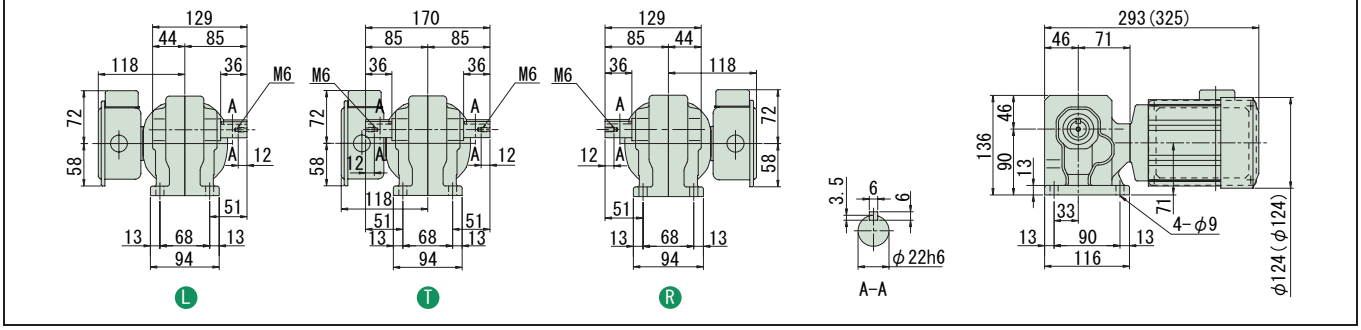

図 B3

RNHM01-20-CB-80~120 / 仕様記号
(RNHM01-20-CB-B-80~120 / 仕様記号)

質量 8.0kg(9.0kg)

軸出記号	L	T	R
仕様記号	JDNSLB	JDNSLB	JDNSRB

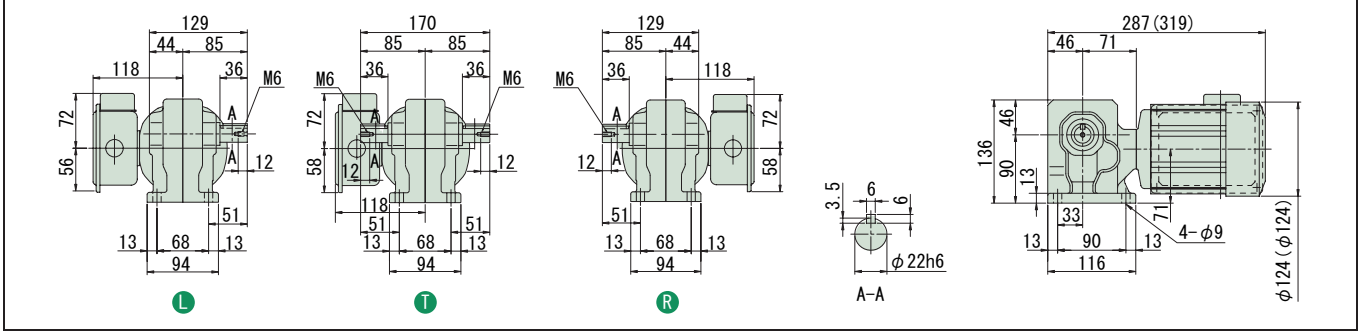

注）1. 出力軸径寸法：寸法公差は、JIS B 0401-1976 "h6" です。
2. 軸端キー寸法：寸法公差は、JIS B 1301-1996 平行キーに依っています。
3. 本寸法図の寸法及び質量は、予告無しに変更することがあります。
4. 出力軸部の詳細寸法は、技術資料・E15 頁をご参照ください。

減速比	出力回転数 r/min 50Hz	60Hz	容量記号	枠番	補助形式	減速比	出力トルク Tout N·m 50Hz	60Hz	kgf·m 50Hz	60Hz	SF	出力軸許容ラジアル荷重 Pro N 50Hz	60Hz	kgf 50Hz	60Hz	屋内形寸法図
			（形式記号詳細 B2 頁）													
150	9.67	11.7	RNHM	01	35	CB (-B)	150	84.1	69.7	8.57	7.10	2.00	3090	3090	315	315	図 B4
200	7.25	8.75		01	35	CB (-B)	200	112	92.9	11.4	9.47	1.74	3090	3090	315	315	
240	6.04	7.29		01	35	CB (-B)	240	135	111	13.7	11.4	1.45	3090	3090	315	315	

注）1. 出力回転数は、モータ回転数 50Hz：1450r/min, 60Hz：1750r/min としたときの代表値です。詳細は技術資料「モータ部」を参照ください。
2. 出力軸許容ラジアル荷重は、出力軸中央の位置の値です。
3.（ ）内はブレーキ付の形式を示します。（オプションのワンタッチゆるめ仕様（E61 頁参照）の場合は、"-C" となります。）

仕様記号の詳細は B15 頁をご参照ください。( ) 内はブレーキ付の形式、寸法、質量を示します。

図 B4　RNHM01-35□-CB-150~240 / 仕様記号
(RNHM01-35□-CB-B-150~240 / 仕様記号)　質量 10kg(11kg)

軸出記号	L	T	R
仕様記号	JDNSLB	JDNSLB	JDNSRB

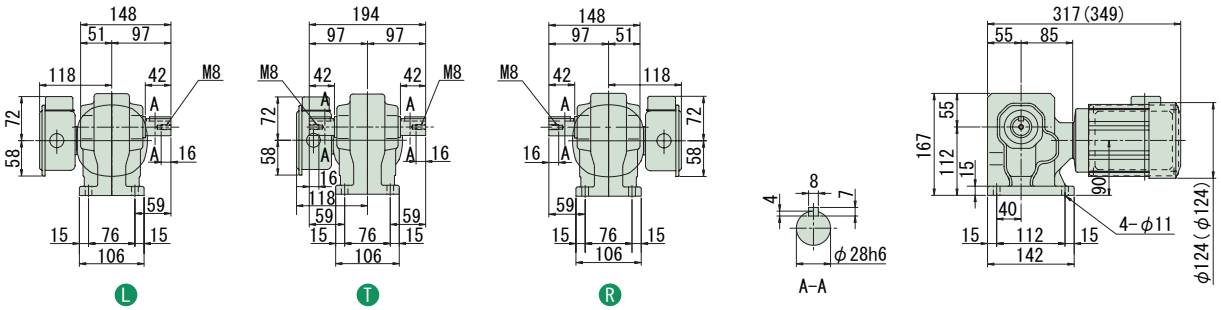

注）1. 出力軸径寸法：寸法公差は、JIS B 0401-1976 "h6" です。
2. 軸端キー寸法：寸法公差は、JIS B 1301-1996 平行キーに依っています。
3. 本寸法図の寸法及び質量は、予告無しに変更することがあります。
4. 出力軸部の詳細寸法は、技術資料・E15 頁をご参照ください。

中実軸・RNHM タイプ（脚取付形）
0.1kW・単相モータ・屋内形

減速比	出力回転数 r/min 50Hz	出力回転数 r/min 60Hz	容量記号	枠番	補助形式	減速比	出力トルク Tout N·m 50Hz	出力トルク Tout N·m 60Hz	出力トルク Tout kgf·m 50Hz	出力トルク Tout kgf·m 60Hz	SF	出力軸許容ラジアル荷重 Pro N 50Hz	出力軸許容ラジアル荷重 Pro N 60Hz	出力軸許容ラジアル荷重 Pro kgf 50Hz	出力軸許容ラジアル荷重 Pro kgf 60Hz	屋内形寸法図
			（形式記号詳細 B2 頁）													
300	4.83	5.83	RNHM	01	1340	300	158	131	16.1	13.4	1.00	2580	2580	263	263	図 B1
300				01	1440	300					2.00	3500	3500	357	357	図 B2
360	4.03	4.86		01	1340	360	190	157	19.4	16.0	1.00	2580	2580	263	263	図 B1
360				01	1440	360					2.00	3500	3500	357	357	図 B2
480	3.02	3.65		01	1340	480	195	195	19.9	19.9	*	2580	2580	263	263	図 B1
480				01	1440	480	253	210	25.8	21.4	1.54	3500	3500	357	357	図 B2
600	2.42	2.92		01	1340	600	195	195	19.9	19.9	*	2580	2580	263	263	図 B1
600				01	1440	600	317	262	32.3	26.7	1.23	3500	3500	357	357	図 B2

注）1. 出力回転数は、モータ回転数 50Hz : 1450r/min, 60Hz : 1750r/min としたときの代表値です。詳細は技術資料「モータ部」を参照ください。
2. 出力軸許容ラジアル荷重は、出力軸中央の位置の値です。
3. 形式及び SF 欄が□になっている機種は、均一負荷、運転時間 10 時間／日における標準組合せです。
4. SF 欄に * が付いている場合は、モータの全容量 kW まで負荷を掛けると過負荷となりますので、出力トルク欄の値以内でご使用ください。
5. （ ）内はブレーキ付の形式を示します。（オプションのワンタッチゆるめ仕様（E61 頁参照）の場合は、"-C" となります。）

仕様記号の詳細は B15 頁をご参照ください。( ) 内はブレーキ付の形式、寸法、質量を示します。

図 B1

RNHM01-1340-CBJ1-300~600 / 仕様記号
(RNHM01-1340-CBJ1-B-300~600 / 仕様記号)

質量 16kg(17kg)

軸出記号	L	T	R
仕様記号	JDNSLB	JDNSLB	JDNSRB

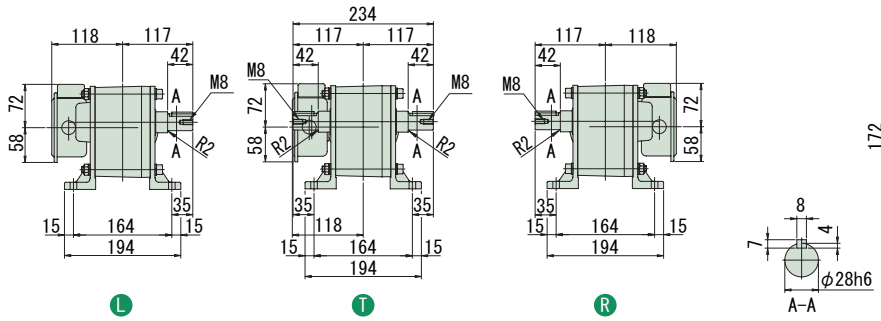

図 B2

RNHM01-1440-CBJ1-300~600 / 仕様記号
(RNHM01-1440-CBJ1-B-300~600 / 仕様記号)

質量 23kg(24.5kg)

軸出記号	L	T	R
仕様記号	JDNSLB	JDNSLB	JDNSRB

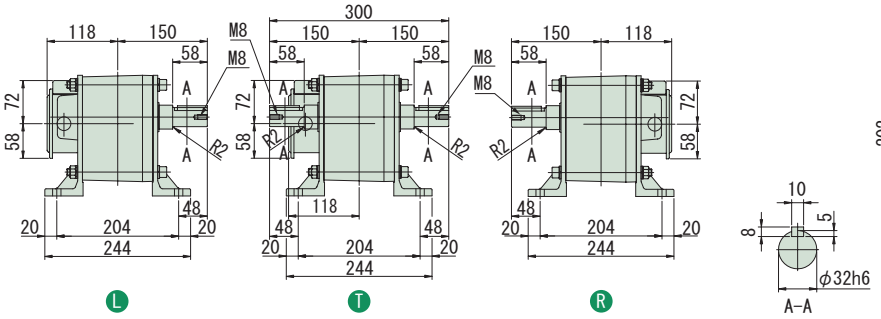

注）1. 出力軸径寸法 : 寸法公差は、JIS B 0401-1976 "h6" です。
2. 軸端キー寸法 : 寸法公差は、JIS B 1301-1996 平行キーに依っています。
3. 本寸法図の寸法及び質量は、予告無しに変更することがあります。
4. 出力軸部の詳細寸法は、技術資料・E15 頁をご参照ください。

減速比	出力回転数 r/min 50Hz	出力回転数 r/min 60Hz	容量記号 – 枠番 – 補助形式 – 減速比（形式記号詳細 B2 頁）	出力トルク Tout N·m 50Hz	出力トルク Tout N·m 60Hz	出力トルク Tout kgf·m 50Hz	出力トルク Tout kgf·m 60Hz	SF	出力軸許容ラジアル荷重 Pro N 50Hz	出力軸許容ラジアル荷重 Pro N 60Hz	出力軸許容ラジアル荷重 Pro kgf 50Hz	出力軸許容ラジアル荷重 Pro kgf 60Hz	屋内形寸法図
720	2.01	2.43	RNHM 01 - 1340 R/T - CBJ1 (-B) - 720	195	195	19.9	19.9	*	2580	2580	263	263	図 B3
720			01 - 1440 R/T - CBJ1 (-B) - 720	380	315	38.7	32.1	1.03	3500	3500	357	357	図 B4
900	1.61	1.94	01 - 1340 R/T - CBJ1 (-B) - 900	195	195	19.9	19.9	*	2580	2580	263	263	図 B3
900			01 - 1440 R/T - CBJ1 (-B) - 900	390	390	39.8	39.8	*	3500	3500	357	357	図 B4
1200	1.21	1.46	01 - 1340 R/T - CBJ1 (-B) - 1200	195	195	19.9	19.9	*	2580	2580	263	263	図 B3
1200			01 - 1440 R/T - CBJ1 (-B) - 1200	390	390	39.8	39.8	*	3500	3500	357	357	図 B4
1440	1.01	1.22	01 - 1340 R/T - CBJ1 (-B) - 1440	195	195	19.9	19.9	*	2580	2580	263	263	図 B3
1440			01 - 1440 R/T - CBJ1 (-B) - 1440	390	390	39.8	39.8	*	3500	3500	357	357	図 B4

注）1. 出力回転数は、モータ回転数 50Hz：1450r/min, 60Hz：1750r/min としたときの代表値です。詳細は技術資料「モータ部」を参照ください。
2. 出力軸許容ラジアル荷重は、出力軸中央の位置の値です。
3. 形式及び SF 欄が □ になっている機種は、均一負荷、運転時間 10 時間／日における標準組合せです。
4. SF 欄に * が付いている場合は、モータの全容量 kW まで負荷を掛けると過負荷となりますので、出力トルク欄の値以内でご使用ください。
5.（ ）内はブレーキ付の形式を示します。（オプションのワンタッチゆるめ仕様（E61 頁参照）の場合は、"-C" となります。）

仕様記号の詳細は B15 頁をご参照ください。( ) 内はブレーキ付の形式、寸法、質量を示します。

図 B3

RNHM01-1340 R/T-CBJ1-720~1440 / 仕様記号
(RNHM01-1340 R/T-CBJ1-B-720~1440 / 仕様記号)

質量 16kg(17kg)

軸出記号	L	T	R
仕様記号	JDNSLB	JDNSLB	JDNSRB

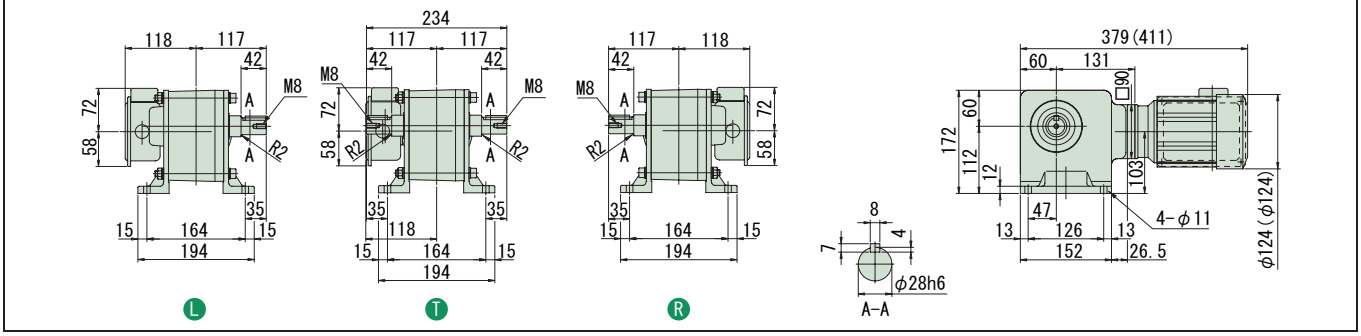

図 B4

RNHM01-1440 R/T-CBJ1-720~1440 / 仕様記号
(RNHM01-1440 R/T-CBJ1-B-720~1440 / 仕様記号)

質量 23kg(24.5kg)

軸出記号	L	T	R
仕様記号	JDNSLB	JDNSLB	JDNSRB

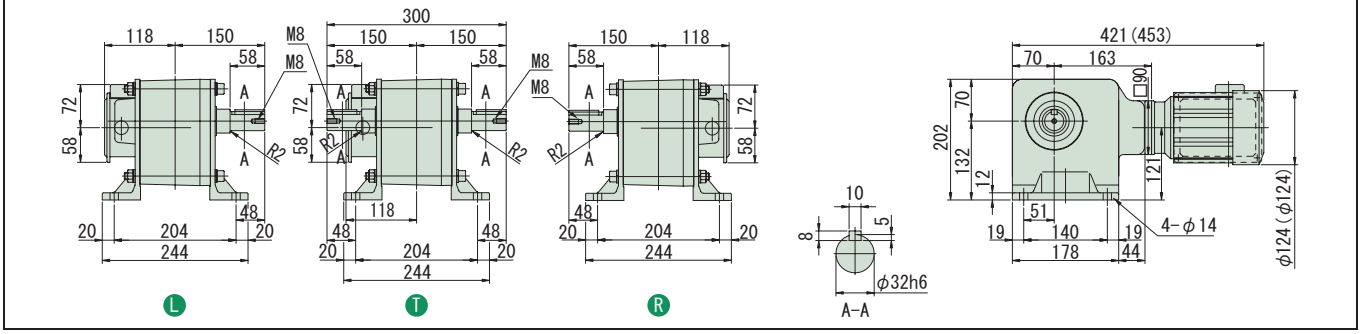

注）1. 出力軸径寸法：寸法公差は、JIS B 0401-1976 "h6" です。
2. 軸端キー寸法：寸法公差は、JIS B 1301-1996 平行キーに依っています。
3. 本寸法図の寸法及び質量は、予告無しに変更することがあります。
4. 出力軸部の詳細寸法は、技術資料・E15 頁をご参照ください。

中実軸・RNHM タイプ（脚取付形）
0.2kW・単相モータ・屋内形

減速比	出力回転数 r/min 50Hz	出力回転数 r/min 60Hz	容量記号 – 枠番 – 補助形式 – 減速比（形式記号詳細 B2 頁）	出力トルク Tout N·m 50Hz	出力トルク Tout N·m 60Hz	出力トルク Tout kgf·m 50Hz	出力トルク Tout kgf·m 60Hz	SF	出力軸許容ラジアル荷重 Pro N 50Hz	出力軸許容ラジアル荷重 Pro N 60Hz	出力軸許容ラジアル荷重 Pro kgf 50Hz	出力軸許容ラジアル荷重 Pro kgf 60Hz	屋内形寸法図
5	290	350	RNHM 02 - 270 - CB (-B) - 5	5.61	4.64	0.572	0.474	2.00	883	834	90	85	図 B1
7.5	193	233	02 - 270 - CB (-B) - 7.5	8.41	6.97	0.857	0.710	2.00	981	932	100	95	
10	145	175	02 - 270 - CB (-B) - 10	11.2	9.29	1.14	0.947	2.00	1080	1030	110	105	
15	96.7	117	02 - 270 - CB (-B) - 15	16.8	13.9	1.71	1.42	2.00	1230	1180	125	120	
20	72.5	87.5	02 - 270 - CB (-B) - 20	22.4	18.6	2.29	1.89	2.00	1370	1320	140	135	
30	48.3	58.3	02 - 270 - CB (-B) - 30	33.6	27.9	3.43	2.84	2.00	1520	1470	155	150	
40	36.3	43.8	02 - 23 - CB (-B) - 40	44.8	37.2	4.57	3.79	1.00	1620	1570	165	160	図 B2
50	29.0	35.0	02 - 23 - CB (-B) - 50	56.1	46.4	5.72	4.74	1.00	1720	1670	175	170	
60	24.2	29.2	02 - 23 - CB (-B) - 60	67.3	55.7	6.86	5.68	1.00	1770	1720	180	175	
80	18.1	21.9	02 - 30 - CB (-B) - 80	89.7	74.3	9.14	7.58	1.00	3040	2940	310	300	
100	14.5	17.5	02 - 30 - CB (-B) - 100	112	92.9	11.4	9.47	1.00	3090	3040	315	310	図 B3
120	12.1	14.6	02 - 30 - CB (-B) - 120	135	111	13.7	11.4	1.00	3090	3090	315	315	

注）1. 出力回転数は、モータ回転数 50Hz：1450r/min, 60Hz：1750r/min としたときの代表値です。詳細は技術資料「モータ部」を参照ください。
2. 出力軸許容ラジアル荷重は、出力軸中央の位置の値です。
3. （ ）内はブレーキ付の形式を示します。（オプションのワンタッチゆるめ仕様（E61 頁参照）の場合は、"-C" となります。）

仕様記号の詳細は B15 頁をご参照ください。( ) 内はブレーキ付の形式、寸法、質量を示します。

図 B1

RNHM02-270-CB-5~30 / 仕様記号
(RNHM02-270-CB-B-5~30 / 仕様記号)

質量 8.5kg(10kg)

軸出記号	L	T	R
仕様記号	JDNSLB	JDNSLB	JDNSRB

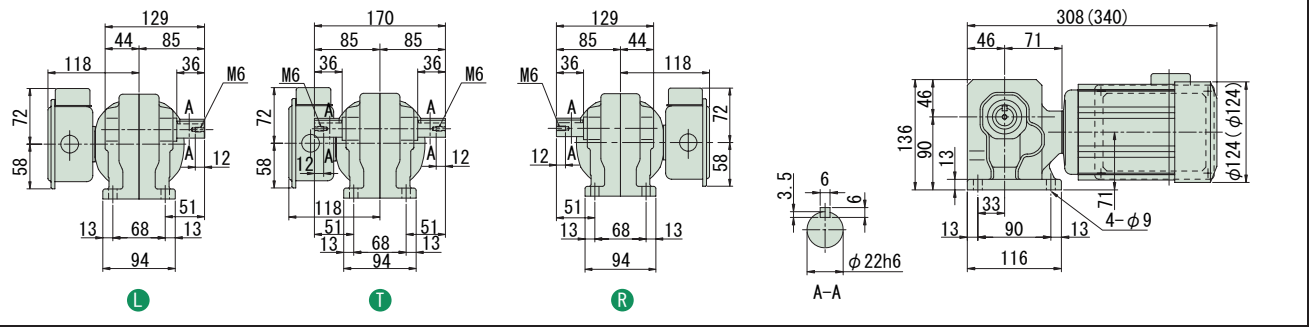

図 B2

RNHM02-23-CB-40~60 / 仕様記号
(RNHM02-23-CB-B-40~60 / 仕様記号)

質量 10kg(11kg)

軸出記号	L	T	R
仕様記号	JDNSLB	JDNSLB	JDNSRB

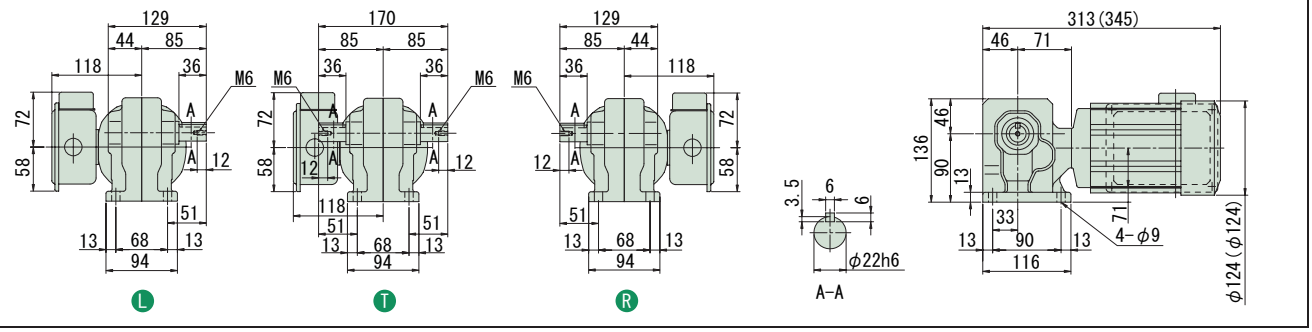

図 B3

RNHM02-30-CB-80~120 / 仕様記号
(RNHM02-30-CB-B-80~120 / 仕様記号)

質量 12kg(13kg)

軸出記号	L	T	R
仕様記号	JDNSLB	JDNSLB	JDNSRB

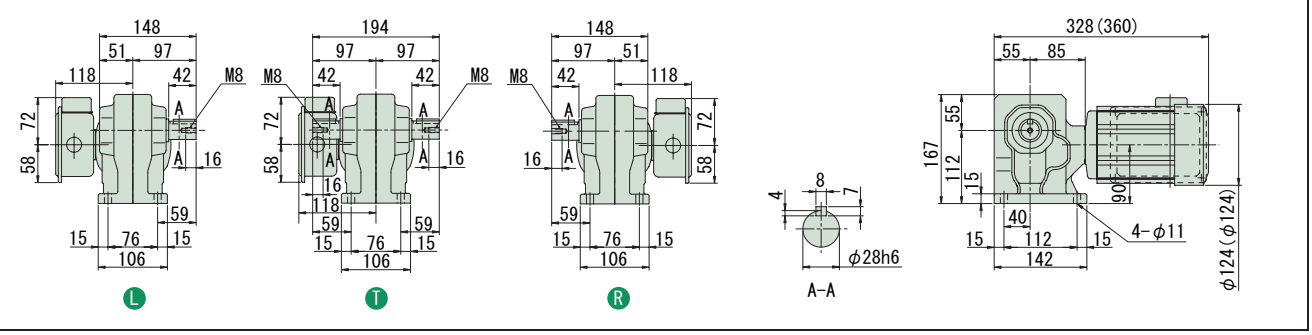

注）1. 出力軸径寸法：寸法公差は、JIS B 0401-1976 "h6" です。
2. 軸端キー寸法：寸法公差は、JIS B 1301-1996 平行キーに依っています。
3. 本寸法図の寸法及び質量は、予告無しに変更することがあります。
4. 出力軸部の詳細寸法は、技術資料・E15 頁をご参照ください。

中実軸・RNHM タイプ（脚取付形）
1～単相 0.2kW・単相モータ・屋内形

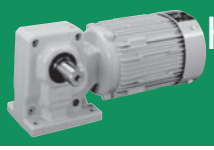

減速比	出力回転数 r/min 50Hz	出力回転数 r/min 60Hz	容量記号 – 枠番 – 補助形式 – 減速比（形式記号詳細 B2 頁）	出力トルク Tout N·m 50Hz	出力トルク Tout N·m 60Hz	出力トルク Tout kgf·m 50Hz	出力トルク Tout kgf·m 60Hz	SF	出力軸許容ラジアル荷重 Pro N 50Hz	出力軸許容ラジアル荷重 Pro N 60Hz	出力軸許容ラジアル荷重 Pro kgf 50Hz	出力軸許容ラジアル荷重 Pro kgf 60Hz	屋内形寸法図
150	9.67	11.7	RNHM 02 - 45 - CB (-B) - 150	168	139	17.1	14.2	2.00	4360	4360	445	445	図 B4
200	7.25	8.75	RNHM 02 - 45 - CB (-B) - 200	224	186	22.9	18.9	1.74	4360	4360	445	445	
240	6.04	7.29	RNHM 02 - 45 - CB (-B) - 240	269	223	27.4	22.7	1.45	4360	4360	445	445	

注）1. 出力回転数は、モータ回転数 50Hz：1450r/min, 60Hz：1750r/min としたときの代表値です。詳細は技術資料「モータ部」を参照ください。
2. 出力軸許容ラジアル荷重は、出力軸中央の位置の値です。
3.（ ）内はブレーキ付の形式を示します。（オプションのワンタッチゆるめ仕様（E61 頁参照）の場合は、"-C" となります。）

仕様記号の詳細は B15 頁をご参照ください。( ) 内はブレーキ付の形式、寸法、質量を示します。

図 B4　RNHM02-45□-CB-150~240 / 仕様記号
(RNHM02-45□-CB-B-150~240 / 仕様記号)　質量 15kg(16kg)

軸出記号	L	T	R
仕様記号	JDNSLB	JDNSLB	JDNSRB

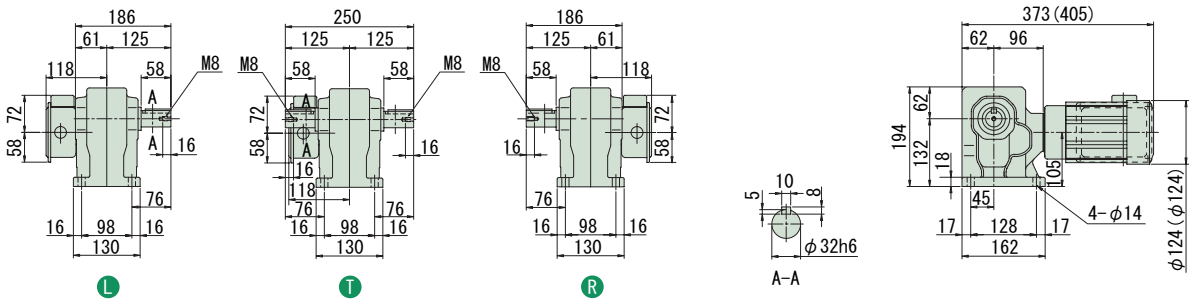

注）1. 出力軸径寸法：寸法公差は、JIS B 0401-1976 "h6" です。
2. 軸端キー寸法：寸法公差は、JIS B 1301-1996 平行キーに依っています。
3. 本寸法図の寸法及び質量は、予告無しに変更することがあります。
4. 出力軸部の詳細寸法は、技術資料・E15 頁をご参照ください。

中実軸・RNHM タイプ（脚取付形）
0.2kW・単相モータ・屋内形

減速比	出力回転数 r/min 50Hz	出力回転数 r/min 60Hz	容量記号	枠番	補助形式	減速比	出力トルク Tout N·m 50Hz	出力トルク Tout N·m 60Hz	出力トルク Tout kgf·m 50Hz	出力トルク Tout kgf·m 60Hz	SF	出力軸許容ラジアル荷重 Pro N 50Hz	出力軸許容ラジアル荷重 Pro N 60Hz	出力軸許容ラジアル荷重 Pro kgf 50Hz	出力軸許容ラジアル荷重 Pro kgf 60Hz	屋内形寸法図
			（形式記号詳細 B2 頁）													
300	4.83	5.83	RNHM	02	1440	300	317	262	32.3	26.7	1.00	3500	3500	357	357	図 B1
300				02	1540	300					2.00	4680	4680	477	477	図 B2
360	4.03	4.86		02	1440	360	380	315	38.7	32.1	1.00	3500	3500	357	357	図 B1
360				02	1540	360					1.93	4680	4680	477	477	図 B2
480	3.02	3.65		02	1440	480	390	390	39.8	39.8	*	3500	3500	357	357	図 B1
480				02	1540	480	506	420	51.6	42.8	1.44	4680	4680	477	477	図 B2
600	2.42	2.92		02	1440	600	390	390	39.8	39.8	*	3500	3500	357	357	図 B1
600				02	1540	600	633	525	64.6	53.5	1.16	4680	4680	477	477	図 B2
720	2.01	2.43		02	1440	720	390	390	39.8	39.8	*	3500	3500	357	357	図 B1
720				02	1540	720	732	629	74.6	64.2	*	4680	4680	477	477	図 B2
900	1.61	1.94		02	1440	900	390	390	39.8	39.8	*	3500	3500	357	357	図 B1
900				02	1540	900	732	732	74.6	74.6	*	4680	4680	477	477	図 B2
1200	1.21	1.46		02	1440	1200	390	390	39.8	39.8	*	3500	3500	357	357	図 B1
1200				02	1540	1200	732	732	74.6	74.6	*	4680	4680	477	477	図 B2
1440	1.01	1.22		02	1440	1440	390	390	39.8	39.8	*	3500	3500	357	357	図 B1
1440				02	1540	1440	732	732	74.6	74.6	*	4680	4680	477	477	図 B2

注）1. 出力回転数は、モータ回転数 50Hz : 1450r/min, 60Hz : 1750r/min としたときの代表値です。詳細は技術資料「モータ部」を参照ください。
2. 出力軸許容ラジアル荷重は、出力軸中央の位置の値です。
3. 形式及び SF 欄が □ になっている機種は、均一負荷、運転時間 10 時間／日における標準組合せです。
4. SF 欄に * が付いている場合は、モータの全容量 kW まで負荷を掛けると過負荷となりますので、出力トルク欄の値以内でご使用ください。
5. （ ）内はブレーキ付の形式を示します。(オプションのワンタッチゆるめ仕様（E61 頁参照）の場合は、"-C" となります。)

仕様記号の詳細は B15 頁をご参照ください。( ) 内はブレーキ付の形式、寸法、質量を示します。

図 B1

RNHM02-1440 R T L -CBJ1-300~1440 / 仕様記号
(RNHM02-1440 R T L -CBJ1-B-300~1440 / 仕様記号)

質量 24.5kg(25.5kg)

軸出記号	L	T	R
仕様記号	JDNSLB	JDNSLB	JDNSRB

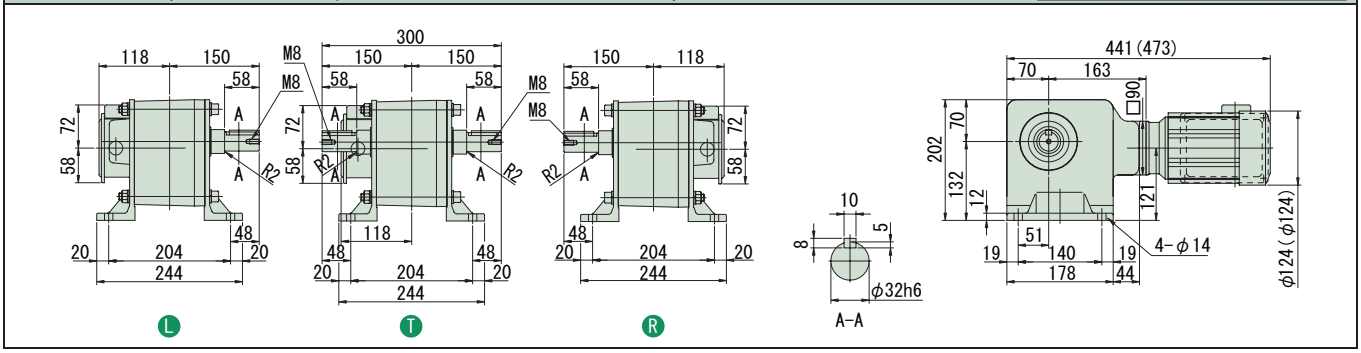

図 B2

RNHM02-1540 R T L -CBJ1-300~1440 / 仕様記号
(RNHM02-1540 R T L -CBJ1-B-300~1440 / 仕様記号)

質量 41kg(42kg)

軸出記号	L	T	R
仕様記号	JDNSLB	JDNSLB	JDNSRB

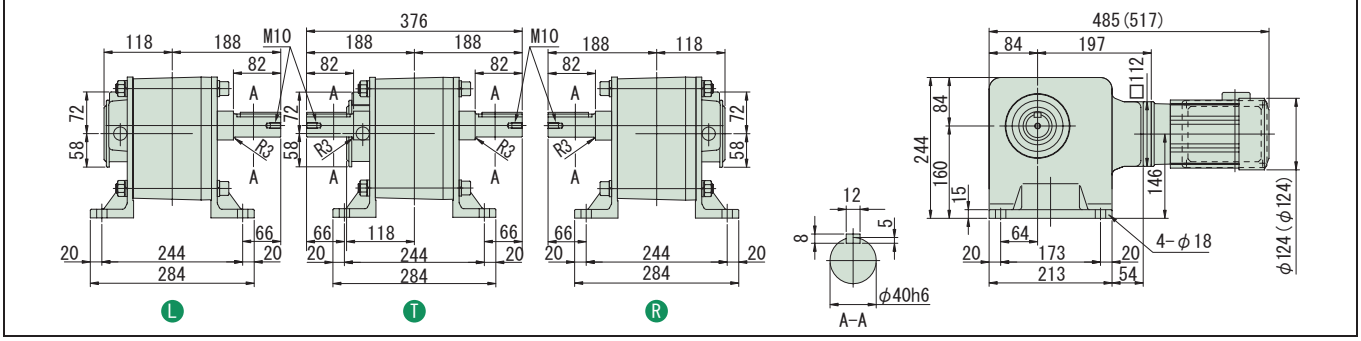

注）1. 出力軸径寸法 : 寸法公差は、JIS B 0401-1976 "h6" です。
2. 軸端キー寸法 : 寸法公差は、JIS B 1301-1996 平行キーに依っています。
3. 本寸法図の寸法及び質量は、予告無しに変更することがあります。
4. 出力軸部の詳細寸法は、技術資料・E15 頁をご参照ください。

減速比	出力回転数 r/min 50Hz	出力回転数 r/min 60Hz	容量記号 – 枠番 – 補助形式 – 減速比（形式記号詳細 B2 頁）	出力トルク Tout N·m 50Hz	出力トルク Tout N·m 60Hz	出力トルク Tout kgf·m 50Hz	出力トルク Tout kgf·m 60Hz	SF	出力軸許容ラジアル荷重 Pro N 50Hz	出力軸許容ラジアル荷重 Pro N 60Hz	出力軸許容ラジアル荷重 Pro kgf 50Hz	出力軸許容ラジアル荷重 Pro kgf 60Hz	屋内形寸法図
5	290	350	RNHM 05 - 370 - CB (-B) - 5	11.2	9.29	1.14	0.947	1.88	1470	1370	150	140	図 B1
7.5	193	233	RNHM 05 - 370 - CB (-B) - 7.5	16.8	13.9	1.71	1.42	1.88	1670	1570	170	160	図 B1
10	145	175	RNHM 05 - 370 - CB (-B) - 10	22.4	18.6	2.29	1.89	1.88	1810	1720	185	175	図 B1
15	96.7	117	RNHM 05 - 370 - CB (-B) - 15	33.6	27.9	3.43	2.84	1.88	2060	1960	210	200	図 B1
20	72.5	87.5	RNHM 05 - 370 - CB (-B) - 20	44.8	37.2	4.57	3.79	1.88	2260	2160	230	220	図 B1
30	48.3	58.3	RNHM 05 - 370 - CB (-B) - 30	67.3	55.7	6.86	5.68	1.88	2450	2350	250	240	図 B1
40	36.3	43.8	RNHM 05 - 33 - CB (-B) - 40	89.7	74.3	9.14	7.58	1.00	2650	2550	270	260	図 B2
50	29.0	35.0	RNHM 05 - 33 - CB (-B) - 50	112	92.9	11.4	9.47	1.00	2840	2750	290	280	図 B2
60	24.2	29.2	RNHM 05 - 33 - CB (-B) - 60	135	111	13.7	11.4	1.00	2940	2840	300	290	図 B2

注）1. 出力回転数は、モータ回転数 50Hz：1450r/min, 60Hz：1750r/min としたときの代表値です。詳細は技術資料「モータ部」を参照ください。
2. 出力軸許容ラジアル荷重は、出力軸中央の位置の値です。
3.（ ）内はブレーキ付の形式を示します。（オプションのワンタッチゆるめ仕様（E61 頁参照）の場合は、"-C" となります。）

仕様記号の詳細は B15 頁をご参照ください。( ) 内はブレーキ付の形式、寸法、質量を示します。

図 B1

RNHM05-370□-CB-5~30 / 仕様記号
(RNHM05-370□-CB-B-5~30 / 仕様記号)

質量 13.5kg(16.5kg)

軸出記号	L	T	R
仕様記号	JDNSLB	JDNSLB	JDNSRB

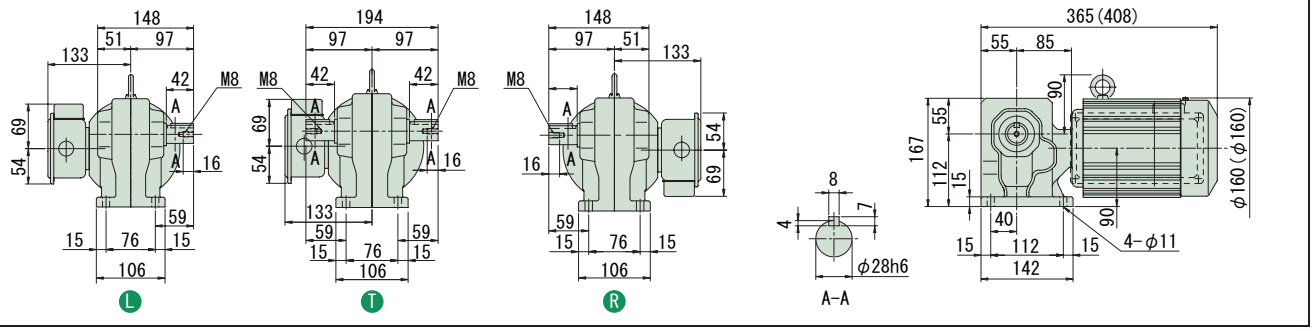

図 B2

RNHM05-33□-CB-40~60 / 仕様記号
(RNHM05-33□-CB-B-40~60 / 仕様記号)

質量 15kg(17kg)

軸出記号	L	T	R
仕様記号	JDNSLB	JDNSLB	JDNSRB

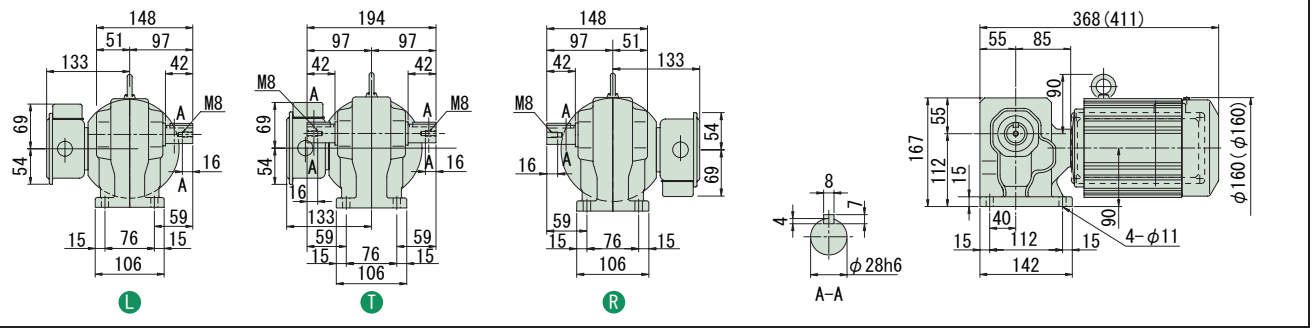

注）1. 出力軸径寸法：寸法公差は、JIS B 0401-1976 "h6" です。
2. 軸端キー寸法：寸法公差は、JIS B 1301-1996 平行キーに依っています。
3. 本寸法図の寸法及び質量は、予告無しに変更することがあります。
4. 出力軸部の詳細寸法は、技術資料・E15 頁をご参照ください。

中実軸・RNHM タイプ（脚取付形）
0.4kW・単相モータ・屋内形

減速比	出力回転数 r/min 50Hz	出力回転数 r/min 60Hz	容量記号 – 枠番 – 補助形式 – 減速比（形式記号詳細 B2 頁）	出力トルク Tout N·m 50Hz	出力トルク Tout N·m 60Hz	出力トルク Tout kgf·m 50Hz	出力トルク Tout kgf·m 60Hz	SF	出力軸許容ラジアル荷重 Pro N 50Hz	出力軸許容ラジアル荷重 Pro N 60Hz	出力軸許容ラジアル荷重 Pro kgf 50Hz	出力軸許容ラジアル荷重 Pro kgf 60Hz	屋内形寸法図
80	18.1	21.9	RNHM 05 - 40 LRT - CB (-B) - 80	179	149	18.3	15.2	1.00	4360	4270	445	435	
100	14.5	17.5	05 - 40 LRT - CB (-B) - 100	224	186	22.9	18.9	1.00	4360	4360	445	445	図 B3
120	12.1	14.6	05 - 40 LRT - CB (-B) - 120	269	223	27.4	22.7	1.00	4360	4360	445	445	
150	9.67	11.7	05 - 55 LRT - CB (-B) - 150	336	279	34.3	28.4	1.88	6230	6230	635	635	
200	7.25	8.75	05 - 55 LRT - CB (-B) - 200	448	372	45.7	37.9	1.63	6230	6230	635	635	図 B4
240	6.04	7.29	05 - 55 LRT - CB (-B) - 240	538	446	54.9	45.5	1.36	6230	6230	635	635	

注）1. 出力回転数は、モータ回転数 50Hz：1450r/min, 60Hz：1750r/min としたときの代表値です。詳細は技術資料「モータ部」を参照ください。
2. 出力軸許容ラジアル荷重は、出力軸中央の位置の値です。
3.（ ）内はブレーキ付の形式を示します。（オプションのワンタッチゆるめ仕様（E61 頁参照）の場合は、"-C" となります。）

仕様記号の詳細は B15 頁をご参照ください。( ) 内はブレーキ付の形式、寸法、質量を示します。

図 B3

RNHM05-40 LRT -CB-80~120 / 仕様記号
(RNHM05-40 LRT -CB-B-80~120 / 仕様記号)

質量 18kg(20kg)

軸出記号	L	T	R
仕様記号	JDNSLB	JDNSLB	JDNSRB

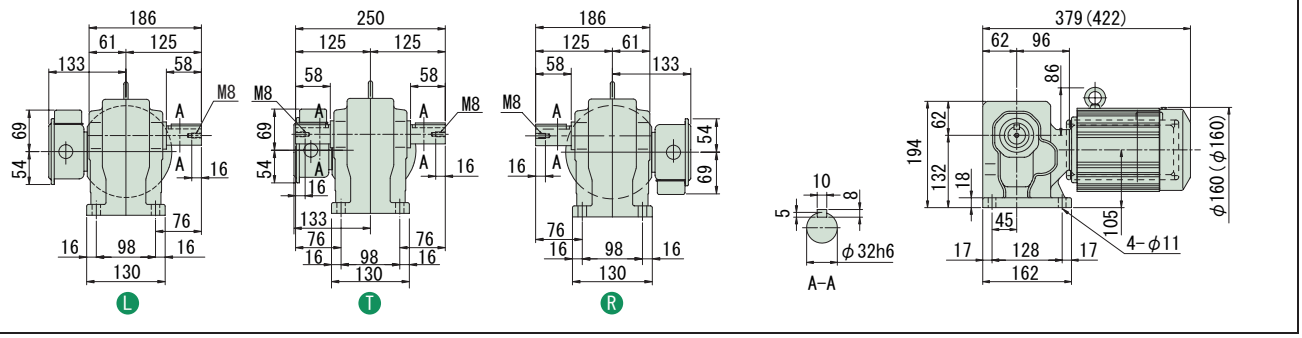

図 B4

RNHM05-55 LRT -CB-150~240 / 仕様記号
(RNHM05-55 LRT -CB-B-150~240 / 仕様記号)

質量 25kg(28kg)

軸出記号	L	T	R
仕様記号	JDNSLB	JDNSLB	JDNSRB

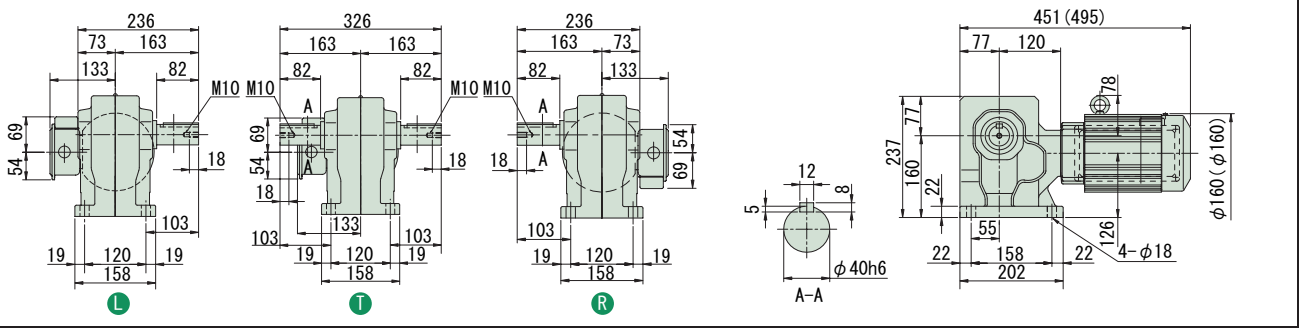

注）1. 出力軸径寸法：寸法公差は、JIS B 0401-1976 "h6" です。
2. 軸端キー寸法：寸法公差は、JIS B 1301-1996 平行キーに依っています。
3. 本寸法図の寸法及び質量は、予告無しに変更することがあります。
4. 出力軸部の詳細寸法は、技術資料・E15 頁をご参照ください。

ハイポニックギヤモータ

中実軸・脚取付

RNHMタイプ

三相インバータ用モータ

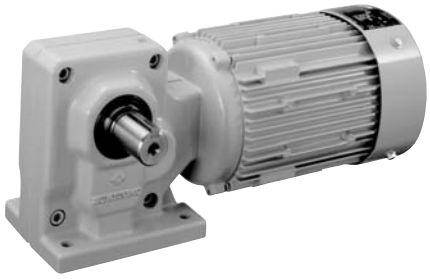

モータ容量	減速比範囲			頁
0.1kW	5	▶	1440	B244
0.2kW	5	▶	1440	B248
0.4kW	5	▶	240	B251
0.75kW	5	▶	120	B253
1.5kW	10	▶	120	B254
2.2kW	10	▶	50	B255
3.7kW	10	▶	40	B256

HYPONIC ギヤモータ RNHM Type

直交軸
脚取付

中実軸・RNHM タイプ（脚取付形）
0.1kW・三相インバータ用モータ・屋内形

減速比	出力回転数 r/min 6Hz	60Hz	最高許容回転数		容量記号 – 枠番 – 補助形式 – 減速比（形式記号詳細 B2 頁）	出力トルク Tout N·m 60Hz	kgf·m 60Hz	SF (60Hz)	出力軸許容ラジアル荷重 Pro N 60Hz	kgf 60Hz	屋内形寸法図
5	35.0	350	700	(120Hz)	RNHM 01 - 190 - AV (-B) - 5	2.32	0.237	2.00	588	60	図 B1
7.5	23.3	233	467	(120Hz)	01 - 190 - AV (-B) - 7.5	3.48	0.355	2.00	637	65	
10	17.5	175	350	(120Hz)	01 - 190 - AV (-B) - 10	4.64	0.474	2.00	735	75	
15	11.7	117	233	(120Hz)	01 - 190 - AV (-B) - 15	6.97	0.710	2.00	834	85	
20	8.75	87.5	175	(120Hz)	01 - 190 - AV (-B) - 20	9.29	0.947	2.00	932	95	
30	5.83	58.3	117	(120Hz)	01 - 190 - AV (-B) - 30	13.9	1.42	2.00	1030	105	
40	4.38	43.8	87.5	(120Hz)	01 - 23 - AV (-B) - 40	18.6	1.89	2.00	1570	160	図 B2
50	3.50	35.0	70.0	(120Hz)	01 - 23 - AV (-B) - 50	23.2	2.37	2.00	1670	170	
60	2.92	29.2	58.3	(120Hz)	01 - 23 - AV (-B) - 60	27.9	2.84	2.00	1720	175	
80	2.19	21.9	43.8	(120Hz)	01 - 30 - AV (-B) - 80	37.2	3.79	2.00	2940	300	図 B3
100	1.75	17.5	35.0	(120Hz)	01 - 30 - AV (-B) - 100	46.4	4.74	2.00	3040	310	
120	1.46	14.6	29.2	(120Hz)	01 - 30 - AV (-B) - 120	55.7	5.68	2.00	3090	315	

注）1. 出力回転数は、モータ回転数 60Hz : 1750r/min, 6Hz : 175r/min としたときの代表値です。詳細は技術資料「モータ部」をご参照ください。
2. 出力軸許容ラジアル荷重は、出力軸中央の位置の値です。
3. インバータ用モータを使用すると、6Hz ～ 60Hz の範囲で、定トルク運転（連続運転）が可能です。基底周波数（60Hz）を超える周波数域は、定出力運転となります。詳細は、E79 頁をご参照ください。（汎用モータをインバータ運転した場合は、低減トルク特性となります。）
4. 弊社製インバータ（HF-320α）を用いてセンサレス運転を行うと汎用モータで定トルク運転が可能となります。詳細は、E80 頁をご参照ください。
5. （ ）内はブレーキ付の形式を示します。（オプションのワンタッチゆるめ仕様（E61 頁参照）の場合は、"-C" となります。）

仕様記号の□は、200V 級は "2"、400V 級は "4" が入ります。詳細は B15 頁をご参照ください。( ) 内はブレーキ付の形式、寸法、質量を示します。

図 B1

RNHM01-190□-AV-5~30 / 仕様記号
(RNHM01-190□-AV--B-5~30 / 仕様記号)

質量 5.5kg(7.0kg)

軸出記号	L	T	R
仕様記号	J□NPLA	J□NPLA	J□NPRA

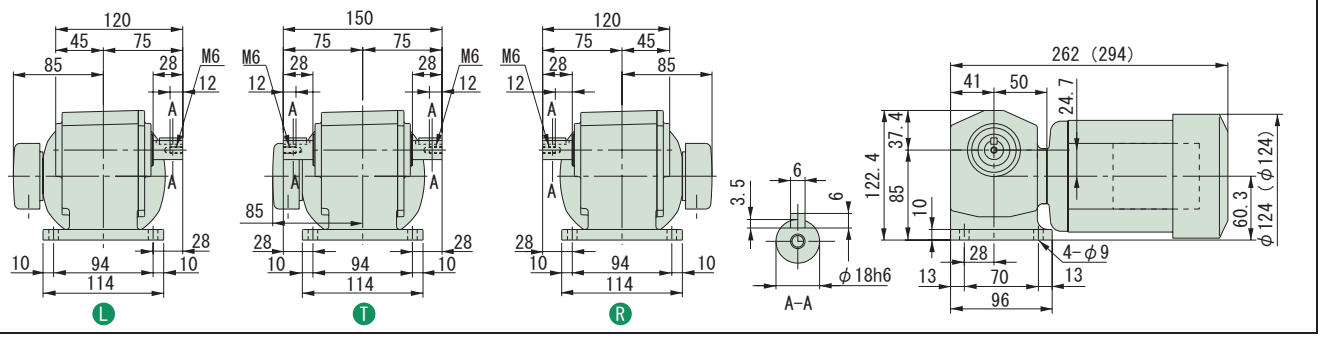

図 B2

RNHM01-23□-AV-40~60 / 仕様記号
(RNHM01-23□-AV-B-40~60 / 仕様記号)

質量 7.5kg(9.0kg)

軸出記号	L	T	R
仕様記号	J□NPLA	J□NPLA	J□NPRA

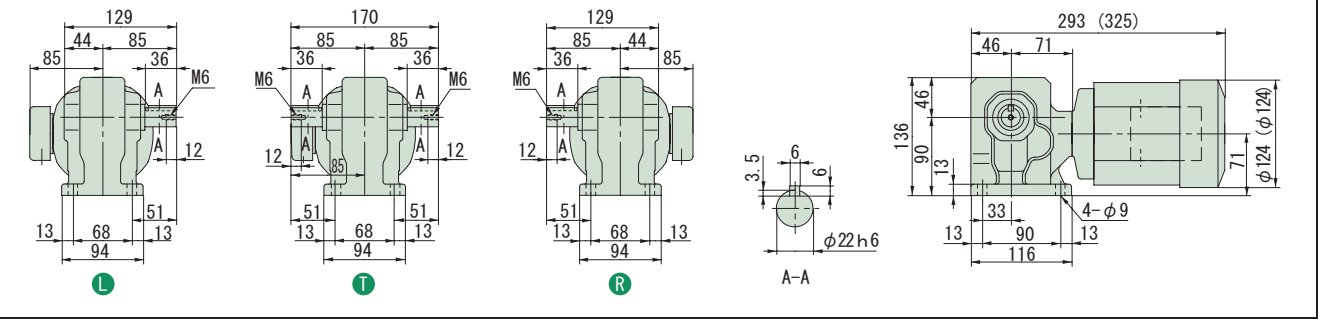

図 B3

RNHM01-30□-AV-80~120 / 仕様記号
(RNHM01-30□-AV-B-80~120 / 仕様記号)

質量 9.5kg(11kg)

軸出記号	L	T	R
仕様記号	J□NPLA	J□NPLA	J□NPRA

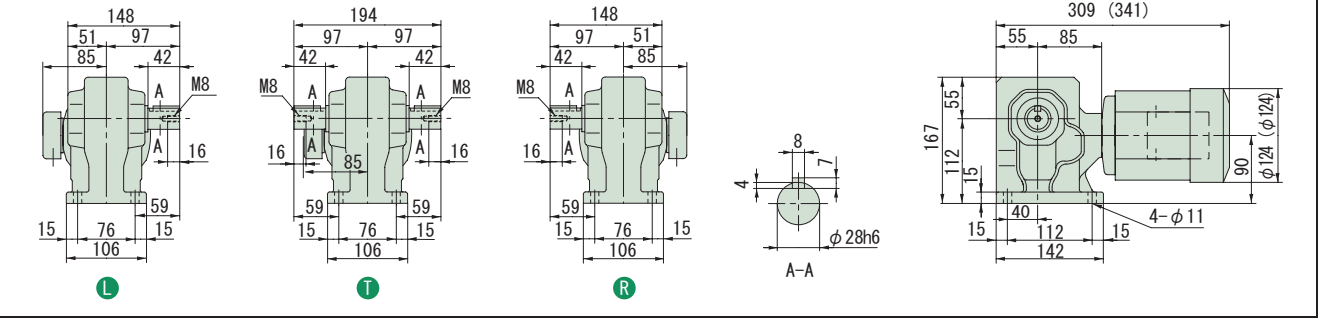

注）1. 出力軸径寸法 : 寸法公差は、JIS B 0401-1976 "h6" です。
2. 軸端キー寸法 : 寸法公差は、JIS B 1301-1996 平行キーに依っています。
3. 本寸法図の寸法及び質量は、予告無しに変更することがあります。
4. 出力軸部の詳細寸法は、技術資料・E15 頁をご参照ください。

減速比	出力回転数 r/min 6Hz	60Hz	最高許容回転数	容量記号	枠番	補助形式	減速比	出力トルク Tout N·m 60Hz	kgf·m 60Hz	SF (60Hz)	出力軸許容ラジアル荷重 Pro N 60Hz	kgf 60Hz	屋内形寸法図
				（形式記号詳細 B2 頁）									
150	1.17	11.7	23.3 (120Hz)	RNHM	01	35□	AV (-B) 150	69.7	7.10	2.00	3090	315	図 B4
200	0.875	8.75	17.5 (120Hz)	RNHM	01	35□	AV (-B) 200	92.9	9.47	2.00	3090	315	
240	0.729	7.29	14.6 (120Hz)	RNHM	01	35□	AV (-B) 240	111	11.4	1.75	3090	315	

注）1. 出力回転数は、モータ回転数 60Hz : 1750r/min, 6Hz : 175r/min としたときの代表値です。詳細は技術資料「モータ部」をご参照ください。
2. 出力軸許容ラジアル荷重は、出力軸中央の位置の値です。
3. インバータ用モータを使用すると、6Hz ～ 60Hz の範囲で、定トルク運転（連続運転）が可能です。基底周波数（60Hz）を超える周波数域は、定出力運転となります。詳細は、E79 頁をご参照ください。（汎用モータをインバータ運転した場合は、低減トルク特性となります。）
4. 弊社製インバータ（HF-320α）を用いてセンサレス運転を行うと汎用モータで定トルク運転が可能となります。詳細は、E80 頁をご参照ください。
5. （ ）内はブレーキ付の形式を示します。（オプションのワンタッチゆるめ仕様（E61 頁参照）の場合は、"-C" となります。）

仕様記号の□は、200V 級は "2"、400V 級は "4" が入ります。詳細は B15 頁をご参照ください。( ) 内はブレーキ付の形式、寸法、質量を示します。

図 B4　RNHM01-35□-AV-150~240 / 仕様記号
(RNHM01-35□-AV-B-150~240 / 仕様記号)　質量 10kg(11kg)

軸出記号	L	T	R
仕様記号	J□NPLA	J□NPLA	J□NPRA

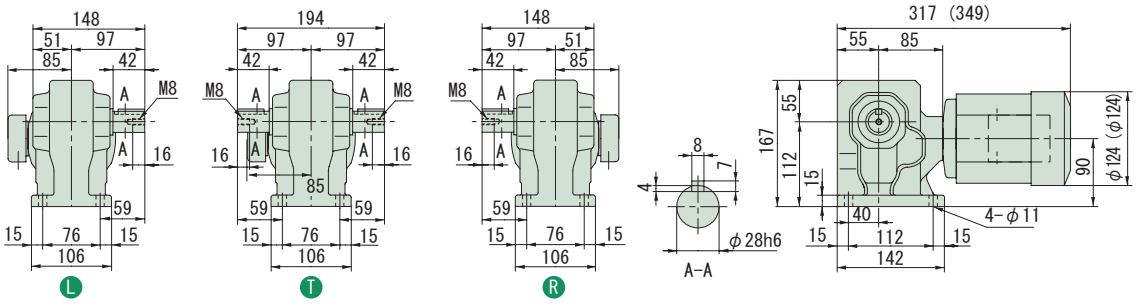

注）1. 出力軸径寸法 : 寸法公差は、JIS B 0401-1976 "h6" です。
2. 軸端キー寸法 : 寸法公差は、JIS B 1301-1996 平行キーに依っています。
3. 本寸法図の寸法及び質量は、予告無しに変更することがあります。
4. 出力軸部の詳細寸法は、技術資料・E15 頁をご参照ください。

中実軸・RNHM タイプ（脚取付形）
0.1kW・三相インバータ用モータ・屋内形

減速比	出力回転数 r/min 6Hz	60Hz	最高許容回転数	容量記号 – 枠番 – 補助形式 – 減速比（形式記号詳細 B2 頁）	出力トルク Tout N·m 60Hz	kgf·m 60Hz	SF (60Hz)	出力軸許容ラジアル荷重 Pro N 60Hz	kgf 60Hz	屋内形寸法図
300	0.583	5.83	11.7 (120Hz)	RNHM 01 - 1340 $^{L}_{R}$ - AVJ1 (-B) - 300	131	13.4	1.00	2580	263	図 B1
300				01 - 1440 $^{L}_{R}$ - AVJ1 (-B) - 300	131	13.4	2.00	3500	357	図 B2
360	0.486	4.86	9.72 (120Hz)	01 - 1340 $^{L}_{R}$ - AVJ1 (-B) - 360	157	16.0	1.00	2580	263	図 B1
360				01 - 1440 $^{L}_{R}$ - AVJ1 (-B) - 360	157	16.0	2.00	3500	357	図 B2
480	0.365	3.65	7.29 (120Hz)	01 - 1340 $^{L}_{R}$ - AVJ1 (-B) - 480	195	19.9	*	2580	263	図 B1
480				01 - 1440 $^{L}_{R}$ - AVJ1 (-B) - 480	210	21.4	1.85	3500	357	図 B2
600	0.292	2.92	5.83 (120Hz)	01 - 1340 $^{L}_{R}$ - AVJ1 (-B) - 600	195	19.9	*	2580	263	図 B1
600				01 - 1440 $^{L}_{R}$ - AVJ1 (-B) - 600	262	26.7	1.48	3500	357	図 B2

注）1. 出力回転数は、モータ回転数 60Hz : 1750r/min, 6Hz : 175r/min としたときの代表値です。詳細は技術資料「モータ部」をご参照ください。
2. 出力軸許容ラジアル荷重は、出力軸中央の位置の値です。
3. 形式及び SF 欄が□になっている機種は、均一負荷、運転時間 10 時間／日における標準組合せです。
4. インバータ用モータを使用すると、6Hz ～ 60Hz の範囲で、定トルク運転（連続運転）が可能です。基底周波数（60Hz）を超える周波数域は、定出力運転となります。詳細は、E79 頁をご参照ください。（汎用モータをインバータ運転した場合は、低減トルク特性となります。）
5. 弊社製インバータ（HF-320α）を用いてセンサレス運転を行うと汎用モータで定トルク運転が可能となります。詳細は、E80 頁をご参照ください。
6. SF 欄に * が付いている場合は、モータの全容量 kW まで負荷を掛けると過負荷となりますので、出力トルク欄の値以内でご使用ください。
7. （ ）内はブレーキ付の形式を示します。（オプションのワンタッチゆるめ仕様（E61 頁参照）の場合は、"-C" となります。）

仕様記号の□は、200V 級は "2"、400V 級は "4" が入ります。詳細は B15 頁をご参照ください。( ) 内はブレーキ付の形式、寸法、質量を示します。

図 B1

RNHM01-1340 $^{L}_{R}$-AVJ1-300~600 / 仕様記号
(RNHM01-1340 $^{L}_{R}$-AVJ1-B-300~600 / 仕様記号)

質量 16kg(17kg)

軸出記号	L	T	R
仕様記号	J□NPLA	J□NPLA	J□NPRA

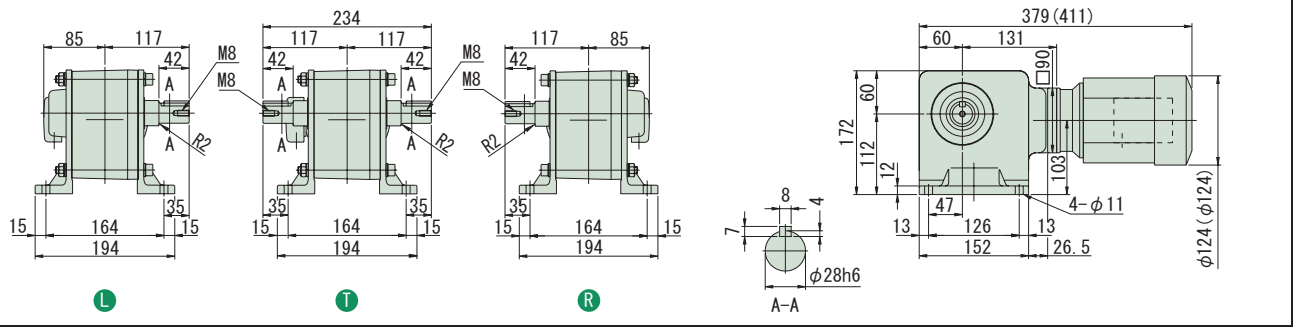

図 B2

RNHM01-1440 $^{L}_{R}$-AVJ1-300~600 / 仕様記号
(RNHM01-1440 $^{L}_{R}$-AVJ1-B-300~600 / 仕様記号)

質量 23kg(24.5kg)

軸出記号	L	T	R
仕様記号	J□NPLA	J□NPLA	J□NPRA

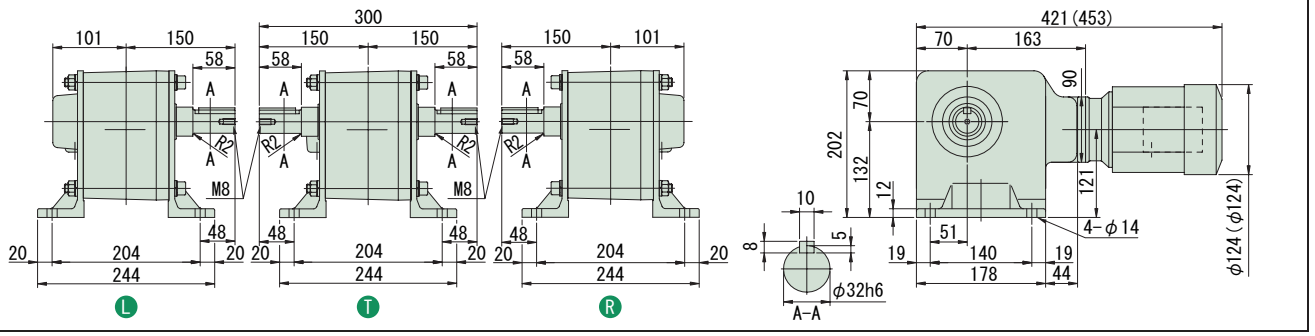

注）1. 出力軸径寸法 : 寸法公差は、JIS B 0401-1976 "h6" です。
2. 軸端キー寸法 : 寸法公差は、JIS B 1301-1996 平行キーに依っています。
3. 本寸法図の寸法及び質量は、予告無しに変更することがあります。
4. 出力軸部の詳細寸法は、技術資料・E15 頁をご参照ください。

減速比	出力回転数 r/min 6Hz	60Hz	最高許容回転数	容量記号 – 枠番 – 補助形式 – 減速比（形式記号詳細 B2 頁）	出力トルク Tout N·m 60Hz	kgf·m 60Hz	SF (60Hz)	出力軸許容ラジアル荷重 Pro N 60Hz	kgf 60Hz	屋内形寸法図
720	0.243	2.43	4.86 (120Hz)	RNHM 01 - 1340 - AVJ1 (-B) - 720	195	19.9	*	2580	263	図 B3
720				01 - 1440 - AVJ1 (-B) - 720	315	32.1	1.23	3500	357	図 B4
900	0.194	1.94	3.89 (120Hz)	01 - 1340 - AVJ1 (-B) - 900	195	19.9	*	2580	263	図 B3
900				01 - 1440 - AVJ1 (-B) - 900	390	39.8	*	3500	357	図 B4
1200	0.146	1.46	2.92 (120Hz)	01 - 1340 - AVJ1 (-B) - 1200	195	19.9	*	2580	263	図 B3
1200				01 - 1440 - AVJ1 (-B) - 1200	390	39.8	*	3500	357	図 B4
1440	0.122	1.22	2.43 (120Hz)	01 - 1340 - AVJ1 (-B) - 1440	195	19.9	*	2580	263	図 B3
1440				01 - 1440 - AVJ1 (-B) - 1440	390	39.8	*	3500	357	図 B4

注）1. 出力回転数は、モータ回転数 60Hz : 1750r/min, 6Hz : 175r/min としたときの代表値です。詳細は技術資料「モータ部」をご参照ください。
2. 出力軸許容ラジアル荷重は、出力軸中央の位置の値です。
3. 形式及び SF 欄が□になっている機種は、均一負荷、運転時間 10 時間／日における標準組合せです。
4. インバータ用モータを使用すると、6Hz ～ 60Hz の範囲で、定トルク運転（連続運転）が可能です。基底周波数（60Hz）を超える周波数域は、定出力運転となります。詳細は、E79 頁をご参照ください。（汎用モータをインバータ運転した場合は、低減トルク特性となります。）
5. 弊社製インバータ（HF-320α）を用いてセンサレス運転を行うと汎用モータで定トルク運転が可能となります。詳細は、E80 頁をご参照ください。
6. SF 欄に * が付いている場合は、モータの全容量 kW まで負荷を掛けると過負荷となりますので、出力トルク欄の値以内でご使用ください。
7. （ ）内はブレーキ付の形式を示します。（オプションのワンタッチゆるめ仕様（E61 頁参照）の場合は、"-C" となります。）

仕様記号の□は、200V 級は "2"、400V 級は "4" が入ります。詳細は B15 頁をご参照ください。( ) 内はブレーキ付の形式、寸法、質量を示します。

図 B3

RNHM01-1340□-AVJ1-720~1440 / 仕様記号
(RNHM01-1340□-AVJ1-B-720~1440 / 仕様記号)

質量 16kg(17kg)

軸出記号	L	T	R
仕様記号	J□NPLA	J□NPLA	J□NPRA

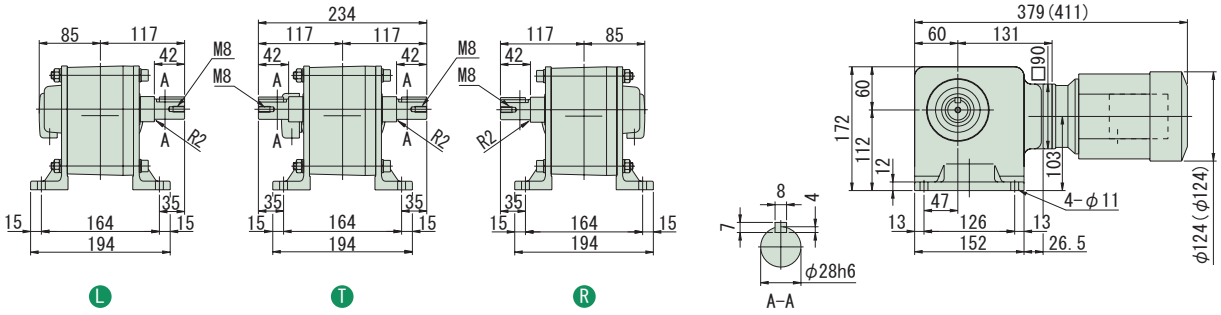

図 B4

RNHM01-1440□-AVJ1-720~1440 / 仕様記号
(RNHM01-1440□-AVJ1-B-720~1440 / 仕様記号)

質量 23kg(24.5kg)

軸出記号	L	T	R
仕様記号	J□NPLA	J□NPLA	J□NPRA

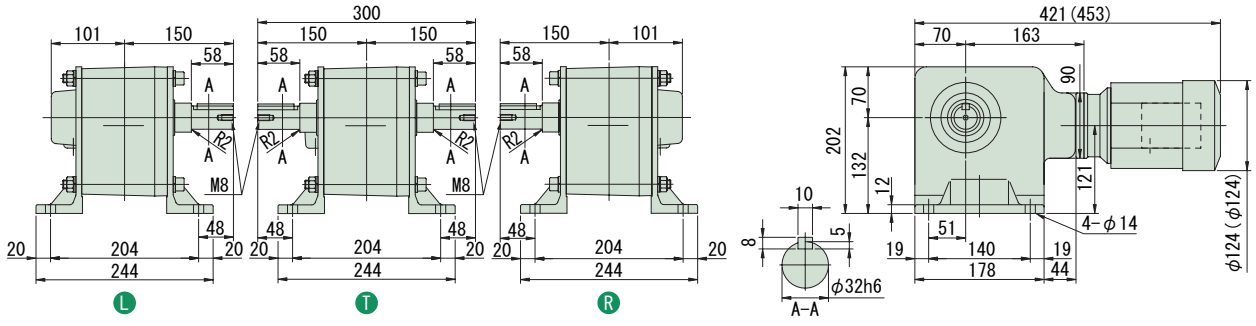

注）1. 出力軸径寸法 : 寸法公差は、JIS B 0401-1976 "h6" です。
2. 軸端キー寸法 : 寸法公差は、JIS B 1301-1996 平行キーに依っています。
3. 本寸法図の寸法及び質量は、予告無しに変更することがあります。
4. 出力軸部の詳細寸法は、技術資料・E15 頁をご参照ください。

中空軸
中実軸 フランジ取付
中実軸 脚取付
ブレーキ無
ブレーキ付
三　相
単　相
単　相 レバーシブル
三　相 インバータ用
高効率 三相モータ
屋内形
オプション 製　品
屋外形
軽防塵形
防水形
安全増 防爆形
入力 ホロー形
概　要
選定表 寸法図
15W
25W
40W
60W
90W
0.1kW
0.2kW
0.25kW
0.4kW
0.55kW
0.75kW
1.1kW
1.5kW
2.2kW
3.0kW
3.7kW
5.5kW
7.5kW
11kW

中実軸・RNHM タイプ（脚取付形）
0.2kW・三相インバータ用モータ・屋内形

減速比	出力回転数 r/min 6Hz	60Hz	最高許容回転数	容量記号	枠番	補助形式	減速比	出力トルク Tout N・m 60Hz	kgf・m 60Hz	SF (60Hz)	出力軸許容ラジアル荷重 Pro N 60Hz	kgf 60Hz	屋内形寸法図
			（形式記号詳細 B2 頁）										
5	35.0	350	700 (120Hz)	RNHM	02	270	AV (-B) 5	4.64	0.474	2.00	834	85	図 B1
7.5	23.3	233	467 (120Hz)		02	270	AV (-B) 7.5	6.97	0.710	2.00	932	95	
10	17.5	175	350 (120Hz)		02	270	AV (-B) 10	9.29	0.947	2.00	1030	105	
15	11.7	117	233 (120Hz)		02	270	AV (-B) 15	13.9	1.42	2.00	1180	120	
20	8.75	87.5	175 (120Hz)		02	270	AV (-B) 20	18.6	1.89	2.00	1320	135	
30	5.83	58.3	117 (120Hz)		02	270	AV (-B) 30	27.9	2.84	2.00	1470	150	
40	4.38	43.8	87.5 (120Hz)		02	33	AV (-B) 40	37.2	3.79	2.00	2550	260	図 B2
50	3.50	35.0	70.0 (120Hz)		02	33	AV (-B) 50	46.4	4.74	2.00	2750	280	
60	2.92	29.2	58.3 (120Hz)		02	33	AV (-B) 60	55.7	5.68	2.00	2840	290	
80	2.19	21.9	43.8 (120Hz)		02	40	AV (-B) 80	74.3	7.58	2.00	4270	435	図 B3
100	1.75	17.5	35.0 (120Hz)		02	40	AV (-B) 100	92.9	9.47	2.00	4360	445	
120	1.46	14.6	29.2 (120Hz)		02	40	AV (-B) 120	111	11.4	2.00	4360	445	

注）1. 出力回転数は、モータ回転数 60Hz : 1750r/min, 6Hz : 175r/min としたときの代表値です。詳細は技術資料「モータ部」をご参照ください。
2. 出力軸許容ラジアル荷重は、出力軸中央の位置の値です。
3. インバータ用モータを使用すると、6Hz ～ 60Hz の範囲で、定トルク運転（連続運転）が可能です。基底周波数（60Hz）を超える周波数域は、定出力運転となります。詳細は、E79 頁をご参照ください。（汎用モータをインバータ運転した場合は、低減トルク特性となります。）
4. 弊社製インバータ（HF-320α）を用いてセンサレス運転を行うと汎用モータで定トルク運転が可能となります。詳細は、E80 頁をご参照ください。
5. （ ）内はブレーキ付の形式を示します。（オプションのワンタッチゆるめ仕様（E61 頁参照）の場合は、"-C" となります。）

仕様記号の□は、200V 級は "2"、400V 級は "4" が入ります。詳細は B15 頁をご参照ください。( ) 内はブレーキ付の形式、寸法、質量を示します。

図 B1

RNHM02-270□-AV-5~30 / 仕様記号
(RNHM02-270□-AV-B-5~30 / 仕様記号)

質量 8.5kg(10kg)

軸出記号	L	T	R
仕様記号	J□NPLA	J□NPLA	J□NPRA

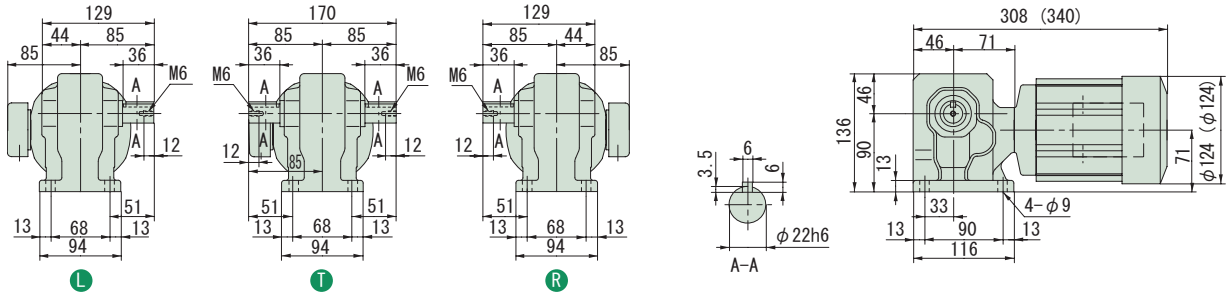

図 B2

RNHM02-33□-AV-40~60 / 仕様記号
(RNHM02-33□-AV-B-40~60 / 仕様記号)

質量 11kg(12kg)

軸出記号	L	T	R
仕様記号	J□NPLA	J□NPLA	J□NPRA

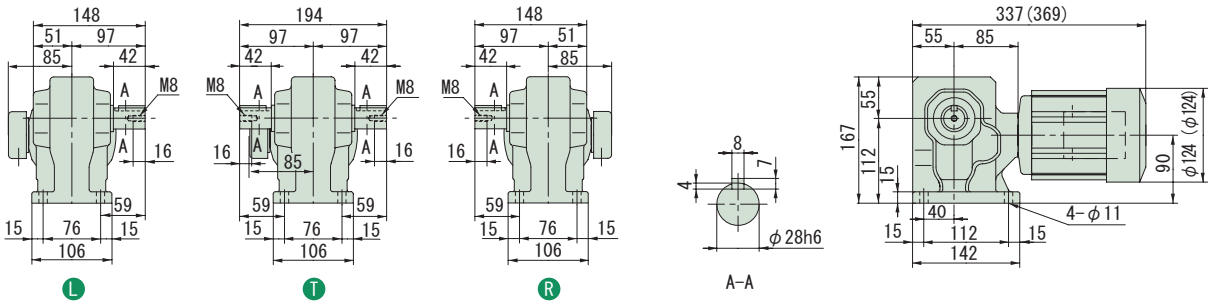

図 B3

RNHM02-40□-AV-80~120 / 仕様記号
(RNHM02-40□-AV-B-80~120 / 仕様記号)

質量 14kg(15kg)

軸出記号	L	T	R
仕様記号	J□NPLA	J□NPLA	J□NPRA

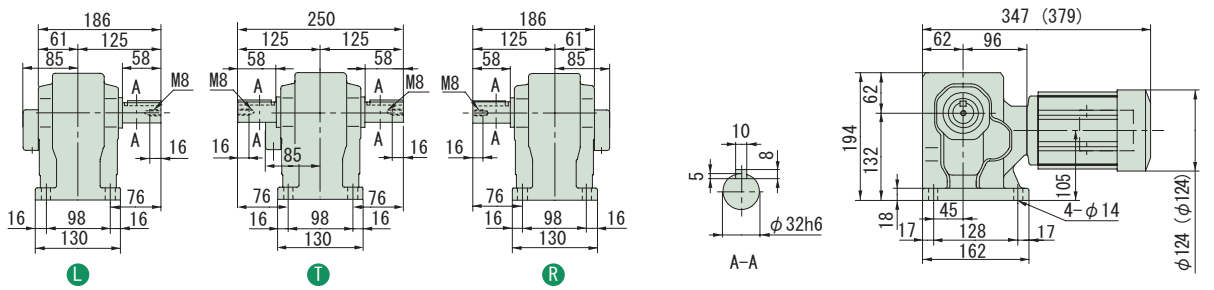

注）1. 出力軸径寸法 : 寸法公差は、JIS B 0401-1976 "h6" です。
2. 軸端キー寸法 : 寸法公差は、JIS B 1301-1996 平行キーに依っています。
3. 本寸法図の寸法及び質量は、予告無しに変更することがあります。
4. 出力軸部の詳細寸法は、技術資料・E15 頁をご参照ください。

減速比	出力回転数 r/min 6Hz	60Hz	最高許容回転数	容量記号 – 枠番 – 補助形式 – 減速比（形式記号詳細 B2 頁）	出力トルク Tout N·m 60Hz	kgf·m 60Hz	SF (60Hz)	出力軸許容ラジアル荷重 Pro N 60Hz	kgf 60Hz	屋内形寸法図
150	1.17	11.7	23.3 (120Hz)	RNHM 02 - 45□ - AV (-B) - 150	139	14.2	2.00	4360	445	図 B4
200	0.875	8.75	17.5 (120Hz)	02 - 45□ - AV (-B) - 200	186	18.9	2.00	4360	445	
240	0.729	7.29	14.6 (120Hz)	02 - 45□ - AV (-B) - 240	223	22.7	1.75	4360	445	
300	0.583	5.83	11.7 (120Hz)	02 - 1440□ - AVJ1 (-B) - 300	262	26.7	1.00	3500	357	図 B5
300				02 - 1540□ - AVJ1 (-B) - 300			2.00	4680	477	図 B6
360	0.486	4.86	9.72 (120Hz)	02 - 1440□ - AVJ1 (-B) - 360	315	32.1	1.00	3500	357	図 B5
360				02 - 1540□ - AVJ1 (-B) - 360			2.00	4680	477	図 B6
480	0.365	3.65	7.29 (120Hz)	02 - 1440□ - AVJ1 (-B) - 480	390	39.8	*	3500	357	図 B5
480				02 - 1540□ - AVJ1 (-B) - 480	420	42.8	1.74	4680	477	図 B6
600	0.292	2.92	5.83 (120Hz)	02 - 1440□ - AVJ1 (-B) - 600	390	39.8	*	3500	357	図 B5
600				02 - 1540□ - AVJ1 (-B) - 600	525	53.5	1.39	4680	477	図 B6

注）1. 出力回転数は、モータ回転数 60Hz : 1750r/min, 6Hz : 175r/min としたときの代表値です。詳細は技術資料「モータ部」をご参照ください。
2. 出力軸許容ラジアル荷重は、出力軸中央の位置の値です。
3. 形式及び SF 欄が□になっている機種は、均一負荷、運転時間 10 時間／日における標準組合せです。
4. インバータ用モータを使用すると、6Hz ～ 60Hz の範囲で、定トルク運転（連続運転）が可能です。基底周波数（60Hz）を超える周波数域は、定出力運転となります。詳細は、E79 頁をご参照ください。（汎用モータをインバータ運転した場合は、低減トルク特性となります。）
5. 弊社製インバータ（HF-320α）を用いてセンサレス運転を行うと汎用モータで定トルク運転が可能となります。詳細は、E80 頁をご参照ください。
6. SF 欄に * が付いている場合は、モータの全容量 kW まで負荷を掛けると過負荷となりますので、出力トルク欄の値以内でご使用ください。
7. （ ）内はブレーキ付の形式を示します。（オプションのワンタッチゆるめ仕様（E61 頁参照）の場合は、"-C" となります。）

仕様記号の□は、200V 級は "2"、400V 級は "4" が入ります。詳細は B15 頁をご参照ください。( ) 内はブレーキ付の形式、寸法、質量を示します。

図 B4

RNHM02-45□-AV-150~240 / 仕様記号
(RNHM02-45□-AV-B-150~240 / 仕様記号)

質量 15kg(16kg)

軸出記号	L	T	R
仕様記号	J□NPLA	J□NPLA	J□NPRA

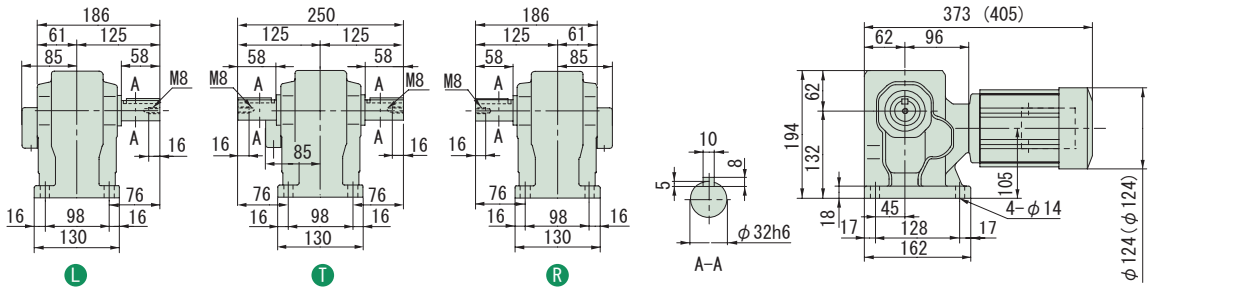

図 B5

RNHM02-1440□-AVJ1-300~600 / 仕様記号
(RNHM02-1440□-AVJ1-B-300~600 / 仕様記号)

質量 24.5kg(25.5kg)

軸出記号	L	T	R
仕様記号	J□NPLA	J□NPLA	J□NPRA

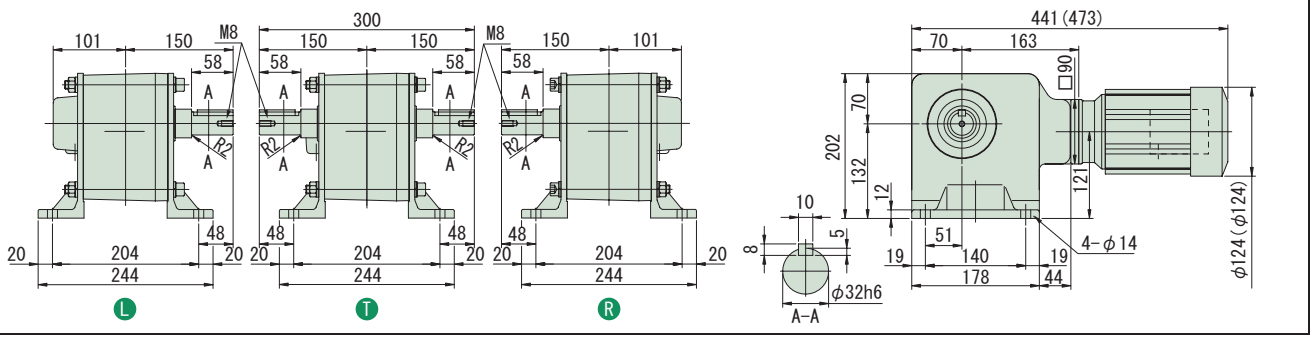

図 B6

RNHM02-1540□-AVJ1-300~600 / 仕様記号
(RNHM02-1540□-AVJ1-B-300~600 / 仕様記号)

質量 41kg(42kg)

軸出記号	L	T	R
仕様記号	J□NPLA	J□NPLA	J□NPRA

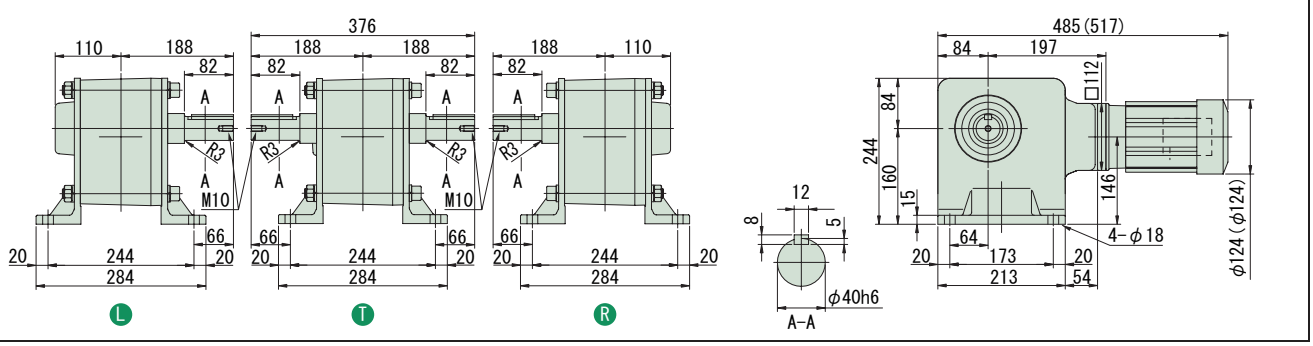

注）1. 出力軸径寸法 : 寸法公差は、JIS B 0401-1976 "h6" です。
2. 軸端キー寸法 : 寸法公差は、JIS B 1301-1996 平行キーに依っています。
3. 本寸法図の寸法及び質量は、予告無しに変更することがあります。
4. 出力軸部の詳細寸法は、技術資料・E15 頁をご参照ください。

中実軸・RNHM タイプ（脚取付形）
0.2kW・三相インバータ用モータ・屋内形

減速比	出力回転数 r/min 6Hz	60Hz	最高許容回転数	容量記号 – 枠番 – 補助形式 – 減速比（形式記号詳細 B2 頁）	出力トルク Tout N·m 60Hz	kgf·m 60Hz	SF (60Hz)	出力軸許容ラジアル荷重 Pro N 60Hz	kgf 60Hz	屋内形寸法図
720	0.243	2.43	4.86 (120Hz)	RNHM 02 - 1440 R T - AVJ1 (-B) - 720	390	39.8	*	3500	357	図 B1
720				02 - 1540 R T - AVJ1 (-B) - 720	629	64.2	1.16	4680	477	図 B2
900	0.194	1.94	3.89 (120Hz)	02 - 1440 R T - AVJ1 (-B) - 900	390	39.8	*	3500	357	図 B1
900				02 - 1540 R T - AVJ1 (-B) - 900	732	74.6	*	4680	477	図 B2
1200	0.146	1.46	2.92 (120Hz)	02 - 1440 R T - AVJ1 (-B) - 1200	390	39.8	*	3500	357	図 B1
1200				02 - 1540 R T - AVJ1 (-B) - 1200	732	74.6	*	4680	477	図 B2
1440	0.122	1.22	2.43 (120Hz)	02 - 1440 R T - AVJ1 (-B) - 1440	390	39.8	*	3500	357	図 B1
1440				02 - 1540 R T - AVJ1 (-B) - 1440	732	74.6	*	4680	477	図 B2

注）1. 出力回転数は、モータ回転数 60Hz : 1750r/min, 6Hz : 175r/min としたときの代表値です。詳細は技術資料「モータ部」をご参照ください。
2. 出力軸許容ラジアル荷重は、出力軸中央の位置の値です。
3. 形式及び SF 欄が□になっている機種は、均一負荷、運転時間 10 時間／日における標準組合せです。
4. インバータ用モータを使用すると、6Hz ～ 60Hz の範囲で、定トルク運転（連続運転）が可能です。基底周波数（60Hz）を超える周波数域は、定出力運転となります。詳細は、E79 頁をご参照ください。（汎用モータをインバータ運転した場合は、低減トルク特性となります。）
5. 弊社製インバータ（HF-320α）を用いてセンサレス運転を行うと汎用モータで定トルク運転が可能となります。詳細は、E80 頁をご参照ください。
6. SF 欄に * が付いている場合は、モータの全容量 kW まで負荷を掛けると過負荷となりますので、出力トルク欄の値以内でご使用ください。
7. （ ）内はブレーキ付の形式を示します。（オプションのワンタッチゆるめ仕様（E61 頁参照）の場合は、"-C" となります。）

仕様記号の□は、200V 級は "2"、400V 級は "4" が入ります。詳細は B15 頁をご参照ください。( ) 内はブレーキ付の形式、寸法、質量を示します。

図 B1

RNHM02-1440 R T -AVJ1-600~1440 / 仕様記号
(RNHM02-1440 R T -AVJ1-B-600~1440 / 仕様記号)

質量 24.5kg(25.5kg)

軸出記号	L	T	R
仕様記号	J□NPLA	J□NPLA	J□NPRA

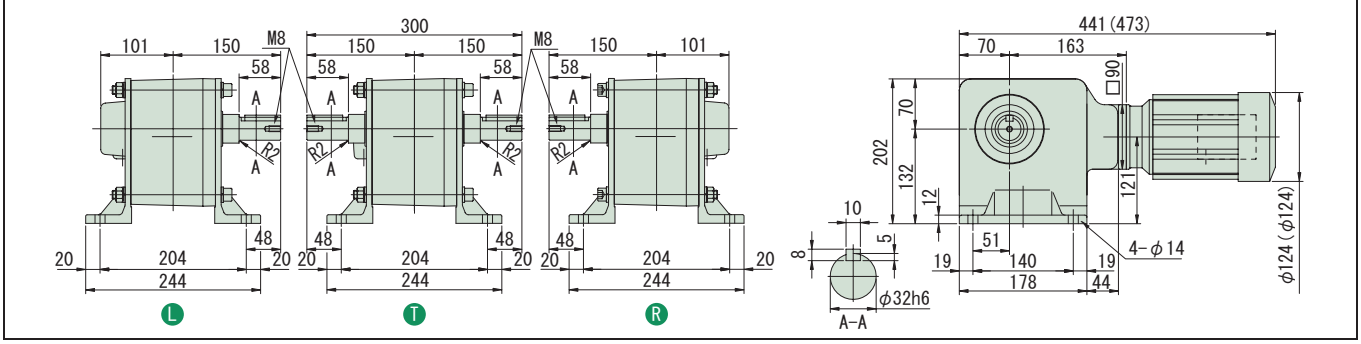

図 B2

RNHM02-1540 R T -AVJ1-600~1440 / 仕様記号
(RNHM02-1540 R T -AVJ1-B-600~1440 / 仕様記号)

質量 41kg(42kg)

軸出記号	L	T	R
仕様記号	J□NPLA	J□NPLA	J□NPRA

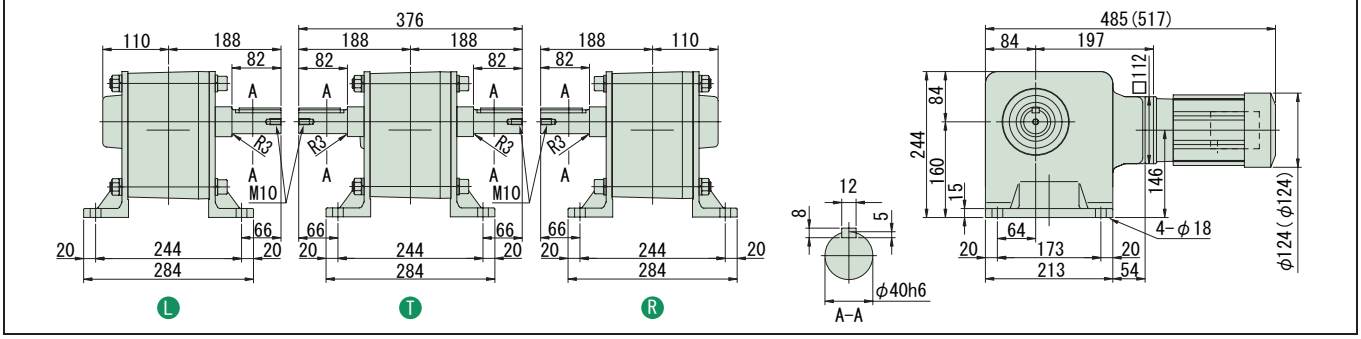

注）1. 出力軸径寸法 : 寸法公差は、JIS B 0401-1976 "h6" です。
2. 軸端キー寸法 : 寸法公差は、JIS B 1301-1996 平行キーに依っています。
3. 本寸法図の寸法及び質量は、予告無しに変更することがあります。
4. 出力軸部の詳細寸法は、技術資料・E15 頁をご参照ください。

減速比	出力回転数 r/min 6Hz	60Hz	最高許容回転数	容量記号 – 枠番 – 補助形式 – 減速比（形式記号詳細 B2 頁）	出力トルク Tout N·m 60Hz	kgf·m 60Hz	SF (60Hz)	出力軸許容ラジアル荷重 Pro N 60Hz	kgf 60Hz	屋内形寸法図
5	35.0	350	700 (120Hz)	RNHM 05 - 370 - AV (-B) - 5	9.29	0.947	1.88	1370	140	図 B3
7.5	23.3	233	467 (120Hz)	05 - 370 - AV (-B) - 7.5	13.9	1.42	1.88	1570	160	
10	17.5	175	350 (120Hz)	05 - 370 - AV (-B) - 10	18.6	1.89	1.88	1720	175	
15	11.7	117	233 (120Hz)	05 - 370 - AV (-B) - 15	27.9	2.84	1.88	1960	200	
20	8.75	87.5	175 (120Hz)	05 - 370 - AV (-B) - 20	37.2	3.79	1.88	2160	220	
30	5.83	58.3	117 (120Hz)	05 - 370 - AV (-B) - 30	55.7	5.68	1.88	2350	240	
40	4.38	43.8	87.5 (120Hz)	05 - 43 - AV (-B) - 40	74.3	7.58	1.88	3820	390	
50	3.50	35.0	70.0 (120Hz)	05 - 43 - AV (-B) - 50	92.9	9.47	1.88	4020	410	図 B4
60	2.92	29.2	58.3 (120Hz)	05 - 43 - AV (-B) - 60	111	11.4	1.88	4170	425	
80	2.19	21.9	43.8 (120Hz)	05 - 50 - AV (-B) - 80	149	15.2	1.88	6130	625	
100	1.75	17.5	35.0 (120Hz)	05 - 50 - AV (-B) - 100	186	18.9	1.88	6230	635	図 B5
120	1.46	14.6	29.2 (120Hz)	05 - 50 - AV (-B) - 120	223	22.7	1.88	6230	635	

注）1. 出力回転数は、モータ回転数 60Hz：1750r/min, 6Hz：175r/min としたときの代表値です。詳細は技術資料「モータ部」をご参照ください。
2. 出力軸許容ラジアル荷重は、出力軸中央の位置の値です。
3. インバータ用モータを使用すると、6Hz ～ 60Hz の範囲で、定トルク運転（連続運転）が可能です。基底周波数（60Hz）を超える周波数域は、定出力運転となります。詳細は、E79 頁をご参照ください。（汎用モータをインバータ運転した場合は、低減トルク特性となります。）
4. 弊社製インバータ（HF-320α）を用いてセンサレス運転を行うと汎用モータで定トルク運転が可能となります。詳細は、E80 頁をご参照ください。
5. （ ）内はブレーキ付の形式を示します。（オプションのワンタッチゆるめ仕様（E61 頁参照）の場合は、"-C" となります。）

仕様記号の□は、200V 級は "2"、400V 級は "4" が入ります。詳細は B15 頁をご参照ください。( ) 内はブレーキ付の形式、寸法、質量を示します。

図 B3

RNHM05-370□-AV-5~30 / 仕様記号
(RNHM05-370□-AV-B-5~30 / 仕様記号)

質量 13.5kg(16.5kg)

軸出記号	L	T	R
仕様記号	J□NSLA	J□NSLA	J□NSRA

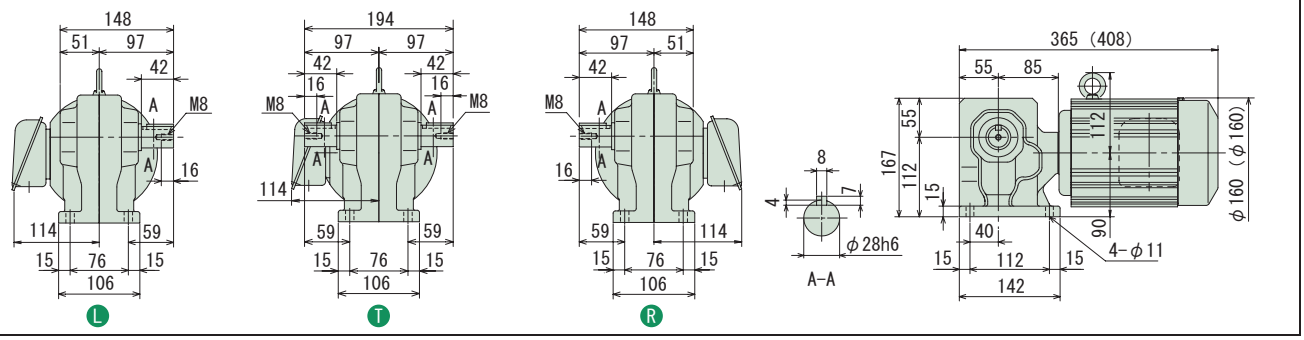

図 B4

RNHM05-43□-AV-40~60 / 仕様記号
(RNHM05-43□-AV-B-40~60 / 仕様記号)

質量 17kg(20kg)

軸出記号	L	T	R
仕様記号	J□NSLA	J□NSLA	J□NSRA

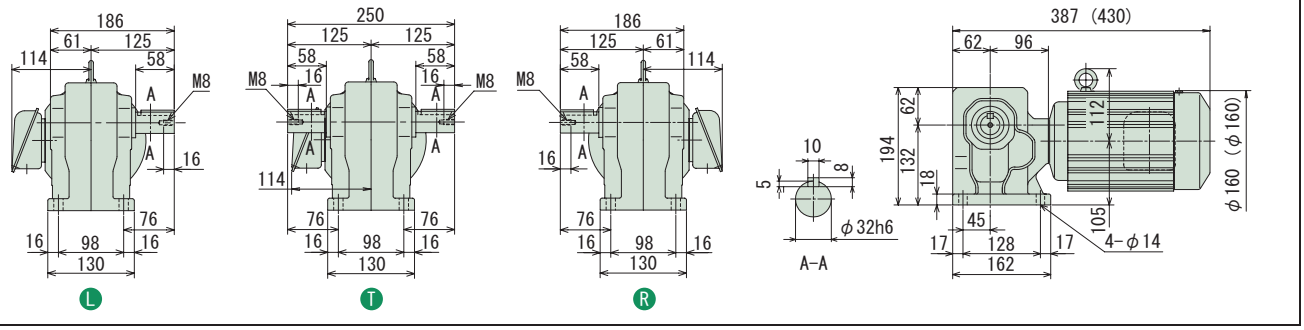

図 B5

RNHM05-50□-AV-80~120 / 仕様記号
(RNHM05-50□-AV-B-80~120 / 仕様記号)

質量 24kg(27kg)

軸出記号	L	T	R
仕様記号	J□NSLA	J□NSLA	J□NSRA

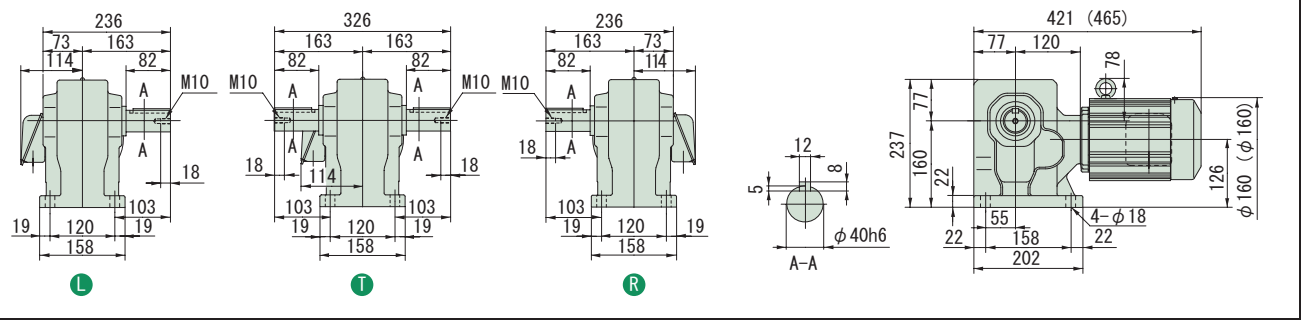

注）1. 出力軸径寸法：寸法公差は、JIS B 0401-1976 "h6" です。
2. 軸端キー寸法：寸法公差は、JIS B 1301-1996 平行キーに依っています。
3. 本寸法図の寸法及び質量は、予告無しに変更することがあります。
4. 出力軸部の詳細寸法は、技術資料・E15 頁をご参照ください。

中実軸・RNHM タイプ（脚取付形）
0.4kW・三相インバータ用モータ・屋内形

減速比	出力回転数 r/min			容量記号		枠番		補助形式		減速比	出力トルク Tout		SF (60Hz)	出力軸許容ラジアル荷重 Pro		屋内形寸法図
	6Hz	60Hz	最高許容回転数	（形式記号詳細 B2 頁）							N・m 60Hz	kgf・m 60Hz		N 60Hz	kgf 60Hz	
150	1.17	11.7	23.3 (120Hz)	RNHM	05	-	55□□	- AV (-B) -		150	279	28.4	1.88	6230	635	図 B1
200	0.875	8.75	17.5 (120Hz)		05	-	55□□	- AV (-B) -		200	372	37.9	1.88	6230	635	
240	0.729	7.29	14.6 (120Hz)		05	-	55□□	- AV (-B) -		240	446	45.5	1.64	6230	635	

注）1. 出力回転数は、モータ回転数 60Hz : 1750r/min, 6Hz : 175r/min としたときの代表値です。詳細は技術資料「モータ部」をご参照ください。
2. 出力軸許容ラジアル荷重は、出力軸中央の位置の値です。
3. インバータ用モータを使用すると、6Hz ～ 60Hz の範囲で、定トルク運転（連続運転）が可能です。基底周波数（60Hz）を超える周波数域は、定出力運転となります。詳細は、E79 頁をご参照ください。（汎用モータをインバータ運転した場合は、低減トルク特性となります。）
4. 弊社製インバータ（HF-320α）を用いてセンサレス運転を行うと汎用モータで定トルク運転が可能となります。詳細は、E80 頁をご参照ください。
5. （ ）内はブレーキ付の形式を示します。（オプションのワンタッチゆるめ仕様（E61 頁参照）の場合は、"-C" となります。）

仕様記号の□は、200V 級は "2"、400V 級は "4" が入ります。詳細は B15 頁をご参照ください。( ) 内はブレーキ付の形式、寸法、質量を示します。

図 B1　RNHM05-55□□-AV-150~240 / 仕様記号
(RNHM05-55□□-AV-B-150~240 / 仕様記号)　質量 25kg(28kg)

軸出記号	L	T	R
仕様記号	J□NSLA	J□NSLA	J□NSRA

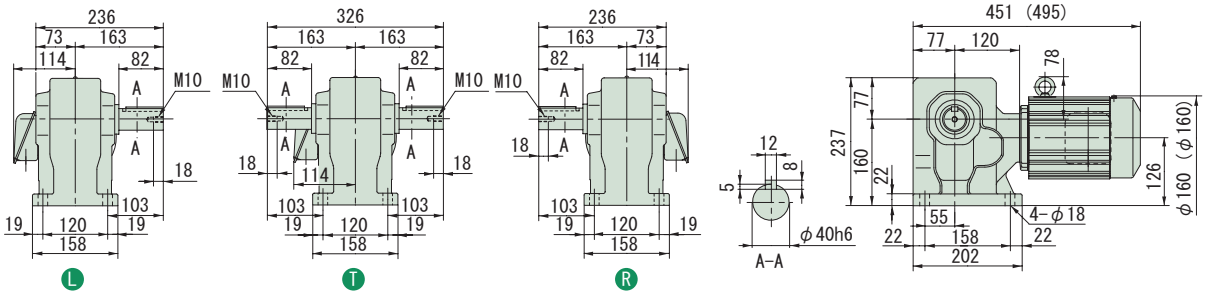

注）1. 出力軸径寸法 : 寸法公差は、JIS B 0401-1976 "h6" です。
2. 軸端キー寸法 : 寸法公差は、JIS B 1301-1996 平行キーに依っています。
3. 本寸法図の寸法及び質量は、予告無しに変更することがあります。
4. 出力軸部の詳細寸法は、技術資料・E15 頁をご参照ください。

中実軸・RNHM タイプ（脚取付形）
0.75kW・三相インバータ用モータ・屋内形

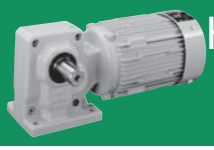

減速比	出力回転数 r/min 6Hz	60Hz	最高許容回転数	容量記号 – 枠番 – 補助形式 – 減速比（形式記号詳細 B2 頁）	出力トルク Tout N·m 60Hz	kgf·m 60Hz	SF (60Hz)	出力軸許容ラジアル荷重 Pro N 60Hz	kgf 60Hz	屋内形寸法図
5	35.0	350	700 (120Hz)	RNHM 1 - 470 - AV (-B) - 5	17.4	1.78	2.00	2060	210	図 B2
7.5	23.3	233	467 (120Hz)	1 - 470 - AV (-B) - 7.5	26.1	2.66	2.00	2300	235	
10	17.5	175	350 (120Hz)	1 - 470 - AV (-B) - 10	34.8	3.55	2.00	2600	265	
15	11.7	117	233 (120Hz)	1 - 470 - AV (-B) - 15	52.2	5.33	2.00	2940	300	
20	8.75	87.5	175 (120Hz)	1 - 470 - AV (-B) - 20	69.7	7.10	2.00	3190	325	
30	5.83	58.3	117 (120Hz)	1 - 470 - AV (-B) - 30	104	10.7	2.00	3580	365	
40	4.38	43.8	87.5 (120Hz)	1 - 53 - AV (-B) - 40	139	14.2	2.00	5540	565	図 B3
50	3.50	35.0	70.0 (120Hz)	1 - 53 - AV (-B) - 50	174	17.8	2.00	5830	595	
60	2.92	29.2	58.3 (120Hz)	1 - 53 - AV (-B) - 60	209	21.3	2.00	6030	615	
80	2.19	21.9	43.8 (120Hz)	1 - 53 - AV (-B) - 80	279	28.4	2.00	6130	625	
100	1.75	17.5	35.0 (120Hz)	1 - 60 - AV (-B) - 100	348	35.5	2.93	9810	1000	図 B4
120	1.46	14.6	29.2 (120Hz)	1 - 60 - AV (-B) - 120	418	42.6	2.93	9810	1000	

注）1. 出力回転数は、モータ回転数 60Hz：1750r/min, 6Hz：175r/min としたときの代表値です。詳細は技術資料「モータ部」をご参照ください。
2. 出力軸許容ラジアル荷重は、出力軸中央の位置の値です。
3. インバータ用モータを使用すると、6Hz ～ 60Hz の範囲で、定トルク運転（連続運転）が可能です。基底周波数（60Hz）を超える周波数域は、定出力運転となります。詳細は、E79 頁をご参照ください。（汎用モータをインバータ運転した場合は、低減トルク特性となります。）
4. 弊社製インバータ（HF-320α）を用いてセンサレス運転を行うと汎用モータで定トルク運転が可能となります。詳細は、E80 頁をご参照ください。
5. （ ）内はブレーキ付の形式を示します。（オプションのワンタッチゆるめ仕様（E61 頁参照）の場合は、"-C" となります。）

仕様記号の□は、200V 級は "2"、400V 級は "4" が入ります。詳細は B15 頁をご参照ください。( ) 内はブレーキ付の形式、寸法、質量を示します。

図 B2

RNHM1-470□-AV-5~30 / 仕様記号
(RNHM1-470□-AV-B-5~30 / 仕様記号)

質量 21.5kg(26.5kg)

軸出記号	L	T	R
仕様記号	J□NSLA	J□NSLA	J□NSRA

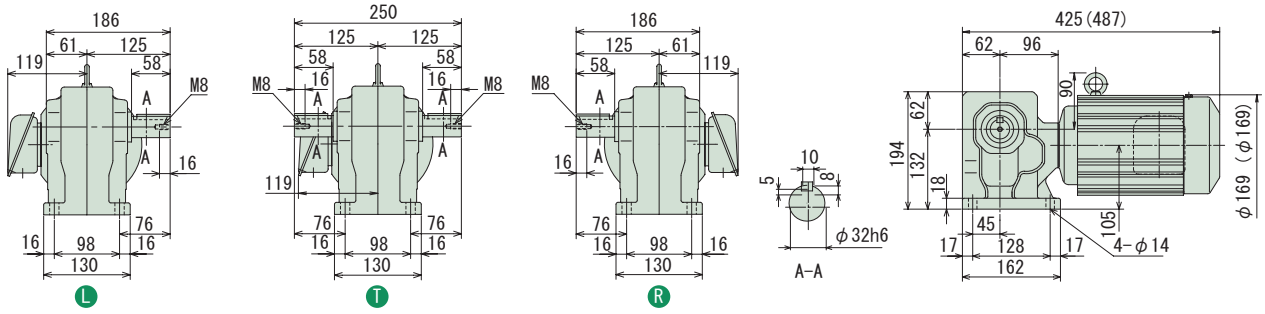

図 B3

RNHM1-53□-AV-40~80 / 仕様記号
(RNHM1-53□-AV-B-40~80 / 仕様記号)

質量 30kg(34kg)

軸出記号	L	T	R
仕様記号	J□NSLA	J□NSLA	J□NSRA

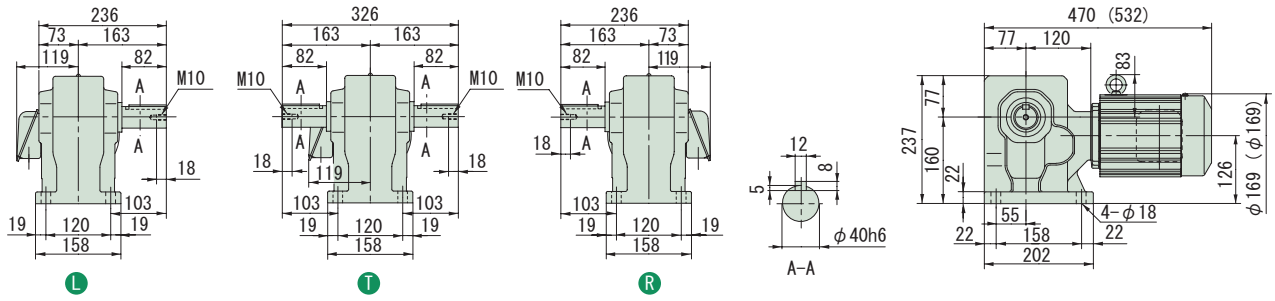

図 B4

RNHM1-60□-AV-100~120 / 仕様記号
(RNHM1-60□-AV-B-100~120 / 仕様記号)

質量 69kg(73kg)

軸出記号	L	T	R
仕様記号	J□NSLA	J□NSLA	J□NSRA

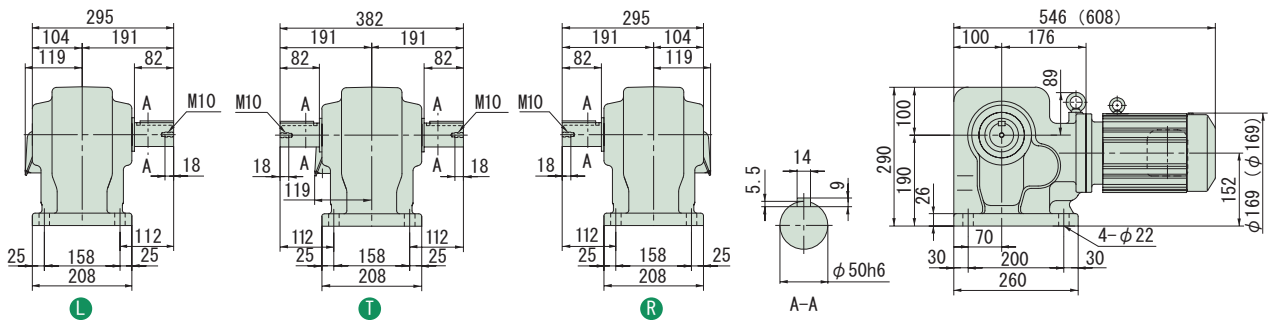

注）1. 出力軸径寸法：寸法公差は、JIS B 0401-1976 "h6" です。
2. 軸端キー寸法：寸法公差は、JIS B 1301-1996 平行キーに依っています。
3. 本寸法図の寸法及び質量は、予告無しに変更することがあります。
4. 出力軸部の詳細寸法は、技術資料・E15 頁をご参照ください。

中実軸・RNHM タイプ（脚取付形）
1.5kW・三相インバータ用モータ・屋内形

減速比	出力回転数 r/min 6Hz	60Hz	最高許容回転数		容量記号 – 枠番 – 補助形式 – 減速比（形式記号詳細 B2 頁）	出力トルク Tout N·m 60Hz	kgf·m 60Hz	SF (60Hz)	出力軸許容ラジアル荷重 Pro N 60Hz	kgf 60Hz	屋内形寸法図
10	17.5	175	350	(120Hz)	RNHM 2 - 54□ - AV (-B) - 10	69.7	7.10	1.47	3730	380	
15	11.7	117	233	(120Hz)	2 - 54□ - AV (-B) - 15	104	10.7	1.47	4220	430	
20	8.75	87.5	175	(120Hz)	2 - 54□ - AV (-B) - 20	139	14.2	1.47	4610	470	
30	5.83	58.3	117	(120Hz)	2 - 54□ - AV (-B) - 30	209	21.3	1.47	5150	525	図 B1
40	4.38	43.8	87.5	(120Hz)	2 - 54□ - AV (-B) - 40	279	28.4	1.47	5540	565	
50	3.50	35.0	70.0	(120Hz)	2 - 54□ - AV (-B) - 50	348	35.5	1.47	5830	595	
60	2.92	29.2	58.3	(120Hz)	2 - 54□ - AV (-B) - 60	418	42.6	1.47	6030	615	
80	2.19	21.9	43.8	(120Hz)	2 - 60□ - AV (-B) - 80	557	56.8	1.47	9660	985	
100	1.75	17.5	35.0	(120Hz)	2 - 60□ - AV (-B) - 100	697	71.0	1.47	9810	1000	図 B2
120	1.46	14.6	29.2	(120Hz)	2 - 60□ - AV (-B) - 120	836	85.2	1.47	9810	1000	

注）1. 出力回転数は、モータ回転数 60Hz : 1750r/min, 6Hz : 175r/min としたときの代表値です。詳細は技術資料「モータ部」をご参照ください。
2. 出力軸許容ラジアル荷重は、出力軸中央の位置の値です。
3. インバータ用モータを使用すると、6Hz ～ 60Hz の範囲で、定トルク運転（連続運転）が可能です。基底周波数（60Hz）を超える周波数域は、定出力運転となります。詳細は、E79 頁をご参照ください。（汎用モータをインバータ運転した場合は、低減トルク特性となります。）
4. 弊社製インバータ（HF-320α）を用いてセンサレス運転を行うと汎用モータで定トルク運転が可能となります。詳細は、E80 頁をご参照ください。
5. （ ）内はブレーキ付の形式を示します。（オプションのワンタッチゆるめ仕様（E61 頁参照）の場合は、"-C" となります。）

仕様記号の□は、200V 級は "2"、400V 級は "4" が入ります。詳細は B15 頁をご参照ください。( ) 内はブレーキ付の形式、寸法、質量を示します。

図 B1

RNHM2-54□-AV-10~60 / 仕様記号
(RNHM2-54□-AV-B-10~60 / 仕様記号)

質量 34kg(40kg)

軸出記号	L	T	R
仕様記号	J□NSLA	J□NSLA	J□NSRA

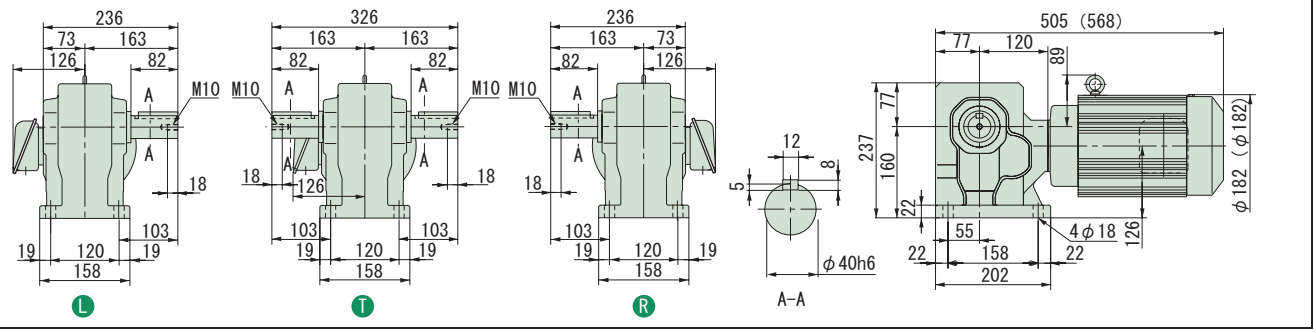

図 B2

RNHM2-60□-AV-80~120 / 仕様記号
(RNHM2-60□-AV-B-80~120 / 仕様記号)

質量 74kg(80kg)

軸出記号	L	T	R
仕様記号	J□NSLA	J□NSLA	J□NSRA

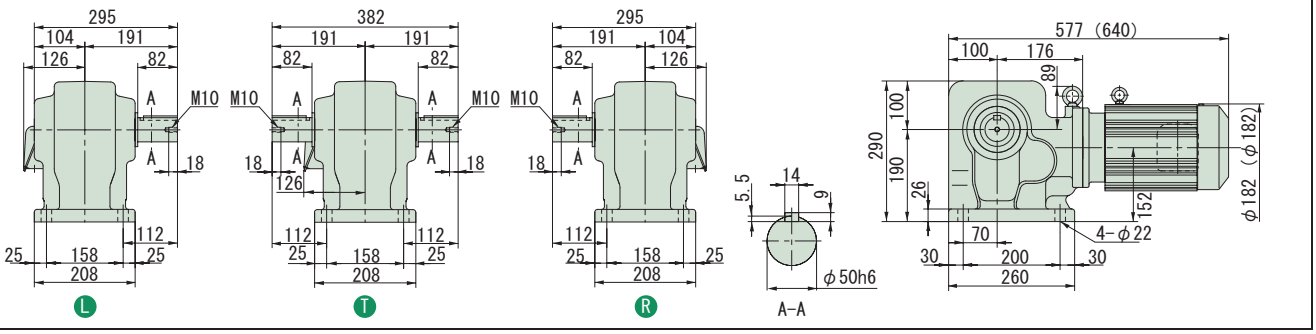

注）1. 出力軸径寸法 : 寸法公差は、JIS B 0401-1976 "h6" です。
2. 軸端キー寸法 : 寸法公差は、JIS B 1301-1996 平行キーに依っています。
3. 本寸法図の寸法及び質量は、予告無しに変更することがあります。
4. 出力軸部の詳細寸法は、技術資料・E15 頁をご参照ください。

中実軸・RNHM タイプ（脚取付形）
3相 インバータ 2.2kW・三相インバータ用モータ・屋内形

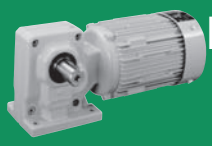

減速比	出力回転数 r/min 6Hz	60Hz	最高許容回転数		容量記号 – 枠番 – 補助形式 – 減速比（形式記号詳細 B2 頁）	出力トルク Tout N·m 60Hz	kgf·m 60Hz	SF (60Hz)	出力軸許容ラジアル荷重 Pro N 60Hz	kgf 60Hz	屋内形寸法図
10	17.5	175	350	(120Hz)	RNHM 3 - 63□ - AV (-B) - 10	102	10.4	1.68	5930	605	図 B3
15	11.7	117	233	(120Hz)	RNHM 3 - 63□ - AV (-B) - 15	153	15.6	1.68	6670	680	
20	8.75	87.5	175	(120Hz)	RNHM 3 - 63□ - AV (-B) - 20	204	20.8	1.68	7350	750	
30	5.83	58.3	117	(120Hz)	RNHM 3 - 63□ - AV (-B) - 30	307	31.3	1.68	8090	825	
40	4.38	43.8	87.5	(120Hz)	RNHM 3 - 63□ - AV (-B) - 40	409	41.7	1.68	8480	865	
50	3.50	35.0	70.0	(120Hz)	RNHM 3 - 63□ - AV (-B) - 50	511	52.1	1.68	8880	905	

注）1. 出力回転数は、モータ回転数 60Hz : 1750r/min, 6Hz : 175r/min としたときの代表値です。詳細は技術資料「モータ部」をご参照ください。
2. 出力軸許容ラジアル荷重は、出力軸中央の位置の値です。
3. インバータ用モータを使用すると、6Hz ～ 60Hz の範囲で、定トルク運転（連続運転）が可能です。基底周波数（60Hz）を超える周波数域は、定出力運転となります。詳細は、E79 頁をご参照ください。（汎用モータをインバータ運転した場合は、低減トルク特性となります。）
4. 弊社製インバータ（HF-320α）を用いてセンサレス運転を行うと汎用モータで定トルク運転が可能となります。詳細は、E80 頁をご参照ください。
5. （ ）内はブレーキ付の形式を示します。（オプションのワンタッチゆるめ仕様（E61 頁参照）の場合は、"-C" となります。）

仕様記号の□は、200V 級は "2"、400V 級は "4" が入ります。詳細は B15 頁をご参照ください。( ) 内はブレーキ付の形式、寸法、質量を示します。

図 B3　RNHM3-63□-AV-10~50 / 仕様記号
(RNHM3-63□-AV-B-10~50 / 仕様記号)　質量 85kg(94kg)

軸出記号	L	T	R
仕様記号	J□NSLA	J□NSLA	J□NSRA

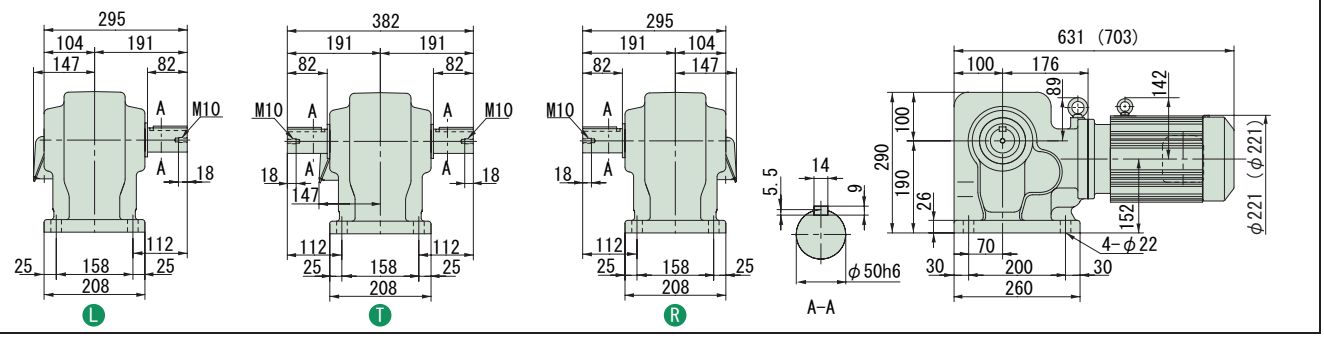

注）1. 出力軸径寸法 : 寸法公差は、JIS B 0401-1976 "h6" です。
2. 軸端キー寸法 : 寸法公差は、JIS B 1301-1996 平行キーに依っています。
3. 本寸法図の寸法及び質量は、予告無しに変更することがあります。
4. 出力軸部の詳細寸法は、技術資料・E15 頁をご参照ください。

中空軸
中実軸 フランジ取付
中実軸 脚取付
ブレーキ無
ブレーキ付
三　相
単　相
単　相 レバーシブル
三　相 インバータ用
高効率 三相モータ
屋内形
オプション 製　品
屋外形
軽防塵形
防水形
安全増 防爆形
入力 ホロー形
概　要
選定表 寸法図
15W
25W
40W
60W
90W
0.1kW
0.2kW
0.25kW
0.4kW
0.55kW
0.75kW
1.1kW
1.5kW
2.2kW
3.0kW
3.7kW
5.5kW
7.5kW
11kW

中実軸・RNHM タイプ（脚取付形）
3.7kW・三相インバータ用モータ・屋内形

減速比	出力回転数 r/min 6Hz	60Hz	最高許容回転数		容量記号 – 枠番 – 補助形式 – 減速比（形式記号詳細 B2 頁）	出力トルク Tout N・m 60Hz	kgf・m 60Hz	SF (60Hz)	出力軸許容ラジアル荷重 Pro N 60Hz	kgf 60Hz	屋内形寸法図
10	17.5	175	233	(80Hz)	RNHM 5 - 64□ - AV (-B) - 10	172	17.5	1.49	5930	605	図 B1
15	11.7	117	156	(80Hz)	5 - 64□ - AV (-B) - 15	258	26.3	1.49	6670	680	
20	8.75	87.5	117	(80Hz)	5 - 64□ - AV (-B) - 20	344	35.0	1.49	7350	750	
30	5.83	58.3	77.8	(80Hz)	5 - 64□ - AV (-B) - 30	516	52.6	1.49	8090	825	
40	4.38	43.8	58.4	(80Hz)	5 - 64□ - AV (-B) - 40	687	70.1	1.49	8480	865	

注）1. 出力回転数は、モータ回転数 60Hz : 1750r/min, 6Hz : 175r/min としたときの代表値です。詳細は技術資料「モータ部」をご参照ください。
2. 出力軸許容ラジアル荷重は、出力軸中央の位置の値です。
3. インバータ用モータを使用すると、6Hz ～ 60Hz の範囲で、定トルク運転（連続運転）が可能です。基底周波数（60Hz）を超える周波数域は、定出力運転となります。詳細は、E79 頁をご参照ください。（汎用モータをインバータ運転した場合は、低減トルク特性となります。）
4. 弊社製インバータ（HF-320α）を用いてセンサレス運転を行うと汎用モータで定トルク運転が可能となります。詳細は、E80 頁をご参照ください。
5. （ ）内はブレーキ付の形式を示します。（オプションのワンタッチゆるめ仕様（E61 頁参照）の場合は、"-C" となります。）

仕様記号の□は、200V 級は "2"、400V 級は "4" が入ります。詳細は B15 頁をご参照ください。( ) 内はブレーキ付の形式、寸法、質量を示します。

図 B1　RNHM5-64□-AV-10~40 / 仕様記号
(RNHM5-64□-AV-B-10~40 / 仕様記号)　質量 92kg(101kg)

軸出記号	L	T	R
仕様記号	J□NSLA	J□NSLA	J□NSRA

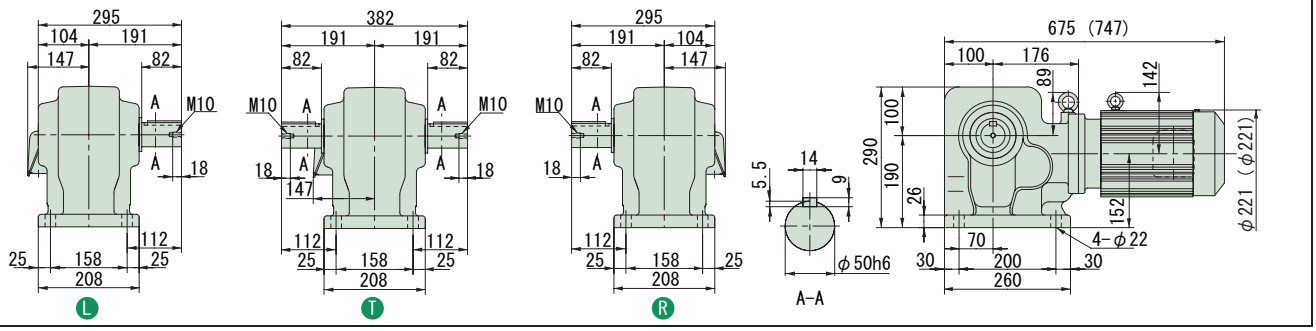

注）1. 出力軸径寸法：寸法公差は、JIS B 0401-1976 "h6" です。
2. 軸端キー寸法：寸法公差は、JIS B 1301-1996 平行キーに依っています。
3. 本寸法図の寸法及び質量は、予告無しに変更することがあります。
4. 出力軸部の詳細寸法は、技術資料・E15 頁をご参照ください。

ハイポニックギヤモータ

中実軸・脚取付

RNHMタイプ

3～ 高効率 高効率三相モータ

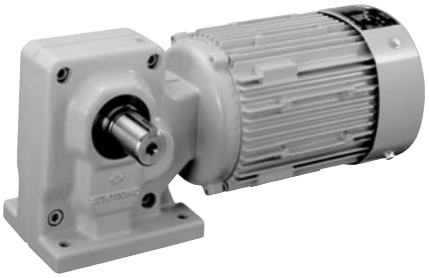

モータ容量	減速比範囲			頁
0.2kW	5	▶	1440	B258
0.4kW	5	▶	240	B261
0.75kW	5	▶	120	B263
1.5kW	10	▶	120	B264
2.2kW	10	▶	50	B265
3.7kW	10	▶	40	B266

HYPONIC ギヤモータ RNHM Type

直交軸 脚取付

中実軸・RNHM タイプ（脚取付形）
0.2kW・高効率三相モータ・屋内形

減速比	出力回転数 r/min 50Hz	60Hz	容量記号 – 枠番 – 補助形式 – 減速比（形式記号詳細 B2 頁）	出力トルク Tout N·m 50Hz	60Hz	kgf·m 50Hz	60Hz	SF (60Hz)	出力軸許容ラジアル荷重 Pro N 50Hz	60Hz	kgf 50Hz	60Hz	屋内形寸法図
5	290	350	RNHM 02 - 270 L R T - ES (-B) - 5	5.61	4.64	0.572	0.474	2.00	883	834	90	85	図 B1
7.5	193	233	02 - 270 L R T - ES (-B) - 7.5	8.41	6.97	0.857	0.710	2.00	981	932	100	95	
10	145	175	02 - 270 L R T - ES (-B) - 10	11.2	9.29	1.14	0.947	2.00	1080	1030	110	105	
15	96.7	117	02 - 270 L R T - ES (-B) - 15	16.8	13.9	1.71	1.42	2.00	1230	1180	125	120	
20	72.5	87.5	02 - 270 L R T - ES (-B) - 20	22.4	18.6	2.29	1.89	2.00	1370	1320	140	135	
30	48.3	58.3	02 - 270 L R T - ES (-B) - 30	33.6	27.9	3.43	2.84	2.00	1520	1470	155	150	
40	36.3	43.8	02 - 33 L R T - ES (-B) - 40	44.8	37.2	4.57	3.79	2.00	2650	2550	270	260	図 B2
50	29.0	35.0	02 - 33 L R T - ES (-B) - 50	56.1	46.4	5.72	4.74	2.00	2840	2750	290	280	
60	24.2	29.2	02 - 33 L R T - ES (-B) - 60	67.3	55.7	6.86	5.68	2.00	2940	2840	300	290	
80	18.1	21.9	02 - 40 L R T - ES (-B) - 80	89.7	74.3	9.14	7.58	2.00	4360	4270	445	435	図 B3
100	14.5	17.5	02 - 40 L R T - ES (-B) - 100	112	92.9	11.4	9.47	2.00	4360	4360	445	445	
120	12.1	14.6	02 - 40 L R T - ES (-B) - 120	135	111	13.7	11.4	2.00	4360	4360	445	445	

注）1. 出力回転数は、モータ回転数 60Hz：1750r/min, 50Hz：1450r/min としたときの代表値です。詳細は技術資料「モータ部」をご参照ください。
2. 出力軸許容ラジアル荷重は、出力軸中央の位置の値です。
3. （ ）内はブレーキ付の形式を示します。（オプションのワンタッチゆるめ仕様（E61 頁参照）の場合は、"-C" となります。）

仕様記号の□は、200V 級は "2"、400V 級は "4" が入ります。詳細は B15 頁をご参照ください。( ) 内はブレーキ付の形式、寸法、質量を示します。

図 B1

RNHM02-270 L R T -ES-5~30 / 仕様記号
(RNHM02-270 L R T -ES-B-5~30 / 仕様記号)

質量 8.5kg(10kg)

軸出記号	L	T	R
仕様記号	J□NPLA	J□NPLA	J□NPRA

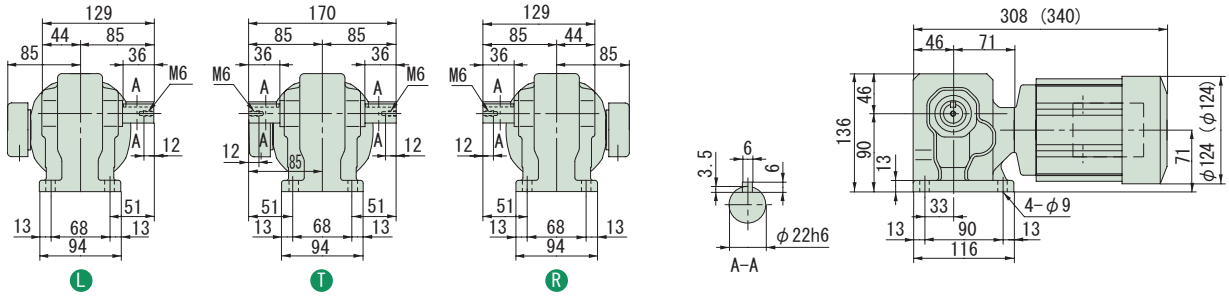

図 B2

RNHM02-33 L R T -ES-40~60 / 仕様記号
(RNHM02-33 L R T -ES-B-40~60 / 仕様記号)

質量 11kg(12kg)

軸出記号	L	T	R
仕様記号	J□NPLA	J□NPLA	J□NPRA

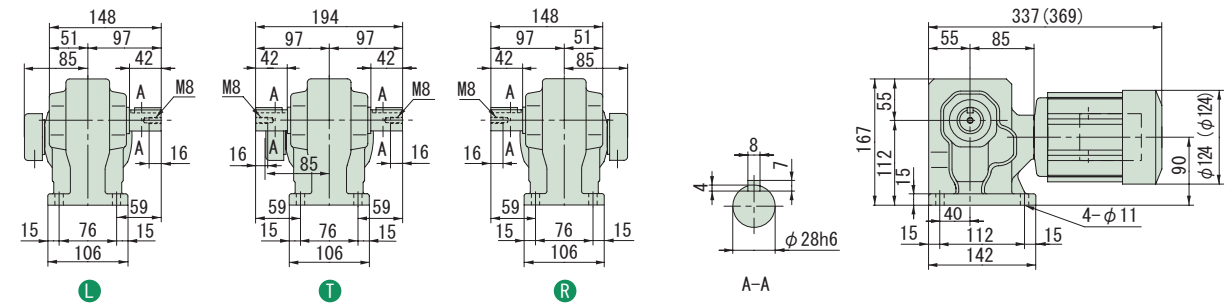

図 B3

RNHM02-40 L R T -ES-80~120 / 仕様記号
(RNHM02-40 L R T -ES-B-80~120 / 仕様記号)

質量 14kg(15kg)

軸出記号	L	T	R
仕様記号	J□NPLA	J□NPLA	J□NPRA

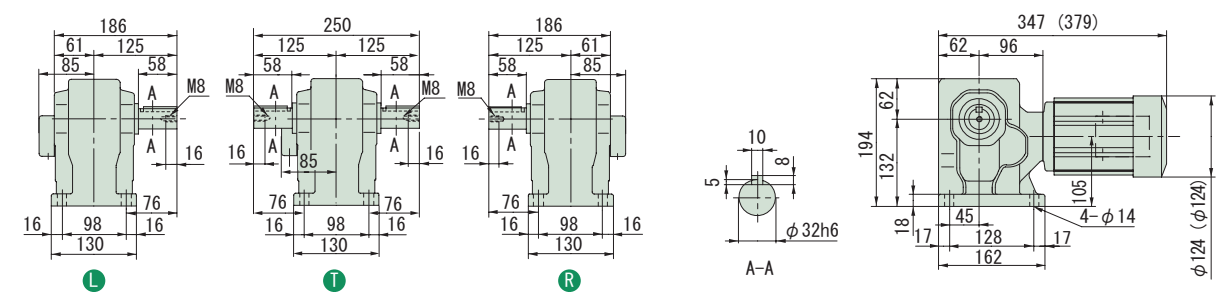

注）1. 出力軸径寸法：寸法公差は、JIS B 0401-1976 "h6" です。
2. 軸端キー寸法：寸法公差は、JIS B 1301-1996 平行キーに依っています。
3. 本寸法図の寸法及び質量は、予告無しに変更することがあります。
4. 出力軸部の詳細寸法は、技術資料・E15 頁をご参照ください。

減速比	出力回転数 r/min 50Hz	60Hz	容量記号	枠番	補助形式	減速比	出力トルク Tout N·m 50Hz	60Hz	kgf·m 50Hz	60Hz	SF (60Hz)	出力軸許容ラジアル荷重 Pro N 50Hz	60Hz	kgf 50Hz	60Hz	屋内形寸法図
			（形式記号詳細 B2 頁）													
150	9.67	11.7	RNHM	02	- 45 R T - ES (-B) -	150	168	139	17.1	14.2	2.00	4360	4360	445	445	図 B4
200	7.25	8.75		02	- 45 R T - ES (-B) -	200	224	186	22.9	18.9	1.74	4360	4360	445	445	
240	6.04	7.29		02	- 45 R T - ES (-B) -	240	269	223	27.4	22.7	1.45	4360	4360	445	445	
300	4.83	5.83		02	- 1440 R T - ESJ1 (-B) -	300	317	262	32.3	26.7	1.00	3500	3500	357	357	図 B5
300				02	- 1540 R T - ESJ1 (-B) -	300					2.00	4680	4680	477	477	図 B6
360	4.03	4.86		02	- 1440 R T - ESJ1 (-B) -	360	380	315	38.7	32.1	1.00	3500	3500	357	357	図 B5
360				02	- 1540 R T - ESJ1 (-B) -	360					1.93	4680	4680	477	477	図 B6
480	3.02	3.65		02	- 1440 R T - ESJ1 (-B) -	480	390	390	39.8	39.8	*	3500	3500	357	357	図 B5
480				02	- 1540 R T - ESJ1 (-B) -	480	506	420	51.6	42.8	1.44	4680	4680	477	477	図 B6
600	2.42	2.92		02	- 1440 R T - ESJ1 (-B) -	600	390	390	39.8	39.8	*	3500	3500	357	357	図 B5
600				02	- 1540 R T - ESJ1 (-B) -	600	633	525	64.6	53.5	1.16	4680	4680	477	477	図 B6

注）1. 出力回転数は、モータ回転数 60Hz：1750r/min, 50Hz：1450r/min としたときの代表値です。詳細は技術資料「モータ部」をご参照ください。
2. 出力軸許容ラジアル荷重は、出力軸中央の位置の値です。
3. 形式及び SF 欄が□になっている機種は、均一負荷、運転時間 10 時間／日における標準組合せです。
4. SF 欄に * が付いている場合は、モータの全容量 kW まで負荷を掛けると過負荷となりますので、出力トルク欄の値以内でご使用ください。
5. （ ）内はブレーキ付の形式を示します。（オプションのワンタッチゆるめ仕様（E61 頁参照）の場合は、"-C" となります。）

仕様記号の□は、200V 級は "2"、400V 級は "4" が入ります。詳細は B15 頁をご参照ください。( ) 内はブレーキ付の形式、寸法、質量を示します。

図 B4

RNHM02-45 R T -ES-150~240 / 仕様記号
(RNHM02-45 R T -ES-B-150~240 / 仕様記号)

質量 15kg(16kg)

軸出記号	L	T	R
仕様記号	J□NPLA	J□NPLA	J□NPRA

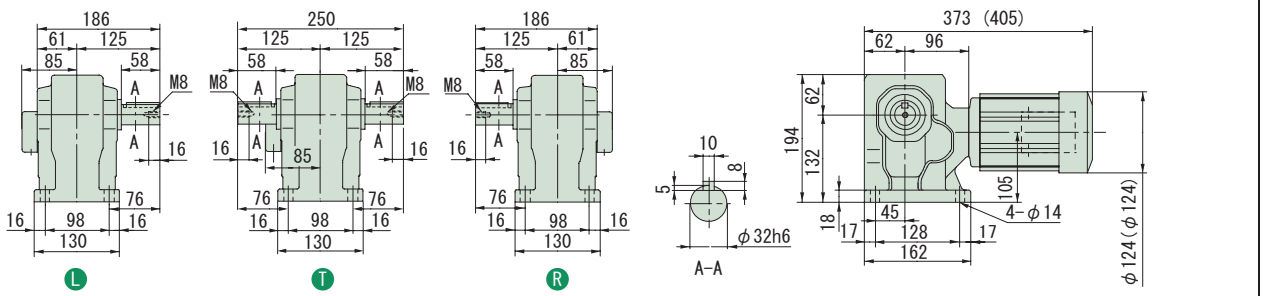

図 B5

RNHM02-1440 R T -ESJ1-300~600 / 仕様記号
(RNHM02-1440 R T -ESJ1-B-300~600 / 仕様記号)

質量 24.5kg(25.5kg)

軸出記号	L	T	R
仕様記号	J□NPLA	J□NPLA	J□NPRA

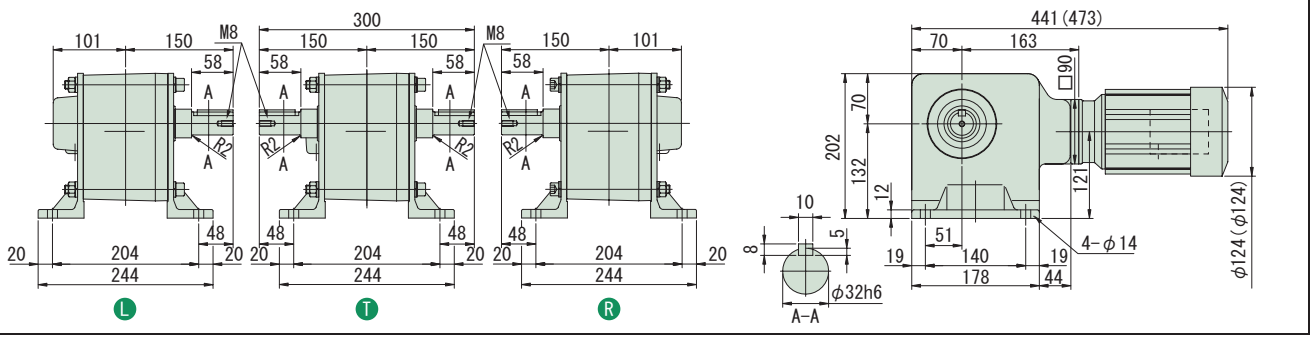

図 B6

RNHM02-1540 R T -ESJ1-300~600 / 仕様記号
(RNHM02-1540 R T -ESJ1-B-300~600 / 仕様記号)

質量 41kg(42kg)

軸出記号	L	T	R
仕様記号	J□NPLA	J□NPLA	J□NPRA

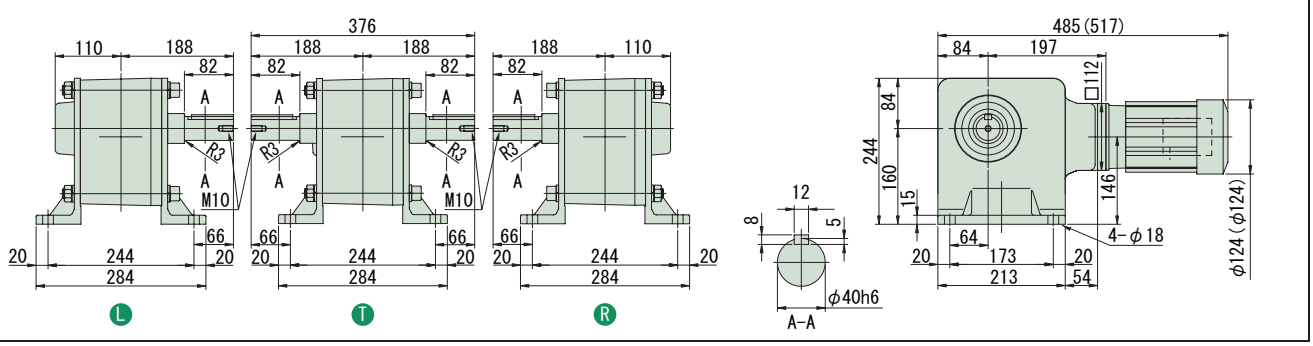

注）1. 出力軸径寸法：寸法公差は、JIS B 0401-1976 "h6" です。
2. 軸端キー寸法：寸法公差は、JIS B 1301-1996 平行キーに依っています。
3. 本寸法図の寸法及び質量は、予告無しに変更することがあります。
4. 出力軸部の詳細寸法は、技術資料・E15 頁をご参照ください。

中実軸・RNHM タイプ（脚取付形）
0.2kW・高効率三相モータ・屋内形

減速比	出力回転数 r/min 50Hz	60Hz	容量記号	枠番	補助形式	減速比	出力トルク Tout N·m 50Hz	60Hz	kgf·m 50Hz	60Hz	SF (60Hz)	出力軸許容ラジアル荷重 Pro N 50Hz	60Hz	kgf 50Hz	60Hz	屋内形寸法図
			（形式記号詳細 B2 頁）													
720	2.01	2.43	RNHM	02	1440 L R T	ESJ1 (-B) 720	390	390	39.8	39.8	*	3500	3500	357	357	図 B1
720				02	1540 L R T	ESJ1 (-B) 720	732	629	74.6	64.2	*	4680	4680	477	477	図 B2
900	1.61	1.94		02	1440 L T	ESJ1 (-B) 900	390	390	39.8	39.8	*	3500	3500	357	357	図 B1
900				02	1540 L T	ESJ1 (-B) 900	732	732	74.6	74.6	*	4680	4680	477	477	図 B2
1200	1.21	1.46		02	1440 L R T	ESJ1 (-B) 1200	390	390	39.8	39.8	*	3500	3500	357	357	図 B1
1200				02	1540 L R T	ESJ1 (-B) 1200	732	732	74.6	74.6	*	4680	4680	477	477	図 B2
1440	1.01	1.22		02	1440 L T	ESJ1 (-B) 1440	390	390	39.8	39.8	*	3500	3500	357	357	図 B1
1440				02	1540 L T	ESJ1 (-B) 1440	732	732	74.6	74.6	*	4680	4680	477	477	図 B2

注）1. 出力回転数は、モータ回転数 60Hz : 1750r/min, 50Hz : 1450r/min としたときの代表値です。詳細は技術資料「モータ部」をご参照ください。
2. 出力軸許容ラジアル荷重は、出力軸中央の位置の値です。
3. 形式及び SF 欄が□になっている機種は、均一負荷、運転時間 10 時間／日における標準組合せです。
4. SF 欄に * が付いている場合は、モータの全容量 kW まで負荷を掛けると過負荷となりますので、出力トルク欄の値以内でご使用ください。
5. （ ）内はブレーキ付の形式を示します。（オプションのワンタッチゆるめ仕様（E61 頁参照）の場合は、"-C" となります。）

仕様記号の□は、200V 級は "2"、400V 級は "4" が入ります。詳細は B15 頁をご参照ください。( ) 内はブレーキ付の形式、寸法、質量を示します。

図 B1

RNHM02-1440 L R T -ESJ1-600~1440 / 仕様記号
(RNHM02-1440 L R T -ESJ1-B-600~1440 / 仕様記号)

質量 24.5kg(25.5kg)

軸出記号	L	T	R
仕様記号	J□NPLA	J□NPLA	J□NPRA

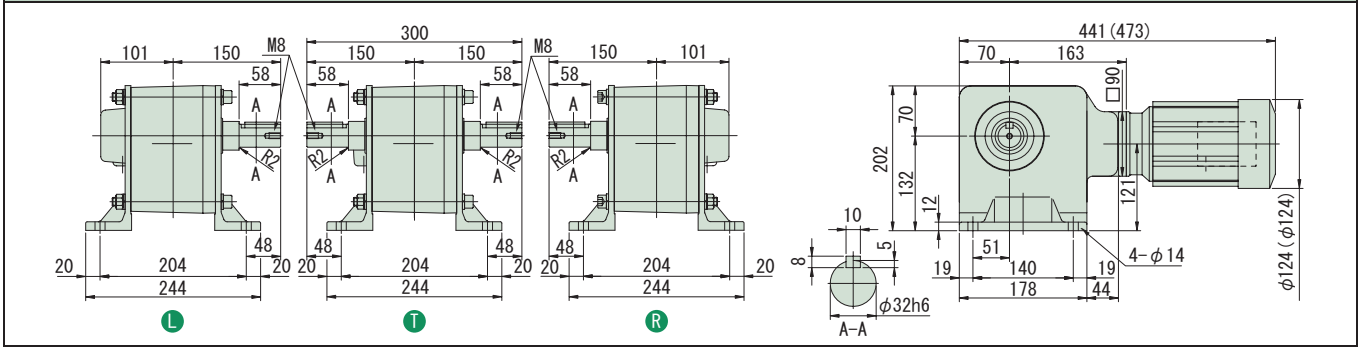

図 B2

RNHM02-1540 L R T -ESJ1-600~1440 / 仕様記号
(RNHM02-1540 L R T -ESJ1-B-600~1440 / 仕様記号)

質量 41kg(42kg)

軸出記号	L	T	R
仕様記号	J□NPLA	J□NPLA	J□NPRA

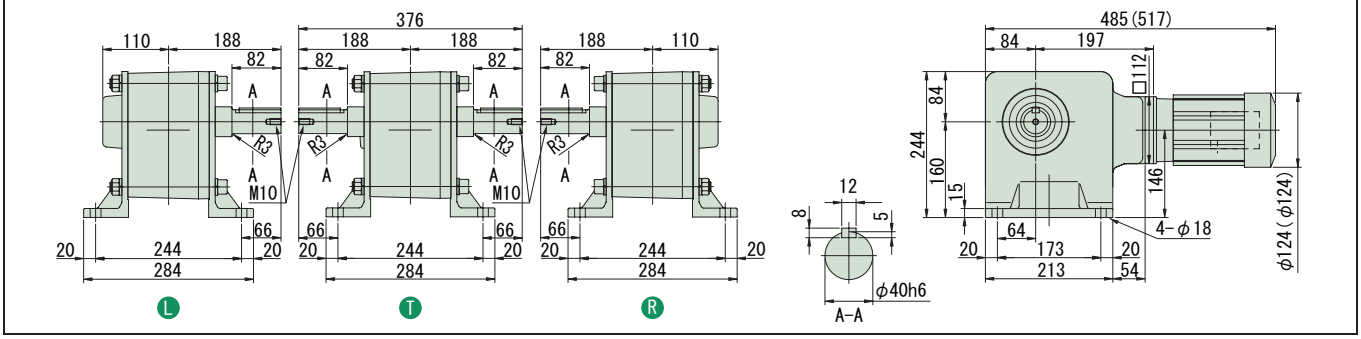

注）1. 出力軸径寸法 : 寸法公差は、JIS B 0401-1976 "h6" です。
2. 軸端キー寸法 : 寸法公差は、JIS B 1301-1996 平行キーに依っています。
3. 本寸法図の寸法及び質量は、予告無しに変更することがあります。
4. 出力軸部の詳細寸法は、技術資料・E15 頁をご参照ください。

減速比	出力回転数 r/min 50Hz	60Hz	容量記号 − 枠番 − 補助形式 − 減速比（形式記号詳細 B2 頁）	出力トルク Tout N·m 50Hz	60Hz	kgf·m 50Hz	60Hz	SF (60Hz)	出力軸許容ラジアル荷重 Pro N 50Hz	60Hz	kgf 50Hz	60Hz	屋内形寸法図
5	290	350	RNHM 05 - 370 R/T - ES (-B) - 5	11.2	9.29	1.14	0.947	1.88	1470	1370	150	140	図 B3
7.5	193	233	05 - 370 R/T - ES (-B) - 7.5	16.8	13.9	1.71	1.42	1.88	1670	1570	170	160	
10	145	175	05 - 370 R/T - ES (-B) - 10	22.4	18.6	2.29	1.89	1.88	1810	1720	185	175	
15	96.7	117	05 - 370 R/T - ES (-B) - 15	33.6	27.9	3.43	2.84	1.88	2060	1960	210	200	
20	72.5	87.5	05 - 370 R/T - ES (-B) - 20	44.8	37.2	4.57	3.79	1.88	2260	2160	230	220	
30	48.3	58.3	05 - 370 R/T - ES (-B) - 30	67.3	55.7	6.86	5.68	1.88	2450	2350	250	240	
40	36.3	43.8	05 - 43 R/T - ES (-B) - 40	89.7	74.3	9.14	7.58	1.88	3970	3820	405	390	図 B4
50	29.0	35.0	05 - 43 R/T - ES (-B) - 50	112	92.9	11.4	9.47	1.88	4170	4020	425	410	
60	24.2	29.2	05 - 43 R/T - ES (-B) - 60	135	111	13.7	11.4	1.88	4310	4170	440	425	
80	18.1	21.9	05 - 50 R/T - ES (-B) - 80	179	149	18.3	15.2	1.88	6230	6130	635	625	図 B5
100	14.5	17.5	05 - 50 R/T - ES (-B) - 100	224	186	22.9	18.9	1.88	6230	6230	635	635	
120	12.1	14.6	05 - 50 R/T - ES (-B) - 120	269	223	27.4	22.7	1.88	6230	6230	635	635	

注）1. 出力回転数は、モータ回転数 60Hz : 1750r/min, 50Hz : 1450r/min としたときの代表値です。詳細は技術資料「モータ部」をご参照ください。
2. 出力軸許容ラジアル荷重は、出力軸中央の位置の値です。
3. ( ) 内はブレーキ付の形式を示します。（オプションのワンタッチゆるめ仕様（E61 頁参照）の場合は、"-C" となります。）

仕様記号の□は、200V 級は "2"、400V 級は "4" が入ります。詳細は B15 頁をご参照ください。( ) 内はブレーキ付の形式、寸法、質量を示します。

図 B3

RNHM05-370□-ES-5~30 / 仕様記号
(RNHM05-370□-ES-B-5~30 / 仕様記号)

質量 13.5kg(16.5kg)

軸出記号	L	T	R
仕様記号	J□NSLA	J□NSLA	J□NSRA

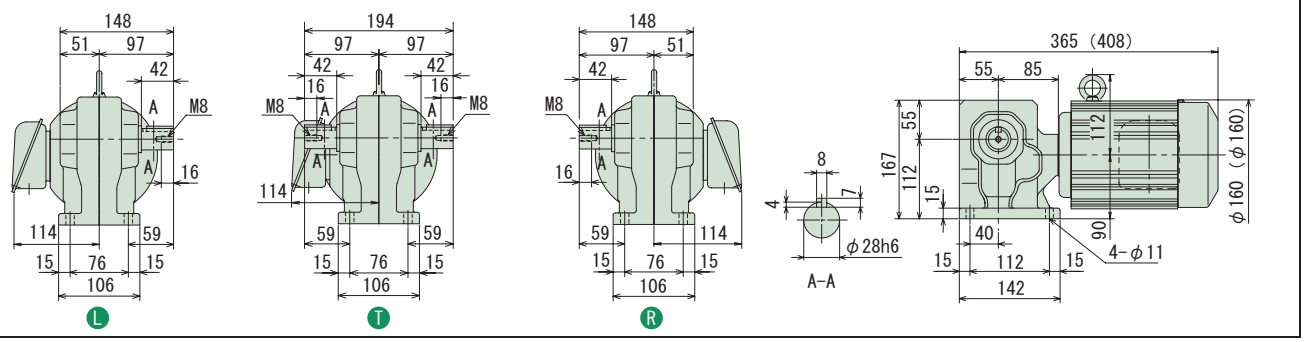

図 B4

RNHM05-43□-ES-40~60 / 仕様記号
(RNHM05-43□-ES-B-40~60 / 仕様記号)

質量 17kg(20kg)

軸出記号	L	T	R
仕様記号	J□NSLA	J□NSLA	J□NSRA

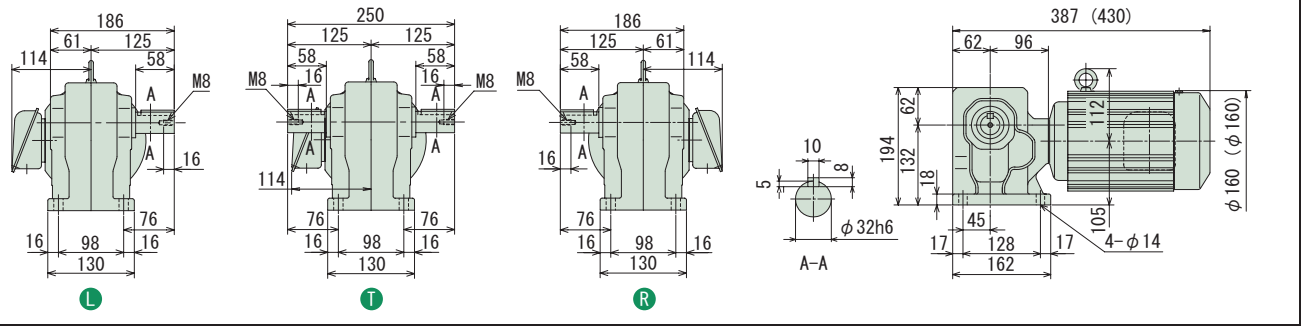

図 B5

RNHM05-50□-ES-80~120 / 仕様記号
(RNHM05-50□-ES-B-80~120 / 仕様記号)

質量 24kg(27kg)

軸出記号	L	T	R
仕様記号	J□NSLA	J□NSLA	J□NSRA

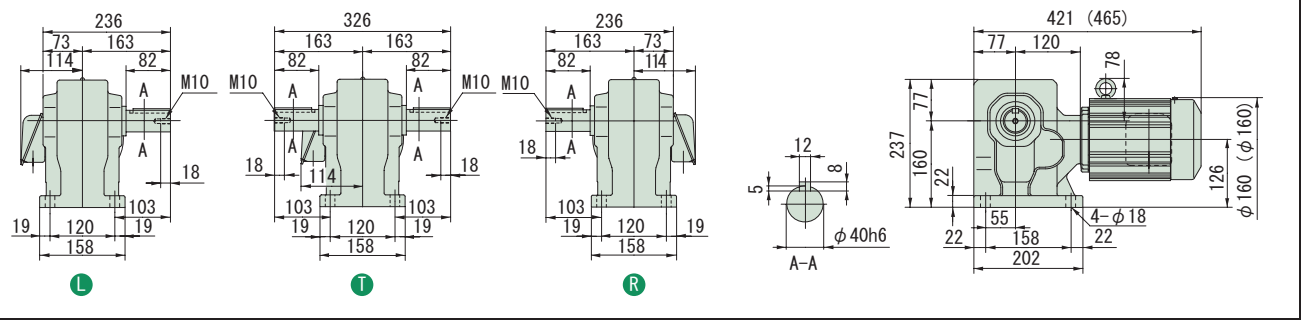

注）1. 出力軸径寸法 : 寸法公差は、JIS B 0401-1976 "h6" です。
2. 軸端キー寸法 : 寸法公差は、JIS B 1301-1996 平行キーに依っています。
3. 本寸法図の寸法及び質量は、予告無しに変更することがあります。
4. 出力軸部の詳細寸法は、技術資料・E15 頁をご参照ください。

中実軸・RNHM タイプ（脚取付形）
0.4kW・高効率三相モータ・屋内形

減速比	出力回転数 r/min		容量記号	枠番	補助形式	減速比	出力トルク Tout				SF (60Hz)	出力軸許容ラジアル荷重 Pro				屋内形寸法図
							N·m		kgf·m			N		kgf		
	50Hz	60Hz	（形式記号詳細 B2 頁）				50Hz	60Hz	50Hz	60Hz		50Hz	60Hz	50Hz	60Hz	
150	9.67	11.7	RNHM	05	55 L R T	ES (-B)	150	336	279	34.3	28.4	1.88	6230	6230	635	635	図 B1
200	7.25	8.75		05	55 L R T	ES (-B)	200	448	372	45.7	37.9	1.63	6230	6230	635	635	
240	6.04	7.29		05	55 L R T	ES (-B)	240	538	446	54.9	45.5	1.36	6230	6230	635	635	

注）1. 出力回転数は、モータ回転数 60Hz : 1750r/min, 50Hz : 1450r/min としたときの代表値です。詳細は技術資料「モータ部」をご参照ください。
2. 出力軸許容ラジアル荷重は、出力軸中央の位置の値です。
3. （ ）内はブレーキ付の形式を示します。（オプションのワンタッチゆるめ仕様（E61 頁参照）の場合は、"-C" となります。）

仕様記号の□は、200V 級は "2"、400V 級は "4" が入ります。詳細は B15 頁をご参照ください。( ) 内はブレーキ付の形式、寸法、質量を示します。

図 B1　RNHM05-55 L R T -ES-150~240 / 仕様記号
(RNHM05-55 L R T -ES-B-150~240 / 仕様記号)　質量 25kg(28kg)

軸出記号	L	T	R
仕様記号	J□NSLA	J□NSLA	J□NSRA

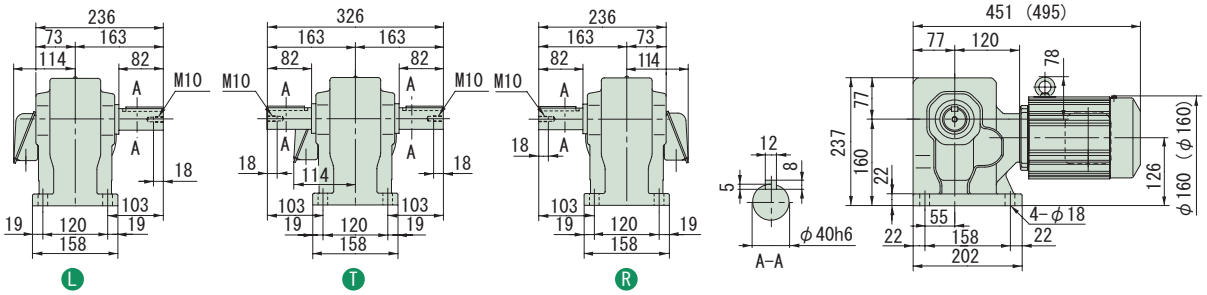

注）1. 出力軸径寸法 : 寸法公差は、JIS B 0401-1976 "h6" です。
2. 軸端キー寸法 : 寸法公差は、JIS B 1301-1996 平行キーに依っています。
3. 本寸法図の寸法及び質量は、予告無しに変更することがあります。
4. 出力軸部の詳細寸法は、技術資料・E15 頁をご参照ください。

減速比	出力回転数 r/min		容量記号 － 枠番 － 補助形式 － 減速比（形式記号詳細 B2 頁）	出力トルク Tout				SF (60Hz)	出力軸許容ラジアル荷重 Pro				屋内形寸法図
				N・m		kgf・m			N		kgf		
	50Hz	60Hz		50Hz	60Hz	50Hz	60Hz		50Hz	60Hz	50Hz	60Hz	
5	290	350	RNHM 1 - 470 R/T - ES (-B) - 5	21.0	17.4	2.14	1.78	2.00	2160	2060	220	210	図 B2
7.5	193	233	1 - 470 R/T - ES (-B) - 7.5	31.5	26.1	3.21	2.66	2.00	2450	2300	250	235	
10	145	175	1 - 470 R/T - ES (-B) - 10	42.0	34.8	4.29	3.55	2.00	2750	2600	280	265	
15	96.7	117	1 - 470 R/T - ES (-B) - 15	63.1	52.2	6.43	5.33	2.00	3090	2940	315	300	
20	72.5	87.5	1 - 470 R/T - ES (-B) - 20	84.1	69.7	8.57	7.10	2.00	3330	3190	340	325	
30	48.3	58.3	1 - 470 R/T - ES (-B) - 30	126	104	12.9	10.7	2.00	3730	3580	380	365	
40	36.3	43.8	1 - 53 R/T - ES (-B) - 40	168	139	17.1	14.2	2.93	5740	5540	585	565	図 B3
50	29.0	35.0	1 - 53 R/T - ES (-B) - 50	210	174	21.4	17.8	2.93	6030	5830	615	595	
60	24.2	29.2	1 - 53 R/T - ES (-B) - 60	252	209	25.7	21.3	2.93	6230	6030	635	615	
80	18.1	21.9	1 - 53 R/T - ES (-B) - 80	336	279	34.3	28.4	2.00	6230	6130	635	625	
100	14.5	17.5	1 - 60 R/T - ES (-B) - 100	420	348	42.9	35.5	2.93	9810	9810	1000	1000	図 B4
120	12.1	14.6	1 - 60 R/T - ES (-B) - 120	504	418	51.4	42.6	2.93	9810	9810	1000	1000	

注）1. 出力回転数は、モータ回転数 60Hz : 1750r/min, 50Hz : 1450r/min としたときの代表値です。詳細は技術資料「モータ部」をご参照ください。
2. 出力軸許容ラジアル荷重は、出力軸中央の位置の値です。
3. （ ）内はブレーキ付の形式を示します。（オプションのワンタッチゆるめ仕様（E61 頁参照）の場合は、"-C" となります。）

仕様記号の□は、200V 級は "2"、400V 級は "4" が入ります。詳細は B15 頁をご参照ください。( ) 内はブレーキ付の形式、寸法、質量を示します。

図 B2

RNHM1-470R/T-ES-5~30 / 仕様記号
(RNHM1-470R/T-ES-B-5~30 / 仕様記号)

質量 21.5kg(26.5kg)

軸出記号	L	T	R
仕様記号	J□NSLA	J□NSLA	J□NSRA

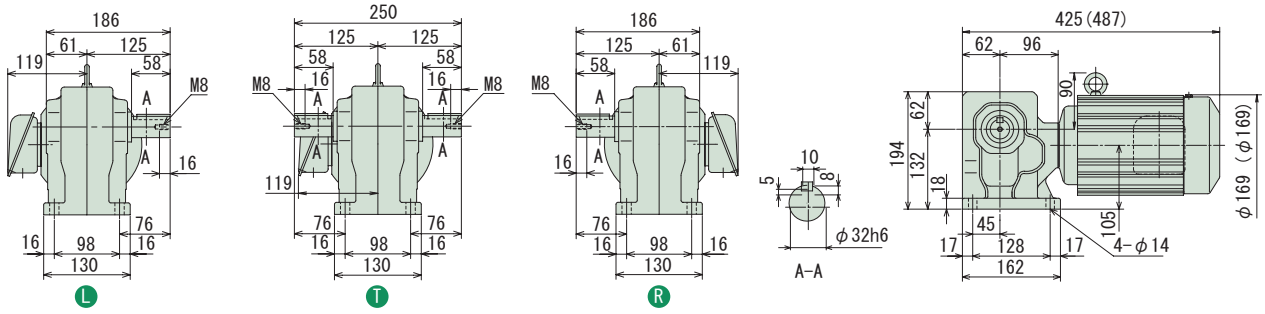

図 B3

RNHM1-53R/T-ES-40~80 / 仕様記号
(RNHM1-53R/T-ES-B-40~80 / 仕様記号)

質量 30kg(34kg)

軸出記号	L	T	R
仕様記号	J□NSLA	J□NSLA	J□NSRA

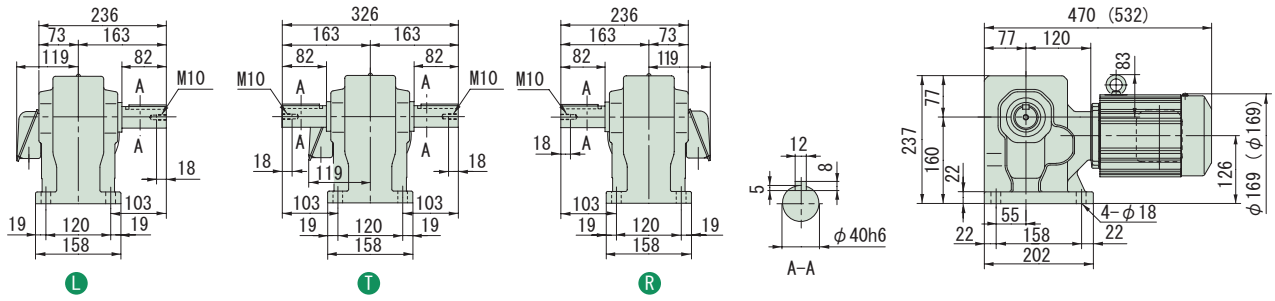

図 B4

RNHM1-60R/T-ES-100~120 / 仕様記号
(RNHM1-60R/T-ES-B-100~120 / 仕様記号)

質量 69kg(73kg)

軸出記号	L	T	R
仕様記号	J□NSLA	J□NSLA	J□NSRA

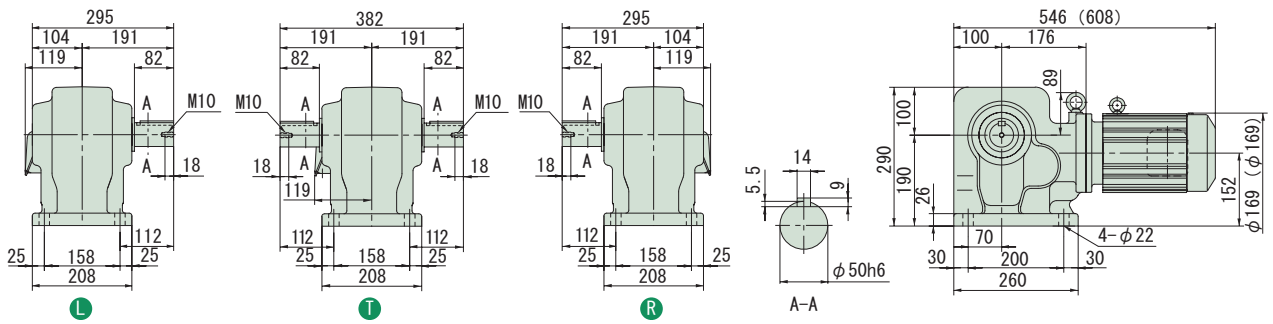

注）1. 出力軸径寸法 : 寸法公差は、JIS B 0401-1976 "h6" です。
2. 軸端キー寸法 : 寸法公差は、JIS B 1301-1996 平行キーに依っています。
3. 本寸法図の寸法及び質量は、予告無しに変更することがあります。
4. 出力軸部の詳細寸法は、技術資料・E15 頁をご参照ください。

中実軸・RNHM タイプ（脚取付形）
1.5kW・高効率三相モータ・屋内形

減速比	出力回転数 r/min 50Hz	60Hz	容量記号 – 枠番 – 補助形式 – 減速比（形式記号詳細 B2 頁）	出力トルク Tout N·m 50Hz	60Hz	kgf·m 50Hz	60Hz	SF (60Hz)	出力軸許容ラジアル荷重 Pro N 50Hz	60Hz	kgf 50Hz	60Hz	屋内形寸法図
10	145	175	RNHM 2 - 54 R/T - ES (-B) - 10	84.1	69.7	8.57	7.10	1.47	3920	3730	400	380	
15	96.7	117	2 - 54 R/T - ES (-B) - 15	126	104	12.9	10.7	1.47	4410	4220	450	430	
20	72.5	87.5	2 - 54 R/T - ES (-B) - 20	168	139	17.1	14.2	1.47	4810	4610	490	470	
30	48.3	58.3	2 - 54 R/T - ES (-B) - 30	252	209	25.7	21.3	1.47	5340	5150	545	525	図 B1
40	36.3	43.8	2 - 54 R/T - ES (-B) - 40	336	279	34.3	28.4	1.47	5740	5540	585	565	
50	29.0	35.0	2 - 54 R/T - ES (-B) - 50	420	348	42.9	35.5	1.47	6030	5830	615	595	
60	24.2	29.2	2 - 54 R/T - ES (-B) - 60	504	418	51.4	42.6	1.47	6230	6030	635	615	
80	18.1	21.9	2 - 60 R/T - ES (-B) - 80	673	557	68.6	56.8	1.47	9810	9660	1000	985	
100	14.5	17.5	2 - 60 R/T - ES (-B) - 100	841	697	85.7	71.0	1.47	9810	9810	1000	1000	図 B2
120	12.1	14.6	2 - 60 R/T - ES (-B) - 120	1010	836	103	85.2	1.47	9810	9810	1000	1000	

注）1. 出力回転数は、モータ回転数 60Hz : 1750r/min, 50Hz : 1450r/min としたときの代表値です。詳細は技術資料「モータ部」をご参照ください。
2. 出力軸許容ラジアル荷重は、出力軸中央の位置の値です。
3. （ ）内はブレーキ付の形式を示します。（オプションのワンタッチゆるめ仕様（E61 頁参照）の場合は、"-C" となります。）

仕様記号の□は、200V 級は "2"、400V 級は "4" が入ります。詳細は B15 頁をご参照ください。( ) 内はブレーキ付の形式、寸法、質量を示します。

図 B1

RNHM2-54 R/T -ES-10~60 / 仕様記号
(RNHM2-54 R/T -ES-B-10~60 / 仕様記号)

質量 34kg(40kg)

軸出記号	L	T	R
仕様記号	J□NSLA	J□NSLA	J□NSRA

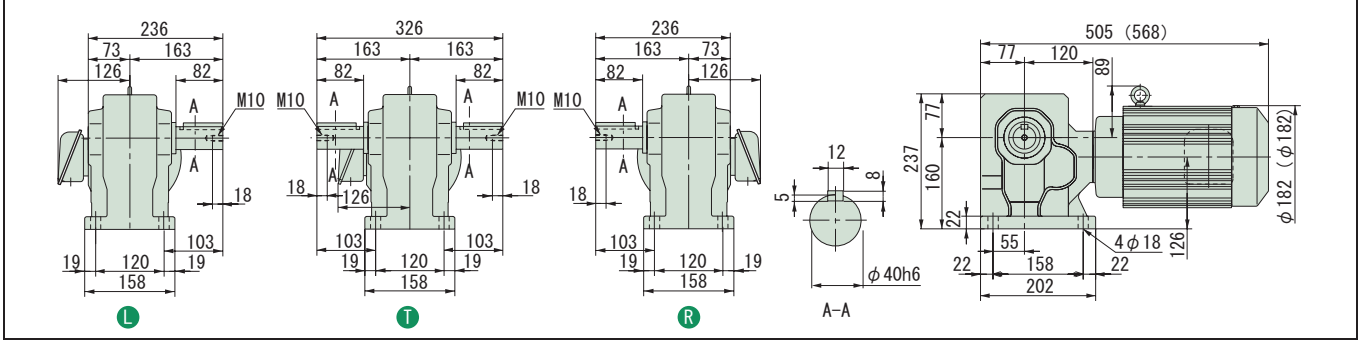

図 B2

RNHM2-60 R/T -ES-80~120 / 仕様記号
(RNHM2-60 R/T -ES-B-80~120 / 仕様記号)

質量 74kg(80kg)

軸出記号	L	T	R
仕様記号	J□NSLA	J□NSLA	J□NSRA

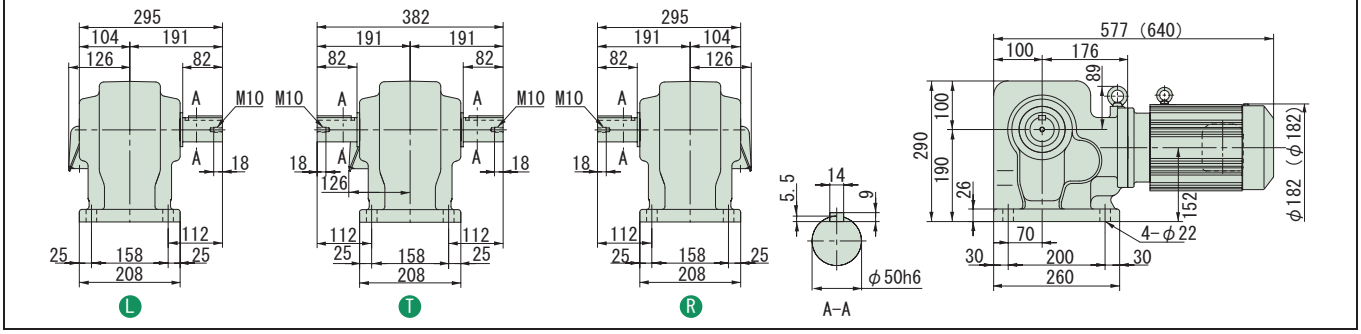

注）1. 出力軸径寸法 : 寸法公差は、JIS B 0401-1976 "h6" です。
2. 軸端キー寸法 : 寸法公差は、JIS B 1301-1996 平行キーに依っています。
3. 本寸法図の寸法及び質量は、予告無しに変更することがあります。
4. 出力軸部の詳細寸法は、技術資料・E15 頁をご参照ください。

減速比	出力回転数 r/min		容量記号 － 枠番 － 補助形式 － 減速比	出力トルク Tout				SF (60Hz)	出力軸許容ラジアル荷重 Pro				屋内形寸法図
				N・m		kgf・m			N		kgf		
	50Hz	60Hz	（形式記号詳細 B2 頁）	50Hz	60Hz	50Hz	60Hz		50Hz	60Hz	50Hz	60Hz	
10	145	175	RNHM 3 - 63 L R T - ES (-B) - 10	123	102	12.6	10.4	1.68	6230	5930	635	605	図 B3
15	96.7	117	3 - 63 L R T - ES (-B) - 15	185	153	18.9	15.6	1.68	6960	6670	710	680	
20	72.5	87.5	3 - 63 L R T - ES (-B) - 20	247	204	25.1	20.8	1.68	7700	7350	785	750	
30	48.3	58.3	3 - 63 L R T - ES (-B) - 30	370	307	37.7	31.3	1.68	8380	8090	855	825	
40	36.3	43.8	3 - 63 L R T - ES (-B) - 40	493	409	50.3	41.7	1.68	8830	8480	900	865	
50	29.0	35.0	3 - 63 L R T - ES (-B) - 50	617	511	62.9	52.1	1.68	9120	8880	930	905	

注）1. 出力回転数は、モータ回転数 60Hz : 1750r/min, 50Hz : 1450r/min としたときの代表値です。詳細は技術資料「モータ部」をご参照ください。
2. 出力軸許容ラジアル荷重は、出力軸中央の位置の値です。
3. （ ）内はブレーキ付の形式を示します。（オプションのワンタッチゆるめ仕様（E61 頁参照）の場合は、"-C" となります。）

仕様記号の□は、200V 級は "2"、400V 級は "4" が入ります。詳細は B15 頁をご参照ください。( ) 内はブレーキ付の形式、寸法、質量を示します。

図 B3 RNHM3-63 L R T -ES-10~50 / 仕様記号
(RNHM3-63 L R T -ES-B-10~50 / 仕様記号)　質量 85kg(94kg)

軸出記号	L	T	R
仕様記号	J□NSLA	J□NSLA	J□NSRA

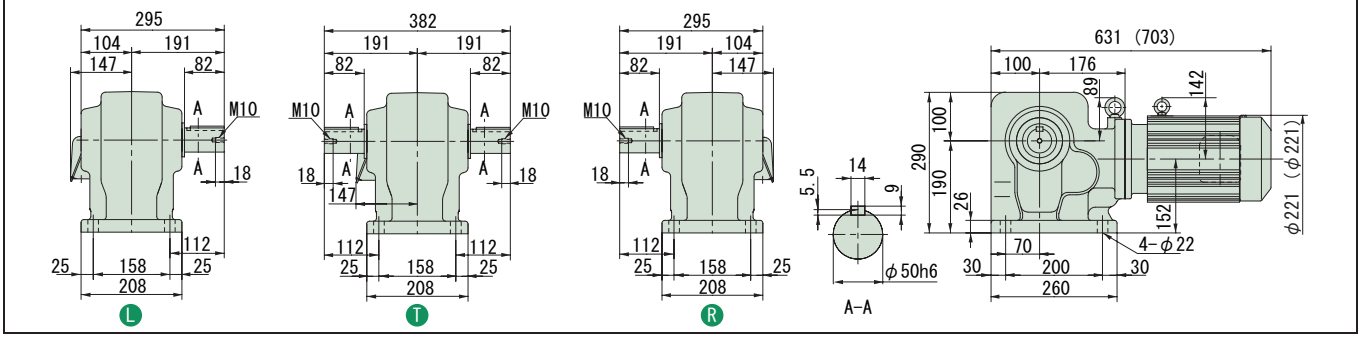

注）1. 出力軸径寸法 : 寸法公差は、JIS B 0401-1976 "h6" です。
2. 軸端キー寸法 : 寸法公差は、JIS B 1301-1996 平行キーに依っています。
3. 本寸法図の寸法及び質量は、予告無しに変更することがあります。
4. 出力軸部の詳細寸法は、技術資料・E15 頁をご参照ください。

中空軸
中実軸 フランジ取付
中実軸 脚取付
ブレーキ無
ブレーキ付
三　相
単　相
単　相 レバーシブル
三　相 インバータ用
高効率 三相モータ
屋内形
オプション 製　品
屋外形
軽防塵形
防水形
安全増 防爆形
入力 ホロー形
概　要
選定表 寸法図
15W
25W
40W
60W
90W
0.1kW
0.2kW
0.25kW
0.4kW
0.55kW
0.75kW
1.1kW
1.5kW
2.2kW
3.0kW
3.7kW
5.5kW
7.5kW
11kW

中実軸・RNHM タイプ（脚取付形）
3.7kW・高効率三相モータ・屋内形

減速比	出力回転数 r/min		容量記号 – 枠番 – 補助形式 – 減速比（形式記号詳細 B2 頁）						出力トルク Tout				SF (60Hz)	出力軸許容ラジアル荷重 Pro				屋内形寸法図
									N・m		kgf・m			N		kgf		
	50Hz	60Hz							50Hz	60Hz	50Hz	60Hz		50Hz	60Hz	50Hz	60Hz	
10	145	175	RNHM	5	-	64 L R T	- ES (-B) -	10	207	172	21.1	17.5	1.49	6230	5930	635	605	図 B1
15	96.7	117		5	-	64 L R T	- ES (-B) -	15	311	258	31.7	26.3	1.49	6960	6670	710	680	
20	72.5	87.5		5	-	64 L R T	- ES (-B) -	20	415	344	42.3	35.0	1.49	7700	7350	785	750	
30	48.3	58.3		5	-	64 L R T	- ES (-B) -	30	622	516	63.4	52.6	1.49	8380	8090	855	825	
40	36.3	43.8		5	-	64 L R T	- ES (-B) -	40	830	687	84.6	70.1	1.49	8830	8480	900	865	

注）1. 出力回転数は、モータ回転数 60Hz : 1750r/min, 50Hz : 1450r/min としたときの代表値です。詳細は技術資料「モータ部」をご参照ください。
2. 出力軸許容ラジアル荷重は、出力軸中央の位置の値です。
3. （ ）内はブレーキ付の形式を示します。（オプションのワンタッチゆるめ仕様（E61 頁参照）の場合は、"-C" となります。）

仕様記号の□は、200V 級は "2"、400V 級は "4" が入ります。詳細は B15 頁をご参照ください。( ) 内はブレーキ付の形式、寸法、質量を示します。

図 B1　RNHM5-64 L R T L R T -ES-10~40 / 仕様記号
(RNHM5-64 L R T L R T -ES-B-10~40 / 仕様記号)　質量 92kg(101kg)

軸出記号	L	T	R
仕様記号	J□NSLA	J□NSLA	J□NSRA

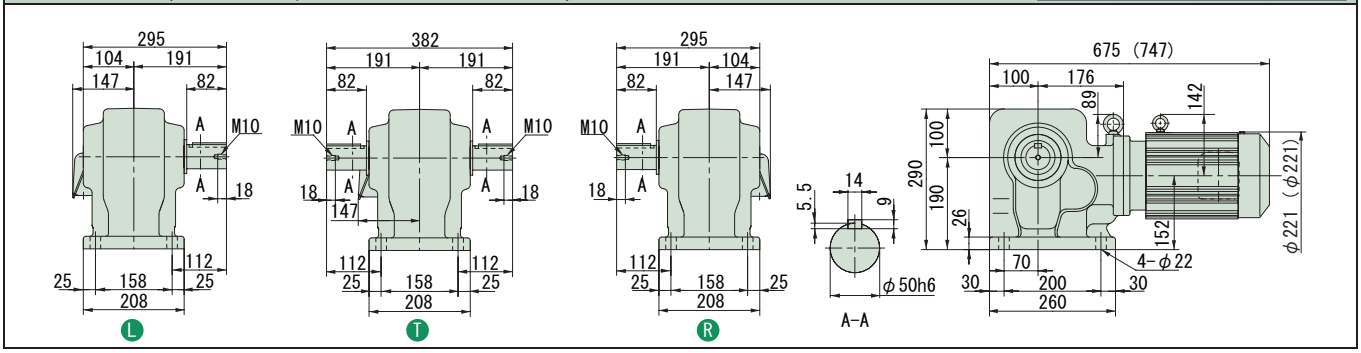

注）1. 出力軸径寸法 : 寸法公差は、JIS B 0401-1976 "h6" です。
2. 軸端キー寸法 : 寸法公差は、JIS B 1301-1996 平行キーに依っています。
3. 本寸法図の寸法及び質量は、予告無しに変更することがあります。
4. 出力軸部の詳細寸法は、技術資料・E15 頁をご参照ください。

ハイポニックギヤモータ

直交軸
オプション製品

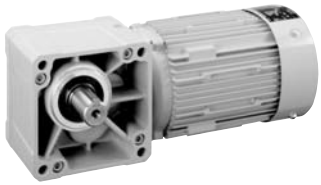

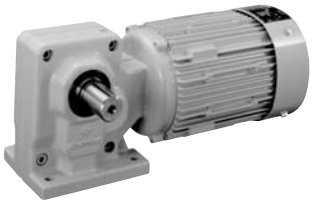

モータ仕様	モータ種類	ブレーキ	タイプ	容量範囲	頁
屋外形・軽防塵形モータ	三相 単相 三相インバータ用／高効率三相	無 ／ 付		RNYM 0.1kW ～ 11kW RNFM 0.1kW ～ 2.2kW RNHM 0.1kW ～ 5.5kW	B269
防水形モータ	三相 単相 単相レバーシブル	無 ／ 付		RNYM 15W ～ 2.2kW RNFM 15W ～ 2.2kW RNHM 0.1kW ～ 2.2kW	B291
安全増防爆形モータ	三相	無		RNYM 0.1kW ～ 11kW RNFM 0.1kW ～ 2.2kW RNHM 0.1kW ～ 5.5kW	B329
入力ホロー形					B339

注）対応できるモータ容量範囲は、三相・単相・三相インバータ／高効率モータ用で異なります。詳細は各頁でご確認ください。

直交軸 中空軸　直交軸 ﾌﾗﾝｼﾞ取付　直交軸 脚取付

MEMO

ハイポニックギヤモータ

直交軸

オプション製品

屋外形・軽防塵形モータ

			頁
特長と概要			B270
タイプ	モータ種類	容量範囲	
RNYM	三相	0.1kW～0.4kW	B272
		0.55kW～11kW	B273
	単相	0.1kW～0.4kW	B274
	三相インバータ／高効率モータ	0.1kW～0.2kW	B276
		0.4kW～7.5kW	B277
RNFM 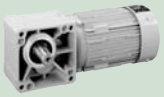	三相	0.1kW～0.4kW	B278
		0.55kW～2.2kW	B279
	単相	0.1kW～0.4kW	B280
	三相インバータ／高効率モータ	0.1kW～0.2kW	B282
		0.4kW～1.5kW	B283
RNHM 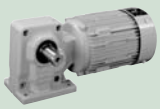	三相	0.1kW～0.4kW	B284
		0.55kW～5.5kW	B285
	単相	0.1kW～0.4kW	B286
	三相インバータ／高効率モータ	0.1kW～0.2kW	B288
		0.4kW～3.7kW	B289

HYPONIC ギヤモータ Option Series

特　長

【屋外形モータ】（保護等級 IP44）

減速機およびギヤモータを屋外に設置してご使用頂けるよう、風雨に耐える設計になっております。ただし、強風を伴う風雨や、長期間風雨にさらされる環境では、ギヤモータにカバーの設置をお願い致します。また、軸（またはカラー）には炭素鋼を使用していますので、雨水、凝結などにより錆が発生・進行し、オイルシール損傷に繋がる可能性があります。定期的な防錆処置をお願いします。

① 軸貫通部
モータ軸の外部への貫通部に水切りシール等を設けて、外部からの水滴がモータ内部に浸入しない構造にしております。

② 端子箱
アルミダイキャストまたは鋼鈑製とし、ケースとカバー間、ケースとモータフレーム間にはパッキンを用いて密封する防水構造としています。

③ 嵌合部
モータフレームと前後ブラケットの嵌合部には液状パッキンを塗布しております。

④ その他
各種締付ボルト類は、防錆処理を施したものを使用しております。

※ 強い水圧がかかる、暴風雨に頻繁にさらされる等の過酷な条件下でご使用される場合は、屋外形を適用出来ない場合がありますのでご照会ください。

【軽防塵形モータ】（保護等級 IP44）

軽度の塵埃がある環境下でご使用になる場合に最適な仕様です。
端子箱を屋外形と同等の仕様としており、特に配線・端子部を粉塵から保護します。

※ 屋外でのご使用はできません。

◎ 選定について
- バリエーションおよび組合せは屋内形と同一です。機種の選定は、「屋内形」の頁をご参照ください。
- 「屋外形」「軽防塵形」は機種形式には表示されません。ご注文の際は、必ず「屋外形」「軽防塵形」の指定を別途行なってください。

◎ 仕様記号について
仕様記号は、3 桁目が次のようになります。
屋外形　：A（〇〇 A 〇〇〇）
軽防塵形：B（〇〇 B 〇〇〇）

屋外形・軽防塵形対応一覧表

モータ容量		シリーズ 中空軸 RNYM ブレーキ 無	有	中実軸 RNFM ブレーキ 無	有	中実軸 RNHM ブレーキ 無	有
三相	0.1kW	●	●	●	●	●	●
	0.2kW	●	●	●	●	●	●
	0.25kW	●	●	●	●	●	●
	0.4kW	●	●	●	●	●	●
	0.55kW	●	●	●	●	●	●
	0.75kW	●	●	●	●	●	●
	1.1kW	●	●	●	●	●	●
	1.5kW	●	●	●	●	●	●
	2.2kW	●	●	●	●	●	●
	3.0kW	●	●			●	●
	3.7kW	●	●			●	●
	5.5kW	●	●			●	●
	7.5kW	●	●				
	11kW	●	●				
単相	0.1kW	●	●	●	●	●	●
	0.2kW	●	●	●	●	●	●
	0.4kW	●	●	●	●	●	●

モータ容量		シリーズ 中空軸 RNYM ブレーキ 無	有	中実軸 RNFM ブレーキ 無	有	中実軸 RNHM ブレーキ 無	有
三相インバータ用	0.1kW	●	●	●	●	●	●
	0.2kW	●	●	●	●	●	●
	0.4kW	●	●	●	●	●	●
	0.75kW	●	●	●	●	●	●
	1.5kW	●	●	●	●	●	●
	2.2kW	●	●			●	●
	3.7kW	●	●			●	●
	5.5kW	●	●				
	7.5kW	●	●				
高効率モータ用	0.2kW	●	●	●	●	●	●
	0.4kW	●	●	●	●	●	●
	0.75kW	●	●	●	●	●	●
	1.5kW	●	●	●	●	●	●
	2.2kW	●	●			●	●
	2.2kW	●	●			●	●
	2.2kW	●	●			●	●
	3.7kW	●	●			●	●
	5.5kW	●	●				
	7.5kW	●	●				

※ 90W 以下の屋外仕様については、防水形（IP65）をご使用ください。

標準仕様（屋外形・軽防塵形）

	種類	項　目	標準仕様	内蔵形ブレーキ付･標準仕様
モータ部	三相モータ	容量範囲	0.1kW ～ 11kW　4 極	0.1kW ～ 11kW　4 極 FB ブレーキ（ノンアスベストライニング）
		保護方式 外被構造	IP44 (屋外形または軽防塵形) 全閉外扇形（0.1kW は全閉自冷形）	IP44 (屋外形または軽防塵形) 全閉外扇形（0.1kW は全閉自冷形）
		電　源	3 定格電源 200V 50/60Hz, 220V 60Hz 又は 400V 50/60Hz、440V60Hz	3 定格電源 200V 50/60Hz, 220V 60Hz 又は 400V 50/60Hz、440V60Hz
		耐熱クラス	15W ~0.4kW　4 極　E　　5.5kW　4 極　F 0.55kW~3.7kW, 7.5kW, 11kW　4 極　B	15W ~0.4kW　4 極　E（ブレーキは、B）　5.5kW　4 極　F 0.55kW~3.7kW, 7.5kW, 11kW　4 極　B
		時間定格	連続定格	連続定格
		始動方式	直入れ	直入れ
		口 出 線	3 本（0.1kW ～ 7.5kW）・6 本（11kW）	5 本（0.1kW ～ 7.5kW）・8 本（11kW）
		規　格	JIS C 4034-1	JIS C 4034-1
	単相モータ	容量範囲	0.1kW ～ 0.4W　4 極	0.1kW ～ 0.4W　4 極 FB ブレーキ（ノンアスベストライニング）
		保護方式、 外被構造	IP44 (屋外形 または軽防塵形)、全閉外扇形	IP44 (屋外形 または軽防塵形)、全閉外扇形
		電　源	100V ,200V　50/60Hz（二重電圧）	100V ,200V　50/60Hz（二重電圧）
		耐熱クラス	B	B
		時間定格	連続定格	連続定格
		始動方式	コンデンサ始動コンデンサ運転	コンデンサ始動コンデンサ運転
		口 出 線	6 本	8 本
		規　格	JIS C 4034-1	JIS C 4034-1
	インバータ用モータ	容量範囲	0.1kW ～ 7.5kW　4 極	0.1kW ～ 7.5kW　4 極 FB ブレーキ（ノンアスベストライニング）
		保護方式、 外被構造	IP44 (屋外形または軽防塵形)、全閉外扇形	IP44 (屋外形または軽防塵形)、全閉外扇形
		電　源	200V 60Hz, 220V 60Hz	200V 60Hz, 220V 60Hz
		耐熱クラス	0.1 ～ 2.2kW, 5.5kW, 7.5kW　4 極　B ／ 3.7kW　4 極　F	
		時間定格	連続定格（6 ～ 60Hz 定トルク特性）	連続定格（6 ～ 60Hz 定トルク特性）
		口 出 線	3 本（0.1kW ～ 5.5kW）・6 本（7.5kW）	5 本（0.1kW ～ 5.5kW）・8 本（7.5kW）
		規　格	JIS 準拠	JIS 準拠
	高効率三相モータ	容量範囲	0.2kW ～ 7.5kW　4 極	0.2kW ～ 7.5kW　4 極 FB ブレーキ（ノンアスベストライニング）
		保護方式、 外被構造	IP44 (屋外形または軽防塵形)、全閉外扇形	IP44 (屋外形または軽防塵形)、全閉外扇形
		電　源	200V 50/60Hz、220V/60Hz　又は　400V 50/60Hz、 440V/60Hz	200V 50/60Hz、220V/60Hz　又は　400V 50/60Hz、 440V/60Hz
		耐熱クラス	0.2,0.4kW　4 極 E 0.75kW ～ 2.2kW ,5.5,7.5kW　4 極 B 3.7kW　4 極 F	0.2,0.4kW　4 極 E（ブレーキは、B） 0.75kW ～ 2.2kW ,5.5,7.5kW　4 極 B 3.7kW　4 極 F
		時間定格	連続定格	連続定格
		始動方式	直入れ	直入れ
		口 出 線	3 本（0.2kW ～ 5.5kW）・6 本（7.5kW）	5 本（0.2kW ～ 5.5kW）・6 本（7.5kW）
		規　格	JIS C 4034-1､効率値は JIS C 4212 および IEC60034-30(0.75 ～ 3.7kW)対応	

ギヤ部	潤滑方式	専用特殊グリースによる、グリース潤滑　（工場出荷時にグリースを充填しております）
	減速方式	ハイポイドギヤとインボリュートギヤの組合せによる減速構造
	材　質	ケーシング：アルミニウム合金（60#, 63#, 64#, 1634#, 1640# は鋳鉄）　歯車：クロムモリブデン鋼

周囲条件	設置場所	屋外形　：屋内及び屋外（通常の風雨・降雪程度で、強い水流や暴風雨にさらされない場所） 軽防塵形：屋内
	周囲温度	-10 ～ 40 ℃（凍結なきこと）
	周囲湿度	85%以下。ただし、結露しないこと。
	標　高	1000m 以下
	雰 囲 気	腐食性ガス、爆発性ガス、蒸気などがないこと。大量の塵埃を含まない換気の良い場所であること。

据付角度	制限なし。ただし、端子箱引出口が水のかかる方向へ直接向かないよう、ご注意ください。
塗　装	技術資料 E108 頁をご参照ください。

注）1. 標準出力軸回転方向は、E7 ～ E9 頁をご参照ください。
2. モータの特性は E37 ～ E40 頁、ブレーキの詳細については E54 ～ E55 頁をご参照ください。

0.1~0.4kW

屋外形・軽防塵形の寸法・形状は以下の箇所のみ屋内仕様と異なります。その他の寸法及び選定表は B42 頁～ B51 頁を併用してください。
ご注文・ご照会の際は形式記号と仕様記号をご指示ください。

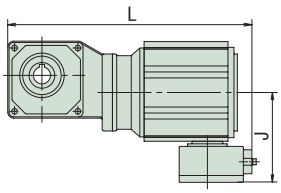

図 B1　0.1kW ブレーキ無

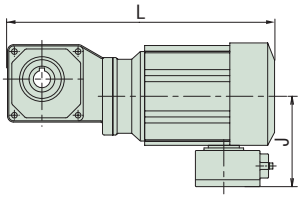

図 B2　0.1kW ブレーキ付
0.2 ～ 0.4kW　ブレーキ無、
ブレーキ付

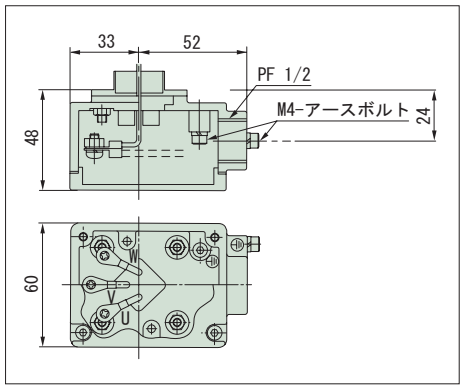

端子箱詳細
（ブレーキ付の場合は整流器が内蔵されます。）

容量	形　　式	仕様記号	L	J	質量 (kg)
0.1kW	RNYM01-1010(-B)-5 ～ 10	J □◎ ABB	240(258)	105	5.5(7.0)
	RNYM01-1120(-B)-5 ～ 60	J □◎ ABB	285(303)	105	6.5(8.0)
	RNYM01-1220(-B)-40 ～ 60	J □◎ ABB	308(326)	105	7.5(9.0)
	RNYM01-1230(-B)-80 ～ 240	J □◎ ABB	309(327)	105	8.0(9.5)
	RNYM01-1330(-B)-80 ～ 240	J □◎ ABB	331(349)	105	9.5(10.5)
	RNYM01-1340(-B)-300 ～ 1440	J □◎ ABB	354(372)	105	10.5(11.5)
	RNYM01-1440(-B)-300 ～ 1440	J □◎ ABB	396(414)	105	15(16.5)
0.2kW	RNYM02-1110(-B)-5 ～ 10	J □◎ ABB	275(307)	105	6.5(8.0)
	RNYM02-1120(-B)-5 ～ 30	J □◎ ABB	310(342)	105	7.5(9.0)
	RNYM02-1220(-B)-5 ～ 60	J □◎ ABB	333(365)	105	9.0(10.5)
	RNYM02-1320(-B)-40 ～ 60	J □◎ ABB	361(393)	105	10.5(11.5)
	RNYM02-1330(-B)-80 ～ 240	J □◎ ABB	356(388)	105	10.5(11.5)
	RNYM02-1430(-B)-80 ～ 240	J □◎ ABB	384(416)	105	15.5(16.5)
	RNYM02-1440(-B)-300 ～ 1440	J □◎ ABB	421(453)	105	16(17.5)
	RNYM02-1540(-B)-300 ～ 1440	J □◎ ABB	465(497)	105	25(26)
0.25kW	RNYM03-1210(-B)-5 ～ 10	J □◎ ABB	311(343)	105	9.5(10.5)
	RNYM03-1220(-B)-5 ～ 30	J □◎ ABB	353(385)	105	10(11.5)
	RNYM03-1320(-B)-40 ～ 60	J □◎ ABB	381(413)	105	11.5(13.5)
	RNYM30-1430(-B)-80 ～ 240	J □◎ ABB	404(436)	105	16.5(17.5)
	RNYM03-1540(-B)-300 ～ 1440	J □◎ ABB	485(517)	105	26.5(28)
0.4kW	RNYM05-1210(-B)-5 ～ 10	J □◎ ABB	311(343)	105	9.5(10.5)
	RNYM05-1220(-B)-5 ～ 30	J □◎ ABB	353(385)	105	10(11.5)
	RNYM05-1320(-B)-5 ～ 60	J □◎ ABB	381(413)	105	11.5(13.5)
	RNYM05-1420(-B)-40 ～ 60	J □◎ ABB	412(444)	105	15.5(16.5)
	RNYM05-1430(-B)-80 ～ 240	J □◎ ABB	404(436)	105	16.5(17.5)
	RNYM05-1530(-B)-80 ～ 240	J □◎ ABB	437(469)	105	23.5(24.5)
	RNYM05-1540(-B)-300 ～ 1440	J □◎ ABB	485(517)	105	26.5(28)
	RNYM05-1640(-B)-300 ～ 1440	J □◎ ABB	543(575)	105	63.5(64.5)

注）1.（　　）は、ブレーキ付の場合を示します。（オプションのワンタッチゆるめ仕様（E61 頁参照）の場合は、"-C" となります。）
2. □は、200V 級の場合は "2"、400V 級の場合は "4" が入ります。
3. 仕様記号の◎には、屋外形の場合は "A"、軽防塵形の場合は "B" が入ります。
4. 端子箱の取付位置寸法については、E51 頁をご参照ください。

0.55~11kW

屋外形・軽防塵形の寸法・形状は以下の箇所のみ屋内仕様と異なります。その他の寸法及び選定表は B55 頁～ B75 頁を併用してください。
ご注文・ご照会の際は形式記号と仕様記号をご指示ください。

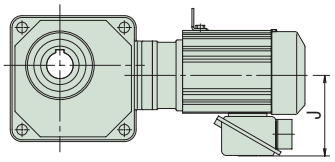

図 B3

（ ）内は、ブレーキ付の場合を示します。

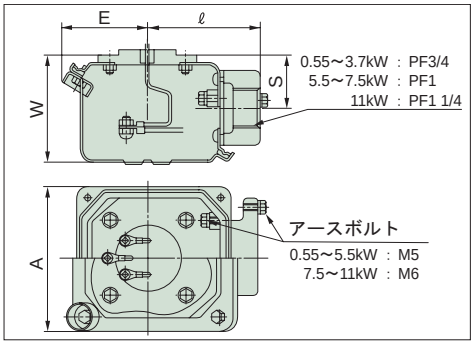

端子箱詳細
（ブレーキ付の場合は整流器が内蔵されます。）

容量	形　　式	仕様記号	J	A	E	ℓ	W	S	質量 (kg)
0.55kW	RNYM08-1310(-B)-5 ～ 10	J □◎ SBB	141	100	57	75	69.5	33	13(15)
	RNYM08-1320(-B)-5 ～ 30	J □◎ SBB	141	100	57	75	69.5	33	14(17)
	RNYM08-1420(-B)-40 ～ 60	J □◎ SBB	141	100	57	75	69.5	33	18(20)
	RNYM08-1530(-B)-80 ～ 240	J □◎ SBB	141	100	57	75	69.5	33	25(27)
	RNYM08-1640(-B)-300 ～ 1440	J □◎ SBB	141	100	57	75	69.5	33	67(69)
0.75kW	RNYM1-1310(-B)-5 ～ 10	J □◎ SBB	141	100	57	75	69.5	33	14(17)
	RNYM1-1320(-B)-5 ～ 30	J □◎ SBB	141	100	57	75	69.5	33	16(18)
	RNYM1-1420(-B)-5 ～ 60	J □◎ SBB	141	100	57	75	69.5	33	19(21)
	RNYM1-1520(-B)-40 ～ 60	J □◎ SBB	141	100	57	75	69.5	33	27(29)
	RNYM1-1530(-B)-80 ～ 240	J □◎ SBB	141	100	57	75	69.5	33	26(29)
	RNYM1-1531(-B)-80	J □◎ SBB	141	100	57	75	69.5	33	27(29)
	RNYM1-1630(-B)-100 ～ 120	J □◎ SBB	141	100	57	75	69.5	33	47(49)
	RNYM1-1631(-B)-150 ～ 240	J □◎ SBB	141	100	57	75	69.5	33	47(49)
	RNYM1-1640(-B)-300 ～ 1440	J □◎ SBB	141	100	57	75	69.5	33	69(71)
1.1kW	RNYM1H-1410(-B)-5 ～ 10	J □◎ SBB	146	100	57	75	69.5	33	21(25)
	RNYM1H-1420(-B)-5 ～ 30	J □◎ SBB	146	100	57	75	69.5	33	22(26)
	RNYM1H-1520(-B)-40 ～ 60	J □◎ SBB	146	100	57	75	69.5	33	30(34)
	RNYM1H-1531(-B)-80	J □◎ SBB	146	100	57	75	69.5	33	30(34)
	RNYM1H-1630(-B)-100 ～ 120	J □◎ SBB	146	100	57	75	69.5	33	53(57)
	RNYM1H-1631(-B)-150 ～ 240	J □◎ SBB	146	100	57	75	69.5	33	54(58)
1.5kW	RNYM2-1410(-B)-5 ～ 10	J □◎ SBB	146	100	57	75	69.5	33	23(27)
	RNYM2-1420(-B)-5 ～ 30	J □◎ SBB	146	100	57	75	69.5	33	23(27)
	RNYM2-1520(-B)-5 ～ 60	J □◎ SBB	146	100	57	75	69.5	33	32(36)
	RNYM2-1531(-B)-40 ～ 80	J □◎ SBB	146	100	57	75	69.5	33	31(35)
	RNYM2-1630(-B)-80 ～ 120	J □◎ SBB	146	100	57	75	69.5	33	53(57)
	RNYM2-1631(-B)-150 ～ 240	J □◎ SBB	146	100	57	75	69.5	33	54(58)
2.2kW	RNYM3-1510(-B)-5 ～ 10	J □◎ SBB	153	100	57	75	69.5	33	30(36)
	RNYM3-1520(-B)-5 ～ 30	J □◎ SBB	153	100	57	75	69.5	33	35(40)
	RNYM3-1521(-B)-5 ～ 25	J □◎ SBB	153	100	57	75	69.5	33	35(40)
	RNYM3-1531(-B)-40 ～ 60	J □◎ SBB	153	100	57	75	69.5	33	35(40)
	RNYM3-1630(-B)-80 ～ 120	J □◎ SBB	153	100	57	75	69.5	33	58(64)
	RNYM3-1631(-B)-150 ～ 240	J □◎ SBB	153	100	57	75	69.5	33	58(64)
	RNYM3-1632(-B)-30 ～ 60	J □◎ SBB	153	100	57	75	69.5	33	56(62)
3.0kW	RNYM4-1521(-B)-5 ～ 25	J □◎ SBB	183	123	65	87	90	45	48(59)
	RNYM4-1522(-B)-5 ～ 15	J □◎ SBB	183	123	65	87	90	45	48(59)
	RNYM4-1632(-B)-30 ～ 60	J □◎ SBB	183	123	65	87	90	45	67(78)
	RNYM4-1633(-B)-20 ～ 40	J □◎ SBB	183	123	65	87	90	45	68(79)
3.7kW	RNYM5-1521(-B)-5 ～ 25	J □◎ SBB	183	123	65	87	90	45	51(62)
	RNYM5-1522(-B)-5 ～ 15	J □◎ SBB	183	123	65	87	90	45	51(62)
	RNYM5-1632(-B)-30 ～ 50	J □◎ SBB	183	123	65	87	90	45	70(81)
	RNYM5-1633(-B)-20 ～ 60	J □◎ SBB	183	123	65	87	90	45	71(82)
5.5kW	RNYM8-1522(-B)-5 ～ 15	J □◎ SBB	183	123	65	87	90	45	58(69)
	RNYM8-1633(-B)-20 ～ 40	J □◎ SBB	183	123	65	87	90	45	78(89)
	RNYM8-1634(-B)-5 ～ 25	J □◎ SBB	183	123	65	87	90	45	96(106)
7.5kW	RNYM10-1634(-B)-5 ～ 25	J □◎ SBB	222	154	82	105	113	57	113(131)
11kW	RNYM15-1634(-B)-5 ～ 20	J □◎ SBB	222	154	82	105	113	57	127(145)

注）1.（　　）は、ブレーキ付の場合を示します。（オプションのワンタッチゆるめ仕様（E61 頁参照）の場合は、"-C" となります。）
2. □は、200V 級の場合は "2"、400V 級の場合は "4" が入ります。
3. 仕様記号の◎には、屋外形の場合は "A"、軽防塵形の場合は "B" が入ります。
4. 端子箱の取付位置寸法については、E51 頁をご参照ください。

0.1~0.4kW

屋外形・軽防塵形の寸法・形状は以下の箇所のみ屋内仕様と異なります。その他の寸法及び選定表は B62 頁～ B72 頁を併用してください。
ご注文・ご照会の際は形式記号と仕様記号をご指示ください。

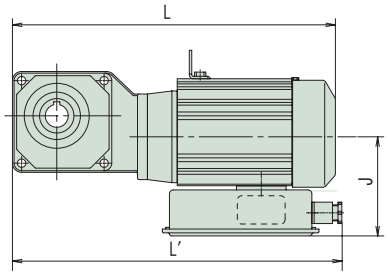

ブレーキ無、ブレーキ付
図 B1

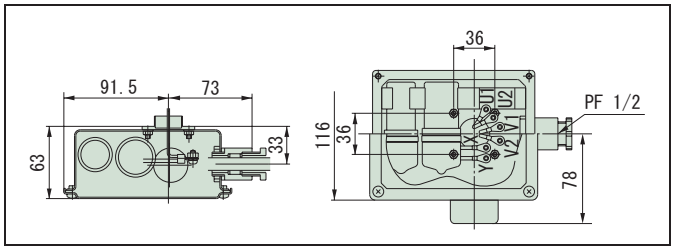

端子箱詳細（0.1, 0.2kW）
（ブレーキ付の場合は整流器が内蔵されます。）

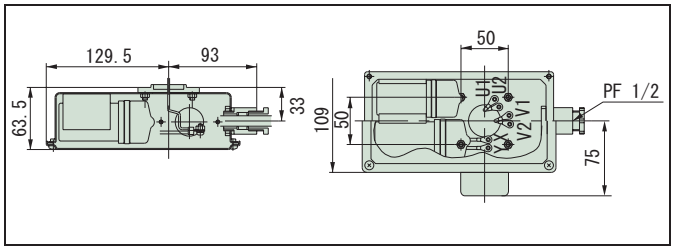

端子箱詳細（0.4kW）
（ブレーキ付の場合は整流器が内蔵されます。）

容量	形　　式	仕様記号	L	L'（注 2）	J	質量 (kg)
0.1kW	RNYM01-1110-CB(-B)-5 ～ 10	JD ◎ SBB	275(307)	289	120	6.5(8.0)
	RNYM01-1120-CB(-B)-5 ～ 60	JD ◎ SBB	310(342)	325	120	7.5(9.0)
	RNYM01-1220-CB(-B)-40 ～ 60	JD ◎ SBB	333(365)	348	120	9.0(10.5)
	RNYM01-1230-CB(-B)-80 ～ 240	JD ◎ SBB	334(366)	348	120	9.0(10.5)
	RNYM01-1330-CB(-B)-80 ～ 240	JD ◎ SBB	356(388)	370	120	10.5(11.5)
	RNYM01-1340-CB(-B)-300 ～ 1440	JD ◎ SBB	379(411)	393	120	11.5(12.5)
	RNYM01-1440-CB(-B)-300 ～ 1440	JD ◎ SBB	421(453)	435	120	16.0(17.5)
0.2kW	RNYM02-1210-CB(-B)-5 ～ 10	JD ◎ SBB	311(343)	325	120	9.5(10.5)
	RNYM02-1120-CB(-B)-5 ～ 30	JD ◎ SBB	330(362)	344	120	8.5(9.5)
	RNYM02-1220-CB(-B)-5 ～ 60	JD ◎ SBB	353(385)	367	120	10.0(11.5)
	RNYM02-1320-CB(-B)-40 ～ 60	JD ◎ SBB	381(413)	395	120	11.5(13.5)
	RNYM02-1330-CB(-B)-80 ～ 240	JD ◎ SBB	376(408)	390	120	11.5(12.5)
	RNYM02-1430-CB(-B)-80 ～ 240	JD ◎ SBB	404(436)	418	120	16.5(17.5)
	RNYM02-1440-CB(-B)-300 ～ 1440	JD ◎ SBB	441(473)	455	120	17.5(18.5)
	RNYM02-1540-CB(-B)-300 ～ 1440	JD ◎ SBB	485(517)	499	120	26.5(28)
0.4kW	RNYM05-1310-CB(-B)-5 ～ 10	JD ◎ SBB	390(433)	-	135	13.5(16.5)
	RNYM05-1320-CB(-B)-5 ～ 30	JD ◎ SBB	423(466)	-	135	15.5(17.5)
	RNYM05-1420-CB(-B)-40 ～ 60	JD ◎ SBB	474(517)	-	135	18.5(20.5)
	RNYM05-1530-CB(-B)-80 ～ 240	JD ◎ SBB	498(541)	-	135	25.5(28.5)
	RNYM05-1640-CB(-B)-300 ～ 1440	JD ◎ SBB	604(647)	-	135	68.5(70.5)

注）1.（　　）は、ブレーキ付の場合を示します。（オプションのワンタッチゆるめ仕様（E61 頁参照）の場合は、"-C" となります。）
2. 0.1kW・0.2kW のブレーキ無の全長は、L' 寸法を参照下さい。それ以外の機種の全長は、L 寸法となります。
3. 仕様記号の◎には、屋外形の場合は "A"、軽防塵形の場合は "B" が入ります。
4. 端子箱の取付位置寸法については、E51 頁をご参照ください。

MEMO

0.1~7.5kW

屋外形・軽防塵形の寸法・形状は以下の箇所のみ屋内仕様と異なります。その他の寸法及び選定表は B74 頁～ B91 頁を併用してください。
ご注文・ご照会の際は形式記号と仕様記号をご指示ください。

0.1~0.2kW（高効率モータは 0.2kW のみ）

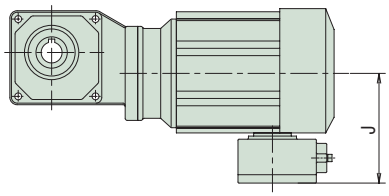

図 B1

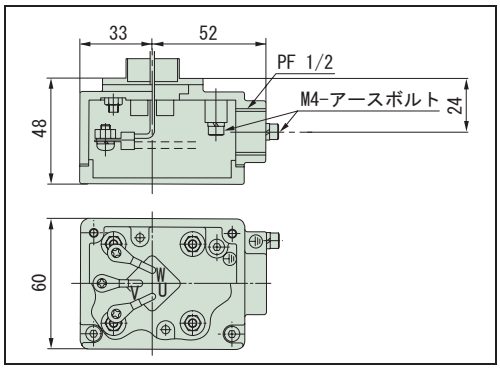

端子箱詳細
（ブレーキ付の場合は整流器が内蔵されます。）

容量	形　　式	仕様記号	J	質量 (kg)
0.1kW	RNYM01-1110-AV(-B)-5 ～ 10	J □◎ ABB	105	6.5(8.0)
	RNYM01-1120-AV(-B)-5 ～ 60	J □◎ ABB	105	7.5(9.0)
	RNYM01-1220-AV(-B)-40 ～ 60	J □◎ ABB	105	9.0(10.5)
	RNYM01-1230-AV(-B)-80 ～ 240	J □◎ ABB	105	9.0(10.5)
	RNYM01-1330-AV(-B)-80 ～ 240	J □◎ ABB	105	10.5(11.5)
	RNYM01-1340-AV(-B)-300 ～ 1440	J □◎ ABB	105	11.5(12.5)
	RNYM01-1440-AV(-B)-300 ～ 1440	J □◎ ABB	105	16(17.5)
0.2kW	RNYM02-1120-AV/ES(-B)-5 ～ 30	J □◎ ABB	105	8.5(9.5)
	RNYM02-1210-AV/ES(-B)-5 ～ 10	J □◎ ABB	105	9.5(10.5)
	RNYM02-1220-AV/ES(-B)-5 ～ 60	J □◎ ABB	105	10(11.5)
	RNYM02-1320-AV/ES(-B)-40 ～ 60	J □◎ ABB	105	11.5(13.5)
	RNYM02-1330-AV/ES(-B)-80 ～ 240	J □◎ ABB	105	11.5(12.5)
	RNYM02-1430-AV/ES(-B)-80 ～ 240	J □◎ ABB	105	16.5(17.5)
	RNYM02-1440-AV/ES(-B)-300 ～ 1440	J □◎ ABB	105	17.5(18.5)
	RNYM02-1540-AV/ES(-B)-300 ～ 1440	J □◎ ABB	105	26.5(28)

注）1.（　　）は、ブレーキ付の場合を示します。（オプションのワンタッチゆるめ仕様（E61 頁参照）の場合は、"-C" となります。）
2. 形式中の補助形式については、次の通りとなります。
インバータ用モータ：AV
高効率モータ　　：ES
3. □は、200V 級の場合は "2"、400V 級の場合は "4" が入ります。
4. 仕様記号の◎には、屋外形の場合は "A"、軽防塵形の場合は "B" が入ります。
5. 端子箱の取付位置寸法については、E51 頁をご参照ください。

0.4~7.5kW

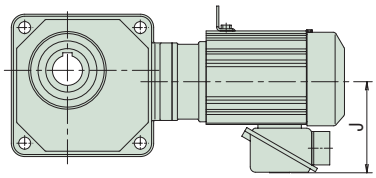

図 B2

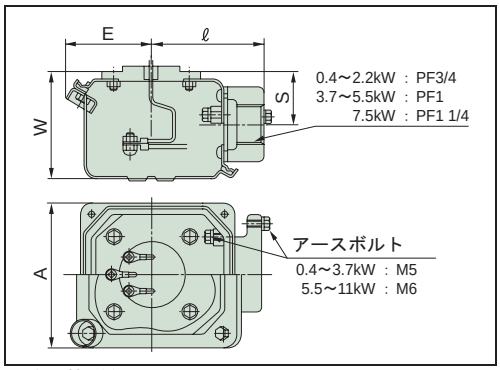

端子箱詳細
（ブレーキ付の場合は整流器が内蔵されます。）

容量	形　　式	仕様記号	J	A	E	ℓ	W	S	質量 (kg)
0.4kW	RNYM05-1310-AV/ES(-B)-5 ～ 10	J □◎ SBB	141	100	57	75	69.5	33	14(17)
	RNYM05-1320-AV/ES(-B)-5 ～ 30	J □◎ SBB	141	100	57	75	69.5	33	16(18)
	RNYM05-1420-AV/ES(-B)-40 ～ 60	J □◎ SBB	141	100	57	75	69.5	33	19(21)
	RNYM05-1530-AV/ES(-B)-80 ～ 240	J □◎ SBB	141	100	57	75	69.5	33	26(29)
	RNYM05-1640-AV/ES(-B)-300 ～ 1440	J □◎ SBB	141	100	57	75	69.5	33	69(71)
0.75kW	RNYM1-1410-AV/ES(-B)-5 ～ 10	J □◎ SBB	146	100	57	75	69.5	33	23(27)
	RNYM1-1420-AV/ES(-B)-5 ～ 30	J □◎ SBB	146	100	57	75	69.5	33	23(27)
	RNYM1-1520-AV/ES(-B)-40 ～ 60	J □◎ SBB	146	100	57	75	69.5	33	32(36)
	RNYM1-1531-AV/ES(-B)-80	J □◎ SBB	146	100	57	75	69.5	33	31(35)
	RNYM1-1630-AV/ES(-B)-100 ～ 120	J □◎ SBB	146	100	57	75	69.5	33	53(57)
	RNYM1-1631-AV/ES(-B)-150 ～ 240	J □◎ SBB	146	100	57	75	69.5	33	54(58)
1.5kW	RNYM2-1510-AV/ES(-B)-5 ～ 10	J □◎ SBB	153	100	57	75	69.5	33	30(36)
	RNYM2-1520-AV/ES(-B)-5 ～ 30	J □◎ SBB	153	100	57	75	69.5	33	35(40)
	RNYM2-1531-AV/ES(-B)-40 ～ 60	J □◎ SBB	153	100	57	75	69.5	33	35(40)
	RNYM2-1630-AV/ES(-B)-80 ～ 120	J □◎ SBB	153	100	57	75	69.5	33	58(64)
	RNYM2-1631-AV/ES(-B)-150 ～ 240	J □◎ SBB	153	100	57	75	69.5	33	58(64)
2.2kW	RNYM3-1521-AV/ES(-B)-5 ～ 25	J □◎ SBB	183	123	65	87	90	45	51(62)
	RNYM3-1632-AV/ES(-B)-30 ～ 60	J □◎ SBB	183	123	65	87	90	45	70(81)
3.7kW	RNYM5-1522-AV/ES(-B)-5 ～ 15	J □◎ SBB	183	123	65	87	90	45	58(69)
	RNYM5-1633-AV/ES(-B)-20 ～ 40	J □◎ SBB	183	123	65	87	90	45	78(89)
5.5kW	RNYM8-1634-AV/ES(-B)-5 ～ 25	J □◎ SBB	222	154	82	105	113	57	113(131)
7.5kW	RNYM10-1634-AV/ES(-B)-5 ～ 20	J □◎ SBB	222	154	82	105	113	57	127(145)

注）1.（　　）は、ブレーキ付の場合を示します。（オプションのワンタッチゆるめ仕様（E61 頁参照）の場合は、"-C" となります。）
2. 形式中の補助形式については、次の通りとなります。
インバータ用モータ：AV
高効率モータ　　：ES
3. □は、200V 級の場合は "2"、400V 級の場合は "4" が入ります。
4. 仕様記号の◎には、屋外形の場合は "A"、軽防塵形の場合は "B" が入ります。
5. 端子箱の取付位置寸法については、E51 頁をご参照ください。

0.1~2.2kW

屋外形・軽防塵形の寸法・形状は以下の箇所のみ屋内仕様と異なります。その他の寸法及び選定表は三相モータ・屋内形 B114 頁～ B133 頁を併用してください。
ご注文・ご照会の際は形式記号と仕様記号をご指示ください。

0.1~0.4kW

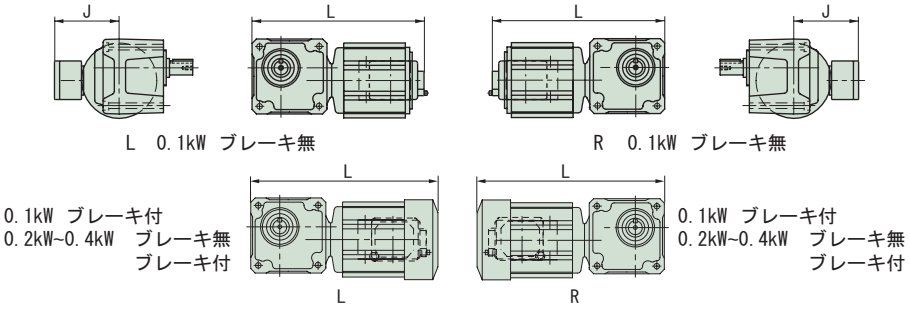

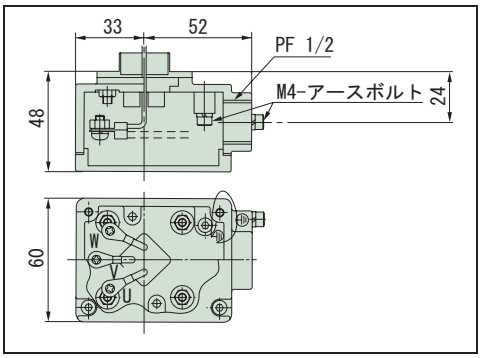

端子箱詳細（0.1 ～ 0.4kW 共通）
（ブレーキ付の場合は整流器が内蔵されます。）

容量	形　　式	仕様記号		L	J	質量 (kg)
		軸出記号:L	軸出記号:R			
0.1kW	RNFM01-190 □ (-B)-5 ～ 60	J △◎ ALB	J △◎ ARB	241(259)	105	5.8(7.3)
	RNFM01-20 □ (-B)-80 ～ 120	J △◎ ALB	J △◎ ARB	271(289)	105	7.3(8.8)
	RNFM01-25 □ (-B)-150 ～ 240	J △◎ ALB	J △◎ ARB	271(289)	105	7.3(8.8)
	RNFM01-1340 □ -X1(-B)-300 ～ 1440	J △◎ ALB	J △◎ ARB	354(372)	105	11(12.5)
	RNFM01-1440 □ -X1(-B)-300 ～ 1440	J △◎ ALB	J △◎ ARB	396(414)	105	16.5(18)
0.2kW	RNFM02-190 □ (-B)-5 ～ 30	J △◎ ALB	J △◎ ARB	266(298)	105	7.0(8.5)
	RNFM02-23 □ (-B)-40 ～ 60	J △◎ ALB	J △◎ ARB	302(334)	105	8.5(10)
	RNFM02-30 □ (-B)-80 ～ 120	J △◎ ALB	J △◎ ARB	321(353)	105	10.5(11.5)
	RNFM02-35 □ (-B)-150 ～ 240	J △◎ ALB	J △◎ ARB	329(361)	105	10.5(11.5)
	RNFM02-1440 □ -X1(-B)-300 ～ 1440	J △◎ ALB	J △◎ ARB	421(453)	105	17.5(19)
	RNFM02-1540 □ -X1(-B)-300 ～ 1440	J △◎ ALB	J △◎ ARB	465(497)	105	28(29)
0.25kW	RNFM03-270 □ (-B)-5 ～ 30	J △◎ ALB	J △◎ ARB	317(349)	105	9.5(11)
	RNFM03-33 □ (-B)-40 ～ 60	J △◎ ALB	J △◎ ARB	349(381)	105	11.5(13.5)
	RNFM03-40 □ (-B)-80 ～ 120	J △◎ ALB	J △◎ ARB	363(395)	105	14.5(16.5)
	RNFM03-45 □ (-B)-150 ～ 240	J △◎ ALB	J △◎ ARB	389(421)	105	15.5(16.5)
	RNFM03-1540 □ -X1(-B)-300 ～ 1440	J △◎ ALB	J △◎ ARB	485(517)	105	29.5(30.5)
0.4kW	RNFM05-270 □ (-B)-5 ～ 30	J △◎ ALB	J △◎ ARB	317(349)	105	9.5(11)
	RNFM05-33 □ (-B)-40 ～ 60	J △◎ ALB	J △◎ ARB	349(381)	105	11.5(13.5)
	RNFM05-40 □ (-B)-80 ～ 120	J △◎ ALB	J △◎ ARB	363(395)	105	14.5(16.5)
	RNFM05-45 □ (-B)-150 ～ 240	J △◎ ALB	J △◎ ARB	389(421)	105	15.5(16.5)
	RNFM05-1540 □ -X1(-B)-300 ～ 1440	J △◎ ALB	J △◎ ARB	485(517)	105	29.5(30.5)
	RNFM05-1640 □ -X1(-B)-300 ～ 1440	J △◎ ALB	J △◎ ARB	543(575)	105	68.5(69.5)

注）1. □には、軸出記号 L または R のいずれかが入ります。
2. （　　）は、ブレーキ付の場合を示します。（オプションのワンタッチゆるめ仕様（E61 頁参照）の場合は、"-C" となります。）
3. △は、200V 級の場合は "2"、400V 級の場合は "4" が入ります。
4. 仕様記号の◎には、屋外形の場合は "A"、軽防塵形の場合は "B" が入ります。
5. 端子箱の取付位置寸法については、E51 頁をご参照ください。

0.55~2.2kW

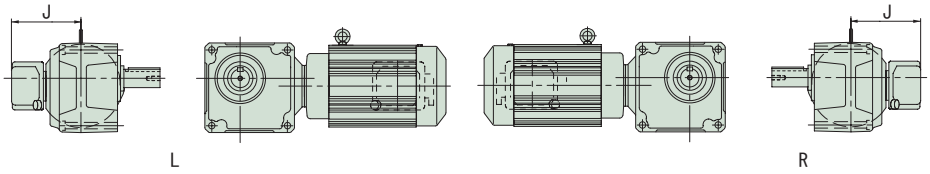

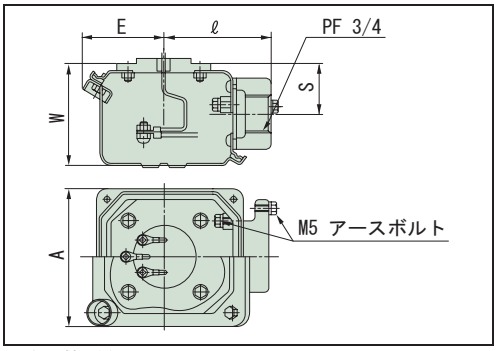

端子箱詳細
（ブレーキ付の場合は整流器が内蔵されます。）

容量	形　　式	仕様記号		J	A	E	ℓ	W	S	質量 (kg)
		軸出記号:L	軸出記号:R							
0.55kW	RNFM08-370 □ (-B)-5 ～ 30	J △◎ SLB	J △◎ SRB	141	100	57	75	69.5	33	14(17)
	RNFM08-43 □ (-B)-40 ～ 60	J △◎ SLB	J △◎ SRB	141	100	57	75	69.5	33	18(21)
	RNFM08-50 □ (-B)-80 ～ 120	J △◎ SLB	J △◎ SRB	141	100	57	75	69.5	33	25(28)
	RNFM08-55 □ (-B)-150 ～ 240	J △◎ SLB	J △◎ SRB	141	100	57	75	69.5	33	25(28)
	RNFM08-1640 □ -X1(-B)-300 ～ 1440	J △◎ SLB	J △◎ SRB	141	100	57	75	69.5	33	73(75)
0.75kW	RNFM1-370 □ (-B)-5 ～ 30	J △◎ SLB	J △◎ SRB	141	100	57	75	69.5	33	14(17)
	RNFM1-43 □ (-B)-40 ～ 60	J △◎ SLB	J △◎ SRB	141	100	57	75	69.5	33	18(21)
	RNFM1-50 □ (-B)-80 ～ 120	J △◎ SLB	J △◎ SRB	141	100	57	75	69.5	33	25(28)
	RNFM1-55 □ (-B)-150 ～ 240	J △◎ SLB	J △◎ SRB	141	100	57	75	69.5	33	25(28)
	RNFM1-1640 □ -X1(-B)-300 ～ 1440	J △◎ SLB	J △◎ SRB	141	100	57	75	69.5	33	74(76)
1.1kW	RNFM1H-470 □ (-B)-5 ～ 30	J △◎ SLB	J △◎ SRB	146	100	57	75	69.5	33	22(27)
	RNFM1H-53 □ (-B)-40 ～ 80	J △◎ SLB	J △◎ SRB	146	100	57	75	69.5	33	31(36)
	RNFM1H-1630 □ -X1(-B)-100 ～ 120	J △◎ SLB	J △◎ SRB	146	100	57	75	69.5	33	58(62)
	RNFM1H-1631 □ -X1(-B)-150 ～ 240	J △◎ SLB	J △◎ SRB	146	100	57	75	69.5	33	59(63)
1.5kW	RNFM2-470 □ (-B)-5 ～ 30	J △◎ SLB	J △◎ SRB	146	100	57	75	69.5	33	22(27)
	RNFM2-53 □ (-B)-40 ～ 80	J △◎ SLB	J △◎ SRB	146	100	57	75	69.5	33	31(36)
	RNFM2-1630 □ -X1(-B)-100 ～ 120	J △◎ SLB	J △◎ SRB	146	100	57	75	69.5	33	58(62)
	RNFM2-1631 □ -X1(-B)-150 ～ 240	J △◎ SLB	J △◎ SRB	146	100	57	75	69.5	33	59(63)
2.2kW	RNFM3-54 □ (-B)-10 ～ 60	J △◎ SLB	J △◎ SRB	153	100	57	75	69.5	33	35(41)
	RNFM3-1630 □ -X1(-B)-80 ～ 120	J △◎ SLB	J △◎ SRB	153	100	57	75	69.5	33	63(69)
	RNFM3-1631 □ -X1(-B)-150 ～ 240	J △◎ SLB	J △◎ SRB	153	100	57	75	69.5	33	63(69)

注）1. □には、軸出記号 L または R のいずれかが入ります。
2.（　）は、ブレーキ付の場合を示します。（オプションのワンタッチゆるめ仕様（E61 頁参照）の場合は、"-C" となります。）
3. △は、200V 級の場合は "2"、400V 級の場合は "4" が入ります。
4. 仕様記号の◎には、屋外形の場合は "A"、軽防塵形の場合は "B" が入ります。
5. 端子箱の取付位置寸法については、E51 頁をご参照ください。

0.1~0.4kW

屋外形・軽防塵形の寸法・形状は以下の箇所のみ屋内仕様と異なります。その他の寸法及び選定表は単相モータ屋内形 B142 頁～ B151 頁を併用してください。
ご注文・ご照会の際は形式記号と仕様記号をご指示ください。

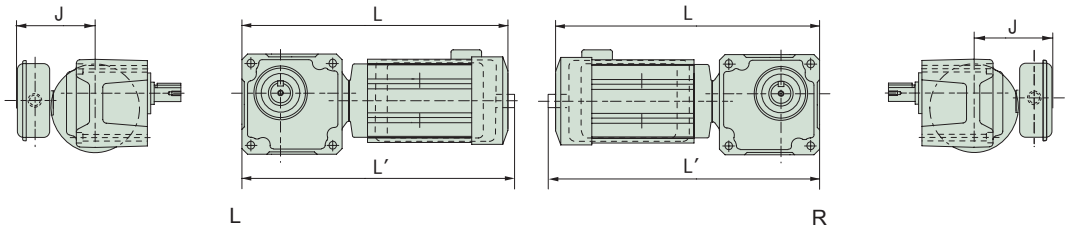

ブレーキ無、ブレーキ付

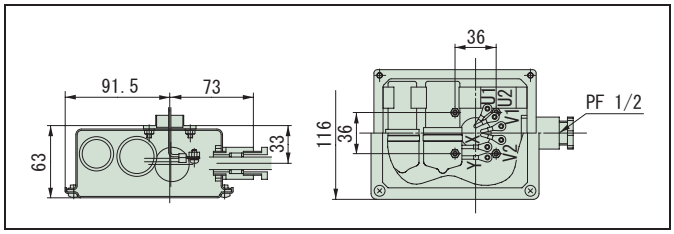

端子箱詳細（0.1, 0.2kW）
（ブレーキ付の場合は整流器が内蔵されます。）

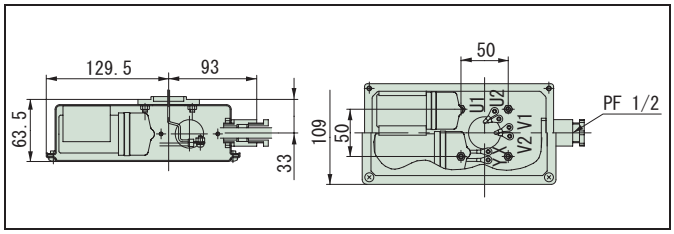

端子箱詳細（0.4kW）
（ブレーキ付の場合は整流器が内蔵されます。）

容量	形　　式	仕様記号		L	L'（注 3）	J	質量 (kg)
		軸出記号：L	軸出記号：R				
0.1kW	RNFM01-190 □ -CB(-B)-5 ～ 30	JDASLB	JDASRB	266(298)	280	120	7.5(8.5)
	RNFM01-23 □ -CB(-B)-40 ～ 60	JDASLB	JDASRB	302(334)	316	120	8.5(10)
	RNFM01-20 □ -CB(-B)-80 ～ 120	JDASLB	JDASRB	298(328)	310	120	9.0(10)
	RNFM01-35 □ -CB(-B)-150 ～ 240	JDASLB	JDASRB	329(361)	343	120	10.5(11.5)
	RNFM01-1340 □ -CBX1(-B)-300 ～ 1440	JDASLB	JDASRB	379(411)	393	120	12.5(13.5)
	RNFM01-1440 □ -CBX1(-B)-300 ～ 1440	JDASLB	JDASRB	421(453)	435	120	17.5(19)
0.2kW	RNFM02-270 □ -CB(-B)-5 ～ 30	JDASLB	JDASRB	317(349)	331	120	9.0(10.5)
	RNFM02-23 □ -CB(-B)-40 ～ 60	JDASLB	JDASRB	322(354)	336	120	10.5(11.5)
	RNFM02-30 □ -CB(-B)-80 ～ 120	JDASLB	JDASRB	341(373)	355	120	12.5(13.5)
	RNFM02-45 □ -CB(-B)-150 ～ 240	JDASLB	JDASRB	389(421)	403	120	15.5(16.5)
	RNFM02-1440 □ -CBX1(-B)-300 ～ 1440	JDASLB	JDASRB	441(473)	455	120	19(20)
	RNFM02-1540 □ -CBX1(-B)-300 ～ 1440	JDASLB	JDASRB	485(517)	499	120	29.5(30.5)
0.4kW	RNFM05-370 □ -CB(-B)-5 ～ 30	JDASLB	JDASRB	377(420)	-	135	14(17)
	RNFM05-33 □ -CB(-B)-40 ～ 60	JDASLB	JDASRB	380(423)	-	135	15.5(17.5)
	RNFM05-40 □ -CB(-B)-80 ～ 120	JDASLB	JDASRB	395(438)	-	135	18.5(21.5)
	RNFM05-55 □ -CB(-B)-150 ～ 240	JDASLB	JDASRB	471(515)	-	135	25.5(28.5)
	RNFM05-1640 □ -CBX1(-B)-300 ～ 1440	JDASLB	JDASRB	604(647)	-	135	73.5(75.5)

注）1. □には、軸出記号 L または R のいずれかが入ります。
2.（　　）は、ブレーキ付の場合を示します。（オプションのワンタッチゆるめ仕様（E61 頁参照）の場合は、"-C" となります。）
3.0.1kW・0.2kW のブレーキ無の全長は、L' 寸法を参照下さい。それ以外の機種の全長は、L 寸法となります。
4. 端子箱の取付位置寸法については、E51 頁をご参照ください。

MEMO

0.1~1.5kW

屋外形・軽防塵形の寸法・形状は以下の箇所のみ屋内仕様と異なります。その他の寸法及び選定表は三相インバータ用モータ／高効率モータ・屋内形 B152 頁～ B174 頁を併用してください。
ご注文・ご照会の際は形式記号と仕様記号をご指示ください。

0.1kW~0.2kW（高効率モータは 0.2kW のみ）

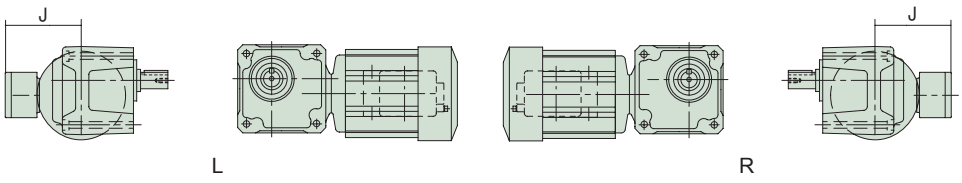

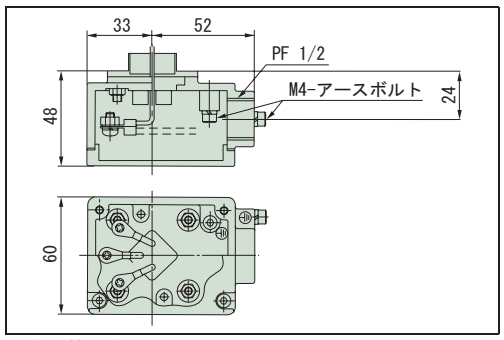

端子箱詳細
（ブレーキ付の場合は整流器が内蔵されます。）

容量	形　　式	仕様記号		J	質量 (kg)
		軸出記号:L	軸出記号:R		
0.1kW	RNFM01-190 □ -AV(-B)-5 ～ 30	J △ AALB	J △ AARB	105	7.0(8.5)
	RNFM01-23 □ -AV(-B)-40 ～ 60	J △ AALB	J △ AARB	105	8.5(10)
	RNFM01-30 □ -AV(-B)-80 ～ 120	J △ AALB	J △ AARB	105	10.5(11.5)
	RNFM01-35 □ -AV(-B)-150 ～ 240	J △ AALB	J △ AARB	105	10.5(11.5)
	RNFM01-1340 □ -AVX1(-B)-300 ～ 1440	J △ AALB	J △ AARB	105	12.5(13.5)
	RNFM01-1440 □ -AVX1(-B)-300 ～ 1440	J △ AALB	J △ AARB	105	17.5(19)
0.2kW	RNFM02-270 □ -AV/ES(-B)-5 ～ 30	J △ AALB	J △ AARB	105	9.5(11)
	RNFM02-33 □ -AV/ES(-B)-40 ～ 60	J △ AALB	J △ AARB	105	11.5(13.5)
	RNFM02-40 □ -AV/ES(-B)-80 ～ 120	J △ AALB	J △ AARB	105	14.5(16.5)
	RNFM02-45 □ -AV/ES(-B)-150 ～ 240	J △ AALB	J △ AARB	105	15.5(16.5)
	RNFM02-1440 □ -AV/ESX1(-B)-300 ～ 1440	J △ AALB	J △ AARB	105	19(20)
	RNFM02-1540 □ -AV/ESX1(-B)-300 ～ 1440	J △ AALB	J △ AARB	105	29.5(30.5)

注）1. □には、軸出記号 L または R のいずれかが入ります。
2. （　　）は、ブレーキ付の場合を示します。（オプションのワンタッチゆるめ仕様（E61 頁参照）の場合は、"-C" となります。）
3. 形式中の補助形式については、次の通りとなります。
インバータ用モータ：AV
高効率モータ　　：ES
4. △は、200V 級の場合は "2"、400V 級の場合は "4" が入ります。
5. 端子箱の取付位置寸法については、E51 頁をご参照ください。

0.4kW~1.5kW

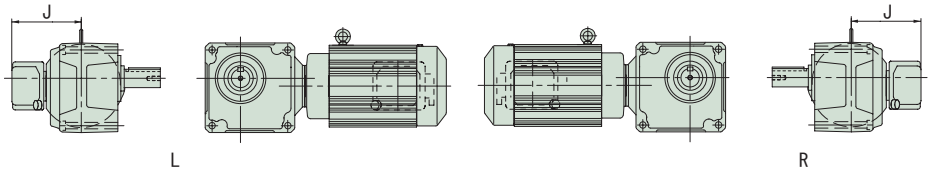

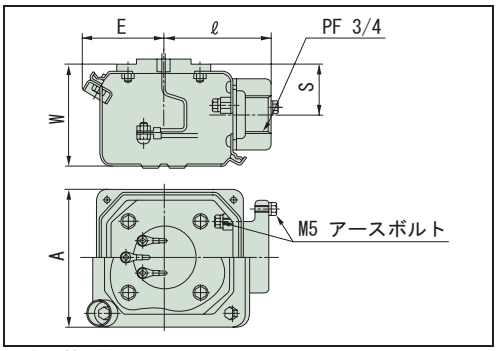

端子箱詳細
（ブレーキ付の場合は整流器が内蔵されます。）

容量	形　　式	仕様記号		J	A	E	ℓ	W	S	質量 (kg)
		軸出記号:L	軸出記号:R							
0.4kW	RNFM05-370 □ -AV/ES(-B)-5 ～ 30	J △ ASLB	J △ ASRB	141	100	57	75	69.5	33	14(17)
	RNFM05-43 □ -AV/ES(-B)-40 ～ 60	J △ ASLB	J △ ASRB	141	100	57	75	69.5	33	18(21)
	RNFM05-50 □ -AV/ES(-B)-80 ～ 120	J △ ASLB	J △ ASRB	141	100	57	75	69.5	33	25(28)
	RNFM05-55 □ -AV/ES(-B)-150 ～ 240	J △ ASLB	J △ ASRB	141	100	57	75	69.5	33	25(28)
	RNFM05-1640 □ -AV/ESX1(-B)-300 ～ 1440	J △ ASLB	J △ ASRB	141	100	57	75	69.5	33	74(76)
0.75kW	RNFM1-470 □ -AV/ES(-B)-5 ～ 30	J △ ASLB	J △ ASRB	146	100	57	75	69.5	33	22(27)
	RNFM1-53 □ -AV/ES(-B)-40 ～ 80	J △ ASLB	J △ ASRB	146	100	57	75	69.5	33	31(36)
	RNFM1-1630 □ -AV/ESX1(-B)-100 ～ 120	J △ ASLB	J △ ASRB	146	100	57	75	69.5	33	58(62)
	RNFM1-1631 □ -AV/ESX1(-B)-150 ～ 240	J △ ASLB	J △ ASRB	146	100	57	75	69.5	33	59(63)
1.5kW	RNFM2-54 □ -AV/ES(-B)-10 ～ 60	J △ ASLB	J △ ASRB	153	100	57	75	69.5	33	35(41)
	RNFM2-1630 □ -AV/ESX1(-B)-80 ～ 120	J △ ASLB	J △ ASRB	153	100	57	75	69.5	33	63(69)
	RNFM2-1631 □ -AV/ESX1(-B)-150 ～ 240	J △ ASLB	J □ ASRB	153	100	57	75	69.5	33	64(69)

注）1. □には、軸出記号 L または R のいずれかが入ります。
2.（　）は、ブレーキ付の場合を示します。（オプションのワンタッチゆるめ仕様（E61 頁参照）の場合は、"-C" となります。）
3. 形式中の補助形式については、次の通りとなります。
インバータ用モータ：AV
高効率モータ　　：ES
4. △は、200V 級の場合は "2"、400V 級の場合は "4" が入ります。
5. 端子箱の取付位置寸法については、E51 頁をご参照ください。

0.1~5.5kW

屋外形・軽防塵形の寸法・形状は以下の箇所のみ屋内仕様と異なります。その他の寸法及び選定表は三相モータ・屋内形 B176 頁～ B194 頁を併用してください。

ご注文・ご照会の際は形式記号と仕様記号をご指示ください。

0.1~0.4kW

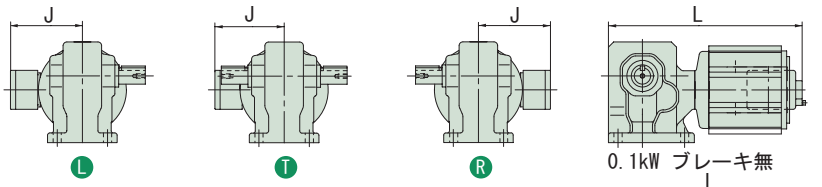

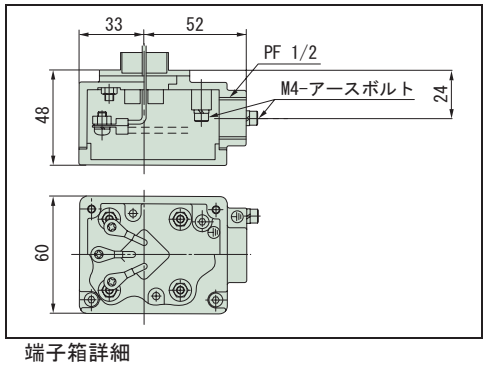

端子箱詳細
（ブレーキ付の場合は整流器が内蔵されます。）

容量	形　式	仕様記号			L	J	質量 (kg)
		軸出記号:L	軸出記号:T	軸出記号:R			
0.1kW	RNHM01-190 □ -(-B)-5 ～ 60	J △ AALB	J △ AALB	J △ AARB	237(255)	105	5.0(6.5)
	RNHM01-20 □ -(-B)-80 ～ 120	J △ AALB	J △ AALB	J △ AARB	262(280)	105	7.0(8.5)
	RNHM01-25 □ -(-B)-150 ～ 240	J △ AALB	J △ AALB	J △ AARB	262(280)	105	7.0(8.5)
	RNHM01-1340 □ -J1(-B)-300 ～ 1440	J △ AALB	J △ AALB	J △ AARB	354(372)	105	15.5(16.5)
	RNHM01-1440 □ -J1(-B)-300 ～ 1440	J △ AALB	J △ AALB	J △ AARB	396(414)	105	22.5(24)
0.2kW	RNHM02-190 □ -(-B)-5 ～ 30	J △ AALB	J △ AALB	J △ AARB	262(294)	105	6.0(7.5)
	RNHM02-23 □ -(-B)-40 ～ 60	J △ AALB	J △ AALB	J △ AARB	293(325)	105	8.0(9.5)
	RNHM02-30 □ -(-B)-80 ～ 120	J △ AALB	J △ AALB	J △ AARB	309(341)	105	10(11.5)
	RNHM02-35 □ -(-B)-150 ～ 240	J △ AALB	J △ AALB	J △ AARB	317(349)	105	10.5(11.5)
	RNHM02-1440 □ -J1(-B)-300 ～ 1440	J △ AALB	J △ AALB	J △ AARB	421(453)	105	23.5(24.5)
	RNHM02-1540 □ -J1(-B)-300 ～ 1440	J △ AALB	J △ AALB	J △ AARB	465(497)	105	39.5(40.5)
0.25kW	RNHM03-270 □ -(-B)-5 ～ 30	J △ AALB	J △ AALB	J △ AARB	308(340)	105	9.0(10.5)
	RNHM03-33 □ -(-B)-40 ～ 60	J △ AALB	J △ AALB	J △ AARB	337(369)	105	11.5(12.5)
	RNHM03-40 □ -(-B)-80 ～ 120	J △ AALB	J △ AALB	J △ AARB	347(379)	105	14.5(15.5)
	RNHM03-45 □ -(-B)-150 ～ 240	J △ AALB	J △ AALB	J △ AARB	373(405)	105	15.5(16.5)
	RNHM03-1540 □ -J1(-B)-300 ～ 1440	J △ AALB	J △ AALB	J △ AARB	485(517)	105	41.5(42.5)
0.4kW	RNHM05-270 □ -(-B)-5 ～ 30	J △ AALB	J △ AALB	J △ AARB	308(340)	105	9.0(10.5)
	RNHM05-33 □ -(-B)-40 ～ 60	J △ AALB	J △ AALB	J △ AARB	337(369)	105	11.5(12.5)
	RNHM05-40 □ -(-B)-80 ～ 120	J △ AALB	J △ AALB	J △ AARB	347(379)	105	14.5(15.5)
	RNHM05-45 □ -(-B)-150 ～ 240	J △ AALB	J △ AALB	J △ AARB	373(405)	105	15.5(16.5)
	RNHM05-1540 □ -J1(-B)-300 ～ 1440	J △ AALB	J △ AALB	J △ AARB	485(517)	105	41.5(42.5)

注）1. □には、軸出記号 L、R または T のいずれかが入ります。
2.（　）は、ブレーキ付の場合を示します。（オプションのワンタッチゆるめ仕様（E61 頁参照）の場合は、"-C" となります。）
3. △は、200V 級の場合は "2"、400V 級の場合は "4" が入ります。
4. 端子箱の取付位置寸法については、E51 頁をご参照ください。

0.55~5.5kW

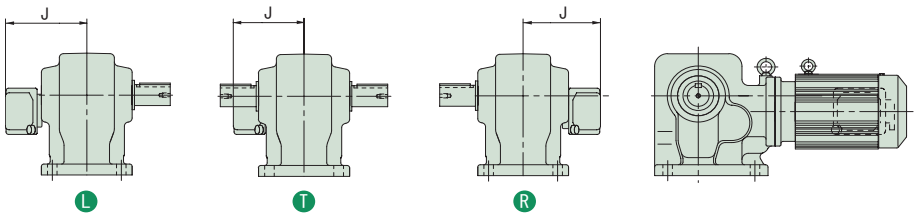

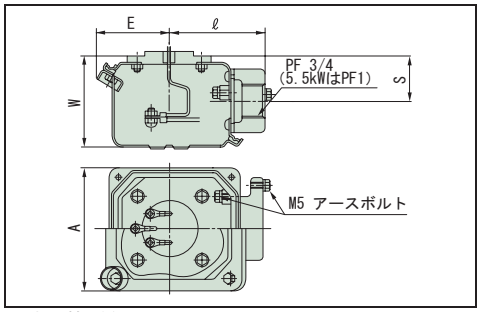

端子箱詳細
（ブレーキ付の場合は整流器が内蔵されます。）

容量	形　　式	仕様記号			J	A	E	ℓ	W	S	質量 (kg)
		軸出記号:L	軸出記号:T	軸出記号:R							
0.55kW	RNHM08-370 □ (-B)-5 ～ 30	J △ ASLB	J △ ASLB	J △ ASRB	141	100	57	75	69.5	33	14.5(17.5)
	RNHM08-43 □ (-B)-40 ～ 60	J △ ASLB	J △ ASLB	J △ ASRB	141	100	57	75	69.5	33	18(21)
	RNHM08-50 □ (-B)-80 ～ 120	J △ ASLB	J △ ASLB	J △ ASRB	141	100	57	75	69.5	33	25(28)
	RNHM08-55 □ (-B)-150 ～ 240	J △ ASLB	J △ ASLB	J △ ASRB	141	100	57	75	69.5	33	26(29)
0.75kW	RNHM1-370 □ (-B)-5 ～ 30	J △ ASLB	J △ ASLB	J △ ASRB	141	100	57	75	69.5	33	14.5(17.5)
	RNHM1-43 □ (-B)-40 ～ 60	J △ ASLB	J △ ASLB	J △ ASRB	141	100	57	75	69.5	33	18(21)
	RNHM1-50 □ (-B)-80 ～ 120	J △ ASLB	J △ ASLB	J △ ASRB	141	100	57	75	69.5	33	25(28)
	RNHM1-55 □ (-B)-150 ～ 240	J △ ASLB	J △ ASLB	J △ ASRB	141	100	57	75	69.5	33	26(29)
1.1kW	RNHM1H-470 □ (-B)-5 ～ 30	J △ ASLB	J △ ASLB	J △ ASRB	146	100	57	75	69.5	33	22.5(27.5)
	RNHM1H-53 □ (-B)-40 ～ 80	J △ ASLB	J △ ASLB	J △ ASRB	146	100	57	75	69.5	33	31(35)
	RNHM1H-60 □ (-B)-100 ～ 120	J △ ASLB	J △ ASLB	J △ ASRB	146	100	57	75	69.5	33	70(74)
1.5kW	RNHM2-470 □ (-B)-5 ～ 30	J △ ASLB	J △ ASLB	J △ ASRB	146	100	57	75	69.5	33	22.5(27.5)
	RNHM2-53 □ (-B)-40 ～ 80	J △ ASLB	J △ ASLB	J △ ASRB	146	100	57	75	69.5	33	31(35)
	RNHM2-60 □ (-B)-100 ～ 120	J △ ASLB	J △ ASLB	J △ ASRB	146	100	57	75	69.5	33	70(74)
2.2kW	RNHM3-54 □ (-B)-10 ～ 60	J △ ASLB	J △ ASLB	J △ ASRB	153	100	57	75	69.5	33	35(41)
	RNHM3-60 □ (-B)-80 ～ 120	J △ ASLB	J △ ASLB	J △ ASRB	153	100	57	75	69.5	33	75(81)
3.0kW	RNHM4-63 □ (-B)-10 ～ 50	J △ ASLB	J △ ASLB	J △ ASRB	183	123	65	87	90	45	86(95)
3.7kW	RNHM5-63 □ (-B)-10 ～ 50	J △ ASLB	J △ ASLB	J △ ASRB	183	123	65	87	90	45	86(95)
5.5kW	RNHM8-64 □ (-B)-10 ～ 40	J △ ASLB	J △ ASLB	J △ ASRB	183	123	65	87	90	45	93(102)

注）1. □には軸出記号 L, R または T のいずれかが入ります。
2.（　　）は、ブレーキ付の場合を示します。（オプションのワンタッチゆるめ仕様（E61 頁参照）の場合は、"-C" となります。）
3. △は、200V 級の場合は "2"、400V 級の場合は "4" が入ります。
4. 端子箱の取付位置寸法については、E51 頁をご参照ください。

0.1~0.4kW

屋外形・軽防塵形の寸法・形状は以下の箇所のみ屋内仕様と異なります。その他の寸法及び選定表は単相モータ屋内形 B196 頁～ B204 頁を併用してください。
ご注文・ご照会の際は形式記号と仕様記号をご指示ください。

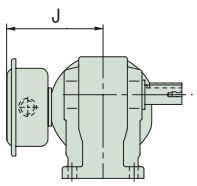

L

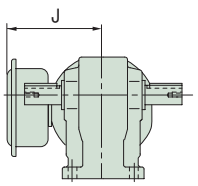

T

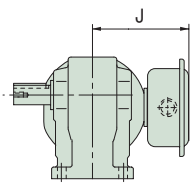

R

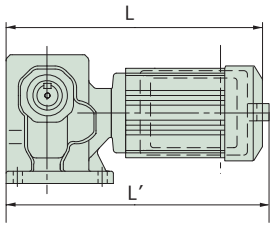

ブレーキ無、ブレーキ付

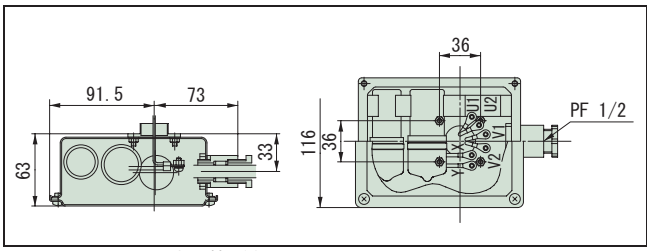

端子箱詳細（0.1、0.2kW）
（ブレーキ付の場合は整流器が内蔵されます。）

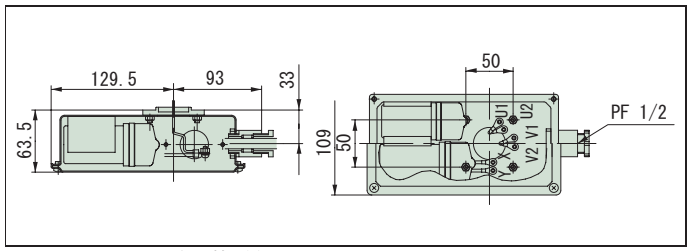

端子箱詳細（0.4kW）
（ブレーキ付の場合は整流器が内蔵されます。）

容量	形　　式	仕様記号			L	L'（注 3）	J	質量 (kg)
		軸出記号：L	軸出記号：T	軸出記号：R				
0.1kW	RNHM01-190 □ -CB(-B)-5 ～ 30	JDASLB	JDASLB	JDASRB	262(294)	276	120	6.0(8.0)
	RNHM01-23 □ -CB(-B)-40 ～ 60	JDASLB	JDASLB	JDASRB	293(325)	307	120	8.0(9.5)
	RNHM01-20 □ -CB(-B)-80 ～ 120	JDASLB	JDASLB	JDASRB	287(319)	301	120	8.5(9.5)
	RNHM01-35 □ -CB(-B)-150 ～ 240	JDASLB	JDASLB	JDASRB	317(349)	331	120	10.5(11.5)
	RNHM01-1340 □ -CBJ1(-B)-300 ～ 1440	JDASLB	JDASLB	JDASRB	379(411)	379	120	16.5(17.5)
	RNHM01-1440 □ -CBJ1(-B)-300 ～ 1440	JDASLB	JDASLB	JDASRB	421(453)	421	120	23.5(25)
0.2kW	RNHM02-270 □ -CB(-B)-5 ～ 30	JDASLB	JDASLB	JDASRB	308(340)	322	120	9.0(10.5)
	RNHM02-23 □ -CB(-B)-40 ～ 60	JDASLB	JDASLB	JDASRB	313(345)	327	120	10.5(11.5)
	RNHM02-30 □ -CB(-B)-80 ～ 120	JDASLB	JDASLB	JDASRB	328(360)	342	120	12.5(13.5)
	RNHM02-45 □ -CB(-B)-150 ～ 240	JDASLB	JDASLB	JDASRB	377(405)	387	120	15.5(16.5)
	RNHM02-1440 □ -CBJ1(-B)-300 ～ 1440	JDASLB	JDASLB	JDASRB	441(473)	441	120	25(26)
	RNHM02-1540 □ -CBJ1(-B)-300 ～ 1440	JDASLB	JDASLB	JDASRB	485(517)	485	120	41.5(42.5)
0.4kW	RNHM05-370 □ -CB(-B)-5 ～ 30	JDASLB	JDASLB	JDASRB	365(408)	-	135	14(17)
	RNHM05-33 □ -CB(-B)-40 ～ 60	JDASLB	JDASLB	JDASRB	368(411)	-	135	15.5(17.5)
	RNHM05-40 □ -CB(-B)-80 ～ 120	JDASLB	JDASLB	JDASRB	379(422)	-	135	18.5(20.5)
	RNHM05-55 □ -CB(-B)-150 ～ 240	JDASLB	JDASLB	JDASRB	451(495)	-	135	25.5(28.5)

注）1. □には、軸出記号 L、R または T のいずれかが入ります。
2.（　　）は、ブレーキ付の場合を示します。（オプションのワンタッチゆるめ仕様（E61 頁参照）の場合は、"-C" となります。）
3.0.1kW・0.2kW のブレーキ無の全長は、L' 寸法を参照下さい。それ以外の機種の全長は、L 寸法となります。
4. 端子箱の取付位置寸法については、E51 頁をご参照ください。

MEMO

0.1~3.7kW

屋外形・軽防塵形の寸法・形状は以下の箇所のみ屋内仕様と異なります。その他の寸法及び選定表は三相インバータ用モータ／高効率モータ・屋内形 B206 頁～ B228 頁を併用してください。
ご注文・ご照会の際は形式記号と仕様記号をご指示ください。

0.1~0.2kW（高効率モータは 0.2kW のみ）

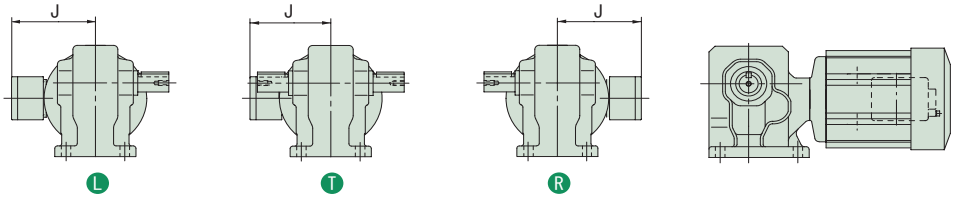

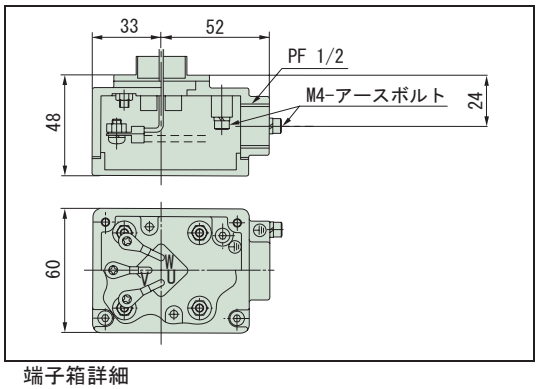

端子箱詳細
（ブレーキ付の場合は整流器が内蔵されます。）

容量	形　　式	仕様記号			J	質量 (kg)
		軸出記号:L	軸出記号:T	軸出記号:R		
0.1kW	RNHM01-190 □ -AV(-B)-5 ～ 30	J △ AASLB	J △ AALB	J △ AARB	105	6.0(7.5)
	RNHM01-23 □ -AV(-B)-40 ～ 60	J △ AALB	J △ AALB	J △ AARB	105	8.0(9.5)
	RNHM01-30 □ -AV(-B)-80 ～ 120	J △ AALB	J △ AALB	J △ AARB	105	10(11.5)
	RNHM01-35 □ -AV(-B)-150 ～ 240	J △ AALB	J △ AALB	J △ AARB	105	10.5(11.5)
	RNHM01-1340 □ -AVJ1(-B)-300 ～ 1440	J △ AALB	J △ AALB	J △ AARB	105	16.5(17.5)
	RNHM01-1440 □ -AVJ1(-B)-300 ～ 1440	J △ AALB	J △ AALB	J △ AARB	105	23.5(25)
0.2kW	RNHM02-270 □ -AV/ES(-B)-5 ～ 30	J △ AALB	J △ AALB	J △ AARB	105	9.0(10.5)
	RNHM02-33 □ -AV/ES(-B)-40 ～ 60	J △ AALB	J △ AALB	J △ AARB	105	11.5(12.5)
	RNHM02-40 □ -AV/ES(-B)-80 ～ 120	J △ AALB	J △ AALB	J △ AARB	105	14.5(15.5)
	RNHM02-45 □ -AV/ES(-B)-150 ～ 240	J △ AALB	J △ AALB	J △ AARB	105	15.5(16.5)
	RNHM02-1440 □ -AV/ESJ1(-B)-300 ～ 1440	J △ AALB	J △ AALB	J △ AARB	105	25(26)
	RNHM02-1540 □ -AV/ESJ1(-B)-300 ～ 1440	J △ AALB	J △ AALB	J △ AARB	105	41.5(42.5)

注）1. □には、軸出記号 L、R または T のいずれかが入ります。
2.（　　）は、ブレーキ付の場合を示します。（オプションのワンタッチゆるめ仕様（E61 頁参照）の場合は、"-C" となります。）
3. 形式中の補助形式については、次の通りとなります。
インバータ用モータ：AV
高効率モータ　　：ES
4. △は、200V 級の場合は "2"、400V 級の場合は "4" が入ります。
5. 端子箱の取付位置寸法については、E51 頁をご参照ください。

0.4~3.7kW

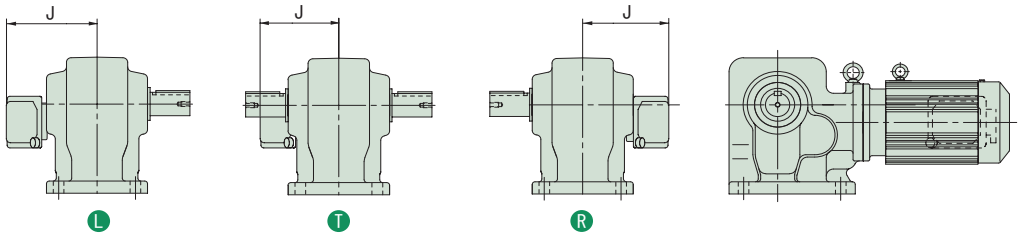

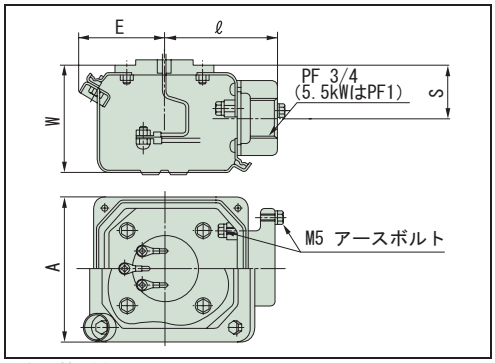

端子箱詳細
（ブレーキ付の場合は整流器が内蔵されます。）

容量	形　　式	仕様記号			J	A	E	ℓ	W	S	質量 (kg)
		軸出記号:L	軸出記号:T	軸出記号:R							
0.4kW	RNHM05-370 □ -AV/ES(-B)-5 ～ 30	J △ ASLB	J △ ASLB	J △ ASRB	141	100	57	75	69.5	33	14.5(17.5)
	RNHM05-43 □ -AV/ES(-B)-40 ～ 60	J △ ASLB	J △ ASLB	J △ ASRB	141	100	57	75	69.5	33	18(21)
	RNHM05-50 □ -AV/ES(-B)-80 ～ 120	J △ ASLB	J △ ASLB	J △ ASRB	141	100	57	75	69.5	33	25(28)
	RNHM05-55 □ -AV/ES(-B)-150 ～ 240	J △ ASLB	J △ ASLB	J △ ASRB	141	100	57	75	69.5	33	26(29)
0.75kW	RNHM1-470 □ -AV/ES(-B)-5 ～ 30	J △ ASLB	J △ ASLB	J △ ASRB	146	100	57	75	69.5	33	22.5(27.5)
	RNHM1-53 □ -AV/ES(-B)-40 ～ 80	J △ ASLB	J △ ASLB	J △ ASRB	146	100	57	75	69.5	33	31(35)
	RNHM1-60 □ -AV/ES(-B)-100 ～ 120	J △ ASLB	J △ ASLB	J △ ASRB	146	100	57	75	69.5	33	70(74)
1.5kW	RNHM2-54 □ -AV/ES(-B)-10 ～ 60	J △ ASLB	J △ ASLB	J △ ASRB	153	100	57	75	69.5	33	35(41)
	RNHM2-60 □ -AV/ES(-B)-80 ～ 120	J △ ASLB	J △ ASLB	J △ ASRB	153	100	57	75	69.5	33	75(81)
2.2kW	RNHM3-63 □ -AV/ES(-B)-10 ～ 50	J △ ASLB	J △ ASLB	J △ ASRB	183	123	65	87	90	45	86(95)
3.7kW	RNHM5-64 □ -AV/ES(-B)-10 ～ 40	J △ ASLB	J △ ASLB	J △ ASRB	183	123	65	87	90	45	93(102)

注）1. □には軸出記号 L, R または T のいずれかが入ります。
2.（　　）は、ブレーキ付の場合を示します。（オプションのワンタッチゆるめ仕様（E61 頁参照）の場合は、"-C" となります。）
3. 形式中の補助形式については、次の通りとなります。
インバータ用モータ：AV
高効率モータ　　：ES
4. △は、200V 級の場合は "2"、400V 級の場合は "4" が入ります。
5. 端子箱の取付位置寸法については、E51 頁をご参照ください。

中空軸
中実軸 フランジ取付
中実軸 脚取付
ブレーキ無
ブレーキ付
三　相
単　相
単　相 レバーシブル
三　相 インバータ用
高効率 三相モータ
屋内形
オプション 製　品
屋外形
軽防塵形
防水形
安全増 防爆形
入力 ホロー形
概　要
選定表 寸法図
15W
25W
40W
60W
90W
0.1kW
0.2kW
0.25kW
0.4kW
0.55kW
0.75kW
1.1kW
1.5kW
2.2kW
3.0kW
3.7kW
5.5kW
7.5kW
11kW

MEMO

ハイポニックギヤモータ

直交軸

オプション製品

防水形(IP65)モータ

			頁
特長と概要			B292
タイプ	モータ種類	容量範囲	
RNYM	三相	15W～2.2kW	B294
	単相	15W～40W	B305
RNFM 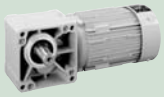	三相	15W～2.2kW	B310
	単相	15W～40W	B322
RNHM 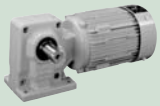	三相	0.1kW～2.2kW	B328

HYPONIC ギヤモータ Option Series

特　長

IEC 規格・IP65 防水・防塵タイプのギヤモータです。
水がはねたり、定期的に水洗いする場所での使用に最適です。

- 出力軸は、中空軸・中実軸ともステンレス（SUS304）製を採用。水による錆を防ぎます。
- 配線は、15W ～ 90W はキャブタイヤケーブル式、0.1kW 以上は屋外形電線管式端子箱を採用。
  通電部への防水性も確実です。

※ IP65 について（詳細は E81 頁「保護方式」をご参照ください）
防塵・防水性の等級を示す IP 表示は、IEC529 および IEC34-5 で規定されています。
IP65 とは、"6" が接触や固体異物進入保護で最高グレードの「完全な防塵構造」を表し、"5" が防水保護で「全方向からの噴流水からの保護構造」を持つということを表します。モータにあらゆる方向からノズル噴射される噴流水をかけても全く問題なく使用できる構造です。

◎選定について

- バリエーションおよび組合せは屋内形とほぼ同一です。機種の選定は、「屋内形」の頁をご参照ください。
- 「防水形」は機種形式には表示されません。ご注文の際は、必ず「防水形」の指定を別途行なってください。

◎仕様記号について

仕様記号は、3 桁目が「W」になります。
W（〇〇 W 〇〇〇）

防水形（IP65）対応一覧表

モータ容量		シリーズ 中空軸 RNYM ブレーキ 無	有	中実軸 RNFM ブレーキ 無	有	中実軸 RNHM ブレーキ 無	有
三相	15W	●	●	●	●		
	25W	●	●	●	●		
	40W	●	●	●	●		
	60W	●	●	●	●		
	90W	●	●	●	●		
	0.1kW	●		●		●	
	0.2kW	●		●		●	
	0.25kW	●		●		●	
	0.4kW	●		●		●	
	0.55kW	●		●		●	
	0.75kW	●		●		●	
	1.1kW	●		●		●	
	1.5kW	●		●		●	
	2.2kW	●		●		●	
単相	15W	●	●	●	●		
	25W	●	●	●	●		
	40W	●	●	●	●		
単相 レバーシブル	15W	●		●			
	25W	●		●			
	40W	●		●			

特長と概要

標準仕様（防水形）

	種類	項　目	標準仕様		内蔵形ブレーキ付･標準仕様
モータ部	三相モータ		インダクション		インダクション
		容量範囲	15W ～ 2.2kW　4 極		15W ～ 90W　4 極 SB, MB ブレーキ（ノンアスベストライニング）
		保護方式 外被構造	IP65 15W ～ 0.1kW：全閉自冷形 0.2kW ～ 2.2kW：全閉外扇形		IP65 全閉自冷形
		電　源	3 定格電源 200V 50/60Hz, 220V 60Hz 又は 400V 50/60Hz、440V60Hz （ハイポニック 01# ～ 07# は 400V 級対応不可）		200V 50/60Hz, 220V 60Hz
		耐熱クラス	15kW ～ 0.4kW　4 極　E 0.55kW ～ 2.2kW　4 極　B		E（ブレーキの耐熱クラスは B）
		時間定格	連続定格		連続定格
		始動方式	直入れ		直入れ
		口 出 線	4 本 （15W ～ 90W はキャブタイヤケーブル引出 φ7.7 × 2m 付アース線付）		6 本 （キャブタイヤケーブル引出 φ7.7 × 2m 付　アース線付）
		規　格	JIS C 4034-1		JIS C 4034-1
	単相モータ		インダクション	レバーシブル	インダクション
		容量範囲	15W ～ 40W　4 極	15W ～ 40W　4 極	15W ～ 40W　4 極 SB, MB ブレーキ（ノンアスベストライニング）
		保護方式 外被構造	IP65（屋内） 全閉自冷形	IP65（屋内） 全閉自冷形	IP65（屋内） 全閉自冷形
		電　源	100V 50/60Hz	100V 50/60Hz	100V 50/60Hz
		耐熱クラス	E	E	E（ブレーキの耐熱クラスは B）
		時間定格	連続定格	30 分定格	連続定格
		始動方式	コンデンサ運転		コンデンサ運転
		口 出 線	4 本 （キャブタイヤケーブル引出 φ7.7 × 2m 付　アース線付）		6 本 （キャブタイヤケーブル引出 φ7.7 × 2m 付アース線付）
		規　格	JIS C 4034-1		JIS C 4034-1

ギヤ部	潤滑方式	専用特殊グリースによる、グリース潤滑　（工場出荷時にグリースを充填しております）
	減速方式	ハイポイドギヤとインボリュートギヤの組合せによる減速構造
	材　質	ケーシング：アルミニウム合金（60#, 1640# は鋳鉄） 歯車：クロムモリブデン鋼　　出力軸：ステンレス鋼

周囲条件	周囲温度	-10 ～ 40 ℃（凍結なきこと）
	周囲湿度	85%以下
	標　高	1000m 以下
	雰囲気	腐食性ガス、爆発性ガス、蒸気などがないこと。大量の塵埃を含まない換気の良い場所であること。

据付角度	制限なし
塗　装	技術資料 E108 頁をご参照ください。

注）1. 標準出力軸回転方向は、E7 ～ E9 頁をご参照ください。
2. モータの特性は E37 ～ E40 頁、ブレーキの詳細については E54 ～ E55 頁をご参照ください。

中空軸・RNYM タイプ

3相 15W・三相モータ・防水形 (IP65)

200V

減速比	出力回転数 r/min 50Hz	出力回転数 r/min 60Hz	容量記号	枠番	減速比（形式記号詳細 B2 頁）	出力トルク Tout N·m 50Hz	出力トルク Tout N·m 60Hz	出力トルク Tout kgf·m 50Hz	出力トルク Tout kgf·m 60Hz	SF	出力軸許容ラジアル荷重 Pro N 50Hz	出力軸許容ラジアル荷重 Pro N 60Hz	出力軸許容ラジアル荷重 Pro kgf 50Hz	出力軸許容ラジアル荷重 Pro kgf 60Hz	寸法図
5	290	350	RNYM	0015	03 (-B) 5	0.371	0.307	0.038	0.031	4.00	539	490	55	50	図 B1
7.5	193	233		0015	03 (-B) 7.5	0.556	0.461	0.057	0.047	4.00	588	539	60	55	
10	145	175		0015	03 (-B) 10	0.742	0.615	0.076	0.063	4.00	637	588	65	60	
12	121	146		0015	03 (-B) 12	0.890	0.738	0.091	0.075	4.00	686	637	70	65	
15	96.7	117		0015	03 (-B) 15	1.11	0.922	0.113	0.094	4.00	735	686	75	70	
20	72.5	87.5		0015	03 (-B) 20	1.48	1.23	0.151	0.125	4.00	785	735	80	75	
25	58.0	70.0		0015	03 (-B) 25	1.85	1.54	0.189	0.157	4.00	834	785	85	80	
30	48.3	58.3		0015	03 (-B) 30	2.23	1.84	0.227	0.188	4.00	883	834	90	85	
40	36.3	43.8		0015	03 (-B) 40	2.97	2.46	0.303	0.251	4.00	981	932	100	95	
50	29.0	35.0		0015	03 (-B) 50	3.71	3.07	0.378	0.313	4.00	1080	1030	110	105	
60	24.2	29.2		0015	03 (-B) 60	4.45	3.69	0.454	0.376	4.00	1080	1080	110	110	
80	18.1	21.9		0015	03 (-B) 80	5.93	4.92	0.605	0.501	4.00	1080	1080	110	110	
100	14.5	17.5		0015	03 (-B) 100	7.42	6.15	0.756	0.627	4.00	1080	1080	110	110	
120	12.1	14.6		0015	03 (-B) 120	8.90	7.38	0.908	0.752	3.34	1080	1080	110	110	
160	9.06	10.9		0015	03 (-B) 160	11.9	9.83	1.21	1.00	2.50	1080	1080	110	110	
200	7.25	8.75		0015	03 (-B) 200	14.8	12.3	1.51	1.25	2.00	1080	1080	110	110	
240	6.04	7.29		0015	03 (-B) 240	17.8	14.8	1.82	1.50	1.67	1080	1080	110	110	

1. 出力回転数は、モータ回転数 50Hz : 1450r/min, 60Hz : 1750r/min としたときの代表値です。詳細は技術資料「モータ部」を参照ください。
2. 出力軸許容ラジアル荷重は、出力軸端より 20mm の位置の値です。
3. （ ）内はブレーキ付の形式を示します。

仕様記号の詳細は B15 頁をご参照ください。( ) 内はブレーキ付の形式、寸法、質量を示します。

図 B1　RNYM0015-03-5~240 / 仕様記号
(RNYM0015-03-B-5~240 / 仕様記号)　質量 2.8kg(3.3kg)

仕様記号	J2WCTB

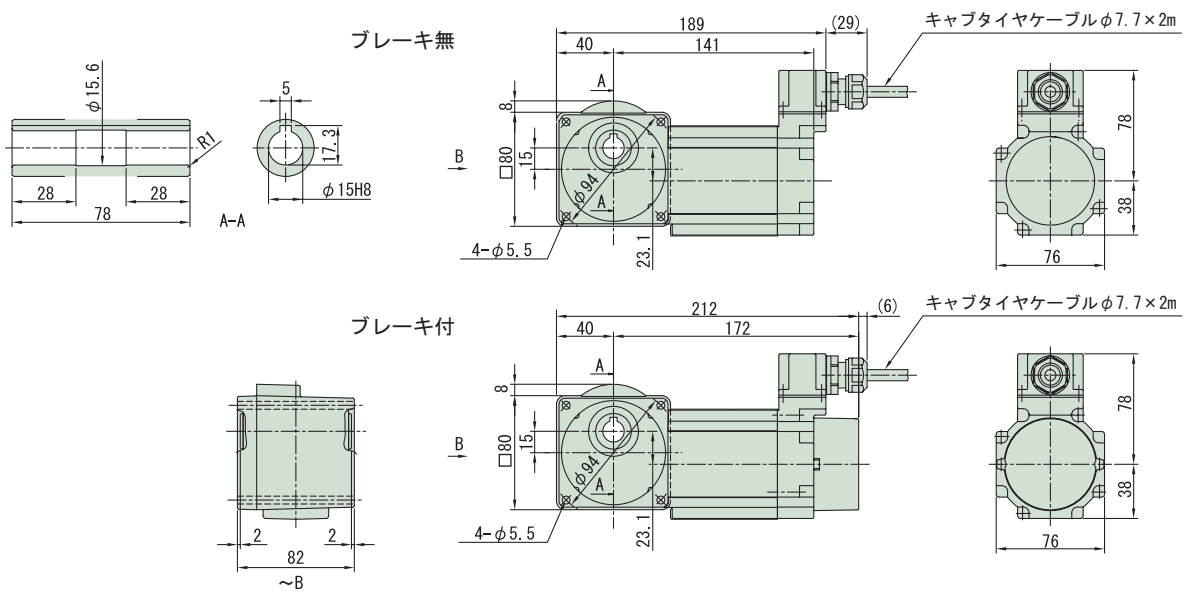

注）1. ご注文の際は、該当する形式記号と仕様記号をご指示ください。
2. 出力軸径寸法：寸法公差は、JIS B 0401-1976 "H8" です。
3. キー溝寸法：寸法公差は、JIS B 1301-1996 平行キー用溝（普通形）に依っています。
4. 本寸法図の寸法及び質量は、予告無しに変更することがあります。
5. 本製品には、出力軸部用安全カバーが付属されます。安全カバーの寸法等詳細は、技術資料・E19 頁をご参照ください。

中空軸・RNYM タイプ

3～三相 25W・三相モータ・防水形 (IP65)

200V

減速比	出力回転数 r/min 50Hz	出力回転数 r/min 60Hz	容量記号	枠番	減速比（形式記号詳細 B2 頁）	出力トルク Tout N·m 50Hz	出力トルク Tout N·m 60Hz	出力トルク Tout kgf·m 50Hz	出力トルク Tout kgf·m 60Hz	SF	出力軸許容ラジアル荷重 Pro N 50Hz	出力軸許容ラジアル荷重 Pro N 60Hz	出力軸許容ラジアル荷重 Pro kgf 50Hz	出力軸許容ラジアル荷重 Pro kgf 60Hz	寸法図
5	290	350	RNYM	0025	03 (-B) 5	0.618	0.512	0.063	0.052	2.40	539	490	55	50	図 B2
7.5	193	233		0025	03 (-B) 7.5	0.927	0.768	0.095	0.078	2.40	588	539	60	55	
10	145	175		0025	03 (-B) 10	1.24	1.02	0.126	0.104	2.40	637	588	65	60	
12	121	146		0025	03 (-B) 12	1.48	1.23	0.151	0.125	2.40	686	637	70	65	
15	96.7	117		0025	03 (-B) 15	1.85	1.54	0.189	0.157	2.40	735	686	75	70	
20	72.5	87.5		0025	03 (-B) 20	2.47	2.05	0.252	0.209	2.40	785	735	80	75	
25	58.0	70.0		0025	03 (-B) 25	3.09	2.56	0.315	0.261	2.40	834	785	85	80	
30	48.3	58.3		0025	03 (-B) 30	3.71	3.07	0.378	0.313	2.40	883	834	90	85	
40	36.3	43.8		0025	03 (-B) 40	4.95	4.10	0.504	0.418	2.40	981	932	100	95	
50	29.0	35.0		0025	03 (-B) 50	6.18	5.12	0.630	0.522	2.40	1080	1030	110	105	
60	24.2	29.2		0025	03 (-B) 60	7.42	6.15	0.756	0.627	2.40	1080	1080	110	110	
80	18.1	21.9		0025	03 (-B) 80	9.89	8.20	1.01	0.836	2.40	1080	1080	110	110	
100	14.5	17.5		0025	03 (-B) 100	12.4	10.2	1.26	1.04	2.40	1080	1080	110	110	
120	12.1	14.6		0025	03 (-B) 120	14.8	12.3	1.51	1.25	2.00	1080	1080	110	110	
160	9.06	10.9		0025	03 (-B) 160	19.8	16.4	2.02	1.67	1.50	1080	1080	110	110	
200	7.25	8.75		0025	03 (-B) 200	24.7	20.5	2.52	2.09	1.20	1080	1080	110	110	
240	6.04	7.29		0025	03 (-B) 240	29.7	24.6	3.03	2.51	1.00	1080	1080	110	110	

注）1. 出力回転数は、モータ回転数 50Hz : 1450r/min, 60Hz : 1750r/min としたときの代表値です。詳細は技術資料「モータ部」を参照ください。
2. 出力軸許容ラジアル荷重は、出力軸端より 20mm の位置の値です。
3. （ ）内はブレーキ付の形式を示します。

仕様記号の詳細は B15 頁をご参照ください。( ) 内はブレーキ付の形式、寸法、質量を示します。

図 B2 RNYM0025-03-5~240 / 仕様記号
(RNYM0025-03-B-5~240 / 仕様記号) 質量 2.9kg(3.5kg)

仕様記号	J2WCTB

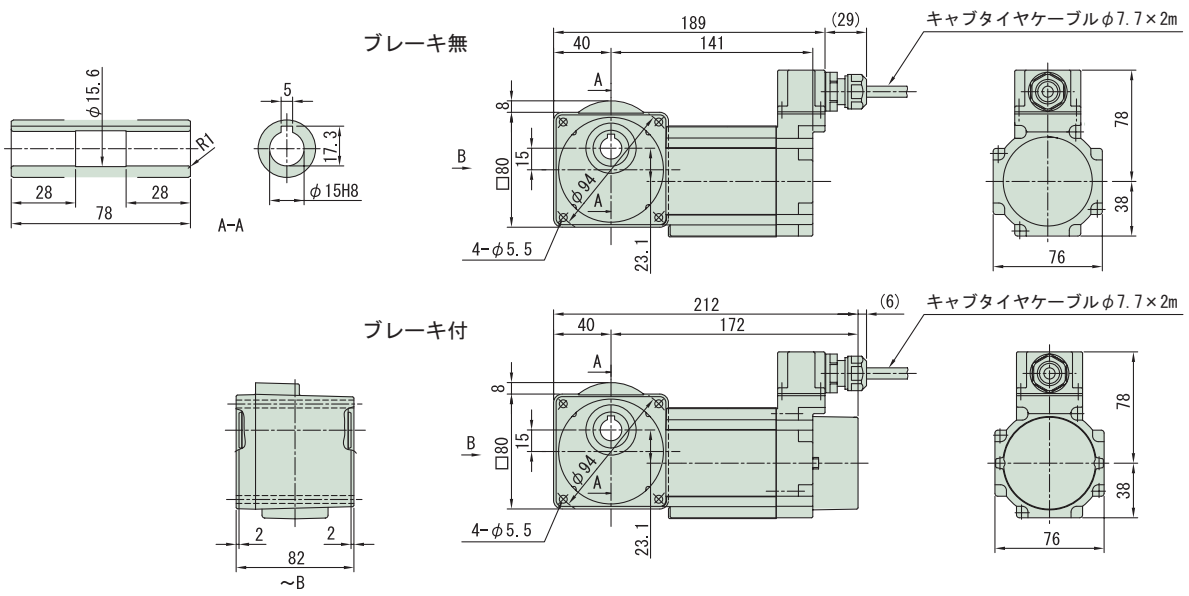

注）1. ご注文の際は、該当する形式記号と仕様記号をご指示ください。
2. 出力軸径寸法：寸法公差は、JIS B 0401-1976 "H8" です。
3. キー溝寸法：寸法公差は、JIS B 1301-1996 平行キー用溝（普通形）に依っています。
4. 本寸法図の寸法及び質量は、予告無しに変更することがあります。
5. 本製品には、出力軸部用安全カバーが付属されます。安全カバーの寸法等詳細は、技術資料・E19 頁をご参照ください。

中空軸・RNYM タイプ

3〜三相 40W・三相モータ・防水形 (IP65)

200V

減速比	出力回転数 r/min 50Hz	出力回転数 r/min 60Hz	容量記号	枠番	減速比（形式記号詳細 B2 頁）	出力トルク Tout N·m 50Hz	出力トルク Tout N·m 60Hz	出力トルク Tout kgf·m 50Hz	出力トルク Tout kgf·m 60Hz	SF	出力軸許容ラジアル荷重 Pro N 50Hz	出力軸許容ラジアル荷重 Pro N 60Hz	出力軸許容ラジアル荷重 Pro kgf 50Hz	出力軸許容ラジアル荷重 Pro kgf 60Hz	寸法図
5	290	350	RNYM	004	07 (-B) 5	1.12	0.929	0.114	0.095	1.50	539	490	55	50	図 B1
7.5	193	233		004	07 (-B) 7.5	1.68	1.39	0.171	0.142	1.50	588	539	60	55	
10	145	175		004	07 (-B) 10	2.24	1.86	0.229	0.189	1.50	637	588	65	60	
12	121	146		004	07 (-B) 12	2.69	2.23	0.274	0.227	1.50	686	637	70	65	
15	96.7	117		004	07 (-B) 15	3.36	2.79	0.343	0.284	1.50	735	686	75	70	
20	72.5	87.5		004	07 (-B) 20	4.48	3.72	0.457	0.379	1.50	785	735	80	75	
25	58.0	70.0		004	07 (-B) 25	5.61	4.64	0.572	0.474	1.50	834	785	85	80	
30	48.3	58.3		004	07 (-B) 30	6.73	5.57	0.686	0.568	1.50	883	834	90	85	
40	36.3	43.8		004	07 (-B) 40	8.97	7.43	0.914	0.758	1.50	981	932	100	95	
50	29.0	35.0		004	07 (-B) 50	11.2	9.29	1.14	0.947	1.50	1080	1030	110	105	
60	24.2	29.2		004	07 (-B) 60	13.5	11.1	1.37	1.14	1.50	1080	1080	110	110	
80	18.1	21.9		004	07 (-B) 80	17.9	14.9	1.83	1.52	1.50	1080	1080	110	110	
100	14.5	17.5		004	07 (-B) 100	22.4	18.6	2.29	1.89	1.20	1080	1080	110	110	
120	12.1	14.6		004	07 (-B) 120	26.9	22.3	2.74	2.27	1.00	1080	1080	110	110	

注）1. 出力回転数は、モータ回転数 50Hz : 1450r/min, 60Hz : 1750r/min としたときの代表値です。詳細は技術資料「モータ部」を参照ください。
2. 出力軸許容ラジアル荷重は、出力軸端より 20mm の位置の値です。
3. （ ）内はブレーキ付の形式を示します。

仕様記号の詳細は B15 頁をご参照ください。( ) 内はブレーキ付の形式、寸法、質量を示します。

図 B1　RNYM004-07-5~120 / 仕様記号
(RNYM004-07-B-5~120 / 仕様記号)　質量 3.1kg(3.7kg)

仕様記号	J2WCTB

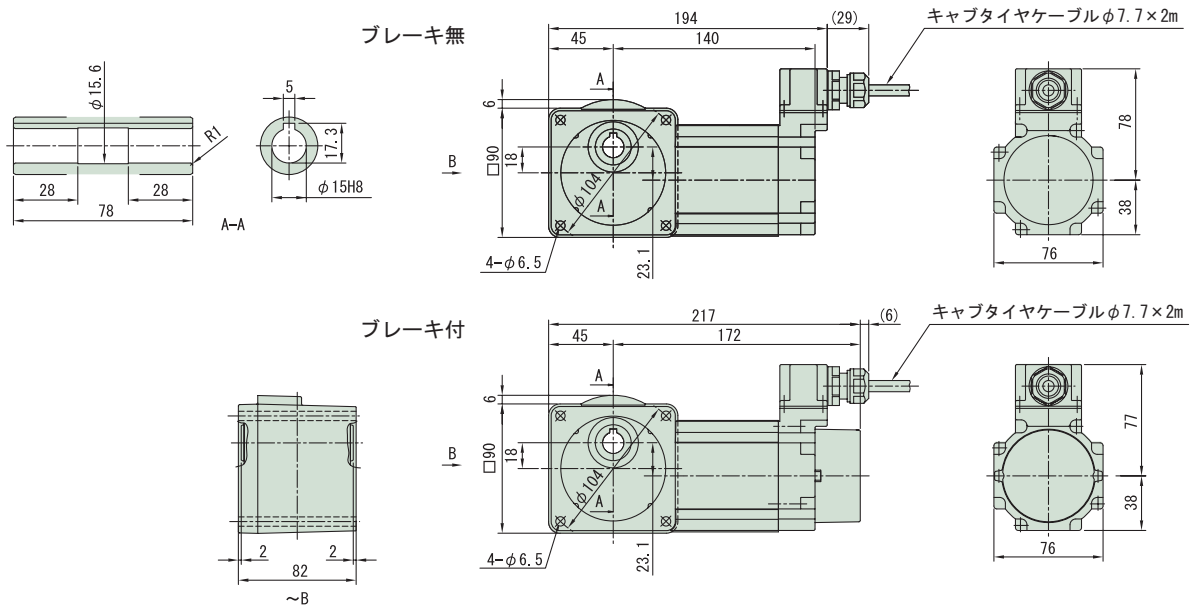

注）1. ご注文の際は、該当する形式記号と仕様記号をご指示ください。
2. 出力軸径寸法：寸法公差は、JIS B 0401-1976 "H8" です。
3. キー溝寸法：寸法公差は、JIS B 1301-1996 平行キー用溝（普通形）に依っています。
4. 本寸法図の寸法及び質量は、予告無しに変更することがあります。
5. 本製品には、出力軸部用安全カバーが付属されます。安全カバーの寸法等詳細は、技術資料・E19 頁をご参照ください。

減速比	出力回転数 r/min 50Hz	出力回転数 r/min 60Hz	容量記号	枠番	減速比	出力トルク Tout N·m 50Hz	出力トルク Tout N·m 60Hz	出力トルク Tout kgf·m 50Hz	出力トルク Tout kgf·m 60Hz	SF	出力軸許容ラジアル荷重 Pro N 50Hz	出力軸許容ラジアル荷重 Pro N 60Hz	出力軸許容ラジアル荷重 Pro kgf 50Hz	出力軸許容ラジアル荷重 Pro kgf 60Hz	寸法図
			（形式記号詳細 B2 頁）												
150	9.67	11.7	RNYM	004	17 (-B) 150	33.6	27.9	3.43	2.84	1.60	1420	1420	145	145	図 B2
200	7.25	8.75		004	17 (-B) 200	44.8	37.2	4.57	3.79	1.20	1420	1420	145	145	
240	6.04	7.29		004	17 (-B) 240	53.8	44.6	5.49	4.55	1.00	1420	1420	145	145	

注）1. 出力回転数は、モータ回転数 50Hz : 1450r/min, 60Hz : 1750r/min としたときの代表値です。詳細は技術資料「モータ部」を参照ください。
2. 出力軸許容ラジアル荷重は、出力軸端より 20mm の位置の値です。
3. （ ） 内はブレーキ付の形式を示します。

仕様記号の詳細は B15 頁をご参照ください。( ) 内はブレーキ付の形式、寸法、質量を示します。

図 B2 RNYM004-17-150~240 / 仕様記号
(RNYM004-17-B-150~240 / 仕様記号) 質量 4.7kg(5.1kg)

仕様記号	J2WCTB

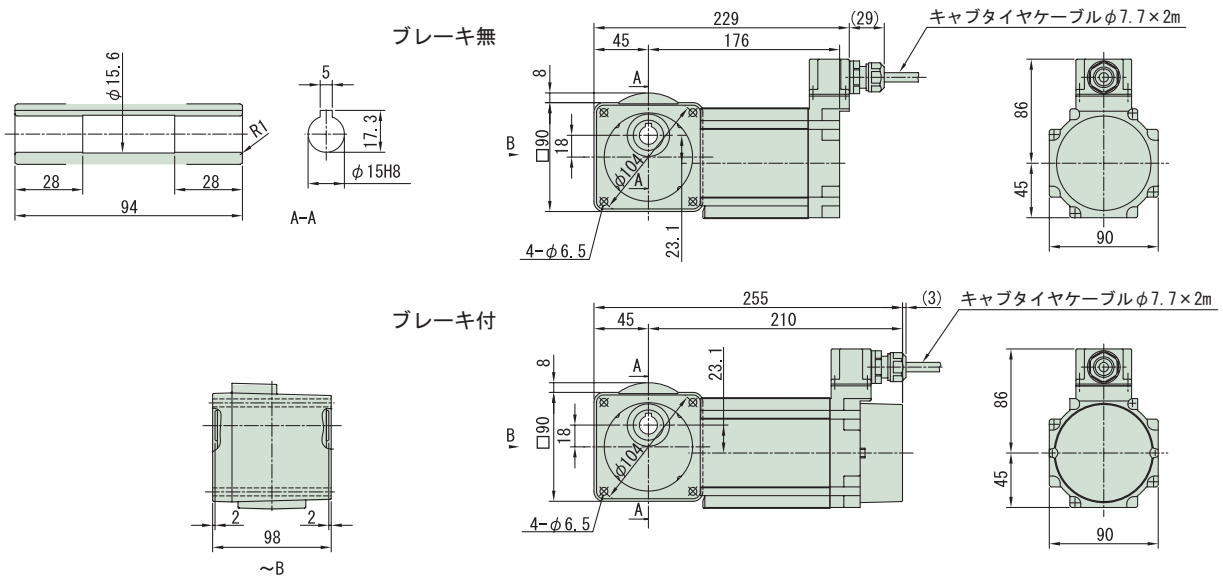

注）1. ご注文の際は、該当する形式記号と仕様記号をご指示ください。
2. 出力軸径寸法：寸法公差は、JIS B 0401-1976 "H8" です。
3. キー溝寸法：寸法公差は、JIS B 1301-1996 平行キー用溝（普通形）に依っています。
4. 本寸法図の寸法及び質量は、予告無しに変更することがあります。
5. 本製品には、出力軸部用安全カバーが付属されます。安全カバーの寸法等詳細は、技術資料・E19 頁をご参照ください。

中空軸・RNYM タイプ

3相 40W・三相モータ・防水形 (IP65)

200V

減速比	出力回転数 r/min 50Hz	出力回転数 r/min 60Hz	容量記号	枠番	減速比（形式記号詳細 B2 頁）	出力トルク Tout N·m 50Hz	出力トルク Tout N·m 60Hz	出力トルク Tout kgf·m 50Hz	出力トルク Tout kgf·m 60Hz	SF	出力軸許容ラジアル荷重 Pro N 50Hz	出力軸許容ラジアル荷重 Pro N 60Hz	出力軸許容ラジアル荷重 Pro kgf 50Hz	出力軸許容ラジアル荷重 Pro kgf 60Hz	寸法図
300	4.83	5.83	RNYM	004	- 1240 (-B) - 300	63.3	52.5	6.46	5.35	1.55	1810	1810	185	185	図 B1
360	4.03	4.86		004	- 1240 (-B) - 360	76.0	62.9	7.75	6.42	1.29	1810	1810	185	185	
480	3.02	3.65		004	- 1240 (-B) - 480	98.1	83.9	10.0	8.56	*	1810	1810	185	185	
600	2.42	2.92		004	- 1240 (-B) - 600	98.1	98.1	10.0	10.0	*	1810	1810	185	185	
720	2.01	2.43		004	- 1240 (-B) - 720	98.1	98.1	10.0	10.0	*	1810	1810	185	185	
900	1.61	1.94		004	- 1240 (-B) - 900	98.1	98.1	10.0	10.0	*	1810	1810	185	185	
1200	1.21	1.46		004	- 1240 (-B) - 1200	98.1	98.1	10.0	10.0	*	1810	1810	185	185	
1440	1.01	1.22		004	- 1240 (-B) - 1440	98.1	98.1	10.0	10.0	*	1810	1810	185	185	

注）1. 出力回転数は、モータ回転数 50Hz : 1450r/min, 60Hz : 1750r/min としたときの代表値です。詳細は技術資料「モータ部」を参照ください。
2. 出力軸許容ラジアル荷重は、出力軸端より 20mm の位置の値です。
3. SF 欄に * が付いている場合は、モータの全容量 kW まで負荷を掛けると過負荷となりますので、出力トルク欄の値以内でご使用ください。
4. （ ）内はブレーキ付の形式を示します。

仕様記号の詳細は B15 頁をご参照ください。( ) 内はブレーキ付の形式、寸法、質量を示します。

図 B1　RNYM004-1240-300~1440 / 仕様記号
(RNYM004-1240-B-300~1440 / 仕様記号)　質量 7.5kg(7.9kg)

仕様記号	J2WCTB

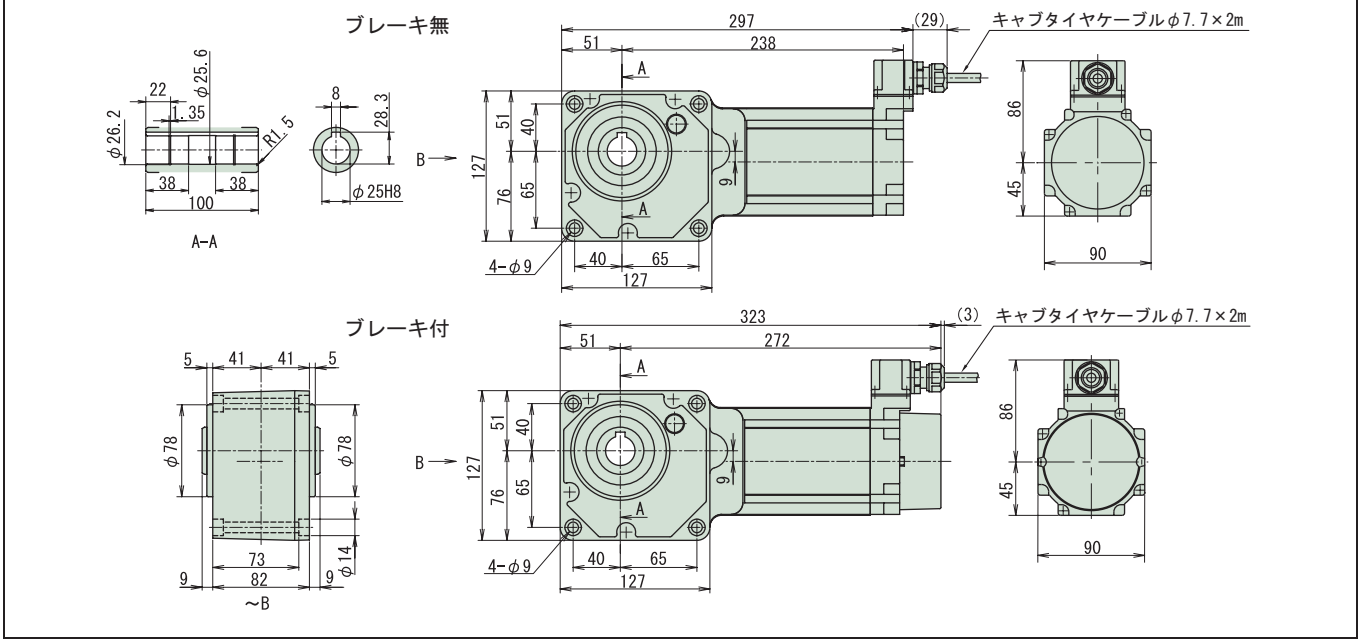

注）1. ご注文の際は、該当する形式記号と仕様記号をご指示ください。
2. 出力軸径寸法：寸法公差は、JIS B 0401-1976 "H8" です。
3. キー溝寸法：寸法公差は、JIS B 1301-1996 平行キー用溝（普通形）に依っています。
4. 本寸法図の寸法及び質量は、予告無しに変更することがあります。
5. 本製品には、出力軸部用安全カバーが付属されます。安全カバーの寸法等詳細は、技術資料・E19 頁をご参照ください。
6. 取付時にインロー部をご使用される場合は、ご照会ください。

中空軸・RNYM タイプ

3～三相 60W・三相モータ・防水形 (IP65)

200V

減速比	出力回転数 r/min 50Hz	出力回転数 r/min 60Hz	容量記号	枠番	減速比（形式記号詳細 B2 頁）	出力トルク Tout N·m 50Hz	出力トルク Tout N·m 60Hz	出力トルク Tout kgf·m 50Hz	出力トルク Tout kgf·m 60Hz	SF	出力軸許容ラジアル荷重 Pro N 50Hz	出力軸許容ラジアル荷重 Pro N 60Hz	出力軸許容ラジアル荷重 Pro kgf 50Hz	出力軸許容ラジアル荷重 Pro kgf 60Hz	寸法図
5	290	350	RNYM	006	07 (-B) 5	1.68	1.39	0.171	0.142	1.00	539	490	55	50	図 B2
7.5	193	233		006	07 (-B) 7.5	2.52	2.09	0.257	0.213	1.00	588	539	60	55	
10	145	175		006	07 (-B) 10	3.36	2.79	0.343	0.284	1.00	637	588	65	60	
12	121	146		006	07 (-B) 12	4.04	3.34	0.412	0.341	1.00	686	637	70	65	
15	96.7	117		006	07 (-B) 15	5.04	4.18	0.514	0.426	1.00	735	686	75	70	
20	72.5	87.5		006	07 (-B) 20	6.73	5.57	0.686	0.568	1.00	785	735	80	75	
25	58.0	70.0		006	07 (-B) 25	8.41	6.97	0.857	0.710	1.00	834	785	85	80	
30	48.3	58.3		006	07 (-B) 30	10.1	8.36	1.03	0.852	1.00	883	834	90	85	
40	36.3	43.8		006	07 (-B) 40	13.5	11.1	1.37	1.14	1.00	981	932	100	95	
50	29.0	35.0		006	07 (-B) 50	16.8	13.9	1.71	1.42	1.00	1080	1030	110	105	
60	24.2	29.2		006	07 (-B) 60	20.2	16.7	2.06	1.70	1.00	1080	1080	110	110	

注）1. 出力回転数は、モータ回転数 50Hz : 1450r/min, 60Hz : 1750r/min としたときの代表値です。詳細は技術資料「モータ部」を参照ください。
2. 出力軸許容ラジアル荷重は、出力軸端より 20mm の位置の値です。
3. （ ） 内はブレーキ付の形式を示します。

仕様記号の詳細は B15 頁をご参照ください。( ) 内はブレーキ付の形式、寸法、質量を示します。

図 B2 RNYM006-07-5~60 / 仕様記号
(RNYM006-07-B-5~60 / 仕様記号) 質量 3.1kg(3.7kg)

仕様記号	J2WCTB

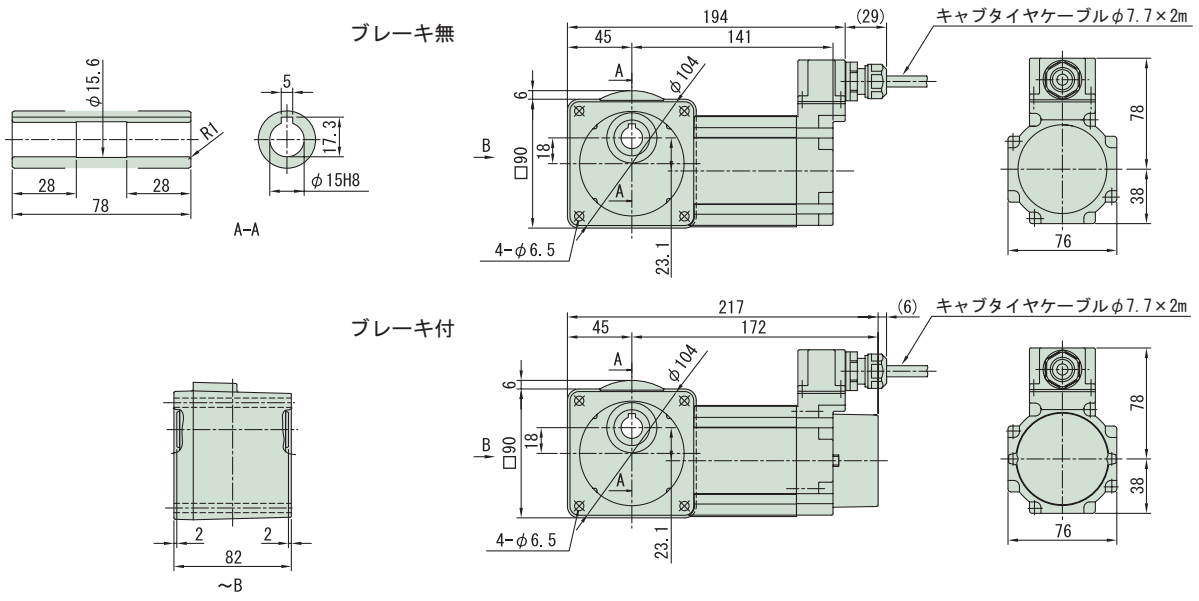

注）1. ご注文の際は、該当する形式記号と仕様記号をご指示ください。
2. 出力軸径寸法：寸法公差は、JIS B 0401-1976 "H8" です。
3. キー溝寸法：寸法公差は、JIS B 1301-1996 平行キー用溝（普通形）に依っています。
4. 本寸法図の寸法及び質量は、予告無しに変更することがあります。
5. 本製品には、出力軸部用安全カバーが付属されます。安全カバーの寸法等詳細は、技術資料・E19 頁をご参照ください。

中空軸・RNYM タイプ

3相 60W・三相モータ・防水形 (IP65)

200V

減速比	出力回転数 r/min 50Hz	出力回転数 r/min 60Hz	容量記号	枠番 - 減速比（形式記号詳細 B2 頁）	出力トルク Tout N·m 50Hz	出力トルク Tout N·m 60Hz	出力トルク Tout kgf·m 50Hz	出力トルク Tout kgf·m 60Hz	SF	出力軸許容ラジアル荷重 Pro N 50Hz	出力軸許容ラジアル荷重 Pro N 60Hz	出力軸許容ラジアル荷重 Pro kgf 50Hz	出力軸許容ラジアル荷重 Pro kgf 60Hz	寸法図
80	18.1	21.9	RNYM	006 - 17 (-B) - 80	26.9	22.3	2.74	2.27	1.50	1420	1370	145	140	図 B1
100	14.5	17.5		006 - 17 (-B) - 100	33.6	27.9	3.43	2.84	1.50	1420	1420	145	145	
120	12.1	14.6		006 - 17 (-B) - 120	40.4	33.4	4.12	3.41	1.34	1420	1420	145	145	
150	9.67	11.7		006 - 17 (-B) - 150	50.4	41.8	5.14	4.26	1.07	1420	1420	145	145	
200	7.25	8.75		006 - 17 (-B) - 200	53.9	53.9	5.50	5.50	*	1420	1420	145	145	
240	6.04	7.29		006 - 17 (-B) - 240	53.9	53.9	5.50	5.50	*	1420	1420	145	145	

注）1. 出力回転数は、モータ回転数 50Hz : 1450r/min, 60Hz : 1750r/min としたときの代表値です。詳細は技術資料「モータ部」を参照ください。
2. 出力軸許容ラジアル荷重は、出力軸端より 20mm の位置の値です。
3. SF 欄に * が付いている場合は、モータの全容量 kW まで負荷を掛けると過負荷となりますので、出力トルク欄の値以内でご使用ください。
4. （ ）内はブレーキ付の形式を示します。

仕様記号の詳細は B15 頁をご参照ください。( ) 内はブレーキ付の形式、寸法、質量を示します。

図 B1　RNYM006-17-80~240 / 仕様記号
(RNYM006-17-B-80~240 / 仕様記号)　質量 3.9kg(5.3kg)

仕様記号 | J2WCTB

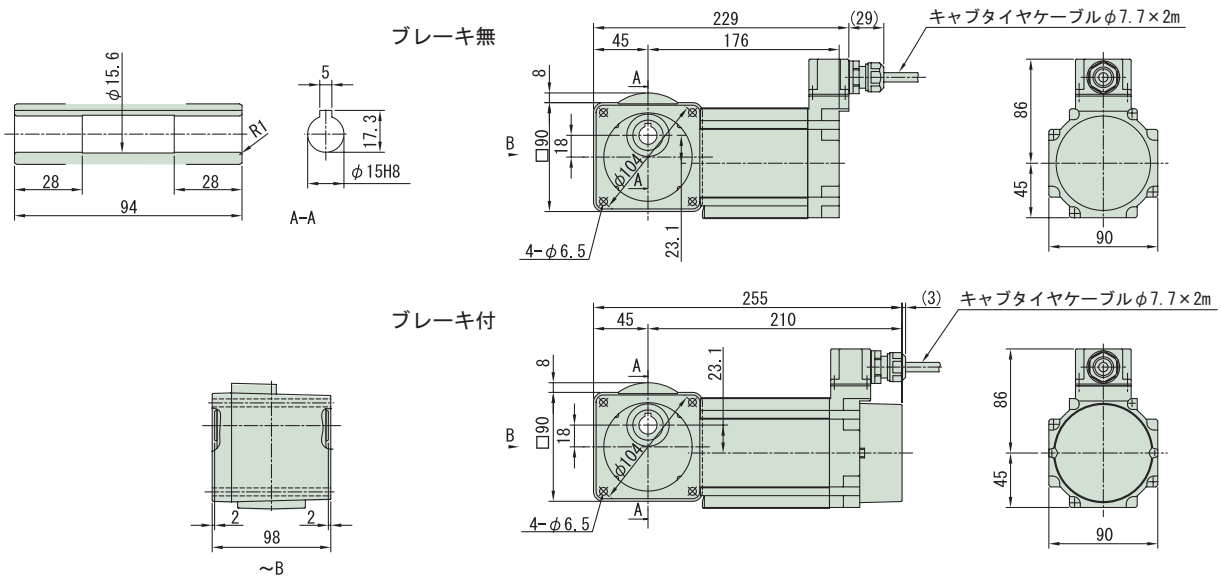

注）1. ご注文の際は、該当する形式記号と仕様記号をご指示ください。
2. 出力軸径寸法：寸法公差は、JIS B 0401-1976 "H8" です。
3. キー溝寸法：寸法公差は、JIS B 1301-1996 平行キー用溝（普通形）に依っています。
4. 本寸法図の寸法及び質量は、予告無しに変更することがあります。
5. 本製品には、出力軸部用安全カバーが付属されます。安全カバーの寸法等詳細は、技術資料・E19 頁をご参照ください。

減速比	出力回転数 r/min 50Hz	出力回転数 r/min 60Hz	容量記号	枠番	減速比	出力トルク Tout N·m 50Hz	出力トルク Tout N·m 60Hz	出力トルク Tout kgf·m 50Hz	出力トルク Tout kgf·m 60Hz	SF	出力軸許容ラジアル荷重 Pro N 50Hz	出力軸許容ラジアル荷重 Pro N 60Hz	出力軸許容ラジアル荷重 Pro kgf 50Hz	出力軸許容ラジアル荷重 Pro kgf 60Hz	寸法図
			（形式記号詳細 B2 頁）												
300	4.83	5.83	RNYM	006	1240 (-B) 300	95.0	78.7	9.68	8.02	1.03	1810	1810	185	185	図 B2
360	4.03	4.86		006	1240 (-B) 360	98.1	94.4	10.0	9.63	*	1810	1810	185	185	
480	3.02	3.65		006	1240 (-B) 480	98.1	98.1	10.0	10.0	*	1810	1810	185	185	
600	2.42	2.92		006	1240 (-B) 600	98.1	98.1	10.0	10.0	*	1810	1810	185	185	
720	2.01	2.43		006	1240 (-B) 720	98.1	98.1	10.0	10.0	*	1810	1810	185	185	
900	1.61	1.94		006	1240 (-B) 900	98.1	98.1	10.0	10.0	*	1810	1810	185	185	
1200	1.21	1.46		006	1240 (-B) 1200	98.1	98.1	10.0	10.0	*	1810	1810	185	185	
1440	1.01	1.22		006	1240 (-B) 1440	98.1	98.1	10.0	10.0	*	1810	1810	185	185	

注）1. 出力回転数は、モータ回転数 50Hz : 1450r/min, 60Hz : 1750r/min としたときの代表値です。詳細は技術資料「モータ部」を参照ください。
2. 出力軸許容ラジアル荷重は、出力軸端より 20mm の位置の値です。
3. SF 欄に * が付いている場合は、モータの全容量 kW まで負荷を掛けると過負荷となりますので、出力トルク欄の値以内でご使用ください。
4. （ ）内はブレーキ付の形式を示します。

仕様記号の詳細は B15 頁をご参照ください。( ) 内はブレーキ付の形式、寸法、質量を示します。

図 B2　RNYM006-1240-300~1440 / 仕様記号
(RNYM006-1240-B-300~1440 / 仕様記号)　質量 7.7kg(8.1kg)

仕様記号	J2WCTB

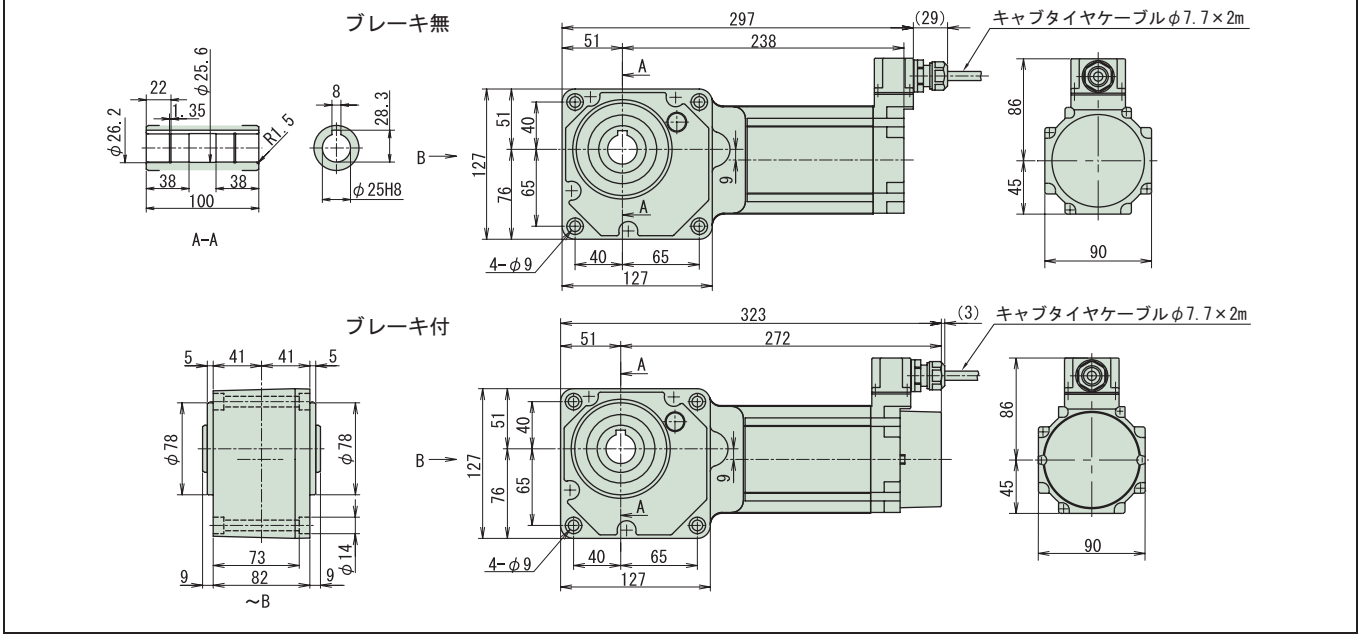

注）1. ご注文の際は、該当する形式記号と仕様記号をご指示ください。
2. 出力軸径寸法：寸法公差は、JIS B 0401-1976 "H8" です。
3. キー溝寸法：寸法公差は、JIS B 1301-1996 平行キー用溝（普通形）に依っています。
4. 本寸法図の寸法及び質量は、予告無しに変更することがあります。
5. 本製品には、出力軸部用安全カバーが付属されます。安全カバーの寸法等詳細は、技術資料・E19 頁をご参照ください。
6. 取付時にインロー部をご使用される場合は、ご照会ください。

中空軸・RNYM タイプ

3相 90W・三相モータ・防水形 (IP65)

200V

減速比	出力回転数 r/min 50Hz	出力回転数 r/min 60Hz	容量記号	枠番	減速比（形式記号詳細 B2 頁）	出力トルク Tout N·m 50Hz	出力トルク Tout N·m 60Hz	出力トルク Tout kgf·m 50Hz	出力トルク Tout kgf·m 60Hz	SF	出力軸許容ラジアル荷重 Pro N 50Hz	出力軸許容ラジアル荷重 Pro N 60Hz	出力軸許容ラジアル荷重 Pro kgf 50Hz	出力軸許容ラジアル荷重 Pro kgf 60Hz	寸法図
5	290	350	RNYM	009	17 (-B) 5	2.52	2.09	0.257	0.213	1.00	637	588	65	60	図 B1
7.5	193	233		009	17 (-B) 7.5	3.78	3.13	0.386	0.320	1.00	686	637	70	65	
10	145	175		009	17 (-B) 10	5.04	4.18	0.514	0.426	1.00	785	735	80	75	
12	121	146		009	17 (-B) 12	6.05	5.02	0.617	0.511	1.00	834	785	85	80	
15	96.7	117		009	17 (-B) 15	7.57	6.27	0.772	0.639	1.00	883	834	90	85	
20	72.5	87.5		009	17 (-B) 20	10.1	8.36	1.03	0.852	1.00	981	932	100	95	
25	58.0	70.0		009	17 (-B) 25	12.6	10.4	1.29	1.07	1.00	1030	981	105	100	
30	48.3	58.3		009	17 (-B) 30	15.1	12.5	1.54	1.28	1.00	1080	1030	110	105	
40	36.3	43.8		009	17 (-B) 40	20.2	16.7	2.06	1.70	1.00	1180	1130	120	115	
50	29.0	35.0		009	17 (-B) 50	25.2	20.9	2.57	2.13	1.00	1270	1230	130	125	
60	24.2	29.2		009	17 (-B) 60	30.3	25.1	3.09	2.56	1.00	1320	1270	135	130	
80	18.1	21.9		009	17 (-B) 80	40.4	33.4	4.12	3.41	1.00	1420	1370	145	140	
100	14.5	17.5		009	17 (-B) 100	50.4	41.8	5.14	4.26	1.00	1420	1420	145	145	
120	12.1	14.6		009	17 (-B) 120	53.9	50.2	5.50	5.11	*	1420	1420	145	145	
150	9.67	11.7		009	17 (-B) 150	53.9	53.9	5.50	5.50	*	1420	1420	145	145	
200	7.25	8.75		009	17 (-B) 200	53.9	53.9	5.50	5.50	*	1420	1420	145	145	
240	6.04	7.29		009	17 (-B) 240	53.9	53.9	5.50	5.50	*	1420	1420	145	145	

注）1. 出力回転数は、モータ回転数 50Hz：1450r/min, 60Hz：1750r/min としたときの代表値です。詳細は技術資料「モータ部」を参照ください。
2. 出力軸許容ラジアル荷重は、出力軸端より 20mm の位置の値です。
3. SF 欄に * が付いている場合は、モータの全容量 kW まで負荷を掛けると過負荷となりますので、出力トルク欄の値以内でご使用ください。
4. （ ）内はブレーキ付の形式を示します。

仕様記号の詳細は B15 頁をご参照ください。( ) 内はブレーキ付の形式、寸法、質量を示します。

図 B1　RNYM009-17-5~240 / 仕様記号
(RNYM009-17-B-5~240 / 仕様記号)　質量 5.2kg(5.6kg)

仕様記号	J2WCTB

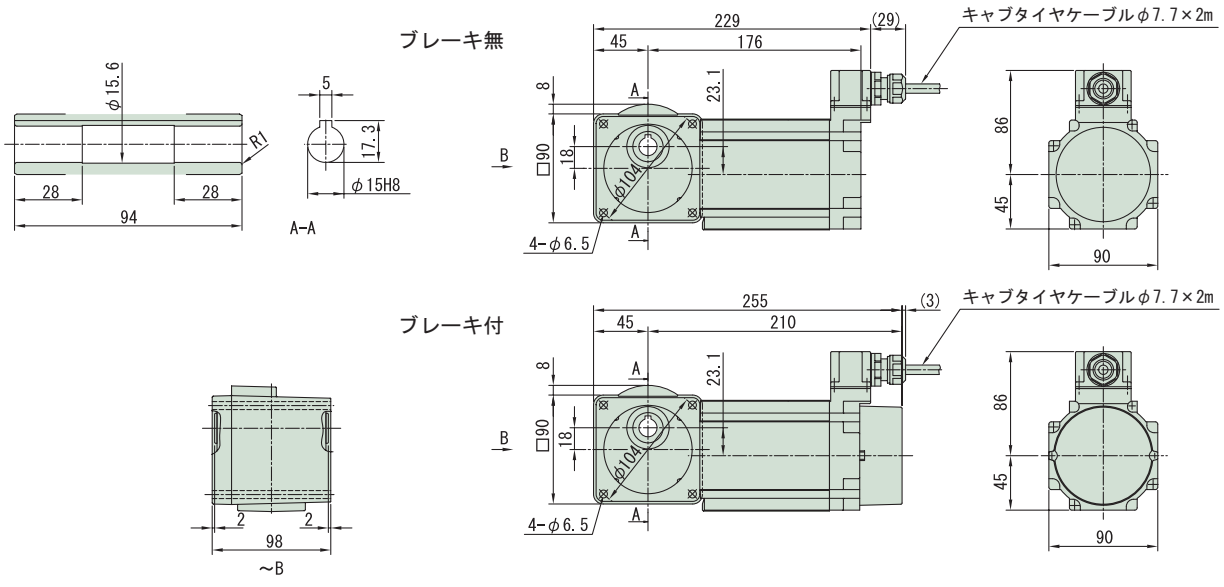

注）1. ご注文の際は、該当する形式記号と仕様記号をご指示ください。
2. 出力軸径寸法：寸法公差は、JIS B 0401-1976 "H8" です。
3. キー溝寸法：寸法公差は、JIS B 1301-1996 平行キー用溝（普通形）に依っています。
4. 本寸法図の寸法及び質量は、予告無しに変更することがあります。
5. 本製品には、出力軸部用安全カバーが付属されます。安全カバーの寸法等詳細は、技術資料・E19 頁をご参照ください。

減速比	出力回転数 r/min 50Hz	出力回転数 r/min 60Hz	容量記号	枠番	減速比	出力トルク Tout N·m 50Hz	出力トルク Tout N·m 60Hz	出力トルク Tout kgf·m 50Hz	出力トルク Tout kgf·m 60Hz	SF	出力軸許容ラジアル荷重 Pro N 50Hz	出力軸許容ラジアル荷重 Pro N 60Hz	出力軸許容ラジアル荷重 Pro kgf 50Hz	出力軸許容ラジアル荷重 Pro kgf 60Hz	寸法図
			（形式記号詳細 B2 頁）												
300	4.83	5.83	RNYM	009	1240 (-B) 300	98.1	98.1	10.0	10.0	*	1810	1810	185	185	図 B2
360	4.03	4.86		009	1240 (-B) 360	98.1	98.1	10.0	10.0	*	1810	1810	185	185	
480	3.02	3.65		009	1240 (-B) 480	98.1	98.1	10.0	10.0	*	1810	1810	185	185	
600	2.42	2.92		009	1240 (-B) 600	98.1	98.1	10.0	10.0	*	1810	1810	185	185	
720	2.01	2.43		009	1240 (-B) 720	98.1	98.1	10.0	10.0	*	1810	1810	185	185	
900	1.61	1.94		009	1240 (-B) 900	98.1	98.1	10.0	10.0	*	1810	1810	185	185	
1200	1.21	1.46		009	1240 (-B) 1200	98.1	98.1	10.0	10.0	*	1810	1810	185	185	
1440	1.01	1.22		009	1240 (-B) 1440	98.1	98.1	10.0	10.0	*	1810	1810	185	185	

注）1. 出力回転数は、モータ回転数 50Hz : 1450r/min, 60Hz : 1750r/min としたときの代表値です。詳細は技術資料「モータ部」を参照ください。
2. 出力軸許容ラジアル荷重は、出力軸端より 20mm の位置の値です。
3. SF 欄に * が付いている場合は、モータの全容量 kW まで負荷を掛けると過負荷となりますので、出力トルク欄の値以内でご使用ください。
4. （ ）内はブレーキ付の形式を示します。

仕様記号の詳細は B15 頁をご参照ください。( ) 内はブレーキ付の形式、寸法、質量を示します。

図 B2　RNYM009-1240-300~1440 / 仕様記号
(RNYM009-1240-B-300~1440 / 仕様記号)　質量 8.0kg(8.4kg)

仕様記号	J2WCTB

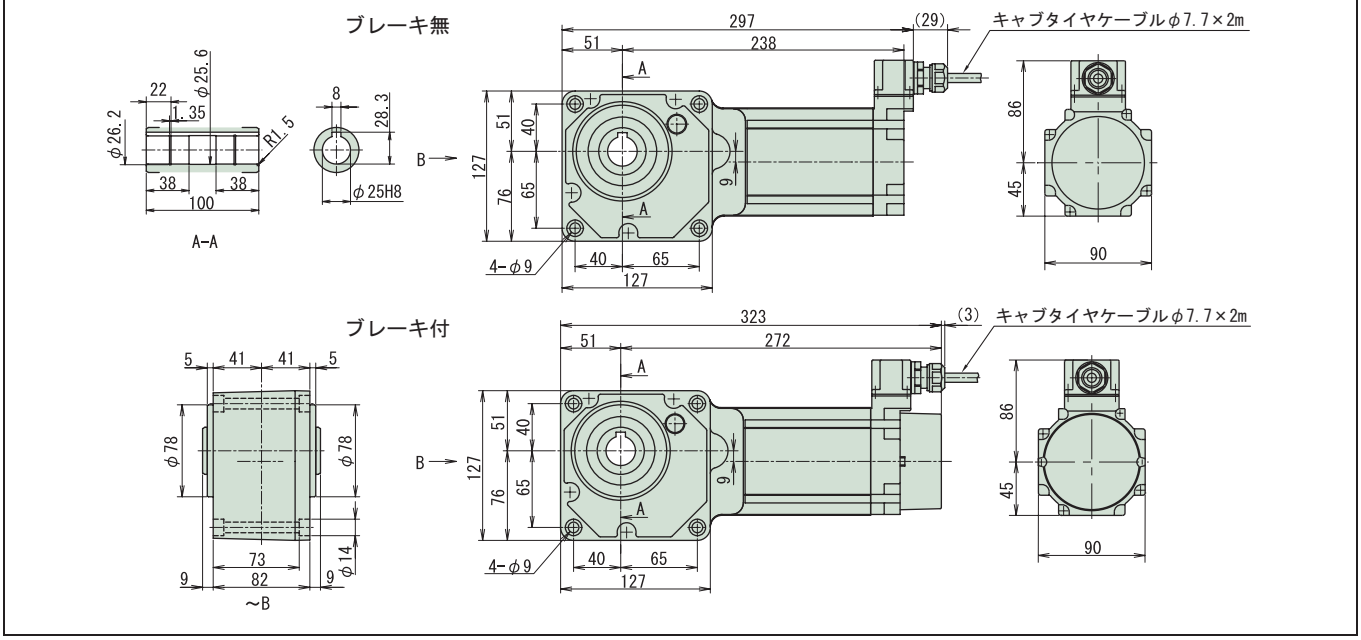

注）1. ご注文の際は、該当する形式記号と仕様記号をご指示ください。
2. 出力軸径寸法：寸法公差は、JIS B 0401-1976 "H8" です。
3. キー溝寸法：寸法公差は、JIS B 1301-1996 平行キー用溝（普通形）に依っています。
4. 本寸法図の寸法及び質量は、予告無しに変更することがあります。
5. 本製品には、出力軸部用安全カバーが付属されます。安全カバーの寸法等詳細は、技術資料・E19 頁をご参照ください。
6. 取付時にインロー部をご使用される場合は、ご照会ください。

0.1~2.2kW

防水形（IP65）の寸法・形状は以下の箇所のみ屋内仕様と異なります。その他の寸法及び選定表は B42 頁～ B68 頁を併用してください。
ご注文・ご照会の際は形式記号と仕様記号をご指示ください。

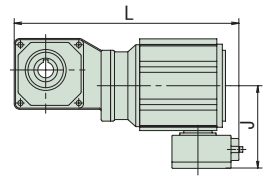

図 B1　0.1kW ブレーキ無

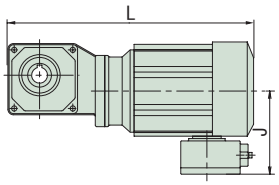

図 B2　0.1kW ブレーキ付
0.2 ～ 0.4kW ブレーキ無、ブレーキ付

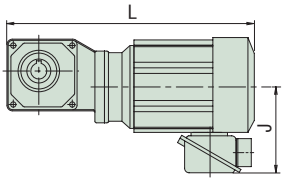

図 B3　0.55 ～ 2.2kW ブレーキ無

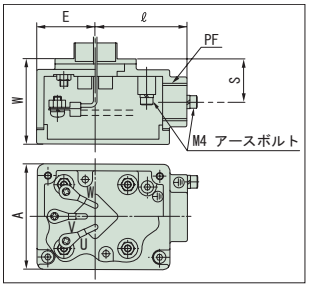

端子箱寸法（0.1 ～ 0.4kW）

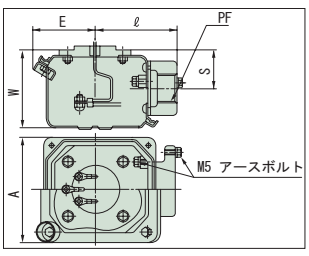

端子箱寸法（0.55 ～ 2.2kW）

容量	形　式	仕様記号	L	J	A	E	ℓ	W	S	PF	質量 (kg)	図
0.1kW	RNYM01-1010-5 ～ 10	J □ WABB	240	105	60	33	52	48	24	PF1/2	6.0	B1
	RNYM01-1120-7 ～ 60	J □ WABB	285	105	60	33	52	48	24	PF1/2	7.0	B1
	RNYM01-1220-40 ～ 60	J □ WABB	308	105	60	33	52	48	24	PF1/2	8.0	B1
	RNYM01-1230-80 ～ 240	J □ WABB	309	105	60	33	52	48	24	PF1/2	8.5	B1
	RNYM01-1330-80 ～ 240	J □ WABB	331	105	60	33	52	48	24	PF1/2	9.0	B1
	RNYM01-1340-300 ～ 1440	J □ WABB	354	105	60	33	52	48	24	PF1/2	11	B1
	RNYM01-1440-300 ～ 1440	J □ WABB	396	105	60	33	52	48	24	PF1/2	15.5	B1
0.2kW	RNYM02-1110-5 ～ 10	J □ WABB	275	105	60	33	52	48	24	PF1/2	7.0	B2
	RNYM02-1120-7 ～ 30	J □ WABB	310	105	60	33	52	48	24	PF1/2	8.0	B2
	RNYM02-1220-7 ～ 60	J □ WABB	333	105	60	33	52	48	24	PF1/2	9.5	B2
	RNYM02-1320-40 ～ 60	J □ WABB	361	105	60	33	52	48	24	PF1/2	11	B2
	RNYM02-1330-80 ～ 240	J □ WABB	356	105	60	33	52	48	24	PF1/2	11	B2
	RNYM02-1430-80 ～ 240	J □ WABB	384	105	60	33	52	48	24	PF1/2	16	B2
	RNYM02-1440-300 ～ 1440	J □ WABB	421	105	60	33	52	48	24	PF1/2	16.5	B2
	RNYM02-1540-300 ～ 1440	J □ WABB	465	105	60	33	52	48	24	PF1/2	24.5	B2
0.25kW	RNYM03-1210-5 ～ 10	J □ WABB	311	105	60	33	52	48	24	PF1/2	10	B2
	RNYM03-1220-7 ～ 30	J □ WABB	353	105	60	33	52	48	24	PF1/2	10.5	B2
	RNYM03-1320-40 ～ 60	J □ WABB	381	105	60	33	52	48	24	PF1/2	12	B2
	RNYM03-1430-80 ～ 240	J □ WABB	404	105	60	33	52	48	24	PF1/2	17	B2
	RNYM03-1540-300 ～ 1440	J □ WABB	485	105	60	33	52	48	24	PF1/2	27	B2
0.4kW	RNYM05-1210-5 ～ 10	J □ WABB	311	105	60	33	52	48	24	PF1/2	10	B2
	RNYM05-1220-7 ～ 30	J □ WABB	353	105	60	33	52	48	24	PF1/2	10.5	B2
	RNYM05-1320-7 ～ 60	J □ WABB	381	105	60	33	52	48	24	PF1/2	12	B2
	RNYM05-1420-40 ～ 60	J □ WABB	412	105	60	33	52	48	24	PF1/2	16	B2
	RNYM05-1430-80 ～ 240	J □ WABB	404	105	60	33	52	48	24	PF1/2	17	B2
	RNYM05-1530-80 ～ 240	J □ WABB	437	105	60	33	52	48	24	PF1/2	24	B2
	RNYM05-1540-300 ～ 1440	J □ WABB	485	105	60	33	52	48	24	PF1/2	27	B2
	RNYM05-1640-300 ～ 1440	J □ WABB	543	105	60	33	52	48	24	PF1/2	64	B2
0.55kW	RNYM08-1310-5 ～ 10	J □ WSBB	390	141	100	62	70	88	51	PF3/4	13	B2
	RNYM08-1320-7 ～ 30	J □ WSBB	423	141	100	62	70	88	51	PF3/4	14	B2
	RNYM08-1420-40 ～ 60	J □ WSBB	474	141	100	62	70	88	51	PF3/4	18	B2
	RNYM08-1530-80 ～ 240	J □ WSBB	498	141	100	62	70	88	51	PF3/4	25	B2
	RNYM08-1640-300 ～ 1440	J □ WSBB	604	141	100	62	70	88	51	PF3/4	68	B2
0.75kW	RNYM1-1310-5 ～ 10	J □ WSBB	390	141	100	62	70	88	51	PF3/4	14	B2
	RNYM1-1320-7 ～ 30	J □ WSBB	423	141	100	62	70	88	51	PF3/4	16	B2
	RNYM1-1420-7 ～ 60	J □ WSBB	474	141	100	62	70	88	51	PF3/4	19	B2
	RNYM1-1520-40 ～ 60	J □ WSBB	498	141	100	62	70	88	51	PF3/4	27	B2
	RNYM1-1530-80 ～ 240	J □ WSBB	498	141	100	62	70	88	51	PF3/4	26	B2
	RNYM1-1531-80	J □ WSBB	498	141	100	62	70	88	51	PF3/4	27	B2
	RNYM1-1630-100 ～ 120	J □ WSBB	558	141	100	62	70	88	51	PF3/4	47	B2
	RNYM1-1631-150 ～ 240	J □ WSBB	558	141	100	62	70	88	51	PF3/4	47	B2
	RNYM1-1640-300 ～ 1440	J □ WSBB	604	141	100	62	70	88	51	PF3/4	69	B2
1.1kW	RNYM1H-1410-5 ～ 10	J □ WSBB	428	146	100	62	70	88	51	PF3/4	21	B2
	RNYM1H-1420-7 ～ 30	J □ WSBB	504	146	100	62	70	88	51	PF3/4	22	B2
	RNYM1H-1520-40 ～ 60	J □ WSBB	534	146	100	62	70	88	51	PF3/4	30	B2
	RNYM1H-1531-80	J □ WSBB	528	146	100	62	70	88	51	PF3/4	30	B2
	RNYM1H-1630-100 ～ 120	J □ WSBB	593	146	100	62	70	88	51	PF3/4	53	B2
	RNYM1H-1631-150 ～ 240	J □ WSBB	605	146	100	62	70	88	51	PF3/4	54	B2
1.5kW	RNYM2-1410-5 ～ 10	J □ WSBB	428	146	100	62	70	88	51	PF3/4	23	B2
	RNYM2-1420-7 ～ 30	J □ WSBB	504	146	100	62	70	88	51	PF3/4	23	B2
	RNYM2-1520-7 ～ 60	J □ WSBB	534	146	100	62	70	88	51	PF3/4	32	B2
	RNYM2-1531-40 ～ 80	J □ WSBB	528	146	100	62	70	88	51	PF3/4	31	B2
	RNYM2-1630-80 ～ 120	J □ WSBB	593	146	100	62	70	88	51	PF3/4	53	B2
	RNYM2-1631-150 ～ 240	J □ WSBB	605	146	100	62	70	88	51	PF3/4	54	B2
2.2kW	RNYM3-1510-5 ～ 10	J □ WSBB	478	153	100	62	70	88	51	PF3/4	30	B2
	RNYM3-1520-7 ～ 30	J □ WSBB	553	153	100	62	70	88	51	PF3/4	35	B2
	RNYM3-1521-5 ～ 25	J □ WSBB	553	153	100	62	70	88	51	PF3/4	35	B2
	RNYM3-1531-40 ～ 60	J □ WSBB	548	153	100	62	70	88	51	PF3/4	35	B2
	RNYM3-1630-80 ～ 120	J □ WSBB	624	153	100	62	70	88	51	PF3/4	58	B2
	RNYM3-1631-150 ～ 240	J □ WSBB	624	153	100	62	70	88	51	PF3/4	58	B2
	RNYM3-1632-30 ～ 60	J □ WSBB	624	153	100	62	70	88	51	PF3/4	55	B2

注）端子箱の取付位置寸法については、E51 頁をご参照ください。

中空軸・RNYM タイプ

15W・単相モータ／単相レバーシブルモータ・防水形 (IP65)

100V

減速比	出力回転数 r/min 50Hz	出力回転数 r/min 60Hz	容量記号	枠番	補助形式	減速比	出力トルク Tout N·m 50Hz	出力トルク Tout N·m 60Hz	出力トルク Tout kgf·m 50Hz	出力トルク Tout kgf·m 60Hz	SF	出力軸許容ラジアル荷重 Pro N 50Hz	出力軸許容ラジアル荷重 Pro N 60Hz	出力軸許容ラジアル荷重 Pro kgf 50Hz	出力軸許容ラジアル荷重 Pro kgf 60Hz	寸法図
	（形式記号詳細 B2 頁）															
5	290	350	RNYM	0015	03	CA/CC (-B) - 5	0.371	0.307	0.038	0.031	4.00	539	490	55	50	図 B5
7.5	193	233		0015	03	CA/CC (-B) - 7.5	0.556	0.461	0.057	0.047	4.00	588	539	60	55	
10	145	175		0015	03	CA/CC (-B) - 10	0.742	0.615	0.076	0.063	4.00	637	588	65	60	
12	121	146		0015	03	CA/CC (-B) - 12	0.890	0.738	0.091	0.075	4.00	686	637	70	65	
15	96.7	117		0015	03	CA/CC (-B) - 15	1.11	0.922	0.113	0.094	4.00	735	686	75	70	
20	72.5	87.5		0015	03	CA/CC (-B) - 20	1.48	1.23	0.151	0.125	4.00	785	735	80	75	
25	58.0	70.0		0015	03	CA/CC (-B) - 25	1.85	1.54	0.189	0.157	4.00	834	785	85	80	
30	48.3	58.3		0015	03	CA/CC (-B) - 30	2.23	1.84	0.227	0.188	4.00	883	834	90	85	
40	36.3	43.8		0015	03	CA/CC (-B) - 40	2.97	2.46	0.303	0.251	4.00	981	932	100	95	
50	29.0	35.0		0015	03	CA/CC (-B) - 50	3.71	3.07	0.378	0.313	4.00	1080	1030	110	105	
60	24.2	29.2		0015	03	CA/CC (-B) - 60	4.45	3.69	0.454	0.376	4.00	1080	1080	110	110	
80	18.1	21.9		0015	03	CA/CC (-B) - 80	5.93	4.92	0.605	0.501	4.00	1080	1080	110	110	
100	14.5	17.5		0015	03	CA/CC (-B) - 100	7.42	6.15	0.756	0.627	4.00	1080	1080	110	110	
120	12.1	14.6		0015	03	CA/CC (-B) - 120	8.90	7.38	0.908	0.752	3.34	1080	1080	110	110	
160	9.06	10.9		0015	03	CA/CC (-B) - 160	11.9	9.83	1.21	1.00	2.50	1080	1080	110	110	
200	7.25	8.75		0015	03	CA/CC (-B) - 200	14.8	12.3	1.51	1.25	2.00	1080	1080	110	110	
240	6.04	7.29		0015	03	CA/CC (-B) - 240	17.8	14.8	1.82	1.50	1.67	1080	1080	110	110	

注）1. 出力回転数は、モータ回転数 50Hz：1450r/min, 60Hz：1750r/min としたときの代表値です。詳細は技術資料「モータ部」を参照ください。
2. 出力軸許容ラジアル荷重は、出力軸端より 20mm の位置の値です。
3. 補助形式の「CA」は単相モータ、「CC」は単相レバーシブルモータを示します。
4. （ ）内はブレーキ付の形式を示します。（レバーシブルモータはブレーキ無のみです）

仕様記号の詳細は B15 頁をご参照ください。( ) 内はブレーキ付の形式、寸法、質量を示します。

図 B5　RNYM0015-03-CA/CC-5~240 / 仕様記号
(RNYM0015-03-CA-B-5~240 / 仕様記号)　質量 2.8kg(3.3kg)

仕様記号	J1WCTB

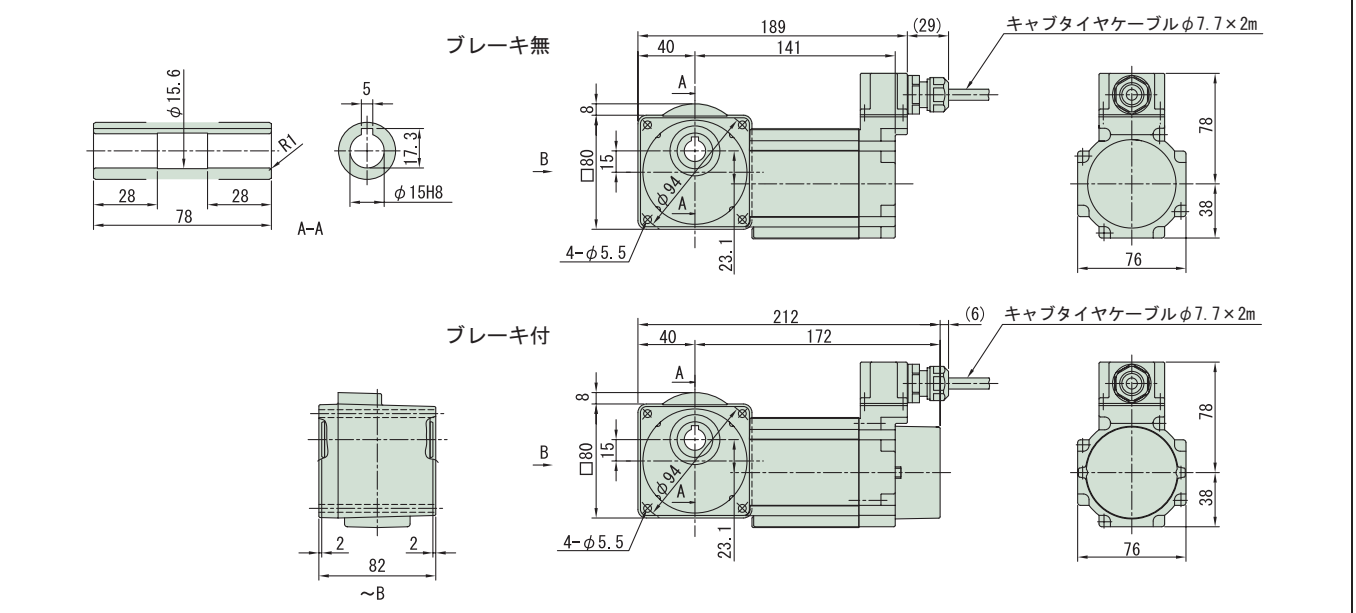

注）1. ご注文の際は、該当する形式記号と仕様記号をご指示ください。
2. 出力軸径寸法：寸法公差は、JIS B 0401-1976 "H8" です。
3. キー溝寸法：寸法公差は、JIS B 1301-1996 平行キー用溝（普通形）に依っています。
4. 本寸法図の寸法及び質量は、予告無しに変更することがあります。
5. 本製品には、出力軸部用安全カバーが付属されます。安全カバーの寸法等詳細は、技術資料・E19 頁をご参照ください。

中空軸・RNYM タイプ

25W・単相モータ／単相レバーシブルモータ・防水形 (IP65)　100V

減速比	出力回転数 r/min 50Hz	出力回転数 r/min 60Hz	容量記号	枠番	補助形式	減速比	出力トルク Tout N·m 50Hz	出力トルク Tout N·m 60Hz	出力トルク Tout kgf·m 50Hz	出力トルク Tout kgf·m 60Hz	SF	出力軸許容ラジアル荷重 Pro N 50Hz	出力軸許容ラジアル荷重 Pro N 60Hz	出力軸許容ラジアル荷重 Pro kgf 50Hz	出力軸許容ラジアル荷重 Pro kgf 60Hz	寸法図
	（形式記号詳細 B2 頁）															
5	290	350	RNYM	0025	03	5	0.618	0.512	0.063	0.052	2.40	539	490	55	50	図 B1
7.5	193	233		0025	03	7.5	0.927	0.768	0.095	0.078	2.40	588	539	60	55	
10	145	175		0025	03	10	1.24	1.02	0.126	0.104	2.40	637	588	65	60	
12	121	146		0025	03	12	1.48	1.23	0.151	0.125	2.40	686	637	70	65	
15	96.7	117		0025	03	15	1.85	1.54	0.189	0.157	2.40	735	686	75	70	
20	72.5	87.5		0025	03	20	2.47	2.05	0.252	0.209	2.40	785	735	80	75	
25	58.0	70.0		0025	03	25	3.09	2.56	0.315	0.261	2.40	834	785	85	80	
30	48.3	58.3		0025	03	30	3.71	3.07	0.378	0.313	2.40	883	834	90	85	
40	36.3	43.8		0025	03	40	4.95	4.10	0.504	0.418	2.40	981	932	100	95	
50	29.0	35.0		0025	03	50	6.18	5.12	0.630	0.522	2.40	1080	1030	110	105	
60	24.2	29.2		0025	03	60	7.42	6.15	0.756	0.627	2.40	1080	1080	110	110	
80	18.1	21.9		0025	03	80	9.89	8.20	1.01	0.836	2.40	1080	1080	110	110	
100	14.5	17.5		0025	03	100	12.4	10.2	1.26	1.04	2.40	1080	1080	110	110	
120	12.1	14.6		0025	03	120	14.8	12.3	1.51	1.25	2.00	1080	1080	110	110	
160	9.06	10.9		0025	03	160	19.8	16.4	2.02	1.67	1.50	1080	1080	110	110	
200	7.25	8.75		0025	03	200	24.7	20.5	2.52	2.09	1.20	1080	1080	110	110	
240	6.04	7.29		0025	03	240	29.7	24.6	3.03	2.51	1.00	1080	1080	110	110	

注）1. 出力回転数は、モータ回転数 50Hz : 1450r/min, 60Hz : 1750r/min としたときの代表値です。詳細は技術資料「モータ部」を参照ください。
2. 出力軸許容ラジアル荷重は、出力軸端より 20mm の位置の値です。
3. 補助形式の「CA」は単相モータ、「CC」は単相レバーシブルモータを示します。
4. （ ）内はブレーキ付の形式を示します。（レバーシブルモータはブレーキ無のみです）

仕様記号の詳細は B15 頁をご参照ください。( ) 内はブレーキ付の形式、寸法、質量を示します。

図 B1　RNYM0025-03-CA/CC-5~240 / 仕様記号
(RNYM0025-03-CA-B-5~240 / 仕様記号)　質量 2.9kg(3.5kg)　仕様記号 J1WCTB

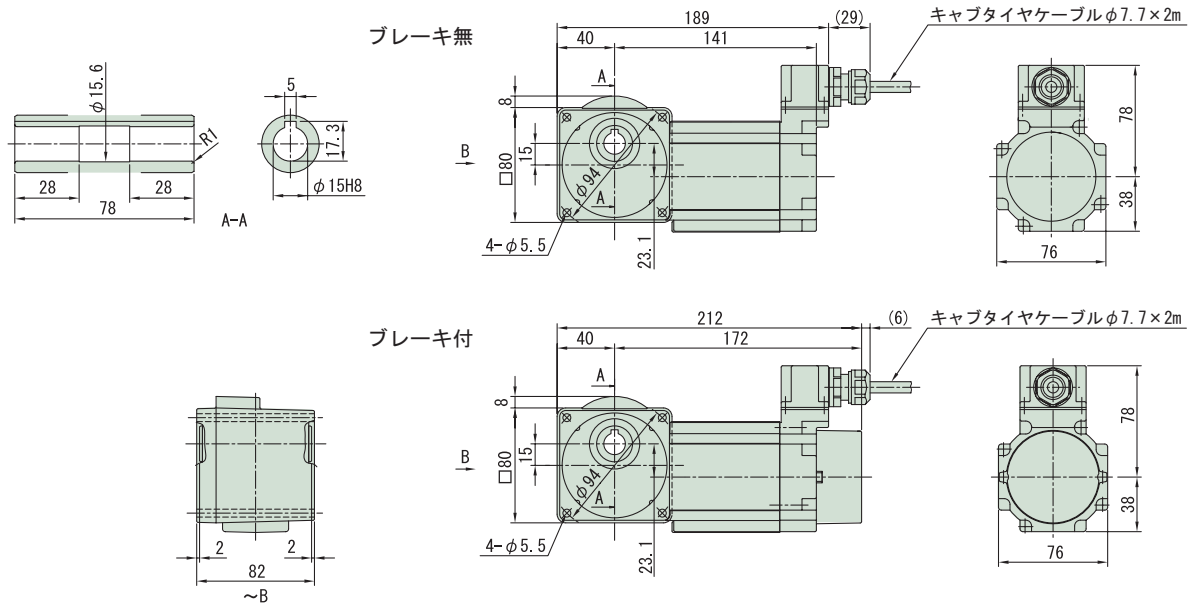

注）1. ご注文の際は、該当する形式記号と仕様記号をご指示ください。
2. 出力軸径寸法：寸法公差は、JIS B 0401-1976 "H8" です。
3. キー溝寸法：寸法公差は、JIS B 1301-1996 平行キー用溝（普通形）に依っています。
4. 本寸法図の寸法及び質量は、予告無しに変更することがあります。
5. 本製品には、出力軸部用安全カバーが付属されます。安全カバーの寸法等詳細は、技術資料・E19 頁をご参照ください。

中空軸・RNYM タイプ

40W・単相モータ／単相レバーシブルモータ・防水形 (IP65)

100V

減速比	出力回転数 r/min 50Hz	出力回転数 r/min 60Hz	容量記号 - 枠番 - 補助形式 — 減速比（形式記号詳細 B2 頁）	出力トルク Tout N·m 50Hz	出力トルク Tout N·m 60Hz	出力トルク Tout kgf·m 50Hz	出力トルク Tout kgf·m 60Hz	SF	出力軸許容ラジアル荷重 Pro N 50Hz	出力軸許容ラジアル荷重 Pro N 60Hz	出力軸許容ラジアル荷重 Pro kgf 50Hz	出力軸許容ラジアル荷重 Pro kgf 60Hz	寸法図
5	290	350	RNYM 004 - 17 - CA/CC (-B) - 5	1.12	0.929	0.114	0.095	2.25	637	588	65	60	図 B2
7.5	193	233	004 - 17 - CA/CC (-B) - 7.5	1.68	1.39	0.171	0.142	2.25	686	637	70	65	
10	145	175	004 - 17 - CA/CC (-B) - 10	2.24	1.86	0.229	0.189	2.25	785	735	80	75	
12	121	146	004 - 17 - CA/CC (-B) - 12	2.69	2.23	0.274	0.227	2.25	834	785	85	80	
15	96.7	117	004 - 17 - CA/CC (-B) - 15	3.36	2.79	0.343	0.284	2.25	883	834	90	85	
20	72.5	87.5	004 - 17 - CA/CC (-B) - 20	4.48	3.72	0.457	0.379	2.25	981	932	100	95	
25	58.0	70.0	004 - 17 - CA/CC (-B) - 25	5.61	4.64	0.572	0.474	2.25	1030	981	105	100	
30	48.3	58.3	004 - 17 - CA/CC (-B) - 30	6.73	5.57	0.686	0.568	2.25	1080	1030	110	105	
40	36.3	43.8	004 - 17 - CA/CC (-B) - 40	8.97	7.43	0.914	0.758	2.25	1180	1130	120	115	
50	29.0	35.0	004 - 17 - CA/CC (-B) - 50	11.2	9.29	1.14	0.947	2.25	1270	1230	130	125	
60	24.2	29.2	004 - 17 - CA/CC (-B) - 60	13.5	11.1	1.37	1.14	2.25	1320	1270	135	130	
80	18.1	21.9	004 - 17 - CA/CC (-B) - 80	17.9	14.9	1.83	1.52	2.25	1420	1370	145	140	
100	14.5	17.5	004 - 17 - CA/CC (-B) - 100	22.4	18.6	2.29	1.89	2.25	1420	1420	145	145	
120	12.1	14.6	004 - 17 - CA/CC (-B) - 120	26.9	22.3	2.74	2.27	2.00	1420	1420	145	145	
150	9.67	11.7	004 - 17 - CA/CC (-B) - 150	33.6	27.9	3.43	2.84	1.60	1420	1420	145	145	
200	7.25	8.75	004 - 17 - CA/CC (-B) - 200	44.8	37.2	4.57	3.79	1.20	1420	1420	145	145	
240	6.04	7.29	004 - 17 - CA/CC (-B) - 240	53.8	44.6	5.49	4.55	1.00	1420	1420	145	145	

注）1. 出力回転数は、モータ回転数 50Hz：1450r/min, 60Hz：1750r/min としたときの代表値です。詳細は技術資料「モータ部」を参照ください。
2. 出力軸許容ラジアル荷重は、出力軸端より 20mm の位置の値です。
3. 補助形式の「CA」は単相モータ、「CC」は単相レバーシブルモータを示します。
4. （ ）内はブレーキ付の形式を示します。（レバーシブルモータはブレーキ無のみです）

仕様記号の詳細は B15 頁をご参照ください。( ) 内はブレーキ付の形式、寸法、質量を示します。

図 B2　RNYM004-17-CA/CC-5~240 / 仕様記号
(RNYM004-17-CA-B-5~240 / 仕様記号)　質量 5.1kg(5.5kg)

仕様記号	J1WCTB

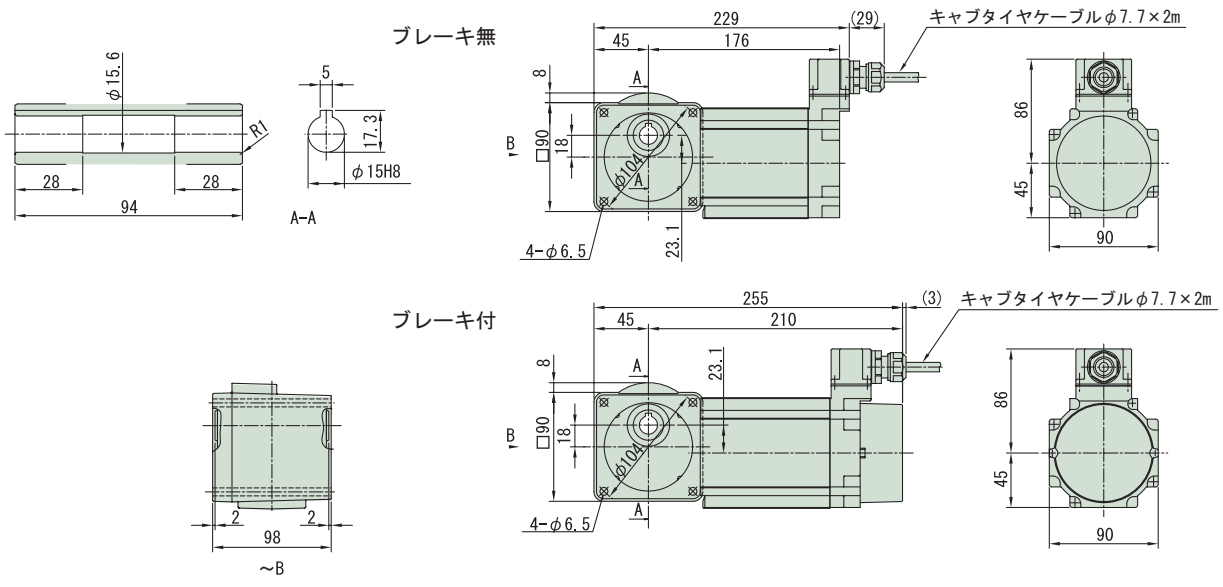

注）1. ご注文の際は、該当する形式記号と仕様記号をご指示ください。
2. 出力軸径寸法：寸法公差は、JIS B 0401-1976 "H8" です。
3. キー溝寸法：寸法公差は、JIS B 1301-1996 平行キー用溝（普通形）に依っています。
4. 本寸法図の寸法及び質量は、予告無しに変更することがあります。
5. 本製品には、出力軸部用安全カバーが付属されます。安全カバーの寸法等詳細は、技術資料・E19 頁をご参照ください。

中空軸・RNYM タイプ

40W・単相モータ／単相レバーシブルモータ・防水形 (IP65)

100V

減速比	出力回転数 r/min 50Hz	出力回転数 r/min 60Hz	容量記号	枠番	補助形式	減速比	出力トルク Tout N·m 50Hz	出力トルク Tout N·m 60Hz	出力トルク Tout kgf·m 50Hz	出力トルク Tout kgf·m 60Hz	SF	出力軸許容ラジアル荷重 Pro N 50Hz	出力軸許容ラジアル荷重 Pro N 60Hz	出力軸許容ラジアル荷重 Pro kgf 50Hz	出力軸許容ラジアル荷重 Pro kgf 60Hz	寸法図
	（形式記号詳細 B2 頁）															
300	4.83	5.83	RNYM	004	- 1240 - CA/CC (-B) -	300	63.3	52.5	6.46	5.35	1.55	1810	1810	185	185	図 B1
360	4.03	4.86		004	- 1240 - CA/CC (-B) -	360	76.0	62.9	7.75	6.42	1.29	1810	1810	185	185	
480	3.02	3.65		004	- 1240 - CA/CC (-B) -	480	98.1	83.9	10.0	8.56	*	1810	1810	185	185	
600	2.42	2.92		004	- 1240 - CA/CC (-B) -	600	98.1	98.1	10.0	10.0	*	1810	1810	185	185	
720	2.01	2.43		004	- 1240 - CA/CC (-B) -	720	98.1	98.1	10.0	10.0	*	1810	1810	185	185	
900	1.61	1.94		004	- 1240 - CA/CC (-B) -	900	98.1	98.1	10.0	10.0	*	1810	1810	185	185	
1200	1.21	1.46		004	- 1240 - CA/CC (-B) -	1200	98.1	98.1	10.0	10.0	*	1810	1810	185	185	
1440	1.01	1.22		004	- 1240 - CA/CC (-B) -	1440	98.1	98.1	10.0	10.0	*	1810	1810	185	185	

注）1. 出力回転数は、モータ回転数 50Hz : 1450r/min, 60Hz : 1750r/min としたときの代表値です。詳細は技術資料「モータ部」を参照ください。
2. 出力軸許容ラジアル荷重は、出力軸端より 20mm の位置の値です。
3. SF 欄に * が付いている場合は、モータの全容量 kW まで負荷を掛けると過負荷となりますので、出力トルク欄の値以内でご使用ください。
4. 補助形式の「CA」は単相モータ、「CC」は単相レバーシブルモータを示します。
5. （ ）内はブレーキ付の形式を示します。（レバーシブルモータはブレーキ無のみです）

仕様記号の詳細は B15 頁をご参照ください。( ) 内はブレーキ付の形式、寸法、質量を示します。

図 B1　RNYM004-1240-CA/CC-300~1440 / 仕様記号
(RNYM004-1240-CA-B-300~1440 / 仕様記号)　質量 7.9kg(8.3kg)

仕様記号 | J1WCTB

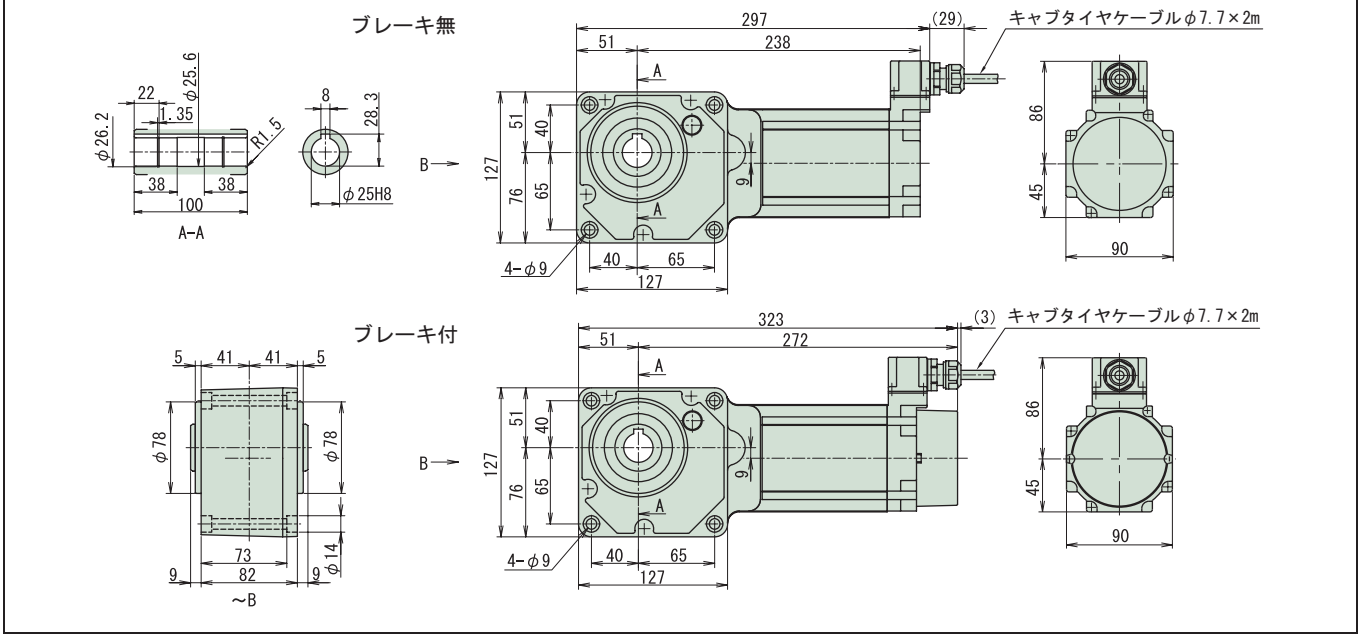

注）1. ご注文の際は、該当する形式記号と仕様記号をご指示ください。
2. 出力軸径寸法：寸法公差は、JIS B 0401-1976 "H8" です。
3. キー溝寸法：寸法公差は、JIS B 1301-1996 平行キー用溝（普通形）に依っています。
4. 本寸法図の寸法及び質量は、予告無しに変更することがあります。
5. 本製品には、出力軸部用安全カバーが付属されます。安全カバーの寸法等詳細は、技術資料・E19 頁をご参照ください。
6. 取付時にインロー部をご使用される場合は、ご照会ください。

MEMO

中実軸・RNFM タイプ

3～三相 15W・三相モータ・防水形 (IP65)

200V

減速比	出力回転数 r/min 50Hz	出力回転数 r/min 60Hz	容量記号	枠番	減速比	出力トルク Tout N·m 50Hz	出力トルク Tout N·m 60Hz	出力トルク Tout kgf·m 50Hz	出力トルク Tout kgf·m 60Hz	SF	出力軸許容ラジアル荷重 Pro N 50Hz	出力軸許容ラジアル荷重 Pro N 60Hz	出力軸許容ラジアル荷重 Pro kgf 50Hz	出力軸許容ラジアル荷重 Pro kgf 60Hz	寸法図
			（形式記号詳細 B2 頁）												
5	290	350	RNFM	0015	01L/R (-B) - 5	0.371	0.307	0.038	0.031	4.00	343	343	35	35	図 B1
7.5	193	233		0015	01L/R (-B) - 7.5	0.556	0.461	0.057	0.047	4.00	343	343	35	35	
10	145	175		0015	01L/R (-B) - 10	0.742	0.615	0.076	0.063	4.00	343	343	35	35	
12	121	146		0015	01L/R (-B) - 12	0.890	0.738	0.091	0.075	4.00	343	343	35	35	
15	96.7	117		0015	01L/R (-B) - 15	1.11	0.922	0.113	0.094	4.00	343	343	35	35	
20	72.5	87.5		0015	01L/R (-B) - 20	1.48	1.23	0.151	0.125	4.00	343	343	35	35	
25	58.0	70.0		0015	01L/R (-B) - 25	1.85	1.54	0.189	0.157	4.00	343	343	35	35	
30	48.3	58.3		0015	01L/R (-B) - 30	2.23	1.84	0.227	0.188	3.53	343	343	35	35	
40	36.3	43.8		0015	01L/R (-B) - 40	2.97	2.46	0.303	0.251	2.64	343	343	35	35	
50	29.0	35.0		0015	01L/R (-B) - 50	3.71	3.07	0.378	0.313	2.12	343	343	35	35	
60	24.2	29.2		0015	01L/R (-B) - 60	4.45	3.69	0.454	0.376	1.76	343	343	35	35	
80	18.1	21.9		0015	01L/R (-B) - 80	5.93	4.92	0.605	0.501	1.32	343	343	35	35	
100	14.5	17.5		0015	01L/R (-B) - 100	7.42	6.15	0.756	0.627	1.06	343	343	35	35	

注）1. 出力回転数は、モータ回転数 50Hz : 1450r/min, 60Hz : 1750r/min としたときの代表値です。詳細は技術資料「モータ部」を参照ください。
2. 出力軸許容ラジアル荷重は、出力軸中央の位置の値です。
3. （ ）内はブレーキ付の形式を示します。

仕様記号の詳細は B15 頁をご参照ください。( ) 内はブレーキ付の形式、寸法、質量を示します。

図 B1　RNFM0015-01L/R-5~100 / 仕様記号 (RNFM0015-01L/R-B-5~100 / 仕様記号)　質量 2.9kg(3.5kg)

軸出記号	L	R
仕様記号	J2WCTB	J2WCTB

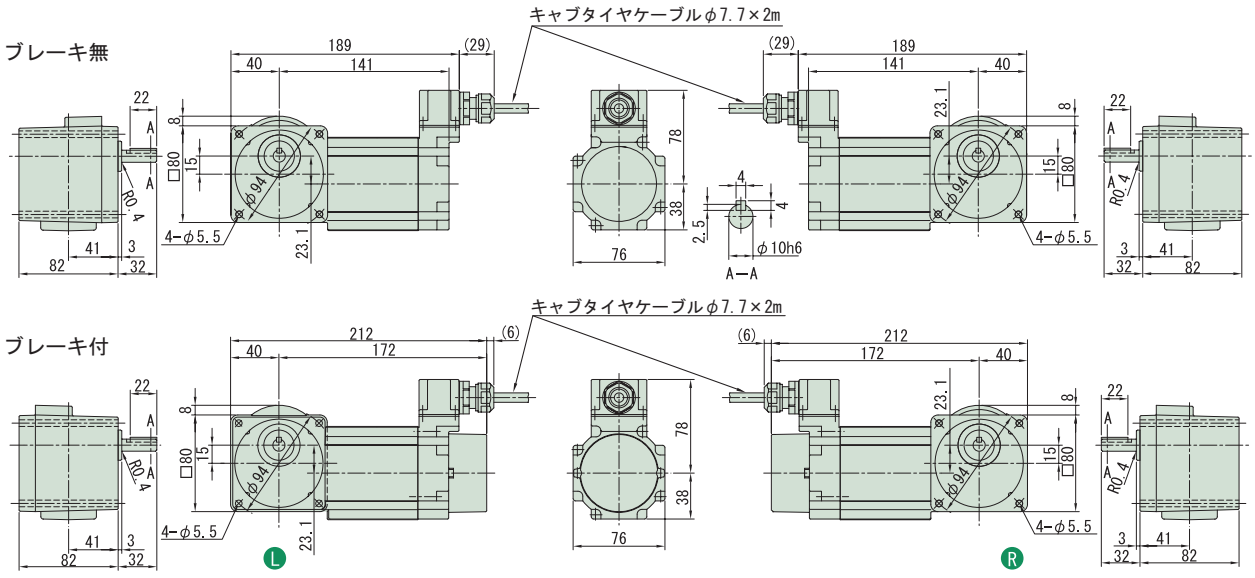

・本機の据付用には六角穴付ボルト（M5）をご使用ください。

注）1. ご注文の際は、該当する形式記号と仕様記号をご指示ください。
2. 出力軸径寸法 : 寸法公差は、JIS B 0401-1976 "h6" です。
3. 軸端キー寸法 : 寸法公差は、JIS B 1301-1996 平行キーに依っています。
4. 本寸法図の寸法及び質量は、予告無しに変更することがあります。
5. 出力軸部の詳細寸法は、技術資料・E15 頁をご参照ください。

減速比	出力回転数 r/min 50Hz	出力回転数 r/min 60Hz	容量記号	枠番	減速比	出力トルク Tout N·m 50Hz	出力トルク Tout N·m 60Hz	出力トルク Tout kgf·m 50Hz	出力トルク Tout kgf·m 60Hz	SF	出力軸許容ラジアル荷重 Pro N 50Hz	出力軸許容ラジアル荷重 Pro N 60Hz	出力軸許容ラジアル荷重 Pro kgf 50Hz	出力軸許容ラジアル荷重 Pro kgf 60Hz	寸法図
			（形式記号詳細 B2 頁）												
120	12.1	14.6	RNFM	0015	03 (-B) 120	8.90	7.38	0.908	0.752	3.34	1080	1080	110	110	図 B2
160	9.06	10.9	RNFM	0015	03 (-B) 160	11.9	9.83	1.21	1.00	2.50	1080	1080	110	110	図 B2
200	7.25	8.75	RNFM	0015	03 (-B) 200	14.8	12.3	1.51	1.25	2.00	1080	1080	110	110	図 B2
240	6.04	7.29	RNFM	0015	03 (-B) 240	17.8	14.8	1.82	1.50	1.67	1080	1080	110	110	図 B2

注）1. 出力回転数は、モータ回転数 50Hz : 1450r/min, 60Hz : 1750r/min としたときの代表値です。詳細は技術資料「モータ部」を参照ください。
2. 出力軸許容ラジアル荷重は、出力軸中央の位置の値です。
3.（ ）内はブレーキ付の形式を示します。

仕様記号の詳細は B15 頁をご参照ください。( ) 内はブレーキ付の形式、寸法、質量を示します。

図 B2

RNFM0015-03-120~240 / 仕様記号
(RNFM0015-03-B-120~240 / 仕様記号)

質量 2.9kg(3.5kg)

軸出記号	L	R
仕様記号	J2WCTB	J2WCTB

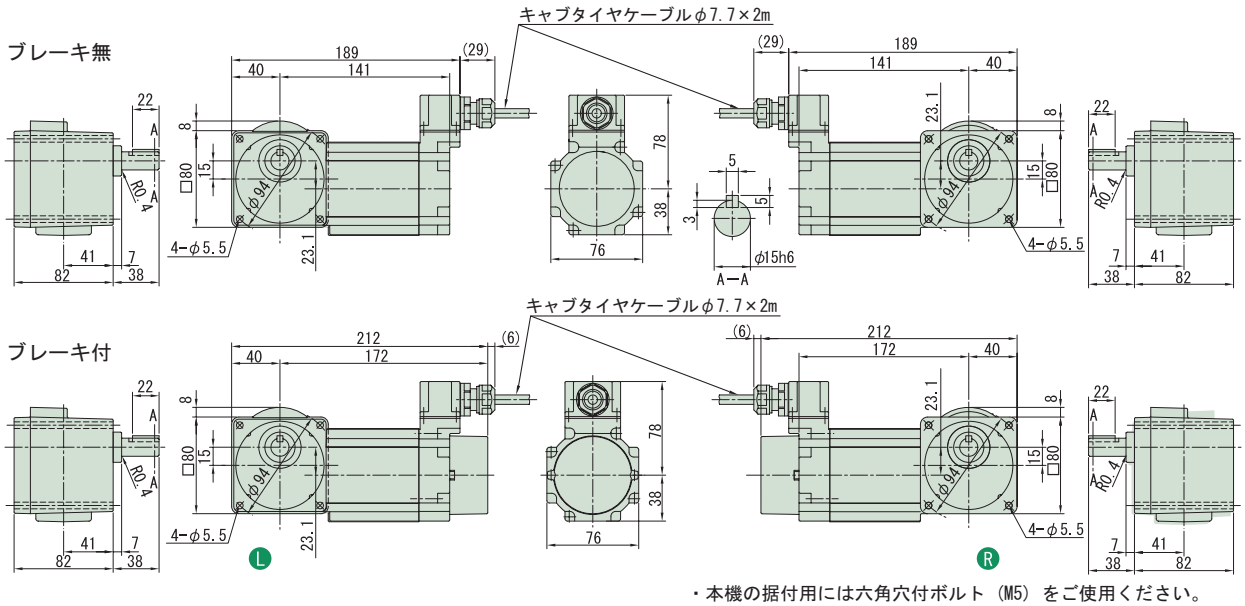

・本機の据付用には六角穴付ボルト（M5）をご使用ください。

注）1. ご注文の際は、該当する形式記号と仕様記号をご指示ください。
2. 出力軸径寸法 : 寸法公差は、JIS B 0401-1976 "h6" です。
3. 軸端キー寸法 : 寸法公差は、JIS B 1301-1996 平行キーに依っています。
4. 本寸法図の寸法及び質量は、予告無しに変更することがあります。
5. 出力軸部の詳細寸法は、技術資料・E15 頁をご参照ください。

中実軸・RNFM タイプ

3〜三相 25W・三相モータ・防水形 (IP65)

200V

減速比	出力回転数 r/min 50Hz	出力回転数 r/min 60Hz	容量記号	枠番	減速比（形式記号詳細 B2 頁）	出力トルク Tout N·m 50Hz	出力トルク Tout N·m 60Hz	出力トルク Tout kgf·m 50Hz	出力トルク Tout kgf·m 60Hz	SF	出力軸許容ラジアル荷重 Pro N 50Hz	出力軸許容ラジアル荷重 Pro N 60Hz	出力軸許容ラジアル荷重 Pro kgf 50Hz	出力軸許容ラジアル荷重 Pro kgf 60Hz	寸法図
5	290	350	RNFM	0025	01L/R (-B) - 5	0.618	0.512	0.063	0.052	2.40	343	343	35	35	図 B1
7.5	193	233		0025	01L/R (-B) - 7.5	0.927	0.768	0.095	0.078	2.40	343	343	35	35	
10	145	175		0025	01L/R (-B) - 10	1.24	1.02	0.126	0.104	2.40	343	343	35	35	
12	121	146		0025	01L/R (-B) - 12	1.48	1.23	0.151	0.125	2.40	343	343	35	35	
15	96.7	117		0025	01L/R (-B) - 15	1.85	1.54	0.189	0.157	2.40	343	343	35	35	
20	72.5	87.5		0025	01L/R (-B) - 20	2.47	2.05	0.252	0.209	2.40	343	343	35	35	
25	58.0	70.0		0025	01L/R (-B) - 25	3.09	2.56	0.315	0.261	2.40	343	343	35	35	
30	48.3	58.3		0025	01L/R (-B) - 30	3.71	3.07	0.378	0.313	2.12	343	343	35	35	
40	36.3	43.8		0025	01L/R (-B) - 40	4.95	4.10	0.504	0.418	1.59	343	343	35	35	
50	29.0	35.0		0025	01L/R (-B) - 50	6.18	5.12	0.630	0.522	1.27	343	343	35	35	
60	24.2	29.2		0025	01L/R (-B) - 60	7.42	6.15	0.756	0.627	1.06	343	343	35	35	

注）1. 出力回転数は、モータ回転数 50Hz : 1450r/min, 60Hz : 1750r/min としたときの代表値です。詳細は技術資料「モータ部」を参照ください。
2. 出力軸許容ラジアル荷重は、出力軸中央の位置の値です。
3. （ ）内はブレーキ付の形式を示します。

仕様記号の詳細は B15 頁をご参照ください。( ) 内はブレーキ付の形式、寸法、質量を示します。

図 B1　RNFM0025-01L/R-5~60 / 仕様記号 (RNFM0025-01L/R-B-5~60 / 仕様記号)　質量 3.0kg(3.6kg)

軸出記号	L	R
仕様記号	J2WCTB	J2WCTB

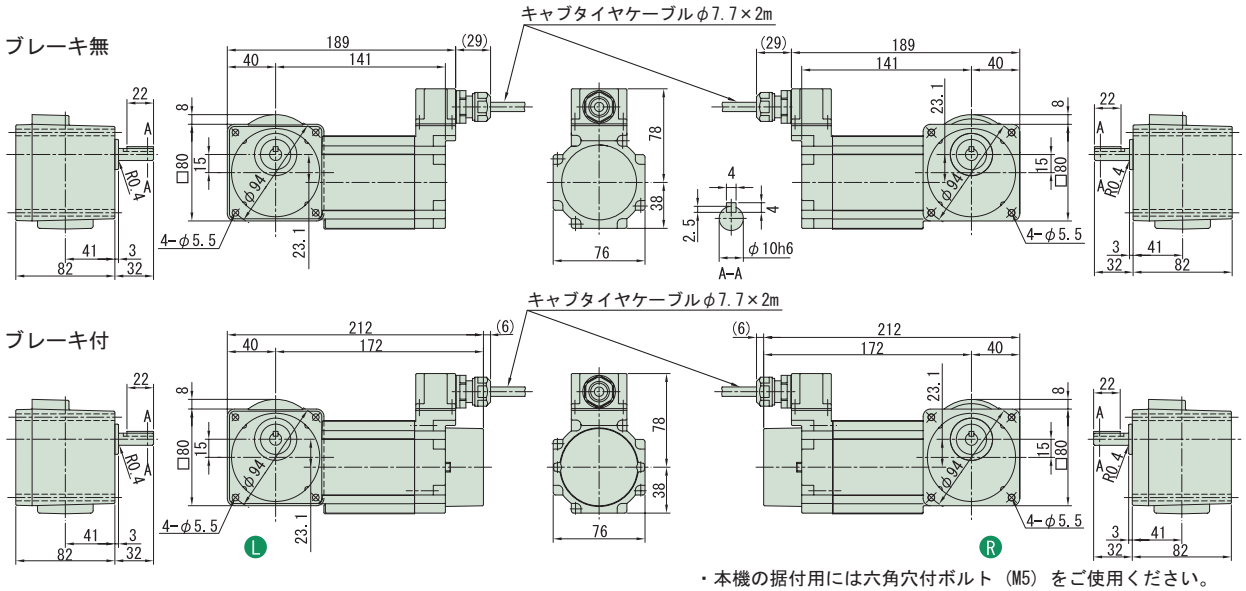

注）1. ご注文の際は、該当する形式記号と仕様記号をご指示ください。
2. 出力軸径寸法 : 寸法公差は、JIS B 0401-1976 "h6" です。
3. 軸端キー寸法 : 寸法公差は、JIS B 1301-1996 平行キーに依っています。
4. 本寸法図の寸法及び質量は、予告無しに変更することがあります。
5. 出力軸部の詳細寸法は、技術資料・E15 頁をご参照ください。

中実軸・RNFM タイプ

3～三相 25W・三相モータ・防水形 (IP65)

200V

減速比	出力回転数 r/min 50Hz	出力回転数 r/min 60Hz	容量記号	枠番	減速比	出力トルク Tout N·m 50Hz	出力トルク Tout N·m 60Hz	出力トルク Tout kgf·m 50Hz	出力トルク Tout kgf·m 60Hz	SF	出力軸許容ラジアル荷重 Pro N 50Hz	出力軸許容ラジアル荷重 Pro N 60Hz	出力軸許容ラジアル荷重 Pro kgf 50Hz	出力軸許容ラジアル荷重 Pro kgf 60Hz	寸法図
	（形式記号詳細 B2 頁）														
80	18.1	21.9	RNFM	0025	03 (-B)	80	9.89	8.20	1.01	0.836	2.40	1080	1080	110	110	図 B2
100	14.5	17.5		0025	03 (-B)	100	12.4	10.2	1.26	1.04	2.40	1080	1080	110	110	
120	12.1	14.6		0025	03 (-B)	120	14.8	12.3	1.51	1.25	2.00	1080	1080	110	110	
160	9.06	10.9		0025	03 (-B)	160	19.8	16.4	2.02	1.67	1.50	1080	1080	110	110	
200	7.25	8.75		0025	03 (-B)	200	24.7	20.5	2.52	2.09	1.20	1080	1080	110	110	
240	6.04	7.29		0025	03 (-B)	240	29.7	24.6	3.03	2.51	1.00	1080	1080	110	110	

注）1. 出力回転数は、モータ回転数 50Hz : 1450r/min, 60Hz : 1750r/min としたときの代表値です。詳細は技術資料「モータ部」を参照ください。
2. 出力軸許容ラジアル荷重は、出力軸中央の位置の値です。
3. （ ）内はブレーキ付の形式を示します。
4.

仕様記号の詳細は B15 頁をご参照ください。( ) 内はブレーキ付の形式、寸法、質量を示します。

図 B2

RNFM0025-03-80~240 / 仕様記号
(RNFM0025-03-B-80~240 / 仕様記号)

質量 3.1kg(3.7kg)

軸出記号	L	R
仕様記号	J2WCTB	J2WCTB

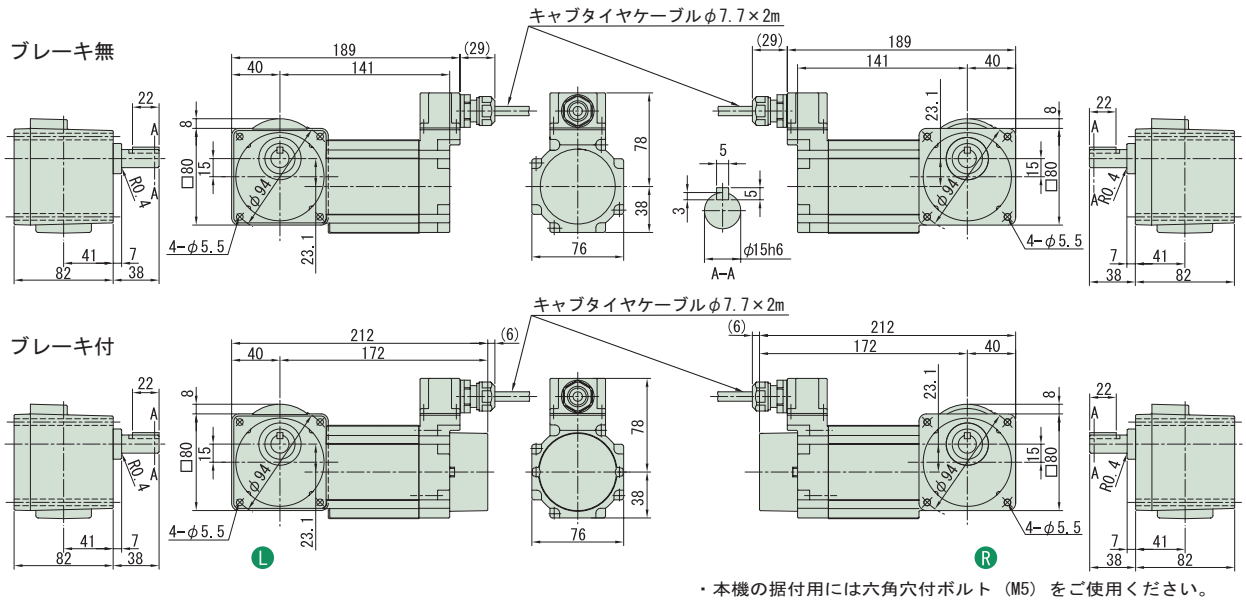

注）1. ご注文の際は、該当する形式記号と仕様記号をご指示ください。
2. 出力軸径寸法 : 寸法公差は、JIS B 0401-1976 "h6" です。
3. 軸端キー寸法 : 寸法公差は、JIS B 1301-1996 平行キーに依っています。
4. 本寸法図の寸法及び質量は、予告無しに変更することがあります。
5. 出力軸部の詳細寸法は、技術資料・E15 頁をご参照ください。

中空軸
中実軸 フランジ取付
中実軸 脚取付
ブレーキ無
ブレーキ付
三　相
単　相
単　相 レバーシブル
三　相 インバータ用
高効率 三相モータ
屋内形
オプション 製　品
屋外形
軽防塵形
防水形
安全増 防爆形
入力 ホロー形
概　要
選定表 寸法図
15W
25W
40W
60W
90W
0.1kW
0.2kW
0.25kW
0.4kW
0.55kW
0.75kW
1.1kW
1.5kW
2.2kW
3.0kW
3.7kW
5.5kW
7.5kW
11kW

中実軸・RNFM タイプ

3〜三相 40W・三相モータ・防水形 (IP65)

200V

減速比	出力回転数 r/min 50Hz	出力回転数 r/min 60Hz	容量記号	枠番	減速比	出力トルク Tout N·m 50Hz	出力トルク Tout N·m 60Hz	出力トルク Tout kgf·m 50Hz	出力トルク Tout kgf·m 60Hz	SF	出力軸許容ラジアル荷重 Pro N 50Hz	出力軸許容ラジアル荷重 Pro N 60Hz	出力軸許容ラジアル荷重 Pro kgf 50Hz	出力軸許容ラジアル荷重 Pro kgf 60Hz	寸法図
			（形式記号詳細 B2 頁）												
5	290	350	RNFM	004	05 L/R (-B)	5	1.12	0.929	0.114	0.095	1.50	441	392	45	40	図 B1
7.5	193	233		004	05 L/R (-B)	7.5	1.68	1.39	0.171	0.142	1.50	490	441	50	45	
10	145	175		004	05 L/R (-B)	10	2.24	1.86	0.229	0.189	1.50	539	490	55	50	
12	121	146		004	05 L/R (-B)	12	2.69	2.23	0.274	0.227	1.50	588	539	60	55	
15	96.7	117		004	05 L/R (-B)	15	3.36	2.79	0.343	0.284	1.50	588	588	60	60	
20	72.5	87.5		004	05 L/R (-B)	20	4.48	3.72	0.457	0.379	1.50	588	588	60	60	
25	58.0	70.0		004	05 L/R (-B)	25	5.61	4.64	0.572	0.474	1.50	588	588	60	60	
30	48.3	58.3		004	05 L/R (-B)	30	6.73	5.57	0.686	0.568	1.50	588	588	60	60	
40	36.3	43.8		004	05 L/R (-B)	40	8.97	7.43	0.914	0.758	1.31	588	588	60	60	
50	29.0	35.0		004	05 L/R (-B)	50	11.2	9.29	1.14	0.947	1.05	588	588	60	60	

注）1. 出力回転数は、モータ回転数 50Hz : 1450r/min, 60Hz : 1750r/min としたときの代表値です。詳細は技術資料「モータ部」を参照ください。
2. 出力軸許容ラジアル荷重は、出力軸中央の位置の値です。
3. （ ）内はブレーキ付の形式を示します。

仕様記号の詳細は B15 頁をご参照ください。( ) 内はブレーキ付の形式、寸法、質量を示します。

図 B1　RNFM004-05 L/R -5~50 / 仕様記号
(RNFM004-05 L/R -B-5~50 / 仕様記号)　質量 3.2kg(3.8kg)

軸出記号	L	R
仕様記号	J2WCTB	J2WCTB

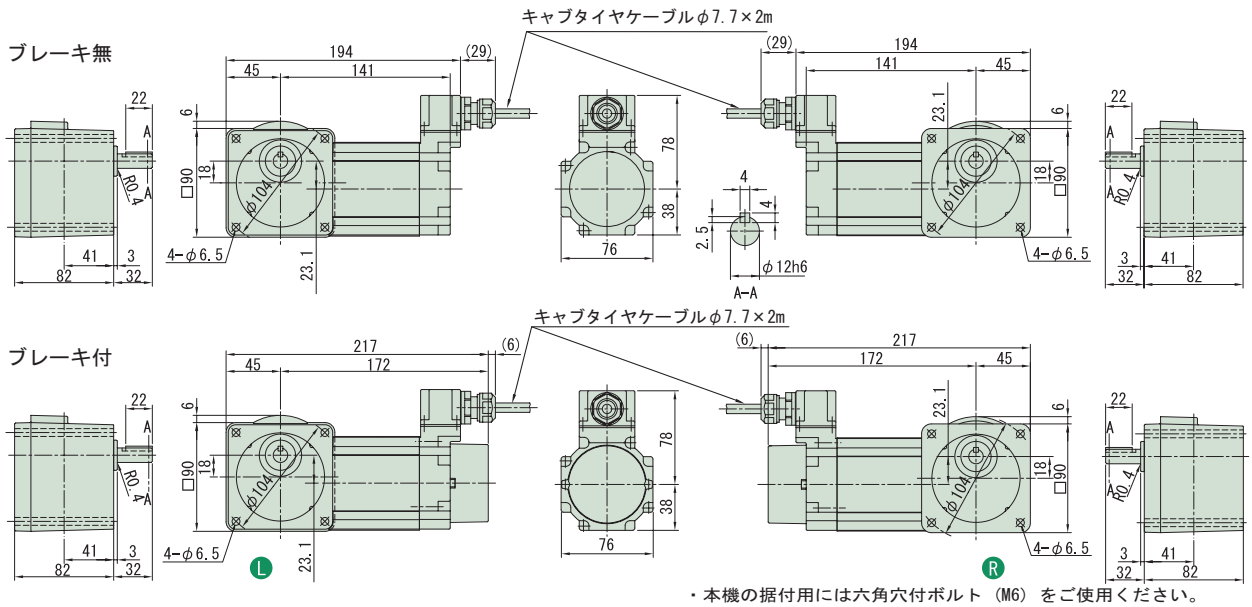

・本機の据付用には六角穴付ボルト（M6）をご使用ください。

注）1. ご注文の際は、該当する形式記号と仕様記号をご指示ください。
2. 出力軸径寸法 : 寸法公差は、JIS B 0401-1976 "h6" です。
3. 軸端キー寸法 : 寸法公差は、JIS B 1301-1996 平行キーに依っています。
4. 本寸法図の寸法及び質量は、予告無しに変更することがあります。
5. 出力軸部の詳細寸法は、技術資料・E15 頁をご参照ください。

中実軸・RNFM タイプ

3～三相 40W・三相モータ・防水形 (IP65)

200V

減速比	出力回転数 r/min 50Hz	出力回転数 r/min 60Hz	容量記号	枠番	減速比	出力トルク Tout N·m 50Hz	出力トルク Tout N·m 60Hz	出力トルク Tout kgf·m 50Hz	出力トルク Tout kgf·m 60Hz	SF	出力軸許容ラジアル荷重 Pro N 50Hz	出力軸許容ラジアル荷重 Pro N 60Hz	出力軸許容ラジアル荷重 Pro kgf 50Hz	出力軸許容ラジアル荷重 Pro kgf 60Hz	寸法図
			（形式記号詳細 B2 頁）												
60	24.2	29.2	RNFM	004	07L/R (-B) 60	13.5	11.1	1.37	1.14	1.50	1080	1080	110	110	図 B2
80	18.1	21.9		004	07L/R (-B) 80	17.9	14.9	1.83	1.52	1.50	1080	1080	110	110	
100	14.5	17.5		004	07L/R (-B) 100	22.4	18.6	2.29	1.89	1.20	1080	1080	110	110	
120	12.1	14.6		004	07L/R (-B) 120	26.9	22.3	2.74	2.27	1.00	1080	1080	110	110	

注）1. 出力回転数は、モータ回転数 50Hz : 1450r/min, 60Hz : 1750r/min としたときの代表値です。詳細は技術資料「モータ部」を参照ください。
2. 出力軸許容ラジアル荷重は、出力軸中央の位置の値です。
3. （ ）内はブレーキ付の形式を示します。

仕様記号の詳細は B15 頁をご参照ください。( ) 内はブレーキ付の形式、寸法、質量を示します。

図 B2

RNFM004-07L/R-60~120 / 仕様記号
(RNFM004-07L/R-B-60~120 / 仕様記号)

質量 3.3kg(3.9kg)

軸出記号	L	R
仕様記号	J2WCTB	J2WCTB

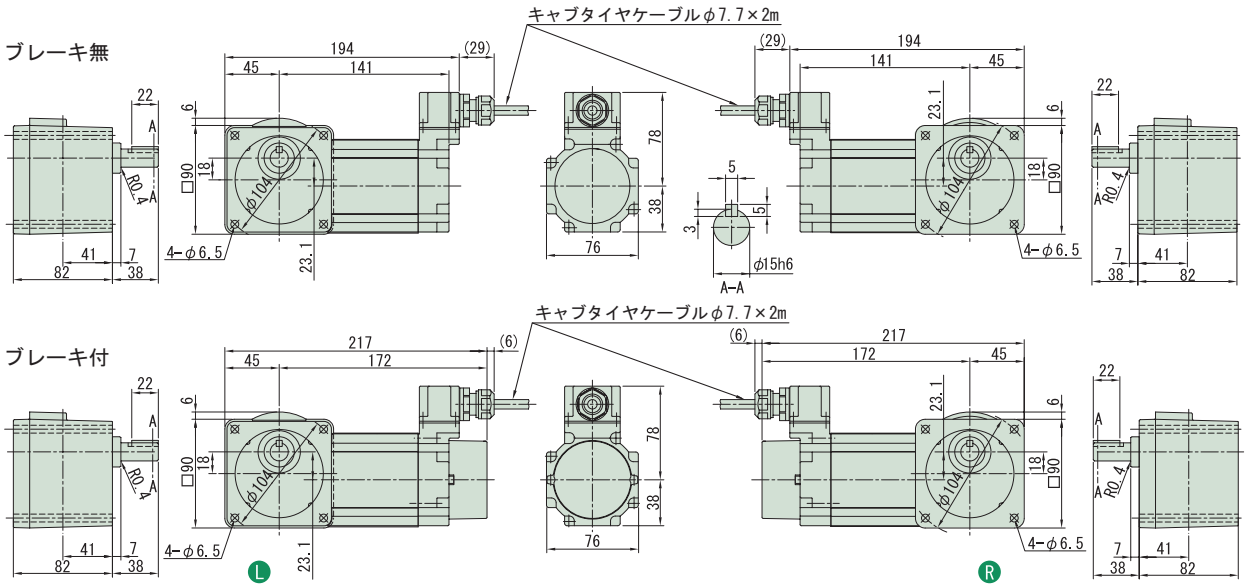

・本機の据付用には六角穴付ボルト（M6）をご使用ください。

注）1. ご注文の際は、該当する形式記号と仕様記号をご指示ください。
2. 出力軸径寸法 : 寸法公差は、JIS B 0401-1976 "h6" です。
3. 軸端キー寸法 : 寸法公差は、JIS B 1301-1996 平行キーに依っています。
4. 本寸法図の寸法及び質量は、予告無しに変更することがあります。
5. 出力軸部の詳細寸法は、技術資料・E15 頁をご参照ください。

中実軸・RNFM タイプ

3〜 三相 40W・三相モータ・防水形 (IP65)

200V

減速比	出力回転数 r/min 50Hz	出力回転数 r/min 60Hz	容量記号	枠番 - 減速比 (形式記号詳細 B2 頁)	出力トルク Tout N·m 50Hz	出力トルク Tout N·m 60Hz	出力トルク Tout kgf·m 50Hz	出力トルク Tout kgf·m 60Hz	SF	出力軸許容ラジアル荷重 Pro N 50Hz	出力軸許容ラジアル荷重 Pro N 60Hz	出力軸許容ラジアル荷重 Pro kgf 50Hz	出力軸許容ラジアル荷重 Pro kgf 60Hz	寸法図
150	9.67	11.7	RNFM	004 - 17 L/R (-B) - 150	33.6	27.9	3.43	2.84	1.50	1420	1420	145	145	図 B1
200	7.25	8.75	RNFM	004 - 17 L/R (-B) - 200	44.8	37.2	4.57	3.79	1.20	1420	1420	145	145	図 B1
240	6.04	7.29	RNFM	004 - 17 L/R (-B) - 240	53.8	44.6	5.49	4.55	1.00	1420	1420	145	145	図 B1

注）1. 出力回転数は、モータ回転数 50Hz : 1450r/min, 60Hz : 1750r/min としたときの代表値です。詳細は技術資料「モータ部」を参照ください。
2. 出力軸許容ラジアル荷重は、出力軸中央の位置の値です。
3. ( ) 内はブレーキ付の形式を示します。

仕様記号の詳細は B15 頁をご参照ください。( ) 内はブレーキ付の形式、寸法、質量を示します。

図 B1　RNFM004-17 L/R-150~240 / 仕様記号 (RNFM004-17 L/R-B-150~240 / 仕様記号)　質量 4.8kg(5.2kg)

軸出記号	L	R
仕様記号	J2WCTB	J2WCTB

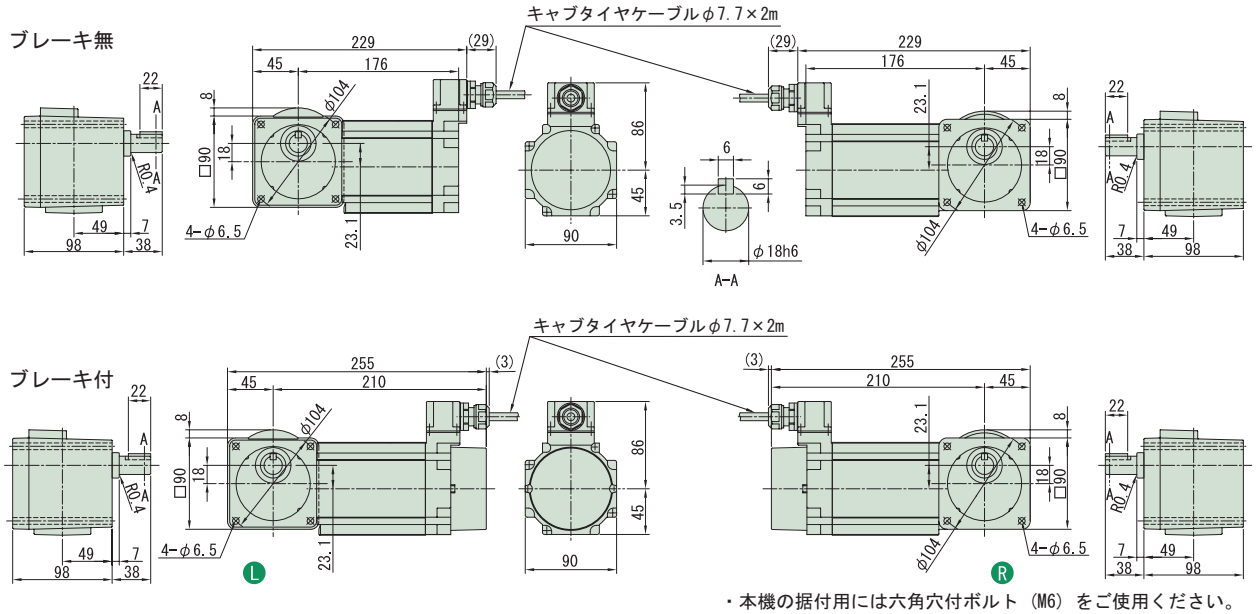

・本機の据付用には六角穴付ボルト（M6）をご使用ください。

注）1. ご注文の際は、該当する形式記号と仕様記号をご指示ください。
2. 出力軸径寸法 : 寸法公差は、JIS B 0401-1976 "h6" です。
3. 軸端キー寸法 : 寸法公差は、JIS B 1301-1996 平行キーに依っています。
4. 本寸法図の寸法及び質量は、予告無しに変更することがあります。
5. 出力軸部の詳細寸法は、技術資料・E15 頁をご参照ください。

中実軸・RNFM タイプ

3～三相 60W・三相モータ・防水形 (IP65)

200V

減速比	出力回転数 r/min 50Hz	出力回転数 r/min 60Hz	容量記号	枠番	減速比	出力トルク Tout N·m 50Hz	出力トルク Tout N·m 60Hz	出力トルク Tout kgf·m 50Hz	出力トルク Tout kgf·m 60Hz	SF	出力軸許容ラジアル荷重 Pro N 50Hz	出力軸許容ラジアル荷重 Pro N 60Hz	出力軸許容ラジアル荷重 Pro kgf 50Hz	出力軸許容ラジアル荷重 Pro kgf 60Hz	寸法図
	（形式記号詳細 B2 頁）														
5	290	350	RNFM	006	07L/R (-B)	5	1.68	1.39	0.171	0.142	1.00	539	490	55	50	図 B2
7.5	193	233		006	07L/R (-B)	7.5	2.52	2.09	0.257	0.213	1.00	588	539	60	55	
10	145	175		006	07L/R (-B)	10	3.36	2.79	0.343	0.284	1.00	637	588	65	60	
12	121	146		006	07L/R (-B)	12	4.04	3.34	0.412	0.341	1.00	686	637	70	65	
15	96.7	117		006	07L/R (-B)	15	5.04	4.18	0.514	0.426	1.00	735	686	75	70	
20	72.5	87.5		006	07L/R (-B)	20	6.73	5.57	0.686	0.568	1.00	785	735	80	75	
25	58.0	70.0		006	07L/R (-B)	25	8.41	6.97	0.857	0.710	1.00	834	785	85	80	
30	48.3	58.3		006	07L/R (-B)	30	10.1	8.36	1.03	0.852	1.00	883	834	90	85	
40	36.3	43.8		006	07L/R (-B)	40	13.5	11.1	1.37	1.14	1.00	981	932	100	95	
50	29.0	35.0		006	07L/R (-B)	50	16.8	13.9	1.71	1.42	1.00	1080	1030	110	105	
60	24.2	29.2		006	07L/R (-B)	60	20.2	16.7	2.06	1.70	1.00	1080	1080	110	110	

注）1. 出力回転数は、モータ回転数 50Hz : 1450r/min, 60Hz : 1750r/min としたときの代表値です。詳細は技術資料「モータ部」を参照ください。
2. 出力軸許容ラジアル荷重は、出力軸中央の位置の値です。
3. 出力トルクに * が付いている場合は、モータの全容量 kW まで負荷を掛けると過負荷となりますので、出力トルク欄の値以内でご使用ください。
4. （ ） 内はブレーキ付の形式を示します。

仕様記号の詳細は B15 頁をご参照ください。( ) 内はブレーキ付の形式、寸法、質量を示します。

図 B2　RNFM006-07L/R-5~60 / 仕様記号 (RNFM006-07L/R-B-5~60 / 仕様記号)　質量 3.3kg(3.8kg)

軸出記号	L	R
仕様記号	J2WCTB	J2WCTB

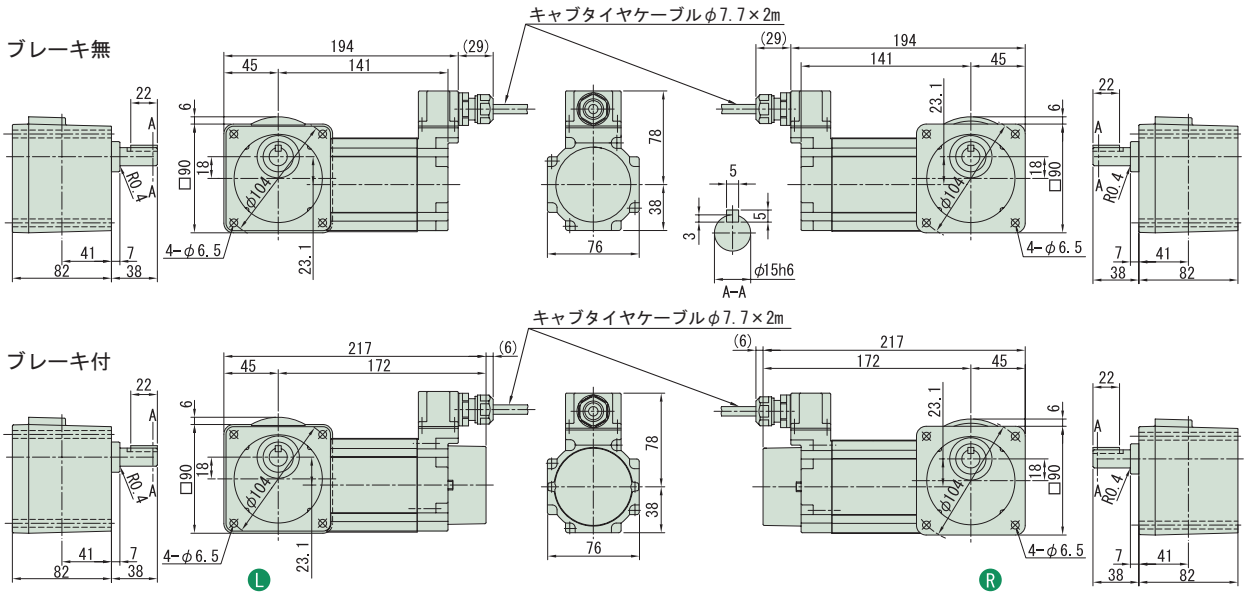

・本機の据付用には六角穴付ボルト（M6）をご使用ください。

注）1. ご注文の際は、該当する形式記号と仕様記号をご指示ください。
2. 出力軸径寸法 : 寸法公差は、JIS B 0401-1976 "h6" です。
3. 軸端キー寸法 : 寸法公差は、JIS B 1301-1996 平行キーに依っています。
4. 本寸法図の寸法及び質量は、予告無しに変更することがあります。
5. 出力軸部の詳細寸法は、技術資料・E15 頁をご参照ください。

中実軸・RNFM タイプ

3〜三相 60W・三相モータ・防水形 (IP65)

200V

減速比	出力回転数 r/min 50Hz	出力回転数 r/min 60Hz	容量記号	枠番	減速比	出力トルク Tout N·m 50Hz	出力トルク Tout N·m 60Hz	出力トルク Tout kgf·m 50Hz	出力トルク Tout kgf·m 60Hz	SF	出力軸許容ラジアル荷重 Pro N 50Hz	出力軸許容ラジアル荷重 Pro N 60Hz	出力軸許容ラジアル荷重 Pro kgf 50Hz	出力軸許容ラジアル荷重 Pro kgf 60Hz	寸法図
				（形式記号詳細 B2 頁）											
80	18.1	21.9	RNFM	006	17 L/R (-B) 80	26.9	22.3	2.74	2.27	1.50	1420	1370	145	140	図 B1
100	14.5	17.5		006	17 L/R (-B) 100	33.6	27.9	3.43	2.84	1.50	1420	1420	145	145	
120	12.1	14.6		006	17 L/R (-B) 120	40.4	33.4	4.12	3.41	1.34	1420	1420	145	145	
150	9.67	11.7		006	17 L/R (-B) 150	50.4	41.8	5.14	4.26	1.07	1420	1420	145	145	
200	7.25	8.75		006	17 L/R (-B) 200	53.9	53.9	5.50	5.50	*	1420	1420	145	145	
240	6.04	7.29		006	17 L/R (-B) 240	53.9	53.9	5.50	5.50	*	1420	1420	145	145	

注）1. 出力回転数は、モータ回転数 50Hz : 1450r/min, 60Hz : 1750r/min としたときの代表値です。詳細は技術資料「モータ部」を参照ください。
2. 出力軸許容ラジアル荷重は、出力軸中央の位置の値です。
3. SF 欄に * が付いている場合は、モータの全容量 kW まで負荷を掛けると過負荷となりますので、出力トルク欄の値以内でご使用ください。
4. （ ）内はブレーキ付の形式を示します。

仕様記号の詳細は B15 頁をご参照ください。( ) 内はブレーキ付の形式、寸法、質量を示します。

図 B1　RNFM006-17 L/R-80~240 / 仕様記号
(RNFM006-17 L/R-B-80~240 / 仕様記号)　質量 5.0kg(5.4kg)

軸出記号	L	R
仕様記号	J2WCTB	J2WCTB

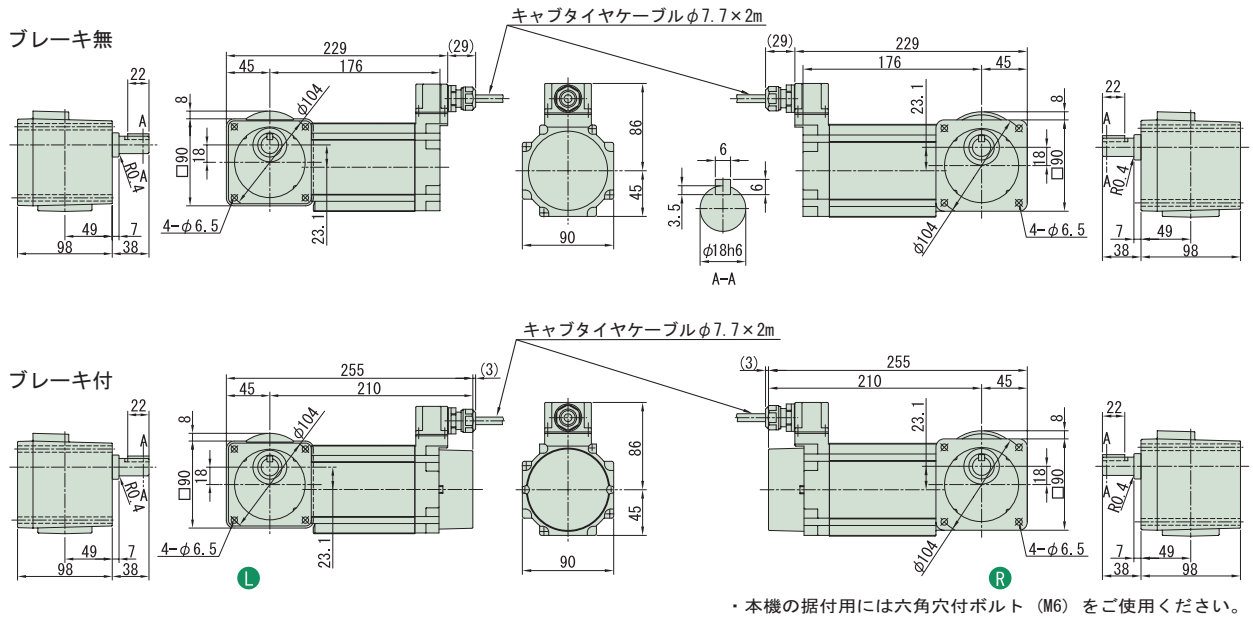

・本機の据付用には六角穴付ボルト（M6）をご使用ください。

注）1. ご注文の際は、該当する形式記号と仕様記号をご指示ください。
2. 出力軸径寸法 : 寸法公差は、JIS B 0401-1976 "h6" です。
3. 軸端キー寸法 : 寸法公差は、JIS B 1301-1996 平行キーに依っています。
4. 本寸法図の寸法及び質量は、予告無しに変更することがあります。
5. 出力軸部の詳細寸法は、技術資料・E15 頁をご参照ください。

減速比	出力回転数 r/min 50Hz	出力回転数 r/min 60Hz		容量記号 – 枠番 – 減速比（形式記号詳細 B2 頁）	出力トルク Tout N·m 50Hz	出力トルク Tout N·m 60Hz	出力トルク Tout kgf·m 50Hz	出力トルク Tout kgf·m 60Hz	SF	出力軸許容ラジアル荷重 Pro N 50Hz	出力軸許容ラジアル荷重 Pro N 60Hz	出力軸許容ラジアル荷重 Pro kgf 50Hz	出力軸許容ラジアル荷重 Pro kgf 60Hz	寸法図
5	290	350	RNFM	009 - 15R (-B) - 5	2.52	2.09	0.257	0.213	1.00	539	490	55	50	図 B2
7.5	193	233		009 - 15R (-B) - 7.5	3.78	3.13	0.386	0.320	1.00	588	539	60	55	
10	145	175		009 - 15R (-B) - 10	5.04	4.18	0.514	0.426	1.00	637	588	65	60	
12	121	146		009 - 15R (-B) - 12	6.05	5.02	0.617	0.511	1.00	686	637	70	65	
15	96.7	117		009 - 15R (-B) - 15	7.57	6.27	0.772	0.639	1.00	735	686	75	70	
20	72.5	87.5		009 - 15R (-B) - 20	10.1	8.36	1.03	0.852	1.00	785	735	80	75	
25	58.0	70.0		009 - 15R (-B) - 25	12.6	10.4	1.29	1.07	1.00	834	785	85	80	
30	48.3	58.3		009 - 15R (-B) - 30	15.1	12.5	1.54	1.28	1.00	883	834	90	85	
40	36.3	43.8		009 - 15R (-B) - 40	20.2	16.7	2.06	1.70	1.00	981	932	100	95	
50	29.0	35.0		009 - 15R (-B) - 50	25.2	20.9	2.57	2.13	1.00	1270	1230	130	125	
60	24.2	29.2		009 - 15R (-B) - 60	30.3	25.1	3.09	2.56	1.00	1320	1270	135	130	

注）1. 出力回転数は、モータ回転数 50Hz : 1450r/min, 60Hz : 1750r/min としたときの代表値です。詳細は技術資料「モータ部」を参照ください。
2. 出力軸許容ラジアル荷重は、出力軸中央の位置の値です。
3.（ ）内はブレーキ付の形式を示します。

仕様記号の詳細は B15 頁をご参照ください。( ) 内はブレーキ付の形式、寸法、質量を示します。

図 B2　RNFM009-15R-5~60 / 仕様記号 (RNFM009-15R-B-5~60 / 仕様記号)　質量 5.3kg(5.7kg)

軸出記号	L	R
仕様記号	J2WCTB	J2WCTB

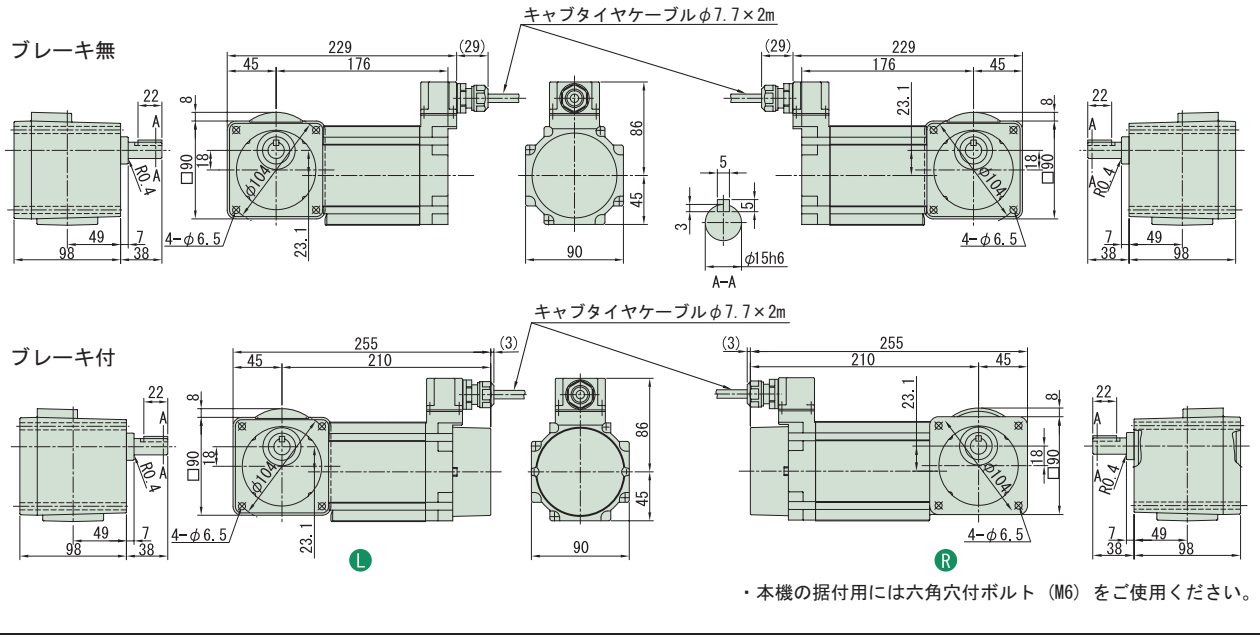

・本機の据付用には六角穴付ボルト（M6）をご使用ください。

注）1. ご注文の際は、該当する形式記号と仕様記号をご指示ください。
2. 出力軸径寸法 : 寸法公差は、JIS B 0401-1976 "h6" です。
3. 軸端キー寸法 : 寸法公差は、JIS B 1301-1996 平行キーに依っています。
4. 本寸法図の寸法及び質量は、予告無しに変更することがあります。
5. 出力軸部の詳細寸法は、技術資料・E15 頁をご参照ください。

中空軸
中実軸 フランジ取付
中実軸 脚取付
ブレーキ無
ブレーキ付
三　相
単　相
単　相 レバーシブル
三　相 インバータ用
高効率 三相モータ
屋内形
オプション 製　品
屋外形
軽防塵形
防水形
安全増 防爆形
入力 ホロー形
概　要
選定表 寸法図
15W
25W
40W
60W
90W
0.1kW
0.2kW
0.25kW
0.4kW
0.55kW
0.75kW
1.1kW
1.5kW
2.2kW
3.0kW
3.7kW
5.5kW
7.5kW
11kW

中実軸・RNFM タイプ

3〜三相 90W・三相モータ・防水形 (IP65)

200V

減速比	出力回転数 r/min 50Hz	出力回転数 r/min 60Hz	容量記号	枠番 - 減速比（形式記号詳細 B2 頁）	出力トルク Tout N·m 50Hz	出力トルク Tout N·m 60Hz	出力トルク Tout kgf·m 50Hz	出力トルク Tout kgf·m 60Hz	SF	出力軸許容ラジアル荷重 Pro N 50Hz	出力軸許容ラジアル荷重 Pro N 60Hz	出力軸許容ラジアル荷重 Pro kgf 50Hz	出力軸許容ラジアル荷重 Pro kgf 60Hz	寸法図
80	18.1	21.9	RNFM	009 - 17 L/R (-B) - 80	40.4	33.4	4.12	3.41	1.00	1420	1370	145	140	図 B1
100	14.5	17.5		009 - 17 L/R (-B) - 100	50.4	41.8	5.14	4.26	1.00	1420	1420	145	145	
120	12.1	14.6		009 - 17 L/R (-B) - 120	53.9	50.2	5.50	5.11	*	1420	1420	145	145	
150	9.67	11.7		009 - 17 L/R (-B) - 150	53.9	53.9	5.50	5.50	*	1420	1420	145	145	
200	7.25	8.75		009 - 17 L/R (-B) - 200	53.9	53.9	5.50	5.50	*	1420	1420	145	145	
240	6.04	7.29		009 - 17 L/R (-B) - 240	53.9	53.9	5.50	5.50	*	1420	1420	145	145	

注）1. 出力回転数は、モータ回転数 50Hz : 1450r/min, 60Hz : 1750r/min としたときの代表値です。詳細は技術資料「モータ部」を参照ください。
2. 出力軸許容ラジアル荷重は、出力軸中央の位置の値です。
3. SF 欄に * が付いている場合は、モータの全容量 kW まで負荷を掛けると過負荷となりますので、出力トルク欄の値以内でご使用ください。
4. （ ）内はブレーキ付の形式を示します。

仕様記号の詳細は B15 頁をご参照ください。( ) 内はブレーキ付の形式、寸法、質量を示します。

図 B1

RNFM009-17 L/R-80~240 / 仕様記号
(RNFM009-17 L/R-B-80~240 / 仕様記号)

質量 5.3kg(5.7kg)

軸出記号	L	R
仕様記号	J2WCTB	J2WCTB

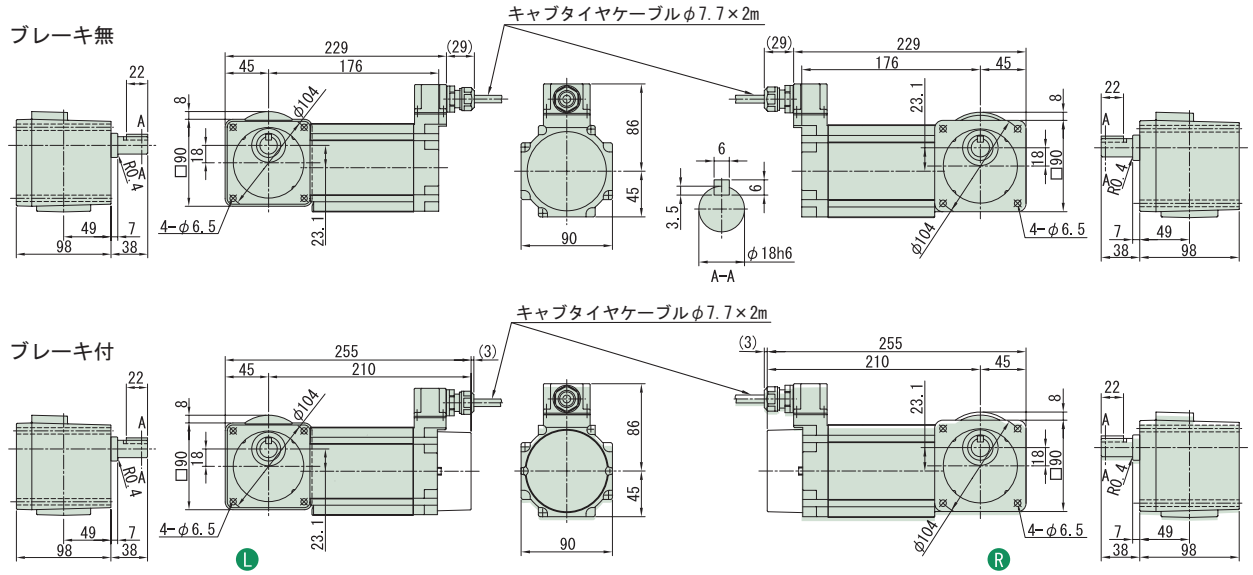

・本機の据付用には六角穴付ボルト（M6）をご使用ください。

注）1. ご注文の際は、該当する形式記号と仕様記号をご指示ください。
2. 出力軸径寸法 : 寸法公差は、JIS B 0401-1976 "h6" です。
3. 軸端キー寸法 : 寸法公差は、JIS B 1301-1996 平行キーに依っています。
4. 本寸法図の寸法及び質量は、予告無しに変更することがあります。
5. 出力軸部の詳細寸法は、技術資料・E15 頁をご参照ください。

0.1~2.2kW

防水形（IP65）の寸法・形状は以下の箇所のみ屋内仕様と異なります。その他の寸法及び選定表は三相モータ・屋内形 B146 頁～ B165 頁を併用してください。
ご注文・ご照会の際は形式記号と仕様記号をご指示ください。

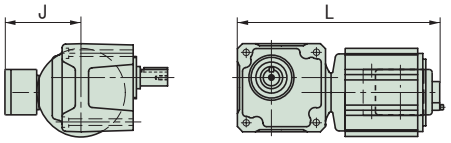

L　0.1kW ブレーキ無

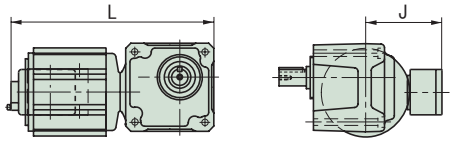

R　0.1kW ブレーキ無

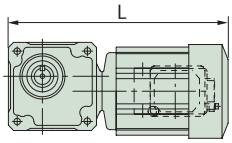

0.2kW~2.2kW ブレーキ無

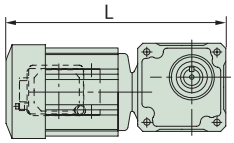

0.2kW~2.2kW ブレーキ無

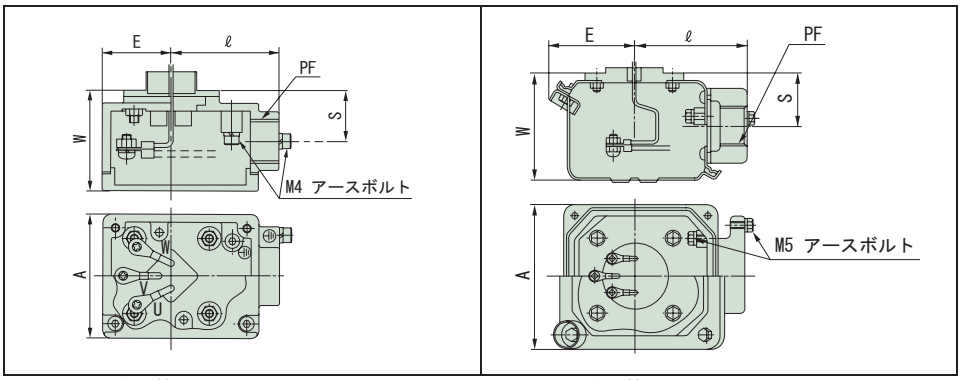

端子箱寸法（0.1 ～ 0.4kW）　　端子箱寸法（0.55 ～ 2.2kW）

容量	形　　式	仕様記号 軸出記号:L	仕様記号 軸出記号:R	L	J	A	E	ℓ	W	S	PF	質量 (kg)
0.1kW	RNFM01-190 □ -5 ～ 60	J △ WALB	J △ WARB	241	105	60	33	52	48	24	PF1/2	6.3
	RNFM01-20 □ -80 ～ 120	J △ WALB	J △ WARB	271	105	60	33	52	48	24	PF1/2	8
	RNFM01-25 □ -150 ～ 240	J △ WALB	J △ WARB	271	105	60	33	52	48	24	PF1/2	8
0.2kW	RNFM02-190 □ -5 ～ 30	J △ WALB	J △ WARB	266	105	60	33	52	48	24	PF1/2	7.5
	RNFM02-23 □ -40 ～ 60	J △ WALB	J △ WARB	302	105	60	33	52	48	24	PF1/2	9
	RNFM02-30 □ -80 ～ 120	J △ WALB	J △ WARB	321	105	60	33	52	48	24	PF1/2	11
	RNFM02-35 □ -150 ～ 240	J △ WALB	J △ WARB	329	105	60	33	52	48	24	PF1/2	11
0.25kW	RNFM03-270 □ -5 ～ 30	J △ WALB	J △ WARB	317	105	60	33	52	48	24	PF1/2	10
	RNFM03-33 □ -40 ～ 60	J △ WALB	J △ WARB	349	105	60	33	52	48	24	PF1/2	12
	RNFM03-40 □ -80 ～ 120	J △ WALB	J △ WARB	363	105	60	33	52	48	24	PF1/2	15
	RNFM03-45 □ -150 ～ 240	J △ WALB	J △ WARB	389	105	60	33	52	48	24	PF1/2	16
0.4kW	RNFM05-270 □ -5 ～ 30	J △ WALB	J △ WARB	317	105	60	33	52	48	24	PF1/2	10
	RNFM05-33 □ -40 ～ 60	J △ WALB	J △ WARB	349	105	60	33	52	48	24	PF1/2	12
	RNFM05-40 □ -80 ～ 120	J △ WALB	J △ WARB	363	105	60	33	52	48	24	PF1/2	15
	RNFM05-45 □ -150 ～ 240	J △ WALB	J △ WARB	389	105	60	33	52	48	24	PF1/2	16
0.55kW	RNFM08-370 □ -5 ～ 30	J △ WSLB	J △ WSRB	377	141	100	62	70	88	51	PF3/4	14
	RNFM08-43 □ -40 ～ 60	J △ WSLB	J △ WSRB	403	141	100	62	70	88	51	PF3/4	18
	RNFM08-50 □ -80 ～ 120	J △ WSLB	J △ WSRB	441	141	100	62	70	88	51	PF3/4	25
	RNFM08-55 □ -150 ～ 240	J △ WSLB	J △ WSRB	471	141	100	62	70	88	51	PF3/4	25
0.75kW	RNFM1-370 □ -5 ～ 30	J △ WSLB	J △ WSRB	377	141	100	62	70	88	51	PF3/4	14
	RNFM1-43 □ -40 ～ 60	J △ WSLB	J △ WSRB	403	141	100	62	70	88	51	PF3/4	18
	RNFM1-50 □ -80 ～ 120	J △ WSLB	J △ WSRB	471	141	100	62	70	88	51	PF3/4	25
	RNFM1-55 □ -150 ～ 240	J △ WSLB	J △ WSRB	471	141	100	62	70	88	51	PF3/4	25
1.1kW	RNFM1H-470 □ -5 ～ 30	J △ WSLB	J △ WSRB	441	146	100	62	70	88	51	PF3/4	22
	RNFM1H-53 □ -40 ～ 80	J △ WSLB	J △ WSRB	490	146	100	62	70	88	51	PF3/4	31
1.5kW	RNFM2-470 □ -5 ～ 30	J △ WSLB	J △ WSRB	441	146	100	62	70	88	51	PF3/4	22
	RNFM2-53 □ -40 ～ 80	J △ WSLB	J △ WSRB	490	146	100	62	70	88	51	PF3/4	31
2.2kW	RNFM3-54 □ -10 ～ 60	J △ WSLB	J △ WSRB	525	153	100	62	70	88	51	PF3/4	35

□には軸出記号 L または R のいずれかが入ります。
△は、200V 級の場合は "2"、400V 級の場合は "4" が入ります。
端子箱の取付位置寸法については、E51 頁をご参照ください。

中実軸・RNFM タイプ

15W・単相モータ／単相レバーシブルモータ・防水形 (IP65)

100V

減速比	出力回転数 r/min 50Hz	出力回転数 r/min 60Hz	容量記号	枠番	補助形式	減速比	出力トルク Tout N·m 50Hz	出力トルク Tout N·m 60Hz	出力トルク Tout kgf·m 50Hz	出力トルク Tout kgf·m 60Hz	SF	出力軸許容ラジアル荷重 Pro N 50Hz	出力軸許容ラジアル荷重 Pro N 60Hz	出力軸許容ラジアル荷重 Pro kgf 50Hz	出力軸許容ラジアル荷重 Pro kgf 60Hz	寸法図
			（形式記号詳細 B2 頁）													
5	290	350	RNFM	0015	01L/R - CA/CC (-B)	5	0.371	0.307	0.038	0.031	4.00	343	343	35	35	図 B1
7.5	193	233		0015	01L/R - CA/CC (-B)	7.5	0.556	0.461	0.057	0.047	4.00	343	343	35	35	
10	145	175		0015	01L/R - CA/CC (-B)	10	0.742	0.615	0.076	0.063	4.00	343	343	35	35	
12	121	146		0015	01L/R - CA/CC (-B)	12	0.890	0.738	0.091	0.075	4.00	343	343	35	35	
15	96.7	117		0015	01L/R - CA/CC (-B)	15	1.11	0.922	0.113	0.094	4.00	343	343	35	35	
20	72.5	87.5		0015	01L/R - CA/CC (-B)	20	1.48	1.23	0.151	0.125	4.00	343	343	35	35	
25	58.0	70.0		0015	01L/R - CA/CC (-B)	25	1.85	1.54	0.189	0.157	4.00	343	343	35	35	
30	48.3	58.3		0015	01L/R - CA/CC (-B)	30	2.23	1.84	0.227	0.188	3.53	343	343	35	35	
40	36.3	43.8		0015	01L/R - CA/CC (-B)	40	2.97	2.46	0.303	0.251	2.64	343	343	35	35	
50	29.0	35.0		0015	01L/R - CA/CC (-B)	50	3.71	3.07	0.378	0.313	2.12	343	343	35	35	
60	24.2	29.2		0015	01L/R - CA/CC (-B)	60	4.45	3.69	0.454	0.376	1.76	343	343	35	35	
80	18.1	21.9		0015	01L/R - CA/CC (-B)	80	5.93	4.92	0.605	0.501	1.32	343	343	35	35	
100	14.5	17.5		0015	01L/R - CA/CC (-B)	100	7.42	6.15	0.756	0.627	1.06	343	343	35	35	

注）1. 出力回転数は、モータ回転数 50Hz : 1450r/min, 60Hz : 1750r/min としたときの代表値です。詳細は技術資料「モータ部」を参照ください。
2. 出力軸許容ラジアル荷重は、出力軸中央の位置の値です。
3. 補助形式の「CA」は単相モータ、「CC」は単相レバーシブルモータを示します。
4. （ ）内はブレーキ付の形式を示します。（レバーシブルモータはブレーキ無のみです）

仕様記号の詳細は B15 頁をご参照ください。( ) 内はブレーキ付の形式、寸法、質量を示します。

図 B1　RNFM0015-01L/R-CA/CC-5~100 / 仕様記号
(RNFM0015-01L/R-CA-B-5~100 / 仕様記号)　質量 2.9kg(3.5kg)

軸出記号	L	R
仕様記号	J1WCTB	J1WCTB

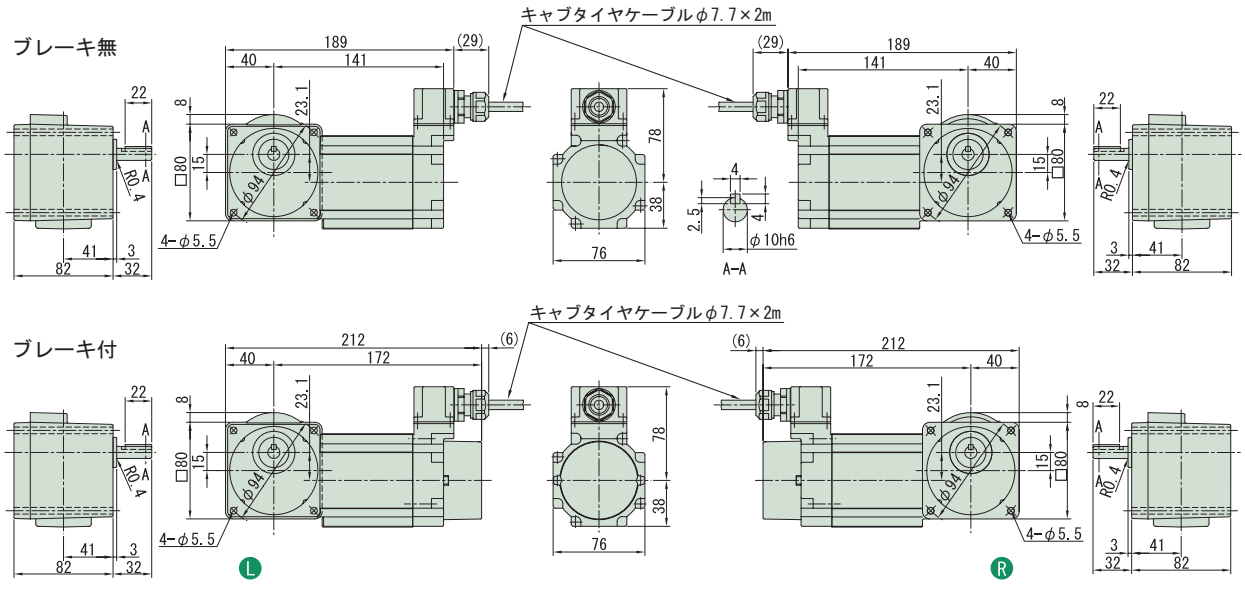

・本機の据付用には六角穴付ボルト（M5）をご使用ください。

注）1. ご注文の際は、該当する形式記号と仕様記号をご指示ください。
2. 出力軸径寸法 : 寸法公差は、JIS B 0401-1976 "h6" です。
3. 軸端キー寸法 : 寸法公差は、JIS B 1301-1996 平行キーに依っています。
4. 本寸法図の寸法及び質量は、予告無しに変更することがあります。
5. 出力軸部の詳細寸法は、技術資料・E15 頁をご参照ください。

15W・単相モータ／単相レバーシブルモータ・防水形 (IP65)

100V

減速比	出力回転数 r/min 50Hz	出力回転数 r/min 60Hz	容量記号	枠番	補助形式	減速比	出力トルク Tout N·m 50Hz	出力トルク Tout N·m 60Hz	出力トルク Tout kgf·m 50Hz	出力トルク Tout kgf·m 60Hz	SF	出力軸許容ラジアル荷重 Pro N 50Hz	出力軸許容ラジアル荷重 Pro N 60Hz	出力軸許容ラジアル荷重 Pro kgf 50Hz	出力軸許容ラジアル荷重 Pro kgf 60Hz	寸法図
	（形式記号詳細 B2 頁）															
120	12.1	14.6	RNFM	0015	03 L/R	CA/CC (-B) 120	8.90	7.38	0.908	0.752	3.34	1080	1080	110	110	図 B2
160	9.06	10.9		0015	03 L/R	CA/CC (-B) 160	11.9	9.83	1.21	1.00	2.50	1080	1080	110	110	
200	7.25	8.75		0015	03 L/R	CA/CC (-B) 200	14.8	12.3	1.51	1.25	2.00	1080	1080	110	110	
240	6.04	7.29		0015	03 L/R	CA/CC (-B) 240	17.8	14.8	1.82	1.50	1.67	1080	1080	110	110	

注）1. 出力回転数は、モータ回転数 50Hz : 1450r/min, 60Hz : 1750r/min としたときの代表値です。詳細は技術資料「モータ部」を参照ください。
2. 出力軸許容ラジアル荷重は、出力軸中央の位置の値です。
3. 補助形式の「CA」は単相モータ、「CC」は単相レバーシブルモータを示します。
4. （ ）内はブレーキ付の形式を示します。（レバーシブルモータはブレーキ無のみです）

仕様記号の詳細は B15 頁をご参照ください。( ) 内はブレーキ付の形式、寸法、質量を示します。

図 B2　RNFM0015-03 L/R -CA/CC-120~240 / 仕様記号
(RNFM0015-03 L/R -CA-B-120~240 / 仕様記号)　質量 2.9kg(3.5kg)

軸出記号	L	R
仕様記号	J1WCTB	J1WCTB

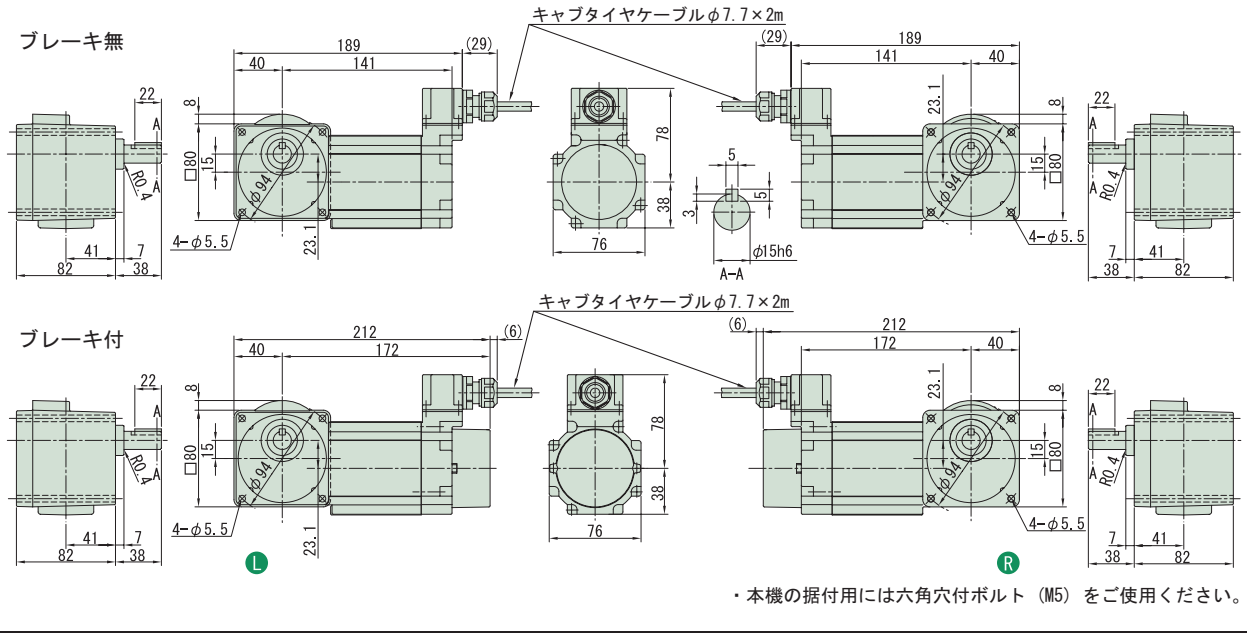

注）1. ご注文の際は、該当する形式記号と仕様記号をご指示ください。
2. 出力軸径寸法 : 寸法公差は、JIS B 0401-1976 "h6" です。
3. 軸端キー寸法 : 寸法公差は、JIS B 1301-1996 平行キーに依っています。
4. 本寸法図の寸法及び質量は、予告無しに変更することがあります。
5. 出力軸部の詳細寸法は、技術資料・E15 頁をご参照ください。

中実軸・RNFM タイプ

25W・単相モータ／単相レバーシブルモータ・防水形 (IP65)　100V

減速比	出力回転数 r/min 50Hz	出力回転数 r/min 60Hz	容量記号	枠番	補助形式	減速比	出力トルク Tout N·m 50Hz	出力トルク Tout N·m 60Hz	出力トルク Tout kgf·m 50Hz	出力トルク Tout kgf·m 60Hz	SF	出力軸許容ラジアル荷重 Pro N 50Hz	出力軸許容ラジアル荷重 Pro N 60Hz	出力軸許容ラジアル荷重 Pro kgf 50Hz	出力軸許容ラジアル荷重 Pro kgf 60Hz	寸法図
			（形式記号詳細 B2 頁）													
5	290	350	RNFM	0025	01L/R - CA/CC (-B)	5	0.618	0.512	0.063	0.052	2.40	343	343	35	35	図 B1
7.5	193	233		0025	01L/R - CA/CC (-B)	7.5	0.927	0.768	0.095	0.078	2.40	343	343	35	35	
10	145	175		0025	01L/R - CA/CC (-B)	10	1.24	1.02	0.126	0.104	2.40	343	343	35	35	
12	121	146		0025	01L/R - CA/CC (-B)	12	1.48	1.23	0.151	0.125	2.40	343	343	35	35	
15	96.7	117		0025	01L/R - CA/CC (-B)	15	1.85	1.54	0.189	0.157	2.40	343	343	35	35	
20	72.5	87.5		0025	01L/R - CA/CC (-B)	20	2.47	2.05	0.252	0.209	2.40	343	343	35	35	
25	58.0	70.0		0025	01L/R - CA/CC (-B)	25	3.09	2.56	0.315	0.261	2.40	343	343	35	35	
30	48.3	58.3		0025	01L/R - CA/CC (-B)	30	3.71	3.07	0.378	0.313	2.12	343	343	35	35	
40	36.3	43.8		0025	01L/R - CA/CC (-B)	40	4.95	4.10	0.504	0.418	1.59	343	343	35	35	
50	29.0	35.0		0025	01L/R - CA/CC (-B)	50	6.18	5.12	0.630	0.522	1.27	343	343	35	35	
60	24.2	29.2		0025	01L/R - CA/CC (-B)	60	7.42	6.15	0.756	0.627	1.06	343	343	35	35	

注）1. 出力回転数は、モータ回転数 50Hz : 1450r/min, 60Hz : 1750r/min としたときの代表値です。詳細は技術資料「モータ部」を参照ください。
2. 出力軸許容ラジアル荷重は、出力軸中央の位置の値です。
3. 補助形式の「CA」は単相モータ、「CC」は単相レバーシブルモータを示します。
4. （ ）内はブレーキ付の形式を示します。（レバーシブルモータはブレーキ無のみです）

仕様記号の詳細は B15 頁をご参照ください。( ) 内はブレーキ付の形式、寸法、質量を示します。

図 B1　RNFM0025-01L/R-CA/CC-5~60 / 仕様記号
(RNFM0025-01L/R-CA-B-5~60 / 仕様記号)　質量 3.0kg(3.6kg)

軸出記号	L	R
仕様記号	J1WCTB	J1WCTB

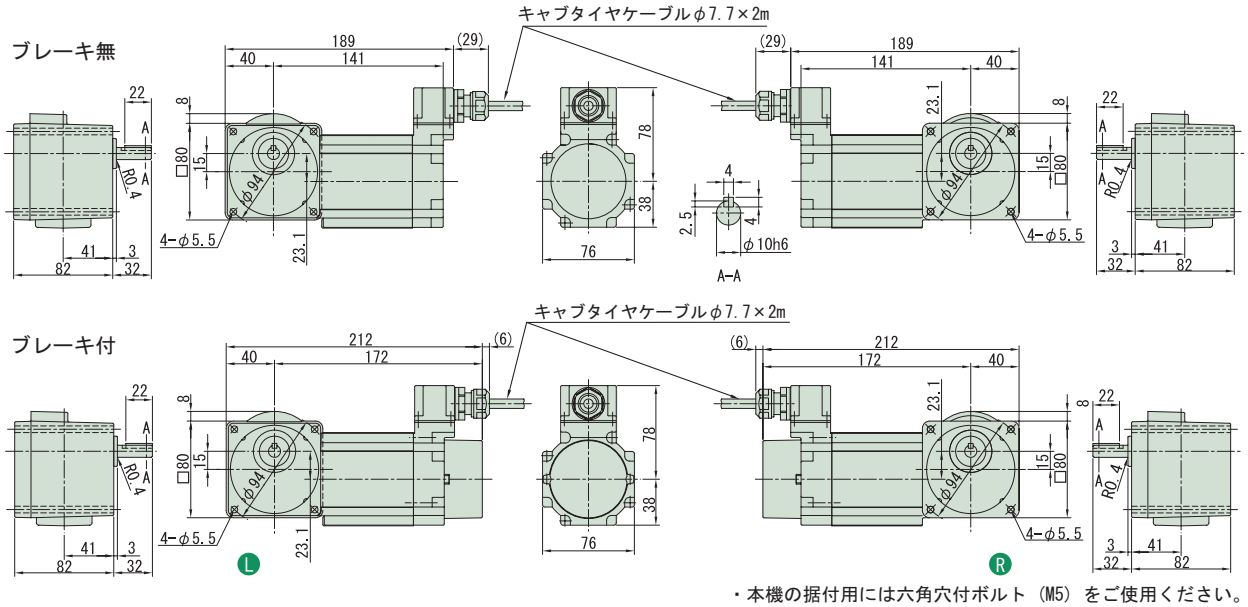

・本機の据付用には六角穴付ボルト（M5）をご使用ください。

注）1. ご注文の際は、該当する形式記号と仕様記号をご指示ください。
2. 出力軸径寸法：寸法公差は、JIS B 0401-1976 "h6" です。
3. 軸端キー寸法：寸法公差は、JIS B 1301-1996 平行キーに依っています。
4. 本寸法図の寸法及び質量は、予告無しに変更することがあります。
5. 出力軸部の詳細寸法は、技術資料・E15 頁をご参照ください。

1～単相 1～レバーシブル 25W・単相モータ／単相レバーシブルモータ・防水形 (IP65)

100V

減速比	出力回転数 r/min 50Hz	出力回転数 r/min 60Hz	容量記号	枠番	補助形式	減速比	出力トルク Tout N·m 50Hz	出力トルク Tout N·m 60Hz	出力トルク Tout kgf·m 50Hz	出力トルク Tout kgf·m 60Hz	SF	出力軸許容ラジアル荷重 Pro N 50Hz	出力軸許容ラジアル荷重 Pro N 60Hz	出力軸許容ラジアル荷重 Pro kgf 50Hz	出力軸許容ラジアル荷重 Pro kgf 60Hz	寸法図
	（形式記号詳細 B2 頁）															
80	18.1	21.9	RNFM	0025	03	80	9.9	8.20	1.01	0.836	2.40	1080	1080	110	110	図 B2
100	14.5	17.5		0025	03	100	12.4	10.2	1.26	1.04	2.40	1080	1080	110	110	
120	12.1	14.6		0025	03	120	14.8	12.3	1.51	1.25	2.00	1080	1080	110	110	
160	9.06	10.9		0025	03	160	19.8	16.4	2.02	1.67	1.50	1080	1080	110	110	
200	7.25	8.75		0025	03	200	24.7	20.5	2.52	2.09	1.20	1080	1080	110	110	
240	6.04	7.29		0025	03	240	29.7	24.6	3.03	2.51	1.00	1080	1080	110	110	

注）1. 出力回転数は、モータ回転数 50Hz : 1450r/min, 60Hz : 1750r/min としたときの代表値です。詳細は技術資料「モータ部」を参照ください。
2. 出力軸許容ラジアル荷重は、出力軸中央の位置の値です。
3. 補助形式の「CA」は単相モータ、「CC」は単相レバーシブルモータを示します。
4. （ ）内はブレーキ付の形式を示します。（レバーシブルモータはブレーキ無のみです）

仕様記号の詳細は B15 頁をご参照ください。( ) 内はブレーキ付の形式、寸法、質量を示します。

図 B2

RNFM0025-03□-CA/CC-80~240 / 仕様記号
(RNFM0025-03□-CA-B-80~240 / 仕様記号)

質量 3.1kg(3.7kg)

軸出記号	L	R
仕様記号	J1WCTB	J1WCTB

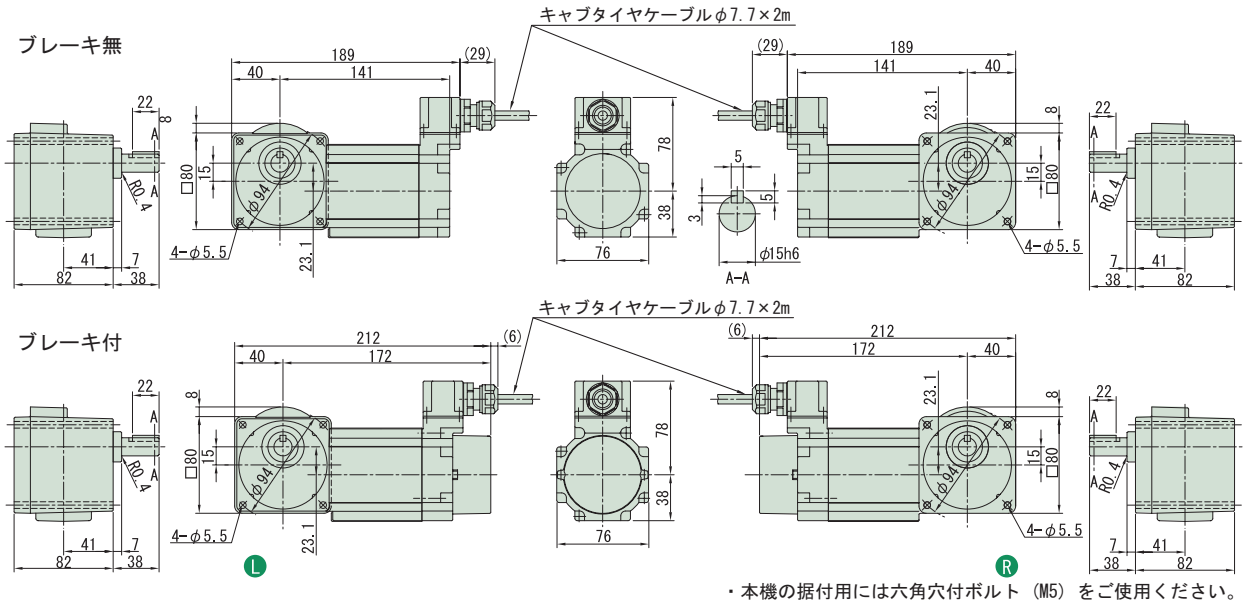

・本機の据付用には六角穴付ボルト（M5）をご使用ください。

注）1. ご注文の際は、該当する形式記号と仕様記号をご指示ください。
2. 出力軸径寸法 : 寸法公差は、JIS B 0401-1976 "h6" です。
3. 軸端キー寸法 : 寸法公差は、JIS B 1301-1996 平行キーに依っています。
4. 本寸法図の寸法及び質量は、予告無しに変更することがあります。
5. 出力軸部の詳細寸法は、技術資料・E15 頁をご参照ください。

中実軸・RNFM タイプ

40W・単相モータ／単相レバーシブルモータ・防水形 (IP65)

100V

減速比	出力回転数 r/min 50Hz	出力回転数 r/min 60Hz	容量記号	枠番	補助形式	減速比	出力トルク Tout N·m 50Hz	出力トルク Tout N·m 60Hz	出力トルク Tout kgf·m 50Hz	出力トルク Tout kgf·m 60Hz	SF	出力軸許容ラジアル荷重 Pro N 50Hz	出力軸許容ラジアル荷重 Pro N 60Hz	出力軸許容ラジアル荷重 Pro kgf 50Hz	出力軸許容ラジアル荷重 Pro kgf 60Hz	寸法図
			（形式記号詳細 B2 頁）													
5	290	350	RNFM	004	15 R/L - CA/CC (-B)	5	1.12	0.929	0.114	0.095	2.25	539	490	55	50	図 B1
7.5	193	233		004	15 R/L - CA/CC (-B)	7.5	1.68	1.39	0.171	0.142	2.25	588	539	60	55	
10	145	175		004	15 R/L - CA/CC (-B)	10	2.24	1.86	0.229	0.189	2.25	637	588	65	60	
12	121	146		004	15 R/L - CA/CC (-B)	12	2.69	2.23	0.274	0.227	2.25	686	637	70	65	
15	96.7	117		004	15 R/L - CA/CC (-B)	15	3.36	2.79	0.343	0.284	2.25	735	686	75	70	
20	72.5	87.5		004	15 R/L - CA/CC (-B)	20	4.48	3.72	0.457	0.379	2.25	785	735	80	75	
25	58.0	70.0		004	15 R/L - CA/CC (-B)	25	5.61	4.64	0.572	0.474	2.25	834	785	85	80	
30	48.3	58.3		004	15 R/L - CA/CC (-B)	30	6.73	5.57	0.686	0.568	2.25	883	834	90	85	
40	36.3	43.8		004	15 R/L - CA/CC (-B)	40	8.97	7.43	0.914	0.758	2.25	981	932	100	95	
50	29.0	35.0		004	15 R/L - CA/CC (-B)	50	11.2	9.29	1.14	0.947	2.25	1270	1230	130	125	
60	24.2	29.2		004	15 R/L - CA/CC (-B)	60	13.5	11.1	1.37	1.14	2.19	1320	1270	135	130	
80	18.1	21.9		004	15 R/L - CA/CC (-B)	80	17.9	14.9	1.83	1.52	1.64	1080	1080	110	110	
100	14.5	17.5		004	15 R/L - CA/CC (-B)	100	22.4	18.6	2.29	1.89	1.31	1080	1080	110	110	
120	12.1	14.6		004	15 R/L - CA/CC (-B)	120	26.9	22.3	2.74	2.27	1.09	1080	1080	110	110	

注）1. 出力回転数は、モータ回転数 50Hz : 1450r/min, 60Hz : 1750r/min としたときの代表値です。詳細は技術資料「モータ部」を参照ください。
2. 出力軸許容ラジアル荷重は、出力軸中央の位置の値です。
3. 補助形式の「CA」は単相モータ、「CC」は単相レバーシブルモータを示します。
4. （ ）内はブレーキ付の形式を示します。（レバーシブルモータはブレーキ無のみです）

仕様記号の詳細は B15 頁をご参照ください。( ) 内はブレーキ付の形式、寸法、質量を示します。

図 B1　RNFM004-15 R/L-CA/CC-5~120 / 仕様記号
(RNFM004-15 R/L-CA-B-5~120 / 仕様記号)　質量 5.3kg(5.7kg)

軸出記号	L	R
仕様記号	J1WCTB	J1WCTB

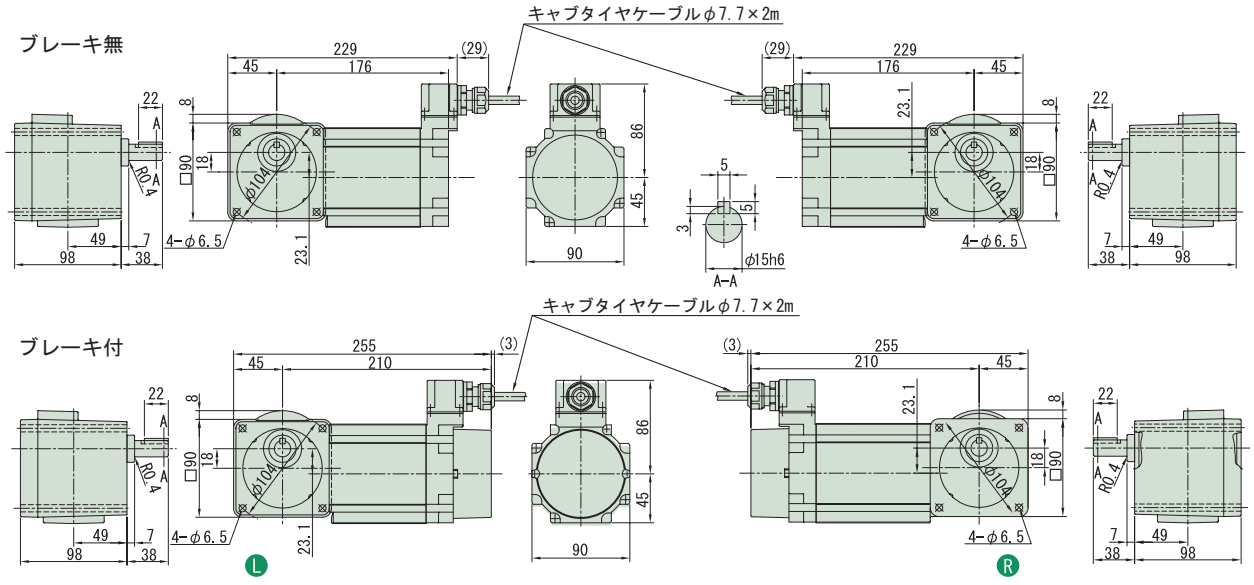

・本機の据付用には六角穴付ボルト（M6）をご使用ください。

注）1. ご注文の際は、該当する形式記号と仕様記号をご指示ください。
2. 出力軸径寸法 : 寸法公差は、JIS B 0401-1976 "h6" です。
3. 軸端キー寸法 : 寸法公差は、JIS B 1301-1996 平行キーに依っています。
4. 本寸法図の寸法及び質量は、予告無しに変更することがあります。
5. 出力軸部の詳細寸法は、技術資料・E15 頁をご参照ください。

中実軸・RNFM タイプ

40W・単相モータ／単相レバーシブルモータ・防水形 (IP65)

100V

減速比	出力回転数 r/min 50Hz	出力回転数 r/min 60Hz	容量記号	枠番	補助形式	減速比	出力トルク Tout N·m 50Hz	出力トルク Tout N·m 60Hz	出力トルク Tout kgf·m 50Hz	出力トルク Tout kgf·m 60Hz	SF	出力軸許容ラジアル荷重 Pro N 50Hz	出力軸許容ラジアル荷重 Pro N 60Hz	出力軸許容ラジアル荷重 Pro kgf 50Hz	出力軸許容ラジアル荷重 Pro kgf 60Hz	寸法図
	（形式記号詳細 B2 頁）															
150	9.67	11.7	RNFM	004	17 L/R CA/CC (-B)	150	33.6	27.9	3.43	2.84	1.60	1420	1420	145	145	図 B2
200	7.25	8.75		004	17 L/R CA/CC (-B)	200	44.8	37.2	4.57	3.79	1.20	1420	1420	145	145	
240	6.04	7.29		004	17 L/R CA/CC (-B)	240	53.8	44.6	5.49	4.55	1.00	1420	1420	145	145	

注）1. 出力回転数は、モータ回転数 50Hz : 1450r/min, 60Hz : 1750r/min としたときの代表値です。詳細は技術資料「モータ部」を参照ください。
2. 出力軸許容ラジアル荷重は、出力軸中央の位置の値です。
3. 補助形式の「CA」は単相モータ、「CC」は単相レバーシブルモータを示します。
4. （ ）内はブレーキ付の形式を示します。（レバーシブルモータはブレーキ無のみです）

仕様記号の詳細は B15 頁をご参照ください。( ) 内はブレーキ付の形式、寸法、質量を示します。

図 B2　RNFM004-17 L/R-CA/CC-150~240 / 仕様記号
(RNFM004-17 L/R-CA-B-150~240 / 仕様記号)　質量 5.3kg(5.7kg)

軸出記号	L	R
仕様記号	J1WCTB	J1WCTB

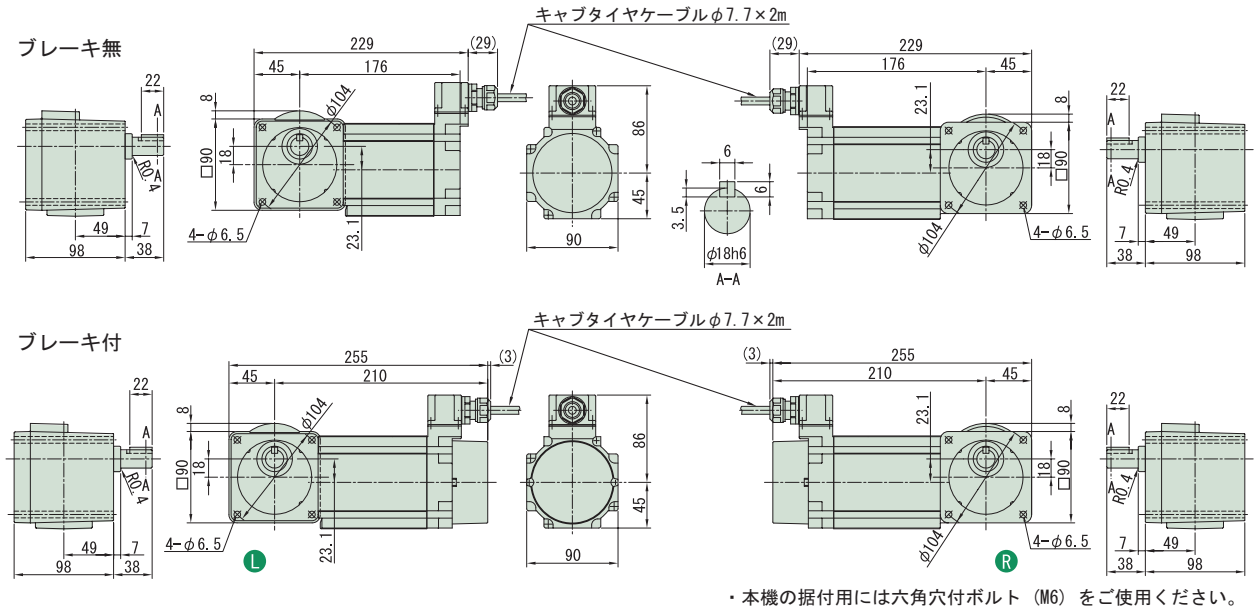

・本機の据付用には六角穴付ボルト（M6）をご使用ください。

注）1. ご注文の際は、該当する形式記号と仕様記号をご指示ください。
2. 出力軸径寸法 : 寸法公差は、JIS B 0401-1976 "h6" です。
3. 軸端キー寸法 : 寸法公差は、JIS B 1301-1996 平行キーに依っています。
4. 本寸法図の寸法及び質量は、予告無しに変更することがあります。
5. 出力軸部の詳細寸法は、技術資料・E15 頁をご参照ください。

中実軸・RNHM タイプ（脚取付形）
三相モータ・防水形 (IP65)

200V 400V

0.1~2.2kW

防水形（IP65）の寸法・形状は以下の箇所のみ屋内仕様と異なります。その他の寸法及び選定表は三相モータ・屋内形 B214 頁～ B229 頁を併用してください。
ご注文・ご照会の際は形式記号と仕様記号をご指示ください。

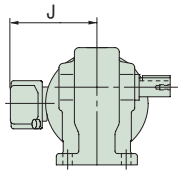

Ⓛ

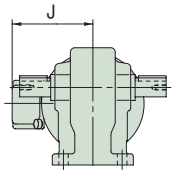

Ⓣ

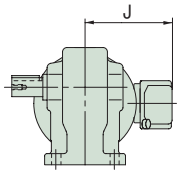

Ⓡ

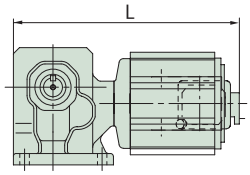

0.1kW ブレーキ無

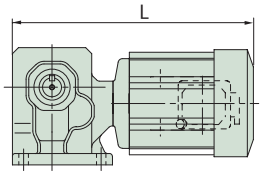

0.2kW～0.4kW ブレーキ無

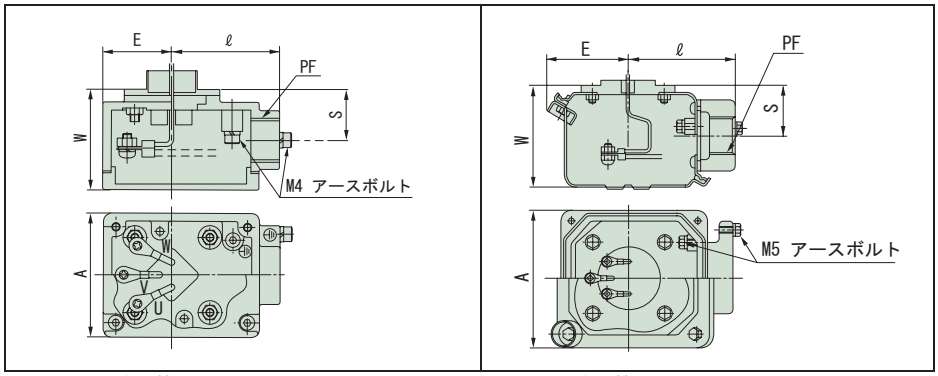

端子箱寸法（0.1 ～ 0.4kW）　端子箱寸法（0.55 ～ 2.2kW）

容量	形　式	仕様記号 軸出記号:L	仕様記号 軸出記号:T	仕様記号 軸出記号:R	L	J	A	E	ℓ	W	S	PF	質量 (kg)
0.1kW	RNHM01-190 □ -5 ～ 60	J △ WALB	J △ WALB	J △ WARB	237	105	60	33	52	48	24	PF1/2	5.5
	RNHM01-20 □ -80 ～ 120	J △ WALB	J △ WALB	J △ WARB	262	105	60	33	52	48	24	PF1/2	7.5
	RNHM01-25 □ -150 ～ 240	J △ WALB	J △ WALB	J △ WARB	262	105	60	33	52	48	24	PF1/2	7.5
0.2kW	RNHM02-190 □ -5 ～ 30	J △ WALB	J △ WALB	J △ WARB	262	105	60	33	52	48	24	PF1/2	6.5
	RNHM02-23 □ -40 ～ 60	J △ WALB	J △ WALB	J △ WARB	293	105	60	33	52	48	24	PF1/2	8.5
	RNHM02-30 □ -80 ～ 120	J △ WALB	J △ WALB	J △ WARB	309	105	60	33	52	48	24	PF1/2	10.5
	RNHM02-35 □ -150 ～ 240	J △ WALB	J △ WALB	J △ WARB	317	105	60	33	52	48	24	PF1/2	11
0.25kW	RNHM03-270 □ -5 ～ 30	J △ WALB	J △ WALB	J △ WARB	308	105	60	33	52	48	24	PF1/2	9.5
	RNHM03-33 □ -40 ～ 60	J △ WALB	J △ WALB	J △ WARB	337	105	60	33	52	48	24	PF1/2	12
	RNHM03-40 □ -80 ～ 120	J △ WALB	J △ WALB	J △ WARB	347	105	60	33	52	48	24	PF1/2	15
	RNHM03-45 □ -150 ～ 240	J △ WALB	J △ WALB	J △ WARB	373	105	60	33	52	48	24	PF1/2	16
0.4kW	RNHM05-270 □ -5 ～ 30	J △ WALB	J △ WALB	J △ WARB	308	105	60	33	52	48	24	PF1/2	9.5
	RNHM05-33 □ -40 ～ 60	J △ WALB	J △ WALB	J △ WARB	337	105	60	33	52	48	24	PF1/2	12
	RNHM05-40 □ -80 ～ 120	J △ WALB	J △ WALB	J △ WARB	347	105	60	33	52	48	24	PF1/2	15
	RNHM05-45 □ -150 ～ 240	J △ WALB	J △ WALB	J △ WARB	373	105	60	33	52	48	24	PF1/2	16
0.55kW	RNHM08-370 □ -5 ～ 30	J △ WSLB	J △ WSLB	J △ WSRB	365	141	100	62	70	88	51	PF3/4	14.5
	RNHM08-43 □ -40 ～ 60	J △ WSLB	J △ WSLB	J △ WSRB	387	141	100	62	70	88	51	PF3/4	18
	RNHM08-50 □ -80 ～ 120	J △ WSLB	J △ WSLB	J △ WSRB	421	141	100	62	70	88	51	PF3/4	25
	RNHM08-55 □ -150 ～ 240	J △ WSLB	J △ WSLB	J △ WSRB	451	141	100	62	70	88	51	PF3/4	26
0.75kW	RNHM1-370 □ -5 ～ 30	J △ WSLB	J △ WSLB	J △ WSRB	365	141	100	62	70	88	51	PF3/4	14.5
	RNHM1-43 □ -40 ～ 60	J △ WSLB	J △ WSLB	J △ WSRB	387	141	100	62	70	88	51	PF3/4	18
	RNHM1-50 □ -80 ～ 120	J △ WSLB	J △ WSLB	J △ WSRB	421	141	100	62	70	88	51	PF3/4	25
	RNHM1-55 □ -150 ～ 240	J △ WSLB	J △ WSLB	J △ WSRB	451	141	100	62	70	88	51	PF3/4	26
1.1kW	RNHM1H-470 □ -5 ～ 30	J △ WSLB	J △ WSLB	J △ WSRB	425	146	100	62	70	88	51	PF3/4	22.5
	RNHM1H-53 □ -40 ～ 80	J △ WSLB	J △ WSLB	J △ WSRB	470	146	100	62	70	88	51	PF3/4	31
	RNHM1H-60 □ -100 ～ 120	J △ WSLB	J △ WSLB	J △ WSRB	546	146	100	62	70	88	51	PF3/4	70
1.5kW	RNHM2-470 □ -5 ～ 30	J △ WSLB	J △ WSLB	J △ WSRB	425	146	100	62	70	88	51	PF3/4	22.5
	RNHM2-53 □ -40 ～ 80	J △ WSLB	J △ WSLB	J △ WSRB	470	146	100	62	70	88	51	PF3/4	31
	RNHM2-60 □ -100 ～ 120	J △ WSLB	J △ WSLB	J △ WSRB	546	146	100	62	70	88	51	PF3/4	70
2.2kW	RNHM3-54 □ -10 ～ 60	J △ WSLB	J △ WSLB	J △ WSRB	505	153	100	62	70	88	51	PF3/4	35
	RNHM3-60 □ -80 ～ 120	J △ WSLB	J △ WSLB	J △ WSRB	577	153	100	62	70	88	51	PF3/4	75

□には軸出記号 L, R または T のいずれかが入ります。
△は、200 級の場合は "2"、400 級の場合は "4" が入ります。
端子箱の取付位置寸法については、E51 頁をご参照ください。

ハイポニックギヤモータ

直交軸

オプション製品

安全増防爆形（eG3）モータ

			頁
特長と概要			B330
タイプ	モータ種類	容量範囲	
RNYM	三相	0.1kW～0.4kW	B332
		0.75kW～11kW	B333
RNFM 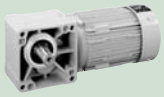	三相	0.1kW～0.4kW	B334
		0.75kW～2.2kW	B335
RNHM 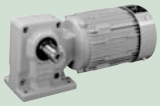	三相	0.1kW～0.4kW	B336
		0.55kW～5.5kW	B337

安全増防爆形モータ
特長と概要

特　長

可燃性ガス等、爆発性雰囲気により引火爆発の危険がある場所にギヤモータを設置する場合、モータは、安全衛生法の定めにより、防爆検定に合格したものでなければなりません。
この検定制度は、日本国内において厚生労働大臣が指定する検定機関（社団法人 産業安全協会）が電気機器の形式毎に検定を行うもので、ハイポニック® 減速機用モータとして安全増防爆形に合格しております。
（爆発等級：e　発火度等級：G3）

防爆形モータは、爆発性雰囲気の種類や危険の程度に応じて最適な防爆構造を選定する必要があります。
安全増防爆形は、常時はガスの存在しない危険度の低い場所に使用されるもので、非防爆の全閉形モータより若干安全の度合いを増したものです。

◎選定について

- バリエーションおよび組合せは屋内形と同一です（ただし、三相モータ・ブレーキ無のみです）。
  機種の選定は、「屋内形」の頁をご参照ください。
- 「安全増防爆形」は機種形式には表示されません。ご注文の際は、必ず「安全増防爆形」の指定を別途行なってください。

◎仕様記号について

仕様記号は、3 桁目が「E」になります。
（屋外形は「F」になります。）

安全増防爆形対応一覧表

モータ容量		タイプ 中空軸 RNYM ブレーキ無	中実軸 RNFM ブレーキ無	中実軸 RNHM ブレーキ無
三相	0.1kW	●	●	●
	0.2kW	●	●	●
	0.4kW	●	●	●
	0.75kW	●	●	●
	1.5kW	●	●	●
	2.2kW	●	●	●
	3.7kW	●		●
	5.5kW	●		●
	7.5kW	●		
	11kW	●		

標準仕様（安全増防爆形）

	種類	項　目	標準仕様
モータ部	三相モータ	容量範囲	0.1kW ～ 11kW　4 極
		表示記号	eG3
		保護方式 外被構造	IP44 （屋内）全閉外扇形（0.1kW は全閉自冷形）
		電　源	3 定格電源 200V 50/60Hz, 220V 60Hz 又は 400V 50/60Hz、440V60Hz
		耐熱クラス	0.1, 0.2, 3.7 ～ 11kW　4 極　B 0.4 ～ 2.2kW　4 極　F
		時間定格	連続定格
		始動方式	直入れ
		口 出 線	3 本
		規　格	JIS 準拠

ギヤ部	潤滑方式	専用特殊グリースによる、グリース潤滑 （工場出荷時にグリースを充填しております）
	減速方式	ハイポイドギヤとインボリュートギヤの組合せによる減速構造
	材　質	ケーシング：アルミニウム合金（60#, 63#, 64#, 1634#, 1640# は鋳鉄）　歯車：クロムモリブデン鋼

周囲条件	使用危険場所	2 種場所
	周囲温度	-10 ～ 40 ℃
	周囲湿度	85%以下。ただし、結露しないこと。
	標　高	1000m 以下
	雰 囲 気	腐食性ガス、蒸気などがないこと。塵埃を含まない換気の良い場所であること。

据付角度	制限なし
塗　装	技術資料 E108 頁をご参照ください。

注）1. 標準出力軸回転方向は、E7 ～ E9 頁をご参照ください。
　　2. モータの特性は E38 頁をご参照ください。

中空軸
中実軸 フランジ取付
中実軸 脚取付
ブレーキ無
ブレーキ付
三　相
単　相
単　相 レバーシブル
三　相 インバータ用
高効率 三相モータ
屋内形
オプション 製　品
屋外形
軽防塵形
防水形
安全増 防爆形
入力 ホロー形
概　要
選定表 寸法図
15W
25W
40W
60W
90W
0.1kW
0.2kW
0.25kW
0.4kW
0.55kW
0.75kW
1.1kW
1.5kW
2.2kW
3.0kW
3.7kW
5.5kW
7.5kW
11kW

0.1~11kW

安全増防爆形の寸法・形状は以下の箇所のみ屋内仕様と異なります。その他の寸法及び選定表は B42 頁～ B75 頁を併用してください。
ご注文・ご照会の際は形式記号と仕様記号をご指示ください。

0.1~0.4kW

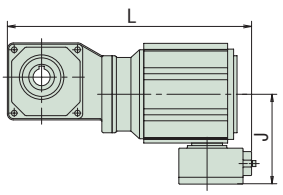

図 B1　0.1kW

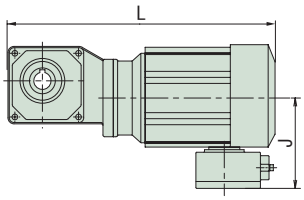

図 B2　0.2 ～ 0.4kW

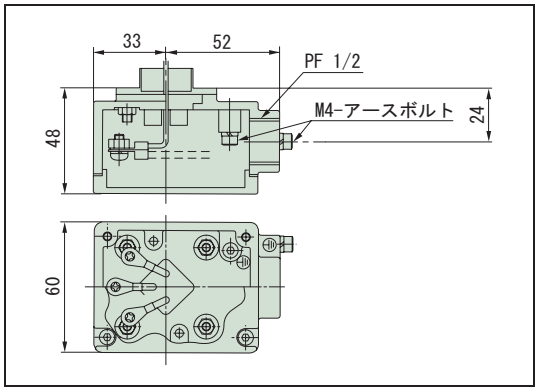

端子箱詳細

容量	形　　式	仕様記号	L	J	質量 (kg)	図
0.1kW	RNYM01-1010-5 ～ 10	J □ EABB	240	105	5.5	B1
	RNYM01-1120-5 ～ 60	J □ EABB	285	105	6.5	B1
	RNYM01-1220-40 ～ 60	J □ EABB	308	105	7.5	B1
	RNYM01-1230-80 ～ 240	J □ EABB	309	105	8.0	B1
	RNYM01-1330-80 ～ 240	J □ EABB	331	105	9.5	B1
	RNYM01-1340-300 ～ 1440	J □ EABB	354	105	10.5	B1
	RNYM01-1440-300 ～ 1440	J □ EABB	396	105	15	B1
0.2kW	RNYM02-1110-5 ～ 10	J □ EABB	275	105	6.5	B2
	RNYM02-1120-5 ～ 30	J □ EABB	310	105	7.5	B2
	RNYM02-1220-5 ～ 60	J □ EABB	333	105	9.0	B2
	RNYM02-1320-40 ～ 60	J □ EABB	361	105	10.5	B2
	RNYM02-1330-80 ～ 240	J □ EABB	356	105	10.5	B2
	RNYM02-1430-80 ～ 240	J □ EABB	384	105	15.5	B2
	RNYM02-1440-300 ～ 1440	J □ EABB	421	105	16	B2
	RNYM02-1540-300 ～ 1440	J □ EABB	465	105	25	B2
0.4kW	RNYM05-1210-5 ～ 10	J □ EABB	311	105	9.5	B2
	RNYM05-1220-5 ～ 30	J □ EABB	353	105	10	B2
	RNYM05-1320-5 ～ 60	J □ EABB	381	105	11.5	B2
	RNYM05-1420-40 ～ 60	J □ EABB	412	105	15.5	B2
	RNYM05-1430-80 ～ 240	J □ EABB	404	105	16.5	B2
	RNYM05-1530-80 ～ 240	J □ EABB	437	105	23.5	B2
	RNYM05-1540-300 ～ 1440	J □ EABB	485	105	26.5	B2
	RNYM05-1640-300 ～ 1440	J □ EABB	543	105	63.5	B2

注）1. 記載の仕様記号は、屋内形の場合を示します。屋外形の場合、3 桁目の "E" が "F" に変わります。
2. 仕様記号の□は、200 級の場合は "2"、400 級の場合は "4" が入ります。
3. 端子箱の取付位置寸法については、E51 頁をご参照ください。

0.75~11kW

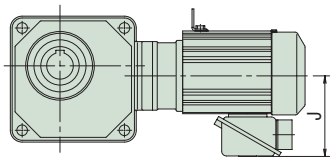

図 B3

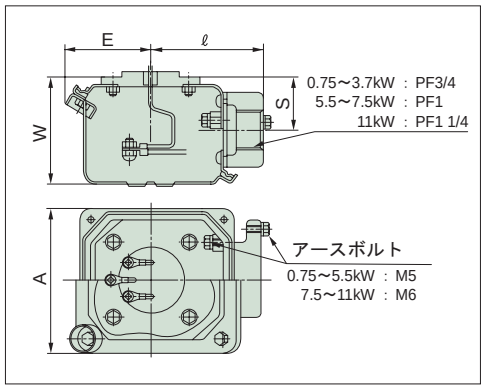

端子箱詳細

容量	形　　式	仕様記号	J	A	E	ℓ	W	S	質量 (kg)	図
0.75kW	RNYM1-1310-5 ～ 10	J □ ESBB	141	100	57	75	69.5	33	14	B3
	RNYM1-1320-5 ～ 30	J □ ESBB	141	100	57	75	69.5	33	16	B3
	RNYM1-1420-5 ～ 60	J □ ESBB	141	100	57	75	69.5	33	19	B3
	RNYM1-1520-40 ～ 60	J □ ESBB	141	100	57	75	69.5	33	27	B3
	RNYM1-1530-80 ～ 240	J □ ESBB	141	100	57	75	69.5	33	26	B3
	RNYM1-1630-100 ～ 120	J □ ESBB	141	100	57	75	69.5	33	47	B3
	RNYM1-1631-150 ～ 240	J □ ESBB	141	100	57	75	69.5	33	47	B3
	RNYM1-1640-300 ～ 1440	J □ ESBB	141	100	57	75	69.5	33	69	B3
1.5kW	RNYM2-1410-5 ～ 10	J □ ESBB	146	100	57	75	69.5	33	23	B3
	RNYM2-1420-5 ～ 30	J □ ESBB	146	100	57	75	69.5	33	23	B3
	RNYM2-1520-5 ～ 60	J □ ESBB	146	100	57	75	69.5	33	32	B3
	RNYM2-1531-40 ～ 80	J □ ESBB	146	100	57	75	69.5	33	31	B3
	RNYM2-1630-80 ～ 120	J □ ESBB	146	100	57	75	69.5	33	53	B3
	RNYM2-1631-150 ～ 240	J □ ESBB	146	100	57	75	69.5	33	54	B3
2.2kW	RNYM3-1510-5 ～ 10	J □ ESBB	153	100	57	75	69.5	33	30	B3
	RNYM3-1520-5 ～ 30	J □ ESBB	153	100	57	75	69.5	33	35	B3
	RNYM3-1521-5 ～ 25	J □ ESBB	153	100	57	75	69.5	33	35	B3
	RNYM3-1531-40 ～ 60	J □ ESBB	153	100	57	75	69.5	33	35	B3
	RNYM3-1630-80 ～ 120	J □ ESBB	153	100	57	75	69.5	33	58	B3
	RNYM3-1631-150 ～ 240	J □ ESBB	153	100	57	75	69.5	33	58	B3
	RNYM3-1632-30 ～ 60	J □ ESBB	153	100	57	75	69.5	33	56	B3
3.7kW	RNYM5-1521-5 ～ 25	J □ ESBB	183	123	65	87	90	45	51	B3
	RNYM5-1522-5 ～ 15	J □ ESBB	183	123	65	87	90	45	51	B3
	RNYM5-1632-30 ～ 60	J □ ESBB	183	123	65	87	90	45	70	B3
	RNYM5-1633-20 ～ 60	J □ ESBB	183	123	65	87	90	45	71	B3
5.5kW	RNYM8-1522-5 ～ 15	J □ ESBB	183	123	65	87	90	45	58	B3
	RNYM8-1633-20 ～ 40	J □ ESBB	183	123	65	87	90	45	78	B3
	RNYM8-1634-5 ～ 25	J □ ESBB	183	123	65	87	90	45	96	B3
7.5kW	RNYM10-1634-5 ～ 25	J □ ESBB	222	154	82	105	113	57	113	B3
11kW	RNYM15-1634-5 ～ 20	J □ ESBB	222	154	82	105	113	57	127	B3

注）1. 記載の仕様記号は、屋内形の場合を示します。屋外形の場合、3 桁目の "E" が "F" に変わります。
2. 仕様記号の□は、200 級の場合は "2"、400 級の場合は "4" が入ります。
3. 端子箱の取付位置寸法については、E51 頁をご参照ください。

0.1~2.2kW

安全増防爆形の寸法・形状は以下の箇所のみ屋内仕様と異なります。その他の寸法及び選定表は三相モータ・屋内形 B146 頁～ B165 頁を併用してください。
ご注文・ご照会の際は形式記号と仕様記号をご指示ください。

0.1~0.4kW

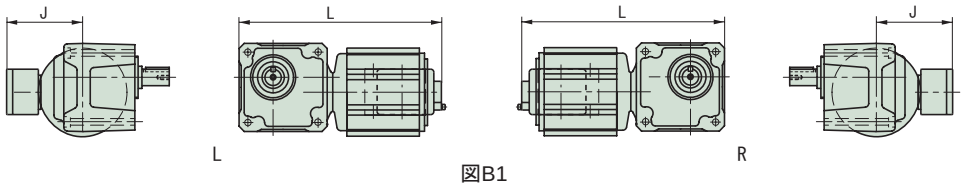

図B1

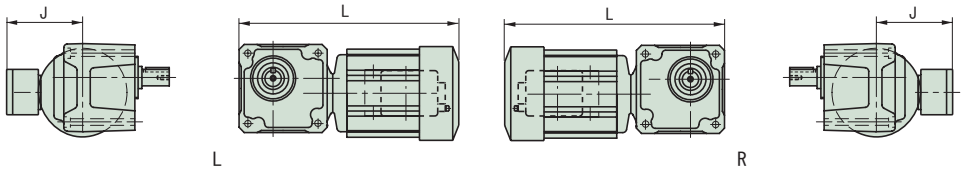

図B2

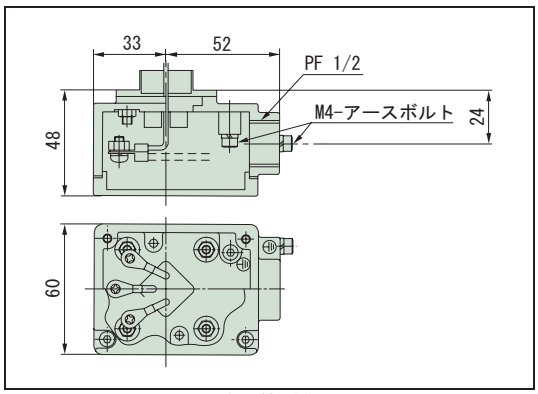

端子箱詳細

容量	形　　式	仕様記号		L	J	質量 (kg)	図
		軸出記号:L	軸出記号:R				
0.1kW	RNFM01-190 □ -5 ～ 60	J △ EALB	J △ EARB	241	105	5.8	B1
	RNFM01-20 □ -80 ～ 120	J △ EALB	J △ EARB	271	105	7.3	B1
	RNFM01-25 □ -150 ～ 240	J △ EALB	J △ EARB	271	105	7.3	B1
	RNFM01-1340 □ -X1-300 ～ 1440	J △ EALB	J △ EARB	354	105	11	B1
	RNFM01-1440 □ -X1-300 ～ 1440	J △ EALB	J △ EARB	396	105	16.5	B1
0.2kW	RNFM02-190 □ -5 ～ 30	J △ EALB	J △ EARB	226	105	7.0	B2
	RNFM02-23 □ -40 ～ 60	J △ EALB	J △ EARB	302	105	8.5	B2
	RNFM02-30 □ -80 ～ 120	J △ EALB	J △ EARB	321	105	10.5	B2
	RNFM02-35 □ -150 ～ 240	J △ EALB	J △ EARB	329	105	10.5	B2
	RNFM02-1440 □ -X1-300 ～ 1440	J △ EALB	J △ EARB	421	105	17.5	B2
	RNFM02-1540 □ -X1-300 ～ 1440	J △ EALB	J △ EARB	465	105	28	B2
0.4kW	RNFM05-270 □ -5 ～ 30	J △ EALB	J △ EARB	317	105	9.5	B2
	RNFM05-33 □ -40 ～ 60	J △ EALB	J △ EARB	349	105	11.5	B2
	RNFM05-40 □ -80 ～ 120	J △ EALB	J △ EARB	363	105	14.5	B2
	RNFM05-45 □ -150 ～ 240	J △ EALB	J △ EARB	389	105	15.5	B2
	RNFM05-1540 □ -X1-300 ～ 1440	J △ EALB	J △ EARB	485	105	29.5	B2
	RNFM05-1640 □ -X1-300 ～ 1440	J △ EALB	J △ EARB	543	105	68.5	B2

注）1. 形式の□には、軸出記号 L、R のいずれかが入ります。
2. 記載の仕様記号は、屋内形の場合を示します。屋外形の場合、3 桁目の "E" が "F" に変わります。
3. 仕様記号の△は、200 級の場合は "2"、400 級の場合は "4" が入ります。
4. 端子箱の取付位置寸法については、E51 頁をご参照ください。

0.75~2.2kW

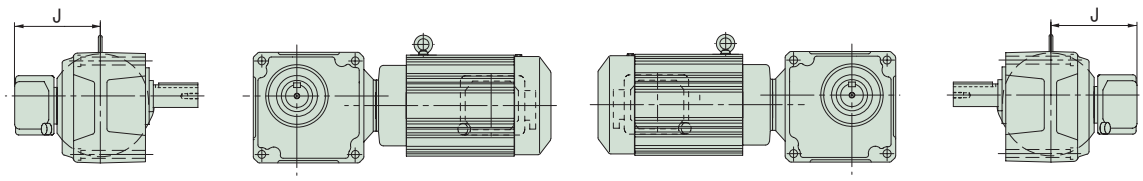

図 B3

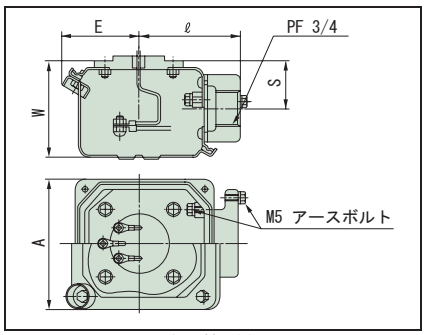

端子箱詳細

容量	形　　式	仕様記号		J	A	E	ℓ	W	S	質量 (kg)	図
		軸出記号:L	軸出記号:R								
0.75kW	RNFM1-370 □ -5 ～ 30	J △ ESLB	J △ ESRB	141	100	57	75	69.5	33	14	B3
	RNFM1-43 □ -10 ～ 60	J △ ESLB	J △ ESRB	141	100	57	75	69.5	33	18	B3
	RNFM1-50 □ -80 ～ 120	J △ ESLB	J △ ESRB	141	100	57	75	69.5	33	25	B3
	RNFM1-55 □ -X1-150 ～ 240	J △ ESLB	J △ ESRB	141	100	57	75	69.5	33	25	B3
	RNFM1-1640 □ -X1-300 ～ 1440	J △ ESLB	J △ ESRB	141	100	57	75	69.5	33	74	B3
1.5kW	RNFM2-470 □ -5 ～ 30	J △ ESLB	J △ ESRB	146	100	57	75	69.5	33	22	B3
	RNFM2-53 □ -10 ～ 80	J △ ESLB	J △ ESRB	146	100	57	75	69.5	33	31	B3
	RNFM2-1630 □ -X1-100 ～ 120	J △ ESLB	J △ ESRB	146	100	57	75	69.5	33	58	B3
	RNFM2-1631 □ -X1-150 ～ 240	J △ ESLB	J △ ESRB	146	100	57	75	69.5	33	59	B3
2.2kW	RNFM3-54 □ -10 ～ 60	J △ ESLB	J △ ESRB	153	100	57	75	69.5	33	35	B3
	RNFM3-1630 □ -X1-80 ～ 120	J △ ESLB	J △ ESRB	153	100	57	75	69.5	33	63	B3
	RNFM3-1631 □ -X1-150 ～ 240	J △ ESLB	J △ ESRB	153	100	57	75	69.5	33	63	B3

注）1. 形式の□には、軸出記号 L、R のいずれかが入ります。
2. 記載の仕様記号は、屋内形の場合を示します。屋外形の場合、3 桁目の "E" が "F" に変わります。
3. 仕様記号の△は、200 級の場合は "2"、400 級の場合は "4" が入ります。
4. 端子箱の取付位置寸法については、E51 頁をご参照ください。

中空軸
中実軸 フランジ取付
中実軸 脚取付
ブレーキ無
ブレーキ付
三　相
単　相
単　相 レバーシブル
三　相 インバータ用
高効率 三相モータ
屋内形
オプション 製　品
屋外形
軽防塵形
防水形
安全増 防爆形
入力 ホロー形
概　要
選定表 寸法図
15W
25W
40W
60W
90W
0.1kW
0.2kW
0.25kW
0.4kW
0.55kW
0.75kW
1.1kW
1.5kW
2.2kW
3.0kW
3.7kW
5.5kW
7.5kW
11kW

0.1~5.5kW

安全増防爆形の寸法・形状は以下の箇所のみ屋内仕様と異なります。その他の寸法及び選定表は三相モータ・屋内形 B214 頁～ B232 頁を併用してください。
ご注文・ご照会の際は形式記号と仕様記号をご指示ください。

0.1~0.4kW

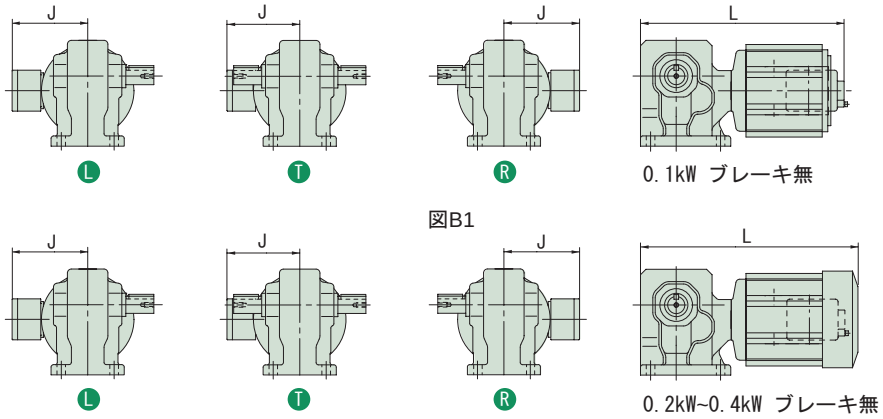

図B1

図B2

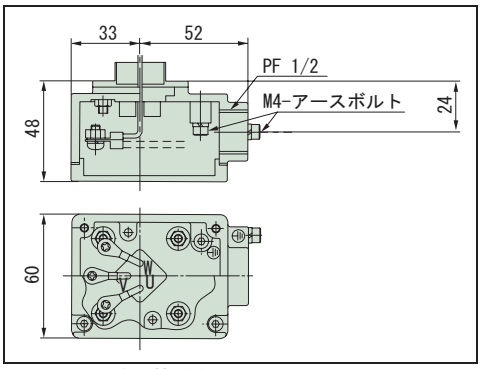

端子箱詳細（0.1 ～ 0.4kW）

容量	形　　式	仕様記号			L	J	質量 (kg)	図
		軸出記号:L	軸出記号:T	軸出記号:R				
0.1kW	RNHM01-190 □ -5 ～ 60	J △ EALB	J △ EALB	J △ EARB	237	105	5.0	B1
	RNHM01-20 □ -80 ～ 120	J △ EALB	J △ EALB	J △ EARB	262	105	7.0	B1
	RNHM01-25 □ -150 ～ 240	J △ EALB	J △ EALB	J △ EARB	262	105	7.0	B1
	RNHM01-1340 □ -J1-300 ～ 1440	J △ EALB	J △ EALB	J △ EARB	354	105	15.5	B1
	RNHM01-1440 □ -J1-300 ～ 1440	J △ EALB	J △ EALB	J △ EARB	396	105	22.5	B1
0.2kW	RNHM02-190 □ -5 ～ 30	J △ EALB	J △ EALB	J △ EARB	262	105	6.0	B2
	RNHM02-23 □ -40 ～ 60	J △ EALB	J △ EALB	J △ EARB	302	105	8.0	B2
	RNHM02-30 □ -80 ～ 120	J △ EALB	J △ EALB	J △ EARB	321	105	10	B2
	RNHM02-35 □ -150 ～ 240	J △ EALB	J △ EALB	J △ EARB	329	105	10.5	B2
	RNHM02-1440 □ -J1-300 ～ 1440	J △ EALB	J △ EALB	J △ EARB	421	105	23.5	B2
	RNHM02-1540 □ -J1-300 ～ 1440	J △ EALB	J △ EALB	J △ EARB	465	105	39.5	B2
0.4kW	RNHM05-270 □ -5 ～ 30	J △ EALB	J △ EALB	J △ EARB	308	105	9.0	B2
	RNHM05-33 □ -40 ～ 60	J △ EALB	J △ EALB	J △ EARB	337	105	11.5	B2
	RNHM05-40 □ -80 ～ 120	J △ EALB	J △ EALB	J △ EARB	347	105	14.5	B2
	RNHM05-45 □ -150 ～ 240	J △ EALB	J △ EALB	J △ EARB	373	105	15.5	B2
	RNHM05-1540 □ -J1-300 ～ 1440	J △ EALB	J △ EALB	J △ EARB	485	105	41.5	B2

注）1. 形式の□には、軸出記号 L、R、T のいずれかが入ります。
2. 記載の仕様記号は、屋内形の場合を示します。屋外形の場合、3 桁目の "E" が "F" に変わります。
3. 仕様記号の△は、200 級の場合は "2"、400 級の場合は "4" が入ります。
4. 端子箱の取付位置寸法については、E51 頁をご参照ください。

0.55~5.5kW

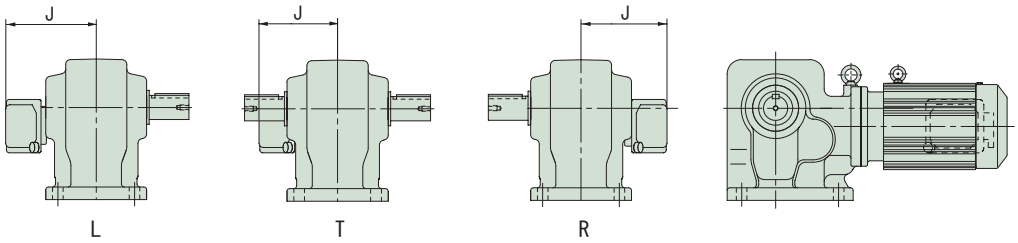

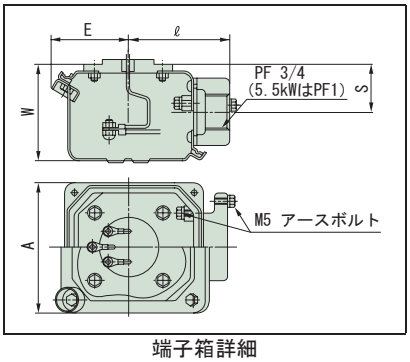

端子箱詳細

容量	形　　式	仕様記号			J	A	E	ℓ	W	S	質量 (kg)
		軸出記号:L	軸出記号:T	軸出記号:R							
0.75kW	RNHM1-370 □ (-B)-5 ～ 30	J △ ESLB	J △ ESLB	J △ ESRB	141	100	57	75	69.5	33	14.5
	RNHM1-43 □ -40 ～ 60	J △ ESLB	J △ ESLB	J △ ESRB	141	100	57	75	69.5	33	18
	RNHM1-50 □ -80 ～ 120	J △ ESLB	J △ ESLB	J △ ESRB	141	100	57	75	69.5	33	25
	RNHM1-55 □ -150 ～ 240	J △ ESLB	J △ ESLB	J △ ESRB	141	100	57	75	69.5	33	26
1.5kW	RNHM2-470 □ (-B)-5 ～ 30	J △ ESLB	J △ ESLB	J △ ESRB	146	100	57	75	69.5	33	22.5
	RNHM2-53 □ -40 ～ 80	J △ ESLB	J △ ESLB	J △ ESRB	146	100	57	75	69.5	33	31
	RNHM2-60 □ -100 ～ 120	J △ ESLB	J △ ESLB	J △ ESRB	146	100	57	75	69.5	33	70
2.2kW	RNHM3-54 □ -10 ～ 60	J △ ESLB	J △ ESLB	J △ ESRB	153	100	57	75	69.5	33	35
	RNHM3-60 □ -80 ～ 120	J △ ESLB	J △ ESLB	J △ ESRB	153	100	57	75	69.5	33	75
3.7kW	RNHM5-63 □ -10 ～ 50	J △ ESLB	J △ ESLB	J △ ESRB	183	123	65	87	90	45	86
5.5kW	RNHM8-64 □ -10 ～ 40	J △ ESLB	J △ ESLB	J △ ESRB	183	123	65	87	90	45	93

注）1. 形式の□には、軸出記号 L、R、T のいずれかが入ります。
2. 記載の仕様記号は、屋内形の場合を示します。屋外形の場合、3 桁目の "E" が "F" に変わります。
3. 仕様記号の△は、200 級の場合は "2"、400 級の場合は "4" が入ります。
4. 減速比 300 ～ 480 の安全増防爆形の製作もできます。
5. 端子箱の取付位置寸法については、E51 頁をご参照ください。

MEMO

ハイポニック減速機®

直交軸

オプション製品

入力軸ホロー形

	頁
特長と概要	B340
モータフランジ取合寸法及びフランジコード	B341
0.1kW相当, 0.2kW相当（汎用モータ用）	B342
0.25kW相当, 0.4kW相当（汎用モータ用）	B343
0.55kW相当, 0.75kW相当（汎用モータ用）	B344
1.1kW相当, 1.5kW相当（汎用モータ用）	B345
寸法表（汎用モータ用）	B346
選定手順（サーボモータ用）	B350
選定資料（サーボモータ用）	B351
選定表（サーボモータ用）	B352
サーボモータ用組合せ表（メーカ別）	B354
寸法表（サーボモータ用）	B356
慣性モーメント、GD^2	B358
モータ取付上の注意（入力ホロー形）	B360

入力ホロー形ハイポニック減速機
特長と概要

特　長

汎用モータやサーボモータを直結できる、入力ホローシャフト形のハイポニック減速機です。
住友製モータに限らず、各社汎用モータや、耐圧防爆形モータなどの JEM フランジや IEC フランジ、主要メーカのサーボモータが簡単に取付できる、専用アダプターを用意しています。
※モータ取付の際は、B360 頁の注意事項をご参照ください。

入力ホロー形ハイポニック減速機対応一覧表

汎用モータ用

モータ容量	シリーズ 中空軸 RNYM モータ IEC・JEM	NEMA C-FACE
0.1kW	●	ご照会ください
0.2kW	●	
0.4kW	●	
0.75kW	●	
1.5kW	●	

サーボモータ用

	シリーズ 中空軸 RNYM		
メーカ	安川電機(株)殿	三菱電機(株)殿	その他メーカー
モータシリーズ	Σ シリーズ SGM SGMP SGMG Σ Ⅱシリーズ SGMAH SGMPH SGMGH SGMSH Σ Ⅲシリーズ SGMAS SGMPS SGMSS	HC-KFS HC-MFS HC-SFS HC-LFS HC-RFS HF-KP HF-SP	ご照会ください

上記以外の組合せについても、対応できる場合があります。ご照会ください。
汎用モータ用とサーボモータ用では、塗装色が異なります。詳しくは技術資料 E108 頁をご参照下さい。

形式記号

御注文・ご照会の際は形式記号とご使用になるモータのメーカー名、シリーズ名、容量をご指示ください。

入力ホロー形ハイポニックの形式記号

R N Y X − 1120 □ − AA − 5

機種記号	
R	ハイポニック

出力軸方向記号	
N	取付方向自由

取付方式	
Y	中空軸

モータ記号	
X	入力軸ホローシャフト

減速機枠番		
1120		
1220	1230	
1320	1330	1340
1420	1430	1440
	1530	1540
		1640

出力軸種類		記号
メートルサイズ		空欄
インチサイズ		Y
	AGMA Ⅰ	YA
	AGMA Ⅱ	YB
	AGMA Ⅲ	YC

モータフランジコード	
空欄	汎用モータ取合
AA	サーボモータ取合 (B341頁及びB354～B355頁をご参照ください)
AB	
AD	
AE	
AG	
AH	
4C	
AJ	
AK	
5K	
5P	
他	

減速比

目次

		頁
モータフランジ取合寸法及びフランジコード	…	B341
汎用モータ用		
選定表	…	B342
寸法表	…	B346
サーボモータ用		
選定手順	…	B350
選定表	…	B352
組合せ表	…	B354
寸法表	…	B356
慣性モーメント・GD^2	…	B358

汎用モータの取り合い寸法

IEC(JEM) フランジ

単位：mm

モータ容量 (kW)	枠番	フランジ番号	寸法											
			LA	LB	LC	LE	LR	LZ	Q	S	S 公差	W	T	U
0.1	63S	FF130	130	110	160	3.5	23	10	23	11	h6	4	4	2.5
0.2	63M										j6			
0.25	71M	FF130	130	110	160	3.5	30	10	30	14	j6	5	5	3
0.4														
0.55	80M	FF165	165	130	200	3.5	40	12	40	19	j6	6	6	3.5
0.75														
1.1	90L	FF165	165	130	200	3.5	50	12	50	24	j6	8	7	4
1.5														

本寸法は IEC72、JEM1401 に依っていますが下記にご注意ください。
(1) 軸のキー寸法 W,T,U の下線部は JEM1401 と異なります。
(2) 軸の S 公差下線部 j6 は IEC72、h6 は JEM1401 に依っています。

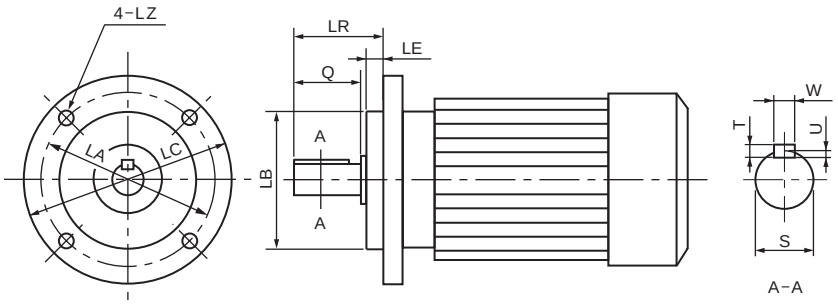

サーボモータのフランジコード及び取り合い寸法

単位：mm

モータフランジコード	寸法													
	フランジ寸法						取付穴		軸端寸法					
	LA	LB	LB 公差	LC	LE	LR	LN	LZ	Q	S	S 公差	W	T	U
AA	46	30	-0.021 ～ 0	40	2.5	25	4	4.5	21 以上	8	-0.009 ～ 0	3	3	1.8
AB	70	50	-0.025 ～ 0	60	3	30	4	5.8	27 以上	8	-0.009 ～ 0	3	3	1.8
AD						30			27 以上	14	-0.011 ～ 0	5	5	3
AE	90	70	-0.030 ～ 0	76 ～ 80	4	30	4	7	27 以上	14	-0.011 ～ 0	5	5	3
AG						40			37 以上	16	-0.011 ～ 0	5	5	3
AH						40			37 以上	19	-0.013 ～ 0	6	6	3.5
4C	115	95	-0.035 ～ 0	100	4	45	4	7	40 以上	24	-0.013 ～ 0	8	7	4
AJ						45		9	40 以上	24	-0.013 ～ 0	8	7	4
AK	145	110	-0.035 ～ 0	120	6	40	4	10	36 以上	16	-0.011 ～ 0	5	5	3
5K	145	110	-0.035 ～ 0	130 ～ 135	6	58	4	9	40 以上	19	-0.013 ～ 0	5	5	3
5P						55			50 以上	24	-0.013 ～ 0	8	7	4

モータフランジコード	対応枠番・減速比範囲						
	1120	1220	1220	1320	1320	1420	1420
	5~30	40~60	5~30	40~60	5~30	40~60	5~30
AA	○	○	○				
AB	○	○					
AD			○	○	○	○	○
AE			○	○	○	○	
AG							○
AH							○
4C							○
AJ							○
AK							○
5K							○
5P					○	○	○

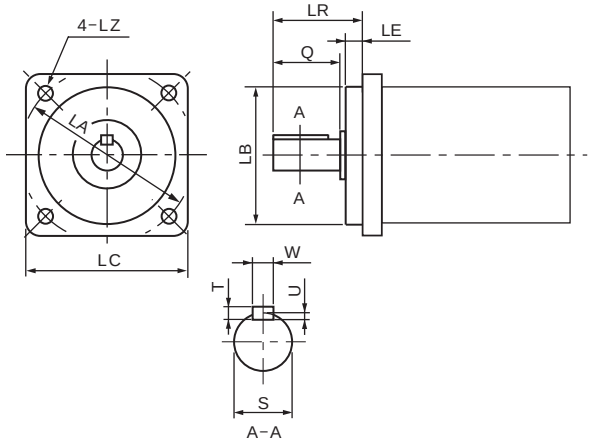

中空軸
中実軸 フランジ取付
中実軸 脚取付
ブレーキ無
ブレーキ付
三　相
単　相
単　相 レバーシブル
三　相 インバータ用
高効率 三相モータ
屋内形
オプション 製　品
屋外形
軽防塵形
防水形
安全増 防爆形
入力 ホロー形
概　要
選定表 寸法図
15W
25W
40W
60W
90W
0.1kW
0.2kW
0.25kW
0.4kW
0.55kW
0.75kW
1.1kW
1.5kW
2.2kW
3.0kW
3.7kW
5.5kW
7.5kW
11kW

入力ホロー形ハイポニック減速機
0.1kW 相当，0.2kW 相当（汎用モータ用）

0.1kW 相当

減速比	出力回転数 r/min 50Hz	出力回転数 r/min 60Hz	枠番	減速比	許容出力トルク Tout N·m 50Hz	許容出力トルク Tout N·m 60Hz	許容出力トルク Tout kgf·m 50Hz	許容出力トルク Tout kgf·m 60Hz	SF	出力軸許容ラジアル荷重 Pro N 50Hz	出力軸許容ラジアル荷重 Pro N 60Hz	出力軸許容ラジアル荷重 Pro kgf 50Hz	出力軸許容ラジアル荷重 Pro kgf 60Hz	寸法図
5	290	350	- 1120	- 5	2.80	2.32	0.286	0.237	2.00	637	588	65	60	
7	207	250	- 1120	- 7	3.92	3.25	0.400	0.332	2.00	686	637	70	65	
10	145	175	- 1120	- 10	5.61	4.64	0.572	0.474	2.00	785	735	80	75	
12	121	146	- 1120	- 12	6.73	5.57	0.686	0.568	2.00	834	785	85	80	
15	96.7	117	- 1120	- 15	8.41	6.97	0.857	0.710	2.00	883	834	90	85	
20	72.5	87.5	- 1120	- 20	11.2	9.29	1.14	0.947	2.00	981	932	100	95	B346 頁 図 B1
25	58.0	70.0	- 1120	- 25	14.0	11.6	1.43	1.18	2.00	1030	981	105	100	
30	48.3	58.3	- 1120	- 30	16.8	13.9	1.71	1.42	2.00	1080	1030	110	105	
40	36.3	43.8	- 1120	- 40	22.4	18.6	2.29	1.89	1.00	1180	1130	120	115	
50	29.0	35.0	- 1120	- 50	28.0	23.2	2.86	2.37	1.00	1270	1230	130	125	
60	24.2	29.2	- 1120	- 60	33.6	27.9	3.43	2.84	1.00	1320	1270	135	130	
80	18.1	21.9	- 1230	- 80	44.8	37.2	4.57	3.79	1.00	1770	1770	180	180	B347 頁 図 B5
100	14.5	17.5	RNYX - 1230	- 100	56.1	46.4	5.72	4.74	1.00	1810	1770	185	180	
120	12.1	14.6	- 1230	- 120	67.3	55.7	6.86	5.68	1.00	1810	1810	185	185	
150	9.67	11.7	- 1330	- 150	84.1	69.7	8.57	7.10	2.00	3090	3090	315	315	B347 頁 図 B6
200	7.25	8.75	- 1330	- 200	112	92.9	11.4	9.47	1.74	3090	3090	315	315	
240	6.04	7.29	- 1330	- 240	135	111	13.7	11.4	1.45	3090	3090	315	315	
300	4.83	5.83	- 1340	- 300	158	131	16.1	13.4	1.00	3090	3090	315	315	B348 頁 図 B9
360	4.03	4.86	- 1340	- 360	190	157	19.4	16.0	1.00	3090	3090	315	315	
480	3.02	3.65	- 1340	- 480	195	195	19.9	19.9	*	3090	3090	315	315	
600	2.42	2.92	- 1440	- 600	317	262	32.3	26.7	1.23	4360	4360	445	445	
720	2.01	2.43	- 1440	- 720	380	315	38.7	32.1	1.03	4360	4360	445	445	B349 頁 図 B10
900	1.61	1.94	- 1440	- 900	390	390	39.8	39.8	*	4360	4360	445	445	
1200	1.21	1.46	- 1440	- 1200	390	390	39.8	39.8	*	4360	4360	445	445	
1440	1.01	1.22	- 1440	- 1440	390	390	39.8	39.8	*	4360	4360	445	445	

注）1. 出力回転数は、モータ回転数 50Hz：1450r/min, 60Hz：1750r/min としたときの代表値です。
2. 出力軸許容ラジアル荷重は、出力軸端より 20mm の位置の値です。
3. SF 欄が * の機種はモータの全容量 kW まで負荷をかけると過負荷となりますので出力トルク欄の値以内でご使用ください。
4. 最高許容入力回転数は、3600r/min です。

0.2kW 相当

減速比	出力回転数 r/min 50Hz	出力回転数 r/min 60Hz	枠番	減速比	出力トルク Tout N·m 50Hz	出力トルク Tout N·m 60Hz	出力トルク Tout kgf·m 50Hz	出力トルク Tout kgf·m 60Hz	SF	出力軸許容ラジアル荷重 Pro N 50Hz	出力軸許容ラジアル荷重 Pro N 60Hz	出力軸許容ラジアル荷重 Pro kgf 50Hz	出力軸許容ラジアル荷重 Pro kgf 60Hz	寸法図
5	290	350	- 1120	- 5	5.61	4.64	0.572	0.474	1.00	637	588	65	60	
7	207	250	- 1120	- 7	7.85	6.50	0.800	0.663	1.00	686	637	70	65	
10	145	175	- 1120	- 10	11.2	9.29	1.14	0.947	1.00	785	735	80	75	
12	121	146	- 1120	- 12	13.5	11.1	1.37	1.14	1.00	834	785	85	80	
15	96.7	117	- 1120	- 15	16.8	13.9	1.71	1.42	1.00	883	834	90	85	B346 頁 図 B1
20	72.5	87.5	- 1120	- 20	22.4	18.6	2.29	1.89	1.00	981	932	100	95	
25	58.0	70.0	- 1120	- 25	28.0	23.2	2.86	2.37	1.00	1030	981	105	100	
30	48.3	58	- 1120	- 30	33.6	27.9	3.43	2.84	1.00	1080	1030	110	105	
40	36.3	43.8	- 1220	- 40	44.8	37.2	4.57	3.79	1.00	1620	1570	165	160	
50	29.0	35.0	- 1220	- 50	56.1	46.4	5.72	4.74	1.00	1720	1670	175	170	B346 頁 図 B2
60	24.2	29.2	- 1220	- 60	67.3	55.7	6.86	5.68	1.00	1770	1720	180	175	
80	18.1	21.9	- 1330	- 80	89.7	74.3	9.14	7.58	1.00	3040	2940	310	300	
100	14.5	17.5	RNYX - 1330	- 100	112	92.9	11.4	9.47	1.00	3090	3040	315	310	B347 頁 図 B6
120	12.1	14.6	- 1330	- 120	135	111	13.7	11.4	1.00	3090	3090	315	315	
150	9.67	11.7	- 1430	- 150	168	139	17.1	14.2	2.00	4360	4360	445	445	
200	7.25	8.75	- 1430	- 200	224	186	22.9	18.9	1.74	4360	4360	445	445	B348 頁 図 B7
240	6.04	7.29	- 1430	- 240	269	223	27.4	22.7	1.45	4360	4360	445	445	
300	4.83	5.83	- 1440	- 300	317	262	32.3	26.7	1.00	4360	4360	445	445	
360	4.03	4.86	- 1440	- 360	380	315	38.7	32.1	1.00	4360	4360	445	445	B349 頁 図 B10
480	3.02	3.65	- 1440	- 480	390	390	39.8	39.8	*	4360	4360	445	445	
600	2.42	2.92	- 1540	- 600	633	525	64.6	53.5	1.16	6230	6230	635	635	
720	2.01	2.43	- 1540	- 720	732	629	74.6	64.2	*	6230	6230	635	635	
900	1.61	1.94	- 1540	- 900	732	732	74.6	74.6	*	6230	6230	635	635	B349 頁 図 B11
1200	1.21	1.46	- 1540	- 1200	732	732	74.6	74.6	*	6230	6230	635	635	
1440	1.01	1.22	- 1540	- 1440	732	732	74.6	74.6	*	6230	6230	635	635	

注）1. 出力回転数は、モータ回転数 50Hz：1450r/min, 60Hz：1750r/min としたときの代表値です。
2. 出力軸許容ラジアル荷重は、出力軸端より 20mm の位置の値です。
3. SF 欄が * の機種はモータの全容量 kW まで負荷をかけると過負荷となりますので出力トルク欄の値以内でご使用ください。
4. 最高許容入力回転数は、3600r/min です。

0.25kW 相当

減速比	出力回転数 r/min 50Hz	出力回転数 r/min 60Hz	枠番	減速比	許容出力トルク Tout N·m 50Hz	許容出力トルク Tout N·m 60Hz	許容出力トルク Tout kgf·m 50Hz	許容出力トルク Tout kgf·m 60Hz	SF	出力軸許容ラジアル荷重 Pro N 50Hz	出力軸許容ラジアル荷重 Pro N 60Hz	出力軸許容ラジアル荷重 Pro kgf 50Hz	出力軸許容ラジアル荷重 Pro kgf 60Hz	寸法図
5	290	350	- 1220	- 5	7.01	5.81	0.714	0.592	1.60	883	834	90	85	B346 頁 図 B2
7	207	250	- 1220	- 7	9.81	8.13	1.00	0.829	1.60	981	932	100	95	
10	145	175	- 1220	- 10	14.0	11.6	1.43	1.18	1.60	1080	1030	110	105	
12	121	146	- 1220	- 12	16.8	13.9	1.71	1.42	1.60	1130	1080	115	110	B346 頁 図 B2
15	96.7	117	- 1220	- 15	21.0	17.4	2.14	1.78	1.60	1230	1180	125	120	
20	72.5	87.5	- 1220	- 20	28.0	23.2	2.86	2.37	1.60	1370	1320	140	135	
25	58.0	70.0	- 1220	- 25	35.0	29.0	3.57	2.96	1.60	1470	1370	150	140	B346 頁 図 B2
30	48.3	58.3	- 1220	- 30	42.0	34.8	4.29	3.55	1.60	1520	1470	155	150	
40	36.3	43.8	- 1320	- 40	56.1	46.4	5.72	4.74	1.60	2650	2550	270	260	B346 頁 図 B3
50	29.0	35.0	- 1320	- 50	70.1	58.1	7.14	5.92	1.60	2840	2750	290	280	
60	24.2	29.2	- 1320	- 60	84.1	69.7	8.57	7.10	1.60	2940	2840	300	290	
80	18.1	21.9	- 1430	- 80	112	92.9	11.4	9.47	1.60	4360	4270	445	435	B348 頁 図 B7
100	14.5	17.5	RNYX - 1430	- 100	140	116	14.3	11.8	1.60	4360	4360	445	445	
120	12.1	14.6	- 1430	- 120	168	139	17.1	14.2	1.60	4360	4360	445	445	
150	9.67	11.7	- 1530	- 150	210	174	21.4	17.8	3.20	6230	6230	635	635	B348 頁 図 B8
200	7.25	8.75	- 1530	- 200	280	232	28.6	23.7	2.61	6230	6230	635	635	
240	6.04	7.29	- 1530	- 240	336	279	34.3	28.4	2.18	6230	6230	635	635	
300	4.83	5.83	- 1540	- 300	396	328	40.3	33.4	1.60	6230	6230	635	635	B349 頁 図 B11
360	4.03	4.86	- 1540	- 360	475	393	48.4	40.1	1.54	6230	6230	635	635	
480	3.02	3.65	- 1540	- 480	633	525	64.6	53.5	1.16	6230	6230	635	635	
600	2.42	2.92	- 1640	- 600	790	660	80.7	66.9	1.60	9810	9810	1000	1000	B349 頁 図 B12
720	2.01	2.43	- 1640	- 720	950	790	96.8	80.2	1.56	9810	9810	1000	1000	
900	1.61	1.94	- 1640	- 900	1190	980	121	100	1.25	9810	9810	1000	1000	
1200	1.21	1.46	- 1640	- 1200	1480	1310	151	134	*	9810	9810	1000	1000	B349 頁 図 B12
1440	1.01	1.22	- 1640	- 1440	1480	1480	151	151	*	9810	9810	1000	1000	

注）1. 出力回転数は、モータ回転数 50Hz：1450r/min, 60Hz：1750r/min としたときの代表値です。
2. 出力軸許容ラジアル荷重は、出力軸端より 20mm の位置の値です。
3. SF 欄が * の機種はモータの全容量 kW まで負荷をかけると過負荷となりますので出力トルク欄の値以内でご使用ください。
4. 最高許容入力回転数は、3600r/min です。

0.4kW 相当

減速比	出力回転数 r/min 50Hz	出力回転数 r/min 60Hz	枠番	減速比	許容出力トルク Tout N·m 50Hz	許容出力トルク Tout N·m 60Hz	許容出力トルク Tout kgf·m 50Hz	許容出力トルク Tout kgf·m 60Hz	SF	出力軸許容ラジアル荷重 Pro N 50Hz	出力軸許容ラジアル荷重 Pro N 60Hz	出力軸許容ラジアル荷重 Pro kgf 50Hz	出力軸許容ラジアル荷重 Pro kgf 60Hz	寸法図
5	290	350	- 1220	- 5	11.2	9.29	1.14	0.947	1.00	883	834	90	85	B346 頁 図 B2
7	207	250	- 1220	- 7	15.7	13.0	1.60	1.33	1.00	981	932	100	95	
10	145	175	- 1220	- 10	22.4	18.6	2.29	1.89	1.00	1080	1030	110	105	
12	121	146	- 1220	- 12	26.9	22.3	2.74	2.27	1.00	1130	1080	115	110	B346 頁 図 B2
15	96.7	117	- 1220	- 15	33.6	27.9	3.43	2.84	1.00	1230	1180	125	120	
20	72.5	87.5	- 1220	- 20	44.8	37.2	4.57	3.79	1.00	1370	1320	140	135	
25	58.0	70.0	- 1220	- 25	56.1	46.4	5.72	4.74	1.00	1470	1370	150	140	B346 頁 図 B2
30	48.3	58.3	- 1220	- 30	67.3	55.7	6.86	5.68	1.00	1520	1470	155	150	
40	36.3	43.8	- 1320	- 40	89.7	74.3	9.14	7.58	1.00	2650	2550	270	260	B346 頁 図 B3
50	29.0	35.0	- 1320	- 50	112	92.9	11.4	9.47	1.00	2840	2750	290	280	
60	24.2	29.2	- 1320	- 60	134.5	111.5	13.7	11.4	1.00	2940	2840	300	290	
80	18.1	21.9	- 1430	- 80	179	149	18.3	15.2	1.00	4360	4270	445	435	B348 頁 図 B7
100	14.5	17.5	RNYX - 1430	- 100	224	186	22.9	18.9	1.00	4360	4360	445	445	
120	12.1	14.6	- 1430	- 120	269	223	27.4	22.7	1.00	4360	4360	445	445	
150	9.67	11.7	- 1530	- 150	336	279	34.3	28.4	2.00	6230	6230	635	635	B348 頁 図 B8
200	7.25	8.75	- 1530	- 200	448	372	45.7	37.9	1.63	6230	6230	635	635	
240	6.04	7.29	- 1530	- 240	538	446	54.9	45.5	1.36	6230	6230	635	635	
300	4.83	5.83	- 1540	- 300	633	525	64.6	53.5	1.00	6230	6230	635	635	B349 頁 図 B11
360	4.03	4.86	- 1540	- 360	732	629	74.6	64.2	*	6230	6230	635	635	
480	3.02	3.65	- 1540	- 480	732	732	74.6	74.6	*	6230	6230	635	635	
600	2.42	2.92	- 1640	- 600	1270	1050	129	107	1.17	9810	9810	1000	1000	B349 頁 図 B12
720	2.01	2.43	- 1640	- 720	1480	1260	151	128	*	9810	9810	1000	1000	
900	1.61	1.94	- 1640	- 900	1480	1480	151	151	*	9810	9810	1000	1000	
1200	1.21	1.46	- 1640	- 1200	1480	1480	151	151	*	9810	9810	1000	1000	B349 頁 図 B12
1440	1.01	1.22	- 1640	- 1440	1480	1480	151	151	*	9810	9810	1000	1000	

注）1. 出力回転数は、モータ回転数 50Hz：1450r/min, 60Hz：1750r/min としたときの代表値です。
2. 出力軸許容ラジアル荷重は、出力軸端より 20mm の位置の値です。
3. SF 欄が * の機種はモータの全容量 kW まで負荷をかけると過負荷となりますので出力トルク欄の値以内でご使用ください。
4. 最高許容入力回転数は、3600r/min です。

入力ホロー形ハイポニック減速機
0.55kW 相当，0.75kW 相当（汎用モータ用）

0.55kW 相当

減速比	出力回転数 r/min 50Hz	出力回転数 r/min 60Hz	枠番		減速比	許容出力トルク Tout N·m 50Hz	許容出力トルク Tout N·m 60Hz	許容出力トルク Tout kgf·m 50Hz	許容出力トルク Tout kgf·m 60Hz	SF	出力軸許容ラジアル荷重 Pro N 50Hz	出力軸許容ラジアル荷重 Pro N 60Hz	出力軸許容ラジアル荷重 Pro kgf 50Hz	出力軸許容ラジアル荷重 Pro kgf 60Hz	寸法図
5	290	350	RNYX	- 1320 -	5	15.4	12.8	1.57	1.30	1.45	1470	1370	150	140	B346 頁 図 B3
7	207	250		- 1320 -	7	21.6	17.9	2.20	1.82	1.45	1670	1570	170	160	
10	145	175		- 1320 -	10	30.8	25.5	3.14	2.60	1.45	1810	1720	185	175	
12	121	146		- 1320 -	12	37.0	30.7	3.77	3.13	1.45	1910	1810	195	185	B346 頁 図 B3
15	96.7	117		- 1320 -	15	46.2	38.3	4.72	3.91	1.45	2060	1960	210	200	
20	72.5	87.5		- 1320 -	20	61.7	51.1	6.29	5.21	1.45	2260	2160	230	220	
25	58.0	70.0		- 1320 -	25	77.1	63.9	7.86	6.51	1.45	2350	2260	240	230	B346 頁 図 B3
30	48.3	58.3		- 1320 -	30	92.5	76.6	9.43	7.81	1.45	2450	2350	250	240	
40	36.3	43.8		- 1420 -	40	123	102	12.6	10.4	1.45	3970	3820	405	390	B347 頁 図 B4
50	29.0	35.0		- 1420 -	50	154	128	15.7	13.0	1.45	4170	4020	425	410	
60	24.2	29.2		- 1420 -	60	185	153	18.9	15.6	1.45	4310	4170	440	425	
80	18.1	21.9		- 1530 -	80	247	204	25.1	20.8	1.45	6230	6130	635	625	B348 頁 図 B8
100	14.5	17.5		- 1530 -	100	308	255	31.4	26.0	1.45	6230	6230	635	635	
120	12.1	14.6		- 1530 -	120	370	307	37.7	31.3	1.45	6230	6230	635	635	

注）1. 出力回転数は、モータ回転数 50Hz：1450r/min, 60Hz：1750r/min としたときの代表値です。
2. 出力軸許容ラジアル荷重は、出力軸端より 20mm の位置の値です。
3. 最高許容入力回転数は、3600r/min です。

0.75kW 相当

減速比	出力回転数 r/min 50Hz	出力回転数 r/min 60Hz	枠番		減速比	許容出力トルク Tout N·m 50Hz	許容出力トルク Tout N·m 60Hz	許容出力トルク Tout kgf·m 50Hz	許容出力トルク Tout kgf·m 60Hz	SF	出力軸許容ラジアル荷重 Pro N 50Hz	出力軸許容ラジアル荷重 Pro N 60Hz	出力軸許容ラジアル荷重 Pro kgf 50Hz	出力軸許容ラジアル荷重 Pro kgf 60Hz	寸法図
5	290	350	RNYX	- 1320 -	5	21.0	17.4	2.14	1.78	1.07	1470	1370	150	140	B346 頁 図 B3
7	207	250		- 1320 -	7	29.4	24.4	3.00	2.49	1.07	1670	1570	170	160	
10	145	175		- 1320 -	10	42.0	34.8	4.29	3.55	1.07	1810	1720	185	175	
12	121	146		- 1320 -	12	50.4	41.8	5.14	4.26	1.07	1910	1810	195	185	B346 頁 図 B3
15	96.7	117		- 1320 -	15	63.1	52.2	6.43	5.33	1.07	2060	1960	210	200	
20	72.5	87.5		- 1320 -	20	84.1	69.7	8.57	7.10	1.07	2260	2160	230	220	
25	58.0	70.0		- 1320 -	25	105	87.1	10.7	8.88	1.07	2350	2260	240	230	B346 頁 図 B3
30	48.3	58.3		- 1320 -	30	126	104	12.9	10.7	1.07	2450	2350	250	240	
40	36.3	43.8		- 1420 -	40	168	139	17.1	14.2	1.07	3970	3820	405	390	B347 頁 図 B4
50	29.0	35.0		- 1420 -	50	210	174	21.4	17.8	1.07	4170	4020	425	410	
60	24.2	29.2		- 1420 -	60	252	209	25.7	21.3	1.07	4310	4170	440	425	
80	18.1	22.9		- 1530 -	80	336	279	34.3	28.4	1.07	6230	6130	635	625	B348 頁 図 B8
100	14.5	17.5		- 1530 -	100	420	348	42.9	35.5	1.07	6230	6230	635	635	
120	12.1	14.6		- 1530 -	120	505	418	51.4	42.6	1.07	6230	6230	635	635	

注）1. 出力回転数は、モータ回転数 50Hz：1450r/min, 60Hz：1750r/min としたときの代表値です。
2. 出力軸許容ラジアル荷重は、出力軸端より 20mm の位置の値です。
3. 最高許容入力回転数は、3600r/min です。

1.1kW 相当，1.5kW 相当（汎用モータ用）

1.1kW 相当

減速比	出力回転数 r/min 50Hz	出力回転数 r/min 60Hz	枠番	減速比	許容出力トルク Tout N·m 50Hz	許容出力トルク Tout N·m 60Hz	許容出力トルク Tout kgf·m 50Hz	許容出力トルク Tout kgf·m 60Hz	SF	出力軸許容ラジアル荷重 Pro N 50Hz	出力軸許容ラジアル荷重 Pro N 60Hz	出力軸許容ラジアル荷重 Pro kgf 50Hz	出力軸許容ラジアル荷重 Pro kgf 60Hz	寸法図
5	290	350	RNYX	- 1420 - 5	30.8	25.5	3.14	2.60	1.40	2160	2060	220	210	B347 頁 図 B4
7	207	250		- 1420 - 7	43.2	35.8	4.40	3.65	1.40	2450	2300	250	235	
10	145	175		- 1420 - 10	61.7	51.1	6.29	5.21	1.40	2750	2600	280	265	
12	121	146		- 1420 - 12	74.0	61.3	7.54	6.25	1.40	2840	2750	290	280	
15	96.7	117		- 1420 - 15	92.5	76.6	9.43	7.81	1.40	3090	2940	315	300	
20	72.5	87.5		- 1420 - 20	123	102	12.6	10.4	1.40	3330	3190	340	325	
25	58.0	70.0		- 1420 - 25	154	128	15.7	13.0	1.40	3530	3380	360	345	
30	48.3	58.3		- 1420 - 30	185	153	18.9	15.6	1.40	3730	3580	380	365	

注）1. 出力回転数は、モータ回転数 50Hz：1450r/min, 60Hz：1750r/min としたときの代表値です。
2. 出力軸許容ラジアル荷重は、出力軸端より 20mm の位置の値です。
3. 最高許容入力回転数は、3600r/min です。

1.5kW 相当

減速比	出力回転数 r/min 50Hz	出力回転数 r/min 60Hz	枠番	減速比	許容出力トルク Tout N·m 50Hz	許容出力トルク Tout N·m 60Hz	許容出力トルク Tout kgf·m 50Hz	許容出力トルク Tout kgf·m 60Hz	SF	出力軸許容ラジアル荷重 Pro N 50Hz	出力軸許容ラジアル荷重 Pro N 60Hz	出力軸許容ラジアル荷重 Pro kgf 50Hz	出力軸許容ラジアル荷重 Pro kgf 60Hz	寸法図
5	290	350	RNYX	1420 - 5	42.0	34.8	4.29	3.55	1.03	2160	2060	220	210	B347 頁 図 B4
7	207	250		1420 - 7	58.9	48.8	6.00	4.97	1.03	2450	2300	250	235	
10	145	175		1420 - 10	84.1	69.7	8.57	7.10	1.03	2750	2600	280	265	
12	121	146		1420 - 12	101	83.6	10.3	8.52	1.03	2840	2750	290	280	
15	96.7	117		1420 - 15	126	104	12.9	10.7	1.03	3090	2940	315	300	
20	72.5	87.5		1420 - 20	168	139	17.1	14.2	1.03	3330	3190	340	325	
25	58.0	70.0		1420 - 25	210	174	21.4	17.8	1.03	3530	3380	360	345	
30	48.3	58.3		1420 - 30	252	209	25.7	21.3	1.03	3730	3580	380	365	

注）1. 出力回転数は、モータ回転数 50Hz：1450r/min, 60Hz：1750r/min としたときの代表値です。
2. 出力軸許容ラジアル荷重は、出力軸端より 20mm の位置の値です。
3. 最高許容入力回転数は、3600r/min です。

入力ホロー形ハイポニック減速機
寸法表（汎用モータ用）

図 B1　RNYX - 1120 - [減速比]

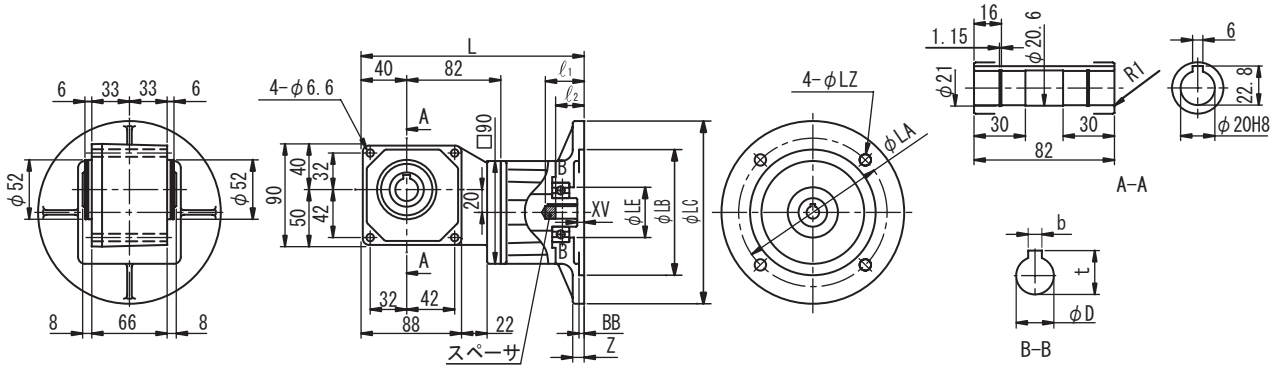

フランジ	モータ容量 kW	フランジ番号	L	LA	LB	LC	LE	LZ	BB	XV	Z	ℓ_1	ℓ_2	D	b	t	質量 kg
IEC･JEM	0.1 0.2	FF130	196	130	110	160	44	10	4.5	6	10	34	25	11	4	12.8	3.0

図 B2　RNYX - 1220 - [減速比]

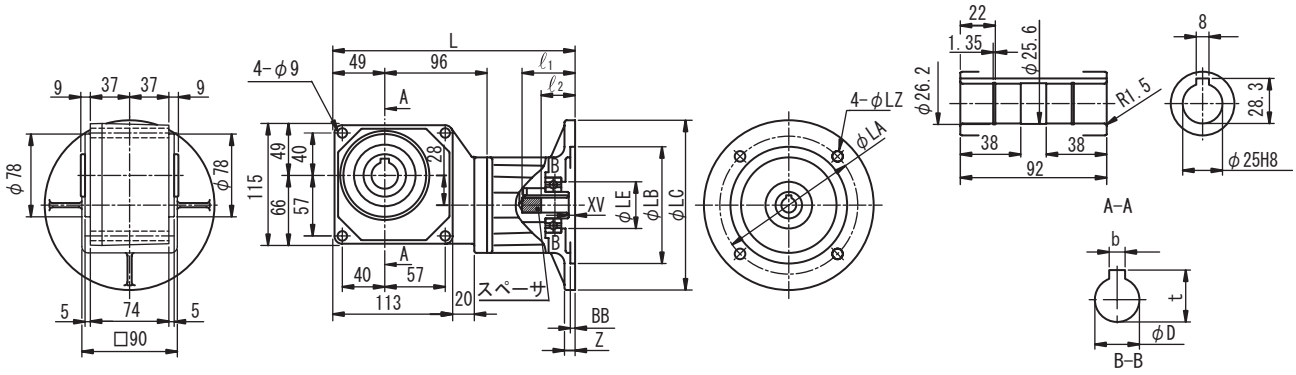

フランジ	モータ容量 kW	フランジ番号	L	LA	LB	LC	LE	LZ	BB	XV	Z	ℓ_1	ℓ_2	D	b	t	質量 kg
IEC･JEM	0.2	FF130	229	130	110	160	44	10	4.5	6	10	34	25	11	4	12.8	5.0
	0.25 / 0.4		229	130	110	160	44	10	4.5	6	10	50	32	14	5	16.3	5.0

図 B3　RNYX - 1320 - [減速比]

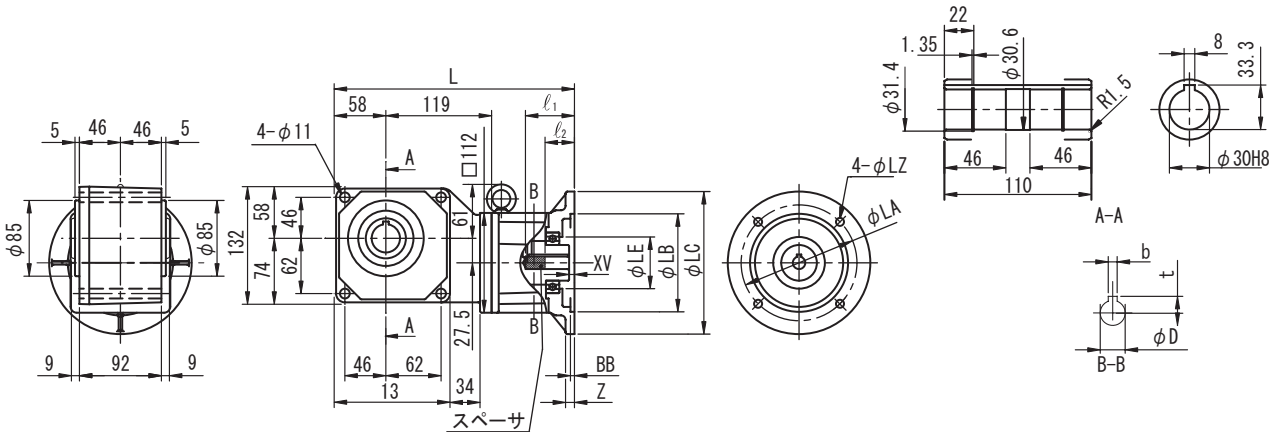

フランジ	モータ容量 kW	フランジ番号	L	LA	LB	LC	LE	LZ	BB	XV	Z	ℓ_1	ℓ_2	D	b	t	質量 kg
IEC･JEM	0.25 / 0.4	FF130	270	130	110	160	58	9	4.5	6	10	55	33	14	5	16.3	8.5
	0.55 / 0.75	FF165	270	165	130	200	58	11	4.5	6	12	55	42	19	6	21.8	8.5

注）1. 出力軸径寸法：寸法公差は、JIS B 0401-1976 "H8" です。
2. 出力軸端キー寸法：寸法公差は、JIS B 1301-1996 平行キー用溝（普通形）に依っています。
3. 入力軸 D 寸法：寸法公差は、JIS B 0401-1976 "F7" です。
4. モータ取付フランジ LB 寸法：寸法公差は、JIS B 0401-1976"H8" です。
5. 本寸法図・表の寸法および質量は、予告無しに変更することがあります。
6. 本製品には、出力軸部用安全カバーが付属されます。安全カバーの寸法等詳細は、技術資料・E19 頁をご参照ください。
7. 取付時にインロー部をご使用される場合は、ご照会ください。

図 B4　RNYX - 1420 - [減速比]

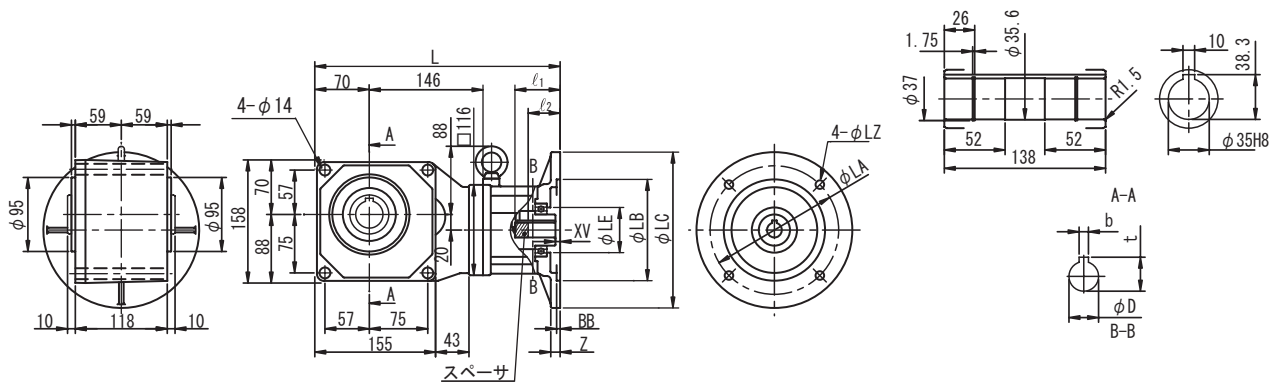

フランジ	モータ容量 kW	フランジ番号	L	LA	LB	LC	LE	LZ	BB	XV	Z	ℓ_1	ℓ_2	D	b	t	質量 kg
IEC・JEM	0.55 / 0.75	FF165	315	165	130	200	58	11	4.5	6	12	58	41	19	6	21.8	11.5
	1.1 / 1.5		315	165	130	200	58	11	4.5	6	12	58	51.5	24	8	27.3	12.5

図 B5　RNYX - 1230 - [減速比]

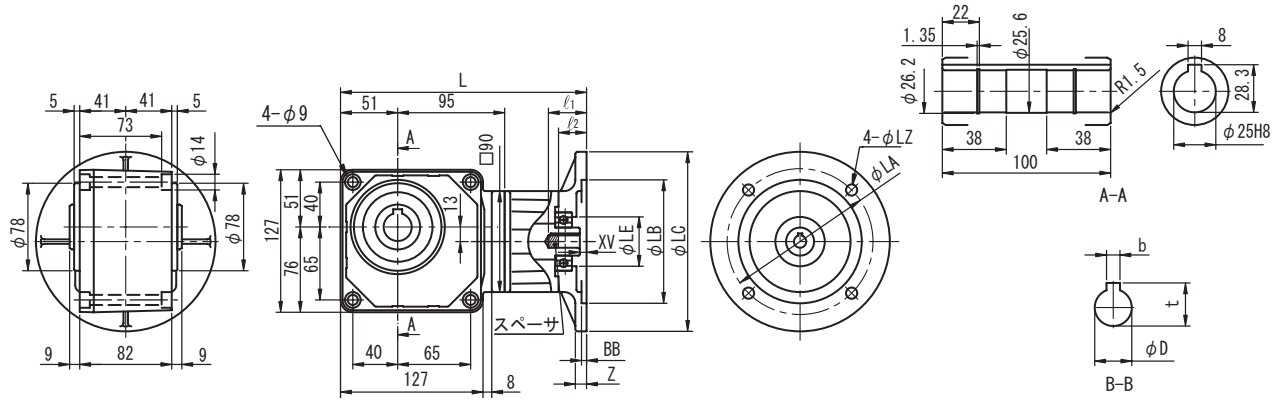

フランジ	モータ容量 kW	フランジ番号	L	LA	LB	LC	LE	LZ	BB	XV	Z	ℓ_1	ℓ_2	D	b	t	質量 kg
IEC・JEM	0.1	FF130	220	130	110	160	44	10	4.5	6	10	34	25	11	4	12.8	4.5

図 B6　RNYX - 1330 - [減速比]

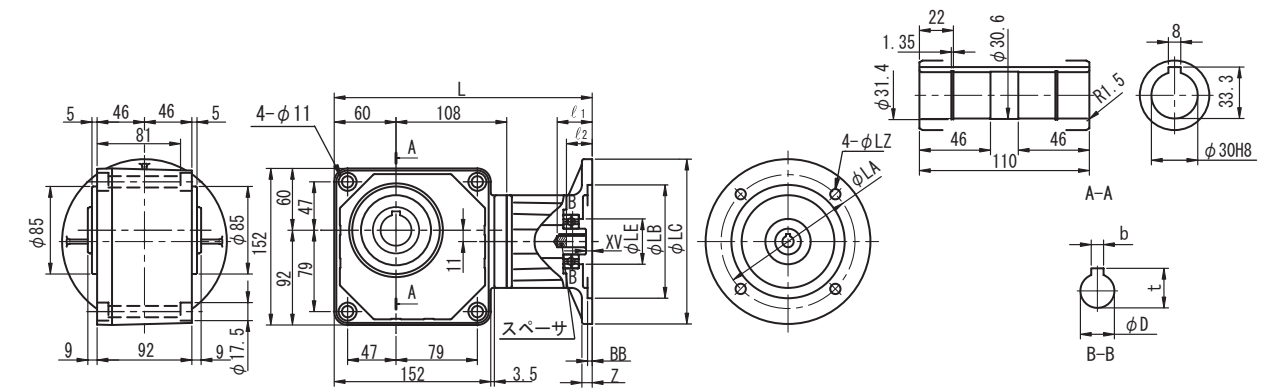

フランジ	モータ容量 kW	フランジ番号	L	LA	LB	LC	LE	LZ	BB	XV	Z	ℓ_1	ℓ_2	D	b	t	質量 kg
IEC・JEM	0.1 0.2	FF130	251	130	110	160	44	10	4.5	6	10	34	25	11	4	12.8	6.5

注）1. 出力軸径寸法：寸法公差は、JIS B 0401-1976 "H8" です。
2. 出力軸端キー寸法：寸法公差は、JIS B 1301-1996 平行キー用溝（普通形）に依っています。
3. 入力軸 D 寸法：寸法公差は、JIS B 0401-1976 "F7" です。
4. モータ取付フランジ LB 寸法：寸法公差は、JIS B 0401-1976"H8" です。
5. 本寸法図・表の寸法および質量は、予告無しに変更することがあります。
6. 本製品には、出力軸部用安全カバーが付属されます。安全カバーの寸法等詳細は、技術資料・E19 頁をご参照ください。
7. 取付時にインロー部をご使用される場合は、ご照会ください。

中空軸
中実軸 フランジ取付
中実軸 脚取付
ブレーキ無
ブレーキ付
三　相
単　相
単　相 レバーシブル
三　相 インバータ用
高効率 三相モータ
屋内形
オプション 製　品
屋外形
軽防塵形
防水形
安全増 防爆形
入力 ホロー形
概　要
選定表 寸法図
15W
25W
40W
60W
90W
0.1kW
0.2kW
0.25kW
0.4kW
0.55kW
0.75kW
1.1kW
1.5kW
2.2kW
3.0kW
3.7kW
5.5kW
7.5kW
11kW

入力ホロー形ハイポニック減速機
寸法表（汎用モータ用）

図 B7　RNYX - 1430 - [減速比]

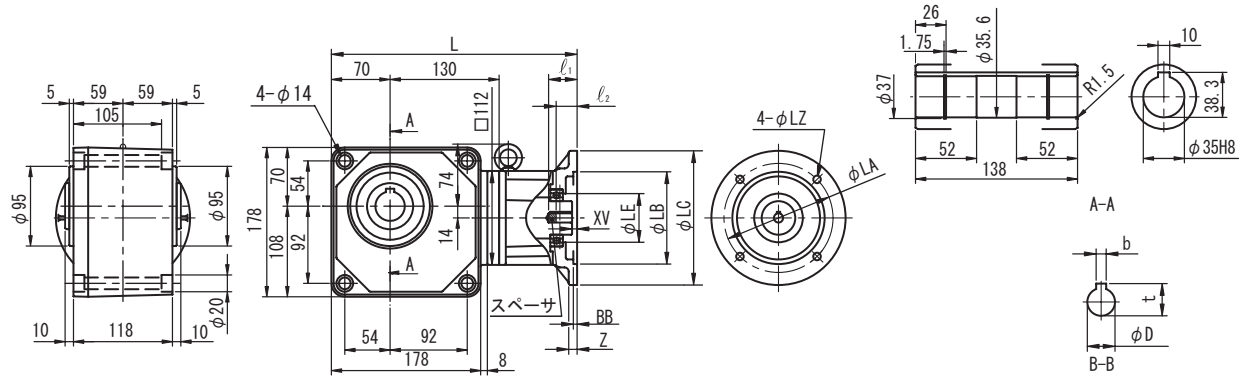

フランジ	モータ容量 kW	フランジ番号	L	LA	LB	LC	LE	LZ	BB	XV	Z	ℓ_1	ℓ_2	D	b	t	質量 kg
IEC・JEM	0.2	FF130	293	130	110	160	58	9	4.5	6	10	34	25	11	4	12.8	12.5
	0.25 / 0.4		293	130	110	160	58	9	4.5	6	10	55	33	14	5	16.3	12.0

図 B8　RNYX - 1530 - [減速比]

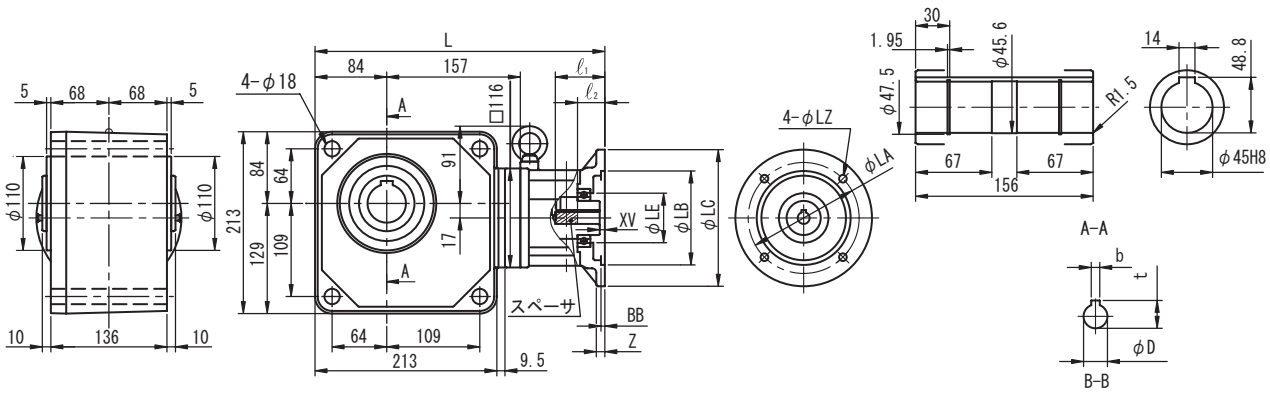

フランジ	モータ容量 kW	フランジ番号	L	LA	LB	LC	LE	LZ	BB	XV	Z	ℓ_1	ℓ_2	D	b	t	質量 kg
IEC・JEM	0.25 / 0.4	FF130	340	130	110	160	58	9	4.5	6	10	58	32	14	5	16.3	20.0
	0.55 / 0.75	FF165	340	165	130	200	58	11	4.5	6	12	58	41	19	6	21.8	18.5

図 B9　RNYX - 1340 - [減速比]

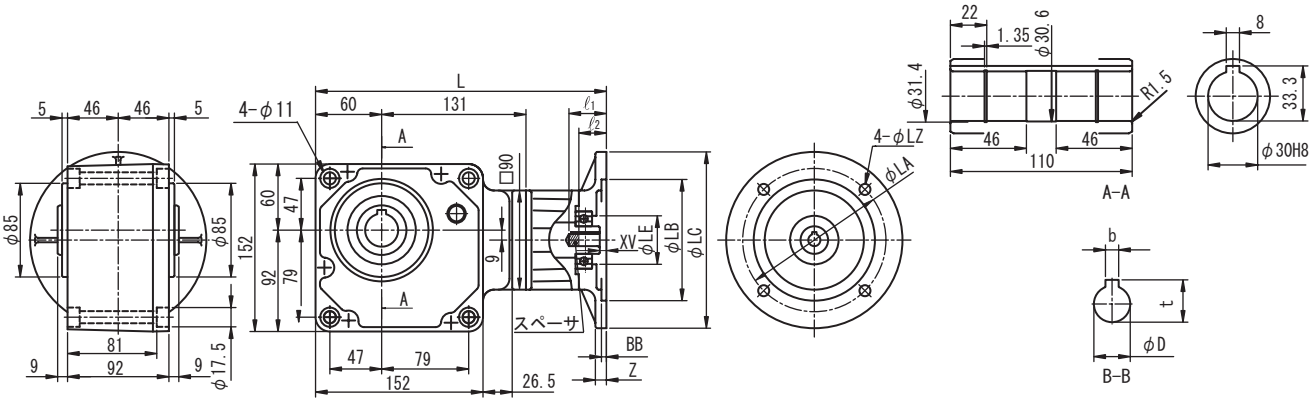

フランジ	モータ容量 kW	フランジ番号	L	LA	LB	LC	LE	LZ	BB	XV	Z	ℓ_1	ℓ_2	D	b	t	質量 kg
IEC・JEM	0.1	FF130	264	130	110	160	44	10	4.5	6	10	34	25	11	4	12.8	7.0

注）1. 出力軸径寸法：寸法公差は、JIS B 0401-1976 "H8" です。
2. 出力軸端キー寸法：寸法公差は、JIS B 1301-1996 平行キー用溝（普通形）に依っています。
3. 入力軸 D 寸法：寸法公差は、JIS B 0401-1976 "F7" です。
4. モータ取付フランジ LB 寸法：寸法公差は、JIS B 0401-1976"H8" です。
5. 本寸法図・表の寸法および質量は、予告無しに変更することがあります。
6. 本製品には、出力軸部用安全カバーが付属されます。安全カバーの寸法等詳細は、技術資料・E19 頁をご参照ください。
7. 取付時にインロー部をご使用される場合は、ご照会ください。

図 B10　RNYX - 1440 - [減速比]

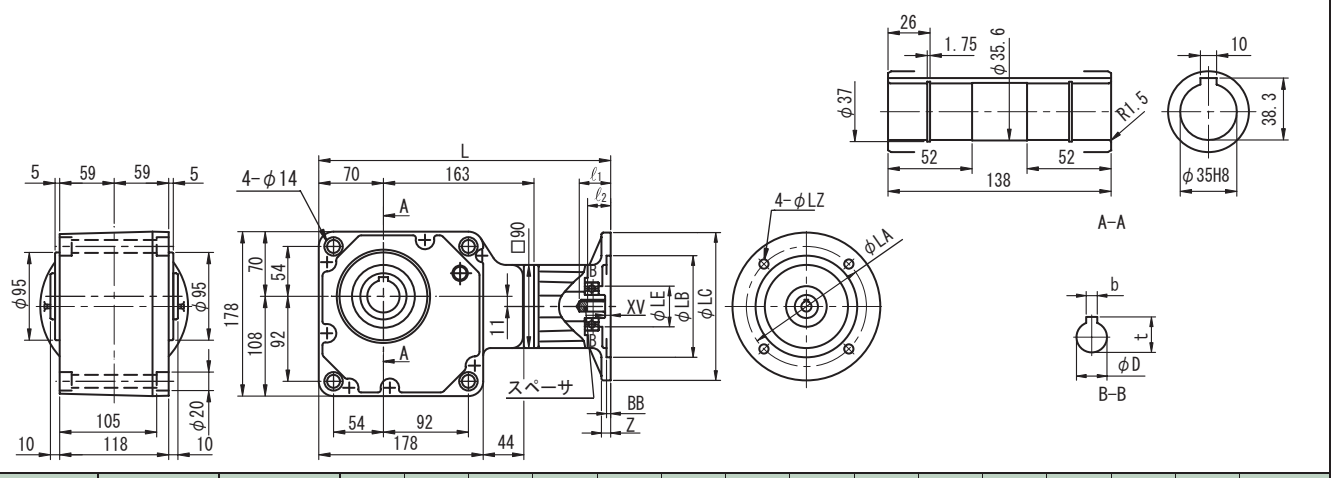

フランジ	モータ容量 kW	フランジ番号	L	LA	LB	LC	LE	LZ	BB	XV	Z	ℓ_1	ℓ_2	D	b	t	質量 kg
IEC・JEM	0.1 0.2	FF130	316	130	110	160	44	10	4.5	6	10	34	25	11	4	12.8	12.5

図 B11　RNYX - 1540 - [減速比]

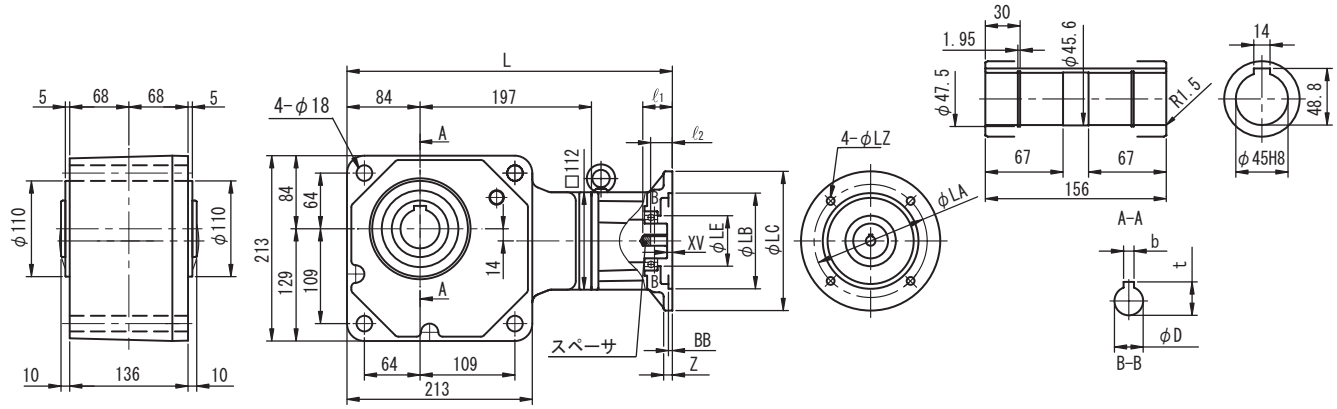

フランジ	モータ容量 kW	フランジ番号	L	LA	LB	LC	LE	LZ	BB	XV	Z	ℓ_1	ℓ_2	D	b	t	質量 kg
IEC・JEM	0.2	FF130	374	130	110	160	58	9	4.5	6	10	34	25	11	4	12.8	21.0
	0.25 / 0.4		374	130	110	160	58	9	4.5	6	10	55	33	14	5	16.3	21.0

図 B12　RNYX - 1640 - [減速比]

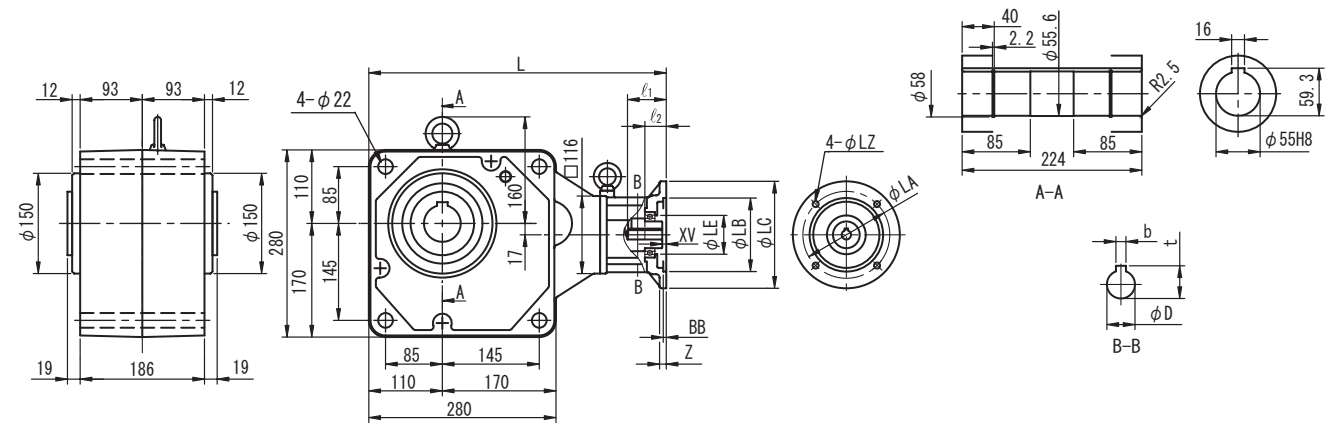

フランジ	モータ容量 kW	フランジ番号	L	LA	LB	LC	LE	LZ	BB	XV	Z	ℓ_1	ℓ_2	D	b	t	質量 kg
IEC・JEM	0.25 / 0.4	FF130	445	130	110	160	58	9	4.5	6	10	58	32	14	5	16.3	57.5

注）1. 出力軸径寸法：寸法公差は、JIS B 0401-1976 "H8" です。
2. 出力軸端キー寸法：寸法公差は、JIS B 1301-1996 平行キー用溝（普通形）に依っています。
3. 入力軸 D 寸法：寸法公差は、JIS B 0401-1976 "F7" です。
4. モータ取付フランジ LB 寸法：寸法公差は、JIS B 0401-1976"H8" です。
5. 本寸法図・表の寸法および質量は、予告無しに変更することがあります。
6. 本製品には、出力軸部用安全カバーが付属されます。安全カバーの寸法等詳細は、技術資料・E19 頁をご参照ください。
7. 取付時にインロー部をご使用される場合は、ご照会ください。

中空軸
中実軸 フランジ取付
中実軸 脚取付
ブレーキ無
ブレーキ付
三　相
単　相
単　相 レバーシブル
三　相 インバータ用
高効率 三相モータ
屋内形
オプション 製　品
屋外形
軽防塵形
防水形
安全増 防爆形
入力 ホロー形
概　要
選定表 寸法図
15W
25W
40W
60W
90W
0.1kW
0.2kW
0.25kW
0.4kW
0.55kW
0.75kW
1.1kW
1.5kW
2.2kW
3.0kW
3.7kW
5.5kW
7.5kW
11kW

○ 選定のフローチャート及び計算式

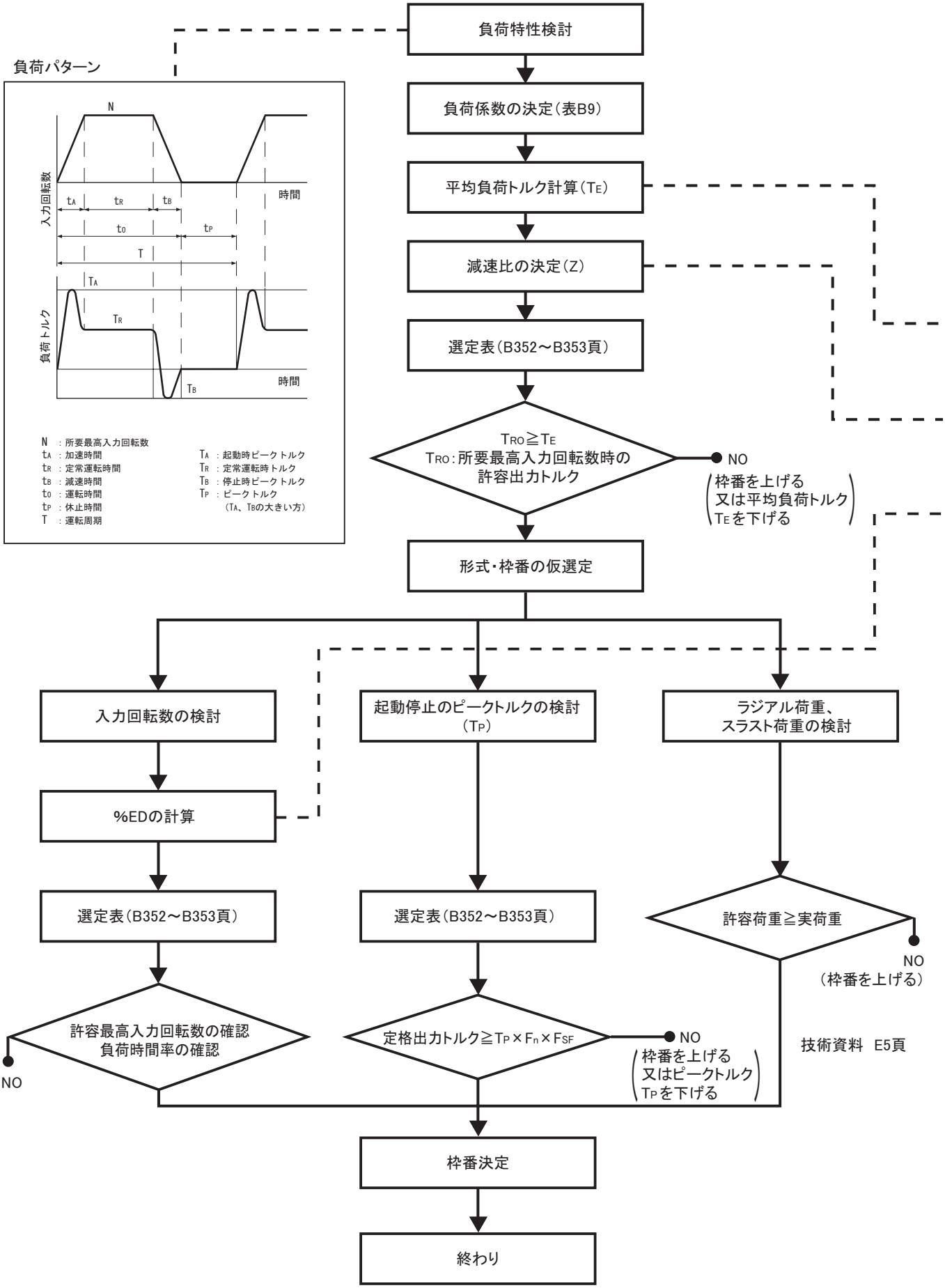

入力ホロー形ハイポニック減速機
選定資料（サーボモータ用）

表B8　Fn 始動頻度係数

始動頻度	係　数
1 ～ 2 回/min	1.0
3 ～ 5 回/min	1.1
6 ～ 9 回/min	1.2

※始動頻度が上記以外の場合は別途ご照会ください。

表B9　F_{SF} 負荷係数

負荷条件 / 運転時間	U（均一荷重）	M（軽衝撃）	H（重衝撃）
～10時間/日	1.0	1.25	1.75
24時間/日	1.25	1.5	2.0

表B10　機械別負荷性質表

搬送・物流装置		金属加工機械	
コンベヤ（均一荷重）		ネジ立盤	H
エプロン・アセンブリ・ベルト・バケット・チェーン、オープン・スクリュ	U	パンチプレス（ギヤ駆動）	H
コンベヤ（重荷重・変動送り）		プレナ	H
エプロン・アセンブリ・ベルト・バケット・	M	ベンディングマシン	M
仕分け装置	M	ATC	M
AGV	M	一般工作機	*
ロボット周辺装置		印刷機	*
スライダー	M	繊維・紡績	
ポジショナー	M	バッチャ・カレンダ・カード	M
		乾燥機・ドライヤ・染色機	
		マングル・ナッパ・パッド	
		スラッシャ・ソーパ・ワインダ	
		紡糸機・幅出機・洗布機	
		布仕上機（洗布機・パッド・幅出機・ドライヤー・カレンダーなど）	

＊印及び表中に記載されていない機械については別途ご照合ください。

● 平均負荷トルク

$$TE = \left(\frac{\frac{1}{2}\cdot T_A^{10/3}\cdot t_A + T_R^{10/3}\cdot t_R + \frac{1}{2}\cdot T_B^{10/3}\cdot t_B}{\frac{1}{2}\cdot t_A + t_R + \frac{1}{2}\cdot t_B} \right)^{0.3} \quad \cdots\cdots (式\ 1)$$

● 減速比

$$Z = \left(\frac{\text{所要出力回転数}}{\text{所要最高入力回転数}} \right) \quad \cdots\cdots (式\ 2)$$

● %ED

$$\%ED = \frac{to}{T} \times 100 \quad \cdots\cdots (式\ 3)$$

%EDを計算する場合の最長運転周期は10分です。これを越える場合にはT＝10（分）として計算してください。

○ 選定例

＜用途＞　搬送台車駆動用

＜仕様＞

T_A	起動時ピークトルク　60N・m	n	所要出力回転数　67r/min
T_R	定常運転時トルク　7N・m	t_A	加速時間　0.5sec
T_B	停止時ピークトルク　49N・m	t_R	定常運転時間　6.5sec
		t_B	減速時間　1.0sec
		t_O	運転時間　8.0sec
		t_P	休止時間　8.0sec
		T	運転周期　16.0sec

出力軸端より20mmの位置にラジアル荷重900N・m
サーボモータ定格回転数2000r/min、運転時間10時間/日

＜計算＞

●負荷係数の決定　　Fn=1.1 F_{SF}=1.0　　（表B8～B10）

●平均負荷トルクの計算

$$T_E = \left(\frac{\frac{1}{2}\times 60^{10/3}\times 0.5 + 7^{10/3}\times 6.5 + \frac{1}{2}\times 49^{10/3}\times 1}{\frac{1}{2}\times 0.5 + 6.5 + \frac{1}{2}\times 1.0} \right)^{0.3} = 27(N\cdot m) \quad (式\ 1)$$

●減速比の決定

$$Z = \left(\frac{67}{2000} \right) \fallingdotseq \frac{1}{29} \quad (式\ 2)$$

●所要最高入力回転数時の許容出力トルク　　T_{RO} = 48.8（N・m）＞27（N・m）→ 形式RNYX-1220-30 仮選定する　（B352～B353頁）

●%EDの計算

$$\%ED = \frac{8}{16} \times 100 = 50\% \quad (式\ 3)$$

●最高入力回転数のチェック　　2000（r/min）at50%ED＜3600（r/min）at50%ED　（B352～B353頁）

●起動停止時のピークトルクのチェック　　60（N・m）×1.1×1.0= 66（N・m）＜67.3（N・m）　（B352～B353頁）

●係数を考慮した低速軸許容ラジアル荷重　　Pro = 1420（N）、Lf = 1.0、Cf = 1.25、Fs = 1.2

$$\frac{Pro}{Lf\times Cf\times Fs} = \frac{1420}{1.0\times 1.25\times 1.2} = 947(N) > 900(N) \quad （技術資料E5頁）$$

以上の検討により RNYX-1220-30 が選定されます。

入力ホロー形ハイポニック減速機 選定表（サーボモータ用）

入力回転数　1000r/min

減速比	出力回転数 (r/min)	枠番 1120							枠番 1220						
		許容入力容量	許容出力トルク		定格出力トルク		出力軸許容ラジアル荷重		許容入力容量	許容出力トルク		定格出力トルク		出力軸許容ラジアル荷重	
		kW	N•m	kgf•m	N•m	kgf•m	N	kgf	kW	N•m	kgf•m	N•m	kgf•m	N	kgf
5	200	0.138	5.61	0.572	5.61	0.572	686	70	0.276	11.21	1.14	11.2	1.14	981	100
7	143	0.138	7.85	0.800	7.85	0.800	785	80	0.276	15.69	1.60	15.7	1.60	1080	110
10	100	0.138	11.2	1.14	11.2	1.14	883	90	0.276	22.4	2.29	22.4	2.29	1230	125
12	83	0.138	13.5	1.37	13.5	1.37	932	95	0.276	26.9	2.74	26.9	2.74	1270	130
15	67	0.138	16.8	1.71	16.8	1.71	981	100	0.276	33.6	3.43	33.6	3.43	1420	145
20	50	0.138	22.4	2.29	22.4	2.29	1080	110	0.276	44.8	4.57	44.8	4.57	1520	155
25	40	0.138	28.0	2.86	28.0	2.86	1180	120	0.276	56.1	5.72	56.1	5.72	1620	165
30	33	0.138	33.6	3.43	33.6	3.43	1230	125	0.276	67.3	6.86	67.3	6.86	1670	170
40	25	0.069	22.4	2.29	22.4	2.29	1320	135	0.138	44.8	4.57	44.8	4.57	1770	180
50	20	0.069	28.0	2.86	28.0	2.86	1320	135	0.138	56.1	5.72	56.1	5.72	1810	185
60	17	0.069	33.6	3.43	33.6	3.43	1320	135	0.138	67.3	6.86	67.3	6.86	1810	185

減速比	出力回転数 (r/min)	枠番 1320							枠番 1420						
		許容入力容量	許容出力トルク		定格出力トルク		出力軸許容ラジアル荷重		許容入力容量	許容出力トルク		定格出力トルク		出力軸許容ラジアル荷重	
		kW	N•m	kgf•m	N•m	kgf•m	N	kgf	kW	N•m	kgf•m	N•m	kgf•m	N	kgf
5	200	0.552	22.4	2.29	22.4	2.29	1670	170	1.062	43.2	4.40	43.2	4.40	2500	255
7	143	0.552	31.4	3.20	31.4	3.20	1810	185	1.062	60.4	6.16	60.4	6.16	2750	280
10	100	0.552	44.8	4.57	44.8	4.57	2060	210	1.062	86.3	8.80	86.3	8.80	3090	315
12	83	0.552	53.8	5.49	53.8	5.49	2160	220	1.062	104	10.6	104	10.6	3240	330
15	67	0.552	67.3	6.86	67.3	6.86	2300	235	1.062	129	13.2	129	13.2	3430	350
20	50	0.552	89.7	9.14	89.7	9.14	2450	250	1.062	173	17.6	173	17.6	3730	380
25	40	0.552	112	11.4	112	11.4	2650	270	1.062	216	22.0	216	22.0	3920	400
30	33	0.552	135	13.7	135	13.7	2790	285	1.062	259	26.4	259	26.4	4070	415
40	25	0.276	89.7	9.14	89.7	9.14	2940	300	0.552	179	18.3	179	18.3	4310	440
50	20	0.276	112	11.4	112	11.4	3090	315	0.552	224	22.9	224	22.9	4360	445
60	17	0.276	135	13.7	135	13.7	3090	315	0.552	269	27.4	269	27.4	4360	445

許容最高入力回転数　：　3600r/min
負荷時間率　：　連続運転可能です。

入力回転数　1500r/min

減速比	出力回転数 (r/min)	枠番 1120							枠番 1220						
		許容入力容量	許容出力トルク		定格出力トルク		出力軸許容ラジアル荷重		許容入力容量	許容出力トルク		定格出力トルク		出力軸許容ラジアル荷重	
		kW	N•m	kgf•m	N•m	kgf•m	N	kgf	kW	N•m	kgf•m	N•m	kgf•m	N	kgf
5	300	0.200	5.42	0.553	5.61	0.572	637	65	0.400	10.8	1.11	11.2	1.14	883	90
7	214	0.200	7.59	0.774	7.85	0.800	686	70	0.400	15.2	1.55	15.7	1.60	981	100
10	150	0.200	10.8	1.11	11.2	1.14	785	80	0.400	21.7	2.21	22.4	2.29	1080	110
12	125	0.200	13.0	1.33	13.5	1.37	834	85	0.400	26.0	2.65	26.9	2.74	1130	115
15	100	0.200	16.3	1.66	16.8	1.71	883	90	0.400	32.5	3.32	33.6	3.43	1230	125
20	75	0.200	21.7	2.21	22.4	2.29	981	100	0.400	43.3	4.42	44.8	4.57	1370	140
25	60	0.200	27.1	2.76	28.0	2.86	1030	105	0.400	54.2	5.53	56.1	5.72	1470	150
30	50	0.200	32.5	3.32	33.6	3.43	1080	110	0.400	65.0	6.63	67.3	6.86	1520	155
40	38	0.100	21.7	2.21	22.4	2.29	1180	120	0.200	43.3	4.42	44.8	4.57	1620	165
50	30	0.100	27.1	2.76	28.0	2.86	1270	130	0.200	54.2	5.53	56.1	5.72	1720	175
60	25	0.100	32.5	3.32	33.6	3.43	1320	135	0.200	65.0	6.63	67.3	6.86	1770	180

減速比	出力回転数 (r/min)	枠番 1320							枠番 1420						
		許容入力容量	許容出力トルク		定格出力トルク		出力軸許容ラジアル荷重		許容入力容量	許容出力トルク		定格出力トルク		出力軸許容ラジアル荷重	
		kW	N•m	kgf•m	N•m	kgf•m	N	kgf	kW	N•m	kgf•m	N•m	kgf•m	N	kgf
5	300	0.800	21.7	2.21	22.4	2.29	1470	150	1.540	41.7	4.25	43.2	4.40	2160	220
7	214	0.800	30.3	3.09	31.4	3.20	1670	170	1.540	58.4	5.96	60.4	6.16	2450	250
10	150	0.800	43.3	4.42	44.8	4.57	1810	185	1.540	83.4	8.51	86.3	8.80	2750	280
12	125	0.800	52.0	5.30	53.8	5.49	1910	195	1.540	100	10.2	104	10.6	2840	290
15	100	0.800	65.0	6.63	67.3	6.86	2060	210	1.540	125	12.8	129	13.2	3090	315
20	75	0.800	86.7	8.84	89.7	9.14	2260	230	1.540	167	17.0	173	17.6	3330	340
25	60	0.800	108	11.1	112	11.4	2350	240	1.540	209	21.3	216	22.0	3530	360
30	50	0.800	130	13.3	135	13.7	2450	250	1.540	250	25.5	259	26.4	3730	380
40	38	0.400	86.7	8.84	89.7	9.14	2650	270	0.800	173	17.7	179	18.3	3970	405
50	30	0.400	108	11.1	112	11.4	2840	290	0.800	217	22.1	224	22.9	4170	425
60	25	0.400	130	13.3	135	13.7	2940	300	0.800	260	26.5	269	27.4	4310	440

許容最高入力回転数　：　3600r/min
負荷時間率　：　連続運転可能です。

注）1. 許容出力トルク
許容出力トルクは、出力軸における平均負荷トルクの許容値を示します。
許容入力容量は、許容出力トルク 100% 時の所用入力容量です。この値はハイポニック減速機 ® の効率を考慮しています。

2. 定格出力トルク
定格出力トルクは、ハイポニック減速機の機械定格を示しており、通常の起動、停止時に出力軸にかかるピークトルクの許容値を示します。

選定表（サーボモータ用）

入力回転数　2000r/min

減速比	出力回転数 (r/min)	枠番 1120 許容入力容量 kW	1120 許容出力トルク N•m	1120 許容出力トルク kgf•m	1120 定格出力トルク N•m	1120 定格出力トルク kgf•m	1120 出力軸許容ラジアル荷重 N	1120 出力軸許容ラジアル荷重 kgf	1220 許容入力容量 kW	1220 許容出力トルク N•m	1220 許容出力トルク kgf•m	1220 定格出力トルク N•m	1220 定格出力トルク kgf•m	1220 出力軸許容ラジアル荷重 N	1220 出力軸許容ラジアル荷重 kgf
5	400	0.200	4.06	0.414	5.61	0.572	539	55	0.400	8.13	0.829	11.2	1.14	785	80
7	286	0.200	5.69	0.580	7.85	0.800	637	65	0.400	11.4	1.16	15.7	1.60	883	90
10	200	0.200	8.13	0.829	11.2	1.14	686	70	0.400	16.3	1.66	22.4	2.29	981	100
12	167	0.200	9.75	0.995	13.5	1.37	735	75	0.400	19.5	1.99	26.9	2.74	1030	105
15	133	0.200	12.2	1.24	16.8	1.71	785	80	0.400	24.4	2.49	33.6	3.43	1130	115
20	100	0.200	16.3	1.66	22.4	2.29	883	90	0.400	32.5	3.32	44.8	4.57	1230	125
25	80	0.200	20.3	2.07	28.0	2.86	932	95	0.400	40.6	4.14	56.1	5.72	1320	135
30	67	0.200	24.4	2.49	33.6	3.43	981	100	0.400	48.8	4.97	67.3	6.86	1420	145
40	50	0.100	16.3	1.66	22.4	2.29	1080	110	0.200	32.5	3.32	44.8	4.57	1520	155
50	40	0.100	20.3	2.07	28.0	2.86	1180	120	0.200	40.6	4.14	56.1	5.72	1620	165
60	33	0.100	24.4	2.49	33.6	3.43	1230	125	0.200	48.8	4.97	67.3	6.86	1670	170

減速比	出力回転数 (r/min)	枠番 1320 許容入力容量 kW	1320 許容出力トルク N•m	1320 許容出力トルク kgf•m	1320 定格出力トルク N•m	1320 定格出力トルク kgf•m	1320 出力軸許容ラジアル荷重 N	1320 出力軸許容ラジアル荷重 kgf	1420 許容入力容量 kW	1420 許容出力トルク N•m	1420 許容出力トルク kgf•m	1420 定格出力トルク N•m	1420 定格出力トルク kgf•m	1420 出力軸許容ラジアル荷重 N	1420 出力軸許容ラジアル荷重 kgf
5	400	0.800	16.3	1.66	22.4	2.29	1270	130	1.54	31.3	3.19	43.2	4.40	1960	200
7	286	0.800	22.8	2.32	31.4	3.20	1470	150	1.54	43.8	4.47	60.4	6.16	2210	225
10	200	0.800	32.5	3.32	44.8	4.57	1670	170	1.54	62.6	6.38	86.3	8.80	2450	250
12	167	0.800	39.0	3.98	53.8	5.49	1770	180	1.54	75.1	7.66	104	10.6	2650	270
15	133	0.800	48.8	4.97	67.3	6.86	1860	190	1.54	93.9	9.57	129	13.2	2840	290
20	100	0.800	65.0	6.63	89.7	9.14	2060	210	1.54	125	12.8	173	17.6	3090	315
25	80	0.800	81.3	8.29	112	11.4	2210	225	1.54	156	16.0	216	22.0	3290	335
30	67	0.800	97.5	9.95	135	13.7	2300	235	1.54	188	19.1	259	26.4	3430	350
40	50	0.400	65.0	6.63	89.7	9.14	2450	250	0.800	130	13.3	179	18.3	3730	380
50	40	0.400	81.3	8.29	112	11.4	2600	265	0.800	163	16.6	224	22.9	3920	400
60	33	0.400	97.5	9.95	135	13.7	2750	280	0.800	195	19.9	269	27.4	4070	415

許容最高入力回転数　：　3600r/min

負荷時間率　：　50%ED(10 分サイクル）以下の使用となります。

連続運転でご使用の場合、本定格表の許容入力容量と、許容出力トルクの 80% 以内でご使用ください。

入力回転数　3000r/min

減速比	出力回転数 (r/min)	枠番 1120 許容入力容量 kW	1120 許容出力トルク N•m	1120 許容出力トルク kgf•m	1120 定格出力トルク N•m	1120 定格出力トルク kgf•m	1120 出力軸許容ラジアル荷重 N	1120 出力軸許容ラジアル荷重 kgf	1220 許容入力容量 kW	1220 許容出力トルク N•m	1220 許容出力トルク kgf•m	1220 定格出力トルク N•m	1220 定格出力トルク kgf•m	1220 出力軸許容ラジアル荷重 N	1220 出力軸許容ラジアル荷重 kgf
5	600	0.200	2.71	0.276	5.61	0.572	441	45	0.400	5.4	0.553	11.2	1.14	637	65
7	429	0.200	3.79	0.387	7.85	0.800	490	50	0.400	7.6	0.774	15.7	1.60	735	75
10	300	0.200	5.42	0.553	11.2	1.14	588	60	0.400	10.8	1.11	22.4	2.29	883	90
12	250	0.200	6.50	0.663	13.5	1.37	637	65	0.400	13.0	1.33	26.9	2.74	932	95
15	200	0.200	8.13	0.829	16.8	1.71	686	70	0.400	16.3	1.66	33.6	3.43	981	100
20	150	0.200	10.8	1.11	22.4	2.29	785	80	0.400	21.7	2.21	44.8	4.57	1080	110
25	120	0.200	13.5	1.38	28.0	2.86	834	85	0.400	27.1	2.76	56.1	5.72	1130	115
30	100	0.200	16.3	1.66	33.6	3.43	883	90	0.400	32.5	3.32	67.3	6.86	1230	125
40	75	0.100	10.8	1.11	22.4	2.29	981	100	0.200	21.7	2.21	44.8	4.57	1370	140
50	60	0.100	13.5	1.38	28.0	2.86	1030	105	0.200	27.1	2.76	56.1	5.72	1470	150
60	50	0.100	16.3	1.66	33.6	3.43	1080	110	0.200	32.5	3.32	67.3	6.86	1520	155

減速比	出力回転数 (r/min)	枠番 1320 許容入力容量 kW	1320 許容出力トルク N•m	1320 許容出力トルク kgf•m	1320 定格出力トルク N•m	1320 定格出力トルク kgf•m	1320 出力軸許容ラジアル荷重 N	1320 出力軸許容ラジアル荷重 kgf	1420 許容入力容量 kW	1420 許容出力トルク N•m	1420 許容出力トルク kgf•m	1420 定格出力トルク N•m	1420 定格出力トルク kgf•m	1420 出力軸許容ラジアル荷重 N	1420 出力軸許容ラジアル荷重 kgf
5	600	0.800	10.8	1.11	22.4	2.29	1080	110	1.54	20.9	2.13	43.2	4.40	1670	170
7	429	0.800	15.2	1.55	31.4	3.20	1230	125	1.54	29.2	2.98	60.4	6.16	1860	190
10	300	0.800	21.7	2.21	44.8	4.57	1470	150	1.54	41.7	4.25	86.3	8.80	2160	220
12	250	0.800	26.0	2.65	53.8	5.49	1570	160	1.54	50.1	5.11	104	10.6	2300	235
15	200	0.800	32.5	3.32	67.3	6.86	1670	170	1.54	62.6	6.38	129	13.2	2450	250
20	150	0.800	43.3	4.42	89.7	9.14	1810	185	1.54	83.4	8.51	173	17.6	2750	280
25	120	0.800	54	5.53	112	11.4	1960	200	1.54	104	10.6	216	22.0	2940	300
30	100	0.800	65	6.63	135	13.7	2060	210	1.54	125	12.8	259	26.4	3090	315
40	75	0.400	43.3	4.42	89.7	9.14	2210	225	0.800	86.7	8.84	179	18.3	3330	340
50	60	0.400	54	5.53	112	11.4	2350	240	0.800	108	11.1	224	22.9	3530	360
60	50	0.400	65	6.63	135	13.7	2450	250	0.800	130	13.3	269	27.4	3730	380

許容最高入力回転数　：　3600r/min

負荷時間率　：　50%ED(10 分サイクル）以下の使用となります。

連続運転でご使用の場合、本定格表の許容入力容量と、許容出力トルクの 80% 以内でご使用ください。

注）1. 許容出力トルク
許容出力トルクは、出力軸における平均負荷トルクの許容値を示します。
許容入力容量は、許容出力トルク 100% 時の所用入力容量です。この値はハイポニック減速機 ® の効率を考慮しています。

2. 定格出力トルク
定格出力トルクは、ハイポニック減速機の機械定格を示しており、通常の起動、停止時に出力軸にかかるピークトルクの許容値を示します。

1. 安川電機株式会社殿

Σ シリーズ

SGM シリーズ（定格回転数 3000r/min）

モータ容量 W	モータ形式	減速比 5 7 10 12 15 20 25 30	減速比 40 50 60	モータフランジコード
100	SGM-01***2*	1120	1220	AA
200	SGM-02***2*	1220	1320	AD
300	SGM-04***2*	1320	1420	AD
400	SGM-04***2*	1320	1420	AD
750	SGM-08***2*	1420	-	AG

SGMP シリーズ（定格回転数 3000r/min）

モータ容量 W	モータ形式	減速比 5 7 10 12 15 20 25 30	減速比 40 50 60	モータフランジコード
100	SGMP-01***2*	1120	1220	AB
200	SGMP-02***2*	1220	1320	AE
400	SGMP-04***2*	1320	1420	AE
750	SGMP-08***2*	1420	-	AK

SGMG シリーズ（定格回転数 1500r/min）

モータ容量 W	モータ形式	減速比 5 7 10 12 15 20 25 30	減速比 40 50 60	モータフランジコード
450	SGMG-05***2*	1420	-	5K

SGMG シリーズ（定格回転数 1000r/min）

モータ容量 W	モータ形式	減速比 5 7 10 12 15 20 25 30	減速比 40 50 60	モータフランジコード
300	SGMG-03***2*	1420	-	5K

Σ Ⅱシリーズ

SGMAH シリーズ（定格回転数 3000r/min）

モータ容量 W	モータ形式	減速比 5 7 10 12 15 20 25 30	減速比 40 50 60	モータフランジコード
100	SGMAH-01***2*	1120	1220	AA
200	SGMAH-02***2*	1220	1320	AD
400	SGMAH-04***2*	1320	1420	AD
750	SGMAH-08***2*	1420	-	AG

SGMPH シリーズ（定格回転数 3000r/min）

モータ容量 W	モータ形式	減速比 5 7 10 12 15 20 25 30	減速比 40 50 60	モータフランジコード
100	SGMPH-01***2*	1120	1220	AB
200	SGMPH-02***2*	1220	1320	AE
400	SGMPH-04***2*	1320	1420	AE
750	SGMPH-08***2*	1420	-	AK

SGMGH シリーズ（定格回転数 1500r/min）

モータ容量 W	モータ形式	減速比 5 7 10 12 15 20 25 30	減速比 40 50 60	モータフランジコード
450	SGMGH-05***2*	1420	-	5K

SGMGH シリーズ（定格回転数 1000r/min）

モータ容量 W	モータ形式	減速比 5 7 10 12 15 20 25 30	減速比 40 50 60	モータフランジコード
300	SGMGH-03***2*	1420	-	5K

SGMSH シリーズ（定格回転数 3000r/min）

モータ容量 W	モータ形式	減速比 5 7 10 12 15 20 25 30	減速比 40 50 60	モータフランジコード
1000	SGMSH-10***2*	1420	-	4C

Σ Ⅲシリーズ

SGMAS シリーズ（定格回転数 3000r/min）

モータ容量 W	モータ形式	減速比 5 7 10 12 15 20 25 30	減速比 40 50 60	モータフランジコード
100	SGMAS-01***2*	1120	1220	AA
150	SGMAS-C2***2*	1220	-	AA
200	SGMAS-02***2*	1220	1320	AD
400	SGMAS-04***2*	1320	1420	AD
600	SGMAS-06***2*	1420	-	AD
750	SGMAS-08***2*	1420	-	AG

SGMPS シリーズ（定格回転数 3000r/min）

モータ容量 W	モータ形式	減速比 5 7 10 12 15 20 25 30	減速比 40 50 60	モータフランジコード
100	SGMPS-01***2*	1120	1220	AB
200	SGMPS-02***2*	1220	1320	AE
400	SGMPS-04***2*	1320	1420	AE
750	SGMPS-08***2*	1420	-	AK

SGMSS シリーズ（定格回転数 3000r/min）

モータ容量 W	モータ形式	減速比 5 7 10 12 15 20 25 30	減速比 40 50 60	モータフランジコード
1000	SGMSS-10***2*	1420	-	4C

注）1. 本表組合せは、サーボモータ定格トルクの 300% がハイポニック減速機の定格出力トルク（機械定格トルク）を越えないように選定されています。
サーボモータの瞬時最大トルクが定格トルクの 300% を越える場合は別途選定が必要です。
2. 負荷時間率
モータ回転数が 1800r/m 以下
：　連続運転可能です。
モータ回転数が 1800r/min 越える
：　50%ED （10 分サイクル）以下の使用となります。

サーボモータ用組合せ表（メーカ別）

2. 三菱電機株式会社殿

HC-KFS シリーズ（定格回転数 3000r/min）

モータ容量 W	モータ形式	減速比 5 7 10 12 15 20 25 30	減速比 40 50 60	モータフランジコード
200	HC-KFS23	1220	1320	AD
400	HC-KFS43	1320	1420	AD
750	HC-KFS73	1420	-	AH

HC-MFS シリーズ（定格回転数 3000r/min）

モータ容量 W	モータ形式	減速比 5 7 10 12 15 20 25 30	減速比 40 50 60	モータフランジコード
200	HC-MFS23	1220	1320	AD
400	HC-MFS43	1320	1420	AD
750	HC-MFS73	1420	-	AH

HC-SFS シリーズ（定格回転数 3000r/min）

モータ容量 W	モータ形式	減速比 5 7 10 12 15 20 25 30	減速比 40 50 60	モータフランジコード
500	HC-SFS53	1320	1420	5P
1000	HC-SFS103	1420	-	5P

HC-SFS シリーズ（定格回転数 2000r/min）

モータ容量 W	モータ形式	減速比 5 7 10 12 15 20 25 30	減速比 40 50 60	モータフランジコード
500	HC-SFS52	1420	-	5P

HC-LFS シリーズ（定格回転数 2000r/min）

モータ容量 W	モータ形式	減速比 5 7 10 12 15 20 25 30	減速比 40 50 60	モータフランジコード
500	HC-LFS52	1420	-	5P

HC-RFS シリーズ（定格回転数 3000r/min）

モータ容量 W	モータ形式	減速比 5 7 10 12 15 20 25 30	減速比 40 50 60	モータフランジコード
1000	HC-RFS103	1420	-	AJ

HF-KP シリーズ（定格回転数 3000r/min）

モータ容量 W	モータ形式	減速比 5 7 10 12 15 20 25 30	減速比 40 50 60	モータフランジコード
200	HF-KP23	1220	1320	AD
400	HF-KP43	1320	1420	AD
750	HF-KP73	1420	-	AH

HF-SP シリーズ（定格回転数 2000r/min）

モータ容量 W	モータ形式	減速比 5 7 10 12 15 20 25 30	減速比 40 50 60	モータフランジコード
500	HF-SP052	1420	-	5P

注）1. 本表組合せは、サーボモータ定格トルクの 300% がハイポニック減速機の定格出力トルク（機械定格トルク）を越えないように選定されています。
サーボモータの瞬時最大トルクが定格トルクの 300% を越える場合は別途選定が必要です。
2. 負荷時間率　モータ回転数が 1800r/m 以下　：　連続運転可能です。
モータ回転数が 1800r/min 越える　：　50%ED （10 分サイクル）以下の使用となります。

3. その他のメーカ

ご照会ください。

4. 低バックラッシ仕様ハイポニック

サーボモータ用ハイポニック減速機では、低バックラッシ仕様も用意しております。
低バックラッシ仕様のバックラッシ値は、以下の通りです。詳細仕様はご照会ください。

低バックラッシ仕様（最大値）　[単位：分]

容量	5	7	10	12	15	20	25	30	40	50	60
0.1kW	45	35	25	25	25	20	15	15	15	15	15
0.2kW	35	30	25	20	20	15	15	15	15	10	10
0.4kW	30	30	20	20	20	20	10	10	10	10	10
0.75kW	25	25	20	20	20	20	10	10			

※枠番組合せは、各選定表に記載の枠番です。

入力ホロー形ハイポニック減速機
寸法表（サーボモータ用）

図 B13　RNYX - 1120 - [モータフランジコード] - [減速比]

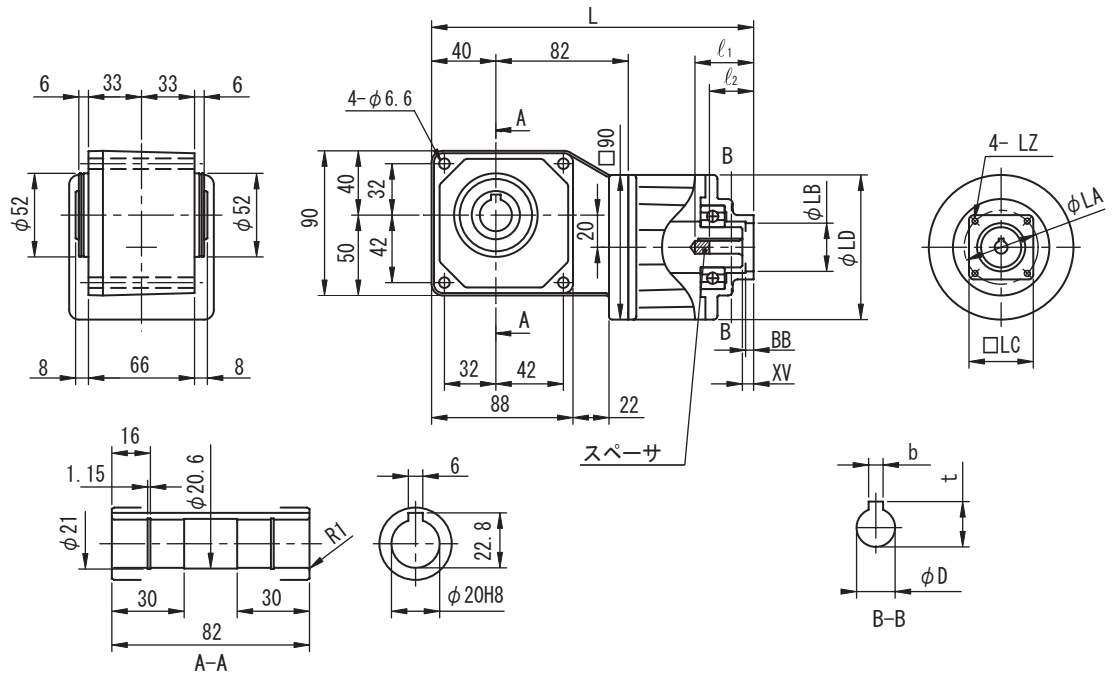

モータフランジコード	L	LA	LB	LC	LD	LZ	BB	XV	ℓ_1	ℓ_2	D	b	t	質量 kg
AA	201	46	30	40	90	M4 × 8	5	7	36.5	27.5	8	3	9.4	3.0
AB	200	70	50	60	90	M5 × 10	4	6	35.5	26.5	8	3	9.4	3.0

図 B14　RNYX - 1220 - [モータフランジコード] - [減速比]

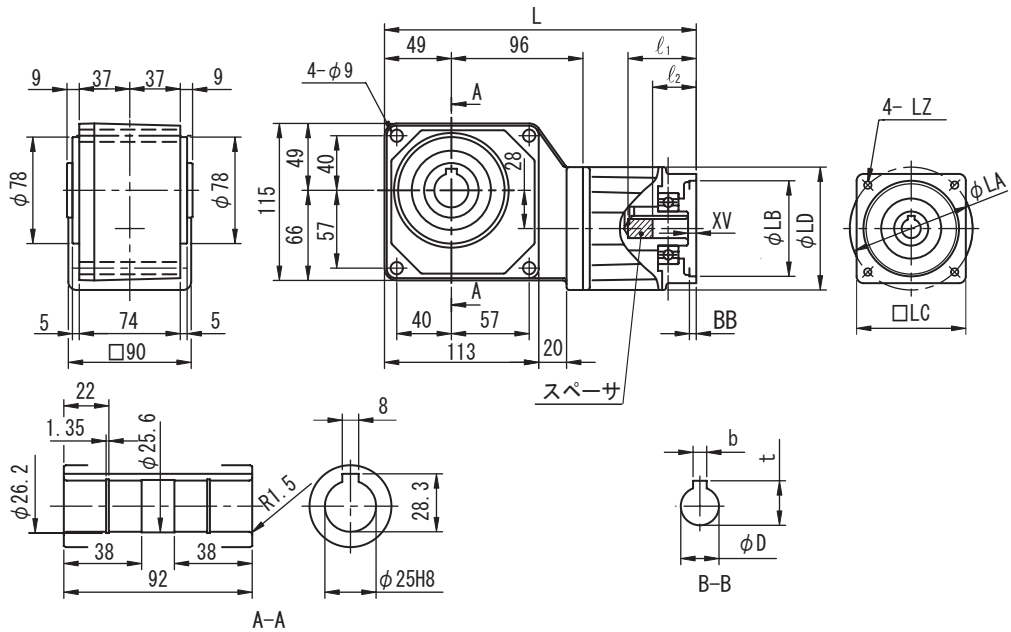

モータフランジコード	L	LA	LB	LC	LD	LZ	BB	XV	ℓ_1	ℓ_2	D	b	t	質量 kg
AA	234	46	30	40	90	M4 × 8	5	7	36.5	27.5	8	3	9.4	5.0
AB	233	70	50	60	90	M5 × 10	4	6	35.5	26.5	8	3	9.4	5.0
AD	233	70	50	60	90	M5 × 10	4	10	54	32	14	5	16.3	4.5
AE	229	90	70	80	90	M6 × 11	5	6	50	32	14	5	16.3	5.0

注）1. 出力軸径寸法：寸法公差は、JIS B 0401-1976 "H8" です。
2. 出力軸端キー寸法：寸法公差は、JIS B 1301-1996 平行キー用溝（普通形）に依っています。
3. 入力軸 D 寸法：寸法公差は、JIS B 0401-1976 "F7" です。
4. モータ取付フランジ LB 寸法：寸法公差は、JIS B 0401-1976"H8" です。
5. 本寸法図・表の寸法および質量は、予告無しに変更することがあります。
6. 本製品には、出力軸部用安全カバーが付属されます。安全カバーの寸法等詳細は、技術資料・E19 頁をご参照ください。
7. 取付時にインロー部をご使用される場合は、ご照会ください。

図 B15　RNYX - 1320 - [モータフランジコード] - [減速比]

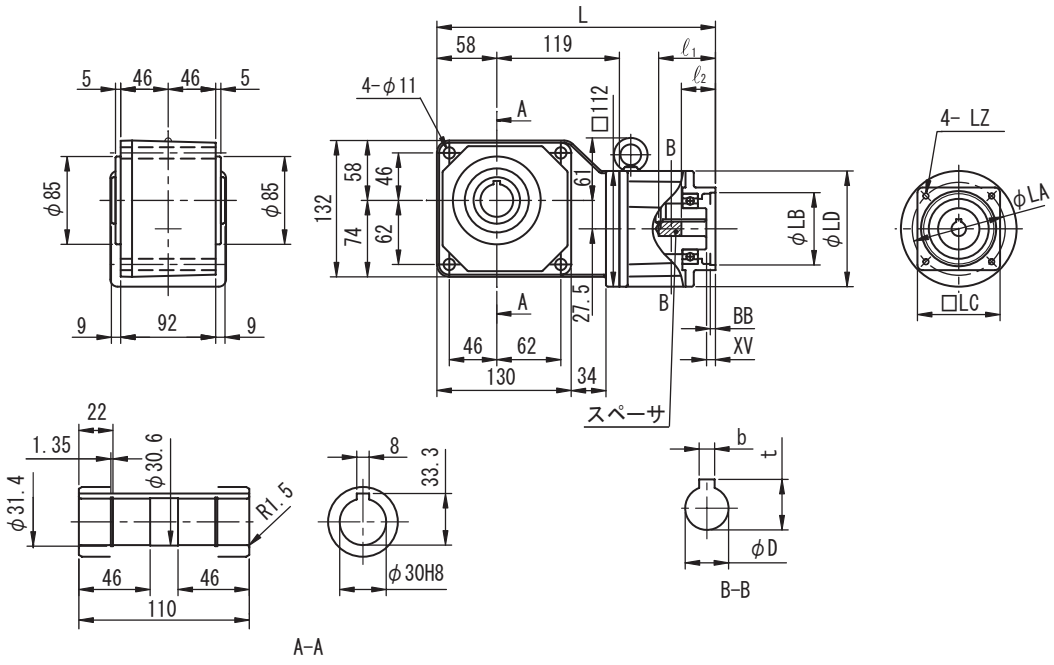

モータフランジコード	L	LA	LB	LC	LD	LZ	BB	XV	ℓ_1	ℓ_2	D	b	t	質量 kg
AD	270	70	50	60	112	M5 × 10	4	6	55	33	14	5	16.3	8.0
AE	270	90	70	80	112	M6 × 14	5	6	55	33	14	5	16.3	8.0
5P	272	145	110	130	112	M8 × 12	7	8	57	-	24	8	27.3	8.0

図 B16　RNYX - 1420 - [モータフランジコード] - [減速比]

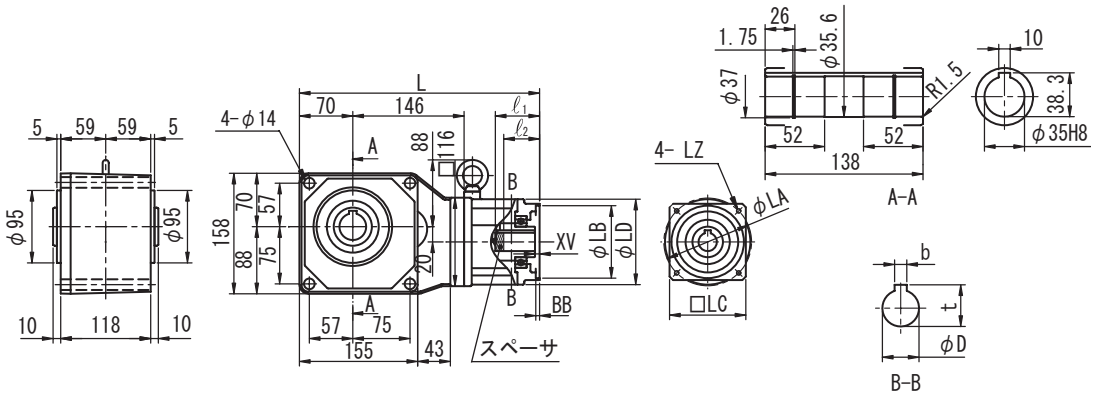

モータフランジコード	L	LA	LB	LC	LD	LZ	BB	XV	ℓ_1	ℓ_2	D	b	t	質量 kg
AD	315	70	50	60	112	M5 × 10	4	6	58	32	14	5	16.3	12.0
AE	315	90	70	80	112	M6 × 14	5	6	58	32	14	5	16.3	11.5
AG	315	90	70	80	112	M6 × 14	5	6	58	41	16	5	18.3	12.0
AH	315	90	70	80	112	M6 × 14	5	6	58	41	19	6	21.8	12.0
4C	315	115	95	100	112	M6 × 12	5	6	58	47	24	8	27.3	12.0
AJ	315	115	95	100	112	M8 × 18	5	6	58	47	24	8	27.3	12.0
AK	317	145	110	130	112	M8 × 12	7	8	60	43	16	5	18.3	12.5
5K	317	145	110	130	112	M8 × 12	7	19	60	-	19	5	21.3	12.0
5P	317	145	110	130	112	M8 × 12	7	8	60	57	24	8	27.3	12.0

注）1. 出力軸径寸法：寸法公差は、JIS B 0401-1976 "H8" です。
2. 出力軸端キー寸法：寸法公差は、JIS B 1301-1996 平行キー用溝（普通形）に依っています。
3. 入力軸 D 寸法：寸法公差は、JIS B 0401-1976 "F7" です。
4. モータ取付フランジ LB 寸法：寸法公差は、JIS B 0401-1976"H8" です。
5. 本寸法図・表の寸法および質量は、予告無しに変更することがあります。
6. 本製品には、出力軸部用安全カバーが付属されます。安全カバーの寸法等詳細は、技術資料・E19 頁をご参照ください。
7. 取付時にインロー部をご使用される場合は、ご照会ください。

中空軸
中実軸 フランジ取付
中実軸 脚取付
ブレーキ無
ブレーキ付
三　相
単　相
単　相 レバーシブル
三　相 インバータ用
高効率 三相モータ
屋内形
オプション 製　品
屋外形
軽防塵形
防水形
安全増 防爆形
入力 ホロー形
概　要
選定表 寸法図
15W
25W
40W
60W
90W
0.1kW
0.2kW
0.25kW
0.4kW
0.55kW
0.75kW
1.1kW
1.5kW
2.2kW
3.0kW
3.7kW
5.5kW
7.5kW
11kW

中空軸
中実軸 フランジ取付
中実軸 脚取付
ブレーキ無
ブレーキ付
三　相
単　相
単　相 レバーシブル
三　相 インバータ用
高効率 三相モータ
屋内形
オプション製　品
屋外形
軽防塵形
防水形
安全増防爆形
入力ホロー形
概　要
選定表 寸法図
15W
25W
40W
60W
90W
0.1kW
0.2kW
0.25kW
0.4kW
0.55kW
0.75kW
1.1kW
1.5kW
2.2kW
3.0kW
3.7kW
5.5kW
7.5kW
11kW

汎用モータ用ハイポニックの慣性モーメント J，GD²

IEC(JEM) フランジ

単位：J（× 10^{-4}kg•m²）　GD²（× 10^{-4}kgf•m²）

減速比	モータ容量														
	0.1kW			0.2kW			0.25kW, 0.4kW			0.55kW, 0.75kW			1.1kW, 1.5kW		
	枠番	J	GD²	枠番	J	GD²	枠番	J	GD²	枠番	J	GD²	枠番	J	GD²
5	1120	0.429	1.72	1120	0.429	1.72	1220	0.629	2.52	1320	2.94	11.7	1420	4.44	17.8
7		0.417	1.67		0.417	1.67		0.584	2.34		2.89	11.6		4.33	17.3
10		0.411	1.64		0.411	1.64		0.566	2.26		2.85	11.4		4.21	16.8
12		0.410	1.64		0.410	1.64		0.560	2.24		2.84	11.3		4.17	16.7
15		0.408	1.63		0.408	1.63		0.554	2.22		2.82	11.3		4.13	16.5
20		0.407	1.63		0.407	1.63		0.550	2.20		2.80	11.2		4.09	16.3
25		0.406	1.62		0.406	1.62		0.549	2.20		2.79	11.2		4.06	16.2
30		0.406	1.62		0.406	1.62		0.548	2.19		2.79	11.1		4.04	16.2
40		0.387	1.55	1220	0.472	1.89	1320	2.65	10.6	1420	3.72	14.9			
50		0.387	1.55		0.471	1.88		2.65	10.6		3.71	14.8			
60		0.386	1.55		0.471	1.88		2.65	10.6		3.70	14.8			
80	1230	0.388	1.55	1330	0.474	1.90	1430	2.65	10.6	1530	3.72	14.9			
100		0.387	1.55		0.473	1.89		2.65	10.6		3.71	14.9			
120		0.387	1.55		0.472	1.89		2.65	10.6		3.71	14.8			
150	1330	0.465	1.86	1430	2.64	10.6	1530	3.68	14.7						
200		0.465	1.86		2.64	10.5		3.68	14.7						
240		0.465	1.86		2.64	10.5		3.68	14.7						
300	1340	0.387	1.55	1440	0.473	1.89	1540	2.65	10.6						
360		0.387	1.55		0.472	1.89		2.65	10.6						
480		0.387	1.55		0.473	1.89		2.65	10.6						
600	1440	0.472	1.89	1540	2.66	10.6	1640	3.75	15.0						
720		0.472	1.89		2.64	10.5		3.74	15.0						
900		0.465	1.86		2.64	10.5		3.68	14.7						
1200		0.465	1.86		2.64	10.5		3.68	14.7						
1440		0.465	1.86		2.64	10.5		3.68	14.7						

注）1. 表の値は、入力軸換算の値です。
2. 本表の値は、予告無しに変更することがあります。

慣性モーメント、GD^2

サーボモータ用ハイポニックの慣性モーメント J，GD^2

単位：J （× 10^{-4}kg•m^2） GD^2（× 10^{-4}kgf•m^2）

枠番	1120				1220							
モータフランジコード	AA		AB		AA		AB		AD		AE	
減速比	J	GD^2	J	GD^2	J	GD^2	J	GD^2	J	GD^2	J	GD^2
5	0.445	1.78	0.445	1.78	0.640	2.56			0.629	2.52	0.629	2.52
7	0.432	1.73	0.432	1.73	0.595	2.38			0.584	2.34	0.584	2.34
10	0.426	1.71	0.426	1.71	0.577	2.31			0.566	2.26	0.566	2.26
12	0.425	1.70	0.425	1.70	0.572	2.29			0.560	2.24	0.560	2.24
15	0.423	1.69	0.423	1.69	0.565	2.26			0.554	2.22	0.554	2.22
20	0.422	1.69	0.422	1.69	0.561	2.25			0.550	2.20	0.550	2.20
25	0.421	1.69	0.421	1.69	0.560	2.24			0.549	2.20	0.549	2.20
30	0.421	1.68	0.421	1.68	0.559	2.24			0.548	2.19	0.548	2.19
40					0.503	2.01	0.503	2.01				
50					0.503	2.01	0.503	2.01				
60					0.502	2.01	0.502	2.01				

枠番	1320						1420							
モータフランジコード	AD		AE		5P		AD		AE		AG		AH	
減速比	J	GD^2	J	GD^2	J	GD^2	J	GD^2	J	GD^2	J	GD^2	J	GD^2
5	2.97	11.9	2.97	11.9	2.86	11.4	4.56	18.2			4.55	18.2	4.52	18.1
7	2.93	11.7	2.93	11.7	2.82	11.3	4.44	17.8			4.43	17.7	4.41	17.6
10	2.89	11.6	2.89	11.6	2.78	11.1	4.32	17.3			4.31	17.3	4.29	17.1
12	2.87	11.5	2.87	11.5	2.76	11.0	4.28	17.1			4.27	17.1	4.25	17.0
15	2.85	11.4	2.85	11.4	2.74	11.0	4.25	17.0			4.24	17.0	4.21	16.8
20	2.83	11.3	2.83	11.3	2.72	10.9	4.20	16.8			4.19	16.8	4.17	16.7
25	2.83	11.3	2.83	11.3	2.72	10.9	4.17	16.7			4.16	16.7	4.14	16.5
30	2.82	11.3	2.82	11.3	2.71	10.8	4.16	16.6			4.15	16.6	4.12	16.5
40	2.65	10.6	2.65	10.6			3.75	15.0	3.75	15.0				
50	2.65	10.6	2.65	10.6			3.74	15.0	3.74	15.0				
60	2.65	10.6	2.65	10.6			3.74	15.0	3.74	15.0				

枠番	1420											
モータフランジコード	4C		AJ		AK		AL		5K		5P	
減速比	J	GD^2	J	GD^2	J	GD^2	J	GD^2	J	GD^2	J	GD^2
5	4.44	17.8	4.44	17.8	4.55	18.2	4.52	18.1	4.32	17.3	4.44	17.8
7	4.33	17.3	4.33	17.3	4.43	17.7	4.41	17.6	4.20	16.8	4.33	17.3
10	4.21	16.8	4.21	16.8	4.31	17.3	4.29	17.1	4.08	16.3	4.21	16.8
12	4.17	16.7	4.17	16.7	4.27	17.1	4.25	17.0	4.04	16.2	4.17	16.7
15	4.13	16.5	4.13	16.5	4.24	17.0	4.21	16.8	4.01	16.0	4.13	16.5
20	4.09	16.3	4.09	16.3	4.19	16.8	4.17	16.7	3.96	15.8	4.09	16.3
25	4.06	16.2	4.06	16.2	4.16	16.7	4.14	16.5	3.93	15.7	4.06	16.2
30	4.04	16.2	4.04	16.2	4.15	16.6	4.12	16.5	3.92	15.7	4.04	16.2
40											3.63	14.5
50											3.62	14.5
60											3.62	14.5

注）1. 表の値は、入力軸換算の値です。
2. 本表の値は、予告無しに変更することがあります。

モータ取付上の注意（入力ホロー形）

モータ取付上の注意（入力ホロー形・RNYX シリーズ）

1. モータ軸が高速軸穴になめらかに嵌入できるよう、あらかじめ次の処置をしてください。
   (1) モータ軸のキーを高速軸穴キー溝にならって摺り合せをしてください。（キー溝は JIS B 1301-1996 平行キー用キー溝（普通形）に依っています。）
   (2) モータ軸に二硫化モリブデングリース、合せ面に液状パッキンを塗布してください。
2. モータとの組合せによっては、スペーサを付属出荷しています。
   モータとハイポニック減速機の組付に際しては、あらかじめスペーサをハイポニック減速機の高速軸穴の奥に挿入してください。
   スペーサを挿入しないで運転すると、キーが抜け、損傷の原因となります。
3. モータとハイポニック減速機の組付けに際しては、両者の軸心が一致するように十分注意してください。軸の傾斜や芯ずれ、キーの片当たりがある状態で無理に叩いて組付けないようにしてください。
4. モータとアダプターを締め付ける際には、必ずモータのインローがアダプターのインローに確実に嵌入されている事を確認した後に締め付けてください。
5. 上記注意事項に従って取付をしていただかないと、内部の軸受等に大きなスラスト力が働いて、損傷の原因になります。
6. モータの重量が大きくなりますとケース等が破損し、モータが落下する可能性があります。モータのモーメントは下表の値以下としてください。
   尚、許容値をオーバーする時はモータを支持してください。

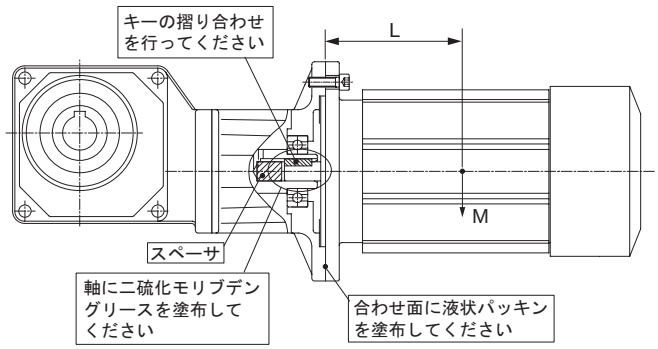

相当容量 4Pモータ	枠番			許容モーメント L×M
0.1kW	1120	1230 1330	1340 1440	4.6N・m
0.2kW	1120 1220	1330 1430	1440 1540	6.8N・m
0.25kW 0.4kW	1220 1320	1430 1530	1540 1640	11N・m
0.55kW 0.75kW	1320 1420	1530		18N・m
1.1kW 1.5kW	1420			34N・m

アルタックス® NEO

		頁
機種一覧表	平行軸CNVMタイプ	C2
	平行軸CNHMタイプ	C4
	両軸形CNVタイプ/CNHタイプ	C4
モータ製作範囲一覧表	三相モータ	C6
	単相モータ	C8
	インバータモータ/高効率モータ	C9
形式記号と仕様記号		C10
標準仕様		C14
セレクションガイド		C16
選定手順		C18
選定資料		C19

ギヤモータ

CNVMタイプ

CNHMタイプ

屋内形

平行軸 フランジ取付

平行軸 脚取付

三相モータ	40W ～ 3.7kW	C23
単相モータ／単相レバーシブルモータ	40W ～ 0.4kW	C51
三相インバータ用モータ	0.1kW ～ 3.7kW	C63
高効率三相モータ	0.2kW ～ 3.7kW	C79

レデューサ

CNVタイプ

CNHタイプ

平行軸 フランジ取付

平行軸 脚取付

レデューサ	0.1kW ～ 3.7kW相当	C93

オプション製品

従来製品（旧アルタックス）互換組合せ機種		C113
屋外形・軽防塵形モータ	三相・単相・三相インバータ用	C117
防水形（IP65）モータ	三相	C137
安全増防爆形（eG3）モータ	三相（ブレーキ無のみ）	C145

ALTAX NEO

機種一覧表 ギヤモータ

フランジ取付形 CNVMタイプ
脚取付形 CNHMタイプ

屋内形

枠番（φ 出力軸標準軸径）

モータ種類	主形式	減速比		3	5	6	8	11	13	15	17	21	25	29
		出力回転数 (r/min)	50Hz	483	290	242	181	132	112	96.7	85.3	69.0	58.0	50.0
			60Hz	583	350	292	219	159	135	117	103	83.3	70.0	60.3
三相モータ	CNVM CNHM 3 ～ 三相	6~60W												
		40W				5067(φ16)								
		60W				5067(φ16)								
		90W				5067(φ16) 注1								
		0.1kW		507R(φ18)		5067(φ16) 注2								
		0.2kW		507R(φ18)		506H(φ16)								
		0.25kW		507R(φ18)		5077(φ18)								
		0.4kW		507R(φ18)		5077(φ18)						5087(φ22)		
		0.55kW		508R(φ22)		5087(φ22)						5097(φ28)		
		0.75kW		508R(φ22)		5087(φ22)		5097(φ28)						
		1.1kW		509R(φ28)		5097(φ28)								
		1.5kW		509R(φ28)		5097(φ28)							5107(φ32)	
		2.2kW		510R(φ32)			5107(φ32)						5117(φ38)	
		3.7kW						5117(φ38)		5127(φ42)				

モータ種類	主形式	減速比		3	5	6	8	11	13	15	17	21	25	29
		出力回転数 (r/min)	50Hz	483	290	242	181	132	112	96.7	85.3	69.0	58.0	50.0
			60Hz	583	350	292	219	159	135	117	103	83.3	70.0	60.3
単相モータ	CNVM CNHM 1 ～ 単相	6~25W												
		40W				5067(φ16)								
		60W				5067(φ16)								
		90W				5067(φ16) 注3								
		0.1kW		507R(φ18)		506H(φ16)								
		0.2kW		507R(φ18)		506H(φ16)								
		0.4kW		508R(φ22)		5087(φ22)								

注 1）屋外形ブレーキ付、軽防塵ブレーキ付の 90W は製作できません。
注 2）屋外形ブレーキ付、軽防塵ブレーキ付、安全増防爆形の場合は枠番 506H となります。
注 3）屋外形ブレーキ付、軽防塵ブレーキ付の 90W は製作できません。
注 4）上表以外にも製作可能な機種があります。ご照会ください。
注 5）屋外形、軽防塵形、安全増防爆形、防水型（IP65）の製作範囲は C6 ～ C8 頁をご覧ください。
注 6）※の枠番はトルク制限となる機種がありますので選定表でご確認ください。
注 7）単相モータの種類：「CA：コンデンサラン形」「CB：コンデンサ起動コンデンサラン形」「CC：レバーシブルモータ」

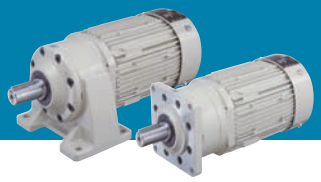

35	43	51	59	71	87	103	105	119	125	145	175	215	255	295	355	435	559	649	731	841	1003
41.4	33.7	28.4	24.6	20.4	16.7	13.8	13.8	12.2	11.6	10.0	8.29	6.74	5.69	4.92	4.08	3.33	2.59	2.23	1.98	1.72	1.45
50.0	40.7	34.3	29.7	24.6	20.1	16.7	16.7	14.7	14.0	12.1	10.0	8.14	6.86	5.93	4.93	4.02	3.13	2.70	2.39	2.08	1.74

アステロギヤモータ
で対応いたします。カタログをご請求ください。

			5077(φ18)	5087(φ22)	5097(φ28)		5097(φ28)		5097DR(φ28)				5097DR(φ28)※	5107DR(φ32)	5107DA(φ32)	5107DA(φ32)※		5127DA(φ42)		
		5077(φ18)		5087(φ22)		5097(φ28)	5097(φ28)		5097DR(φ28)		5107DR(φ32)		5107DR(φ32)※	5117DR(φ38)	5127DA(φ42)		5127DA(φ42)※				
	5087(φ22)			5097(φ28)			5107(φ32)		5097DR(φ28)	5107DR(φ32)		5107DR(φ32)※		5117DR(φ38)	5117DR(φ38)※	5127DA(φ42)※				
			5097(φ28)		5107(φ32)		5107(φ32)		5107DR(φ32)		5117DR(φ38)		5127DR(φ42)		5127DR(φ42)※		5127DA(φ42)※				
	5097(φ28)			5107(φ32)			5127DR(φ42)		5127DR(φ42)				5127DR(φ42)※								
		5107(φ32)		5117(φ38)			5127DR(φ42)		5127DR(φ42)		5127DR(φ42)※										
	5107(φ32)		5117(φ38)		5127(φ42)																
		5117(φ38)		5127(φ42)																	
			5127(φ42)																		

サイクロ減速機 6000 シリーズ
で対応いたします。カタログをご請求ください。

35	43	51	59	71	87	103	105	119	125	145	175	215	255	295	355	435	559	649	731	841	1003
41.4	33.7	28.4	24.6	20.4	16.7	13.8	13.8	12.2	11.6	10.0	8.29	6.74	5.69	4.92	4.08	3.33	2.59	2.23	1.98	1.72	1.45
50.0	40.7	34.3	29.7	24.6	20.1	16.7	16.7	14.7	14.0	12.1	10.0	8.14	6.86	5.93	4.93	4.02	3.13	2.70	2.39	2.08	1.74

アステロギヤモータ
で対応いたします。カタログをご請求ください。

			5077(φ18)	5087(φ22)	5097(φ28)		5097(φ28)		5097DR(φ28)				5097DR(φ28)※	5107DR(φ32)	5107DA(φ32)	5107DA(φ32)※		5127DA(φ42)		
		5077(φ18)		5087(φ22)		5097(φ28)	5097(φ28)		5097DR(φ28)		5107DR(φ32)		5107DR(φ32)※	5117DR(φ38)	5127DA(φ42)		5127DA(φ42)※				
			5097(φ28)		5107(φ32)		5107(φ32)		5127DR(φ42)				5127DR(φ42)※		5127DA(φ42)※						

減速機構		
トラクションドライブ	サイクロ® 減速機	サイクロ® 減速機＋トラクションドライブ

機種一覧表 ギヤモータ レデューサ

フランジ取付形 CNVM, CNVタイプ
脚取付形 CNHM, CNHタイプ

屋内形

枠番（φ 出力軸標準軸径）

モータ種類	主形式	減速比		3	5	6	8	11	13	15	17	21	25	29
		出力回転数 (r/min)	6Hz	58.3	35.0	29.2	21.9	15.9	13.5	11.7	10.3	8.33	7.00	6.03
			60Hz	583	350	292	219	159	135	117	103	833	70.0	60.3
インバータ用モータ	CNVM CNHM 3～ インバータ	0.1kW		507R(φ18)	506H(φ16)									
		0.2kW		507R(φ18)	506H(φ16)									
		0.4kW		508R(φ22)	5087(φ22)									
		0.75kW		509R(φ28)	5097(φ28)									
		1.5kW		509R(φ28)	5097(φ28)								5107(φ32)	
		2.2kW		510R(φ32)			5107(φ32)						5117(φ38)	
		3.7kW						5117(φ38)		5127(φ42)				

モータ種類	主形式	減速比		3	5	6	8	11	13	15	17	21	25	29
		出力回転数 (r/min)	6Hz	58.3	35.0	29.2	21.9	15.9	13.5	11.7	10.3	8.33	7.00	6.03
			60Hz	583	350	292	219	159	135	117	103	833	70.0	60.3
高効率モータ	CNVM CNHM 3～ 高効率	0.2kW		507R(φ18)	506H(φ16)									
		0.4kW		508R(φ22)	5087(φ22)									
		0.75kW		509R(φ28)	5097(φ28)									
		1.5kW		509R(φ28)	5097(φ28)								5107(φ32)	
		2.2kW		510R(φ32)			5107(φ32)						5117(φ38)	
		3.7kW						5117(φ38)		5127(φ42)				

注 1）上表以外にも製作可能な機種があります。ご照会ください。
注 2）屋外形、軽防塵形、安全増防爆形、防水型（IP65）の製作範囲は C6 ～ C9 頁をご覧ください。
注 3）※の枠番はトルク制限となる機種がありますので選定表でご確認ください。

枠番（φ 出力軸標準軸径）

	主形式	減速比		3	5	6	8	11	13	15	17	21	25	29
		出力回転数 (r/min)	50Hz	483	290	242	181	132	112	96.7	85.3	69.0	58.0	50.0
			60Hz	583	350	292	219	159	135	117	103	83.3	70.0	60.3
レデューサ（両軸形）	CNV CNH	0.1kW 相当		507R(φ18)	5067(φ16)									
		0.2kW 相当		507R(φ18)	5067(φ16)									
		0.4kW 相当		507R(φ18)	5077(φ18)							5087(φ22)		
		0.75kW 相当		508R(φ22)	5087(φ22)			5097(φ28)						
		1.5kW 相当		509R(φ28)	5097(φ28)								5107(φ32)	
		2.2kW 相当		510R(φ32)			5107(φ32)						5117(φ38)	
		3.7kW 相当						5117(φ38)		5127(φ42)				

※の枠番はトルク制限となる機種がありますので選定表でご確認ください。

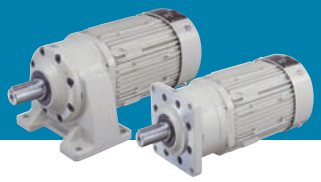

35	43	51	59	71	87	103	105	119	125	145	175	215	255	295	355	435	559	649	731	841	1003
5.00	4.07	3.43	2.97	2.46	2.01	13.8	1.67	1.47	1.40	1.21	1.00	0.81	0.69	0.59	0.49	0.40	0.31	0.27	0.24	0.21	0.17
50.0	40.7	34.3	29.7	24.6	20.1	16.7	16.7	14.7	14.0	12.1	10.0	8.14	6.86	5.93	4.93	4.02	3.13	2.70	2.39	2.08	1.74
			5077(φ18)		5087(φ22)	5097(φ28)		5097(φ28)		5097DR(φ28)						5107DR(φ32)	5107DA(φ32)			5127DA(φ42)	
5077(φ18)		5087(φ22)		5097(φ28)				5097(φ28)		5097DR(φ28)		5107DR(φ32)			5107DR(φ32)※	5117DR(φ38)	5127DA(φ42)		5127DA(φ42)※		
	5097(φ28)				5107(φ32)			5107(φ32)		5127DR(φ42)					5127DR(φ42)※		5127DA(φ42)※				
		5107(φ32)					5127DS(φ42)		5127DS(φ42)												
		5117(φ38)		5127(φ42)																	
		5127(φ42)																			

サイクロ減速機 6000 シリーズ
で対応いたします。カタログをご請求ください。

35	43	51	59	71	87	103	105	119	125	145	175	215	255	295	355	435	559	649	731	841	1003
5.00	4.07	3.43	2.97	2.46	2.01	13.8	1.67	1.47	1.40	1.21	1.00	0.81	0.69	0.59	0.49	0.40	0.31	0.27	0.24	0.21	0.17
50.0	40.7	34.3	29.7	24.6	20.1	16.7	16.7	14.7	14.0	12.1	10.0	8.14	6.86	5.93	4.93	4.02	3.13	2.70	2.39	2.08	1.74
5077(φ18)		5087(φ22)		5097(φ28)				5097(φ28)		5097DR(φ28)		5107DR(φ32)			5107DR(φ32)※	5117DR(φ38)	5127DA(φ42)		5127DA(φ42)※		
	5097(φ28)			5107(φ32)				5107(φ32)		5127DR(φ42)					5127DR(φ42)※		5127DA(φ42)※				
		5107(φ32)		5117(φ38)			5127DS(φ42)		5127DS(φ42)												
		5117(φ38)		5127(φ42)																	
		5127(φ42)																			

サイクロ減速機 6000 シリーズ
で対応いたします。カタログをご請求ください。

35	43	51	59	71	87	103	105	119	125	145	175	215	255	295	355	435	559	649	731	841	1003
41.4	33.7	28.4	24.6	20.4	16.7	13.8	13.8	12.2	11.6	10.0	8.29	6.74	5.69	4.92	4.08	3.33	2.59	2.23	1.98	1.72	1.45
50.0	40.7	34.3	29.7	24.6	20.1	16.7	16.7	14.7	14.0	12.1	10.0	8.14	6.86	5.93	4.93	4.02	3.13	2.70	2.39	2.08	1.74
			5077 (φ18)		5087 (φ22)	5097 (φ28)		5097 (φ28)		5097DR (φ28)				5097DR (φ28)※		5107DR (φ32)	5107DA (φ32)	5107DA (φ32)※		5127DA (φ42)	
5077 (φ18)		5087 (φ22)		5097(φ28)				5097 (φ28)		5097DR (φ28)		5107DR(φ32)			5107DR (φ32)※	5117DR (φ38)	5127DA (φ42)	5127DA(φ42)※			
	5097 (φ28)			5107 (φ32)				5107 (φ32)		5107DR (φ32)	5117DR (φ38)			5127DR (φ42)	5127DR (φ42)※		5127DA (φ42)※				
		5107 (φ32)		5117(φ38)			5127DR (φ42)		5127DR (φ42)		5127DR (φ42)※										
	5117(φ38)		5127 (φ42)																		
5117(φ38)		5127 (φ42)																			

サイクロ減速機 6000 シリーズ
で対応いたします。カタログをご請求ください。

減速機構		
トラクションドライブ	サイクロ® 減速機	サイクロ® 減速機 ＋トラクションドライブ

モータ製作範囲一覧表
三相モータ

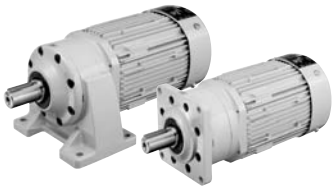

脚取付形　　フランジ取付形

取付方式 / 選定表 C24頁		モータ容量	屋内形									
			ブレーキ無		ブレーキ付		耐熱クラス（◎：標準）（ブレーキの耐熱クラスは、Bが標準）				端子箱仕様	
			200V級	400V級	200V級	400V級	E	B	F	H	材質	丸穴式
フランジ取付形	脚取付形	40～90W	○	○	○	○	◎	◇	—	—	端子箱無	
		0.1kW	○	○	○	○	◎	◇	◇	◇	無・樹脂	φ12.5
		0.2kW	○	○	○	○	◎	◇	◇	◇	樹脂	φ12.5
		0.25kW	○	○	○	○	◎	◇	◇	◇	樹脂	φ12.5
		0.4kW	○	○	○	○	◎	◇	◇	◇	樹脂	φ12.5
		0.55kW	○	○	○	○	—	◎	◇	◇	鋼板	φ23
		0.75kW	○	○	○	○	—	◎	◇	◇	鋼板	φ23
		1.1kW	○	○	○	○	—	◎	◇	◇	鋼板	φ23
		1.5kW	○	○	○	○	—	◎	◇	◇	鋼板	φ23
		2.2kW	○	○	○	○	—	◎	◇	◇	鋼板	φ23
		3.7kW	○	○	○	○	—	◎	◇	◇	鋼板	φ23

屋内形 0.1 ～ 3.7kW は、端子箱無も製作可能です。

注）端子箱仕様・▭内アルタックス NEO 0.1kW 減速比 1/6-1/51 は、端子箱無し
注）耐熱クラス◇：オプション対応

取付方式 / 寸法図 C118頁		モータ容量	屋外形・軽防塵形									
			ブレーキ無		ブレーキ付		耐熱クラス（◎：標準）（ブレーキの耐熱クラスは、Bが標準）				端子箱仕様	
			200V級	400V級	200V級	400V級	E	B	F	H	材質	電線管式
フランジ取付形	脚取付形	90W	○	○	—	—	◎	◇	—	—	アルミ	PF1/2
		0.1kW	○	○	○	○	◎	◇	◇	◇	アルミ	PF1/2
		0.2kW	○	○	○	○	◎	◇	◇	◇	アルミ	PF1/2
		0.25kW	○	○	○	○	◎	◇	◇	◇	アルミ	PF1/2
		0.4kW	○	○	○	○	◎	◇	◇	◇	アルミ	PF1/2
		0.55kW	○	○	○	○	—	◎	◇	◇	鋼板	PF3/4
		0.75kW	○	○	○	○	—	◎	◇	◇	鋼板	PF3/4
		1.1kW	○	○	○	○	—	◎	◇	◇	鋼板	PF3/4
		1.5kW	○	○	○	○	—	◎	◇	◇	鋼板	PF3/4
		2.2kW	○	○	○	○	—	◎	◇	◇	鋼板	PF3/4
		3.7kW	○	○	○	○	—	◎	◇	◇	鋼板	PF1

注）耐熱クラス◇：オプション対応

技術資料		
	モータ特性表	E37頁
	ブレーキ特性表	E54頁
	端子箱取付位置	E50頁 E53頁
	モータ結線例	E63頁

取付方式		モータ容量	防水形（IP65）									
			ブレーキ無		ブレーキ付		耐熱クラス（◎：標準）				端子箱仕様	
寸法図 C138頁			200V級	400V級	200V級	400V級	E	B	F	H	材質	電線管式
フランジ取付形	脚取付形	0.1kW	○	○	—	—	◎	◇	◇	◇	アルミ	PF1/2
		0.2kW	○	○	—	—	◎	◇	◇	◇	アルミ	PF1/2
		0.25kW	○	○	—	—	◎	◇	◇	◇	アルミ	PF1/2
		0.4kW	○	○	—	—	◎	◇	◇	◇	アルミ	PF1/2
		0.55kW	○	○	—	—	—	◎	◇	◇	鋼板	PF3/4
		0.75kW	○	○	—	—	—	◎	◇	◇	鋼板	PF3/4
		1.1kW	○	○	—	—	—	◎	◇	◇	鋼板	PF3/4
		1.5kW	○	○	—	—	—	◎	◇	◇	鋼板	PF3/4
		2.2kW	○	○	—	—	—	◎	◇	◇	鋼板	PF3/4

注）耐熱クラス◇：オプション対応

取付方式		モータ容量	安全増防爆形（eG3）							
			ブレーキ無				耐熱クラス（◎：標準）		端子箱仕様	
			屋内形		屋外形					
寸法図 C146頁			200V級	400V級	200V級	400V級	B	F	材質	電線管式
フランジ取付形	脚取付形	90W	○	○	○	○	◎	—	アルミ	PF1/2
		0.1kW	○	○	○	○	◎	◇	アルミ	PF1/2
		0.2kW	○	○	○	○	◎	◇	アルミ	PF1/2
		0.25kW	—	—	—	—	—	—	—	—
		0.4kW	○	○	○	○	—	◎	アルミ	PF1/2
		0.55kW	—	—	—	—	—	—	—	—
		0.75kW	○	○	○	○	—	◎	鋼板	PF3/4
		1.1kW	—	—	—	—	—	—	—	—
		1.5kW	○	○	○	○	—	◎	鋼板	PF3/4
		2.2kW	○	○	○	○	—	◎	鋼板	PF3/4
		3.7kW	○	○	○	○	◎	◇	鋼板	PF1

注）耐熱クラス◇：オプション対応

モータ製作範囲一覧表
単相モータ

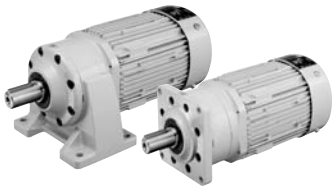

脚取付形　　フランジ取付形

技術資料		
	モータ特性表	E39頁
	ブレーキ特性表	E54頁
	端子箱取付位置	E50頁
	モータ結線例	E63頁

取付方式		モータ容量	屋内形									
選定表 C52頁			ブレーキ無		ブレーキ付		耐熱クラス（◎：標準）（ブレーキの耐熱クラスは、Bが標準）				端子箱仕様	
			100V級	200V級	100V級	200V級	E	B	F	H	材質	丸穴式
フランジ取付形	脚取付形	40～90W	○	○	○	○	◎	◇	—	—	端子箱無	
		0.1kW	○	○	○	○	—	◎	—	—	鋼板	φ23
		0.2kW	○	○	○	○	—	◎	—	—	鋼板	φ23
		0.4kW	○	○	○	○	—	◎	—	—	鋼板	φ23

注）耐熱クラス◇：オプション対応

取付方式		モータ容量	屋外形・軽防塵形									
寸法図 C126頁			ブレーキ無		ブレーキ付		耐熱クラス（◎：標準）（ブレーキの耐熱クラスは、Bが標準）				端子箱仕様	
			100V級	200V級	100V級	200V級	E	B	F	H	材質	電線管式
フランジ取付形	脚取付形	90W	○	○	—	—	◎	◇	—	—	アルミ	PF1/2
		0.1kW	○	○	○	○	—	◎	—	—	鋼板	PF1/2
		0.2kW	○	○	○	○	—	◎	—	—	鋼板	PF1/2
		0.4kW	○	○	○	○	—	◎	—	—	鋼板	PF1/2

注）耐熱クラス◇：オプション対応

取付方式		モータ容量	レバーシブルモータ									
寸法図 C52頁			ブレーキ無				耐熱クラス（◎：標準）				端子箱仕様	
			屋内形		屋外形							
			100V級	200V級	100V級	200V級	E	B	F	H	材質	電線管式
フランジ取付形	脚取付形	90W	○	—	—	—	◎	◇	—	—	端子箱無	

注）耐熱クラス◇：オプション対応

モータ製作範囲一覧表
インバータ用モータ、高効率モータ

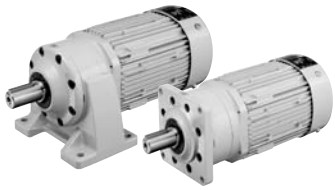

脚取付形　　フランジ取付形

技術資料		
	モータ特性表	E40頁
	ブレーキ特性表	E55頁
	端子箱取付位置	E50頁
	モータ結線例	E63頁

●インバータ用モータ

取付方式		モータ容量	屋内形									
選定表 C64頁			ブレーキ無		ブレーキ付		耐熱クラス（◎：標準）（ブレーキの耐熱クラスは、Bが標準）				端子箱仕様	
			200V級	400V級	200V級	400V級	E	B	F	H	材質	丸穴式
フランジ取付形	脚取付形	0.1kW	○	○	○	○	◎	◇	◇	◇	樹脂	φ12.5
		0.2kW	○	○	○	○	◎	◇	◇	◇	樹脂	φ12.5
		0.4kW	○	○	○	○	—	◎	◇	◇	鋼板	φ23
		0.75W	○	○	○	○	—	◎	◇	◇	鋼板	φ23
		1.5kW	○	○	○	○	—	◎	◇	◇	鋼板	φ23
		2.2kW	○	○	○	○	—	◎	◇	◇	鋼板	φ23
		3.7kW	○	○	○	○	—	—	◎	◇	鋼板	φ23

屋内形は、端子箱無も製作可能です。

注）耐熱クラス◇：オプション対応

取付方式		モータ容量	屋外形・軽防塵形									
寸法図 C130頁			ブレーキ無		ブレーキ付		耐熱クラス（◎：標準）（ブレーキの耐熱クラスは、Bが標準）				端子箱仕様	
			200V級	400V級	200V級	400V級	E	B	F	H	材質	電線管式
フランジ取付形	脚取付形	0.1kW	○	○	○	○	◎	◇	◇	◇	アルミ	PF1/2
		0.2kW	○	○	○	○	◎	◇	◇	◇	アルミ	PF1/2
		0.4kW	○	○	○	○	—	◎	◇	◇	鋼板	PF3/4
		0.75W	○	○	○	○	—	◎	◇	◇	鋼板	PF3/4
		1.5kW	○	○	○	○	—	◎	◇	◇	鋼板	PF3/4
		2.2kW	○	○	○	○	—	◎	◇	◇	鋼板	PF3/4
		3.7kW	○	○	○	○	—	◎	◇	◇	鋼板	PF1

注）耐熱クラス◇：オプション対応

●高効率モータ

取付方式		モータ容量	屋内形									
選定表 C80頁			ブレーキ無		ブレーキ付		耐熱クラス（◎：標準）（ブレーキの耐熱クラスは、Bが標準）				端子箱仕様	
			200V級	400V級	200V級	400V級	E	B	F	H	材質	丸穴式
フランジ取付形	脚取付形	0.2kW	○	○	○	○	◎	◇	◇	◇	樹脂	φ12.5
		0.4kW	○	○	○	○	—	◎	◇	◇	鋼板	φ23
		0.75W	○	○	○	○	—	◎	◇	◇	鋼板	φ23
		1.5kW	○	○	○	○	—	◎	◇	◇	鋼板	φ23
		2.2kW	○	○	○	○	—	◎	◇	◇	鋼板	φ23
		3.7kW	○	○	○	○	—	◎	◇	◇	鋼板	φ23

屋内形は、端子箱無も製作可能です。

注）耐熱クラス◇：オプション対応

取付方式		モータ容量	屋外形・軽防塵形									
寸法図 C130頁			ブレーキ無		ブレーキ付		耐熱クラス（◎：標準）（ブレーキの耐熱クラスは、Bが標準）				端子箱仕様	
			200V級	400V級	200V級	400V級	E	B	F	H	材質	電線管式
フランジ取付形	脚取付形	0.2kW	○	○	○	○	◎	◇	◇	◇	アルミ	PF1/2
		0.4kW	○	○	○	○	—	◎	◇	◇	鋼板	PF3/4
		0.75W	○	○	○	○	—	◎	◇	◇	鋼板	PF3/4
		1.5kW	○	○	○	○	—	◎	◇	◇	鋼板	PF3/4
		2.2kW	○	○	○	○	—	◎	◇	◇	鋼板	PF3/4
		3.7kW	○	○	○	○	—	◎	◇	◇	鋼板	PF1

注）耐熱クラス◇：オプション対応

フランジ取付(CNVM)
脚取付(CNHM)
ギヤモータ ブレーキ無
ギヤモータ ブレーキ付
レデューサ
三　相
単　相
単　相 レバーシブル
三　相 インバータ用
高効率 三相モータ
屋内形
オプション製　品
屋外形
軽防塵形
防水形
安全増防爆形
概　要
選定表 寸法図
（別カタログ）アステロ 15W
25W
40W
60W
90W
0.1kW
0.2kW
0.25kW
0.4kW
0.55kW
0.75kW
1.1kW
1.5kW
2.2kW
3.7kW

形式記号と仕様記号
表示の方法

ご注文・ご照会の際は本体形式記号と仕様記号をご指示ください。

アルタックスNEOの本体形式記号

C	N	H	M	01	—	5087	—		—	B	—	87
①	②	③	④	⑤		⑥		⑦		⑧		⑨

仕様記号

J	2	N	P	L	B

本体形式に添えて、モータの仕様を示す記号体系です。
詳しくは次頁をご参照ください。

① 機種記号

アルタックスNEO	C

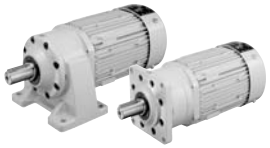

注）1. 標準機種では90W以下の単相モータに適用されます。
2. 標準機種では0.1kW以上の単相モータに適用されます。
3. 0.1kW以上のモータで適用可能です。
また、本記号のアルタックスNEO以外の製品での適用は、各カタログでご確認ください。

② 出力軸方向

取付方向自由	N

③ 取付方法

フランジ取付	V	脚取付	H

④ 電動機連結方法

モータ直結形	M	両軸形	無

⑤ モータ容量記号（4極）

容量記号	004	006	009	01	02	03	05
モータ容量(HP)	40W (1/20)	60W (1/12)	90W (1/9)	0.1kW (1/8)	0.2kW (1/4)	0.25kW (1/3)	0.4kW (1/2)
容量記号	08	1	1H	2	3	4	5
モータ容量(HP)	0.55kW (3/4)	0.75kW (1)	1.1kW (1.5)	1.5kW (2)	2.2kW (3)	3.0kW (4)	3.7kW (5)

⑥ 枠番

5067	506H	5077	507R	5087	508R	5097	509R	5107	510R	5117	5127
5097DA	5097DR	5107DA	5107DR	5117DR	5127DA	5127DR	5127DS				

⑦ 補助形式

三相モータ付	無	単相モータ付（コンデンサラン形） 注）1	CA
インバータ用モータ付	AV	単相モータ付（コンデンサ始動コンデンサラン形） 注）2	CB
高効率モータ付	ES	単相レバーシブルモータ付	CC

⑧ ブレーキ有無

ブレーキ無	無	ブレーキ付	B	ワンタッチゆるめブレーキ付 注）3	C

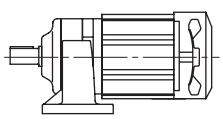

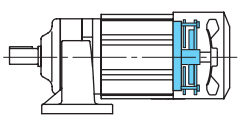

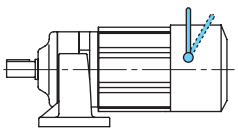

⑨ 減速比

減速比

形式記号と仕様記号
仕様記号について

文章での仕様表記	
形式	CNHM02-5077-29
仕様	樹脂製端子箱付 端子箱取付位置　左 引出口方向（B式） 200V級3定格　屋内形

仕様記号での表記	
形式	CNHM02-5077-29
仕様記号	J2NPLB

仕様記号体系

仕様記号	J	2	N	P	L	B
桁目	1	2	3	4	5	6
				端子箱仕様		
仕様項目	国別対応	電圧	使用環境	種類	取付位置	引出口方向

1桁目　国別対応

J	日本
U	アメリカ
A	カナダ
E	欧州
C	中国
K	韓国
F	東南アジア
G	ロシア
9	その他

2桁目　下記は1桁目Jの場合

1桁目	2桁目	電圧	
		電圧(V)	周波数(Hz)
J	2	200/200/220	50/60/60
		200/220	60/60　※
	4	400/400/440	50/60/60
		400/440	60/60　※
	1	100/100	50/60
	D	100/100/200/200	50/60/50/60

1桁目“J”以外については、C12頁をご参照ください。
※は三相インバータモータの場合です。
（基底周波数60Hz仕様が標準となります。）

3桁目　使用環境

N	屋内形
A	屋外形
B	軽防塵形
E	安全増防爆形
F	安全増防爆屋外形
W	防水形(IP65)
9	その他

4桁目　端子箱種類

A	アルミ製端子箱
B	アルミ製・端子台付(一部の海外仕様)
P	樹脂製端子箱
S	鋼板製端子箱
Q	樹脂製・端子台付
T	鋼板製・端子台付
X	端子箱なし
C	キャブタイヤケーブル付

5桁目　取付位置（出力側から見て）

L	左	R	右
T	上	B	下

6桁目　引出口方向

A	A式	B	B式
C	C式	D	D式
		X	端子箱無し

アルタックス （90W以下屋内標準）	アルタックス （0.2kW屋内標準）	アルタックス 両軸形
J ：日本向け 2 ：200V級 N ：屋内形 X ：端子箱なし T ：取付位置　上 X ：端子箱なし	J ：日本向け 2 ：200V級 N ：屋内形 P ：樹脂製端子箱付 L ：取付位置　左 A ：引出口方向A式	仕様記号は使用 いたしません。
J2NXTX	J2NPLA	

注）組合せによっては製作できない場合がありますので、カタログ記載以外の仕様をご希望の場合は、ご照会ください。

仕様記号のご利用について

1. 仕様記号の使用
   仕様記号のご使用は任意です。仕様記号が無く
   文章指示も無い場合はカタログ標準品となります。
2. 仕様記号の記載
   銘板および梱包箱に添付される伝票に記載されます。

ご発注時の指示方法と弊社の対応　○：有り　－：無し

形式	仕様記号	文章	出荷される製品の仕様
○	－	－	カタログ標準仕様
○	－	○	文章指示通りの仕様
○	○	－	仕様記号で指示された仕様
○	○	○	仕様記号＋文章で指示された仕様

仕様記号一覧①（モータ容量・種類別）

1桁目＝Jの場合

各製品、容量、仕様別で
カタログ標準の場合の仕様記号です。

－は該当機種無し

モータ種類		2桁目	電圧 V	周波数 Hz	アルタックス モータ容量	アルタックス CNHM・CNVM
三相モータ 補助形式 無し	屋内形 3桁目 N	2	200 220	50/60 60	40W～90W, 0.1kW5067# 0.1kW～0.4kW 0.75kW以上	J2NXTX J2NPLA J2NSLA
		4	400 440	50/60 60	40W～90W, 0.1kW5067# 0.1kW～0.4kW 0.75kW以上	J4NXTX J4NPLA J4NSLA
	屋外形 3桁目 A	2	200 220	50/60 60	40W～90W, 0.1kW5067# 0.1kW～0.4kW 0.75kW以上	J2AATB J2AALB J2ASLB
	*軽防塵の場合は3桁目をBとしてとしてください。	4	400 440	50/60 60	40W～90W, 0.1kW5067# 0.1kW～0.4kW 0.75kW以上	J4AATB J4AALB J4ASLB
	防水形（IP65） 3桁目 W	2	200 220	50/60 60	0.1kW～0.4kW 0.75kW以上	J2WALB J2WSLB
	安全増防爆形 3桁目 E	2	200 220	50/60 60	0.1kW～0.4kW 0.75kW以上	J2EALB J2ESLB
単相モータ 補助形式 CA CB CC	屋内形 3桁目 N	1	100	50/60	40W～90W, 0.1kW5067#	J1NXTX
		D	100/200	50/60	0.1kW～0.4kW	JDNSLB
	屋外形 3桁目 A	1	100	50/60	40W～90W, 0.1kW5067#	J1ASTB
		D	100/200	50/60	0.1kW～0.4kW	JDASLB
インバータモータ 補助形式 AV	屋内形 3桁目 N	2	200 220	60 60	0.1kW～0.2kW 0.4kW以上	J2NPLA J2NSLA
		4	400 440	60 60	0.1kW～0.2kW 0.4kW以上	J4NPLA J4NSLA
	屋外形 3桁目 A	2	200 220	60 60	0.1kW～0.2kW 0.4kW以上	J2AALB J2ASLB
		4	400 440	60 60	0.1kW～0.2kW 0.4kW以上	J4AALB J4ASLB
高効率モータ 補助形式 ES	屋内形 3桁目 N	2	200 220	50/60 60	0.2kW 0.4kW以上	J2NPLA J2NSLA
		4	400 440	50/60 60	0.2kW 0.4kW以上	J4NPLA J4NSLA

仕様記号について／形式記号の一例

仕様記号一覧②（向け先国別・2桁目と適用電圧・周波数）

1桁目	国別対応	2桁目	電圧		
			電圧(V)	周波数(Hz)	
J	日本	2	200/200/220	50/60/60	
			200/220	60/60	※
		4	400/400/440	50/60/60	
			400/440	60/60	※
		1	100/100	50/60	
		D	100/100/200/200	50/60/50/60	
U	アメリカ	B	230/460	60	
A	カナダ	B	230/460	60	
E	欧州	8	230/400	50	
			230/400	60	※
C	中国	C	220/380	50	
			220/380	60	※
K	韓国	C	220/380	60	
		L	220/440	60	
F	東南アジア	8	230/400	50	
			230/400	60	※
G	ロシア	C	220/380	50	
			220/380	60	※
9	その他	9			

※は三相インバータモータの場合です。（基底周波数60Hz仕様が標準となります。）

形式記号と仕様記号の一例

お客様が選定した機種の本体形式記号や仕様記号がどのように表されるのか。
その一例をご紹介します。

【例1】

モータ　：三相モータ・屋内形
ブレーキ　：付
電源　：三相200V・50Hz
モータ出力　：0.1W
減速比　：1/35
取合部形状　：フランジ取付
端子箱や位置、引出口は標準

機種選定
（機種選定についての詳細は C18頁をご参照ください。）

選定された機種の本体形式
CNVM01－5067－B－35

仕様記号
J2NXTX

【例2】

モータ　：三相モータ・屋内形
ブレーキ　：無し
電源　：三相400V・60Hz
モータ出力　：0.4kW
減速比　：1/59
取合部形状　：脚取付
端子箱や位置、引出口は標準

機種選定
（機種選定についての詳細は C18頁をご参照ください。）

選定された機種の本体形式
CNHM05－5097－59

仕様記号
J4NPLA

【例3】

モータ　：三相インバータ用モータ・屋外形
ブレーキ　：無し
電源　：三相200V・60Hz※
モータ出力　：0.75kW
減速比　：1/15
取合部形状　：フランジ取付
端子箱や位置、引出口は標準

機種選定
（機種選定についての詳細は C18頁をご参照ください。）

選定された機種の本体形式
CNVM1－5097－AV－15

仕様記号
J2ASLA

※ インバータ用モータは60Hzが標準です。
50Hzは特殊品となりますのでご照会ください。

標準仕様

三相・単相アルタックスNEOギヤモータ

モータ部

種類	項目	標準仕様		内蔵形ブレーキ付標準仕様
三相モータ	容量範囲	注）40W～3.7kW　4極		注）40W～3.7kW　4極 SB, MB, FBブレーキ（ノンアスベストライニング）
	保護方式 外被構造	IP44（屋内）全閉外扇形 （40W～0.1kWは全閉自冷形）		IP44（屋内）全閉外扇形 （40W～90W、5067枠以外の0.1kWは全閉自冷形）
	電　源	3定格電源 200V 50／60Hz、220V 60Hz　又は 400V 50／60Hz、440V 60Hz		3定格電源 200V 50／60Hz、220V 60Hz　又は 400V 50／60Hz、440V 60Hz
	耐熱クラス	40W～0.4kW　4極　E 0.55～3.7kW　4極　B		40W～0.4kW　4極　E（ブレーキは、B） 0.55～3.7kW　4極　B
	時間定格	連続定格		連続定格
	始動方式	直入れ		直入れ
	口出線（ラグ式）	40W～3.7kW　4極　3本		40W～3.7kW　4極　5本
	規　格	JIS C 4034-1		JIS C 4034-1
単相モータ（インダクション）／単相レバーシブルモータ		インダクション	レバーシブル	インダクション
	容量範囲	注）40W～0.4kW　4極	40W～90W　4極	注）40W～0.4kW　4極 SB, MB, FBブレーキ（ノンアスベストライニング）
	保護方式 外被構造	IP44（屋内）全閉外扇形 （40Wは全閉自冷形）	IP44（屋内）全閉外扇形 （40Wは全閉自冷形）	IP44（屋内）全閉外扇形 （40Wは全閉自冷形）
	電　源	100V，200V　50／60Hz （2重電圧） 40～90Wは、100V　50/60Hz	100V 50／60Hz	100V，200V　50／60Hz（2重電圧） 40～90Wは、100V　50/60Hz
	耐熱クラス	40～90W　4極　E 0.1～0.4kW　4極　B	40～90W　4極　E	40～90W　4極　E（ブレーキは、B） 0.1～0.4kW　4極　B（ブレーキは、B）
	時間定格	連続定格	30分定格	連続定格
	始動方式	40～90W 4極 コンデンサ運転 0.1～0.4kW 4極 コンデンサ始動コンデンサ運転	コンデンサ運転	40～90W　4極　コンデンサ運転 0.1～0.4kW　4極　コンデンサ始動コンデンサ運転
	口出線（ラグ式）	40～90W　4極　3本 0.1～0.4kW　4極　6本		40～90W　4極　5本 0.1～0.4kW　4極　8本
	規　格	JIS C 4034-1		JIS C 4034-1
三相インバータ用モータ	容量範囲	注）0.1～3.7kW　4極		注）0.1～3.7kW　4極 FBブレーキ（ノンアスベストライニング）
	保護方式 外被構造	IP44（屋内） 全閉外扇形		IP44（屋内） 全閉外扇形
	電　源	200V 60Hz、220V 60Hz		200V 60Hz、220V 60Hz
	耐熱クラス	0.1～2.2kW　4極　B、3.7kW　4極　F		0.1～2.2kW　4極　B、3.7kW　4極　F
	時間定格	連続定格（6～60Hz定トルク特性）		連続定格（6～60Hz定トルク特性）
	口出線（ラグ式）	0.1～3.7kW　4極　3本		0.1～3.7kW　4極　5本
	規　格	JIS準拠		JIS準拠
高効率三相モータ	容量範囲	0.2～3.7kW　4極		0.2～3.7kW　4極 FBブレーキ（ノンアスベストライニング）
	保護方式 外被構造	IP44（屋内） 全閉外扇形		IP44（屋内） 全閉外扇形
	電　源	200V 50/60Hz、220V/60Hz　又は　400V 50/60Hz, 440V/60Hz		200V 50/60Hz、220V/60Hz　又は　400V 50/60Hz, 440V/60Hz
	耐熱クラス	0.2, 0.4kW　4極　E 0.75kW～2.2kW　4極　B 3.7kW　4極　F		0.2, 0.4kW　4極　E（ブレーキはB） 0.75kW～2.2kW　4極　B 3.7kW　4極　F
	時間定格	連続定格		連続定格
	口出線（ラグ式）	3本		5本
	規　格	JIS C 4034-1、効率値はJIS C 4212およびIEC60034-30(0.75～3.7kW)対応		

標準仕様

ギヤ部

項目	標準仕様
潤滑方式	グリース潤滑（工場出荷時にグリースを充填しております。）
材　　質	ケーシング：アルミニウム合金（枠番5117, 5117DR, 5127, 5127DR, 5127DA, 5127DSは、鋳鉄）

その他

項目		標準仕様
周囲条件	設置場所	屋内（塵埃の少ない、水のかからない場所）、振動1G以下。
	周囲温度	−10〜40℃
	周囲湿度	85%以下　ただし、結露しないこと
	標　　高	1000m以下
	雰 囲 気	腐食性ガス、爆発性ガス、蒸気などがないこと。塵埃を含まない換気の良い場所であること。
据付角度		制限なし
塗　　装		塗装質：エポキシポリエステル系　塗装色：（マンセル5Y8/1相当近似）

注）1. 三相・単相モータ25W以下（6〜25W）の平行軸は、アステロギヤモータで対応いたします。
　　また、三相モータ・インバータ用モータ3.7kWを超えるモータ容量の平行軸については、サイクロ減速機で対応いたします。
　　詳細は各専用カタログをご参照ください。
　2. ギヤモータを密閉した場所へ据付ける場合は、周囲温度が40℃以下であることをご確認ください。

フランジ取付(CNVM)
脚取付(CNHM)
ギヤモータ ブレーキ無
ギヤモータ ブレーキ付
レデューサ
三　相
単　相
単　相 レバーシブル
三　相 インバータ用
高効率 三相モータ
屋内形
オプション製　品
屋外形
軽防塵形
防水形
安全増防爆形
概　要
選定表 寸法図
（別カタログ）アステロ 15W
25W
40W
60W
90W
0.1kW
0.2kW
0.25kW
0.4kW
0.55kW
0.75kW
1.1kW
1.5kW
2.2kW
3.7kW

セレクションガイド 1
モータ種類

運転速度	容量	電源	特長	起動方式	モータ種類
変速しない（直入駆動）	40W 60W 90W	三相	標準	直入れ	三相モータ 200V級 (40W-90W)
		単相	標準	コンデンサ運転	単相モータ 100V級 (40W-90W)
			頻繁な正逆運転	コンデンサ運転	単相レバーシブルモータ 100V級 (40W-90W)
	0.1kW 0.2kW 0.25kW * 0.4kW	三相	標準	直入れ	三相モータ 200V級 400V級 (0.1kW-0.4kW) 高効率三相モータ 200V級 400V級 (0.2kW-0.4kW)
		単相	標準	コンデンサ始動 コンデンサ運転	単相モータ 100V級 200V級 (0.1kW-0.4kW)
	0.55kW * 0.75kW 1.1kW * 1.5kW 2.2kW 3.7kW	三相	標準	直入れ	三相モータ 200V級 400V級 (0.75kW-3.7kW) 高効率三相モータ 200V級 400V級 (0.75kW-2.2kW)

注：30分定格

＊印の容量は、三相モータのみ。

運転速度	容　量	トルク特　性	インバータ種類	住友のインバータ	モータ種類
変速する（インバータ駆動）	0.1kW 0.2kW 0.4kW	特性A	センサレスベクトル制御	HF-320α シリーズ	インバータ用モータ 200V級 400V級 (0.1kW-0.4kW) 高効率三相モータ 200V級 400V級 (0.2kW-0.4kW) 三相モータ 200V級 *400V級 (0.1kW-0.4kW)
		特性B	センサレスベクトル制御	SF-420 シリーズ	インバータ用モータ 200V級 400V級 (0.1kW-0.4kW) 高効率三相モータ 200V級 400V級 (0.2kW-0.4kW)
		特性D	センサレスベクトル制御	SF-420 シリーズ	三相モータ 200V級 *400V級 (0.1kW-0.4kW)
	0.75kW 1.5kW 2.2kW 3.7kW	特性A	センサレスベクトル制御	HF-320α シリーズ	インバータ用モータ 200V級 400V級 (0.75kW-3.7kW) 高効率三相モータ 200V級 400V級 (0.75kW-2.2kW)
		特性B	センサレスベクトル制御	SF-420 シリーズ	インバータ用モータ 200V級 400V級 (0.75kW-3.7kW) 高効率三相モータ 200V級 400V級 (0.75kW-2.2kW)
		特性C	センサレスベクトル制御	HF-320α シリーズ	三相モータ 200V級 *400V級 (0.75kW-3.7kW)
		特性D	センサレスベクトル制御	SF-420 シリーズ	三相モータ 200V級 *400V級 (0.75kW-3.7kW)

注）インバータ駆動の際は、使用条件（周囲温度、負荷条件等）により、インバータ容量のアップが必要ですのでご照会ください。

*汎用モータ(400V級)をインバータ駆動する際は絶縁対策が必要ですのでご照会ください。

モータ種類	防爆	保護方式	CNVM	CNHM
三相モータ	非防爆	屋内形	C24	C24
		屋外形	C120	C124
		防水形 (IP65)	C140	C142
	安全増防爆 ＊1	屋内形	C148	C150
		屋外形	本カタログに掲載していませんが製作可能です。	
	耐圧防爆 ＊2		サイクロ減速機でご検討ください。	
単相モータ ＊3	非防爆	屋内形	C52	C52
		屋外形	C128	C130
単相 レバーシブル モータ ＊3	非防爆	屋内形	C52	C52
		屋外形	C132	C134
三相 インバータ用 モータ	非防爆	屋内形	C64	C64
		屋外形	C132	C134
	耐圧防爆		サイクロ減速機でご検討ください。	
高効率 三相モータ	非防爆	屋内形	C80	C80
		屋外形	C132	C134
			CNV	CNH
平行軸レデューサ （両軸形）			C94	C94

＊1 安全増防爆形モータはインバータで駆動することは出来ません。
＊2 三相モータの耐圧防爆形モータはインバータ駆動することは出来ません。
＊3 単相モータ、単相レバーシブルモータはインバータ駆動することは出来ません。

SF-420

始動トルク150%以上
自動省エネモード搭載
ジョグダイヤルによる
簡単操作・設定

電源
三相200V　0.1-2.2kW
単相200V　0.2-2.2kW
単相100V　0.1-0.75kW

HF-320α

高始動トルク200%
ノイズフィルタ標準装備
簡単メンテナンス（長寿命）
着脱式制御端子基板採用

電源
三相200V　0.2-7.5kW
三相400V　0.4-7.5kW
単相200V　0.2-2.2kW

特性A:定トルク運転特性　特性B:定トルク運転特性　特性C:低減トルク運転特性　特性D:低減トルク運転特性

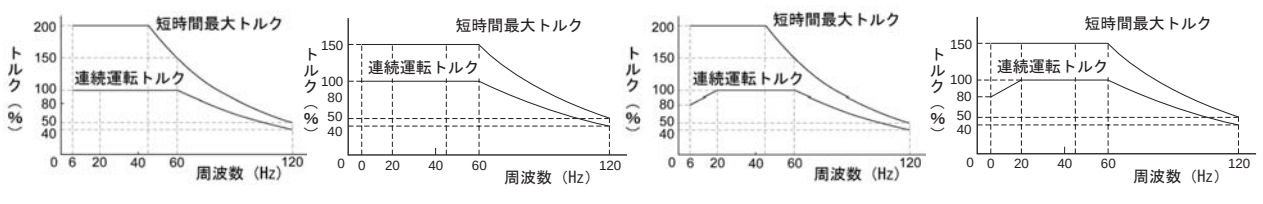

選定手順（CNVM、CNHM タイプ）

平行軸ギヤモータ（CNVM･CNHMシリーズ）の機種選定フロー

記号説明

Tℓ　：ギヤモーター出力軸に於ける実伝達トルク〔N･m〕
Tout　：ギヤモーターの許容出力トルク〔N･m〕
Te　：等価伝達トルク〔N･m〕
Pr　：実ラジアル荷重〔N〕
Pro　：許容ラジアル荷重〔N〕
Lf　：位置係数
Cf　：連結係数
Fs　：衝撃係数
J　：慣性モーメント〔kg・m²〕

等価伝達トルクTeの決定

$Te = T_\ell \times$ ギヤモータの負荷係数〔N・m〕
（50 ＝ 50 × 1.0）

Tℓ（50 N・m）← 実伝達トルク
負荷係数（1.0）← 表C1（C19頁）← 負荷条件 運転時間

減速比と出力回転数

減速比	出力回転数 n2 r/min	
	50Hz	60Hz
3	483	583
5	290	350
25	58.0	70.0
29	50.0	60.3
35	41.4	50.0
43	33.7	40.7
51	28.4	34.3

50〔r/min〕, 50〔Hz〕← 出力回転数 電源周波数

※ 出力回転数は、モータ回転数を 50Hz : 1450 r/min、60Hz : 1750 r/min としたときの代表値です。

Te（50N･m）

減速比（29）を選択

機種（容量記号－枠番－減速比）の決定

Tout≧Teとなる機種（05-5087-□-29）を選定
（72.6≧50）

注） 枠番末尾に「R」または「S」が付いている機種はトラクションドライブ機種です。C10頁をご参照ください。

Tout（72.6 N･m）← 選定表 C24～C49頁

（05-5087-□-29）

機種（05－5087－□－29：許容ラジアル荷重Pro=2700N, J=6.95×10⁻⁴kg・m²）

ラジアル荷重のチェック

注）1.

$$Pr \leqq \frac{Pro}{Lf \times Cf \times Fs}$$

$$(1100 \leqq \frac{2700}{1.0 \times 1.0 \times 1.0})$$

満足しない場合は、容量記号、枠番を上げた機種で今一度確認

Pr(1110N) ← 実ラジアル荷重
Lf(1.0) ← 表C2 ← ラジアル荷重位置
Cf(1.0) ← 表C3 ← 連結係数
Fs(1.0) ← 表C4 ← 衝撃係数
Pro(2700N) ← 選定表 C24～C49頁

起動頻度のチェック

慣性モーメント（GD²）比 ＝ モータ軸換算負荷慣性モーメント（GD²） / ギヤモータの慣性モーメント（GD²）

（慣性モーメント（GD²）比 ＝ $\frac{7.1 \times 10^{-6}}{6.95 \times 10^{-4}}$ ＝ 0.01）

想定される起動頻度が、相当する慣性モーメント（GD²）比における許容起動頻度以下であるか確認（C19頁3項参照）し、満足しない場合は容量、枠番を上げた機種で確認。

6.0×10^{-3} kg･m² × $\left[\frac{1}{29}\right]^2$ ＝ 7.1×10^{-6} kg･m² ← モータ軸換算負荷慣性モーメント（GD²）

6.95×10^{-4} kg･m² ← 技術資料 E30頁 ← ギヤモータの慣性モーメント（GD²）

機種（05－5087－□－29）

形式の決定

C10頁　形式記号参照

（CNVM05－フランジ取付）← 取付方式

形式（CNVM05－5087－△－○－29）

仕様、寸法の確認

○仕様の確認→C14頁“標準仕様”
※電源電圧、屋内・屋外の区別は形式に明記されませんので、ご注文の際にお申し付けください。
○寸法の確認　C24～C49頁

三相 ← モータの種類
ブレーキ無 ← ブレーキ有無

形式（CNVM05－5087－29）

出力軸と連結器の強度を確認（キー面圧等）

起動･停止時の最大トルクで確認してください。

選定例

○Tℓ=50〔N・m〕

○チェーンコンベヤ（均一荷重）
○10時間／日

○50〔r/min〕
○50〔Hz〕
○三相モータ 屋内仕様
○フランジ取付

○スプロケットピッチ円 φ90〔mm〕 半径R=0.045〔m〕

○$Pr = \frac{T\ell}{R} = \frac{50}{0.045}$ ≒1110N

○軸中央

○チェーン直結

○衝撃ほとんどなし

○負荷J（低速軸値）6.0×10^{-3}〔kg･m²〕

※（　）内は選定例の場合です。

注）1.スラスト荷重が掛かる場合は、E29頁の式でチェックしてください。

アルタックス NEO ギヤモータは、均一荷重・１日 10 時間の運転条件のもとに設計されています。

1. ギヤモータの負荷係数

表 C1

運転時間 負荷条件	10H 以下／日 運転	10 ～ 24H ／日 運転	主な使用機械例
均一荷重	1.0	1.2	コンベア（均一荷重）、ポンプ（遠心式）、食品機械（精米機、缶詰機）、エレベータ（均一荷重）、プラスチック押出機、アジテータ（液体）、バースクリーン
軽い衝撃荷重	1.2	1.35	コンベア（変動送り、重荷重）、食品機械（ビートスライサ、ダウミキサ、肉挽機）、エレベータ（重荷重）、アジテータ（液固体混合、密度変化）、フィーダ（ベルト、エプロン、スクリュ）、シックナ、フロキュレータ、一般工作機械（主軸用）
激しい衝撃荷重	1.5	1.6	パンチングプレス、タッピングマシン、粉砕機械（クラッシャミル）、ホイスト（重荷重）、ドラムバーカ、ログホール、カッタ、プレータ

2. 軸ラジアル荷重

アルタックス NEO ギヤモータにチェーンスプロケットやプーリを装着する場合は、軸ラジアル荷重の検討を行ってください。下式で求めた軸ラジアル荷重が、選定表に記載の出力軸許容ラジアル荷重より小さくなるようにしてください。

軸ラジアル荷重　$Pr = \dfrac{T\ell \times Lf \times Cf \times Fs}{R}$〔N〕

Tℓ ： アルタックスNEOの低速軸における実伝達トルク〔N・m〕
Lf ： 荷重位置係数
Cf ： 連結係数
Fs ： 衝撃係数
R ： スプロケット、歯車、プーリ等のピッチ円半径〔m〕

表 C2 位置係数 Lf

荷受位置	Lf
軸 根 本	0.8
軸 中 央	1.0
軸　端	1.4

表 C3 連結係数 Cf

連結方式	Cf
チェーン	1.0
歯　車	1.25
V ベルト	1.5

表 C4 衝撃係数 Fs

衝撃の程度	Fs
衝撃がほとんど無い場合	1.0
衝撃がややある場合	1~1.2
激しい衝撃を伴う場合	1.4~1.6

3. 許容起動頻度

負荷慣性が大きい場合は、起動時（又はブレーキ付の場合の停止時）に瞬間的に大きなトルクが発生します。起動頻度は連結方法、相手機械の慣性の大きさによって下表の許容値内でご使用ください。また、同時に次頁のモータ許容熱容量も確認してください。

表 C5 許容起動頻度

負荷との連結方法	慣性モーメント（GD^2）比 $= \left(\dfrac{\text{モータ軸換算負荷慣性モーメント（}GD^2\text{）}}{\text{ギヤモータの慣性モーメント（}GD^2\text{）}}\right)$	許容起動頻度
直結などで ガタがない時	2 1.5 0.6　以下	5 回／時間 1 回／分 10 回／分
チェーン伝動などで ガタがある時	1 0.75 0.4　以下	5 回／時間 1 回／分 7 回／分

注）短時間であれば許容値以上の頻度で使用できる場合もありますのでご照会ください。

ご注意

・高効率モータ付を選定のお客様へ
高効率モータは始動トルクが大きいため、始動・停止頻度が高い場合には別途ご検討が必要です。始動・停止頻度が 3 回／時間を超える場合や負荷慣性モーメント比が 0.2 を超える場合は、ご照会ください。

表 C6 三相モータの許容熱容量（C × Z）

モータ出力 kW	許容 C × Z（35%ED 以下）	許容 C × Z（35%ED 超～50%ED 以下）	許容 C × Z（50%ED 超～80%ED 以下）	許容 C × Z（80%ED 超～100%ED 以下）	モータ慣性モーメント kg･m²		モータ GD² kgf･m²	
					標　準	ブレーキ付	標　準	ブレーキ付
0.1	3200	3000	2000	1200	0.00033	0.00035	0.0013	0.0014
0.2	2200	2800	2800	2500	0.00050	0.00055	0.002	0.0022
0.25	1800	2200	1500	1500	0.00065	0.00068	0.0026	0.0027
0.4	1800	2200	1500	1500	0.00065	0.00068	0.0026	0.0027
0.55	1800	2200	1500	1500	0.00101	0.00111	0.00405	0.00445
0.75	1400	1400	800	500	0.00120	0.00130	0.0048	0.0052
1.1	1400	1400	800	500	0.00185	0.00208	0.0074	0.0083
1.5	1200	1200	500	400	0.00213	0.00235	0.0085	0.0094
2.2	1000	900	400	200	0.00333	0.00373	0.0133	0.0149
3.7	800	800	800	700	0.00848	0.00958	0.0339	0.0383

下記①～③で求めた C × Z が、表 C6 に該当するモータ容量・%ED において、許容 CZ 以内であることをチェックします。

① C を下記式から求めます。

$$C = \frac{\text{モータの慣性モーメント（モータの}GD_M^2\text{）＋モータ軸換算モータ以外の総慣性モーメント（}GD_L^2\text{）}}{\text{モータの慣性モーメント（モータの}GD_M^2\text{）}}$$

［単位］　●モータの慣性モーメント（kg･m²）
GD_M^2：モータの GD^2（kgf･m²）
●モータ軸換算モータ以外の総慣性モーメント（kgf･m²）
GD_L^2：モータ軸換算モータ以外の総 GD^2（kgf･m²）

② 1 時間あたりの始動回数 Z（回 /hr）を求めます。

(a) 1 周期の運転時間 ta(sec)　休止時間 tb(sec) とし、この期間に nr（回 /cycle）の始動をする場合

$$Z\,r = \frac{3600nr}{t\,a + t\,b}\text{（回/hr）}$$

(b) また、1 周期間（ta+tb）中にインチング回数 ni（回 /cycle）を有する時は、これについても 1 時間あたりのインチング回数 Zi に換算した始動回数に換算します。

$$Z\,i = \frac{3600ni}{t\,a + t\,b}\text{（回 /hr）}$$

(c) (a) および (b) から 1 時間あたりの始動回数 Z（回 /nr）を求めます。

$$Z = Z\,r + 1/2 \cdot Zi = \frac{3600}{t\,a + t\,b} \cdot \left(nr + \frac{1}{2}ni\right)\text{（回/hr）}$$

③ C × Z を求めます。：①で求めた C と②で求めた Z の積 C × Z を求めます。

④ 負荷時間率 %ED　：$\%ED = \frac{t\,a}{t\,a + t\,b} \times 100$

4. トラクションドライブ機種選定上の注意

枠番末尾に「R」および「S」が付いている機種はトラクションドライブ機構の機種です。通常の用途に関しましては、そのままご使用いただいて問題ありませんが、下記用途についてはご注意お願いいたします。

（1）選定手順

C18 頁に記載の選定手順に従い、正しく選定ください。

（2）用途について

次の用途への使用を検討されている場合は、選定方法が適さない場合がありますので、ご照会ください。

① 位置決めを必要とする用途

トラクションドライブ機種の実減速比は運転負荷状況により若干変化します。

実減速比 = 公称減速比 × (0.997 ～ 1.003)

従いまして、印刷機、ラベラー、自動化装置、昇降装置及びその他位置決めを必要とする装置等へご使用の場合、位置ズレを起こす場合があります。

②激しい衝撃荷重及び負荷変動の大きい用途

粉砕機械、破砕機、高速カッター、ジャッキ、撹拌機、カム駆動やクランク駆動を行う装置等の激しい衝撃負荷及び負荷変動が大きな用途にご使用の場合、トラクションドライブ機構内のローラが磨耗し、寿命が短くなる場合があります。

上記用途でご使用いただく場合には、歯車減速機構を有するプレスト NEO をご使用いただきますようお願いいたします。

アルタックス® NEOギヤモータ

平行軸・フランジ取付／脚取付

CNVMタイプ
CNHMタイプ

フランジ取付形
（CNVMタイプ）

脚取付形
（CNHMタイプ）

		頁
3～ 三相	三相モータ　40W ～ 3.7kW	C23
1～ 単相 / 1～ レバーシブル	単相モータ　40W ～ 0.4kW 単相レバーシブルモータ　40W ～ 90W	C51
3～ インバータ	三相インバータ用モータ　0.1kW ～ 3.7kW	C63
3～ 高効率	高効率三相モータ　0.2kW ～ 3.7kW	C79

MEMO

アルタックス® NEOギヤモータ

平行軸・フランジ取付／脚取付

CNVMタイプ
CNHMタイプ

三相モータ

モータ容量	減速比範囲			頁
40W	6	▶	51	C24
60W	6	▶	51	C25
90W	6	▶	51	C26
0.1kW	3	▶	1003	C27
0.2kW	3	▶	1003	C30
0.25kW	3	▶	731	C33
0.4kW	3	▶	559	C36
0.55kW	3	▶	435	C39
0.75kW	3	▶	255	C41
1.1kW	3	▶	87	C43
1.5kW	3	▶	59	C45
2.2kW	3	▶	51	C47
3.7kW	11	▶	21	C49

平行軸
フランジ取付

平行軸
脚取付

平行軸ギヤモータ・フランジ取付形（CNVM）・脚取付形（CNHM）

3～三相 40W・三相モータ・屋内形

減速比	出力回転数 r/min		容量記号	枠番	減速比	出力トルク Tout				出力軸許容ラジアル荷重 Pro				屋内形寸法図	
						N・m		kgf・m		N		kgf		フランジ取付	脚取付
	50Hz	60Hz	（形式記号詳細 C10 頁）			50Hz	60Hz	50Hz	60Hz	50Hz	60Hz	50Hz	60Hz		
6	242	292	CNVM（フランジ取付） CNHM（脚取付）	004	5067 (-B)	6	1.50	1.24	0.153	0.127	540	540	55.0	55.0	図 C1	図 C2
8	181	219		004	5067 (-B)	8	2.01	1.66	0.205	0.169	687	687	70.0	70.0		
11	132	159		004	5067 (-B)	11	2.75	2.29	0.281	0.233	687	687	70.0	70.0		
13	112	135		004	5067 (-B)	13	3.25	2.69	0.331	0.274	687	687	70.0	70.0		
15	96.7	117		004	5067 (-B)	15	3.76	3.11	0.383	0.317	883	883	90.0	90.0		
17	85.3	103		004	5067 (-B)	17	4.26	3.53	0.434	0.360	883	883	90.0	90.0		
21	69.0	83.3		004	5067 (-B)	21	5.27	4.36	0.537	0.445	1180	1180	120	120		
25	58.0	70.0		004	5067 (-B)	25	6.27	5.19	0.639	0.529	1180	1180	120	120		
29	50.0	60.3		004	5067 (-B)	29	7.27	6.03	0.741	0.614	1230	1230	125	125		
35	41.4	50.0		004	5067 (-B)	35	8.78	7.27	0.895	0.741	1230	1230	125	125		
43	33.7	40.7		004	5067 (-B)	43	10.8	8.93	1.10	0.910	1230	1230	125	125		
51	28.4	34.3		004	5067 (-B)	51	12.8	10.6	1.30	1.08	1230	1230	125	125		

注）1. 出力回転数は、モータ回転数 50Hz：1450r/min, 60Hz：1750r/min としたときの代表値です。詳細は技術資料「モータ部」を参照ください。
2. 低速軸許容ラジアル荷重は、低速軸中央の位置の値です。
3. （ ）内はブレーキ付の形式を示します。
4. 屋内形のみの対応です。

仕様記号の詳細は C11 頁をご参照ください。( )内はブレーキ付の形式、寸法、質量を示します。

図 C1 CNVM004-5067-6~51 / 仕様記号 (CNVM004-5067-B-6~51 / 仕様記号)　仕様記号 J2NXTX　質量 3.4kg(3.9kg)

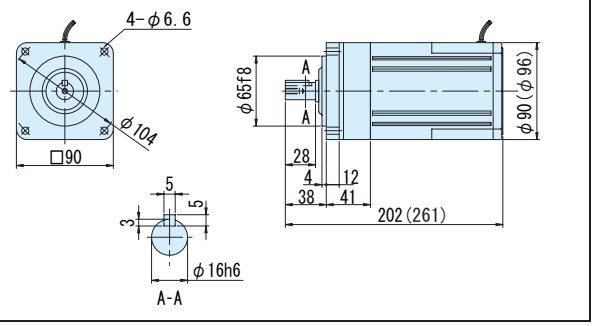

図 C2 CNHM004-5067-6~51/ 仕様記号 (CNHM004-5067-B-6~51/ 仕様記号)　仕様記号 J2NXTX　質量 3.4kg(3.9kg)

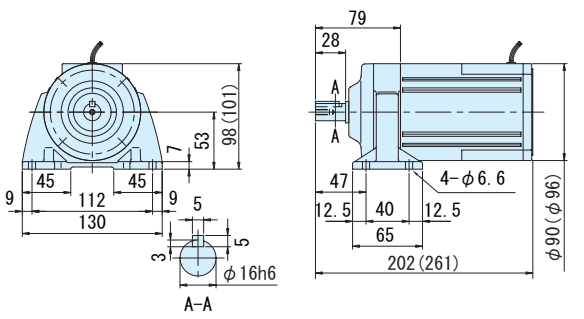

注）1. 低速軸径寸法：寸法公差は、JIS B 0401-1976 "h6" です。
2. 軸端キー寸法：寸法公差は、JIS B 1301-1996 平行キーに依っています。
3. 低速軸部の詳細寸法は、技術資料 E34 頁を参照ください。
4. 本寸法図の寸法および質量は、予告無しに変更することがあります。

6W~25W の平行軸ギヤモータは、アステロ® ギヤモータをご利用ください。
（専用カタログをご参照ください。）

減速比	出力回転数 r/min		容量記号	枠番	減速比	出力トルク Tout				出力軸許容ラジアル荷重 Pro				屋内形寸法図	
						N・m		kgf・m		N		kgf		フランジ取付	脚取付
	50Hz	60Hz	（形式記号詳細 C10 頁）			50Hz	60Hz	50Hz	60Hz	50Hz	60Hz	50Hz	60Hz		
6	242	292		006 - 5067	(-B) - 6	2.25	1.87	0.230	0.190	540	540	55.0	55.0		
8	181	219		006 - 5067	(-B) - 8	3.01	2.49	0.307	0.254	687	687	70.0	70.0		
11	132	159		006 - 5067	(-B) - 11	4.13	3.43	0.421	0.350	687	687	70.0	70.0		
13	112	135		006 - 5067	(-B) - 13	4.87	4.04	0.496	0.412	687	687	70.0	70.0		
15	96.7	117	CNVM	006 - 5067	(-B) - 15	5.64	4.66	0.575	0.475	883	883	90.0	90.0		
17	85.3	103	（フランジ取付）	006 - 5067	(-B) - 17	6.39	5.29	0.652	0.540	883	883	90.0	90.0		
21	69.0	83.3	CNHM	006 - 5067	(-B) - 21	7.90	6.54	0.805	0.667	1180	1180	120	120	図 C3	図 C4
25	58.0	70.0	（脚取付）	006 - 5067	(-B) - 25	9.40	7.79	0.958	0.794	1180	1180	120	120		
29	50.0	60.3		006 - 5067	(-B) - 29	10.9	9.04	1.11	0.922	1230	1230	125	125		
35	41.4	50.0		006 - 5067	(-B) - 35	13.2	10.9	1.34	1.11	1230	1230	125	125		
43	33.7	40.7		006 - 5067	(-B) - 43	16.2	13.4	1.65	1.37	1230	1230	125	125		
51	28.4	34.3		006 - 5067	(-B) - 51	19.2	15.9	1.96	1.62	1230	1230	125	125		

注）1. 出力回転数は、モータ回転数 50Hz：1450r/min, 60Hz：1750r/min としたときの代表値です。詳細は技術資料「モータ部」を参照ください。
2. 低速軸許容ラジアル荷重は、低速軸中央の位置の値です。
3.（ ）内はブレーキ付の形式を示します。
4. 屋内形のみの対応です。

仕様記号の詳細は C11 頁をご参照ください。( ) 内はブレーキ付の形式、寸法、質量を示します。

図 C3 CNVM006-5067-6~51 / 仕様記号 (CNVM006-5067-B-6~51 / 仕様記号)　仕様記号 J2NXTX　質量 3.6kg(4.1kg)

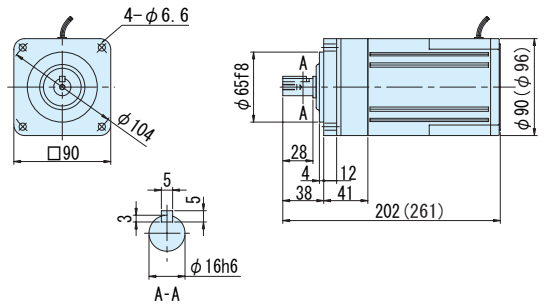

図 C4 CNHM006-5067-6~51 / 仕様記号 (CNHM006-5067-B-6~51 / 仕様記号)　仕様記号 J2NXTX　質量 3.6kg(4.1kg)

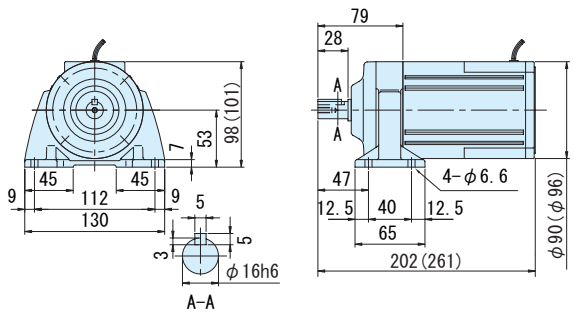

注）1. 低速軸径寸法：寸法公差は、JIS B 0401-1976 "h6" です。
2. 軸端キー寸法：寸法公差は、JIS B 1301-1996 平行キーに依っています。
3. 低速軸部の詳細寸法は、技術資料 E34 頁を参照ください。
4. 本寸法図の寸法および質量は、予告無しに変更することがあります。

平行軸ギヤモータ・フランジ取付形（CNVM）・脚取付形（CNHM）

3～三相 90W・三相モータ・屋内形

減速比	出力回転数 r/min 50Hz	出力回転数 r/min 60Hz	容量記号 – 枠番 – 減速比（形式記号詳細 C10 頁）	出力トルク Tout N·m 50Hz	出力トルク Tout N·m 60Hz	出力トルク Tout kgf·m 50Hz	出力トルク Tout kgf·m 60Hz	出力軸許容ラジアル荷重 Pro N 50Hz	出力軸許容ラジアル荷重 Pro N 60Hz	出力軸許容ラジアル荷重 Pro kgf 50Hz	出力軸許容ラジアル荷重 Pro kgf 60Hz	屋内形寸法図 フランジ取付	屋内形寸法図 脚取付
6	242	292	009 - 5067 (-B) - 6	3.38	2.80	0.344	0.285	540	540	55.0	55.0	図 C1	図 C2
8	181	219	009 - 5067 (-B) - 8	4.50	3.73	0.459	0.380	687	687	70.0	70.0		
11	132	159	009 - 5067 (-B) - 11	6.19	5.13	0.631	0.523	687	687	70.0	70.0		
13	112	135	009 - 5067 (-B) - 13	7.32	6.07	0.746	0.618	687	687	70.0	70.0		
15	96.7	117	009 - 5067 (-B) - 15	8.45	7.00	0.861	0.713	883	883	90.0	90.0		
17	85.3	103	009 - 5067 (-B) - 17	9.57	7.93	0.976	0.809	883	883	90.0	90.0		
21	69.0	83.3	009 - 5067 (-B) - 21	11.8	9.80	1.21	0.999	1180	1180	120	120		
25	58.0	70.0	009 - 5067 (-B) - 25	14.1	11.7	1.44	1.19	1180	1180	120	120		
29	50.0	60.3	009 - 5067 (-B) - 29	16.3	13.5	1.66	1.38	1230	1230	125	125		
35	41.4	50.0	009 - 5067 (-B) - 35	19.7	16.3	2.01	1.66	1230	1230	125	125		
43	33.7	40.7	009 - 5067 (-B) - 43	24.2	20.1	2.47	2.05	1230	1230	125	125		
51	28.4	34.3	009 - 5067 (-B) - 51	28.7	23.8	2.93	2.43	1230	1230	125	125		

CNVM（フランジ取付）
CNHM（脚取付）

注）1. 出力回転数は、モータ回転数 50Hz：1450r/min, 60Hz：1750r/min としたときの代表値です。詳細は技術資料「モータ部」を参照ください。
2. 低速軸許容ラジアル荷重は、低速軸中央の位置の値です。
3. （ ）内はブレーキ付の形式を示します。
4. 屋外形・軽防塵形ブレーキ付、特殊電源・海外規格品の一部については、モータ 0.1kW 及び枠番 506H となります。（寸法が変わります。）

仕様記号の詳細は C11 頁をご参照ください。( ) 内はブレーキ付の形式、寸法、質量を示します。

図 C1 CNVM009-5067-6~51 / 仕様記号 (CNVM009-5067-B-6~51 / 仕様記号)　仕様記号 J2NXTX　質量 4.0kg(4.5kg)

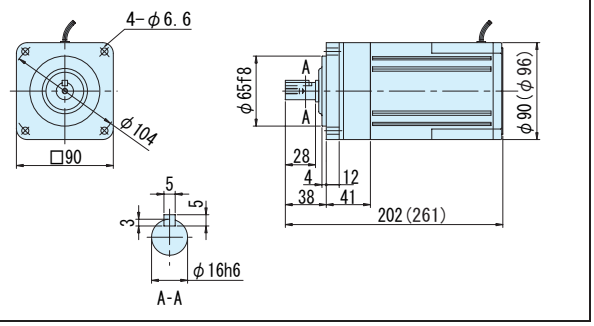

図 C2 CNHM009-5067-6~51 / 仕様記号 (CNHM009-5067-B-6~51 / 仕様記号)　仕様記号 J2NXTX　質量 4.0kg(4.5kg)

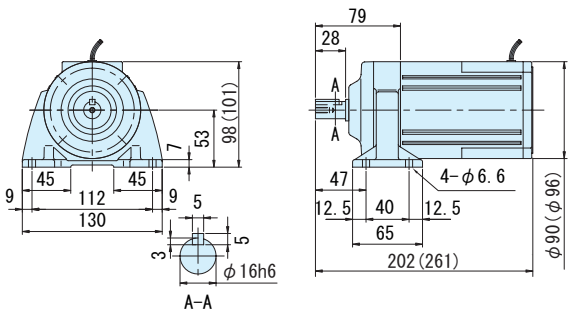

注）1. 低速軸径寸法：寸法公差は、JIS B 0401-1976 "h6" です。
2. 軸端キー寸法：寸法公差は、JIS B 1301-1996 平行キーに依っています。
3. 低速軸部の詳細寸法は、技術資料 E34 頁を参照ください。
4. 本寸法図の寸法および質量は、予告無しに変更することがあります。

平行軸ギヤモータ・フランジ取付形（CNVM）・脚取付形（CNHM）

3〜三相 0.1kW・三相モータ・屋内形

減速比	出力回転数 r/min 50Hz	60Hz	容量記号	枠番	減速比	出力トルク Tout N・m 50Hz	60Hz	kgf・m 50Hz	60Hz	出力軸許容ラジアル荷重 Pro N 50Hz	60Hz	kgf 50Hz	60Hz	屋内形寸法図 フランジ取付	脚取付
			（形式記号詳細 C10 頁）												
3	483	583	CNVM（フランジ取付）CNHM（脚取付）	01 - 507R (-B) -	3	1.88	1.56	0.191	0.159	235	235	24.0	24.0	図 C3	図 C4
5	290	350		01 - 507R (-B) -	5	3.13	2.59	0.319	0.264	392	392	40.0	40.0		
6	242	292		01 - 5067 (-B) -	6	3.75	3.11	0.383	0.317	540	540	55.0	55.0	図 C5	図 C6
8	181	219		01 - 5067 (-B) -	8	5.01	4.15	0.510	0.423	687	687	70.0	70.0		
11	132	159		01 - 5067 (-B) -	11	6.88	5.70	0.702	0.581	687	687	70.0	70.0		
13	112	135		01 - 5067 (-B) -	13	8.13	6.74	0.829	0.687	687	687	70.0	70.0		
15	96.7	117		01 - 5067 (-B) -	15	9.39	7.78	0.957	0.793	883	883	90.0	90.0		
17	85.3	103		01 - 5067 (-B) -	17	10.6	8.81	1.08	0.898	883	883	90.0	90.0		
21	69.0	83.3		01 - 5067 (-B) -	21	13.1	10.9	1.34	1.11	1180	1180	120	120		
25	58.0	70.0		01 - 5067 (-B) -	25	15.6	13.0	1.59	1.32	1180	1180	120	120		
29	50.0	60.3		01 - 5067 (-B) -	29	18.1	15.0	1.85	1.53	1230	1230	125	125		
35	41.4	50.0		01 - 5067 (-B) -	35	21.9	18.1	2.23	1.85	1230	1230	125	125		
43	33.7	40.7		01 - 5067 (-B) -	43	26.9	22.3	2.74	2.27	1230	1230	125	125		
51	28.4	34.3		01 - 5067 (-B) -	51	31.9	26.4	3.25	2.70	1230	1230	125	125		
59	24.6	29.7		01 - 5077 (-B) -	59	36.9	30.6	3.76	3.12	1670	1670	170	170	図 C7	図 C8
71	20.4	24.6		01 - 5077 (-B) -	71	44.4	36.8	4.53	3.75	1670	1670	170	170		

注）1. 出力回転数は、モータ回転数 50Hz：1450r/min, 60Hz：1750r/min としたときの代表値です。詳細は技術資料「モータ部」を参照ください。
2. 低速軸許容ラジアル荷重は、低速軸中央の位置の値です。
3. 本機種は当社製インバータ・HF-320α を用いてセンサレスベクトル運転を行うと、定トルク運転が可能となります。詳細は E80 頁をご参照ください。
4. （ ）内はブレーキ付の形式を示します。（オプションのワンタッチゆるめ仕様（E61 頁参照）の場合は、"-C" となります。）
5. 枠番末尾に「R」の付く機種は、トラクションドライブ機種です。ご使用にあたっては C20 頁の選定資料をご参照ください。
6. ■ の枠番は、屋外形ブレーキ付・軽防塵形ブレーキ付、安全増防爆形、特殊電源・海外規格品の一部の場合、506H となります。（寸法が変わります。）

仕様記号の□は、200V 級は "2"、400V 級は "4" が入ります。詳細は C11 頁をご参照ください。（ ）内はブレーキ付の形式、寸法、質量を示します。

図 C3 CNVM01-507R-3, 5 / 仕様記号 (CNVM01-507R-B-3, 5 / 仕様記号)

仕様記号 J□NPLA　質量 6.0kg(7.0kg)

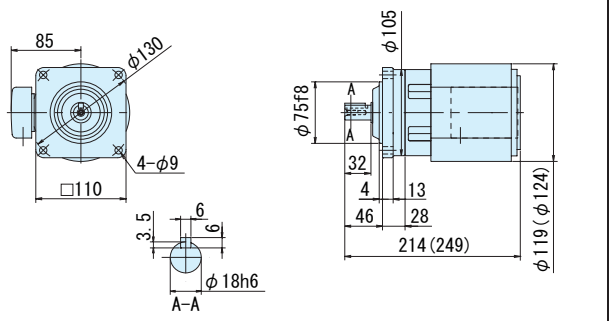

図 C4 CNHM01-507R-3, 5 / 仕様記号 (CNHM01-507R-B-3, 5 / 仕様記号)

仕様記号 J□NPLA　質量 6.0kg(7.0kg)

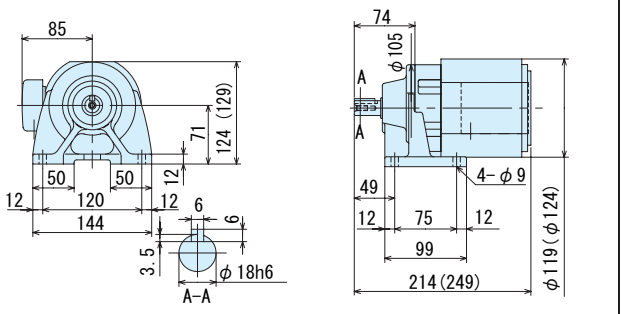

図 C5 CNVM01-5067-6~51 / 仕様記号 (CNVM01-5067-B-6~51 / 仕様記号)

仕様記号 J□NXTX　質量 4.0kg(4.5kg)

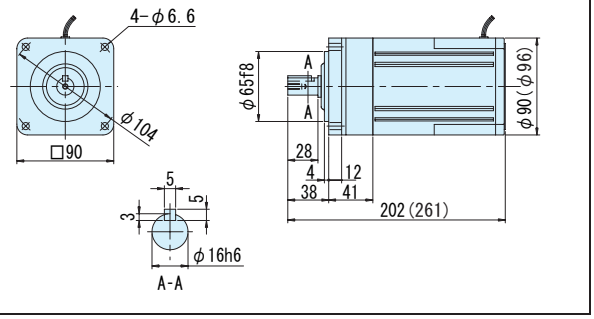

図 C6 CNHM01-5067-6~51 / 仕様記号 (CNHM01-5067-B-6~51 / 仕様記号)

仕様記号 J□NXTX　質量 4.0kg(4.5kg)

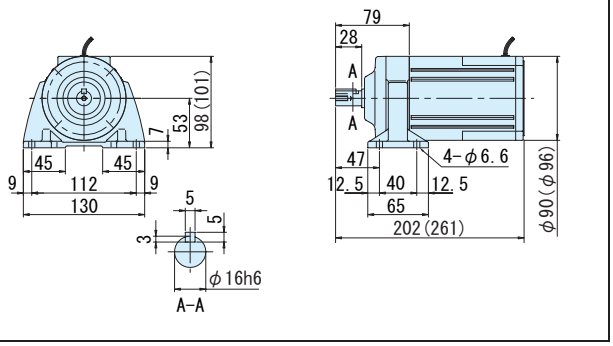

図 C7 CNVM01-5077-59, 71 / 仕様記号 (CNVM01-5077-B-59, 71 / 仕様記号)

仕様記号 J□NPLA　質量 5.5kg(7.0kg)

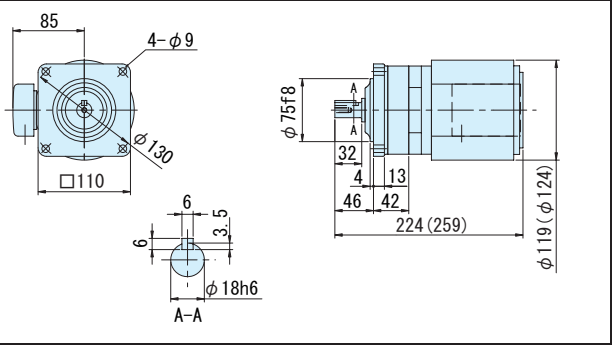

図 C8 CNHM01-5077-59, 71 / 仕様記号 (CNHM01-5077-B-59, 71 / 仕様記号)

仕様記号 J□NPLA　質量 6.0kg(7.5kg)

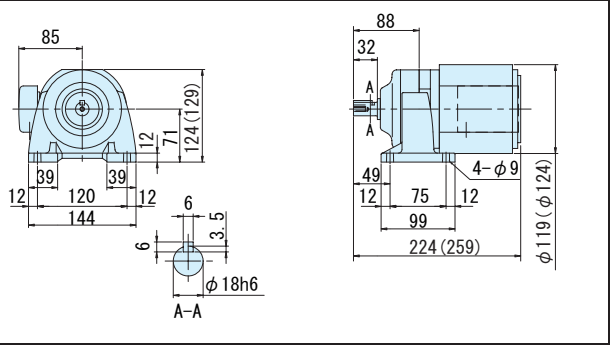

注）1. 低速軸径寸法：寸法公差は、JIS B 0401-1976 "h6" です。
2. 軸端キー寸法：寸法公差は、JIS B 1301-1996 平行キーに依っています。
3. 低速軸部の詳細寸法は、技術資料 E34 頁を参照ください。
4. 本寸法図の寸法および質量は、予告無しに変更することがあります。

平行軸ギヤモータ・フランジ取付形（CNVM）・脚取付形（CNHM）

3～三相 0.1kW・三相モータ・屋内形

減速比	出力回転数 r/min 50Hz	出力回転数 r/min 60Hz	容量記号 − 枠番 − 減速比（形式記号詳細 C10 頁）	出力トルク Tout N・m 50Hz	出力トルク Tout N・m 60Hz	出力トルク Tout kgf・m 50Hz	出力トルク Tout kgf・m 60Hz	出力軸許容ラジアル荷重 Pro N 50Hz	出力軸許容ラジアル荷重 Pro N 60Hz	出力軸許容ラジアル荷重 Pro kgf 50Hz	出力軸許容ラジアル荷重 Pro kgf 60Hz	屋内形寸法図 フランジ取付	屋内形寸法図 脚取付
87	16.7	20.1	CNVM（フランジ取付）CNHM（脚取付） 01 - 5087 (-B) - 87	54.4	45.1	5.55	4.60	2700	2700	275	275	図 C1	図 C2
103	14.1	17.0	01 - 5097 (-B) - 103	62.2	51.6	6.34	5.26	3430	3430	350	350	図 C3	図 C4
119	12.2	14.7	01 - 5097 (-B) - 119	74.5	61.7	7.59	6.29	3430	3430	350	350		
145	10.0	12.1	01 - 5097DR (-B) - 145	86.0	71.2	8.76	7.26	3430	3430	350	350	図 C5	図 C6
175	8.29	10.0	01 - 5097DR (-B) - 175	104	86.0	10.6	8.76	3430	3430	350	350		
215	6.74	8.14	01 - 5097DR (-B) - 215	127	106	13.0	10.8	3430	3430	350	350		
255	5.69	6.86	01 - 5097DR (-B) - 255	151	125	15.4	12.8	3430	3430	350	350		
295	4.92	5.93	01 - 5097DR (-B) - 295	*174	145	*17.8	14.8	3430	3430	350	350		
355	4.08	4.93	01 - 5097DR (-B) - 355	*176	174	*18.0	17.8	3430	3430	350	350		

注）1. 出力回転数は、モータ回転数 50Hz：1450r/min, 60Hz：1750r/min としたときの代表値です。詳細は技術資料「モータ部」を参照ください。
2. 低速軸許容ラジアル荷重は、低速軸中央の位置の値です。
3. 本機種は当社製インバータ・HF-320α を用いてセンサレスベクトル運転を行うと、定トルク運転が可能となります。詳細は E80 頁をご参照ください。
4. * 印はトルク制限機種です。出力トルクにご注意ください。
5. （ ）内はブレーキ付の形式を示します。（オプションのワンタッチゆるめ仕様（E61 頁参照）の場合は、"-C" となります。）
6. 枠番末尾に「R」の付く機種は、トラクションドライブ機種です。ご使用にあたっては C20 頁の選定資料をご参照ください。

仕様記号の□は、200V 級は "2"、400V 級は "4" が入ります。詳細は C11 頁をご参照ください。( ) 内はブレーキ付の形式、寸法、質量を示します。

図 C1
CNVM01-5087-87 / 仕様記号 (CNVM01-5087-B-87 / 仕様記号)
仕様記号 | J□NPLA
質量 6.0kg(7.5kg)

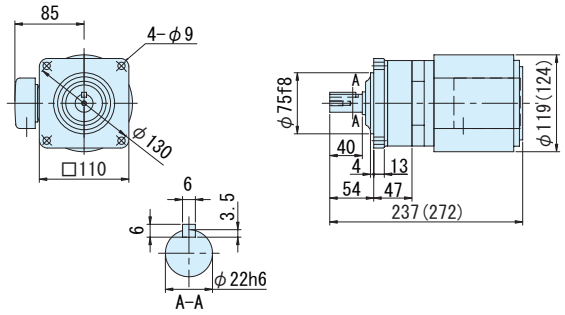

図 C2
CNHM01-5087-87 / 仕様記号 (CNHM01-5087-B-87 / 仕様記号)
仕様記号 | J□NPLA
質量 6.0kg(8.0kg)

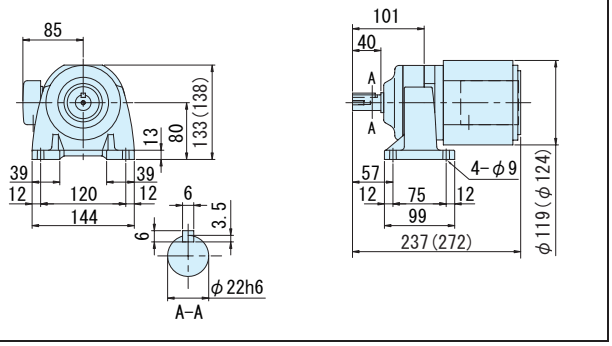

図 C3
CNVM01-5097-103, 119 / 仕様記号 (CNVM01-5097-B-103, 119 / 仕様記号)
仕様記号 | J□NPLA
質量 8.5kg(9.8kg)

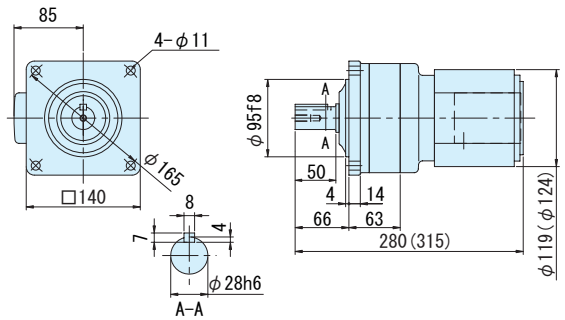

図 C4
CNHM01-5097-103, 119 / 仕様記号 (CNHM01-5097-B-103, 119 / 仕様記号)
仕様記号 | J□NPLA
質量 9.0kg(11kg)

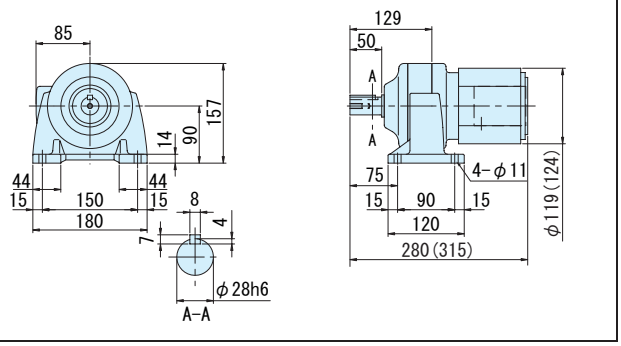

図 C5
CNVM01-5097DR-145~355 / 仕様記号 (CNVM01-5097DR-B-145~355 / 仕様記号)
仕様記号 | J□NPLA
質量 9.5kg(11kg)

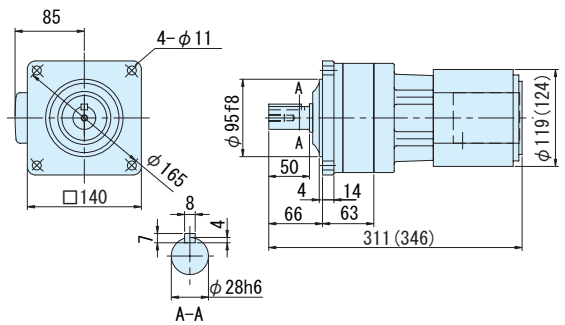

図 C6
CNHM01-5097DR-145~355 / 仕様記号 (CNHM01-5097DR-B-145~355 / 仕様記号)
仕様記号 | J□NPLA
質量 10kg(11kg)

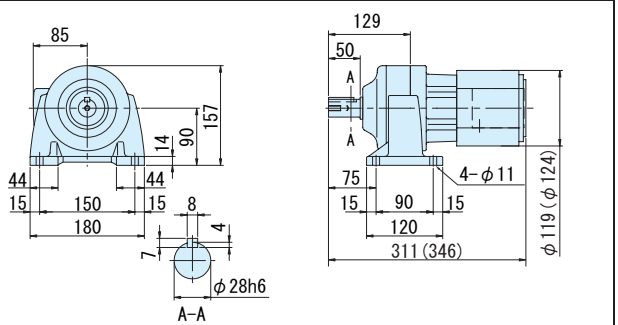

注）1. 低速軸径寸法：寸法公差は、JIS B 0401-1976 "h6" です。
2. 軸端キー寸法：寸法公差は、JIS B 1301-1996 平行キーに依っています。
3. 低速軸部の詳細寸法は、技術資料 E34 頁を参照ください。
4. 本寸法図の寸法および質量は、予告無しに変更することがあります。

平行軸ギヤモータ・フランジ取付形（CNVM）・脚取付形（CNHM）

3〜三相 0.1kW・三相モータ・屋内形

減速比	出力回転数 r/min 50Hz	出力回転数 r/min 60Hz	容量記号 – 枠番 – 減速比（形式記号詳細 C10 頁）	出力トルク Tout N・m 50Hz	出力トルク Tout N・m 60Hz	出力トルク Tout kgf・m 50Hz	出力トルク Tout kgf・m 60Hz	出力軸許容ラジアル荷重 Pro N 50Hz	出力軸許容ラジアル荷重 Pro N 60Hz	出力軸許容ラジアル荷重 Pro kgf 50Hz	出力軸許容ラジアル荷重 Pro kgf 60Hz	屋内形寸法図 フランジ取付	屋内形寸法図 脚取付
435	3.33	4.02	CNVM（フランジ取付）CNHM（脚取付） 01 - 5107DR (-B) - 435	258	214	26.3	21.8	4660	4660	475	475	図 C7	図 C8
559	2.59	3.13	01 - 5107DA (-B) - 559	331	275	33.8	28.0	4660	4660	475	475	図 C9	図 C10
649	2.23	2.70	01 - 5107DA (-B) - 649	*363	319	*37.0	32.5	4660	4660	475	475		
731	1.98	2.39	01 - 5107DA (-B) - 731	*400	359	*40.8	36.6	4660	4660	475	475		
841	1.72	2.08	01 - 5127DA (-B) - 841	499	413	50.8	42.1	7260	7260	740	740	図 C11	図 C12
1003	1.45	1.74	01 - 5127DA (-B) - 1003	595	493	60.6	50.2	7260	7260	740	740		

注）1. 出力回転数は、モータ回転数 50Hz：1450r/min, 60Hz：1750r/min としたときの代表値です。詳細は技術資料「モータ部」を参照ください。
2. 低速軸許容ラジアル荷重は、低速軸中央の位置の値です。
3. 本機種は当社製インバータ・HF-320α を用いてセンサレスベクトル運転を行うと、定トルク運転が可能となります。詳細は E80 頁をご参照ください。
4. * 印はトルク制限機種です。出力トルクにご注意ください。
5. （ ）内はブレーキ付の形式を示します。（オプションのワンタッチゆるめ仕様（E61 頁参照）の場合は、"-C" となります。）
6. 枠番末尾に「R」の付く機種は、トラクションドライブ機種です。ご使用にあたっては C20 頁の選定資料をご参照ください。

仕様記号の□は、200V 級は "2"、400V 級は "4" が入ります。詳細は C11 頁をご参照ください。( ) 内はブレーキ付の形式、寸法、質量を示します。

図 C7
CNVM01-5107DR-435 / 仕様記号 (CNVM01-5107DR-B-435 / 仕様記号)
仕様記号 | J□NPLA
質量 13kg(14kg)

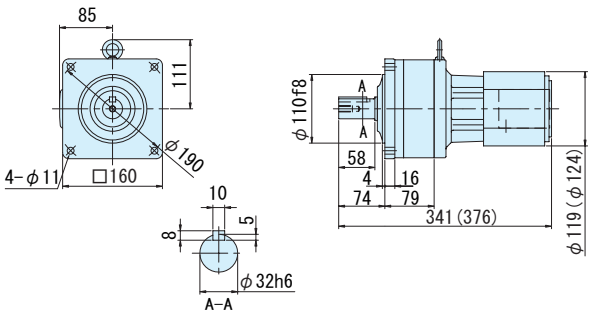

図 C8
CNHM01-5107DR-435 / 仕様記号 (CNHM01-5107DR-B-435 / 仕様記号)
仕様記号 | J□NPLA
質量 14kg(15kg)

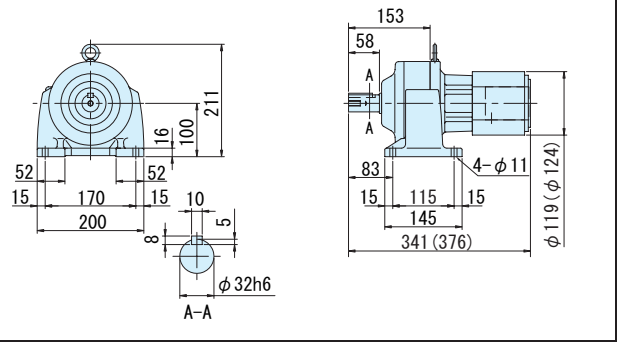

図 C9
CNVM01-5107DA-559~731 / 仕様記号 (CNVM01-5107DA-B-559~731 / 仕様記号)
仕様記号 | J□NPLA
質量 14kg(15kg)

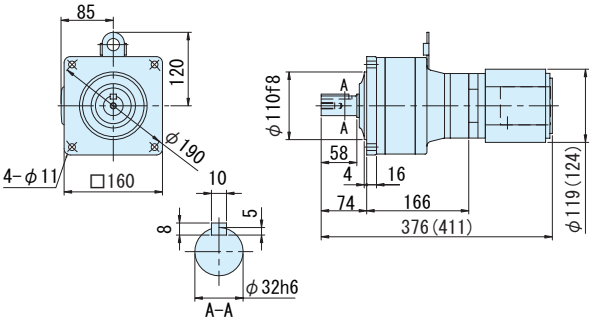

図 C10
CNHM01-5107DA-559~731 / 仕様記号 (CNHM01-5107DA-B-559~731 / 仕様記号)
仕様記号 | J□NPLA
質量 15kg(16kg)

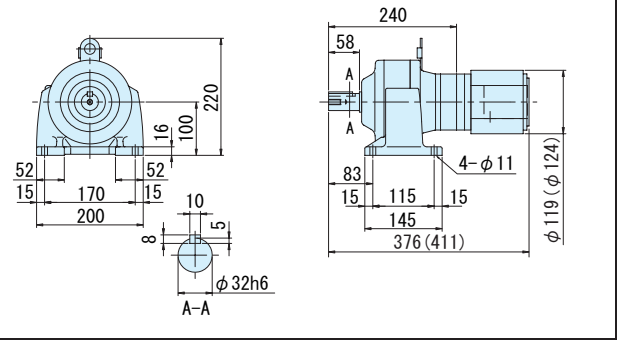

図 C11
CNVM01-5127DA-841,1003 / 仕様記号 (CNVM01-5127DA-B-841,1003 / 仕様記号)
仕様記号 | J□NPLA
質量 32kg(34kg)

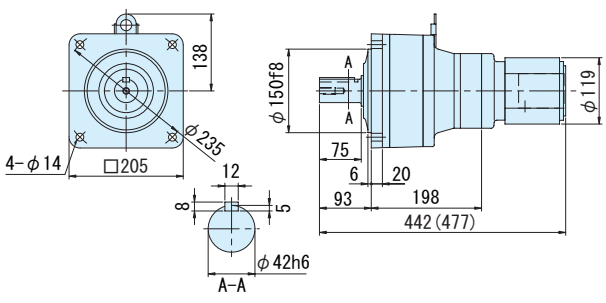

図 C12
CNHM01-5127DA-841,1003 / 仕様記号 (CNHM01-5127DA-B-841,1003 / 仕様記号)
仕様記号 | J□NPLA
質量 34kg(36kg)

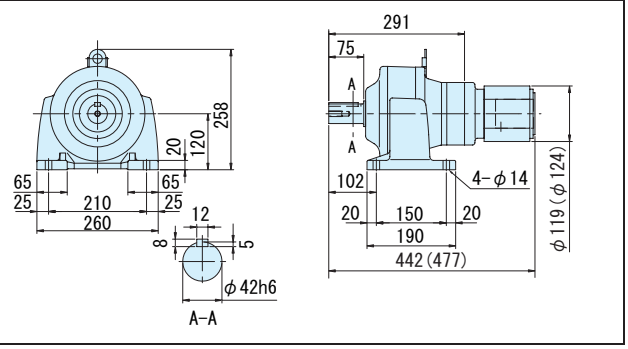

注）1. 低速軸径寸法：寸法公差は、JIS B 0401-1976 "h6" です。
2. 軸端キー寸法：寸法公差は、JIS B 1301-1996 平行キーに依っています。
3. 低速軸部の詳細寸法は、技術資料 E34 頁を参照ください。
4. 本寸法図の寸法および質量は、予告無しに変更することがあります。

平行軸ギヤモータ・フランジ取付形（CNVM）・脚取付形（CNHM）

3相 0.2kW・三相モータ・屋内形

減速比	出力回転数 r/min 50Hz	出力回転数 r/min 60Hz	容量記号 – 枠番 – 減速比（形式記号詳細 C10 頁）	出力トルク Tout N・m 50Hz	出力トルク Tout N・m 60Hz	出力トルク Tout kgf・m 50Hz	出力トルク Tout kgf・m 60Hz	出力軸許容ラジアル荷重 Pro N 50Hz	出力軸許容ラジアル荷重 Pro N 60Hz	出力軸許容ラジアル荷重 Pro kgf 50Hz	出力軸許容ラジアル荷重 Pro kgf 60Hz	屋内形寸法図 フランジ取付	屋内形寸法図 脚取付
3	483	583	02 - 507R (-B) - 3	3.75	3.11	0.383	0.317	235	235	24.0	24.0	図 C1	図 C2
5	290	350	02 - 507R (-B) - 5	6.26	5.18	0.638	0.528	392	392	40.0	40.0		
6	242	292	02 - 506H (-B) - 6	7.51	6.22	0.765	0.634	540	540	55.0	55.0	図 C3	図 C4
8	181	219	02 - 506H (-B) - 8	10.0	8.29	1.02	0.846	687	687	70.0	70.0		
11	132	159	02 - 506H (-B) - 11	13.8	11.4	1.40	1.16	687	687	70.0	70.0		
13	112	135	02 - 506H (-B) - 13	16.3	13.5	1.66	1.37	687	687	70.0	70.0		
15	96.7	117	02 - 506H (-B) - 15	18.8	15.6	1.91	1.59	883	883	90.0	90.0		
17	85.3	103	02 - 506H (-B) - 17	21.3	17.6	2.17	1.80	883	883	90.0	90.0		
21	69.0	83.3	02 - 506H (-B) - 21	26.3	21.8	2.68	2.22	1180	1180	120	120		
25	58.0	70.0	02 - 506H (-B) - 25	31.3	25.9	3.19	2.64	1180	1180	120	120		
29	50.0	60.3	02 - 5077 (-B) - 29	36.3	30.1	3.70	3.07	1670	1670	170	170		
35	41.4	50.0	02 - 5077 (-B) - 35	43.8	36.3	4.46	3.70	1670	1670	170	170	図 C5	図 C6
43	33.7	40.7	02 - 5077 (-B) - 43	53.8	44.6	5.49	4.54	1670	1670	170	170		

CNVM（フランジ取付）
CNHM（脚取付）

注）1. 出力回転数は、モータ回転数 50Hz：1450r/min, 60Hz：1750r/min としたときの代表値です。詳細は技術資料「モータ部」を参照ください。
2. 低速軸許容ラジアル荷重は、低速軸中央の位置の値です。
3. 本機種は当社製インバータ・HF-320α を用いてセンサレスベクトル運転を行うと、定トルク運転が可能となります。詳細は E80 頁をご参照ください。
4. （ ）内はブレーキ付の形式を示します。（オプションのワンタッチゆるめ仕様（E61 頁参照）の場合は、"-C" となります。）
5. 枠番末尾に「R」の付く機種は、トラクションドライブ機種です。ご使用にあたっては C20 頁の選定資料をご参照ください。

仕様記号の□は、200V 級は "2"、400V 級は "4" が入ります。詳細は C11 頁をご参照ください。( ) 内はブレーキ付の形式、寸法、質量を示します。

図 C1
CNVM02-507R-3, 5 / 仕様記号
(CNVM02-507R-B-3, 5 / 仕様記号)
仕様記号 | J□NPLA
質量 7.0kg(8.5kg)

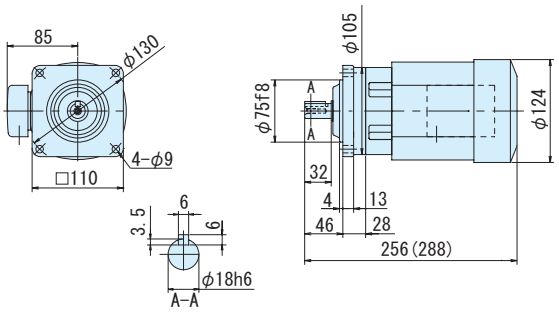

図 C2
CNHM02-507R-3, 5 / 仕様記号
(CNHM02-507R-B-3, 5 / 仕様記号)
仕様記号 | J□NPLA
質量 7.0kg(8.5kg)

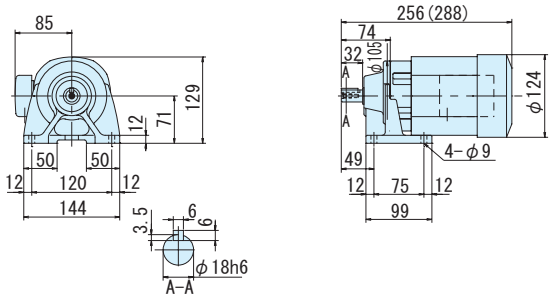

図 C3
CNVM02-506H-6~25 / 仕様記号
(CNVM02-506H-B-6~25 / 仕様記号)
仕様記号 | J□NPLA
質量 6.5kg(8.0kg)

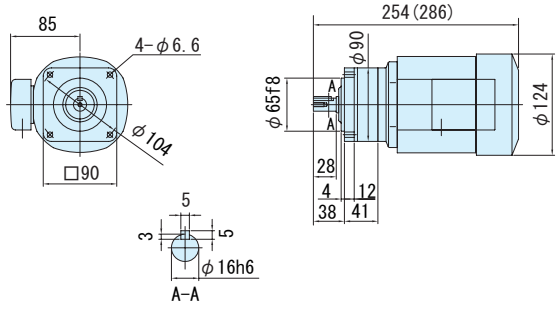

図 C4
CNHM02-506H-6~25 / 仕様記号
(CNHM02-506H-B-6~25 / 仕様記号)
仕様記号 | J□NPLA
質量 6.5kg(8.0kg)

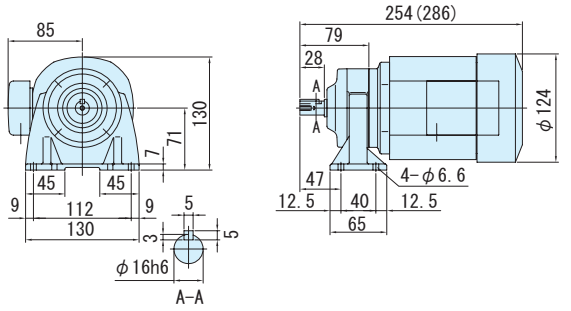

図 C5
CNVM02-5077-29~43 / 仕様記号
(CNVM02-5077-B-29~43 / 仕様記号)
仕様記号 | J□NPLA
質量 6.5kg(8.0kg)

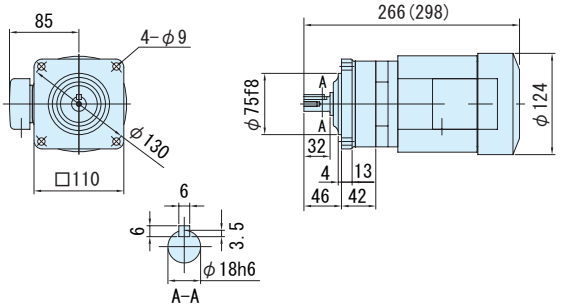

図 C6
CNHM02-5077-29~43 / 仕様記号
(CNHM02-5077-B-29~43 / 仕様記号)
仕様記号 | J□NPLA
質量 7.0kg(8.5kg)

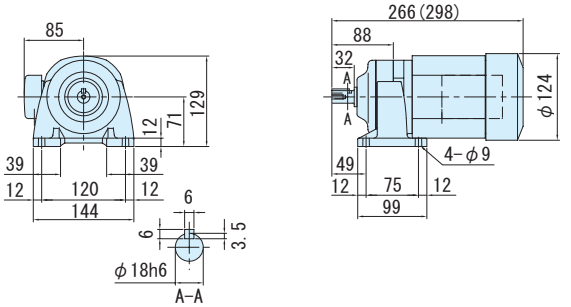

注）1. 低速軸径寸法：寸法公差は、JIS B 0401-1976 "h6" です。
2. 軸端キー寸法：寸法公差は、JIS B 1301-1996 平行キーに依っています。
3. 低速軸部の詳細寸法は、技術資料 E34 頁を参照ください。
4. 本寸法図の寸法および質量は、予告無しに変更することがあります。

減速比	出力回転数 r/min 50Hz	出力回転数 r/min 60Hz	容量記号 − 枠番 − 減速比（形式記号詳細 C10 頁）	出力トルク Tout N·m 50Hz	出力トルク Tout N·m 60Hz	出力トルク Tout kgf·m 50Hz	出力トルク Tout kgf·m 60Hz	出力軸許容ラジアル荷重 Pro N 50Hz	出力軸許容ラジアル荷重 Pro N 60Hz	出力軸許容ラジアル荷重 Pro kgf 50Hz	出力軸許容ラジアル荷重 Pro kgf 60Hz	屋内形寸法図 フランジ取付	屋内形寸法図 脚取付
51	28.4	34.3	02 - 5087 (-B) - 51	63.8	52.9	6.51	5.39	2700	2700	275	275	図 C7	図 C8
59	24.6	29.7	02 - 5087 (-B) - 59	73.8	61.2	7.53	6.24	2700	2700	275	275		
71	20.4	24.6	02 - 5097 (-B) - 71	88.8	73.6	9.06	7.50	3430	3430	350	350	図 C9	図 C10
87	16.7	20.1	02 - 5097 (-B) - 87	109	90.2	11.1	9.20	3430	3430	350	350		
103	14.1	17.0	02 - 5097 (-B) - 103	124	103	12.7	10.5	3430	3430	350	350		
119	12.2	14.7	02 - 5097 (-B) - 119	149	123	15.2	12.6	3430	3430	350	350		
145	10.0	12.1	02 - 5097DR (-B) - 145	172	142	17.5	14.5	3430	3430	350	350	図 C11	図 C12
175	8.29	10.0	02 - 5097DR (-B) - 175	207	172	21.1	17.5	3430	3430	350	350		

CNVM（フランジ取付）CNHM（脚取付）

注）1. 出力回転数は、モータ回転数 50Hz：1450r/min, 60Hz：1750r/min としたときの代表値です。詳細は技術資料「モータ部」を参照ください。
2. 低速軸許容ラジアル荷重は、低速軸中央の位置の値です。
3. 本機種は当社製インバータ・HF-320α を用いてセンサレスベクトル運転を行うと、定トルク運転が可能となります。詳細は E80 頁をご参照ください。
4. （ ）内はブレーキ付の形式を示します。（オプションのワンタッチゆるめ仕様（E61 頁参照）の場合は、"-C" となります。）
5. 枠番末尾に「R」の付く機種は、トラクションドライブ機種です。ご使用にあたっては C20 頁の選定資料をご参照ください。

仕様記号の□は、200V 級は "2"、400V 級は "4" が入ります。詳細は C11 頁をご参照ください。( ) 内はブレーキ付の形式、寸法、質量を示します。

図 C7
CNVM02-5087-51, 59 / 仕様記号
(CNVM02-5087-B-51, 59 / 仕様記号)
仕様記号 J□NPLA
質量 7.0kg(8.5kg)

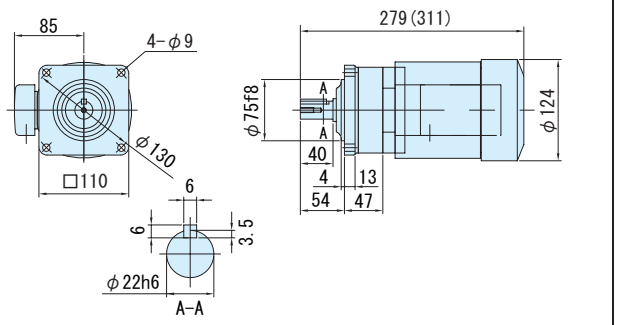

図 C8
CNHM02-5087-51, 59 / 仕様記号
(CNHM02-5087-B-51, 59 / 仕様記号)
仕様記号 J□NPLA
質量 7.5kg(8.5kg)

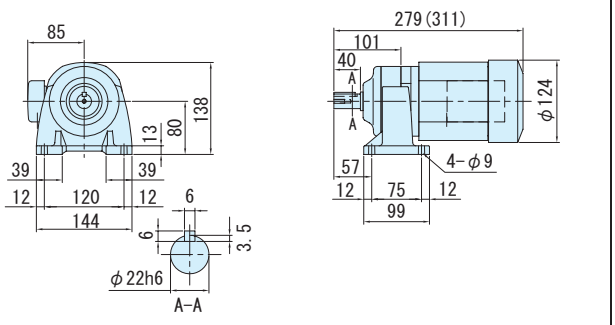

図 C9
CNVM02-5097-71~119 / 仕様記号
(CNVM02-5097-B-71~119 / 仕様記号)
仕様記号 J□NPLA
質量 9.5kg(11kg)

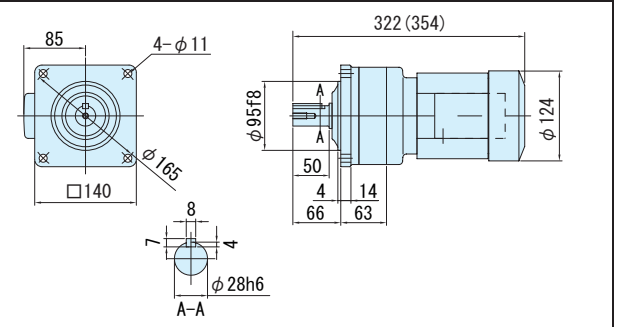

図 C10
CNHM02-5097-71~119 / 仕様記号
(CNHM02-5097-B-71~119 / 仕様記号)
仕様記号 J□NPLA
質量 10kg(11kg)

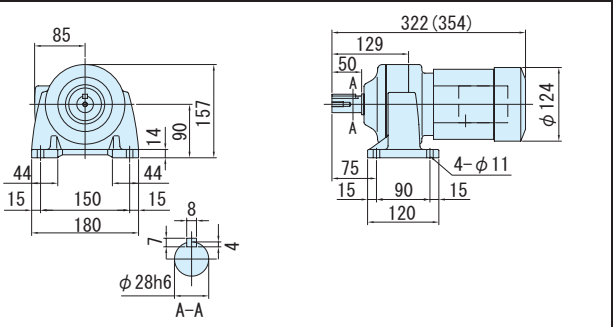

図 C11
CNVM02-5097DR-145, 175 / 仕様記号
(CNVM02-5097DR-B-145, 175 / 仕様記号)
仕様記号 J□NPLA
質量 10kg(12kg)

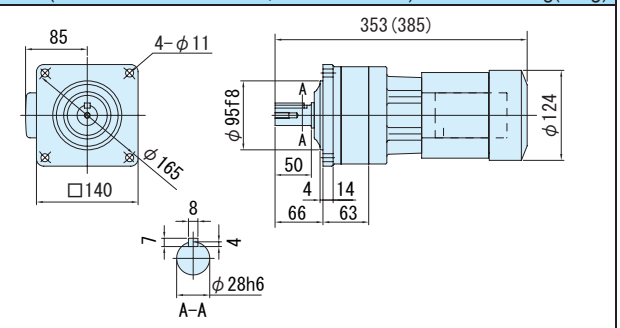

図 C12
CNHM02-5097DR-145, 175 / 仕様記号
(CNHM02-5097DR-B-145, 175 / 仕様記号)
仕様記号 J□NPLA
質量 11kg(12kg)

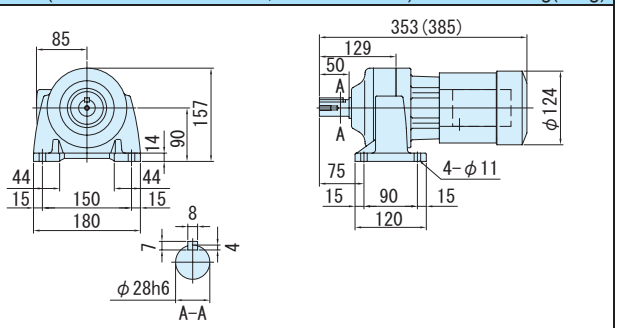

注）1. 低速軸径寸法：寸法公差は、JIS B 0401-1976 "h6" です。
2. 軸端キー寸法：寸法公差は、JIS B 1301-1996 平行キーに依っています。
3. 低速軸部の詳細寸法は、技術資料 E34 頁を参照ください。
4. 本寸法図の寸法および質量は、予告無しに変更することがあります。

平行軸ギヤモータ・フランジ取付形（CNVM）・脚取付形（CNHM）

3〜三相 0.2kW・三相モータ・屋内形

減速比	出力回転数 r/min 50Hz	出力回転数 r/min 60Hz	容量記号 − 枠番 − 減速比（形式記号詳細 C10 頁）	出力トルク Tout N·m 50Hz	出力トルク Tout N·m 60Hz	出力トルク Tout kgf·m 50Hz	出力トルク Tout kgf·m 60Hz	出力軸許容ラジアル荷重 Pro N 50Hz	出力軸許容ラジアル荷重 Pro N 60Hz	出力軸許容ラジアル荷重 Pro kgf 50Hz	出力軸許容ラジアル荷重 Pro kgf 60Hz	屋内形寸法図 フランジ取付	屋内形寸法図 脚取付
215	6.74	8.14	02 - 5107DR (-B) - 215	255	211	26.0	21.5	4660	4660	475	475	図 C1	図 C2
255	5.69	6.86	02 - 5107DR (-B) - 255	302	250	30.8	25.5	4660	4660	475	475		
295	4.92	5.93	02 - 5107DR (-B) - 295	350	290	35.7	29.5	4660	4660	475	475		
355	4.08	4.93	CNVM (フランジ取付) 02 - 5107DR (-B) - 355	*340	*340	*34.7	*34.7	4660	4660	475	475		
435	3.33	4.02	CNHM (脚取付) 02 - 5117DR (-B) - 435	516	427	52.6	43.6	5690	5690	580	580	図 C3	図 C4
559	2.59	3.13	02 - 5127DA (-B) - 559	663	549	67.6	56.0	7260	7260	740	740		
649	2.23	2.70	02 - 5127DA (-B) - 649	*762	638	*77.7	65.0	7260	7260	740	740		
731	1.98	2.39	02 - 5127DA (-B) - 731	*711	*711	*72.5	*72.5	7260	7260	740	740	図 C5	図 C6
841	1.72	2.08	02 - 5127DA (-B) - 841	*665	*665	*67.8	*67.8	7260	7260	740	740		
1003	1.45	1.74	02 - 5127DA (-B) - 1003	*762	*762	*77.7	*77.7	7260	7260	740	740		

注）1. 出力回転数は、モータ回転数 50Hz：1450r/min, 60Hz：1750r/min としたときの代表値です。詳細は技術資料「モータ部」を参照ください。
2. 低速軸許容ラジアル荷重は、低速軸中央の位置の値です。
3. 本機種は当社製インバータ・HF-320α を用いてセンサレスベクトル運転を行うと、定トルク運転が可能となります。詳細は E80 頁をご参照ください。
4. * 印はトルク制限機種です。出力トルクにご注意ください。
5. （ ）内はブレーキ付の形式を示します。（オプションのワンタッチゆるめ仕様（E61 頁参照）の場合は、"-C" となります。）
6. 枠番末尾に「R」の付く機種は、トラクションドライブ機種です。ご使用にあたっては C20 頁の選定資料をご参照ください。

仕様記号の□は、200V 級は "2"、400V 級は "4" が入ります。詳細は C11 頁をご参照ください。( ) 内はブレーキ付の形式、寸法、質量を示します。

図 C1
CNVM02-5107DR-215~355 / 仕様記号 (CNVM02-5107DR-B-215~355 / 仕様記号)
仕様記号 J□NPLA
質量 14kg(15kg)

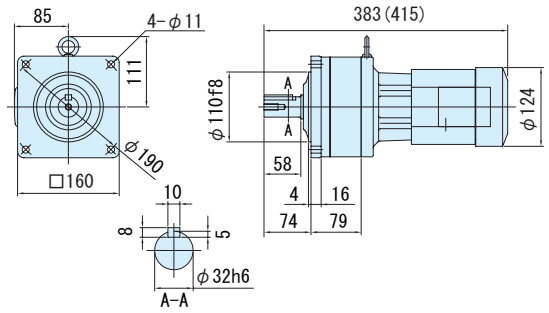

図 C2
CNHM02-5107DR-215~355 / 仕様記号 (CNHM02-5107DR-B-215~355 / 仕様記号)
仕様記号 J□NPLA
質量 15kg(16kg)

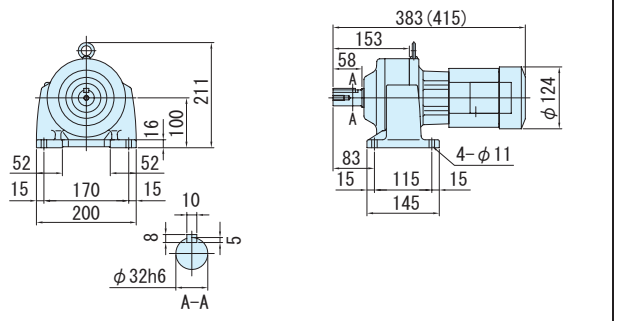

図 C3
CNVM02-5117DR-435 / 仕様記号 (CNVM02-5117DR-B-435 / 仕様記号)
仕様記号 J□NPLA
質量 24kg(25kg)

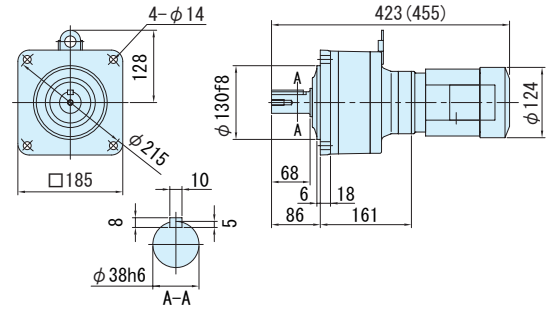

図 C4
CNHM02-5117DR-435 / 仕様記号 (CNHM02-5117DR-B-435 / 仕様記号)
仕様記号 J□NPLA
質量 25kg(26kg)

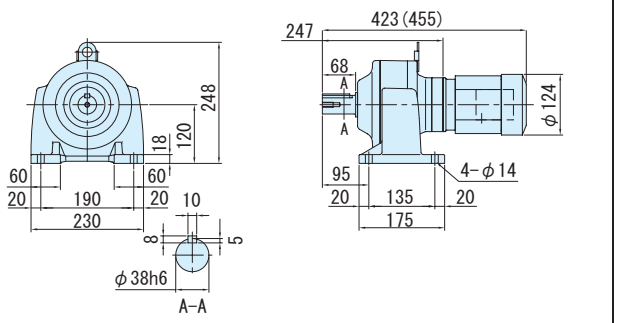

図 C5
CNVM02-5127DA-559~1003 / 仕様記号 (CNVM02-5127DA-B-559~1003 / 仕様記号)
仕様記号 J□NPLA
質量 33kg(34kg)

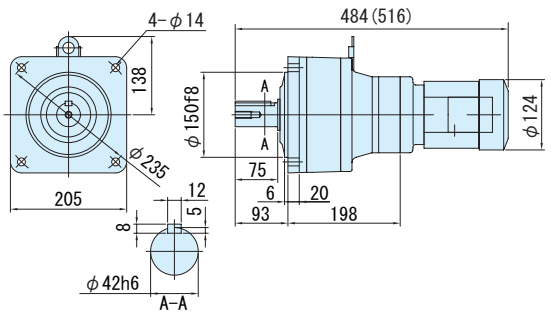

図 C6
CNHM02-5127DA-559~1003 / 仕様記号 (CNHM02-5127DA-B-559~1003 / 仕様記号)
仕様記号 J□NPLA
質量 35kg(37kg)

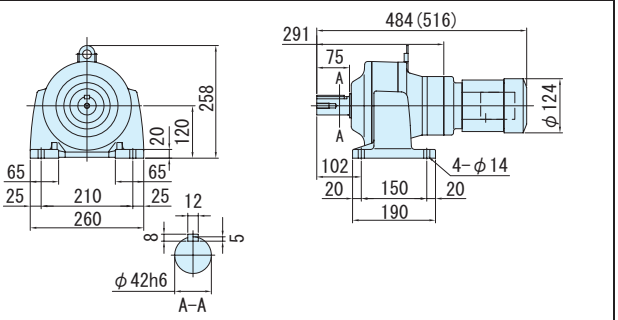

注）1. 低速軸径寸法：寸法公差は、JIS B 0401-1976 "h6" です。
2. 軸端キー寸法：寸法公差は、JIS B 1301-1996 平行キーに依っています。
3. 低速軸部の詳細寸法は、技術資料 E34 頁を参照ください。
4. 本寸法図の寸法および質量は、予告無しに変更することがあります。

平行軸ギヤモータ・フランジ取付形（CNVM）・脚取付形（CNHM）

3〜三相 0.25kW・三相モータ・屋内形

減速比	出力回転数 r/min 50Hz	出力回転数 r/min 60Hz		容量記号 − 枠番 − 減速比（形式記号詳細 C10 頁）	出力トルク Tout N・m 50Hz	出力トルク Tout N・m 60Hz	出力トルク Tout kgf・m 50Hz	出力トルク Tout kgf・m 60Hz	出力軸許容ラジアル荷重 Pro N 50Hz	出力軸許容ラジアル荷重 Pro N 60Hz	出力軸許容ラジアル荷重 Pro kgf 50Hz	出力軸許容ラジアル荷重 Pro kgf 60Hz	屋内形寸法図 フランジ取付	屋内形寸法図 脚取付
3	483	583	CNVM（フランジ取付）CNHM（脚取付）	03 - 507R (-B) - 3	4.69	3.89	0.478	0.396	235	235	24.0	24.0	図 C7	図 C8
5	290	350		03 - 507R (-B) - 5	7.82	6.48	0.797	0.661	392	392	40.0	40.0		
6	242	292		03 - 5077 (-B) - 6	9.39	7.78	0.957	0.793	687	687	70.0	70.0		
8	181	219		03 - 5077 (-B) - 8	12.5	10.4	1.28	1.06	883	883	90.0	90.0		
11	132	159		03 - 5077 (-B) - 11	17.2	14.3	1.75	1.45	1370	1370	140	140		
13	112	135		03 - 5077 (-B) - 13	20.3	16.8	2.07	1.72	1370	1370	140	140		
15	96.7	117		03 - 5077 (-B) - 15	23.5	19.4	2.39	1.98	1470	1470	150	150	図 C9	図 C10
17	85.3	103		03 - 5077 (-B) - 17	26.6	22.0	2.71	2.25	1470	1470	150	150		
21	69.0	83.3		03 - 5077 (-B) - 21	32.8	27.2	3.35	2.77	1570	1570	160	160		
25	58.0	70.0		03 - 5077 (-B) - 25	39.1	32.4	3.99	3.30	1640	1640	167	167		
29	50.0	60.3		03 - 5077 (-B) - 29	45.4	37.6	4.62	3.83	1670	1670	170	170		
35	41.4	50.0		03 - 5087 (-B) - 35	54.7	45.4	5.58	4.62	2700	2700	275	275		
43	33.7	40.7		03 - 5087 (-B) - 43	67.3	55.7	6.86	5.68	2700	2700	275	275	図 C11	図 C12
51	28.4	34.3		03 - 5087 (-B) - 51	79.8	66.1	8.13	6.74	2700	2700	275	275		

注）1. 出力回転数は、モータ回転数 50Hz：1450r/min, 60Hz：1750r/min としたときの代表値です。詳細は技術資料「モータ部」を参照ください。
2. 低速軸許容ラジアル荷重は、低速軸中央の位置の値です。
3. 本機種は当社製インバータ・HF-320α を用いてセンサレスベクトル運転を行うと、定トルク運転が可能となります。詳細は E80 頁をご参照ください。
4. （ ）内はブレーキ付の形式を示します。（オプションのワンタッチゆるめ仕様（E61 頁参照）の場合は、"-C" となります。）
5. 枠番末尾に「R」の付く機種は、トラクションドライブ機種です。ご使用にあたっては C20 頁の選定資料をご参照ください。

仕様記号の□は、200V 級は "2"、400V 級は "4" が入ります。詳細は C11 頁をご参照ください。( ) 内はブレーキ付の形式、寸法、質量を示します。

図 C7
CNVM03-507R-3, 5 / 仕様記号
(CNVM03-507R-B-3, 5 / 仕様記号)
仕様記号 | J□NPLA
質量 7.0kg(8.5kg)

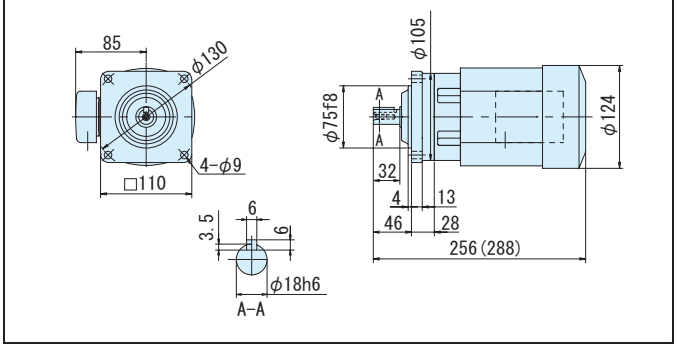

図 C8
CNHM03-507R-3, 5 / 仕様記号
(CNHM03-507R-B-3, 5 / 仕様記号)
仕様記号 | J□NPLA
質量 7.0kg(8.5kg)

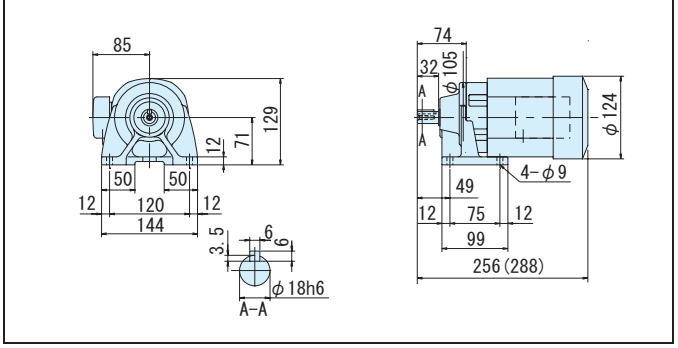

図 C9
CNVM03-5077-6~29 / 仕様記号
(CNVM03-5077-B-6~29 / 仕様記号)
仕様記号 | J□NPLA
質量 6.5kg(8.0kg)

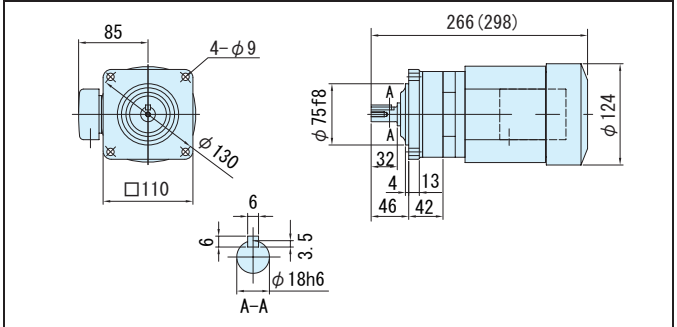

図 C10
CNHM03-5077-6~29 / 仕様記号
(CNHM03-5077-B-6~29 / 仕様記号)
仕様記号 | J□NPLA
質量 7.0kg(8.5kg)

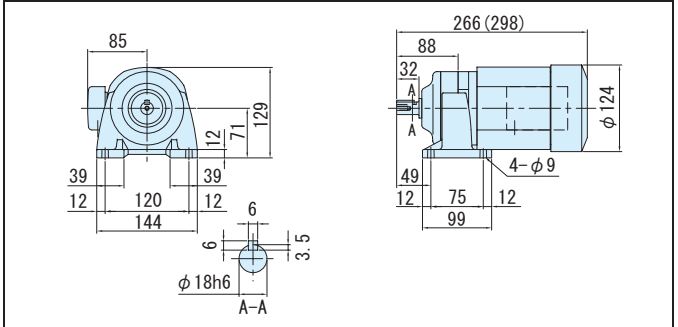

図 C11
CNVM03-5087-35~51 / 仕様記号
(CNVM03-5087-B-35~51 / 仕様記号)
仕様記号 | J□NPLA
質量 7.0kg(8.5kg)

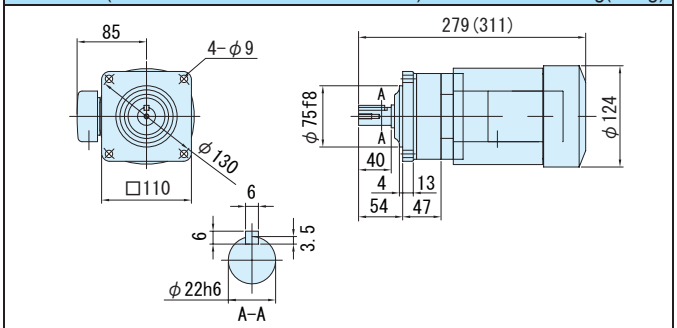

図 C12
CNHM03-5087-35~51 / 仕様記号
(CNHM03-5087-B-35~51 / 仕様記号)
仕様記号 | J□NPLA
質量 7.5kg(9.0kg)

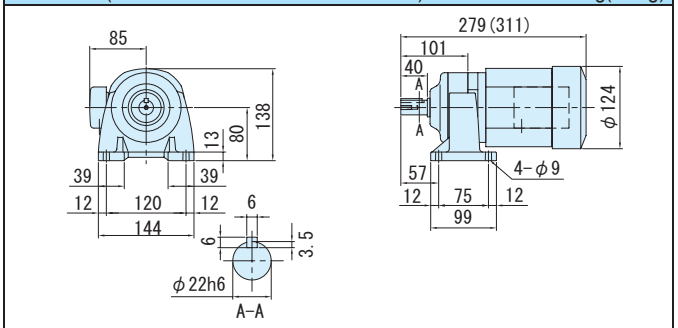

注）1. 低速軸径寸法：寸法公差は、JIS B 0401-1976 "h6" です。
2. 軸端キー寸法：寸法公差は、JIS B 1301-1996 平行キーに依っています。
3. 低速軸部の詳細寸法は、技術資料 E34 頁を参照ください。
4. 本寸法図の寸法および質量は、予告無しに変更することがあります。

平行軸ギヤモータ・フランジ取付形（CNVM）・脚取付形（CNHM）

3相 0.25kW・三相モータ・屋内形

減速比	出力回転数 r/min 50Hz	出力回転数 r/min 60Hz	容量記号 − 枠番 − 減速比（形式記号詳細 C10 頁）	出力トルク Tout N・m 50Hz	出力トルク Tout N・m 60Hz	出力トルク Tout kgf・m 50Hz	出力トルク Tout kgf・m 60Hz	出力軸許容ラジアル荷重 Pro N 50Hz	出力軸許容ラジアル荷重 Pro N 60Hz	出力軸許容ラジアル荷重 Pro kgf 50Hz	出力軸許容ラジアル荷重 Pro kgf 60Hz	屋内形寸法図 フランジ取付	屋内形寸法図 脚取付
59	24.6	29.7	CNVM（フランジ取付）CNHM（脚取付） 03 - 5097 (-B) - 59	92.3	76.5	9.41	7.79	3430	3430	350	350	図 C1	図 C2
71	20.4	24.6	03 - 5097 (-B) - 71	111	92.0	11.3	9.38	3430	3430	350	350		
87	16.7	20.1	03 - 5097 (-B) - 87	136	113	13.9	11.5	3430	3430	350	350		
103	14.1	17.0	03 - 5097 (-B) - 103	156	129	15.9	13.1	3430	3430	350	350		
119	12.2	14.7	03 - 5107 (-B) - 119	186	154	19.0	15.7	4660	4660	475	475	図 C3	図 C4
145	10.0	12.1	03 - 5097DR (-B) - 145	215	178	21.9	18.1	3430	3430	350	350	図 C5	図 C6

注）1. 出力回転数は、モータ回転数 50Hz：1450r/min, 60Hz：1750r/min としたときの代表値です。詳細は技術資料「モータ部」を参照ください。
2. 低速軸許容ラジアル荷重は、低速軸中央の位置の値です。
3. 本機種は当社製インバータ・HF-320α を用いてセンサレスベクトル運転を行うと、定トルク運転が可能となります。詳細は E80 頁をご参照ください。
4. （ ）内はブレーキ付の形式を示します。（オプションのワンタッチゆるめ仕様（E61 頁参照）の場合は、"-C" となります。）
5. 枠番末尾に「R」の付く機種は、トラクションドライブ機種です。ご使用にあたっては C20 頁の選定資料をご参照ください。

仕様記号の□は、200V 級は "2"、400V 級は "4" が入ります。詳細は C11 頁をご参照ください。( ) 内はブレーキ付の形式、寸法、質量を示します。

図 C1

CNVM03-5097-59~103 / 仕様記号 (CNVM03-5097-B-59~103 / 仕様記号)

仕様記号 J□NPLA

質量 10kg(11kg)

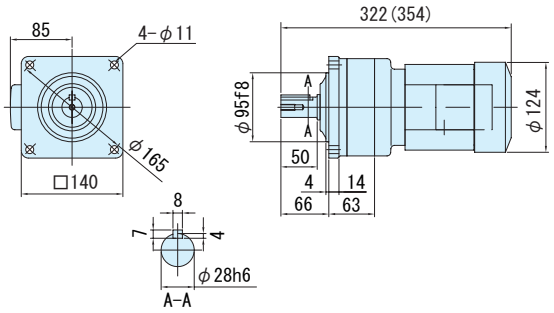

図 C2

CNHM03-5097-59~103 / 仕様記号 (CNHM03-5097-B-59~103 / 仕様記号)

仕様記号 J□NPLA

質量 10kg(12kg)

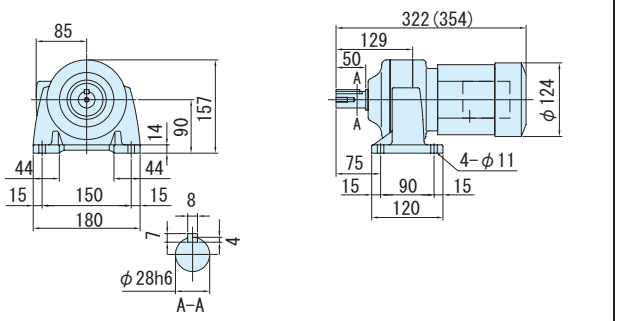

図 C3

CNVM03-5107-119 / 仕様記号 (CNVM03-5107-B-119 / 仕様記号)

仕様記号 J□NPLA

質量 12kg(14kg)

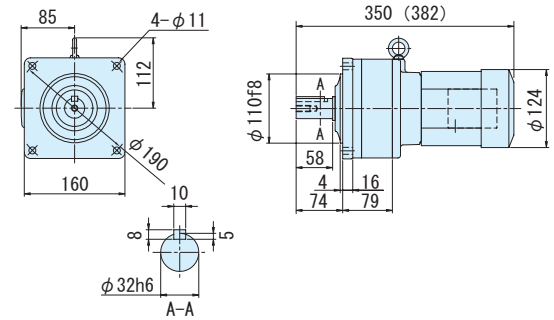

図 C4

CNHM03-5107-119 / 仕様記号 (CNHM03-5107-B-119 / 仕様記号)

仕様記号 J□NPLA

質量 14kg(15kg)

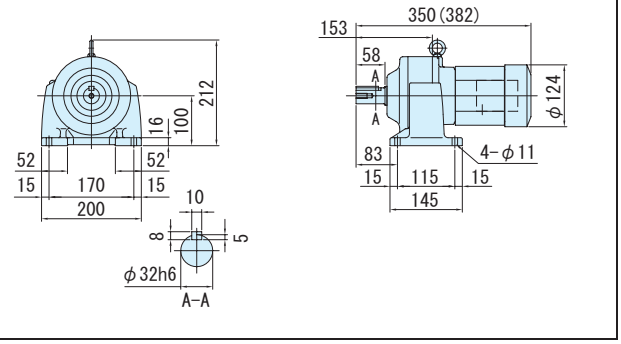

図 C5

CNVM03-5097DR-145 / 仕様記号 (CNVM03-5097DR-B-145 / 仕様記号)

仕様記号 J□NPLA

質量 10kg(12kg)

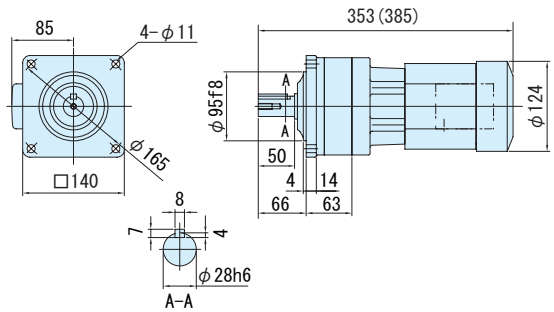

図 C6

CNHM03-5097DR-145 / 仕様記号 (CNHM03-5097DR-B-145 / 仕様記号)

仕様記号 J□NPLA

質量 11kg(12kg)

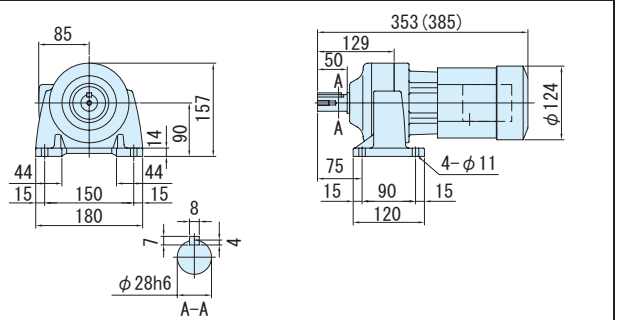

注）1. 低速軸径寸法：寸法公差は、JIS B 0401-1976 "h6" です。
2. 軸端キー寸法：寸法公差は、JIS B 1301-1996 平行キーに依っています。
3. 低速軸部の詳細寸法は、技術資料 E34 頁を参照ください。
4. 本寸法図の寸法および質量は、予告無しに変更することがあります。

3〜三相 0.25kW・三相モータ・屋内形

減速比	出力回転数 r/min 50Hz	出力回転数 r/min 60Hz	容量記号 – 枠番 – 減速比（形式記号詳細 C10 頁）	出力トルク Tout N・m 50Hz	出力トルク Tout N・m 60Hz	出力トルク Tout kgf・m 50Hz	出力トルク Tout kgf・m 60Hz	出力軸許容ラジアル荷重 Pro N 50Hz	出力軸許容ラジアル荷重 Pro N 60Hz	出力軸許容ラジアル荷重 Pro kgf 50Hz	出力軸許容ラジアル荷重 Pro kgf 60Hz	屋内形寸法図 フランジ取付	屋内形寸法図 脚取付
175	8.29	10.0	CNVM（フランジ取付）CNHM（脚取付） 03 - 5107DR (-B) - 175	259	215	26.4	21.9	4660	4660	475	475	図 C7	図 C8
215	6.74	8.14	03 - 5107DR (-B) - 215	319	264	32.5	26.9	4660	4660	475	475		
255	5.69	6.86	03 - 5107DR (-B) - 255	*354	313	*36.0	31.9	4660	4660	475	475		
295	4.92	5.93	03 - 5107DR (-B) - 295	*363	362	*37.0	36.9	4660	4660	475	475		
355	4.08	4.93	03 - 5117DR (-B) - 355	526	436	53.6	44.4	5690	5690	580	580	図 C9	図 C10
435	3.33	4.02	03 - 5117DR (-B) - 435	*593	534	*60.4	54.4	5690	5690	580	580		
559	2.59	3.13	03 - 5127DA (-B) - 559	*711	*711	*72.5	*72.5	7260	7260	740	740	図 C11	図 C12
649	2.23	2.70	03 - 5127DA (-B) - 649	*762	*762	*77.7	*77.7	7260	7260	740	740		
731	1.98	2.39	03 - 5127DA (-B) - 731	*711	*711	*72.5	*72.5	7260	7260	740	740		

注）1. 出力回転数は、モータ回転数 50Hz：1450r/min, 60Hz：1750r/min としたときの代表値です。詳細は技術資料「モータ部」を参照ください。
2. 低速軸許容ラジアル荷重は、低速軸中央の位置の値です。
3. 本機種は当社製インバータ・HF-320α を用いてセンサレスベクトル運転を行うと、定トルク運転が可能となります。詳細は E80 頁をご参照ください。
4. * 印はトルク制限機種です。出力トルクにご注意ください。
5. （ ）内はブレーキ付の形式を示します。（オプションのワンタッチゆるめ仕様（E61 頁参照）の場合は、"-C" となります。）
6. 枠番末尾に「R」の付く機種は、トラクションドライブ機種です。ご使用にあたっては C20 頁の選定資料をご参照ください。

仕様記号の□は、200V 級は "2"、400V 級は "4" が入ります。詳細は C11 頁をご参照ください。( ) 内はブレーキ付の形式、寸法、質量を示します。

図 C7
CNVM03-5107DR-175~295 / 仕様記号 (CNVM03-5107DR-B-175~295 / 仕様記号)
仕様記号 | J□NPLA
質量 14kg(15kg)

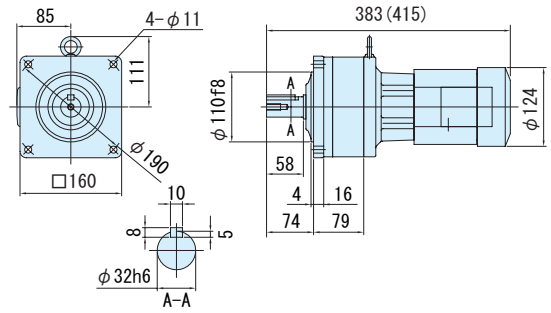

図 C8
CNHM03-5107DR-175~295 / 仕様記号 (CNHM03-5107DR-B-175~295 / 仕様記号)
仕様記号 | J□NPLA
質量 15kg(16kg)

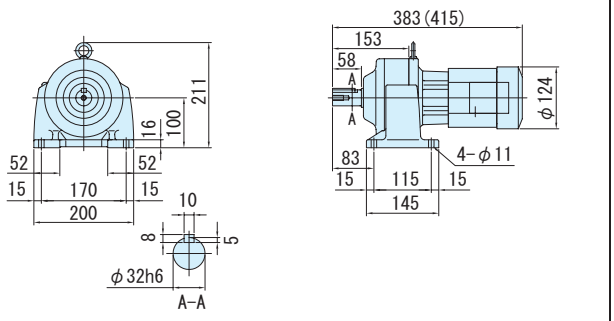

図 C9
CNVM03-5117DR-335, 435 / 仕様記号 (CNVM03-5117DR-B-335, 435 / 仕様記号)
仕様記号 | J□NPLA
質量 24kg(25kg)

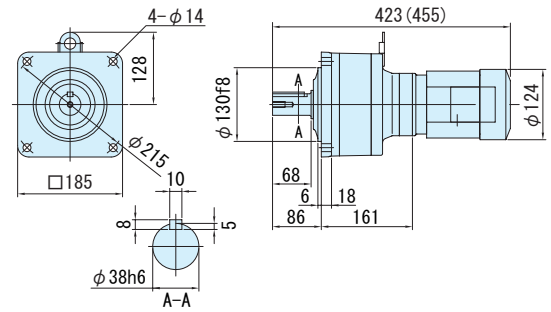

図 C10
CNHM03-5117DR-335, 435 / 仕様記号 (CNHM03-5117DR-B-335, 435 / 仕様記号)
仕様記号 | J□NPLA
質量 25kg(26kg)

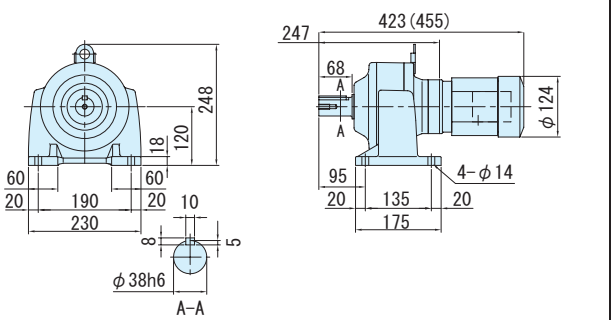

図 C11
CNVM03-5127DA-559~731 / 仕様記号 (CNVM03-5127DA-B-559~731 / 仕様記号)
仕様記号 | J□NPLA
質量 33kg(34kg)

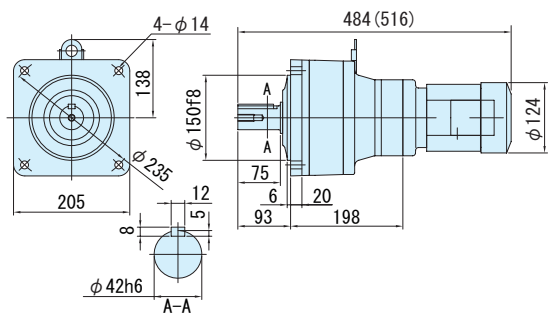

図 C12
CNHM03-5127DA-559~731 / 仕様記号 (CNHM03-5127DA-B-559~731 / 仕様記号)
仕様記号 | J□NPLA
質量 35kg(37kg)

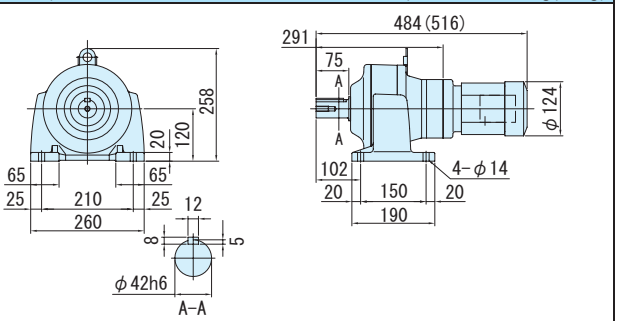

注）1. 低速軸径寸法：寸法公差は、JIS B 0401-1976 "h6" です。
2. 軸端キー寸法：寸法公差は、JIS B 1301-1996 平行キーに依っています。
3. 低速軸部の詳細寸法は、技術資料 E34 頁を参照ください。
4. 本寸法図の寸法および質量は、予告無しに変更することがあります。

平行軸ギヤモータ・フランジ取付形（CNVM）・脚取付形（CNHM）

3〜三相 0.4kW・三相モータ・屋内形

減速比	出力回転数 r/min 50Hz	出力回転数 r/min 60Hz	容量記号 − 枠番 − 減速比（形式記号詳細 C10 頁）	出力トルク Tout N·m 50Hz	出力トルク Tout N·m 60Hz	出力トルク Tout kgf·m 50Hz	出力トルク Tout kgf·m 60Hz	出力軸許容ラジアル荷重 Pro N 50Hz	出力軸許容ラジアル荷重 Pro N 60Hz	出力軸許容ラジアル荷重 Pro kgf 50Hz	出力軸許容ラジアル荷重 Pro kgf 60Hz	屋内形寸法図 フランジ取付	屋内形寸法図 脚取付
3	483	583	05 - 507R (-B) - 3	7.51	6.22	0.765	0.634	235	235	24.0	24.0	図 C1	図 C2
5	290	350	05 - 507R (-B) - 5	12.5	10.4	1.28	1.06	392	392	40.0	40.0		
6	242	292	05 - 5077 (-B) - 6	15.0	12.4	1.53	1.27	687	687	70.0	70.0	図 C3	図 C4
8	181	219	05 - 5077 (-B) - 8	20.0	16.6	2.04	1.69	883	883	90.0	90.0		
11	132	159	05 - 5077 (-B) - 11	27.5	22.8	2.81	2.33	1370	1370	140	140		
13	112	135	05 - 5077 (-B) - 13	32.5	27.0	3.32	2.75	1370	1370	140	140		
15	96.7	117	05 - 5077 (-B) - 15	37.5	31.1	3.83	3.17	1470	1470	150	150		
17	85.3	103	05 - 5077 (-B) - 17	42.5	35.3	4.34	3.59	1470	1470	150	150		
21	69.0	83.3	05 - 5087 (-B) - 21	52.6	43.5	5.36	4.44	2250	2250	229	229	図 C5	図 C6
25	58.0	70.0	05 - 5087 (-B) - 25	62.6	51.8	6.38	5.28	2680	2680	273	273		
29	50.0	60.3	05 - 5087 (-B) - 29	72.6	60.1	7.40	6.13	2700	2700	275	275		
35	41.4	50.0	05 - 5087 (-B) - 35	87.6	72.6	8.93	7.40	2700	2700	275	275		

CNVM（フランジ取付）
CNHM（脚取付）

注）1. 出力回転数は、モータ回転数 50Hz：1450r/min, 60Hz：1750r/min としたときの代表値です。詳細は技術資料「モータ部」を参照ください。
2. 低速軸許容ラジアル荷重は、低速軸中央の位置の値です。
3. 本機種は当社製インバータ・HF-320α を用いてセンサレスベクトル運転を行うと、定トルク運転が可能となります。詳細は E80 頁をご参照ください。
4. （ ）内はブレーキ付の形式を示します。（オプションのワンタッチゆるめ仕様（E61 頁参照）の場合は、"-C" となります。）
5. 枠番末尾に「R」の付く機種は、トラクションドライブ機種です。ご使用にあたっては C20 頁の選定資料をご参照ください。

仕様記号の□は、200V 級は "2"、400V 級は "4" が入ります。詳細は C11 頁をご参照ください。（ ）内はブレーキ付の形式、寸法、質量を示します。

図 C1
CNVM05-507R-3, 5 / 仕様記号
(CNVM05-507R-B-3, 5 / 仕様記号)
仕様記号 J□NPLA
質量 8.0kg(9.5kg)

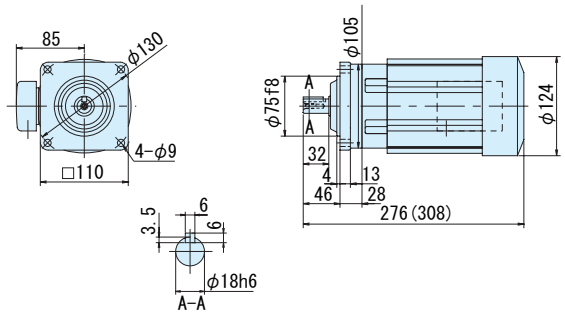

図 C2
CNHM05-507R-3, 5 / 仕様記号
(CNHM05-507R-B-3, 5 / 仕様記号)
仕様記号 J□NPLA
質量 8.0kg(9.5kg)

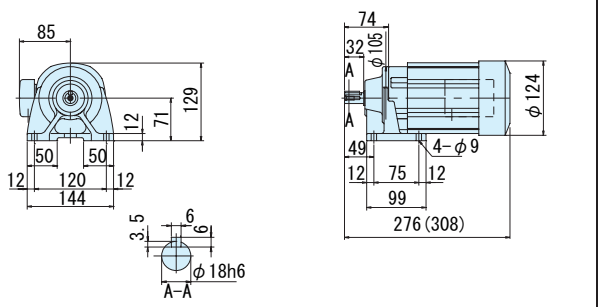

図 C3
CNVM05-5077-6~17/ 仕様記号
(CNVM05-5077-B-6~17 / 仕様記号)
仕様記号 J□NPLA
質量 8.0kg(9.5kg)

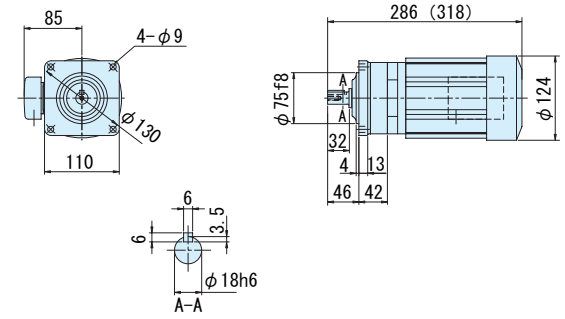

図 C4
CNHM05-5077-6~17 / 仕様記号
(CNHM05-5077-B-6~17 / 仕様記号)
仕様記号 J□NPLA
質量 8.5kg(9.5kg)

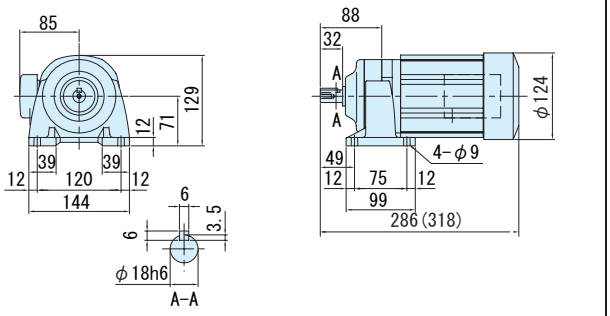

図 C5
CNVM05-5087-21~35 / 仕様記号
(CNVM05-5087-B-21~35 / 仕様記号)
仕様記号 J□NPLA
質量 8.0kg(9.5kg)

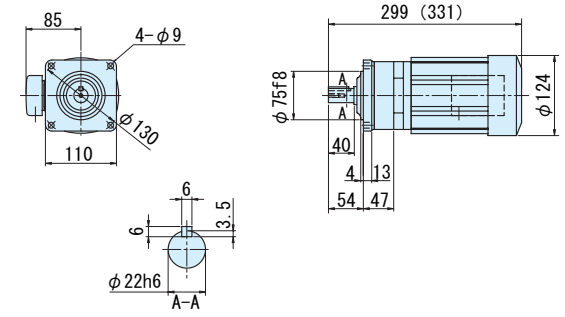

図 C6
CNHM05-5087-21~35 / 仕様記号
(CNHM05-5087-B-21~35 / 仕様記号)
仕様記号 J□NPLA
質量 8.5kg(10kg)

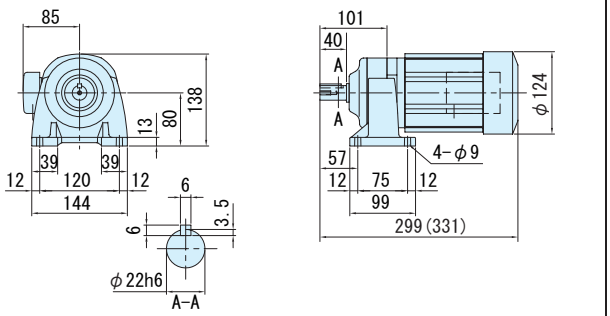

注）1. 低速軸径寸法：寸法公差は、JIS B 0401-1976 "h6" です。
2. 軸端キー寸法：寸法公差は、JIS B 1301-1996 平行キーに依っています。
3. 低速軸部の詳細寸法は、技術資料 E34 頁を参照ください。
4. 本寸法図の寸法および質量は、予告無しに変更することがあります。

減速比	出力回転数 r/min 50Hz	出力回転数 r/min 60Hz	容量記号	枠番	減速比	出力トルク Tout N・m 50Hz	出力トルク Tout N・m 60Hz	出力トルク Tout kgf・m 50Hz	出力トルク Tout kgf・m 60Hz	出力軸許容ラジアル荷重 Pro N 50Hz	出力軸許容ラジアル荷重 Pro N 60Hz	出力軸許容ラジアル荷重 Pro kgf 50Hz	出力軸許容ラジアル荷重 Pro kgf 60Hz	屋内形寸法図 フランジ取付	屋内形寸法図 脚取付
			（形式記号詳細 C10 頁）												
43	33.7	40.7	CNVM（フランジ取付）CNHM（脚取付）	05 - 5097 (-B) -	43	108	89.2	11.0	9.09	3430	3430	350	350	図 C7	図 C8
51	28.4	34.3		05 - 5097 (-B) -	51	128	106	13.0	10.8	3430	3430	350	350		
59	24.6	29.7		05 - 5097 (-B) -	59	148	122	15.1	12.5	3430	3430	350	350		
71	20.4	24.6		05 - 5107 (-B) -	71	178	147	18.1	15.0	4660	4660	475	475	図 C9	図 C10
87	16.7	20.1		05 - 5107 (-B) -	87	218	180	22.2	18.4	4660	4660	475	475		
103	14.1	17.0		05 - 5107 (-B) -	103	249	206	25.4	21.0	4660	4660	475	475		
119	12.2	14.7		05 - 5107 (-B) -	119	298	247	30.4	25.2	4660	4660	475	475		
145	10.0	12.1		05 - 5107DR (-B) -	145	344	285	35.0	29.0	4660	4660	475	475	図 C11	図 C12

注）1. 出力回転数は、モータ回転数 50Hz：1450r/min, 60Hz：1750r/min としたときの代表値です。詳細は技術資料「モータ部」を参照ください。
2. 低速軸許容ラジアル荷重は、低速軸中央の位置の値です。
3. 本機種は当社製インバータ・HF-320α を用いてセンサレスベクトル運転を行うと、定トルク運転が可能となります。詳細は E80 頁をご参照ください。
4.（ ）内はブレーキ付の形式を示します。（オプションのワンタッチゆるめ仕様（E61 頁参照）の場合は、"-C" となります。）
5. 枠番末尾に「R」の付く機種は、トラクションドライブ機種です。ご使用にあたっては C20 頁の選定資料をご参照ください。

仕様記号の□は、200V 級は "2"、400V 級は "4" が入ります。詳細は C11 頁をご参照ください。( ) 内はブレーキ付の形式、寸法、質量を示します。

図 C7
CNVM05-5097-43~59 / 仕様記号 (CNVM05-5097-B-43~59 / 仕様記号)
仕様記号 J□NPLA
質量 11kg(12kg)

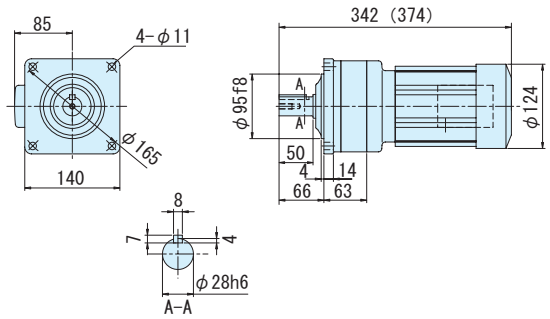

図 C8
CNHM05-5097-43~59 / 仕様記号 (CNHM05-5097-B-43~59 / 仕様記号)
仕様記号 J□NPLA
質量 11kg(13kg)

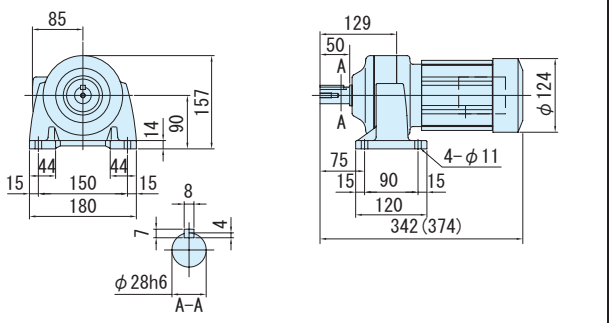

図 C9
CNVM05-5107-71~119 / 仕様記号 (CNVM05-5107-B-71~119 / 仕様記号)
仕様記号 J□NPLA
質量 14kg(15kg)

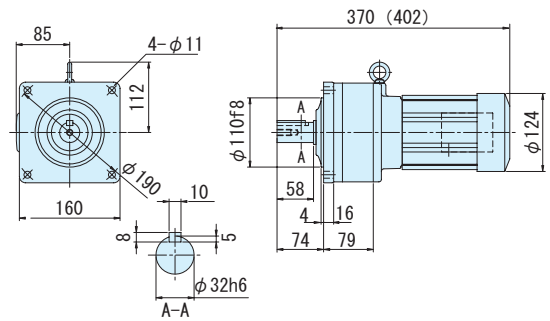

図 C10
CNHM05-5107-71~119 / 仕様記号 (CNHM05-5107-B-71~119 / 仕様記号)
仕様記号 J□NPLA
質量 15kg(16kg)

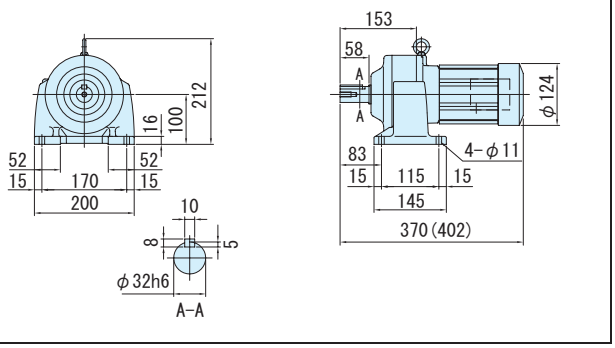

図 C11
CNVM05-5107DR-145 / 仕様記号 (CNVM05-5107DR-B-145 / 仕様記号)
仕様記号 J□NPLA
質量 15kg(16kg)

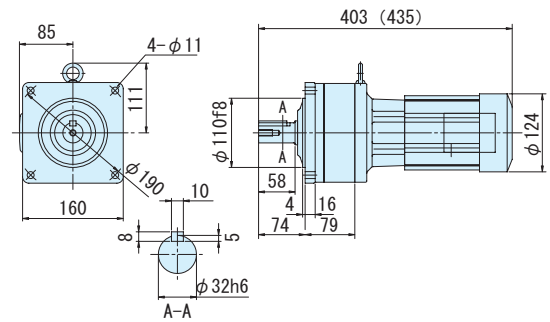

図 C12
CNHM05-5107DR-145 / 仕様記号 (CNHM05-5107DR-B-145 / 仕様記号)
仕様記号 J□NPLA
質量 16kg(17kg)

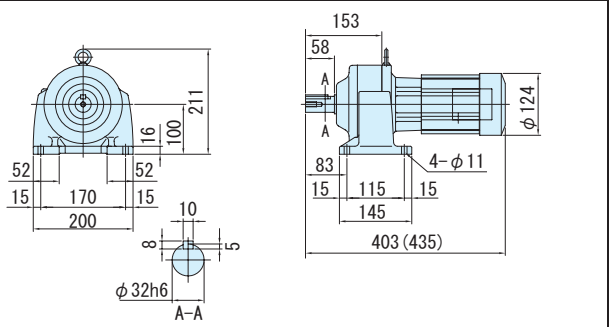

注）1. 低速軸径寸法：寸法公差は、JIS B 0401-1976 "h6" です。
2. 軸端キー寸法：寸法公差は、JIS B 1301-1996 平行キーに依っています。
3. 低速軸部の詳細寸法は、技術資料 E34 頁を参照ください。
4. 本寸法図の寸法および質量は、予告無しに変更することがあります。

平行軸ギヤモータ・フランジ取付形（CNVM）・脚取付形（CNHM）

3～三相 0.4kW・三相モータ・屋内形

減速比	出力回転数 r/min 50Hz	出力回転数 r/min 60Hz	容量記号	枠番	減速比	出力トルク Tout N・m 50Hz	出力トルク Tout N・m 60Hz	出力トルク Tout kgf・m 50Hz	出力トルク Tout kgf・m 60Hz	出力軸許容ラジアル荷重 Pro N 50Hz	出力軸許容ラジアル荷重 Pro N 60Hz	出力軸許容ラジアル荷重 Pro kgf 50Hz	出力軸許容ラジアル荷重 Pro kgf 60Hz	屋内形寸法図 フランジ取付	屋内形寸法図 脚取付
			（形式記号詳細 C10 頁）												
175	8.29	10.0	CNVM（フランジ取付）CNHM（脚取付）	05 - 5117DR (-B) -	175	415	344	42.3	35.0	5690	5690	580	580	図 C1	図 C2
215	6.74	8.14		05 - 5117DR (-B) -	215	510	422	52.0	43.1	5690	5690	580	580		
255	5.69	6.86		05 - 5117DR (-B) -	255	*588	501	*59.9	51.1	5690	5690	580	580		
295	4.92	5.93		05 - 5127DR (-B) -	295	699	580	71.3	59.1	7260	7260	740	740		
355	4.08	4.93		05 - 5127DR (-B) -	355	*604	*604	*61.5	*61.5	7260	7260	740	740	図 C3	図 C4
435	3.33	4.02		05 - 5127DR (-B) -	435	*774	*774	*78.9	*78.9	7260	7260	740	740		
559	2.59	3.13		05 - 5127DA (-B) -	559	*711	*711	*72.5	*72.5	7260	7260	740	740	図 C5	図 C6

注）1. 出力回転数は、モータ回転数 50Hz：1450r/min, 60Hz：1750r/min としたときの代表値です。詳細は技術資料「モータ部」を参照ください。
2. 低速軸許容ラジアル荷重は、低速軸中央の位置の値です。
3. 本機種は当社製インバータ・HF-320α を用いてセンサレスベクトル運転を行うと、定トルク運転が可能となります。詳細は E80 頁をご参照ください。
4. * 印はトルク制限機種です。出力トルクにご注意ください。
5. （ ）内はブレーキ付の形式を示します。（オプションのワンタッチゆるめ仕様（E61 頁参照）の場合は、"-C" となります。）
6. 枠番末尾に「R」の付く機種は、トラクションドライブ機種です。ご使用にあたっては C20 頁の選定資料をご参照ください。

仕様記号の□は、200V 級は "2"、400V 級は "4" が入ります。詳細は C11 頁をご参照ください。（ ）内はブレーキ付の形式、寸法、質量を示します。

図 C1

CNVM05-5117DR-175~255 / 仕様記号 (CNVM05-5117DR-B-175~255 / 仕様記号)
仕様記号 J□NPLA
質量 25kg(26kg)

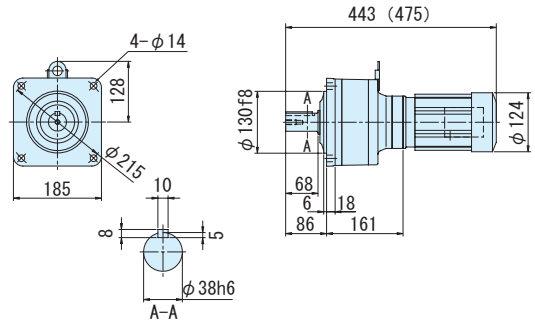

図 C2

CNHM05-5117DR-175~255 / 仕様記号 (CNHM05-5117DR-B-175~255 / 仕様記号)
仕様記号 J□NPLA
質量 26kg(27kg)

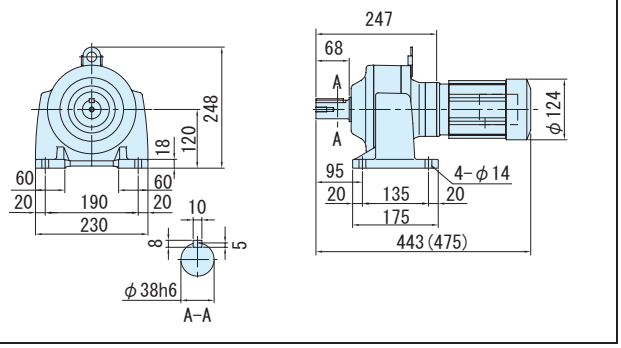

図 C3

CNVM05-5127DR-295~435 / 仕様記号 (CNVM05-5127DR-B-295~435 / 仕様記号)
仕様記号 J□NPLA
質量 34kg(35kg)

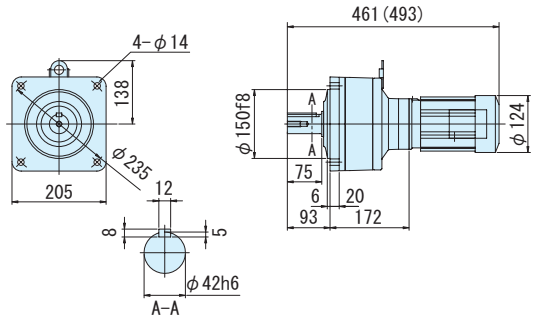

図 C4

CNHM05-5127DR-295~435 / 仕様記号 (CNHM05-5127DR-B-295~435 / 仕様記号)
仕様記号 J□NPLA
質量 34kg(36kg)

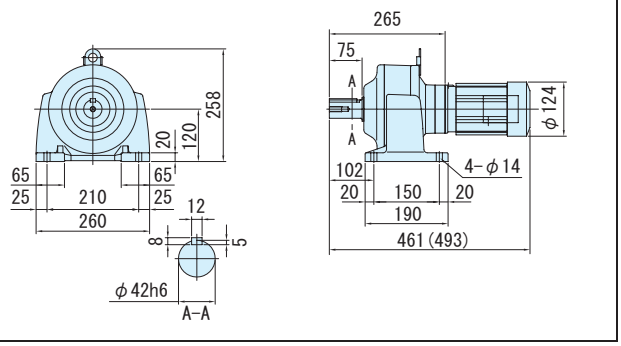

図 C5

CNVM05-5127DA-559 / 仕様記号 (CNVM05-5127DA-B-559 / 仕様記号)
仕様記号 J□NPLA
質量 34kg(35kg)

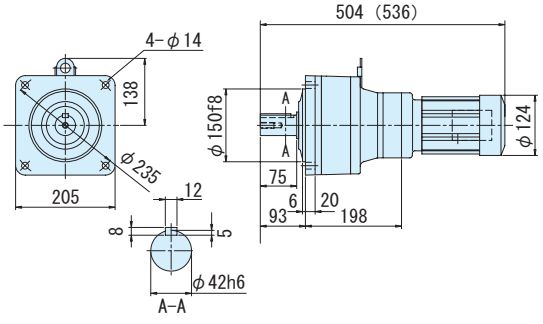

図 C6

CNHM05-5127DA-559 / 仕様記号 (CNHM05-5127DA-B-559 / 仕様記号)
仕様記号 J□NPLA
質量 36kg(38kg)

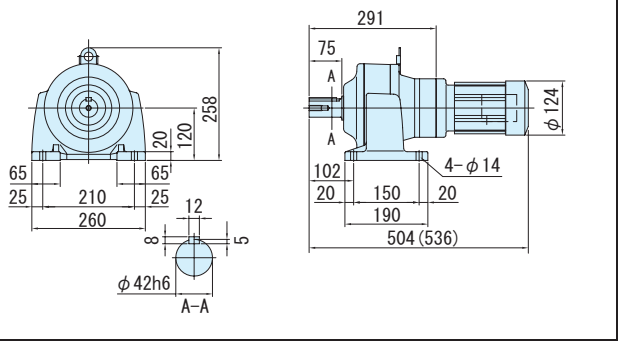

注）1. 低速軸径寸法：寸法公差は、JIS B 0401-1976 "h6" です。
2. 軸端キー寸法：寸法公差は、JIS B 1301-1996 平行キーに依っています。
3. 低速軸部の詳細寸法は、技術資料 E34 頁を参照ください。
4. 本寸法図の寸法および質量は、予告無しに変更することがあります。

3〜三相 0.55kW・三相モータ・屋内形

減速比	出力回転数 r/min 50Hz	出力回転数 r/min 60Hz	容量記号 – 枠番 – 減速比（形式記号詳細 C10 頁）	出力トルク Tout N·m 50Hz	出力トルク Tout N·m 60Hz	出力トルク Tout kgf·m 50Hz	出力トルク Tout kgf·m 60Hz	出力軸許容ラジアル荷重 Pro N 50Hz	出力軸許容ラジアル荷重 Pro N 60Hz	出力軸許容ラジアル荷重 Pro kgf 50Hz	出力軸許容ラジアル荷重 Pro kgf 60Hz	屋内形寸法図 フランジ取付	屋内形寸法図 脚取付
3	483	583	08 - 508R (-B) - 3	10.3	8.55	1.05	0.872	603	603	62.0	62.0	図 C7	図 C8
5	290	350	08 - 508R (-B) - 5	17.2	14.3	1.75	1.45	1000	1000	102	102		
6	242	292	08 - 5087 (-B) - 6	20.6	17.1	2.10	1.74	1000	1000	102	102		
8	181	219	08 - 5087 (-B) - 8	27.5	22.8	2.81	2.33	1000	1000	102	102		
11	132	159	08 - 5087 (-B) - 11	37.9	31.4	3.86	3.20	1470	1470	150	150		
13	112	135	08 - 5087 (-B) - 13	44.7	37.1	4.56	3.78	1470	1470	150	150	図 C9	図 C10
15	96.7	117	08 - 5087 (-B) - 15	51.6	42.8	5.26	4.36	1600	1600	163	163		
17	85.3	103	08 - 5087 (-B) - 17	58.5	48.5	5.96	4.94	1810	1810	185	185		
21	69.0	83.3	08 - 5097 (-B) - 21	72.3	59.9	7.37	6.10	3430	3430	350	350		
25	58.0	70.0	08 - 5097 (-B) - 25	86.0	71.3	8.77	7.27	3430	3430	350	350		
29	50.0	60.3	08 - 5097 (-B) - 29	99.8	82.7	10.2	8.43	3430	3430	350	350		
35	41.4	50.0	08 - 5097 (-B) - 35	120	99.8	12.3	10.2	3430	3430	350	350	図 C11	図 C12
43	33.7	40.7	08 - 5097 (-B) - 43	148	123	15.1	12.5	3430	3430	350	350		
51	28.4	34.3	08 - 5097 (-B) - 51	176	145	17.9	14.8	3430	3430	350	350		

CNVM（フランジ取付）
CNHM（脚取付）

注）1. 出力回転数は、モータ回転数 50Hz：1450r/min, 60Hz：1750r/min としたときの代表値です。詳細は技術資料「モータ部」を参照ください。
2. 低速軸許容ラジアル荷重は、低速軸中央の位置の値です。
3. 本機種は当社製インバータ・HF-320α を用いてセンサレスベクトル運転を行うと、定トルク運転が可能となります。詳細は E80 頁をご参照ください。
4. （ ）内はブレーキ付の形式を示します。（オプションのワンタッチゆるめ仕様（E61 頁参照）の場合は、"-C" となります。）
5. 枠番末尾に「R」の付く機種は、トラクションドライブ機種です。ご使用にあたっては C20 頁の選定資料をご参照ください。

仕様記号の□は、200V 級は "2"、400V 級は "4" が入ります。詳細は C11 頁をご参照ください。( ) 内はブレーキ付の形式、寸法、質量を示します。

図 C7
CNVM08-508R-3, 5 / 仕様記号 (CNVM08-508R-B-3, 5 / 仕様記号)
仕様記号 J□NSLA
質量 12kg(14kg)

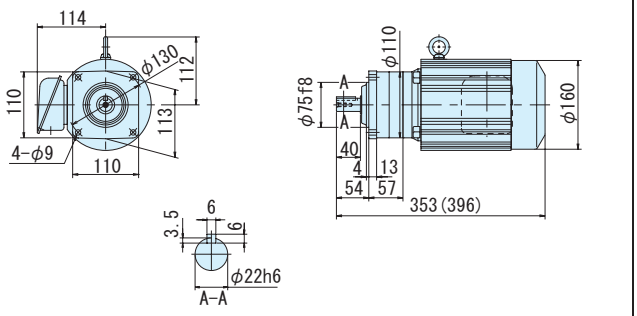

図 C8
CNHM08-508R-3, 5 / 仕様記号 (CNHM08-508R-B-3, 5 / 仕様記号)
仕様記号 J□NSLA
質量 12kg(14kg)

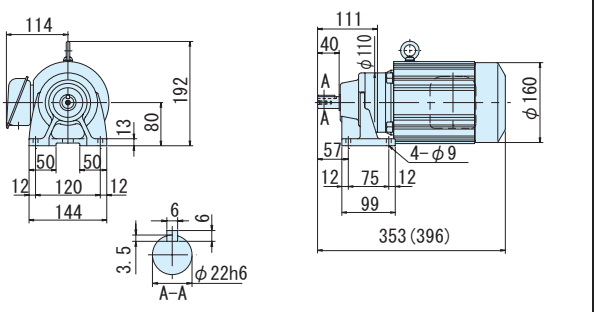

図 C9
CNVM08-5087-6~17 / 仕様記号 (CNVM08-5087-B-6~17 / 仕様記号)
仕様記号 J□NSLA
質量 10kg(13kg)

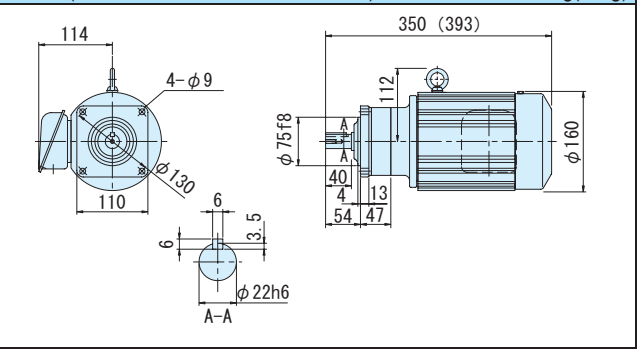

図 C10
CNHM08-5087-6~17 / 仕様記号 (CNHM08-5087-B-6~17 / 仕様記号)
仕様記号 J□NSLA
質量 10kg(13kg)

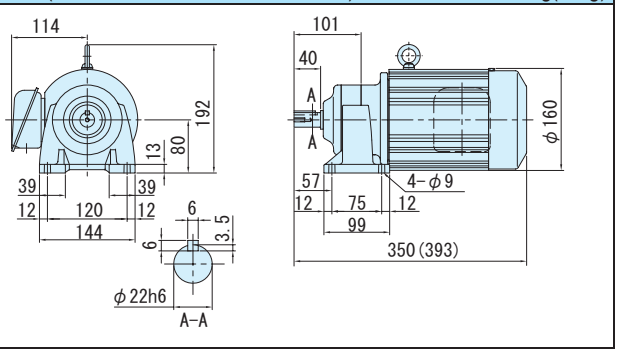

図 C11
CNVM08-5097-21~51 / 仕様記号 (CNVM08-5097-B-21~51 / 仕様記号)
仕様記号 J□NSLA
質量 12kg(15kg)

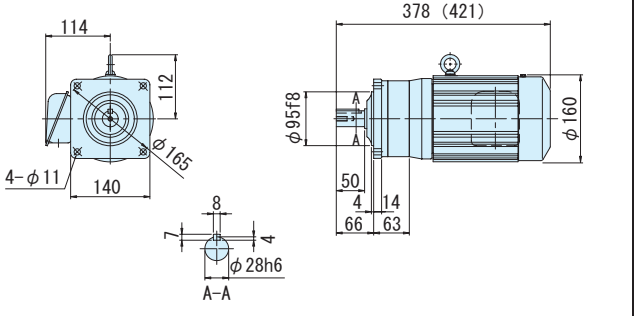

図 C12
CNHM08-5097-21~51 / 仕様記号 (CNHM08-5097-B-21~51 / 仕様記号)
仕様記号 J□NSLA
質量 13kg(16kg)

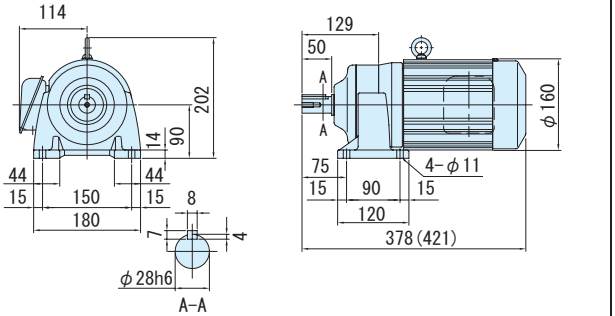

注）1. 低速軸径寸法：寸法公差は、JIS B 0401-1976 "h6" です。
2. 軸端キー寸法：寸法公差は、JIS B 1301-1996 平行キーに依っています。
3. 低速軸部の詳細寸法は、技術資料 E34 頁を参照ください。
4. 本寸法図の寸法および質量は、予告無しに変更することがあります。

平行軸ギヤモータ・フランジ取付形（CNVM）・脚取付形（CNHM）

3～三相 0.55kW・三相モータ・屋内形

減速比	出力回転数 r/min 50Hz	出力回転数 r/min 60Hz	容量記号 − 枠番 − 減速比（形式記号詳細 C10 頁）	出力トルク Tout N·m 50Hz	出力トルク Tout N·m 60Hz	出力トルク Tout kgf·m 50Hz	出力トルク Tout kgf·m 60Hz	出力軸許容ラジアル荷重 Pro N 50Hz	出力軸許容ラジアル荷重 Pro N 60Hz	出力軸許容ラジアル荷重 Pro kgf 50Hz	出力軸許容ラジアル荷重 Pro kgf 60Hz	屋内形寸法図 フランジ取付	屋内形寸法図 脚取付
59	24.6	29.7	08 - 5107 (-B) - 59	203	168	20.7	17.1	4660	4660	475	475		
71	20.4	24.6	08 - 5107 (-B) - 71	244	202	24.9	20.6	4660	4660	475	475	図 C1	図 C2
87	16.7	20.1	08 - 5107 (-B) - 87	299	248	30.5	25.3	4660	4660	475	475		
105	13.8	16.7	08 - 5127DR (-B) - 105	342	284	34.9	28.9	7260	7260	740	740		
125	11.6	14.0	08 - 5127DR (-B) - 125	408	338	41.5	34.4	7260	7260	740	740		
145	10.0	12.1	08 - 5127DR (-B) - 145	473	392	48.2	39.9	7260	7260	740	740		
175	8.29	10.0	08 - 5127DR (-B) - 175	571	473	58.2	48.2	7260	7260	740	740		
215	6.74	8.14	08 - 5127DR (-B) - 215	701	581	71.5	59.2	7260	7260	740	740	図 C3	図 C4
255	5.69	6.86	08 - 5127DR (-B) - 255	*740	689	*75.4	70.2	7260	7260	740	740		
295	4.92	5.93	08 - 5127DR (-B) - 295	*762	*762	*77.7	*77.7	7260	7260	740	740		
355	4.08	4.93	08 - 5127DR (-B) - 355	*604	*604	*61.5	*61.5	7260	7260	740	740		
435	3.33	4.02	08 - 5127DR (-B) - 435	*774	*774	*78.9	*78.9	7260	7260	740	740		

CNVM（フランジ取付）
CNHM（脚取付）

注）1. 出力回転数は、モータ回転数 50Hz：1450r/min, 60Hz：1750r/min としたときの代表値です。詳細は技術資料「モータ部」を参照ください。
2. 低速軸許容ラジアル荷重は、低速軸中央の位置の値です。
3. 本機種は当社製インバータ・HF-320α を用いてセンサレスベクトル運転を行うと、定トルク運転が可能となります。詳細は E80 頁をご参照ください。
4. * 印はトルク制限機種です。出力トルクにご注意ください。
5. （ ）内はブレーキ付の形式を示します。（オプションのワンタッチゆるめ仕様（E61 頁参照）の場合は、"-C" となります。）
6. 枠番末尾に「R」の付く機種は、トラクションドライブ機種です。ご使用にあたっては C20 頁の選定資料をご参照ください。

仕様記号の□は、200V 級は "2"、400V 級は "4" が入ります。詳細は C11 頁をご参照ください。（ ）内はブレーキ付の形式、寸法、質量を示します。

図 C1 CNVM08-5107-59~87 / 仕様記号 (CNVM08-5107-B-59~87 / 仕様記号)　仕様記号 J□NSLA　質量 16kg(18kg)

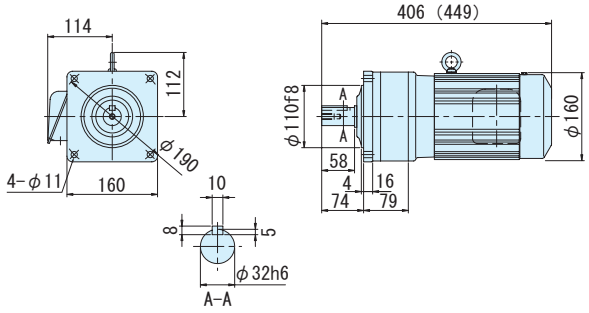

図 C2 CNHM08-5107-59~87 / 仕様記号 (CNHM08-5107-B-59~87 / 仕様記号)　仕様記号 J□NSLA　質量 17kg(19kg)

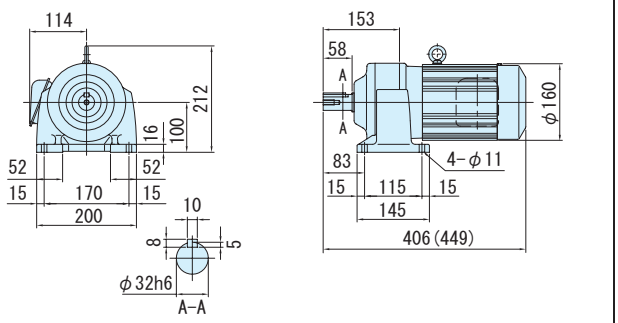

図 C3 CNVM08-5127DR-105~435 / 仕様記号 (CNVM08-5127DR-B-105~435 / 仕様記号)　仕様記号 J□NSLA　質量 36kg(39kg)

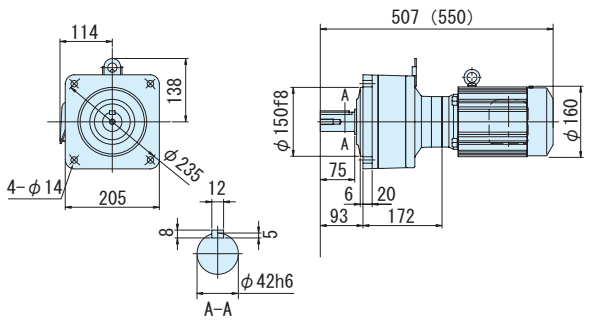

図 C4 CNHM08-5127DR-105~435 / 仕様記号 (CNHM08-5127DR-B-105~435 / 仕様記号)　仕様記号 J□NSLA　質量 37kg(39kg)

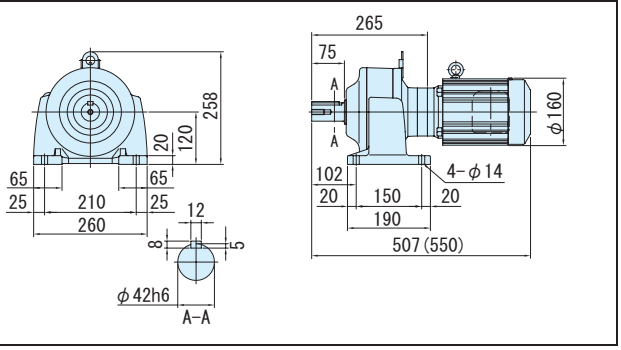

注）1. 低速軸径寸法：寸法公差は、JIS B 0401-1976 "h6" です。
2. 軸端キー寸法：寸法公差は、JIS B 1301-1996 平行キーに依っています。
3. 低速軸部の詳細寸法は、技術資料 E34 頁を参照ください。
4. 本寸法図の寸法および質量は、予告無しに変更することがあります。

平行軸ギヤモータ・フランジ取付形（CNVM）・脚取付形（CNHM）

3〜三相 0.75kW・三相モータ・屋内形

減速比	出力回転数 r/min 50Hz	出力回転数 r/min 60Hz	容量記号 − 枠番 − 減速比（形式記号詳細 C10 頁）	出力トルク Tout N・m 50Hz	出力トルク Tout N・m 60Hz	出力トルク Tout kgf・m 50Hz	出力トルク Tout kgf・m 60Hz	出力軸許容ラジアル荷重 Pro N 50Hz	出力軸許容ラジアル荷重 Pro N 60Hz	出力軸許容ラジアル荷重 Pro kgf 50Hz	出力軸許容ラジアル荷重 Pro kgf 60Hz	屋内形寸法図 フランジ取付	屋内形寸法図 脚取付
3	483	583	1 - 508R (-B) - 3	14.1	11.7	1.44	1.19	603	603	62.0	62.0	図 C5	図 C6
5	290	350	1 - 508R (-B) - 5	23.5	19.4	2.39	1.98	1000	1000	102	102		
6	242	292	1 - 5087 (-B) - 6	28.2	23.3	2.87	2.38	1000	1000	102	102	図 C7	図 C8
8	181	219	1 - 5087 (-B) - 8	37.5	31.1	3.83	3.17	1000	1000	102	102		
11	132	159	1 - 5097 (-B) - 11	51.6	42.8	5.26	4.36	2450	2450	250	250		
13	112	135	1 - 5097 (-B) - 13	61.0	50.5	6.22	5.15	2750	2750	280	280		
15	96.7	117	1 - 5097 (-B) - 15	70.4	58.3	7.18	5.95	2850	2850	290	290		
17	85.3	103	1 - 5097 (-B) - 17	79.8	66.1	8.13	6.74	3240	3240	330	330		
21	69.0	83.3	1 - 5097 (-B) - 21	98.5	81.7	10.0	8.32	3430	3430	350	350	図 C9	図 C10
25	58.0	70.0	1 - 5097 (-B) - 25	117	97.2	12.0	9.91	3430	3430	350	350		
29	50.0	60.3	1 - 5097 (-B) - 29	136	113	13.9	11.5	3430	3430	350	350		
35	41.4	50.0	1 - 5097 (-B) - 35	164	136	16.7	13.9	3430	3430	350	350		
43	33.7	40.7	1 - 5097 (-B) - 43	202	167	20.6	17.0	3430	3430	350	350		

CNVM（フランジ取付）
CNHM（脚取付）

注）1. 出力回転数は、モータ回転数 50Hz：1450r/min, 60Hz：1750r/min としたときの代表値です。詳細は技術資料「モータ部」を参照ください。
2. 低速軸許容ラジアル荷重は、低速軸中央の位置の値です。
3. 本機種は当社製インバータ・HF-320α を用いてセンサレスベクトル運転を行うと、定トルク運転が可能となります。詳細は E80 頁をご参照ください。
4. （ ）内はブレーキ付の形式を示します。（オプションのワンタッチゆるめ仕様（E61 頁参照）の場合は、"-C" となります。）
5. 枠番末尾に「R」の付く機種は、トラクションドライブ機種です。ご使用にあたっては C20 頁の選定資料をご参照ください。

仕様記号の□は、200V 級は "2"、400V 級は "4" が入ります。詳細は C11 頁をご参照ください。( ) 内はブレーキ付の形式、寸法、質量を示します。

図 C5
CNVM1-508R-3, 5 / 仕様記号
(CNVM1-508R-B-3, 5 / 仕様記号)
仕様記号 J□NSLA
質量 13kg(15kg)

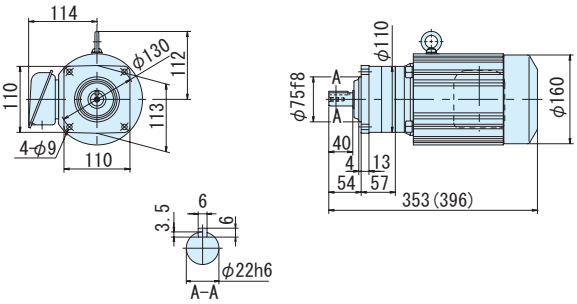

図 C6
CNHM1-508R-3, 5 / 仕様記号
(CNHM1-508R-B-3, 5 / 仕様記号)
仕様記号 J□NSLA
質量 13kg(15kg)

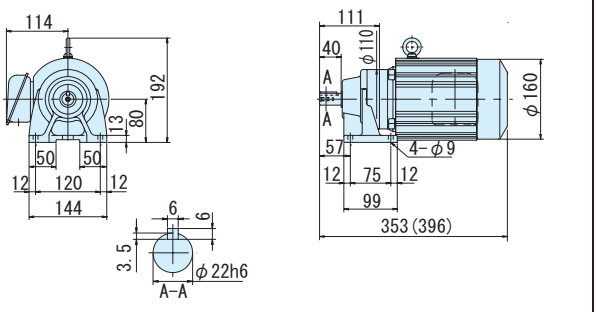

図 C7
CNVM1-5087-6, 8 / 仕様記号
(CNVM1-5087-B-6, 8 / 仕様記号)
仕様記号 J□NSLA
質量 11kg(14kg)

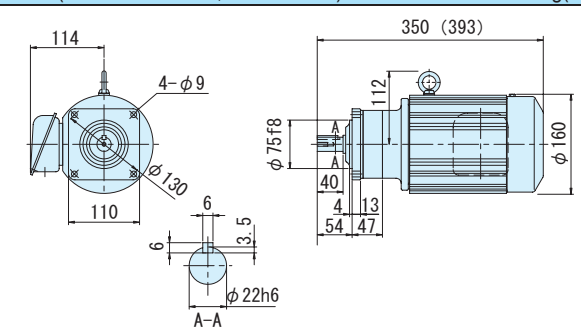

図 C8
CNHM1-5087-6, 8 / 仕様記号
(CNHM1-5087-B-6, 8 / 仕様記号)
仕様記号 J□NSLA
質量 11kg(14kg)

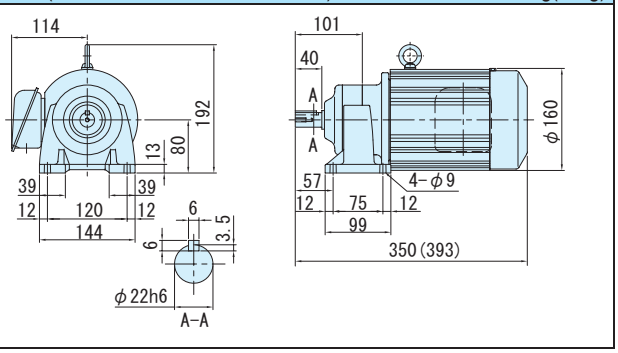

図 C9
CNVM1-5097-11~43 / 仕様記号
(CNVM1-5097-B-11~43 / 仕様記号)
仕様記号 J□NSLA
質量 13kg(16kg)

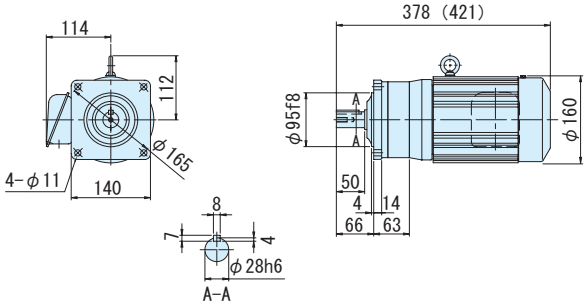

図 C10
CNHM1-5097-11~43 / 仕様記号
(CNHM1-5097-B-11~43 / 仕様記号)
仕様記号 J□NSLA
質量 14kg(17kg)

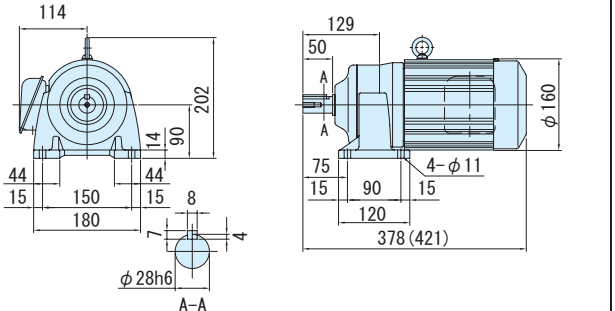

注）1. 低速軸径寸法：寸法公差は、JIS B 0401-1976 "h6" です。
2. 軸端キー寸法：寸法公差は、JIS B 1301-1996 平行キーに依っています。
3. 低速軸部の詳細寸法は、技術資料 E34 頁を参照ください。
4. 本寸法図の寸法および質量は、予告無しに変更することがあります。

平行軸ギヤモータ・フランジ取付形（CNVM）・脚取付形（CNHM）

3〜三相 0.75kW・三相モータ・屋内形

減速比	出力回転数 r/min 50Hz	出力回転数 r/min 60Hz	容量記号	枠番	減速比	出力トルク Tout N·m 50Hz	出力トルク Tout N·m 60Hz	出力トルク Tout kgf·m 50Hz	出力トルク Tout kgf·m 60Hz	出力軸許容ラジアル荷重 Pro N 50Hz	出力軸許容ラジアル荷重 Pro N 60Hz	出力軸許容ラジアル荷重 Pro kgf 50Hz	出力軸許容ラジアル荷重 Pro kgf 60Hz	屋内形寸法図 フランジ取付	屋内形寸法図 脚取付
（形式記号詳細 C10 頁）															
51	28.4	34.3	CNVM（フランジ取付）CNHM（脚取付）	1 - 5107 (-B) -	51	239	198	24.4	20.2	4660	4660	475	475	図 C1	図 C2
59	24.6	29.7		1 - 5107 (-B) -	59	277	229	28.2	23.4	4660	4660	475	475		
71	20.4	24.6		1 - 5117 (-B) -	71	333	276	34.0	28.1	5690	5690	580	580	図 C3	図 C4
87	16.7	20.1		1 - 5117 (-B) -	87	408	338	41.6	34.5	5690	5690	580	580		
105	13.8	16.7		1 - 5127DR (-B) -	105	467	387	47.6	39.4	7260	7260	740	740	図 C5	図 C6
125	11.6	14.0		1 - 5127DR (-B) -	125	556	460	56.6	46.9	7260	7260	740	740		
145	10.0	12.1		1 - 5127DR (-B) -	145	645	534	65.7	54.4	7260	7260	740	740		
175	8.29	10.0		1 - 5127DR (-B) -	175	*664	645	*67.7	65.7	7260	7260	740	740		
215	6.74	8.14		1 - 5127DR (-B) -	215	*711	*711	*72.5	*72.5	7260	7260	740	740		
255	5.69	6.86		1 - 5127DR (-B) -	255	*740	*740	*75.4	*75.4	7260	7260	740	740		

注）1. 出力回転数は、モータ回転数 50Hz：1450r/min, 60Hz：1750r/min としたときの代表値です。詳細は技術資料「モータ部」を参照ください。
2. 低速軸許容ラジアル荷重は、低速軸中央の位置の値です。
3. 本機種は当社製インバータ・HF-320α を用いてセンサレスベクトル運転を行うと、定トルク運転が可能となります。詳細は E80 頁をご参照ください。
4. * 印はトルク制限機種です。出力トルクにご注意ください。
5. （ ）内はブレーキ付の形式を示します。（オプションのワンタッチゆるめ仕様（E61 頁参照）の場合は、"-C" となります。）
6. 枠番末尾に「R」の付く機種は、トラクションドライブ機種です。ご使用にあたっては C20 頁の選定資料をご参照ください。

仕様記号の□は、200V 級は "2"、400V 級は "4" が入ります。詳細は C11 頁をご参照ください。( ) 内はブレーキ付の形式、寸法、質量を示します。

図 C1

CNVM1-5107-51, 59 / 仕様記号
(CNVM1-5107-B-51, 59 / 仕様記号)
仕様記号 J□NSLA
質量 17kg(19kg)

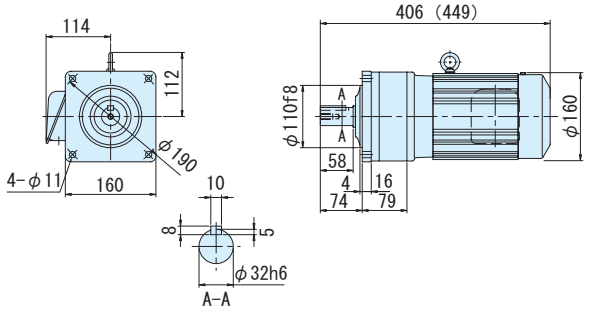

図 C2

CNHM1-5107-51, 59 / 仕様記号
(CNHM1-5107-B-51, 59 / 仕様記号)
仕様記号 J□NSLA
質量 18kg(20kg)

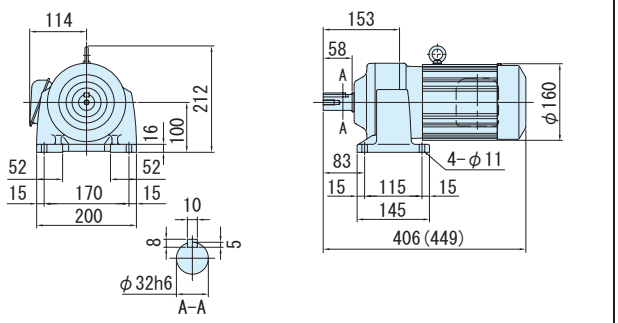

図 C3

CNVM1-5117-71, 87 / 仕様記号
(CNVM1-5117-B-71, 87 / 仕様記号)
仕様記号 J□NSLA
質量 29kg(31kg)

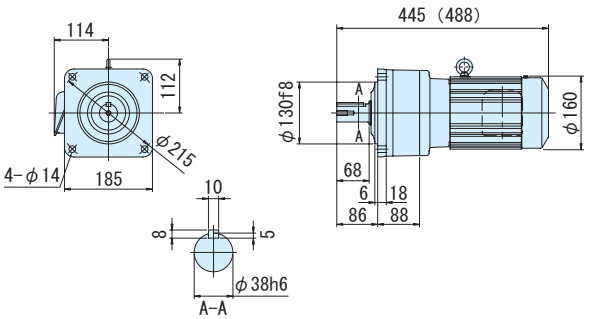

図 C4

CNHM1-5117-71, 87 / 仕様記号
(CNHM1-5117-B-71, 87 / 仕様記号)
仕様記号 J□NSLA
質量 31kg(34kg)

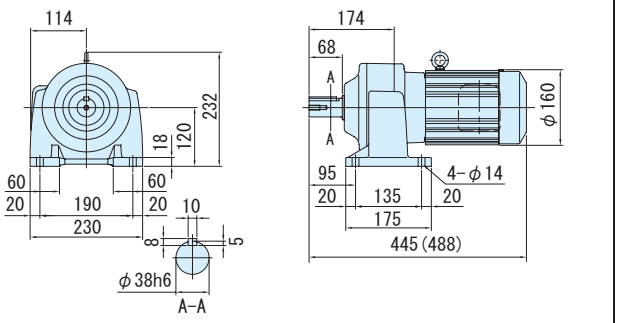

図 C5

CNVM1-5127DR-105~255 / 仕様記号
(CNVM1-5127DR-B-105~255 / 仕様記号)
仕様記号 J□NSLA
質量 37kg(40kg)

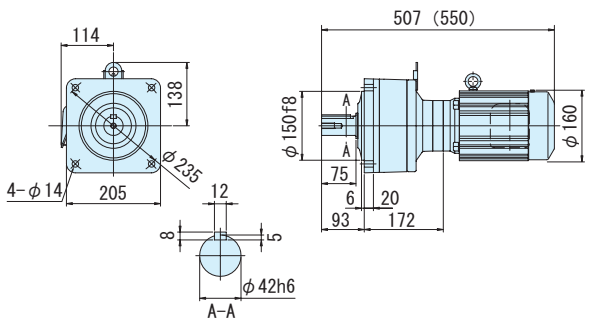

図 C6

CNHM1-5127DR-105~255 / 仕様記号
(CNHM1-5127DR-B-105~255 / 仕様記号)
仕様記号 J□NSLA
質量 37kg(40kg)

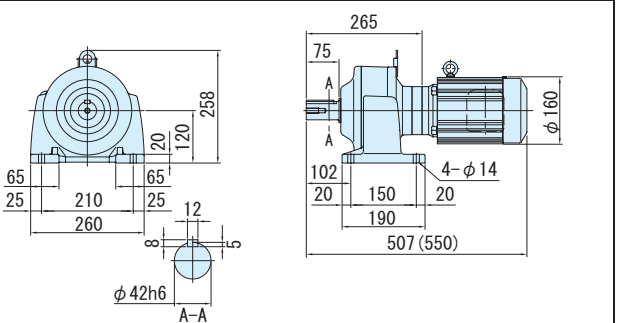

注）1. 低速軸径寸法：寸法公差は、JIS B 0401-1976 "h6" です。
2. 軸端キー寸法：寸法公差は、JIS B 1301-1996 平行キーに依っています。
3. 低速軸部の詳細寸法は、技術資料 E34 頁を参照ください。
4. 本寸法図の寸法および質量は、予告無しに変更することがあります。

減速比	出力回転数 r/min 50Hz	出力回転数 r/min 60Hz	容量記号	枠番	減速比	出力トルク Tout N・m 50Hz	出力トルク Tout N・m 60Hz	出力トルク Tout kgf・m 50Hz	出力トルク Tout kgf・m 60Hz	出力軸許容ラジアル荷重 Pro N 50Hz	出力軸許容ラジアル荷重 Pro N 60Hz	出力軸許容ラジアル荷重 Pro kgf 50Hz	出力軸許容ラジアル荷重 Pro kgf 60Hz	屋内形寸法図 フランジ取付	屋内形寸法図 脚取付
			（形式記号詳細 C10 頁）												
3	483	583	CNVM（フランジ取付）CNHM（脚取付）	1H - 509R	(-B) - 3	20.6	17.1	2.10	1.74	948	948	97.0	97.0	図 C7	図 C8
5	290	350		1H - 509R	(-B) - 5	34.4	28.5	3.51	2.91	1580	1580	161	161		
6	242	292		1H - 5097	(-B) - 6	41.3	34.2	4.21	3.49	1960	1960	200	200	図 C9	図 C10
8	181	219		1H - 5097	(-B) - 8	55.1	45.6	5.61	4.65	2450	2450	250	250		
11	132	159		1H - 5097	(-B) - 11	75.7	62.7	7.72	6.39	2450	2450	250	250		
13	112	135		1H - 5097	(-B) - 13	89.5	74.1	9.12	7.56	2750	2750	280	280		
15	96.7	117		1H - 5097	(-B) - 15	103	85.5	10.5	8.72	2850	2850	290	290		
17	85.3	103		1H - 5097	(-B) - 17	117	96.9	11.9	9.88	3240	3240	330	330		
21	69.0	83.3		1H - 5097	(-B) - 21	145	120	14.7	12.2	3430	3430	350	350		
25	58.0	70.0		1H - 5097	(-B) - 25	172	143	17.5	14.5	3430	3430	350	350		
29	50.0	60.3		1H - 5107	(-B) - 29	200	165	20.3	16.9	4660	4660	475	475	図 C11	図 C12
35	41.4	50.0		1H - 5107	(-B) - 35	241	200	24.6	20.3	4660	4660	475	475		
43	33.7	40.7		1H - 5107	(-B) - 43	296	245	30.2	25.0	4660	4660	475	475		
51	28.4	34.3		1H - 5107	(-B) - 51	351	291	35.8	29.6	4500	4660	459	475		

注）1. 出力回転数は、モータ回転数 50Hz：1450r/min, 60Hz：1750r/min としたときの代表値です。詳細は技術資料「モータ部」を参照ください。
2. 低速軸許容ラジアル荷重は、低速軸中央の位置の値です。
3. 本機種は当社製インバータ・HF-320α を用いてセンサレスベクトル運転を行うと、定トルク運転が可能となります。詳細は E80 頁をご参照ください。
4.（ ）内はブレーキ付の形式を示します。（オプションのワンタッチゆるめ仕様（E61 頁参照）の場合は、"-C" となります。）
5. 枠番末尾に「R」の付く機種は、トラクションドライブ機種です。ご使用にあたっては C20 頁の選定資料をご参照ください。

仕様記号の□は、200V 級は "2"、400V 級は "4" が入ります。詳細は C11 頁をご参照ください。（ ）内はブレーキ付の形式、寸法、質量を示します。

図 C7 CNVM1H-509R-3, 5 / 仕様記号 (CNVM1H-509R-B-3, 5 / 仕様記号)　仕様記号 J□NSLA　質量 20kg(25kg)

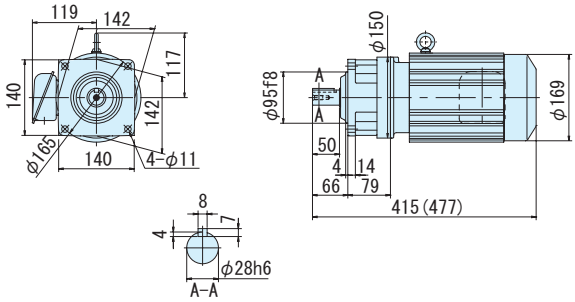

図 C8 CNHM1H-509R-3, 5 / 仕様記号 (CNHM1H-509R-B-3, 5 / 仕様記号)　仕様記号 J□NSLA　質量 20kg(25kg)

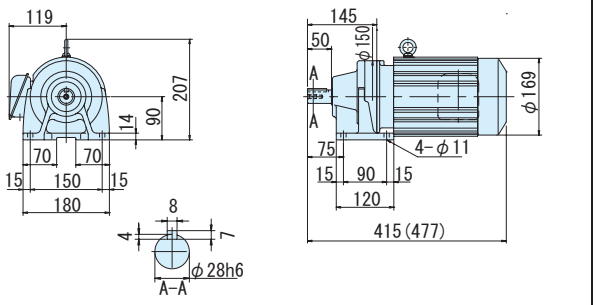

図 C9 CNVM1H-5097-6~25 / 仕様記号 (CNVM1H-5097-B-6~25 / 仕様記号)　仕様記号 J□NSLA　質量 16kg(21kg)

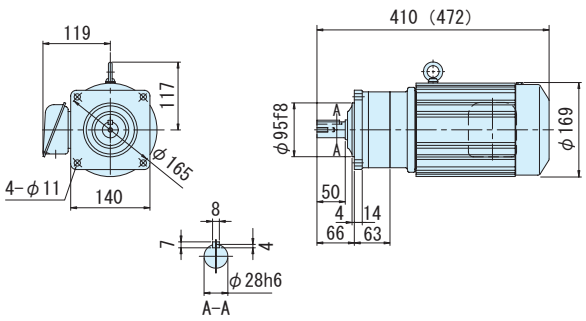

図 C10 CNHM1H-5097-6~25 / 仕様記号 (CNHM1H-5097-B-6~25 / 仕様記号)　仕様記号 J□NSLA　質量 16kg(21kg)

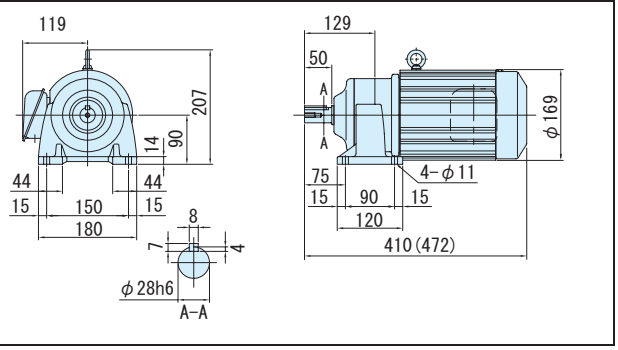

図 C11 CNVM1H-5107-29~51 / 仕様記号 (CNVM1H-5107-B-29~51 / 仕様記号)　仕様記号 J□NSLA　質量 19kg(24kg)

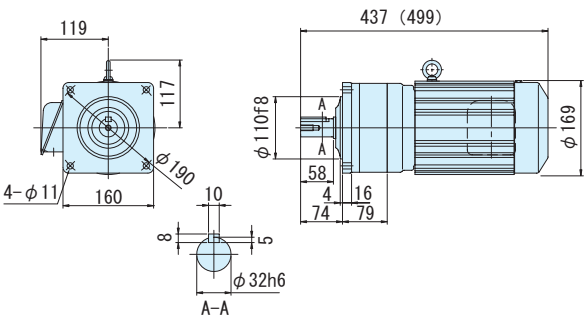

図 C12 CNHM1H-5107-29~51 / 仕様記号 (CNHM1H-5107-B-29~51 / 仕様記号)　仕様記号 J□NSLA　質量 20kg(25kg)

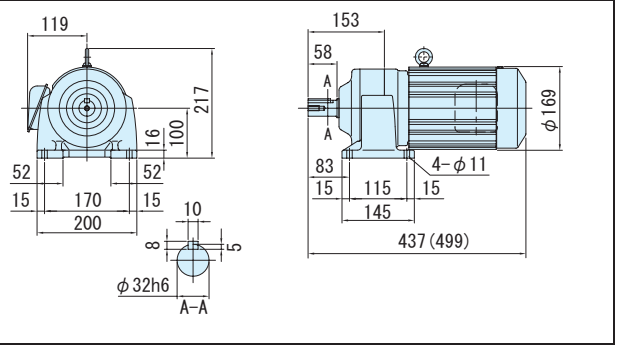

注）1. 低速軸径寸法：寸法公差は、JIS B 0401-1976 "h6" です。
2. 軸端キー寸法：寸法公差は、JIS B 1301-1996 平行キーに依っています。
3. 低速軸部の詳細寸法は、技術資料 E34 頁を参照ください。
4. 本寸法図の寸法および質量は、予告無しに変更することがあります。

フランジ取付 (CNVM)
脚取付 (CNHM)
ギヤモータ ブレーキ無
ギヤモータ ブレーキ付
レデューサ
三　相
単　相
単　相 レバーシブル
三　相 インバータ用
高効率 三相モータ
屋内形
オプション製　品
屋外形
軽防塵形
防水形
安全増防爆形
概　要
選定表寸法図
（別カタログ）アステロ 15W
25W
40W
60W
90W
0.1kW
0.2kW
0.25kW
0.4kW
0.55kW
0.75kW
1.1kW
1.5kW
2.2kW
3.7kW

平行軸ギヤモータ・フランジ取付形（CNVM）・脚取付形（CNHM）

3～三相 1.1kW・三相モータ・屋内形

減速比	出力回転数 r/min 50Hz	出力回転数 r/min 60Hz	容量記号 － 枠番 － 減速比（形式記号詳細 C10 頁）	出力トルク Tout N・m 50Hz	出力トルク Tout N・m 60Hz	出力トルク Tout kgf・m 50Hz	出力トルク Tout kgf・m 60Hz	出力軸許容ラジアル荷重 Pro N 50Hz	出力軸許容ラジアル荷重 Pro N 60Hz	出力軸許容ラジアル荷重 Pro kgf 50Hz	出力軸許容ラジアル荷重 Pro kgf 60Hz	屋内形寸法図 フランジ取付	屋内形寸法図 脚取付
59	24.6	29.7	CNVM（フランジ取付）CNHM（脚取付） 1H - 5117 (-B) - 59	406	336	41.4	34.3	5690	5690	580	580	図 C1	図 C2
71	20.4	24.6	1H - 5117 (-B) - 71	489	405	49.8	41.3	5690	5690	580	580		
87	16.7	20.1	1H - 5127 (-B) - 87	599	496	61.0	50.6	7260	7260	740	740	図 C3	図 C4

注）1. 出力回転数は、モータ回転数 50Hz：1450r/min, 60Hz：1750r/min としたときの代表値です。詳細は技術資料「モータ部」を参照ください。
2. 低速軸許容ラジアル荷重は、低速軸中央の位置の値です。
3. 本機種は当社製インバータ・HF-320α を用いてセンサレスベクトル運転を行うと、定トルク運転が可能となります。詳細は E80 頁をご参照ください。
4. （ ）内はブレーキ付の形式を示します。（オプションのワンタッチゆるめ仕様（E61 頁参照）の場合は、"-C" となります。）

仕様記号の□は、200V 級は "2"、400V 級は "4" が入ります。詳細は C11 頁をご参照ください。( ) 内はブレーキ付の形式、寸法、質量を示します。

図 C1

CNVM1H-5117-59, 71 / 仕様記号
(CNVM1H-5117-B-59, 71 / 仕様記号)
仕様記号 J□NSLA
質量 31kg(36kg)

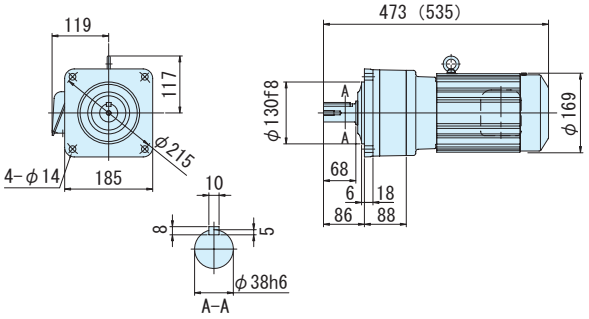

図 C2

CNHM1H-5117-59, 71 / 仕様記号
(CNHM1H-5117-B-59, 71 / 仕様記号)
仕様記号 J□NSLA
質量 34kg(39kg)

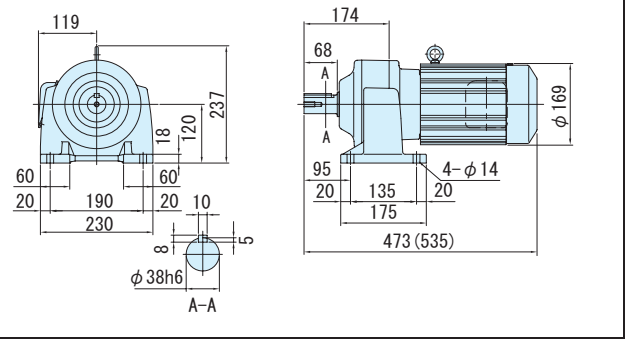

図 C3

CNVM1H-5127-87 / 仕様記号
(CNVM1H-5127-B-87 / 仕様記号)
仕様記号 J□NSLA
質量 38kg(43kg)

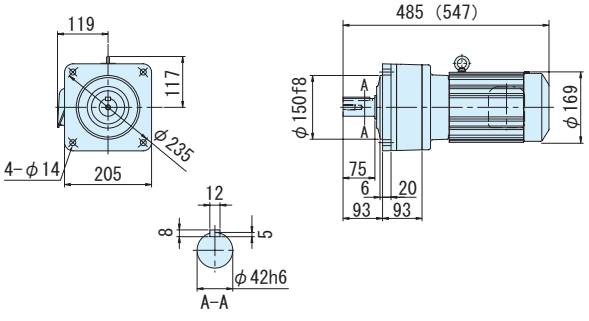

図 C4

CNHM1H-5127-87 / 仕様記号
(CNHM1H-5127-B-87 / 仕様記号)
仕様記号 J□NSLA
質量 41kg(46kg)

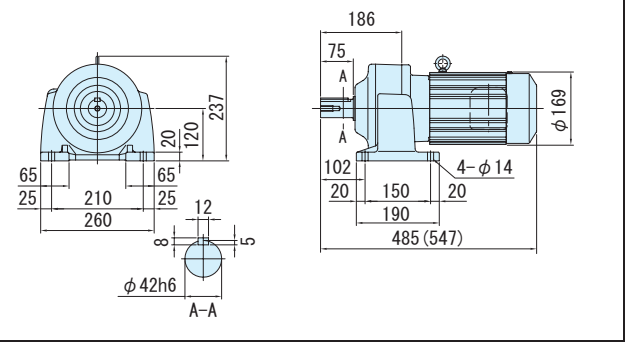

注）1. 低速軸径寸法：寸法公差は、JIS B 0401-1976 "h6" です。
2. 軸端キー寸法：寸法公差は、JIS B 1301-1996 平行キーに依っています。
3. 低速軸部の詳細寸法は、技術資料 E34 頁を参照ください。
4. 本寸法図の寸法および質量は、予告無しに変更することがあります。

減速比	出力回転数 r/min 50Hz	出力回転数 r/min 60Hz		容量記号 − 枠番 − 減速比（形式記号詳細 C10 頁）	出力トルク Tout N・m 50Hz	出力トルク Tout N・m 60Hz	出力トルク Tout kgf・m 50Hz	出力トルク Tout kgf・m 60Hz	出力軸許容ラジアル荷重 Pro N 50Hz	出力軸許容ラジアル荷重 Pro N 60Hz	出力軸許容ラジアル荷重 Pro kgf 50Hz	出力軸許容ラジアル荷重 Pro kgf 60Hz	屋内形寸法図 フランジ取付	屋内形寸法図 脚取付
3	483	583	CNVM（フランジ取付） CNHM（脚取付）	2 - 509R (-B) - 3	28.2	23.3	2.87	2.38	948	948	97.0	97.0	図 C5	図 C6
5	290	350		2 - 509R (-B) - 5	46.9	38.9	4.78	3.96	1580	1580	161	161		
6	242	292		2 - 5097 (-B) - 6	56.3	46.7	5.74	4.76	1960	1960	200	200		
8	181	219		2 - 5097 (-B) - 8	75.1	62.2	7.65	6.34	2450	2450	250	250		
11	132	159		2 - 5097 (-B) - 11	103	85.5	10.5	8.72	2450	2450	250	250		
13	112	135		2 - 5097 (-B) - 13	122	101	12.4	10.3	2750	2750	280	280	図 C7	図 C8
15	96.7	117		2 - 5097 (-B) - 15	141	117	14.4	11.9	2850	2850	290	290		
17	85.3	103		2 - 5097 (-B) - 17	160	132	16.3	13.5	3240	3240	330	330		
21	69.0	83.3		2 - 5097 (-B) - 21	197	163	20.1	16.6	3430	3430	350	350		
25	58.0	70.0		2 - 5107 (-B) - 25	235	194	23.9	19.8	4660	4660	475	475		
29	50.0	60.3		2 - 5107 (-B) - 29	272	226	27.7	23.0	4660	4660	475	475	図 C9	図 C10
35	41.4	50.0		2 - 5107 (-B) - 35	328	272	33.5	27.7	4590	4660	467	475		

注）1. 出力回転数は、モータ回転数 50Hz：1450r/min, 60Hz：1750r/min としたときの代表値です。詳細は技術資料「モータ部」を参照ください。
2. 低速軸許容ラジアル荷重は、低速軸中央の位置の値です。
3. 本機種は当社製インバータ・HF-320α を用いてセンサレスベクトル運転を行うと、定トルク運転が可能となります。詳細は E80 頁をご参照ください。
4. （ ）内はブレーキ付の形式を示します。（オプションのワンタッチゆるめ仕様（E61 頁参照）の場合は、"-C" となります。）
5. 枠番末尾に「R」の付く機種は、トラクションドライブ機種です。ご使用にあたっては C20 頁の選定資料をご参照ください。

仕様記号の□は、200V 級は "2"、400V 級は "4" が入ります。詳細は C11 頁をご参照ください。( ) 内はブレーキ付の形式、寸法、質量を示します。

図 C5
CNVM2-509R-3, 5 / 仕様記号
(CNVM2-509R-B-3, 5 / 仕様記号)
仕様記号 J□NSLA
質量 21kg(26kg)

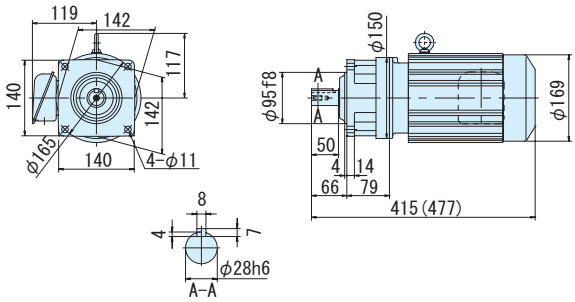

図 C6
CNHM2-509R-3, 5 / 仕様記号
(CNHM2-509R-B-3, 5 / 仕様記号)
仕様記号 J□NSLA
質量 21kg(26kg)

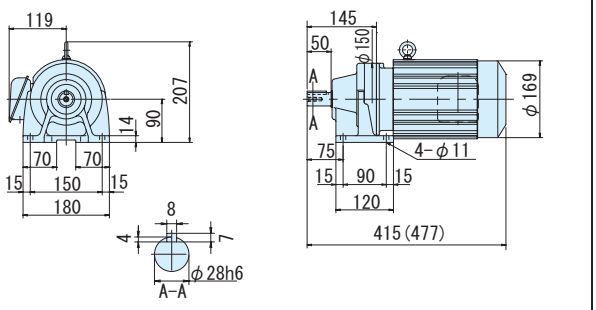

図 C7
CNVM2-5097-6~21 / 仕様記号
(CNVM2-5097-B-6~21 / 仕様記号)
仕様記号 J□NSLA
質量 17kg(22kg)

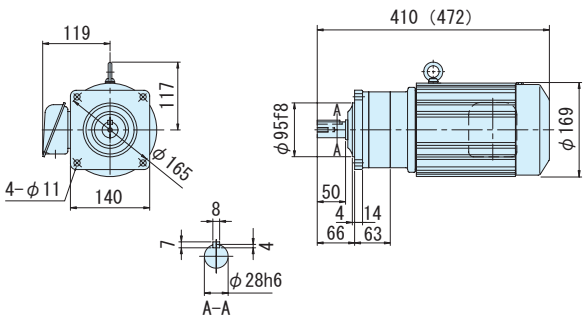

図 C8
CNHM2-5097-6~21 / 仕様記号
(CNHM2-5097-B-6~21 / 仕様記号)
仕様記号 J□NSLA
質量 18kg(23kg)

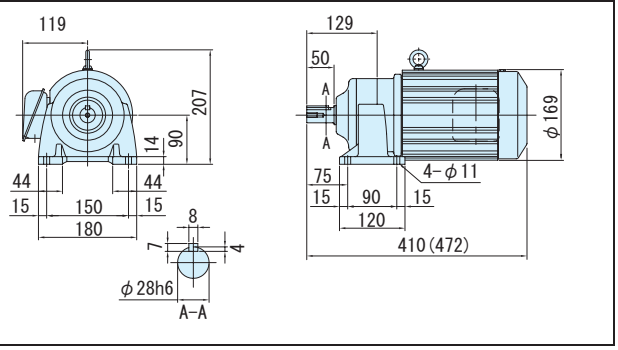

図 C9
CNVM2-5107-25~35 / 仕様記号
(CNVM2-5107-B-25~35 / 仕様記号)
仕様記号 J□NSLA
質量 20kg(23kg)

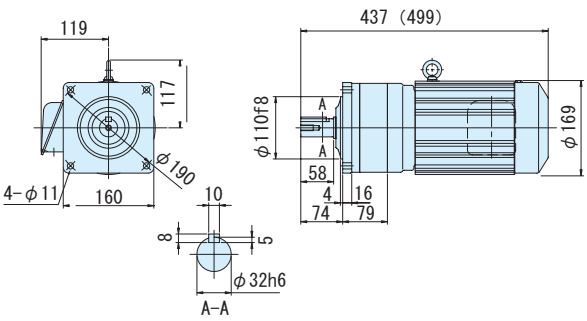

図 C10
CNHM2-5107-25~35 / 仕様記号
(CNHM2-5107-B-25~35 / 仕様記号)
仕様記号 J□NSLA
質量 21kg(26kg)

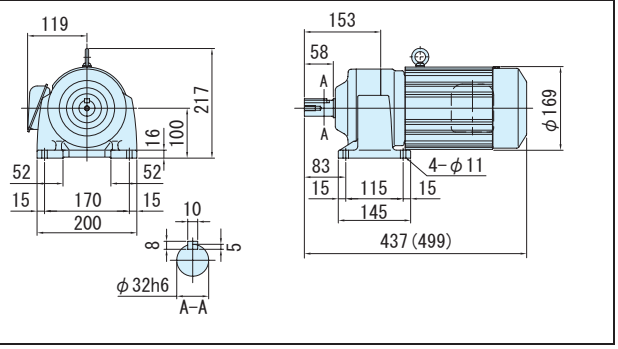

注）1. 低速軸径寸法：寸法公差は、JIS B 0401-1976 "h6" です。
2. 軸端キー寸法：寸法公差は、JIS B 1301-1996 平行キーに依っています。
3. 低速軸部の詳細寸法は、技術資料 E34 頁を参照ください。
4. 本寸法図の寸法および質量は、予告無しに変更することがあります。

平行軸ギヤモータ・フランジ取付形（CNVM）・脚取付形（CNHM）

3～三相 1.5kW・三相モータ・屋内形

減速比	出力回転数 r/min 50Hz	出力回転数 r/min 60Hz	容量記号 － 枠番 － 減速比（形式記号詳細 C10 頁）	出力トルク Tout N・m 50Hz	出力トルク Tout N・m 60Hz	出力トルク Tout kgf・m 50Hz	出力トルク Tout kgf・m 60Hz	出力軸許容ラジアル荷重 Pro N 50Hz	出力軸許容ラジアル荷重 Pro N 60Hz	出力軸許容ラジアル荷重 Pro kgf 50Hz	出力軸許容ラジアル荷重 Pro kgf 60Hz	屋内形寸法図 フランジ取付	屋内形寸法図 脚取付
43	33.7	40.7	CNVM（フランジ取付）CNHM（脚取付） 2 - 5117 (-B) - 43	404	334	41.1	34.1	5690	5690	580	580	図 C1	図 C2
51	28.4	34.3	2 - 5117 (-B) - 51	479	397	48.8	40.4	5690	5690	580	580		
59	24.6	29.7	2 - 5127 (-B) - 59	554	459	56.4	46.8	7260	7260	740	740	図 C3	図 C4

注）1. 出力回転数は、モータ回転数 50Hz：1450r/min, 60Hz：1750r/min としたときの代表値です。詳細は技術資料「モータ部」を参照ください。
2. 低速軸許容ラジアル荷重は、低速軸中央の位置の値です。
3. 本機種は当社製インバータ・HF-320α を用いてセンサレスベクトル運転を行うと、定トルク運転が可能となります。詳細は E80 頁をご参照ください。
4.（ ）内はブレーキ付の形式を示します。（オプションのワンタッチゆるめ仕様（E61 頁参照）の場合は、"-C" となります。）

仕様記号の□は、200V 級は "2"、400V 級は "4" が入ります。詳細は C11 頁をご参照ください。( ) 内はブレーキ付の形式、寸法、質量を示します。

図 C1 CNVM2-5117-43, 51 / 仕様記号 (CNVM2-5117-B-43, 51 / 仕様記号)　仕様記号 J□NSLA　質量 33kg(37kg)

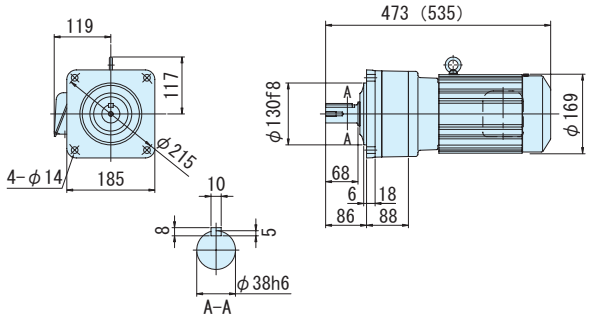

図 C2 CNHM2-5117-43, 51 / 仕様記号 (CNHM2-5117-B-43, 51 / 仕様記号)　仕様記号 J□NSLA　質量 35kg(40kg)

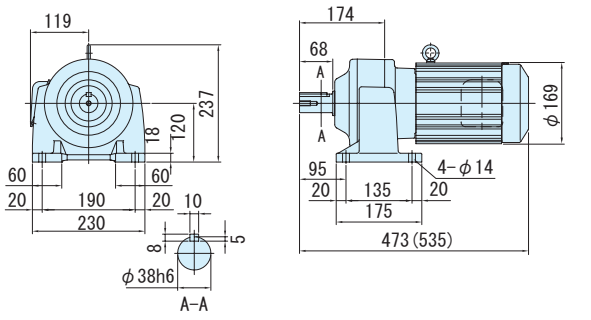

図 C3 CNVM2-5127-59 / 仕様記号 (CNVM2-5127-B-59 / 仕様記号)　仕様記号 J□NSLA　質量 40kg(45kg)

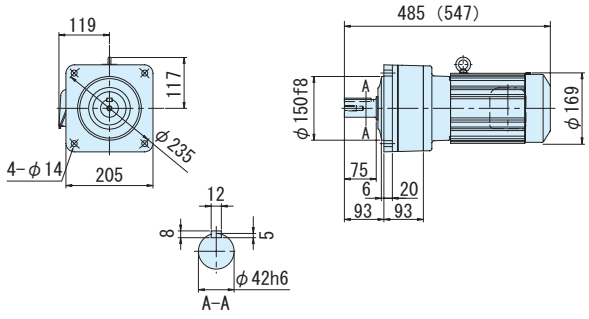

図 C4 CNHM2-5127-59 / 仕様記号 (CNHM2-5127-B-59 / 仕様記号)　仕様記号 J□NSLA　質量 42kg(47kg)

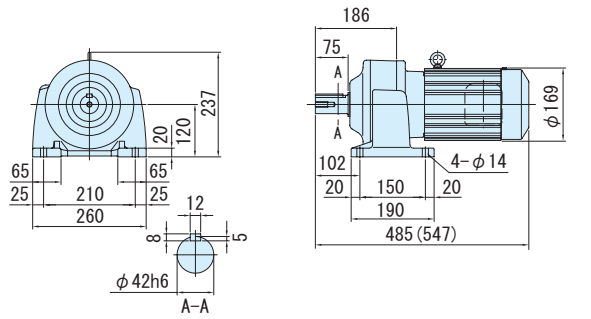

注）1. 低速軸径寸法：寸法公差は、JIS B 0401-1976 "h6" です。
2. 軸端キー寸法：寸法公差は、JIS B 1301-1996 平行キーに依っています。
3. 低速軸部の詳細寸法は、技術資料 E34 頁を参照ください。
4. 本寸法図の寸法および質量は、予告無しに変更することがあります。

減速比	出力回転数 r/min 50Hz	出力回転数 r/min 60Hz	容量記号 − 枠番 − 減速比（形式記号詳細 C10 頁）	出力トルク Tout N·m 50Hz	出力トルク Tout N·m 60Hz	出力トルク Tout kgf·m 50Hz	出力トルク Tout kgf·m 60Hz	出力軸許容ラジアル荷重 Pro N 50Hz	出力軸許容ラジアル荷重 Pro N 60Hz	出力軸許容ラジアル荷重 Pro kgf 50Hz	出力軸許容ラジアル荷重 Pro kgf 60Hz	屋内形寸法図 フランジ取付	屋内形寸法図 脚取付
3	483	583	3 - 510R (-B) - 3	41.3	34.2	4.21	3.49	1220	1220	124	124	図 C5	図 C6
5	290	350	3 - 510R (-B) - 5	68.8	57.0	7.02	5.81	2030	2030	207	207		
8	181	219	3 - 5107 (-B) - 8	110	91.2	11.2	9.30	2970	2970	303	303	図 C7	図 C8
11	132	159	3 - 5107 (-B) - 11	151	125	15.4	12.8	2970	2970	303	303		
13	112	135	3 - 5107 (-B) - 13	179	148	18.2	15.1	3510	3510	358	358		
15	96.7	117	3 - 5107 (-B) - 15	206	171	21.0	17.4	4050	4050	413	413		
17	85.3	103	3 - 5107 (-B) - 17	234	194	23.9	19.8	4590	4590	468	468		
21	69.0	83.3	3 - 5107 (-B) - 21	289	240	29.5	24.4	4660	4660	475	475		
25	58.0	70.0	3 - 5117 (-B) - 25	344	285	35.1	29.1	5690	5690	580	580	図 C9	図 C10
29	50.0	60.3	3 - 5117 (-B) - 29	399	331	40.7	33.7	5690	5690	580	580		
35	41.4	50.0	3 - 5117 (-B) - 35	482	399	49.1	40.7	5690	5690	580	580		
43	33.7	40.7	3 - 5117 (-B) - 43	592	490	60.3	50.0	5690	5690	580	580		

CNVM（フランジ取付）
CNHM（脚取付）

注）1. 出力回転数は、モータ回転数 50Hz：1450r/min, 60Hz：1750r/min としたときの代表値です。詳細は技術資料「モータ部」を参照ください。
2. 低速軸許容ラジアル荷重は、低速軸中央の位置の値です。
3. 本機種は当社製インバータ・HF-320α を用いてセンサレスベクトル運転を行うと、定トルク運転が可能となります。詳細は E80 頁をご参照ください。
4. （ ）内はブレーキ付の形式を示します。（オプションのワンタッチゆるめ仕様（E61 頁参照）の場合は、"-C" となります。）
5. 枠番末尾に「R」の付く機種は、トラクションドライブ機種です。ご使用にあたっては C20 頁の選定資料をご参照ください。

仕様記号の□は、200V 級は "2"、400V 級は "4" が入ります。詳細は C11 頁をご参照ください。( ) 内はブレーキ付の形式、寸法、質量を示します。

図 C5　CNVM3-510R-3, 5 (CNVM3-510R-B-3, 5)
仕様記号 J□NSLA　質量 27kg(33kg)

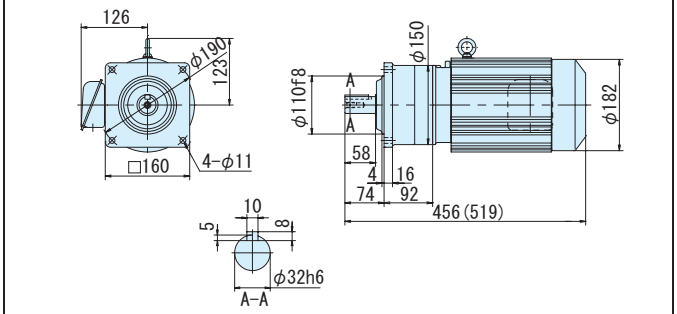

図 C6　CNHM3-510R-3, 5 (CNHM3-510R-B-3, 5)
仕様記号 J□NSLA　質量 27kg(33kg)

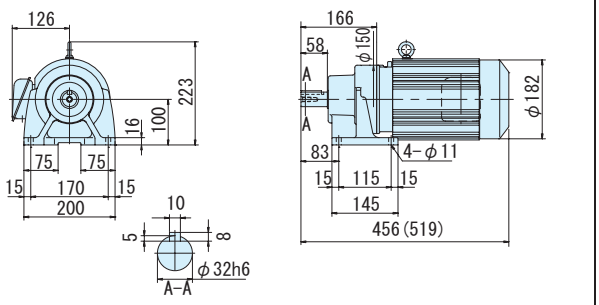

図 C7　CNVM3-5107-8~21 (CNVM3-5107-B-8~21)
仕様記号 J□NSLA　質量 25kg(31kg)

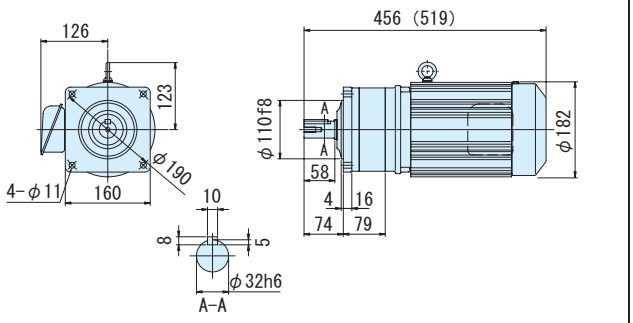

図 C8　CNHM3-5107-8~21 (CNHM3-5107-B-8~21)
仕様記号 J□NSLA　質量 26kg(32kg)

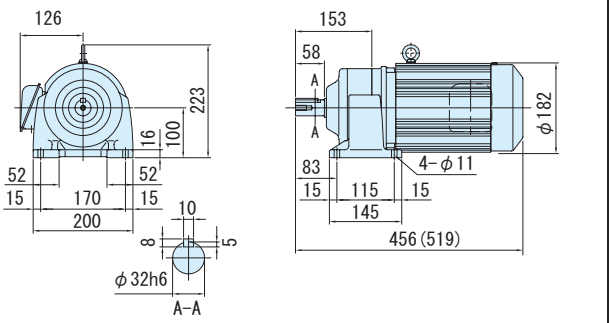

図 C9　CNVM3-5117-25~43 (CNVM3-5117-B-25~43)
仕様記号 J□NSLA　質量 36kg(42kg)

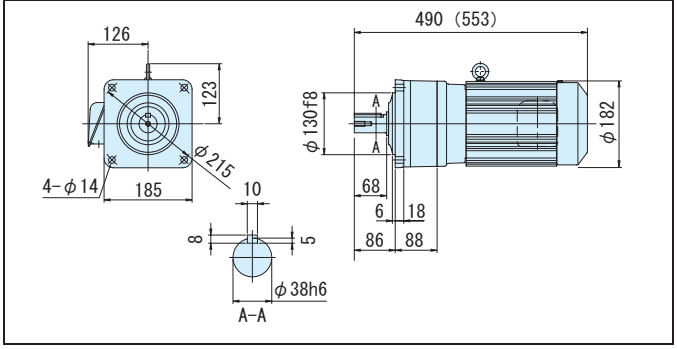

図 C10　CNHM3-5117-25~43 (CNHM3-5117-B-25~43)
仕様記号 J□NSLA　質量 39kg(45kg)

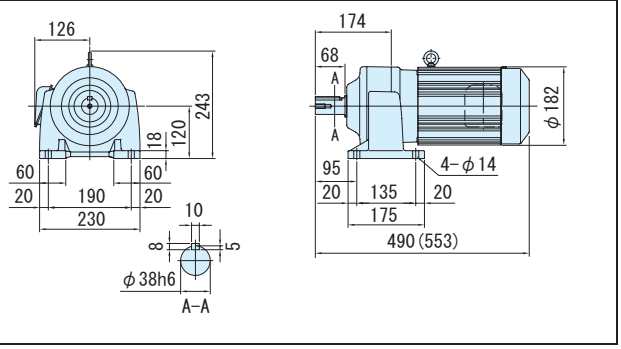

注）1. 低速軸径寸法：寸法公差は、JIS B 0401-1976 "h6" です。
2. 軸端キー寸法：寸法公差は、JIS B 1301-1996 平行キーに依っています。
3. 低速軸部の詳細寸法は、技術資料 E34 頁を参照ください。
4. 本寸法図の寸法および質量は、予告無しに変更することがあります。

平行軸ギヤモータ・フランジ取付形（CNVM）・脚取付形（CNHM）

3～三相 2.2kW・三相モータ・屋内形

減速比	出力回転数 r/min 50Hz	出力回転数 r/min 60Hz	容量記号 － 枠番 － 減速比（形式記号詳細 C10 頁）		出力トルク Tout N・m 50Hz	出力トルク Tout N・m 60Hz	出力トルク Tout kgf・m 50Hz	出力トルク Tout kgf・m 60Hz	出力軸許容ラジアル荷重 Pro N 50Hz	出力軸許容ラジアル荷重 Pro N 60Hz	出力軸許容ラジアル荷重 Pro kgf 50Hz	出力軸許容ラジアル荷重 Pro kgf 60Hz	屋内形寸法図 フランジ取付	屋内形寸法図 脚取付
51	28.4	34.3	CNVM（フランジ取付） CNHM（脚取付）	3 - 5127 (-B) - 51	702	582	71.6	59.3	7260	7260	740	740	図 C1	図 C2

注）1. 出力回転数は、モータ回転数 50Hz：1450r/min, 60Hz：1750r/min としたときの代表値です。詳細は技術資料「モータ部」を参照ください。
2. 低速軸許容ラジアル荷重は、低速軸中央の位置の値です。
3. 本機種は当社製インバータ・HF-320α を用いてセンサレスベクトル運転を行うと、定トルク運転が可能となります。詳細は E80 頁をご参照ください。
4.（ ）内はブレーキ付の形式を示します。（オプションのワンタッチゆるめ仕様（E61 頁参照）の場合は、"-C" となります。）

仕様記号の□は、200V 級は "2"、400V 級は "4" が入ります。詳細は C11 頁をご参照ください。( ) 内はブレーキ付の形式、寸法、質量を示します。

図 C1 CNVM3-5127-51 / 仕様記号 (CNVM3-5127-B-51 / 仕様記号)　仕様記号 J□NSLA　質量 44kg(50kg)

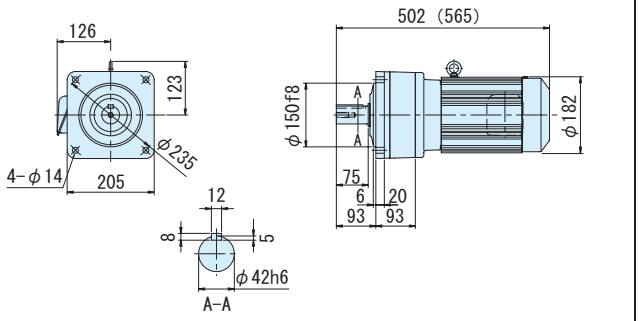

図 C2 CNHM3-5127-51 / 仕様記号 (CNHM3-5127-B-51 / 仕様記号)　仕様記号 J□NSLA　質量 46kg(55kg)

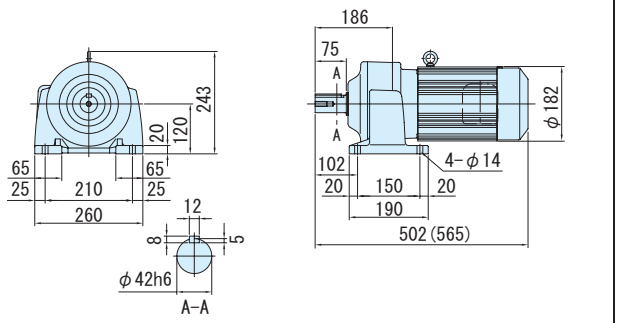

注）1. 低速軸径寸法：寸法公差は、JIS B 0401-1976 "h6" です。
2. 軸端キー寸法：寸法公差は、JIS B 1301-1996 平行キーに依っています。
3. 低速軸部の詳細寸法は、技術資料 E34 頁を参照ください。
4. 本寸法図の寸法および質量は、予告無しに変更することがあります。

平行軸ギヤモータ・フランジ取付形（CNVM）・脚取付形（CNHM）

3～三相 3.7kW・三相モータ・屋内形

減速比	出力回転数 r/min 50Hz	出力回転数 r/min 60Hz	容量記号 – 枠番 – 減速比（形式記号詳細 C10 頁）						出力トルク Tout N・m 50Hz	出力トルク Tout N・m 60Hz	出力トルク Tout kgf・m 50Hz	出力トルク Tout kgf・m 60Hz	出力軸許容ラジアル荷重 Pro N 50Hz	出力軸許容ラジアル荷重 Pro N 60Hz	出力軸許容ラジアル荷重 Pro kgf 50Hz	出力軸許容ラジアル荷重 Pro kgf 60Hz	屋内形寸法図 フランジ取付	屋内形寸法図 脚取付
11	132	159	CNVM（フランジ取付）	5	- 5117 (-B) -	11			240	200	24.5	20.4	4270	4270	435	435	図 C3	図 C4
13	112	135	CNVM（フランジ取付）	5	- 5117 (-B) -	13			284	236	28.9	24.1	4970	4970	507	507	図 C3	図 C4
15	96.7	117	CNHM（脚取付）	5	- 5127 (-B) -	15			327	273	33.4	27.8	7260	7260	740	740	図 C5	図 C6
17	85.3	103	CNHM（脚取付）	5	- 5127 (-B) -	17			371	309	37.8	31.5	7260	7260	740	740	図 C5	図 C6
21	69.0	83.3	CNHM（脚取付）	5	- 5127 (-B) -	21			458	382	46.7	38.9	7260	7260	740	740	図 C5	図 C6

注）1. 出力回転数は、モータ回転数 50Hz：1450r/min, 60Hz：1750r/min としたときの代表値です。詳細は技術資料「モータ部」を参照ください。
2. 低速軸許容ラジアル荷重は、低速軸中央の位置の値です。
3. 本機種は当社製インバータ・HF-320α を用いてセンサレスベクトル運転を行うと、定トルク運転が可能となります。詳細は E80 頁をご参照ください。
4.（ ）内はブレーキ付の形式を示します。（オプションのワンタッチゆるめ仕様（E61 頁参照）の場合は、"-C" となります。）

仕様記号の□は、200V 級は "2"、400V 級は "4" が入ります。詳細は C11 頁をご参照ください。( ) 内はブレーキ付の形式、寸法、質量を示します。

図 C3 CNVM5-5117-11, 13 / 仕様記号 (CNVM5-5117-B-11, 13 / 仕様記号)

仕様記号 J□NSLA
質量 46kg(57kg)

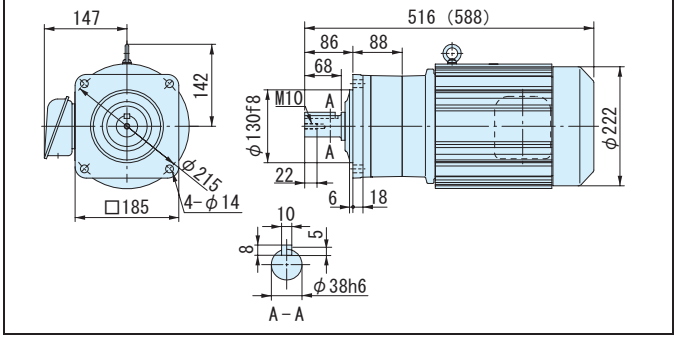

図 C4 CNHM5-5117-11, 13 / 仕様記号 (CNHM5-5117-B-11, 13 / 仕様記号)

仕様記号 J□NSLA
質量 45kg(56kg)

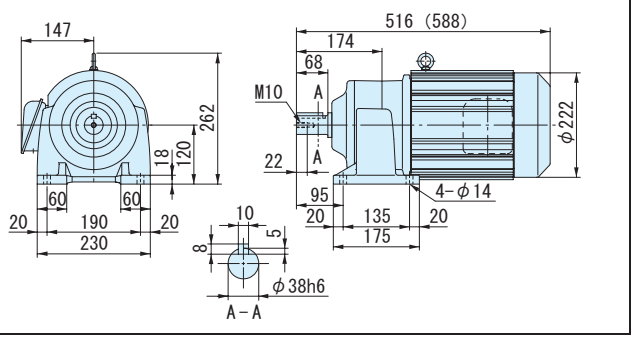

図 C5 CNVM5-5127-15~21 / 仕様記号 (CNVM5-5127-B-15~21 / 仕様記号)

仕様記号 J□NSLA
質量 54kg(63kg)

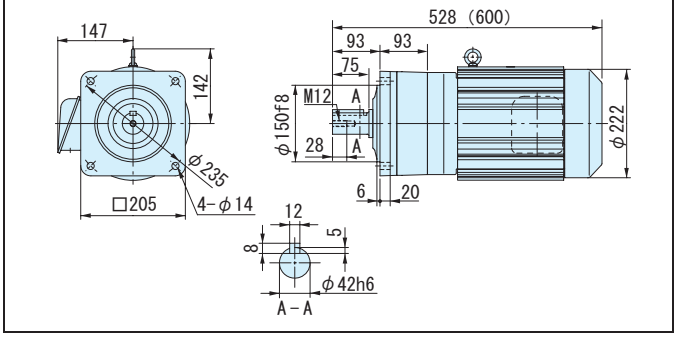

図 C6 CNHM5-5127-15~21 / 仕様記号 (CNHM5-5127-B-15~21 / 仕様記号)

仕様記号 J□NSLA
質量 56kg(65kg)

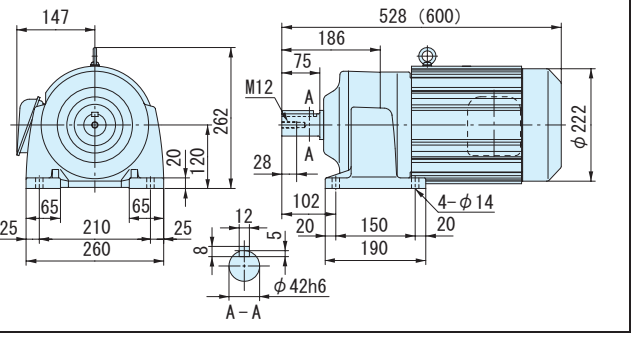

注）1. 低速軸径寸法：寸法公差は、JIS B 0401-1976 "h6" です。
2. 軸端キー寸法：寸法公差は、JIS B 1301-1996 平行キーに依っています。
3. 低速軸部の詳細寸法は、技術資料 E34 頁を参照ください。
4. 本寸法図の寸法および質量は、予告無しに変更することがあります。

5.5kW 以上の平行軸ギヤモータは、サイクロ® 減速機をご利用ください。
（専用カタログをご参照ください。）

MEMO

アルタックス® NEOギヤモータ

平行軸・フランジ取付／脚取付

CNVMタイプ
CNHMタイプ

1～単相　単相モータ

1～レバーシブル　単相レバーシブルモータ

モータ容量	範囲		減速比範囲			頁
40W	単相モータ	単相レバーシブルモータ	3	▶	51	C52
60W			3	▶	51	C53
90W			3	▶	51	C54
0.1kW			3	▶	1003	C55
0.2kW			3	▶	1003	C58
0.4kW			3	▶	731	C61

※　単相モータ付ギヤモータには、補助形式が付きます。
標準的には次の通りです。

単相モータ　15W～90W	:	CA
単相モータ　0.1kW ～ 0.4kW	:	CB
単相レバーシブルモータ	:	CC

平行軸ギヤモータ・フランジ取付形（CNVM）・脚取付形（CNHM）

1～単相 1～レバーシブル 40W・単相モータ／単相レバーシブルモータ・屋内形

減速比	出力回転数 r/min 50Hz	出力回転数 r/min 60Hz	容量記号 – 枠番 – 補助形式 – 減速比（形式記号詳細 C10 頁）	出力トルク Tout N・m 50Hz	出力トルク Tout N・m 60Hz	出力トルク Tout kgf・m 50Hz	出力トルク Tout kgf・m 60Hz	出力軸許容ラジアル荷重 Pro N 50Hz	出力軸許容ラジアル荷重 Pro N 60Hz	出力軸許容ラジアル荷重 Pro kgf 50Hz	出力軸許容ラジアル荷重 Pro kgf 60Hz	屋内形寸法図 フランジ取付	屋内形寸法図 脚取付
6	242	292	004 - 5067 - CA/CC (-B) - 6	1.50	1.24	0.153	0.127	540	540	55.0	55.0		
8	181	219	004 - 5067 - CA/CC (-B) - 8	2.01	1.66	0.205	0.169	687	687	70.0	70.0		
11	132	159	004 - 5067 - CA/CC (-B) - 11	2.75	2.29	0.281	0.233	687	687	70.0	70.0		
13	112	135	004 - 5067 - CA/CC (-B) - 13	3.25	2.69	0.331	0.274	687	687	70.0	70.0		
15	96.7	117	004 - 5067 - CA/CC (-B) - 15	3.76	3.11	0.383	0.317	883	883	90.0	90.0		
17	85.3	103	CNVM（フランジ取付） 004 - 5067 - CA/CC (-B) - 17	4.26	3.53	0.434	0.360	883	883	90.0	90.0		
21	69.0	83.3	CNHM（脚取付） 004 - 5067 - CA/CC (-B) - 21	5.27	4.36	0.537	0.445	1180	1180	120	120	図 C1	図 C2
25	58.0	70.0	004 - 5067 - CA/CC (-B) - 25	6.27	5.19	0.639	0.529	1180	1180	120	120		
29	50.0	60.3	004 - 5067 - CA/CC (-B) - 29	7.27	6.03	0.741	0.614	1230	1230	125	125		
35	41.4	50.0	004 - 5067 - CA/CC (-B) - 35	8.78	7.27	0.895	0.741	1230	1230	125	125		
43	33.7	40.7	004 - 5067 - CA/CC (-B) - 43	10.8	8.93	1.10	0.910	1230	1230	125	125		
51	28.4	34.3	004 - 5067 - CA/CC (-B) - 51	12.8	10.6	1.30	1.08	1230	1230	125	125		

注）1. 出力回転数は、モータ回転数 50Hz：1450r/min, 60Hz：1750r/min としたときの代表値です。詳細は技術資料「モータ部」を参照ください。
2. 低速軸許容ラジアル荷重は、低速軸中央の位置の値です。
3. 補助形式の「CA」は単相モータ、「CC」は単相レバーシブルモータを示します。
4. （ ）内はブレーキ付の形式を示します。（レバーシブルモータはブレーキ無のみです）
5. 屋内形のみの対応です。

仕様記号の詳細は C11 頁をご参照ください。( ) 内はブレーキ付の形式、寸法、質量を示します。

図 C1 CNVM004-5067-CA/CC-6~51 / 仕様記号 (CNVM004-5067-CA-B-6~51 / 仕様記号) 仕様記号 J1NXTX 質量 3.9kg(4.4kg)

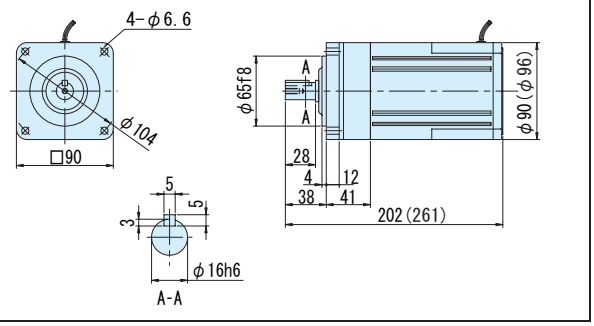

図 C2 CNHM004-5067-CA/CC-6~51 / 仕様記号 (CNHM004-5067-CA-B-6~51 / 仕様記号) 仕様記号 J1NXTX 質量 4.0kg(4.5kg)

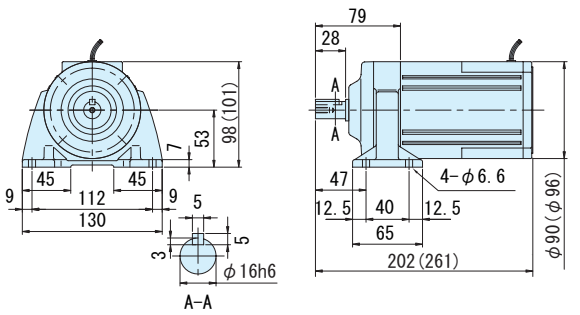

注）1. 低速軸径寸法：寸法公差は、JIS B 0401-1976 "h6" です。
2. 軸端キー寸法：寸法公差は、JIS B 1301-1996 平行キーに依っています。
3. 低速軸部の詳細寸法は、技術資料 E34 頁を参照ください。
4. 本寸法図の寸法および質量は、予告無しに変更することがあります。

60W・単相モータ／単相レバーシブルモータ・屋内形

100V

減速比	出力回転数 r/min 50Hz	60Hz		容量記号 - 枠番 - 補助形式 — 減速比（形式記号詳細 C10 頁）	出力トルク Tout N·m 50Hz	60Hz	kgf·m 50Hz	60Hz	出力軸許容ラジアル荷重 Pro N 50Hz	60Hz	kgf 50Hz	60Hz	屋内形寸法図 フランジ取付	脚取付
6	242	292		006 - 5067 - CA/CC (-B) - 6	2.25	1.87	0.230	0.190	540	540	55.0	55.0		
8	181	219		006 - 5067 - CA/CC (-B) - 8	3.01	2.49	0.307	0.254	687	687	70.0	70.0		
11	132	159		006 - 5067 - CA/CC (-B) - 11	4.13	3.43	0.421	0.350	687	687	70.0	70.0		
13	112	135		006 - 5067 - CA/CC (-B) - 13	4.87	4.04	0.496	0.412	687	687	70.0	70.0		
15	96.7	117	CNVM	006 - 5067 - CA/CC (-B) - 15	5.64	4.66	0.575	0.475	883	883	90.0	90.0		
17	85.3	103	（フランジ取付）	006 - 5067 - CA/CC (-B) - 17	6.39	5.29	0.652	0.540	883	883	90.0	90.0		
21	69.0	83.3	CNHM	006 - 5067 - CA/CC (-B) - 21	7.90	6.54	0.805	0.667	1180	1180	120	120	図 C3	図 C4
25	58.0	70.0	（脚取付）	006 - 5067 - CA/CC (-B) - 25	9.40	7.79	0.958	0.794	1180	1180	120	120		
29	50.0	60.3		006 - 5067 - CA/CC (-B) - 29	10.9	9.04	1.11	0.922	1230	1230	125	125		
35	41.4	50.0		006 - 5067 - CA/CC (-B) - 35	13.2	10.9	1.34	1.11	1230	1230	125	125		
43	33.7	40.7		006 - 5067 - CA/CC (-B) - 43	16.2	13.4	1.65	1.37	1230	1230	125	125		
51	28.4	34.3		006 - 5067 - CA/CC (-B) - 51	19.2	15.9	1.96	1.62	1230	1230	125	125		

注）1. 出力回転数は、モータ回転数 50Hz：1450r/min, 60Hz：1750r/min としたときの代表値です。詳細は技術資料「モータ部」を参照ください。
2. 低速軸許容ラジアル荷重は、低速軸中央の位置の値です。
3. 補助形式の「CA」は単相モータ、「CC」は単相レバーシブルモータを示します。
4. （ ）内はブレーキ付の形式を示します。（レバーシブルモータはブレーキ無のみです）
5. 屋内形のみの対応です。

仕様記号の詳細は C11 頁をご参照ください。( ) 内はブレーキ付の形式、寸法、質量を示します。

図 C3 CNVM006-5067-CA/CC-6~51 / 仕様記号 (CNVM006-5067-CA-B-6~51 / 仕様記号)　仕様記号 J1NXTX　質量 4.1kg(4.6kg)

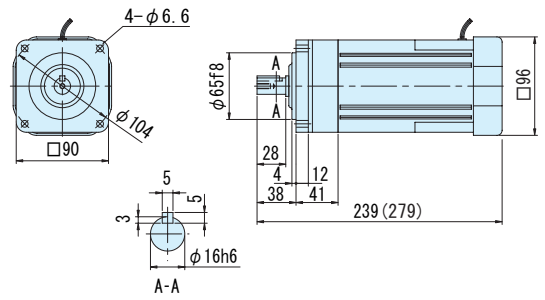

図 C4 CNHM006-5067-CA/CC-6~51 / 仕様記号 (CNHM006-5067-CA-B-6~51 / 仕様記号)　仕様記号 J1NXTX　質量 4.2kg(4.7kg)

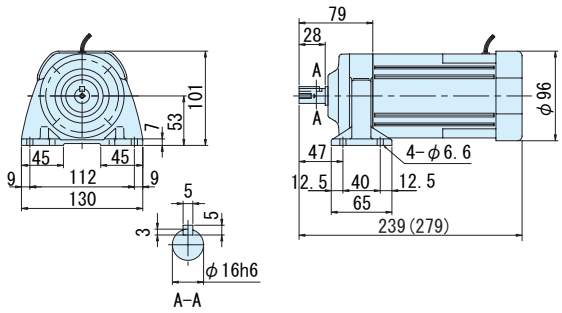

注）1. 低速軸径寸法：寸法公差は、JIS B 0401-1976 "h6" です。
2. 軸端キー寸法：寸法公差は、JIS B 1301-1996 平行キーに依っています。
3. 低速軸部の詳細寸法は、技術資料 E34 頁を参照ください。
4. 本寸法図の寸法および質量は、予告無しに変更することがあります。

平行軸ギヤモータ・フランジ取付形（CNVM）・脚取付形（CNHM）

1～単相 1～レバーシブル 90W・単相モータ／単相レバーシブルモータ・屋内形

減速比	出力回転数 r/min 50Hz	出力回転数 r/min 60Hz	容量記号 – 枠番 – 補助形式 – 減速比（形式記号詳細 C10 頁）	出力トルク Tout N・m 50Hz	出力トルク Tout N・m 60Hz	出力トルク Tout kgf・m 50Hz	出力トルク Tout kgf・m 60Hz	出力軸許容ラジアル荷重 Pro N 50Hz	出力軸許容ラジアル荷重 Pro N 60Hz	出力軸許容ラジアル荷重 Pro kgf 50Hz	出力軸許容ラジアル荷重 Pro kgf 60Hz	屋内形寸法図 フランジ取付	屋内形寸法図 脚取付
6	242	292	009 - 5067 - CA/CC (-B) - 6	3.38	2.80	0.344	0.285	540	540	55.0	55.0		
8	181	219	009 - 5067 - CA/CC (-B) - 8	4.50	3.73	0.459	0.380	687	687	70.0	70.0		
11	132	159	009 - 5067 - CA/CC (-B) - 11	6.19	5.13	0.631	0.523	687	687	70.0	70.0		
13	112	135	009 - 5067 - CA/CC (-B) - 13	7.32	6.07	0.746	0.618	687	687	70.0	70.0		
15	96.7	117	009 - 5067 - CA/CC (-B) - 15	8.45	7.00	0.861	0.713	883	883	90.0	90.0		
17	85.3	103	009 - 5067 - CA/CC (-B) - 17	9.57	7.93	0.976	0.809	883	883	90.0	90.0		
21	69.0	83.3	009 - 5067 - CA/CC (-B) - 21	11.8	9.80	1.21	0.999	1180	1180	120	120	図 C1	図 C2
25	58.0	70.0	009 - 5067 - CA/CC (-B) - 25	14.1	11.7	1.44	1.19	1180	1180	120	120		
29	50.0	60.3	009 - 5067 - CA/CC (-B) - 29	16.3	13.5	1.66	1.38	1230	1230	125	125		
35	41.4	50.0	009 - 5067 - CA/CC (-B) - 35	19.7	16.3	2.01	1.66	1230	1230	125	125		
43	33.7	40.7	009 - 5067 - CA/CC (-B) - 43	24.2	20.1	2.47	2.05	1230	1230	125	125		
51	28.4	34.3	009 - 5067 - CA/CC (-B) - 51	28.7	23.8	2.93	2.43	1230	1230	125	125		

CNVM（フランジ取付）
CNHM（脚取付）

注）1. 出力回転数は、モータ回転数 50Hz：1450r/min, 60Hz：1750r/min としたときの代表値です。詳細は技術資料「モータ部」を参照ください。
2. 低速軸許容ラジアル荷重は、低速軸中央の位置の値です。
3. 補助形式の「CA」は単相モータ、「CC」は単相レバーシブルモータを示します。
4. （ ）内はブレーキ付の形式を示します。（レバーシブルモータはブレーキ無のみです）

仕様記号の詳細は C11 頁をご参照ください。( ) 内はブレーキ付の形式、寸法、質量を示します。

図 C1 CNVM009-5067-CA/CC-6~51 / 仕様記号 (CNVM009-5067-CA-B-6~51 / 仕様記号)　仕様記号 J1NXTX　質量 4.5kg(5.0kg)

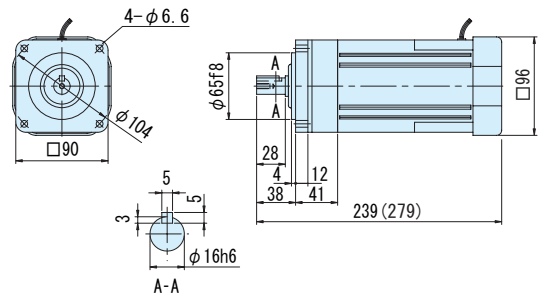

図 C2 CNHM009-5067-CA/CC-6~51 / 仕様記号 (CNHM009-5067-CA-B-6~51 / 仕様記号)　仕様記号 J1NXTX　質量 4.5kg(5.0kg)

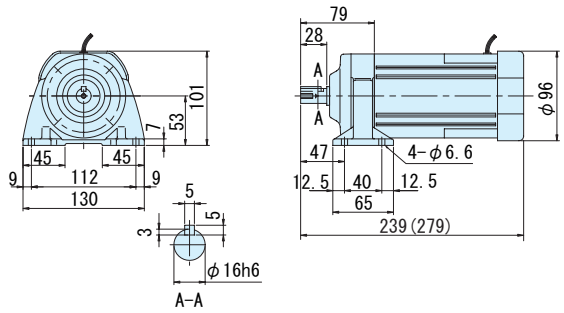

注）1. 低速軸径寸法：寸法公差は、JIS B 0401-1976 "h6" です。
2. 軸端キー寸法：寸法公差は、JIS B 1301-1996 平行キーに依っています。
3. 低速軸部の詳細寸法は、技術資料 E34 頁を参照ください。
4. 本寸法図の寸法および質量は、予告無しに変更することがあります。

減速比	出力回転数 r/min 50Hz	60Hz	容量記号 – 枠番 – 補助形式 – 減速比（形式記号詳細 C10 頁）	出力トルク Tout N·m 50Hz	60Hz	kgf·m 50Hz	60Hz	出力軸許容ラジアル荷重 Pro N 50Hz	60Hz	kgf 50Hz	60Hz	屋内形寸法図 フランジ取付	脚取付
3	483	583	01 - 507R - CB (-B) - 3	1.88	1.56	0.191	0.159	235	235	24.0	24.0	図 C3	図 C4
5	290	350	01 - 507R - CB (-B) - 5	3.13	2.59	0.319	0.264	392	392	40.0	40.0		
6	242	292	01 - 506H - CB (-B) - 6	3.75	3.11	0.383	0.317	540	540	55.0	55.0		
8	181	219	01 - 506H - CB (-B) - 8	5.01	4.15	0.510	0.423	687	687	70.0	70.0		
11	132	159	01 - 506H - CB (-B) - 11	6.88	5.70	0.702	0.581	687	687	70.0	70.0		
13	112	135	01 - 506H - CB (-B) - 13	8.13	6.74	0.829	0.687	687	687	70.0	70.0		
15	96.7	117	01 - 506H - CB (-B) - 15	9.39	7.78	0.957	0.793	883	883	90.0	90.0		
17	85.3	103	01 - 506H - CB (-B) - 17	10.6	8.81	1.08	0.898	883	883	90.0	90.0		
21	69.0	83.3	01 - 506H - CB (-B) - 21	13.1	10.9	1.34	1.11	1180	1180	120	120	図 C5	図 C6
25	58.0	70.0	01 - 506H - CB (-B) - 25	15.6	13.0	1.59	1.32	1180	1180	120	120		
29	50.0	60.3	01 - 506H - CB (-B) - 29	18.1	15.0	1.85	1.53	1230	1230	125	125		
35	41.4	50.0	01 - 506H - CB (-B) - 35	21.9	18.1	2.23	1.85	1230	1230	125	125		
43	33.7	40.7	01 - 506H - CB (-B) - 43	26.9	22.3	2.74	2.27	1230	1230	125	125		
51	28.4	34.3	01 - 506H - CB (-B) - 51	31.9	26.4	3.25	2.70	1230	1230	125	125		
59	24.6	29.7	01 - 5077 - CB (-B) - 59	36.9	30.6	3.76	3.12	1670	1670	170	170	図 C7	図 C8
71	20.4	24.6	01 - 5077 - CB (-B) - 71	44.4	36.8	4.53	3.75	1670	1670	170	170		

CNVM（フランジ取付）
CNHM（脚取付）

注）1. 出力回転数は、モータ回転数 50Hz：1450r/min, 60Hz：1750r/min としたときの代表値です。詳細は技術資料「モータ部」を参照ください。
2. 低速軸許容ラジアル荷重は、低速軸中央の位置の値です。
3. （ ）内はブレーキ付の形式を示します。（オプションのワンタッチゆるめ仕様（E61 頁参照）の場合は、"-C" となります。）
4. 枠番末尾に「R」の付く機種は、トラクションドライブ機種です。ご使用にあたっては C20 頁の選定資料をご参照ください。

仕様記号の詳細は C11 頁をご参照ください。( ) 内はブレーキ付の形式、寸法、質量を示します。

図 C3
CNVM01-507R-CB-3, 5 / 仕様記号
(CNVM01-507R-CB-B-3, 5 / 仕様記号)
仕様記号 JDNSLB
質量 7.5kg(9.0kg)

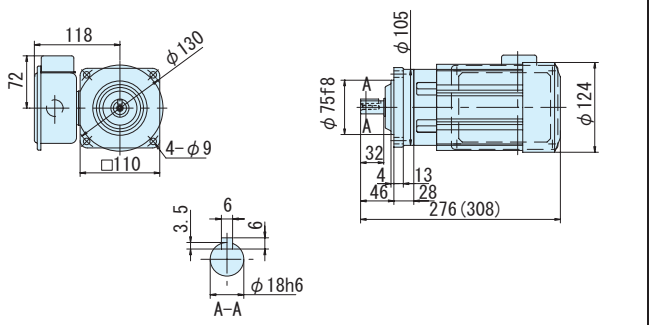

図 C4
CNHM01-507R-CB-3, 5 / 仕様記号
(CNHM01-507R-CB-B-3, 5 / 仕様記号)
仕様記号 JDNSLB
質量 7.5kg(9.0kg)

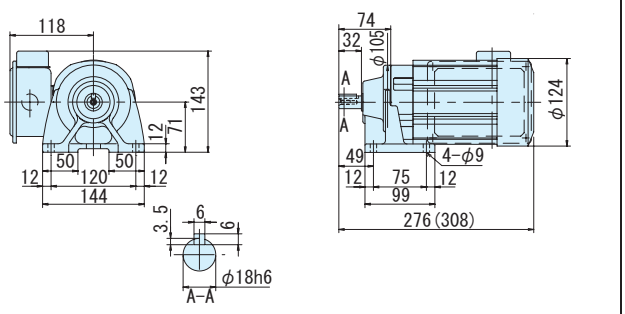

図 C5
CNVM01-506H-CB-6~51 / 仕様記号
(CNVM01-506H-CB-B-6~51 / 仕様記号)
仕様記号 JDNSLB
質量 7.0kg(8.5kg)

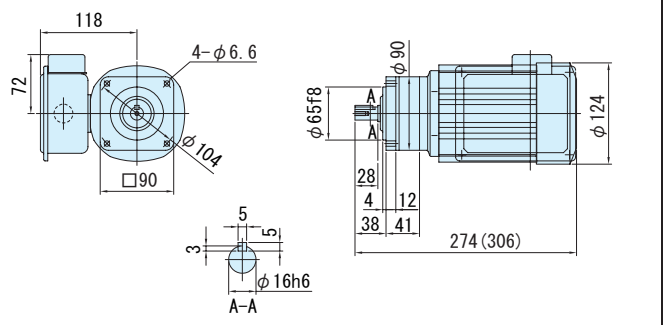

図 C6
CNHM01-506H-CB-6~51 / 仕様記号
(CNHM01-506H-CB-B-6~51 / 仕様記号)
仕様記号 JDNSLB
質量 7.5kg(8.5kg)

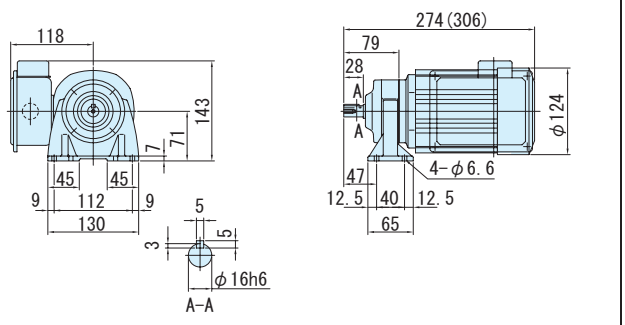

図 C7
CNVM01-5077-CB-59, 71 / 仕様記号
(CNVM01-5077-CB-B-59, 71 / 仕様記号)
仕様記号 JDNSLB
質量 7.5kg(8.5kg)

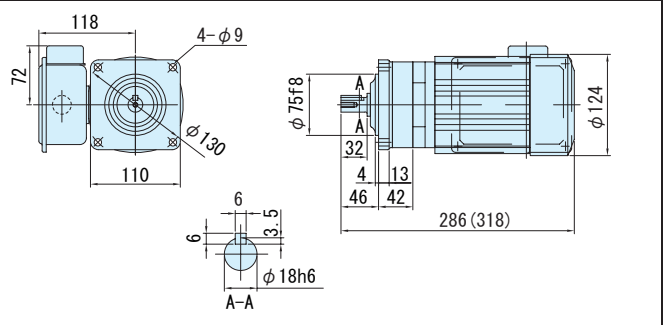

図 C8
CNHM01-5077-CB-59, 71 / 仕様記号
(CNHM01-5077-CB-B-59, 71 / 仕様記号)
仕様記号 JDNSLB
質量 7.5kg(9.0kg)

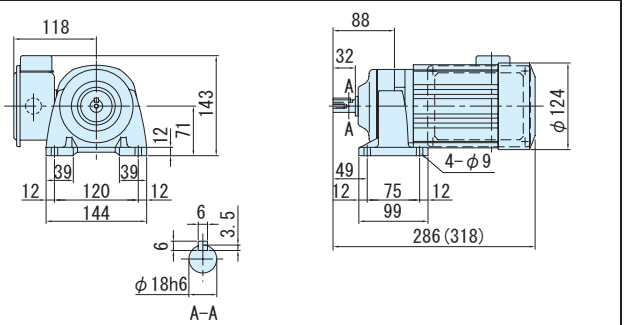

注）1. 低速軸径寸法：寸法公差は、JIS B 0401-1976 "h6" です。
2. 軸端キー寸法：寸法公差は、JIS B 1301-1996 平行キーに依っています。
3. 低速軸部の詳細寸法は、技術資料 E34 頁を参照ください。
4. 本寸法図の寸法および質量は、予告無しに変更することがあります。

平行軸ギヤモータ・フランジ取付形（CNVM）・脚取付形（CNHM）

1～単相 0.1kW・単相モータ・屋内形

減速比	出力回転数 r/min 50Hz	60Hz	容量記号	枠番	補助形式	減速比	出力トルク Tout N·m 50Hz	60Hz	kgf·m 50Hz	60Hz	出力軸許容ラジアル荷重 Pro N 50Hz	60Hz	kgf 50Hz	60Hz	屋内形寸法図 フランジ取付	脚取付
			（形式記号詳細 C10 頁）													
87	16.7	20.1	CNVM（フランジ取付）CNHM（脚取付）	01	5087 - CB (-B)	87	54.4	45.1	5.55	4.60	2700	2700	275	275	図 C1	図 C2
103	14.1	17.0		01	5097 - CB (-B)	103	62.2	51.6	6.34	5.26	3430	3430	350	350	図 C3	図 C4
119	12.2	14.7		01	5097 - CB (-B)	119	74.5	61.7	7.59	6.29	3430	3430	350	350		
145	10.0	12.1		01	5097DR - CB (-B)	145	86.0	71.2	8.76	7.26	3430	3430	350	350		
175	8.29	10.0		01	5097DR - CB (-B)	175	104	86.0	10.6	8.76	3390	3430	346	350		
215	6.74	8.14		01	5097DR - CB (-B)	215	127	106	13.0	10.8	3430	3430	350	350		
255	5.69	6.86		01	5097DR - CB (-B)	255	151	125	15.4	12.8	3430	3430	350	350	図 C5	図 C6
295	4.92	5.93		01	5097DR - CB (-B)	295	*174	145	*17.8	14.8	3430	3430	350	350		
355	4.08	4.93		01	5097DR - CB (-B)	355	*176	174	*18.0	17.8	3430	3430	350	350		

注）1. 出力回転数は、モータ回転数 50Hz：1450r/min, 60Hz：1750r/min としたときの代表値です。詳細は技術資料「モータ部」を参照ください。
2. 低速軸許容ラジアル荷重は、低速軸中央の位置の値です。
3. * 印はトルク制限機種です。出力トルクにご注意ください。
4. （ ）内はブレーキ付の形式を示します。（オプションのワンタッチゆるめ仕様（E61 頁参照）の場合は、"-C" となります。）
5. 枠番末尾に「R」の付く機種は、トラクションドライブ機種です。ご使用にあたっては C20 頁の選定資料をご参照ください。

仕様記号の詳細は C11 頁をご参照ください。( ) 内はブレーキ付の形式、寸法、質量を示します。

図 C1 CNVM01-5087-CB-87 / 仕様記号 (CNVM01-5087-CB-B-87 / 仕様記号) 仕様記号 JDNSLB 質量 7.5kg(9.0kg)

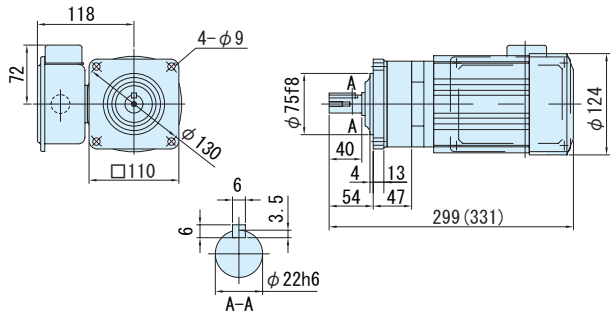

図 C2 CNHM01-5087-CB-87 / 仕様記号 (CNHM01-5087-CB-B-87 / 仕様記号) 仕様記号 JDNSLB 質量 8.0kg(9.0kg)

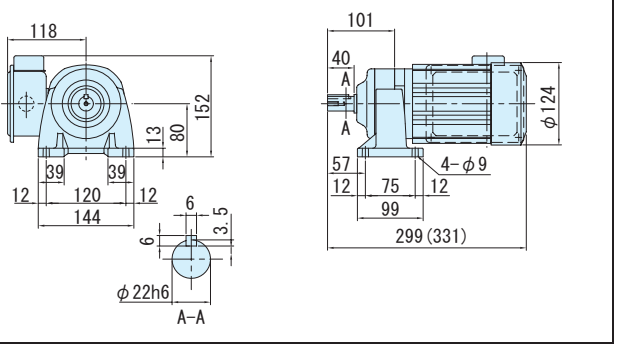

図 C3 CNVM01-5097-CB-103, 119 / 仕様記号 (CNVM01-5097-CB-B-103, 119 / 仕様記号) 仕様記号 JDNSLB 質量 10kg(11kg)

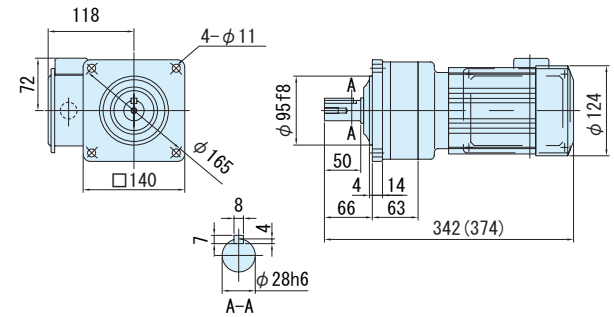

図 C4 CNHM01-5097-CB-103, 119 / 仕様記号 (CNHM01-5097-CB-B-103, 119 / 仕様記号) 仕様記号 JDNSLB 質量 11kg(12kg)

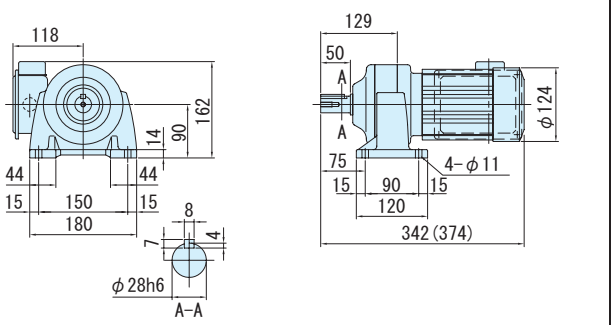

図 C5 CNVM01-5097DR-CB-145~355 / 仕様記号 (CNVM01-5097DR-CB-B-145~355 / 仕様記号) 仕様記号 JDNSLB 質量 11kg(12kg)

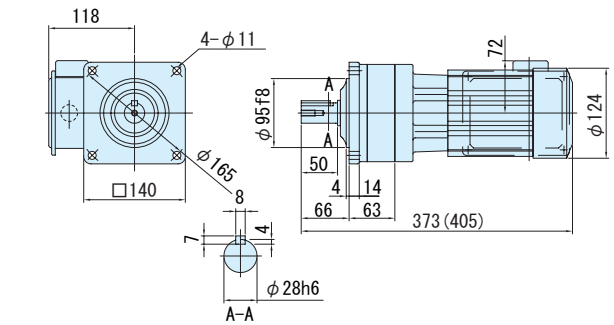

図 C6 CNHM01-5097DR-CB-145~355 / 仕様記号 (CNHM01-5097DR-CB-B-145~355 / 仕様記号) 仕様記号 JDNSLB 質量 12kg(13kg)

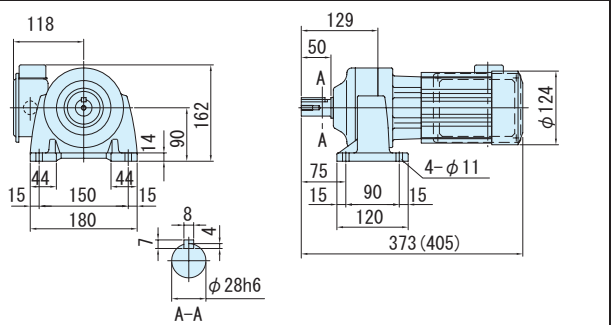

注）1. 低速軸径寸法：寸法公差は、JIS B 0401-1976 "h6" です。
2. 軸端キー寸法：寸法公差は、JIS B 1301-1996 平行キーに依っています。
3. 低速軸部の詳細寸法は、技術資料 E34 頁を参照ください。
4. 本寸法図の寸法および質量は、予告無しに変更することがあります。

減速比	出力回転数 r/min 50Hz	60Hz	容量記号 – 枠番 – 補助形式 – 減速比（形式記号詳細 C10 頁）		出力トルク Tout N·m 50Hz	60Hz	kgf·m 50Hz	60Hz	出力軸許容ラジアル荷重 Pro N 50Hz	60Hz	kgf 50Hz	60Hz	屋内形寸法図 フランジ取付	脚取付
435	3.33	4.02	CNVM（フランジ取付）CNHM（脚取付）	01 - 5107DR - CB (-B) - 435	258	214	26.3	21.8	4660	4660	475	475	図 C7	図 C8
559	2.59	3.13		01 - 5107DA - CB (-B) - 559	331	275	33.8	28.0	4660	4660	475	475	図 C9	図 C10
649	2.23	2.70		01 - 5107DA - CB (-B) - 649	*363	319	*37.0	32.5	4660	4660	475	475		
731	1.98	2.39		01 - 5107DA - CB (-B) - 731	*400	359	*40.8	36.6	4660	4660	475	475		
841	1.72	2.08		01 - 5127DA - CB (-B) - 841	499	413	50.8	42.1	7260	7260	740	740	図 C11	図 C12
1003	1.45	1.74		01 - 5127DA - CB (-B) - 1003	595	493	60.6	50.2	7260	7260	740	740		

注）1. 出力回転数は、モータ回転数 50Hz：1450r/min, 60Hz：1750r/min としたときの代表値です。詳細は技術資料「モータ部」を参照ください。
2. 低速軸許容ラジアル荷重は、低速軸中央の位置の値です。
3. * 印はトルク制限機種です。出力トルクにご注意ください。
4. （ ）内はブレーキ付の形式を示します。（オプションのワンタッチゆるめ仕様（E61 頁参照）の場合は、"-C" となります。）
5. 枠番末尾に「R」の付く機種は、トラクションドライブ機種です。ご使用にあたっては C20 頁の選定資料をご参照ください。

仕様記号の詳細は C11 頁をご参照ください。( ) 内はブレーキ付の形式、寸法、質量を示します。

図 C7 CNVM01-5107DR-CB-435 / 仕様記号 (CNVM01-5107DR-CB-B-435 / 仕様記号) 仕様記号 JDNSLB 質量 14kg(16kg)

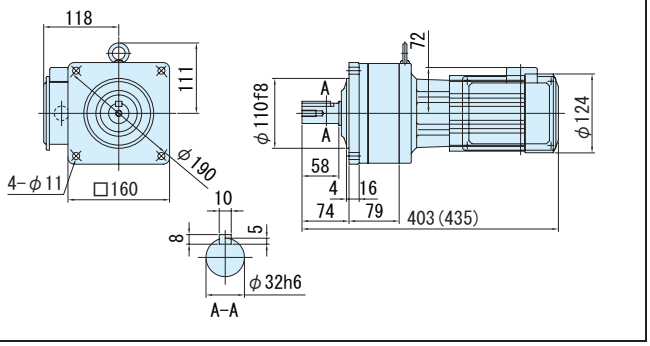

図 C8 CNHM01-5107DR-CB-435 / 仕様記号 (CNHM01-5107DR-CB-B-435 / 仕様記号) 仕様記号 JDNSLB 質量 15kg(17kg)

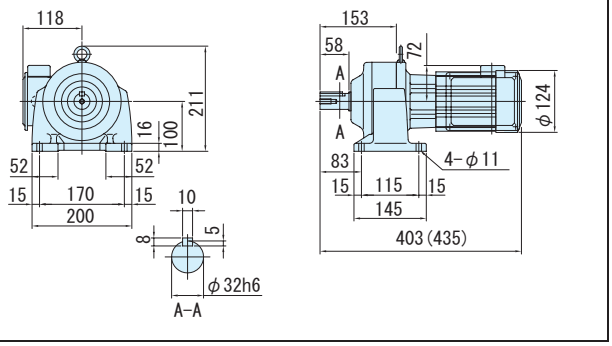

図 C9 CNVM01-5107DA-CB-559~731 / 仕様記号 (CNVM01-5107DA-CB-B-559~731 / 仕様記号) 仕様記号 JDNSLB 質量 15kg(17kg)

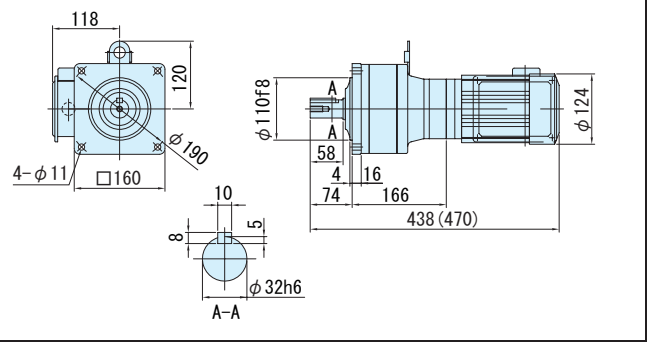

図 C10 CNHM01-5107DA-CB-559~731 / 仕様記号 (CNHM01-5107DA-CB-B-559~731 / 仕様記号) 仕様記号 JDNSLB 質量 16kg(18kg)

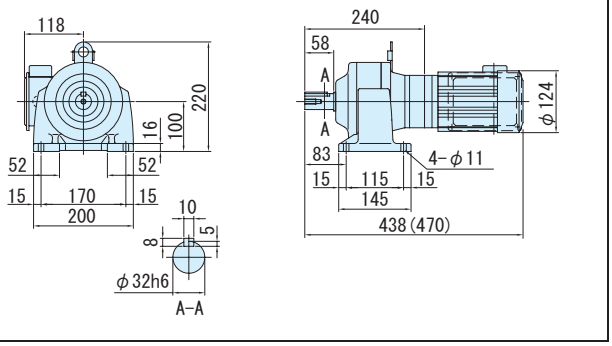

図 C11 CNVM01-5127DA-CB-841, 1003 / 仕様記号 (CNVM01-5127DA-CB-B-841, 1003 / 仕様記号) 仕様記号 JDNSLB 質量 34kg(35kg)

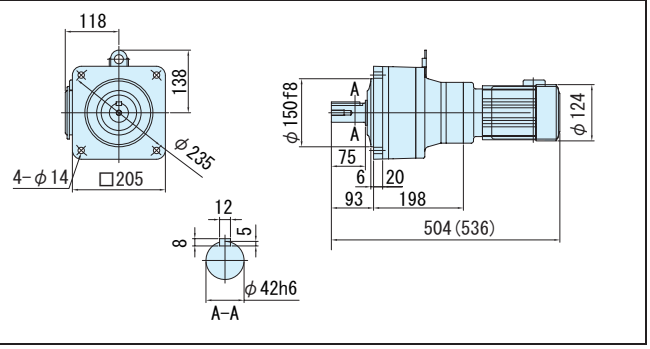

図 C12 CNHM01-5127DA-CB-841, 1003 / 仕様記号 (CNHM01-5127DA-CB-B-841, 1003 / 仕様記号) 仕様記号 JDNSLB 質量 36kg(37kg)

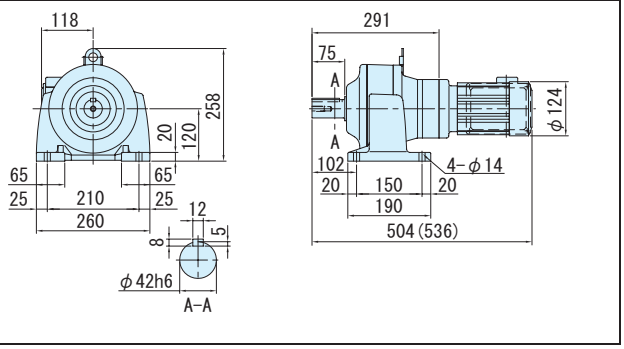

注）1. 低速軸径寸法：寸法公差は、JIS B 0401-1976 "h6" です。
2. 軸端キー寸法：寸法公差は、JIS B 1301-1996 平行キーに依っています。
3. 低速軸部の詳細寸法は、技術資料 E34 頁を参照ください。
4. 本寸法図の寸法および質量は、予告無しに変更することがあります。

フランジ取付 (CNVM)
脚取付 (CNHM)
ギヤモータ ブレーキ無
ギヤモータ ブレーキ付
レデューサ
三 相
単 相
単 相 レバーシブル
三 相 インバータ用
高効率 三相モータ
屋内形
オプション製 品
屋外形
軽防塵形
防水形
安全増 防爆形
概 要
選定表 寸法図
（別カタログ）アステロ 15W
25W
40W
60W
90W
0.1kW
0.2kW
0.25kW
0.4kW
0.55kW
0.75kW
1.1kW
1.5kW
2.2kW
3.7kW

平行軸ギヤモータ・フランジ取付形（CNVM）・脚取付形（CNHM）

1 ～ 単相 0.2kW・単相モータ・屋内形

減速比	出力回転数 r/min 50Hz	出力回転数 r/min 60Hz	容量記号 – 枠番 – 補助形式 – 減速比（形式記号詳細 C10 頁）	出力トルク Tout N·m 50Hz	出力トルク Tout N·m 60Hz	出力トルク Tout kgf·m 50Hz	出力トルク Tout kgf·m 60Hz	出力軸許容ラジアル荷重 Pro N 50Hz	出力軸許容ラジアル荷重 Pro N 60Hz	出力軸許容ラジアル荷重 Pro kgf 50Hz	出力軸許容ラジアル荷重 Pro kgf 60Hz	屋内形寸法図 フランジ取付	屋内形寸法図 脚取付
3	483	583	02 - 507R - CB (-B) - 3	3.75	3.11	0.383	0.317	235	235	24.0	24.0	図 C1	図 C2
5	290	350	02 - 507R - CB (-B) - 5	6.26	5.18	0.638	0.528	392	392	40.0	40.0		
6	242	292	02 - 506H - CB (-B) - 6	7.51	6.22	0.765	0.634	540	540	55.0	55.0	図 C3	図 C4
8	181	219	02 - 506H - CB (-B) - 8	10.0	8.29	1.02	0.846	687	687	70.0	70.0		
11	132	159	02 - 506H - CB (-B) - 11	13.8	11.4	1.40	1.16	687	687	70.0	70.0		
13	112	135	02 - 506H - CB (-B) - 13	16.3	13.5	1.66	1.37	687	687	70.0	70.0		
15	96.7	117	02 - 506H - CB (-B) - 15	18.8	15.6	1.91	1.59	883	883	90.0	90.0		
17	85.3	103	02 - 506H - CB (-B) - 17	21.3	17.6	2.17	1.80	883	883	90.0	90.0		
21	69.0	83.3	02 - 506H - CB (-B) - 21	26.3	21.8	2.68	2.22	1180	1180	120	120		
25	58.0	70.0	02 - 506H - CB (-B) - 25	31.3	25.9	3.19	2.64	1180	1180	120	120		
29	50.0	60.3	02 - 5077 - CB (-B) - 29	36.3	30.1	3.70	3.07	1670	1670	170	170		
35	41.4	50.0	02 - 5077 - CB (-B) - 35	43.8	36.3	4.46	3.70	1670	1670	170	170	図 C5	図 C6
43	33.7	40.7	02 - 5077 - CB (-B) - 43	53.8	44.6	5.49	4.54	1670	1670	170	170		

（CNVM：（フランジ取付）CNHM：（脚取付））

注）1. 出力回転数は、モータ回転数 50Hz：1450r/min, 60Hz：1750r/min としたときの代表値です。詳細は技術資料「モータ部」を参照ください。
2. 低速軸許容ラジアル荷重は、低速軸中央の位置の値です。
3. （ ）内はブレーキ付の形式を示します。（オプションのワンタッチゆるめ仕様（E61 頁参照）の場合は、"-C" となります。）
4. 枠番末尾に「R」の付く機種は、トラクションドライブ機種です。ご使用にあたっては C20 頁の選定資料をご参照ください。

仕様記号の詳細は C11 頁をご参照ください。( ) 内はブレーキ付の形式、寸法、質量を示します。

図 C1

CNVM02-507R-CB-3, 5 / 仕様記号
(CNVM02-507R-CB-B-3, 5 / 仕様記号)
仕様記号 JDNSLB
質量 8.5kg(10kg)

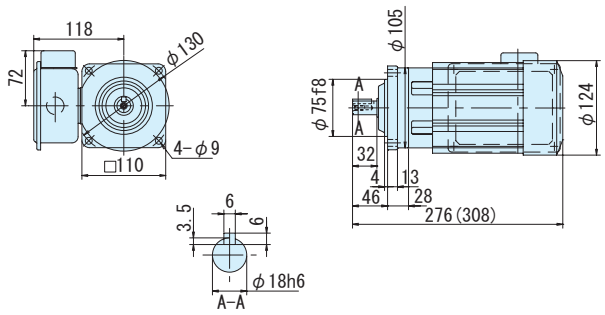

図 C2

CNHM02-507R-CB-3, 5 / 仕様記号
(CNHM02-507R-CB-B-3, 5 / 仕様記号)
仕様記号 JDNSLB
質量 8.5kg(10kg)

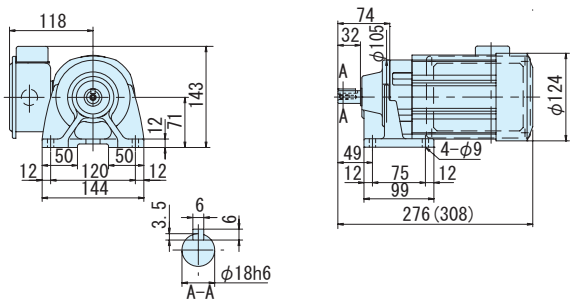

図 C3

CNVM02-506H-CB-6~25 / 仕様記号
(CNVM02-506H-CB-B-6~25 / 仕様記号)
仕様記号 JDNSLB
質量 8.0kg(9.5kg)

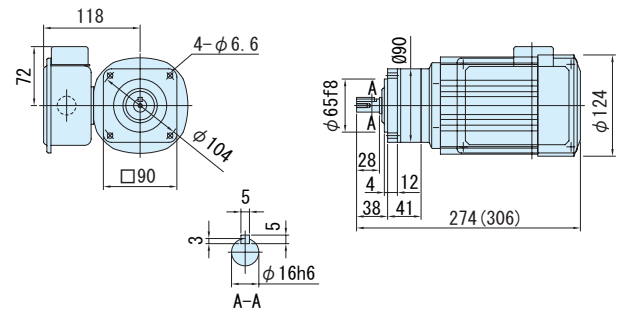

図 C4

CNHM02-506H-CB-6~25 / 仕様記号
(CNHM02-506H-CB-B-6~25 / 仕様記号)
仕様記号 JDNSLB
質量 8.5kg(9.5kg)

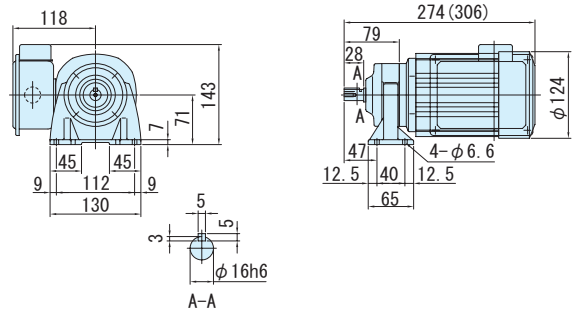

図 C5

CNVM02-5077-CB-29~43 / 仕様記号
(CNVM02-5077-CB-B-29~43 / 仕様記号)
仕様記号 JDNSLB
質量 8.5kg(9.5kg)

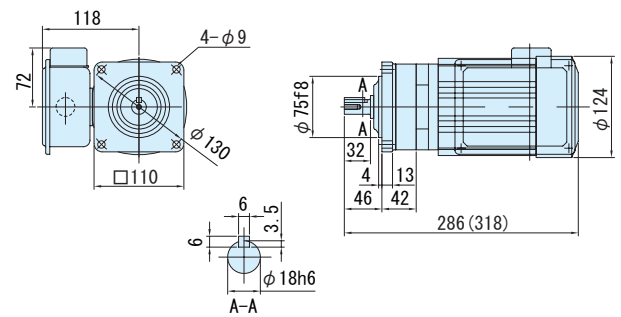

図 C6

CNHM02-5077-CB-29~43 / 仕様記号
(CNHM02-5077-CB-B-29~43 / 仕様記号)
仕様記号 JDNSLB
質量 9.0kg(10kg)

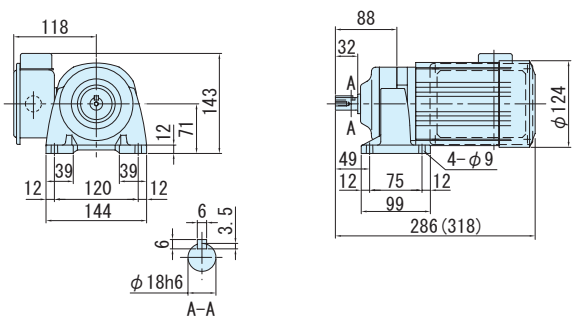

注）1. 低速軸径寸法：寸法公差は、JIS B 0401-1976 "h6" です。
2. 軸端キー寸法：寸法公差は、JIS B 1301-1996 平行キーに依っています。
3. 低速軸部の詳細寸法は、技術資料 E34 頁を参照ください。
4. 本寸法図の寸法および質量は、予告無しに変更することがあります。

減速比	出力回転数 r/min 50Hz	出力回転数 r/min 60Hz	容量記号 – 枠番 – 補助形式 – 減速比（形式記号詳細 C10 頁）	出力トルク Tout N·m 50Hz	出力トルク Tout N·m 60Hz	出力トルク Tout kgf·m 50Hz	出力トルク Tout kgf·m 60Hz	出力軸許容ラジアル荷重 Pro N 50Hz	出力軸許容ラジアル荷重 Pro N 60Hz	出力軸許容ラジアル荷重 Pro kgf 50Hz	出力軸許容ラジアル荷重 Pro kgf 60Hz	屋内形寸法図 フランジ取付	屋内形寸法図 脚取付
51	28.4	34.3	CNVM（フランジ取付）CNHM（脚取付） 02 - 5087 - CB (-B) - 51	63.8	52.9	6.51	5.39	2700	2700	275	275	図 C7	図 C8
59	24.6	29.7	02 - 5087 - CB (-B) - 59	73.8	61.2	7.53	6.24	2700	2700	275	275		
71	20.4	24.6	02 - 5097 - CB (-B) - 71	88.8	73.6	9.06	7.50	3430	3430	350	350	図 C9	図 C10
87	16.7	20.1	02 - 5097 - CB (-B) - 87	109	90.2	11.1	9.20	3430	3430	350	350		
103	14.1	17.0	02 - 5097 - CB (-B) - 103	124	103	12.7	10.5	3430	3430	350	350		
119	12.2	14.7	02 - 5097 - CB (-B) - 119	149	123	15.2	12.6	3430	3430	350	350		
145	10.0	12.1	02 - 5097DR - CB (-B) - 145	172	142	17.5	14.5	3430	3430	350	350	図 C11	図 C12
175	8.29	10.0	02 - 5097DR - CB (-B) - 175	207	172	21.1	17.5	3430	3430	350	350		

注）1. 出力回転数は、モータ回転数 50Hz：1450r/min, 60Hz：1750r/min としたときの代表値です。詳細は技術資料「モータ部」を参照ください。
2. 低速軸許容ラジアル荷重は、低速軸中央の位置の値です。
3.（ ）内はブレーキ付の形式を示します。（オプションのワンタッチゆるめ仕様（E61 頁参照）の場合は、"-C" となります。）
4. 枠番末尾に「R」の付く機種は、トラクションドライブ機種です。ご使用にあたっては C20 頁の選定資料をご参照ください。

仕様記号の詳細は C11 頁をご参照ください。( ) 内はブレーキ付の形式、寸法、質量を示します。

図 C7
CNVM02-5087-CB-51, 59 / 仕様記号 (CNVM02-5087-CB-B-51, 59 / 仕様記号)
仕様記号 JDNSLB 質量 8.5kg(10kg)

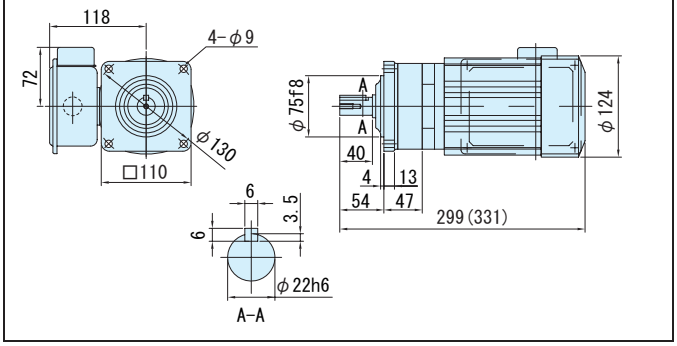

図 C8
CNHM02-5087-CB-51, 59 / 仕様記号 (CNHM02-5087-CB-B-51, 59 / 仕様記号)
仕様記号 JDNSLB 質量 9.0kg(10kg)

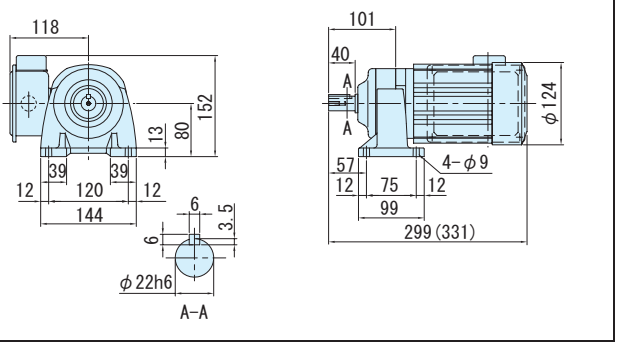

図 C9
CNVM02-5097-CB-71~119 / 仕様記号 (CNVM02-5097-CB-B-71~119 / 仕様記号)
仕様記号 JDNSLB 質量 11kg(12kg)

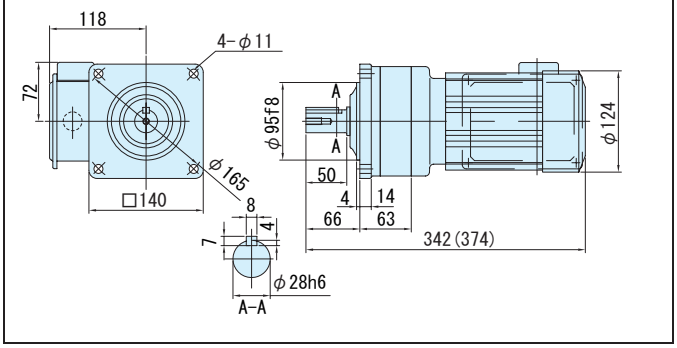

図 C10
CNHM02-5097-CB-71~119 / 仕様記号 (CNHM02-5097-CB-B-71~119 / 仕様記号)
仕様記号 JDNSLB 質量 12kg(13kg)

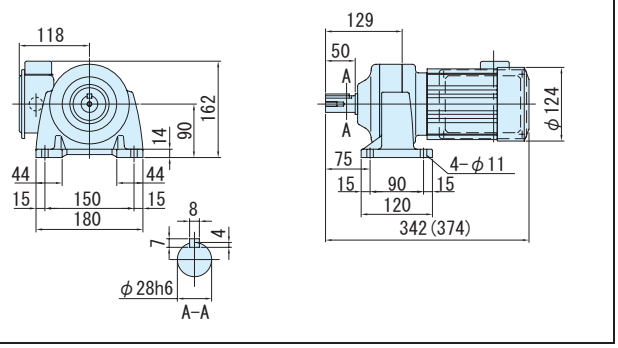

図 C11
CNVM02-5097DR-CB-145~175 / 仕様記号 (CNVM02-5097DR-CB-B-145~175 / 仕様記号)
仕様記号 JDNSLB 質量 12kg(13kg)

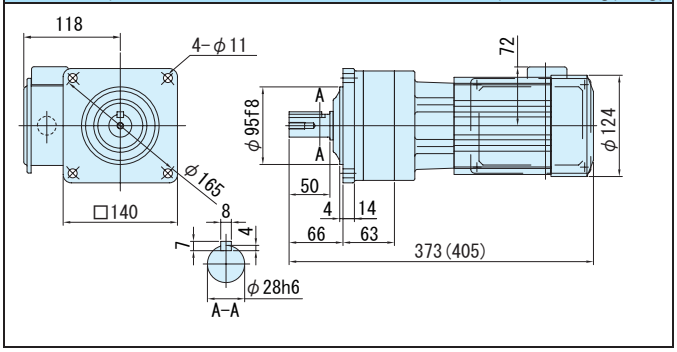

図 C12
CNHM02-5097DR-CB-145~175 / 仕様記号 (CNHM02-5097DR-CB-B-145~175 / 仕様記号)
仕様記号 JDNSLB 質量 13kg(14kg)

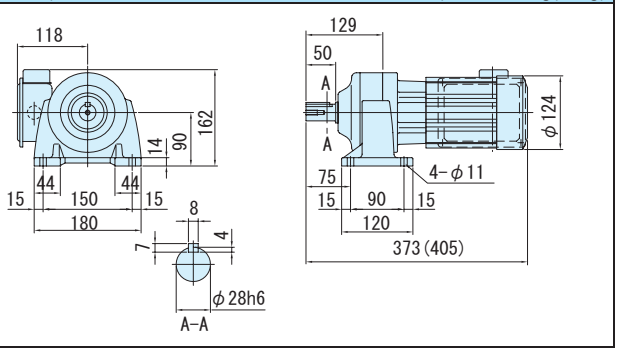

注）1. 低速軸径寸法：寸法公差は、JIS B 0401-1976 "h6" です。
2. 軸端キー寸法：寸法公差は、JIS B 1301-1996 平行キーに依っています。
3. 低速軸部の詳細寸法は、技術資料 E34 頁を参照ください。
4. 本寸法図の寸法および質量は、予告無しに変更することがあります。

平行軸ギヤモータ・フランジ取付形（CNVM）・脚取付形（CNHM）

1～単相 0.2kW・単相モータ・屋内形

減速比	出力回転数 r/min 50Hz	出力回転数 r/min 60Hz	容量記号 – 枠番 – 補助形式 – 減速比（形式記号詳細 C10 頁）	出力トルク Tout N·m 50Hz	出力トルク Tout N·m 60Hz	出力トルク Tout kgf·m 50Hz	出力トルク Tout kgf·m 60Hz	出力軸許容ラジアル荷重 Pro N 50Hz	出力軸許容ラジアル荷重 Pro N 60Hz	出力軸許容ラジアル荷重 Pro kgf 50Hz	出力軸許容ラジアル荷重 Pro kgf 60Hz	屋内形寸法図 フランジ取付	屋内形寸法図 脚取付
215	6.74	8.14	CNVM（フランジ取付）CNHM（脚取付） 02 - 5107DR - CB (-B) - 215	255	211	26.0	21.5	4660	4660	475	475	図 C1	図 C2
255	5.69	6.86	02 - 5107DR - CB (-B) - 255	302	250	30.8	25.5	4660	4660	475	475		
295	4.92	5.93	02 - 5107DR - CB (-B) - 295	350	290	35.7	29.5	4660	4660	475	475		
355	4.08	4.93	02 - 5107DR - CB (-B) - 355	*340	*340	*34.7	*34.7	4660	4660	475	475		
435	3.33	4.02	02 - 5117DR - CB (-B) - 435	516	427	52.6	43.6	5690	5690	580	580	図 C3	図 C4
559	2.59	3.13	02 - 5127DA - CB (-B) - 559	663	549	67.6	56.0	7260	7260	740	740		
649	2.23	2.70	02 - 5127DA - CB (-B) - 649	*762	638	*77.7	65.0	7260	7260	740	740		
731	1.98	2.39	02 - 5127DA - CB (-B) - 731	*711	*711	*72.5	*72.5	7260	7260	740	740	図 C5	図 C6
841	1.72	2.08	02 - 5127DA - CB (-B) - 841	*665	*665	*67.8	*67.8	7260	7260	740	740		
1003	1.45	1.74	02 - 5127DA - CB (-B) - 1003	*762	*762	*77.7	*77.7	7260	7260	740	740		

注）1. 出力回転数は、モータ回転数 50Hz：1450r/min, 60Hz：1750r/min としたときの代表値です。詳細は技術資料「モータ部」を参照ください。
2. 低速軸許容ラジアル荷重は、低速軸中央の位置の値です。
3. * 印はトルク制限機種です。出力トルクにご注意ください。
4. （ ）内はブレーキ付の形式を示します。（オプションのワンタッチゆるめ仕様（E61 頁参照）の場合は、"-C" となります。）
5. 枠番末尾に「R」の付く機種は、トラクションドライブ機種です。ご使用にあたっては C20 頁の選定資料をご参照ください。

仕様記号の詳細は C11 頁をご参照ください。( ) 内はブレーキ付の形式、寸法、質量を示します。

図 C1
CNVM02-5107DR-CB-215~355 / 仕様記号 (CNVM02-5107DR-CB-B-215~355 / 仕様記号) 質量 15kg(17kg)

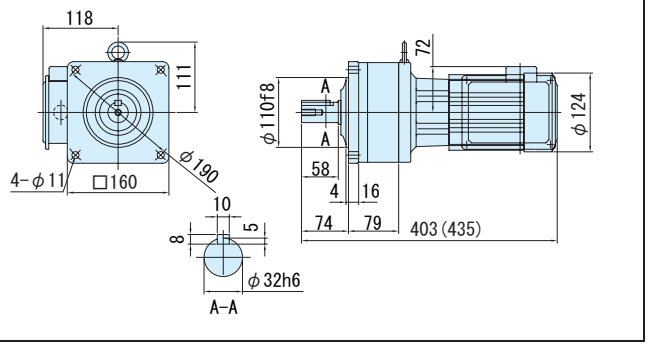

図 C2
CNHM02-5107DR-CB-215~355 / 仕様記号 (CNHM02-5107DR-CB-B-215~355 / 仕様記号) 質量 16kg(18kg)

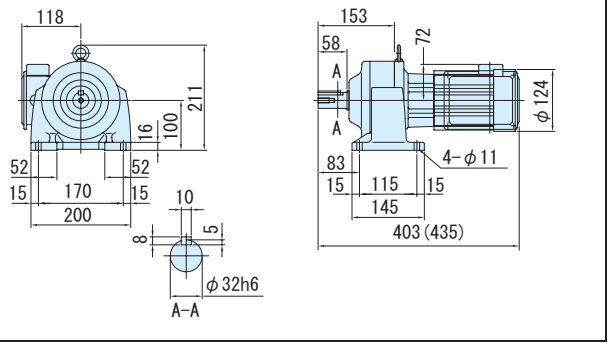

図 C3
CNVM02-5117DR-CB-435 / 仕様記号 (CNVM02-5117DR-CB-B-435 / 仕様記号) 質量 26kg(27kg)

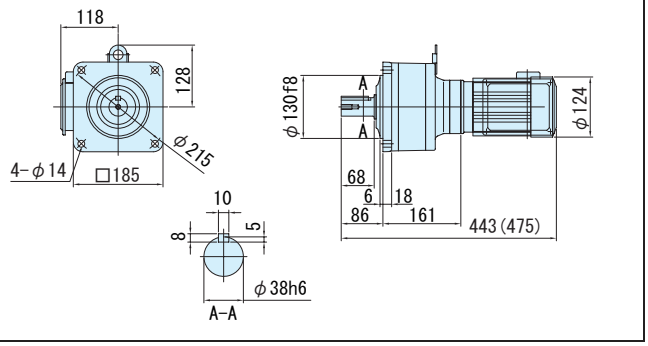

図 C4
CNHM02-5117DR-CB-435 / 仕様記号 (CNHM02-5117DR-CB-B-435 / 仕様記号) 質量 27kg(28kg)

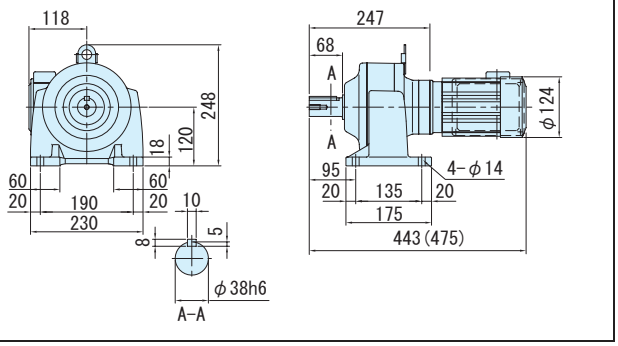

図 C5
CNVM02-5127DA-CB-559~1003 / 仕様記号 (CNVM02-5127DA-CB-B-559~1003 / 仕様記号) 質量 35kg(36kg)

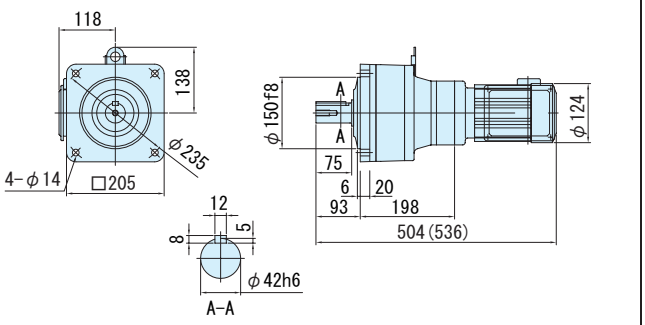

図 C6
CNHM02-5127DA-CB-559~1003 / 仕様記号 (CNHM02-5127DA-CB-B-559~1003 / 仕様記号) 質量 37kg(38kg)

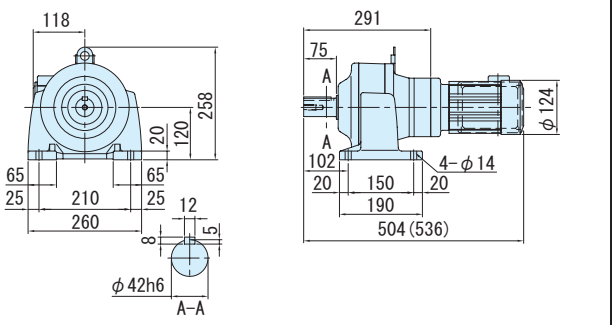

注）1. 低速軸径寸法：寸法公差は、JIS B 0401-1976 "h6" です。
2. 軸端キー寸法：寸法公差は、JIS B 1301-1996 平行キーに依っています。
3. 低速軸部の詳細寸法は、技術資料 E34 頁を参照ください。
4. 本寸法図の寸法および質量は、予告無しに変更することがあります。

減速比	出力回転数 r/min 50Hz	出力回転数 r/min 60Hz	容量記号 – 枠番 – 補助形式 – 減速比（形式記号詳細 C10 頁）	出力トルク Tout N·m 50Hz	出力トルク Tout N·m 60Hz	出力トルク Tout kgf·m 50Hz	出力トルク Tout kgf·m 60Hz	出力軸許容ラジアル荷重 Pro N 50Hz	出力軸許容ラジアル荷重 Pro N 60Hz	出力軸許容ラジアル荷重 Pro kgf 50Hz	出力軸許容ラジアル荷重 Pro kgf 60Hz	屋内形寸法図 フランジ取付	屋内形寸法図 脚取付
3	483	583	05 - 508R - CB (-B) - 3	7.51	6.22	0.765	0.634	603	603	62.0	62.0	図 C7	図 C8
5	290	350	05 - 508R - CB (-B) - 5	12.5	10.4	1.28	1.06	1000	1000	102	102		
6	242	292	05 - 5087 - CB (-B) - 6	15.0	12.4	1.53	1.27	1000	1000	102	102	図 C9	図 C10
8	181	219	05 - 5087 - CB (-B) - 8	20.0	16.6	2.04	1.69	1000	1000	102	102		
11	132	159	05 - 5087 - CB (-B) - 11	27.5	22.8	2.81	2.33	1470	1470	150	150		
13	112	135	05 - 5087 - CB (-B) - 13	32.5	27.0	3.32	2.75	1470	1470	150	150		
15	96.7	117	05 - 5087 - CB (-B) - 15	37.5	31.1	3.83	3.17	1600	1600	163	163		
17	85.3	103	05 - 5087 - CB (-B) - 17	42.5	35.3	4.34	3.59	1810	1810	185	185		
21	69.0	83.3	05 - 5087 - CB (-B) - 21	52.6	43.5	5.36	4.44	2250	2250	229	229		
25	58.0	70.0	05 - 5087 - CB (-B) - 25	62.6	51.8	6.38	5.28	2680	2680	273	273		
29	50.0	60.3	05 - 5087 - CB (-B) - 29	72.6	60.1	7.40	6.13	2700	2700	275	275		
35	41.4	50.0	05 - 5087 - CB (-B) - 35	87.6	72.6	8.93	7.40	2700	2700	275	275		
43	33.7	40.7	05 - 5097 - CB (-B) - 43	108	89.2	11.0	9.09	3430	3430	350	350		
51	28.4	34.3	05 - 5097 - CB (-B) - 51	128	106	13.0	10.8	3430	3430	350	350	図 C1	図 C12
59	24.6	29.7	05 - 5097 - CB (-B) - 59	148	122	15.1	12.5	3430	3430	350	350		

CNVM（フランジ取付）
CNHM（脚取付）

注）1. 出力回転数は、モータ回転数 50Hz：1450r/min, 60Hz：1750r/min としたときの代表値です。詳細は技術資料「モータ部」を参照ください。
2. 低速軸許容ラジアル荷重は、低速軸中央の位置の値です。
3.（ ）内はブレーキ付の形式を示します。（オプションのワンタッチゆるめ仕様（E61 頁参照）の場合は、"-C" となります。）
4. 枠番末尾に「R」の付く機種は、トラクションドライブ機種です。ご使用にあたっては C20 頁の選定資料をご参照ください。

仕様記号の詳細は C11 頁をご参照ください。( ) 内はブレーキ付の形式、寸法、質量を示します。

図 C7 CNVM05-508R-CB-3, 5 / 仕様記号 (CNVM05-508R-CB-B-3, 5 / 仕様記号)　仕様記号 JDNSLB　質量 13kg(16kg)

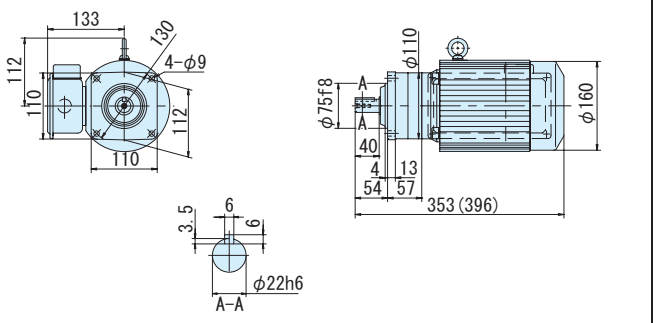

図 C8 CNHM05-508R-CB-3, 5 / 仕様記号 (CNHM05-508R-CB-B-3, 5 / 仕様記号)　仕様記号 JDNSLB　質量 13kg(16kg)

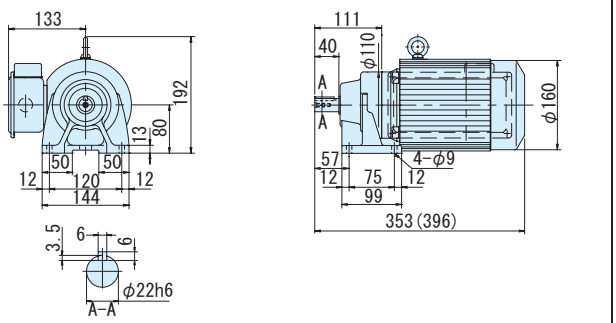

図 C9 CNVM05-5087-CB-6~35 / 仕様記号 (CNVM05-5087-CB-B-6~35 / 仕様記号)　仕様記号 JDNSLB　質量 12kg(14kg)

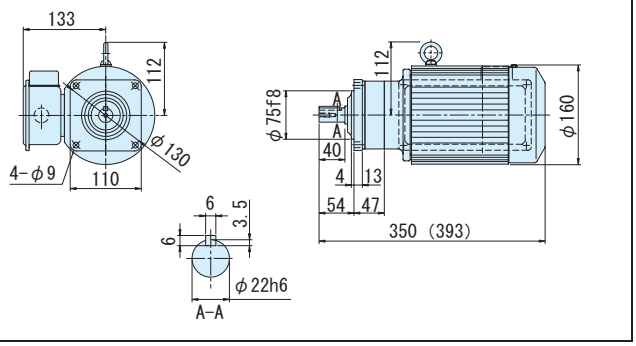

図 C10 CNHM05-5087-CB-6~35 / 仕様記号 (CNHM05-5087-CB-B-6~35 / 仕様記号)　仕様記号 JDNSLB　質量 12kg(15kg)

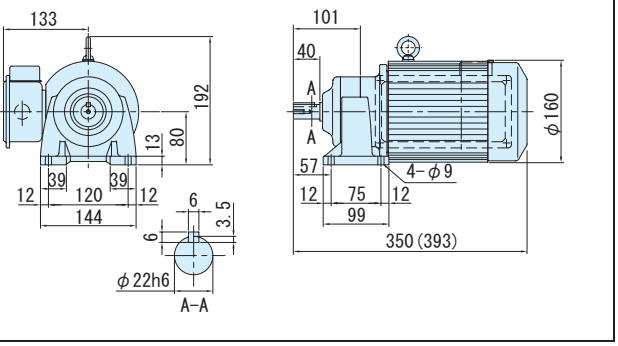

図 C11 CNVM05-5097-CB-43~59 / 仕様記号 (CNVM05-5097-CB-B-43~59 / 仕様記号)　仕様記号 JDNSLB　質量 14kg(17kg)

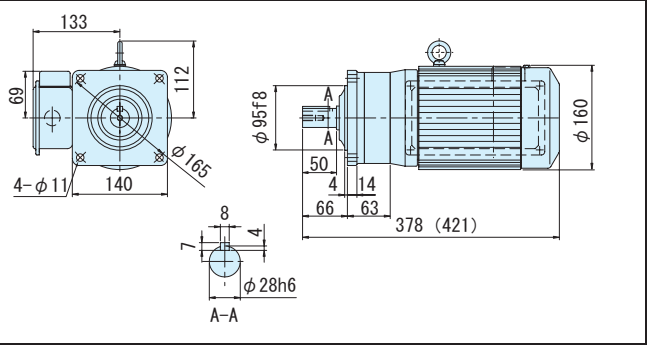

図 C12 CNHM05-5097-CB-43~59 / 仕様記号 (CNHM05-5097-CB-B-43~59 / 仕様記号)　仕様記号 JDNSLB　質量 15kg(18kg)

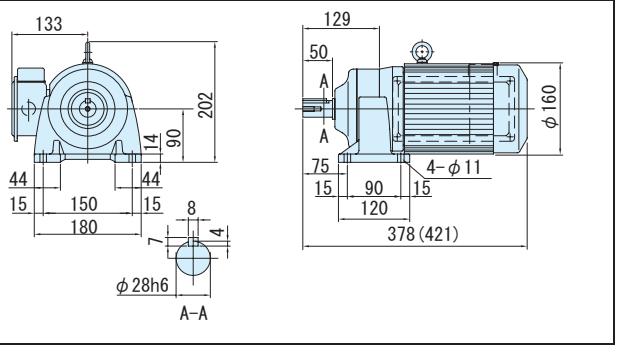

注）1. 低速軸径寸法：寸法公差は、JIS B 0401-1976 "h6" です。
2. 軸端キー寸法：寸法公差は、JIS B 1301-1996 平行キーに依っています。
3. 低速軸部の詳細寸法は、技術資料 E34 頁を参照ください。
4. 本寸法図の寸法および質量は、予告無しに変更することがあります。

平行軸ギヤモータ・フランジ取付形（CNVM）・脚取付形（CNHM）

1 単相 0.4kW・単相モータ・屋内形

減速比	出力回転数 r/min 50Hz	出力回転数 r/min 60Hz	容量記号	枠番	補助形式	減速比	出力トルク Tout N·m 50Hz	出力トルク Tout N·m 60Hz	出力トルク Tout kgf·m 50Hz	出力トルク Tout kgf·m 60Hz	出力軸許容ラジアル荷重 Pro N 50Hz	出力軸許容ラジアル荷重 Pro N 60Hz	出力軸許容ラジアル荷重 Pro kgf 50Hz	出力軸許容ラジアル荷重 Pro kgf 60Hz	屋内形寸法図 フランジ取付	屋内形寸法図 脚取付
	（形式記号詳細 C10 頁）															
71	20.4	24.6	05	5107	CB (-B)	71	178	147	18.1	15.0	4660	4660	475	475	図 C1	図 C2
87	16.7	20.1	05	5107	CB (-B)	87	218	180	22.2	18.4	4660	4660	475	475		
103	14.1	17.0	05	5107	CB (-B)	103	249	206	25.4	21.0	4660	4660	475	475		
119	12.2	14.7	05	5107	CB (-B)	119	298	247	30.4	25.2	4660	4660	475	475		
145	10.0	12.1	05	5127DR	CB (-B)	145	344	285	35.0	29.0	7260	7260	740	740		
175	8.29	10.0	05	5127DR	CB (-B)	175	415	344	42.3	35.0	7260	7260	740	740		
215	6.74	8.14	05	5127DR	CB (-B)	215	510	422	52.0	43.1	7260	7260	740	740		
255	5.69	6.86	05	5127DR	CB (-B)	255	605	501	61.6	51.1	7260	7260	740	740	図 C3	図 C4
295	4.92	5.93	05	5127DR	CB (-B)	295	699	580	71.3	59.1	7260	7260	740	740		
355	4.08	4.93	05	5127DR	CB (-B)	355	*604	*604	*61.5	*61.5	7260	7260	740	740		
435	3.33	4.02	05	5127DR	CB (-B)	435	*774	*774	*78.9	*78.9	7260	7260	740	740		
559	2.59	3.13	05	5127DA	CB (-B)	559	*711	*711	*72.5	*72.5	7260	7260	740	740		
649	2.23	2.70	05	5127DA	CB (-B)	649	*762	*762	*77.7	*77.7	7260	7260	740	740	図 C5	図 C6
731	1.98	2.39	05	5127DA	CB (-B)	731	*711	*711	*72.5	*72.5	7260	7260	740	740		

CNVM（フランジ取付）　CNHM（脚取付）

注）1. 出力回転数は、モータ回転数 50Hz：1450r/min, 60Hz：1750r/min としたときの代表値です。詳細は技術資料「モータ部」を参照ください。
2. 低速軸許容ラジアル荷重は、低速軸中央の位置の値です。
3. * 印はトルク制限機種です。出力トルクにご注意ください。
4. （ ）内はブレーキ付の形式を示します。（オプションのワンタッチゆるめ仕様（E61 頁参照）の場合は、"-C" となります。）
5. 枠番末尾に「R」の付く機種は、トラクションドライブ機種です。ご使用にあたっては C20 頁の選定資料をご参照ください。

仕様記号の詳細は C11 頁をご参照ください。( ) 内はブレーキ付の形式、寸法、質量を示します。

図 C1
CNVM05-5107-CB-71~119 / 仕様記号 (CNVM05-5107-CB-B-71~119 / 仕様記号)　仕様記号 JDNSLB　質量 17kg(20kg)

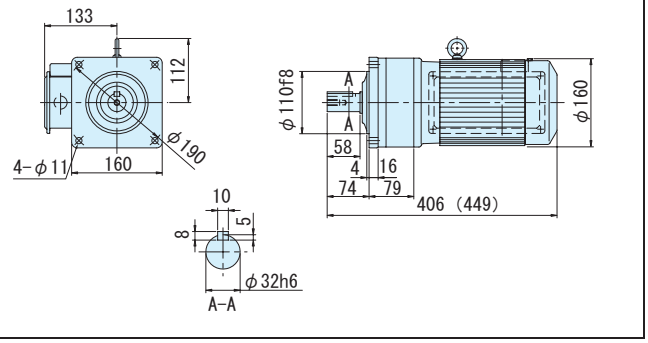

図 C2
CNHM05-5107-CB-71~119 / 仕様記号 (CNHM05-5107-CB-B-71~119 / 仕様記号)　仕様記号 JDNSLB　質量 18kg(21kg)

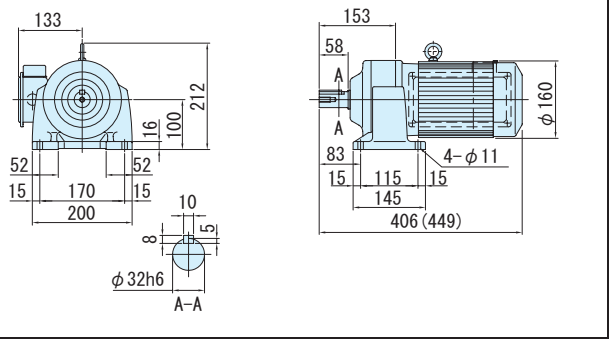

図 C3
CNVM05-5127DR-CB-145~435 / 仕様記号 (CNVM05-5127DR-CB-B-145~435 / 仕様記号)　仕様記号 JDNSLB　質量 38kg(41kg)

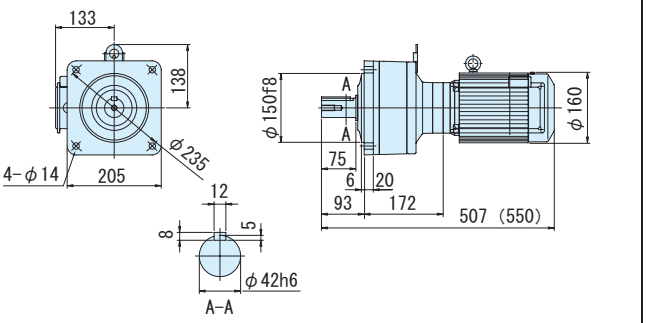

図 C4
CNHM05-5127DR-CB-145~435 / 仕様記号 (CNHM05-5127DR-CB-B-145~435 / 仕様記号)　仕様記号 JDNSLB　質量 38kg(41kg)

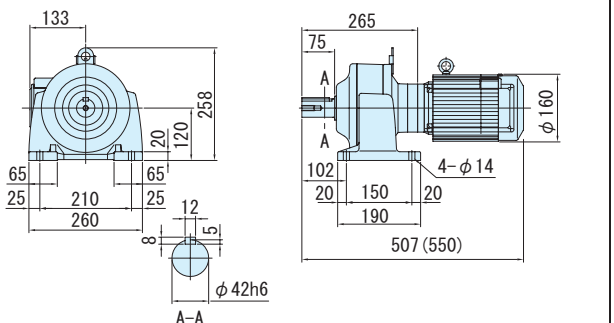

図 C5
CNVM05-5127DA-CB-559~731 / 仕様記号 (CNVM05-5127DA-CB-B-559~731 / 仕様記号)　仕様記号 JDNSLB　質量 38kg(40kg)

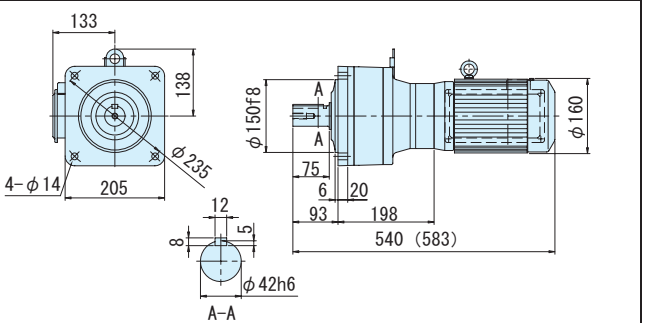

図 C6
CNHM05-5127DA-CB-559~731 / 仕様記号 (CNHM05-5127DA-CB-B-559~731 / 仕様記号)　仕様記号 JDNSLB　質量 40kg(43kg)

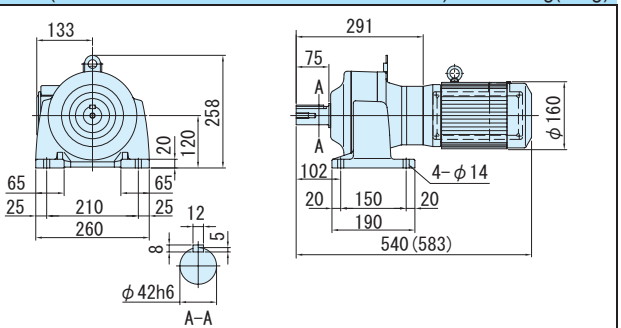

注）1. 低速軸径寸法：寸法公差は、JIS B 0401-1976 "h6" です。
2. 軸端キー寸法：寸法公差は、JIS B 1301-1996 平行キーに依っています。
3. 低速軸部の詳細寸法は、技術資料 E34 頁を参照ください。
4. 本寸法図の寸法および質量は、予告無しに変更することがあります。

アルタックス® NEOギヤモータ

平行軸・フランジ取付／脚取付

CNVMタイプ
CNHMタイプ

三相インバータ用モータ

モータ容量	減速比範囲			頁
0.1kW	3	▶	1003	C64
0.2kW	3	▶	1003	C67
0.4kW	3	▶	731	C70
0.75kW	3	▶	295	C72
1.5kW	3	▶	87	C74
2.2kW	3	▶	59	C76
3.7kW	11	▶	21	C78

平行軸ギヤモータ・フランジ取付形（CNVM）・脚取付形（CNHM）

3 インバータ 0.1kW・三相インバータ用モータ・屋内形

減速比	出力回転数 r/min 6Hz	60Hz	最高許容回転数 (120Hz)	容量記号 – 枠番 – 補助形式 – 減速比（形式記号詳細 C10 頁）	出力トルク Tout N·m 60Hz	kgf·m 60Hz	出力軸許容ラジアル荷重 Pro N 60Hz	kgf 60Hz	屋内形寸法図 フランジ取付	脚取付
3	58.3	583	1167	01 - 507R - AV (-B) - 3	1.56	0.159	235	24.0	図 C1	図 C2
5	35.0	350	700	01 - 507R - AV (-B) - 5	2.59	0.264	392	40.0		
6	29.2	292	584	01 - 506H - AV (-B) - 6	3.11	0.317	540	55.0	図 C3	図 C4
8	21.9	219	438	01 - 506H - AV (-B) - 8	4.15	0.423	687	70.0		
11	15.9	159	318	01 - 506H - AV (-B) - 11	5.70	0.581	687	70.0		
13	13.5	135	270	01 - 506H - AV (-B) - 13	6.74	0.687	687	70.0		
15	11.7	117	234	01 - 506H - AV (-B) - 15	7.78	0.793	883	90.0		
17	10.3	103	206	01 - 506H - AV (-B) - 17	8.81	0.898	883	90.0		
21	8.33	83.3	167	01 - 506H - AV (-B) - 21	10.9	1.11	1180	120		
25	7.00	70.0	140	01 - 506H - AV (-B) - 25	13.0	1.32	1180	120		
29	6.03	60.3	121	01 - 506H - AV (-B) - 29	15.0	1.53	1230	125		
35	5.00	50.0	100	01 - 506H - AV (-B) - 35	18.1	1.85	1230	125		
43	4.07	40.7	81.4	01 - 506H - AV (-B) - 43	22.3	2.27	1230	125		
51	3.43	34.3	68.6	01 - 506H - AV (-B) - 51	26.4	2.70	1230	125		
59	2.97	29.7	59.4	01 - 5077 - AV (-B) - 59	30.6	3.12	1670	170	図 C5	図 C6
71	2.46	24.6	49.2	01 - 5077 - AV (-B) - 71	36.8	3.75	1670	170		

CNVM（フランジ取付）
CNHM（脚取付）

注）1. 出力回転数はモータ回転数 60Hz：1750r/min，6Hz：175r/min としたときの代表値です。詳細は技術資料「モータ部」を参照ください。
2. 低速軸ラジアル荷重は、低速軸中央の位置の値です。
3. インバータ用モータを使用すると、6Hz ～ 60Hz の範囲で定トルク運転（連続運転が可能です）。基底周波数（60Hz）を超える周波数域は、定出力運転となります。詳細は、E79 頁を参照ください。
4. 汎用モータをインバータ運転した場合は、低減トルク特性となります。
5. 当社製インバータ（HF-320α）を用いてセンサレス運転を行なうと、汎用モータで定トルク運転が可能となります。詳細は、E80 頁をご参照ください。
6. （ ）内はブレーキ付の形式を示します。（オプションのワンタッチゆるめ仕様（E61 頁参照）の場合は、"-C" となります。）
7. 枠番末尾に「R」の付く機種は、トラクションドライブ機種です。ご使用にあたっては C20 頁の選定資料をご参照ください。

仕様記号の□は、200V 級は "2"、400V 級は "4" が入ります。詳細は C11 頁をご参照ください。（ ）内はブレーキ付の形式、寸法、質量を示します。

図 C1
CNVM01-507R-AV-3, 5 / 仕様記号
(CNVM01-507R-AV-B-3, 5 / 仕様記号)
仕様記号 J□NPLA
質量 7.0kg(8.5kg)

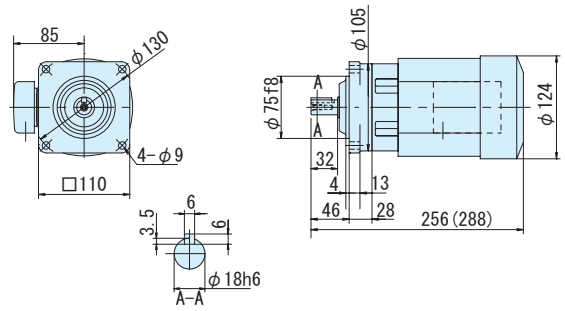

図 C2
CNHM01-507R-AV-3, 5 / 仕様記号
(CNHM01-507R-AV-B-3, 5 / 仕様記号)
仕様記号 J□NPLA
質量 7.0kg(8.5kg)

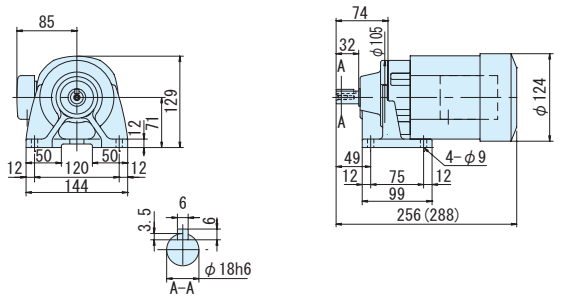

図 C3
CNVM01-506H-AV-6~51 / 仕様記号
(CNVM01-506H-AV-B-6~51 / 仕様記号)
仕様記号 J□NPLA
質量 6.5kg(8.0kg)

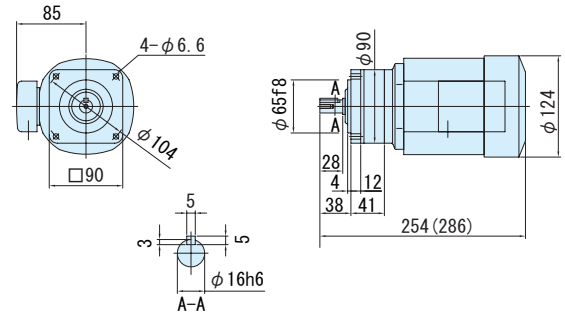

図 C4
CNHM01-506H-AV-6~51 / 仕様記号
(CNHM01-506H-AV-B-6~51 / 仕様記号)
仕様記号 J□NPLA
質量 6.5kg(8.0kg)

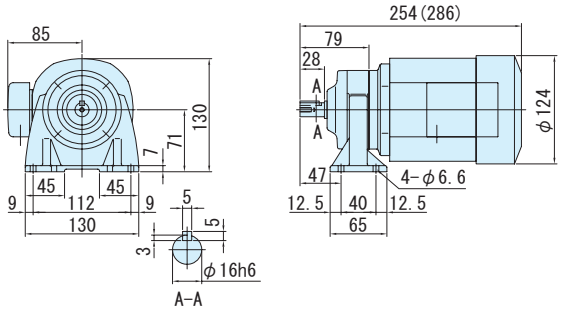

図 C5
CNVM01-5077-AV-59, 71 / 仕様記号
(CNVM01-5077-AV-B-59, 71 / 仕様記号)
仕様記号 J□NPLA
質量 6.5kg(8.0kg)

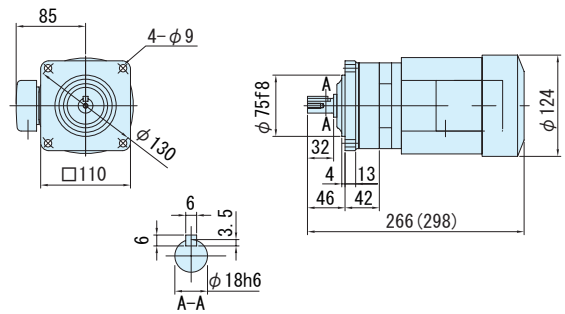

図 C6
CNHM01-5077-AV-59, 71 / 仕様記号
(CNHM01-5077-AV-B-59, 71 / 仕様記号)
仕様記号 J□NPLA
質量 7.0kg(8.5kg)

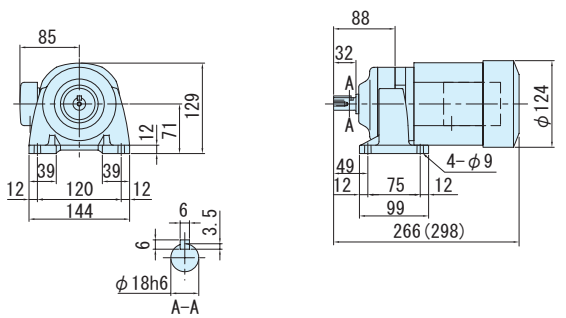

注）1. 低速軸径寸法：寸法公差は、JIS B 0401-1976 "h6" です。
2. 軸端キー寸法：寸法公差は、JIS B 1301-1996 平行キーに依っています。
3. 低速軸部の詳細寸法は、技術資料 E34 頁を参照ください。
4. 本寸法図の寸法および質量は、予告無しに変更することがあります。

3相インバータ 0.1kW・三相インバータ用モータ・屋内形

200V 400V

減速比	出力回転数 r/min 6Hz	60Hz	最高許容回転数 (120Hz)	容量記号 – 枠番 – 補助形式 – 減速比（形式記号詳細 C10 頁）	出力トルク Tout N·m 60Hz	kgf·m 60Hz	出力軸許容ラジアル荷重 Pro N 60Hz	kgf 60Hz	屋内形寸法図 フランジ取付	脚取付
87	2.01	20.1	40.2	CNVM（フランジ取付）CNHM（脚取付） 01 - 5087 - AV (-B) - 87	45.1	4.60	2700	275	図 C7	図 C8
103	1.70	17.0	33.4	01 - 5097 - AV (-B) - 103	51.6	5.26	3430	350	図 C9	図 C10
119	1.47	14.7	29.4	01 - 5097 - AV (-B) - 119	61.7	6.29	3430	350		
145	1.21	12.1	24.2	01 - 5097DR - AV (-B) - 145	71.2	7.26	3430	350		
175	1.00	10.0	20.0	01 - 5097DR - AV (-B) - 175	86.0	8.76	3430	350		
215	0.814	8.14	16.3	01 - 5097DR - AV (-B) - 215	106	10.8	3430	350	図 C11	図 C12
255	0.686	6.86	13.7	01 - 5097DR - AV (-B) - 255	125	12.8	3430	350		
295	0.593	5.93	11.9	01 - 5097DR - AV (-B) - 295	145	14.8	3430	350		
355	0.493	4.93	9.86	01 - 5097DR - AV (-B) - 355	174	17.8	3430	350		

注）1. 出力回転数はモータ回転数 60Hz : 1750r/min, 6Hz : 175r/min としたときの代表値です。詳細は技術資料「モータ部」を参照ください。
2. 低速軸ラジアル荷重は、低速軸中央の位置の値です。
3. インバータ用モータを使用すると、6Hz ～ 60Hz の範囲で定トルク運転（連続運転が可能です）。基底周波数（60Hz）を超える周波数域は、定出力運転となります。詳細は、E79 頁を参照ください。
4. 汎用モータをインバータ運転した場合は、低減トルク特性となります。
5. 当社製インバータ（HF-320α）を用いてセンサレス運転を行なうと、汎用モータで定トルク運転が可能となります。詳細は、E80 頁をご参照ください。
6. （ ）内はブレーキ付の形式を示します。（オプションのワンタッチゆるめ仕様（E61 頁参照）の場合は、"-C" となります。）
7. 枠番末尾に「R」の付く機種は、トラクションドライブ機種です。ご使用にあたっては C20 頁の選定資料をご参照ください。

仕様記号の□は、200V 級は "2"、400V 級は "4" が入ります。詳細は C11 頁をご参照ください。( ) 内はブレーキ付の形式、寸法、質量を示します。

図 C7
CNVM01-5087-AV-87 / 仕様記号 (CNVM01-5087-AV-B-87 / 仕様記号)
仕様記号 | J□NPLA
質量 7.0kg(8.5kg)

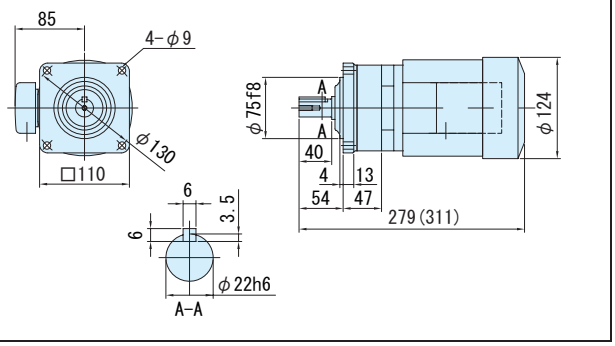

図 C8
CNHM01-5087-AV-87 / 仕様記号 (CNHM01-5087-AV-B-87 / 仕様記号)
仕様記号 | J□NPLA
質量 7.5kg(9.0kg)

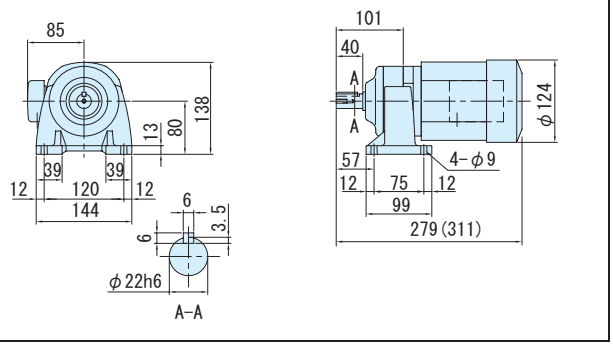

図 C9
CNVM01-5097-AV-103, 119 / 仕様記号 (CNVM01-5097-AV-B-103, 119 / 仕様記号)
仕様記号 | J□NPLA
質量 10kg(11kg)

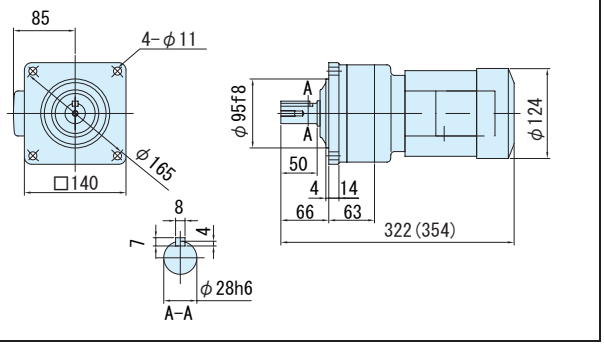

図 C10
CNHM01-5097-AV-103, 119 / 仕様記号 (CNHM01-5097-AV-B-103, 119 / 仕様記号)
仕様記号 | J□NPLA
質量 12kg(12kg)

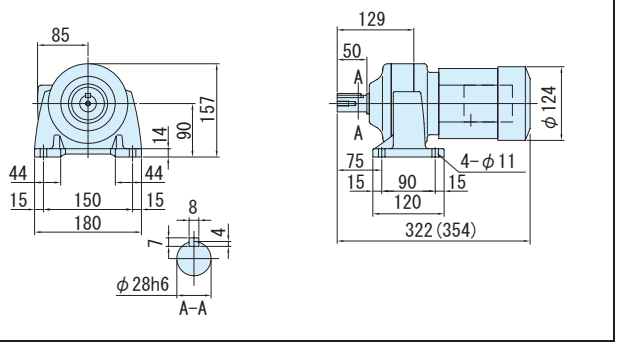

図 C11
CNVM01-5097DR-AV-145~355 / 仕様記号 (CNVM01-5097DR-AV-B-145~355 / 仕様記号)
仕様記号 | J□NPLA
質量 10kg(12kg)

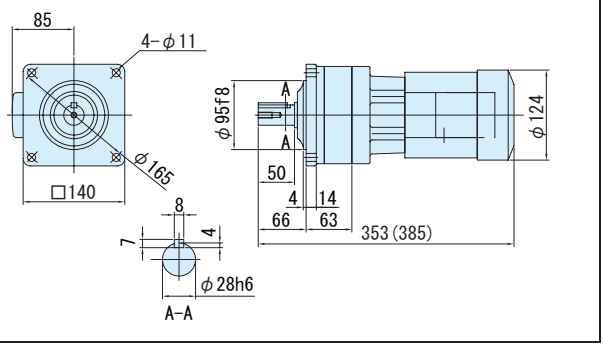

図 C12
CNHM01-5097DR-AV-145~355 / 仕様記号 (CNHM01-5097DR-AV-B-145~355 / 仕様記号)
仕様記号 | J□NPLA
質量 11kg(12kg)

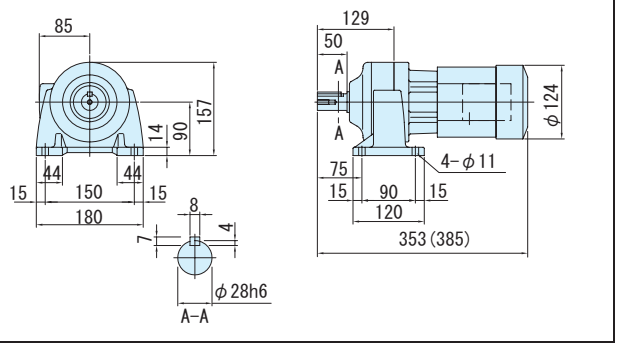

注）1. 低速軸径寸法：寸法公差は、JIS B 0401-1976 "h6" です。
2. 軸端キー寸法：寸法公差は、JIS B 1301-1996 平行キーに依っています。
3. 低速軸部の詳細寸法は、技術資料 E34 頁を参照ください。
4. 本寸法図の寸法および質量は、予告無しに変更することがあります。

平行軸ギヤモータ・フランジ取付形（CNVM）・脚取付形（CNHM）

3～インバータ 0.1kW・三相インバータ用モータ・屋内形

減速比	出力回転数 r/min 6Hz	出力回転数 r/min 60Hz	最高許容回転数 (120Hz)	容量記号 – 枠番 – 補助形式 – 減速比（形式記号詳細 C10 頁）	出力トルク Tout N·m 60Hz	出力トルク Tout kgf·m 60Hz	出力軸許容ラジアル荷重 Pro N 60Hz	出力軸許容ラジアル荷重 Pro kgf 60Hz	屋内形寸法図 フランジ取付	屋内形寸法図 脚取付
435	0.402	4.02	8.04	CNVM（フランジ取付）CNHM（脚取付） 01 - 5107DR - AV (-B) - 435	214	21.8	4660	475	図 C1	図 C2
559	0.313	3.13	6.26	01 - 5107DA - AV (-B) - 559	275	28.0	4660	475	図 C3	図 C4
649	0.270	2.70	5.40	01 - 5107DA - AV (-B) - 649	319	32.5	4660	475		
731	0.239	2.39	4.78	01 - 5107DA - AV (-B) - 731	359	36.6	4660	475		
841	0.208	2.08	4.16	01 - 5127DA - AV (-B) - 841	413	42.1	7260	740	図 C5	図 C6
1003	0.174	1.74	3.48	01 - 5127DA - AV (-B) - 1003	493	50.2	7260	740		

注）1. 出力回転数はモータ回転数 60Hz : 1750r/min，6Hz : 175r/min としたときの代表値です。詳細は技術資料「モータ部」を参照ください。
2. 低速軸ラジアル荷重は、低速軸中央の位置の値です。
3. インバータ用モータを使用すると、6Hz ～ 60Hz の範囲で定トルク運転（連続運転が可能です）。基底周波数（60Hz）を超える周波数域は、定出力運転となります。詳細は、E79 頁を参照ください。
4. 汎用モータをインバータ運転した場合は、低減トルク特性となります。
5. 当社製インバータ（HF-320α）を用いてセンサレス運転を行なうと、汎用モータで定トルク運転が可能となります。詳細は、E80 頁をご参照ください。
6. （ ）内はブレーキ付の形式を示します。（オプションのワンタッチゆるめ仕様（E61 頁参照）の場合は、"-C" となります。）
7. 枠番末尾に「R」の付く機種は、トラクションドライブ機種です。ご使用にあたっては C20 頁の選定資料をご参照ください。

仕様記号の□は、200V 級は "2"、400V 級は "4" が入ります。詳細は C11 頁をご参照ください。（ ）内はブレーキ付の形式、寸法、質量を示します。

図 C1
CNVM01-5107DR-AV-435 / 仕様記号 (CNVM01-5107DR-AV-B-435 / 仕様記号)　仕様記号 J□NPLA　質量 14kg(15kg)

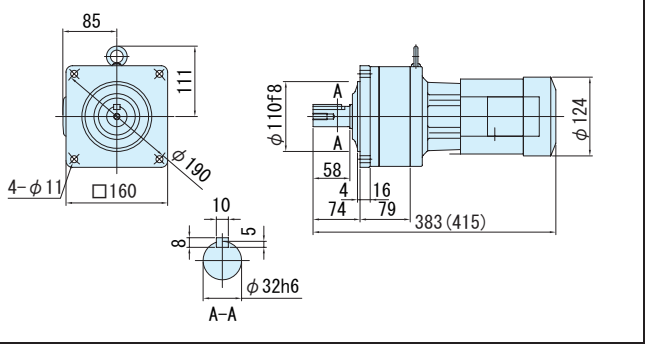

図 C2
CNHM01-5107DR-AV-435 / 仕様記号 (CNHM01-5107DR-AV-B-435 / 仕様記号)　仕様記号 J□NPLA　質量 15kg(16kg)

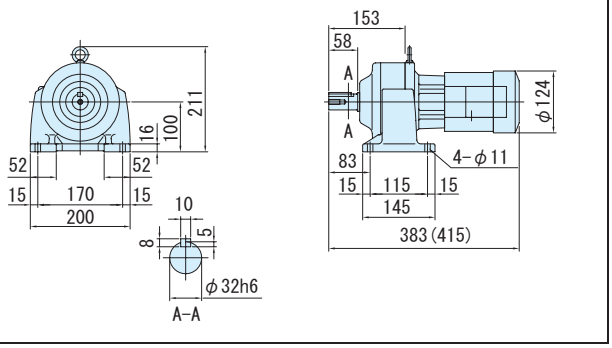

図 C3
CNVM01-5107DA-AV-559~731 / 仕様記号 (CNVM01-5107DA-AV-B-559~731 / 仕様記号)　仕様記号 J□NPLA　質量 14kg(16kg)

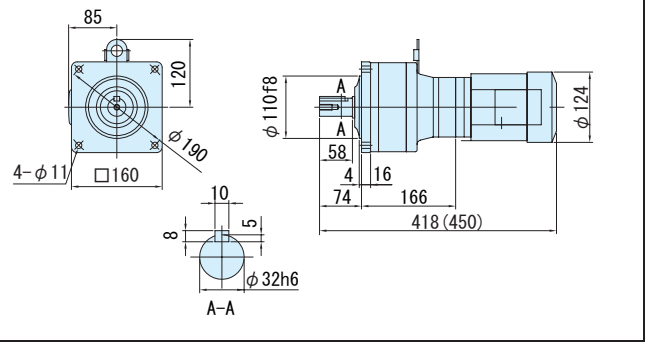

図 C4
CNHM01-5107DA-AV-559~731 / 仕様記号 (CNHM01-5107DA-AV-B-559~731 / 仕様記号)　仕様記号 J□NPLA　質量 15kg(17kg)

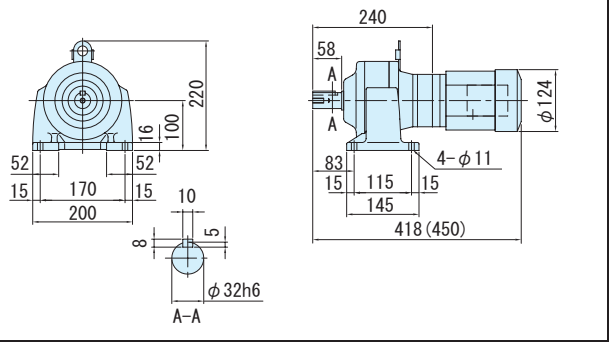

図 C5
CNVM01-5127DA-AV-841, 1003 / 仕様記号 (CNVM01-5127DA-AV-B-841, 1003 / 仕様記号)　仕様記号 J□NPLA　質量 33kg(34kg)

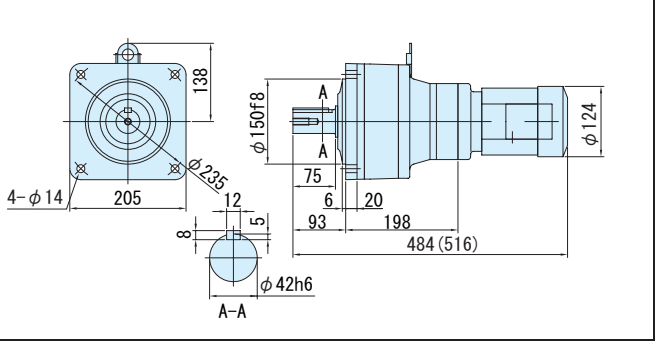

図 C6
CNHM01-5127DA-AV-841, 1003 / 仕様記号 (CNHM01-5127DA-AV-B-841, 1003 / 仕様記号)　仕様記号 J□NPLA　質量 35kg(37kg)

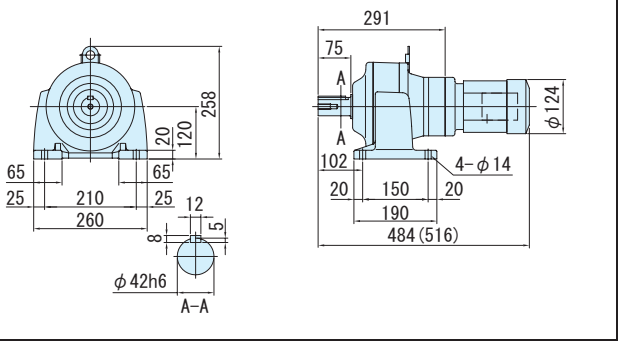

注）1. 低速軸径寸法：寸法公差は、JIS B 0401-1976 "h6" です。
2. 軸端キー寸法：寸法公差は、JIS B 1301-1996 平行キーに依っています。
3. 低速軸部の詳細寸法は、技術資料 E34 頁を参照ください。
4. 本寸法図の寸法および質量は、予告無しに変更することがあります。

3相 インバータ 0.2kW・三相インバータ用モータ・屋内形

減速比	出力回転数 r/min 6Hz	60Hz	最高許容回転数 (120Hz)	容量記号 − 枠番 − 補助形式 − 減速比（形式記号詳細 C10 頁）	出力トルク Tout N・m 60Hz	kgf・m 60Hz	出力軸許容ラジアル荷重 Pro N 60Hz	kgf 60Hz	屋内形寸法図 フランジ取付	脚取付
3	58.3	583	1167	CNVM（フランジ取付）CNHM（脚取付） 02 - 507R - AV (-B) - 3	3.11	0.317	235	24.0	図 C7	図 C8
5	35.0	350	700	02 - 507R - AV (-B) - 5	5.18	0.528	392	40.0		
6	29.2	292	584	02 - 506H - AV (-B) - 6	6.22	0.634	540	55.0	図 C9	図 C10
8	21.9	219	438	02 - 506H - AV (-B) - 8	8.29	0.846	687	70.0		
11	15.9	159	318	02 - 506H - AV (-B) - 11	11.4	1.16	687	70.0		
13	13.5	135	270	02 - 506H - AV (-B) - 13	13.5	1.37	687	70.0		
15	11.7	117	234	02 - 506H - AV (-B) - 15	15.6	1.59	883	90.0		
17	10.3	103	206	02 - 506H - AV (-B) - 17	17.6	1.80	883	90.0		
21	8.33	83.3	167	02 - 506H - AV (-B) - 21	21.8	2.22	1180	120		
25	7.00	70.0	140	02 - 506H - AV (-B) - 25	25.9	2.64	1180	120		
29	6.03	60.3	121	02 - 5077 - AV (-B) - 29	30.1	3.07	1670	170		
35	5.00	50.0	100	02 - 5077 - AV (-B) - 35	36.3	3.70	1670	170	図 C11	図 C12
43	4.07	40.7	81.4	02 - 5077 - AV (-B) - 43	44.6	4.54	1670	170		

注）1. 出力回転数はモータ回転数 60Hz : 1750r/min，6Hz : 175r/min としたときの代表値です。詳細は技術資料「モータ部」を参照ください。
2. 低速軸ラジアル荷重は、低速軸中央の位置の値です。
3. インバータ用モータを使用すると、6Hz ～ 60Hz の範囲で定トルク運転（連続運転が可能です）。基底周波数（60Hz）を超える周波数域は、定出力運転となります。詳細は、E79 頁を参照ください。
4. 汎用モータをインバータ運転した場合は、低減トルク特性となります。
5. 当社製インバータ（HF-320α）を用いてセンサレス運転を行なうと、汎用モータで定トルク運転が可能となります。詳細は、E80 頁をご参照ください。
6. （ ）内はブレーキ付の形式を示します。（オプションのワンタッチゆるめ仕様（E61 頁参照）の場合は、"-C" となります。）
7. 枠番末尾に「R」の付く機種は、トラクションドライブ機種です。ご使用にあたっては C20 頁の選定資料をご参照ください。

仕様記号の□は、200V 級は "2"、400V 級は "4" が入ります。詳細は C11 頁をご参照ください。( ) 内はブレーキ付の形式、寸法、質量を示します。

図 C7　CNVM02-507R-AV-3, 5 / 仕様記号 (CNVM02-507R-AV-B-3, 5 / 仕様記号)

仕様記号 | J□NPLA　質量 8.0kg(9.5kg)

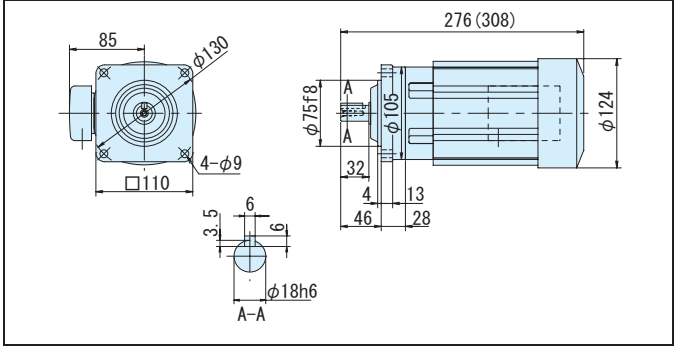

図 C8　CNHM02-507R-AV-3, 5 / 仕様記号 (CNHM02-507R-AV-B-3, 5 / 仕様記号)

仕様記号 | J□NPLA　質量 8.0kg(9.5kg)

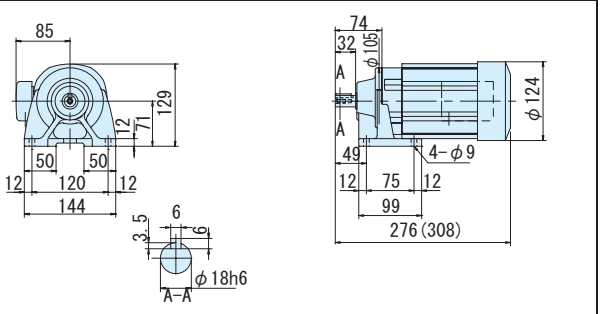

図 C9　CNVM02-506H-AV-6~25 / 仕様記号 (CNVM02-506H-AV-B-6~25 / 仕様記号)

仕様記号 | J□NPLA　質量 7.5kg(9.0kg)

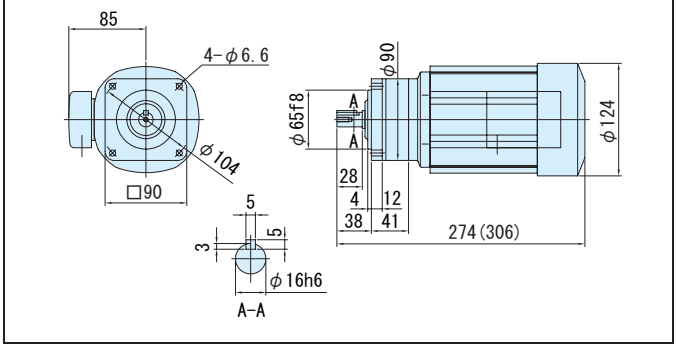

図 C10　CNHM02-506H-AV-6~25 / 仕様記号 (CNHM02-506H-AV-B-6~25 / 仕様記号)

仕様記号 | J□NPLA　質量 8.0kg(9.0kg)

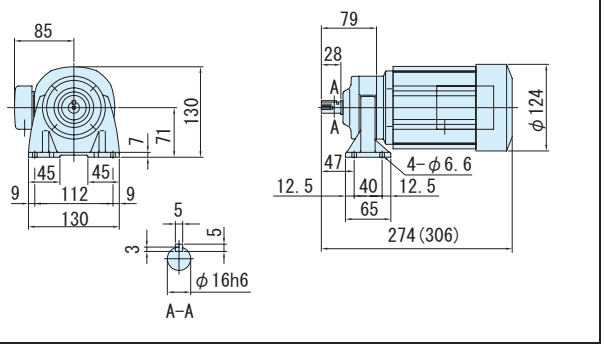

図 C11　CNVM02-5077-AV-29~43 / 仕様記号 (CNVM02-5077-AV-B-29~43 / 仕様記号)

仕様記号 | J□NPLA　質量 8.0kg(9.0kg)

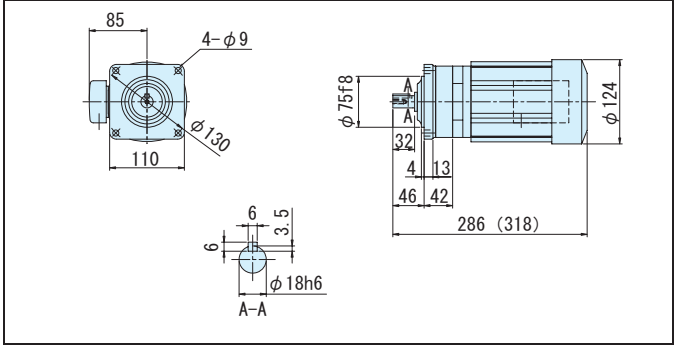

図 C12　CNHM02-5077-AV-29~43 / 仕様記号 (CNHM02-5077-AV-B-29~43 / 仕様記号)

仕様記号 | J□NPLA　質量 8.0kg(9.5kg)

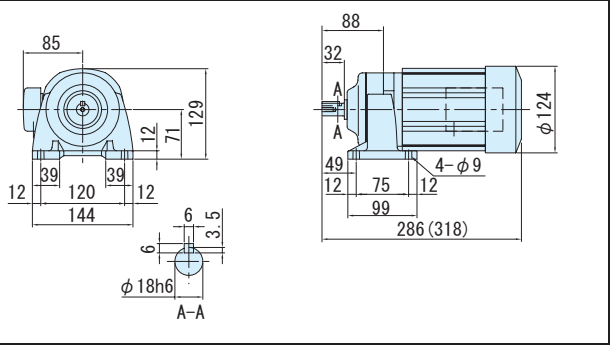

注）1. 低速軸径寸法：寸法公差は、JIS B 0401-1976 "h6" です。
2. 軸端キー寸法：寸法公差は、JIS B 1301-1996 平行キーに依っています。
3. 低速軸部の詳細寸法は、技術資料 E34 頁を参照ください。
4. 本寸法図の寸法および質量は、予告無しに変更することがあります。

フランジ取付 (CNVM)
脚取付 (CNHM)
ギヤモータ ブレーキ無
ギヤモータ ブレーキ付
レデューサ
三　相
単　相
単　相 レバーシブル
三　相 インバータ用
高効率 三相モータ
屋内形
オプション 製　品
屋外形
軽防塵形
防水形
安全増 防爆形
概　要
選定表 寸法図
（別カタログ）アステロ 15W
25W
40W
60W
90W
0.1kW
0.2kW
0.25kW
0.4kW
0.55kW
0.75kW
1.1kW
1.5kW
2.2kW
3.7kW

平行軸ギヤモータ・フランジ取付形（CNVM）・脚取付形（CNHM）

0.2kW・三相インバータ用モータ・屋内形

減速比	出力回転数 r/min 6Hz	出力回転数 r/min 60Hz	最高許容回転数 (120Hz)	容量記号	枠番	補助形式	減速比	出力トルク Tout N·m 60Hz	出力トルク Tout kgf·m 60Hz	出力軸許容ラジアル荷重 Pro N 60Hz	出力軸許容ラジアル荷重 Pro kgf 60Hz	屋内形寸法図 フランジ取付	屋内形寸法図 脚取付
				（形式記号詳細 C10 頁）									
51	3.43	34.3	68.6	02	5087	AV (-B)	51	52.9	5.39	2700	275	図 C1	図 C2
59	2.97	29.7	59.4	02	5087	AV (-B)	59	61.2	6.24	2700	275		
71	2.46	24.6	49.2	02	5097	AV (-B)	71	73.6	7.50	3430	350	図 C3	図 C4
87	2.01	20.1	40.2	02	5097	AV (-B)	87	90.2	9.20	3430	350		
103	1.70	17.0	33.4	02	5097	AV (-B)	103	103	10.5	3430	350		
119	1.47	14.7	29.4	02	5097	AV (-B)	119	123	12.6	3430	350		
145	1.21	12.1	24.2	02	5097DR	AV (-B)	145	142	14.5	3430	350	図 C5	図 C6
175	1.00	10.0	20.0	02	5097DR	AV (-B)	175	172	17.5	3430	350		

CNVM（フランジ取付）
CNHM（脚取付）

注）1. 出力回転数はモータ回転数 60Hz : 1750r/min, 6Hz : 175r/min としたときの代表値です。詳細は技術資料「モータ部」を参照ください。
2. 低速軸ラジアル荷重は、低速軸中央の位置の値です。
3. インバータ用モータを使用すると、6Hz ～ 60Hz の範囲で定トルク運転（連続運転が可能です）。基底周波数（60Hz）を超える周波数域は、定出力運転となります。詳細は、E79 頁を参照ください。
4. 汎用モータをインバータ運転した場合は、低減トルク特性となります。
5. 当社製インバータ（HF-320α）を用いてセンサレス運転を行なうと、汎用モータで定トルク運転が可能となります。詳細は、E80 頁をご参照ください。
6. （ ）内はブレーキ付の形式を示します。（オプションのワンタッチゆるめ仕様（E61 頁参照）の場合は、"-C" となります。）
7. 枠番末尾に「R」の付く機種は、トラクションドライブ機種です。ご使用にあたっては C20 頁の選定資料をご参照ください。

仕様記号の□は、200V 級は "2"、400V 級は "4" が入ります。詳細は C11 頁をご参照ください。( ) 内はブレーキ付の形式、寸法、質量を示します。

図 C1

CNVM02-5087-AV-51, 59 / 仕様記号 (CNVM02-5087-AV-B-51, 59 / 仕様記号)　仕様記号 J□NPLA　質量 8.0kg(9.5kg)

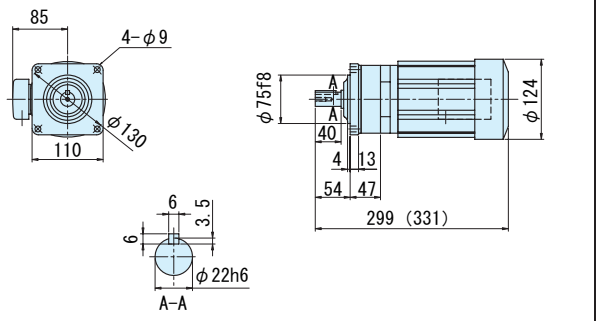

図 C2

CNHM02-5087-AV-51, 59 / 仕様記号 (CNHM02-5087-AV-B-51, 59 / 仕様記号)　仕様記号 J□NPLA　質量 8.5kg(10kg)

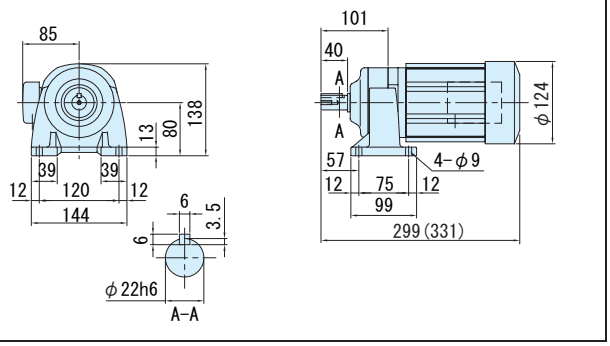

図 C3

CNVM02-5097-AV-71~119 / 仕様記号 (CNVM02-5097-AV-B-71~119 / 仕様記号)　仕様記号 J□NPLA　質量 11kg(12kg)

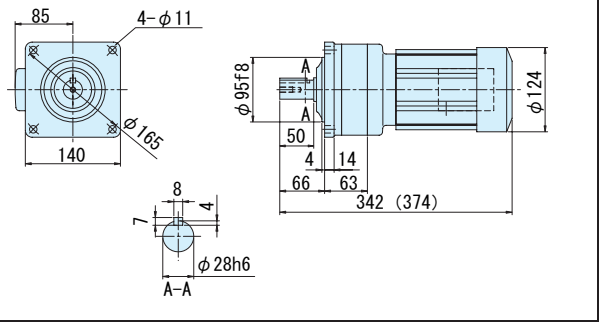

図 C4

CNHM02-5097-AV-71~119 / 仕様記号 (CNHM02-5097-AV-B-71~119 / 仕様記号)　仕様記号 J□NPLA　質量 11kg(13kg)

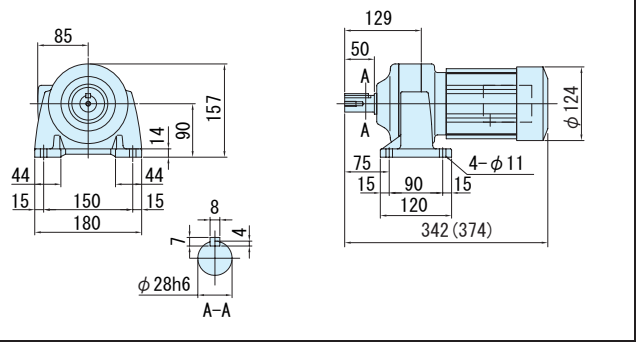

図 C5

CNVM02-5097DR-AV-145, 175 / 仕様記号 (CNVM02-5097DR-AV-B-145, 175 / 仕様記号)　仕様記号 J□NPLA　質量 12kg(13kg)

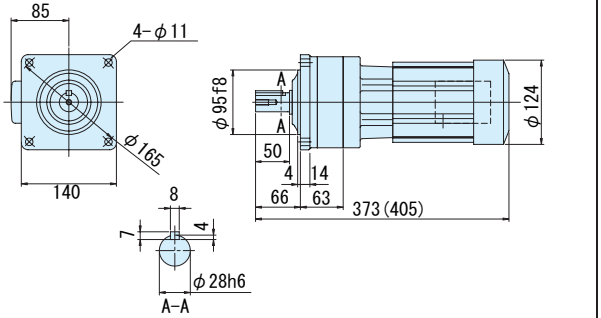

図 C6

CNHM02-5097DR-AV-145, 175 / 仕様記号 (CNHM02-5097DR-AV-B-145, 175 / 仕様記号)　仕様記号 J□NPLA　質量 12kg(13kg)

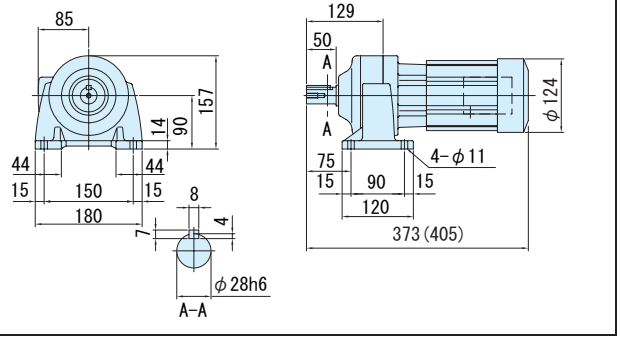

注）1. 低速軸径寸法：寸法公差は、JIS B 0401-1976 "h6" です。
2. 軸端キー寸法：寸法公差は、JIS B 1301-1996 平行キーに依っています。
3. 低速軸部の詳細寸法は、技術資料 E34 頁を参照ください。
4. 本寸法図の寸法および質量は、予告無しに変更することがあります。

減速比	出力回転数 r/min 6Hz	60Hz	最高許容回転数 (120Hz)	容量記号 – 枠番 – 補助形式 – 減速比（形式記号詳細 C10 頁）	出力トルク Tout N·m 60Hz	kgf·m 60Hz	出力軸許容ラジアル荷重 Pro N 60Hz	kgf 60Hz	屋内形寸法図 フランジ取付	脚取付
215	0.814	8.14	16.3	02 - 5107DR - AV (-B) - 215	211	21.5	4660	475		
255	0.686	6.86	13.7	02 - 5107DR - AV (-B) - 255	250	25.5	4660	475		
295	0.593	5.93	11.9	02 - 5107DR - AV (-B) - 295	290	29.5	4660	475	図 C7	図 C8
355	0.493	4.93	9.86	02 - 5107DR - AV (-B) - 355	*340	*34.7	4660	475		
435	0.402	4.02	8.04	02 - 5117DR - AV (-B) - 435	427	43.6	5690	580	図 C9	図 C10
559	0.313	3.13	6.26	02 - 5127DA - AV (-B) - 559	549	56.0	7260	740		
649	0.270	2.70	5.40	02 - 5127DA - AV (-B) - 649	638	65.0	7260	740		
731	0.239	2.39	4.78	02 - 5127DA - AV (-B) - 731	*711	*72.5	7260	740	図 C11	図 C12
841	0.208	2.08	4.16	02 - 5127DA - AV (-B) - 841	*665	*67.8	7260	740		
1003	0.174	1.74	3.48	02 - 5127DA - AV (-B) - 1003	*762	*77.7	7260	740		

CNVM（フランジ取付）
CNHM（脚取付）

注）1. 出力回転数はモータ回転数 60Hz : 1750r/min, 6Hz : 175r/min としたときの代表値です。詳細は技術資料「モータ部」を参照ください。
2. 低速軸ラジアル荷重は、低速軸中央の位置の値です。
3. インバータ用モータを使用すると、6Hz ～ 60Hz の範囲で定トルク運転（連続運転が可能です）。基底周波数（60Hz）を超える周波数域は、定出力運転となります。詳細は、E79 頁を参照ください。
4. 汎用モータをインバータ運転した場合は、低減トルク特性となります。
5. 当社製インバータ（HF-320α）を用いてセンサレス運転を行なうと、汎用モータで定トルク運転が可能となります。詳細は、E80 頁をご参照ください。
6. * 印はトルク制限機種です。出力トルクにご注意ください。
7. （ ）内はブレーキ付の形式を示します。（オプションのワンタッチゆるめ仕様（E61 頁参照）の場合は、"-C" となります。）
8. 枠番末尾に「R」の付く機種は、トラクションドライブ機種です。ご使用にあたっては C20 頁の選定資料をご参照ください。

仕様記号の□は、200V 級は "2"、400V 級は "4" が入ります。詳細は C11 頁をご参照ください。（ ）内はブレーキ付の形式、寸法、質量を示します。

図 C7
CNVM02-5107DR-AV-215~355 / 仕様記号 (CNVM02-5107DR-AV-B-215~355 / 仕様記号) 質量 15kg(16kg)
仕様記号 | J□NPLA

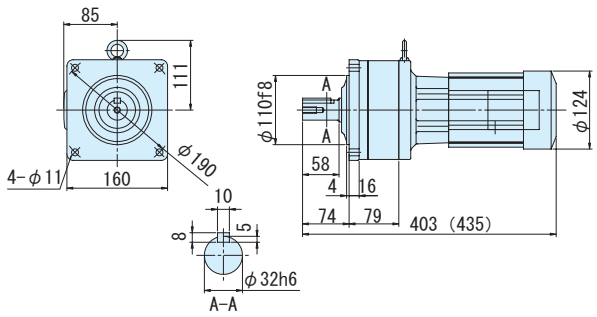

図 C8
CNHM02-5107DR-AV-215~355 / 仕様記号 (CNHM02-5107DR-AV-B-215~355 / 仕様記号) 質量 16kg(17kg)
仕様記号 | J□NPLA

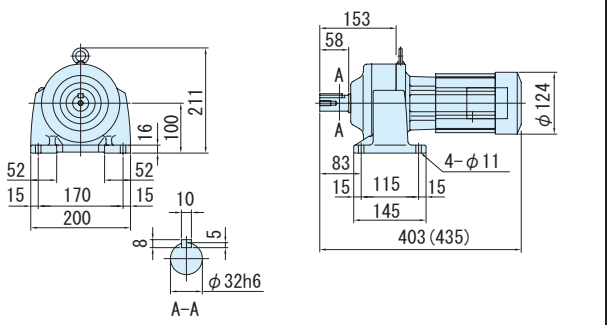

図 C9
CNVM02-5117DR-AV-435 / 仕様記号 (CNVM02-5117DR-AV-B-435 / 仕様記号) 質量 26kg(27kg)
仕様記号 | J□NPLA

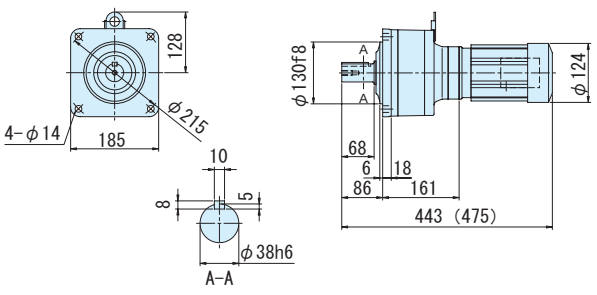

図 C10
CNHM02-5117DR-AV-435 / 仕様記号 (CNHM02-5117DR-AV-B-435 / 仕様記号) 質量 28kg(29kg)
仕様記号 | J□NPLA

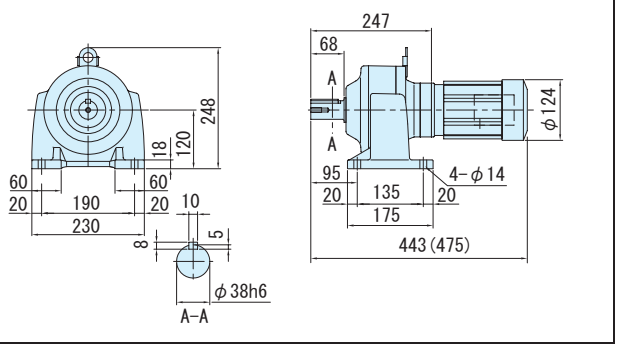

図 C11
CNVM02-5127DA-AV-559~1003 / 仕様記号 (CNVM02-5127DA-AV-B-559~1003 / 仕様記号) 質量 34kg(35kg)
仕様記号 | J□NPLA

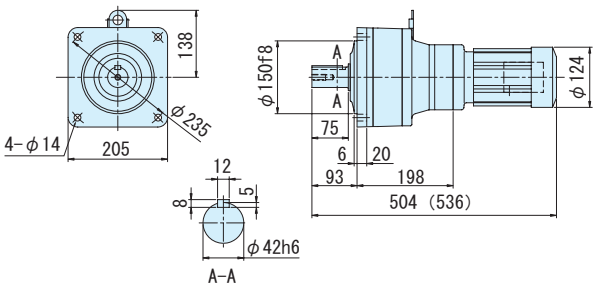

図 C12
CNHM02-5127DA-AV-559~1003 / 仕様記号 (CNHM02-5127DA-AV-B-559~1003 / 仕様記号) 質量 36kg(38kg)
仕様記号 | J□NPLA

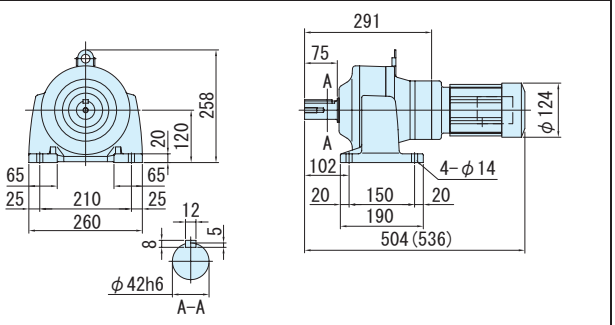

注）1. 低速軸径寸法：寸法公差は、JIS B 0401-1976 "h6" です。
2. 軸端キー寸法：寸法公差は、JIS B 1301-1996 平行キーに依っています。
3. 低速軸部の詳細寸法は、技術資料 E34 頁を参照ください。
4. 本寸法図の寸法および質量は、予告無しに変更することがあります。

平行軸ギヤモータ・フランジ取付形（CNVM）・脚取付形（CNHM）

3 インバータ 0.4kW・三相インバータ用モータ・屋内形

減速比	出力回転数 r/min 6Hz	60Hz	最高許容回転数 (120Hz)	容量記号 − 枠番 − 補助形式 − 減速比（形式記号詳細 C10 頁）	出力トルク Tout N·m 60Hz	kgf·m 60Hz	出力軸許容ラジアル荷重 Pro N 60Hz	kgf 60Hz	屋内形寸法図 フランジ取付	脚取付
3	58.3	583	1167	05 - 508R - AV (-B) - 3	6.22	0.634	603	62.0	図 C1	図 C2
5	35.0	350	700	05 - 508R - AV (-B) - 5	10.4	1.06	1000	102		
6	29.2	292	584	05 - 5087 - AV (-B) - 6	12.4	1.27	1000	102	図 C3	図 C4
8	21.9	219	438	05 - 5087 - AV (-B) - 8	16.6	1.69	1000	102		
11	15.9	159	318	05 - 5087 - AV (-B) - 11	22.8	2.33	1470	150		
13	13.5	135	270	05 - 5087 - AV (-B) - 13	27.0	2.75	1470	150		
15	11.7	117	234	05 - 5087 - AV (-B) - 15	31.1	3.17	1600	163		
17	10.3	103	206	05 - 5087 - AV (-B) - 17	35.3	3.59	1810	185		
21	8.33	83.3	167	05 - 5087 - AV (-B) - 21	43.5	4.44	2250	229		
25	7.00	70.0	140	05 - 5087 - AV (-B) - 25	51.8	5.28	2680	273		
29	6.03	60.3	121	05 - 5087 - AV (-B) - 29	60.1	6.13	2700	275		
35	5.00	50.0	100	05 - 5087 - AV (-B) - 35	72.6	7.40	2700	275		
43	4.07	40.7	81.4	05 - 5097 - AV (-B) - 43	89.2	9.09	3430	350	図 C5	図 C6
51	3.43	34.3	68.6	05 - 5097 - AV (-B) - 51	106	10.8	3430	350		
59	2.97	29.7	59.4	05 - 5097 - AV (-B) - 59	122	12.5	3430	350		
71	2.46	24.6	49.2	05 - 5097 - AV (-B) - 71	147	15.0	3430	350		

CNVM（フランジ取付）
CNHM（脚取付）

注）1. 出力回転数はモータ回転数 60Hz：1750r/min，6Hz：175r/min としたときの代表値です。詳細は技術資料「モータ部」を参照ください。
2. 低速軸ラジアル荷重は、低速軸中央の位置の値です。
3. インバータ用モータを使用すると、6Hz ～ 60Hz の範囲で定トルク運転（連続運転が可能です）。基底周波数（60Hz）を超える周波数域は、定出力運転となります。詳細は、E79 頁を参照ください。
4. 汎用モータをインバータ運転した場合は、低減トルク特性となります。
5. 当社製インバータ（HF-320α）を用いてセンサレス運転を行なうと、汎用モータで定トルク運転が可能となります。詳細は、E80 頁をご参照ください。
6. （ ）内はブレーキ付の形式を示します。（オプションのワンタッチゆるめ仕様（E61 頁参照）の場合は、"-C" となります。）
7. 枠番末尾に「R」の付く機種は、トラクションドライブ機種です。ご使用にあたっては C20 頁の選定資料をご参照ください。

仕様記号の□は、200V 級は "2"、400V 級は "4" が入ります。詳細は C11 頁をご参照ください。（ ）内はブレーキ付の形式、寸法、質量を示します。

図 C1　CNVM05-508R-AV-3, 5 / 仕様記号 (CNVM05-508R-AV-B-3, 5 / 仕様記号)

仕様記号 J□NSLA　質量 13kg(16kg)

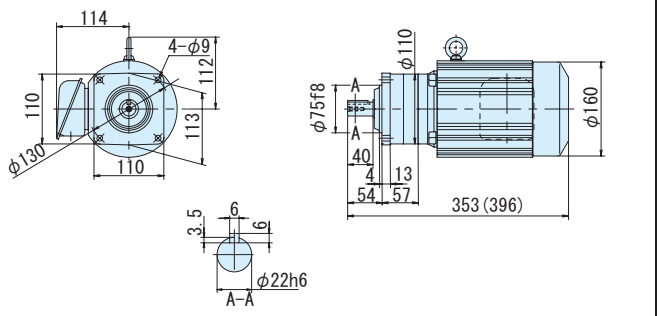

図 C2　CNHM05-508R-AV-3, 5 / 仕様記号 (CNHM05-508R-AV-B-3, 5 / 仕様記号)

仕様記号 J□NSLA　質量 13kg(16kg)

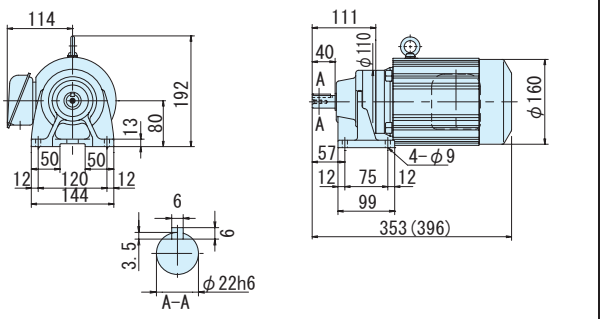

図 C3　CNVM05-5087-AV-6~35 / 仕様記号 (CNVM05-5087-AV-B-6~35 / 仕様記号)

仕様記号 J□NSLA　質量 11kg(14kg)

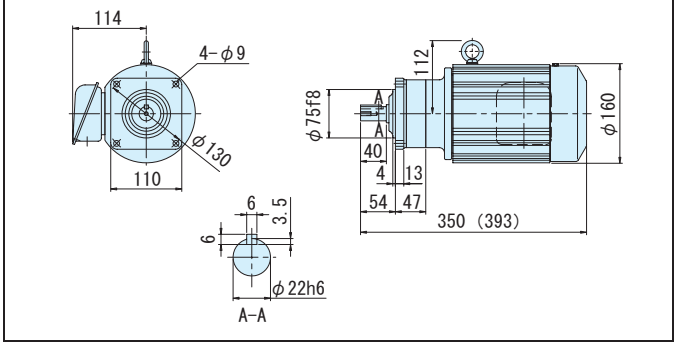

図 C4　CNHM05-5087-AV-6~35 / 仕様記号 (CNHM05-5087-AV-B-6~35 / 仕様記号)

仕様記号 J□NSLA　質量 11kg(14kg)

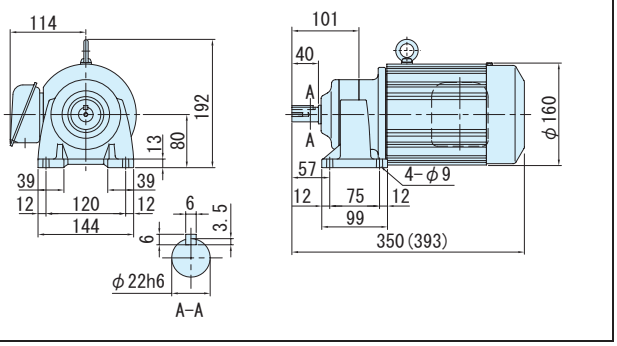

図 C5　CNVM05-5097-AV-43~71 / 仕様記号 (CNVM05-5097-AV-B-43~71 / 仕様記号)

仕様記号 J□NSLA　質量 13kg(16kg)

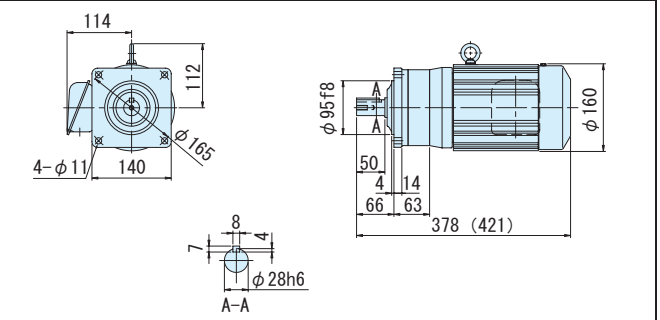

図 C6　CNHM05-5097-AV-43~71 / 仕様記号 (CNHM05-5097-AV-B-43~71 / 仕様記号)

仕様記号 J□NSLA　質量 14kg(17kg)

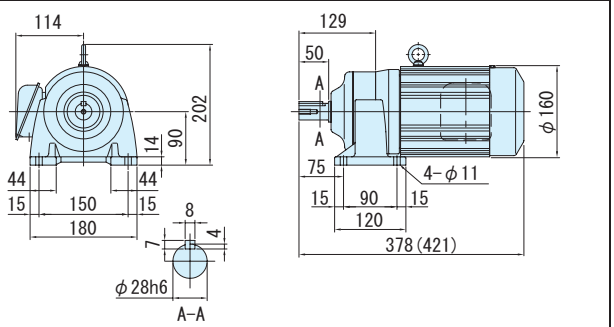

注）1. 低速軸径寸法：寸法公差は、JIS B 0401-1976 "h6" です。
2. 軸端キー寸法：寸法公差は、JIS B 1301-1996 平行キーに依っています。
3. 低速軸部の詳細寸法は、技術資料 E34 頁を参照ください。
4. 本寸法図の寸法および質量は、予告無しに変更することがあります。

3～インバータ 0.4kW・三相インバータ用モータ・屋内形

減速比	出力回転数 r/min 6Hz	出力回転数 r/min 60Hz	最高許容回転数 (120Hz)	容量記号 – 枠番 – 補助形式 – 減速比（形式記号詳細 C10 頁）	出力トルク Tout N·m 60Hz	出力トルク Tout kgf·m 60Hz	出力軸許容ラジアル荷重 Pro N 60Hz	出力軸許容ラジアル荷重 Pro kgf 60Hz	屋内形寸法図 フランジ取付	屋内形寸法図 脚取付
87	2.01	20.1	40.2	05 - 5107 - AV (-B) - 87	180	18.4	4660	475		
103	1.70	17.0	33.4	05 - 5107 - AV (-B) - 103	206	21.0	4660	475	図 C7	図 C8
119	1.47	14.7	29.4	05 - 5107 - AV (-B) - 119	247	25.2	4660	475		
145	1.21	12.1	24.2	05 - 5127DR - AV (-B) - 145	285	29.0	7260	740		
175	1.00	10.0	20.0	05 - 5127DR - AV (-B) - 175	344	35.0	7260	740		
215	0.81	8.1	16.3	05 - 5127DR - AV (-B) - 215	422	43.1	7260	740		
255	0.686	6.86	13.7	05 - 5127DR - AV (-B) - 255	501	51.1	7260	740	図 C9	図 C10
295	0.593	5.93	11.9	05 - 5127DR - AV (-B) - 295	580	59.1	7260	740		
355	0.493	4.93	9.86	05 - 5127DR - AV (-B) - 355	*604	*61.5	7260	740		
435	0.402	4.02	8.04	05 - 5127DR - AV (-B) - 435	*774	*78.9	7260	740		
559	0.313	3.13	6.26	05 - 5127DA - AV (-B) - 559	*711	*72.5	7260	740		
649	0.270	2.70	5.40	05 - 5127DA - AV (-B) - 649	*762	*77.7	7260	740	図 C11	図 C12
731	0.239	2.39	4.78	05 - 5127DA - AV (-B) - 731	*711	*72.5	7260	740		

CNVM（フランジ取付）
CNHM（脚取付）

注）1. 出力回転数はモータ回転数 60Hz：1750r/min，6Hz：175r/min としたときの代表値です。詳細は技術資料「モータ部」を参照ください。
2. 低速軸ラジアル荷重は、低速軸中央の位置の値です。
3. インバータ用モータを使用すると、6Hz ～ 60Hz の範囲で定トルク運転（連続運転が可能です）。基底周波数（60Hz）を超える周波数域は、定出力運転となります。詳細は、E79 頁を参照ください。
4. 汎用モータをインバータ運転した場合は、低減トルク特性となります。
5. 当社製インバータ（HF-320α）を用いてセンサレス運転を行なうと、汎用モータで定トルク運転が可能となります。詳細は、E80 頁をご参照ください。
6. * 印はトルク制限機種です。出力トルクにご注意ください。
7. （ ）内はブレーキ付の形式を示します。（オプションのワンタッチゆるめ仕様（E61 頁参照）の場合は、"-C" となります。）
8. 枠番末尾に「R」の付く機種は、トラクションドライブ機種です。ご使用にあたっては C20 頁の選定資料をご参照ください。

仕様記号の□は、200V 級は "2"、400V 級は "4" が入ります。詳細は C11 頁をご参照ください。（ ）内はブレーキ付の形式、寸法、質量を示します。

図 C7
CNVM05-5107-AV-87~119 / 仕様記号 (CNVM05-5107-AV-B-87~119 / 仕様記号)　仕様記号 J□NSLA　質量 17kg(19kg)

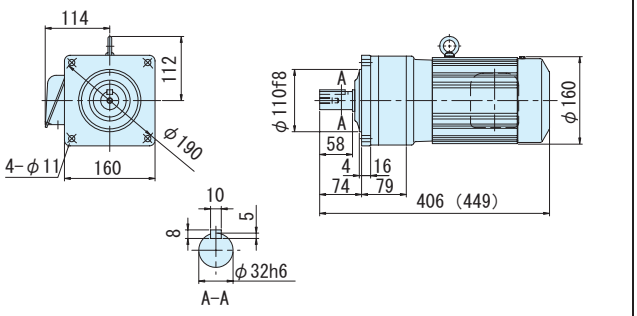

図 C8
CNHM05-5107-AV-87~119 / 仕様記号 (CNHM05-5107-AV-B-87~119 / 仕様記号)　仕様記号 J□NSLA　質量 18kg(20kg)

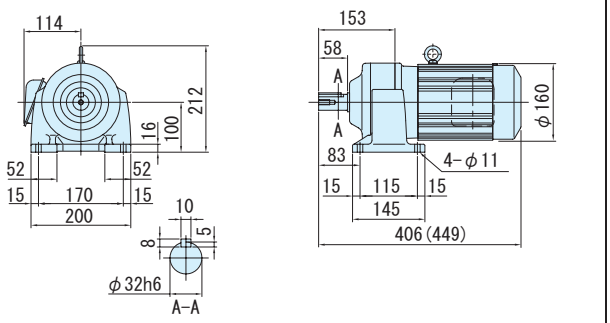

図 C9
CNVM05-5127DR-AV-145~435 / 仕様記号 (CNVM05-5127DR-AV-B-145~435 / 仕様記号)　仕様記号 J□NSLA　質量 37kg(40kg)

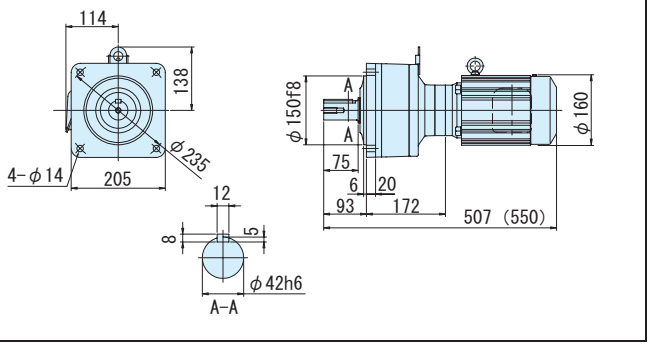

図 C10
CNHM05-5127DR-AV-145~435 / 仕様記号 (CNHM05-5127DR-AV-B-145~435 / 仕様記号)　仕様記号 J□NSLA　質量 37kg(40kg)

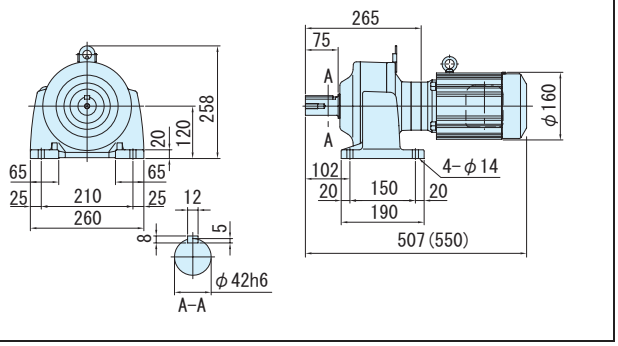

図 C11
CNVM05-5127DA-AV-559~731 / 仕様記号 (CNVM05-5127DA-AV-B-559~731 / 仕様記号)　仕様記号 J□NSLA　質量 37kg(39kg)

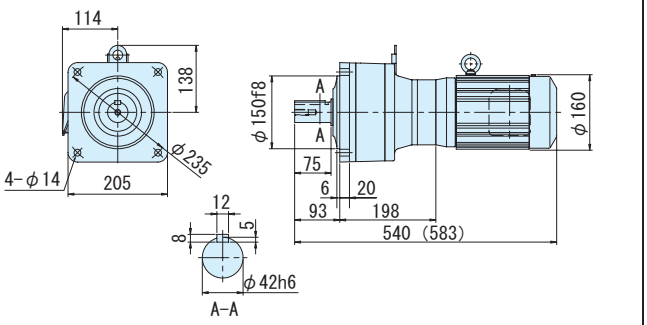

図 C12
CNHM05-5127DA-AV-559~731 / 仕様記号 (CNHM05-5127DA-AV-B-559~731 / 仕様記号)　仕様記号 J□NSLA　質量 39kg(42kg)

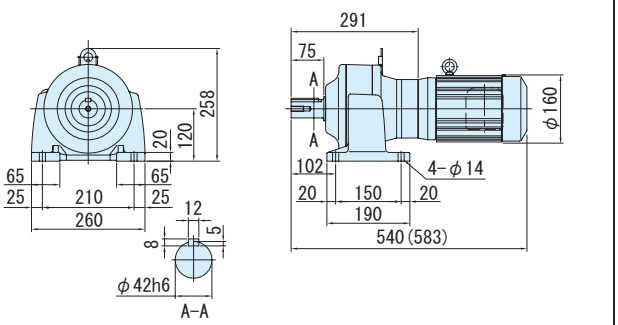

注）1. 低速軸径寸法：寸法公差は、JIS B 0401-1976 "h6" です。
2. 軸端キー寸法：寸法公差は、JIS B 1301-1996 平行キーに依っています。
3. 低速軸部の詳細寸法は、技術資料 E34 頁を参照ください。
4. 本寸法図の寸法および質量は、予告無しに変更することがあります。

平行軸ギヤモータ・フランジ取付形（CNVM）・脚取付形（CNHM）

3相 インバータ 0.75kW・三相インバータ用モータ・屋内形

減速比	出力回転数 r/min 6Hz	60Hz	最高許容回転数 (120Hz)	容量記号 − 枠番 − 補助形式 − 減速比（形式記号詳細 C10 頁）	出力トルク Tout N·m 60Hz	kgf·m 60Hz	出力軸許容ラジアル荷重 Pro N 60Hz	kgf 60Hz	屋内形寸法図 フランジ取付	脚取付
3	58.3	583	1167	CNVM（フランジ取付）CNHM（脚取付） 1 - 509R - AV (-B) - 3	11.7	1.19	948	97.0	図 C1	図 C2
5	35.0	350	700	1 - 509R - AV (-B) - 5	19.4	1.98	1580	161		
6	29.2	292	584	1 - 5097 - AV (-B) - 6	23.3	2.38	1960	200		
8	21.9	219	438	1 - 5097 - AV (-B) - 8	31.1	3.17	2450	250		
11	15.9	159	318	1 - 5097 - AV (-B) - 11	42.8	4.36	2450	250		
13	13.5	135	270	1 - 5097 - AV (-B) - 13	50.5	5.15	2750	280		
15	11.7	117	234	1 - 5097 - AV (-B) - 15	58.3	5.95	2850	290		
17	10.3	103	206	1 - 5097 - AV (-B) - 17	66.1	6.74	3240	330	図 C3	図 C4
21	8.33	83.3	167	1 - 5097 - AV (-B) - 21	81.7	8.32	3430	350		
25	7.00	70.0	140	1 - 5097 - AV (-B) - 25	97.2	9.91	3430	350		
29	6.03	60.3	121	1 - 5097 - AV (-B) - 29	113	11.5	3430	350		
35	5.00	50.0	100	1 - 5097 - AV (-B) - 35	136	13.9	3430	350		
43	4.07	40.7	81.4	1 - 5097 - AV (-B) - 43	167	17.0	3430	350		
51	3.43	34.3	68.6	1 - 5107 - AV (-B) - 51	198	20.2	4660	475		
59	2.97	29.7	59.4	1 - 5107 - AV (-B) - 59	229	23.4	4660	475		
71	2.46	24.6	49.2	1 - 5107 - AV (-B) - 71	276	28.1	4660	475	図 C5	図 C6
87	2.01	20.1	40.2	1 - 5107 - AV (-B) - 87	338	34.5	4660	475		

注）1. 出力回転数はモータ回転数 60Hz：1750r/min，6Hz：175r/min としたときの代表値です。詳細は技術資料「モータ部」を参照ください。
2. 低速軸ラジアル荷重は、低速軸中央の位置の値です。
3. インバータ用モータを使用すると、6Hz ～ 60Hz の範囲で定トルク運転（連続運転が可能です）。基底周波数（60Hz）を超える周波数域は、定出力運転となります。詳細は、E79 頁を参照ください。
4. 汎用モータをインバータ運転した場合は、低減トルク特性となります。
5. 当社製インバータ（HF-320α）を用いてセンサレス運転を行なうと、汎用モータで定トルク運転が可能となります。詳細は、E80 頁をご参照ください。
6. （ ）内はブレーキ付の形式を示します。（オプションのワンタッチゆるめ仕様（E61 頁参照）の場合は、"-C" となります。）
7. 枠番末尾に「R」の付く機種は、トラクションドライブ機種です。ご使用にあたっては C20 頁の選定資料をご参照ください。

仕様記号の□は、200V 級は "2"、400V 級は "4" が入ります。詳細は C11 頁をご参照ください。（ ）内はブレーキ付の形式、寸法、質量を示します。

図 C1　CNVM1-509R-AV-3, 5 / 仕様記号（CNVM1-509R-AV-B-3, 5 / 仕様記号）

仕様記号 J□NSLA　質量 21kg(26kg)

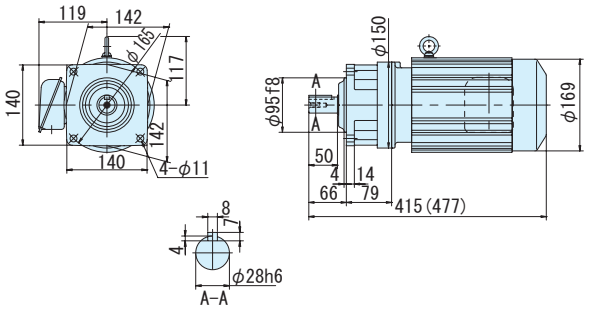

図 C2　CNHM1-509R-AV-3, 5 / 仕様記号（CNHM1-509R-AV-B-3, 5 / 仕様記号）

仕様記号 J□NSLA　質量 21kg(26kg)

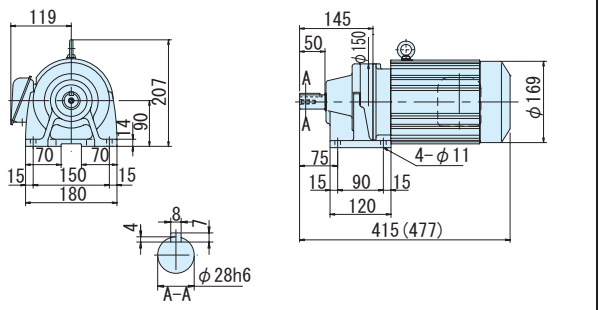

図 C3　CNVM1-5097-AV-6~43 / 仕様記号（CNVM1-5097-AV-B-6~43 / 仕様記号）

仕様記号 J□NSLA　質量 17kg(22kg)

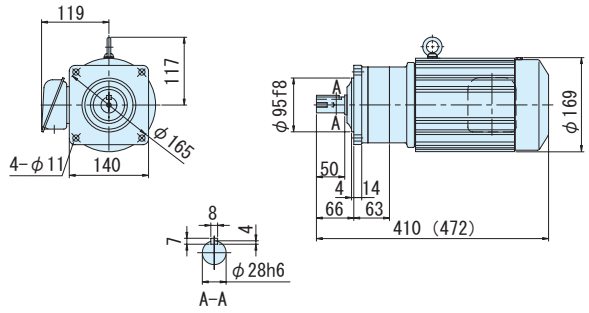

図 C4　CNHM1-5097-AV-6~43 / 仕様記号（CNHM1-5097-AV-B-6~43 / 仕様記号）

仕様記号 J□NSLA　質量 18kg(23kg)

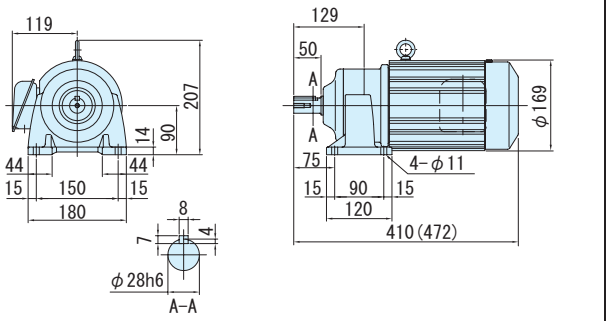

図 C5　CNVM1-5107-AV-51~87 / 仕様記号（CNVM1-5107-AV-B-51~87 / 仕様記号）

仕様記号 J□NSLA　質量 21kg(26kg)

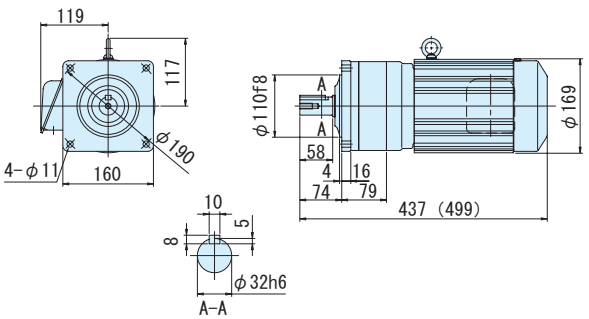

図 C6　CNHM1-5107-AV-51~87 / 仕様記号（CNHM1-5107-AV-B-51~87 / 仕様記号）

仕様記号 J□NSLA　質量 21kg(27kg)

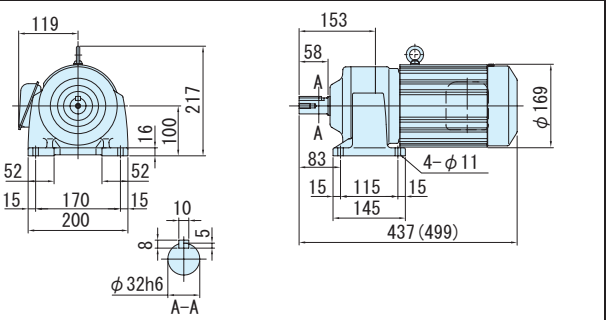

注）1. 低速軸径寸法：寸法公差は、JIS B 0401-1976 "h6" です。
2. 軸端キー寸法：寸法公差は、JIS B 1301-1996 平行キーに依っています。
3. 低速軸部の詳細寸法は、技術資料 E34 頁を参照ください。
4. 本寸法図の寸法および質量は、予告無しに変更することがあります。

減速比	出力回転数 r/min 6Hz	60Hz	最高許容回転数 (120Hz)	容量記号	枠番	補助形式	減速比	出力トルク Tout N・m 60Hz	kgf・m 60Hz	出力軸許容ラジアル荷重 Pro N 60Hz	kgf 60Hz	屋内形寸法図 フランジ取付	脚取付
				（形式記号詳細 C10 頁）									
105	1.67	16.7	33.4	CNVM（フランジ取付）CNHM（脚取付）	1	5127DS	AV (-B) 105	387	39.4	7260	740	図 C7	図 C8
125	1.40	14.0	28.0		1	5127DS	AV (-B) 125	460	46.9	7260	740		
145	1.21	12.1	24.2		1	5127DS	AV (-B) 145	534	54.4	7260	740		
175	1.00	10.0	20.0		1	5127DS	AV (-B) 175	645	65.7	7260	740		
215	0.814	8.14	16.3		1	5127DS	AV (-B) 215	*711	*72.5	7260	740		
255	0.686	6.86	13.7		1	5127DS	AV (-B) 255	*740	*75.4	7260	740		
295	0.593	5.93	11.9		1	5127DS	AV (-B) 295	*762	*77.7	7260	740		

注）1. 出力回転数はモータ回転数 60Hz : 1750r/min，6Hz : 175r/min としたときの代表値です。詳細は技術資料「モータ部」を参照ください。
2. 低速軸ラジアル荷重は、低速軸中央の位置の値です。
3. インバータ用モータを使用すると、6Hz ～ 60Hz の範囲で定トルク運転（連続運転が可能です）。基底周波数（60Hz）を超える周波数域は、定出力運転となります。詳細は、E79 頁を参照ください。
4. 汎用モータをインバータ運転した場合は、低減トルク特性となります。
5. 当社製インバータ（HF-320α）を用いてセンサレス運転を行なうと、汎用モータで定トルク運転が可能となります。詳細は、E80 頁をご参照ください。
6. * 印はトルク制限機種です。出力トルクにご注意ください。
7. （ ）内はブレーキ付の形式を示します。（オプションのワンタッチゆるめ仕様（E61 頁参照）の場合は、"-C" となります。）
8. 枠番末尾に「S」の付く機種は、トラクションドライブ機種です。ご使用にあたっては C20 頁の選定資料をご参照ください。

仕様記号の□は、200V 級は "2"、400V 級は "4" が入ります。詳細は C11 頁をご参照ください。( ) 内はブレーキ付の形式、寸法、質量を示します。

図 C7 CNVM1-5127DS-AV-105~295 / 仕様記号 (CNVM1-5127DS-AV-B-105~295 / 仕様記号) 仕様記号 J□NSLA 質量 42kg(47kg)

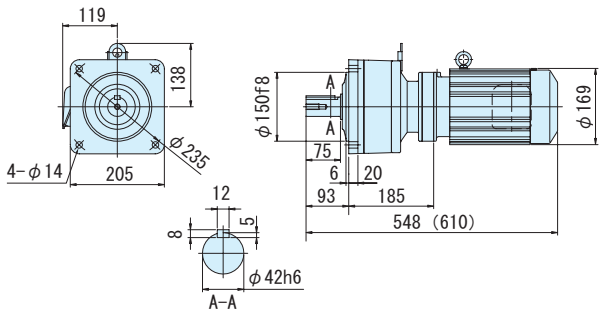

図 C8 CNHM1-5127DS-AV-105~295 / 仕様記号 (CNHM1-5127DS-AV-B-105~295 / 仕様記号) 仕様記号 J□NSLA 質量 43kg(48kg)

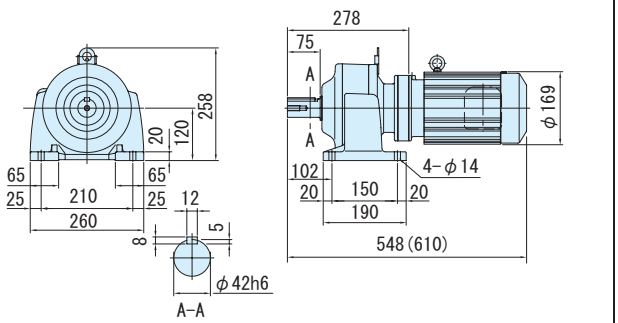

注）1. 低速軸径寸法：寸法公差は、JIS B 0401-1976 "h6" です。
2. 軸端キー寸法：寸法公差は、JIS B 1301-1996 平行キーに依っています。
3. 低速軸部の詳細寸法は、技術資料 E34 頁を参照ください。
4. 本寸法図の寸法および質量は、予告無しに変更することがあります。

フランジ取付 (CNVM)
脚取付 (CNHM)
ギヤモータ ブレーキ無
ギヤモータ ブレーキ付
レデューサ
三 相
単 相
単 相 レバーシブル
三 相 インバータ用
高効率 三相モータ
屋内形
オプション製 品
屋外形
軽防塵形
防水形
安全増防爆形
概 要
選定表 寸法図
（別カタログ）アステロ 15W
25W
40W
60W
90W
0.1kW
0.2kW
0.25kW
0.4kW
0.55kW
0.75kW
1.1kW
1.5kW
2.2kW
3.7kW

平行軸ギヤモータ・フランジ取付形（CNVM）・脚取付形（CNHM）

3 インバータ 1.5kW・三相インバータ用モータ・屋内形

減速比	出力回転数 r/min 6Hz	出力回転数 r/min 60Hz	最高許容回転数 (120Hz)		容量記号 − 枠番 − 補助形式 − 減速比（形式記号詳細 C10 頁）	出力トルク Tout N·m 60Hz	出力トルク Tout kgf·m 60Hz	出力軸許容ラジアル荷重 Pro N 60Hz	出力軸許容ラジアル荷重 Pro kgf 60Hz	屋内形寸法図 フランジ取付	屋内形寸法図 脚取付
3	58.3	583	1167	CNVM（フランジ取付）CNHM（脚取付）	2 - 509R - AV (-B) - 3	23.3	2.38	948	97.0	図 C1	図 C2
5	35.0	350	700		2 - 509R - AV (-B) - 5	38.9	3.96	1580	161		
6	29.2	292	584		2 - 5097 - AV (-B) - 6	46.7	4.76	1960	200		
8	21.9	219	438		2 - 5097 - AV (-B) - 8	62.2	6.34	2450	250		
11	15.9	159	318		2 - 5097 - AV (-B) - 11	85.5	8.72	2450	250		
13	13.5	135	270		2 - 5097 - AV (-B) - 13	101	10.3	2750	280	図 C3	図 C4
15	11.7	117	234		2 - 5097 - AV (-B) - 15	117	11.9	2850	290		
17	10.3	103	206		2 - 5097 - AV (-B) - 17	132	13.5	3240	330		
21	8.33	83.3	167		2 - 5097 - AV (-B) - 21	163	16.6	3430	350		
25	7.00	70.0	140		2 - 5107 - AV (-B) - 25	194	19.8	4660	475		
29	6.03	60.3	121		2 - 5107 - AV (-B) - 29	226	23.0	4660	475		
35	5.00	50.0	100		2 - 5107 - AV (-B) - 35	272	27.7	4660	475	図 C5	図 C6
43	4.07	40.7	81.4		2 - 5107 - AV (-B) - 43	334	34.1	4660	475		

注）1. 出力回転数はモータ回転数 60Hz : 1750r/min，6Hz : 175r/min としたときの代表値です。詳細は技術資料「モータ部」を参照ください。
2. 低速軸ラジアル荷重は、低速軸中央の位置の値です。
3. インバータ用モータを使用すると、6Hz ～ 60Hz の範囲で定トルク運転（連続運転が可能です）。基底周波数（60Hz）を超える周波数域は、定出力運転となります。詳細は、E79 頁を参照ください。
4. 汎用モータをインバータ運転した場合は、低減トルク特性となります。
5. 当社製インバータ（HF-320α）を用いてセンサレス運転を行なうと、汎用モータで定トルク運転が可能となります。詳細は、E80 頁をご参照ください。
6. （ ）内はブレーキ付の形式を示します。（オプションのワンタッチゆるめ仕様（E61 頁参照）の場合は、"-C" となります。）
7. 枠番末尾に「R」の付く機種は、トラクションドライブ機種です。ご使用にあたっては C20 頁の選定資料をご参照ください。

仕様記号の□は、200V 級は "2"、400V 級は "4" が入ります。詳細は C11 頁をご参照ください。( ) 内はブレーキ付の形式、寸法、質量を示します。

図 C1
CNVM2-509R-AV-3, 5 / 仕様記号
(CNVM2-509R-AV-B-3, 5 / 仕様記号)
仕様記号 | J□NSLA
質量 25kg(32kg)

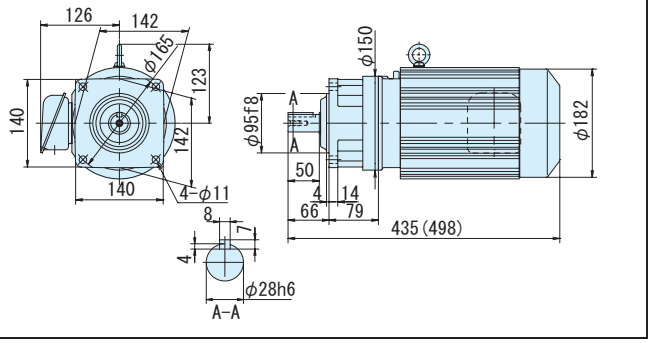

図 C2
CNHM2-509R-AV-3, 5 / 仕様記号
(CNHM2-509R-AV-B-3, 5 / 仕様記号)
仕様記号 | J□NSLA
質量 25kg(32kg)

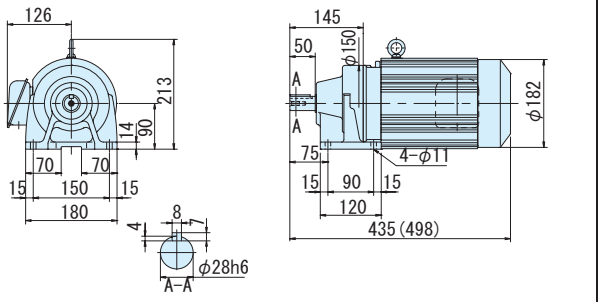

図 C3
CNVM2-5097-AV-6~21 / 仕様記号
(CNVM2-5097-AV-B-6~21 / 仕様記号)
仕様記号 | J□NSLA
質量 23kg(30kg)

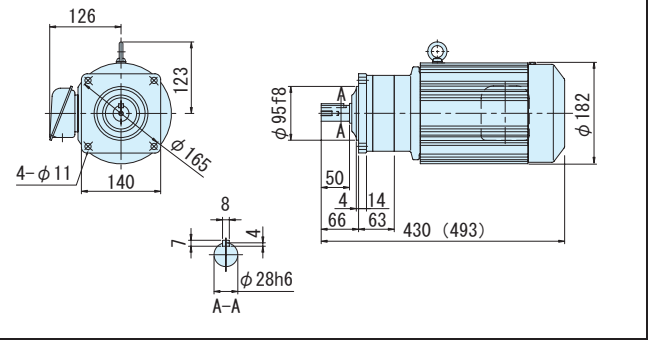

図 C4
CNHM2-5097-AV-6~21 / 仕様記号
(CNHM2-5097-AV-B-6~21 / 仕様記号)
仕様記号 | J□NSLA
質量 24kg(31kg)

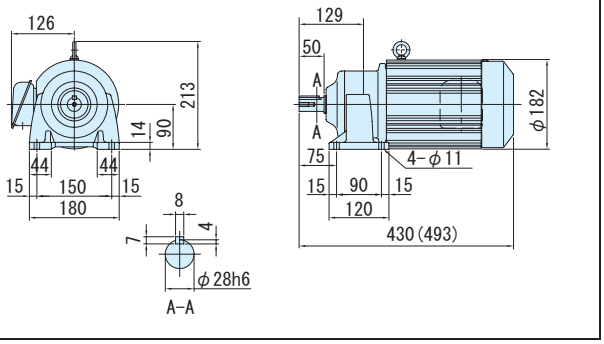

図 C5
CNVM2-5107-AV-25~43 / 仕様記号
(CNVM2-5107-AV-B-25~43 / 仕様記号)
仕様記号 | J□NSLA
質量 25kg(31kg)

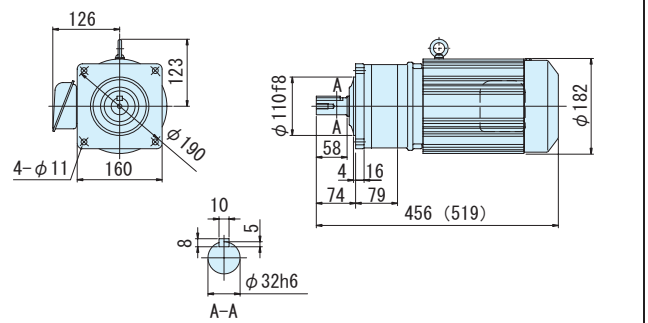

図 C6
CNHM2-5107-AV-25~43 / 仕様記号
(CNHM2-5107-AV-B-25~43 / 仕様記号)
仕様記号 | J□NSLA
質量 26kg(32kg)

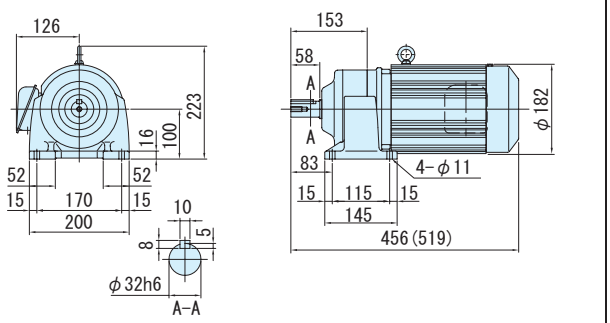

注）1. 低速軸径寸法：寸法公差は、JIS B 0401-1976 "h6" です。
2. 軸端キー寸法：寸法公差は、JIS B 1301-1996 平行キーに依っています。
3. 低速軸部の詳細寸法は、技術資料 E34 頁を参照ください。
4. 本寸法図の寸法および質量は、予告無しに変更することがあります。

3 インバータ 1.5kW・三相インバータ用モータ・屋内形

200V 400V

減速比	出力回転数 r/min 6Hz	出力回転数 r/min 60Hz	最高許容回転数 (120Hz)		容量記号	枠番	補助形式	減速比	出力トルク Tout N・m 60Hz	出力トルク Tout kgf・m 60Hz	出力軸許容ラジアル荷重 Pro N 60Hz	出力軸許容ラジアル荷重 Pro kgf 60Hz	屋内形寸法図 フランジ取付	屋内形寸法図 脚取付
					（形式記号詳細 C10 頁）									
51	3.43	34.3	68.6	CNVM	2	5117	AV (-B)	51	397	40.4	5690	580	図 C7	図 C8
59	2.97	29.7	59.4	(フランジ取付)	2	5117	AV (-B)	59	459	46.8	5690	580		
71	2.46	24.6	49.2	CNHM	2	5127	AV (-B)	71	552	56.3	7260	740	図 C9	図 C10
87	2.01	20.1	40.2	(脚取付)	2	5127	AV (-B)	87	677	69.0	7260	740		

注）1. 出力回転数はモータ回転数 60Hz : 1750r/min, 6Hz : 175r/min としたときの代表値です。詳細は技術資料「モータ部」を参照ください。
2. 低速軸ラジアル荷重は、低速軸中央の位置の値です。
3. インバータ用モータを使用すると、6Hz ～ 60Hz の範囲で定トルク運転（連続運転が可能です）。基底周波数（60Hz）を超える周波数域は、定出力運転となります。詳細は、E79 頁を参照ください。
4. 汎用モータをインバータ運転した場合は、低減トルク特性となります。
5. 当社製インバータ（HF-320α）を用いてセンサレス運転を行なうと、汎用モータで定トルク運転が可能となります。詳細は、E80 頁をご参照ください。
6. （ ）内はブレーキ付の形式を示します。（オプションのワンタッチゆるめ仕様（E61 頁参照）の場合は、"-C" となります。）

仕様記号の□は、200V 級は "2"、400V 級は "4" が入ります。詳細は C11 頁をご参照ください。( ) 内はブレーキ付の形式、寸法、質量を示します。

図 C7 CNVM2-5117-AV-51, 59 / 仕様記号 (CNVM2-5117-AV-B-51, 59 / 仕様記号) 仕様記号 J□NSLA 質量 36kg(42kg)

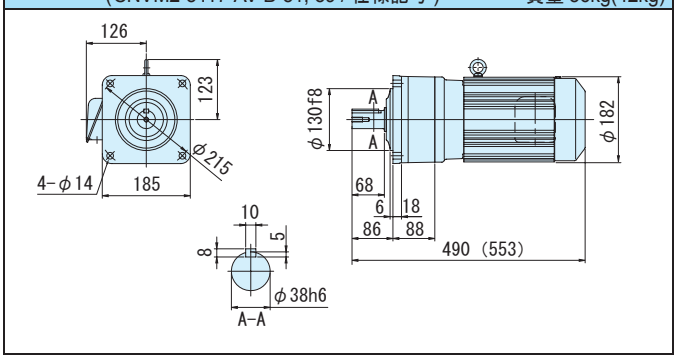

図 C8 CNHM2-5117-AV-51, 59 / 仕様記号 (CNHM2-5117-AV-B-51, 59 / 仕様記号) 仕様記号 J□NSLA 質量 39kg(48kg)

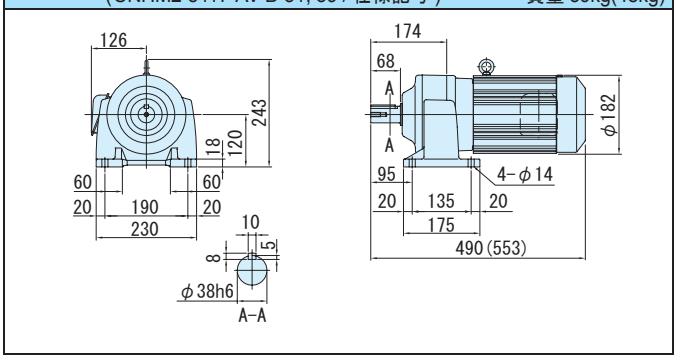

図 C9 CNVM2-5127-AV-71, 87 / 仕様記号 (CNVM2-5127-AV-B-71, 87 / 仕様記号) 仕様記号 J□NSLA 質量 44kg(50kg)

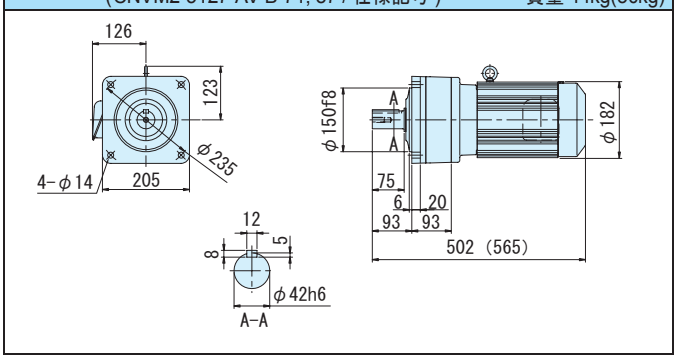

図 C10 CNHM2-5127-AV-71, 87 / 仕様記号 (CNHM2-5127-AV-B-71, 87 / 仕様記号) 仕様記号 J□NSLA 質量 46kg(52kg)

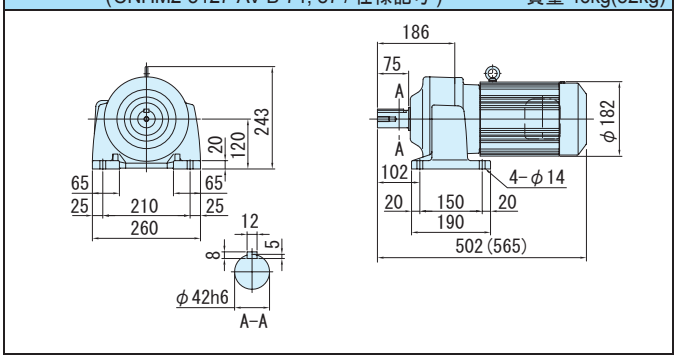

注）1. 低速軸径寸法：寸法公差は、JIS B 0401-1976 "h6" です。
2. 軸端キー寸法：寸法公差は、JIS B 1301-1996 平行キーに依っています。
3. 低速軸部の詳細寸法は、技術資料 E34 頁を参照ください。
4. 本寸法図の寸法および質量は、予告無しに変更することがあります。

平行軸ギヤモータ・フランジ取付形（CNVM）・脚取付形（CNHM）

3相 インバータ 2.2kW・三相インバータ用モータ・屋内形

減速比	出力回転数 r/min 6Hz	出力回転数 r/min 60Hz	最高許容回転数 (120Hz)	容量記号 – 枠番 – 補助形式 – 減速比（形式記号詳細 C10 頁）	出力トルク Tout N·m 60Hz	出力トルク Tout kgf·m 60Hz	出力軸許容ラジアル荷重 Pro N 60Hz	出力軸許容ラジアル荷重 Pro kgf 60Hz	屋内形寸法図 フランジ取付	屋内形寸法図 脚取付
3	58.3	583	1167	3 - 510R - AV (-B) - 3	34.2	3.49	1220	124	図 C1	図 C2
5	35.0	350	700	3 - 510R - AV (-B) - 5	57.0	5.81	2030	207		
8	21.9	219	438	3 - 5107 - AV (-B) - 8	91.2	9.30	2970	303	図 C3	図 C4
11	15.9	159	318	3 - 5107 - AV (-B) - 11	125	12.8	2970	303		
13	13.5	135	270	3 - 5107 - AV (-B) - 13	148	15.1	3510	358		
15	11.7	117	234	3 - 5107 - AV (-B) - 15	171	17.4	4050	413		
17	10.3	103	206	3 - 5107 - AV (-B) - 17	194	19.8	4590	468		
21	8.33	83.3	167	3 - 5107 - AV (-B) - 21	240	24.4	4660	475		
25	7.00	70.0	140	3 - 5117 - AV (-B) - 25	285	29.1	5690	580	図 C5	図 C6
29	6.03	60.3	121	3 - 5117 - AV (-B) - 29	331	33.7	5690	580		
35	5.00	50.0	100	3 - 5117 - AV (-B) - 35	399	40.7	5690	580		
43	4.07	40.7	81.4	3 - 5117 - AV (-B) - 43	490	50.0	5690	580		

CNVM（フランジ取付）CNHM（脚取付）

注）1. 出力回転数はモータ回転数 60Hz : 1750r/min，6Hz : 175r/min としたときの代表値です。詳細は技術資料「モータ部」を参照ください。
2. 低速軸ラジアル荷重は、低速軸中央の位置の値です。
3. インバータ用モータを使用すると、6Hz ～ 60Hz の範囲で定トルク運転（連続運転が可能です）。基底周波数（60Hz）を超える周波数域は、定出力運転となります。詳細は、E79 頁を参照ください。
4. 汎用モータをインバータ運転した場合は、低減トルク特性となります。
5. 当社製インバータ（HF-320α）を用いてセンサレス運転を行なうと、汎用モータで定トルク運転が可能となります。詳細は、E80 頁をご参照ください。
6. （ ）内はブレーキ付の形式を示します。（オプションのワンタッチゆるめ仕様（E61 頁参照）の場合は、"-C" となります。）
7. 枠番末尾に「R」の付く機種は、トラクションドライブ機種です。ご使用にあたっては C20 頁の選定資料をご参照ください。

仕様記号の□は、200V 級は "2"、400V 級は "4" が入ります。詳細は C11 頁をご参照ください。( ) 内はブレーキ付の形式、寸法、質量を示します。

図 C1
CNVM3-510R-AV-3, 5 / 仕様記号 (CNVM3-510R-AV-B-3, 5 / 仕様記号)
仕様記号 J□NSLA
質量 38kg(48kg)

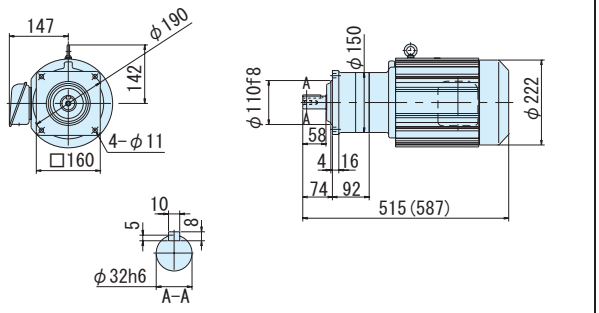

図 C2
CNHM3-510R-AV-3, 5 / 仕様記号 (CNHM3-510R-AV-B-3, 5 / 仕様記号)
仕様記号 J□NSLA
質量 38kg(48kg)

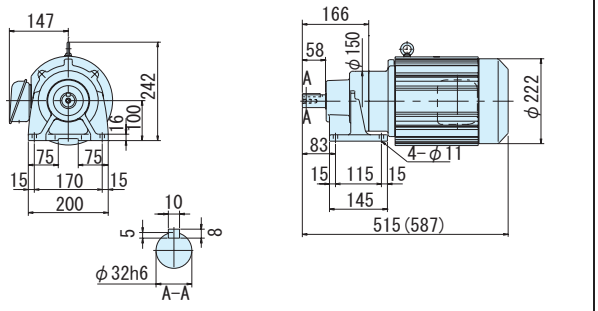

図 C3
CNVM3-5107-AV-8~21 / 仕様記号 (CNVM3-5107-AV-B-8~21 / 仕様記号)
仕様記号 J□NSLA
質量 37kg(47kg)

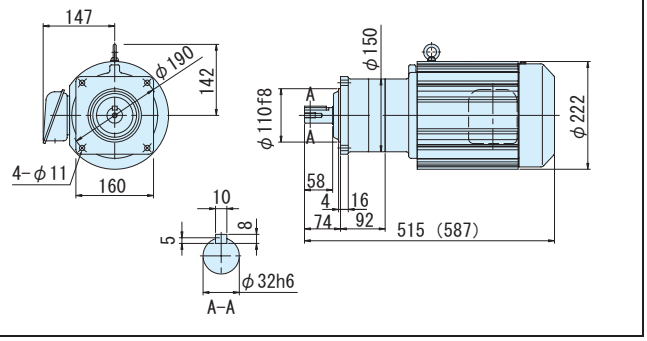

図 C4
CNHM3-5107-AV-8~21 / 仕様記号 (CNHM3-5107-AV-B-8~21 / 仕様記号)
仕様記号 J□NSLA
質量 38kg(48kg)

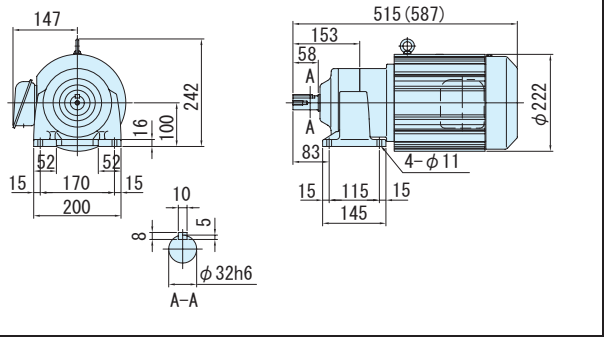

図 C5
CNVM3-5117-AV-25~43 / 仕様記号 (CNVM3-5117-AV-B-25~43 / 仕様記号)
仕様記号 J□NSLA
質量 45kg(55kg)

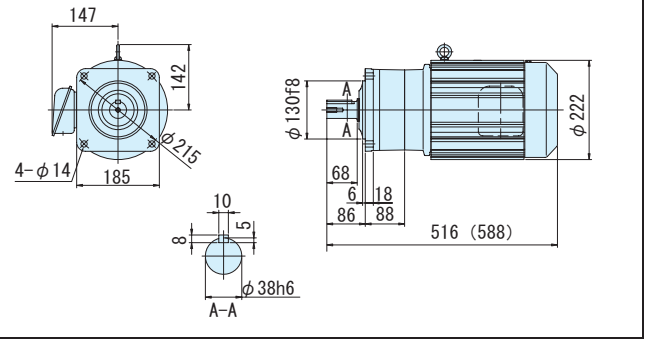

図 C6
CNHM3-5117-AV-25~43 / 仕様記号 (CNHM3-5117-AV-B-25~43 / 仕様記号)
仕様記号 J□NSLA
質量 48kg(57kg)

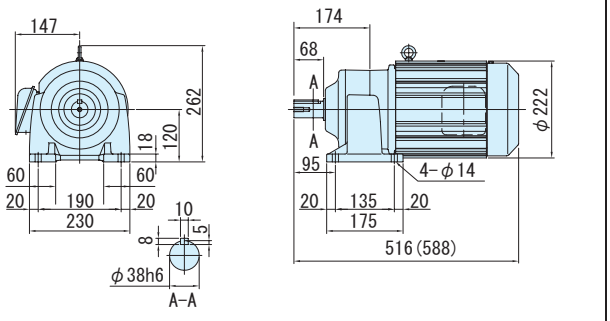

注）1. 低速軸径寸法：寸法公差は、JIS B 0401-1976 "h6" です。
2. 軸端キー寸法：寸法公差は、JIS B 1301-1996 平行キーに依っています。
3. 低速軸部の詳細寸法は、技術資料 E34 頁を参照ください。
4. 本寸法図の寸法および質量は、予告無しに変更することがあります。

3相 インバータ 2.2kW・三相インバータ用モータ・屋内形

200V 400V

減速比	出力回転数 r/min 6Hz	60Hz	最高許容回転数 (120Hz)	容量記号 − 枠番 − 補助形式 − 減速比（形式記号詳細 C10 頁）	出力トルク Tout N·m 60Hz	kgf·m 60Hz	出力軸許容ラジアル荷重 Pro N 60Hz	kgf 60Hz	屋内形寸法図 フランジ取付	脚取付
51	3.43	34.3	68.6	CNVM（フランジ取付）3 - 5127 - AV (-B) - 51	582	59.3	7260	740	図 C7	図 C8
59	2.97	29.7	59.4	CNHM（脚取付）3 - 5127 - AV (-B) - 59	673	68.6	7260	740		

注）1. 出力回転数はモータ回転数 60Hz : 1750r/min, 6Hz : 175r/min としたときの代表値です。詳細は技術資料「モータ部」を参照ください。
2. 低速軸ラジアル荷重は、低速軸中央の位置の値です。
3. インバータ用モータを使用すると、6Hz ～ 60Hz の範囲で定トルク運転（連続運転が可能です）。基底周波数（60Hz）を超える周波数域は、定出力運転となります。詳細は、E79 頁を参照ください。
4. 汎用モータをインバータ運転した場合は、低減トルク特性となります。
5. 当社製インバータ（HF-320α）を用いてセンサレス運転を行なうと、汎用モータで定トルク運転が可能となります。詳細は、E80 頁をご参照ください。
6. （ ）内はブレーキ付の形式を示します。（オプションのワンタッチゆるめ仕様（E61 頁参照）の場合は、"-C" となります。）

仕様記号の□は、200V 級は "2"、400V 級は "4" が入ります。詳細は C11 頁をご参照ください。( ) 内はブレーキ付の形式、寸法、質量を示します。

図 C7 CNVM3-5127-AV-51, 59 / 仕様記号 (CNVM3-5127-AV-B-51, 59 / 仕様記号)　仕様記号 J□NSLA　質量 54kg(63kg)

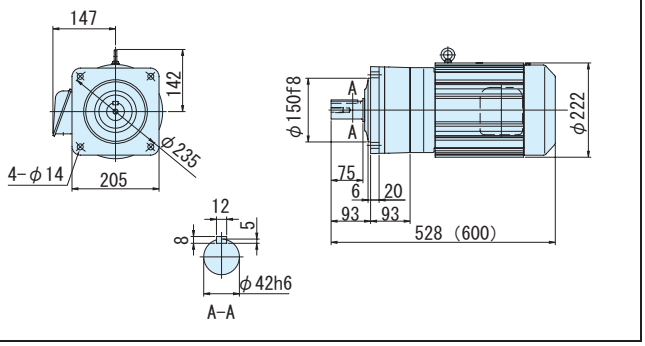

図 C8 CNHM3-5127-AV-51, 59 / 仕様記号 (CNHM3-5127-AV-B-51, 59 / 仕様記号)　仕様記号 J□NSLA　質量 56kg(65kg)

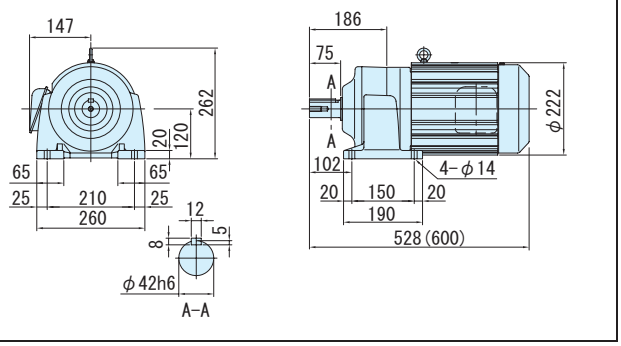

注）1. 低速軸径寸法：寸法公差は、JIS B 0401-1976 "h6" です。
2. 軸端キー寸法：寸法公差は、JIS B 1301-1996 平行キーに依っています。
3. 低速軸部の詳細寸法は、技術資料 E34 頁を参照ください。
4. 本寸法図の寸法および質量は、予告無しに変更することがあります。

フランジ取付 (CNVM)
脚取付 (CNHM)
ギヤモータ ブレーキ無
ギヤモータ ブレーキ付
レデューサ
三　相
単　相
単　相 レバーシブル
三　相 インバータ用
高効率 三相モータ
屋内形
オプション 製　品
屋外形
軽防塵形
防水形
安全増 防爆形
概　要
選定表 寸法図
（別カタログ）アステロ 15W
25W
40W
60W
90W
0.1kW
0.2kW
0.25kW
0.4kW
0.55kW
0.75kW
1.1kW
1.5kW
2.2kW
3.7kW

平行軸ギヤモータ・フランジ取付形（CNVM）・脚取付形（CNHM）

3～インバータ 3.7kW・三相インバータ用モータ・屋内形

減速比	出力回転数 r/min 6Hz	出力回転数 r/min 60Hz	最高許容回転数 (120Hz)	容量記号 – 枠番 – 補助形式 – 減速比（形式記号詳細 C10 頁）	出力トルク Tout N·m 60Hz	出力トルク Tout kgf·m 60Hz	出力軸許容ラジアル荷重 Pro N 60Hz	出力軸許容ラジアル荷重 Pro kgf 60Hz	屋内形寸法図 フランジ取付	屋内形寸法図 脚取付
11	15.9	159	318	CNVM（フランジ取付）CNHM（脚取付） 5 - 5117 - AV (-B) - 11	200	20.4	4270	435	図 C1	図 C2
13	13.5	135	270	5 - 5117 - AV (-B) - 13	236	24.1	4970	507		
15	11.7	117	234	5 - 5127 - AV (-B) - 15	273	27.8	7260	740	図 C3	図 C4
17	10.3	103	206	5 - 5127 - AV (-B) - 17	309	31.5	7260	740		
21	8.33	83.3	167	5 - 5127 - AV (-B) - 21	382	38.9	7260	740		

注）1. 出力回転数はモータ回転数 60Hz : 1750r/min, 6Hz : 175r/min としたときの代表値です。詳細は技術資料「モータ部」を参照ください。
2. 低速軸ラジアル荷重は、低速軸中央の位置の値です。
3. インバータ用モータを使用すると、6Hz ～ 60Hz の範囲で定トルク運転（連続運転が可能です）。基底周波数（60Hz）を超える周波数域は、定出力運転となります。詳細は、E79 頁を参照ください。
4. 汎用モータをインバータ運転した場合は、低減トルク特性となります。
5. 当社製インバータ（HF-320α）を用いてセンサレス運転を行なうと、汎用モータで定トルク運転が可能となります。詳細は、E80 頁をご参照ください。
6. （ ）内はブレーキ付の形式を示します。（オプションのワンタッチゆるめ仕様（E61 頁参照）の場合は、"-C" となります。）

仕様記号の□は、200V 級は "2"、400V 級は "4" が入ります。詳細は C11 頁をご参照ください。( ) 内はブレーキ付の形式、寸法、質量を示します。

図 C1 CNVM5-5117-AV-11, 13 / 仕様記号 (CNVM5-5117-AV-B-11, 13 / 仕様記号)　仕様記号 J□NSLA　質量 53kg(62kg)

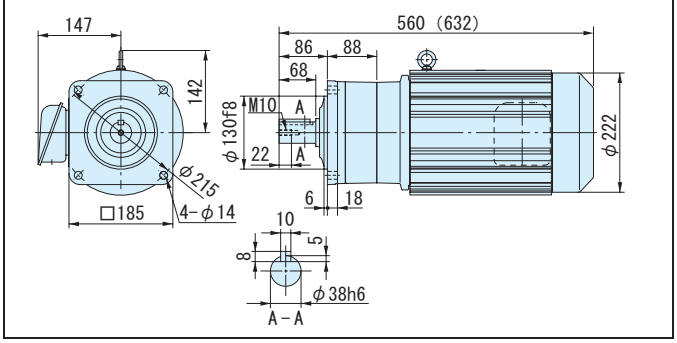

図 C2 CNHM5-5117-AV-11, 13 / 仕様記号 (CNHM5-5117-AV-B-11, 13 / 仕様記号)　仕様記号 J□NSLA　質量 55kg(65kg)

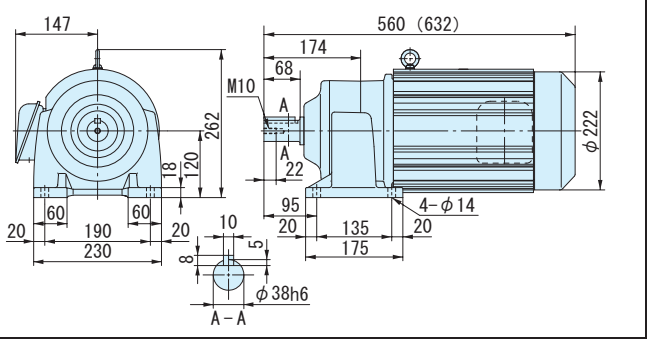

図 C3 CNVM5-5127-AV-15~21 / 仕様記号 (CNVM5-5127-AV-B-15~21 / 仕様記号)　仕様記号 J□NSLA　質量 61kg(71kg)

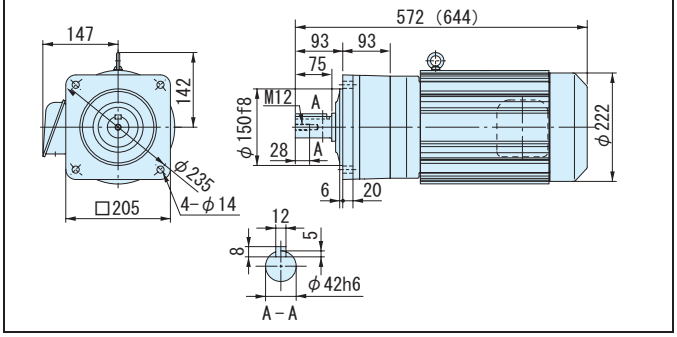

図 C4 CNHM5-5127-AV-15~21 / 仕様記号 (CNHM5-5127-AV-B-15~21 / 仕様記号)　仕様記号 J□NSLA　質量 63kg(73kg)

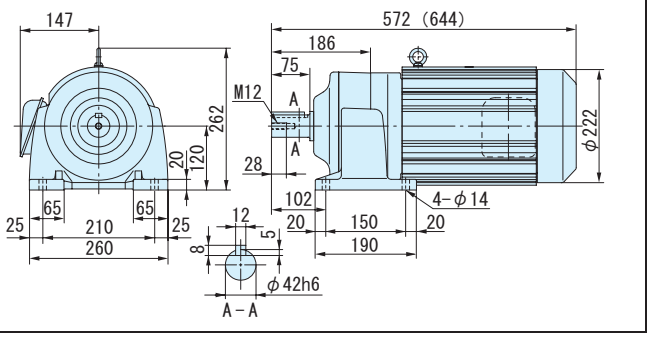

注）1. 低速軸径寸法：寸法公差は、JIS B 0401-1976 "h6" です。
2. 軸端キー寸法：寸法公差は、JIS B 1301-1996 平行キーに依っています。
3. 低速軸部の詳細寸法は、技術資料 E34 頁を参照ください。
4.
5. 本寸法図の寸法および質量は、予告無しに変更することがあります。

5.5kW 以上の平行軸ギヤモータは、サイクロ® 減速機をご利用ください。
（専用カタログをご参照ください。）

アルタックス® NEOギヤモータ

平行軸・フランジ取付／脚取付

CNVMタイプ
CNHMタイプ

3～ 高効率 高効率三相モータ

モータ容量	減速比範囲			頁
0.2kW	3	▶	1003	C80
0.4kW	3	▶	731	C83
0.75kW	3	▶	295	C85
1.5kW	3	▶	59	C87
2.2kW	3	▶	51	C89
3.7kW	11	▶	21	C91

平行軸ギヤモータ・フランジ取付形（CNVM）・脚取付形（CNHM）

3 高効率 0.2kW・高効率三相モータ・屋内形

減速比	出力回転数 r/min		容量記号 － 枠番 － 補助形式 － 減速比（形式記号詳細 C10 頁）		出力トルク Tout				出力軸許容ラジアル荷重 Pro				屋内形寸法図	
					N・m		kgf・m		N		kgf		フランジ取付	脚取付
	50Hz	60Hz			50Hz	60Hz	50Hz	60Hz	50Hz	60Hz	50Hz	60Hz		
3	483	583	CNVM（フランジ取付） CNHM（脚取付）	02 - 507R - ES (-B) - 3	3.75	3.11	0.383	0.317	235	235	24.0	24.0	図 C1	図 C2
5	290	350		02 - 507R - ES (-B) - 5	6.26	5.18	0.638	0.528	392	392	40.0	40.0		
6	242	292		02 - 506H - ES (-B) - 6	7.51	6.22	0.765	0.634	540	540	55.0	55.0	図 C3	図 C4
8	181	219		02 - 506H - ES (-B) - 8	10.0	8.29	1.02	0.846	687	687	70.0	70.0		
11	132	159		02 - 506H - ES (-B) - 11	13.8	11.4	1.40	1.16	687	687	70.0	70.0		
13	112	135		02 - 506H - ES (-B) - 13	16.3	13.5	1.66	1.37	687	687	70.0	70.0		
15	96.7	117		02 - 506H - ES (-B) - 15	18.8	15.6	1.91	1.59	883	883	90.0	90.0		
17	85.3	103		02 - 506H - ES (-B) - 17	21.3	17.6	2.17	1.80	883	883	90.0	90.0		
21	69.0	83.3		02 - 506H - ES (-B) - 21	26.3	21.8	2.68	2.22	1180	1180	120	120		
25	58.0	70.0		02 - 506H - ES (-B) - 25	31.3	25.9	3.19	2.64	1180	1180	120	120		
29	50.0	60.3		02 - 5077 - ES (-B) - 29	36.3	30.1	3.70	3.07	1670	1670	170	170		
35	41.4	50.0		02 - 5077 - ES (-B) - 35	43.8	36.3	4.46	3.70	1670	1670	170	170	図 C5	図 C6
43	33.7	40.7		02 - 5077 - ES (-B) - 43	53.8	44.6	5.49	4.54	1670	1670	170	170		

注）1. 出力回転数はモータ回転数 60Hz：1750r/min，6Hz：175r/min としたときの代表値です。詳細は技術資料「モータ部」を参照ください。
2. 低速軸ラジアル荷重は、低速軸中央の位置の値です。
3. （ ）内はブレーキ付の形式を示します。（オプションのワンタッチゆるめ仕様（E61 頁参照）の場合は、"-C" となります。）
4. 枠番末尾に「R」の付く機種は、トラクションドライブ機種です。ご使用にあたっては C20 頁の選定資料をご参照ください。

仕様記号の□は、200V 級は "2"、400V 級は "4" が入ります。詳細は C11 頁をご参照ください。( ) 内はブレーキ付の形式、寸法、質量を示します。

図 C1

CNVM02-507R-ES-3, 5 / 仕様記号
(CNVM02-507R-ES-B-3, 5 / 仕様記号)

仕様記号 | J□NPLA

質量 8.0kg(9.5kg)

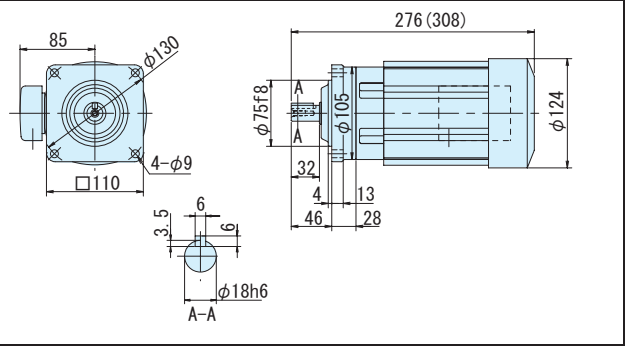

図 C2

CNHM02-507R-ES-3, 5 / 仕様記号
(CNHM02-507R-ES-B-3, 5 / 仕様記号)

仕様記号 | J□NPLA

質量 8.0kg(9.5kg)

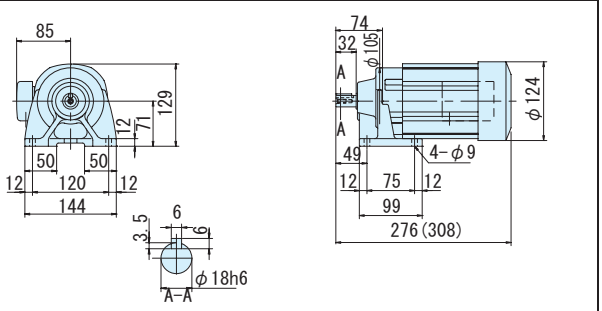

図 C3

CNVM02-506H-ES-6~25 / 仕様記号
(CNVM02-506H-ES-B-6~25 / 仕様記号)

仕様記号 | J□NPLA

質量 7.5kg(9.0kg)

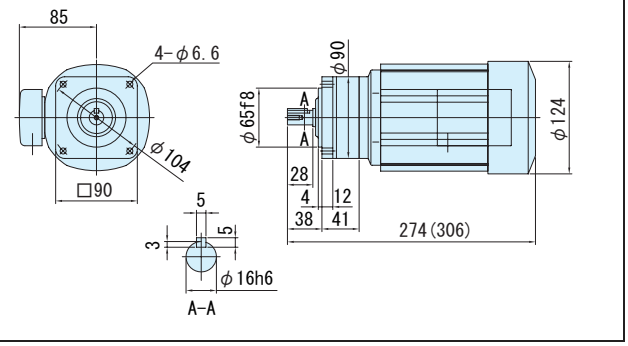

図 C4

CNHM02-506H-ES-6~25 / 仕様記号
(CNHM02-506H-ES-B-6~25 / 仕様記号)

仕様記号 | J□NPLA

質量 8.0kg(9.0kg)

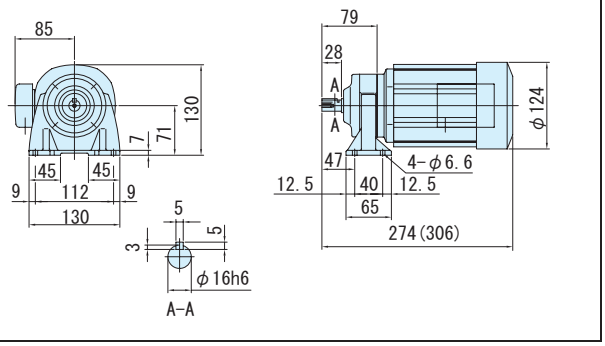

図 C5

CNVM02-5077-ES-29~43 / 仕様記号
(CNVM02-5077-ES-B-29~43 / 仕様記号)

仕様記号 | J□NPLA

質量 8.0kg(9.0kg)

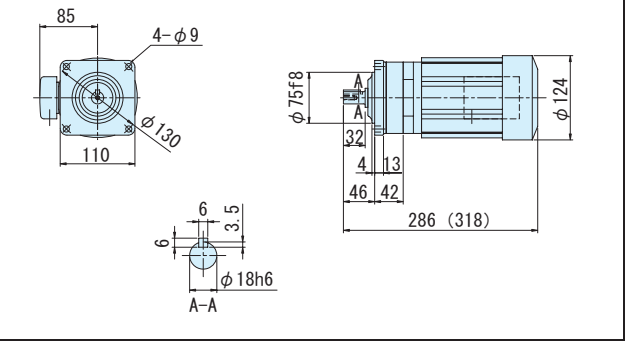

図 C6

CNHM02-5077-ES-29~43 / 仕様記号
(CNHM02-5077-ES-B-29~43 / 仕様記号)

仕様記号 | J□NPLA

質量 8.0kg(9.5kg)

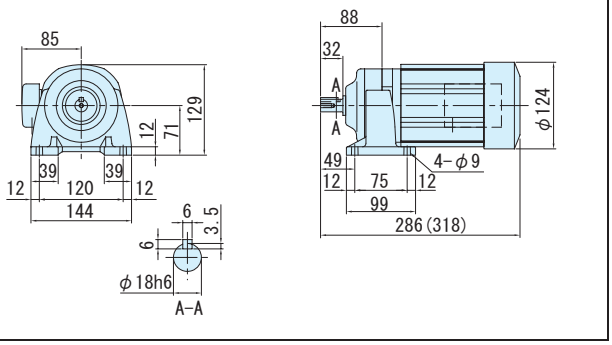

注）1. 低速軸径寸法：寸法公差は、JIS B 0401-1976 "h6" です。
2. 軸端キー寸法：寸法公差は、JIS B 1301-1996 平行キーに依っています。
3. 低速軸部の詳細寸法は、技術資料 E34 頁を参照ください。
4. 本寸法図の寸法および質量は、予告無しに変更することがあります。

3～ 高効率 0.2kW・高効率三相モータ・屋内形

減速比	出力回転数 r/min		容量記号 － 枠番 － 補助形式 － 減速比（形式記号詳細 C10 頁）		出力トルク Tout				出力軸許容ラジアル荷重 Pro				屋内形寸法図	
					N・m		kgf・m		N		kgf		フランジ取付	脚取付
	50Hz	60Hz			50Hz	60Hz	50Hz	60Hz	50Hz	60Hz	50Hz	60Hz		
51	28.4	34.3	CNVM（フランジ取付） CNHM（脚取付）	02 - 5087 - ES (-B) - 51	63.8	52.9	6.51	5.39	2700	2700	275	275	図 C7	図 C8
59	24.6	29.7		02 - 5087 - ES (-B) - 59	73.8	61.2	7.53	6.24	2700	2700	275	275		
71	20.4	24.6		02 - 5097 - ES (-B) - 71	88.8	73.6	9.06	7.50	3430	3430	350	350	図 C9	図 C10
87	16.7	20.1		02 - 5097 - ES (-B) - 87	109.0	90.2	11.10	9.20	3430	3430	350	350		
103	14.1	17.0		02 - 5097 - ES (-B) - 103	124	103	12.7	10.5	3430	3430	350	350		
119	12.2	14.7		02 - 5097 - ES (-B) - 119	149	123	15.2	12.6	3430	3430	350	350		
145	10.0	12.1		02 - 5097DR - ES (-B) - 145	172	142	17.5	14.5	3430	3430	350	350	図 C11	図 C12
175	8.29	10.0		02 - 5097DR - ES (-B) - 175	207	172	21.1	17.5	3430	3430	350	350		

注）1. 出力回転数はモータ回転数 60Hz：1750r/min，6Hz：175r/min としたときの代表値です。詳細は技術資料「モータ部」を参照ください。
2. 低速軸ラジアル荷重は、低速軸中央の位置の値です。
3. （ ）内はブレーキ付の形式を示します。（オプションのワンタッチゆるめ仕様（E61 頁参照）の場合は、"-C" となります。）
4. 枠番末尾に「R」の付く機種は、トラクションドライブ機種です。ご使用にあたっては C20 頁の選定資料をご参照ください。

仕様記号の□は、200V 級は "2"、400V 級は "4" が入ります。詳細は C11 頁をご参照ください。( ) 内はブレーキ付の形式、寸法、質量を示します。

図 C7
CNVM02-5087-ES-51, 59 / 仕様記号 (CNVM02-5087-ES-B-51, 59 / 仕様記号)
仕様記号 J□NPLA
質量 8.0kg(9.5kg)

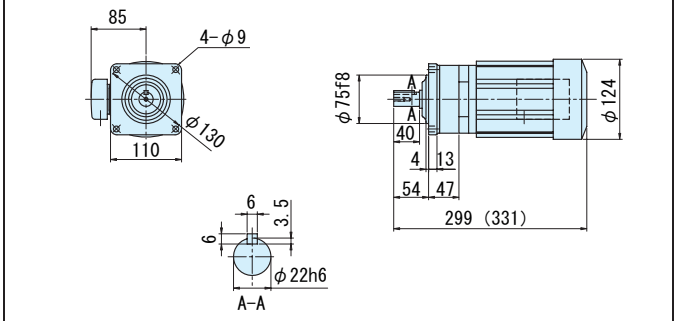

図 C8
CNHM02-5087-ES-51, 59 / 仕様記号 (CNHM02-5087-ES-B-51, 59 / 仕様記号)
仕様記号 J□NPLA
質量 8.5kg(10.0kg)

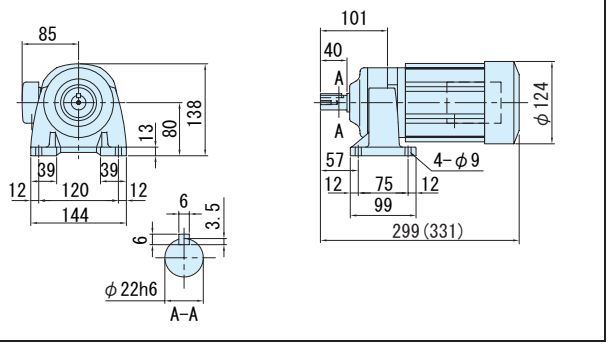

図 C9
CNVM02-5097-ES-71~119 / 仕様記号 (CNVM02-5097-ES-B-71~119 / 仕様記号)
仕様記号 J□NPLA
質量 11.0kg(12.0kg)

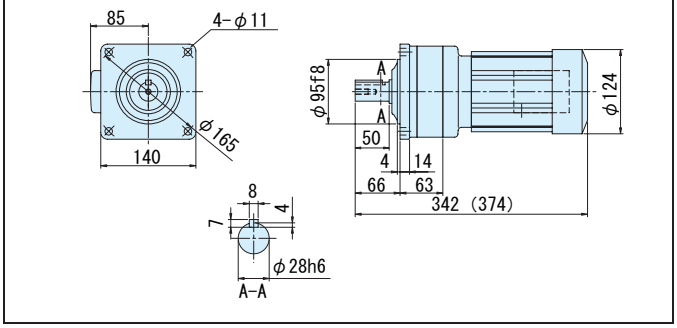

図 C10
CNHM02-5097-ES-71~119 / 仕様記号 (CNHM02-5097-ES-B-71~119 / 仕様記号)
仕様記号 J□NPLA
質量 11.0kg(13.0kg)

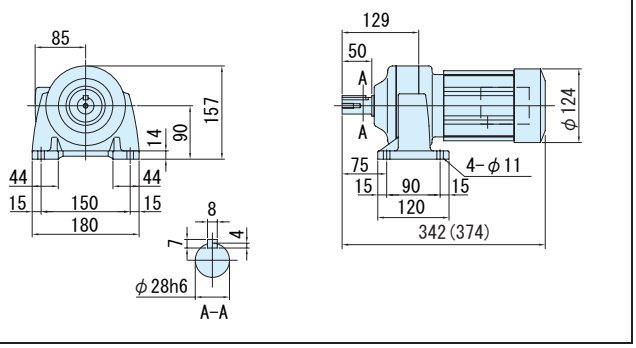

図 C11
CNVM02-5097DR-ES-145, 175 / 仕様記号 (CNVM02-5097DR-ES-B-145, 175) / 仕様記号
仕様記号 J□NPLA
質量 12.0kg(13.0kg)

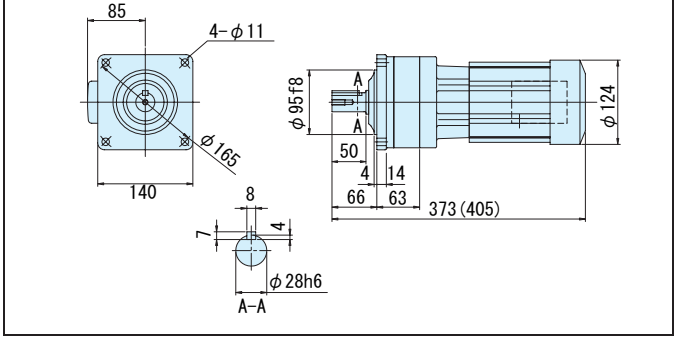

図 C12
CNHM02-5097DR-ES-145, 175 / 仕様記号 (CNHM02-5097DR-ES-B-145, 175 / 仕様記号)
仕様記号 J□NPLA
質量 12.0kg(13.0kg)

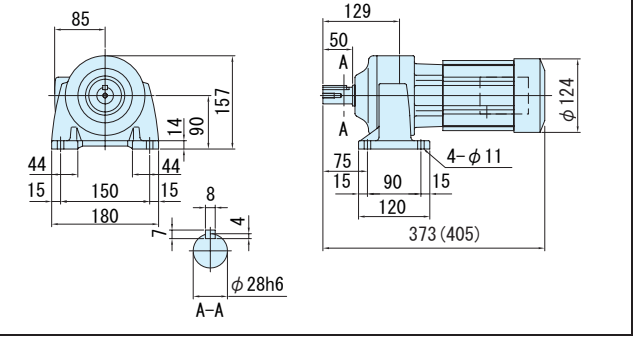

注）1. 低速軸径寸法：寸法公差は、JIS B 0401-1976 "h6" です。
2. 軸端キー寸法：寸法公差は、JIS B 1301-1996 平行キーに依っています。
3. 低速軸部の詳細寸法は、技術資料 E34 頁を参照ください。
4. 本寸法図の寸法および質量は、予告無しに変更することがあります。

平行軸ギヤモータ・フランジ取付形（CNVM）・脚取付形（CNHM）

3 高効率 0.2kW・高効率三相モータ・屋内形

減速比	出力回転数 r/min		容量記号 － 枠番 － 補助形式 － 減速比	出力トルク Tout				出力軸許容ラジアル荷重 Pro				屋内形寸法図	
				N・m		kgf・m		N		kgf		フランジ取付	脚取付
	50Hz	60Hz	（形式記号詳細 C10 頁）	50Hz	60Hz	50Hz	60Hz	50Hz	60Hz	50Hz	60Hz		
215	6.74	8.14	02 - 5107DR - ES (-B) - 215	255	211	26.0	21.5	4660	4660	475	475	図 C1	図 C2
255	5.69	6.86	02 - 5107DR - ES (-B) - 255	302	250	30.8	25.5	4660	4660	475	475		
295	4.92	5.93	02 - 5107DR - ES (-B) - 295	350	290	35.7	29.5	4660	4660	475	475		
355	4.08	4.93	02 - 5107DR - ES (-B) - 355	*340	*340	*34.7	*34.7	4660	4660	475	475		
435	3.33	4.02	02 - 5117DR - ES (-B) - 435	516	427	52.6	43.6	5690	5690	580	580	図 C3	図 C4
559	2.59	3.13	02 - 5127DA - ES (-B) - 559	663	549	67.6	56.0	7260	7260	740	740		
649	2.23	2.70	02 - 5127DA - ES (-B) - 649	762	638	77.7	65.0	7260	7260	740	740		
731	1.98	2.39	02 - 5127DA - ES (-B) - 731	*711	*711	*72.5	*72.5	7260	7260	740	740	図 C5	図 C6
841	1.72	2.08	02 - 5127DA - ES (-B) - 841	*665	*665	*67.8	*67.8	7260	7260	740	740		
1003	1.45	1.74	02 - 5127DA - ES (-B) - 1003	*762	*762	*77.7	*77.7	7260	7260	740	740		

CNVM（フランジ取付）
CNHM（脚取付）

注）1. 出力回転数はモータ回転数 60Hz：1750r/min，6Hz：175r/min としたときの代表値です。詳細は技術資料「モータ部」を参照ください。
2. 低速軸ラジアル荷重は、低速軸中央の位置の値です。
3. * 印はトルク制限機種です。出力トルクにご注意ください。
4. （ ）内はブレーキ付の形式を示します。（オプションのワンタッチゆるめ仕様（E61 頁参照）の場合は、"-C" となります。）
5. 枠番末尾に「R」の付く機種は、トラクションドライブ機種です。ご使用にあたっては C20 頁の選定資料をご参照ください。

仕様記号の□は、200V 級は "2"、400V 級は "4" が入ります。詳細は C11 頁をご参照ください。( ) 内はブレーキ付の形式、寸法、質量を示します。

図 C1

CNVM02-5107DR-ES-215~355 / 仕様記号 (CNVM02-5107DR-ES-B-215~355 / 仕様記号)　仕様記号 J□NPLA　質量 15.0kg(16.0kg)

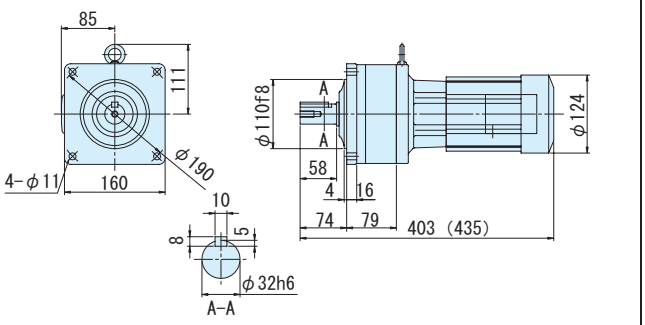

図 C2

CNHM02-5107DR-ES-215~355 / 仕様記号 (CNHM02-5107DR-ES-B-215~355 / 仕様記号)　仕様記号 J□NPLA　質量 16.0kg(17.0kg)

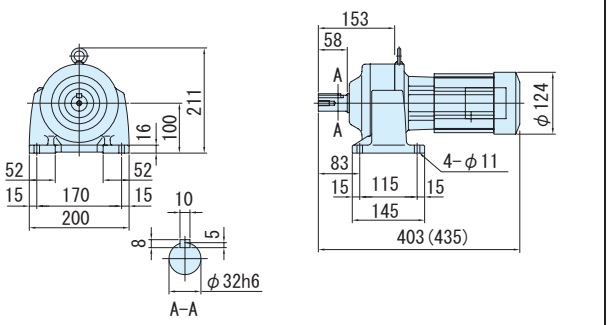

図 C3

CNVM02-5117DR-ES-435 / 仕様記号 (CNVM02-5117DR-ES-B-435 / 仕様記号)　仕様記号 J□NPLA　質量 26.0kg(27.0kg)

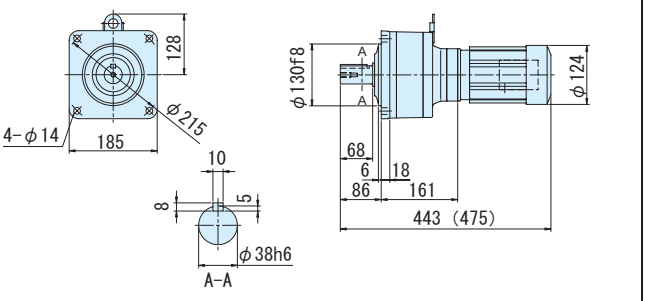

図 C4

CNHM02-5117DR-ES-435 / 仕様記号 (CNHM02-5117DR-ES-B-435 / 仕様記号)　仕様記号 J□NPLA　質量 28.0kg(29.0kg)

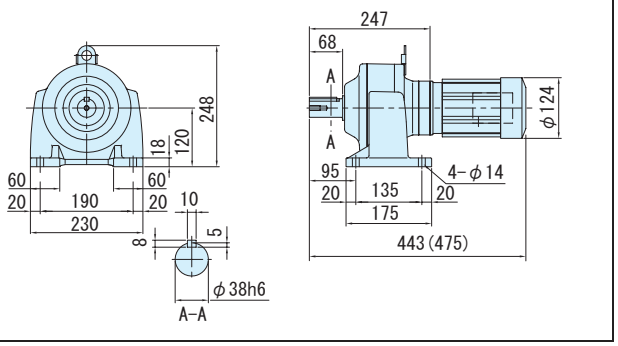

図 C5

CNVM02-5127DA-ES-559~1003 / 仕様記号 (CNVM02-5127DA-ES-B-559~1003 / 仕様記号)　仕様記号 J□NPLA　質量 34.0kg(35.0kg)

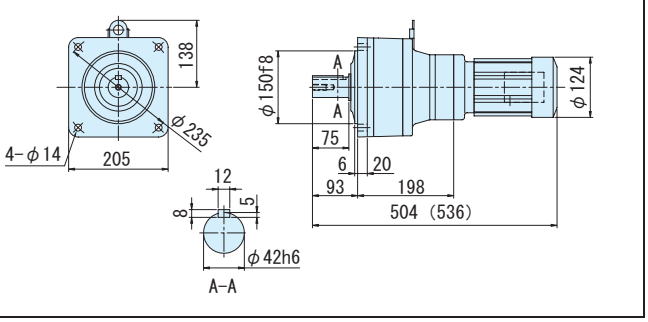

図 C6

CNHM02-5127DA-ES-559~1003 / 仕様記号 (CNHM02-5127DA-ES-B-559~1003 / 仕様記号)　仕様記号 J□NPLA　質量 36.0kg(38.0kg)

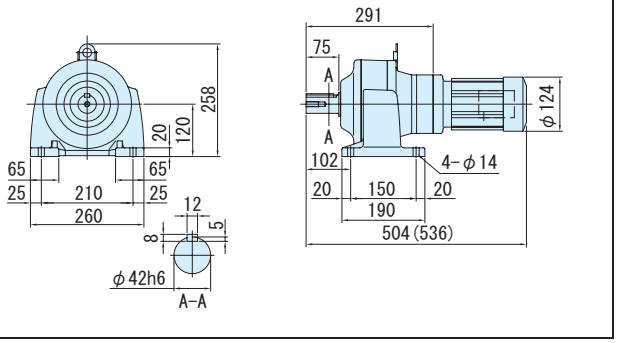

注）1. 低速軸径寸法：寸法公差は、JIS B 0401-1976 "h6" です。
2. 軸端キー寸法：寸法公差は、JIS B 1301-1996 平行キーに依っています。
3. 低速軸部の詳細寸法は、技術資料 E34 頁を参照ください。
4. 本寸法図の寸法および質量は、予告無しに変更することがあります。

平行軸ギヤモータ・フランジ取付形（CNVM）・脚取付形（CNHM）
3～ 高効率 0.4kW・高効率三相モータ・屋内形

減速比	出力回転数 r/min 50Hz	60Hz	容量記号 – 枠番 – 補助形式 – 減速比（形式記号詳細 C10 頁）	出力トルク Tout N·m 50Hz	60Hz	kgf·m 50Hz	60Hz	出力軸許容ラジアル荷重 Pro N 50Hz	60Hz	kgf 50Hz	60Hz	屋内形寸法図 フランジ取付	脚取付
3	483	583	05 - 508R - ES (-B) - 3	7.51	6.22	0.765	0.634	603	603	62.0	62.0	図 C7	図 C8
5	290	350	05 - 508R - ES (-B) - 5	12.5	10.4	1.28	1.06	1000	1000	102	102		
6	242	292	05 - 5087 - ES (-B) - 6	15.0	12.4	1.53	1.27	1000	1000	102	102		
8	181	219	05 - 5087 - ES (-B) - 8	20.0	16.6	2.04	1.69	1000	1000	102	102		
11	132	159	05 - 5087 - ES (-B) - 11	27.5	22.8	2.81	2.33	1470	1470	150	150		
13	112	135	05 - 5087 - ES (-B) - 13	32.5	27.0	3.32	2.75	1470	1470	150	150		
15	96.7	117	05 - 5087 - ES (-B) - 15	37.5	31.1	3.83	3.17	1600	1600	163	163		
17	85.3	103	05 - 5087 - ES (-B) - 17	42.5	35.3	4.34	3.59	1810	1810	185	185	図 C9	図 C10
21	69.0	83.3	05 - 5087 - ES (-B) - 21	52.6	43.5	5.36	4.44	2250	2250	229	229		
25	58.0	70.0	05 - 5087 - ES (-B) - 25	62.6	51.8	6.38	5.28	2680	2680	273	273		
29	50.0	60.3	05 - 5087 - ES (-B) - 29	72.6	60.1	7.40	6.13	2700	2700	275	275		
35	41.4	50.0	05 - 5087 - ES (-B) - 35	87.6	72.6	8.93	7.40	2700	2700	275	275		
43	33.7	40.7	05 - 5097 - ES (-B) - 43	108.0	89.2	11.0	9.09	3430	3430	350	350		
51	28.4	34.3	05 - 5097 - ES (-B) - 51	128	106	13.0	10.8	3430	3430	350	350	図 C11	図 C12
59	24.6	29.7	05 - 5097 - ES (-B) - 59	148	122	15.1	12.5	3430	3430	350	350		

CNVM（フランジ取付）
CNHM（脚取付）

注）1. 出力回転数はモータ回転数 60Hz：1750r/min，6Hz：175r/min としたときの代表値です。詳細は技術資料「モータ部」を参照ください。
2. 低速軸ラジアル荷重は、低速軸中央の位置の値です。
3. （ ）内はブレーキ付の形式を示します。（オプションのワンタッチゆるめ仕様（E61 頁参照）の場合は、"-C" となります。）
4. 枠番末尾に「R」の付く機種は、トラクションドライブ機種です。ご使用にあたっては C20 頁の選定資料をご参照ください。

仕様記号の□は、200V 級は "2"、400V 級は "4" が入ります。詳細は C11 頁をご参照ください。（ ）内はブレーキ付の形式、寸法、質量を示します。

図 C7
CNVM05-508R-ES-3, 5 / 仕様記号
(CNVM05-508R-ES-B-3, 5 / 仕様記号)
仕様記号 | J□NSLA
質量 13.0kg(16.0kg)

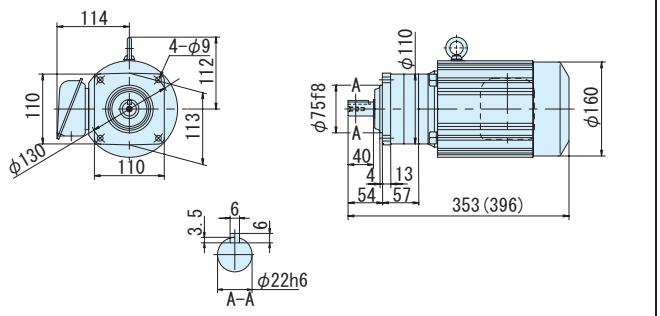

図 C8
CNHM05-508R-ES-3, 5 / 仕様記号
(CNHM05-508R-ES-B-3, 5 / 仕様記号)
仕様記号 | J□NSLA
質量 13.0kg(16.0kg)

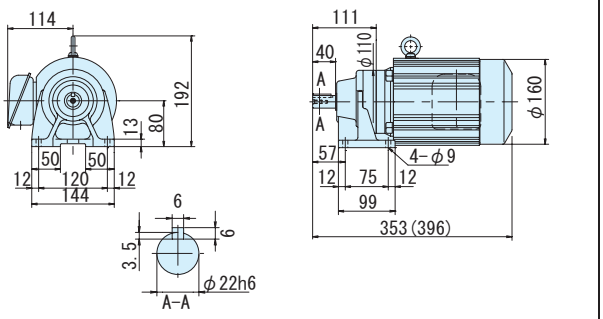

図 C9
CNVM05-5087-ES-6~35 / 仕様記号
(CNVM05-5087-ES-B-6~35 / 仕様記号)
仕様記号 | J□NSLA
質量 11.0kg(14.0kg)

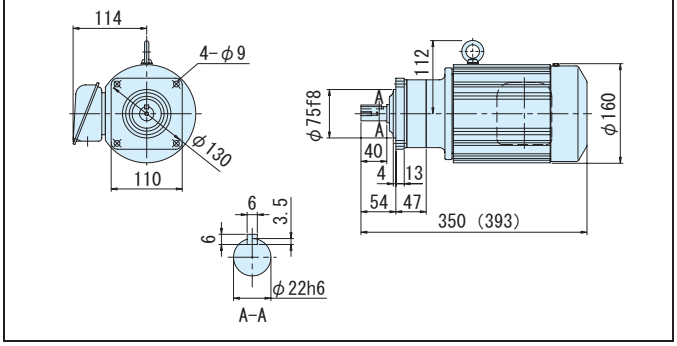

図 C10
CNHM05-5087-ES-6~35 / 仕様記号
(CNHM05-5087-ES-B-6~35 / 仕様記号)
仕様記号 | J□NSLA
質量 11.0kg(14.0kg)

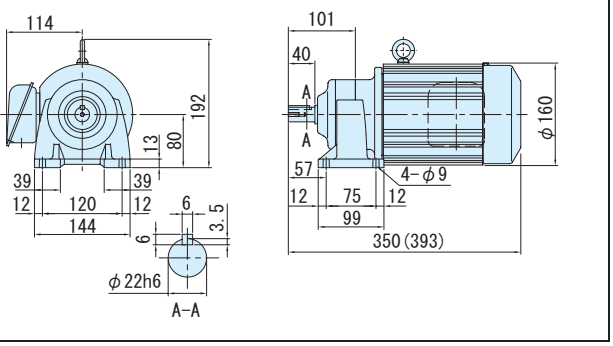

図 C11
CNVM05-5097-ES-43~59 / 仕様記号
(CNVM05-5097-ES-B-43~59 / 仕様記号)
仕様記号 | J□NSLA
質量 13.0kg(16.0kg)

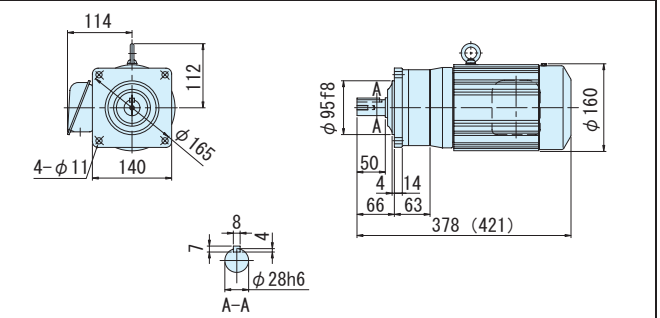

図 C12
CNHM05-5097-ES-43~59 / 仕様記号
(CNHM05-5097-ES-B-43~59 / 仕様記号)
仕様記号 | J□NSLA
質量 14.0kg(17.0kg)

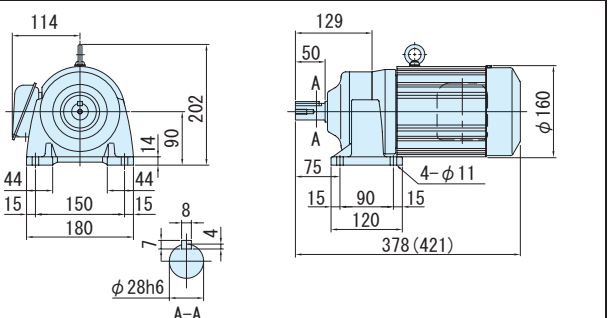

注）1. 低速軸径寸法：寸法公差は、JIS B 0401-1976 "h6" です。
2. 軸端キー寸法：寸法公差は、JIS B 1301-1996 平行キーに依っています。
3. 低速軸部の詳細寸法は、技術資料 E34 頁を参照ください。
4. 本寸法図の寸法および質量は、予告無しに変更することがあります。

平行軸ギヤモータ・フランジ取付形（CNVM）・脚取付形（CNHM）

3 高効率 0.4kW・高効率三相モータ・屋内形

減速比	出力回転数 r/min		容量記号 － 枠番 － 補助形式 － 減速比（形式記号詳細 C10 頁）		出力トルク Tout N・m		出力トルク Tout kgf・m		出力軸許容ラジアル荷重 Pro N		出力軸許容ラジアル荷重 Pro kgf		屋内形寸法図 フランジ取付	屋内形寸法図 脚取付
	50Hz	60Hz			50Hz	60Hz	50Hz	60Hz	50Hz	60Hz	50Hz	60Hz		
71	20.4	24.6		05 - 5107 - ES (-B) - 71	178	147	18.1	15.0	4660	4660	475	475		
87	16.7	20.1		05 - 5107 - ES (-B) - 87	218	180	22.2	18.4	4660	4660	475	475	図 C1	図 C2
103	14.1	17.0		05 - 5107 - ES (-B) - 103	249	206	25.4	21.0	4660	4660	475	475		
119	12.2	14.7		05 - 5107 - ES (-B) - 119	298	247	30.4	25.2	4660	4660	475	475		
145	10.0	12.1		05 - 5127DR - ES (-B) - 145	344	285	35.0	29.0	7260	7260	740	740		
175	8.29	10.0	CNVM	05 - 5127DR - ES (-B) - 175	415	344	42.3	35.0	7260	7260	740	740		
215	6.74	8.1	（フランジ取付）	05 - 5127DR - ES (-B) - 215	510	422	52.0	43.1	7260	7260	740	740		
255	5.69	6.86	CNHM	05 - 5127DR - ES (-B) - 255	604	501	61.7	51.1	7260	7260	740	740	図 C3	図 C4
295	4.92	5.93	（脚取付）	05 - 5127DR - ES (-B) - 295	699	580	71.3	59.1	7260	7260	740	740		
355	4.08	4.93		05 - 5127DR - ES (-B) - 355	*604	*604	*61.5	*61.5	7260	7260	740	740		
435	3.33	4.02		05 - 5127DR - ES (-B) - 435	*774	*774	*78.9	*78.9	7260	7260	740	740		
559	2.59	3.13		05 - 5127DA - ES (-B) - 559	*711	*711	*72.5	*72.5	7260	7260	740	740		
649	2.23	2.70		05 - 5127DA - ES (-B) - 649	*762	*762	*77.7	*77.7	7260	7260	740	740	図 C5	図 C6
731	1.98	2.39		05 - 5127DA - ES (-B) - 731	*711	*711	*72.5	*72.5	7260	7260	740	740		

注）1. 出力回転数はモータ回転数 60Hz：1750r/min，6Hz：175r/min としたときの代表値です。詳細は技術資料「モータ部」を参照ください。
2. 低速軸ラジアル荷重は、低速軸中央の位置の値です。
3. * 印はトルク制限機種です。出力トルクにご注意ください。
4. （ ）内はブレーキ付の形式を示します。（オプションのワンタッチゆるめ仕様（E61 頁参照）の場合は、"-C" となります。）
5. 枠番末尾に「R」の付く機種は、トラクションドライブ機種です。ご使用にあたっては C20 頁の選定資料をご参照ください。

仕様記号の□は、200V 級は "2"、400V 級は "4" が入ります。詳細は C11 頁をご参照ください。( ) 内はブレーキ付の形式、寸法、質量を示します。

図 C1 CNVM05-5107-ES-71~119 / 仕様記号 (CNVM05-5107-ES-B-71~119 / 仕様記号)　仕様記号 J□NSLA　質量 17.0kg(19.0kg)

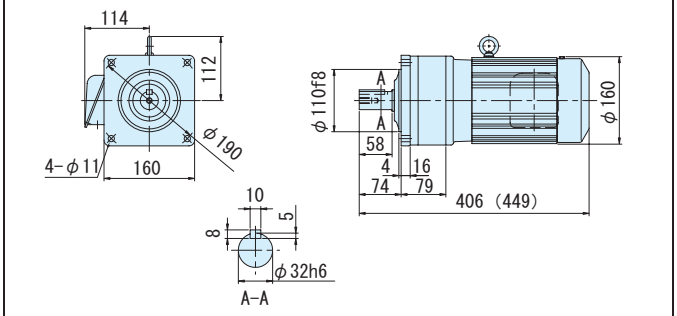

図 C2 CNHM05-5107-ES-71~119 / 仕様記号 (CNHM05-5107-ES-B-71~119 / 仕様記号)　仕様記号 J□NSLA　質量 18.0kg(20.0kg)

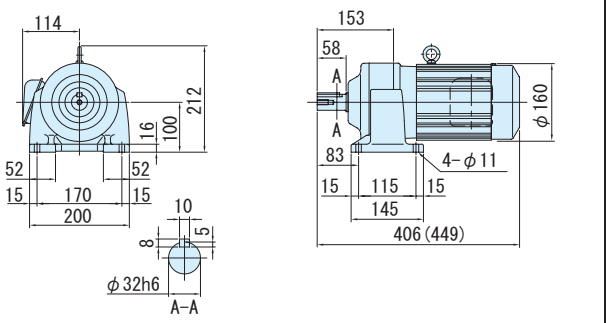

図 C3 CNVM05-5127DR-ES-145~435 / 仕様記号 (CNVM05-5127DR-ES-B-145~435 / 仕様記号)　仕様記号 J□NSLA　質量 37.0kg(40.0kg)

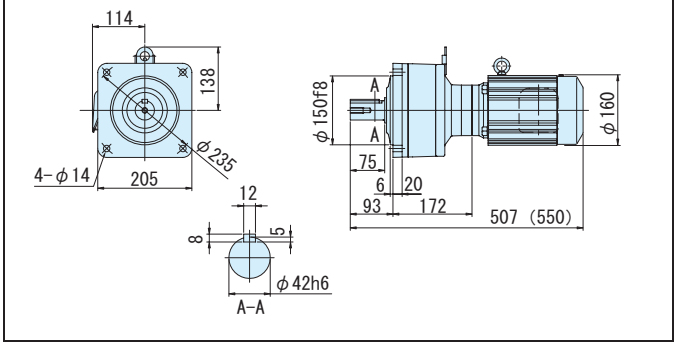

図 C4 CNHM05-5127DR-ES-145~435 / 仕様記号 (CNHM05-5127DR-ES-B-145~435 / 仕様記号)　仕様記号 J□NSLA　質量 37.0kg(40.0kg)

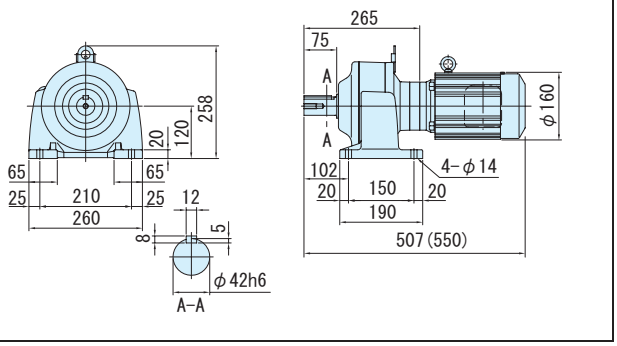

図 C5 CNVM05-5127DA-ES-559~731 / 仕様記号 (CNVM05-5127DA-ES-B-559~731 / 仕様記号)　仕様記号 J□NSLA　質量 37.0kg(39.0kg)

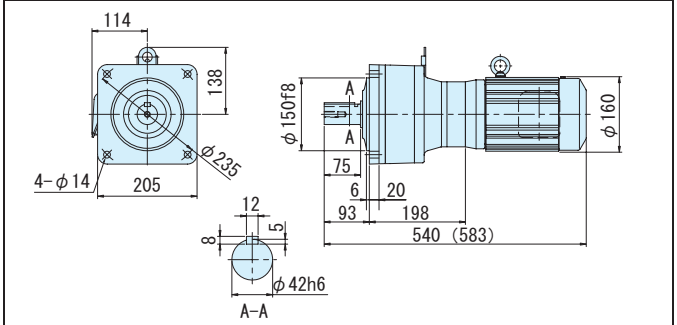

図 C6 CNHM05-5127DA-ES-559~731 / 仕様記号 (CNHM05-5127DA-ES-B-559~731 / 仕様記号)　仕様記号 J□NSLA　質量 39.0kg(42.0kg)

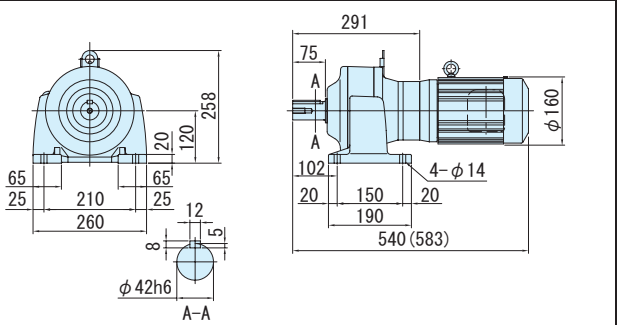

注）1. 低速軸径寸法：寸法公差は、JIS B 0401-1976 "h6" です。
2. 軸端キー寸法：寸法公差は、JIS B 1301-1996 平行キーに依っています。
3. 低速軸部の詳細寸法は、技術資料 E34 頁を参照ください。
4. 本寸法図の寸法および質量は、予告無しに変更することがあります。

減速比	出力回転数 r/min		容量記号 － 枠番 － 補助形式 － 減速比（形式記号詳細 C10 頁）	出力トルク Tout				出力軸許容ラジアル荷重 Pro				屋内形寸法図	
				N・m		kgf・m		N		kgf		フランジ取付	脚取付
	50Hz	60Hz		50Hz	60Hz	50Hz	60Hz	50Hz	60Hz	50Hz	60Hz		
3	483	583	1 - 509R - ES (-B) - 3	14.1	11.7	1.44	1.19	948	948	97.0	97.0	図 C7	図 C8
5	290	350	1 - 509R - ES (-B) - 5	23.5	19.4	2.39	1.98	1580	1580	161	161		
6	242	292	1 - 5097 - ES (-B) - 6	28.2	23.3	2.87	2.38	1960	1960	200	200		
8	181	219	1 - 5097 - ES (-B) - 8	37.5	31.1	3.83	3.17	2450	2450	250	250		
11	132	159	1 - 5097 - ES (-B) - 11	51.6	42.8	5.26	4.36	2450	2450	250	250		
13	112	135	1 - 5097 - ES (-B) - 13	61.0	50.5	6.22	5.15	2750	2750	280	280		
15	96.7	117	1 - 5097 - ES (-B) - 15	70.4	58.3	7.18	5.95	2850	2850	290	290		
17	85.3	103	1 - 5097 - ES (-B) - 17	79.8	66.1	8.13	6.74	3240	3240	330	330	図 C9	図 C10
21	69.0	83.3	1 - 5097 - ES (-B) - 21	98.5	81.7	10.0	8.32	3430	3430	350	350		
25	58.0	70.0	1 - 5097 - ES (-B) - 25	117.0	97.2	12.0	9.91	3430	3430	350	350		
29	50.0	60.3	1 - 5097 - ES (-B) - 29	136	113	13.9	11.5	3430	3430	350	350		
35	41.4	50.0	1 - 5097 - ES (-B) - 35	164	136	16.7	13.9	3430	3430	350	350		
43	33.7	40.7	1 - 5097 - ES (-B) - 43	202	167	20.6	17.0	3430	3430	350	350		
51	28.4	34.3	1 - 5107 - ES (-B) - 51	239	198	24.4	20.2	4660	4660	475	475	図 C11	図 C12
59	24.6	29.7	1 - 5107 - ES (-B) - 59	277	229	28.2	23.4	4660	4660	475	475		

CNVM（フランジ取付）CNHM（脚取付）

注）1. 出力回転数はモータ回転数 60Hz：1750r/min，6Hz：175r/min としたときの代表値です。詳細は技術資料「モータ部」を参照ください。
2. 低速軸ラジアル荷重は、低速軸中央の位置の値です。
3. （ ）内はブレーキ付の形式を示します。（オプションのワンタッチゆるめ仕様（E61 頁参照）の場合は、"-C" となります。）
4. 枠番末尾に「R」の付く機種は、トラクションドライブ機種です。ご使用にあたっては C20 頁の選定資料をご参照ください。

仕様記号の□は、200V 級は "2"、400V 級は "4" が入ります。詳細は C11 頁をご参照ください。( ) 内はブレーキ付の形式、寸法、質量を示します。

図 C7 CNVM1-509R-ES-3, 5 / 仕様記号 (CNVM1-509R-ES-B-3, 5 / 仕様記号)　仕様記号 J□NSLA　質量 21.0kg(26.0kg)

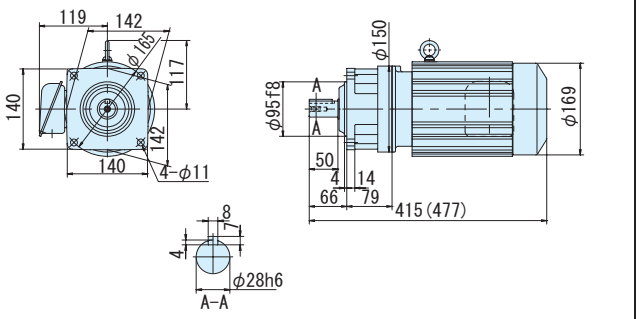

図 C8 CNHM1-509R-ES-3, 5 / 仕様記号 (CNHM1-509R-ES-B-3, 5 / 仕様記号)　仕様記号 J□NSLA　質量 21.0kg(26.0kg)

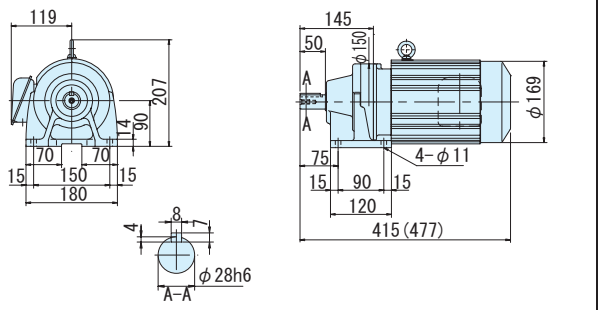

図 C9 CNVM1-5097-ES-6~43 / 仕様記号 (CNVM1-5097-ES-B-6~43 / 仕様記号)　仕様記号 J□NSLA　質量 17.0kg(22.0kg)

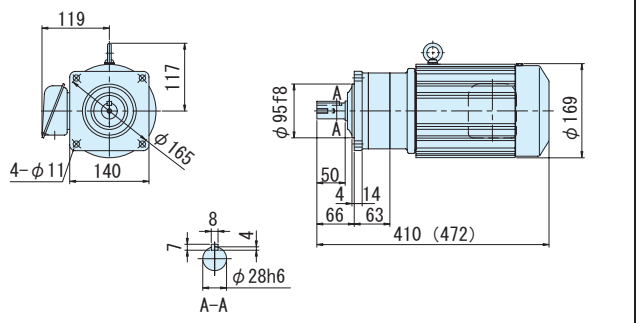

図 C10 CNHM1-5097-ES-6~43 / 仕様記号 (CNHM1-5097-ES-B-6~43 / 仕様記号)　仕様記号 J□NSLA　質量 18.0kg(23.0kg)

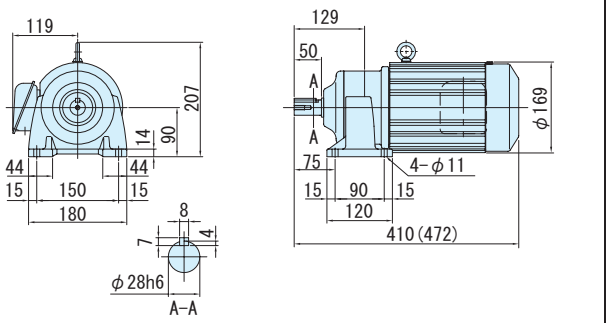

図 C11 CNVM1-5107-ES-51~59 / 仕様記号 (CNVM1-5107-ES-B-51~59 / 仕様記号)　仕様記号 J□NSLA　質量 21.0kg(26.0kg)

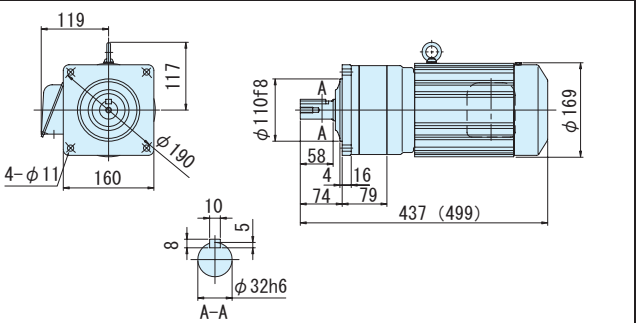

図 C12 CNHM1-5107-ES-51~59 / 仕様記号 (CNHM1-5107-ES-B-51~59 / 仕様記号)　仕様記号 J□NSLA　質量 21.0kg(27.0kg)

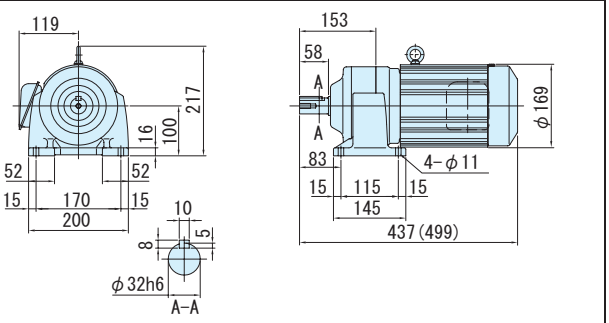

注）1. 低速軸径寸法：寸法公差は、JIS B 0401-1976 "h6" です。
2. 軸端キー寸法：寸法公差は、JIS B 1301-1996 平行キーに依っています。
3. 低速軸部の詳細寸法は、技術資料 E34 頁を参照ください。
4. 本寸法図の寸法および質量は、予告無しに変更することがあります。

平行軸ギヤモータ・フランジ取付形（CNVM）・脚取付形（CNHM）

3 高効率 0.75kW・高効率三相モータ・屋内形

減速比	出力回転数 r/min		容量記号 － 枠番 － 補助形式 － 減速比（形式記号詳細 C10 頁）		出力トルク Tout				出力軸許容ラジアル荷重 Pro				屋内形寸法図	
					N・m		kgf・m		N		kgf		フランジ取付	脚取付
	50Hz	60Hz			50Hz	60Hz	50Hz	60Hz	50Hz	60Hz	50Hz	60Hz		
71	20.4	24.6	CNVM（フランジ取付）CNHM（脚取付）	1 - 5117 - ES (-B) - 71	333	276	34.0	28.1	5690	5690	580	580	図 C1	図 C2
87	16.7	20.1		1 - 5117 - ES (-B) - 87	408	338	41.6	34.5	5690	5690	580	580		
105	13.8	16.7		1 - 5127DS - ES (-B) - 105	467	387	47.6	39.4	7260	7260	740	740		
119	12.2	14.0		1 - 5127DS - ES (-B) - 119	556	460	56.6	46.9	7260	7260	740	740		
145	10.0	12.1		1 - 5127DS - ES (-B) - 145	645	534	65.7	54.4	7260	7260	740	740		
175	8.29	10.0		1 - 5127DS - ES (-B) - 175	778	645	79.3	65.7	7260	7260	740	740	図 C3	図 C4
215	6.74	8.14		1 - 5127DS - ES (-B) - 215	*711	*711	*72.5	*72.5	7260	7260	740	740		
255	5.69	6.86		1 - 5127DS - ES (-B) - 255	*740	*740	*75.4	*75.4	7260	7260	740	740		
295	4.92	5.93		1 - 5127DS - ES (-B) - 295	*762	*762	*77.7	*77.7	7260	7260	740	740		

注）1. 出力回転数はモータ回転数 60Hz：1750r/min，6Hz：175r/min としたときの代表値です。詳細は技術資料「モータ部」を参照ください。
2. 低速軸ラジアル荷重は、低速軸中央の位置の値です。
3. * 印はトルク制限機種です。出力トルクにご注意ください。
4. （ ）内はブレーキ付の形式を示します。（オプションのワンタッチゆるめ仕様（E61 頁参照）の場合は、"-C" となります。）
5. 枠番末尾に「S」の付く機種は、トラクションドライブ機種です。ご使用にあたっては C20 頁の選定資料をご参照ください。

仕様記号の□は、200V 級は "2"、400V 級は "4" が入ります。詳細は C11 頁をご参照ください。（ ）内はブレーキ付の形式、寸法、質量を示します。

図 C1 CNVM1-5117-ES-71, 87 / 仕様記号 (CNVM1-5117-ES-B-71, 87 / 仕様記号) 仕様記号 J□NSLA 質量 33kg(37kg)

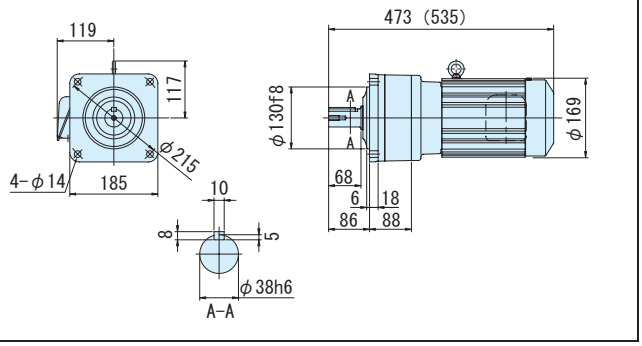

図 C2 CNHM1-5117-ES-71, 87 / 仕様記号 (CNHM1-5117-ES-B-71, 87 / 仕様記号) 仕様記号 J□NSLA 質量 35kg(40kg)

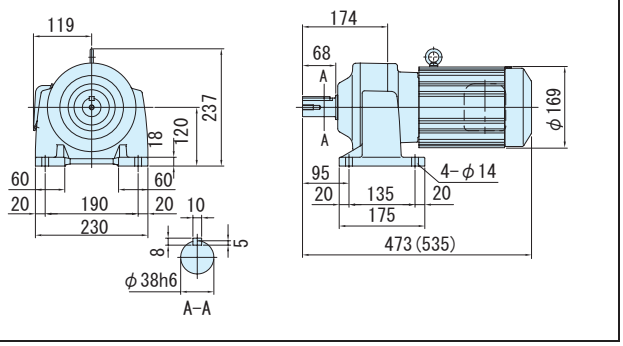

図 C3 CNVM1-5127DS-ES-105~295 / 仕様記号 (CNVM1-5127DS-ES-B-105~295 / 仕様記号) 仕様記号 J□NSLA 質量 42.0kg(47.0kg)

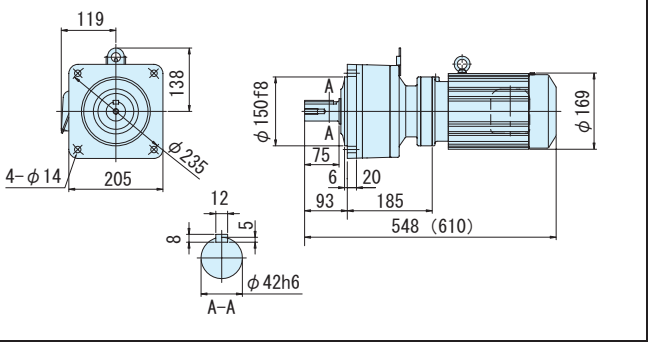

図 C4 CNHM1-5127DS-ES-105~295 / 仕様記号 (CNHM1-5127DS-ES-B-105~295 / 仕様記号) 仕様記号 J□NSLA 質量 43.0kg(48.0kg)

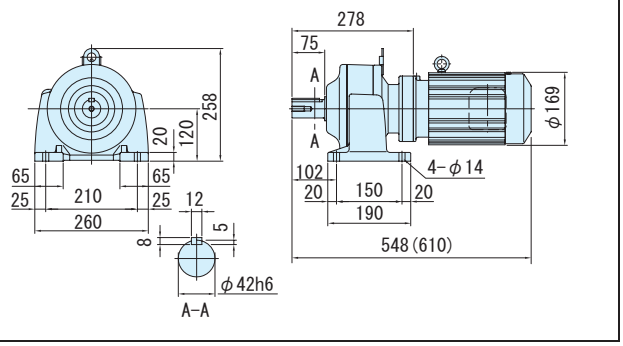

注）1. 低速軸径寸法：寸法公差は、JIS B 0401-1976 "h6" です。
2. 軸端キー寸法：寸法公差は、JIS B 1301-1996 平行キーに依っています。
3. 低速軸部の詳細寸法は、技術資料 E34 頁を参照ください。
4. 本寸法図の寸法および質量は、予告無しに変更することがあります。

減速比	出力回転数 r/min		容量記号 － 枠番 － 補助形式 － 減速比（形式記号詳細 C10 頁）	出力トルク Tout				出力軸許容ラジアル荷重 Pro				屋内形寸法図	
				N・m		kgf・m		N		kgf		フランジ取付	脚取付
	50Hz	60Hz		50Hz	60Hz	50Hz	60Hz	50Hz	60Hz	50Hz	60Hz		
3	483	583	2 - 509R - ES (-B) - 3	28.2	23.3	2.87	2.38	948	948	97.0	97.0	図 C5	図 C6
5	290	350	2 - 509R - ES (-B) - 5	46.9	38.9	4.78	3.96	1580	1580	161	161		
6	242	292	2 - 5097 - ES (-B) - 6	56.3	46.7	5.74	4.76	1960	1960	200	200		
8	181	219	2 - 5097 - ES (-B) - 8	75.1	62.2	7.65	6.34	2450	2450	250	250		
11	132	159	2 - 5097 - ES (-B) - 11	103.0	85.5	10.50	8.72	2450	2450	250	250		
13	112	135	2 - 5097 - ES (-B) - 13	122	101	12.4	10.3	2750	2750	280	280	図 C7	図 C8
15	96.7	117	2 - 5097 - ES (-B) - 15	141	117	14.4	11.9	2850	2850	290	290		
17	85.3	103	2 - 5097 - ES (-B) - 17	160	132	16.3	13.5	3240	3240	330	330		
21	69.0	83.3	2 - 5097 - ES (-B) - 21	197	163	20.1	16.6	3430	3430	350	350		
25	58.0	70.0	2 - 5107 - ES (-B) - 25	235	194	23.9	19.8	4660	4660	475	475		
29	50.0	60.3	2 - 5107 - ES (-B) - 29	272	226	27.7	23.0	4660	4660	475	475	図 C9	図 C10
35	41.4	50.0	2 - 5107 - ES (-B) - 35	328	272	33.5	27.7	4660	4660	475	475		

CNVM（フランジ取付）
CNHM（脚取付）

注）1. 出力回転数はモータ回転数 60Hz：1750r/min，6Hz：175r/min としたときの代表値です。詳細は技術資料「モータ部」を参照ください。
2. 低速軸ラジアル荷重は、低速軸中央の位置の値です。
3.（ ）内はブレーキ付の形式を示します。（オプションのワンタッチゆるめ仕様（E61 頁参照）の場合は、"-C" となります。）
4. 枠番末尾に「R」の付く機種は、トラクションドライブ機種です。ご使用にあたっては C20 頁の選定資料をご参照ください。

仕様記号の□は、200V 級は "2"、400V 級は "4" が入ります。詳細は C11 頁をご参照ください。( ) 内はブレーキ付の形式、寸法、質量を示します。

図 C5 CNVM2-509R-ES-3, 5 / 仕様記号 (CNVM2-509R-ES-B-3, 5 / 仕様記号)　仕様記号 J□NSLA　質量 25.0kg(32.0kg)

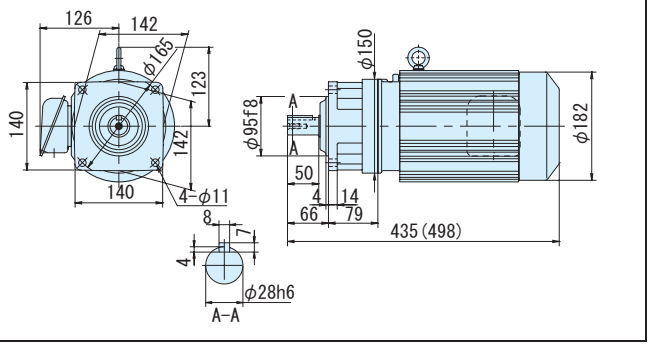

図 C6 CNHM2-509R-ES-3, 5 / 仕様記号 (CNHM2-509R-ES-B-3, 5 / 仕様記号)　仕様記号 J□NSLA　質量 25.0kg(32.0kg)

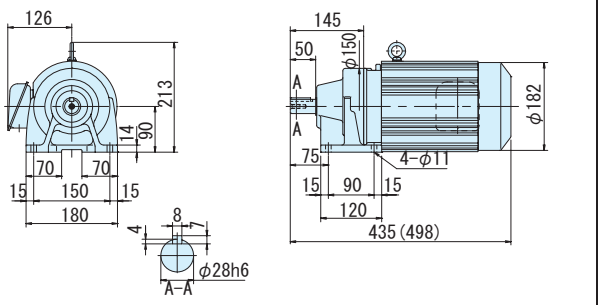

図 C7 CNVM2-5097-ES-6~21 / 仕様記号 (CNVM2-5097-ES-B-6~21 / 仕様記号)　仕様記号 J□NSLA　質量 23.0kg(30.0kg)

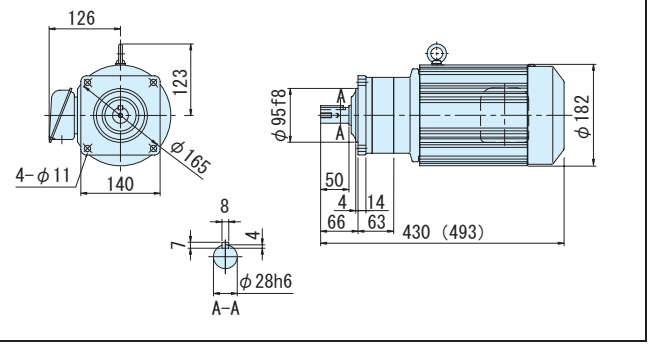

図 C8 CNHM2-5097-ES-6~21 / 仕様記号 (CNHM2-5097-ES-B-6~21 / 仕様記号)　仕様記号 J□NSLA　質量 24.0kg(31.0kg)

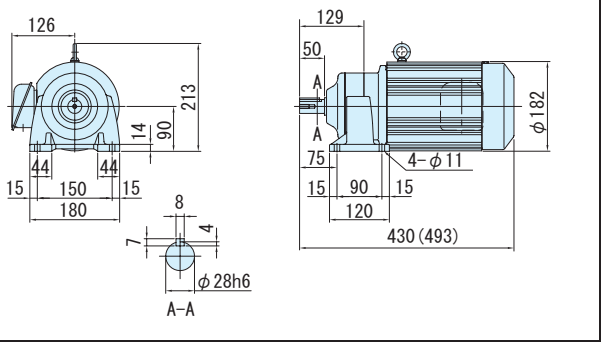

図 C9 CNVM2-5107-ES-25~35 / 仕様記号 (CNVM2-5107-ES-B-25~35 / 仕様記号)　仕様記号 J□NSLA　質量 25.0kg(31.0kg)

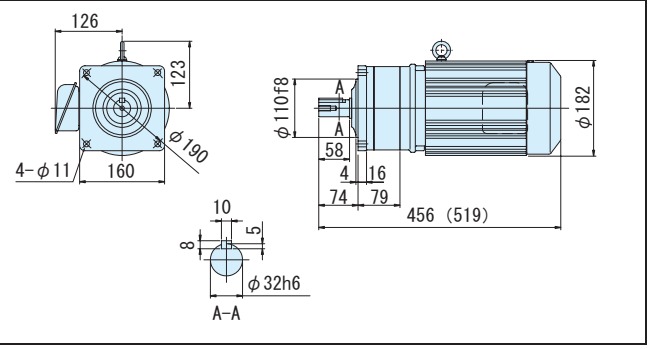

図 C10 CNHM2-5107-ES-25~35 / 仕様記号 (CNHM2-5107-ES-B-25~35 / 仕様記号)　仕様記号 J□NSLA　質量 26.0kg(32.0kg)

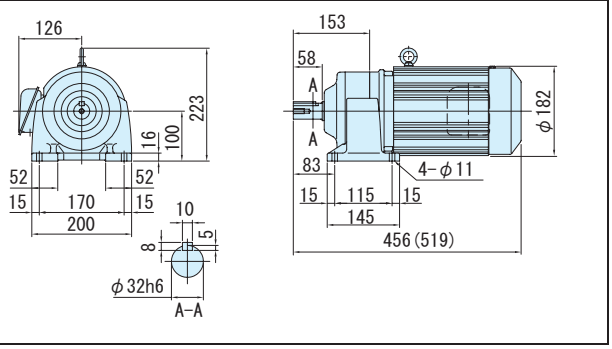

注）1. 低速軸径寸法：寸法公差は、JIS B 0401-1976 "h6" です。
2. 軸端キー寸法：寸法公差は、JIS B 1301-1996 平行キーに依っています。
3. 低速軸部の詳細寸法は、技術資料 E34 頁を参照ください。
4. 本寸法図の寸法および質量は、予告無しに変更することがあります。

平行軸ギヤモータ・フランジ取付形（CNVM）・脚取付形（CNHM）

3 高効率 1.5kW・高効率三相モータ・屋内形

減速比	出力回転数 r/min		容量記号 － 枠番 － 補助形式 － 減速比（形式記号詳細 C10 頁）		出力トルク Tout				出力軸許容ラジアル荷重 Pro				屋内形寸法図	
					N･m		kgf･m		N		kgf		フランジ取付	脚取付
	50Hz	60Hz			50Hz	60Hz	50Hz	60Hz	50Hz	60Hz	50Hz	60Hz		
43	33.7	40.7	CNVM（フランジ取付）	2 - 5117 - ES (-B) - 43	404	334	41.1	34.1	5690	5690	580	580	図 C1	図 C2
51	28.4	34.3	CNHM（脚取付）	2 - 5117 - ES (-B) - 51	479	397	48.8	40.4	5690	5690	580	580		
59	24.6	29.7		2 - 5127 - ES (-B) - 59	554	459	56.4	46.8	5690	5690	580	580	図 C3	図 C4

注）1. 出力回転数はモータ回転数 60Hz：1750r/min，6Hz：175r/min としたときの代表値です。詳細は技術資料「モータ部」を参照ください。
2. 低速軸ラジアル荷重は、低速軸中央の位置の値です。
3. （ ）内はブレーキ付の形式を示します。（オプションのワンタッチゆるめ仕様（E61 頁参照）の場合は、"-C" となります。）

仕様記号の□は、200V 級は "2"、400V 級は "4" が入ります。詳細は C11 頁をご参照ください。( ) 内はブレーキ付の形式、寸法、質量を示します。

図 C1 CNVM2-5117-ES-43, 51 / 仕様記号 (CNVM2-5117-ES-B-43, 51 / 仕様記号)　仕様記号 J□NSLA　質量 36.0kg(42.0kg)

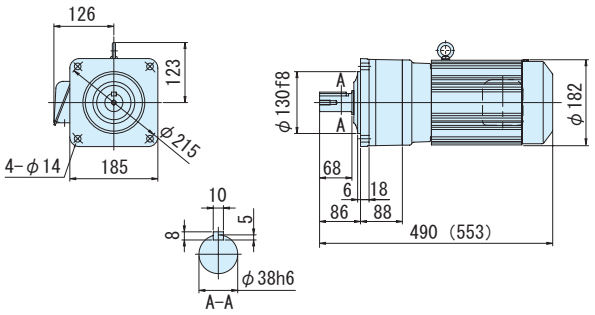

図 C2 CNHM2-5117-ES-43, 51 / 仕様記号 (CNHM2-5117-ES-B-43, 51 / 仕様記号)　仕様記号 J□NSLA　質量 39.0kg(48.0kg)

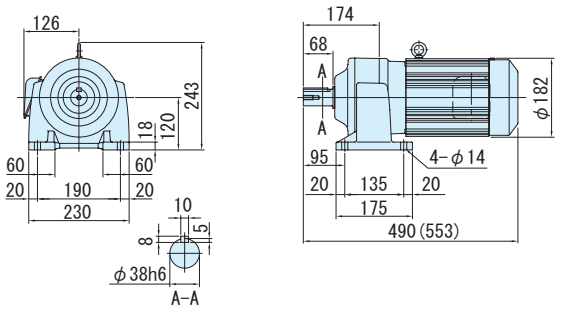

図 C3 CNVM2-5127-ES-59 / 仕様記号 (CNVM2-5127-ES-B-59 / 仕様記号)　仕様記号 J□NSLA　質量 44kg(50kg)

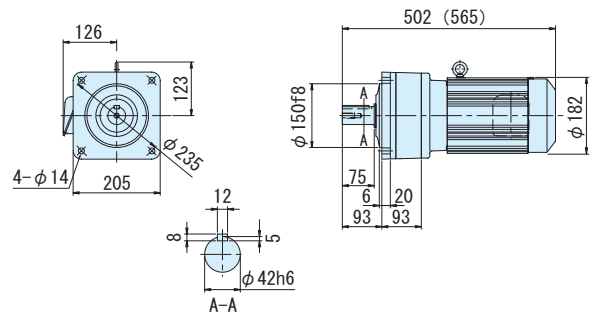

図 C4 CNHM2-5127-ES-59 / 仕様記号 (CNHM2-5127-ES-B-59 / 仕様記号)　仕様記号 J□NSLA　質量 46kg(55kg)

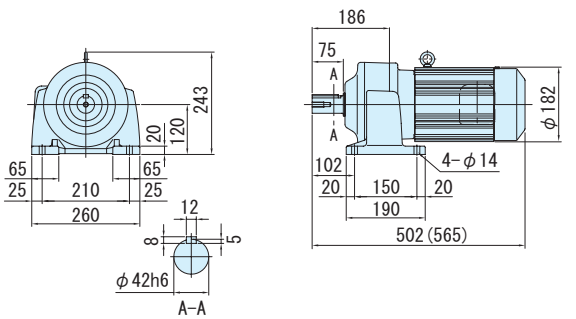

注）1. 低速軸径寸法：寸法公差は、JIS B 0401-1976 "h6" です。
2. 軸端キー寸法：寸法公差は、JIS B 1301-1996 平行キーに依っています。
3. 低速軸部の詳細寸法は、技術資料 E34 頁を参照ください。
4. 本寸法図の寸法および質量は、予告無しに変更することがあります。

平行軸ギヤモータ・フランジ取付形（CNVM）・脚取付形（CNHM）

3相 高効率 2.2kW・高効率三相モータ・屋内形

減速比	出力回転数 r/min		容量記号 － 枠番 － 補助形式 － 減速比（形式記号詳細 C10 頁）	出力トルク Tout				出力軸許容ラジアル荷重 Pro				屋内形寸法図	
				N・m		kgf・m		N		kgf		フランジ取付	脚取付
	50Hz	60Hz		50Hz	60Hz	50Hz	60Hz	50Hz	60Hz	50Hz	60Hz		
3	483	583	3 - 510R - ES (-B) - 3	41.3	34.2	4.21	3.49	1220	1220	124	124	図 C5	図 C6
5	290	350	3 - 510R - ES (-B) - 5	68.8	57.0	7.02	5.81	2030	2030	207	207		
8	181	219	3 - 5107 - ES (-B) - 8	110.0	91.2	11.20	9.30	2970	2970	303	303		
11	132	159	3 - 5107 - ES (-B) - 11	151	125	15.4	12.8	2970	2970	303	303		
13	112	135	CNVM 3 - 5107 - ES (-B) - 13	179	148	18.2	15.1	3510	3510	358	358	図 C7	図 C8
15	96.7	117	（フランジ取付） 3 - 5107 - ES (-B) - 15	206	171	21.0	17.4	4050	4050	413	413		
17	85.3	103	CNHM 3 - 5107 - ES (-B) - 17	234	194	23.9	19.8	4590	4590	468	468		
21	69.0	83.3	（脚取付） 3 - 5107 - ES (-B) - 21	289	240	29.5	24.4	4660	4660	475	475		
25	58.0	70.0	3 - 5117 - ES (-B) - 25	344	285	35.1	29.1	5690	5690	580	580		
29	50.0	60.3	3 - 5117 - ES (-B) - 29	399	331	40.7	33.7	5690	5690	580	580		
35	41.4	50.0	3 - 5117 - ES (-B) - 35	482	399	49.1	40.7	5690	5690	580	580	図 C9	図 C10
43	33.7	40.7	3 - 5117 - ES (-B) - 43	592	490	60.3	50.0	5690	5690	580	580		

注）1. 出力回転数はモータ回転数 60Hz：1750r/min，6Hz：175r/min としたときの代表値です。詳細は技術資料「モータ部」を参照ください。
2. 低速軸ラジアル荷重は、低速軸中央の位置の値です。
3. （ ）内はブレーキ付の形式を示します。（オプションのワンタッチゆるめ仕様（E61 頁参照）の場合は、"-C" となります。）
4. 枠番末尾に「R」の付く機種は、トラクションドライブ機種です。ご使用にあたっては C20 頁の選定資料をご参照ください。

仕様記号の□は、200V 級は "2"、400V 級は "4" が入ります。詳細は C11 頁をご参照ください。( ) 内はブレーキ付の形式、寸法、質量を示します。

図 C5

CNVM3-510R-ES-3, 5 / 仕様記号
(CNVM3-510R-ES-B-3, 5 / 仕様記号)

仕様記号 | J□NSLA
質量 38.0kg(48.0kg)

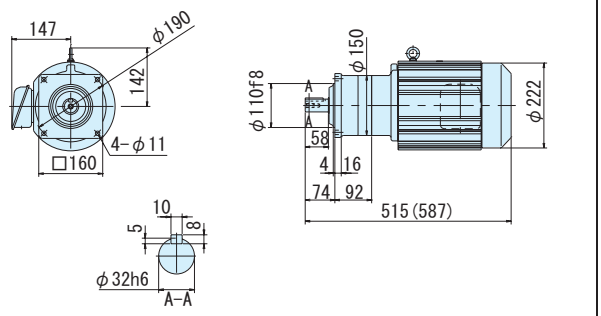

図 C6

CNHM3-510R-ES-3, 5 / 仕様記号
(CNHM3-510R-ES-B-3, 5 / 仕様記号)

仕様記号 | J□NSLA
質量 38.0kg(48.0kg)

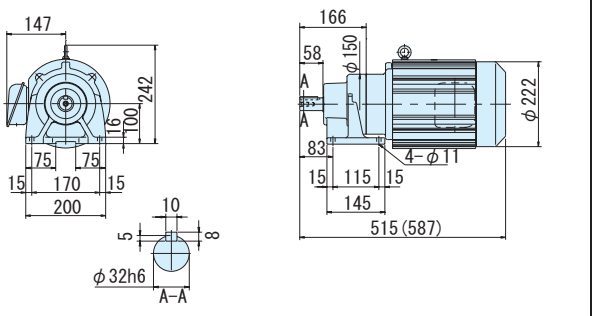

図 C7

CNVM3-5107-ES-8~21 / 仕様記号
(CNVM3-5107-ES-B-8~21 / 仕様記号)

仕様記号 | J□NSLA
質量 37.0kg(47.0kg)

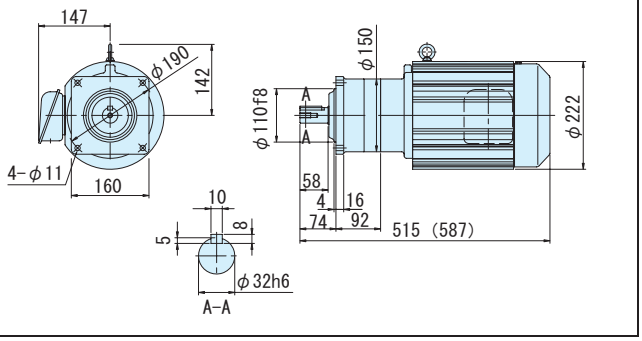

図 C8

CNHM3-5107-ES-8~21 / 仕様記号
(CNHM3-5107-ES-B-8~21 / 仕様記号)

仕様記号 | J□NSLA
質量 38.0kg(48.0kg)

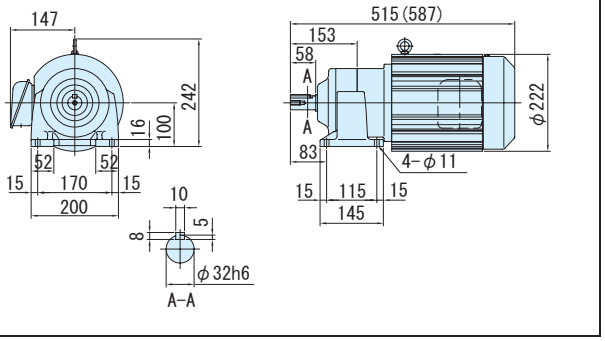

図 C9

CNVM3-5117-ES-25~43 / 仕様記号
(CNVM3-5117-ES-B-25~43 / 仕様記号)

仕様記号 | J□NSLA
質量 45.0kg(55.0kg)

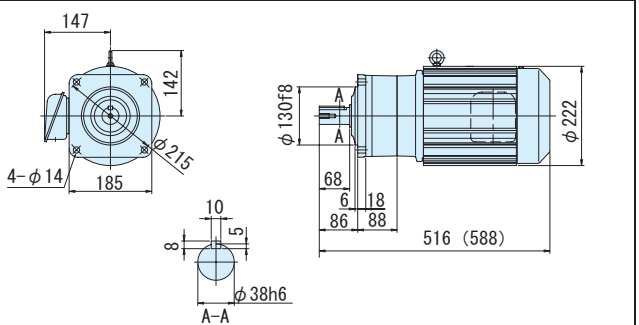

図 C10

CNHM3-5117-ES-25~43 / 仕様記号
(CNHM3-5117-ES-B-25~43 / 仕様記号)

仕様記号 | J□NSLA
質量 48.0kg(57.0kg)

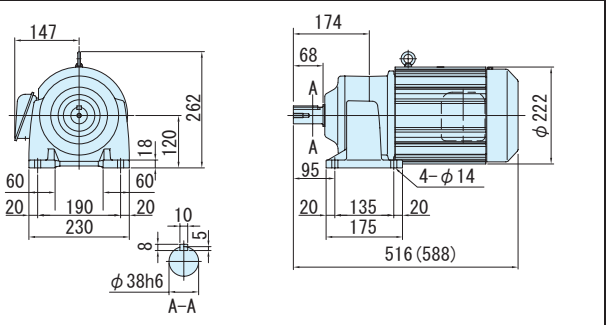

注）1. 低速軸径寸法：寸法公差は、JIS B 0401-1976 "h6" です。
2. 軸端キー寸法：寸法公差は、JIS B 1301-1996 平行キーに依っています。
3. 低速軸部の詳細寸法は、技術資料 E34 頁を参照ください。
4. 本寸法図の寸法および質量は、予告無しに変更することがあります。

平行軸ギヤモータ・フランジ取付形（CNVM）・脚取付形（CNHM）

3 高効率 2.2kW・高効率三相モータ・屋内形

減速比	出力回転数 r/min		容量記号 − 枠番 − 補助形式 − 減速比（形式記号詳細 C10 頁）		出力トルク Tout				出力軸許容ラジアル荷重 Pro				屋内形寸法図	
					N・m		kgf・m		N		kgf		フランジ取付	脚取付
	50Hz	60Hz			50Hz	60Hz	50Hz	60Hz	50Hz	60Hz	50Hz	60Hz		
51	28.4	34.3	CNVM（フランジ取付） CNHM（脚取付）	3 - 5127 - ES (-B) - 51	702	582	71.6	59.3	7260	7260	740	740	図 C1	図 C2

注）1. 出力回転数はモータ回転数 60Hz：1750r/min，6Hz：175r/min としたときの代表値です。詳細は技術資料「モータ部」を参照ください。
2. 低速軸ラジアル荷重は、低速軸中央の位置の値です。
3.（ ）内はブレーキ付の形式を示します。（オプションのワンタッチゆるめ仕様（E61 頁参照）の場合は、"-C" となります。）

仕様記号の□は、200V 級は "2"、400V 級は "4" が入ります。詳細は C11 頁をご参照ください。( ) 内はブレーキ付の形式、寸法、質量を示します。

図 C1 CNVM3-5127-ES-51 / 仕様記号 (CNVM3-5127-ES-B-51 / 仕様記号)　仕様記号 J□NSLA　質量 54.0kg(63.0kg)

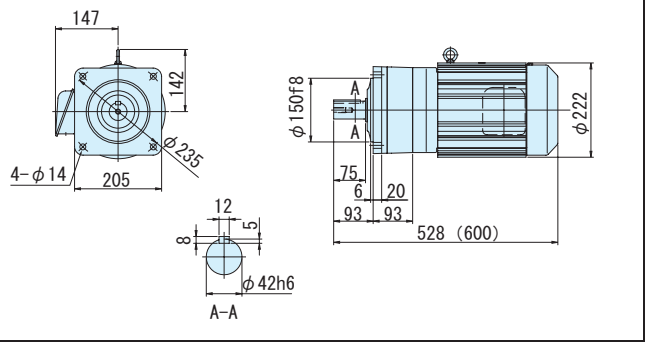

図 C2 CNHM3-5127-ES-51 / 仕様記号 (CNHM3-5127-ES-B-51 / 仕様記号)　仕様記号 J□NSLA　質量 56.0kg(65.0kg)

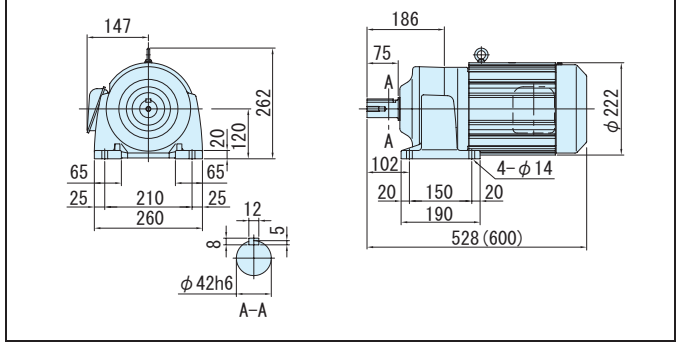

注）1. 低速軸径寸法：寸法公差は、JIS B 0401-1976 "h6" です。
2. 軸端キー寸法：寸法公差は、JIS B 1301-1996 平行キーに依っています。
3. 低速軸部の詳細寸法は、技術資料 E34 頁を参照ください。
4. 本寸法図の寸法および質量は、予告無しに変更することがあります。

平行軸ギヤモータ・フランジ取付形（CNVM）・脚取付形（CNHM）

3相 高効率 3.7kW・高効率三相モータ・屋内形

減速比	出力回転数 r/min 50Hz	出力回転数 r/min 60Hz	容量記号 – 枠番 – 補助形式 – 減速比（形式記号詳細 C10 頁）	出力トルク Tout N·m 50Hz	出力トルク Tout N·m 60Hz	出力トルク Tout kgf·m 50Hz	出力トルク Tout kgf·m 60Hz	出力軸許容ラジアル荷重 Pro N 50Hz	出力軸許容ラジアル荷重 Pro N 60Hz	出力軸許容ラジアル荷重 Pro kgf 50Hz	出力軸許容ラジアル荷重 Pro kgf 60Hz	屋内形寸法図 フランジ取付	屋内形寸法図 脚取付
11	132	159	CNVM（フランジ取付） 5 - 5117 - ES (-B) - 11	240	200	24.5	20.4	4270	4270	435	435	図 C3	図 C4
13	112	135	CNVM（フランジ取付） 5 - 5117 - ES (-B) - 13	284	236	28.9	24.1	4970	4970	507	507	図 C3	図 C4
15	96.7	117	CNHM（脚取付） 5 - 5127 - ES (-B) - 15	327	273	33.4	27.8	7260	7260	740	740	図 C5	図 C6
17	85.3	103	CNHM（脚取付） 5 - 5127 - ES (-B) - 17	371	309	37.8	31.5	7260	7260	740	740	図 C5	図 C6
21	69.0	83.3	CNHM（脚取付） 5 - 5127 - ES (-B) - 21	458	382	46.7	38.9	7260	7260	740	740	図 C5	図 C6

注）1. 出力回転数は、モータ回転数 50Hz：1450r/min, 60Hz：1750r/min としたときの代表値です。詳細は技術資料「モータ部」を参照ください。
2. 低速軸許容ラジアル荷重は、低速軸中央の位置の値です。
3.（ ）内はブレーキ付の形式を示します。（オプションのワンタッチゆるめ仕様（E61 頁参照）の場合は、"-C" となります。）

仕様記号の□は、200V 級は "2"、400V 級は "4" が入ります。詳細は C11 頁をご参照ください。( ) 内はブレーキ付の形式、寸法、質量を示します。

図 C3

CNVM5-5117-ES-11, 13 / 仕様記号
(CNVM5-5117-ES-B-11, 13 / 仕様記号)
仕様記号 | J□NSLA
質量 53kg(62kg)

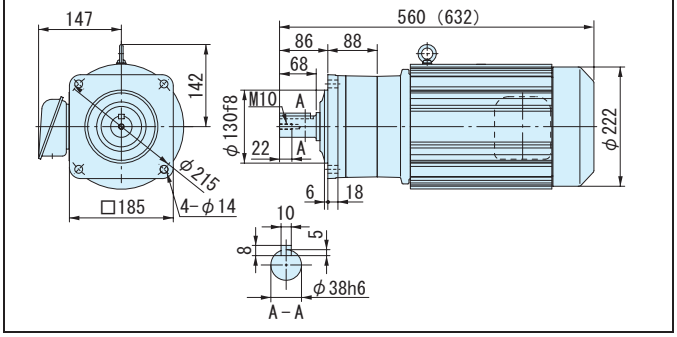

図 C4

CNHM5-5117-ES-11, 13 / 仕様記号
(CNHM5-5117-ES-B-11, 13 / 仕様記号)
仕様記号 | J□NSLA
質量 55kg(65kg)

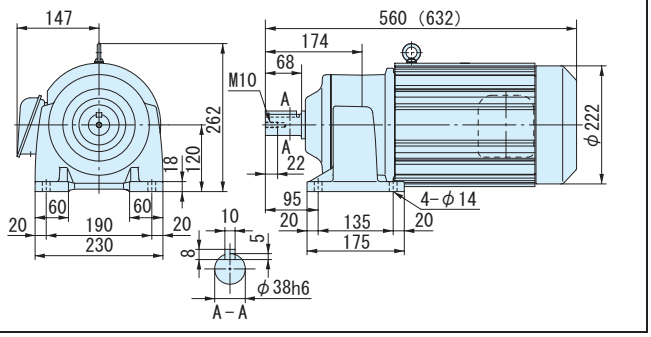

図 C5

CNVM5-5127-ES-15~21 / 仕様記号
(CNVM5-5127-ES-B-15~21 / 仕様記号)
仕様記号 | J□NSLA
質量 61kg(71kg)

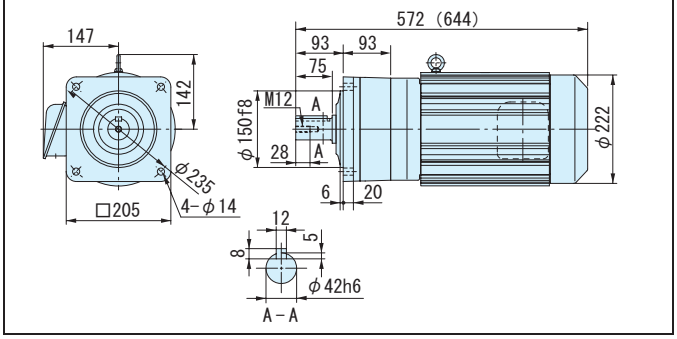

図 C6

CNHM5-5127-ES-15~21 / 仕様記号
(CNHM5-5127-ES-B-15~21 / 仕様記号)
仕様記号 | J□NSLA
質量 63kg(73kg)

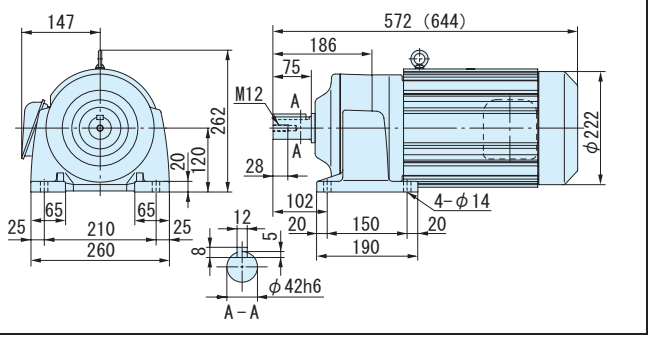

注）1. 低速軸径寸法：寸法公差は、JIS B 0401-1976 "h6" です。
2. 軸端キー寸法：寸法公差は、JIS B 1301-1996 平行キーに依っています。
3. 低速軸部の詳細寸法は、技術資料 E34 頁を参照ください。
4. 本寸法図の寸法および質量は、予告無しに変更することがあります。

5.5kW 以上の平行軸ギヤモータは、サイクロ® 減速機をご利用ください。
（専用カタログをご参照ください。）

MEMO

アルタックス® NEO
レデューサ（両軸形）

平行軸・フランジ取付／脚取付

CNVタイプ
CNHタイプ

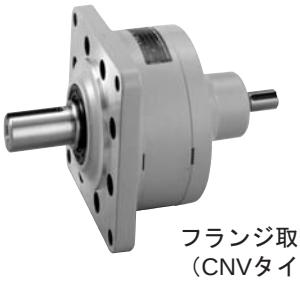

フランジ取付形
（CNVタイプ）

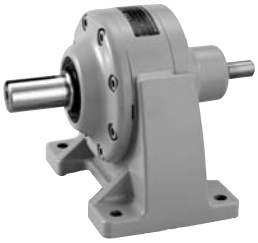

脚取付形
（CNHタイプ）

		頁
レデューサ（両軸形）	0.1kW相当	C94
	0.2kW相当	C97
	0.4kW相当	C100
	0.75kW相当	C103
	1.5kW相当	C105
	2.2kW相当	C107
	3.7kW相当	C109

平行軸レデューサ（両軸形）・フランジ取付形（CNV）・脚取付形（CNH）
0.1kW 相当

減速比	出力回転数 r/min 50Hz	出力回転数 r/min 60Hz	枠番 ー 減速比（形式記号詳細 C10 頁）		出力トルク Tout N・m 50Hz	出力トルク Tout N・m 60Hz	出力トルク Tout kgf・m 50Hz	出力トルク Tout kgf・m 60Hz	低速軸許容ラジアル荷重 Pro N 50Hz	低速軸許容ラジアル荷重 Pro N 60Hz	低速軸許容ラジアル荷重 Pro kgf 50Hz	低速軸許容ラジアル荷重 Pro kgf 60Hz	高速軸許容ラジアル荷重 Pro N	高速軸許容ラジアル荷重 Pro kgf	寸法図 フランジ取付	寸法図 脚取付
3	483	583		507R - 3	1.88	1.56	0.191	0.159	235	235	24.0	24.0	196	20.0	図 C1	図 C2
5	290	350		507R - 5	3.13	2.59	0.319	0.264	392	392	40.0	40.0	196	20.0		
6	242	292		5067 - 6	3.75	3.11	0.383	0.317	540	540	55.0	55.0	98.1	10.0		
8	181	219		5067 - 8	5.01	4.15	0.510	0.423	687	687	70.0	70.0	98.1	10.0		
11	132	159		5067 - 11	6.88	5.70	0.702	0.581	687	687	70.0	70.0	98.1	10.0		
13	112	135		5067 - 13	8.13	6.74	0.829	0.687	687	687	70.0	70.0	98.1	10.0		
15	96.7	117	CNV	5067 - 15	9.39	7.78	0.957	0.793	883	883	90.0	90.0	98.1	10.0		
17	85.3	103	（フランジ取付）	5067 - 17	10.6	8.81	1.08	0.898	883	883	90.0	90.0	98.1	10.0		
21	69.0	83.3	CNH	5067 - 21	13.1	10.9	1.34	1.11	1180	1180	120	120	98.1	10.0	図 C3	図 C4
25	58.0	70.0	（脚取付）	5067 - 25	15.6	13.0	1.59	1.32	1180	1180	120	120	98.1	10.0		
29	50.0	60.3		5067 - 29	18.1	15.0	1.85	1.53	1230	1230	125	125	98.1	10.0		
35	41.4	50.0		5067 - 35	21.9	18.1	2.23	1.85	1230	1230	125	125	98.1	10.0		
43	33.7	40.7		5067 - 43	26.9	22.3	2.74	2.27	1230	1230	125	125	98.1	10.0		
51	28.4	34.3		5067 - 51	31.9	26.4	3.25	2.70	1230	1230	125	125	98.1	10.0		
59	24.6	29.7		5077 - 59	36.9	30.6	3.76	3.12	1670	1670	170	170	196	20.0	図 C5	図 C6
71	20.4	24.6		5077 - 71	44.4	36.8	4.53	3.75	1670	1670	170	170	196	20.0		

注）1. 出力回転数は代表値です。
2. 低速軸許容ラジアル荷重は、低速軸中央の位置の値です。
3. 高速軸許容ラジアル荷重は、高速軸中央の位置の値です。50Hz と 60Hz の値は同じです。
4. 入力回転数　50Hz：1450r/min, 60Hz：1750r/min。
5. 枠番末尾に「R」の付く機種は、トラクションドライブ機種です。ご使用にあたっては C20 頁の選定資料をご参照ください。

ご注文の際は、該当する形式記号、入力条件（kW、回転数）をご指示ください。

図 C1　CNV-507R-3, 5　質量 2.5kg

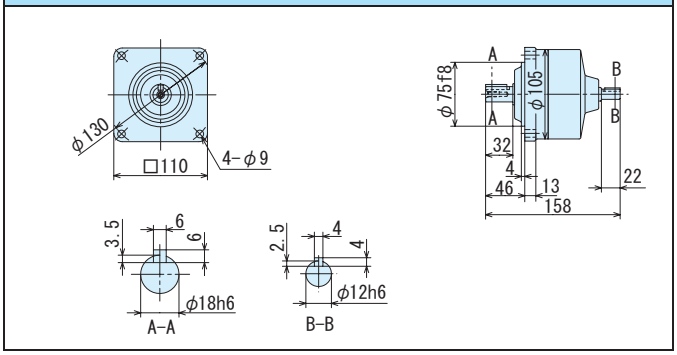

図 C2　CNH-507R-3, 5　質量 2.5kg

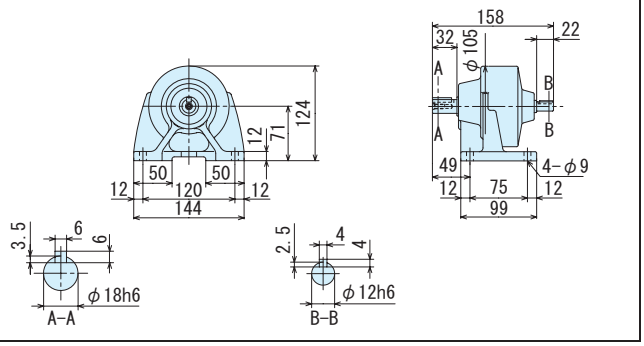

図 C3　CNV-5067-6~51　質量 2.0kg

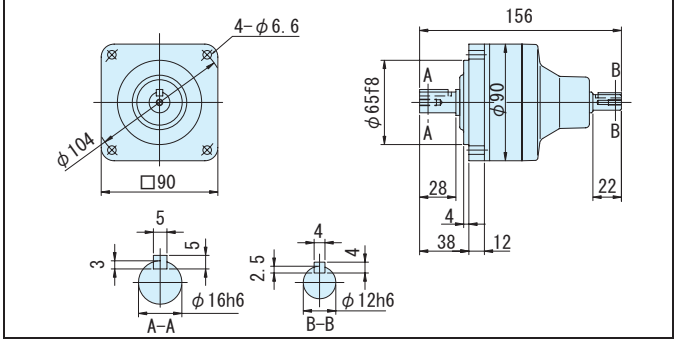

図 C4　CNH-5067-6~51　質量 2.0kg

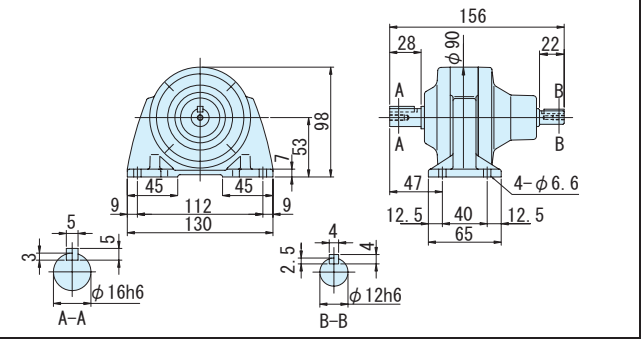

図 C5　CNV-5077-59, 71　質量 2.5kg

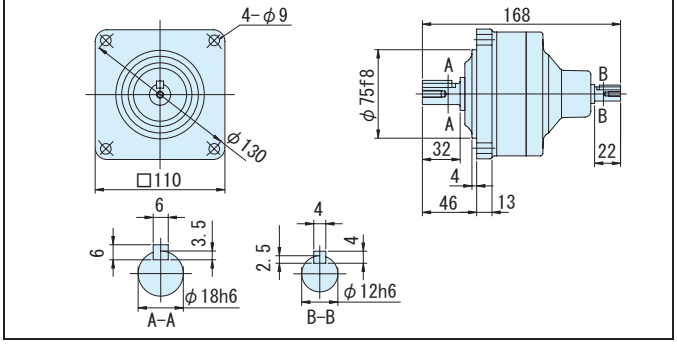

図 C6　CNH-5077-59, 71　質量 2.5kg

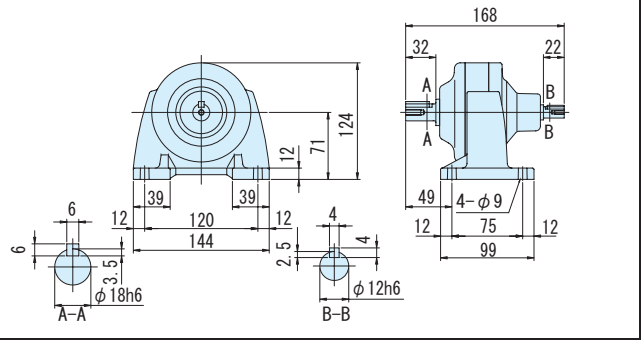

注）1. 低速軸径寸法：寸法公差は、JIS B 0401-1976 "h6" です。
2. 軸端キー寸法：寸法公差は、JIS B 1301-1996 平行キーに依っています。
3. 本寸法図の寸法および質量は、予告無しに変更することがあります。

平行軸レデューサ（両軸形）・フランジ取付形（CNV）・脚取付形（CNH）
0.1kW 相当

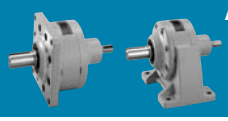

減速比	出力回転数 r/min 50Hz	出力回転数 r/min 60Hz	枠番 ー 減速比（形式記号詳細 C10 頁）		出力トルク Tout N・m 50Hz	出力トルク Tout N・m 60Hz	出力トルク Tout kgf・m 50Hz	出力トルク Tout kgf・m 60Hz	低速軸許容ラジアル荷重 Pro N 50Hz	低速軸許容ラジアル荷重 Pro N 60Hz	低速軸許容ラジアル荷重 Pro kgf 50Hz	低速軸許容ラジアル荷重 Pro kgf 60Hz	高速軸許容ラジアル荷重 Pro N	高速軸許容ラジアル荷重 Pro kgf	寸法図 フランジ取付	寸法図 脚取付
87	16.7	20.1	CNV（フランジ取付）CNH（脚取付）	5087 - 87	54.4	45.1	5.55	4.60	2700	2700	275	275	245	25.0	図 C7	図 C8
103	14.1	17.0		5097 - 103	62.2	51.6	6.34	5.26	3430	3430	350	350	196	20.0	図 C9	図 C10
119	12.2	14.7		5097 - 119	74.5	61.7	7.59	6.29	3430	3430	350	350	343	35.0		
145	10.0	12.1		5097DR - 145	86.0	71.2	8.76	7.26	3430	3430	350	350	196	20.0	図 C11	図 C12
175	8.29	10.0		5097DR - 175	104	86.0	10.6	8.76	3430	3430	350	350	196	20.0		
215	6.74	8.14		5097DR - 215	127	106	13.0	10.8	3430	3430	350	350	196	20.0		
255	5.69	6.86		5097DR - 255	151	125	15.4	12.8	3430	3430	350	350	196	20.0		
295	4.92	5.93		5097DR - 295	*174	145	*17.8	14.8	3430	3430	350	350	196	20.0		
355	4.08	4.93		5097DR - 355	*176	174	*18.0	17.8	3430	3430	350	350	196	20.0		

注）1. 出力回転数は代表値です。
2. 低速軸許容ラジアル荷重は、低速軸中央の位置の値です。
3. 高速軸許容ラジアル荷重は、高速軸中央の位置の値です。50Hz と 60Hz の値は同じです。
4. * 印はトルク制限機種です。出力トルクにご注意ください。
5. 入力回転数　50Hz：1450r/min, 60Hz：1750r/min。
6. 枠番末尾に「R」の付く機種は、トラクションドライブ機種です。ご使用にあたっては C20 頁の選定資料をご参照ください。

ご注文の際は、該当する形式記号、入力条件（kW、回転数）をご指示ください。

図 C7　CNV-5087-87　質量 3.0kg

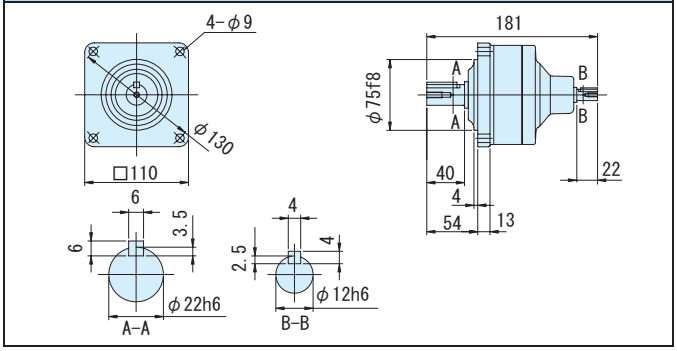

図 C8　CNH-5087-87　質量 3.0kg

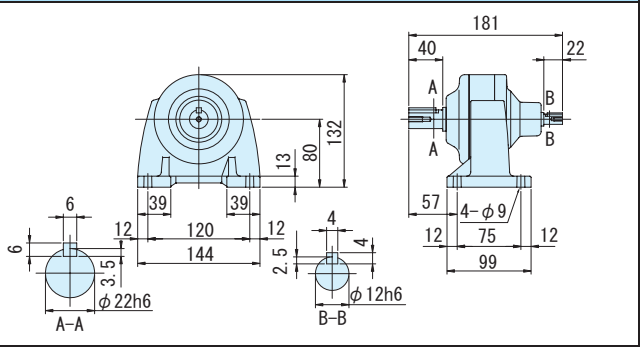

図 C9　CNV-5097-103, 119　質量 5.5kg

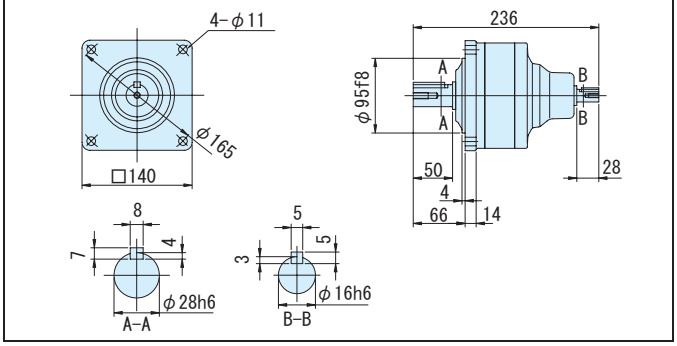

図 C10　CNH-5097-103, 119　質量 6.0kg

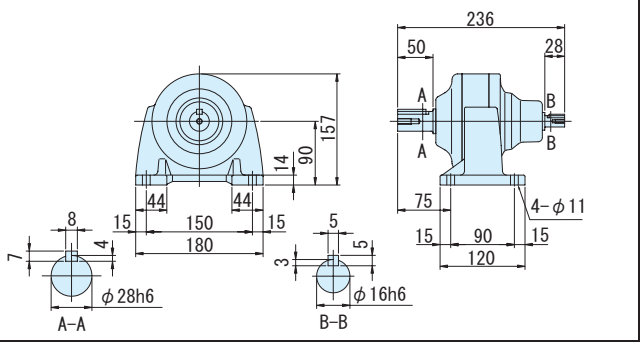

図 C11　CNV-5097DR-145~355　質量 6.0kg

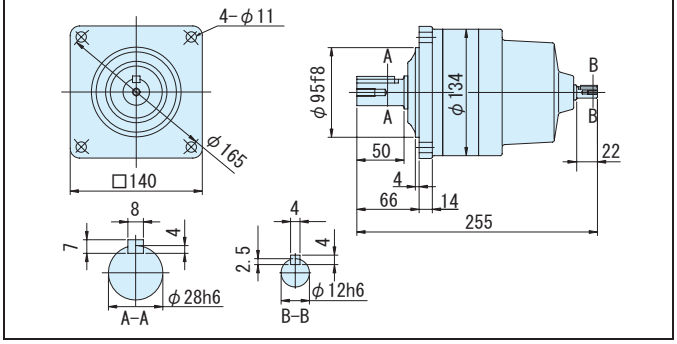

図 C12　CNH-5097DR-145~355　質量 6.5kg

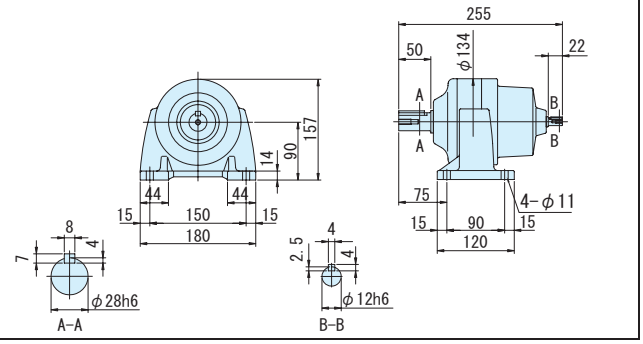

注）1. 低速軸径寸法：寸法公差は、JIS B 0401-1976 "h6" です。
2. 軸端キー寸法：寸法公差は、JIS B 1301-1996 平行キーに依っています。
3. 本寸法図の寸法および質量は、予告無しに変更することがあります。

平行軸レデューサ（両軸形）・フランジ取付形（CNV）・脚取付形（CNH）
0.1kW 相当

減速比	出力回転数 r/min 50Hz	出力回転数 r/min 60Hz	枠番 （形式記号詳細 C10 頁）		出力トルク Tout N・m 50Hz	出力トルク Tout N・m 60Hz	出力トルク Tout kgf・m 50Hz	出力トルク Tout kgf・m 60Hz	低速軸許容ラジアル荷重 Pro N 50Hz	低速軸許容ラジアル荷重 Pro N 60Hz	低速軸許容ラジアル荷重 Pro kgf 50Hz	低速軸許容ラジアル荷重 Pro kgf 60Hz	高速軸許容ラジアル荷重 Pro N	高速軸許容ラジアル荷重 Pro kgf	寸法図 フランジ取付	寸法図 脚取付
435	3.33	4.02	CNV（フランジ取付）CNH（脚取付）	5107DR - 435	258	214	26.3	21.8	4660	4660	475	475	196	20.0	図 C1	図 C2
559	2.59	3.13		5107DA - 559	331	275	33.8	28.0	4660	4660	475	475	245	25.0	図 C3	図 C4
649	2.23	2.70		5107DA - 649	*363	319	*37.0	32.5	4660	4660	475	475	245	25.0		
731	1.98	2.39		5107DA - 731	*400	359	*40.8	36.6	4660	4660	475	475	245	25.0		
841	1.72	2.08		5127DA - 841	499	413	50.8	42.1	7260	7260	740	740	245	25.0	図 C5	図 C6
1003	1.45	1.74		5127DA - 1003	595	493	60.6	50.2	7260	7260	740	740	245	25.0		

注）1. 出力回転数は代表値です。
2. 低速軸許容ラジアル荷重は、低速軸中央の位置の値です。
3. 高速軸許容ラジアル荷重は、高速軸中央の位置の値です。50Hz と 60Hz の値は同じです。
4. * 印はトルク制限機種です。出力トルクにご注意ください。
5. 入力回転数　50Hz：1450r/min, 60Hz：1750r/min。
6. 枠番末尾に「R」の付く機種は、トラクションドライブ機種です。ご使用にあたっては C20 頁の選定資料をご参照ください。

ご注文の際は、該当する形式記号、入力条件（kW、回転数）をご指示ください。

図 C1　CNV-5107DR-435　質量 9.0kg

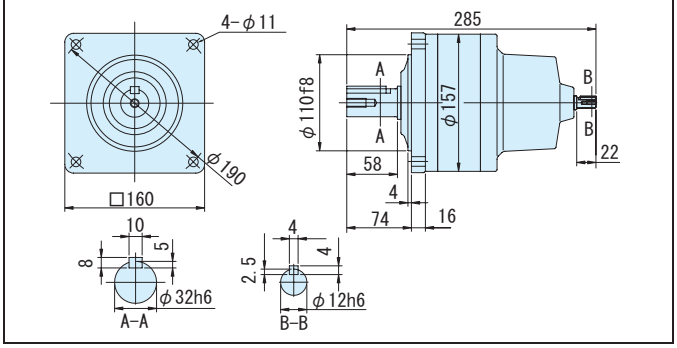

図 C2　CNH-5107DR-435　質量 10kg

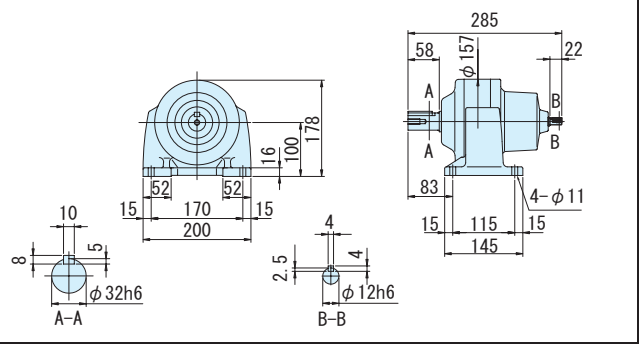

図 C3　CNV-5107DA-559~731　質量 10kg

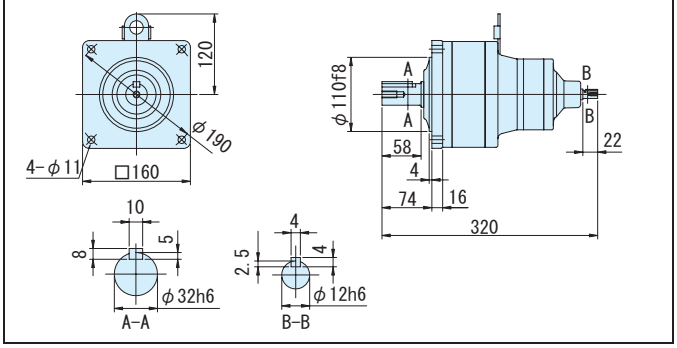

図 C4　CNH-5107DA-559~731　質量 11kg

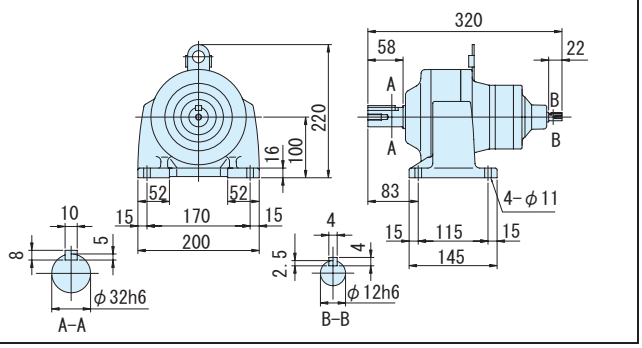

図 C5　CNV-5127DA-841, 1003　質量 28kg

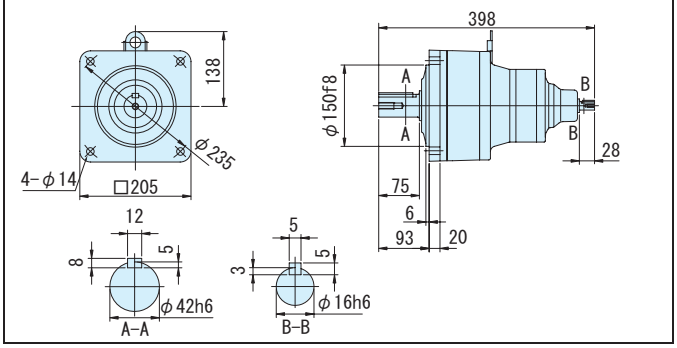

図 C6　CNH-5127DA-841, 1003　質量 28kg

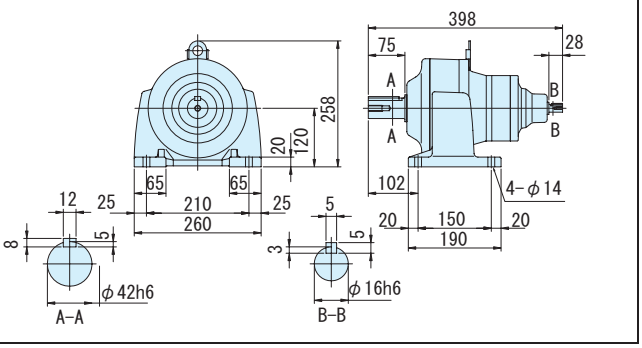

注）1. 低速軸径寸法：寸法公差は、JIS B 0401-1976 "h6" です。
2. 軸端キー寸法：寸法公差は、JIS B 1301-1996 平行キーに依っています。
3. 本寸法図の寸法および質量は、予告無しに変更することがあります。

平行軸レデューサ（両軸形）・フランジ取付形（CNV）・脚取付形（CNH）
0.2kW 相当

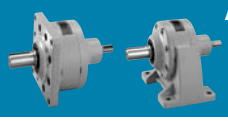

減速比	出力回転数 r/min 50Hz	出力回転数 r/min 60Hz	枠番 ー 減速比（形式記号詳細 C10 頁）	出力トルク Tout N・m 50Hz	出力トルク Tout N・m 60Hz	出力トルク Tout kgf・m 50Hz	出力トルク Tout kgf・m 60Hz	低速軸許容ラジアル荷重 Pro N 50Hz	低速軸許容ラジアル荷重 Pro N 60Hz	低速軸許容ラジアル荷重 Pro kgf 50Hz	低速軸許容ラジアル荷重 Pro kgf 60Hz	高速軸許容ラジアル荷重 Pro N	高速軸許容ラジアル荷重 Pro kgf	寸法図 フランジ取付	寸法図 脚取付
3	483	583	507R - 3	3.75	3.11	0.383	0.317	235	235	24.0	24.0	196	20.0	図 C7	図 C8
5	290	350	507R - 5	6.26	5.18	0.638	0.528	392	392	40.0	40.0	196	20.0		
6	242	292	5067 - 6	7.51	6.22	0.765	0.634	540	540	55.0	55.0	98.1	10.0		
8	181	219	5067 - 8	10.0	8.29	1.02	0.846	687	687	70.0	70.0	98.1	10.0		
11	132	159	5067 - 11	13.8	11.4	1.40	1.16	687	687	70.0	70.0	98.1	10.0		
13	112	135	5067 - 13	16.3	13.5	1.66	1.37	687	687	70.0	70.0	98.1	10.0		
15	96.7	117	5067 - 15	18.8	15.6	1.91	1.59	883	883	90.0	90.0	98.1	10.0	図 C9	図 C10
17	85.3	103	5067 - 17	21.3	17.6	2.17	1.80	883	883	90.0	90.0	98.1	10.0		
21	69.0	83.3	5067 - 21	26.3	21.8	2.68	2.22	1180	1180	120	120	98.1	10.0		
25	58.0	70.0	5067 - 25	31.3	25.9	3.19	2.64	1180	1180	120	120	98.1	10.0		
29	50.0	60.3	5077 - 29	36.3	30.1	3.70	3.07	1670	1670	170	170	196	20.0		
35	41.4	50.0	5077 - 35	43.8	36.3	4.46	3.70	1670	1670	170	170	196	20.0	図 C11	図 C12
43	33.7	40.7	5077 - 43	53.8	44.6	5.49	4.54	1670	1670	170	170	196	20.0		

CNV（フランジ取付）
CNH（脚取付）

注）1. 出力回転数は代表値です。
2. 低速軸許容ラジアル荷重は、低速軸中央の位置の値です。
3. 高速軸許容ラジアル荷重は、高速軸中央の位置の値です。50Hz と 60Hz の値は同じです。
4. 入力回転数　50Hz：1450r/min, 60Hz：1750r/min。
5. 枠番末尾に「R」の付く機種は、トラクションドライブ機種です。ご使用にあたっては C20 頁の選定資料をご参照ください。

ご注文の際は、該当する形式記号、入力条件（kW、回転数）をご指示ください。

図 C7　CNV-507R-3, 5　質量 2.5kg

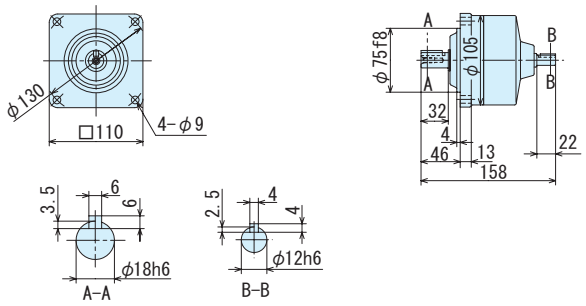

図 C8　CNH-507R-3, 5　質量 2.5kg

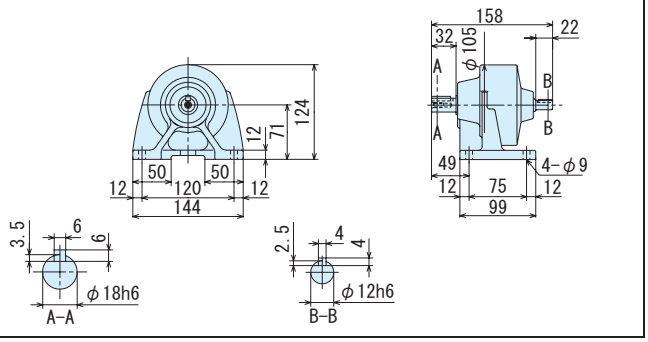

図 C9　CNV-5067-6~25　質量 2.0kg

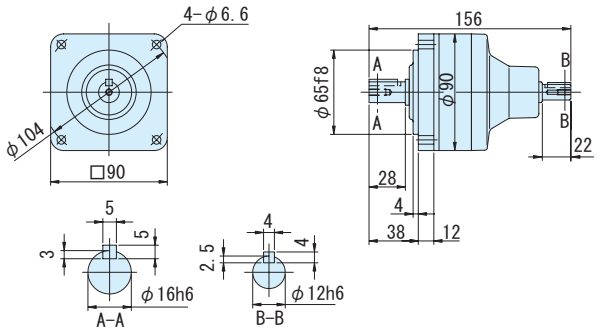

図 C10　CNH-5067-6~25　質量 2.0kg

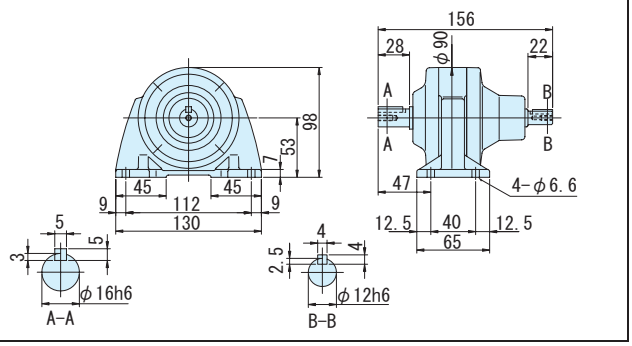

図 C11　CNV-5077-29~43　質量 2.5kg

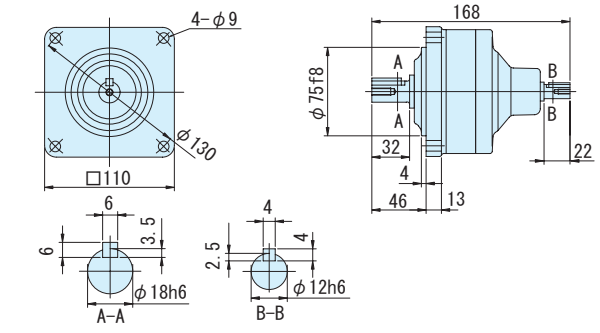

図 C12　CNH-5077-29~43　質量 3.0kg

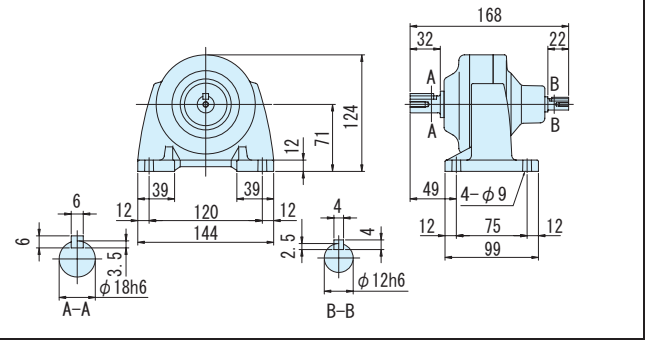

注）1. 低速軸径寸法：寸法公差は、JIS B 0401-1976 "h6" です。
2. 軸端キー寸法：寸法公差は、JIS B 1301-1996 平行キーに依っています。
3. 本寸法図の寸法および質量は、予告無しに変更することがあります。

平行軸レデューサ（両軸形）・フランジ取付形（CNV）・脚取付形（CNH）
0.2kW 相当

減速比	出力回転数 r/min 50Hz	出力回転数 r/min 60Hz	枠番（形式記号詳細 C10 頁）		出力トルク Tout N・m 50Hz	出力トルク Tout N・m 60Hz	出力トルク Tout kgf・m 50Hz	出力トルク Tout kgf・m 60Hz	低速軸許容ラジアル荷重 Pro N 50Hz	低速軸許容ラジアル荷重 Pro N 60Hz	低速軸許容ラジアル荷重 Pro kgf 50Hz	低速軸許容ラジアル荷重 Pro kgf 60Hz	高速軸許容ラジアル荷重 Pro N	高速軸許容ラジアル荷重 Pro kgf	寸法図 フランジ取付	寸法図 脚取付
51	28.4	34.3	CNV（フランジ取付）CNH（脚取付）	5087 - 51	63.8	52.9	6.51	5.39	2700	2700	275	275	245	25.0	図 C1	図 C2
59	24.6	29.7		5087 - 59	73.8	61.2	7.53	6.24	2700	2700	275	275	245	25.0		
71	20.4	24.6		5097 - 71	88.8	73.6	9.06	7.50	3430	3430	350	350	343	35.0	図 C3	図 C4
87	16.7	20.1		5097 - 87	109	90.2	11.1	9.20	3430	3430	350	350	343	35.0		
103	14.1	17.0		5097 - 103	124	103	12.7	10.5	3430	3430	350	350	196	20.0		
119	12.2	14.7		5097 - 119	149	123	15.2	12.6	3430	3430	350	350	343	35.0		
145	10.0	12.1		5097DR - 145	172	142	17.5	14.5	3430	3430	350	350	196	20.0	図 C5	図 C6
175	8.29	10.0		5097DR - 175	207	172	21.1	17.5	3430	3430	350	350	196	20.0		

注）1. 出力回転数は代表値です。
2. 低速軸許容ラジアル荷重は、低速軸中央の位置の値です。
3. 高速軸許容ラジアル荷重は、高速軸中央の位置の値です。50Hz と 60Hz の値は同じです。
4. 入力回転数　50Hz：1450r/min, 60Hz：1750r/min。
5. 枠番末尾に「R」の付く機種は、トラクションドライブ機種です。ご使用にあたっては C20 頁の選定資料をご参照ください。

ご注文の際は、該当する形式記号、入力条件（kW、回転数）をご指示ください。

図 C1　CNV-5087-51, 59　質量 3.0kg

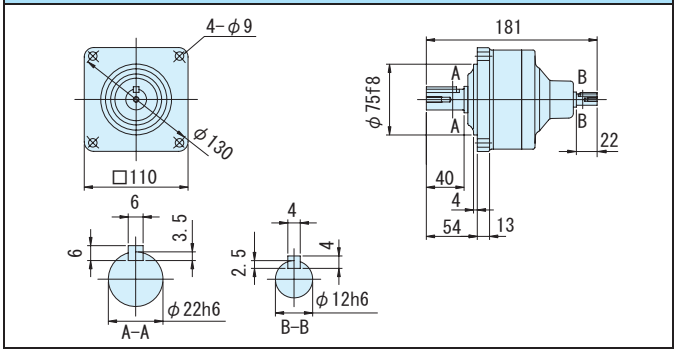

図 C2　CNH-5087-51, 59　質量 3.0kg

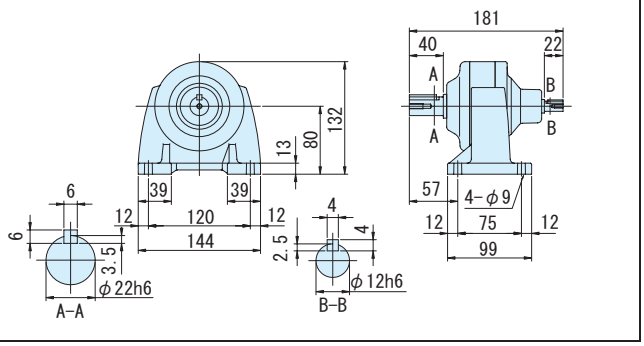

図 C3　CNV-5097-71~119　質量 5.5kg

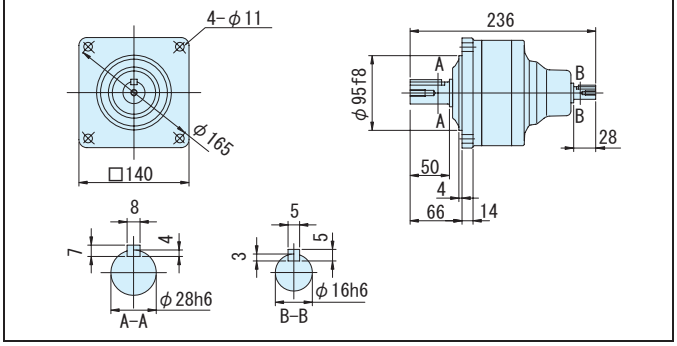

図 C4　CNH-5097-71~119　質量 6.0kg

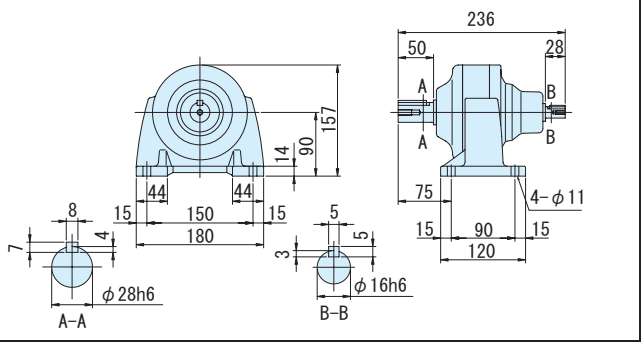

図 C5　CNV-5097DR-145, 175　質量 6.0kg

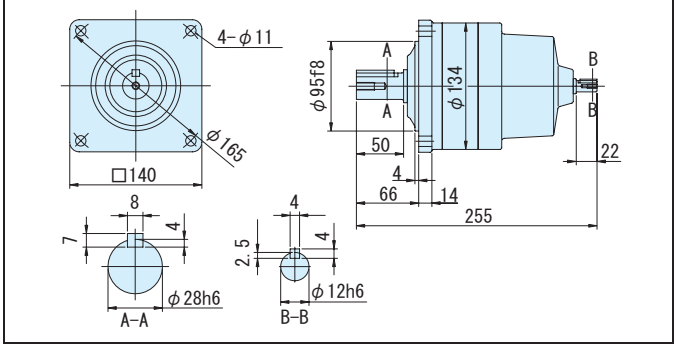

図 C6　CNH-5097DR-145, 175　質量 6.5kg

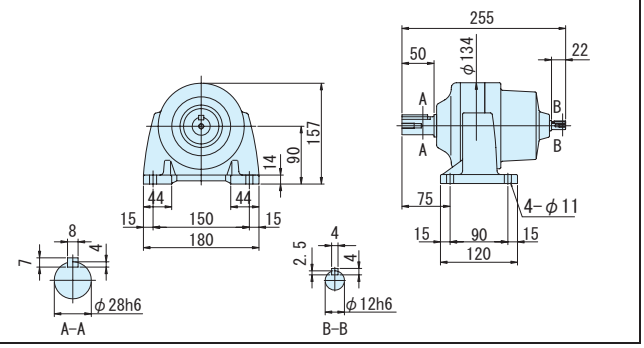

注）1. 低速軸径寸法：寸法公差は、JIS B 0401-1976 "h6" です。
2. 軸端キー寸法：寸法公差は、JIS B 1301-1996 平行キーに依っています。
3. 本寸法図の寸法および質量は、予告無しに変更することがあります。

平行軸レデューサ（両軸形）・フランジ取付形（CNV）・脚取付形（CNH）
0.2kW 相当

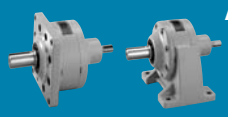

減速比	出力回転数 r/min 50Hz	出力回転数 r/min 60Hz	枠番 ー 減速比（形式記号詳細 C10 頁）		出力トルク Tout N・m 50Hz	出力トルク Tout N・m 60Hz	出力トルク Tout kgf・m 50Hz	出力トルク Tout kgf・m 60Hz	低速軸許容ラジアル荷重 Pro N 50Hz	低速軸許容ラジアル荷重 Pro N 60Hz	低速軸許容ラジアル荷重 Pro kgf 50Hz	低速軸許容ラジアル荷重 Pro kgf 60Hz	高速軸許容ラジアル荷重 Pro N	高速軸許容ラジアル荷重 Pro kgf	寸法図 フランジ取付	寸法図 脚取付
215	6.74	8.14	CNV（フランジ取付）CNH（脚取付）	5107DR - 215	255	211	26.0	21.5	4660	4660	475	475	196	20.0	図 C7	図 C8
255	5.69	6.86		5107DR - 255	302	250	30.8	25.5	4660	4660	475	475	196	20.0		
295	4.92	5.93		5107DR - 295	350	290	35.7	29.5	4660	4660	475	475	196	20.0		
355	4.08	4.93		5107DR - 355	*340	*340	*34.7	*34.7	4660	4660	475	475	196	20.0		
435	3.33	4.02		5117DR - 435	516	427	52.6	43.6	5690	5690	580	580	196	20.0	図 C9	図 C10
559	2.59	3.13		5127DA - 559	663	549	67.6	56.0	7260	7260	740	740	245	25.0		
649	2.23	2.70		5127DA - 649	*762	638	*77.7	65.0	7260	7260	740	740	245	25.0		
731	1.98	2.39		5127DA - 731	*711	*711	*72.5	*72.5	7260	7260	740	740	245	25.0	図 C11	図 C12
841	1.72	2.08		5127DA - 841	*665	*665	*67.8	*67.8	7260	7260	740	740	245	25.0		
1003	1.45	1.74		5127DA - 1003	*762	*762	*77.7	*77.7	7260	7260	740	740	245	25.0		

注）1. 出力回転数は代表値です。
2. 低速軸許容ラジアル荷重は、低速軸中央の位置の値です。
3. 高速軸許容ラジアル荷重は、高速軸中央の位置の値です。50Hz と 60Hz の値は同じです。
4. * 印はトルク制限機種です。出力トルクにご注意ください。
5. 入力回転数　50Hz：1450r/min, 60Hz：1750r/min。
6. 枠番末尾に「R」の付く機種は、トラクションドライブ機種です。ご使用にあたっては C20 頁の選定資料をご参照ください。

ご注文の際は、該当する形式記号、入力条件（kW、回転数）をご指示ください。

図 C7　CNV-5107DR-215~355　質量 9.0kg

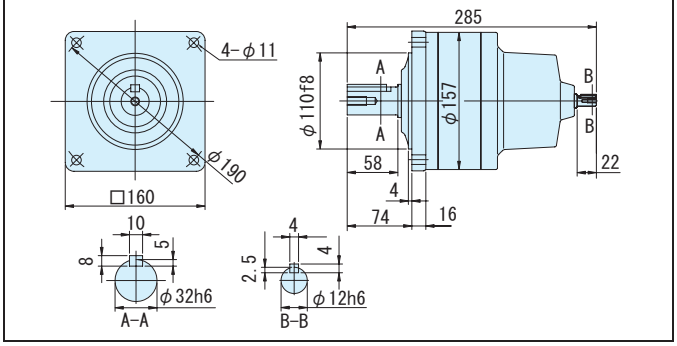

図 C8　CNH-5107DR-215~355　質量 10kg

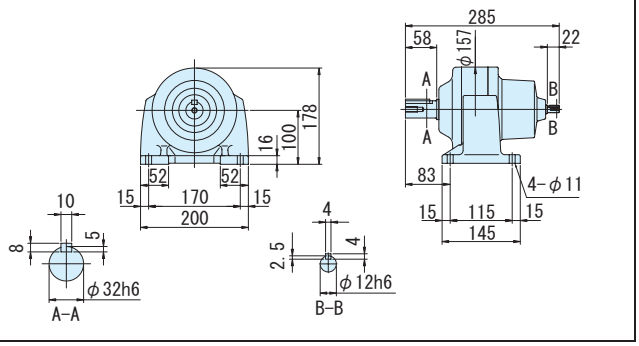

図 C9　CNV-5117DR-435　質量 20kg

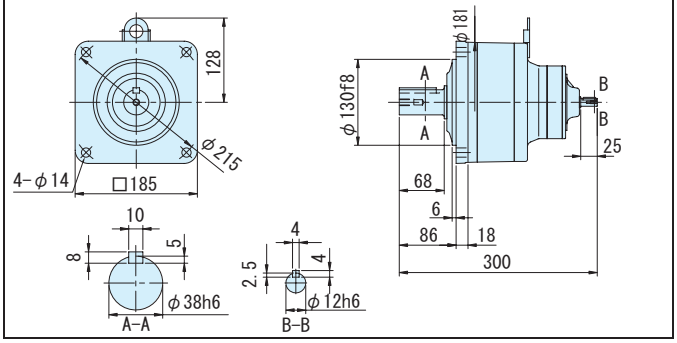

図 C10　CNH-5117DR-435　質量 21kg

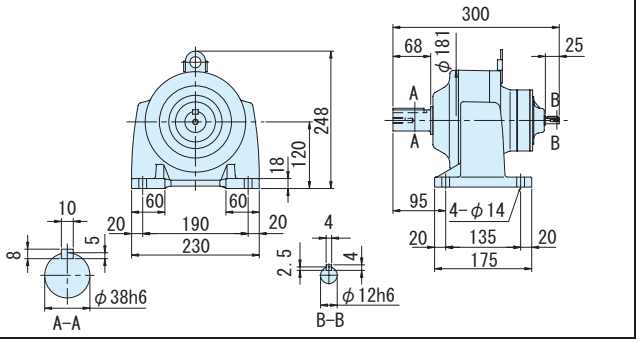

図 C11　CNV-5127DA-559~1003　質量 28kg

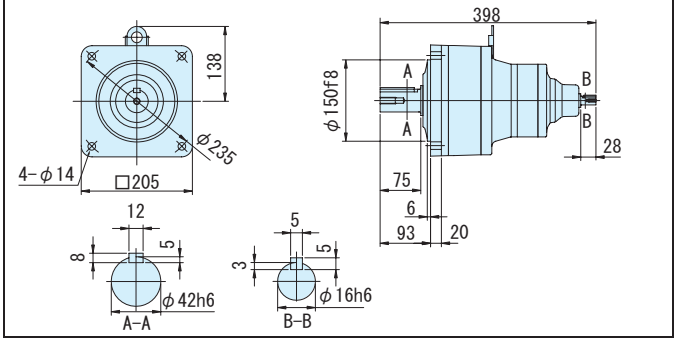

図 C12　CNH-5127DA-559~1003　質量 28kg

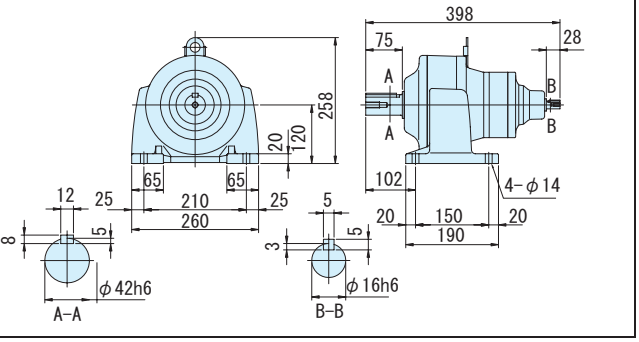

注）1. 低速軸径寸法：寸法公差は、JIS B 0401-1976 "h6" です。
2. 軸端キー寸法：寸法公差は、JIS B 1301-1996 平行キーに依っています。
3. 本寸法図の寸法および質量は、予告無しに変更することがあります。

平行軸レデューサ（両軸形）・フランジ取付形（CNV）・脚取付形（CNH）
0.4kW 相当

減速比	出力回転数 r/min 50Hz	出力回転数 r/min 60Hz	枠番 （形式記号詳細 C10 頁）	出力トルク Tout N·m 50Hz	出力トルク Tout N·m 60Hz	出力トルク Tout kgf·m 50Hz	出力トルク Tout kgf·m 60Hz	低速軸許容ラジアル荷重 Pro N 50Hz	低速軸許容ラジアル荷重 Pro N 60Hz	低速軸許容ラジアル荷重 Pro kgf 50Hz	低速軸許容ラジアル荷重 Pro kgf 60Hz	高速軸許容ラジアル荷重 Pro N	高速軸許容ラジアル荷重 Pro kgf	寸法図 フランジ取付	寸法図 脚取付
3	483	583	507R - 3	7.51	6.22	0.765	0.634	235	235	24.0	24.0	196	20.0	図 C1	図 C2
5	290	350	507R - 5	12.5	10.4	1.28	1.06	392	392	40.0	40.0	196	20.0		
6	242	292	5077 - 6	15.0	12.4	1.53	1.27	687	687	70.0	70.0	196	20.0	図 C3	図 C4
8	181	219	5077 - 8	20.0	16.6	2.04	1.69	883	883	90.0	90.0	196	20.0		
11	132	159	5077 - 11	27.5	22.8	2.81	2.33	1370	1370	140	140	196	20.0		
13	112	135	5077 - 13	32.5	27.0	3.32	2.75	1370	1370	140	140	196	20.0		
15	96.7	117	5077 - 15	37.5	31.1	3.83	3.17	1470	1470	150	150	196	20.0		
17	85.3	103	5077 - 17	42.5	35.3	4.34	3.59	1470	1470	150	150	196	20.0		
21	69.0	83.3	5087 - 21	52.6	43.5	5.36	4.44	2250	2250	229	229	245	25.0	図 C5	図 C6
25	58.0	70.0	5087 - 25	62.6	51.8	6.38	5.28	2680	2680	273	273	245	25.0		
29	50.0	60.3	5087 - 29	72.6	60.1	7.40	6.13	2700	2700	275	275	245	25.0		
35	41.4	50.0	5087 - 35	87.6	72.6	8.93	7.40	2700	2700	275	275	245	25.0		

CNV（フランジ取付）
CNH（脚取付）

注）1. 出力回転数は代表値です。
2. 低速軸許容ラジアル荷重は、低速軸中央の位置の値です。
3. 高速軸許容ラジアル荷重は、高速軸中央の位置の値です。50Hz と 60Hz の値は同じです。
4. 入力回転数　50Hz：1450r/min, 60Hz：1750r/min。
5. 枠番末尾に「R」の付く機種は、トラクションドライブ機種です。ご使用にあたっては C20 頁の選定資料をご参照ください。

ご注文の際は、該当する形式記号、入力条件（kW、回転数）をご指示ください。

図 C1　CNV-507R-3, 5　質量 2.5kg

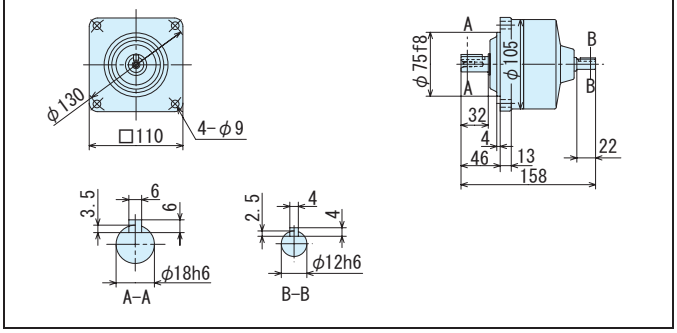

図 C2　CNH-507R-3, 5　質量 2.5kg

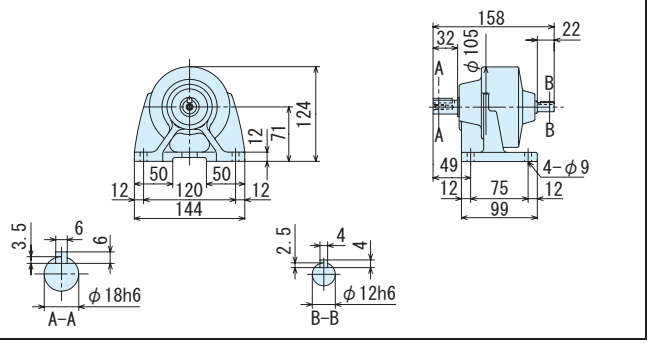

図 C3　CNV-5077-6~17　質量 2.5kg

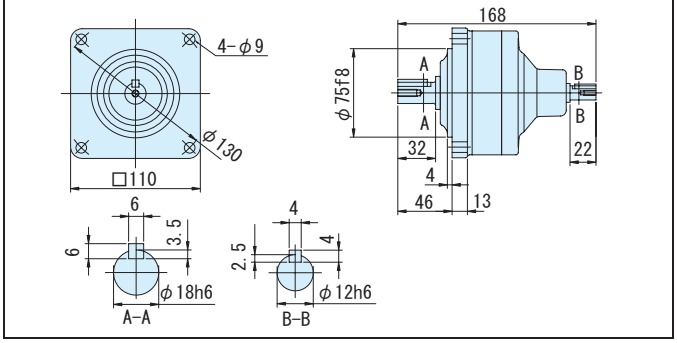

図 C4　CNH-5077-6~17　質量 3.0kg

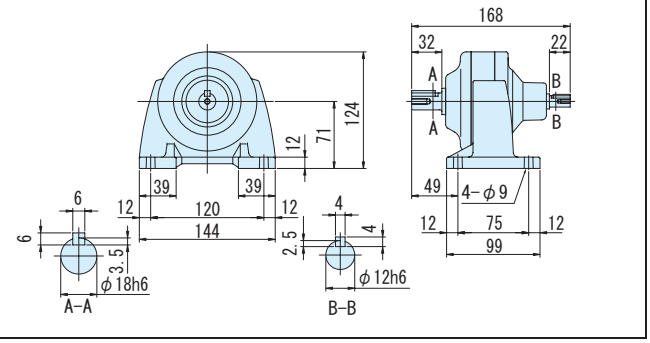

図 C5　CNV-5087-21~35　質量 3.0kg

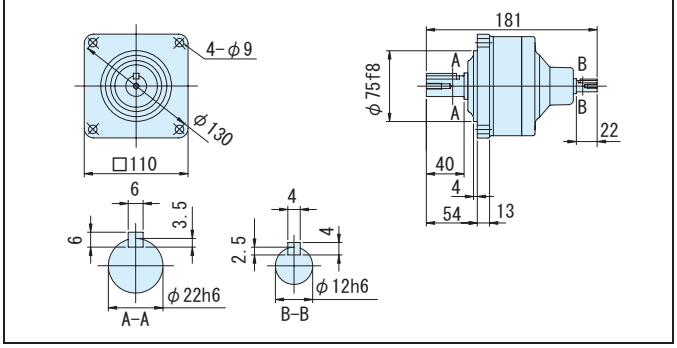

図 C6　CNH-5087-21~35　質量 3.0kg

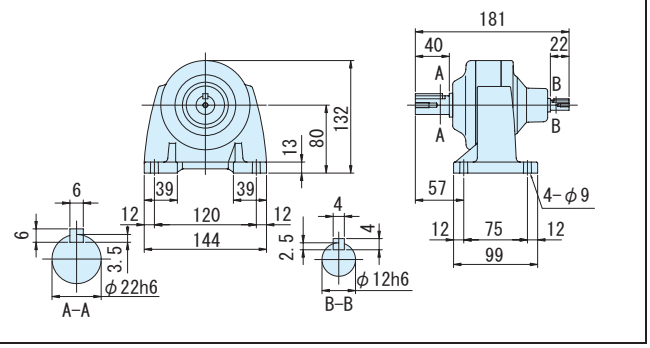

注）1. 低速軸径寸法：寸法公差は、JIS B 0401-1976 "h6" です。
2. 軸端キー寸法：寸法公差は、JIS B 1301-1996 平行キーに依っています。
3. 本寸法図の寸法および質量は、予告無しに変更することがあります。

平行軸レデューサ（両軸形）・フランジ取付形（CNV）・脚取付形（CNH）
0.4kW 相当

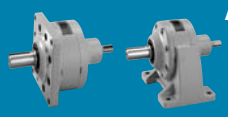

減速比	出力回転数 r/min 50Hz	出力回転数 r/min 60Hz	枠番 （形式記号詳細 C10 頁）			出力トルク Tout N・m 50Hz	出力トルク Tout N・m 60Hz	出力トルク Tout kgf・m 50Hz	出力トルク Tout kgf・m 60Hz	低速軸許容ラジアル荷重 Pro N 50Hz	低速軸許容ラジアル荷重 Pro N 60Hz	低速軸許容ラジアル荷重 Pro kgf 50Hz	低速軸許容ラジアル荷重 Pro kgf 60Hz	高速軸許容ラジアル荷重 Pro N	高速軸許容ラジアル荷重 Pro kgf	寸法図 フランジ取付	寸法図 脚取付
43	33.7	40.7	CNV（フランジ取付） CNH（脚取付）	5097	- 43	108	89.2	11.0	9.09	3430	3430	350	350	343	35.0		
51	28.4	34.3		5097	- 51	128	106	13.0	10.8	3430	3430	350	350	343	35.0	図 C7	図 C8
59	24.6	29.7		5097	- 59	148	122	15.1	12.5	3430	3430	350	350	343	35.0		
71	20.4	24.6		5107	- 71	178	147	18.1	15.0	4660	4660	475	475	500	51.0		
87	16.7	20.1		5107	- 87	218	180	22.2	18.4	4660	4660	475	475	500	51.0		
103	14.1	17.0		5107	- 103	249	206	25.4	21.0	4660	4660	475	475	196	20.0	図 C9	図 C10
119	12.2	14.7		5107	- 119	298	247	30.4	25.2	4660	4660	475	475	500	51.0		
145	10.0	12.1		5107DR	- 145	344	285	35.0	29.0	4660	4660	475	475	196	20.0	図 C11	図 C12

注）1. 出力回転数は代表値です。
2. 低速軸許容ラジアル荷重は、低速軸中央の位置の値です。
3. 高速軸許容ラジアル荷重は、高速軸中央の位置の値です。50Hz と 60Hz の値は同じです。
4. 入力回転数　50Hz：1450r/min, 60Hz：1750r/min。
5. 枠番末尾に「R」の付く機種は、トラクションドライブ機種です。ご使用にあたっては C20 頁の選定資料をご参照ください。

ご注文の際は、該当する形式記号、入力条件（kW、回転数）をご指示ください。

図 C7　CNV-5097-43~59　質量 5.5kg

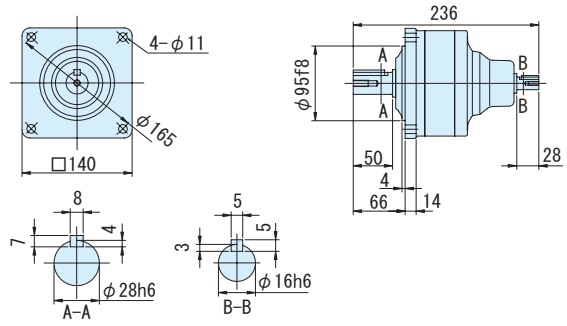

図 C8　CNH-5097-43~59　質量 6.0kg

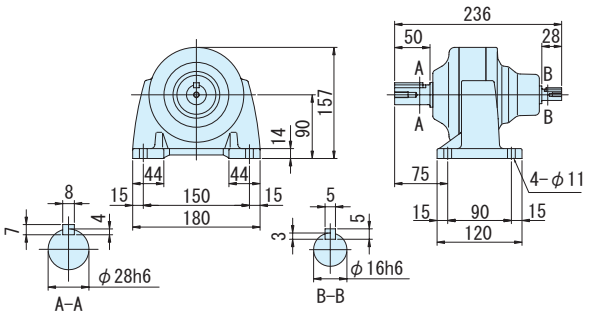

図 C9　CNV-5107-71~119　質量 9.0kg

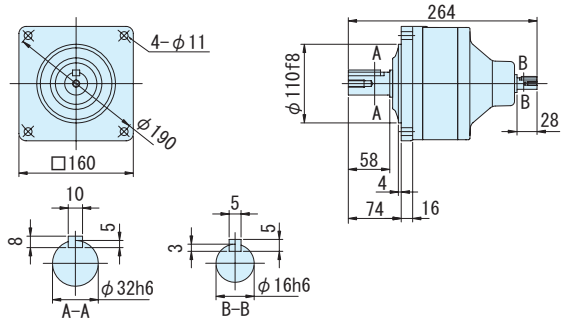

図 C10　CNH-5107-71~119　質量 10kg

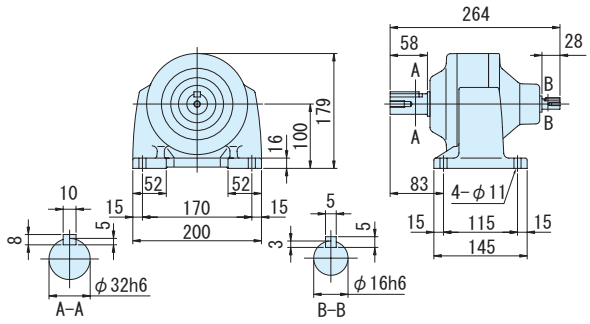

図 C11　CNV-5107DR-145　質量 9.0kg

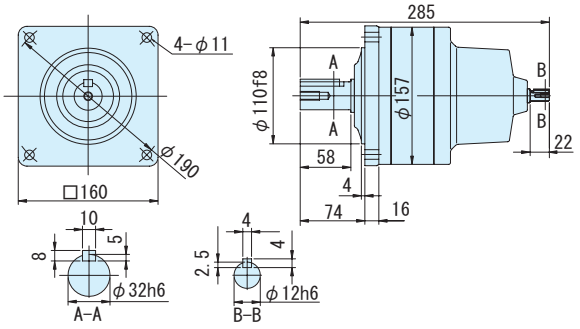

図 C12　CNH-5107DR-145　質量 10kg

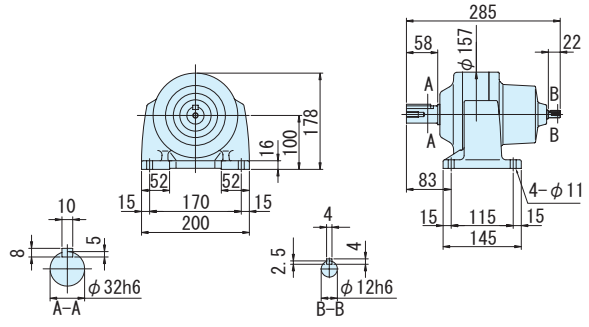

注）1. 低速軸径寸法：寸法公差は、JIS B 0401-1976 "h6" です。
2. 軸端キー寸法：寸法公差は、JIS B 1301-1996 平行キーに依っています。
3. 本寸法図の寸法および質量は、予告無しに変更することがあります。

平行軸レデューサ（両軸形）・フランジ取付形（CNV）・脚取付形（CNH）
0.4kW 相当

減速比	出力回転数 r/min 50Hz	出力回転数 r/min 60Hz	枠番 ー 減速比（形式記号詳細 C10 頁）		出力トルク Tout N・m 50Hz	出力トルク Tout N・m 60Hz	出力トルク Tout kgf・m 50Hz	出力トルク Tout kgf・m 60Hz	低速軸許容ラジアル荷重 Pro N 50Hz	低速軸許容ラジアル荷重 Pro N 60Hz	低速軸許容ラジアル荷重 Pro kgf 50Hz	低速軸許容ラジアル荷重 Pro kgf 60Hz	高速軸許容ラジアル荷重 Pro N	高速軸許容ラジアル荷重 Pro kgf	寸法図 フランジ取付	寸法図 脚取付
175	8.29	10.0	CNV（フランジ取付）CNH（脚取付）	5117DR - 175	415	344	42.3	35.0	5690	5690	580	475	196	20.0		
215	6.74	8.14		5117DR - 215	510	422	52.0	43.1	5690	5690	580	475	196	20.0	図 C1	図 C2
255	5.69	6.86		5117DR - 255	*588	501	*59.9	51.1	5690	5690	580	475	196	20.0		
295	4.92	5.93		5127DR - 295	699	580	71.3	59.1	7260	7260	740	740	245	25.0		
355	4.08	4.93		5127DR - 355	*604	*604	*61.5	*61.5	7260	7260	740	740	245	25.0	図 C3	図 C4
435	3.33	4.02		5127DR - 435	*774	*774	*78.9	*78.9	7260	7260	740	740	245	25.0		
559	2.59	3.13		5127DA - 559	*711	*711	*72.5	*72.5	7260	7260	740	740	245	25.0	図 C5	図 C6

注）1. 出力回転数は代表値です。
2. 低速軸許容ラジアル荷重は、低速軸中央の位置の値です。
3. 高速軸許容ラジアル荷重は、高速軸中央の位置の値です。50Hz と 60Hz の値は同じです。
4. * 印はトルク制限機種です。出力トルクにご注意ください。
5. 入力回転数　50Hz：1450r/min, 60Hz：1750r/min。
6. 枠番末尾に「R」の付く機種は、トラクションドライブ機種です。ご使用にあたっては C20 頁の選定資料をご参照ください。

ご注文の際は、該当する形式記号、入力条件（kW、回転数）をご指示ください。

図 C1　CNV-5117DR-175~255　質量 20kg

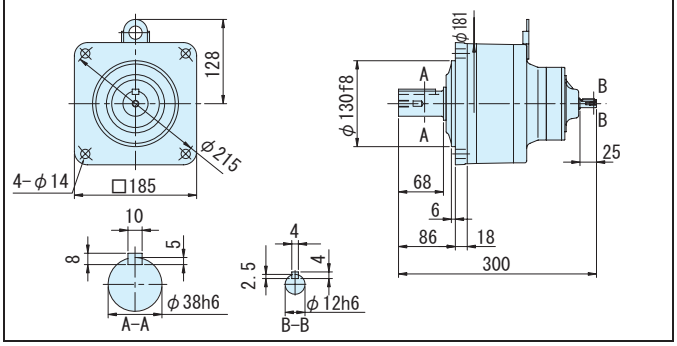

図 C2　CNH-5117DR-175~255　質量 21kg

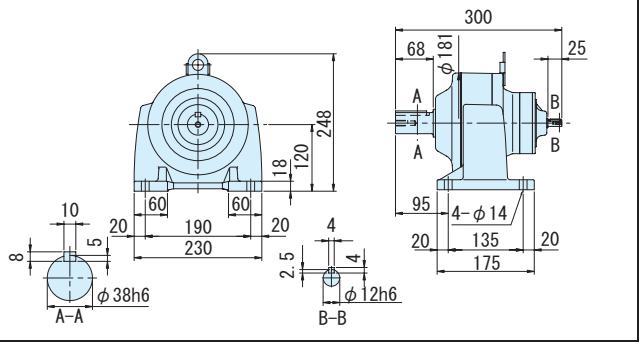

図 C3　CNV-5127DR-295~435　質量 29kg

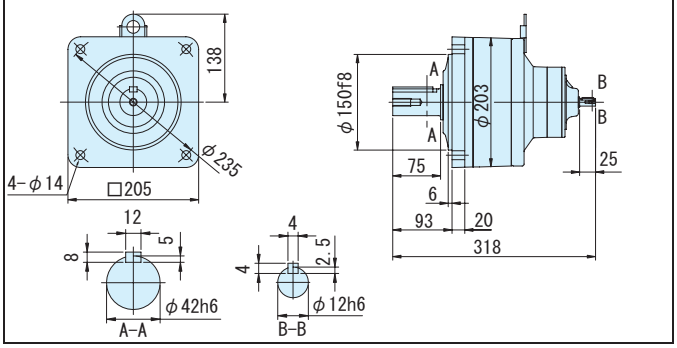

図 C4　CNH-5127DR-295~435　質量 29kg

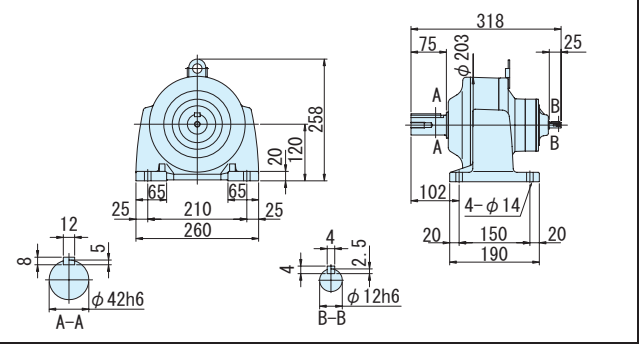

図 C5　CNV-5127DA-559　質量 28kg

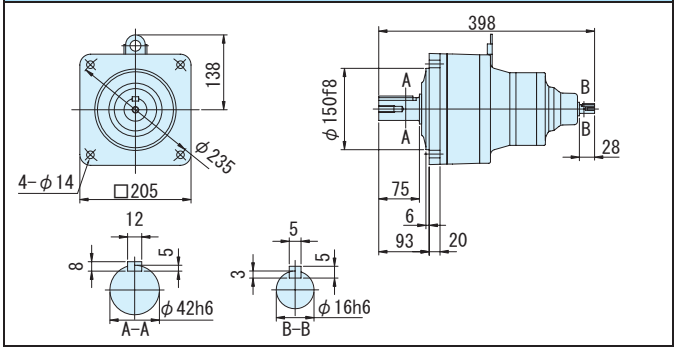

図 C6　CNH-5127DA-559　質量 28kg

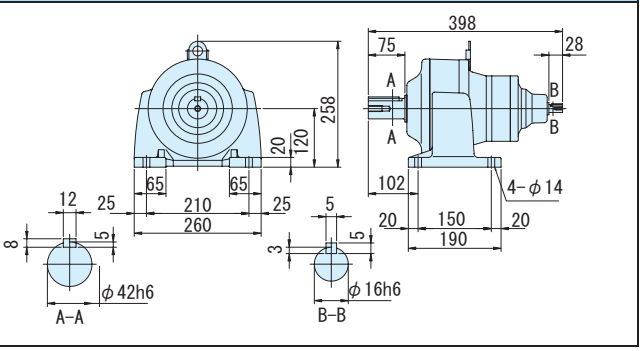

注）1. 低速軸径寸法：寸法公差は、JIS B 0401-1976 "h6" です。
2. 軸端キー寸法：寸法公差は、JIS B 1301-1996 平行キーに依っています。
3. 本寸法図の寸法および質量は、予告無しに変更することがあります。

平行軸レデューサ（両軸形）・フランジ取付形（CNV）・脚取付形（CNH）
0.75kW 相当

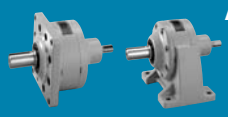

減速比	出力回転数 r/min 50Hz	出力回転数 r/min 60Hz	枠番 （形式記号詳細 C10 頁）	出力トルク Tout N・m 50Hz	出力トルク Tout N・m 60Hz	出力トルク Tout kgf・m 50Hz	出力トルク Tout kgf・m 60Hz	低速軸許容ラジアル荷重 Pro N 50Hz	低速軸許容ラジアル荷重 Pro N 60Hz	低速軸許容ラジアル荷重 Pro kgf 50Hz	低速軸許容ラジアル荷重 Pro kgf 60Hz	高速軸許容ラジアル荷重 Pro N	高速軸許容ラジアル荷重 Pro kgf	寸法図 フランジ取付	寸法図 脚取付
3	483	583	CNV（フランジ取付）CNH（脚取付） 508R - 3	14.1	11.7	1.44	1.19	603	603	62.0	62.0	245	25.0	図 C7	図 C8
5	290	350	508R - 5	23.5	19.4	2.39	1.98	1000	1000	102	102	245	25.0		
6	242	292	5087 - 6	28.2	23.3	2.87	2.38	1000	1000	102	102	245	25.0	図 C9	図 C10
8	181	219	5087 - 8	37.5	31.1	3.83	3.17	1000	1000	102	102	245	25.0		
11	132	159	5097 - 11	51.6	42.8	5.26	4.36	2450	2450	250	250	343	35.0	図 C11	図 C12
13	112	135	5097 - 13	61.0	50.5	6.22	5.15	2750	2750	280	280	343	35.0		
15	96.7	117	5097 - 15	70.4	58.3	7.18	5.95	2850	2850	290	290	343	35.0		
17	85.3	103	5097 - 17	79.8	66.1	8.13	6.74	3240	3240	330	330	343	35.0		
21	69.0	83.3	5097 - 21	98.5	81.7	10.0	8.32	3430	3430	350	350	343	35.0		
25	58.0	70.0	5097 - 25	117	97.2	12.0	9.91	3430	3430	350	350	343	35.0		
29	50.0	60.3	5097 - 29	136	113	13.9	11.5	3430	3430	350	350	343	35.0		
35	41.4	50.0	5097 - 35	164	136	16.7	13.9	3430	3430	350	350	343	35.0		
43	33.7	40.7	5097 - 43	202	167	20.6	17.0	3430	3430	350	350	343	35.0		

注）1. 出力回転数は代表値です。
2. 低速軸許容ラジアル荷重は、低速軸中央の位置の値です。
3. 高速軸許容ラジアル荷重は、高速軸中央の位置の値です。50Hz と 60Hz の値は同じです。
4. 入力回転数　50Hz：1450r/min, 60Hz：1750r/min。
5. 枠番末尾に「R」の付く機種は、トラクションドライブ機種です。ご使用にあたっては C20 頁の選定資料をご参照ください。

ご注文の際は、該当する形式記号、入力条件（kW、回転数）をご指示ください。

図 C7　CNV-508R-3, 5　質量 4.0kg

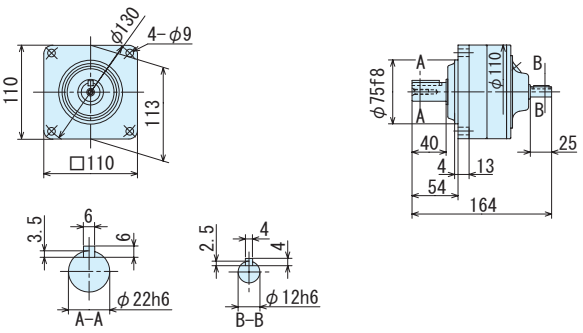

図 C8　CNH-508R-3, 5　質量 4.0kg

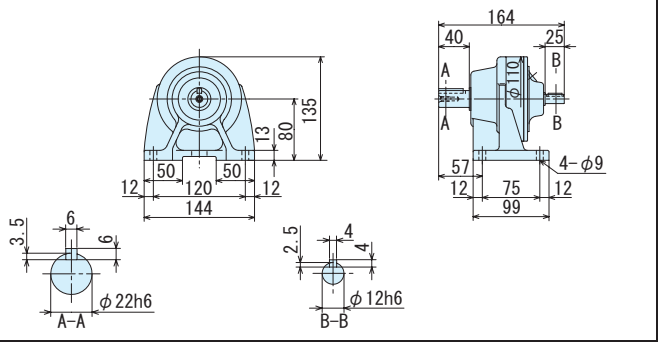

図 C9　CNV-5087-6, 8　質量 3.0kg

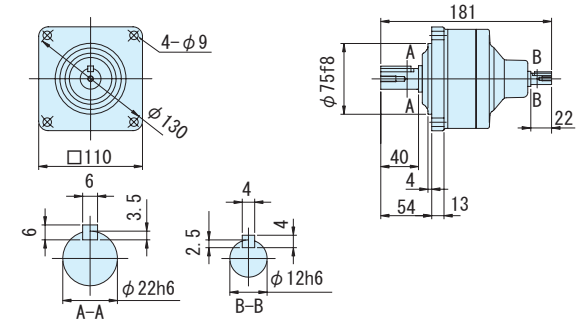

図 C10　CNH-5087-6, 8　質量 3.0kg

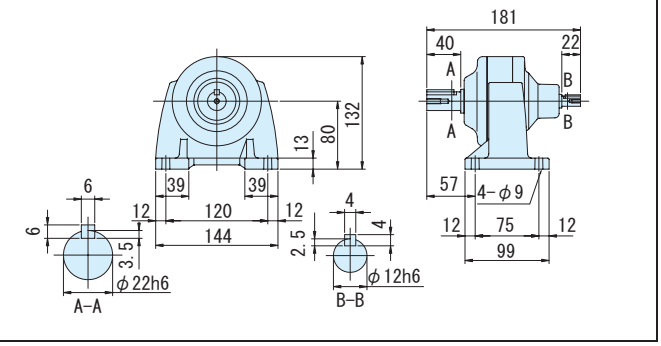

図 C11　CNV-5097-11~43　質量 5.5kg

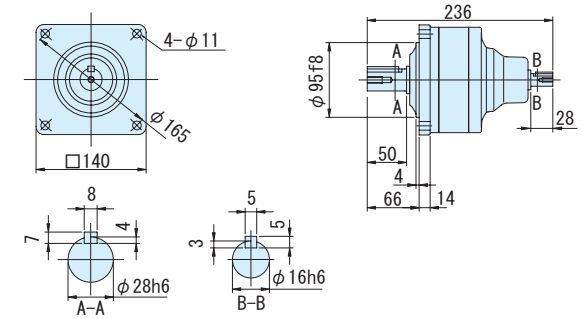

図 C12　CNH-5097-11~43　質量 6.0kg

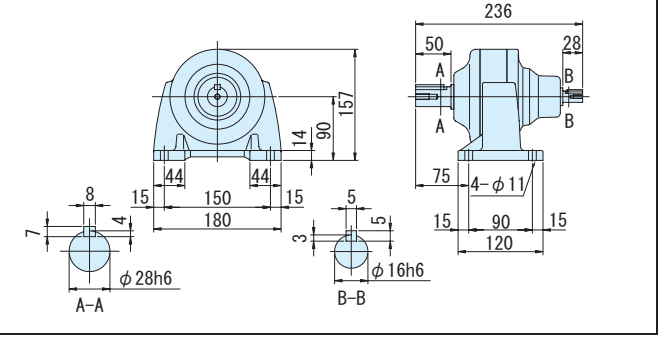

注）1. 低速軸径寸法：寸法公差は、JIS B 0401-1976 "h6" です。
2. 軸端キー寸法：寸法公差は、JIS B 1301-1996 平行キーに依っています。
3. 本寸法図の寸法および質量は、予告無しに変更することがあります。

平行軸レデューサ（両軸形）・フランジ取付形（CNV）・脚取付形（CNH）
0.75kW 相当

減速比	出力回転数 r/min 50Hz	出力回転数 r/min 60Hz	枠番 ー 減速比（形式記号詳細 C10 頁）		出力トルク Tout N·m 50Hz	出力トルク Tout N·m 60Hz	出力トルク Tout kgf·m 50Hz	出力トルク Tout kgf·m 60Hz	低速軸許容ラジアル荷重 Pro N 50Hz	低速軸許容ラジアル荷重 Pro N 60Hz	低速軸許容ラジアル荷重 Pro kgf 50Hz	低速軸許容ラジアル荷重 Pro kgf 60Hz	高速軸許容ラジアル荷重 Pro N	高速軸許容ラジアル荷重 Pro kgf	寸法図 フランジ取付	寸法図 脚取付
51	28.4	34.3	CNV（フランジ取付）CNH（脚取付）	5107 - 51	239	198	24.4	20.2	4660	4660	475	475	500	51.0	図 C1	図 C2
59	24.6	29.7		5107 - 59	277	229	28.2	23.4	4660	4660	475	475	500	51.0		
71	20.4	24.6		5117 - 71	333	276	34.0	28.1	5690	5690	580	580	677	69.0	図 C3	図 C4
87	16.7	20.1		5117 - 87	408	338	41.6	34.5	5690	5690	580	580	677	69.0		
105	13.8	16.7		5127DR - 105	467	387	47.6	39.4	7260	7260	740	740	245	25.0	図 C5	図 C6
125	11.6	14.0		5127DR - 125	556	460	56.6	46.9	7260	7260	740	740	245	25.0		
145	10.0	12.1		5127DR - 145	645	534	65.7	54.4	7260	7260	740	740	245	25.0		
175	8.29	10.0		5127DR - 175	*664	645	*67.7	65.7	7260	7260	740	740	245	25.0		
215	6.74	8.14		5127DR - 215	*711	*711	*72.5	*72.5	7260	7260	740	740	245	25.0		
255	5.69	6.86		5127DR - 255	*740	*740	*75.4	*75.4	7260	7260	740	740	245	25.0		

注）1. 出力回転数は代表値です。
2. 低速軸許容ラジアル荷重は、低速軸中央の位置の値です。
3. 高速軸許容ラジアル荷重は、高速軸中央の位置の値です。50Hz と 60Hz の値は同じです。
4. * 印はトルク制限機種です。出力トルクにご注意ください。
5. 入力回転数　50Hz：1450r/min, 60Hz：1750r/min。
6. 枠番末尾に「R」の付く機種は、トラクションドライブ機種です。ご使用にあたっては C20 頁の選定資料をご参照ください。

ご注文の際は、該当する形式記号、入力条件（kW、回転数）をご指示ください。

図 C1　CNV-5107-51, 59　　質量 9.0kg

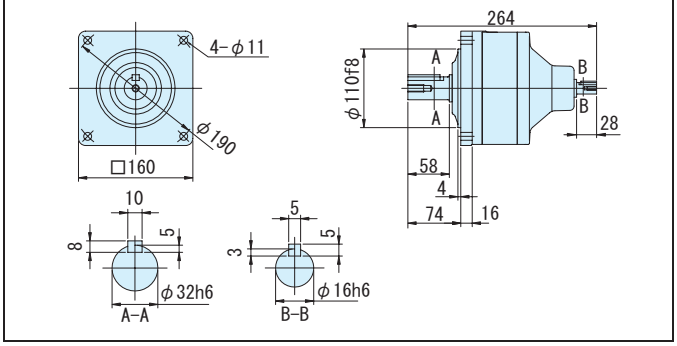

図 C2　CNH-5107-51, 59　　質量 10kg

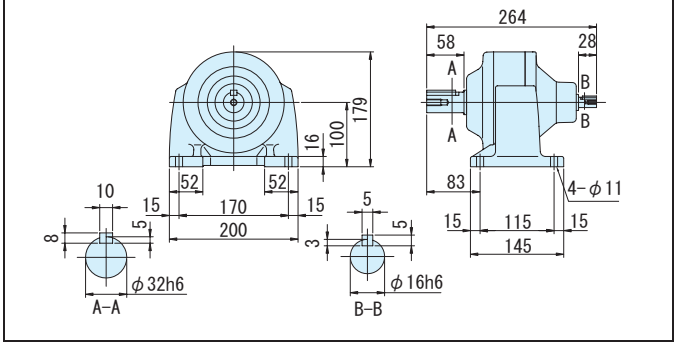

図 C3　CNV-5117-71, 87　　質量 22kg

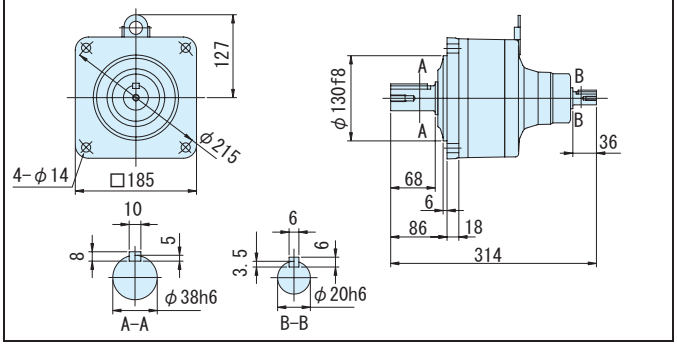

図 C4　CNH-5117-71, 87　　質量 22kg

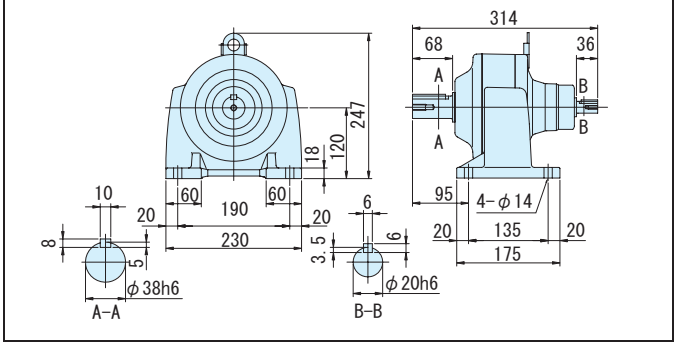

図 C5　CNV-5127DR-105~255　　質量 29kg

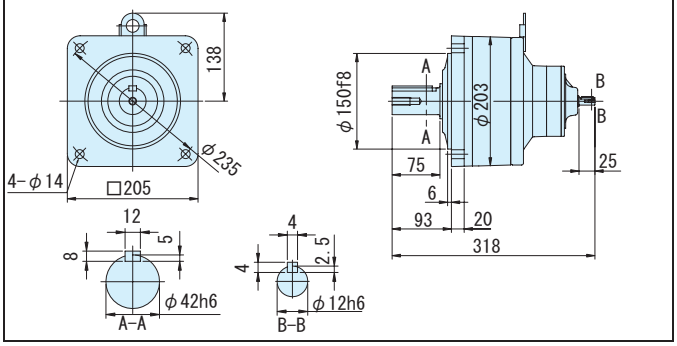

図 C6　CNH-5127DR-105~255　　質量 29kg

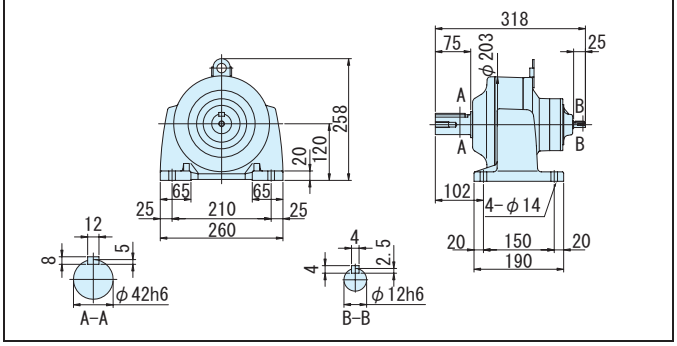

注）1. 低速軸径寸法：寸法公差は、JIS B 0401-1976 "h6" です。
2. 軸端キー寸法：寸法公差は、JIS B 1301-1996 平行キーに依っています。
3. 本寸法図の寸法および質量は、予告無しに変更することがあります。

平行軸レデューサ（両軸形）・フランジ取付形（CNV）・脚取付形（CNH）
1.5kW 相当

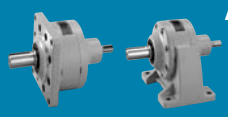

減速比	出力回転数 r/min 50Hz	出力回転数 r/min 60Hz	枠番 （形式記号詳細 C10 頁）	出力トルク Tout N・m 50Hz	出力トルク Tout N・m 60Hz	出力トルク Tout kgf・m 50Hz	出力トルク Tout kgf・m 60Hz	低速軸許容ラジアル荷重 Pro N 50Hz	低速軸許容ラジアル荷重 Pro N 60Hz	低速軸許容ラジアル荷重 Pro kgf 50Hz	低速軸許容ラジアル荷重 Pro kgf 60Hz	高速軸許容ラジアル荷重 Pro N	高速軸許容ラジアル荷重 Pro kgf	寸法図 フランジ取付	寸法図 脚取付
3	483	583	CNV（フランジ取付）CNH（脚取付） 509R - 3	28.2	23.3	2.87	2.38	948	948	97.0	97.0	343	35.0	図 C7	図 C8
5	290	350	509R - 5	46.9	38.9	4.78	3.96	1580	1580	161	161	343	35.0		
6	242	292	5097 - 6	56.3	46.7	5.74	4.76	1960	1960	200	200	343	35.0		
8	181	219	5097 - 8	75.1	62.2	7.65	6.34	2450	2450	250	250	343	35.0		
11	132	159	5097 - 11	103	85.5	10.5	8.72	2450	2450	250	250	343	35.0		
13	112	135	5097 - 13	122	101	12.4	10.3	2750	2750	280	280	343	35.0	図 C9	図 C10
15	96.7	117	5097 - 15	141	117	14.4	11.9	2850	2850	290	290	343	35.0		
17	85.3	103	5097 - 17	160	132	16.3	13.5	3240	3240	330	330	343	35.0		
21	69.0	83.3	5097 - 21	197	163	20.1	16.6	3430	3430	350	350	343	35.0		
25	58.0	70.0	5107 - 25	235	194	23.9	19.8	4660	4660	475	475	500	51.0		
29	50.0	60.3	5107 - 29	272	226	27.7	23.0	4660	4660	475	475	500	51.0	図 C11	図 C12
35	41.4	50.0	5107 - 35	328	272	33.5	27.7	4590	4660	467	475	500	51.0		

注）1. 出力回転数は代表値です。
2. 低速軸許容ラジアル荷重は、低速軸中央の位置の値です。
3. 高速軸許容ラジアル荷重は、高速軸中央の位置の値です。50Hz と 60Hz の値は同じです。
4. 入力回転数　50Hz：1450r/min, 60Hz：1750r/min。
5. 枠番末尾に「R」の付く機種は、トラクションドライブ機種です。ご使用にあたっては C20 頁の選定資料をご参照ください。

ご注文の際は、該当する形式記号、入力条件（kW、回転数）をご指示ください。

図 C7　CNV-509R-3, 5　質量 8.0kg

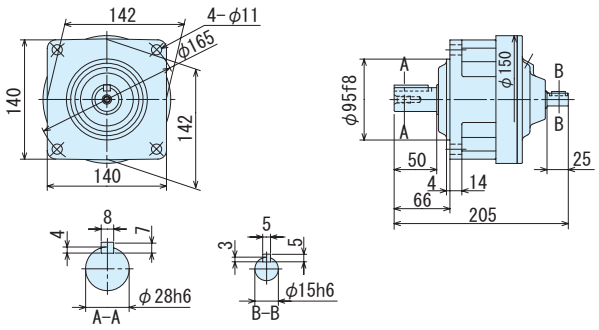

図 C8　CNH-509R-3, 5　質量 8.0kg

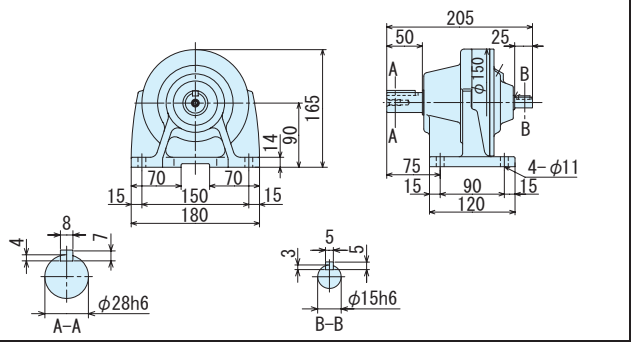

図 C9　CNV-5097-6~21　質量 5.5kg

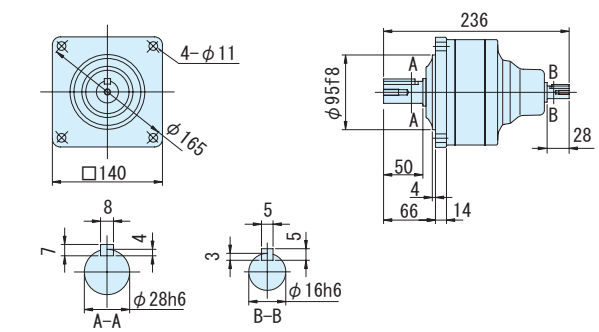

図 C10　CNH-5097-6~21　質量 6.0kg

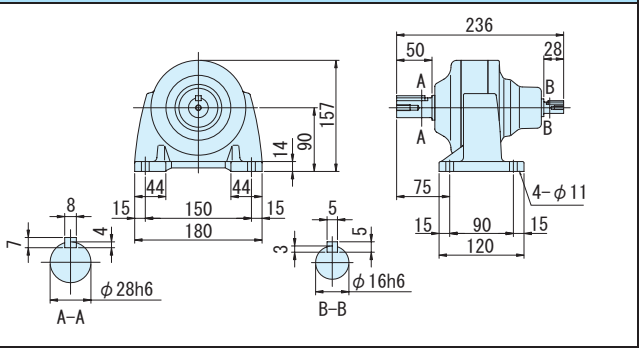

図 C11　CNV-5107-25~35　質量 9.0kg

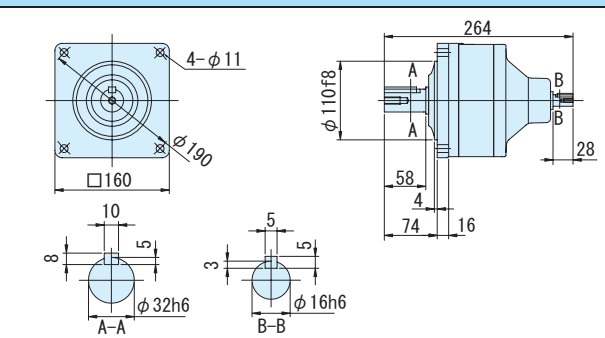

図 C12　CNH-5107-25~35　質量 10kg

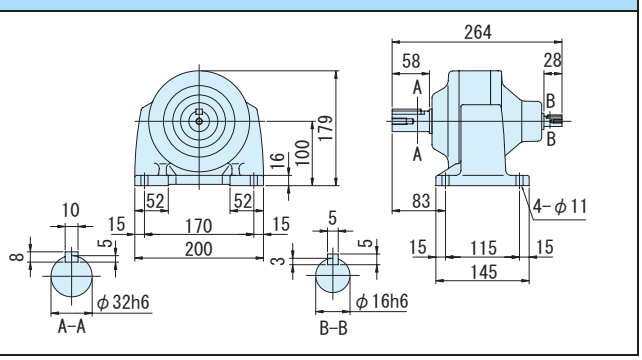

注）1. 低速軸径寸法：寸法公差は、JIS B 0401-1976 "h6" です。
2. 軸端キー寸法：寸法公差は、JIS B 1301-1996 平行キーに依っています。
3. 本寸法図の寸法および質量は、予告無しに変更することがあります。

平行軸レデューサ（両軸形）・フランジ取付形（CNV）・脚取付形（CNH）
1.5kW 相当

減速比	出力回転数 r/min 50Hz	出力回転数 r/min 60Hz	枠番 （形式記号詳細 C10 頁）		出力トルク Tout N・m 50Hz	出力トルク Tout N・m 60Hz	出力トルク Tout kgf・m 50Hz	出力トルク Tout kgf・m 60Hz	低速軸許容ラジアル荷重 Pro N 50Hz	低速軸許容ラジアル荷重 Pro N 60Hz	低速軸許容ラジアル荷重 Pro kgf 50Hz	低速軸許容ラジアル荷重 Pro kgf 60Hz	高速軸許容ラジアル荷重 Pro N	高速軸許容ラジアル荷重 Pro kgf	寸法図 フランジ取付	寸法図 脚取付
43	33.7	40.7	CNV（フランジ取付） CNH（脚取付）	5117 - 43	404	334	41.1	34.1	5690	5690	580	580	677	69.0	図 C1	図 C2
51	28.4	34.3		5117 - 51	479	397	48.8	40.4	5690	5690	580	580	677	69.0		
59	24.6	29.7		5127 - 59	554	459	56.4	46.8	7260	7260	740	740	1000	102	図 C3	図 C4

注）1. 出力回転数は代表値です。
2. 低速軸許容ラジアル荷重は、低速軸中央の位置の値です。
3. 高速軸許容ラジアル荷重は、高速軸中央の位置の値です。50Hz と 60Hz の値は同じです。
4. 入力回転数　50Hz：1450r/min, 60Hz：1750r/min。

ご注文の際は、該当する形式記号、入力条件（kW、回転数）をご指示ください。

図 C1　CNV-5117-43, 51　　質量 22kg

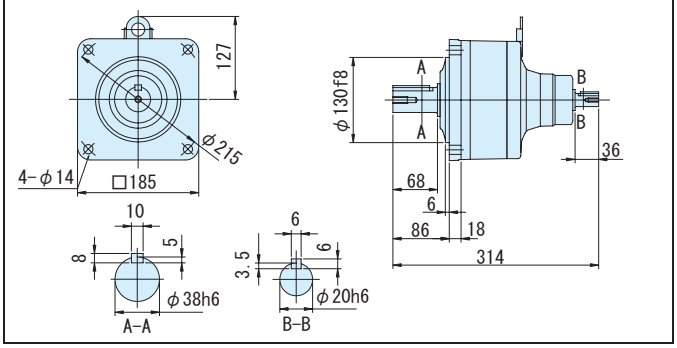

図 C2　CNH-5117-43, 51　　質量 22kg

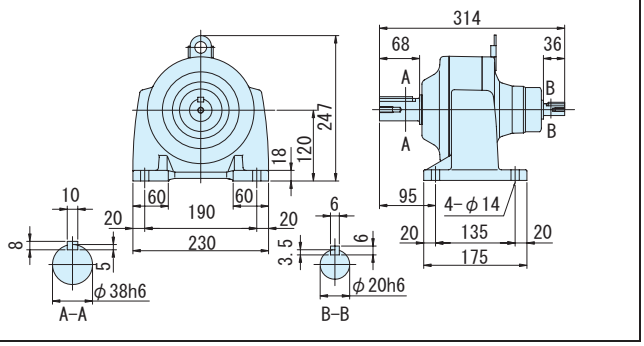

図 C3　CNV-5127-59　　質量 28kg

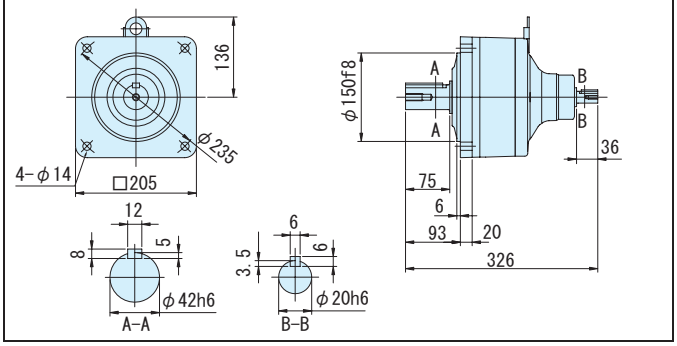

図 C4　CNH-5127-59　　質量 28kg

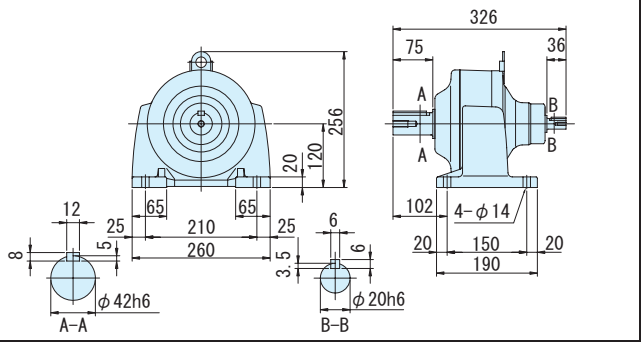

注）1. 低速軸径寸法：寸法公差は、JIS B 0401-1976 "h6" です。
2. 軸端キー寸法：寸法公差は、JIS B 1301-1996 平行キーに依っています。
3. 本寸法図の寸法および質量は、予告無しに変更することがあります。

平行軸レデューサ（両軸形）・フランジ取付形（CNV）・脚取付形（CNH）
2.2kW 相当

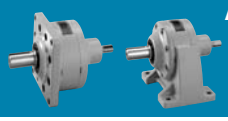

減速比	出力回転数 r/min 50Hz	出力回転数 r/min 60Hz	枠番	減速比	出力トルク Tout N・m 50Hz	出力トルク Tout N・m 60Hz	出力トルク Tout kgf・m 50Hz	出力トルク Tout kgf・m 60Hz	低速軸許容ラジアル荷重 Pro N 50Hz	低速軸許容ラジアル荷重 Pro N 60Hz	低速軸許容ラジアル荷重 Pro kgf 50Hz	低速軸許容ラジアル荷重 Pro kgf 60Hz	高速軸許容ラジアル荷重 Pro N	高速軸許容ラジアル荷重 Pro kgf	寸法図 フランジ取付	寸法図 脚取付
3	483	583	510R	- 3	41.3	34.2	4.21	3.49	1220	1220	124	124	500	51.0	図 C5	図 C6
5	290	350	510R	- 5	68.8	57.0	7.02	5.81	2030	2030	207	207	500	51.0		
8	181	219	5107	- 8	110	91.2	11.2	9.30	2970	2970	303	303	500	51.0		
11	132	159	5107	- 11	151	125	15.4	12.8	2970	2970	303	303	500	51.0		
13	112	135	5107	- 13	179	148	18.2	15.1	3510	3510	358	358	500	51.0		
15	96.7	117	5107	- 15	206	171	21.0	17.4	4050	4050	413	413	500	51.0	図 C7	図 C8
17	85.3	103	5107	- 17	234	194	23.9	19.8	4590	4590	468	468	500	51.0		
21	69.0	83.3	5107	- 21	289	240	29.5	24.4	4660	4660	475	475	500	51.0		
25	58.0	70.0	5117	- 25	344	285	35.1	29.1	5690	5690	580	580	677	69.0		
29	50.0	60.3	5117	- 29	399	331	40.7	33.7	5690	5690	580	580	677	69.0		
35	41.4	50.0	5117	- 35	482	399	49.1	40.7	5690	5690	580	580	677	69.0	図 C9	図 C10
43	33.7	40.7	5117	- 43	592	490	60.3	50.0	5690	5690	580	580	677	69.0		

（形式記号詳細 C10 頁）

CNV（フランジ取付）
CNH（脚取付）

注）1. 出力回転数は代表値です。
2. 低速軸許容ラジアル荷重は、低速軸中央の位置の値です。
3. 高速軸許容ラジアル荷重は、高速軸中央の位置の値です。50Hz と 60Hz の値は同じです。
4. 入力回転数　50Hz：1450r/min, 60Hz：1750r/min。
5. 枠番末尾に「R」の付く機種は、トラクションドライブ機種です。ご使用にあたっては C20 頁の選定資料をご参照ください。

ご注文の際は、該当する形式記号、入力条件（kW、回転数）をご指示ください。

図 C5　CNV-510R-3, 5　質量 10kg

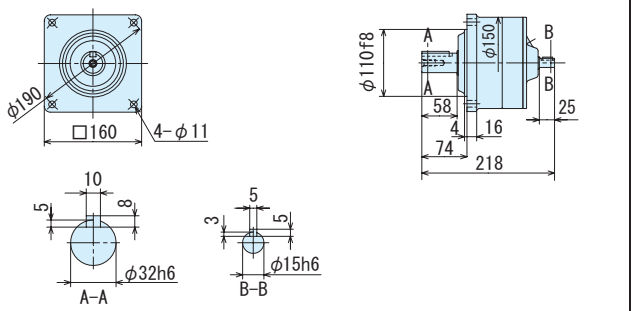

図 C6　CNH-510R-3, 5　質量 10kg

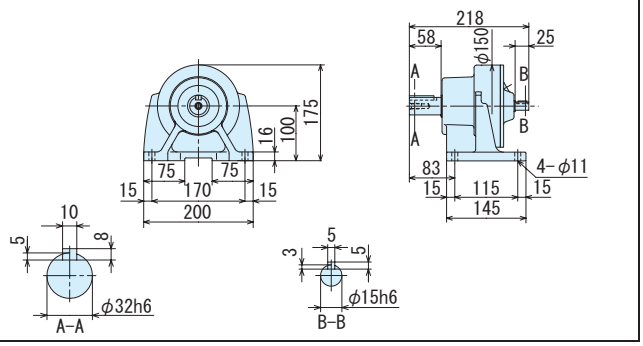

図 C7　CNV-5107-8~21　質量 9.0kg

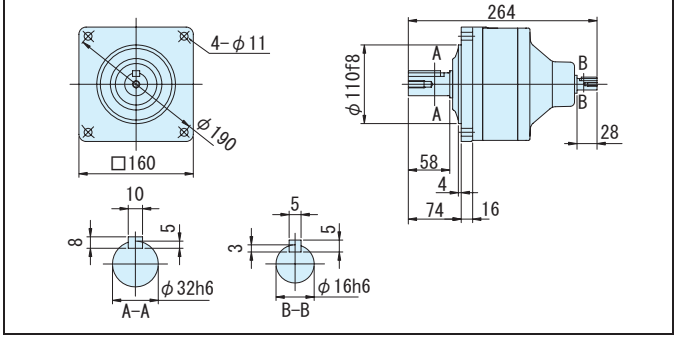

図 C8　CNH-5107-8~21　質量 10kg

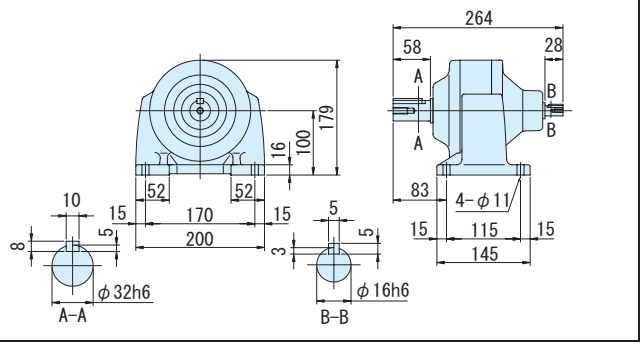

図 C9　CNV-5117-25~43　質量 22kg

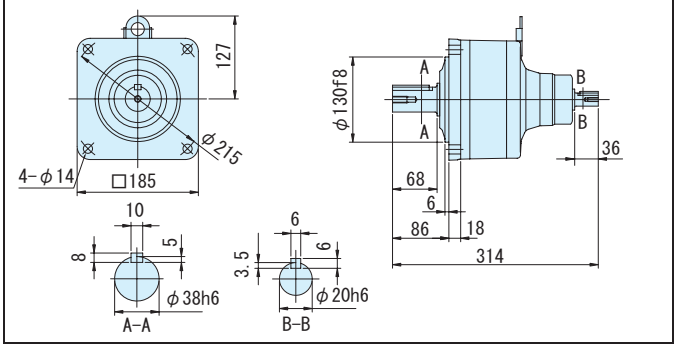

図C10　CNH-5117-25~43　質量 22kg

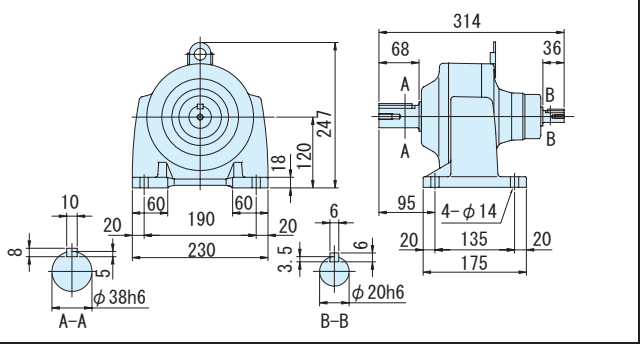

注）1. 低速軸径寸法：寸法公差は、JIS B 0401-1976 "h6" です。
2. 軸端キー寸法：寸法公差は、JIS B 1301-1996 平行キーに依っています。
3. 本寸法図の寸法および質量は、予告無しに変更することがあります。

平行軸レデューサ（両軸形）・フランジ取付形（CNV）・脚取付形（CNH）
2.2kW 相当

減速比	出力回転数 r/min 50Hz	出力回転数 r/min 60Hz	枠番 ー 減速比（形式記号詳細 C10 頁）		出力トルク Tout N・m 50Hz	出力トルク Tout N・m 60Hz	出力トルク Tout kgf・m 50Hz	出力トルク Tout kgf・m 60Hz	低速軸許容ラジアル荷重 Pro N 50Hz	低速軸許容ラジアル荷重 Pro N 60Hz	低速軸許容ラジアル荷重 Pro kgf 50Hz	低速軸許容ラジアル荷重 Pro kgf 60Hz	高速軸許容ラジアル荷重 Pro N	高速軸許容ラジアル荷重 Pro kgf	寸法図 フランジ取付	寸法図 脚取付
51	28.4	34.3	CNV（フランジ取付）CNH（脚取付）	5127 - 51	702	582	71.6	59.3	7260	7260	740	740	1000	102	図 C1	図 C2

注）1. 出力回転数は代表値です。
2. 低速軸許容ラジアル荷重は、低速軸中央の位置の値です。
3. 高速軸許容ラジアル荷重は、高速軸中央の位置の値です。50Hz と 60Hz の値は同じです。
4. 入力回転数　50Hz：1450r/min,60Hz：1750r/min。

ご注文の際は、該当する形式記号、入力条件（kW、回転数）をご指示ください。

図 C1　CNV-5127-51　質量 28kg

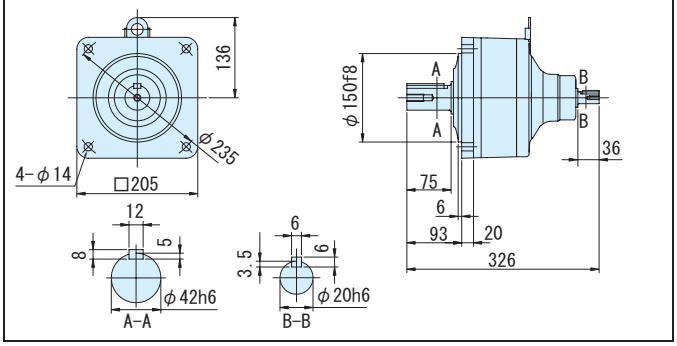

図 C2　CNH-5127-51　質量 28kg

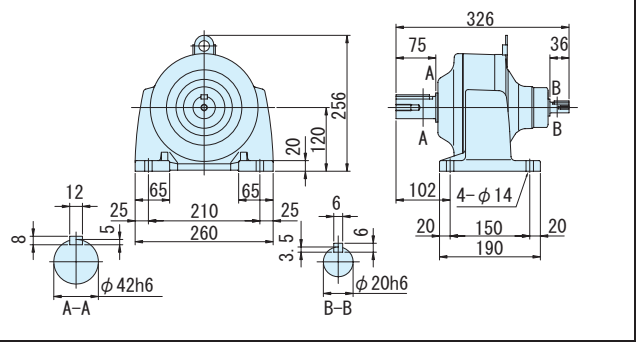

注）1. 低速軸径寸法：寸法公差は、JIS B 0401-1976 "h6" です。
2. 軸端キー寸法：寸法公差は、JIS B 1301-1996 平行キーに依っています。
3. 本寸法図の寸法および質量は、予告無しに変更することがあります。

平行軸レデューサ（両軸形）・フランジ取付形（CNV）・脚取付形（CNH）
3.7kW 相当

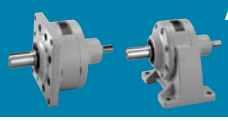

減速比	出力回転数 r/min 50Hz	出力回転数 r/min 60Hz	枠番 （形式記号詳細 C10 頁）			出力トルク Tout N・m 50Hz	出力トルク Tout N・m 60Hz	出力トルク Tout kgf・m 50Hz	出力トルク Tout kgf・m 60Hz	出力軸許容ラジアル荷重 Pro N 50Hz	出力軸許容ラジアル荷重 Pro N 60Hz	出力軸許容ラジアル荷重 Pro kgf 50Hz	出力軸許容ラジアル荷重 Pro kgf 60Hz	高速軸許容ラジアル荷重 Pro N	高速軸許容ラジアル荷重 Pro kgf	屋内形寸法図 フランジ取付	屋内形寸法図 脚取付
11	132	159	CNV（フランジ取付）CNH（脚取付）	5117 -	11	240	200	24.5	20.4	4270	4270	435	435	677	69.0	図 C3	図 C4
13	112	135		5117 -	13	284	236	28.9	24.1	4970	4970	507	507	677	69.0		
15	96.7	117		5127 -	15	327	273	33.4	27.8	7260	7260	740	740	1000	102		
17	85.3	103		5127 -	17	371	309	37.8	31.5	7260	7260	740	740	1000	102	図 C5	図 C6
21	69.0	83.3		5127 -	21	458	382	46.7	38.9	7260	7260	740	740	1000	102		

注）1. 出力回転数は代表値です。
2. 低速軸許容ラジアル荷重は、低速軸中央の位置の値です。
3. 高速軸許容ラジアル荷重は、高速軸中央の位置の値です。50Hz と 60Hz の値は同じです。
4. 入力回転数　50Hz：1450r/min, 60Hz：1750r/min。

ご注文の際は、該当する形式記号、入力条件（kW、回転数）をご指示ください。

図 C3　CNV-5117-11, 13　質量 22kg

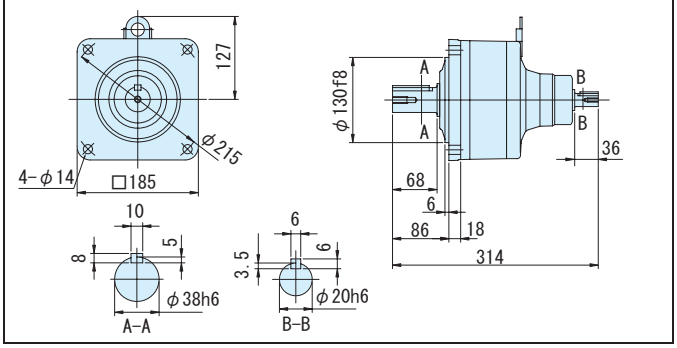

図 C4　CNH-5117-11, 13　質量 22kg

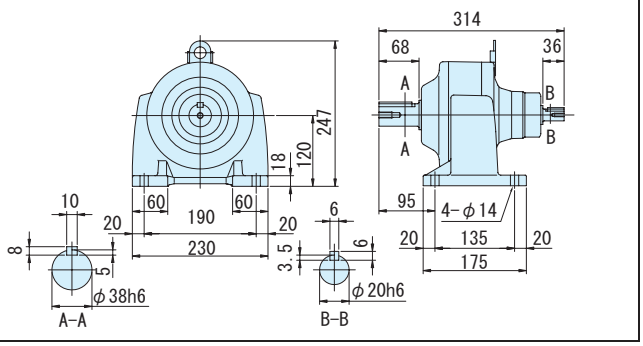

図 C5　CNV-5127-15~21　質量 28kg

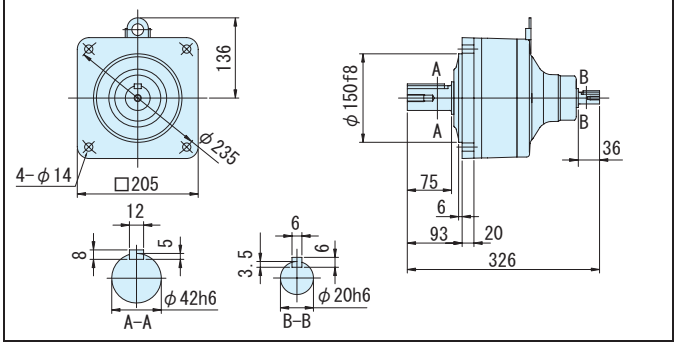

図 C6　CNH-5127-11~21　質量 28kg

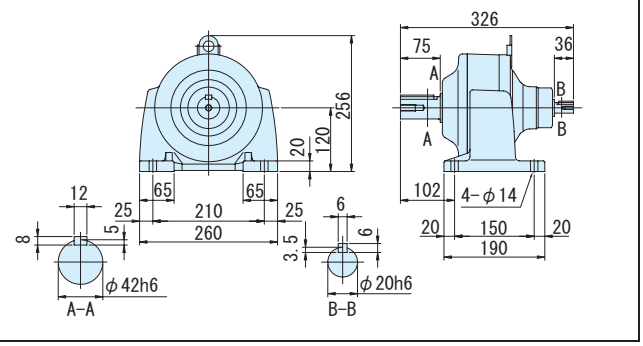

注）1. 低速軸径寸法：寸法公差は、JIS B 0401-1976 "h6" です。
2. 軸端キー寸法：寸法公差は、JIS B 1301-1996 平行キーに依っています。
3. 本寸法図の寸法および質量は、予告無しに変更することがあります。

5.5kW 相当以上の平行軸レデューサは、サイクロ® 減速機をご利用ください。
（専用カタログをご参照ください。）

MEMO

アルタックス® NEOギヤモータ

平行軸
オプション製品

モータ仕様	モータ種類	ブレーキ	タイプ	容量範囲	頁
従来製品（旧アルタックス）互換組合せ機種					C113
屋外形・軽防塵形モータ	三相 単相 三相インバータ／高効率モータ用	無／付	CNVM CNHM	90W ～ 3.7kW	C117
防水形モータ	三相 単相	無／付	CNVM CNHM	0.1kW ～ 2.2kW	C137
安全増防爆形モータ	三相	無	CNVM CNHM	90W ～ 3.7kW	C145

注）対応できるモータ容量範囲は、三相・単相・三相インバータ／高効率モータ用で異なります。詳細は各頁でご確認ください。

応用製品

平行軸 フランジ取付

平行軸 脚取付

MEMO

アルタックス® NEOギヤモータ

平行軸

オプション製品

従来製品互換組合せ機種
（旧アルタックス）

応用製品

平行軸 フランジ取付

平行軸 脚取付

ギヤモータ

ALTAX NEO

従来製品（旧アルタックス）互換組合せ機種 一覧表

アルタックス従来機種との取合い互換性を持った組合せを用意しています。
組合せは下記をご参照ください。寸法や特性については、ご照会ください。

三相モータ

モータ容量	機種	減速比														
		3	5	6	8	11	13	15	17	21	25	29	35	43	51	59
40 ～ 90W	アルタックス			5065												
	アルタックス NEO			5067												
0.1kW	アルタックス	5081		5075												5085
	アルタックス NEO	508R		5077												5087
0.2kW	アルタックス	5081		5075							5085					5090
	アルタックス NEO	508R		5077							5087				5087	5097
0.4kW	アルタックス	5082		5085							5090				5095	5100
	アルタックス NEO	508R		5087						5087	5097			5097		5107
0.75kW	アルタックス	5083		5090							5095	5100		5105		5115
	アルタックス NEO	508R		5097		5097						5107				5117
1.5kW	アルタックス	5093				5100					5115			5125		
	アルタックス NEO	509R				5107					5117			5127		
2.2kW	アルタックス	5103				5105			5115			5125				
	アルタックス NEO	510R				5107			5117	5117		5127				
3.7kW	アルタックス					5115		5125								
	アルタックス NEO					5117		5127								

単相モータ

モータ容量	機種	減速比														
		3	5	6	8	11	13	15	17	21	25	29	35	43	51	59
40 ～ 90W	アルタックス			5065												
	アルタックス NEO			5067												
0.1kW	アルタックス	5081		5075												5085
	アルタックス NEO	508R		5077												5087
0.2kW	アルタックス	5081		5075							5085					5090
	アルタックス NEO	508R		5077							5087				5087	5097
0.4kW	アルタックス	5082		5085							5090				5095	5100
	アルタックス NEO	508R		5087							5097			5097		5107

三相インバータ用モータ

モータ容量	機種	減速比														
		3	5	6	8	11	13	15	17	21	25	29	35	43	51	59
0.2kW	アルタックス	5081		5075							5085					5090
	アルタックス NEO	508R		5077							5087				5087	5097
0.4kW	アルタックス	5082		5085							5090				5095	5100
	アルタックス NEO	508R		5087							5097			5097		5107
0.75kW	アルタックス	5093		5090							5095	5100		5105		5115
	アルタックス NEO	509R		5097								5107			5107	5117
1.5kW	アルタックス	5103				5100					5115			5125		
	アルタックス NEO	510R				5107					5117			5127		
2.2kW	アルタックス	5113				5115						5125				
	アルタックス NEO					5117				5117		5127				
3.7kW	アルタックス					5115		5125								
	アルタックス NEO					5117		5127								

5087	カタログ組合せ	：屋内形の頁に掲載しています。
5127DA	特殊減速比組合せ	：特殊減速比仕様として製作いたします。
5077	従来機種取合い用組合せ	：準標準組合せとして製作いたします。

} 許容ラジアル荷重、寸法等についてはご照会ください。

従来製品（旧アルタックス）互換組合せ機種 一覧表

減速比																	
71	87	103	104	119	121	143	165	195	231	273	319	377	473	559	649	731	841	1003
5085		5090		5090		5095DA					5105DA			5115DA			5125DA	
5087	5087	5097		5097		5097DA					5107DA	5107DA		5117DA			5127DA	
5090		5100		5100		5105DA				5115DA		5125DA						
5097		5107		5107		5107DA		5107DA		5117DA		5127DA						
5100		5115		5115		5115DA		5125DA										
5107		5117		5117		5117DA		5127DA										
5115	5125		5125DA		5125DA													
5117	5127		5127DA		5127DA													

減速比																	
71	87	103	104	119	121	143	165	195	231	273	319	377	473	559	649	731	841	1003
5085		5090		5090		5095DA					5105DA			5115DA			5125DA	
5087	5087	5097		5097		5097DA					5107DA	5107DA		5117DA			5127DA	
5090		5100		5100		5105DA				5115DA		5125DA						
5097		5107		5107		5107DA		5107DA		5117DA		5127DA						
5100		5115		5115		5115DA		5125DA										
5107		5117		5117		5117DA		5127DA										

減速比																	
71	87	103	104	119	121	143	165	195	231	273	319	377	473	559	649	731	841	1003
5090		5100		5100		5105DA				5115DA		5125DA						
5097		5107		5107		5107DA		5107DA		5117DA		5127DA						
5100		5115		5115		5115DA		5125DA										
5107	5107	5117		5117		5117DA		5127DA										
5115	5125		5125DA		5125DA													
5117	5127		5127DA		5127DA													

MEMO

アルタックス® NEOギヤモータ

平行軸

オプション製品

屋外形・軽防塵形モータ

				頁
特長と概要				C118
タイプ	モータ種類	ブレーキ	容量範囲	
フランジ取付形 CNVM	三相	無	90W～3.7kW	C120
		付	0.1kW～3.7kW	C122
	単相	無	90W～0.4kW	C128
		付	0.1kW～0.4kW	C129
	三相インバータ／高効率モータ	無	0.1kW～3.7kW	C132
		付	0.1kW～3.7kW	C133
脚取付形 CNHM	三相	無	90W～3.7kW	C124
		付	0.1kW～3.7kW	C126
	単相	無	90W～0.4kW	C130
		付	0.1kW～0.4kW	C131
	三相インバータ／高効率モータ	無	0.1kW～3.7kW	C134
		付	0.1kW～3.7kW	C135

応用製品

平行軸 フランジ取付

平行軸 脚取付

特　長

【屋外形モータ】（保護等級 IP44）

減速機およびギヤモータを屋外に設置してご使用頂けるよう、風雨に耐える設計になっております。ただし、強風を伴う風雨や、長期間風雨にさらされる環境では、ギヤモータにカバーの設置をお願い致します。また、軸（またはカラー）には炭素鋼を使用していますので、雨水、凝結などにより錆が発生・進行し、オイルシール損傷に繋がる可能性があります。定期的な防錆処置をお願いします。

① 軸貫通部

モータ軸の外部への貫通部に水切りシール等を設けて、外部からの水滴がモータ内部に浸入しない構造にしております。

② 端子箱

アルミダイキャストまたは鋼鈑製とし、ケースとカバー間、ケースとモータフレーム間にはパッキンを用いて密封する防水構造としています。

③ 嵌合部

モータフレームと前後ブラケットの嵌合部には液状パッキンを塗布しております。

④ その他

各種締付ボルト類は、防錆処理を施したものを使用しております。

※ 強い水圧がかかる、暴風雨に頻繁にさらされる等の過酷な条件下でご使用される場合は、屋外形を適用出来ない場合がありますのでご照会ください。

【軽防塵形モータ】（保護等級 IP44）

軽度の塵埃がある環境下でご使用になる場合に最適な仕様です。
端子箱を屋外形と同等の仕様としており、特に配線・端子部を粉塵から保護します。

※ 屋外でのご使用はできません。

◎ 選定について

- バリエーションおよび組合せは屋内形と同一です。機種の選定は、「屋内形」の頁をご参照ください。
- 「屋外形」「軽防塵形」は機種形式には表示されません。ご注文の際は、必ず「屋外形」「軽防塵形」の指定を別途行なってください。

◎ 仕様記号について

仕様記号は、3 桁目が次のようになります。

屋外形　：A（〇〇 A 〇〇〇）

軽防塵形：B（〇〇 B 〇〇〇）

屋外形・軽防塵形対応一覧表

モータ容量		シリーズ フランジ取付形 CNVM ブレーキ 無	付	脚取付形 CNHM ブレーキ 無	付
三相	90W	●		●	
	0.1kW	●	●	●	●
	0.2kW	●	●	●	●
	0.25kW	●	●	●	●
	0.4kW	●	●	●	●
	0.55kW	●	●	●	●
	0.75kW	●	●	●	●
	1.1kW	●	●	●	●
	1.5kW	●	●	●	●
	2.2kW	●	●	●	●
	3.7kW	●	●	●	●
単相	90W	●		●	
	0.1kW	●	●	●	●
	0.2kW	●	●	●	●
	0.4kW	●	●	●	●

モータ容量		シリーズ フランジ取付形 CNVM ブレーキ 無	付	脚取付形 CNHM ブレーキ 無	付
三相インバータ用	0.1kW	●	●	●	●
	0.2kW	●	●	●	●
	0.4kW	●	●	●	●
	0.75kW	●	●	●	●
	1.5kW	●	●	●	●
	2.2kW	●	●	●	●
	3.7kW	●	●	●	●
高効率モータ用	0.2kW	●	●	●	●
	0.4kW	●	●	●	●
	0.75kW	●	●	●	●
	1.5kW	●	●	●	●
	2.2kW	●	●	●	●
	3.7kW	●	●	●	●

標準仕様（屋外形・軽防塵形）

	種類	項　目	標準仕様	内蔵形ブレーキ付・標準仕様
モータ部	三相モータ	容量範囲	90W ～ 3.7kW　4 極	0.1kW ～ 3.7kW　4 極 FB ブレーキ（ノンアスベストライニング）
		保護方式 外被構造	IP44 (屋外形または軽防塵形) 全閉外扇形（90W, 0.1kW は全閉自冷形）	IP44 (屋外形または軽防塵形) 全閉外扇形（90W, 0.1kW は全閉自冷形）
		電　源	3 定格電源 200V 50/60Hz, 220V 60Hz 又は 400V 50/60Hz、440V60Hz	3 定格電源 200V 50/60Hz, 220V 60Hz 又は 400V 50/60Hz、440V60Hz
		耐熱クラス	90W ～ 0.4kW　4 極　E 0.55kW ～ 3.7kW　4 極　B	0.1 ～ 0.4kW　4 極　E（ブレーキは、B） 0.55kW ～ 3.7kW　4 極　B
		時間定格	連続定格	連続定格
		始動方式	直入れ	直入れ
		口出線 （ラグ式）	3 本	5 本
		規　格	JIS C 4034-1	JIS C 4034-1
	単相モータ	容量範囲	90W ～ 0.4W　4 極	0.1kW ～ 0.4W　4 極 FB ブレーキ（ノンアスベストライニング）
		保護方式 外被構造	IP44 (屋外形 または軽防塵形) 全閉外扇形	IP44 (屋外形 または軽防塵形) 全閉外扇形
		電　源	90W　100V 50/60Hz 0.1kW 以上　100V ,200V　50/60Hz（二重電圧）	100V ,200V　50/60Hz（二重電圧）
		耐熱クラス	90W E、0.1kW 以上 B	B
		時間定格	連続定格	連続定格
		始動方式	90W　コンデンサ運転 0.1kW 以上　コンデンサ始動コンデンサ運転	コンデンサ始動コンデンサ運転
		口出線 （ラグ式）	90W　3 本 0.1kW ～ 0.4kW　6 本	0.1kW ～ 0.4kW　8 本
		規　格	JIS C 4034-1	JIS C 4034-1
	インバータ用モータ	容量範囲	0.1kW ～ 3.7kW　4 極	0.1kW ～ 3.7kW　4 極 FB ブレーキ（ノンアスベストライニング）
		保護方式 外被構造	IP44 (屋外形または軽防塵形) 全閉外扇形	IP44 (屋外形または軽防塵形) 全閉外扇形
		電　源	200V 60Hz, 220V 60Hz	200V 60Hz, 220V 60Hz
		耐熱クラス	0.1 ～ 2.2kW　4 極　B、3.7kW　4 極　F	0.1 ～ 2.2kW　4 極　B、3.7kW　4 極　F
		時間定格	連続定格（6 ～ 60Hz 定トルク特性）	連続定格（6 ～ 60Hz 定トルク特性）
		口出線 （ラグ式）	3 本	5 本
		規　格	JIS 準拠	JIS 準拠
	高効率三相モータ	容量範囲	0.2kW ～ 3.7kW　4 極	0.2kW ～ 3.7kW　4 極 FB ブレーキ（ノンアスベストライニング）
		保護方式 外被構造	IP44 (屋外形または軽防塵形) 全閉外扇形	IP44 (屋外形または軽防塵形) 全閉外扇形
		電　源	200V 60Hz, 220V 60Hz　又は　400V 50/60Hz, 400V 60Hz	200V 60Hz, 220V 60Hz　又は　400V 50/60Hz, 400V 60Hz
		耐熱クラス	0.2,0.4kW　4 極　E 0.75 ～ 2.2kW　4 極　B 3.7kW　4 極　F	0.2,0.4kW　4 極　E（ブレーキは B） 0.75 ～ 2.2kW　4 極　B 3.7kW　4 極　F
		時間定格	連続定格	連続定格
		口出線 （ラグ式）	3 本	5 本
		規　格	JIS C 4034-1、効率値は JIS C 4212 および IEC60034-30（0.75 ～ 3.7kW）対応	

ギヤ部	潤滑方式	グリース潤滑　（工場出荷時にグリースを充填しております）
	材　質	ケーシング：アルミニウム合金 （枠番 5117, 5117DR, 5127, 5127DA, 5127DR, 5127DS は、鋳鉄）

周囲条件	設置場所	屋外形　：屋内及び屋外（通常の風雨・降雪程度で、強い水流や暴風雨にさらされない場所） 軽防塵形：屋内
	周囲温度	-10 ～ 40 ℃
	周囲湿度	85%以下。ただし、結露しないこと。
	標　高	1000m 以下
	雰囲気	腐食性ガス、爆発性ガス、蒸気などがないこと。大量の塵埃を含まない換気の良い場所であること。

据付角度	制限なし。ただし、端子箱引出口が水のかかる方向へ直接向かないよう、ご注意ください。
塗　装	技術資料 E108 頁をご参照ください。

注）1. 標準出力軸回転方向は、E32 頁をご参照ください。
2. モータの特性は E37 ～ E40 頁、ブレーキの詳細については E54 ～ E55 頁をご参照ください。

フランジ取付 (CNVM)
脚取付 (CNHM)
ギヤモータ ブレーキ無
ギヤモータ ブレーキ付
レデューサ
三　相
単　相
単　相 レバーシブル
三　相 インバータ用
高効率 三相モータ
屋内形
オプション 製　品
屋外形
軽防塵形
防水形
安全増 防爆形
概　要
選定表 寸法図
（別カタログ）アステロ 15W
25W
40W
60W
90W
0.1kW
0.2kW
0.25kW
0.4kW
0.55kW
0.75kW
1.1kW
1.5kW
2.2kW
3.7kW

90W~0.25kW

屋外形・軽防塵形の寸法・形状は以下の箇所のみ屋内仕様と異なります。その他の寸法及び選定表は、三相モータ・屋内形 C26 頁～ C35 頁をご参照ください。
ご注文・ご照会の際は形式記号と仕様記号をご指示ください。

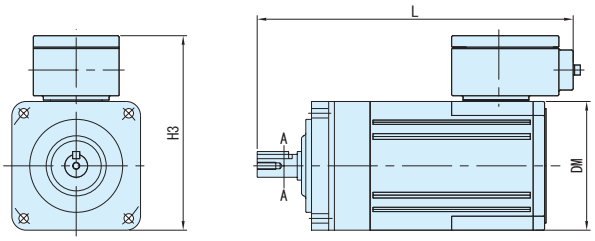

図 C1

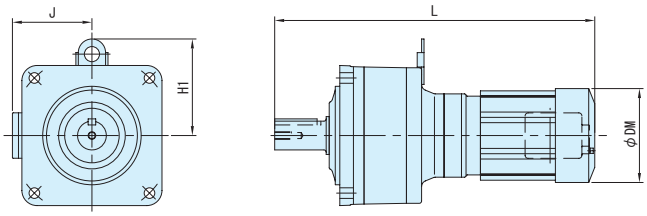

図 C2

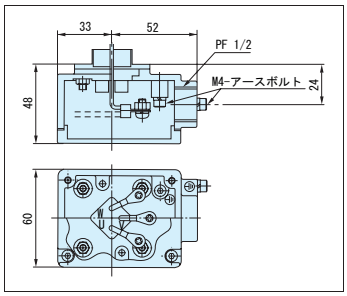

端子箱詳細（0.1kW ～ 0.4kW 共通）

容量	形　　式	仕様記号	図	ブレーキ無モータ					
				L	H1	H3	J	DM	質量 kg
90W	CNVM009-5067-6 ～ 51	J2 ◎ ATB	C1	221	-	144	-	90	4
0.1kW	CNVM01-507R-3,5	J □◎ ALB	C1	231	-	-	105	119	6
	CNVM01-5067-6 ～ 51	J2 ◎ ATB	C1	221	-	144	-	90	4
	CNVM01-5077-59,71	J □◎ ALB	C1	241	-	-	105	119	6
	CNVM01-5087-87	J □◎ ALB	C1	254	-	-	105	119	6
	CNVM01-5097-103,119	J □◎ ALB	C1	297	-	-	105	119	9
	CNVM01-5097DR-145 ～ 355	J □◎ ALB	C1	328	-	-	105	119	9.5
	CNVM01-5107DR-435	J □◎ ALB	C1	358	111	-	105	119	13
	CNVM01-5107DA-559 ～ 731	J □◎ ALB	C1	393	120	-	105	119	14
	CNVM01-5127DA-841,1003	J □◎ ALB	C1	459	138	-	105	119	32
0.2kW	CNVM02-507R-3,5	J □◎ ALB	C2	256	-	-	105	124	7
	CNVM02-506H-6 ～ 25	J □◎ ALB	C2	254	-	-	105	124	6.5
	CNVM02-5077-29 ～ 43	J □◎ ALB	C2	266	-	-	105	124	7
	CNVM02-5087-51,59	J □◎ ALB	C2	279	-	-	105	124	7
	CNVM02-5097-71 ～ 119	J □◎ ALB	C2	322	-	-	105	124	10
	CNVM02-5097DR-145,175	J □◎ ALB	C2	353	-	-	105	124	11
	CNVM02-5107DR-215 ～ 355	J □◎ ALB	C2	383	111	-	105	124	14
	CNVM02-5117DR-435	J □◎ ALB	C2	423	128	-	105	124	24
	CNVM02-5127DA-559 ～ 1003	J □◎ ALB	C2	484	138	-	105	124	33
0.25kW	CNVM03-507R-3,5	J □◎ ALB	C2	256	-	-	105	124	7
	CNVM03-5077-6 ～ 29	J □◎ ALB	C2	266	-	-	105	124	7
	CNVM03-5087-35 ～ 51	J □◎ ALB	C2	279	-	-	105	124	7
	CNVM03-5097-59 ～ 103	J □◎ ALB	C2	322	-	-	105	124	10
	CNVM03-5107-119	J □◎ ALB	C2	350	112	-	105	124	13
	CNVM03-5097DR-145	J □◎ ALB	C2	353	-	-	105	124	11
	CNVM03-5107DR-175 ～ 295	J □◎ ALB	C2	383	111	-	105	124	14
	CNVM03-5117DR-335,435	J □◎ ALB	C2	423	128	-	105	124	24
	CNVM03-5127DA-559 ～ 731	J □◎ ALB	C2	484	138	-	105	124	33

注）1. 本寸法図の寸法および質量は、予告無しに変更することがあります。
2. 5067 の枠番は、ブレーキ付の場合は 506H になりますので、ご注意ください。
3. 仕様記号の□には、200V 級は "2"、400V 級は "4" が入ります。
4. 仕様記号の◎には、屋外形の場合は "A"、軽防塵形の場合は "B" が入ります。
5. 端子箱の取付位置寸法については、E51 頁をご参照ください。

0.4kW~3.7kW

屋外形・軽防塵形の寸法・形状は以下の箇所のみ屋内仕様と異なります。その他の寸法及び選定表は、三相モータ・屋内形 C36 ～ C49 頁をご参照ください。
ご注文・ご照会の際は形式記号と仕様記号をご指示ください。

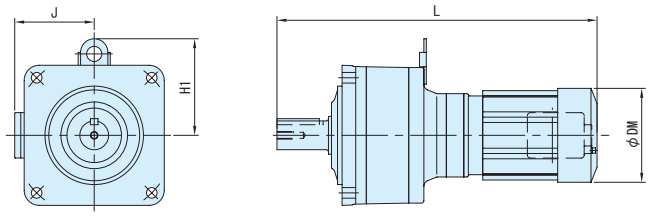

図 C3

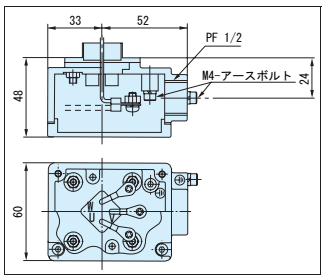

端子箱詳細（0.1kW ～ 0.4kW 共通）

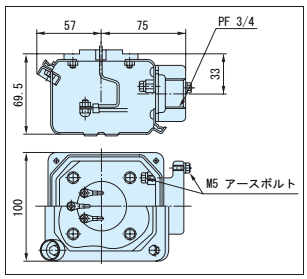

端子箱詳細（0.55kW ～ 2.2kW 共通）

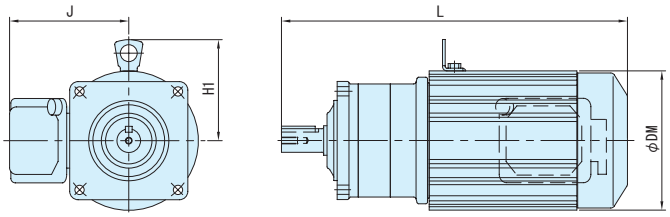

図 C4

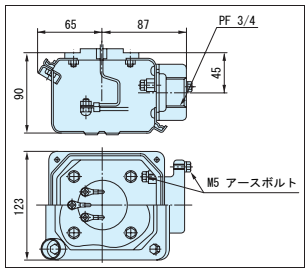

端子箱詳細（3.7kW）

容量	形　　式	仕様記号	図	ブレーキ無モータ				
				L	H1	J	DM	質量 kg
0.4kW	CNVM05-507R-3,5	J □◎ ALB	C3	276	-	105	124	8.5
	CNVM05-5077-6 ～ 17	J □◎ ALB	C3	286	-	105	124	8
	CNVM05-5087-21 ～ 35	J □◎ ALB	C3	299	-	105	124	8.5
	CNVM05-5097-43 ～ 59	J □◎ ALB	C3	342	-	105	124	11
	CNVM05-5107-71 ～ 119	J □◎ ALB	C3	370	112	105	124	14
	CNVM05-5107DR-145	J □◎ ALB	C3	403	111	105	124	15
	CNVM05-5117DR-175 ～ 255	J □◎ ALB	C3	443	128	105	124	25
	CNVM05-5127DR-295 ～ 435	J □◎ ALB	C3	461	138	105	124	34
	CNVM05-5127DA-559	J □◎ ALB	C3	504	138	105	124	34
0.55kW	CNVM08-508R-3,5	J □◎ SLB	C4	353	112	141	160	12
	CNVM08-5087-6 ～ 17	J □◎ SLB	C4	350	112	141	160	10
	CNVM08-5097-21 ～ 51	J □◎ SLB	C4	378	112	141	160	12
	CNVM08-5107-59 ～ 87	J □◎ SLB	C4	406	112	141	160	16
	CNVM08-5127DR-105,125 ～ 435	J □◎ SLB	C4	507	138	141	160	37
0.75kW	CNVM1-508R-3,5	J □◎ SLB	C4	353	112	141	160	13
	CNVM1-5087-6,8	J □◎ SLB	C4	350	112	141	160	11
	CNVM1-5097-11 ～ 43	J □◎ SLB	C4	378	112	141	160	13
	CNVM1-5107-51,59	J □◎ SLB	C4	406	112	141	160	17
	CNVM1-5117-71,87	J □◎ SLB	C4	445	112	141	160	29
	CNVM1-5127DR-105,125 ～ 255	J □◎ SLB	C4	507	138	141	160	37
1.1kW	CNVM1H-509R-3,5	J □◎ SLB	C4	415	117	146	169	20
	CNVM1H-5097-6 ～ 25	J □◎ SLB	C4	410	117	146	169	16
	CNVM1H-5107-29 ～ 51	J □◎ SLB	C4	437	117	146	169	19
	CNVM1H-5117-59,71	J □◎ SLB	C4	473	117	146	169	31
	CNVM1H-5127-87	J □◎ SLB	C4	485	117	146	169	39
1.5kW	CNVM2-509R-3,5	J □◎ SLB	C4	415	117	146	169	21
	CNVM2-5097-6 ～ 21	J □◎ SLB	C4	410	117	146	169	17
	CNVM2-5107-25 ～ 35	J □◎ SLB	C4	437	117	146	169	21
	CNVM2-5117-43,51	J □◎ SLB	C4	473	117	146	169	33
	CNVM2-5127-59	J □◎ SLB	C4	485	117	146	169	40
2.2kW	CNVM3-510R-3,5	J □◎ SLB	C4	456	123	153	182	27
	CNVM3-5107-6 ～ 21	J □◎ SLB	C4	456	123	153	182	25
	CNVM3-5117-25 ～ 43	J □◎ SLB	C4	490	123	153	182	36
	CNVM3-5127-51	J □◎ SLB	C4	502	123	153	182	44
3.7W	CNVM5-5117-11,13	J □◎ SLB	C4	516	142	183	222	46
	CNVM5-5127-15 ～ 21	J □◎ SLB	C4	528	142	183	222	54

注）1. 本寸法図の寸法および質量は、予告無しに変更することがあります。
2. 仕様記号の□には、200V 級は "2"、400V 級は "4" が入ります。
3. 仕様記号の◎には、屋外形の場合は "A"、軽防塵形の場合は "B" が入ります。
4. 端子箱の取付位置寸法については、E51 頁をご参照ください。

0.1kW~0.4kW

屋外形・軽防塵形の寸法・形状は以下の箇所のみ屋内仕様と異なります。その他の寸法及び選定表は、三相モータ・屋内形 C27 頁～ C38 頁をご参照ください。
ご注文・ご照会の際は形式記号と仕様記号をご指示ください。

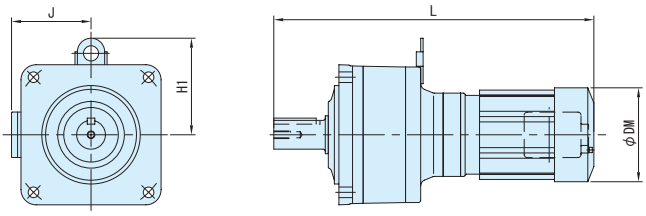

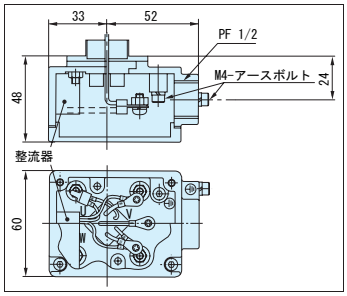

端子箱詳細（0.1kW ～ 0.4kW 共通）
（ブレーキ付の場合は整流器が内蔵されます。）

容量	形　　式	仕様記号	ブレーキ付モータ				
			L	H1	J	DM	質量 kg
0.1kW	CNVM01-507R-B-3,5	J □◎ ALB	249	-	105	124	7.5
	CNVM01-506H-B-6 ～ 51	J □◎ ALB	247	-	105	124	7
	CNVM01-5077-B-59,71	J □◎ ALB	259	-	105	124	7.5
	CNVM01-5087-B-87	J □◎ ALB	272	-	105	124	7.5
	CNVM01-5097-B-103,119	J □◎ ALB	315	-	105	124	10
	CNVM01-5097DR-B-145 ～ 355	J □◎ ALB	346	-	105	124	11
	CNVM01-5107DR-B-435	J □◎ ALB	376	111	105	124	14
	CNVM01-5107DA-B-559 ～ 731	J □◎ ALB	411	120	105	124	16
	CNVM01-5127DA-B-841,1003	J □◎ ALB	477	138	105	124	34
0.2kW	CNVM02-507R-B-3,5	J □◎ ALB	288	-	105	124	8.5
	CNVM02-506HB-6 ～ 25	J □◎ ALB	286	-	105	124	8
	CNVM02-5077-B-29 ～ 43	J □◎ ALB	298	-	105	124	8
	CNVM02-5087-B-51,59	J □◎ ALB	311	-	105	124	8.5
	CNVM02-5097-B-71 ～ 119	J □◎ ALB	354	-	105	124	11
	CNVM02-5097DR-B-145,175	J □◎ ALB	385	-	105	124	12
	CNVM02-5107DR-B-215 ～ 355	J □◎ ALB	415	111	105	124	15
	CNVM02-5117DR-B-435	J □◎ ALB	455	128	105	124	25
	CNVM02-5127DA-B-559 ～ 1003	J □◎ ALB	516	138	105	124	35
0.25kW	CNVM03-507R-B-3,5	J □◎ ALB	288	-	105	124	8.5
	CNVM03-5077-B-6 ～ 29	J □◎ ALB	298	-	105	124	8
	CNVM03-5087-B-35 ～ 51	J □◎ ALB	311	-	105	124	8.5
	CNVM03-5097-B-59 ～ 103	J □◎ ALB	354	-	105	124	11
	CNVM03-5107-B-119	J □◎ ALB	382	112	105	124	14
	CNVM03-5097DR-B-145	J □◎ ALB	385	-	105	124	12
	CNVM03-5107DR-B-175 ～ 295	J □◎ ALB	415	111	105	124	15
	CNVM03-5117DR-B-335,435	J □◎ ALB	455	128	105	124	25
	CNVM03-5127DA-B-559 ～ 731	J □◎ ALB	516	138	105	124	35
0.4kW	CNVM05-507R-B-3,5	J □◎ ALB	308	-	105	124	9.5
	CNVM05-5077-B-6 ～ 17	J □◎ ALB	318	-	105	124	9.5
	CNVM05-5087-B-21 ～ 35	J □◎ ALB	331	-	105	124	9.5
	CNVM05-5097-B-43 ～ 59	J □◎ ALB	374	-	105	124	12
	CNVM05-5107-B-71 ～ 119	J □◎ ALB	402	112	105	124	15
	CNVM05-5107DR-B-145	J □◎ ALB	435	111	105	124	16
	CNVM05-5117DR-B-175 ～ 255	J □◎ ALB	475	128	105	124	27
	CNVM05-5127DR-B-295 ～ 435	J □◎ ALB	493	138	105	124	36
	CNVM05-5127DA-B-559	J □◎ ALB	536	138	105	124	36

注）1. 本寸法図の寸法および質量は、予告無しに変更することがあります。
2. 506H の枠番は、ブレーキ無の場合は 5067 になりますので、ご注意ください。
3. 仕様記号の□には、200V 級は "2"、400V 級は "4" が入ります。
4. 仕様記号の◎には、屋外形の場合は "A"、軽防塵形の場合は "B" が入ります。
5. 端子箱の取付位置寸法については、E51 頁をご参照ください。
6. オプションのワンタッチゆるめ仕様（E61 頁参照）の場合は、ブレーキの形式記号が "-C" となります。

0.55kW~3.7kW

屋外形・軽防塵形の寸法・形状は以下の箇所のみ屋内仕様と異なります。その他の寸法及び選定表は、三相モータ・屋内形 C39 頁～ C49 頁をご参照ください。
ご注文・ご照会の際は形式記号と仕様記号をご指示ください。

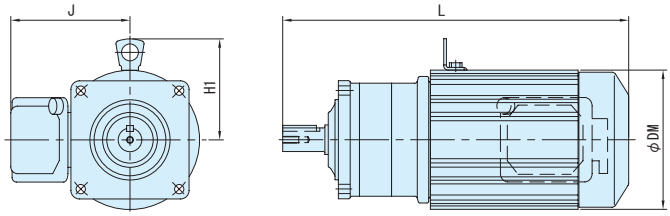

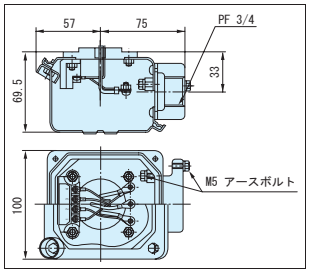

端子箱詳細（0.55kW ～ 2.2kW 共通）

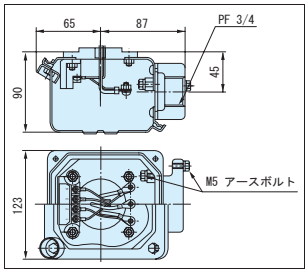

端子箱詳細（3.7kW）

（ブレーキ付の場合は整流器が内蔵されます。）

容量	形　　式	仕様記号	ブレーキ付モータ				
			L	H1	J	DM	質量 kg
0.55kW	CNVM08-508R-B-3,5	J □◎ SLB	396	112	141	160	14
	CNVM08-5087-B-6 ～ 17	J □◎ SLB	393	112	141	160	13
	CNVM08-5097-B-21 ～ 51	J □◎ SLB	421	112	141	160	15
	CNVM08-5107-B-59 ～ 87	J □◎ SLB	449	112	141	160	18
	CNVM08-5127DR-B-105,125 ～ 435	J □◎ SLB	550	138	141	160	39
0.75kW	CNVM1-508R-B-3,5	J □◎ SLB	396	-	141	160	15
	CNVM1-5087-B-6,8	J □◎ SLB	393	-	141	160	14
	CNVM1-5097-B-11 ～ 43	J □◎ SLB	421	-	141	160	16
	CNVM1-5107-B-51,59	J □◎ SLB	449	112	141	160	19
	CNVM1-5117-B-71,87	J □◎ SLB	488	112	141	160	31
	CNVM1-5127DR-B-105,125 ～ 255	J □◎ SLB	550	138	141	160	40
1.1kW	CNVM1H-509R-B-3,5	J □◎ SLB	477	117	146	169	25
	CNVM1H-5097-B-6 ～ 25	J □◎ SLB	472	117	146	169	21
	CNVM1H-5107-B-29 ～ 51	J □◎ SLB	499	117	146	169	24
	CNVM1H-5117-B-59,71	J □◎ SLB	535	117	146	169	36
	CNVM1H-5127-B-87	J □◎ SLB	547	117	146	169	43
1.5kW	CNVM2-509R-B-3,5	J □◎ SLB	477	117	146	169	26
	CNVM2-5097-B-6 ～ 21	J □◎ SLB	472	117	146	169	22
	CNVM2-5107-B-25 ～ 35	J □◎ SLB	499	117	146	169	26
	CNVM2-5117-B-43,51	J □◎ SLB	535	117	146	169	37
	CNVM2-5127-B-59	J □◎ SLB	547	117	146	169	45
2.2kW	CNVM3-510R-B-3,5	J □◎ SLB	519	123	153	182	34
	CNVM3-5107-B-6 ～ 21	J □◎ SLB	519	123	153	182	31
	CNVM3-5117-B-25 ～ 43	J □◎ SLB	553	123	153	182	43
	CNVM3-5127-B-51	J □◎ SLB	565	123	153	182	51
3.7kW	CNVM5-5117-B-11,13	J □◎ SLB	588	142	183	222	58
	CNVM5-5127-B-15 ～ 21	J □◎ SLB	600	142	183	222	64

注）1. 本寸法図の寸法および質量は、予告無しに変更することがあります。
2. 仕様記号の□には、200V 級は "2"、400V 級は "4" が入ります。
3. 仕様記号の◎には、屋外形の場合は "A"、軽防塵形の場合は "B" が入ります。
4. 端子箱の取付位置寸法については、E51 頁をご参照ください。
5. オプションのワンタッチゆるめ仕様（E61 頁参照）の場合は、ブレーキの形式記号が "-C" となります。

90W~0.25kW

屋外形・軽防塵形の寸法・形状は以下の箇所のみ屋内仕様と異なります。その他の寸法及び選定表は、三相モータ・屋内形 C26 頁～ C35 頁をご参照ください。
ご注文・ご照会の際は形式記号と仕様記号をご指示ください。

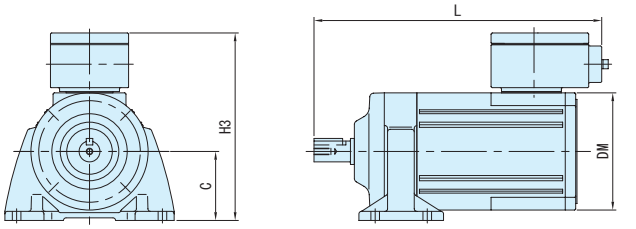

図 C1

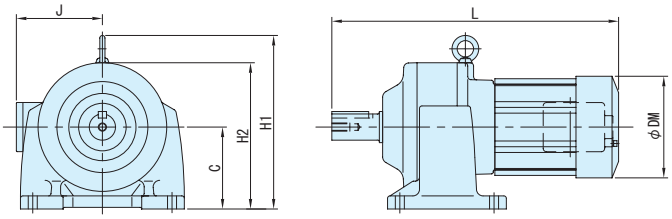

図 C2

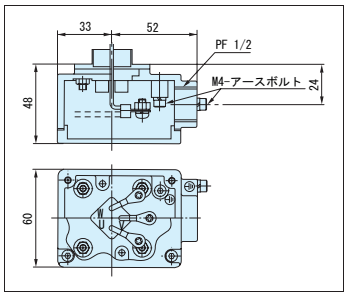

端子箱詳細（0.1kW ～ 0.4kW 共通）

容量	形　式	仕様記号	図	ブレーキ無モータ							
				C	L	H1	H2	H3	J	DM	質量 kg
90W	CNHM009-5067-6 ～ 51	J2 ◎ ATB	C1	53	221	-	-	144	-	90	4
0.1kW	CNHM01-507R-3,5	J □◎ ALB	C1	71	231	-	124	-	105	119	6
	CNHM01-5067-6 ～ 51	J2 ◎ ATB	C1	53	221	-	-	144	-	90	4
	CNHM01-5077-59,71	J □◎ ALB	C1	71	241	-	124	-	105	119	6
	CNHM01-5087-87	J □◎ ALB	C1	80	254	-	133	-	105	119	6.5
	CNHM01-5097-103,119	J □◎ ALB	C1	90	297	-	157	-	105	119	9.5
	CNHM01-5097DR-145 ～ 355	J □◎ ALB	C1	90	328	-	157	-	105	119	10
	CNHM01-5107DR-435	J □◎ ALB	C1	100	358	211	-	-	105	119	14
	CNHM01-5107DA-559 ～ 731	J □◎ ALB	C1	100	393	220	-	-	105	119	15
	CNHM01-5127DA-841,1003	J □◎ ALB	C1	120	459	258	-	-	105	119	35
0.2kW	CNHM02-507R-3,5	J □◎ ALB	C2	71	256	-	130	-	105	124	7
	CNHM02-506H-6 ～ 25	J □◎ ALB	C2	71	254	-	130	-	105	124	7
	CNHM02-5077-29 ～ 43	J □◎ ALB	C2	71	266	-	130	-	105	124	7
	CNHM02-5087-51,59	J □◎ ALB	C2	80	279	-	138	-	105	124	7.5
	CNHM02-5097-71 ～ 119	J □◎ ALB	C2	90	322	-	157	-	105	124	10
	CNHM02-5097DR-145,175	J □◎ ALB	C2	90	353	-	157	-	105	124	11
	CNHM02-5107DR-215 ～ 355	J □◎ ALB	C2	100	383	211	-	-	105	124	15
	CNHM02-5117DR-435	J □◎ ALB	C2	120	423	248	-	-	105	124	25
	CNHM02-5127DA-559 ～ 1003	J □◎ ALB	C2	120	484	258	-	-	105	124	35
0.25kW	CNHM03-507R-3,5	J □◎ ALB	C2	71	256	-	130	-	105	124	7
	CNHM03-5077-6 ～ 29	J □◎ ALB	C2	71	266	-	130	-	105	124	7
	CNHM03-5087-35 ～ 51	J □◎ ALB	C2	80	279	-	138	-	105	124	7.5
	CNHM03-5097-59 ～ 103	J □◎ ALB	C2	90	322	-	157	-	105	124	10
	CNHM03-5107-119	J □◎ ALB	C2	100	350	212	-	-	105	124	14
	CNHM03-5097DR-145	J □◎ ALB	C2	90	353	-	157	-	105	124	11
	CNHM03-5107DR-175 ～ 295	J □◎ ALB	C2	100	383	211	-	-	105	124	15
	CNHM03-5117DR-335,435	J □◎ ALB	C2	120	423	248	-	-	105	124	25
	CNHM03-5127DA-559 ～ 731	J □◎ ALB	C2	120	484	258	-	-	105	124	35

注）1. 本寸法図の寸法および質量は、予告無しに変更することがあります。
2. 5067 の枠番は、ブレーキ付の場合は 506H になりますので、ご注意ください。
3. 仕様記号の□には、200V 級は "2"、400V 級は "4" が入ります。
4. 仕様記号の◎には、屋外形の場合は "A"、軽防塵形の場合は "B" が入ります。
5. 端子箱の取付位置寸法については、E51 頁をご参照ください。

0.4kW~3.7kW

屋外形・軽防塵形の寸法・形状は以下の箇所のみ屋内仕様と異なります。その他の寸法及び選定表は、三相モータ・屋内形 C36 頁～ C49 頁をご参照ください。
ご注文・ご照会の際は形式記号と仕様記号をご指示ください。

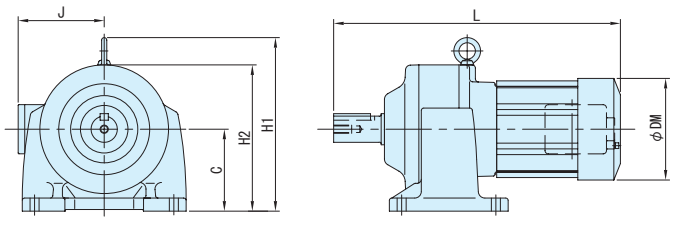

図 C3

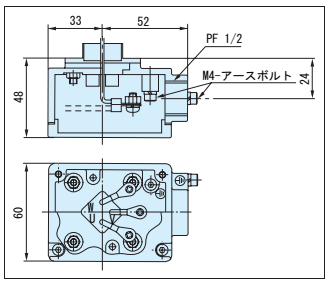

端子箱詳細（0.1kW ～ 0.4kW 共通）

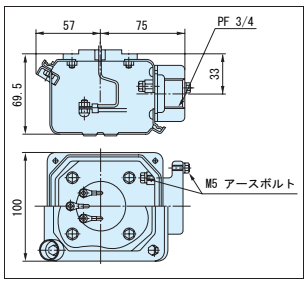

端子箱詳細（0.55kW ～ 2.2kW 共通）

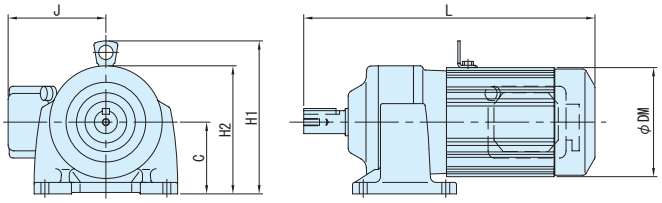

図 C4

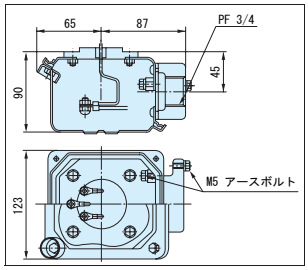

端子箱詳細（3.7kW）

容量	形　　式	仕様記号	図	ブレーキ無モータ						
				C	L	H1	H2	J	DM	質量 kg
0.4kW	CNHM05-507R-3,5	J □◎ ALB	C3	71	276	-	130	105	124	8.5
	CNHM05-5077-6 ～ 17	J □◎ ALB	C3	71	286	-	130	105	124	8.5
	CNHM05-5087-21 ～ 35	J □◎ ALB	C3	80	299	-	138	105	124	8.5
	CNHM05-5097-43 ～ 59	J □◎ ALB	C3	90	342	-	157	105	124	12
	CNHM05-5107-71 ～ 119	J □◎ ALB	C3	100	370	212	-	105	124	15
	CNHM05-5107DR-145	J □◎ ALB	C3	100	403	211	-	105	124	16
	CNHM05-5117DR-175 ～ 255	J □◎ ALB	C3	120	443	248	-	105	124	26
	CNHM05-5127DR-295 ～ 435	J □◎ ALB	C3	120	461	258	-	105	124	34
	CNHM05-5127DA-559	J □◎ ALB	C3	120	504	258	-	105	124	36
0.55kW	CNHM08-508R-3,5	J □◎ SLB	C4	80	353	192	-	141	160	12
	CNHM08-5087-6 ～ 17	J □◎ SLB	C4	80	350	192	-	141	160	10
	CNHM08-5097-21 ～ 51	J □◎ SLB	C4	90	378	202	-	141	160	13
	CNHM08-5107-59 ～ 87	J □◎ SLB	C4	100	406	212	-	141	160	17
	CNHM08-5127DR-105,125 ～ 435	J □◎ SLB	C4	120	507	258	-	141	160	37
0.75kW	CNHM1-508R-3,5	J □◎ SLB	C4	80	353	192	-	141	160	13
	CNHM1-5087-6,8	J □◎ SLB	C4	80	350	192	-	141	160	11
	CNHM1-5097-11 ～ 43	J □◎ SLB	C4	90	378	202	-	141	160	14
	CNHM1-5107-51,59	J □◎ SLB	C4	100	406	212	-	141	160	18
	CNHM1-5117-71,87	J □◎ SLB	C4	120	445	232	-	141	160	31
	CNHM1-5127DR-105,125 ～ 255	J □◎ SLB	C4	120	507	258	-	141	160	38
1.1kW	CNHM1H-509R-3,5	J □◎ SLB	C4	90	415	207	-	146	169	20
	CNHM1H-5097-6 ～ 25	J □◎ SLB	C4	90	410	207	-	146	169	17
	CNHM1H-5107-29 ～ 51	J □◎ SLB	C4	100	437	217	-	146	169	21
	CNHM1H-5117-59,71	J □◎ SLB	C4	120	473	237	-	146	169	34
	CNHM1H-5127-87	J □◎ SLB	C4	120	485	237	-	146	169	41
1.5kW	CNHM2-509R-3,5	J □◎ SLB	C4	90	415	207	-	146	169	21
	CNHM2-5097-6 ～ 21	J □◎ SLB	C4	90	410	207	-	146	169	18
	CNHM2-5107-25 ～ 35	J □◎ SLB	C4	100	437	217	-	146	169	22
	CNHM2-5117-43,51	J □◎ SLB	C4	120	473	237	-	146	169	35
	CNHM2-5127-59	J □◎ SLB	C4	120	485	237	-	146	169	42
2.2kW	CNHM3-510R-3,5	J □◎ SLB	C4	100	456	223	-	153	182	27
	CNHM3-5107-6 ～ 21	J □◎ SLB	C4	100	456	223	-	153	182	26
	CNHM3-5117-25 ～ 43	J □◎ SLB	C4	120	490	243	-	153	182	39
	CNHM3-5127-51	J □◎ SLB	C4	120	502	243	-	153	182	46
3.7kW	CNHM5-5117-11,13	J □◎ SLB	C4	120	516	262	-	183	222	46
	CNHM5-5127-15 ～ 21	J □◎ SLB	C4	120	528	262	-	183	222	57

注）1. 本寸法図の寸法および質量は、予告無しに変更することがあります。
2. 仕様記号の□には、200V 級は "2"、400V 級は "4" が入ります。
3. 仕様記号の◎には、屋外形の場合は "A"、軽防塵形の場合は "B" が入ります。
4. 端子箱の取付位置寸法については、E51 頁をご参照ください。

0.1kW~0.25kW

屋外形・軽防塵形の寸法・形状は以下の箇所のみ屋内仕様と異なります。その他の寸法及び選定表は、三相モータ・屋内形 C27 頁～ C35 頁をご参照ください。
ご注文・ご照会の際は形式記号と仕様記号をご指示ください。

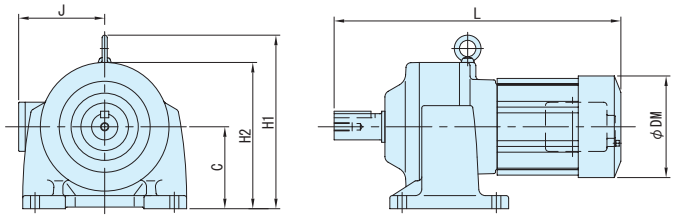

図 C1

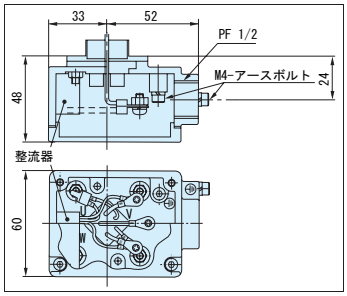

端子箱詳細（0.1kW ～ 0.4kW 共通）
（ブレーキ付の場合は整流器が内蔵されます。）

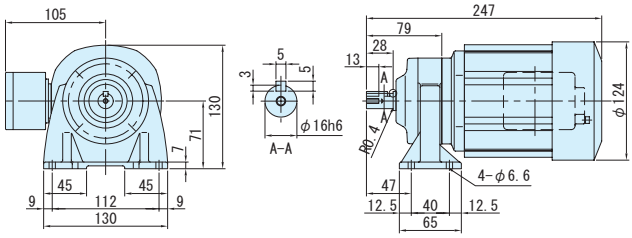

図 C2

容量	形　　式	仕様記号	ブレーキ付モータ							
			C	L	H1	H2	J	DM	質量 kg	図
0.1kW	CNHM01-507R-B-3,5	J□◎ ALB	71	249	-	124	105	124	7.5	C1
	CNHM01-506H-B-6 ～ 51	J□◎ ALB	図 C2 を参照ください。						7	C2
	CNHM01-5077-B-59,71	J□◎ ALB	71	259	-	124	105	124	7.5	
	CNHM01-5087-B-87	J□◎ ALB	80	272	-	133	105	124	8	
	CNHM01-5097-B-103,119	J□◎ ALB	90	315	-	157	105	124	11	
	CNHM01-5097DR-B-145 ～ 355	J□◎ ALB	90	346	-	157	105	124	11	
	CNHM01-5107DR-B-435	J□◎ ALB	100	376	211	-	105	124	15	
	CNHM01-5107DA-B-559 ～ 731	J□◎ ALB	100	411	220	-	105	124	17	
	CNHM01-5127DA-B-841,1003	J□◎ ALB	120	477	258	-	105	124	36	
0.2kW	CNHM02-507R-B-3,5	J□◎ ALB	71	288	-	130	105	124	8.5	
	CNHM02-506H-B-6 ～ 25	J□◎ ALB	71	286	-	130	105	124	8	
	CNHM02-5077-B-29 ～ 43	J□◎ ALB	71	298	-	130	105	124	8.5	
	CNHM02-5087-B-51,59	J□◎ ALB	80	311	-	138	105	124	9	
	CNHM02-5097-B-71 ～ 119	J□◎ ALB	90	354	-	157	105	124	12	
	CNHM02-5097DR-B-145,175	J□◎ ALB	90	385	-	157	105	124	12	C1
	CNHM02-5107DR-B-215 ～ 355	J□◎ ALB	100	415	211	-	105	124	16	
	CNHM02-5117DR-B-435	J□◎ ALB	120	455	248	-	105	124	26	
	CNHM02-5127DA-B-559 ～ 1003	J□◎ ALB	120	516	258	-	105	124	37	
0.25kW	CNHM03-507R-B-3,5	J□◎ ALB	71	288	-	130	105	124	8.5	
	CNHM03-5077-B-6 ～ 29	J□◎ ALB	71	298	-	130	105	124	8.5	
	CNHM03-5087-B-35 ～ 51	J□◎ ALB	80	311	-	138	105	124	9	
	CNHM03-5097-B-59 ～ 103	J□◎ ALB	90	354	-	157	105	124	12	
	CNHM03-5107-B-119	J□◎ ALB	100	382	212	-	105	124	15	
	CNHM03-5097DR-B-145	J□◎ ALB	90	385	-	157	105	124	12	
	CNHM03-5107DR-B-175 ～ 295	J□◎ ALB	100	415	211	-	105	124	16	
	CNHM03-5117DR-B-335,435	J□◎ ALB	120	455	248	-	105	124	26	
	CNHM03-5127DA-B-559 ～ 731	J□◎ ALB	120	516	258	-	105	124	37	

注）1. 本寸法図の寸法および質量は、予告無しに変更することがあります。
2. ■の枠番は、ブレーキ無の場合は 5067 になりますので、ご注意ください。
3. 仕様記号の□には、200V 級は "2"、400V 級は "4" が入ります。
4. 仕様記号の◎には、屋外形の場合は "A"、軽防塵形の場合は "B" が入ります。
5. 端子箱の取付位置寸法については、E51 頁をご参照ください。
6. オプションのワンタッチゆるめ仕様（E61 頁参照）の場合は、ブレーキの形式記号が "-C" となります。

0.4kW~3.7kW

屋外形・軽防塵形の寸法・形状は以下の箇所のみ屋内仕様と異なります。その他の寸法及び選定表は、三相モータ・屋内形 C36 頁～ C49 頁をご参照ください。
ご注文・ご照会の際は形式記号と仕様記号をご指示ください。

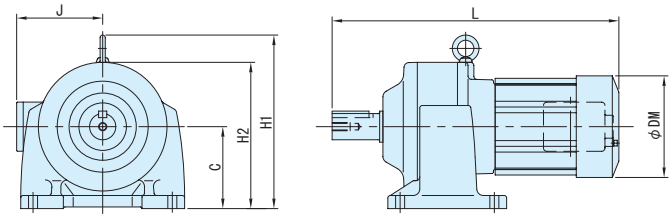

図 C3

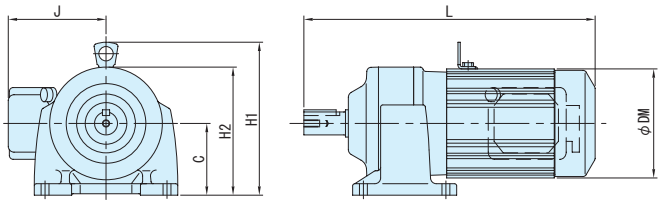

図 C4

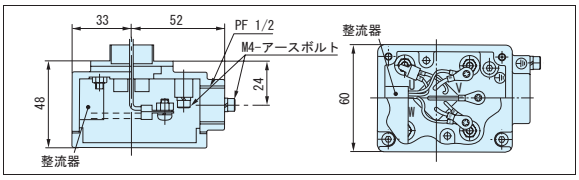

端子箱詳細（0.1kW ～ 0.4kW 共通）
（ブレーキ付の場合は整流器が内蔵されます。）

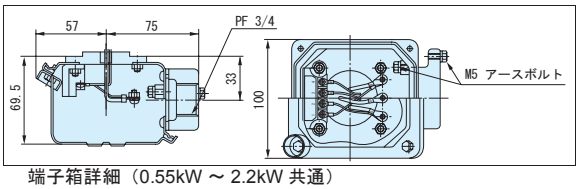

端子箱詳細（0.55kW ～ 2.2kW 共通）
（ブレーキ付の場合は整流器が内蔵されます。）

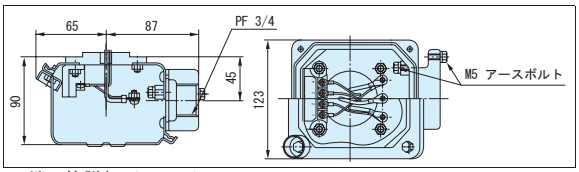

端子箱詳細（3.7kW）
（ブレーキ付の場合は整流器が内蔵されます。）

容量	形　　式	仕様記号	ブレーキ付モータ							
			C	L	H1	H2	J	DM	質量 kg	図
0.4kW	CNHM05-507R-B-3,5	J□◎ ALB	71	308	-	130	105	124	9.5	
	CNHM05-5077-B-6 ～ 17	J□◎ ALB	71	318	-	130	105	124	10	
	CNHM05-5087-B-21 ～ 35	J□◎ ALB	80	331	-	138	105	124	10	
	CNHM05-5097-B-43 ～ 59	J□◎ ALB	90	374	-	157	105	124	13	
	CNHM05-5107-B-71 ～ 119	J□◎ ALB	100	402	212	-	105	124	16	C3
	CNHM05-5107DR-B-145	J□◎ ALB	100	435	211	-	105	124	17	
	CNHM05-5117DR-B-175 ～ 255	J□◎ ALB	120	475	248	-	105	124	28	
	CNHM05-5127DR-B-295 ～ 435	J□◎ ALB	120	493	258	-	105	124	36	
	CNHM05-5127DA-B-559	J□◎ ALB	120	536	258	-	105	124	38	
0.55kW	CNHM08-508R-B-3,5	J□◎ SLB	80	396	192	-	141	160	14	
	CNHM08-5087-B-6 ～ 17	J□◎ SLB	80	393	192	-	141	160	13	C4
	CNHM08-5097-B-21 ～ 51	J□◎ SLB	90	421	202	-	141	160	16	
	CNHM08-5107-B-59 ～ 87	J□◎ SLB	100	449	212	-	141	160	19	
	CNHM08-5127DR-B-105,125 ～ 435	J□◎ SLB	120	550	258	-	141	160	39	C3
0.75kW	CNHM1-508R-B-3,5	J□◎ SLB	80	396	192	-	141	160	16	
	CNHM1-5087-B-6,8	J□◎ SLB	80	393	192	-	141	160	14	
	CNHM1-5097-B-11 ～ 43	J□◎ SLB	90	421	202	-	141	160	17	C4
	CNHM1-5107-B-51,59	J□◎ SLB	100	449	212	-	141	160	20	
	CNHM1-5117-B-71,87	J□◎ SLB	120	488	232	-	141	160	34	
	CNHM1-5127DR-B-105,125 ～ 255	J□◎ SLB	120	550	258	-	141	160	40	C3
1.1kW	CNHM1H-509R-B-3,5	J□◎ SLB	90	477	207	-	146	169	25	
	CNHM1H-5097-B-6 ～ 25	J□◎ SLB	90	472	207	-	146	169	21	
	CNHM1H-5107-B-29 ～ 51	J□◎ SLB	100	499	217	-	146	169	25	
	CNHM1H-5117-B-59,71	J□◎ SLB	120	535	237	-	146	169	39	
	CNHM1H-5127-B-87	J□◎ SLB	120	547	237	-	146	169	46	
1.5kW	CNHM2-509R-B-3,5	J□◎ SLB	90	477	207	-	146	169	26	
	CNHM2-5097-B-6 ～ 21	J□◎ SLB	90	472	207	-	146	169	23	
	CNHM2-5107-B-25 ～ 35	J□◎ SLB	100	499	217	-	146	169	27	
	CNHM2-5117-B-43,51	J□◎ SLB	120	535	237	-	146	169	40	C4
	CNHM2-5127-B-59	J□◎ SLB	120	547	237	-	146	169	47	
2.2kW	CNHM3-510R-B-3,5	J□◎ SLB	100	519	223	-	153	182	34	
	CNHM3-5107-B-6 ～ 21	J□◎ SLB	100	519	223	-	153	182	32	
	CNHM3-5117-B-25 ～ 43	J□◎ SLB	120	553	243	-	153	182	46	
	CNHM3-5127-B-51	J□◎ SLB	120	565	243	-	153	182	53	
3.7kW	CNHM5-5117-B-11,13	J□◎ SLB	120	588	262	-	183	222	57	
	CNHM5-5127-B-15 ～ 21	J□◎ SLB	120	600	262	-	183	222	66	

注）1. 本寸法図の寸法および質量は、予告無しに変更することがあります。
2. 仕様記号の□には、200V 級は "2"、400V 級は "4" が入ります。
3. 仕様記号の◎には、屋外形の場合は "A"、軽防塵形の場合は "B" が入ります。
4. 端子箱の取付位置寸法については、E51 頁をご参照ください。
5. オプションのワンタッチゆるめ仕様（E61 頁参照）の場合は、ブレーキの形式記号が "-C" となります。

90W~0.4kW

屋外形・軽防塵形の寸法・形状は以下の箇所のみ屋内仕様と異なります。その他の寸法及び選定表は、単相モータ・屋内形 C54 頁～ C62 頁をご参照ください。
ご注文・ご照会の際は形式記号と仕様記号をご指示ください。

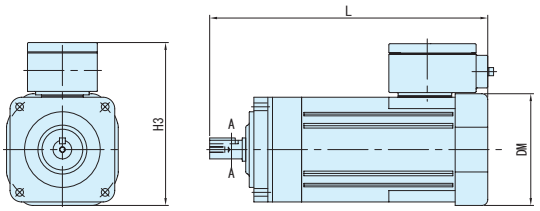

図 C1

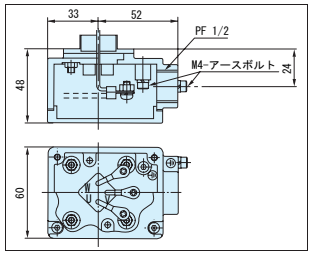

端子箱詳細（90W）

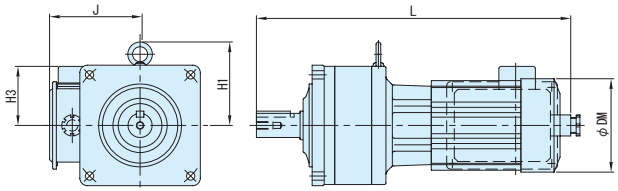

図 C2

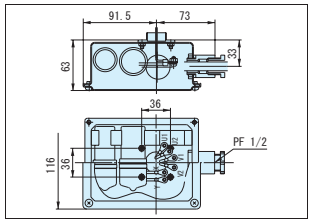

端子箱詳細（0.1, 0.2kW）

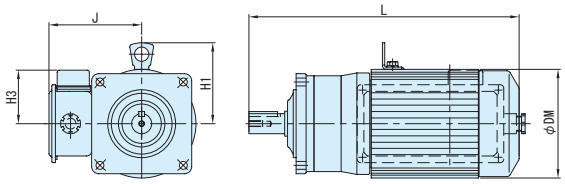

図 C3

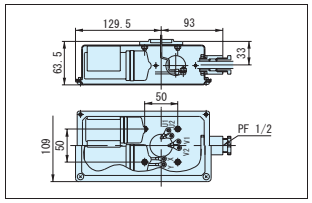

端子箱詳細（0.4kW）

容量	形　　式	仕様記号	図	ブレーキ無モータ					
				L	H1	H3	J	DM	質量 kg
90W	CNVM009-5067-CA-6 ～ 51	J1 ◎ ATB	C1	202	-	144	-	□ 96	5
0.1kW	CNVM01-507R-CB-3,5	JD ◎ SLB	C2	290	-	78	120	124	7.5
	CNVM01-506H-CB-6 ～ 51	JD ◎ SLB	C2	288	-	78	120	124	7
	CNVM01-5077-CB-59,71	JD ◎ SLB	C2	300	-	78	120	124	7.5
	CNVM01-5087-CB-87	JD ◎ SLB	C2	313	-	78	120	124	7.5
	CNVM01-5097-CB-103,119	JD ◎ SLB	C2	356	-	78	120	124	10
	CNVM01-5097DR-CB-145 ～ 355	JD ◎ SLB	C2	387	-	78	120	124	11
	CNVM01-5107DR-CB-435	JD ◎ SLB	C2	617	111	-	120	124	14
	CNVM01-5107DA-CB-559 ～ 731	JD ◎ SLB	C2	452	120	-	120	124	15
	CNVM01-5127DA-CB-841,1003	JD ◎ SLB	C2	518	138	-	120	124	34
0.2kW	CNVM02-507R-CB-3,5	JD ◎ SLB	C2	290	-	78	120	124	8.5
	CNVM02-506H-CB-6 ～ 25	JD ◎ SLB	C2	288	-	78	120	124	8
	CNVM02-5077-CB-29 ～ 43	JD ◎ SLB	C2	300	-	78	120	124	8.5
	CNVM02-5087-CB-51,59	JD ◎ SLB	C2	313	-	78	120	124	8.5
	CNVM02-5097-CB-71 ～ 119	JD ◎ SLB	C2	356	-	78	120	124	11
	CNVM02-5097DR-CB-145,175	JD ◎ SLB	C2	387	-	78	120	124	12
	CNVM02-5107DR-CB-215 ～ 355	JD ◎ SLB	C2	417	111	-	120	124	15
	CNVM02-5117DR-CB-435	JD ◎ SLB	C2	457	128	-	120	124	26
	CNVM02-5127DA-CB-559 ～ 1003	JD ◎ SLB	C2	518	138	-	120	124	35
0.4kW	CNVM05-508R-CB-3,5	JD ◎ SLB	C3	353	113	-	135	155	13
	CNVM05-5087-CB-6 ～ 35	JD ◎ SLB	C3	350	113	-	135	155	12
	CNVM05-5097-CB-43 ～ 59	JD ◎ SLB	C3	378	113	-	135	155	14
	CNVM05-5107-CB-71 ～ 119	JD ◎ SLB	C3	406	113	-	135	155	17
	CNVM05-5127DR-CB-145 ～ 435	JD ◎ SLB	C3	507	138	-	135	155	38
	CNVM05-5127DA-CB-559 ～ 731	JD ◎ SLB	C3	540	138	-	135	155	38

注）1. 本寸法図の寸法および質量は、予告無しに変更することがあります。
2. 仕様記号の◎には、屋外形の場合は "A"、軽防塵形の場合は "B" が入ります。
3. 端子箱の取付位置寸法については、E51 頁をご参照ください。

0.1kW~0.4kW

屋外形・軽防塵形の寸法・形状は以下の箇所のみ屋内仕様と異なります。その他の寸法及び選定表は、単相モータ・屋内形 C55 頁～ C62 頁をご参照ください。
ご注文・ご照会の際は形式記号と仕様記号をご指示ください。

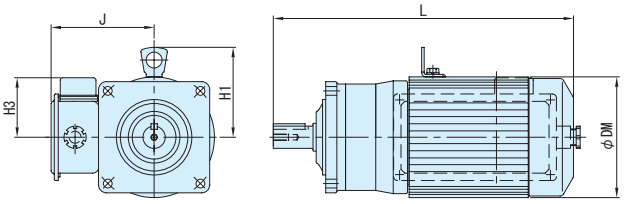

端子箱詳細（0.1, 0.2kW）

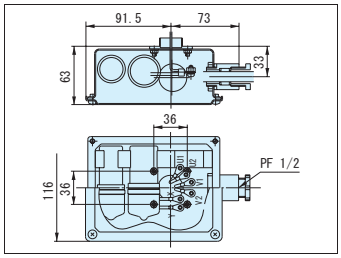

端子箱詳細（0.4kW）

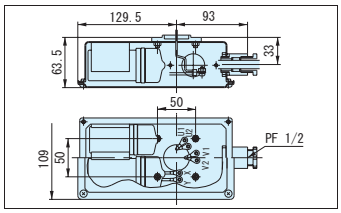

容量	形　　式	仕様記号	ブレーキ付モータ					
			L	H1	H3	J	DM	質量 kg
0.1kW	CNVM01-507R-CB-B-3,5	JD ◎ SLB	308	-	78	120	124	9
	CNVM01-506H-CB-B-6 ～ 51	JD ◎ SLB	306	-	78	120	124	8.5
	CNVM01-5077-CB-B-59,71	JD ◎ SLB	318	-	78	120	124	8.5
	CNVM01-5087-CB-B-87	JD ◎ SLB	331	-	78	120	124	9
	CNVM01-5097-CB-B-103,119	JD ◎ SLB	374	-	78	120	124	12
	CNVM01-5097DR-CB-B-145 ～ 355	JD ◎ SLB	405	-	78	120	124	12
	CNVM01-5107DR-CB-B-435	JD ◎ SLB	435	111	-	120	124	16
	CNVM01-5107DA-CB-B-559 ～ 731	JD ◎ SLB	470	120	-	120	124	17
	CNVM01-5127DA-CB-B-841,1003	JD ◎ SLB	536	138	-	120	124	35
0.2kW	CNVM02-507R-CB-B-3,5	JD ◎ SLB	308	-	78	120	124	10
	CNVM02-506H-CB-B-6 ～ 25	JD ◎ SLB	306	-	78	120	124	9.5
	CNVM02-5077-CB-B-29 ～ 43	JD ◎ SLB	318	-	78	120	124	10
	CNVM02-5087-CB-B-51,59	JD ◎ SLB	331	-	78	120	124	10
	CNVM02-5097-CB-B-71 ～ 119	JD ◎ SLB	374	-	78	120	124	13
	CNVM02-5097DR-CB-B-145,175	JD ◎ SLB	405	-	78	120	124	13
	CNVM02-5107DR-CB-B-215 ～ 355	JD ◎ SLB	435	111	-	120	124	17
	CNVM02-5117DR-CB-B-435	JD ◎ SLB	475	128	-	120	124	27
	CNVM02-5127DA-CB-B-559 ～ 1003	JD ◎ SLB	536	138	-	120	124	36
0.4kW	CNVM05-508R-CB-B-3,5	JD ◎ SLB	396	112	-	135	160	16
	CNVM05-5087-CB-B-6 ～ 35	JD ◎ SLB	393	112	-	135	160	14
	CNVM05-5097-CB-B-43 ～ 59	JD ◎ SLB	421	112	-	135	160	17
	CNVM05-5107-CB-B-71 ～ 119	JD ◎ SLB	449	112	-	135	160	20
	CNVM05-5127DR-CB-B-145 ～ 435	JD ◎ SLB	550	138	-	135	160	41
	CNVM05-5127DA-CB-B-559 ～ 731	JD ◎ SLB	583	138	-	135	160	40

注）1. 本寸法図の寸法および質量は、予告無しに変更することがあります。
2. 仕様記号の◎には、屋外形の場合は "A"、軽防塵形の場合は "B" が入ります。
3. 端子箱の取付位置寸法については、E51 頁をご参照ください。
4. オプションのワンタッチゆるめ仕様（E61 頁参照）の場合は、ブレーキの形式記号が "-C" となります。

平行軸ギヤモータ・脚取付形（CNHM）
単相モータ・屋外形・軽防塵形・ブレーキ無

100V 200V

90W~0.4kW

屋外形・軽防塵形の寸法・形状は以下の箇所のみ屋内仕様と異なります。その他の寸法及び選定表は、単相モータ・屋内形 C54 頁～ C62 頁をご参照ください。
ご注文・ご照会の際は形式記号と仕様記号をご指示ください。

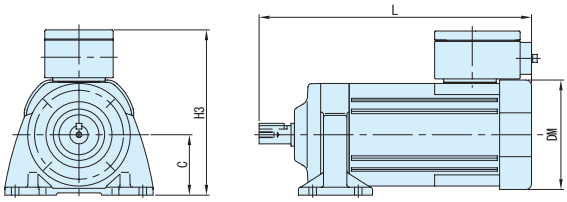

図 C1

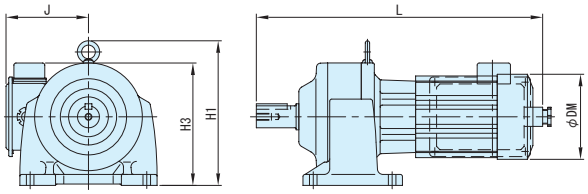

図 C2

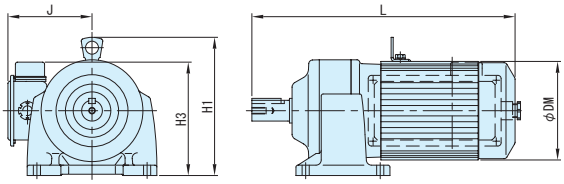

図 C3

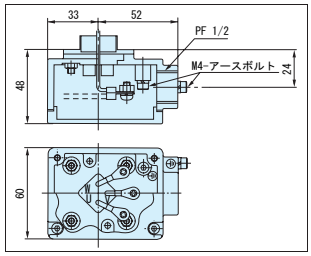

端子箱詳細（90W）

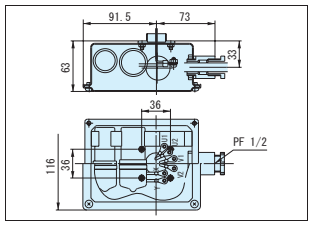

端子箱詳細（0.1, 0.2kW）

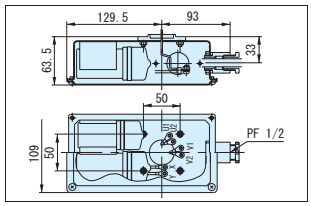

端子箱詳細（0.4kW）

容量	形　　式	仕様記号	図	ブレーキ無モータ					
				L	H1	H3	J	DM	質量 kg
90W	CNHM009-5067-CA-6 ～ 51	J1 ◎ ATB	C1	239	-	144	-	□ 96	5
0.1kW	CNHM01-507R-CB-3,5	JD ◎ SLB	C2	290	-	149	120	124	7.5
	CNHM01-506H-CB-6 ～ 51	JD ◎ SLB	C2	288	-	149	120	124	7.5
	CNHM01-5077-CB-59,71	JD ◎ SLB	C2	300	-	149	120	124	8
	CNHM01-5087-CB-87	JD ◎ SLB	C2	345	-	158	120	124	8
	CNHM01-5097-CB-103,119	JD ◎ SLB	C2	356	-	168	120	124	11
	CNHM01-5097DR-CB-145 ～ 355	JD ◎ SLB	C2	387	-	168	120	124	12
	CNHM01-5107DR-CB-435	JD ◎ SLB	C2	417	211	-	120	124	15
	CNHM01-5107DA-CB-559 ～ 731	JD ◎ SLB	C2	452	220	-	120	124	16
	CNHM01-5127DA-CB-841,1003	JD ◎ SLB	C2	518	258	-	120	124	36
0.2kW	CNHM02-507R-CB-3,5	JD ◎ SLB	C2	290	-	149	120	124	8.5
	CNHM02-506H-CB-6 ～ 25	JD ◎ SLB	C2	288	-	149	120	124	8.5
	CNHM02-5077-CB-29 ～ 43	JD ◎ SLB	C2	300	-	149	120	124	9
	CNHM02-5087-CB-51,59	JD ◎ SLB	C2	313	-	158	120	124	9
	CNHM02-5097-CB-71 ～ 119	JD ◎ SLB	C2	356	-	168	120	124	12
	CNHM02-5097DR-CB-145,175	JD ◎ SLB	C2	387	-	168	120	124	13
	CNHM02-5107DR-CB-215 ～ 355	JD ◎ SLB	C2	417	211	-	120	124	16
	CNHM02-5117DR-CB-435	JD ◎ SLB	C2	457	248	-	120	124	27
	CNHM02-5127DA-CB-559 ～ 1003	JD ◎ SLB	C2	518	258	-	120	124	37
0.4kW	CNHM05-508R-CB-3,5	JD ◎ SLB	C3	353	192	-	135	160	16
	CNHM05-5087-CB-6 ～ 35	JD ◎ SLB	C3	350	192	-	135	160	15
	CNHM05-5097-CB-43 ～ 59	JD ◎ SLB	C3	378	202	-	135	160	18
	CNHM05-5107-CB-71 ～ 119	JD ◎ SLB	C3	406	212	-	135	160	21
	CNHM05-5127DR-CB-145 ～ 435	JD ◎ SLB	C3	507	258	-	135	160	41
	CNHM05-5127DA-CB-559 ～ 731	JD ◎ SLB	C3	540	258	-	135	160	43

注）1. 本寸法図の寸法および質量は、予告無しに変更することがあります。
2. 仕様記号の◎には、屋外形の場合は "A"、軽防塵形の場合は "B" が入ります。
3. 端子箱の取付位置寸法については、E51 頁をご参照ください。

0.1kW~0.4kW

屋外形・軽防塵形の寸法・形状は以下の箇所のみ屋内仕様と異なります。その他の寸法及び選定表は、単相モータ・屋内形 C55 頁～ C62 頁をご参照ください。
ご注文・ご照会の際は形式記号と仕様記号をご指示ください。

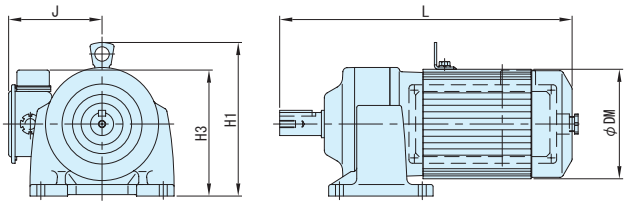

端子箱詳細（0.1kW, 0.2kW）

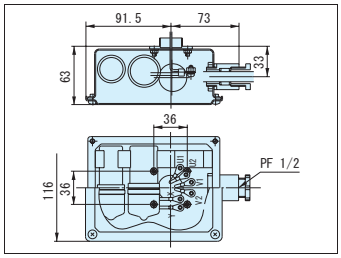

端子箱詳細（0.4kW）

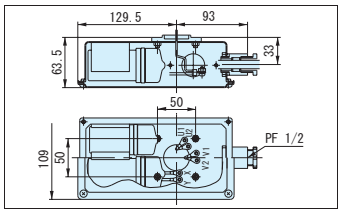

容量	形　　式	仕様記号	ブレーキ付モータ					
			L	H1	H3	J	DM	質量 kg
0.1kW	CNHM01-507R-CB-B-3,5	JD ◎ SLB	308	-	149	120	124	9
	CNHM01-506H-CB-B-6 ～ 51	JD ◎ SLB	306	-	149	120	124	9
	CNHM01-5077-CB-B-59,71	JD ◎ SLB	318	-	149	120	124	9
	CNHM01-5087-CB-B-87	JD ◎ SLB	331	-	158	120	124	9.5
	CNHM01-5097-CB-B-103,119	JD ◎ SLB	374	-	168	120	124	12
	CNHM01-5097DR-CB-B-145 ～ 355	JD ◎ SLB	405	-	168	120	124	13
	CNHM01-5107DR-CB-B-435	JD ◎ SLB	435	211	-	120	124	17
	CNHM01-5107DA-CB-B-559 ～ 731	JD ◎ SLB	470	220	-	120	124	17
	CNHM01-5127DA-CB-B-841,1003	JD ◎ SLB	536	258	-	120	124	37
0.2kW	CNHM02-507R-CB-B-3,5	JD ◎ SLB	308	-	149	120	124	10
	CNHM02-506H-CB-B-6 ～ 25	JD ◎ SLB	306	-	149	120	124	9.5
	CNHM02-5077-CB-B-29 ～ 43	JD ◎ SLB	318	-	149	120	124	10
	CNHM02-5087-CB-B-51,59	JD ◎ SLB	331	-	158	120	124	10
	CNHM02-5097-CB-B-71 ～ 119	JD ◎ SLB	374	-	168	120	124	13
	CNHM02-5097DR-CB-B-145,175	JD ◎ SLB	405	162	162	120	124	14
	CNHM02-5107DR-CB-B-215 ～ 355	JD ◎ SLB	435	211	-	120	124	18
	CNHM02-5117DR-CB-B-435	JD ◎ SLB	475	248	-	120	124	28
	CNHM02-5127DA-CB-B-559 ～ 1003	JD ◎ SLB	536	258	-	120	124	38
0.4kW	CNHM05-508R-CB-B-3,5	JD ◎ SLB	396	192	-	135	160	16
	CNHM05-5087-CB-B-6 ～ 35	JD ◎ SLB	393	192	-	135	160	15
	CNHM05-5097-CB-B-43 ～ 59	JD ◎ SLB	421	202	-	135	160	18
	CNHM05-5107-CB-B-71 ～ 119	JD ◎ SLB	449	212	-	135	160	21
	CNHM05-5127DR-CB-B-145 ～ 435	JD ◎ SLB	550	258	-	135	160	41
	CNHM05-5127DA-CB-B-559	JD ◎ SLB	583	258	-	135	160	43

注）1. 本寸法図の寸法および質量は、予告無しに変更することがあります。
2. 仕様記号の◎には、屋外形の場合は "A"、軽防塵形の場合は "B" が入ります。
3. 端子箱の取付位置寸法については、E51 頁をご参照ください。
4. オプションのワンタッチゆるめ仕様（E61 頁参照）の場合は、ブレーキの形式記号が "-C" となります。

平行軸ギヤモータ・フランジ取付形（CNVM）

三相インバータ用モータ／高効率モータ・屋外形・軽防塵形・ブレーキ無 100V 200V

0.1kW~3.7kW

屋外形・軽防塵形の寸法・形状は以下の箇所のみ屋内仕様と異なります。その他の寸法及び選定表は、三相インバータ用モータ／高効率モータ・屋内形 C64 頁～ C78 頁をご参照ください。
ご注文・ご照会の際は形式記号と仕様記号をご指示ください。

図 C1

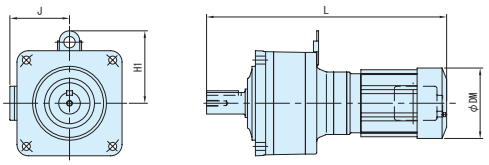

図 C2

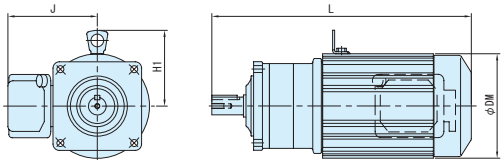

端子箱詳細
（0.1kW ～ 0.2kW）

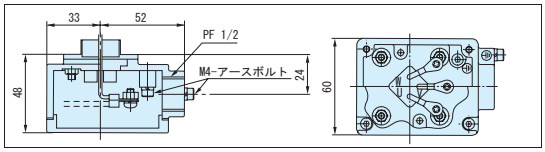

端子箱詳細
（0.4kW ～ 2.2kW）

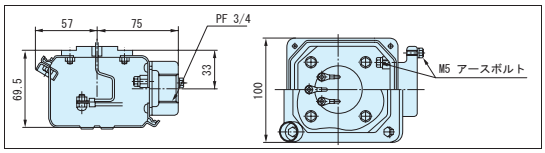

端子箱詳細
（3.7kW）

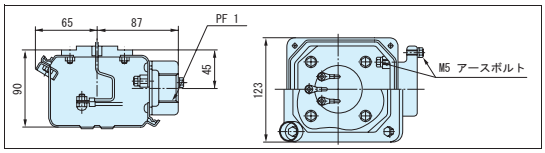

容量	形　式	仕様記号	図	ブレーキ無モータ L	H1	J	DM	質量 kg
0.1kW	CNVM01-507R-AV-3,5	J□◎ ALB	C1	256	-	105	124	7
	CNVM01-506H-AV-6 ～ 51	J□◎ ALB	C1	254	-	105	124	6.5
	CNVM01-5077-AV-59,71	J□◎ ALB	C1	266	-	105	124	7
	CNVM01-5087-AV-87	J□◎ ALB	C1	279	-	105	124	7
	CNVM01-5097-AV-103,119	J□◎ ALB	C1	322	-	105	124	10
	CNVM01-5097DR-AV-145 ～ 355	J□◎ ALB	C1	353	-	105	124	11
	CNVM01-5107DR-AV-435	J□◎ ALB	C1	383	111	105	124	14
	CNVM01-5107DA-AV-559 ～ 731	J□◎ ALB	C1	418	120	105	124	14
	CNVM01-5127DA-AV-841,1003	J□◎ ALB	C1	484	138	105	124	33
0.2kW	CNVM02-507R-AV/ES-3,5	J□◎ ALB	C1	276	-	105	124	8.5
	CNVM02-506H-AV/ES-6 ～ 25	J□◎ ALB	C1	274	-	105	124	8
	CNVM02-5077-AV/ES-29 ～ 43	J□◎ ALB	C1	286	-	105	124	8
	CNVM02-5087-AV/ES-51,59	J□◎ ALB	C1	299	-	105	124	8.5
	CNVM02-5097-AV/ES-71 ～ 119	J□◎ ALB	C1	342	-	105	124	11
	CNVM02-5097DR-AV/ES-145,175	J□◎ ALB	C1	373	-	105	124	12
	CNVM02-5107DR-AV/ES-215 ～ 435	J□◎ ALB	C1	403	111	105	124	15
	CNVM02-5117DR-AV/ES-435	J□◎ ALB	C1	443	128	105	124	25
	CNVM02-5127DA-AV/ES-559 ～ 1003	J□◎ ALB	C1	504	138	105	124	34
0.4kW	CNVM05-508R-AV/ES-3,5	J□◎ SLB	C2	353	112	141	160	13
	CNVM05-5087-AV/ES-6 ～ 35	J□◎ SLB	C2	350	112	141	160	11
	CNVM05-5097-AV/ES-43 ～ 71	J□◎ SLB	C2	378	112	141	160	13
	CNVM05-5107-AV/ES-87 ～ 119	J□◎ SLB	C2	406	112	141	160	17
	CNVM05-5127DR-AV/ES-145 ～ 435	J□◎ SLB	C2	507	138	141	160	37
	CNVM05-5127DA-AV/ES-559 ～ 731	J□◎ SLB	C2	540	138	141	160	37
0.75kW	CNVM1-509R-AV/ES-3,5	J□◎ SLB	C2	415	117	146	169	21
	CNVM1-5097-AV/ES-6 ～ 43	J□◎ SLB	C2	410	117	146	169	17
	CNVM1-5107-AV/ES-51 ～ 87	J□◎ SLB	C2	437	117	146	169	21
	CNVM1-5127DS-AV/ES-105 ～ 295	J□◎ SLB	C2	548	138	146	169	43
1.5kW	CNVM2-509R-AV/ES-3,5	J□◎ SLB	C2	435	123	153	182	25
	CNVM2-5097-AV/ES-6 ～ 21	J□◎ SLB	C2	430	123	153	182	23
	CNVM2-5107-AV/ES-25 ～ 43	J□◎ SLB	C2	456	123	153	182	25
	CNVM2-5117-AV/ES-51,59	J□◎ SLB	C2	490	123	153	182	36
	CNVM2-5127-AV/ES-71,87	J□◎ SLB	C2	502	123	153	182	44
2.2kW	CNVM3-510R-AV/ES-3,5	J□◎ SLB	C2	515	142	183	222	39
	CNVM3-5107-AV/ES-6 ～ 21	J□◎ SLB	C2	515	142	183	222	38
	CNVM3-5117-AV/ES-25 ～ 43	J□◎ SLB	C2	516	142	183	222	46
	CNVM3-5127-AV/ES-51,59	J□◎ SLB	C2	528	142	183	222	55
3.7kW	CNVM5-5117-AV-11,13	J□◎ SLB	C2	560	142	183	222	54
	CNVM5-5127-AV-15 ～ 21	J□◎ SLB	C2	572	142	183	222	62

注）1. 本寸法図の寸法および質量は、予告無しに変更することがあります。
2. 形式中の補助形式については、次の通りとなります。
インバータ用モータ：AV
高効率モータ　　：ES
3. 仕様記号の□には、200V 級は "2"、400V 級は "4" が入ります。
4. 仕様記号の◎には、屋外形の場合は "A"、軽防塵形の場合は "B" が入ります。
5. 端子箱の取付位置寸法については、E51 頁をご参照ください。

0.1kW~3.7kW

屋外形・軽防塵形の寸法・形状は以下の箇所のみ屋内仕様と異なります。その他の寸法及び選定表は、三相インバータ用モータ／高効率モータ・屋内形 C64 頁～ C78 頁をご参照ください。
ご注文・ご照会の際は形式記号と仕様記号をご指示ください。

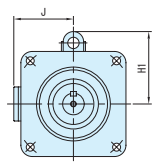

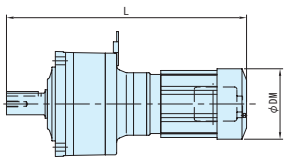

図 C3

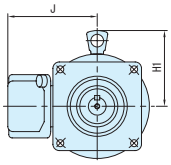

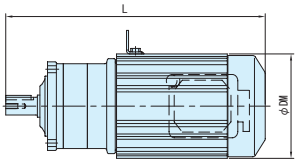

図 C4

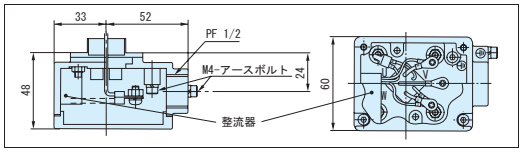

端子箱詳細
（0.1kW ～ 0.2kW）

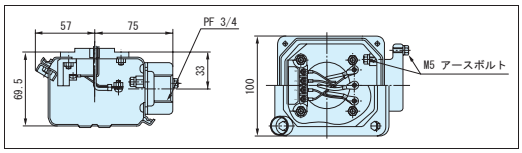

端子箱詳細
（0.4kW ～ 2.2kW）

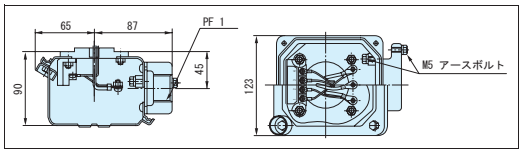

端子箱詳細
（3.7kW）

容量	形　　式	仕様記号	図	ブレーキ付モータ				
				L	H1	J	DM	質量 kg
0.1kW	CNVM01-507R-AV/ES-B-3,5	J □◎ ALB	C3	288	-	105	124	8.5
	CNVM01-506H-AV/ES-B-6 ～ 51	J □◎ ALB	C3	286	-	105	124	8
	CNVM01-5077-AV/ES-B-59,71	J □◎ ALB	C3	298	-	105	124	8
	CNVM01-5087-AV/ES-B-87	J □◎ ALB	C3	299	-	105	124	8.5
	CNVM01-5097-AV/ES-B-103,119	J □◎ ALB	C3	354	-	105	124	11
	CNVM01-5097DR-AV/ES-B-145 ～ 355	J □◎ ALB	C3	385	-	105	124	12
	CNVM01-5107DR-AV/ES-B-435	J □◎ ALB	C3	415	111	105	124	15
	CNVM01-5107DA-AV/ES-B-559 ～ 731	J □◎ ALB	C3	450	120	105	124	16
	CNVM01-5127DA-AV/ES-B-841,1003	J □◎ ALB	C3	516	138	105	124	35
0.2kW	CNVM02-507R-AV/ES-B-3,5	J □◎ ALB	C3	308	-	105	124	9.5
	CNVM02-506H-AV/ES-B-6 ～ 25	J □◎ ALB	C3	306	-	105	124	9
	CNVM02-5077-AV/ES-B-29 ～ 43	J □◎ ALB	C3	318	-	105	124	9.5
	CNVM02-5087-AV/ES-B-51,59	J □◎ ALB	C3	331	-	105	124	9.5
	CNVM02-5097-AV/ES-B-71 ～ 119	J □◎ ALB	C3	374	-	105	124	12
	CNVM02-5097DR-AV/ES-B-145,175	J □◎ ALB	C3	405	-	105	124	13
	CNVM02-5107DR-AV/ES-B-215 ～ 435	J □◎ ALB	C3	435	111	105	124	16
	CNVM02-5117DR-AV/ES-B-435	J □◎ ALB	C3	475	128	105	124	27
	CNVM02-5127DA-AV/ES-B-559 ～ 1003	J □◎ ALB	C3	536	138	105	124	36
0.4kW	CNVM05-508R-AV/ES-B-3,5	J □◎ SLB	C4	396	112	141	160	16
	CNVM05-5087-AV/ES-B-6 ～ 35	J □◎ SLB	C4	393	112	141	160	14
	CNVM05-5097-AV/ES-B-43 ～ 71	J □◎ SLB	C4	421	112	141	160	16
	CNVM05-5107-AV/ES-B-87 ～ 119	J □◎ SLB	C4	449	112	141	160	19
	CNVM05-5127DR-AV/ES-B-145 ～ 435	J □◎ SLB	C4	550	138	141	160	40
	CNVM05-5127DA-AV/ES-B-559 ～ 731	J □◎ SLB	C4	583	138	141	160	39
0.75kW	CNVM1-509R-AV/ES-B-3,5	J □◎ SLB	C4	477	117	146	160	26
	CNVM1-5097-AV/ES-B-6 ～ 43	J □◎ SLB	C4	472	117	146	160	22
	CNVM1-5107-AV/ES-B-51 ～ 87	J □◎ SLB	C4	499	117	146	160	26
	CNVM1-5127DS-AV/ES-B-105 ～ 295	J □◎ SLB	C4	610	138	146	160	47
1.5kW	CNVM2-509R-AV/ES-B-3,5	J □◎ SLB	C4	498	123	153	182	32
	CNVM2-5097-AV/ES-B-6 ～ 21	J □◎ SLB	C4	493	123	153	182	30
	CNVM2-5107-AV/ES-B-25 ～ 43	J □◎ SLB	C4	519	123	153	182	31
	CNVM2-5117-AV/ES-B-51,59	J □◎ SLB	C4	553	123	153	182	43
	CNVM2-5127-AV/ES-B-71,87	J □◎ SLB	C4	565	123	153	182	50
2.2kW	CNVM3-510R-AV/ES-B-3,5	J □◎ SLB	C4	587	142	183	222	49
	CNVM3-5107-AV/ES-B-6 ～ 21	J □◎ SLB	C4	587	142	183	222	48
	CNVM3-5117-AV/ES-B-25 ～ 43	J □◎ SLB	C4	587	142	183	222	56
	CNVM3-5127-AV/ES-B-51,59	J □◎ SLB	C4	587	142	183	222	64
3.7kW	CNVM5-5117-AV-B-11,13	J □◎ SLB	C4	632	142	183	222	63
	CNVM5-5127-AV-B-15 ～ 21	J □◎ SLB	C4	644	142	183	222	72

注）1. 本寸法図の寸法および質量は、予告無しに変更することがあります。
2. 形式中の補助形式については、次の通りとなります。
インバータ用モータ：AV
高効率モータ　　：ES
3. 仕様記号の□には、200V 級は "2"、400V 級は "4" が入ります。
4. 仕様記号の◎には、屋外形の場合は "A"、軽防塵形の場合は "B" が入ります。
5. 端子箱の取付位置寸法については、E51 頁をご参照ください。
6. オプションのワンタッチゆるめ仕様（E61 頁参照）の場合は、ブレーキの形式記号が "-C" となります。

0.1kW~3.7kW

屋外形・軽防塵形の寸法・形状は以下の箇所のみ屋内仕様と異なります。その他の寸法及び選定表は、三相インバータ用モータ／高効率モータ・屋内形 C64 頁～ C78 頁をご参照ください。
ご注文・ご照会の際は形式記号と仕様記号をご指示ください。

図 C1

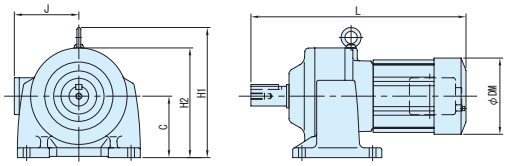

図 C2

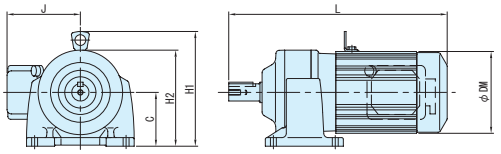

端子箱詳細
（0.1kW ～ 0.2kW）

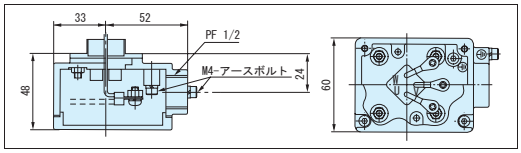

端子箱詳細
（0.4kW ～ 2.2kW）

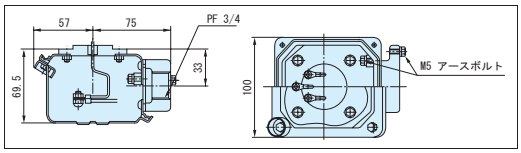

端子箱詳細
（3.7kW）

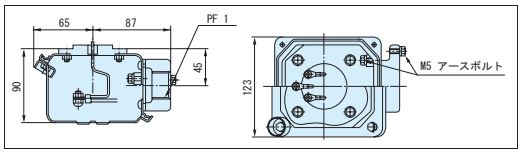

容量	形　式	仕様記号	図	ブレーキ無モータ C	L	H1	H2	J	DM	質量 kg
0.1kW	CNHM01-507R-AV-3,5	J□◎ ALB	C1	71	256	-	129	105	124	7
	CNHM01-506H-AV-6 ～ 51	J□◎ ALB	C1	71	254	-	130	105	124	6.5
	CNHM01-5077-AV-59,71	J□◎ ALB	C1	71	266	-	129	105	124	7
	CNHM01-5087-AV-87	J□◎ ALB	C1	80	279	-	138	105	124	7.5
	CNHM01-5097-AV-103,119	J□◎ ALB	C1	90	322	-	158	105	124	10
	CNHM01-5097DR-AV-145 ～ 355	J□◎ ALB	C1	90	353	-	157	105	124	11
	CNHM01-5107DR-AV-435	J□◎ ALB	C1	90	383	211	-	105	124	15
	CNHM01-5107DA-AV-559 ～ 731	J□◎ ALB	C1	100	418	248	-	105	124	15
	CNHM01-5127DA-AV-841,1003	J□◎ ALB	C1	120	484	258	-	105	124	35
0.2kW	CNHM02-507R-AV/ES-3,5	J□◎ ALB	C1	71	276	-	129	105	124	8
	CNHM02-506H-AV/ES-6 ～ 25	J□◎ ALB	C1	71	274	-	130	105	124	8
	CNHM02-5077-AV/ES-29 ～ 43	J□◎ ALB	C1	71	286	-	129	105	124	8.5
	CNHM02-5087-AV/ES-51,59	J□◎ ALB	C1	80	299	-	138	105	124	8.5
	CNHM02-5097-AV/ES-71 ～ 119	J□◎ ALB	C1	90	342	-	157	105	124	11
	CNHM02-5097DR-AV/ES-145,175	J□◎ ALB	C1	90	373	-	157	105	124	12
	CNHM02-5107DR-AV/ES-215 ～ 355	J□◎ ALB	C1	100	403	211	-	105	124	16
	CNHM02-5117DR-AV/ES-435	J□◎ ALB	C1	120	443	248	-	105	124	28
	CNHM02-5127DA-AV/ES-559 ～ 1003	J□◎ ALB	C1	120	504	258	-	105	124	36
0.4kW	CNHM05-508R-AV/ES-3,5	J□◎ SLB	C2	80	353	192	-	141	160	13
	CNHM05-5087-AV/ES-6 ～ 35	J□◎ SLB	C2	80	350	192	-	141	160	11
	CNHM05-5097-AV/ES-43 ～ 71	J□◎ SLB	C2	90	378	202	-	141	160	14
	CNHM05-5107-AV/ES-87 ～ 119	J□◎ SLB	C2	100	406	212	-	141	160	18
	CNHM05-5127DR-AV/ES-145 ～ 435	J□◎ SLB	C2	120	507	258	-	141	160	37
	CNHM05-5127DA-AV/ES-559 ～ 731	J□◎ SLB	C2	120	540	258	-	141	160	39
0.75kW	CNHM1-509R-AV/ES-3,5	J□◎ SLB	C2	90	415	207	-	146	169	21
	CNHM1-5097-AV/ES-6 ～ 43	J□◎ SLB	C2	90	410	207	-	146	169	18
	CNHM1-5107-AV/ES-51 ～ 87	J□◎ SLB	C2	100	437	217	-	146	169	21
	CNHM1-5127DS-AV/ES- 105 ～ 295	J□◎ SLB	C2	120	548	258	-	146	169	43
1.5kW	CNHM2-509R-AV/ES-3,5	J□◎ SLB	C2	90	435	213	-	153	182	25
	CNHM2-5097-AV/ES-6 ～ 21	J□◎ SLB	C2	90	430	213	-	153	182	24
	CNHM2-5107-AV/ES-25 ～ 43	J□◎ SLB	C2	100	456	223	-	153	182	26
	CNHM2-5117-AV/ES-51,59	J□◎ SLB	C2	120	490	243	-	153	182	39
	CNHM2-5127-AV/ES-71,87	J□◎ SLB	C2	120	502	243	-	153	182	46
2.2kW	※ CNHM3-510R-AV/ES-3,5	J□◎ SLB	C2	100	515	243	-	183	222	38
	※ CNHM3-5107-AV/ES-8 ～ 21	J□◎ SLB	C2	100	515	243	-	183	222	38
	CNHM3-5117-AV/ES-25 ～ 43	J□◎ SLB	C2	120	516	262	-	183	222	48
	CNHM3-5127-AV/ES-51,59	J□◎ SLB	C2	120	528	262	-	183	222	56
3.7kW	CNHM5-5117-AV/ES-11,13	J□◎ SLB	C2	120	560	262	-	183	222	56
	CNHM5-5127-AV/ES-15 ～ 21	J□◎ SLB	C2	120	572	262	-	183	222	64

注）1. 本寸法図の寸法および質量は、予告無しに変更することがあります。
2. ※の機種は、モータの最下部が減速機ケーシング据付面より下になります。
3. 形式中の補助形式については、次の通りとなります。
インバータ用モータ：AV
高効率モータ　　：ES
4. 仕様記号の□には、200V 級は "2"、400V 級は "4" が入ります。
5. 仕様記号の◎には、屋外形の場合は "A"、軽防塵形の場合は "B" が入ります。
6. 端子箱の取付位置寸法については、E51 頁をご参照ください。

0.1kW~3.7kW

屋外形・軽防塵形の寸法・形状は以下の箇所のみ屋内仕様と異なります。その他の寸法及び選定表は、三相インバータ用モータ／高効率モータ・屋内形 C64 頁～ C78 頁をご参照ください。
ご注文・ご照会の際は形式記号と仕様記号をご指示ください。

図 C3

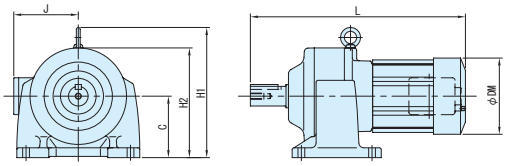

図 C4

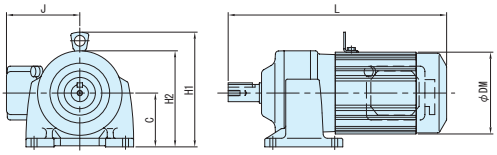

端子箱詳細
（0.1kW ～ 0.2kW）

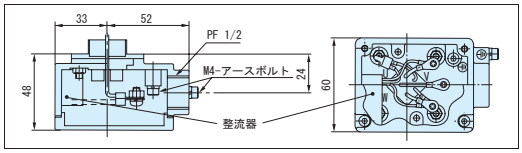

端子箱詳細
（0.4kW ～ 2.2kW）

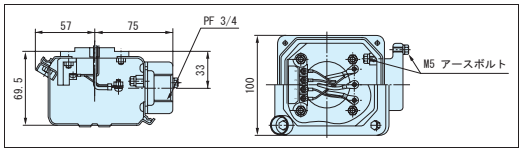

端子箱詳細
（3.7kW）

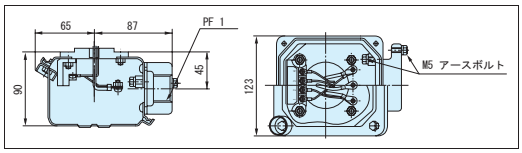

容量	形　　式	仕様記号	図	ブレーキ付モータ C	L	H1	H2	J	DM	質量 kg
0.1kW	CNHM01-507R-AV-B-3,5	J □◎ ALB	C3	71	288	-	129	105	124	8.5
	CNHM01-506H-AV-B-6 ～ 51	J □◎ ALB	C3	71	286	-	130	105	124	8
	CNHM01-5077-AV-B-59,71	J □◎ ALB	C3	71	298	-	129	105	124	8.5
	CNHM01-5087-AV-B-87	J □◎ ALB	C3	80	299	-	138	105	124	9
	CNHM01-5097-AV-B-103,119	J □◎ ALB	C3	90	354	-	158	105	124	12
	CNHM01-5097DR-AV-B-145 ～ 355	J □◎ ALB	C3	90	385	-	157	105	124	12
	CNHM01-5107DR-AV-B-435	J □◎ ALB	C3	90	415	211	-	105	124	16
	CNHM01-5107DA-AV-B-559 ～ 731	J □◎ ALB	C3	100	450	248	-	105	124	17
	CNHM01-5127DA-AV-B-841,1003	J □◎ ALB	C3	120	516	258	-	105	124	37
0.2kW	CNHM02-507R-AV/ES-B-3,5	J □◎ ALB	C3	71	308	-	129	105	124	9.5
	CNHM02-506H-AV/ES-B-6 ～ 25	J □◎ ALB	C3	71	306	-	130	105	124	9.5
	CNHM02-5077-AV/ES-B-29 ～ 43	J □◎ ALB	C3	71	318	-	129	105	124	10
	CNHM02-5087-AV/ES-B-51,59	J □◎ ALB	C3	80	331	-	138	105	124	10
	CNHM02-5097-AV/ES-B-71 ～ 119	J □◎ ALB	C3	90	374	-	157	105	124	13
	CNHM02-5097DR-AV/ES-B-145,175	J □◎ ALB	C3	90	405	-	157	105	124	14
	CNHM02-5107DR-AV/ES-B-215 ～ 435	J □◎ ALB	C3	100	435	211	-	105	124	17
	CNHM02-5117DR-AV/ES-B-435	J □◎ ALB	C3	120	475	248	-	105	124	29
	CNHM02-5127DA-AV/ES-B-559 ～ 1003	J □◎ ALB	C3	120	536	258	-	105	124	38
0.4kW	CNHM05-508R-AV/ES-B-3,5	J □◎ SLB	C4	80	396	192	-	141	160	16
	CNHM05-5087-AV/ES-B-6 ～ 35	J □◎ SLB	C4	80	393	192	-	141	160	14
	CNHM05-5097-AV/ES-B-43 ～ 71	J □◎ SLB	C4	90	421	202	-	141	160	17
	CNHM05-5107-AV/ES-B-87 ～ 119	J □◎ SLB	C4	100	449	212	-	141	160	20
	CNHM05-5127DR-AV/ES-B-145 ～ 435	J □◎ SLB	C4	120	550	258	-	141	160	40
	CNHM05-5127DA-AV/ES-B-559 ～ 731	J □◎ SLB	C4	120	583	258	-	141	160	42
0.75kW	CNHM1-509R-AV/ES-B-3,5	J □◎ SLB	C4	90	477	207	-	146	169	26
	CNHM1-5097-AV/ES-B-6 ～ 43	J □◎ SLB	C4	90	472	207	-	146	169	23
	CNHM1-5107-AV/ES-B-51 ～ 87	J □◎ SLB	C4	100	499	217	-	146	169	27
	CNHM1-5127DS-AV/ES-B-105 ～ 295	J □◎ SLB	C4	120	610	258	-	146	169	48
1.5kW	CNHM2-509R-AV/ES-B-3,5	J □◎ SLB	C4	90	498	213	-	153	182	32
	CNHM2-5097-AV/ES-B-6 ～ 21	J □◎ SLB	C4	90	493	213	-	153	182	31
	CNHM2-5107-AV/ES-B-25 ～ 43	J □◎ SLB	C4	100	519	223	-	153	182	32
	CNHM2-5117-AV/ES-B-51,59	J □◎ SLB	C4	120	553	243	-	153	182	48
	CNHM2-5127-AV/ES-B-71,87	J □◎ SLB	C4	120	565	243	-	153	182	53
2.2kW	※ CNHM3-510R-AV/ES-B-3,5	J □◎ SLB	C4	100	587	243	-	183	222	49
	※ CNHM3-5107-AV/ES-B-8 ～ 21	J □◎ SLB	C4	100	587	243	-	183	222	49
	CNHM3-5117-AV/ES-B-25 ～ 43	J □◎ SLB	C4	120	587	262	-	183	222	57
	CNHM3-5127-AV/ES-B-51,59	J □◎ SLB	C4	120	587	262	-	183	222	65
3.7kW	CNHM5-5117-AV-B-11,13	J □◎ SLB	C4	120	632	262	-	183	222	66
	CNHM5-5127-AV-B-15 ～ 21	J □◎ SLB	C4	120	644	262	-	183	222	74

注）1. 本寸法図の寸法および質量は、予告無しに変更することがあります。
2. ※の機種は、モータの最下部が減速機ケーシング据付面より下になります。
3. 形式中の補助形式については、次の通りとなります。
インバータ用モータ：AV
高効率モータ　　：ES
4. 仕様記号の□には、200V 級は "2"、400V 級は "4" が入ります。
5. 仕様記号の◎には、屋外形の場合は "A"、軽防塵形の場合は "B" が入ります。
6. 端子箱の取付位置寸法については、E51 頁をご参照ください。
7. オプションのワンタッチゆるめ仕様（E61 頁参照）の場合は、ブレーキの形式記号が "-C" となります。

MEMO

アルタックス® NEOギヤモータ

平行軸

オプション製品

防水形（IP65）モータ

				頁
特長と概要				C138
タイプ	モータ種類	ブレーキ	容量範囲	
フランジ取付形 CNVM	三相	無	0.1kW～0.4kW	C140
			0.55kW～2.2kW	C141
脚取付形 CNHM	三相	無	0.1kW～0.4kW	C142
			0.55kW～2.2kW	C143

応用製品

平行軸 フランジ取付

平行軸 脚取付

特　長

IP65 防水・防塵タイプのギヤモータです。
水がはねたり、定期的に水洗いする場所での使用に最適です。

- 配線は、屋外形電線管式端子箱を採用。通電部への防水性も確実です。

※ IP65 について
防塵・防水性の等級を示す IP 表示は、IEC529 および IEC34-5 で規定されています。
IP65 とは、"6" が接触や固体異物進入保護で最高グレードの「完全な防塵構造」を表し、"5" が防水保護で「全方向からの噴流水からの保護構造」を持つということを表します。モータにあらゆる方向からノズル噴射される噴流水をかけても全く問題なく使用できる構造です。

◎選定について

- 組合せは屋内形とほぼ同一です。機種の選定は、「屋内形」の頁をご参照ください。
- 「防水形」は機種形式には表示されません。ご注文の際は、必ず「防水形」の指定を別途行なってください。

防水形（IP65）対応一覧表

モータ容量		シリーズ	
		フランジ取付形 CNVM	脚取付形 CNHM
		ブレーキ無	ブレーキ無
三相	0.1kW	●	●
	0.2kW	●	●
	0.25kW	●	●
	0.4kW	●	●
	0.55kW	●	●
	0.75kW	●	●
	1.1kW	●	●
	1.5kW	●	●
	2.2kW	●	●

標準仕様（防水形）

	種類	項　目	標準仕様
モータ部	三相モータ		インダクション
		容量範囲	0.1kW ～ 2.2kW　4 極
		保護方式 外被構造	IP65 全閉外扇形（0.1kW は全閉自冷形）
		電　源	3 定格電源 200V 50/60Hz, 220V 60Hz 又は 400V 50/60Hz、440V60Hz
		耐熱クラス	0.1kW ～ 0.4kW　4 極　E 0.55kW ～ 2.2kW　4 極　B
		時間定格	連続定格
		始動方式	直入れ
		口 出 線	3 本
		規　格	JIS 準拠
ギヤ部		潤滑方式	専用特殊グリースによる、グリース潤滑　（工場出荷時にグリースを充填しております）
		材　質	ケーシング：アルミニウム合金 （枠番 5117, 5117DR, 5127, 5127DR, 5127DA, 5127DS は、鋳鉄）
周囲条件		周囲温度	-10 ～ 40 ℃（凍結なきこと）
		周囲湿度	85%以下
		標　高	1000m 以下
		雰 囲 気	腐食性ガス、爆発性ガス、蒸気などがないこと。大量の塵埃を含まない換気の良い場所であること。
据付角度			制限なし
塗　装			技術資料 E108 頁をご参照ください。

注）1. 標準出力軸回転方向は、E32 頁をご参照ください。
2. モータの特性は E37 頁をご参照ください。

フランジ取付 (CNVM)
脚取付 (CNHM)
ギヤモータ ブレーキ無
ギヤモータ ブレーキ付
レデューサ
三　相
単　相
単　相 レバーシブル
三　相 インバータ用
高効率 三相モータ
屋内形
オプション製　品
屋外形
軽防塵形
防水形
安全増防爆形
概　要
選定表 寸法図
（別カタログ）アステロ 15W
25W
40W
60W
90W
0.1kW
0.2kW
0.25kW
0.4kW
0.55kW
0.75kW
1.1kW
1.5kW
2.2kW
3.7kW

0.1kW~0.4kW

防水形（IP65）の寸法・形状は以下の箇所のみ屋内仕様と異なります。その他の寸法及び選定表は、三相モータ・屋内形 C27 頁～ C38 頁を併用してください。
ご注文・ご照会の際は形式記号と仕様記号をご指示ください。

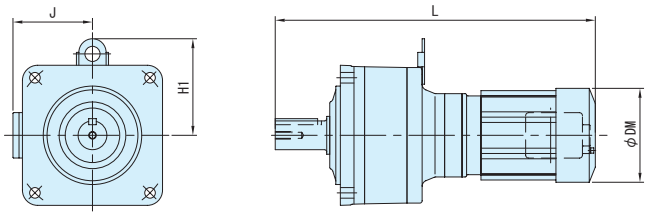

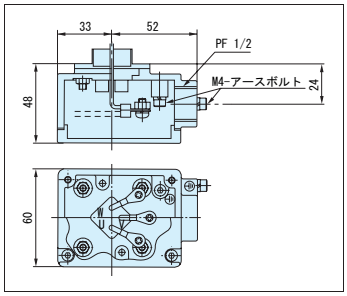

端子箱詳細（0.1kW ～ 0.4kW 共通）

容量	形　　式	仕様記号	ブレーキ無モータ				
			L	H1	J	DM	質量 kg
0.1kW	CNVM01-507R-3,5	J □ WALB	231	-	105	119	6
	CNVM01-506H-6 ～ 51	J □ WALB	229	-	105	119	6
	CNVM01-5077-59,71	J □ WALB	241	-	105	119	6
	CNVM01-5087-87	J □ WALB	254	-	105	119	6.5
	CNVM01-5097-103,119	J □ WALB	297	-	105	119	9
	CNVM01-5097DR-145 ～ 355	J □ WALB	328	-	105	119	10
	CNVM01-5107DR-435	J □ WALB	358	111	105	119	13
	CNVM01-5107DA-559 ～ 731	J □ WALB	393	120	105	119	14
	CNVM01-5127DA-841,1003	J □ WALB	459	138	105	119	33
0.2kW	CNVM02-507R-3,5	J □ WALB	256	-	105	124	7.5
	CNVM02-506H6 ～ 25	J □ WALB	254	-	105	124	7
	CNVM02-5077-29 ～ 43	J □ WALB	266	-	105	124	7
	CNVM02-5087-51,59	J □ WALB	279	-	105	124	7.5
	CNVM02-5097-71 ～ 119	J □ WALB	322	-	105	124	10
	CNVM02-5097DR-145,175	J □ WALB	353	-	105	124	11
	CNVM02-5107DR-215 ～ 355	J □ WALB	383	111	105	124	14
	CNVM02-5117DR-435	J □ WALB	423	128	105	124	24
	CNVM02-5127DA-559 ～ 1003	J □ WALB	484	138	105	124	33
0.25kW	CNVM03-507R-3,5	J □ WALB	256	-	105	124	7.5
	CNVM03-5077-6 ～ 29	J □ WALB	266	-	105	124	7
	CNVM03-5087-35 ～ 51	J □ WALB	279	-	105	124	7.5
	CNVM03-5097-59 ～ 103	J □ WALB	322	-	105	124	10
	CNVM03-5107-119	J □ WALB	350	112	105	124	13
	CNVM03-5097DR-145	J □ WALB	353	-	105	124	11
	CNVM03-5107DR-175 ～ 295	J □ WALB	383	111	105	124	14
	CNVM03-5117DR-335,435	J □ WALB	423	128	105	124	24
	CNVM03-5127DA-559 ～ 731	J □ WALB	484	138	105	124	33
0.4kW	CNVM05-507R-3,5	J □ WALB	276	-	105	124	8.5
	CNVM05-5077-6 ～ 17	J □ WALB	286	-	105	124	8.5
	CNVM05-5087-21 ～ 35	J □ WALB	299	-	105	124	8.5
	CNVM05-5097-43 ～ 59	J □ WALB	342	-	105	124	11
	CNVM05-5107-71 ～ 119	J □ WALB	370	112	105	124	14
	CNVM05-5107DR-145	J □ WALB	403	111	105	124	15
	CNVM05-5117DR-175 ～ 255	J □ WALB	443	128	105	124	26
	CNVM05-5127DR-295 ～ 435	J □ WALB	461	138	105	124	34
	CNVM05-5127DA-559	J □ WALB	504	138	105	124	34

注）1. 本寸法図の寸法および質量は、予告無しに変更することがあります。
2. 仕様記号の□には、200V 級は "2"、400V 級は "4" が入ります。
3. 端子箱の取付位置寸法については、E51 頁をご参照ください。

0.55kW~2.2kW

防水形（IP65）の寸法・形状は以下の箇所のみ屋内仕様と異なります。その他の寸法及び選定表は、三相モータ・屋内形 C39 頁～ C48 頁を併用してください。
ご注文・ご照会の際は形式記号と仕様記号をご指示ください。

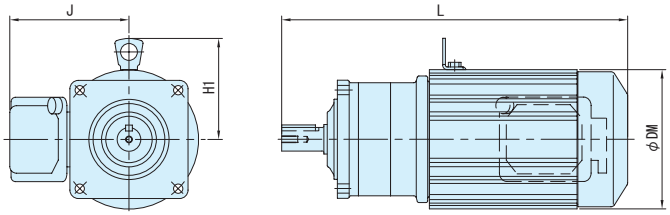

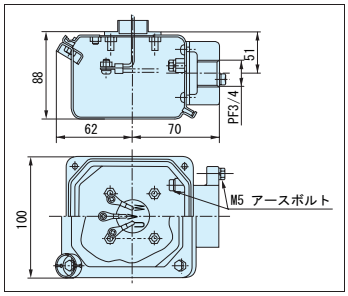

端子箱詳細（0.55kW ～ 2.2kW 共通）

容量	形　　式	仕様記号	ブレーキ無モータ				
			L	H1	J	DM	質量 kg
0.55kW	CNVM08-508R-3,5	J □ WSLB	353	-	141	160	12
	CNVM08-5087-6 ～ 17	J □ WSLB	350	-	141	160	10
	CNVM08-5097-21 ～ 51	J □ WSLB	378	-	141	160	13
	CNVM08-5107-59 ～ 87	J □ WSLB	406	112	141	160	16
	CNVM08-5127DR-105,125 ～ 435	J □ WSLB	507	138	141	160	37
0.75kW	CNVM1-508R-3,5	J □ WSLB	353	-	141	160	13
	CNVM1-5087-6,8	J □ WSLB	350	-	141	160	11
	CNVM1-5097-11 ～ 43	J □ WSLB	378	-	141	160	13
	CNVM1-5107-51,59	J □ WSLB	406	112	141	160	17
	CNVM1-5117-71,87	J □ WSLB	445	112	141	160	29
	CNVM1-5127DR-105,125 ～ 255	J □ WSLB	507	138	141	160	38
1.1kW	CNVM1H-509R-3,5	J □ WSLB	415	117	146	169	20
	CNVM1H-5097-6 ～ 25	J □ WSLB	410	117	146	169	16
	CNVM1H-5107-29 ～ 51	J □ WSLB	437	117	146	169	20
	CNVM1H-5117-59,71	J □ WSLB	473	117	146	169	31
	CNVM1H-5127-87	J □ WSLB	485	117	146	169	39
1.5kW	CNVM2-509R-3,5	J □ WSLB	415	117	146	169	21
	CNVM2-5097-6 ～ 21	J □ WSLB	410	117	146	169	17
	CNVM2-5107-25 ～ 35	J □ WSLB	437	117	146	169	21
	CNVM2-5117-43,51	J □ WSLB	473	117	146	169	33
	CNVM2-5127-59	J □ WSLB	485	117	146	169	40
2.2kW	CNVM3-510R-3,5	J □ WSLB	456	123	153	182	27
	CNVM3-5107-6 ～ 21	J □ WSLB	456	123	153	182	24
	CNVM3-5117-25 ～ 43	J □ WSLB	480	123	153	182	36
	CNVM3-5127-51	J □ WSLB	502	123	153	182	44

注）1. 本寸法図の寸法および質量は、予告無しに変更することがあります。
2. 仕様記号の□には、200V 級は "2"、400V 級は "4" が入ります。
3. 端子箱の取付位置寸法については、E51 頁をご参照ください。

0.1kW~0.4kW

防水形（IP65）の寸法・形状は以下の箇所のみ屋内仕様と異なります。その他の寸法及び選定表は、三相モータ・屋内形 C27 頁～ C38 頁を併用してください。
ご注文・ご照会の際は形式記号と仕様記号をご指示ください。

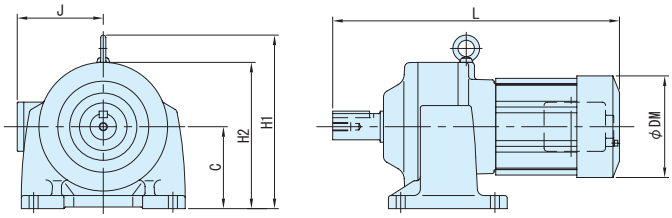

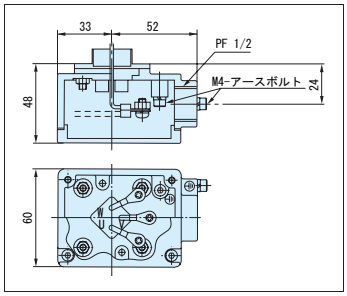

端子箱詳細（0.1kW ～ 0.4kW 共通）

容量	形　　式	仕様記号	ブレーキ無モータ						
			C	L	H1	H2	J	DM	質量 kg
0.1kW	CNHM01-507R-3,5	J □ WALB	71	231	-	124	105	119	6
	CNHM01-506H-6 ～ 51	J □ WALB	71	229	-	124	105	119	6
	CNHM01-5077-59,71	J □ WALB	71	241	-	124	105	119	6.5
	CNHM01-5087-87	J □ WALB	80	254	-	133	105	119	6.5
	CNHM01-5097-103,119	J □ WALB	90	297	-	157	105	119	9.5
	CNHM01-5097DR-145 ～ 355	J □ WALB	90	328	-	157	105	119	10
	CNHM01-5107DR-435	J □ WALB	100	358	211	-	105	119	14
	CNHM01-5107DA-559 ～ 731	J □ WALB	100	393	220	-	105	119	15
	CNHM01-5127DA-841,1003	J □ WALB	120	459	258	-	105	119	35
0.2kW	CNHM02-507R-3,5	J □ WALB	71	256	-	130	105	124	7.5
	CNHM02-506H-6 ～ 25	J □ WALB	71	254	-	130	105	124	7
	CNHM02-5077-29 ～ 43	J □ WALB	71	266	-	130	105	124	7.5
	CNHM02-5087-51,59	J □ WALB	80	279	-	138	105	124	8
	CNHM02-5097-71 ～ 119	J □ WALB	90	322	-	157	105	124	11
	CNHM02-5097DR-145,175	J □ WALB	90	353	-	157	105	124	11
	CNHM02-5107DR-215 ～ 355	J □ WALB	100	383	211	-	105	124	15
	CNHM02-5117DR-435	J □ WALB	120	423	248	-	105	124	25
	CNHM02-5127DA-559 ～ 1003	J □ WALB	120	484	258	-	105	124	36
0.25kW	CNHM03-507R-3,5	J □ WALB	71	256	-	130	105	124	7.5
	CNHM03-5077-6 ～ 29	J □ WALB	71	266	-	130	105	124	7.5
	CNHM03-5087-35 ～ 51	J □ WALB	80	279	-	138	105	124	8
	CNHM03-5097-59 ～ 103	J □ WALB	90	322	-	157	105	124	11
	CNHM03-5107-119	J □ WALB	100	350	212	-	105	124	14
	CNHM03-5097DR-145	J □ WALB	90	353	-	157	105	124	11
	CNHM03-5107DR-175 ～ 295	J □ WALB	100	383	211	-	105	124	15
	CNHM03-5117DR-335,435	J □ WALB	120	423	248	-	105	124	25
	CNHM03-5127DA-559 ～ 731	J □ WALB	120	484	258	-	105	124	36
0.4kW	CNHM05-507R-3,5	J □ WALB	71	276	-	130	105	124	8.5
	CNHM05-5077-6 ～ 17	J □ WALB	71	286	-	130	105	124	8.5
	CNHM05-5087-21 ～ 35	J □ WALB	80	299	-	138	105	124	9
	CNHM05-5097-43 ～ 59	J □ WALB	90	342	-	157	105	124	12
	CNHM05-5107-71 ～ 119	J □ WALB	100	370	212	-	105	124	15
	CNHM05-5107DR-145	J □ WALB	100	403	211	-	105	124	16
	CNHM05-5117DR-175 ～ 255	J □ WALB	120	443	248	-	105	124	26
	CNHM05-5127DR-295 ～ 435	J □ WALB	120	461	258	-	105	124	35
	CNHM05-5127DA-559	J □ WALB	120	504	258	-	105	124	37

注）1. 本寸法図の寸法および質量は、予告無しに変更することがあります。
2. 仕様記号の□には、200V 級は "2"、400V 級は "4" が入ります。
3. 端子箱の取付位置寸法については、E51 頁をご参照ください。

0.55kW~2.2kW

防水形（IP65）の寸法・形状は以下の箇所のみ屋内仕様と異なります。その他の寸法及び選定表は、三相モータ・屋内形 C39 頁～ C48 頁を併用してください。
ご注文・ご照会の際は形式記号と仕様記号をご指示ください。

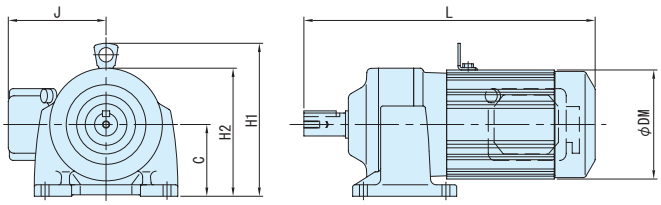

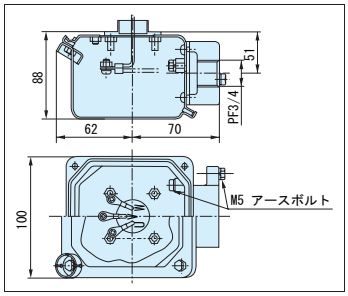

端子箱詳細（0.55kW ～ 2.2kW 共通）

容量	形　　式	仕様記号	ブレーキ無モータ						
			C	L	H1	H2	J	DM	質量 kg
0.55kW	CNHM08-508R-3,5	J □ WSLB	80	353	192	-	141	160	12
	CNHM08-5087-6 ～ 17	J □ WSLB	80	350	192	-	141	160	11
	CNHM08-5097-21 ～ 51	J □ WSLB	90	378	202	-	141	160	13
	CNHM08-5107-59 ～ 87	J □ WSLB	100	406	212	-	141	160	17
	CNHM08-5127DR-105,125 ～ 435	J □ WSLB	120	507	258	-	141	160	37
0.75kW	CNHM1-508R-3,5	J □ WSLB	80	353	192	-	141	160	13
	CNHM1-5087-6,8	J □ WSLB	80	350	192	-	141	160	11
	CNHM1-5097-11 ～ 43	J □ WSLB	90	378	202	-	141	160	14
	CNHM1-5107-51,59	J □ WSLB	100	406	212	-	141	160	18
	CNHM1-5117-71,87	J □ WSLB	120	445	232	-	141	160	31
	CNHM1-5127DR-105,125 ～ 255	J □ WSLB	120	507	258	-	141	160	38
1.1kW	CNHM1H-509R-3,5	J □ WSLB	90	415	207	-	146	169	20
	CNHM1H-5097-6 ～ 25	J □ WSLB	90	410	207	-	146	169	17
	CNHM1H-5107-29 ～ 51	J □ WSLB	100	437	217	-	146	169	21
	CNHM1H-5117-59,71	J □ WSLB	120	473	237	-	146	169	34
	CNHM1H-5127-87	J □ WSLB	120	485	237	-	146	169	41
1.5kW	CNHM2-509R-3,5	J □ WSLB	90	415	207	-	146	169	21
	CNHM2-5097-6 ～ 21	J □ WSLB	90	410	207	-	146	169	18
	CNHM2-5107-25 ～ 35	J □ WSLB	100	437	217	-	146	169	22
	CNHM2-5117-43,51	J □ WSLB	120	473	237	-	146	169	35
	CNHM2-5127-59	J □ WSLB	120	485	237	-	146	169	42
2.2kW	CNHM3-510R-3,5	J □ WSLB	100	456	223	-	153	182	27
	CNHM3-5107-6 ～ 21	J □ WSLB	100	456	223	-	153	182	25
	CNHM3-5117-25 ～ 43	J □ WSLB	120	480	243	-	153	182	39
	CNHM3-5127-51	J □ WSLB	120	502	243	-	153	182	46

注）1. 本寸法図の寸法および質量は、予告無しに変更することがあります。
2. 仕様記号の□には、200V 級は "2"、400V 級は "4" が入ります。
3. 端子箱の取付位置寸法については、E51 頁をご参照ください。

MEMO

アルタックス® NEOギヤモータ

平行軸

オプション製品

安全増防爆形(eG3)モータ

				頁
特長と概要				C146
タイプ	モータ種類	ブレーキ	容量範囲	
CNVM	三相	無	90W～0.4kW	C148
			0.75kW～3.7kW	C149
CNHM	三相	無	90W～0.4kW	C150
			0.55kW～3.7kW	C151

応用製品

平行軸 フランジ取付

平行軸 脚取付

ギヤモータ

ALTAX NEO

特　長

可燃性ガス等、爆発性雰囲気により引火爆発の危険がある場所にギヤモータを設置する場合、モータは、安全衛生法の定めにより、防爆検定に合格したものでなければなりません。
この検定制度は、日本国内において厚生労働大臣が指定する検定機関（社団法人 産業安全協会）が電気機器の形式毎に検定を行うもので、アルタックス ® NEO 減速機用モータとして安全増防爆形に合格しております。
（爆発等級：e　発火度等級：G3）

防爆形モータは、爆発性雰囲気の種類や危険の程度に応じて最適な防爆構造を選定する必要があります。
安全増防爆形は、常時はガスの存在しない危険度の低い場所に使用されるもので、非防爆の全閉形モータより若干安全の度合いを増したものです。

◎選定について

- バリエーションおよび組合せは屋内形と同一です（ただし、三相モータ・ブレーキ無のみです）。
  機種の選定は、「屋内形」の頁をご参照ください。
- 「安全増防爆形」は機種形式には表示されません。ご注文の際は、必ず「安全増防爆形」の指定を別途行なってください。

◎仕様記号について

仕様記号は、3 桁目が「E」になります。
（屋外形は「F」になります。）

安全増防爆形対応一覧表

モータ容量		タイプ	
		フランジ取付形 CNVM	脚取付形 CNHM
		ブレーキ無	ブレーキ無
三相	90W	●	●
	0.1kW	●	●
	0.2kW	●	●
	0.4kW	●	●
	0.75kW	●	●
	1.5kW	●	●
	2.2kW	●	●
	3.7kW	●	●

標準仕様（安全増防爆形）

	種類	項　目	標準仕様
モータ部	三相モータ	容量範囲	90W ～ 3.7kW　4 極
		表示記号	eG3
		保護方式 外被構造	IP44 全閉外扇形（90W、0.1kW は全閉自冷形）
		電　源	3 定格電源 200V 50/60Hz, 220V 60Hz 又は 400V 50/60Hz、440V60Hz
		耐熱クラス	0.1, 0.2, 3.7kW　4 極　B 0.4 ～ 2.2kW　4 極　F
		時間定格	連続定格
		始動方式	直入れ
		口 出 線	3 本
		規　格	JIS 準拠

ギヤ部	潤滑方式	グリース潤滑　（工場出荷時にグリースを充填しております）
	材　質	ケーシング：アルミニウム合金 （枠番 5117, 5117DR, 5127, 5127DR, 5127DA, 5127DS は、鋳鉄）

周囲条件	使用危険場所	第 2 種場所
	周囲温度	-10 ～ 40 ℃
	周囲湿度	85%以下。ただし、結露しないこと。
	標　高	1000m 以下
	雰 囲 気	腐食性ガス、蒸気などがないこと。塵埃を含まない換気の良い場所であること。

据付角度	制限なし
塗　装	技術資料 E108 頁をご参照ください。

注）1. 標準出力軸回転方向は、E32 頁をご参照ください。
　　2. モータの特性は E38 頁をご参照ください。

フランジ取付 (CNVM)
脚取付 (CNHM)
ギヤモータ ブレーキ無
ギヤモータ ブレーキ付
レデューサ
三　相
単　相
単　相 レバーシブル
三　相 インバータ用
高効率 三相モータ
屋内形
オプション製　品
屋外形
軽防塵形
防水形
安全増防爆形
概　要
選定表 寸法図
（別カタログ）アステロ 15W
25W
40W
60W
90W
0.1kW
0.2kW
0.25kW
0.4kW
0.55kW
0.75kW
1.1kW
1.5kW
2.2kW
3.7kW

90W~0.4kW

安全増防爆形（eG3）の寸法・形状は以下の箇所のみ屋内仕様と異なります。その他の寸法及び選定表は、三相モータ・屋内形 C26 頁～ C38 頁をご参照ください。
ご注文・ご照会の際は形式記号と仕様記号をご指示ください。

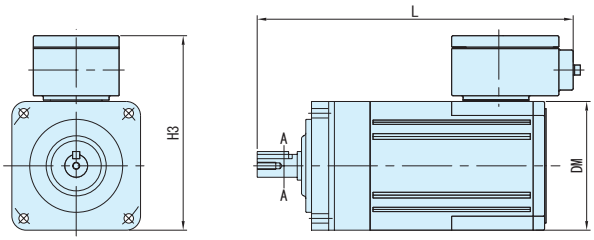

図 C1

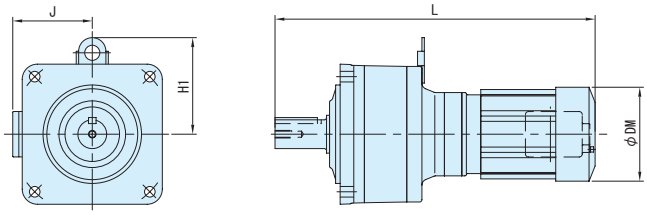

図 C2

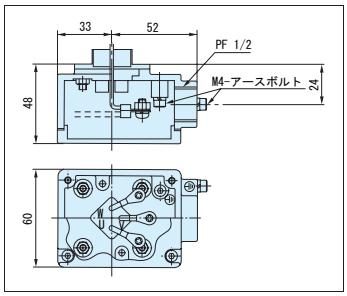

端子箱詳細（0.1kW ～ 0.4kW 共通）

容量	形　　式	仕様記号	図	ブレーキ無モータ					
				L	H1	H3	J	DM	kg
90W	CNVM009-5067-6 ～ 51	J2EATB	C1	221	-	144	-	90	4
0.1kW	CNVM01-507R-3,5	J □ EALB	C1	231	-	-	105	119	6
	CNVM01-506H6 ～ 51	J □ EALB	C1	229	-	-	105	119	5.5
	CNVM01-5077-59,71	J □ EALB	C1	241	-	-	105	119	6
	CNVM01-5087-87	J □ EALB	C1	254	-	-	105	119	6
	CNVM01-5097-103,119	J □ EALB	C1	297	-	-	105	119	9
	CNVM01-5097DR-145 ～ 355	J □ EALB	C1	328	-	-	105	119	9.5
	CNVM01-5107DR-435	J □ EALB	C1	358	111	-	105	119	13
	CNVM01-5107DA-559 ～ 731	J □ EALB	C1	393	120	-	105	119	14
	CNVM01-5127DA-841,1003	J □ EALB	C1	459	138	-	105	124	32
0.2kW	CNVM02-507R-3,5	J □ EALB	C2	256	-	-	105	124	7
	CNVM02-506H6 ～ 25	J □ EALB	C2	254	-	-	105	124	6.5
	CNVM02-5077-29 ～ 43	J □ EALB	C2	266	-	-	105	124	7
	CNVM02-5087-51,59	J □ EALB	C2	279	-	-	105	124	7
	CNVM02-5097-71 ～ 119	J □ EALB	C2	322	-	-	105	124	10
	CNVM02-5097DR-145,175	J □ EALB	C2	353	-	-	105	124	11
	CNVM02-5107DR-215 ～ 355	J □ EALB	C2	383	111	-	105	124	14
	CNVM02-5117DR-435	J □ EALB	C2	423	128	-	105	124	24
	CNVM02-5127DA-559 ～ 1003	J □ EALB	C2	484	138	-	105	124	33
0.4kW	CNVM05-507R-3,5	J □ EALB	C2	276	-	-	105	124	8.5
	CNVM05-5077-6 ～ 17	J □ EALB	C2	286	-	-	105	124	8
	CNVM05-5087-21 ～ 35	J □ EALB	C2	299	-	-	105	124	8.5
	CNVM05-5097-43 ～ 59	J □ EALB	C2	342	-	-	105	124	11
	CNVM05-5107-71 ～ 119	J □ EALB	C2	370	112	-	105	124	14
	CNVM05-5107DR-145	J □ EALB	C2	403	111	-	105	124	15
	CNVM05-5117DR-175 ～ 255	J □ EALB	C2	443	128	-	105	124	25
	CNVM05-5127DR-295 ～ 435	J □ EALB	C2	461	127	-	105	124	34
	CNVM05-5127DA-559	J □ EALB	C2	504	127	-	105	124	34

注）1. 本寸法図の寸法および質量は、予告無しに変更することがあります。
2. 記載の仕様記号は、屋内形の場合を示します。屋外形の場合、3 桁目の "E" が "F" に変わります。
3. 仕様記号の□には、200V 級は "2"、400V 級は "4" が入ります。
4. 端子箱の取付位置寸法については、E51 頁をご参照ください。

0.75kW~3.7kW

安全増防爆形（eG3）の寸法・形状は以下の箇所のみ屋内仕様と異なります。その他の寸法及び選定表は、三相モータ・屋内形 C39 頁～ C49 頁をご参照ください。
ご注文・ご照会の際は形式記号と仕様記号をご指示ください。

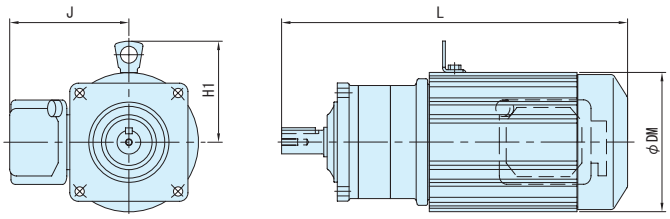

図 C3

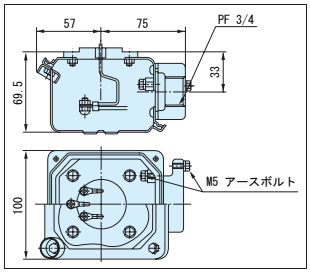

端子箱詳細（0.75kW ～ 2.2kW 共通）

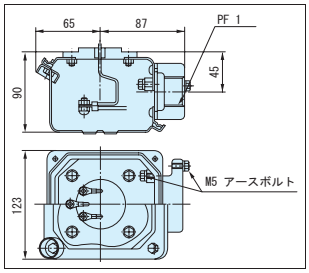

端子箱詳細（3.7kW）

容量	形　　式	仕様記号	図	ブレーキ無モータ				
				L	H1	J	DM	kg
0.75kW	CNVM1-508R-3,5	J □ ESLB	C3	353	-	141	160	13
	CNVM1-5087-6,8	J □ ESLB	C3	350	-	141	160	11
	CNVM1-5097-11 ～ 43	J □ ESLB	C3	378	-	141	160	13
	CNVM1-5107-51,59	J □ ESLB	C3	406	112	141	160	17
	CNVM1-5117-71,87	J □ ESLB	C3	445	112	141	160	29
	CNVM1-5127DR-105,125 ～ 255	J □ ESLB	C3	507	138	141	160	37
1.5kW	CNVM2-509R-3,5	J □ ESLB	C3	415	117	146	169	21
	CNVM2-5097-6 ～ 21	J □ ESLB	C3	410	117	146	169	17
	CNVM2-5107-25 ～ 35	J □ ESLB	C3	437	117	146	169	21
	CNVM2-5117-43,51	J □ ESLB	C3	473	117	146	169	33
	CNVM2-5127-59	J □ ESLB	C3	485	117	146	169	40
2.2kW	CNVM3-510R-3,5	J □ ESLB	C3	456	123	153	182	27
	CNVM3-5107-6 ～ 21	J □ ESLB	C3	456	123	153	182	24
	CNVM3-5117-25 ～ 43	J □ ESLB	C3	490	123	153	182	36
	CNVM3-5127-51	J □ ESLB	C3	502	123	153	182	44
3.7kW	CNVM5-5117-11,13	J □ ESLB	C3	516	146	183	222	47
	CNVM5-5127-15 ～ 21	J □ ESLB	C3	528	146	183	222	55

注）1. 本寸法図の寸法および質量は、予告無しに変更することがあります。
2. 記載の仕様記号は、屋内形の場合を示します。屋外形の場合、3 桁目の "E" が "F" に変わります。
3. 仕様記号の□には、200V 級は "2"、400V 級は "4" が入ります。
4. 端子箱の取付位置寸法については、E51 頁をご参照ください。

90W~0.4kW

安全増防爆形（eG3）の寸法・形状は以下の箇所のみ屋内仕様と異なります。その他の寸法及び選定表は、三相モータ・屋内形 C26 頁～ C38 頁をご参照ください。
ご注文・ご照会の際は形式記号と仕様記号をご指示ください。

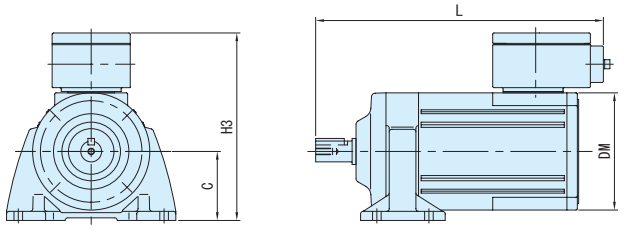

図 C1

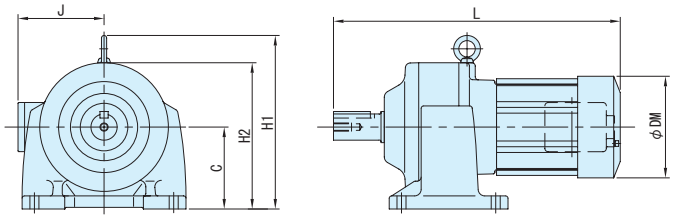

図 C2

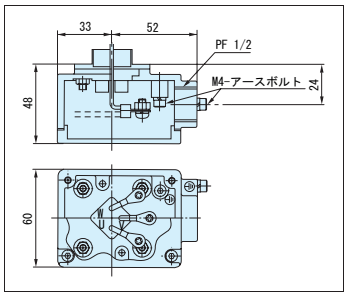

端子箱詳細（0.1kW ～ 0.4kW 共通）

容量	形　　式	仕様記号	図	ブレーキ無モータ							
				C	L	H1	H2	H3	J	DM	質量 kg
90W	CNHM009-5067-6 ～ 51	J2EATB	C1	53	221	-	-	144	-	90	4
0.1kW	CNHM01-507R-3,5	J □ EALB	C1	71	231	-	124	-	105	119	6
	CNHM01-506H-6 ～ 51	J □ EALB	C1	71	229	-	124	-	105	119	5
	CNHM01-5077-59,71	J □ EALB	C1	71	241	-	124	-	105	119	5.5
	CNHM01-5087-87	J □ EALB	C1	80	254	-	133	-	105	119	6
	CNHM01-5097-103,119	J □ EALB	C1	90	297	-	157	-	105	119	10
	CNHM01-5097DR-145 ～ 355	J □ EALB	C1	90	328	-	157	-	105	119	12
	CNHM01-5107DR-435	J □ EALB	C1	90	358	211	-	-	105	119	15
	CNHM01-5107DA-559 ～ 731	J □ EALB	C1	100	393	220	-	-	105	119	16
	CNHM01-5127DA-841,1003	J □ EALB	C1	120	459	258	-	-	105	124	33
0.2kW	CNHM02-507R-3,5	J □ EALB	C2	71	256	-	130	-	105	124	7
	CNHM02-506H-6 ～ 25	J □ EALB	C2	71	254	-	130	-	105	124	6
	CNHM02-5077-29 ～ 43	J □ EALB	C2	71	266	-	130	-	105	124	7
	CNHM02-5087-51,59	J □ EALB	C2	80	279	-	138	-	105	124	7.5
	CNHM02-5097-71 ～ 119	J □ EALB	C2	90	322	-	157	-	105	124	12
	CNHM02-5097DR-145,175	J □ EALB	C2	90	353	-	157	-	105	124	13
	CNHM02-5107DR-215 ～ 355	J □ EALB	C2	100	383	211	-	-	105	124	16
	CNHM02-5117DR-435	J □ EALB	C2	120	423	248	-	-	105	124	26
	CNHM02-5127DA-559 ～ 1003	J □ EALB	C2	120	484	258	-	-	105	124	34
0.4kW	CNHM05-507R-3,5	J □ EALB	C2	71	276	-	130	-	105	124	8.5
	CNHM05-5077-6 ～ 17	J □ EALB	C2	71	286	-	130	-	105	124	8
	CNHM05-5087-21 ～ 35	J □ EALB	C2	80	299	-	138	-	105	124	8.5
	CNHM05-5097-43 ～ 59	J □ EALB	C2	90	342	-	157	-	105	124	13
	CNHM05-5107-71 ～ 119	J □ EALB	C2	100	370	212	-	-	105	124	15
	CNHM05-5107DR-145	J □ EALB	C2	100	403	211	-	-	105	124	17
	CNHM05-5117DR-175 ～ 255	J □ EALB	C2	120	443	248	-	-	105	124	26
	CNHM05-5127DR-295 ～ 435	J □ EALB	C2	120	461	258	-	-	105	124	36
	CNHM05-5127DA-559	J □ EALB	C2	120	504	258	-	-	105	124	35

注）1. 本寸法図の寸法および質量は、予告無しに変更することがあります。
2. 記載の仕様記号は、屋内形の場合を示します。屋外形の場合、3 桁目の "E" が "F" に変わります。
3. 仕様記号の□には、200V 級は "2"、400V 級は "4" が入ります。
4. 端子箱の取付位置寸法については、E51 頁をご参照ください。

0.75kW~3.7kW

安全増防爆形（eG3）の寸法・形状は以下の箇所のみ屋内仕様と異なります。その他の寸法及び選定表は、三相モータ・屋内形 C39 頁～ C49 頁をご参照ください。
ご注文・ご照会の際は形式記号と仕様記号をご指示ください。

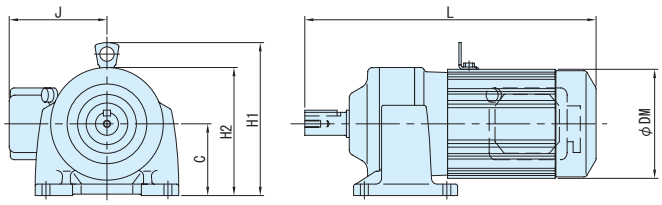

図 C3

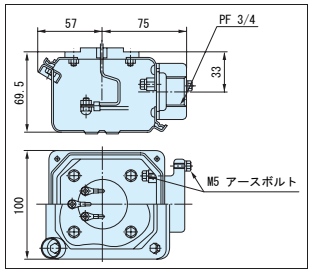

端子箱詳細（0.75kW ～ 2.2kW 共通）

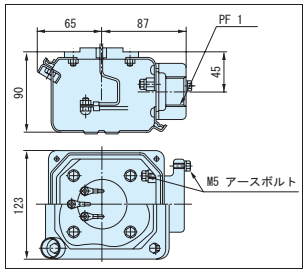

端子箱詳細（3.7kW）

容量	形　　式	仕様記号	図	ブレーキ無モータ						
				C	L	H1	H2	J	DM	質量 kg
0.75kW	CNHM1-508R-3,5	J □ ESLB	C3	80	353	192	-	141	160	13
	CNHM1-5087-6,8	J □ ESLB	C3	80	350	192	-	141	160	11
	CNHM1-5097-11 ～ 43	J □ ESLB	C3	90	378	202	-	141	160	14
	CNHM1-5107-51,59	J □ ESLB	C3	100	406	212	-	141	160	18
	CNHM1-5117-71,87	J □ ESLB	C3	120	445	232	-	141	160	31
	CNHM1-5127DR-105,125 ～ 255	J □ ESLB	C3	120	507	258	-	141	160	38
1.5kW	CNHM2-509R-3,5	J □ ESLB	C3	90	415	207	-	146	169	21
	CNHM2-5097-6 ～ 21	J □ ESLB	C3	90	410	207	-	146	169	18
	CNHM2-5107-25 ～ 35	J □ ESLB	C3	100	437	217	-	146	169	22
	CNHM2-5117-43,51	J □ ESLB	C3	120	473	237	-	146	169	35
	CNHM2-5127-59	J □ ESLB	C3	120	485	237	-	146	169	42
2.2kW	CNHM3-510R-3,5	J □ ESLB	C3	100	456	223	-	153	182	27
	CNHM3-5107-6 ～ 21	J □ ESLB	C3	100	456	223	-	153	182	25
	CNHM3-5117-25 ～ 43	J □ ESLB	C3	120	490	243	-	153	182	39
	CNHM3-5127-51	J □ ESLB	C3	120	502	243	-	153	182	46
3.7kW	CNHM5-5117-11,13	J □ ESLB	C3	120	516	266	-	183	222	46
	CNHM5-5127-15 ～ 21	J □ ESLB	C3	120	528	266	-	183	222	57

注）1. 本寸法図の寸法および質量は、予告無しに変更することがあります。
2. 記載の仕様記号は、屋内形の場合を示します。屋外形の場合、3 桁目の "E" が "F" に変わります。
3. 仕様記号の□には、200V 級は "2"、400V 級は "4" が入ります。
4. 端子箱の取付位置寸法については、E51 頁をご参照ください。

MEMO

ACインバータ

		頁
ラインナップ		D2
インバータをお使いになる前に		D3
HF-320αシリーズ	特長・形式	D4
	機能説明	D5
	標準仕様	D6
	共通仕様	D7

AC インバータ ラインナップ

住友の小型ギヤモータの特性をフルに発揮する

インバータ　ラインナップ

HF-320 α シリーズ

容量範囲：0.2kW～7.5kW
入力電源：三相200V／三相400V／単相200V

センサレス ベクトル インバータ

スタンダードシリーズ／耐圧防爆検定シリーズ

コンパクトな本体に高機能・高性能を充実させた、センサレスベクトルインバータです。
新しい電流ベクトル演算と住友モータの定数を標準搭載して、最適な始動性・加速性を実現しています。

主な特長

・高トルク
・ノイズフィルタ内蔵
・簡単メンテナンスで長寿命
・コンパクト

D4～D7頁で製品についてご紹介しています。

詳細は、専用カタログ
No.D2001をご参照ください。

SF-420シリーズ

容量範囲：0.1kW～2.2kW
入力電源：三相200V／単相200V／単相100V

センサレスベクトルインバータ

スタンダードシリーズ

設定ダイヤル（ジョグダイヤル式）により操作・設定が簡単にできます。
入出力端子をコンタクタと同様に上下方向に配置しました。
（SF-420シリーズには回生制動機能はありません。）

主な特長

・高トルク
・自動省エネモード搭載
・簡単操作・設定

詳細は、専用カタログ
No.D1502をご参照ください。

電圧クラス（入力／定格出力）	適用モータ出力
	40W　60W　90W　0.1kW　0.2kW　0.4kW　0.75kW　1.5kW　2.2kW　3.7kW　5.5kW　7.5kW
三相200V／三相200V	HF-320 α（0.2kW～7.5kW） SF-420（0.1kW～2.2kW）
三相400V／三相400V	HF-320 α（0.4kW～7.5kW）
単相200V／三相200V	HF-320 α（0.2kW～2.2kW） SF-420（0.2kW～2.2kW）
単相100V／三相200V	SF-420（0.1kW～0.75kW）

インバータHF-320 α シリーズ・SF-420シリーズは、住友重機械工業株式会社製です。

インバータをお使いになる前に

■ インバータの容量（機種）を選ぶときに

選定について

●容量選定

標準仕様に記載している適用モータ出力を参考に、モータ定格電流の 1.05 ～ 1.1 倍がインバータ定格出力電流値以下になるようにインバータを選定してください。複数のモータを並列運転する場合には、モータ定格電流の合計値の 1.05 ～ 1.1 倍がインバータ定格出力電流値以下になるようにインバータを選定してください。

●加減速時間

インバータ駆動時の実際の加減速時間は、負荷トルクと慣性モーメントによって決まり、次式で計算できます。
インバータの加減速時間は、それぞれ設定できますが、次式にて求めた値より長く設定してください。

加速時間	$ta = \frac{(J_M+J_L) \times \Delta N}{9.56 \times (T_M - T_L)}$（秒）
減速時間	$ta = \frac{(J_M+J_L) \times \Delta N}{9.56 \times (T_B + T_L)}$（秒）
条　件	J_M ：モータ慣性モーメント（kg･m2） J_L ：負荷慣性モーメント（モータ軸換算値）（kg･m2） ΔN ：加減速前後の回転速度の差（min-1） T_L ：負荷トルク（N･m） T_M ：1.2 ～ 1.3 ×モータの定格トルク（N･m）…V/f 制御 ：1.5 ×モータの定格トルク（N･m）…ベクトル演算制御 T_B ：0.2 ×モータの定格トルク（N･m） 制動抵抗や制動抵抗ユニットを使用した場合 0.8 ～ 1.0 ×モータの定格トルク（N･m）

●許容トルク特性

標準モータをインバータと組み合わせて可変速運転すると、インバータの出力電圧は、正弦波（近似）PWM 波形のため、商用電源で運転する場合と比較すると、モータの温度上昇が若干高くなります。また、低速では冷却効果が悪くなるため周波数に応じてトルク低減が必要です。低速において、連続 100% トルクが必要な場合にはインバータ専用モータ（AF モータ）をご使用ください。

〔基底周波数60Hz･
V/f 制御時の例〕

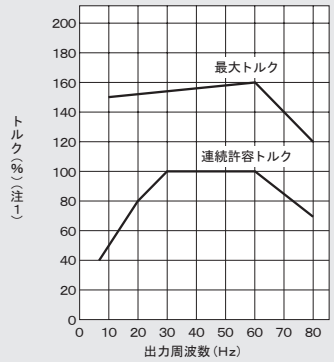

（注 1）100% トルクは 60Hz の同期回転速度を基準とした値です。また、始動トルクは商用電源で運転する場合より小さくなります。負荷機械の特性に注意してください。
（注 2）60Hz 基底周波数のデータから 50Hz 基底周波数の許容トルクのデータを求める場合はおおむね 0.8 倍してください。

●始動特性

インバータ駆動時はインバータの過負荷電流定格による制約があり、商用電源駆動時の始動特性と異なります。
インバータ駆動時の始動トルクは商用電源駆動時より小さな値となりますが、電圧 / 周波数（V/f）パターンのトルクブースト量の調整で始動トルクを改善することができます。（モータ特性で変わりますが、最大 200%）さらに大きな始動トルクを必要とする場合は、インバータ容量をアップするとともにモータ容量もアップすることを検討してください。

■ 電源への高調波と高調波抑制対策ガイドライン

●電源への高調波とその影響について

高調波とは、商用電源の正弦波波形（基本周波数：50Hz または 60Hz）の整数倍の周波数を持つ正弦波波形のことを示しています。
商用電源に高調波が含まれた波形は、ひずみ波となります。
ひずみ波の発生源は、機器の入力側の整流回路と平滑回路です。機器から発生した高調波が電気設備およびその他の機器に影響（進相コンデンサやリアクトルの過熱など）を及ぼす場合があります。

●高調波抑制対策ガイドライン

インバータなどの高調波発生機器からの高調波電流が電源側や同一電力系統に接続されている他の機器へ影響を与えるため、平成 6 年 9 月に高調波抑制対策ガイドラインが制定されました。
「高圧又は特別高圧で受電する需要家の高調波抑制対策ガイドライン」
高圧又は特別高圧で受電する需要家において、高調波発生機器を新設、増設又は更新する際にその需要家から流出する高調波電流の上限値を規定したものです。高調波発生機器がこのガイドラインで定めている等価容量の限度値や高調波流出電流の上限値を超える場合には、上限値以下になるような対策を施すことが必要となります。

■ インバータで運転した場合の高調波抑制対策の種類について

●リアクトルの設置

インバータの入力側に入力リアクトル（ACL）または、インバータの直流部に直流リアクトル（DCL）を接続することにより、高調波流出電流を抑制することができます。

1. 入力リアクトル
インバータ電源側の入力力率改善、高調波低減または外来サージの抑制する場合に使用します。

2. 直流リアクトル
インバータ電源側の力率改善効果については、直流リアクトルの方が多く、外来サージ抑制については入力リアクトルを併用ください。

注 インバータを使用した場合に発生する高周波数ノイズについての対策には「ラジオノイズ低減フィルタ」が必要となりますので周辺機器およびオプションの項目をご覧ください。

HF-320α
特長・形式

■ すべてのお客様にご利用頂けるために

使いやすく
コンパクトに
メンテナンスし易く
ノイズを削減しました
高機能＆高性能がより身近に！
新しい電流ベクトル演算と住友モータの定数を標準搭載して、最適な始動性・加速性を実現しました。
豊富な当社のギヤモータの運転に最適です。

■ 形式例

HF321	2	-	A20
シリーズ名 HF-320αシリーズ	入力電源 2：3相200V 4：3相400V S：単相200V		適用モータ出力 A20：0.2kW　1A5：1.5kW　5A5：5.5kW A40：0.4kW　2A2：2.2kW　7A5：7.5kW A75：0.75kW　3A7：3.7kW

■ 高トルク

1Hz で 200% の始動トルク

低速から安定した運転をお約束します。
ベクトル制御もオートチューニングで簡単です。

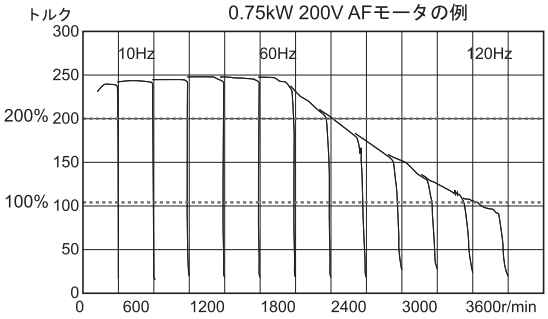

■ ノイズフィルタ搭載

インバータの入力側に標準搭載したフィルタにより、インバータから発生する高周波ノイズを軽減しました。
単相 200V と三相 400V は、CE マーキング（EMC 指令クラス A）に対応できます。

■ 簡単メンテナンス

冷却ファンの自動 ON/OFF 制御や主回路コンデンサの設計寿命が 10 年という long-life 設計のインバータです。
消耗部品の交換も容易になっており、メンテナンス性が格段に向上しました。

■ 充実した基本機能

発電制動駆動回路を標準装備しました。
オプションの制動用抵抗器を追加すると回生制動の必要なアプリケーションも可能です。

■ 充実した通信機能

CC-Link, DeviceNet, RS485 通信がオプション基板によって対応でき、上位システムとの通信が簡単にできます。

■ 耐圧防爆シリーズをラインナップ

従来の 3 相 200V、400V 電源用に加え単相 200V 電源用を新たにラインナップし、多様なアプリケーションに対応できます。

■ 安心の保護機能

豊富な保護機能と異常検出した時の詳細情報を確認できる機能で二重に安心です。
また、フィルタを搭載した事で外来ノイズに対し、従来より強靭になりました。

（１）HF−320α 400V 0.4kW（単体）

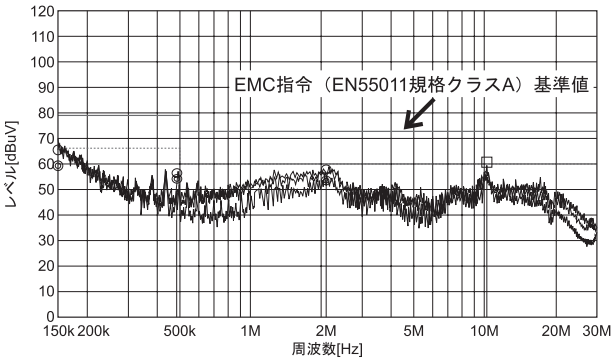

（２）HF−320 200V 2.2kW＋外部ノイズフィルタ接続
（インバータ入力：ノイズフィルタ＋ＸＹフィルタ
インバータ出力：零相リアクトル）

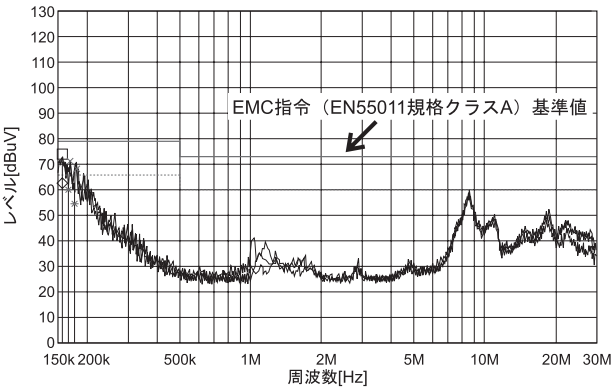

HF-320α
機能説明

■ しっかりした基本機能

●正面パネルのスイッチとボリュームで、すぐに簡単に運転できます。
●発電制動駆動回路を全機種内蔵していますので、オプションの発電制動抵抗器が接続可能です。
●三相 / 単相 200V 機種は、0.75kW 以下が冷却ファンなしの自冷式です。

■ ノイズ対策も万全

●内蔵のノイズフィルタに加え、ノイズカットプレートをオプションで準備。配線のシールド効果を十分に活かすことができます。
●漏れ電流が問題になる場合にも、接地コンデンサ切離しスイッチを設けてあるため、簡単に漏れ電流を減らすことができます。(単相 200V、三相 400V 機種）

■ 多彩な入力端子機能

●2 点のアナログ入力端子は、パラメータの切換えで、接点入力端子にもなります。
●接点入力端子 6 個に加え、アナログ端子からの切換えで、8 個の接点入力端子が使えます。
●各接点入力端子には、65 種類ものメニューから選んだ機能をそれぞれ個別に割付け可能。
●シンク／ソースのロジック切換えもスライドスイッチで切換え可能。
●電源は、内部の 24V 電源を使えるのに加えて、外部電源も使用できます。その場合 PCS 端子に入力します。

■ 出力端子も多彩

●出力端子は、リレー接点（1c)、リレー接点 (1a)、オープンコレクタ出力の 3 点。
●オープンコレクタ出力端子 (DRV － OM) は、他の回路から完全に絶縁されており、パルス列出力としても使えます。
●各出力端子には、58 種類ものメニューから選んだ機能をそれぞれ個別に割付け可能。しかも、1 個の出力端子に 2 種類のメニューを割付け可能。端子と配線の節約が可能です。
●アナログ出力端子は、0-10V、0-1mA ばかりでなく、4-20mA 出力にも対応しています。

■ 選定も設置も楽々

●小形タイプのインバータとしてはワイドな容量範囲（0.2kW ～ 7.5kW）を用意しました。
●幅広い電源電圧に対応します。
200V クラス：200V ～ 240V
400V クラス：380V ～ 500V
電圧許容変動：＋ 10%，－ 15%

■ ダイナミック機能

●省エネモードに加え、ファンポンプ専用のダイナミック省エネモードを追加。ダイナミックに省エネします。
●入力／出力電力 (瞬時値) のモニタができるのに加え、入力／出力積算電力のモニタにより、省エネ効果の確認が容易に。
●短時間減速制御モードに加え、ダイナミック短時間減速制御モードを追加。制動抵抗器なしでも短時間で減速できます。

■ 豊富なモニタメニュー

●通常運転時は、負荷電流値やトルク電流など 20 種類ものモニタが可能です。
●トリップ時も電源を切るまでは、トリップの瞬間の種々の値が、同じく 20 種類モニタが可能です。しかも、電源を切っても過去 4 回前までのトリップ時のモニタ値を、10 種類記憶しています。
●アナログとパルス列出力端子には、それぞれ 16 種類のモニタメニューと 4 種類の調整用出力が割付け可能です。調整も簡単です。
●回転数やライン速度など周波数以外の表示をするためのフリー単位倍率を設けています。バイアスも設定できます。

■ 複雑な設定も簡単に

●ベクトル制御に必要なモータのチューニングはおまかせトルクアップで簡単設定。（モータ定格電流、無負荷電流、定格回転数は、設定ください。）
●加速／減速時間の設定はおまかせ加減速ならとても簡単。
●複雑な入力端子台の機能割付けもおまかせ機能設定なら簡単です。
●繰り返し設定するパラメータには、ヒストリ機能によって、1 発で読出し・設定可能。
●パネルを 1 回押した場合の変化幅を設定可能です。例えば、10Hz 単位で設定したい場合、大変便利です。

■ 保護機能も万全

●万全の保護機能でインバータや周辺機器を守ります。
●30 種類以上のトリップ原因表示と 20 種類以上のアラーム情報表示をします。
●過電流や過電圧、過負荷保護などの保護に加え、入力／出力欠相や地絡保護、アナログ信号断線検出なども行ないます。

■ いろいろな運転も設定可能

●PID 制御機能内蔵で外部調節計はいりません。さらに、制御開始待ち時間の設定や指令一致信号も出力できます。
●加速／減速時間を 3 種類も設定できるため、様々な用途に対応できます。
●2 種類のモータの設定を切換えて使えます。基底周波数・電圧・トルクブースト・サーマル保護レベル・ストール動作レベル・V/F パターンなどを切換え可能です。
●出力周波数は 500Hz まで設定可能。

■ 通信機能も充実

●着脱式端子台基板を取り外し、様々な内蔵オプション基板に置き換えて取付けできます。
●CC-Link, DeviceNet, RS485 通信オプション基板を用意しています。
●パソコンによるパラメータ設定用ソフトウェアを準備していますので、パラメータの確認・読出し・編集・書込み・保存などが簡単にできます。
●通信方法にブロック読出し・ブロック書込み機能を新しく追加しましたので、より簡単に速く指令やモニタができます。

HF-320α
標準仕様

■ 三相 200V クラス

項　　目		内　　容							
入力電圧クラス		三相 200V 入力クラス							
適用モータ出力(kW)		0.2	0.4	0.75	1.5	2.2	3.7	5.5	7.5
機器定格	形	HF3212-							
	式	A20	A40	A75	1A5	2A2	3A7	5A5	7A5
	容量(kVA)注 1)	0.6	1.3	1.8	3.1	4.2	6.7	10	13
	定格出力電流(A)注 2)	1.6 (1.5)	3.3 (3.3)	5.0 (4.4)	8.0 (7.9)	11.0 (10.0)	17.5 (16.4)	27.5 (25.0)	33 (33)
	出力電圧　注 3)	三相 200V ～ 240V							
	過負荷電流定格	150%－ 1 分､200%－ 0.5 秒(反限時特性)							
電源	電圧･周波数	三相 200V ～ 240V － 50/60Hz							
	許容変動	電圧＋ 10%､－ 15%　注 4)､周波数± 5%							
保護構造		閉鎖形(JEM1030)IP20							
冷却構造		自冷			強制風冷				
塗色		マンセル 5Y － 8/0.5							
内蔵フィルタ		標準フィルタ　注 5)							

■ 三相 400V クラス

項　　目		内　　容						
入力電圧クラス		三相 400V 入力クラス						
適用モータ出力(kW)		0.4	0.75	1.5	2.2	3.7	5.5	7.5
機器定格	形	HF3214-						
	式	A40	A75	1A5	2A2	3A7	5A5	7A5
	容量(kVA)注 1)	1.1	1.8	3.1	4.2	7.2	11	13
	定格出力電流(A)注 2)	1.5 (1.5)	2.5 (2.1)	4.1 (3.7)	5.5 (5.0)	9.5 (8.6)	14.3 (13.0)	17.0 (17.0)
	出力電圧　注 3)	三相 380V ～ 500V						
	過負荷電流定格	150%－ 1 分､200%－ 0.5 秒(反限時特性)						
電源	電圧･周波数	三相 380V ～ 500V － 50/60Hz						
	許容変動	電圧＋ 10%､－ 15%　注 4)､周波数± 5%						
保護構造		閉鎖形(JEM1030)IP20						
冷却構造		強制風冷						
塗色		マンセル 5Y － 8/0.5						
内蔵フィルタ		標準 EMI フィルタ　注 6)						

■ 単相 200V クラス

項　　目		内　　容				
入力電圧クラス		三相 200V 入力クラス				
適用モータ出力(kW)		0.2	0.4	0.75	1.5	2.2
機器定格	形	HF321S-				
	式	A20	A40	A75	1A5	2A2
	容量(kVA)注 1)	0.6	1.3	1.8	3.1	4.2
	定格出力電流(A)注 2)	1.6 (1.5)	3.3 (3.3)	5.0 (4.4)	8.0 (7.9)	11.0 (10.0)
	出力電圧　注 3)	三相 200V ～ 240V				
	過負荷電流定格	150%－ 1 分､200%－ 0.5 秒(反限時特性)				
電源	電圧･周波数	三相 200V ～ 240V － 50/60Hz				
	許容変動	電圧＋ 10%､－ 15%　注 4)､周波数± 5%				
保護構造		閉鎖形(JEM1030)IP20				
冷却構造		自冷			強制風冷	
塗色		マンセル 5Y － 8/0.5				
内蔵フィルタ		標準 EMI フィルタ　注 6)				

注 1）定格出力容量は、出力電圧が 200V クラスで 220V、400V クラスで 440V の場合を示します。
注 2）PWM キャリア周波数（パラメータ F300）が 4kHz 以下の場合の値です。4kHz を超える場合、定格出力電流は（　）内の値となります。12kHz を越える場合、および、400V クラスで入力電源電圧が、480V を超える場合、さらに低減が必要です。なお、PWM キャリア周波数の標準出荷時設定は、4kHz です。
注 3）最大出力電圧は、入力電源電圧と同じになります。
注 4）連続使用（100%負荷）時は、± 10%となります。
注 5）標準品にて、国土交通省監修の電気設備工事共通仕様書（平成 13 年版）記載のインバータ装置高周波ノイズ対策用に適合します。
オプションのフットマウント形ノイズフィルタ接続にて、ヨーロッパ規格「EN55011 クラス A グループ 1」（モータ配線電線長 5m 以下）および「EN55011 クラス B グループ 1」（モータ配線電線長 1m 以下）に適合します。
注 6）標準品にてヨーロッパ規格「EN55011 クラス A グループ 1」（モータ配線電線長 5m 以下）に適合します。
オプションのフットマウント形ノイズフィルタ接続にて、ヨーロッパ規格「EN55011 クラス A グループ 1」（モータ配線電線長 50m 以下）および「EN55011 クラス B グループ 1」（モータ配線電線長 20m 以下）に適合します。
また、いずれも国土交通省監修の電気設備工事共通仕様書（平成 13 年版）記載のインバータ装置高周波ノイズ対策用に適合します。

HF-320α
共通仕様

項　　目		内　　容
主な制御機能	制御方式	正弦波 PWM 方式
	定格出力電圧	電源電圧補正で 50 ～ 660V の範囲で設定可能（入力電圧以上不可）
	出力周波数範囲	0.5 ～ 500.0Hz、出荷時は 0.5 ～ 60Hz に設定、最高周波数（30 ～ 500Hz）調整可能
	周波数設定分解能	0.1Hz：操作パネル入力、0.2Hz：アナログ入力（最高周波数 100Hz 時）
	周波数精度	ディジタル設定：最高出力周波数の± 0.01%以内（－ 10 ～＋ 50 ℃） アナログ設定　：最高出力周波数に対して± 0.5%以内（25 ℃± 10 ℃）
	電圧／周波数特性	V ／ f 一定、二乗低減トルク、自動トルクブースト、ベクトル演算制御、自動省エネ、ダイナミック自動省エネ制御。オートチューニング機能。基底周波数（25 ～ 500Hz）1･2 調整、トルクブースト量（0 ～ 30%）1･2 調整、始動周波数（0.5 ～ 10Hz）調整。
	周波数設定信号	正面配置のボリューム、外部ボリューム（1 ～ 10kΩ 定格のボリューム接続可能）、0 ～ 10Vdc（入力インピーダンス：VRF ／ VRF2 ＝ 30kΩ）、4 ～ 20mAdc（入力インピーダンス：250Ω）。
	端子台基準周波数入力	2 ポイントの設定で任意特性に設定可能。アナログ入力（VRF, VRF2）、通信指令の計 3 種類に個別設定可能。
	周波数ジャンプ	3 ケ所設定可能。ジャンプ周波数および幅の設定。
	上限下限周波数	上限周波数：0 ～最高周波数、下限周波数：0 ～上限周波数
	PWM キャリア周波数	2.0 ～ 16.0kHz で調整可能（標準出荷設定：4kHz）
	PID 制御	比例ゲイン、積分ゲイン、微分ゲイン、制御開始待ち時間の設定。プロセス量とフィードバック量の一致検出。
運転仕様	加速・減速時間	0.0 ～ 3200 秒、加減速時間 1･2･3 の切換え、おまかせ加減速機能、S 字 1･2 加減速パターンおよび S 字量の調整、強制短時間減速、ダイナミック短時間減速制御
	直流制動	制動開始周波数（0 ～最高周波数）、制動量（0 ～ 100%）、制動時間（0 ～ 20 秒）調整、緊急直流制動停止、モータ軸固定制御
	発電制動	発動制動駆動回路内蔵。制動抵抗器（オプション）を外付け。
	入力端子機能 （プログラマブル設定）	正転／逆転信号、ジョギング運転信号、運転準備信号、多段速運転信号、リセット信号、等、65 種類の機能から選択し、8 個の入力端子に割付け可能。シンク／ソース切換え可能。
	出力端子機能 （プログラマブル設定）	周波数上限／下限リミット信号出力、低速度検出信号出力、指定速度到達信号出力、故障信号出力、等、58 種類の機能から選択し、FL リレー出力、オープンコレクタ出力、RY 出力に割付け可能。
	正転／逆転	パネル上の“RUN”キー押しで正転、“STOP ／ RESET”キー押しで停止。パネル操作で正転／逆転切換え可能。端子台からの接点入力および通信による正転／逆転運転も可能。
	ジョギング運転	JOG モードの選択によりパネルからジョギング運転が可能。端子台からの接点入力でも運転可能。
	多段速運転	端子台からの 4 個の接点入力の組合せにより、基本設定周波数＋ 15 段速度運転が可能。
	リトライ運転	保護動作が働いた場合主回路素子をチェック後、自動再始動可能。最大 10 回（パラメータにて設定）まで設定可能。
	各種操作禁止設定	パラメータの書込み禁止やパネル周波数設定、パネル運転、パネル非常停止、パネルリセット、の禁止を設定可能。
	瞬停ノンストップ制御	モータからの回生エネルギーを利用し、瞬停時でも運転を継続（出荷時 OFF）
	瞬停再始動運転	フリーラン中のモータの回転数を読込み回転速度に合った周波数を出力することによりスムーズに再始動させます。商用運転切換えにも本機能を使用します。
	ドゥループ機能	複数台のインバータで 1 つの負荷を運転する場合、アンバランスによる負荷の集中を防ぐ機能です。
	オーバーライド機能	2 つのアナログ信号（VRF ／ VRF2）の和（足し算）を周波数指令値とすることが可能。
	故障検出信号	1c 接点の出力（250Vac － 0.5A － cosϕ ＝ 0.4）
保護機能	保護機能	ストール防止、カレントリミット、過電流、出力短絡、過電圧、過電圧制限、不足電圧、地絡、電源欠相、出力欠相、電子サーマルによる過負荷、始動時アーム過電流、始動時負荷側過電流、過トルク、低電流、過熱、累積稼働時間、寿命アラーム、非常停止、制動抵抗器過電流／過負荷、各種プレアラーム
	電子サーマル特性	標準モータ／定トルク用 AF モータ切換え、モータ 1･2 の切換え、過負荷トリップ時間の設定、ストール防止レベル 1･2 の調整、過負荷ストールの選択
	リセット	1a 接点“閉”にてリセット。または、パネルもしくは電源 OFF によるリセット。トリップ状態の保持とクリアの設定。
表示機能	警報表示	運転中のストール防止、過電圧制限、過負荷、不足電圧、設定異常、リトライ中、上限／下限リミット
	故障原因	過電流、過電圧、過熱、負荷側短絡、地絡、インバータ過負荷、始動時アーム過電流、始動時負荷側過電流、CPU 異常、EEPROM 異常、RAM 異常、ROM 異常、通信異常、（以下は、選択可能：制動抵抗器過電流／過負荷、非常停止、不足電圧、低電流、過トルク、モータ過負荷、出力欠相）
	モニタ機能	運転周波数、運転周波数指令、正転／逆転、出力電流、直流部電圧、出力電圧、トルク、トルク電流、インバータ負荷率、制動抵抗器積算負荷率、入力電力、出力電力、入力端子情報、出力端子情報、CPU1 バージョン、CPU2 バージョン、メモリバージョン、PID フィードバック量、周波数指令値（PID 後）、入力積算電力、出力積算電力、定格電流値、過去のトリップ原因 1 ～ 4、寿命アラーム情報、累積稼働時間
	過去のトリップ時のモニタ機能	連続トリップ回数、運転周波数、回転方向、運転周波数指令、負荷電流値、入力電圧、出力電圧、入力端子情報、出力端子情報、累積稼働時間をそれぞれ 4 回分記憶
	周波数計用出力	アナログ出力（1mAdc フルスケールの直流電流計、または、7.5Vdc フルスケールの直流電圧計／整流形交流電圧計、4 ～ 20mA、0 ～ 20mA 出力）
	4 桁 7 セグメント LED	周波数表示：インバータ出力周波数 警報表示：運転中ストール警報“C”、過電圧警報“P”、過負荷警報“L”、過熱警報“H” 状態表示：インバータ状態（周波数、保護機能動作原因、入出力電圧、出力電流、など）と各設定パラメータ フリー単位表示：出力周波数に対して任意の単位表示（回転数など）
	点灯表示	RUN ランプ、MON ランプ、PRG ランプ、%ランプ、Hz ランプ、周波数設定用ボリュームランプ、アップダウンキーランプ、RUN キーランプでインバータの運転状態などを点灯にて表示、また、チャージランプで主回路コンデンサの充電を LED 表示
環境	使用環境	屋内、標高 1000m 以下、直射日光や腐食性、爆発性ガスのないこと／振動は 5.9m ／ S2 以下（10 ～ 55Hz）
	周囲温度	－ 10 ～＋ 50 ℃　注 1）
	保存温度	－ 20 ～＋ 65 ℃
	相対湿度	20%～ 93%（結露および蒸気のないこと）

注 1）周囲温度が 40 ℃を超える場合：上部シールを取り外して使用してください。

MEMO

技術資料

	頁
直交軸　ギヤ部	E3
平行軸　ギヤ部	E27
モータ部	E35
その他	E101

技術資料

Technical Information

技術資料

直交軸　ギヤ部

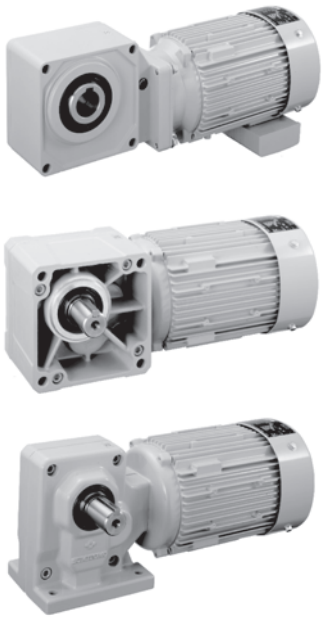

	頁
銘板・潤滑	E4
出力軸許容スラスト荷重	E5
慣性モーメント・GD^2	E6
出力軸回転方向	E7
実減速比	E10
構造図	E12
出力軸詳細寸法	E14
トルクアーム	E16
出力軸安全カバー詳細寸法	E19
プラグインシャフト	E20
ハイポニック減速機　枠番の変遷	E24

Technical Information

銘板の見方

（1）ギヤ部とモータ部が一体の銘板

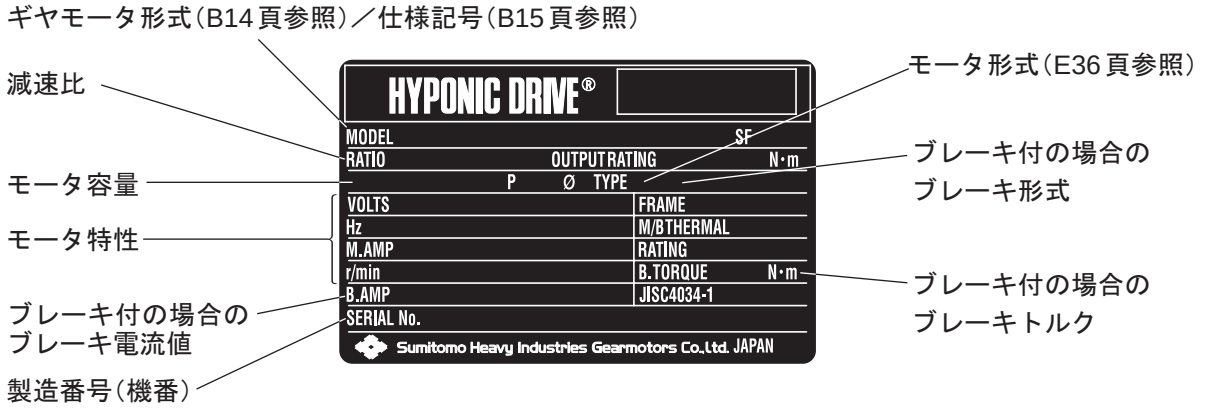

図 EH1a

（2）ギヤ部とモータ部が別々の銘板

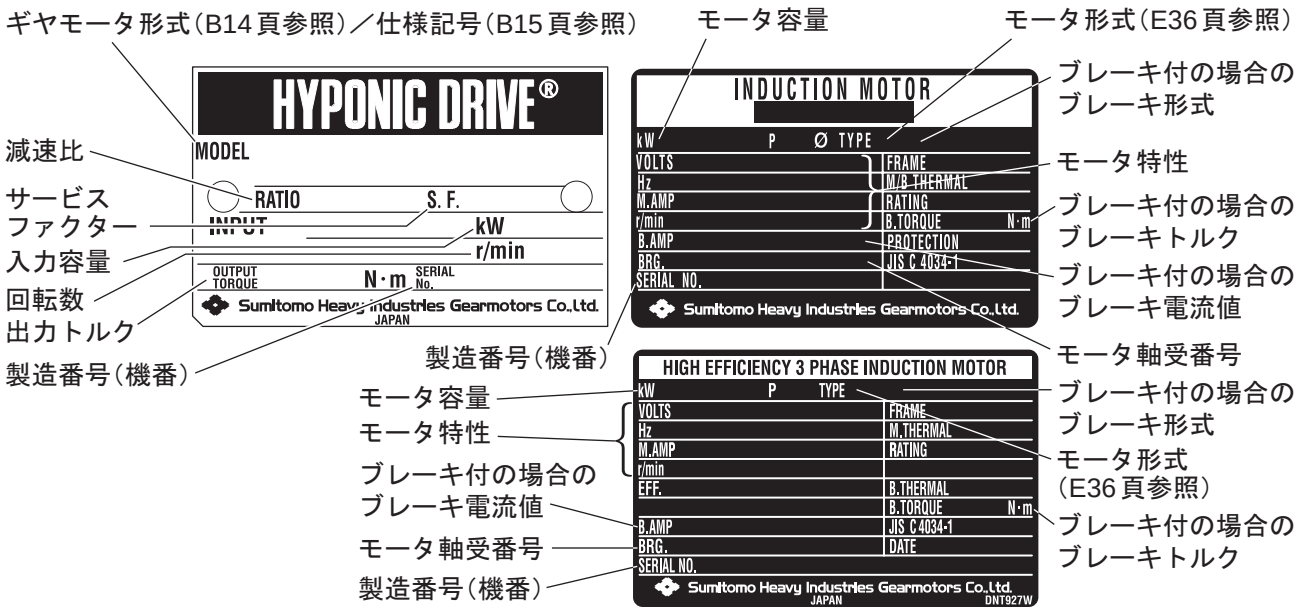

図 EH1b

潤滑

（1）標準潤滑

- ギヤ部には、長寿命グリースを封入していますので、補給なしで長時間ご使用いただけますが、20000 時間または３～５年を目安にオーバーホールを実施していただくと、より長寿命となります。
- ギヤモータのオーバーホールは熟練を要しますので、必ず弊社認定サービス店で実施してください。

注）1. オイルシールに関して
オイルシールには寿命があり、長時間のご使用では自然劣化や磨耗によってシール効果が低下することがあります。
減速機の使用条件や周囲環境によってシール寿命は大きく異なりますので、通常運転（均一荷重、1 日 10 時間運転、常温下）でのご使用に際しては、1 ～ 3 年程度を目安に交換されることをお奨めします。
尚、その際に軸（またはカラー）に錆が発生している場合、同時に交換していただく様にお願い致します。

2. オイルシールからのにじみ
オイルシールには、潤滑用グリースを塗付しています。
運転初期の段階で、上記グリース油脂分がにじみ出る場合がありますので、油がにじみ出た場合は、一度油を拭き取ってください。
更に油が漏れてくる場合は、オイルシールの交換をお奨めします。

（2）HACCP※対応・食品用潤滑剤（オプション）

潤滑剤の偶発的接触による危害を避けられないケースにお奨めできる、HACCP 対応の食品機械用潤滑剤をオプションで用意していますので、ご照会ください。

※ HACCP とは
食品製造における、危害の発生を前もって防止する管理システムのことです。

出力軸許容スラスト荷重

表 EH1

枠　番	N ／ kgf
01, 03, 05, 07	294N ／ 30kgf
15, 17	294N ／ 30kgf
1010, 1110, 1210, 1310, 1410, 1510	0N ／ 0kgf
1120, 190	294N ／ 30kgf
1220, 1230, 1240, 20, 23, 25, 270	784N ／ 80kgf
1320, 1330, 1340, 30, 33, 35, 370	980N ／ 100kgf
1420, 1430, 1440, 40, 43, 45, 470	1470N ／ 150kgf
1520, 1521, 1522, 1530, 1531, 1540, 50, 53, 54, 55	2940N ／ 300kgf
1630, 1631, 1632, 1633, 1634, 1640, 60, 63, 64	5390N ／ 550kgf

注）表の許容スラスト荷重はラジアル荷重が出力軸に掛からない場合の値です。

ラジアル荷重とスラスト荷重が共存する場合の計算式

$$\left(\frac{Pr \cdot Lf}{Pro} + \frac{Pa}{Pao}\right) \cdot Cf \cdot Fs \leqq 1$$

となるように選定してください。

Ｐｒ	:実ラジアル荷重	
Ｐｒｏ	:許容ラジアル荷重	（選定表　参照）
Ｐａ	:実スラスト荷重	
Ｐａｏ	:許容スラスト荷重	
Ｌｆ	:位置係数	（B24 頁　表 B1）
Ｃｆ	:連結係数	（B24 頁　表 B2）
Ｆｓ	:衝撃係数	（B24 頁　表 B3）

ギヤモータの慣性モーメント・GD^2（モータ軸換算値）

表 EH2

モータ種類			15W		25W		40W			
			慣性モーメント	GD^2	慣性モーメント	GD^2	慣性モーメント	GD^2	慣性モーメント	GD^2
			kg・m^2	kgf・m^2	kg・m^2	kgf・m^2	kg・m^2	kgf・m^2	kg・m^2	kgf・m^2
		減速機枠番	01, 03		01, 03		05, 07		15, 17, 1240	
屋　内	三相	ブレーキ無	0.000050	0.00020	0.000058	0.00023	0.000070	0.00028	0.00011	0.00043
		ブレーキ付	0.000070	0.00028	0.000078	0.00031	0.000090	0.00036	0.00012	0.00047
	単相 単相レバーシブル	ブレーキ無	0.000050	0.00020	0.000058	0.00023	0.000070	0.00028	0.00015	0.00058
		ブレーキ付	0.000070	0.00028	0.000078	0.00031	0.000090	0.00036	0.00015	0.00061
防　水	三相	ブレーキ無	0.000050	0.00020	0.000058	0.00023	0.000070	0.00028	0.00011	0.00043
		ブレーキ付	0.000070	0.00028	0.000078	0.00031	0.000090	0.00036	0.00012	0.00047
	単相 単相レバーシブル	ブレーキ無	0.000050	0.00020	0.000058	0.00023	0.000070	0.00028	0.00015	0.00058
		ブレーキ付	0.000070	0.00028	0.000078	0.00031	0.000090	0.00036	0.00015	0.00061

モータ種類			60W				90W	
			慣性モーメント	GD^2	慣性モーメント	GD^2	慣性モーメント	GD^2
			kg・m^2	kgf・m^2	kg・m^2	kgf・m^2	kg・m^2	kgf・m^2
		減速機枠番	07		17, 1240		15, 17	
屋　内	三相	ブレーキ無	0.000070	0.00028	0.00012	0.00049	0.00015	0.00058
		ブレーキ付	0.000090	0.00036	0.00013	0.00052	0.00016	0.00062
	単相 単相レバーシブル	ブレーキ無	0.000070	0.00028	0.00016	0.00065	0.00021	0.00083
		ブレーキ付	0.000090	0.00036	0.00017	0.00068	0.00022	0.00086
防　水	三相	ブレーキ無	0.000070	0.00028	0.00012	0.00049	0.00015	0.00058
		ブレーキ付	0.000090	0.00036	0.00013	0.00052	0.00016	0.00062

モータ種類			0.1kW		0.2kW		0.25kW		0.4kW		0.55kW	
			慣性モーメント	GD^2	慣性モーメント	GD^2	慣性モーメント	GD^2	慣性モーメント	GD^2	慣性モーメント	GD^2
			kg・m^2	kgf・m^2	kg・m^2	kgf・m^2	kg・m^2	kgf・m^2	kg・m^2	kgf・m^2	kg・m^2	kgf・m^2
屋　内	三相	ブレーキ無	0.00033	0.0013	0.00050	0.0020	0.00065	0.0026	0.00065	0.0026	0.00101	0.00405
		ブレーキ付	0.00035	0.0014	0.00055	0.0022	0.00068	0.0027	0.00068	0.0027	0.00111	0.00445
	単相	ブレーキ無	0.00050	0.0020	0.00065	0.0026	—	—	0.00120	0.0048	—	—
		ブレーキ付	0.00055	0.0022	0.00068	0.0027	—	—	0.00130	0.0052	—	—
	インバータ用高効率[注2]	ブレーキ無	0.00050	0.0020	0.00065	0.0026	—	—	0.00120	0.0048	—	—
		ブレーキ付	0.00055	0.0022	0.00068	0.0027	—	—	0.00130	0.0052	—	—
屋　外 軽防塵	三相	ブレーキ無	0.00033	0.0013	0.00050	0.0020	0.00065	0.0026	0.00065	0.0026	0.00101	0.00405
		ブレーキ付	0.00035	0.0014	0.00055	0.0022	0.00068	0.0027	0.00068	0.0027	0.00111	0.00445
	単相	ブレーキ無	0.00050	0.0020	0.00065	0.0026	—	—	0.00120	0.0048	—	—
		ブレーキ付	0.00055	0.0022	0.00068	0.0027	—	—	0.00130	0.0052	—	—
	インバータ用高効率[注2]	ブレーキ無	0.00050	0.0020	0.00065	0.0026	—	—	0.00120	0.0048	—	—
		ブレーキ付	0.00055	0.0022	0.00068	0.0027	—	—	0.00130	0.0052	—	—
安全増防爆形	三相	ブレーキ無	0.00033	0.0013	0.00050	0.0020	—	—	0.00065	0.0026	—	—

モータ種類			0.75kW		1.1kW		1.5kW		2.2kW		3.0kW	
			慣性モーメント	GD^2	慣性モーメント	GD^2	慣性モーメント	GD^2	慣性モーメント	GD^2	慣性モーメント	GD^2
			kg・m^2	kgf・m^2	kg・m^2	kgf・m^2	kg・m^2	kgf・m^2	kg・m^2	kgf・m^2	kg・m^2	kgf・m^2
屋　内	三相	ブレーキ無	0.00120	0.0048	0.00185	0.0074	0.00213	0.0085	0.00333	0.0133	0.00703	0.0281
		ブレーキ付	0.00130	0.0052	0.00208	0.0083	0.00235	0.0094	0.00373	0.0149	0.00813	0.0325
	インバータ用高効率[注2]	ブレーキ無	0.00213	0.0085	—	—	0.00333	0.0133	0.00848	0.0339	—	—
		ブレーキ付	0.00235	0.0094	—	—	0.00373	0.0149	0.00958	0.0383	—	—
屋　外 軽防塵	三相	ブレーキ無	0.00120	0.0048	0.00185	0.0074	0.00213	0.0085	0.00333	0.0133	0.00703	0.0281
		ブレーキ付	0.00130	0.0052	0.00208	0.0083	0.00235	0.0094	0.00373	0.0149	0.00813	0.0325
	インバータ用高効率[注2]	ブレーキ無	0.00213	0.0085	—	—	0.00333	0.0133	0.00848	0.0339	—	—
		ブレーキ付	0.00235	0.0094	—	—	0.00373	0.0149	0.00958	0.0383	—	—
安全増防爆形	三相	ブレーキ無	0.00120	0.0048	—	—	0.00213	0.0085	0.00333	0.0133	—	—

モータ種類			3.7kW		5.5kW		7.5kW		11kW	
			慣性モーメント	GD^2	慣性モーメント	GD^2	慣性モーメント	GD^2	慣性モーメント	GD^2
			kg・m^2	kgf・m^2	kg・m^2	kgf・m^2	kg・m^2	kgf・m^2	kg・m^2	kgf・m^2
屋　内	三相	ブレーキ無	0.00848	0.0339	0.0114	0.0457	0.0268	0.107	0.0375	0.150
		ブレーキ付	0.00958	0.0383	0.0125	0.0501	0.0303	0.121	0.0410	0.164
	インバータ用高効率[注2]	ブレーキ無	0.0114	0.0457	0.0268	0.107	0.0375	0.150	—	—
		ブレーキ付	0.0125	0.0501	0.0303	0.121	0.0410	0.164	—	—
屋　外 軽防塵	三相	ブレーキ無	0.00848	0.0339	0.0114	0.0457	0.0268	0.107	0.0375	0.150
		ブレーキ付	0.00958	0.0383	0.0125	0.0501	0.0303	0.121	0.0410	0.164
	インバータ用高効率[注2]	ブレーキ無	0.0114	0.0457	0.0268	0.107	0.0375	0.150	—	—
		ブレーキ付	0.0125	0.0501	0.0303	0.121	0.0410	0.164	—	—
安全増防爆形	三相	ブレーキ無	0.00848	0.0339	0.0114	0.0457	0.0268	0.107	0.0375	0.150

注）1. 表の値には、ギヤ部及びモータ部の慣性モーメント・GD^2 が含まれています。
2. 高効率モータの製作範囲は、0.2kW ～ 7.5kW です。
3. 本表の値は、予告なしに変更することがあります。

出力軸回転方向
RNYM タイプ

E64 ～ E73 頁の結線図（正転運転時）通りに結線を行うと、モータ軸はファンカバー側から見て右回転となります。
この時の出力軸回転方向は、下図のようになります。

表 EH3　RNYM タイプ回転方向

枠　番	減速比	枠　番	減速比
03　07	5, 80, 100, 120, 160, 200, 240	03　07	7.5, 10, 12, 15, 20, 25, 30, 40, 50, 60
17	5, 7.5, 10, 12, 80, 100, 120, 150, 200, 240	17	15, 20, 25, 30, 40, 50, 60
1010	—	1010	5, 7, 10
1110	—	1110	5, 7, 10
1120	5, 7, 10, 12, 15, 20, 25, 30, 40, 50, 60	1120	—
1210	—	1210	5, 7, 10
1220	5, 7, 10, 12, 15, 20, 25, 30, 40, 50, 60	1220	—
1230	—	1230	80, 100, 120, 150, 200, 240
1240	300, 360, 480, 600, 720, 900, 1200, 1440	1240	—
1310	—	1310	5, 7, 10
1320	5, 7, 10, 12, 15, 20, 25, 30, 40, 50, 60	1320	—
1330	—	1330	80, 100, 120, 150, 200, 240
1340	300, 360, 480, 600, 720, 900, 1200, 1440	1340	—
1410	—	1410	5, 7, 10
1420	5, 7, 10, 12, 15, 20, 25, 30, 40, 50, 60	1420	—
1430	—	1430	80, 100, 120, 150, 200, 240
1440	300, 360, 480, 600, 720, 900, 1200, 1440	1440	—
1510	—	1510	5, 7, 10
1520	5, 7, 10, 12, 15, 20, 25, 30, 40, 50, 60	1520	—
1521	5, 7, 10, 12, 15, 20, 25	1521	—
1522	5, 7, 10, 12, 15	1522	—
1530	—	1530	80, 100, 120, 150, 200, 240
1531	—	1531	40, 50, 60, 80
1540	300, 360, 480, 600, 720, 900, 1200, 1440	1540	—
1630	—	1630	80, 100, 120
1631	—	1631	150, 200, 240
1632	30	1632	40, 50, 60
1633	20, 25	1633	30, 40
1634	5, 7, 10, 12, 15	1634	20, 25
1640	300, 360, 480, 600, 720, 900, 1200, 1440	1640	—

RNYM タイプ

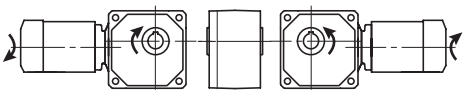

RNYM タイプ

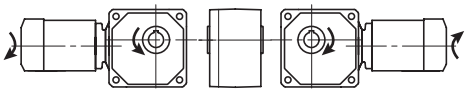

注）三相標準モータを逆回転させる場合は、結線のＲとＴを入れ替えてください。

出力軸回転方向
RNFM タイプ

E64 ～ E73 頁の結線図（正転運転時）通りに結線を行うと、モータ軸はファンカバー側から見て右回転となります。
この時の出力軸回転方向は、下図のようになります。

表 EH4　RNFM タイプ回転方向

枠　番	減速比	枠　番	減速比
01 03 05 07	5, 80, 100, 120, 160, 200, 240	01 03 05 07	7.5, 10, 12, 15, 20, 25, 30, 40, 50, 60
15 17	5, 7.5, 10, 12, 80, 100, 120, 150, 200, 240	15 17	15, 20, 25, 30, 40, 50, 60
190	5	190	7.5, 10, 15, 20, 30, 40, 50, 60
20	10, 15, 20, 25, 30, 40, 50, 60	20	80, 100, 120
23	10, 15, 20, 25, 30	23	40, 50, 60
25	—	25	150, 200, 240
270	5, 7.5, 10, 15, 20	270	30
30	—	30	80, 100, 120
33	10, 15, 20, 25, 30	33	40, 50, 60
35	—	35	150, 200, 240
370	5, 7.5, 10, 15, 20	370	30
40	—	40	80, 100, 120
43	10, 15, 20, 25, 30	43	40, 50, 60
45	—	45	150, 200, 240
470	5, 7.5, 10, 15, 20	470	30
50	—	50	80, 100, 120
53 54	10, 15, 20, 30	53 54	40, 50, 60, 80
55	—	55	150, 200, 240
1240	300, 360, 480, 600, 720, 900, 1200, 1440	1240	—
1340	300, 360, 480, 600, 720, 900, 1200, 1440	1340	—
1440	300, 360, 480, 600, 720, 900, 1200, 1440	1440	—
1540	300, 360, 480, 600, 720, 900, 1200, 1440	1540	—
1630	—	1630	80, 100, 120
1631	—	1631	150, 200, 240
1640	300, 360, 480, 600, 720, 900, 1200, 1440	1640	—

RNFM タイプ

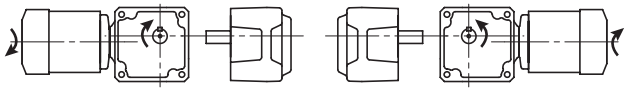

Rタイプ　Lタイプ

RNFM タイプ

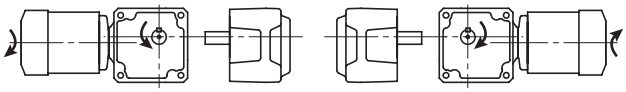

Rタイプ　Lタイプ

注）三相標準モータを逆回転させる場合は、結線のＲとＴを入れ替えてください。

出力軸回転方向
RNHM タイプ

E64 ～ E73 頁の結線図（正転運転時）通りに結線を行うと、モータ軸はファンカバー側から見て右回転となります。
この時の出力軸回転方向は、下図のようになります。

表 EH5　RNHM タイプ回転方向

枠　番	減速比	枠　番	減速比
190	7.5, 10, 15, 20, 30, 40, 50, 60	190	5
20	10, 15, 20, 25, 30, 40, 50, 60	20	80, 100, 120
23	10, 15, 20, 25, 30	23	40, 50, 60
25	—	25	150, 200, 240
270	5, 7.5, 10, 15, 20	270	30
30	—	30	80, 100, 120
33	10, 15, 20, 25, 30	33	40, 50, 60
35	—	35	150, 200, 240
370	5, 7.5, 10, 15, 20	370	30
40	—	40	80, 100, 120
43	10, 15, 20, 25, 30	43	40, 50, 60
45	—	45	150, 200, 240
470	5, 7.5, 10, 15, 20	470	30
50	—	50	80, 100, 120
53　54	10, 15, 20, 30	53　54	40, 50, 60, 80
55	—	55	150, 200, 240
60	—	60	80, 100, 120
63	10, 15, 20, 30	63	40, 50
64	10, 15, 20	64	30, 40
1240	—	1240	300, 360, 480, 600, 720, 900, 1200, 1440
1340	—	1340	300, 360, 480, 600, 720, 900, 1200, 1440
1440	—	1440	300, 360, 480, 600, 720, 900, 1200, 1440
1540	—	1540	300, 360, 480, 600, 720, 900, 1200, 1440

RNHM タイプ

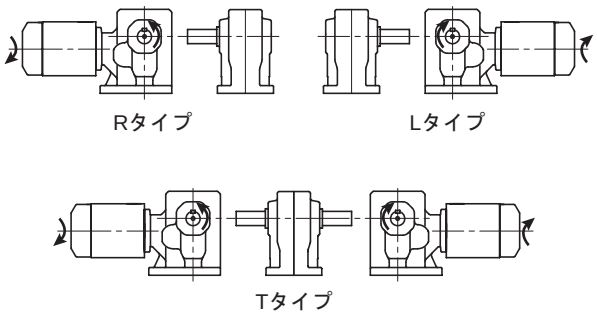

RNHM タイプ

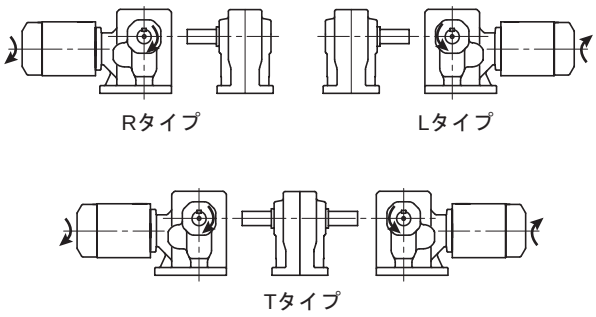

注）三相標準モータを逆回転させる場合は、結線の R と T を入れ替えてください。

実減速比
RNYM タイプ

中空軸形 RNYM タイプ

表 EH6

枠番	減速比																		
	5	7	7.5	10	12	15	20	25	30	40	50	60	80	100	120	150	160	200	240
03 07	5.01		7.50	10.00	12.27	15.00	20.00	24.55	30.00	40.00	50.00	60.91	80.00	100.00	121.82		160.0	200.00	243.64
17	5.00		7.50	10.18	12.00	15.00	20.36	25.42	30.48	40.00	50.71	60.83	80.00	103.16	120.00	152.14		195.61	234.64
1010	5.00	7.00		10.00															
1110	5.00	7.00		10.00															
1210	5.00	7.00		10.00															
1310	5.00	7.00		10.00															
1410	5.00	7.00		10.00															
1510	5.00	7.00		10.00															
1120	5.00	7.03		9.81	11.74	15.26	20.67	24.62	30.00	41.33	49.23	60.00							
1220	5.00	7.03		9.81	11.74	15.26	20.67	24.62	30.00	41.33	49.23	60.00							
1320	5.00	7.03		9.81	11.74	15.26	20.67	24.62	30.00	41.33	49.23	60.00							
1420	5.00	6.97		10.00	11.96	14.75	19.69	25.00	30.45	39.38	50.00	60.91							
1520	5.00	7.03		9.81	11.74	15.26	20.67	24.62	30.00	41.33	49.23	60.00							
1521	5.00	7.03		9.81	11.74	15.26	20.67	24.62											
1522	5.06	7.00		10.00	12.21	15.25													
1230													81.45	101.01	120.15	151.51		200.39	231.27
1330													81.94	102.27	122.54	153.40		199.13	232.50
1430													80.37	102.35	122.64	153.52		199.29	240.00
1530													79.63	101.32	119.17	149.65		188.57	232.25
1531										39.20	49.88	57.60	77.42						
1630													80.50	102.94	119.00				
1631																154.41		195.42	244.07
1632									29.24	41.16	49.00	56.35							
1633							20.88	24.33	29.40	40.25									
1634	4.90	7.13		10.02	11.97	15.09	20.07	25.29											

枠番	減速比							
	300	360	480	600	720	900	1200	1440
1240	297.57	346.15	485.71	626.32	728.57	923.72	1159.41	1424.62
1340	302.72	360.10	479.79	595.00	707.78	892.50	1180.45	1382.22
1440	301.12	360.81	498.18	621.72	744.97	932.59	1210.57	1413.28
1540	311.59	373.36	502.52	602.13	753.78	903.20	1194.57	1403.08
1640	297.68	350.10	475.66	605.28	711.87	907.91	1144.07	1396.15

注）本表は、予告なしに変更することがあります。

中実軸・フランジ取付形　RNFM タイプ
中実軸・脚取付形　RNHM タイプ

表 EH7

枠　番	減速比																	
	5	7.5	10	12	15	20	25	30	40	50	60	80	100	120	150	160	200	240
01　03　05　07	5.01	7.50	10.00	12.27	15.00	20.00	24.55	30.00	40.00	50.00	60.91	80.00	100.00	121.82		160.00	200.00	243.64
15　17	5.00	7.50	10.18	12.00	15.00	20.36	25.42	30.48	40.00	50.71	60.83	80.00	103.16	120.00	152.14		195.61	234.64
190	5.00	7.50	10.00	11.85	14.78	20.00	25.00	30.00	40.00	50.00	60.00							
20												79.97	99.17	117.96				
23									39.02	48.70	57.17							
25															148.75		196.74	230.37
270	5.13	7.74	10.19		15.53	19.69		29.94										
30												81.79	102.07	122.31				
33									39.29	48.46	59.89							
35															153.11		198.75	232.03
370	5.13	7.74	10.19		15.53	19.69		30.78										
40												78.80	100.35	120.24				
43									38.70	48.09	60.07							
45															150.53		195.39	237.50
470	5.13	7.74	10.19		15.53	19.69		29.65										
50												80.31	102.19	120.19				
53　54			10.18		15.24	20.29		30.42	40.15	51.09	59.00	78.57						
55															153.28		193.15	235.71
60												80.50	102.94	119.00				
63			10.28		14.54	20.65		29.40	41.16	49.00								
64			10.38		14.75	21.00		29.40	40.25									
1630												80.50	102.94	119.00				
1631															154.41		195.42	244.07

枠　番	減速比							
	300	360	480	600	720	900	1200	1440
1240	297.57	346.15	485.71	626.32	728.57	923.72	1159.41	1424.62
1340	302.72	360.10	479.79	595.00	707.78	892.50	1180.45	1382.22
1440	301.12	360.81	498.18	621.72	744.97	932.59	1210.57	1413.28
1540	311.59	373.36	502.52	602.13	753.78	903.20	1194.57	1403.08
1640	297.68	350.10	475.66	605.28	711.87	907.91	1144.07	1396.15

注）本表は、予告なしに変更することがあります。

中実軸フランジ取付形代表例

RNFM1-50R-120

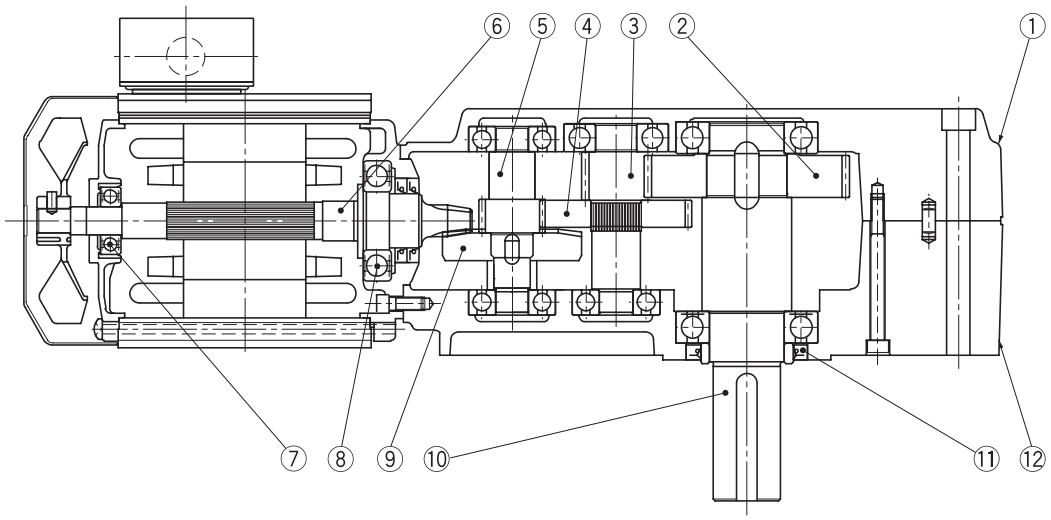

図 EH2

中空軸形代表例

RNYM1-1530-120

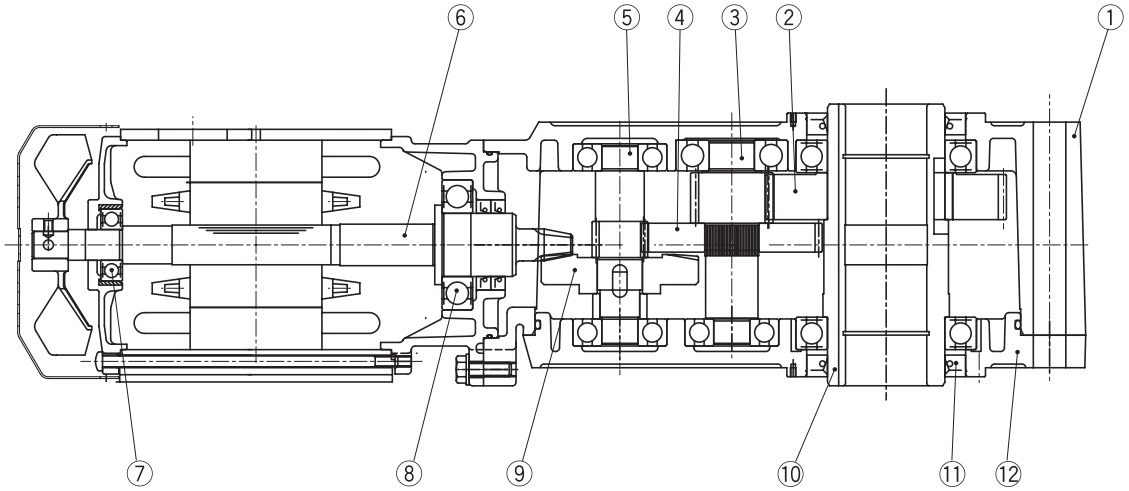

図 EH3

品番	部　品　名	品番	部　品　名	品番	部　品　名	品番	部　品　名
1	ケース(1)	4	ギヤ	7	軸受	10	出力軸
2	ギヤ	5	ピニオン軸	8	軸受	11	オイルシール
3	ピニオン軸	6	ハイポイドピニオン軸	9	ハイポイドギヤ	12	ケース(2)

90W 以下 代表例

RNFM0025-01L-240

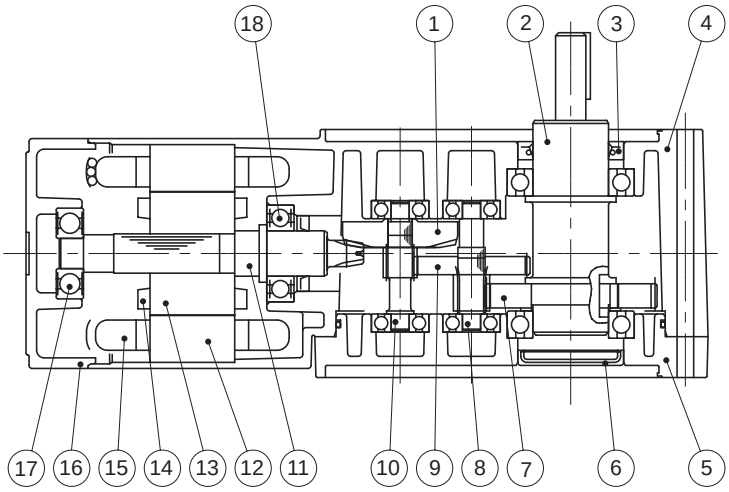

図 EH4

RNYM0025-03-240

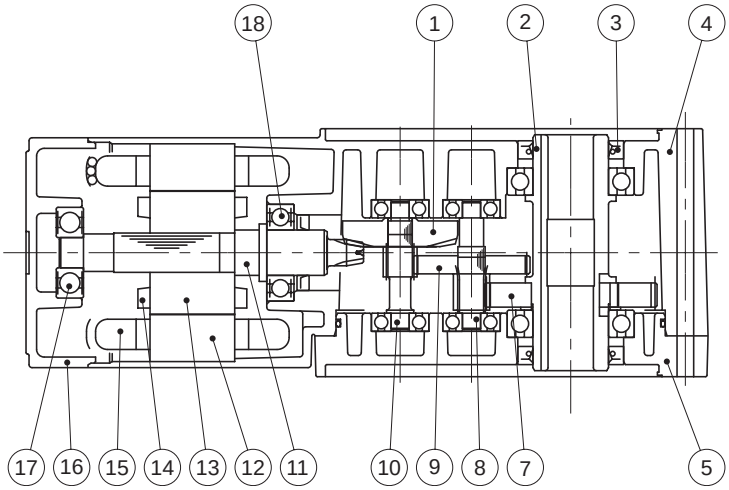

図 EH5

品番	部　品　名	品番	部　品　名	品番	部　品　名
1	ハイポイドギヤ	7	ギヤ	13	回転子鉄心
2	出力軸	8	ピニオン軸	14	回転子導体
3	オイルシール	9	ギヤ	15	固定子巻線
4	ケーシング	10	ピニオン軸	16	反負荷側カバー
5	カバー	11	ハイポイドピニオン軸	17	軸受
6	シールキャップ	12	固定子鉄心	18	軸受

出力軸詳細寸法
中空軸・RNYM タイプ

中空軸形（RNYM タイプ）出力軸穴径特殊対応表・出力軸穴径寸法図

表 EH8

枠　番	穴　径(mm)									
	15	20	25	30	35	38	40	45	50	55
03, 07, 17, 1010	●									
1110, 1120		●								
1210, 1220, 1230, 1240		○	●							
1310, 1320, 1330, 1340		○	○	●						
1410, 1420, 1440			○	○	●					
1430			○	○	●	○				
1510, 1520, 1521, 1522, 1530, 1531, 1540				○	○	○	○	●		
1630, 1631, 1632, 1633, 1634, 1640							○	○	○	●

● 標準寸法
○ 準標準寸法（オプション対応）
（価格・納期は、お問い合わせください）

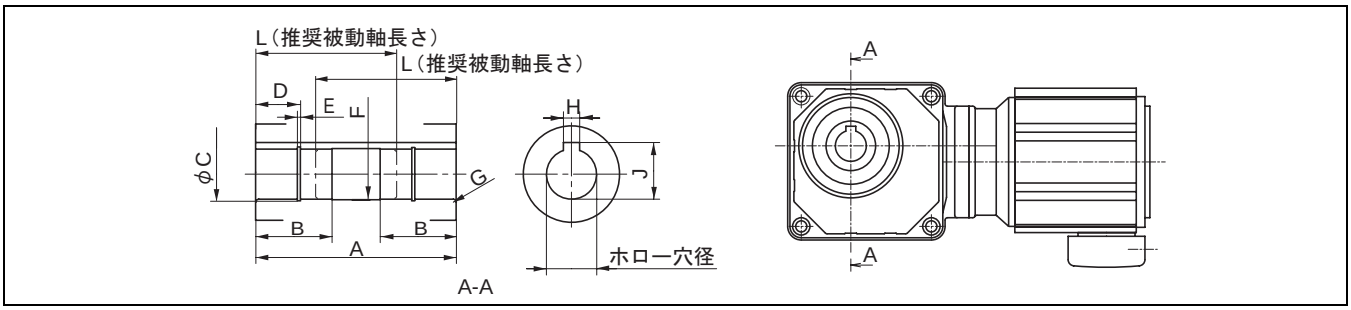

表 EH9　(mm)

枠　番	ホロー穴　径	A	B	C	D	E	F	G	H	J	L	被動軸キー有効長さ
03, 07	15	78	28	—	—	—	φ15.6	R1.0	5	17.3	55	20
17	15	94	28	—	—	—	φ15.6	R1.0	5	17.3	70	35
1010	15	82	28	—	—	—	φ15.6	R1.0	5	17.3	60	20
1110, 1120	20	82	30	φ21	16	1.15	φ20.6	R1.0	6	22.8	60	20
1210, 1220	20	92	31	φ21	15	1.15	φ20.6	R1.5	6	22.8	67	55
	25	92	38	φ26.2	22	1.35	φ25.6	R1.5	8	28.3	60	40
1230, 1240	20	100	31	φ21	15	1.15	φ20.6	R1.5	6	22.8	75	55
	25	100	38	φ26.2	22	1.35	φ25.6	R1.5	8	28.3	68	40
1310, 1320, 1330, 1340	20	110	31	φ21	15	1.15	φ20.6	R1.5	6	22.8	85	75
	25	110	38	φ26.2	22	1.35	φ25.6	R1.5	8	28.3	78	55
	30	110	46	φ31.4	22	1.35	φ30.6	R1.5	8	33.3	71	45
1410, 1420, 1440	25	138	38	φ26.2	22	1.35	φ25.6	R1.5	8	28.3	106	80
	30	138	46	φ31.4	22	1.35	φ30.6	R1.5	8	33.3	99	65
	35	138	52	φ37	26	1.75	φ35.6	R1.5	10	38.3	93	50
1430	25	138	38	φ26.2	22	1.35	φ25.6	R1.5	8	28.3	106	80
	30	138	46	φ31.4	22	1.35	φ30.6	R1.5	8	33.3	99	65
	35	138	52	φ37	26	1.75	φ35.6	R1.5	10	38.3	93	50
	38	138	58	φ40	26	1.75	φ38.6	R1.5	10	41.3	93	50
1510, 1520, 1521, 1522, 1530, 1531, 1540	30	156	46	φ31.4	22	1.35	φ30.6	R1.5	8	33.3	117	115
	35	156	52	φ37	26	1.75	φ35.6	R1.5	10	38.3	111	100
	38	156	58	φ40	26	1.75	φ38.6	R1.5	10	41.3	111	90
	40	156	60	φ42.5	30	1.95	φ40.6	R1.5	12	43.3	108	85
	45	156	67	φ47.5	30	1.95	φ45.6	R1.5	14	48.8	104	70
1630, 1631, 1632, 1633, 1634, 1640	40	224	60	φ42.5	30	1.95	φ40.6	R1.5	12	43.3	172	155
	45	224	67	φ47.5	30	1.95	φ45.6	R1.5	14	48.8	172	120
	50	224	76	φ53	30	2.2	φ50.6	R1.5	14	53.8	169	110
	55	224	85	φ58	40	2.2	φ55.6	R2.5	16	59.3	159	90

キー溝は、JIS B 1301-1996 平行キー用溝（普通形）に依ります。ホロー穴径公差は、H8 です。

出力軸詳細寸法
中実軸・RNFM, RNHM タイプ

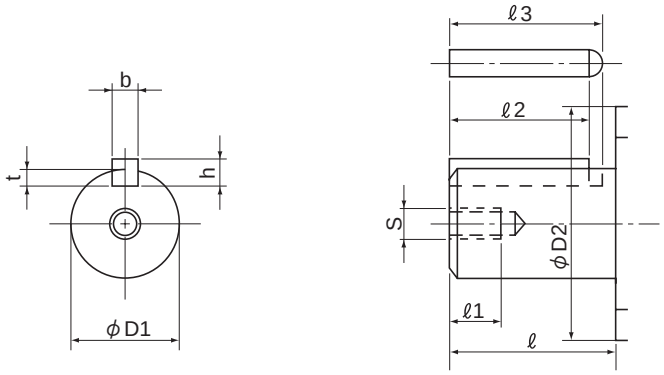

図 EH6

表 EH10

寸法 / 枠番	ϕD_1	公差 (h6)	ℓ	S	$\ell 1$	t	公差	b (キー)	公差(h9)	h (キー)	公差	$\ell 2$ (キー)	$\ell 3$	ϕD_2
01	10	0 -0.009	29	—	—	2.5	+0.1 0	4	0 -0.030	4	0 -0.030	22	25	25
03	15	0 -0.011	31	—	—	3	+0.1 0	5	0 -0.030	5	0 -0.030	22	25	25
05	12	0 -0.011	29	—	—	2.5	+0.1 0	4	0 -0.030	4	0 -0.030	22	25	25
07	15	0 -0.011	31	—	—	3	+0.1 0	5	0 -0.030	5	0 -0.030	22	25	25
15	15	0 -0.011	31	—	—	3	+0.1 0	5	0 -0.030	5	0 -0.030	22	25	25
17	18	0 -0.011	31	—	—	3.5	+0.1 0	6	0 -0.030	6	0 -0.030	22	25	25
190	18	0 -0.011	28	M6	12	3.5	+0.1 0	6	0 -0.030	6	0 -0.030	22	25	25
20, 23, 25, 270	22	0 -0.013	36	M6	12	3.5	+0.1 0	6	0 -0.030	6	0 -0.030	32	35	30
30, 33, 35, 370	28	0 -0.013	42	M8	16	4	+0.2 0	8	0 -0.036	7	0 -0.090	35	39	35
40, 43, 45, 470	32	0 -0.016	58	M8	16	5	+0.2 0	10	0 -0.036	8	0 -0.090	50	55	45
50, 53, 54, 55	40	0 -0.016	82	M10	18	5	+0.2 0	12	0 -0.043	8	0 -0.090	70	76	55
60, 63, 64	50	0 -0.016	82	M10	18	5.5	+0.2 0	14	0 -0.043	9	0 -0.090	70	77	70
1240	22	0 -0.013	36	M6	12	3.5	+0.1 0	6	0 -0.030	6	0 -0.030	32	35	30
1340	28	0 -0.013	42	M8	16	4	+0.2 0	8	0 -0.036	7	0 -0.090	35	39	35
1440	32	0 -0.016	58	M8	16	5	+0.2 0	10	0 -0.036	8	0 -0.090	50	55	40
1540	40	0 -0.016	82	M10	18	5	+0.2 0	12	0 -0.043	8	0 -0.090	70	76	50
1630, 1631, 1640	50	0 -0.016	82	M10	18	5.5	+0.2 0	14	0 -0.043	9	0 -0.090	70	77	60

注）キー溝の寸法は JIS B 1301-1996 平行キー用溝（締込み形）に依っています。

トルクアームの設計例

ハイポニックの中空軸形（RNYM タイプ）に使用するトルクアームは、お客様にてご準備となります。
トルクアームの設計要領を、以下に示します。
なお、連続運転および始動・停止が少ない用途の場合、オプションのトルクアームもご用意しています。
詳細は E18 頁をご参照ください。

(1) トルクアームの強度チェック計算方法

次の図・計算式をご参照の上、トルクアーム、被動軸の強度及び軸受寿命をチェックしてください。

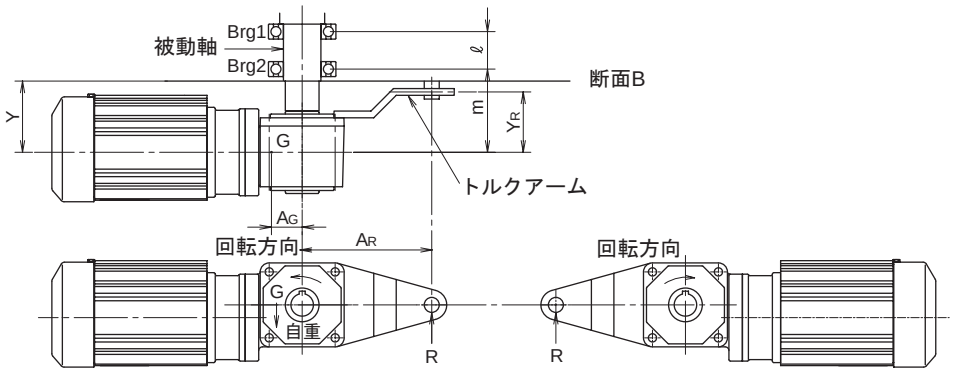

図 EH7

表 EH11 (m)

枠　番	AG
03, 07, 17	0.05
1010, 1110, 1230, 1240	0.1
1120, 1210, 1220, 1310, 1330, 1340, 1430, 1440	0.15
1320, 1410, 1420, 1510, 1540	0.2
1520, 1521, 1522, 1530, 1531, 1640	0.25
1630, 1631, 1632, 1633 ,1634	0.30

(概略値)

1. トルクアーム荷重 ： $R = \frac{T+A_G \cdot G}{A_R}$
2. Brg.1 荷重 ： $B1 = \frac{m(R-G)-Y_R \cdot R}{\ell}$
3. Brg.2 荷重 ： $B2 = \frac{(\ell+m)(R-G)-Y_R \cdot R}{\ell}$
4. 被動軸の断面Bにおける曲げモーメント
   ： $M = Y_R \cdot R - Y(R-G)$ 但し $0 < Y \leqq m$

T ：出力トルク〔N・m〕
G ：減速機の自重〔N〕
R ：トルクアーム荷重〔N〕
A_G ：被動軸中心～減速機重心までの距離〔m〕
A_R ：被動軸中心～トルクアーム回り止めまでの距離〔m〕
Y_R ：減速機中心～トルクアーム回り止めまでの距離〔m〕
m ：減速機中心～Brg 2までの距離〔m〕
ℓ ：Brg 1～Brg 2までの距離〔m〕
Y ：減速機中心～断面Bまでの距離〔m〕

注）出力トルクは、上図回転方向のとき＋、逆方向の時は－となります。

(2) トルクアームの設計寸法（推奨値） ※モータ側に取り付ける場合は、モータとの干渉にご注意ください。

表 EH12 トルクアーム設計推奨寸法 （形状は表 EH13 をご参照ください。） (mm)

枠　番	トルクアーム長さ	トルクアーム穴径	トルクアーム回り止め部穴径	トルクアーム取付ピッチ			トルクアーム取付穴径	トルクアーム板厚
	AR	φH	φD	a	b	c	φd	
03	80	37	6	33	18	48	6	3.2
07	90	37	7	37	19	55	7	3.2
17	90	37	7	37	19	55	7	4.5
1010	50	50	9	25	25	—	7	3.2
1110	80	54	9	29	29	—	7	3.2
1120	80	54	9	42	32	—	7	3.2
1210	100	80	11	37	37	—	9	3.2
1220	100	80	11	57	40	—	9	4.5
1230, 1240	100	80	9	65	40	—	9	6
1310	120	87	14	44	44	—	11	4.5
1320	120	87	14	62	46	—	11	4.5
1330, 1340	130	87	11	79	47	—	11	4.5
1410	140	97	18	55	55	—	11	6
1420	140	97	18	75	57	—	14	6
1430, 1440	160	97	14	92	54	—	14	9
1510	150	112	18	65	65	—	11	9
1520	150	112	22	80	70	—	14	9
1530, 1531, 1540	200	112	18	109	64	—	18	9
1630, 1631, 1632, 1633, 1640	280	152	22	145	85	—	22	12
1634	290	142	33	165	20°	60°	14	16

トルクアーム形状と取付位置

表 EH13

	枠　番	1	2	3	4
形状	03 07 17	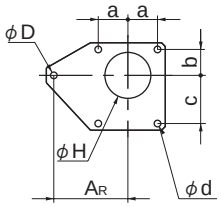	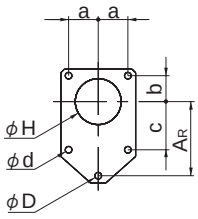	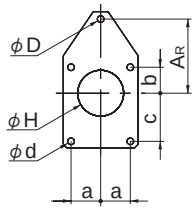	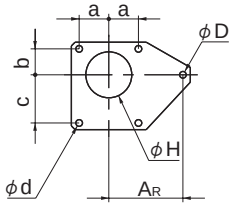
	1010 1510 1110 1520 1120 1521 1522 1210 1530 1220 1531 1230 1540 1240 1630 1310 1631 1320 1632 1330 1633 1340 1640 1410 1420 1430 1440	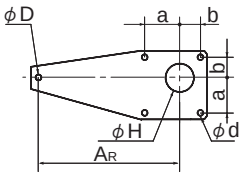		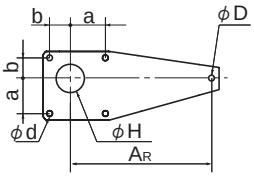	
	1634	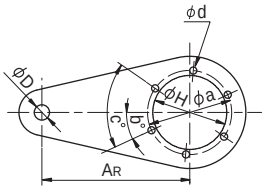	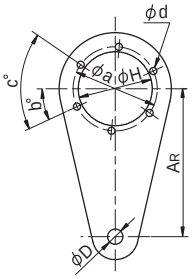	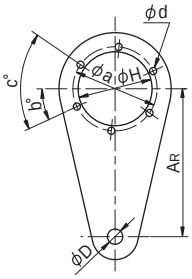	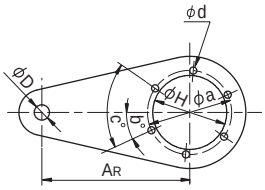
	取付位置	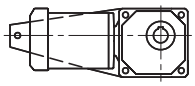	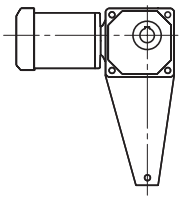	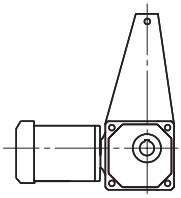	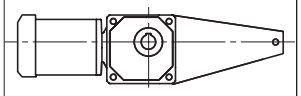

※モータ側に取り付ける場合はモータとの干渉を避ける必要があります。

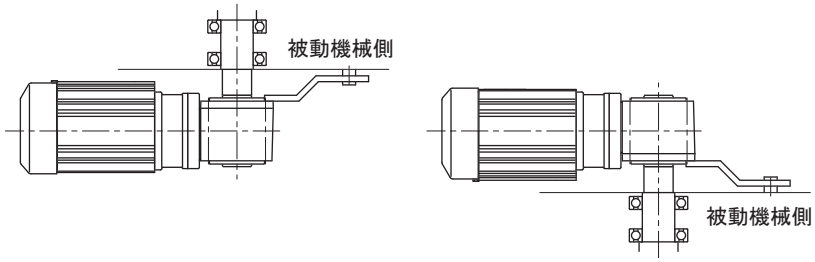

図 EH8

トルクアームは被動機械側に取付けてください
（トルクアームはケースフランジ面の左右どちら側にも取付可能です）

トルクアーム（オプション部品）

- トルクアームをオプションとして用意しております。連続運転、および、始動・停止が少ない場合に使用できます。
- 取付の際は、『RNYM タイプ取り扱い上の注意事項（B27 ～ B29 頁）』をご参照ください。
- 中空軸（ホローシャフト）からモータ側への取付は出来ません。
- お客様でトルクアームをご準備する場合、始動・停止が頻繁な場合、およびモータ側にトルクアームを取付ける場合は、『トルクアームの設計例（E16 ～ E17 頁）』を参考に設計ください。減速機ケーシングへは 4 本（枠番 1634 のみ 6 本）のボルトで取付けてください。

トルクアーム形状

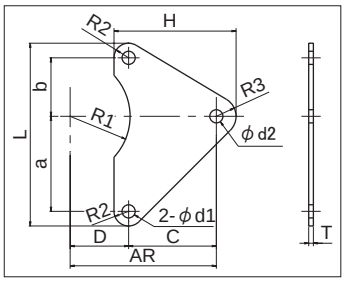

図 EH9　オプション・トルクアーム（枠番 1634 以外）

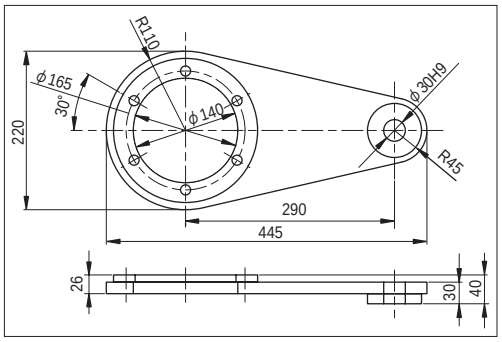

図 EH10　オプション・トルクアーム（枠番 1634 用）

寸法

表 EH14 寸法表

枠　番	a	b	C	D	H	L	d1	d2	R1	R2	R3	T
03	33.2	33.2	46.8	–	61.8	78.4	φ6	φ6	–	6	9	3.2
07, 17	36.8	36.8	53.2	18.8	70.7	87.6	φ7	φ7	26	7	10.5	3.2
1010	25	25	25	25	45.5	64	φ7	φ9	26	7	13.5	3.2
1110	29	29	51	29	72.5	74	φ7	φ9	28	8	13.5	3.2
1210	37	37	63	37	88.5	92	φ9	φ11	41	9	16.5	4.5
1310	44	44	76	44	108	110	φ11	φ14	44.5	11	21	4.5
1410	55	55	85	55	123	132	φ11	φ18	49.5	11	27	6
1510	65	65	85	65	130	154	φ11	φ22	57	12	33	9
1120	42	32	48	32	69.5	90	φ7	φ9	28	8	13.5	3.2
1220	57	40	60	40	85.5	115	φ9	φ11	41	9	16.5	4.5
1320	62	46	74	46	107	132	φ11	φ14	44.5	12	21	4.5
1420	75	57	83	57	123	158	φ14	φ18	49.5	13	27	6
1520, 1521, 1522	80	70	80	–	127	178	φ14	φ22	–	14	33	9
1230, 1240	65	40	60	40	82.5	123	φ9	φ9	41	9	13.5	3.2
1330, 1340	79	47	83	47	110.5	148	φ11	φ11	45	11	16.5	6
1430, 1440	92	54	106	54	141	174	φ14	φ14	50	14	21	6
1530, 1531, 1540	109	64	136	64	181	209	φ18	φ18	60	18	27	9
1630, 1631, 1632, 1633, 1640	145	85	195	85	250	274	φ22	φ22	80	22	33	12
1634	図 EH10 をご参照ください。											

取付

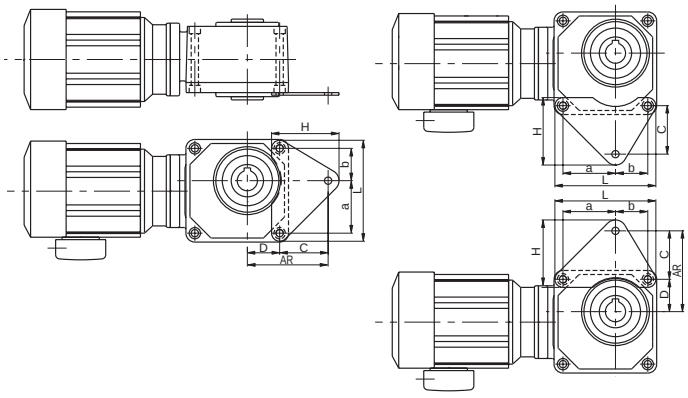

図 EH11　オプション・トルクアーム取付例（枠番 1634 以外）

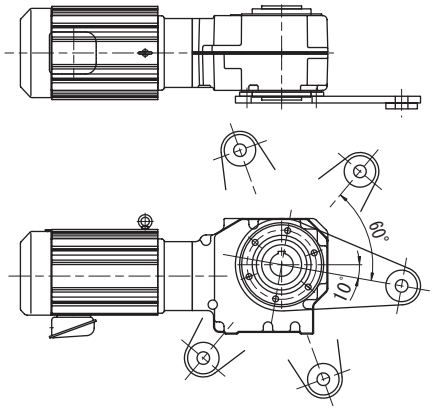

図 EH12　オプション・トルクアーム取付例（枠番 1634）

注）
・トルクアームは回り止めだけの機能としてください。
・減速機の軸方向の固定は被動軸にて行ってください。

出力軸安全カバー詳細寸法（付属出荷）

●左右いずれの取付も可能です。
●樹脂製です。

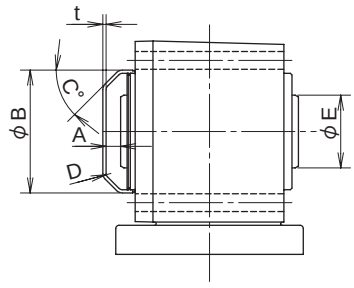

図 EH13

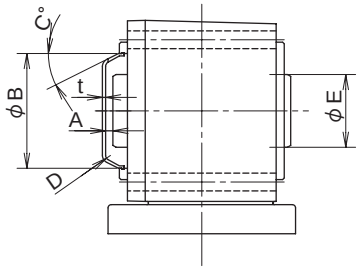

図 EH14

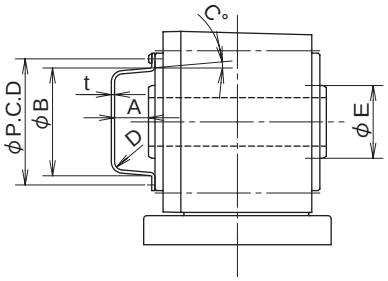

図 EH15

表 EH15 (mm)

寸法 / 枠番	安全カバー A	B	C	D	t	P.C.D	N	M × P × L	出力軸端部 E	形状図
03, 07, 17	10	72	28°	R5	2	—	—	—	25	EH14
1010	10	52	45°	R3	2	—	—	—	25	EH13
1110, 1120	10	56	45°	R3	2	—	—	—	30	
1210, 1220, 1230, 1240	21	82	45°	R3	2	—	—	—	40	
1310, 1320, 1330, 1340	21	89	45°	R3	2	—	—	—	45	
1410, 1420, 1430, 1440	35	99	45°	R3	2	—	—	—	55	
1510, 1520, 1521, 1522, 1530, 1531, 1540	30	114	45°	R3	2	—	—	—	65	
1630, 1631, 1632, 1633, 1640	40	114	45°	R5	2	135	2	M5 × 0.8 × 10	95	EH15
1634	40	114	45°	R5	1.2	130	2	M5 × 0.8 × 10	95	

M：ネジサイズ　P：ネジ山ピッチ　L：ネジ長さ　P.C.D：取付ピッチ　N：ネジ個数

注）1. 本表の値は予告なしに変更することがあります。
2. 図 EH13、図 EH14 の安全カバーは、ハメコミ式です。（セットビス不要）
3. 安全カバーが不要な場合は、ご購入時にお申し出ください。

中空軸・RNYM タイプ資料
プラグインシャフト・フランジ取付仕様 オプション

コンパクトな中空軸・RNYM タイプに中実軸を取り付け、フランジ取付タイプとしてお使いいただけるオプションをご用意しています。出力トルク、ラジアル荷重等は RNYM タイプの頁をご参照ください。

0.1kW ～ 0.4kW

表 EH16 フランジ取付形 (RNFM-X1) 寸法表

容量 (kW)	形式	A	B	C	E	J	K	M	D	N	O	V	W
0.1	RNFM01-1120L/R-X1(-B)- 5 ～ 60	32	40	42	50	85	20	6.6	52	33	6	56	20
	RNFM01-1220L/R-X1(-B)- 40 ～ 60	40	49	57	66	85	28	9	78	37	5	59	32
	RNFM01-1230L/R-X1(-B)- 80 ～ 240	40	51	65	76	85	13	9	78	41	5	59	32
	RNFM01-1330L/R-X1(-B)- 80 ～ 240	47	60	79	92	85	11	11	85	46	5	67	32
0.2	RNFM02-1120L/R-X1(-B)- 5 ～ 30	32	40	42	50	85	20	6.6	52	33	6	56	20
	RNFM02-1220L/R-X1(-B)- 5 ～ 60	40	49	57	66	85	28	9	78	37	5	59	32
	RNFM02-1320L/R-X1(-B)- 40 ～ 60	46	58	62	74	85	27.5	11	85	46	5	67	32
	RNFM02-1330L/R-X1(-B)- 80 ～ 240	47	60	79	92	85	11	11	85	46	5	67	32
	RNFM02-1430L/R-X1(-B)- 80 ～ 240	54	70	92	108	85	14	14	95	59	5	77	42
0.25	RNFM03-1220L/R-X1(-B)- 5 ～ 30	40	49	57	66	85	28	9	78	37	5	59	32
	RNFM03-1320L/R-X1(-B)- 40 ～ 60	46	58	62	74	85	27.5	11	85	46	5	67	32
	RNFM03-1430L/R-X1(-B)- 80 ～ 240	54	70	92	108	85	14	14	95	59	5	77	42
0.4	RNFM05-1220L/R-X1(-B)- 5 ～ 30	40	49	57	66	85	28	9	78	37	5	59	32
	RNFM05-1320L/R-X1(-B)- 5 ～ 60	46	58	62	74	85	27.5	11	85	46	5	67	32
	RNFM05-1420L/R-X1(-B)- 40 ～ 60	57	70	75	88	85	20	14	95	59	5	77	42
	RNFM05-1430L/R-X1(-B)- 80 ～ 240	54	70	92	108	85	14	14	95	59	5	77	42
	RNFM05-1530L/R-X1(-B)- 80 ～ 240	64	84	109	129	85	17	18	110	68	5	90	42

容量 (kW)	形式	出力軸寸法								ブレーキ無			ブレーキ付			図
		d	P	Q	R	S	T	U	r	L	DM	質量 (kg)	L	DM	質量 (kg)	
0.1	RNFM01-1120L/R-X1(-B)- 5 ～ 60	18	50	28	M6 × 12	6	6	3.5	1	268	119	6.5	303	124	8.0	EH16
	RNFM01-1220L/R-X1(-B)- 40 ～ 60	22	63.5	36	M6 × 12	6	6	3.5	1	291	119	7.5	326	124	9.0	EH16
	RNFM01-1230L/R-X1(-B)- 80 ～ 240	22	63.5	36	M6 × 12	6	6	3.5	1	292	119	8.0	327	124	9.5	EH17
	RNFM01-1330L/R-X1(-B)- 80 ～ 240	28	71	42	M8 × 16	7	8	4	2	314	119	10	349	124	11	EH17
0.2	RNFM02-1120L/R-X1(-B)- 5 ～ 30	18	50	28	M6 × 12	6	6	3.5	1	310	124	7.5	342	124	9.0	EH16
	RNFM02-1220L/R-X1(-B)- 5 ～ 60	22	63.5	36	M6 × 12	6	6	3.5	1	333	124	9.0	365	124	10.5	EH16
	RNFM02-1320L/R-X1(-B)- 40 ～ 60	28	71	42	M8 × 16	7	8	4	2	361	124	11	393	124	12	EH16
	RNFM02-1330L/R-X1(-B)- 80 ～ 240	28	71	42	M8 × 16	7	8	4	2	356	124	11	388	124	12	EH17
	RNFM02-1430L/R-X1(-B)- 80 ～ 240	32	91	58	M8 × 16	8	10	5	2	384	124	16	416	124	17	EH17
0.25	RNFM03-1220L/R-X1(-B)- 5 ～ 30	22	63.5	36	M6 × 12	6	6	3.5	1	353	124	10	385	124	12	EH16
	RNFM03-1320L/R-X1(-B)- 40 ～ 60	28	71	42	M8 × 16	7	8	4	2	381	124	12	413	124	14	EH16
	RNFM03-1430L/R-X1(-B)- 80 ～ 240	32	91	58	M8 × 16	8	10	5	2	404	124	17	436	124	18	EH17
0.4	RNFM05-1220L/R-X1(-B)- 5 ～ 30	22	63.5	36	M6 × 12	6	6	3.5	1	353	124	10	385	124	12	EH16
	RNFM05-1320L/R-X1(-B)- 5 ～ 60	28	71	42	M8 × 16	7	8	4	2	381	124	12	413	124	14	EH16
	RNFM05-1420L/R-X1(-B)- 40 ～ 60	32	91	58	M8 × 16	8	10	5	2	412	124	16	444	124	17	EH16
	RNFM05-1430L/R-X1(-B)- 80 ～ 240	32	91	58	M8 × 16	8	10	5	2	404	124	17	436	124	18	EH17
	RNFM05-1530L/R-X1(-B)- 80 ～ 240	40	120	82	M10 × 18	8	12	5	3	437	124	25	469	124	26	EH17

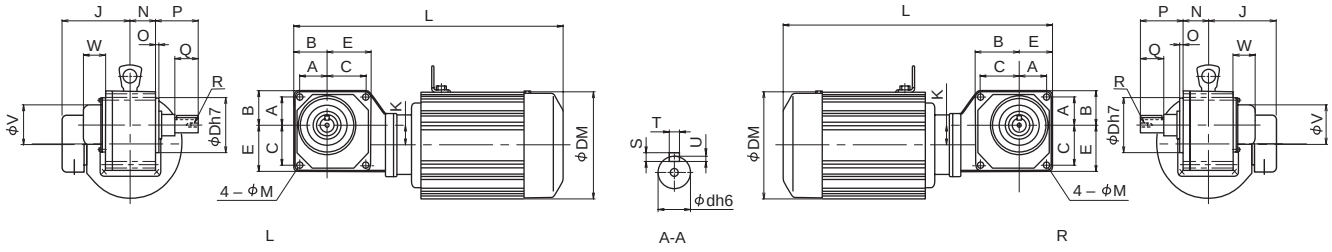

図 EH16

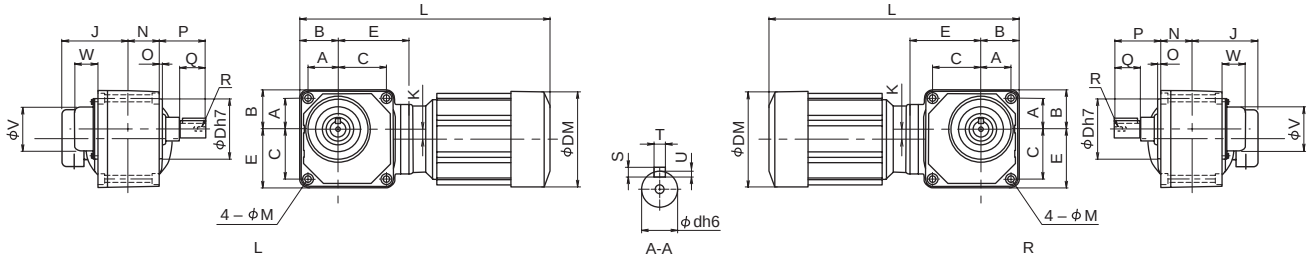

図 EH17

プラグインシャフト・フランジ取付仕様 オプション

コンパクトな中空軸・RNYM タイプに中実軸を取り付け、フランジ取付タイプとしてお使いいただけるオプションをご用意しています。出力トルク、ラジアル荷重等は RNYM タイプの頁をご参照ください。

0.55kW ～ 2.2kW

表 EH17 フランジ取付け形 (RNFM-X1) 寸法表

入力 (kW)	形式	A	B	C	E	J	K	M	D	N	O	V	W
0.55	RNFM08-1320L/R-X1(-B)- 5 ～ 30	46	58	62	74	114	27.5	11	85	46	5	67	32
	RNFM08-1420L/R-X1(-B)- 40 ～ 60	57	70	75	88	114	20	14	95	59	5	77	42
	RNFM08-1530L/R-X1(-B)- 80 ～ 240	64	84	109	129	114	17	18	110	68	5	90	42
0.75	RNFM1-1320L/R-X1(-B)- 5 ～ 30	46	58	62	74	114	27.5	11	85	46	5	67	32
	RNFM1-1420L/R-X1(-B)- 5 ～ 60	57	70	75	88	114	20	14	95	59	5	77	42
	RNFM1-1520L/R-X1(-B)- 40 ～ 60	70	84	80	94	114	28	14	110	68	5	90	42
	RNFM1-1530L/R-X1(-B)- 80 ～ 240	64	84	109	129	114	17	18	110	68	5	90	42
	RNFM1-1531L/R-X1(-B)- 80	64	84	109	129	114	17	18	110	68	5	90	42
1.1	RNFM1H-1420L/R-X1(-B)- 5 ～ 30	57	70	75	88	119	20	14	95	59	5	77	42
	RNFM1H-1520L/R-X1(-B)- 40 ～ 60	70	84	80	94	119	28	14	110	68	5	90	42
	RNFM1H-1531L/R-X1(-B)- 80	64	84	109	129	119	17	18	110	68	5	90	42
1.5	RNFM2-1420L/R-X1(-B)- 5 ～ 30	57	70	75	88	119	20	14	95	59	5	77	42
	RNFM2-1520L/R-X1(-B)- 5 ～ 60	70	84	80	94	119	28	14	110	68	5	90	42
2.2	RNFM3-1520L/R-X1(-B)- 5 ～ 30	70	84	80	94	126	28	14	110	68	5	90	42

入力 (kW)	形式	出力軸寸法								ブレーキ無			ブレーキ付			図
		d	P	Q	R	S	T	U	r	L	DM	質量 (kg)	L	DM	質量 (kg)	
0.55	RNFM08-1320L/R-X1(-B)- 5 ～ 30	28	71	42	M8 × 16	7	8	4	2	423	155	16	466	155	18	EH18
	RNFM08-1420L/R-X1(-B)- 40 ～ 60	32	91	58	M8 × 16	8	10	5	2	474	155	19	517	155	21	EH18
	RNFM08-1530L/R-X1(-B)- 80 ～ 240	40	120	82	M10 × 18	8	12	5	3	498	155	27	541	155	30	EH19
0.75	RNFM1-1320L/R-X1(-B)- 5 ～ 30	28	71	42	M8 × 16	7	8	4	2	423	155	16	466	155	18	EH18
	RNFM1-1420L/R-X1(-B)- 5 ～ 60	32	91	58	M8 × 16	8	10	5	2	474	155	19	517	155	21	EH18
	RNFM1-1520L/R-X1(-B)- 40 ～ 60	40	120	82	M10 × 18	8	12	5	3	498	155	28	541	155	30	EH18
	RNFM1-1530L/R-X1(-B)- 80 ～ 240	40	120	82	M10 × 18	8	12	5	3	498	155	27	541	155	30	EH19
	RNFM1-1531L/R-X1(-B)- 80	40	120	82	M10 × 18	8	12	5	3	498	155	28	541	155	30	EH19
1.1	RNFM1H-1420L/R-X1(-B)- 5 ～ 30	32	91	58	M8 × 16	8	10	5	2	504	167	23	566	167	27	EH18
	RNFM1H-1520L/R-X1(-B)- 40 ～ 60	40	120	82	M10 × 18	8	12	5	3	534	167	33	596	167	37	EH18
	RNFM1H-1531L/R-X1(-B)- 80	40	120	82	M10 × 18	8	12	5	3	528	167	32	590	167	36	EH19
1.5	RNFM2-1420L/R-X1(-B)- 5 ～ 30	32	91	58	M8 × 16	8	10	5	2	504	167	23	566	167	27	EH18
	RNFM2-1520L/R-X1(-B)- 5 ～ 60	40	120	82	M10 × 18	8	12	5	3	534	167	33	596	167	37	EH18
2.2	RNFM3-1520L/R-X1(-B)- 5 ～ 30	40	120	82	M10 × 18	8	12	5	3	553	180	36	616	180	41	EH18

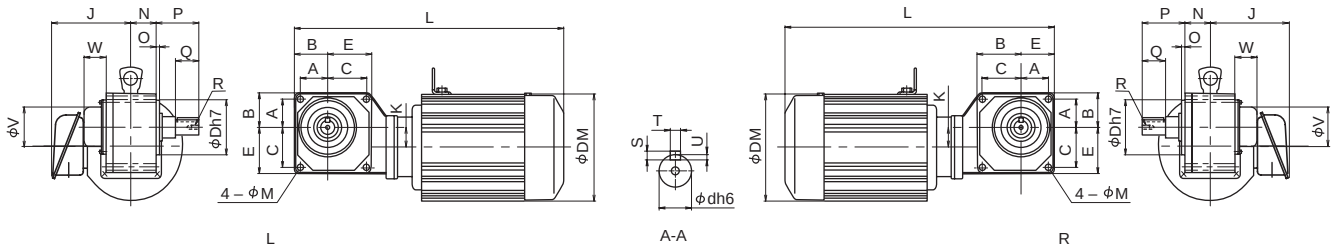

図 EH18

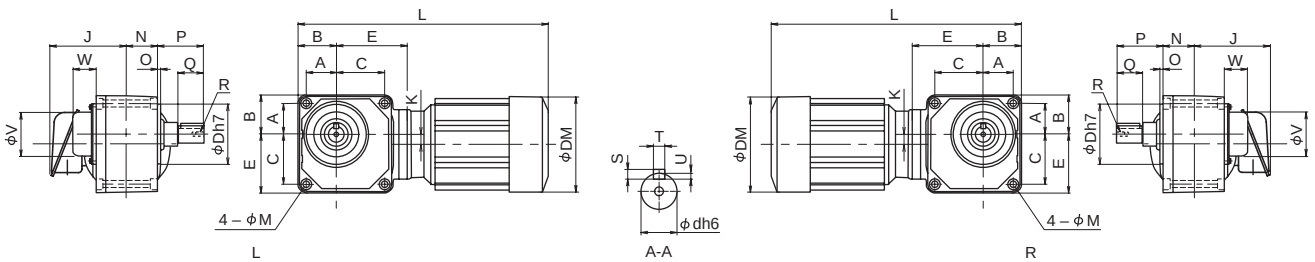

図 EH19

中空軸・RNYM タイプ資料
プラグインシャフト・脚取付仕様 オプション

コンパクトな中空軸・RNYM タイプに中実軸と脚を取り付け、脚取付タイプとしてお使いいただけるオプションをご用意しています。出力トルク、ラジアル荷重等は RNYM タイプの頁をご参照ください。

0.1kW ～ 0.4kW

表 EH18 中実軸　脚取付形 (RNHM-J1)　寸法表

容量 (kW)	形式	A	B	C	D	E	F	G	H	I	J	K	M	N	O	V	X
0.1	RNHM01-1120L/R-J1(-B)- 5 ～ 60	120	10	83	66	90	40	10	30	70	85	70	10	40	82	59	9
	RNHM01-1220L/R-J1(-B)- 40 ～ 60	136	15	101	69	110	51	10	40	105	85	82	11	51	96	59	9
	RNHM01-1230L/R-J1(-B)- 80 ～ 240	144	15	105	73	110	51	10	40	105	85	97	11	51	95	59	9
	RNHM01-1330L/R-J1(-B)- 80 ～ 240	164	15	117	78	112	60	12	47	126	85	101	13	60	108	67	11
0.2	RNHM02-1120L/R-J1(-B)- 5 ～ 30	120	10	83	66	90	40	10	30	70	85	70	10	40	82	59	9
	RNHM02-1220L/R-J1(-B)- 5 ～ 60	136	15	101	69	110	51	10	40	105	85	82	11	51	96	59	9
	RNHM02-1320L/R-J1(-B)- 40 ～ 60	164	15	117	78	112	60	12	47	126	85	84.5	13	60	119	67	11
	RNHM02-1330L/R-J1(-B)- 80 ～ 240	164	15	117	78	112	60	12	47	126	85	101	13	60	108	67	11
	RNHM02-1430L/R-J1(-B)- 80 ～ 240	204	20	150	101	132	70	12	51	140	85	118	19	70	130	77	14
0.25	RNHM03-1220L/R-J1(-B)- 5 ～ 30	136	15	101	69	110	51	10	40	105	85	82	11	51	96	59	9
	RNHM03-1320L/R-J1(-B)- 40 ～ 60	164	15	117	78	112	60	12	47	126	85	84.5	13	60	119	67	11
	RNHM03-1430L/R-J1(-B)- 80 ～ 240	204	20	150	101	132	70	12	51	140	85	118	19	70	130	77	14
0.4	RNHM05-1220L/R-J1(-B)- 5 ～ 30	136	15	101	69	110	51	10	40	105	85	82	11	51	96	59	9
	RNHM05-1320L/R-J1(-B)- 5 ～ 60	164	15	117	78	112	60	12	47	126	85	84.5	13	60	119	67	11
	RNHM05-1420L/R-J1(-B)- 40 ～ 60	204	20	150	101	132	70	12	51	140	85	112	19	70	146	77	14
	RNHM05-1430L/R-J1(-B)- 80 ～ 240	204	20	150	101	132	70	12	51	140	85	118	19	70	130	77	14
	RNHM05-1530L/R-J1(-B)- 80 ～ 240	244	20	188	110	160	84	15	64	173	85	143	20	84	157	90	18

容量 (kW)	形式	出力軸寸法								ブレーキ無			ブレーキ付			図
		d	P	Q	R	S	T	U	r	L	DM	質量 (kg)	L	DM	質量 (kg)	
0.1	RNHM01-1120L/R-J1(-B)- 5 ～ 60	18	23	28	M6 × 12	6	6	3.5	1	268	119	6.5	303	124	8.0	EH20
	RNHM01-1220L/R-J1(-B)- 40 ～ 60	22	32.5	36	M6 × 12	6	6	3.5	1	293	119	7.5	328	124	9.0	EH20
	RNHM01-1230L/R-J1(-B)- 80 ～ 240	22	32.5	36	M6 × 12	6	6	3.5	1	292	119	8.0	327	124	9.5	EH21
	RNHM01-1330L/R-J1(-B)- 80 ～ 240	28	35	42	M8 × 16	7	8	4	2	314	119	10	349	124	11	EH21
0.2	RNHM02-1120L/R-J1(-B)- 5 ～ 30	18	23	28	M6 × 12	6	6	3.5	1	310	124	7.5	342	124	9.0	EH20
	RNHM02-1220L/R-J1(-B)- 5 ～ 60	22	32.5	36	M6 × 12	6	6	3.5	1	335	124	9.0	367	124	10.5	EH20
	RNHM02-1320L/R-J1(-B)- 40 ～ 60	28	35	42	M8 × 16	7	8	4	2	363	124	11	395	124	12	EH20
	RNHM02-1330L/R-J1(-B)- 80 ～ 240	28	35	42	M8 × 16	7	8	4	2	356	124	11	388	124	12	EH21
	RNHM02-1430L/R-J1(-B)- 80 ～ 240	32	48	58	M8 × 16	8	10	5	2	384	124	16	416	124	17	EH21
0.25	RNHM03-1220L/R-J1(-B)- 5 ～ 30	22	32.5	36	M6 × 12	6	6	3.5	1	355	124	10	387	124	12	EH20
	RNHM03-1320L/R-J1(-B)- 40 ～ 60	28	35	42	M8 × 16	7	8	4	2	383	124	12	415	124	14	EH20
	RNHM03-1430L/R-J1(-B)- 80 ～ 240	32	48	58	M8 × 16	8	10	5	2	404	124	17	436	124	18	EH21
0.4	RNHM05-1220L/R-J1(-B)- 5 ～ 30	22	32.5	36	M6 × 12	6	6	3.5	1	355	124	10	387	124	12	EH20
	RNHM05-1320L/R-J1(-B)- 5 ～ 60	28	35	42	M8 × 16	7	8	4	2	383	124	12	415	124	14	EH20
	RNHM05-1420L/R-J1(-B)- 40 ～ 60	32	48	58	M8 × 16	8	10	5	2	412	124	16	444	124	17	EH20
	RNHM05-1430L/R-J1(-B)- 80 ～ 240	32	48	58	M8 × 16	8	10	5	2	404	124	17	436	124	18	EH21
	RNHM05-1530L/R-J1(-B)- 80 ～ 240	40	66	82	M10 × 18	8	12	5	3	437	124	25	469	124	26	EH21

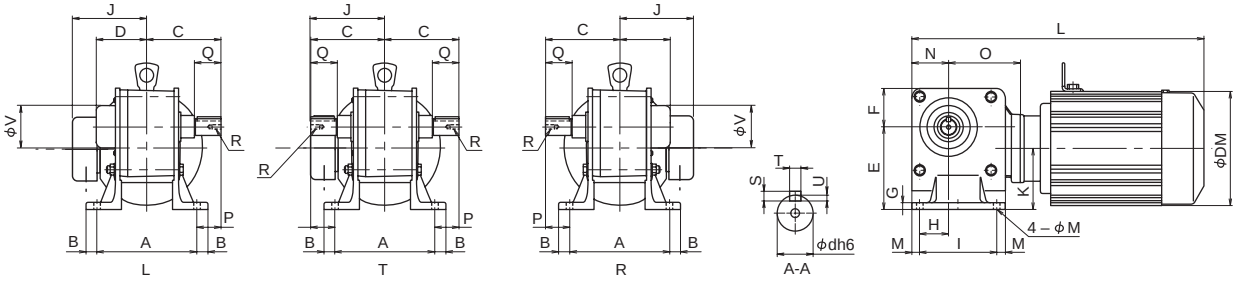

図 EH20

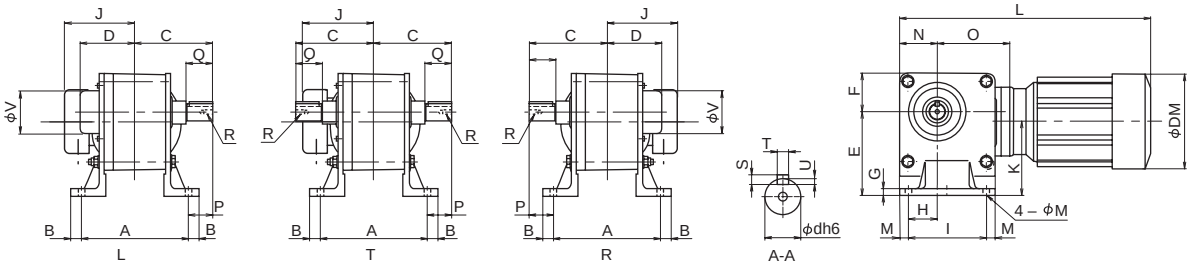

図 EH21

プラグインシャフト・脚取付仕様 オプション

コンパクトな中空軸・RNYM タイプに中実軸と脚を取り付け、脚取付タイプとしてお使いいただけるオプションをご用意しています。出力トルク、ラジアル荷重等は RNYM タイプの頁をご参照ください。

0.55kW ～ 2.2kW

表 EH19 中実軸　脚取付形 (RNHM-J1)　寸法表

容量 (kW)	形式	A	B	C	D	E	F	G	H	I	J	K	M	N	O	V	X
0.55	RNHM08-1320L/R-J1(-B)- 5 ～ 30	164	15	117	78	112	60	12	47	126	114	84.5	13	60	119	67	11
	RNHM08-1420L/R-J1(-B)- 40 ～ 60	204	20	150	101	132	70	12	51	140	114	112	19	70	146	77	14
	RNHM08-1530L/R-J1(-B)- 80 ～ 240	244	20	188	110	160	84	15	64	173	114	143	20	84	157	90	18
0.75	RNHM1-1320L/R-J1(-B)- 5 ～ 30	164	15	117	78	112	60	12	47	126	114	84.5	13	60	119	67	11
	RNHM1-1420L/R-J1(-B)- 5 ～ 60	204	20	150	101	132	70	12	51	140	114	112	19	70	146	77	14
	RNHM1-1520L/R-J1(-B)- 40 ～ 60	244	20	188	110	160	84	15	64	173	114	132	20	84	178	90	18
	RNHM1-1530L/R-J1(-B)- 80 ～ 240	244	20	188	110	160	84	15	64	173	114	143	20	84	157	90	18
	RNHM1-1531L/R-J1(-B)- 80	244	20	188	110	160	84	15	64	173	114	143	20	84	157	90	18
1.1	RNHM1H-1420L/R-J1(-B)- 5 ～ 30	204	20	150	101	132	70	12	51	140	119	112	19	70	146	77	14
	RNHM1H-1520L/R-J1(-B)- 40 ～ 60	244	20	188	110	160	84	15	64	173	119	132	20	84	178	90	18
	RNHM1H-1531L/R-J1(-B)- 80	244	20	188	110	160	84	15	64	173	119	143	20	84	157	90	18
1.5	RNHM2-1420L/R-J1(-B)- 5 ～ 30	204	20	150	101	132	70	12	51	140	119	112	19	70	146	77	14
	RNHM2-1520L/R-J1(-B)- 5 ～ 60	244	20	188	110	160	84	15	64	173	119	132	20	84	178	90	18
	RNHM2-1531L/R-J1(-B)- 40 ～ 80	244	20	188	110	160	84	15	64	173	119	143	20	84	157	90	18
2.2	RNHM3-1520L/R-J1(-B)- 5 ～ 30	244	20	188	110	160	84	15	64	173	126	132	20	84	178	90	18
	RNHM3-1531L/R-J1(-B)- 40 ～ 60	244	20	188	110	160	84	15	64	173	126	143	20	84	157	90	18

容量 (kW)	形式	出力軸寸法								ブレーキ無			ブレーキ付			図
		d	P	Q	R	S	T	U	r	L	DM	質量 (kg)	L	DM	質量 (kg)	
0.55	RNHM08-1320L/R-J1(-B)- 5 ～ 30	28	35	42	M8 × 16	7	8	4	2	425	155	14	468	155	17	EH22
	RNHM08-1420L/R-J1(-B)- 40 ～ 60	32	48	58	M8 × 16	8	10	5	2	474	155	19	517	155	21	EH22
	RNHM08-1530L/R-J1(-B)- 80 ～ 240	40	66	82	M10 × 18	8	12	5	3	498	155	27	541	155	30	EH23
0.75	RNHM1-1320L/R-J1(-B)- 5 ～ 30	28	35	42	M8 × 16	7	8	4	2	425	155	14	468	155	17	EH22
	RNHM1-1420L/R-J1(-B)- 5 ～ 60	32	48	58	M8 × 16	8	10	5	2	474	155	19	517	155	21	EH22
	RNHM1-1520L/R-J1(-B)- 40 ～ 60	40	66	82	M10 × 18	8	12	5	3	498	155	28	541	155	30	EH22
	RNHM1-1530L/R-J1(-B)- 80 ～ 240	40	66	82	M10 × 18	8	12	5	3	498	155	27	541	155	30	EH23
	RNHM1-1531L/R-J1(-B)- 80	40	66	82	M10 × 18	8	12	5	3	498	155	28	541	155	30	EH23
1.1	RNHM1H-1420L/R-J1(-B)- 5 ～ 30	32	48	58	M8 × 16	8	10	5	2	504	167	23	566	167	27	EH22
	RNHM1H-1520L/R-J1(-B)- 40 ～ 60	40	66	82	M10 × 18	8	12	5	3	534	167	33	596	167	37	EH22
	RNHM1H-1531L/R-J1(-B)- 80	40	66	82	M10 × 18	8	12	5	3	528	167	32	590	167	36	EH23
1.5	RNHM2-1420L/R-J1(-B)- 5 ～ 30	32	48	58	M8 × 16	8	10	5	2	504	167	23	566	167	27	EH22
	RNHM2-1520L/R-J1(-B)- 5 ～ 60	40	66	82	M10 × 18	8	12	5	3	534	167	33	596	167	37	EH22
	RNHM2-1531L/R-J1(-B)- 40 ～ 80	40	66	82	M10 × 18	8	12	5	3	528	167	32	590	167	36	EH23
2.2	RNHM3-1520L/R-J1(-B)- 5 ～ 30	40	66	82	M10 × 18	8	12	5	3	553	180	36	616	180	41	EH22
	RNHM3-1531L/R-J1(-B)- 40 ～ 60	40	66	82	M10 × 18	8	12	5	3	548	180	36	611	180	41	EH23

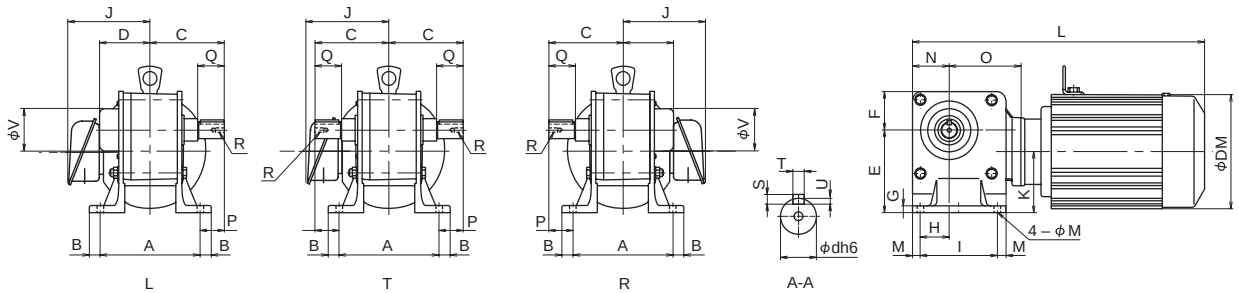

図 EH22

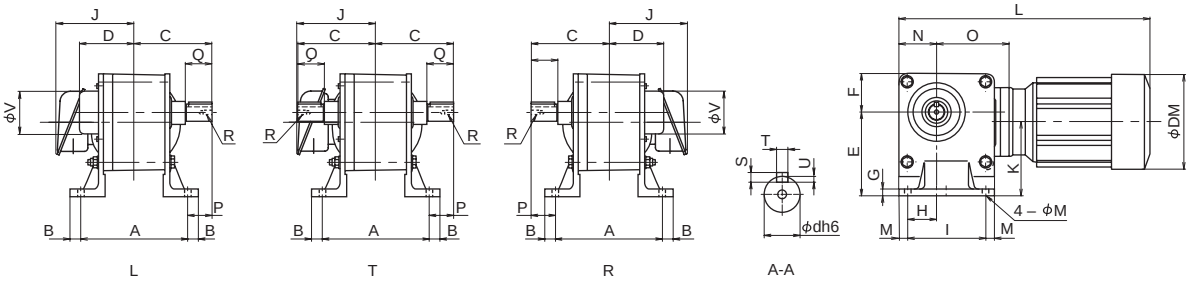

図 EH23

ハイポニック減速機　枠番の変遷（三相モータ付）

中空軸形（RNYM タイプ）

モータ kW	発売時期	減速比 5	7	7.5	10	12	15	20	25	30	40	50	60	80	100	120	150	200	240	300	360	480	560	600	720	750	900	1200	1440
0.015	1999.10	03			03(φ15)																								
0.025	1999.10	03			03(φ15)																								
0.04	1998.10	10			10(φ15)																								
	1999.10	07			07(φ15)												17(φ15)												
	2003.04	07			07(φ15)												17(φ15)			1240(φ25)				1240(φ25)			1240(φ25)	
0.06	1998.10	10			10(φ15)																								
	1999.10	07			07(φ15)									17(φ15)															
	2003.04	07			07(φ15)									17(φ15)						1240(φ25)				1240(φ25)			1240(φ25)	
0.09	1998.10	10			10(φ15)																								
	1999.10	17			17(φ15)																								
	2001.01	17			17(φ15)															361(φ30)						361(φ30)		
	2003.04	17			17(φ15)															1240(φ25)				1240(φ25)			1240(φ25)	
0.1	1991.01				20(φ25)																								
	1998.01				20(φ25)												25(φ25)												
	2001.01	190			190(φ20)									20[201](φ25)			25[251](φ25)			361(φ30)						361(φ30)		
	2002.01	1120(φ20)			1120(φ20)									1230(φ25)						361(φ30)						361(φ30)		
	2002.04	1010(φ15)			1010																								
		1120(φ20)			1120(φ20)									1230(φ25)						361(φ30)						361(φ30)		
	2003.04	1010(φ15)			1010																								
		1120(φ20)			1120(φ20)									1230(φ25)						1340(φ30)				1340(φ30)			1340(φ30)	
0.2	1991.01				30(φ30)																								
	1993.04				23(φ25)									30(φ30)															
	1998.01				23(φ25)									30(φ30)			35(φ30)												
	2001.01	190			190(φ20)						23(231)(φ25)			30[301]			35[351]			461(φ35)						461(φ35)		
	2002.01	1120(φ20)			1120(φ20)						1220(φ25)			1330(φ30)						461(φ35)						461(φ35)		
	2002.04	1110(φ20)			1110																								
		1120(φ20)			1120(φ20)						1220(φ25)			1330(φ30)						461(φ35)						461(φ35)		
	2003.04	1110(φ20)			1110																								
		1120(φ20)			1120(φ20)						1220(φ25)			1330(φ30)						1440(φ35)				1440(φ35)			1440(φ35)	
0.4	1991.01				40(φ35)																								
	1993.04				33(φ30)									40(φ35)															
	1998.01				33(φ30)									40(φ35)			45(φ35)												
	2001.01	271			271(φ25)						33[331](φ30)			40[401](φ35)			45[451](φ35)			56(φ45)						56(φ45)		
	2002.01	1220(φ25)			1220(φ25)						1320(φ30)			1430(φ35)						56(φ45)						56(φ45)		
	2002.04	1210(φ25)			1210																								
		1220(φ25)			1220(φ25)						1320(φ30)			1430(φ35)						56(φ45)						56(φ45)		
	2003.04	1210(φ25)			1210																								
		1220(φ25)			1220(φ25)						1320(φ30)			1430(φ35)						1540(φ45)				1540(φ45)			1540(φ45)	
0.75	1991.01				50(φ45)																								
	1993.04				43(φ35)									50(φ45)															
	1998.01				43(φ35)									50(φ45)			55(φ45)												
	2001.01	371			371(φ30)						43[431](φ35)			50(φ45)			55(φ45)			56(φ45)									
	2002.01	1320			1320(φ30)						1420(φ35)			1530(φ45)						56(φ45)									
	2002.04	1310(φ30)			1310																								
		1320(φ30)			1320(φ30)						1420(φ35)			1530(φ45)						56(φ45)									
	2003.04	1310(φ30)			1310																								
		1320(φ30)			1320(φ30)						1420(φ35)			1530(φ45)						56(φ45)									
	2004.08	1310(φ30)			1310																								
		1320(φ30)			1320(φ30)						1420(φ35)			1530(φ45)						1640(φ55)				1640(φ55)			1640(φ55)	
1.5	1992.04				60(φ55)																								
	1993.04				53(φ45)										60(φ55)														
	2001.01	471			471(φ35)						53(φ45)				60(φ55)														
	2002.01	1420(φ35)			1420(φ35)						1520(φ45)			1531	60(φ55)														
	2002.04	1410(φ35)			1410																								
		1420(φ35)			1420(φ35)						1520(φ45)			1531	1630(φ55)														
	2004.08	1410(φ35)			1410																								
		1420(φ35)			1420(φ35)						1520(φ45)			1531	1630(φ55)		1631(φ55)												
2.2	1992.04				60(φ55)																								
	1994.11				54(φ45)									60															
	1998.06				54(φ45)										60(φ55)														
	2002.01	1520(φ45)			1520(φ45)						1531(φ45)				60(φ55)														
	2002.04	1510(φ45)			1510																								
		1520(φ45)			1520(φ45)						1531(φ45)				60(φ55)														
	2004.08	1510(φ45)			1510																								
		1520(φ45)			1520(φ45)						1531(φ45)				1630(φ55)		1631(φ55)												
3.7	1992.04				63(φ55)																								
	2004.08	1521(φ45)			1521(φ45)						1632(φ55)																		
5.5	1994.04				64(φ55)																								
	1998.06				64(φ55)																								
	2004.08	1522(φ45)			1522(φ45)						1633(φ55)																		

注）1. **枠番** は、現在の標準機種です。
2. 枠番横の（φ　）は、中空軸内径です。記載がない場合は、欄内の同枠番の寸法を参照ください。
3. その他の詳細寸法については、ご照会ください。

ハイポニック減速機　枠番の変遷（三相モータ付）

中実軸・フランジ取付形（RNFM タイプ）

モータ kW	発売時期	減速比 5	7	7.5	10	15	20	30	40	50	60	80	100	120	150	200	240	300	360	480	560	600	720	750	900	1200	1440
0.015	1999.10	01		03(φ10)										01(φ15)													
0.025	1999.10	01		01(φ10)								03(φ15)															
0.04	1998.10	10		10(φ18)																							
	1999.10	05		05(φ12)						07(φ15)					17(φ18)												
	2004.08	05		05(φ12)						07(φ15)					17(φ18)			1240-X1(φ22)				1240-X1			1240-X1(φ22)	
0.06	1998.10	10		10(φ18)																							
	1999.10	07		07(φ15)								17(φ18)															
	2004.08	07		07(φ15)								17(φ18)						1240-X1(φ22)				1240-X1			1240-X1(φ22)	
0.09	1998.10	10		10(φ18)																							
	1999.10	15		15(φ15)								17(φ18)															
	2001.01	15		15(φ15)								17(φ18)						36(φ28)							36(φ28)		
	2004.08	15		15(φ15)								17(φ18)						1240-X1(φ22)				1240-X1			1240-X1(φ22)	
0.1	1991.01			20(φ22)																							
	1998.01			20(φ22)											25(φ22)												
	2001.01	190		190(φ18)								20(φ22)			25(φ22)			36(φ28)							36(φ28)		
	2004.08	190		190(φ18)								20(φ22)			25(φ22)			1340-X1(φ28)				1340-X1			1340-X1(φ28)	
0.2	1991.01			30(φ28)																							
	1993.04			23(φ22)								30(φ28)															
	1998.01			23(φ22)								30(φ28)			35(φ28)												
	2001.01	190		190(φ18)					23(φ22)			30(φ28)			35(φ28)			46(φ32)							46(φ32)		
	2004.08	190		190(φ18)					23(φ22)			30(φ28)			35(φ28)			1440-X1(φ32)				1440-X1			1440-X1(φ32)	
0.4	1991.01			40(φ32)																							
	1993.04			33(φ28)								40(φ32)															
	1998.01			33(φ28)								40(φ32)			45(φ32)												
	2001.01	270		270(φ22)					33(φ28)			40(φ32)			45(φ32)			56(φ40)				1540-X1			56(φ40)	
	2004.08	270		270(φ22)					33(φ28)			40(φ32)			45(φ32)			1540-X1(φ40)				1540-X1			1540-X1(φ40)	
0.75	1991.01			50(φ40)																							
	1993.04			43(φ32)								50(φ40)															
	1998.01			43(φ32)								50(φ40)			55(φ40)												
	2001.01	370		370(φ28)					43(φ32)			50(φ40)			55(φ40)			56(φ40)									
	2004.08	370		370(φ28)					43(φ32)			50(φ40)			55(φ40)			1640-X1(φ50)				1640-X1			1640-X1(φ50)	
1.5	1993.04			53(φ40)																							
	2001.01	470		470(φ32)					53(φ40)																		
	2004.08	470		470(φ32)					53(φ40)				1630-X1		1631-X1(φ50)												
2.2	1994.11			54(φ40)																							
	2004.08			54(φ40)								1630-X1(φ50)			1631-X1(φ50)												

注）1. **枠番** は、現在の標準機種です。
2. 枠番横の（φ　）は、出力軸径です。記載がない場合は、欄内の同枠番の寸法を参照ください。
3. その他の詳細寸法については、ご照会ください。

中実軸・脚取付形（RNHM タイプ）

モータ kW	発売時期	減速比 5	7	7.5	10	15	20	30	40	50	60	80	100	120	150	200	240	300	360	480	560	600	720	750	900	1200	1440
0.1	1991.01			20(φ22)																							
	1998.01			20(φ22)											25(φ22)												
	2001.01	190		190(φ18)								20(φ22)			25(φ22)			36(φ28)							36(φ28)		
	2004.08	190		190(φ18)								20(φ22)			25(φ22)			1340-J1(φ28)				1340-J1			1340-J1(φ28)	
0.2	1991.01			30(φ28)																							
	1993.04			23(φ22)								30(φ28)															
	1998.01			23(φ22)								30(φ28)			35(φ28)												
	2001.01	190		190(φ18)					23(φ22)			30(φ28)			35(φ28)			46(φ32)							46(φ32)		
	2004.08	190		190(φ18)					23(φ22)			30(φ28)			35(φ28)			1440-J1(φ32)				1440-J1			1440-J1(φ32)	
0.4	1991.01			40(φ32)																							
	1993.04			33(φ28)								40(φ32)															
	1998.01			33(φ28)								40(φ32)			45(φ32)												
	2001.01	270		270(φ22)					33(φ28)			40(φ32)			45(φ32)			56(φ40)							56(φ40)		
	2004.08	270		270(φ22)					33(φ28)			40(φ32)			45(φ32)			1540-J1(φ40)				1540-J1			1540-J1(φ40)	
0.75	1991.01			50(φ40)																							
	1993.04			43(φ32)								50(φ40)															
	1998.01			43(φ32)								50(φ40)			55(φ40)												
	2001.01	370		370(φ28)					43(φ32)			50(φ40)			55(φ40)			56(φ40)									
	2004.08	370		370(φ28)					43(φ32)			50(φ40)			55(φ40)												
1.5	1992.04			60(φ50)																							
	1993.04			53(φ40)										60(φ50)													
	2001.01	470		470(φ32)					53(φ40)					60(φ50)													
2.2	1992.04			60(φ50)																							
	1994.11			54(φ40)								60															
	1998.06			54(φ40)								60(φ50)															
3.7	1992.04			63(φ50)																							
5.5	1994.04			64(φ50)																							
	1998.06			64(φ50)																							

注）1. **枠番** は、現在の標準機種です。
2. 枠番横の（φ　）は、出力軸径です。記載がない場合は、欄内の同枠番の寸法を参照ください。
3. その他の詳細寸法については、ご照会ください。

MEMO

技術資料

平行軸　ギヤ部

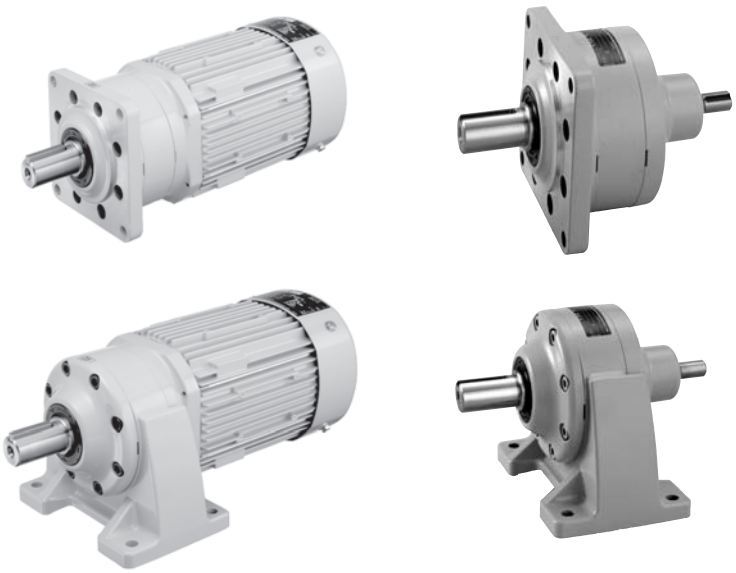

	頁
銘板・潤滑	E28
出力軸許容スラスト荷重	E29
慣性モーメント・GD^2	E30
出力軸回転方向，実減速比	E32
構造図	E33
低速軸・高速軸詳細寸法	E34

Technical Information

銘板の見方

ギヤモータの場合

（1）ギヤ部とモータ部が一体の銘板

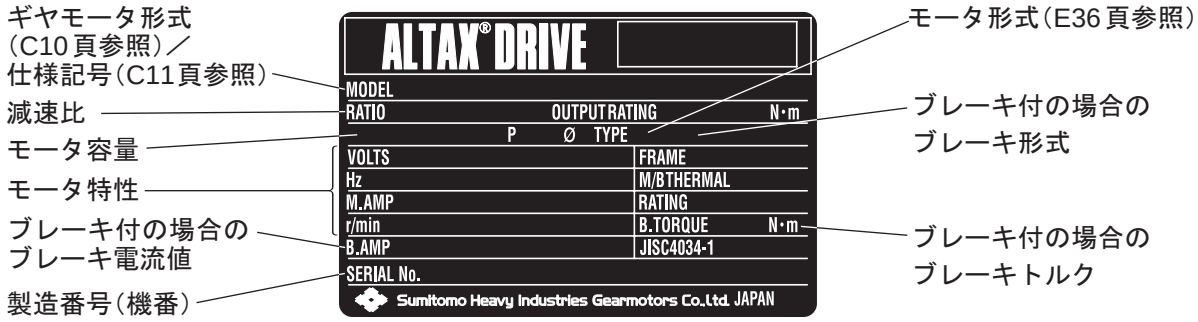

図 EA1a

（2）ギヤ部とモータ部が別々の銘板

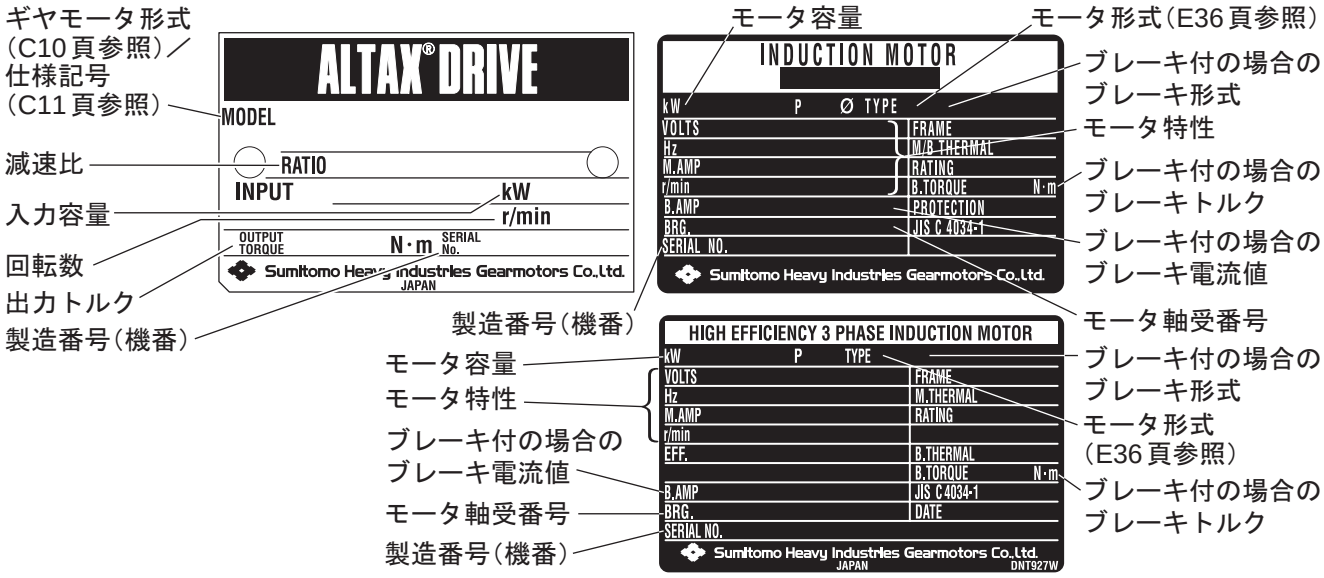

図 EA1b

レデューサの場合

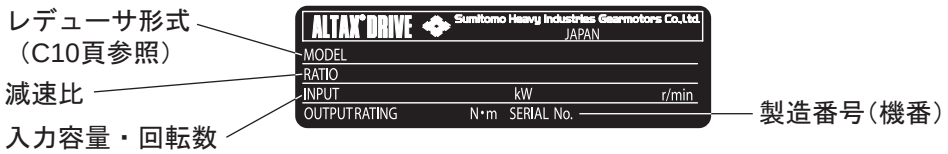

図 EA2

潤滑

（1）標準潤滑

- ギヤ部には、長寿命グリースを封入していますので、補給なしで長時間ご使用いただけますが、20000 時間または 3 ～ 5 年を目安にオーバーホールを実施していただくと、より長寿命となります。
- ギヤモータのオーバーホールは熟練を要しますので、必ず弊社認定サービス店で実施してください。

注）1. オイルシールに関して
オイルシールには寿命があり、長時間のご使用では自然劣化や磨耗によってシール効果が低下することがあります。
減速機の使用条件や周囲環境によってシール寿命は大きく異なりますので、通常運転（均一荷重、1 日 10 時間運転、常温下）でのご使用に際しては、1 ～ 3 年程度を目安に交換されることをお奨めします。
尚、その際に軸（またはカラー）に錆が発生している場合、同時に交換していただく様にお願い致します。

2. オイルシールからのにじみ
オイルシールには、潤滑用グリースを塗付しています。
運転初期の段階で、上記グリース油脂分がにじみ出る場合がありますので、油がにじみ出た場合は、一度油を拭き取ってください。
更に油が漏れてくる場合は、オイルシールの交換をお奨めします。

出力軸許容スラスト荷重

表 EA1

低速軸許容スラスト荷重　N

枠番		出力回転数　r/min														
		～10	15	20	30	40	50	60	80	100	125	150	200	300	350	600
5067	506H	412	412	412	412	412	412	412	392	294	294	226	226	177	—	—
507R	5077	559	559	559	559	559	559	559	520	491	491	461	294	226	128	78
508R	5087	903	903	903	903	903	903	903	746	608	530	491	334	334	334	206
509R 5097DR	5097 5097DA	1150	1150	1150	1150	1150	1150	1150	1150	1080	952	814	814	657	530	314
510R 5107DR	5107 5107DA	1550	1550	1550	1550	1550	1550	1550	1550	1530	1350	990	991	942	677	402
5117 5117DA	5117DR	1890	1890	1890	1890	1890	1890	1890	1890	1890	1890	1420	—	—	—	—
5127 5127DS	5127DR 5127DA	2420	2420	2420	2420	2420	2420	2420	2420	2420	2420	1880	—	—	—	—

低速軸許容スラスト荷重　kgf

枠番		出力回転数　r/min														
		～10	15	20	30	40	50	60	80	100	125	150	200	300	350	600
5067	506H	42	42	42	42	42	42	42	40	30	30	23	23	18	—	—
507R	5077	57	57	57	57	57	57	57	53	50	50	47	30	23	13	8
508R	5087	92	92	92	92	92	92	92	76	62	54	50	34	34	34	21
509R 5097DR	5097 5097DA	117	117	117	117	117	117	117	117	110	97	83	83	67	54	32
510R 5107DR	5107 5107DA	158	158	158	158	158	158	158	158	156	138	101	101	96	69	41
5117 5117DA	5117DR	193	193	193	193	193	193	193	193	193	193	145	—	—	—	—
5127 5127DS	5127DR 5127DA	247	247	247	247	247	247	247	247	247	247	192	—	—	—	—

注）表の許容スラスト荷重はラジアル荷重が出力軸に掛からない場合の値です。

ラジアル荷重とスラスト荷重が共存する場合の計算式

$$\left(\frac{Pr \cdot Lf}{Pro} + \frac{Pa}{Pao}\right) \cdot Cf \cdot Fs \leqq 1$$

となるように選定してください。

Ｐｒ　:実ラジアル荷重
Ｐｒｏ　:許容ラジアル荷重　（選定表　参照）
Ｐａ　:実スラスト荷重
Ｐａｏ　:許容スラスト荷重
Ｌｆ　:荷重位置係数　（C19 頁　表 C2）
Ｃｆ　:連結係数　（C19 頁　表 C3）
Ｆｓ　:衝撃係数　（C19 頁　表 C4）

ギヤモータの慣性モーメント J・GD^2（モータ軸換算値）

表 EA2

単位：J（慣性モーメント）（kg・m^2）　GD^2（kgf・m^2）

モータ種類	ブレーキ	40W		60W		90W		0.1kW（F56）注 1		0.1kW（F63）注 1	
		J	GD^2	J	GD^2	J	GD^2	J	GD^2	J	GD^2
三相モータ屋内形	無	0.00011	0.00043	0.00012	0.00049	0.000132	0.000529	0.000132	0.000529	0.000348	0.00139
	付	0.00012	0.00047	0.00013	0.00052	0.000140	0.000559	0.000140	0.000559	0.000373	0.00149
三相モータ屋外形	無	0.00011	0.00043	0.00012	0.00049	0.000132	0.000529	0.000132	0.000529	0.000348	0.00139
	付	—	—	—	—	—	—	—	—	0.000373	0.00149
安全増防爆形	無	0.00011	0.00043	0.00012	0.00049	0.000132	0.000529	—	—	0.000348	0.00139
単相モータ屋内形	無	0.00015	0.00058	0.00017	0.00065	0.000197	0.000789	—	—	0.000523	0.00209
	付	0.00016	0.00061	0.00017	0.00068	0.000205	0.000819	—	—	0.000573	0.00229
単相モータ屋外形	無	—	—	—	—	0.000197	0.000789	—	—	0.000523	0.00209
	付	—	—	—	—	—	—	—	—	0.000573	0.00229
単相レバーシブル	無	0.00015	0.00058	0.00017	0.00065	0.000197	0.000789	—	—	—	—
インバータ用屋内形	無	—	—	—	—	—	—	—	—	0.000523	0.00209
	付	—	—	—	—	—	—	—	—	0.000573	0.00229
インバータ用屋外形	無	—	—	—	—	—	—	—	—	0.000523	0.00209
	付	—	—	—	—	—	—	—	—	0.000573	0.00229

モータ種類	ブレーキ	0.2kW		0.25kW		0.4kW		0.55kW		0.75kW	
		J	GD^2	J	GD^2	J	GD^2	J	GD^2	J	GD^2
三相モータ屋内形	無	0.000528	0.00211	0.000544	0.00218	0.000695	0.00278	0.00108	0.00432	0.00131	0.00523
	付	0.000578	0.00231	0.000594	0.00238	0.000720	0.00288	0.00118	0.00472	0.00141	0.00563
三相モータ屋外形	無	0.000528	0.00211	0.000544	0.00218	0.000695	0.00278	0.00108	0.00432	0.00131	0.00523
	付	0.000578	0.00231	0.000594	0.00238	0.000720	0.00288	0.00118	0.00472	0.00141	0.00563
安全増防爆形	無	0.000528	0.00211	0.000544	0.00218	0.000695	0.00278	0.00108	0.00432	0.00131	0.00523
単相モータ屋内形	無	0.000678	0.00271	—	—	0.00127	0.00507	—	—	—	—
	付	0.000703	0.00281	—	—	0.00137	0.00547	—	—	—	—
単相モータ屋外形	無	0.000678	0.00271	—	—	0.00127	0.00507	—	—	—	—
	付	0.000703	0.00281	—	—	0.00137	0.00547	—	—	—	—
単相レバーシブル	無	—	—	—	—	—	—	—	—	—	—
インバータ用屋内形	無	0.000678	0.00271	—	—	0.00127	0.00507	—	—	0.00241	0.00963
高効率モータ屋内形 注 2	付	0.000703	0.00281	—	—	0.00137	0.00547	—	—	0.00263	0.01053
インバータ用屋外形	無	0.000678	0.00271	—	—	0.00127	0.00507	—	—	0.00241	0.00963
高効率モータ屋外形 注 2	付	0.000703	0.00281	—	—	0.00137	0.00547	—	—	0.00263	0.01053

モータ種類	ブレーキ	1.1kW		1.5kW		2.2kW		3.7kW	
		J	GD^2	J	GD^2	J	GD^2	J	GD^2
三相モータ屋内形	無	0.00213	0.00853	0.00241	0.00963	0.00371	0.01486	0.0089	0.0350
	付	0.00236	0.00943	0.00263	0.01053	0.00411	0.01646	0.0099	0.0390
三相モータ屋外形	無	0.00213	0.00853	0.00241	0.00963	0.00371	0.01486	0.0089	0.0350
	付	0.00236	0.00943	0.00263	0.01053	0.00411	0.01646	0.0099	0.0390
安全増防爆形	無	0.00213	0.00853	0.00241	0.00963	0.00371	0.01486	0.0089	0.0350
インバータ用屋内形	無	—	—	0.00361	0.01443	0.00886	0.03546	0.0120	0.0470
高効率モータ屋内形 注 2	付	—	—	0.00401	0.01603	0.00996	0.03986	0.0130	0.0510
インバータ用屋外形	無	—	—	0.00361	0.01443	0.00886	0.03546	0.0120	0.0470
高効率モータ屋外形 注 2	付	—	—	0.00401	0.01603	0.00996	0.03986	0.0130	0.0510

注 1）屋内形　ブレーキ無
0.1kW 減速比 1／6 ～ 1／51：モータ枠番　F-56L
0.1kW 減速比 1／3、1／5、1／59 ～ 1／1003：モータ枠番　F-63S
屋内形　ブレーキ付
0.1kW 減速比 1／6 ～ 1／51：モータ枠番　F-56L
0.1kW 減速比 1／3、1／5、1／59 ～ 1／1003：モータ枠番　F-63S
屋外形　ブレーキ無、軽防塵形　ブレーキ無
0.1kW 減速比 1／6 ～ 1／51：モータ枠番　F-56L
0.1kW 減速比 1／3、1／5、1／59 ～ 1／1003：モータ枠番　F-63S
屋外形　ブレーキ付、軽防塵形　ブレーキ付
0.1kW 減速比 1／3 ～ 1／1003：モータ枠番　F-63S

2）高効率モータの製作範囲は、0.2kW ～ 3.7kW です。

レデューサの慣性モーメント J・GD² （高速軸換算値）

表 EA3

単位: J（慣性モーメント）（kg・m²） GD²（kgf・m²）

相当モータ容量 / 枠番	0.1kW		0.2kW		0.4kW		0.75kW	
	J	GD²	J	GD²	J	GD²	J	GD²
5067,506H	0.0000119	0.0000474	0.0000119	0.0000474	—	—	—	—
5077	0.0000079	0.0000316	0.0000083	0.0000330	0.0000207	0.0000829	—	—
5087	0.0000052	0.0000207	0.0000054	0.0000215	0.0000068	0.0000271	0.0000196	0.0000783
5097	0.0000359	0.000143	0.0000360	0.000144	0.0000367	0.000147	0.0000444	0.000177
5107	—	—	—	—	0.0000625	0.000250	0.0000639	0.000256
5117	—	—	—	—	—	—	0.000185	0.000741
5127	—	—	—	—	—	—	—	—
507R	0.0000172	0.0000687	0.0000172	0.0000687	0.0000172	0.0000687	—	—
508R	—	—	—	—	—	—	0.0000694	0.000278
509R	—	—	—	—	—	—	—	—
510R	—	—	—	—	—	—	—	—
5097DR	0.0000065	0.0000260	0.0000065	0.0000260			—	—
5107DR	—	—	0.0000076	0.0000303	0.0000076	0.0000305	—	—
5117DR	—	—	—	—	0.0000246	0.0000983	—	—
5127DR	—	—	—	—	—	—	0.0000286	0.000114
5097DA	0.0000105	0.0000419	—	—	—	—	—	—
5107DA	0.0000065	0.0000261	0.0000082	0.0000330	—	—	—	—
5127DA	—	—	0.0000404	0.0001616	0.0000435	0.0001741	—	—

相当モータ容量 / 枠番	1.5kW		2.2kW	
	J	GD²	J	GD²
5067,506H	—	—	—	—
5077	—	—	—	—
5087	—	—	—	—
5097	0.000077	0.000310	—	—
5107	0.000066	0.000265	0.000178	0.000710
5117	0.000190	0.000761	0.000204	0.000815
5127	0.000256	0.00103	0.000262	0.00105
507R	—	—	—	—
508R	—	—	—	—
509R	0.000286	0.00115		
510R	—	—	0.000394	0.00158
5097DR	—	—	—	—
5107DR	—	—	—	—
5117DR	—	—	—	—
5127DR	—	—	—	—
5097DA	—	—	—	—
5107DA	—	—	—	—
5127DA	—	—	—	—

出力軸回転方向

1. ギヤモータの場合

E63 ～ E74 頁の結線に従った場合の出力軸回転方向

表 EA4

E63 ～ E74 頁の通りの結線を行うと、モータ軸は反負荷側から見て右回転となります。 この時の出力回転方向は下図の矢印の方向となります。		
枠　番	5067、506H、5077、5087、5097、5107、 5117、5127、5097DR、5107DR、5117DR、 5127DR、5127DS	507R、508R、509R、510R、 5097DA、5107DA、5127DA
出力軸 回転方向 （負荷側より見て）	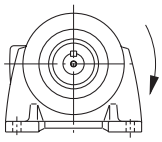	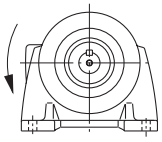

- 三相標準モータを逆回転させる場合は結線の R と T を入れ替えてください。
- 90W 単相モータを逆回転させる場合は SW を切り替えてください。
- 0.1 ～ 0.4kW 単相モータを逆回転させる場合はモータ停止後結線の Z_1 と Z_2 を入れ替えてください。

2. レデューサ（両軸形）の場合

表 EA5

枠　番	5067、506H、5077、5087、5097、 5107、5117、5127、5097DR、 5107DR、5117DR、5127DR、5127DS	507R、508R、509R、510R、 5097DA、5107DA、5127DA
出力軸 回転方向	入力回転方向に対して 逆回転	入力回転方向に対して 同回転

実減速比

基本的には形式に記載の減速比（公称減速比）＝実減速比となっていますが、枠番によって考慮する事項が異なりますので、表 EA6 をご参照ください。

表 EA6

枠番	5067　506H　5077　5087　5097　5097DA 5107　5107DA　5117　5127　5127DA
実減速比	全て整数値となっており、形式に記載の減速比（公称減速比）が実減速比となっています。

枠番	507R　508R　509R　5097DR　510R　5107DR 5117DR　5127DR　5127DS
実減速比	減速部にはトラクションドライブを使用しており、実減速比は運転負荷状況で若干変化します。 ・実減速比 = 公称減速比 ×(0.997～1.003)

サイクロ® 減速機構造機種代表例（脚取付・CNHM タイプ）

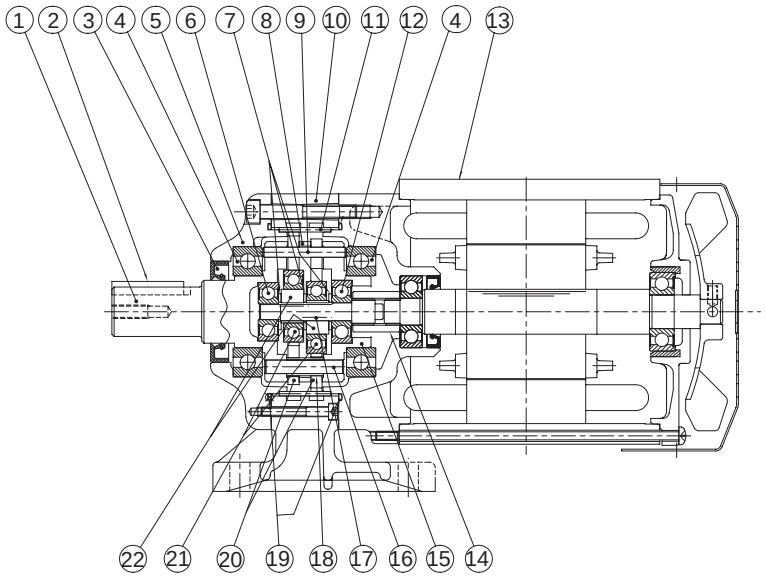

図EA1　脚取付・CNHMタイプ・サイクロ減速機構造機種

品番	部　品　名	品番	部　品　名	品番	部　品　名	品番	部　品　名
1	低速軸（出力軸）	7	ディスタンスピース	13	モータ	19	Oリング
2	キー	8	サシワ	14	継スプライン	20	曲線板
3	オイルシール	9	内ピン	15	キャリア	21	軸受
4	軸受	10	脚付枠	16	キャリアピン	22	偏心体
5	カバー	11	外ピン	17	センター軸		
6	軸受	12	軸受	18	キャリアピンパイプ		

トラクションドライブ機種代表例（脚取付・CNHM タイプ）

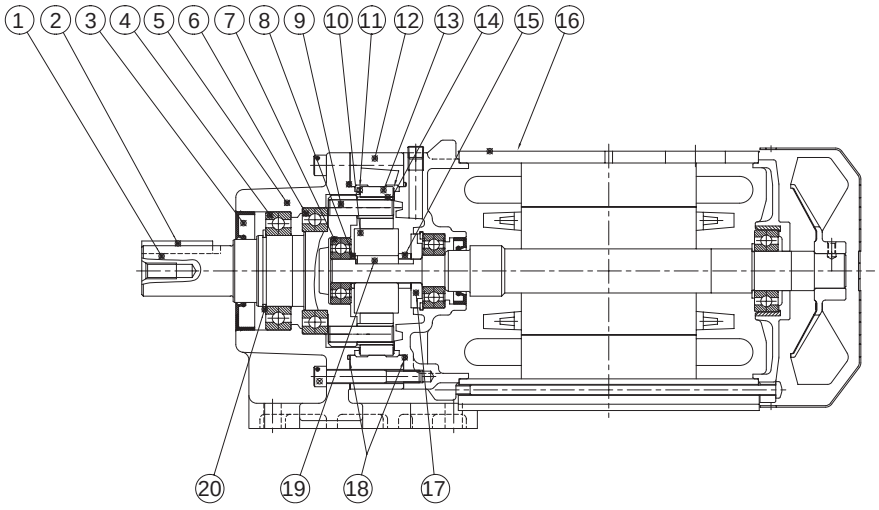

図EA2　脚取付・CNHMタイプ・トラクションドライブ機種

品番	部　品　名	品番	部　品　名	品番	部　品　名	品番	部　品　名
1	低速軸（出力軸）	7	軸受	13	遊星ローラ	19	キー
2	キー	8	ディスタンスピース	14	内ローラ	20	止め輪
3	オイルシール	9	内ピン	15	ディスタンスピース		
4	軸受	10	サンローラ	16	モータ		
5	横外カバー	11	軌道輪	17	油切り		
6	軸受	12	固定輪	18	Oリング		

低速軸　軸端寸法

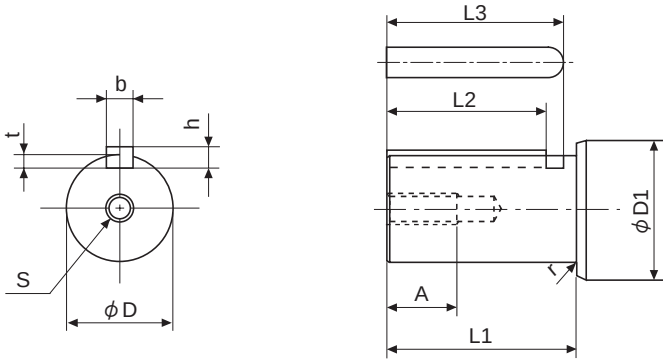

図 EA3

表 EA7

枠番	φD	公差（h6）	φD1	L1	r	t	公差	b（キー）	公差（h9）	h（キー）	公差	L2（キー）	L3	S	A
5067 506H	16	0 -0.011	20	28	1	3	+0.1 0	5	0 -0.030	5	0 -0.030	22	24.5	M5	13
5077	18		28	32	1	3.5		6		6		25	28	M6	16
507R			25		0.4										
5087	22	0 -0.013	28	40	1	3.5		6		6		32	35	M6	16
508R			30		0.4										
5097 5097DR 5097DA	28		35	50	2	4		8		7		40	44	M8	19
509R					0.4										
5107 5107DR 5107DA	32	0 -0.016	38	58	2	5	+0.2 0	10	0 -0.036	8	0 -0.090	45	50	M10	22
510R			40		0.4										
5117 5117DR	38		50	68	3	5		10		8		56	61	M10	22
5127 5127DR 5127DS	42		55	75	3	5		12	0 -0.043	8		63	69	M12	28

キー溝寸法は JIS B 1301-1996 平行キー用溝（普通形）に依っています。

高速軸　軸端詳細寸法

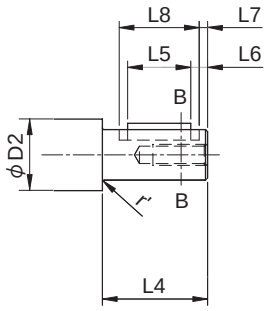

図 EA4

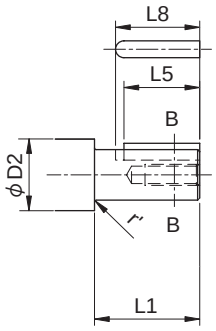

図 EA5

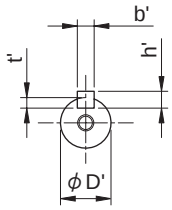

B-B

表 EA8

枠番	図	φD'	公差（h6）	φD2	L4	r'	t'	公差	b'（キー）	公差（h9）	h'（キー）	公差	L5（キー）	L6	L7	L8	S'	A'
5067 506H 5077 507R 5087 5097DR 5107DR 5097DA 5107DA	EA5	12	0 -0.011	16	22	0.4	2.5	+0.1 0	4	0 -0.030	4	0 -0.030	18	20	—	—	M4	10
508R 5117DR 5127DR	EA4	12		17	25	0.5	2.5		4		4		3	18	1	22	M4	10
509R 510R 5127DS	EA4	15		20	25	1	3		5		5		3.5	16	1	21	M5	13
5097 5107 5127DA	EA5	16		25	28	1	3		5		5		22	24.5	—	—	M5	13
5117 5127	EA5	20	0 -0.013	32	36	2	3.5		6		6		28	31	—	—	M6	16

●高速軸 D4 寸法・・・・寸法公差は JIS B 0401-1976 “h6” です。
●キー溝寸法は JIS B 1301-1996 平行キー用溝（締込形）に依っています。

技術資料

モータ部

		頁
モータ形式		E36
モータ特性表	三相モータ	E37
	単相モータ	E39
	インバータ用モータ、高効率モータ	E40
	海外規格モータ	E41
端子箱	資料早見表	E42
	寸法	E44
	取付方向・引出口方向	E48
モータ据付関連寸法		E51
モータブレーキ	資料早見表	E52
	特性表	E54
	急制動回路の注意点	E56
	計算資料	E57
	構造図	E58
	手動開放操作法， ワンタッチユルメ仕様（オプション）	E61
結線	資料早見表	E62
	ブレーキ無 （三相モータ、インバータ用モータ、高効率モータ）	E64
	ブレーキ無（単相モータ）	E65
	ブレーキ付（三相モータ、高効率モータ）	E66
	ブレーキ付（単相モータ）	E70
	ブレーキ付（インバータ用モータ）	E73
	ブレーキ付モータ端子台（オプション）	E75
	コンデンサ，整流器	E76
	コネクタ式接続端子（オプション）	E77
インバータ駆動の注意点		E79
保護方法，冷却方式		E81
海外仕様対応		E83

Technical Information

技術資料
直交軸ギヤ部
平行軸ギヤ部
モータ部
その他
銘板
潤滑
スラスト荷重
慣性モーメント
GD²
回転方向
実減速比
構造図
軸詳細寸法
中空軸資料
ハイポニック変遷
モータ形式
モータ特性表
端子箱
モータ据付寸法
モータブレーキ
結線
インバータ駆動
保護方式
冷却方式
海外仕様対応
計算方法
塗装
素地調整
防錆

モータ形式

モータ銘板に記載されているモータ形式について説明します。
形式の記入位置については、E4 頁の図 EH1a または E28 頁の図 EA1a をご参照ください。

□ − T C − E X □ □

機　種	
S	単相
空欄	三相

外 被 の 形	
T	全閉形

回 転 子 記 号	
C	普通かご形
K	特殊かご形

冷 却 方 式	
F	自己通風ファン付（外扇）
E	ファンなし（自冷）

保 護 形 式	
A	安全増防爆形（屋内）
B	安全増防爆形（屋外）
X	屋　外（非防爆）
空欄	屋　内（非防爆）

駆 動 電 源	
V	インバータ駆動（インバータ用モータ）
空欄	商用電源駆動

規格・規制対応	
E	IEC規格対応高効率モータ
空欄	上記以外のモータ

1. 三相モータ
（ブレーキ無／ブレーキ付、屋内形／屋外形／軽防塵形／防水形共通）

1）200V 級

a. ハイポニック

表 EM1

極数		4 P														
電源		200V-50Hz					200V-60Hz					220V-60Hz				
出力 [kW]	モータ 枠番	定格 電流 [A]	停動 トルク [%]	始動 トルク [%]	始動 電流 [A]	回転数 [r/min]	定格 電流 [A]	停動 トルク [%]	始動 トルク [%]	始動 電流 [A]	回転数 [r/min]	定格 電流 [A]	停動 トルク [%]	始動 トルク [%]	始動 電流 [A]	回転数 [r/min]
0.015	F-50S	0.13	282	282	0.36	1390	0.1	264	264	0.33	1670	0.11	319	319	0.37	1680
0.025	F-50M	0.19	232	232	0.51	1360	0.17	231	225	0.49	1630	0.17	279	272	0.54	1670
0.04	F-50L（注 1）	0.27	218	218	0.72	1320	0.24	196	196	0.67	1570	0.24	248	248	0.74	1630
0.04	F-56S（注 2）	0.31	254	264	0.90	1390	0.28	190	203	0.80	1660	0.28	238	266	0.90	1690
0.06	F-50L（注 3）	0.40	172	172	0.91	1220	0.41	141	141	0.84	1350	0.35	197	197	0.92	1590
0.06	F-56M（注 4）	0.44	237	246	1.3	1380	0.39	204	201	1.2	1640	0.39	254	261	1.4	1670
0.09	F-56L	0.65	264	254	2.1	1370	0.56	230	204	1.9	1640	0.57	289	271	2.1	1680
0.1	V-63S	0.69	265	281	2.7	1420	0.6	236	245	2.5	1700	0.62	285	297	2.8	1720
0.2	V-63M	1.24	232	233	4.6	1410	1.09	210	207	4.2	1700	1.09	254	250	4.8	1720
0.25	V-71M	1.95	391	413	9.1	1440	1.56	334	356	8.3	1720	1.65	420	462	9.4	1730
0.4	V-71M	2.35	237	237	9.1	1410	2.05	210	210	8.3	1700	2.02	257	257	9.4	1730
0.55	V-80S	2.82	219	227	11.2	1410	2.58	190	189	10.5	1680	2.47	237	240	11.7	1710
0.75	V-80M	3.88	234	215	16.0	1420	3.43	211	190	15.1	1720	3.35	253	242	16.8	1740
1.1	V-90S	5.33	246	226	26.5	1420	4.86	210	206	24.4	1690	4.65	263	260	27.2	1720
1.5	V-90L	6.97	233	224	34.1	1420	6.29	205	192	31.2	1710	6.00	250	243	34.9	1730
2.2	V-100L	9.74	268	255	52	1430	8.90	229	204	46.9	1700	8.38	282	260	52	1720
3.0	V-112S	12.9	242	237	74	1420	11.9	193	177	66	1700	11.1	244	225	74	1720
3.7	V-112M	15.3	262	236	94	1420	14.3	216	188	83	1710	13.3	264	238	93	1730
5.5	V-132S	22.3	285	256	147	1420	20.9	241	208	129	1700	19.4	295	263	145	1720
7.5	F-132M	30.5	274	261	198	1460	28.7	233	224	175	1750	26.4	292	271	195	1760
11	F-160M	41.7	294	282	294	1460	39.4	255	236	260	1750	36.5	311	296	289	1760

注）1. 枠番 05, 07 用　　3. 枠番 07 用
　　2. 枠番 17, 1240 用　　4. 枠番 17, 1240 用

b. アルタックス NEO

表 EM2

極数		4 P														
電源		200V-50Hz					200V-60Hz					220V-60Hz				
出力 [kW]	モータ 枠番	定格 電流 [A]	停動 トルク [%]	始動 トルク [%]	始動 電流 [A]	回転数 [r/min]	定格 電流 [A]	停動 トルク [%]	始動 トルク [%]	始動 電流 [A]	回転数 [r/min]	定格 電流 [A]	停動 トルク [%]	始動 トルク [%]	始動 電流 [A]	回転数 [r/min]
0.04	F-56S	0.31	254	264	0.90	1390	0.28	190	203	0.80	1660	0.28	238	266	0.90	1690
0.06	F-56M	0.44	237	246	1.3	1380	0.39	204	201	1.2	1640	0.39	254	261	1.4	1670
0.09	F-56L	0.65	264	254	2.1	1370	0.56	230	204	1.9	1640	0.57	289	271	2.1	1680
0.1	F-56L（注 5）	0.69	235	226	2.1	1350	0.60	205	182	1.9	1620	0.60	257	242	2.1	1660
0.1	V-63S（注 5）	0.69	265	281	2.7	1420	0.60	236	245	2.5	1700	0.62	285	297	2.8	1720
0.2	V-63M	1.24	232	233	4.6	1410	1.09	210	207	4.2	1700	1.09	254	250	4.8	1720
0.25	V-63M	1.40	205	225	5.2	1380	1.28	177	189	4.6	1670	1.23	228	251	5.2	1700
0.4	V-71M	2.35	237	237	9.1	1410	2.05	210	210	8.3	1700	2.02	257	257	9.4	1730
0.55	V-80S	2.82	219	227	11.2	1410	2.58	190	189	10.5	1680	2.47	237	240	11.7	1710
0.75	V-80M	3.88	234	215	16.0	1420	3.43	211	190	15.1	1720	3.35	253	242	16.8	1740
1.1	V-90S	5.33	246	226	26.5	1420	4.86	210	206	24.4	1690	4.65	263	260	27.2	1720
1.5	V-90L	6.97	233	224	34.1	1420	6.29	205	192	31.2	1710	6.00	250	243	34.9	1730
2.2	V-100L	9.74	268	255	52	1430	8.90	229	204	46.9	1700	8.38	282	260	52	1720
3.7	V-112M	15.3	262	236	94	1420	14.3	216	188	83	1710	13.3	264	238	93	1730

注）5. アルタックス NEO・0.1kW は、以下の機種でモータ枠番が変わります。

kW	モータ 枠番	減速比範囲		
		屋内形	屋外形・軽防塵形	
		ブレーキ無・付	ブレーキ無	ブレーキ付
0.1	F-56L	1/6 ～ 1/51	1/6 ～ 1/51	-
0.1	V-63S	1/3, 1/5, 1/59 ～ 1/1003	1/3, 1/5, 1/59 ～ 1/1003	1/3 ～ 1/1003

※ 上表の値は予告なく変更することがあります。

2）400V 級（ハイポニック・アルタックス NEO 共通）

表 EM3

範囲		極数		4 P														
		電源		400V-50Hz					400V-60Hz					440V-60Hz				
		出力 [kW]	モータ 枠番	定格電流 [A]	停動トルク [%]	始動トルク [%]	始動電流 [A]	回転数 [r/min]	定格電流 [A]	停動トルク [%]	始動トルク [%]	始動電流 [A]	回転数 [r/min]	定格電流 [A]	停動トルク [%]	始動トルク [%]	始動電流 [A]	回転数 [r/min]
ハイポニック	アルタックス NEO	0.09	F-56L	0.33	253	232	1.0	1370	0.28	220	232	0.9	1640	0.29	276	247	1.0	1670
		0.1	F-56L（注 6）	0.35	225	206	1.0	1340	0.30	196	206	0.9	1610	0.30	246	220	1.0	1650
		0.1	V-63S（注 6）	0.36	255	261	1.3	1420	0.31	219	224	1.2	1700	0.32	277	289	1.4	1720
		0.2	V-63M	0.62	233	236	2.3	1410	0.55	202	202	2.1	1700	0.55	257	266	2.4	1720
		0.25	V-63M（注 7）	0.70	205	225	2.6	1380	0.64	177	189	2.3	1670	0.62	228	251	2.6	1700
ハイポニック		0.25	V-71M（注 7）	1.04	378	378	4.5	1440	0.80	325	332	4.1	1720	0.87	409	429	4.6	1730
	アルタックス NEO	0.4	V-71M	1.23	229	229	4.5	1420	1.04	197	201	4.1	1700	1.04	243	262	4.6	1740
		0.55	V-80S	1.41	219	225	5.5	1410	1.29	190	189	5.3	1680	1.24	237	240	5.9	1710
		0.75	V-80M	1.94	234	215	8.0	1420	1.72	211	190	7.6	1720	1.67	253	242	8.4	1740
		1.1	V-90S	2.67	246	226	13.3	1420	2.43	210	206	12.2	1690	2.33	263	260	13.6	1720
		1.5	V-90L	3.49	233	224	17.1	1420	3.14	205	192	15.6	1710	3.00	250	243	17.5	1730
		2.2	V-100L	4.87	268	255	26.0	1430	4.45	229	204	23.5	1700	4.19	282	260	26.2	1720
		3.0	V-112S	6.45	242	237	37.2	1420	5.93	193	177	33.1	1700	5.52	244	225	37.0	1720
		3.7	V-112M	7.64	262	236	46.9	1420	7.15	216	188	41.4	1710	6.65	264	238	46.4	1730
		5.5	V-132S	11.2	285	256	73	1420	10.5	241	208	65	1700	9.66	295	263	73	1720
		7.5	F-132M	14.6	274	261	99	1460	13.7	233	224	88	1750	12.8	292	271	98	1760
		11	F-160M	20.9	294	282	147	1460	19.7	255	236	130	1750	18.3	311	296	145	1760

注）6. 0.1kW モータ枠番は、ハイポニック：V63S、アルタックス NEO：下表です。

kW	モータ 枠番	減速比範囲		
		屋内形	屋外形･軽防塵形	
		ブレーキ無･付	ブレーキ無	ブレーキ付
0.1	F-56L	1/6 ～ 1/51	1/6 ～ 1/51	-
0.1	V-63S	1/3, 1/5, 1/59 ～ 1/1003	1/3, 1/5, 1/59 ～ 1/1003	1/3 ～ 1/1003

注）7. 0.25kW モータ枠番は、ハイポニック：V-71M、アルタックス NEO：V-63M です。

※ 上表の値は予告なく変更することがあります。

2. 安全増防爆形・三相モータ

1）200V 級（ハイポニック・アルタックス NEO 共通）

表 EM4

範囲		極数		4 P														
		電源		200V-50Hz					200V-60Hz					220V-60Hz				
		出力 [kW]	モータ 枠番	定格電流 [A]	停動トルク [%]	始動トルク [%]	始動電流 [A]	回転数 [r/min]	定格電流 [A]	停動トルク [%]	始動トルク [%]	始動電流 [A]	回転数 [r/min]	定格電流 [A]	停動トルク [%]	始動トルク [%]	始動電流 [A]	回転数 [r/min]
	アルタックス NEO	0.09	F-56L	0.65	236	254	2.1	1380	0.55	219	204	1.9	1660	0.57	269	271	2.1	1690
ハイポニック		0.1	V-63S	0.69	265	281	2.7	1420	0.60	236	245	2.5	1690	0.62	285	297	2.8	1720
		0.2	V-63M	1.2	232	233	4.6	1410	1.1	210	207	4.2	1690	1.1	254	250	4.8	1710
		0.4	V-71M	2.3	237	237	9.1	1380	2.0	210	210	8.3	1650	2.0	257	257	9.4	1680
		0.75	V-80M	3.9	234	215	16.0	1420	3.4	211	190	15.1	1720	3.3	253	242	16.8	1740
		1.5	V-90L	7.0	242	224	34.1	1430	6.3	205	192	31.2	1710	6.0	250	243	34.9	1730
		2.2	V-100L	9.6	268	255	52	1430	8.8	229	204	46.9	1700	8.3	282	260	52	1720
		3.7	F-112M	15.1	262	236	94	1430	14.2	216	188	83	1710	13.1	264	238	93	1730
		5.5	F-132S	22.9	313	286	158	1420	21.1	264	229	139	1700	19.7	325	291	156	1720
		7.5	F-132M	29.5	274	261	198	1450	27.4	240	224	175	1750	25.6	292	271	195	1760
		11	F-160M	41.9	305	297	302	1450	39.5	263	247	265	1740	36.7	322	309	296	1750

2）400V 級（ハイポニック・アルタックス NEO 共通）

表 EM5

範囲		極数		4 P														
		電源		400V-50Hz					400V-60Hz					440V-60Hz				
		出力 [kW]	モータ 枠番	定格電流 [A]	停動トルク [%]	始動トルク [%]	始動電流 [A]	回転数 [r/min]	定格電流 [A]	停動トルク [%]	始動トルク [%]	始動電流 [A]	回転数 [r/min]	定格電流 [A]	停動トルク [%]	始動トルク [%]	始動電流 [A]	回転数 [r/min]
	アルタックス NEO	0.09	F-56L	0.33	224	232	1.0	1380	0.28	209	189	0.9	1660	0.28	257	249	1.0	1690
ハイポニック		0.1	V-63S	0.36	255	261	1.3	1420	0.31	233	224	1.2	1700	0.32	277	289	1.4	1720
		0.2	V-63M	0.62	233	236	2.3	1410	0.54	212	202	2.1	1690	0.54	257	266	2.4	1710
		0.4	V-71M	1.2	229	229	4.5	1390	1.0	205	201	4.1	1650	1.0	249	262	4.6	1680
		0.75	V-80M	1.9	234	215	8.0	1420	1.7	211	190	7.6	1720	1.7	253	242	8.4	1740
		1.5	V-90L	3.5	242	224	17.1	1430	3.1	205	192	15.6	1710	3.0	250	243	17.5	1730
		2.2	V-100L	4.8	268	255	26.0	1430	4.4	229	204	23.5	1700	4.2	282	260	26.2	1720
		3.7	F-112M	7.5	262	236	46.9	1430	7.1	216	188	41.4	1710	6.6	264	238	46.4	1730
		5.5	F-132S	11.4	313	286	79	1420	10.5	264	229	70	1700	9.9	325	291	78	1720
		7.5	F-132M	14.8	274	261	99	1450	13.7	240	224	88	1750	12.8	292	271	98	1760
		11	F-160M	21.0	305	297	151	1450	19.7	263	247	133	1740	18.3	322	309	148	1750

※ 上表の値は予告なく変更することがあります。

3. 単相モータ（ブレーキ無／ブレーキ付、屋内形／屋外形／軽防塵形共通）

1） 100V 級（ハイポニック・アルタックス NEO 共通）

表 EM6

範囲		極数		4 P									
		電源		100V-50Hz					100V-60Hz				
		出力 [kW]	モータ 枠番	定格 電流 [A]	停動 トルク [%]	始動 トルク [%]	始動 電流 [A]	回転数 [r/min]	定格 電流 [A]	停動 トルク [%]	始動 トルク [%]	始動 電流 [A]	回転数 [r/min]
ハイポニック		0.015	FS-50S	0.34	183	105	0.65	1380	0.32	169	102	0.64	1680
		0.025	FS-50M	0.51	151	83	0.88	1330	0.49	173	107	0.86	1640
		0.04	FS-50L（注 1）	0.76	126	77	1.15	1300	0.85	151	103	1.15	1600
	アルタックス NEO	0.04	FS-56S（注 2）	0.78	198	103	1.9	1360	0.78	220	117	1.8	1660
		0.06	FS-56M	1.1	169	87	2.5	1340	1.1	192	109	2.3	1670
		0.09	FS-56L	1.6	154	72	3.5	1350	1.6	168	88	3.2	1650
		0.1	VS-63M	2.8	240	223	10.4	1450	2.2	233	242	10.0	1740
		0.2	VS-71M	4.1	217	224	17.5	1440	3.3	213	196	16.8	1730
		0.4	VS-80M	6.8	210	224	31.8	1440	5.8	210	232	32.5	1740

注）1. ハイポニック・枠番 05, 07 用　　2. ハイポニック・枠番 17, 1240 用

2） 200V 級（ハイポニック・アルタックス NEO 共通）

表 EM7

範囲		極数		4 P									
		電源		200V-50Hz					200V-60Hz				
		出力 [kW]	モータ 枠番	定格 電流 [A]	停動 トルク [%]	始動 トルク [%]	始動 電流 [A]	回転数 [r/min]	定格 電流 [A]	停動 トルク [%]	始動 トルク [%]	始動 電流 [A]	回転数 [r/min]
		0.09	FS-56L	0.78	152	75	1.7	1340	0.79	172	99	1.5	1640
ハイポニック	アルタックス NEO	0.1	VS-63M	1.4	236	208	5.4	1450	1.1	231	194	5.0	1740
		0.2	VS-71M	2.1	217	200	8.7	1440	1.7	210	180	8.2	1730
		0.4	VS-80M	3.4	221	210	16.2	1440	2.9	213	206	16.4	1740

3） レバーシブルモータ（100V 級・ハイポニック・アルタックス NEO 共通）

表 EM8

範囲		極数		4 P									
		電源		100V-50Hz					100V-60Hz				
		出力 [kW]	モータ 枠番	定格 電流 [A]	停動 トルク [%]	始動 トルク [%]	始動 電流 [A]	回転数 [r/min]	定格 電流 [A]	停動 トルク [%]	始動 トルク [%]	始動 電流 [A]	回転数 [r/min]
ハイポニック		0.015	FS-50S	0.41	175	104	0.69	1290	0.38	158	103	0.67	1630
		0.025	FS-50M	0.57	162	105	0.92	1310	0.66	190	133	0.93	1620
		0.04	FS-50L（注 1）	0.84	136	89	1.22	1270	0.97	145	106	1.2	1580
	アルタックス NEO	0.04	FS-56S（注 2）	0.78	217	114	1.9	1370	0.92	240	150	1.8	1670
		0.06	FS-56M	1.1	195	112	2.5	1370	1.4	220	140	2.4	1660
		0.09	FS-56L	1.6	185	104	3.5	1360	2.1	206	138	3.3	1660

注）1. ハイポニック・枠番 05, 07 用　　2. ハイポニック・枠番 17, 1240 用

4. 三相インバータ用モータ（ブレーキ無／ブレーキ付、屋内形／屋外形／軽防塵形共通）

1） 200V, 400V 級（ハイポニック・アルタックス NEO 共通）

表 EM9

範囲		極数		4 P															
		電圧級		200V 級								400V 級							
		電源		200V-60Hz				220V-60Hz				400V-60Hz				440V-60Hz			
		出力 [kW]	モータ枠番	周波数 [Hz]	電圧 [V]	定格電流 [A]	回転数 [r/min]	周波数 [Hz]	電圧 [V]	定格電流 [A]	回転数 [r/min]	周波数 [Hz]	電圧 [V]	定格電流 [A]	回転数 [r/min]	周波数 [Hz]	電圧 [V]	定格電流 [A]	回転数 [r/min]
ハイポニック	アルタックス NEO	0.1	VA-63S	60	200	0.79	1760	60	220	0.85	1765	60	400	0.39	1760	60	440	0.43	1765
				6	34	0.75	120	6	34	0.75	120	6	68	0.37	125	6	68	0.38	125
		0.2	VA-63M	60	200	1.5	1750	60	220	1.6	1760	60	400	0.74	1755	60	440	0.84	1765
				6	34	1.5	130	6	34	1.5	130	6	68	0.75	130	6	68	0.75	130
		0.4	VA-71M	60	200	2.3	1735	60	220	2.4	1745	60	400	1.2	1735	60	440	1.2	1745
				6	35	2.2	115	6	35	2.2	115	6	70	1.1	115	6	70	1.1	115
		0.75	VA-80M	60	200	3.9	1740	60	220	4.0	1755	60	400	1.9	1740	60	440	2.0	1755
				6	31	3.9	120	6	31	3.9	120	6	62	1.9	120	6	62	1.9	120
		1.5	VA-90L	60	200	6.6	1720	60	220	6.4	1735	60	400	3.3	1720	60	440	3.2	1735
				6	33	6.5	105	6	33	6.5	105	6	66	3.2	105	6	66	3.2	105
		2.2	VA-100L	60	200	9.3	1745	60	220	9.1	1755	60	400	4.7	1745	60	440	4.5	1755
				6	31	9.4	140	6	31	9.3	140	6	62	4.7	140	6	62	4.7	140
		3.7	VA-112M	60	200	14.8	1740	60	220	14.0	1750	60	400	7.4	1740	60	440	7.0	1750
				6	30	14.9	120	6	30	14.8	125	6	60	7.4	120	6	60	7.4	125
		5.5	FA-132S	60	200	21.5	1750	60	220	20.2	1760	60	400	10.7	1750	60	440	10.1	1760
				6	30	21.4	130	6	30	21.3	135	6	60	10.7	130	6	60	10.7	135
		7.5	FA-132M	60	200	29.1	1755	60	220	27.4	1765	60	400	14.6	1755	60	440	13.7	1765
				6	30	28.2	145	6	30	28.2	145	6	60	14.1	145	6	60	14.1	145

※ 上表の値は予告なく変更することがあります。

5. 高効率三相モータ（ブレーキ無／ブレーキ付、屋内形／屋外形／軽防塵形共通）

1） 200V 級（ハイポニック・アルタックス NEO 共通）

表 EM10

範囲		極数		4 P																			
		電源		200V-50Hz							200V-60Hz							220V-60Hz					
		出力 [kW]	モータ枠番	定格電流 [A]	規格効率 (%)	IE コード	停動トルク [%]	始動トルク [%]	始動電流 [A]	回転数 [r/min]	定格電流 [A]	規格効率 (%)	IE コード	停動トルク [%]	始動トルク [%]	始動電流 [A]	回転数 [r/min]	定格電流 [A]	規格効率 (%)	IE コード	停動トルク [%]	始動トルク [%]	始動電流 [A]	回転数 [r/min]
ハイポニック	アルタックス NEO	0.2	VA-63M	1.26	72.0(J)	-	293	285	6.00	1430	1.12	-	-	262	263	5.30	1710	1.14	74.0(J)	-	317	318	6.10	1730
		0.4	VA-71M	2.11	76.0(J)	-	323	321	11.6	1420	1.96	-	-	292	292	10.7	1700	1.91	78.0(J)	-	353	353	12.0	1720
		0.75	VA-80M	3.76	82.5	IE3	378	359	21.2	1430	3.39	82.5	IE2	339	300	20.6	1720	3.34	85.5	IE3	414	364	22.6	1740
		1.5	VA-90L	6.98	82.8	IE2	349	305	42.4	1420	6.38	84.0	IE2	297	251	37.0	1710	6.16	84.0	IE2	365	315	40.5	1730
		2.2	VA-100L	9.48	86.7	IE3	425	330	77.2	1450	8.70	87.5	IE2	346	262	65.2	1740	8.39	89.5	IE3	421	332	70.9	1750
		3.7	VA-112M	15.9	88.4	IE3	410	338	122	1450	14.5	87.5	IE2	368	267	115	1740	14.0	89.5	IE3	460	342	129	1750
		5.5	FA-132S	21.2	88.5(J)	-	285	266	143	1450	20.5	-	-	260	232	125	1740	19.0	89.5(J)	-	314	281	140	1750
		7.5	FA-132M	28.1	88.5(J)	-	280	264	196	1440	27.6	-	-	230	215	171	1730	25.2	89.5(J)	-	278	260	192	1750

2） 400V 級（ハイポニック・アルタックス NEO 共通）

表 EM11

範囲		極数		4 P																			
		電源		400V-50Hz							400V-60Hz							440V-60Hz					
		出力 [kW]	モータ枠番	定格電流 [A]	規格効率 (%)	IE コード	停動トルク [%]	始動トルク [%]	始動電流 [A]	回転数 [r/min]	定格電流 [A]	規格効率 (%)	IE コード	停動トルク [%]	始動トルク [%]	始動電流 [A]	回転数 [r/min]	定格電流 [A]	規格効率 (%)	IE コード	停動トルク [%]	始動トルク [%]	始動電流 [A]	回転数 [r/min]
ハイポニック	アルタックス NEO	0.2	VA-63M	0.63	72.0(J)	-	293	285	3.00	1430	0.56	-	-	262	263	2.65	1710	0.57	74.0(J)	-	317	318	3.05	1730
		0.4	VA-71M	1.06	76.0(J)	-	323	321	5.80	1420	0.98	-	-	292	292	5.35	1700	0.96	78.0(J)	-	353	353	6.00	1720
		0.75	VA-80M	1.88	82.5	IE3	378	359	10.6	1430	1.70	82.5	IE2	339	300	10.3	1720	1.67	85.5	IE3	414	364	11.3	1740
		1.5	VA-90L	3.49	82.8	IE2	349	305	21.2	1420	3.19	84.0	IE2	297	251	18.5	1710	3.08	84.0	IE2	365	315	20.3	1730
		2.2	VA-100L	4.74	86.7	IE3	425	330	38.6	1450	4.35	87.5	IE2	346	262	32.6	1740	4.20	89.5	IE3	421	332	35.5	1750
		3.7	VA-112M	7.97	88.4	IE3	410	338	61.0	1450	7.27	87.5	IE2	368	267	57.7	1740	6.99	89.5	IE3	460	342	64.3	1750
		5.5	FA-132S	10.6	88.5(J)	-	285	266	71.6	1450	10.3	-	-	260	232	62.5	1740	9.50	89.5(J)	-	314	281	70.0	1750
		7.5	FA-132M	14.1	88.5(J)	-	280	264	98.2	1440	13.8	-	-	230	215	85.5	1730	12.6	89.5(J)	-	278	260	95.8	1750

注）1. 規格効率の (J) 部は JIS C 4212 の値を記載、その他は IEC60034-30 の効率値を記載しています。

2. 0.75 ～ 3.7kW の IEC60034-30 非対応のモータ（旧・高効率三相モータ）の特性値についてはご照会ください。

※ 上表の値は予告なく変更することがあります。

6. 海外規格用モータ

1） UL, CSA 規格モータ（ハイポニック・アルタックス NEO 共通）

表 EM12　三相モータ　　※ 575V-60Hz は CSA 規格のみです。

極数		4P														
電源		230V-60Hz					460V-60Hz					575V-60Hz ※				
出力 (HP)	モータ枠番	定格電流	停動トルク (%)	始動トルク (%)	始動電流 (A)	回転数 (r/min)	定格電流	停動トルク (%)	始動トルク (%)	始動電流 (A)	回転数 (r/min)	定格電流	停動トルク (%)	始動トルク (%)	始動電流 (A)	回転数 (r/min)
1/8	V-63S	0.64	318	348	2.9	1730	0.33	308	326	1.4	1730	0.28	391	376	1.3	1720
1/4	V-63M	1.12	284	284	5.1	1730	0.56	287	300	2.6	1730	0.48	340	316	2.2	1720
1/3	V-63M	1.24	226	237	5.2	1700	0.62	226	237	2.6	1700	0.52	270	250	2.2	1710
1/2	V-71M	2.06	284	284	9.9	1750	1.08	276	295	4.9	1750	0.79	300	309	3.7	1700
3/4	V-80S	2.47	261	266	12.3	1720	1.24	261	266	6.2	1720	1.00	268	260	5.3	1700
1	V-80M	3.38	303	303	17.6	1740	1.69	303	278	8.8	1740	1.30	256	252	6.6	1680
1.5	V-90S	4.66	283	263	28.1	1720	2.33	290	273	14.3	1720	本範囲の機種は､高効率モータでの対応となります。（表 EM13 をご参照ください）				
2	V-90L	6.07	275	275	37.6	1740	3.04	275	263	18.4	1740					
3	V-100L	8.50	311	277	55	1730	4.25	311	277	27.4	1730					
4	V-112S	11.0	270	250	78	1730	5.47	270	250	38.9	1730					
5	V-112M	13.1	293	278	92	1730	6.55	293	278	45.7	1730					
7.5	V-132S	19.0	329	293	152	1730	9.47	329	293	76	1730					
10	F-132M	25.3	321	299	205	1760	12.7	321	299	102	1760					
15	F-160M	36.0	344	328	304	1760	18.0	344	328	152	1760					

表 EM13　高効率三相モータ　　※ 575V-60Hz は CSA 規格のみです。

極数		4P														
電源		230V-60Hz					460V-60Hz					575V-60Hz ※				
出力 (HP)	モータ枠番	定格電流	停動トルク (%)	始動トルク (%)	始動電流 (A)	回転数 (r/min)	定格電流	停動トルク (%)	始動トルク (%)	始動電流 (A)	回転数 (r/min)	定格電流	停動トルク (%)	始動トルク (%)	始動電流 (A)	回転数 (r/min)
1.5	VA-90S	ご照会ください。														
2	VA-90L	5.90	371	326	41.5	1730	2.90	371	326	20.8	1730	2.40	371	326	16.6	1730
3	VA-100L	8.10	417	354	68.7	1750	4.10	417	354	33.4	1750	3.30	417	354	27.5	1750
5	VA-112M	12.80	346	295	100.0	1740	6.40	330	302	49.6	1740	5.20	346	295	40.0	1740
7.5	FA-132S	18.5	345	309	147	1750	9.2	345	309	74	1750	7.50	331	288	53	1750
10	FA-132M	24.1	340	314	206	1760	12.2	304	284	101	1750	9.7	340	314	82	1760

2） CE, CCC, GOST-R 規格モータ（ハイポニック・アルタックス NEO 共通）

表 EM14　三相モータ　　※ 0.25kW のモータ枠番は、ハイポニック：V-71M、アルタックス NEO：V-63M になります。

極数		4P									
電源		220V-50Hz					230V-50Hz				
出力 (kW)	モータ枠番	定格電流	停動トルク (%)	始動トルク (%)	始動電流 (A)	回転数 (r/min)	定格電流	停動トルク (%)	始動トルク (%)	始動電流 (A)	回転数 (r/min)
0.1	V-63S	0.60	226	280	2.3	1400	0.62	255	261	2.3	1420
0.2	V-63M	1.05	206	206	3.8	1390	1.08	233	236	4.0	1410
0.25 ※	V-63M	1.22	181	195	4.2	1360	1.22	205	225	4.4	1380
	V-71M	1.65	340	334	7.3	1450	1.80	378	378	7.8	1460
0.4	V-71M	2.06	204	201	7.3	1410	2.13	229	229	7.8	1420
0.55	V-80S	2.45	196	206	9.1	1400	2.45	219	225	9.6	1410
0.75	V-80M	3.35	210	193	13.1	1410	3.38	234	215	13.8	1420
1.1	V-90S	4.62	220	200	21.7	1410	4.69	246	226	22.9	1420
1.5	V-90L	6.11	207	192	27.9	1410	6.06	233	224	29.6	1420
2.2	V-100L	8.60	239	213	42	1420	8.44	268	255	45.0	1430
3.0	V-112S	11.3	215	209	61	1410	11.2	242	237	64.0	1420
3.7	V-112M	13.5	234	218	80	1420	13.3	262	236	81	1420

表 EM15　三相モータ　　※ 0.25kW のモータ枠番は、ハイポニック：V-71M、アルタックス NEO：V-63M になります。

極数		4P														
電源		380V-50Hz					400V-50Hz					415V-50Hz				
出力 (kW)	モータ枠番	定格電流	停動トルク (%)	始動トルク (%)	始動電流 (A)	回転数 (r/min)	定格電流	停動トルク (%)	始動トルク (%)	始動電流 (A)	回転数 (r/min)	定格電流	停動トルク (%)	始動トルク (%)	始動電流 (A)	回転数 (r/min)
0.1	V-63S	0.35	226	230	1.3	1400	0.36	255	261	1.3	1420	0.37	277	286	1.4	1420
0.2	V-63M	0.61	206	206	2.2	1390	0.62	233	236	2.3	1410	0.64	253	260	2.4	1410
0.25 ※	V-63M	0.71	181	195	2.4	1360	0.70	205	225	2.6	1380	0.71	223	247	2.7	1390
	V-71M	0.95	340	334	4.2	1470	1.04	378	378	4.5	1440	1.13	407	413	4.7	1460
0.4	V-71M	1.19	204	201	4.2	1410	1.23	229	229	4.5	1420	1.29	247	250	4.7	1430
0.55	V-80S	1.42	196	206	5.3	1400	1.41	219	225	5.5	1410	1.43	237	248	5.8	1420
0.75	V-80M	1.94	210	193	7.6	1410	1.94	234	215	8.0	1420	1.98	258	232	8.4	1430
1.1	V-90S	2.68	220	200	12.5	1410	2.67	246	226	13.3	1420	2.73	266	245	13.8	1430
1.5	V-90L	3.53	207	192	16.1	1410	3.49	233	224	17.1	1420	3.59	251	236	17.8	1430
2.2	V-100L	4.99	239	213	24.3	1420	4.87	268	255	26.0	1430	5.04	290	236	26.8	1430
3	V-112S	6.52	215	209	35	1410	6.45	242	237	37.2	1420	6.56	262	258	39	1430
3.7	V-112M	7.80	234	218	45.9	1420	7.64	262	236	46.9	1420	7.73	243	269	51.0	1430
5.5	V-132S	11.4	255	227	69	1420	11.2	285	256	73	1420	11.20	310	281	76	1430
7.5	F-132M	15.0	246	232	93	1460	14.6	274	261	99	1460	14.6	300	284	103	1460
11	F-160M	21.3	261	250	139	1450	20.9	294	282	147	1460	21.0	319	308	154	1460

注）海外規格用高効率モータの特性値についてはご照会ください。

※ 上表の値は予告なく変更することがあります。

1. ハイポニック

1） 三相モータ

表 EM16

モータ kW	モータ枠番	ブレーキ	標準			オプション(樹脂製)			オプション(鋼板製)		
			端子箱種類	掲載頁	図	有無	掲載頁	図	有無	掲載頁	図
0.015	F-50S	無・有	なし(ラグ方式)	E44	EM1a	○(端子台付)	E47	EM2	-	-	-
0.025	F-50M										
0.04	F-50L(注 1)										
	F-56S(注 2)										
0.06	F-50L(注 3)										
	F-56M(注 4)										
0.09	F-56L										
0.1	V-63S	無	樹脂製	E44	EM1c	-	-	-	○	E45	EM1e
		有		E45	EM1g					E46	EM1h
0.2	V-63M	無	樹脂製	E44	EM1c	-	-	-	○	E45	EM1e
		有		E45	EM1g					E46	EM1h
0.25	V-71M	無	樹脂製	E44	EM1c	-	-	-	○	E45	EM1e
		有		E45	EM1g					E46	EM1h
0.4	V-71M	無	樹脂製	E44	EM1c	-	-	-	○	E45	EM1e
		有		E45	EM1g					E46	EM1h
0.55	V-80S	無	鋼板製	E45	EM1e	-	-	-	-	-	-
		有		E46	EM1h						
0.75	V-80M	無	鋼板製	E45	EM1e	-	-	-	-	-	-
		有		E46	EM1h						
1.1	V-90S	無	鋼板製	E45	EM1e	-	-	-	-	-	-
		有		E46	EM1h						
1.5	V-90L	無	鋼板製	E45	EM1e	-	-	-	-	-	-
		有		E46	EM1h						
2.2	V-100L	無	鋼板製	E45	EM1e	-	-	-	-	-	-
		有		E46	EM1h						
3	V-112S	無	鋼板製	E45	EM1e	-	-	-	-	-	-
		有		E46	EM1h						
3.7	V-112M	無	鋼板製	E45	EM1e	-	-	-	-	-	-
		有		E46	EM1h						
5.5	V-132S	無	鋼板製	E45	EM1e	-	-	-	-	-	-
		有		E46	EM1h						
7.5	F-132M	無	鋼板製	E45	EM1e	-	-	-	-	-	-
		有		E46	EM1h						
11	F-160M	無	鋼板製	E45	EM1f	-	-	-	-	-	-
		有		E46	EM1i						

注) 1. 枠番 05, 07 用　2. 枠番 17 用　3. 枠番 07 用　4. 枠番 17, 1240 用

2） 単相モータ

表 EM17

モータ kW	モータ枠番	ブレーキ	標準			オプション(樹脂製)			オプション(鋼板製)		
			端子箱種類	掲載頁	図	有無	掲載頁	図	有無	掲載頁	図
0.015	FS-50S	無・有	なし(ラグ方式)	E44	EM1a	○(端子台付)	E47	EM2	-	-	-
0.025	FS-50M										
0.04	FS-50L(注 5)										
	FS-56S(注 6)										
0.06	FS-56M										
0.09	FS-56L										
0.1	VS-63M	無・有	鋼板製	E45	EM1d	-	-	-	-	-	-
0.2	VS-71M										
0.4	VS-80M										

注) 1. 枠番 05, 07 用　2. 枠番 17, 1240 用

3） 三相インバータ用モータ、高効率三相モータ

表 EM18

モータ kW	モータ枠番	ブレーキ	標準			オプション(樹脂製)			オプション(鋼板製)		
			端子箱種類	掲載頁	図	有無	掲載頁	図	有無	掲載頁	図
0.1	VA-63S	無	樹脂製	E44	EM1c	-	-	-	○	E45	EM1e
		有		E45	EM1g					E46	EM1h
0.2	VA-63M	無	樹脂製	E44	EM1c	-	-	-	○	E45	EM1e
		有		E45	EM1g					E46	EM1h
0.4	VA-71M	無	鋼板製	E45	EM1e	-	-	-	-	-	-
		有		E46	EM1h						
0.75	VA-80M	無	鋼板製	E45	EM1e	-	-	-	-	-	-
		有		E46	EM1h						
1.5	VA-90L	無	鋼板製	E45	EM1e	-	-	-	-	-	-
		有		E46	EM1h						
2.2	VA-100L	無	鋼板製	E45	EM1e	-	-	-	-	-	-
		有		E46	EM1h						
3.7	VA-112M	無	鋼板製	E45	EM1e	-	-	-	-	-	-
		有		E46	EM1h						
5.5	FA-132S	無	鋼板製	E45	EM1e	-	-	-	-	-	-
		有		E46	EM1h						
7.5	FA-132M	無	鋼板製	E45	EM1f	-	-	-	-	-	-
		有		E46	EM1i						

2. アルタックス NEO

1） 三相モータ

表 EM19

モータ kW	モータ枠番	ブレーキ	標準			オプション（樹脂製）			オプション（鋼板製）		
			端子箱種類	掲載頁	図	有無	掲載頁	図	有無	掲載頁	図
0.09	F-56L	無・有	なし（ラグ方式）	E44	EM1b	○（端子台付）	E47	EM2	-	-	-
0.1	F-56L(注 1)	無・有	なし（ラグ方式）	E44	EM1b	○（端子台付）	E47	EM2	-	-	-
	V-63S(注 1)	無	樹脂製	E44	EM1c	-	-	-	○	E45	EM1e
		有		E45	EM1g					E46	EM1h
0.2	V-63M	無	樹脂製	E44	EM1c	-	-	-	○	E45	EM1e
		有		E45	EM1g					E46	EM1h
0.25	V-63M	無	樹脂製	E44	EM1c	-	-	-	○	E45	EM1e
		有		E45	EM1g					E46	EM1h
0.4	V-71M	無	樹脂製	E44	EM1c	-	-	-	○	E45	EM1e
		有		E45	EM1g					E46	EM1h
0.55	V-80S	無	鋼板製	E45	EM1e	-	-	-	-	-	-
		有		E46	EM1h						
0.75	V-80M	無	鋼板製	E45	EM1e	-	-	-	-	-	-
		有		E46	EM1h						
1.1	V-90S	無	鋼板製	E45	EM1e	-	-	-	-	-	-
		有		E46	EM1h						
1.5	V-90L	無	鋼板製	E45	EM1e	-	-	-	-	-	-
		有		E46	EM1h						
2.2	V-100L	無	鋼板製	E45	EM1e	-	-	-	-	-	-
		有		E46	EM1h						
3.7	V-112M	無	鋼板製	E45	EM1e	-	-	-	-	-	-
		有		E46	EM1h						

注）1. アルタックス NEO・0.1kW は、以下の機種でモータ枠番が変わります。

kW	モータ枠番	減速比範囲（屋内形） ブレーキ無・付
0.1	F-56L	1/6 ～ 1/51
0.1	V-63S	1/3, 1/5, 1/59 ～ 1/1003

2） 単相モータ

表 EM20

モータ kW	モータ枠番	ブレーキ	標準			オプション（樹脂製）			オプション（鋼板製）		
			端子箱種類	掲載頁	図	有無	掲載頁	図	有無	掲載頁	図
0.09	FS-56L	無・有	なし（ラグ方式）	E44	EM1b	○（端子台付）	E47	EM2	-	-	-
0.1	VS-63M	無・有	鋼板製	E45	EM1d	-	-	-	-	-	-
0.2	VS-71M										
0.4	VS-80M										

3） 三相インバータ用モータ、高効率三相モータ

表 EM21

モータ kW	モータ枠番	ブレーキ	標準			オプション（樹脂製）			オプション（鋼板製）		
			端子箱種類	掲載頁	図	有無	掲載頁	図	有無	掲載頁	図
0.1	VA-63S	無	樹脂製	E44	EM1c	-	-	-	○	E45	EM1e
		有		E45	EM1g					E46	EM1h
0.2	VA-63M	無	樹脂製	E44	EM1c	-	-	-	○	E45	EM1e
		有		E45	EM1g					E46	EM1h
0.4	VA-71M	無	鋼板製	E45	EM1e	-	-	-	-	-	-
		有		E46	EM1h						
0.75	VA-80M	無	鋼板製	E45	EM1e	-	-	-	-	-	-
		有		E46	EM1h						
1.5	VA-90L	無	鋼板製	E45	EM1e	-	-	-	-	-	-
		有		E46	EM1h						
2.2	VA-100L	無	鋼板製	E45	EM1e	-	-	-	-	-	-
		有		E46	EM1h						
3.7	FA-112M	無	鋼板製	E45	EM1e	-	-	-	-	-	-
		有		E46	EM1h						

端子箱寸法（屋内形）

各端子箱の適用機種は、E42、E43 頁の「資料早見表」をご参照ください。

図 EM1a	ハイポニック
	標準 三相・単相・ブレーキ無・付 15W ～ 90W

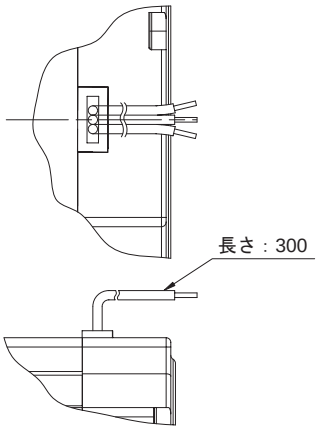

口出し線数	
ブレーキ無	3本
ブレーキ有	5本

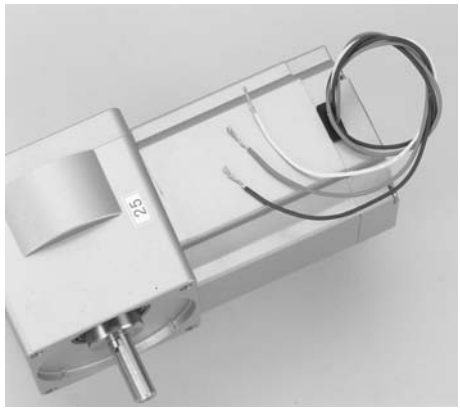

図 EM1b	アルタックス NEO
	標準 三相・単相・ブレーキ無・付 40W ～ 90W、0.1kW（5067# のみ）

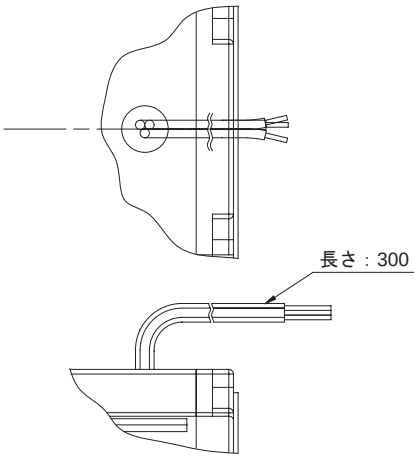

口出し線数	
ブレーキ無	3本
ブレーキ有	5本

図 EM1c	標準	三相・ブレーキ無　0.1kW ～ 0.4kW 三相インバータ用・ブレーキ無　0.1kW ～ 0.2kW 高効率三相・ブレーキ無　0.2kW

（ハイポニック・アルタックス NEO 共通、樹脂製）

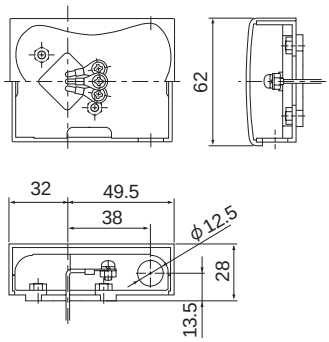

端子箱寸法
（屋内形）

各端子箱の適用機種は、E42、E43 頁の「資料早見表」をご参照ください。

図 EM1d	標準	単相･ブレーキ無･付　0.1kW ～ 0.4kW

（ハイポニック･アルタックス NEO 共通､金属製）

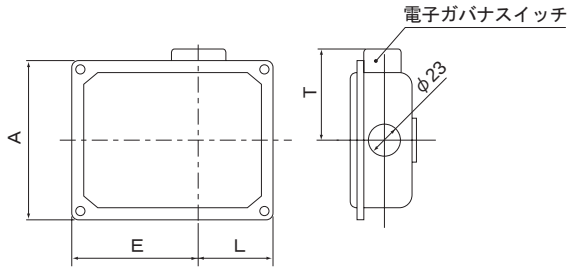

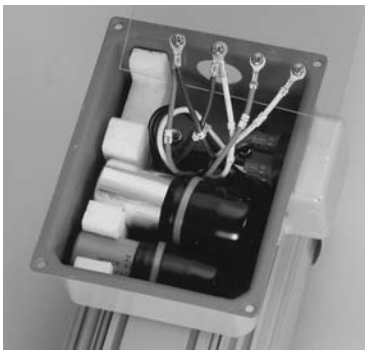

(mm)

kW	ブレーキ無及びブレーキ付			
	A	E	L	T
0.1	116	91.5	55.5	72
0.2	116	91.5	55.5	72
0.4	109	129.5	75.5	69

図 EM1e		ハイポニック		アルタックス NEO	
	標準	三相･ブレーキ無　0.55kW ～ 7.5kW 三相インバータ用･ブレーキ無　0.4kW ～ 5.5kW 高効率三相･ブレーキ無　0.4kW ～ 5.5kW		標準	三相･ブレーキ無　0.55kW ～ 3.7kW 三相インバータ用･ブレーキ無　0.4kW ～ 3.7kW 高効率三相･ブレーキ無　0.4kW ～ 3.7kW
	オプション	三相･ブレーキ無　0.1kW ～ 0.4kW 三相インバータ用･ブレーキ無　0.1kW ～ 0.2kW 高効率三相･ブレーキ無　0.2kW		オプション	三相･ブレーキ無　0.1kW ～ 0.4kW 三相インバータ用･ブレーキ無　0.1kW ～ 0.2kW 高効率三相･ブレーキ無　0.2kW

（金属製）

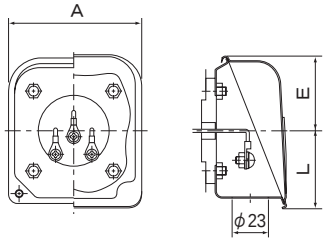

(mm)

kW	三相			三相インバータ用		
	A	E	L	A	E	L
0.1	85	53	43	85	53	43
0.2	85	53	43	85	53	43
0.25	85	53	43	–	–	–
0.4	85	53	43	85	48	48
0.55	85	48	48	–	–	–
0.75	85	48	48	85	48	48
1.1	85	48	48	–	–	–
1.5	85	48	48	85	48	48
2.2	85	48	48	100	53	59
3.0	100	53	59	–	–	–
3.7	100	53	59	100	53	59
5.5	100	53	59	122	67	77
7.5	122	67	77	–	–	–

図 EM1f	標準	三相･ブレーキ無　11kW 三相インバータ用･ブレーキ無　7.5kW 高効率三相･ブレーキ無　7.5kW

（ハイポニック､金属製）

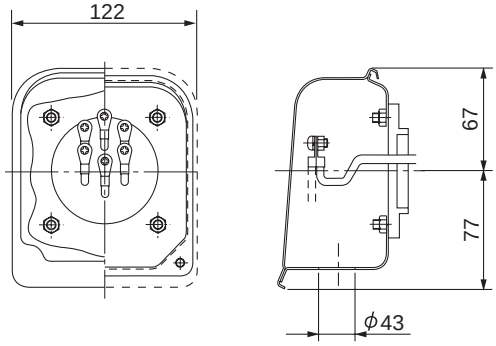

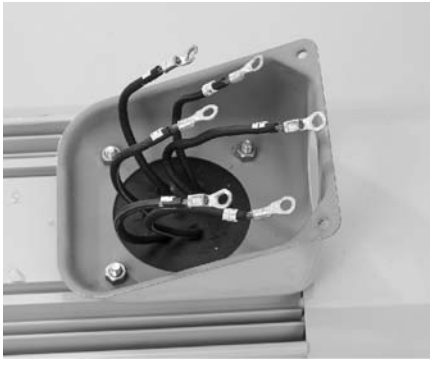

端子箱寸法（屋内形）

各端子箱の適用機種は、E42、E43 頁の「資料早見表」をご参照ください。

図 EM1g	標準	三相・ブレーキ付　0.1kW ～ 0.4kW 三相インバータ用・ブレーキ付　0.1kW ～ 0.2kW 高効率三相・ブレーキ付　0.2kW

（ハイポニック・アルタックス NEO 共通、樹脂製）

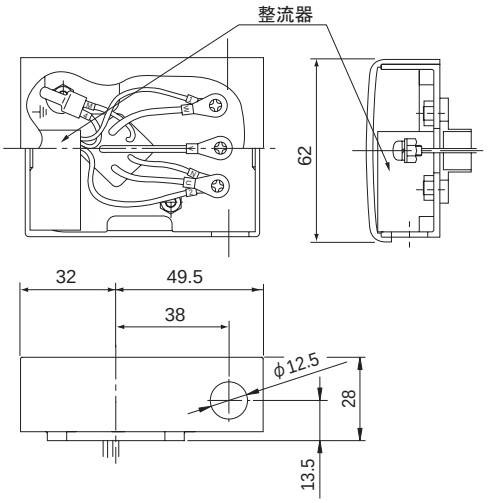

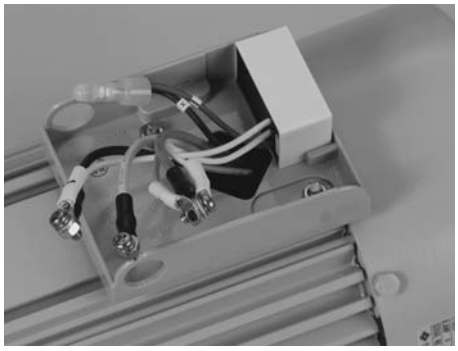

		ハイポニック	アルタックス NEO
図 EM1h	標準	三相・ブレーキ付　0.55kW ～ 7.5kW 三相インバータ用・ブレーキ付　0.4kW ～ 5.5kW 高効率三相・ブレーキ付　0.4kW ～ 5.5kW	三相・ブレーキ付　0.55kW ～ 3.7kW 三相インバータ用・ブレーキ付　0.4kW ～ 3.7kW 高効率三相・ブレーキ付　0.4kW ～ 3.7kW
	オプション	三相・ブレーキ付　0.1kW ～ 0.4kW 三相インバータ用・ブレーキ付　0.1kW ～ 0.2kW 高効率三相・ブレーキ付　0.2kW	三相・ブレーキ付　0.1kW ～ 0.4kW 三相インバータ用・ブレーキ付　0.1kW ～ 0.2kW 高効率三相・ブレーキ付　0.2kW

（金属製）

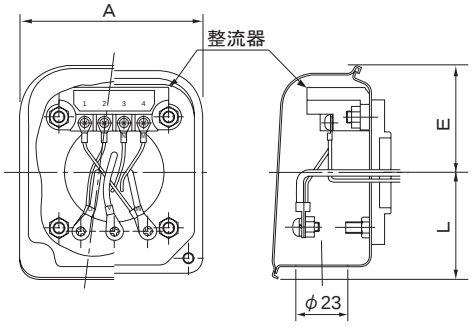

(mm)

kW	三相			三相インバータ用		
	A	E	L	A	E	L
0.1	85	53	43	85	53	43
0.2	85	53	43	85	53	43
0.25	85	53	43	–	–	–
0.4	85	53	43	85	48	48
0.55	85	48	48	–	–	–
0.75	85	48	48	85	48	48
1.1	85	48	48	–	–	–
1.5	85	48	48	85	48	48
2.2	85	48	48	100	53	59
3.0	100	53	59	–	–	–
3.7	100	53	59	100	53	59
5.5	100	53	59	122	67	77
7.5	122	67	77	–	–	–

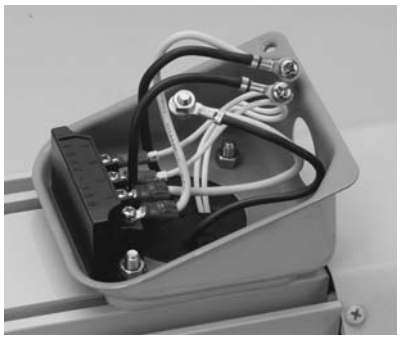

図 EM1i	標準	三相・ブレーキ付　11kW 三相インバータ用・ブレーキ付　7.5kW 高効率三相・ブレーキ付　7.5kW

（ハイポニック、金属製）

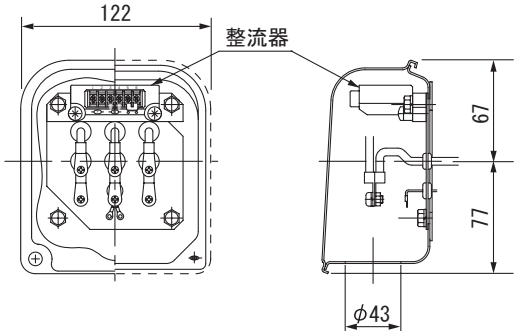

端子箱寸法
（屋内形）

端子箱・端子台付（オプション）

90W 以下は端子箱無しが標準です。端子箱付はご注文時にご指示ください。

図 EM2	オプション	三相･ブレーキ無･付　15W ～ 0.4kW 単相･ブレーキ無･付　15W ～ 90W 三相インバータ用･ブレーキ無･付　0.1kW ～ 0.2kW 高効率三相･ブレーキ無･付　0.2kW

（ハイポニック･アルタックス NEO 共通､樹脂製）

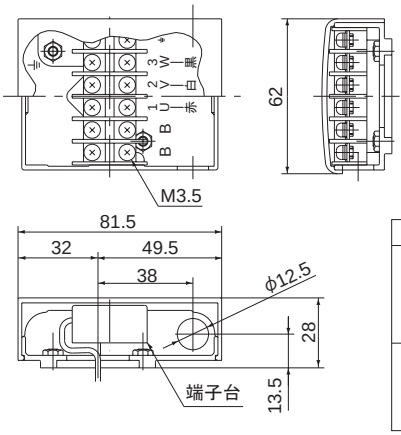

適応仕様範囲	
インダクション	ブレーキ無
	ブレーキ付
レバーシブル	ブレーキ無

※ブレーキ付モータには、端子箱内に整流器が内蔵されます。ただし､90W 以下のハイポニックの一部（枠番 17 及び 1240）とアルタックス NEO については、整流器はモータ本体に内蔵されます。

※図 EM2 の対象機種以外の端子台付端子箱は鋼板製になります。寸法についてはご照会ください。

圧着端子・取付ネジサイズ

（ハイポニック・アルタックス NEO 共通）

範囲	出力 [kW]	圧着端子サイズ		取付ネジサイズ
		モータ本体用	ブレーキ用（整流器から）	
三相 200V 級	0.015 ～ 0.09	-	-	-
	0.1 (図 EM1b のみ)	-	-	-
	0.1 ～ 0.4	1.25-3.7	1.25-3.7	M3.5 × 8
	0.55 ～ 1.5	1.25-4	1.25-5	M4 × 8
	2.2 ～ 3.7	2-4	1.25-5	M4 × 8
	5.5 ～ 11	5.5-5	1.25-5	M5 × 10
三相 400V 級	0.09	-	-	-
	0.1 (図 EM1b のみ)	-	-	-
	0.1 ～ 0.4	1.25-3.7	1.25-3.7	M3.5 × 8
	0.55 ～ 2.2	1.25-4	1.25-5	M4 × 8
	3 ～ 3.7	2-4	1.25-5	M4 × 8
	5.5 ～ 7.5	2-5	1.25-5	M5 × 10
	11	5.5-5	1.25-5	M5 × 10
三相インバータ用 高効率三相 200V 級	0.1 ～ 0.2	1.25-3.7	1.25-3.7	M3.5 × 8
	0.4 ～ 0.75	1.25-4	1.25-5	M4 × 8
	1.5 ～ 2.2	2-4	1.25-5	M4 × 8
	3.7 ～ 7.5	5.5-5	1.25-5	M5 × 10
三相インバータ用 高効率三相 400V 級	0.1 ～ 0.2	1.25-3.7	1.25-3.7	M3.5 × 8
	0.4 ～ 1.5	1.25-4	1.25-5	M4 × 8
	2.2	2-4	1.25-5	M4 × 8
	3.7 ～ 5.5	2-5	1.25-5	M5 × 10
	7.5	5.5-5	1.25-5	M5 × 10
単相	0.015 ～ 0.09	-	-	-
	0.1 (図 EM1b のみ)	-	-	-
	0.1 ～ 0.2	1.25-3.7	1.25-3.7	M3.5 × 8
	0.4	1.25-4	1.25-5	M4 × 8

サイズの記載があるものは、圧着端子・取付ネジを付属しています。

高効率三相モータの製作範囲は、0.2kW ～ 7.5kW です。

端子箱　取付方向・引出口方向と仕様記号
直交軸ハイポニックギヤモータ（90W 以下）

モータの端子箱取付位置及び引出方向は、標準取付方向から 90° のピッチで変更可能です。ご注文の際は、仕様記号の下 2 桁（5、6 桁目）で表されますので、ご指定願います。下記に製作可能な位置・引出口方向の組合せを示します。
なお、製品出荷後の変更はできません。また、お客様がご自身で向きを変えることもできませんので、ご注意ください。

図中のアルファベット（TX, BB）などは、仕様記号の5、6桁目（****〇〇）を表しています。

90W以下 屋内形 標準（端子箱無し）

⇐ ：引出口方向

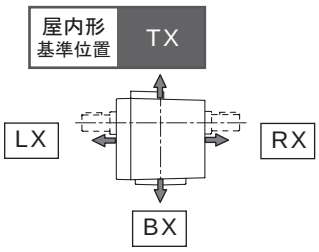

90W以下 屋内形 オプション（樹脂製 端子箱付）

⇐ ：引出口方向

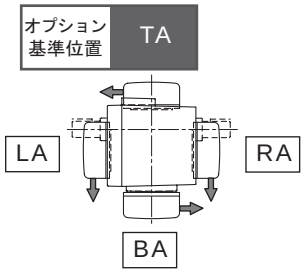

A式

⇐ ：引出口方向

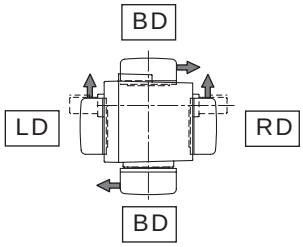

D式

90W以下 屋内形 オプション（アルミ製 端子箱付）

⇐ ：引出口方向

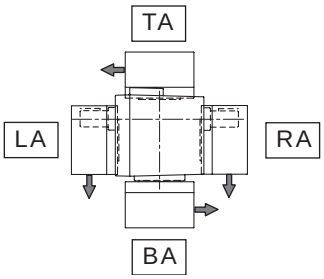

A式

⊗：引出口方向が図の向こう側（モータの反負荷側）

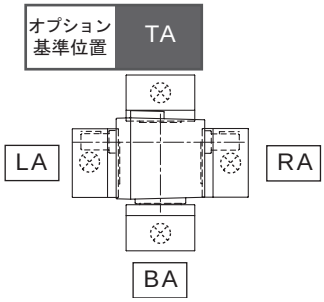

B式

⊙：引出口方向が図の手前側（ギヤモータの低速軸側）

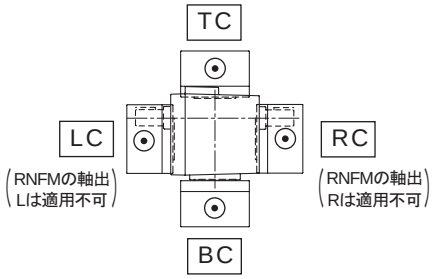

C式

⇐ ：引出口方向

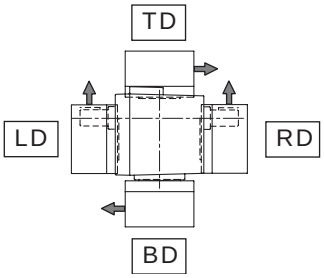

D式

90W以下 防水形・IP65（キャプタイヤケーブル式）

⊗：引出口方向が図の向こう側（モータの反負荷側）

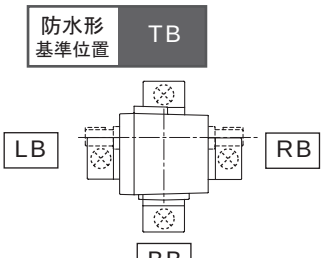

B式

⊙：引出口方向が図の手前側（ギヤモータの低速軸側）

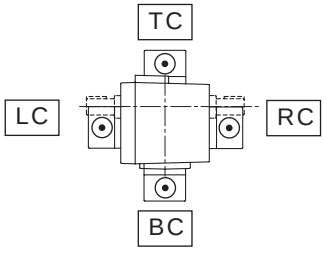

C式

注）軸出方向のL（左）、R（右）は、モータ側から見た向きを示します。また、端子箱取付位置のL（左）、R（右）は、出力側から見た向きを示しますので、ご注意ください。

端子箱　取付方向・引出口方向と仕様記号
直交軸ハイポニックギヤモータ（0.1kW 以上）

モータの端子箱取付位置及び引出方向は、標準取付方向から 90° のピッチで変更可能です。ご注文の際は、仕様記号の下 2 桁（5、6 桁目）で表されますので、ご指定願います。下記に製作可能な位置・引出口方向の組合せを示します。
なお、製品出荷後の変更はできません。また、お客様がご自身で向きを変えることもできませんので、ご注意ください。

図中のアルファベット（TX, BB）などは、仕様記号の5、6桁目（****〇〇）を表しています。

標準
オプション
中空軸形
RNYMタイプ

⇐：引出口方向

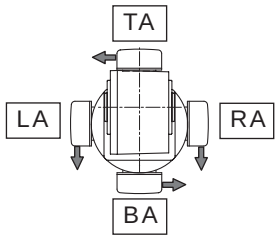

A式

⊗：引出口方向が図の向こう側（モータの反負荷側）

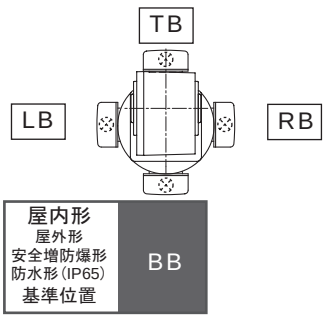

B式

⊙：引出口方向が図の手前側（ギヤモータの低速軸側）

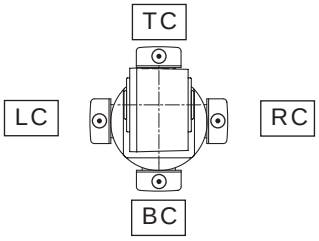

C式

⇐：引出口方向

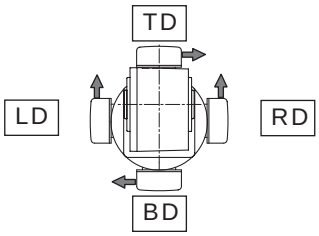

D式

標準
オプション
中実軸

フランジ取付形
RNFMタイプ
（軸出L, R）

脚取付形
RNHMタイプ
（軸出L, R, T）

⇐：引出口方向

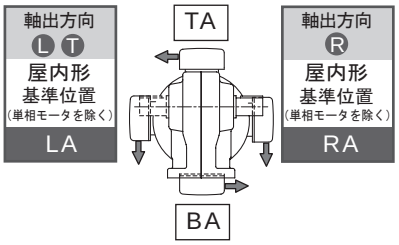

A式

⊗：引出口方向が図の向こう側（モータの反負荷側）

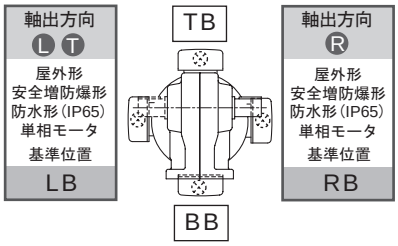

B式

⊙：引出口方向が図の手前側（ギヤモータの低速軸側）

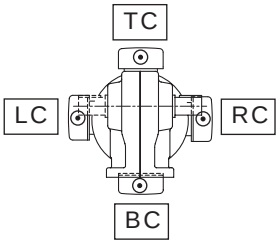

C式

⇐：引出口方向

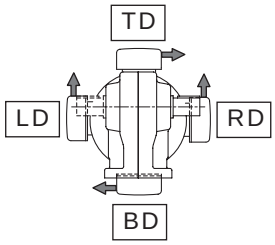

D式

注）軸出方向のL（左）、R（右）は、モータ側から見た向きを示します。また、端子箱取付位置のL（左）、R（右）は、出力側から見た向きを示しますので、ご注意ください。

端子箱　取付方向・引出口方向
平行軸アルタックス NEO ギヤモータ

モータの端子箱取付位置及び引出方向は、標準取付方向から 90° のピッチで変更可能です。ご注文の際は、仕様記号の下 2 桁（5、6 桁目）で表されますので、ご指定願います。下記に製作可能な位置・引出口方向の組合せを示します。
なお、製品出荷後の変更はできません。また、お客様がご自身で向きを変えることもできませんので、ご注意ください。

図中のアルファベット（TX, BB）などは、仕様記号の5、6桁目（****〇〇）を表しています。

標準

90W以下、0.1kW以下で枠番5067の機種

屋内形（端子箱無し）

⇐：引出口方向

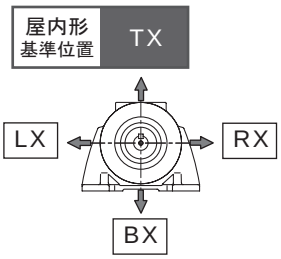

標準

0.1kW以上（枠番5067以外）屋内形・屋内形安全増防爆形・防水形（IP65）（端子箱付）

⇐：引出口方向

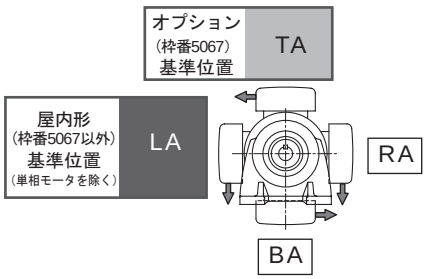

A式

⁂：引出口方向が図の向こう側（モータの反負荷側）

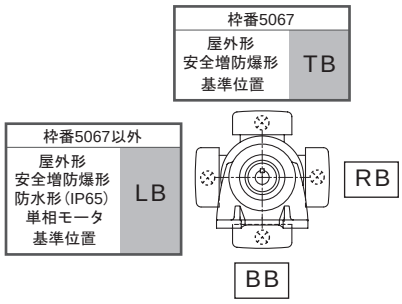

B式

オプション

90W以下および0.1kWで枠番5067の機種（端子箱付）

⊙：引出口方向が図の手前側（ギヤモータの低速軸側）

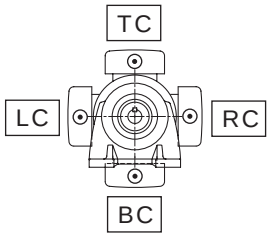

C式

⇐：引出口方向

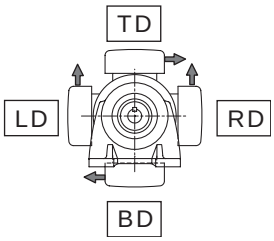

D式

モータファン側（反負荷側）設置条件

ギヤモータの取付スペースの設計に当たり、下記寸法を考慮ください。

（1）FA 寸法…装置据え付け状態で、ファンカバーもしくはブレーキカバーを取り外すために必要な寸法。

（2）FB 寸法…通風を考慮した最小スペース。

注）ファンカバーもしくはブレーキカバーを取り外してご使用する場合は、FA 寸法に合わせてください。

表 EM22　FA 及び FB 寸法一覧表　(mm)

仕様 / モータ kW	屋内形ブレーキ無						屋内形ブレーキ付					
	三　相		インバータ用 高効率		単　相		三　相		インバータ用 高効率		単　相	
	FA	FB	FA	FB	FA	FB	FA	FB	FA	FB	FA	FB
● 15W							44	20			44	20
● 25W							44	20			44	20
● 40W					44	20	44	20			44	20
● 60W							44	20				
▲ 0.1kW							62	20				
40W							47				47	
60W					21	20	47				62	20
90W					21	20	47				62	20
0.1kW			48	20	48	20	49		61	20	61	20
0.2kW	48	20	48	20	48	20	61	20	61	20	61	20
0.25kW	48	20					61	20				
0.4kW	48	20	49	20	49	20	61	20	93	20	93	20
0.55kW	49	20					93	20				
0.75kW	49	20	52	20			93	20	115	20		
1.1kW	52	20					115	20				
1.5kW	52	20	56	20			115	20	121	20		
2.2kW	56	20	60	20			121	20	132	20		
3.0kW	60	20					132	20				
3.7kW	60	20	60	20			132	20	132	20		
5.5kW	60	20					132	20				
7.5kW	75	25	75	25			170	25	170	25		
11kW	75	25					170	25				

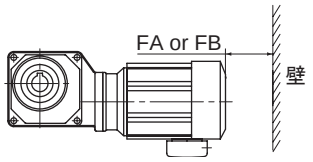

図 EM3

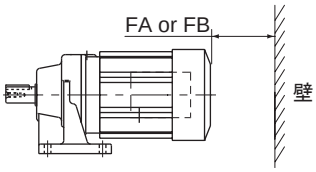

図 EM4

注）●印は直交軸ハイポニック枠番 01, 03, 05, 07 用モータの適用となります。
▲印はアルタックス枠番 5067 用モータの適用となります。

端子箱取付中心位置寸法

表 EM23　(mm)

仕様 / モータ kW	屋内形ブレーキ無						屋内形ブレーキ付					
	三　相		インバータ用 高効率		単　相		三　相		インバータ用 高効率		単　相	
	X	W (Y)	X	W (Y)	X	W (Y)	X	W (Y)	X	W (Y)	X	W (Y)
● 15W	※ 17				※ 17		※ 55				※ 55	
● 25W	※ 17				※ 17		※ 55				※ 55	
● 40W	※ 17				※ 17		※ 55				※ 55	
● 60W	※ 17						※ 55					
40W	※ 20				※ 20		※ 79				※ 79	
60W	※ 20				※ 39		※ 79				※ 79	
90W	※ 20				※ 39		※ 79				※ 79	
0.1kW	35	81.5(32)	59	81.5(32)	59	147(55.5)	70	81.5(32)	91	81.5(32)	91	147(55.5)
0.2kW	59	81.5(32)	59	81.5(32)	59	147(55.5)	91	81.5(32)	91	81.5(32)	91	147(55.5)
0.25kW	59	81.5(32)					91	81.5(32)				
0.4kW	59	81.5(32)	97	85	97	205(75.5)	91	81.5(32)	140	85	140	205(75.5)
0.55kW	97	85					140	85				
0.75kW	97	85	100	85			140	85	162	85		
1.1kW	100	85					162	85				
1.5kW	100	85	105	85			162	85	168	85		
2.2kW	105	85	127	100			168	85	199	100		
3.0kW	127	100					199	100				
3.7kW	127	100	127	100			199	100	199	100		
5.5kW	127	100					199	100				
7.5kW	143	122	143	122			238	122	238	122		
11kW	143	122					238	122				

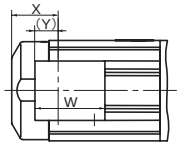

三相 インバータ用・高効率　15W～0.4kW
0.1kW～0.2kW
単相　15W～90W

図 EM5

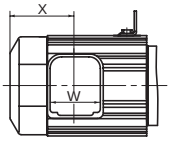

三相 インバータ用・高効率　0.55kW～11kW
0.4kW～7.5kW

図 EM6

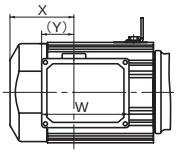

単相　0.1kW～0.4kW

図 EM7

※ 15 ～ 90W モータの標準品は、端子箱無しです。（端子箱付はオプションで製作可能です）
※ 15 ～ 90W モータの X 寸法は、モータリード線引き出し口位置です。
注）●印は直交軸ハイポニック枠番 01, 03, 05, 07 用モータの適用となります。

1. ハイポニック

○ 屋内形，屋外形，軽防塵形

表 EM24　三相モータ

モータ容量	モータ枠番	適用組合せ枠番	ブレーキ形式	特性表			構造図	
				頁	表	番号	頁	図
15W	F-50S	01，03	SB-004	E54	EM35	1	E58	EM12
25W	F-50M	01，03				2		
40W	F-50L	05，07				3		
	F-56S	17，1240	MB-003	E54	EM35	4	E58	EM14
60W	F-50L	07	SB-004	E54	EM35	5	E58	EM12
	F-56M	17，1240	MB-005			6	E58	EM14
90W	F-56L	全組合せ		E54	EM35	7		
0.1kW	V-63S	全組合せ	FB-01A1	E54	EM35	11	E58	EM15
0.2kW	V-63M	全組合せ	FB-02A1			12		
0.25kW	V-71M	全組合せ	FB-05A1			14		
0.4kW	V-71M	全組合せ				15		
0.55kW	V-80S	全組合せ	FB-1D	E54	EM35	16	E59	EM16
0.75kW	V-80M	全組合せ				17		
1.1kW	V-90S	全組合せ	FB-2D			18		
1.5kW	V-90L	全組合せ				19		
2.2kW	V-100L	全組合せ	FB-3D			20		
3.0kW	V-112S	全組合せ	FB-5B	E54	EM35	21	E59	EM17
3.7kW	V-112M	全組合せ				22		
5.5kW	V-132S	全組合せ	FB-8B			23		
7.5kW	F-132M	全組合せ	FB-10B1	E54	EM35	24	E59	EM18
11kW	F-160M	全組合せ	FB-15B1			25		

・15W ～ 90W は屋内形のみ。
・整流器の出力電圧は、E55 頁の表 EM38 を参照ください。

表 EM25　単相モータ

モータ容量	モータ枠番	適用組合せ枠番	ブレーキ形式	特性表			構造図	
				頁	表	番号	頁	図
15W	FS-50S	01，03	SB-004	E54	EM36	1	E58	EM12
25W	FS-50M	01，03				2		
40W	FS-50L	05，07				3		
	FS-56S	17，1240	MB-003	E54	EM36	4	E58	EM14
60W	FS-56M	15,17,1240	MB-005			5		
90W	FS-56L	全組合せ				7		
0.1kW	VS-63M	全組合せ	FB-01A1	E54	EM36	8	E58	EM15
0.2kW	VS-71M	全組合せ	FB-02A1			9		
0.4kW	VS-80M	全組合せ	FB-1D	E54	EM36	10	E59	EM16

15W ～ 90W は屋内形のみ。

表 EM26　三相インバータ用モータ・高効率三相モータ

モータ容量	モータ枠番	適用組合せ枠番	ブレーキ形式	特性表			構造図	
				頁	表	番号	頁	図
0.1kW	VA-63S	全組合せ	FB-02A1	E55	EM37	1	E58	EM15
0.2kW	VA-63M	全組合せ	FB-05A1			2		
0.4kW	VA-71M	全組合せ	FB-1D	E55	EM37	3	E59	EM16
0.75kW	VA-80M	全組合せ	FB-2D			4		
1.5kW	VA-90L	全組合せ	FB-3D			5		
2.2kW	VA-100L	全組合せ	FB-5B	E55	EM37	6	E59	EM17
3.7kW	VA-112M	全組合せ	FB-8B			7		
5.5kW	FA-132S	全組合せ	FB-10B1	E55	EM37	8	E59	EM18
7.5kW	FA-132M	全組合せ	FB-15B1			9		

整流器の出力電圧は、E55 頁の表 EM38 を参照ください。

○ 防水形

表 EM27　三相モータ

モータ容量	モータ枠番	適用組合せ枠番	ブレーキ形式	特性表			構造図	
				頁	表	番号	頁	図
15W	F-50S	01，03	SB-004	E54	EM35	1	E58	EM13
25W	F-50M	01，03				2		
40W	F-50L	05，07				3		
	F-56S	17，1240	MB-003	E54	EM35	4	E59	EM19
60W	F-50L	07	SB-004			5	E58	EM13
	F-56M	17，1240	MB-005	E54	EM35	6	E59	EM19
90W	F-56L	全組合せ				7		

整流器の出力電圧は、E55 頁の表 EM38 を参照ください。

表 EM28　単相モータ

モータ kW	モータ枠番	適用組合せ枠番	ブレーキ形式	特性表			構造図	
				頁	表	番号	頁	図
15W	FS-50S	全組合せ	SB-004	E54	EM36	1	E58	EM13
25W	FS-50M	全組合せ				2		
40W	FS-56S	17，1240	MB-003	E54	EM36	4	E59	EM19

2. アルタックス NEO

○ 屋内形

表 EM29　三相モータ

モータ kW	モータ枠番	適用組合せ枠番	ブレーキ形式	特性表 頁	特性表 表	特性表 番号	構造図 頁	構造図 図
40W	F-56S	全組合せ	MB-003	E54	EM35	4	E58	EM14
60W	F-56M	全組合せ	MB-005			6		
90W	F-56L	全組合せ	MB-010			8	E60	EM20
0.1kW	F-56L	※参照				9		
	V-63S	※参照	FB-01A1	E54	EM35	11	E60	EM21
0.2kW	V-63M	全組合せ	FB-02A1			12		
0.25kW	V-63M	全組合せ	FB-02A1			13		
0.4kW	V-71M	全組合せ	FB-05A1			15		
0.55kW	V-80S	全組合せ	FB-1D	E54	EM35	16	E60	EM22
0.75kW	V-80M	全組合せ	FB-1D			17		
1.1kW	V-90S	全組合せ	FB-2D			18		
1.5kW	V-90L	全組合せ	FB-2D			19		
2.2kW	V-100L	全組合せ	FB-3D			20		
3.7kW	V-112M	全組合せ	FB-5B	E54	EM35	22	E59	EM17

整流器の出力電圧は、E55 頁の表 EM38 を参照ください。

※三相モータ・0.1kW は下表の組合せとなります。

kW	モータ枠番	減速比範囲（屋内形）ブレーキ無・付
0.1	F-56L	1/6 ～ 1/51
0.1	V-63S	1/3, 1/5, 1/59 ～ 1/1003

表 EM30　単相モータ

モータ kW	モータ枠番	適用組合せ枠番	ブレーキ形式	特性表 頁	特性表 表	特性表 番号	構造図 頁	構造図 図
40W	FS-56S	全組合せ	MB-003	E54	EM36	4	E58	EM14
60W	FS-56M	全組合せ	MB-005	E54	EM36	5		
90W	FS-56L	全組合せ	MB-010	E54	EM36	6	E60	EM20
0.1kW	VS-63M	全組合せ	FB-01A1	E54	EM36	8	E60	EM21
0.2kW	VS-71M	全組合せ	FB-02A1	E54	EM36	9		
0.4kW	VS-80M	全組合せ	FB-1D	E54	EM36	10	E60	EM22

表 EM31　三相インバータ用モータ・高効率三相モータ

モータ kW	モータ枠番	適用組合せ枠番	ブレーキ形式	特性表 頁	特性表 表	特性表 番号	構造図 頁	構造図 図
0.1kW	VA-63S	全組合せ	FB-02A1	E55	EM37	1	E60	EM21
0.2kW	VA-63M	全組合せ	FB-05A1	E55	EM37	2		
0.4kW	VA-71M	全組合せ	FB-1D	E55	EM37	3	E60	EM22
0.75kW	VA-80M	全組合せ	FB-2D	E55	EM37	4		
1.5kW	VA-90L	全組合せ	FB-3D	E55	EM37	5		
2.2kW	VA-100L	全組合せ	FB-5B	E55	EM37	6	E59	EM17
3.7kW	VA-112M	全組合せ	FB-8B	E55	EM37	7		

整流器の出力電圧は、E55 頁の表 EM38 を参照ください。

○ 屋外形，軽防塵形

表 EM32　三相モータ

モータ kW	モータ枠番	適用組合せ枠番	ブレーキ形式	特性表 頁	特性表 表	特性表 番号	構造図 頁	構造図 図
0.1kW	V-63S	全組合せ	FB-01A1	E54	EM35	11	E60	EM20
0.2kW	V-63M	全組合せ	FB-02A1	E54	EM35	12		
0.25kW	V-63M	全組合せ	FB-02A1	E54	EM35	13		
0.4kW	V-71M	全組合せ	FB-05A1	E54	EM35	14		
0.55kW	V-80S	全組合せ	FB-1D	E54	EM35	15	E60	EM21
0.75kW	V-80M	全組合せ	FB-1D	E54	EM35	16		
1.1kW	V-90S	全組合せ	FB-2D	E54	EM35	17		
1.5kW	V-90L	全組合せ	FB-2D	E54	EM35	18		
2.2kW	V-100L	全組合せ	FB-3D	E54	EM35	19		

整流器の出力電圧は、E55 頁の表 EM38 を参照ください。

表 EM33　単相モータ

モータ kW	モータ枠番	適用組合せ枠番	ブレーキ形式	特性表 頁	特性表 表	特性表 番号	構造図 頁	構造図 図
0.1kW	VS-63M	全組合せ	FB-01A1	E54	EM36	7	E60	EM21
0.2kW	VS-71M	全組合せ	FB-02A1	E54	EM36	8		
0.4kW	VS-80M	全組合せ	FB-1D	E54	EM36	9	E60	EM21

表 EM34　三相インバータ用モータ・高効率三相モータ

モータ kW	モータ枠番	適用組合せ枠番	ブレーキ形式	特性表 頁	特性表 表	特性表 番号	構造図 頁	構造図 図
0.1kW	VA-63S	全組合せ	FB-02A1	E55	EM37	1	E60	EM21
0.2kW	VA-63M	全組合せ	FB-05A1	E55	EM37	2		
0.4kW	VA-71M	全組合せ	FB-1D	E55	EM37	3	E60	EM22
0.75kW	VA-80M	全組合せ	FB-2D	E55	EM37	4		
1.5kW	VA-90L	全組合せ	FB-3D	E55	EM37	5		
2.2kW	VA-100L	全組合せ	FB-5B	E55	EM37	6	E59	EM17

整流器の出力電圧は、E55 頁の表 EM38 を参照ください。

モータブレーキ
ブレーキ特性表

1. 三相モータ

表 EM35

番号	モータ容量	ブレーキ形式	標準動摩擦トルク (Nm)	慣性モーメント (× 10^{-4}kgm^2)	制御時の動作遅れ時間(sec) 普通制動回路	制御時の動作遅れ時間(sec) 急制動回路	許容仕事量 E^0 (J/min)	ギャップ調整までの仕事量 (× 10^7J)	総仕事量 (× 10^7J)	ギャップ (mm) 規定値(初期値)	ギャップ (mm) 限界値	構造図
1	15W	SB-004	0.4	0.135	0.1 ～ 0.2	0.005 ～ 0.015	320	—	1.1	0.15 ～ 0.25	0.4	EM12
2	25W	SB-004	0.4	0.135	0.1 ～ 0.2	0.005 ～ 0.015	320	—	1.1	0.15 ～ 0.25	0.4	
3	40W	SB-004	0.4	0.135	0.1 ～ 0.2	0.005 ～ 0.015	320	—	1.1	0.15 ～ 0.25	0.4	
4	40W	MB-003	0.3	1.1	0.07 ～ 0.12	0.03 ～ 0.06	489	—	1.00	0.05 ～ 0.25	0.35	EM13
5	60W	SB-004	0.4	0.135	0.1 ～ 0.2	0.005 ～ 0.015	320	—	1.1	0.15 ～ 0.25	0.4	EM12
6	60W	MB-005	0.5	1.2	0.07 ～ 0.12	0.03 ～ 0.06	489	—	1.08	0.05 ～ 0.25	0.35	EM14
7	90W	MB-005	0.5	1.5	0.07 ～ 0.12	0.03 ～ 0.06	489	—	1.08	0.05 ～ 0.25	0.35	
8	90W	MB-010	1.0	1.5	0.1 ～ 0.15	0.05 ～ 0.08	489	—	1.08	0.05 ～ 0.25	0.35	EM20
9	0.1kW	MB-010	1.0	1.5	0.1 ～ 0.15	0.05 ～ 0.08	489	—	1.08	0.05 ～ 0.25	0.35	
10	90W	FB-01A1	1.0	3.5	0.15 ～ 0.2	0.015 ～ 0.02	1080	2.6	6.7	0.15 ～ 0.25	0.4	（ハイポニック）EM15 （アルタックス NEO）EM21
11	0.1kW	FB-01A1	1.0	3.5	0.15 ～ 0.2	0.015 ～ 0.02	1080	2.6	6.7	0.2 ～ 0.35	0.5	
12	0.2kW	FB-02A1	2.0	5.5	0.15 ～ 0.2	0.015 ～ 0.02	1080	2.6	6.7	0.2 ～ 0.35	0.5	
13	0.25kW	FB-02A1	2.0	5.5	0.15 ～ 0.2	0.015 ～ 0.02	1080	2.6	6.7	0.2 ～ 0.35	0.5	
14	0.25kW	FB-05A1	4.0	6.8	0.1 ～ 0.15	0.01 ～ 0.015	1080	2.6	6.7	0.2 ～ 0.35	0.5	
15	0.4kW	FB-05A1	4.0	6.8	0.1 ～ 0.15	0.01 ～ 0.015	1080	2.6	6.7	0.2 ～ 0.35	0.5	
16	0.55kW	FB-1D	7.5	13	0.2 ～ 0.3	0.01 ～ 0.02	1620	7.0	33.1	0.3 ～ 0.4	0.6	（ハイポニック）EM16 （アルタックス NEO）EM22
17	0.75kW	FB-1D	7.5	13	0.2 ～ 0.3	0.01 ～ 0.02	1620	7.0	33.1	0.3 ～ 0.4	0.6	
18	1.1kW	FB-2D	15	24	0.2 ～ 0.3	0.01 ～ 0.02	2580	6.8	29.5	0.3 ～ 0.4	0.6	
19	1.5kW	FB-2D	15	24	0.2 ～ 0.3	0.01 ～ 0.02	2580	6.8	29.5	0.3 ～ 0.4	0.6	
20	2.2kW	FB-3D	22	38	0.3 ～ 0.4	0.01 ～ 0.02	3360	16.4	53.7	0.3 ～ 0.4	0.7	
21	3.0kW	FB-5B	37	96	0.4 ～ 0.5	0.01 ～ 0.02	6900	23.3	178.6	0.4 ～ 0.5	1.0	EM17
22	3.7kW	FB-5B	37	96	0.4 ～ 0.5	0.01 ～ 0.02	6900	23.3	178.6	0.4 ～ 0.5	1.0	
23	5.5kW	FB-8B	55	125	0.3 ～ 0.4	0.01 ～ 0.02	6900	23.3	178.6	0.4 ～ 0.5	1.0	
24	7.5kW	FB-10B1	75	303	1.0 ～ 1.1	0.025 ～ 0.04	10800	94.3	536.3	0.4 ～ 0.5	1.2	EM18
25	11kW	FB-15B1	110	410	0.7 ～ 0.8	0.025 ～ 0.04	10800	94.3	536.3	0.4 ～ 0.5	1.2	

2. 単相モータ

表 EM36

番号	モータ容量	ブレーキ形式	標準動摩擦トルク (Nm)	慣性モーメント (× 10^{-4}kgm^2)	制御時の動作遅れ時間(sec) 普通制動回路	制御時の動作遅れ時間(sec) 急制動回路	許容仕事量 E^0 (J/min)	ギャップ調整までの仕事量 (× 10^7J)	総仕事量 (× 10^7J)	ギャップ (mm) 規定値(初期値)	ギャップ (mm) 限界値	構造図
1	15W	SB-004	0.4	0.135	0.1 ～ 0.2	0.005 ～ 0.015	320	—	1.1	0.15 ～ 0.25	0.4	EM12
2	25W	SB-004	0.4	0.135	0.1 ～ 0.2	0.005 ～ 0.015	320	—	1.1	0.15 ～ 0.25	0.4	
3	40W	SB-004	0.4	0.135	0.1 ～ 0.2	0.005 ～ 0.015	320	—	1.1	0.15 ～ 0.25	0.4	
4	40W	MB-003	0.3	1.4	0.07 ～ 0.12	0.03 ～ 0.06	489	—	1.00	0.05 ～ 0.25	0.35	EM13
5	60W	MB-005	0.5	1.2	0.07 ～ 0.12	0.03 ～ 0.06	489	—	1.08	0.05 ～ 0.25	0.35	
6	90W	MB-005	0.5	1.5	0.07 ～ 0.12	0.03 ～ 0.06	489	—	1.08	0.05 ～ 0.25	0.35	
7	90W	MB-010	1.0	1.5	0.1 ～ 0.15	0.05 ～ 0.08	489	—	1.08	0.05 ～ 0.25	0.35	EM20
8	0.1kW	FB-01A1	1.0	3.5	0.15 ～ 0.2	0.015 ～ 0.02	1080	2.6	6.7	0.2 ～ 0.35	0.5	（ハイポニック）EM15 （アルタックス NEO）EM21
9	0.2kW	FB-02A1	2.0	5.5	0.15 ～ 0.2	0.015 ～ 0.02	1080	2.6	6.7	0.2 ～ 0.35	0.5	
10	0.4kW	FB-1D	7.5	13	0.2 ～ 0.3	0.01 ～ 0.02	1620	7.0	33.1	0.3 ～ 0.4	0.6	（ハイポニック）EM15 （アルタックス NEO）EM21

- 本表は標準仕様ブレーキの場合を示します。特殊仕様ブレーキでは本表と仕様が異なる場合があります。
- FB ブレーキ、MB ブレーキの整流器は、40W ～ 90W はブレーキ部に内蔵、0.1kW 以上は端子箱内に内蔵しています。SB ブレーキの整流器は別置となります。
- 使用開始当初は、摩擦面の関係で所定のブレーキトルクが出ないことがあります。このような場合には、できるだけ軽負荷な条件でブレーキ ON•OFF による摩擦面のすり合わせを行ってください。
- 昇降装置や停止精度を良くしたい場合は、急制動回路としてください。
- ブレーキの構造上、モータ運転中にライニングの擦り音が発生する場合がありますが、ブレーキの性能には特に問題ありません。
- ブレーキの構造上、インバータで運転すると、ブレーキ部からの騒音が大きくなる場合がありますが、ブレーキの性能には特に問題ありません。
- ブレーキ付モータを低速で長時間運転される場合には、ファンの冷却効果が低下し、ブレーキの温度上昇が大きくなります。このような使い方をされる場合は、インバータ用モータをご使用ください。
- 許容仕事量 E0 を越えた使い方をすると、ブレーキが使用不能（制動不良）となる場合があります。E57 頁をご参照の上、制動仕事量が許容仕事量 E0 以下であることをご確認ください。（非常停止の場合も合わせてご確認ください。）

3. 三相インバータ用モータ・高効率三相モータ

表 EM37

番号	モータ容量	ブレーキ形式	標準動摩擦トルク (Nm)	慣性モーメント (× 10^{-4}kgm^2)	制御時の動作遅れ時間(sec) 普通制動回路	制御時の動作遅れ時間(sec) 急制動回路	許容仕事量 E^0 (J/min)	ギャップ調整までの仕事量 (× 10^7J)	総仕事量 (× 10^7J)	ギャップ (mm) 規定値(初期値)	ギャップ (mm) 限界値	構造図
1	0.1kW	FB-02A1	2.0	5.5	0.08 ～ 0.12	0.015 ～ 0.02	1080	2.6	6.7	0.2 ～ 0.35	0.5	(ハイポニック) EM15 (アルタックス NEO) EM21
2	0.2kW	FB-05A1	4.0	6.8	0.03 ～ 0.07	0.01 ～ 0.015	1080	2.6	6.7	0.2 ～ 0.35	0.5	
3	0.4kW	FB-1D	7.5	13	0.1 ～ 0.15	0.01 ～ 0.02	1620	7.0	33.1	0.3 ～ 0.4	0.6	(ハイポニック) EM15 (アルタックス NEO) EM21
4	0.75kW	FB-2D	15	24	0.1 ～ 0.15	0.01 ～ 0.02	2580	6.8	29.5	0.3 ～ 0.4	0.6	
5	1.5kW	FB-3D	22	38	0.15 ～ 0.2	0.01 ～ 0.02	3360	16.4	53.7	0.3 ～ 0.4	0.7	
6	2.2kW	FB-5B	37	96	0.2 ～ 0.25	0.01 ～ 0.02	6900	23.3	178.6	0.4 ～ 0.5	1.0	EM17
7	3.7kW	FB-8B	55	125	0.1 ～ 0.15	0.01 ～ 0.02	6900	23.3	178.6	0.4 ～ 0.5	1.0	
8	5.5kW	FB-10B1	75	303	0.4 ～ 0.5	0.025 ～ 0.04	10800	94.3	536.3	0.4 ～ 0.5	1.2	EM18
9	7.5kW	FB-15B1	110	410	0.2 ～ 0.3	0.025 ～ 0.04	10800	94.3	536.3	0.4 ～ 0.5	1.2	

- 本表は標準仕様ブレーキの場合を示します。特殊仕様ブレーキでは本表と仕様が異なる場合があります。
- ブレーキの整流器端子箱内に内蔵しています。
- 使用開始当初は、摩擦面の関係で所定のブレーキトルクが出ないことがあります。このような場合には、できるだけ軽負荷な条件でブレーキ ON•OFF による摩擦面のすり合わせを行ってください。
- 昇降装置や停止精度を良くしたい場合は、急制動回路としてください。
- ブレーキの構造上、モータ運転中にライニングの擦り音が発生する場合がありますが、ブレーキの性能には特に問題ありません。
- ブレーキの構造上、インバータで運転すると、ブレーキ部からの騒音が大きくなる場合がありますが、ブレーキの性能には特に問題ありません。
- 許容仕事量 E0 を越えた使い方をすると、ブレーキが使用不能（制動不良）となる場合があります。E57 頁をご参照の上、制動仕事量が許容仕事量 E0 以下であることをご確認ください。（非常停止の場合も合わせてご確認ください。）

ブレーキ通電時の各部電圧・電流

整流器を介してブレーキに通電した時の各部の電圧・電流は表の通りです。

表 EM38a ブレーキの電流値（三相・単相 200V 級、三相 400V 級）

ブレーキ形式	AC200V/50,60Hz ブレーキ電圧 V_{dc2} (V)	AC200V/50,60Hz ブレーキ電流 I_{dc2} (A)	AC200V/50,60Hz 整流器電流 I_{ac1} (A)	AC220V/60Hz ブレーキ電圧 V_{dc2} (V)	AC220V/60Hz ブレーキ電流 I_{dc2} (A)	AC220V/60Hz 整流器電流 I_{ac1} (A)	AC400V/50,60Hz ブレーキ電圧 V_{dc2} (V)	AC400V/50,60Hz ブレーキ電流 I_{dc2} (A)	AC400V/50,60Hz 整流器電流 I_{ac1} (A)	AC440V/60Hz ブレーキ電圧 V_{dc2} (V)	AC440V/60Hz ブレーキ電流 I_{dc2} (A)	AC440V/60Hz 整流器電流 I_{ac1} (A)
SB-004	DC90	0.07	0.05	DC99	0.08	0.06	—	—	—	—	—	—
MB-003		0.07	0.06		0.07	0.07	DC180	0.04	0.04	DC198	0.04	0.04
MB-005		0.07	0.06		0.07	0.07		0.04	0.04		0.04	0.04
MB-010		0.10	0.10		0.11	0.11		0.05	0.05		0.06	0.06
FB-01A1		0.12	0.11		0.13	0.12		0.06	0.04		0.07	0.05
FB-02A1		0.2	0.2		0.2	0.2		0.08	0.07		0.09	0.1
FB-05A1		0.2	0.2		0.2	0.2		0.08	0.07		0.09	0.1
FB-1D		0.2	0.2		0.3	0.2		0.1	0.1		0.2	0.1
FB-2D		0.5	0.4		0.6	0.5		0.3	0.2		0.3	0.3
FB-3D		0.5	0.4		0.6	0.5		0.3	0.2		0.3	0.3
FB-5B		1.0	0.8		1.1	0.9		0.5	0.4		0.6	0.5
FB-8B		1.0	0.8		1.1	0.9		0.5	0.4		0.6	0.5
FB-10B1		1.1	0.9		1.3	1.0		0.6	0.4		0.6	0.5
FB-15B1		1.1	0.9		1.3	1.0		0.6	0.4		0.6	0.5

- 本表は予告無しに変更することがあります。

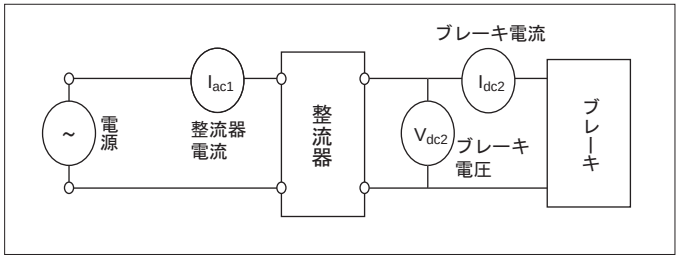

表 EM38b ブレーキの電流値(単相 100V)

ブレーキ形式	AC100V/50,60Hz ブレーキ電圧 V_{dc2} (V)	AC100V/50,60Hz ブレーキ電流 I_{dc2} (A)	AC100V/50,60Hz 整流器電流 I_{ac1} (A)
SB-004	DC45	0.13	0.10
MB-003		0.13	0.12
MB-005		0.13	0.12
MB-010		0.19	0.19

急制動回路の注意点（開閉器およびバリスタ）

ブレーキを急制動回路でご使用になる場合は、下記の項目に注意してください。
（実際の結線例は E64 ～ E74 頁参照）

- ブレーキ動作時に発生するサージ電圧から急制動回路用接点を保護するため、バリスタ（保護素子）を接続してください。
- 急制動回路用接点の配線は、ブレーキ電源接点の 2 次側に接続してください。接点が保護されないことがあります。
- 急制動回路用接点に交流電磁開閉器を使用する場合には、表 EM39 を参照してください。

複数の接点数を必要とされる場合は、次の点にご注意ください。

- 電磁接触器の接点は、直列に接続してください。
- バリスタ (VR) は、最短距離で接続してください。

表 EM39 急制動回路使用時の推奨部品形式（交流電磁接触器を使用する場合）

AC 電圧	ブレーキ形式	推奨接触器形式				推奨接触器接点容量(DC-13 級)		推奨バリスタ(接触器接点保護用)			
		富士電機機器制御(株)製		三菱電機(株)製				バリスタ形式	最大許容回路電圧	バリスタ電圧	定格電力
200V 220V	SB-004	SC-05	直列接点数 1（0.7A）	S-N11 または S-N12	直列接点数 1（1.2A）	DC 110V	0.4A 以上	TND07V-471KB00AAA0	AC300V	470V（423 ～ 517V）	0.25W
	FB-01A1						0.5A 以上				
	FB-02A1										
	FB-05A1										
	FB-1D						0.7A 以上	TND10V-471KB00AAA0			0.4W
	FB-2D	SC-05	直列接点数 2（3.0A）	S-N11 または S-N12	直列接点数 2（3.0A）		1.5A 以上	TND14V-471KB00AAA0			0.6W
	FB-3D										
	FB-5B	SC-05	直列接点数 3（4.0A）	S-N18	直列接点数 3（5.0A）		3.0A 以上				
	FB-8B										
	FB-10B1	SC-5-1	直列接点数 3（10A）	S-N20 または S-N21	直列接点数 3（10A）		5.5A 以上	TND20V-471KB00AAA0			1.0W
	FB-15B1										
400V 440V	FB-01A1	SC-05	直列接点数 1（0.25A）	S-N11 または S-N12	直列接点数 2（0.5A）	DC 220V	0.2A 以上	TND10V-821KB00AAA0	AC510V	820V（738 ～ 902V）	0.4W
	FB-02A1	SC-05	直列接点数 2（0.4A）				0.3A 以上				
	FB-05A1										
	FB-1D	SC-05	直列接点数 3（2.0A）	S-N11 または S-N12	直列接点数 3（2.0A）		0.5A 以上	TND14V-821KB00AAA0			0.6W
	FB-2D						1.0A 以上	TND20V-821KB00AAA0			1.0W
	FB-3D										
	FB-5B			S-N18	直列接点数 3（2.0A）		1.5A 以上				
	FB-8B										
	FB-10B1	—	—	S-N20 または S-N21	直列接点数 3（4.0A）		3.0A 以上				
	FB-15B1										

- 推奨接触器形式は富士電機機器制御（株）製および三菱電機（株）製の場合であり、同等の能力であれば他社のものでも問題ありません。
- 推奨接触器接点容量は、電気的開閉耐久性（寿命）が約 200 万回の場合を示しています。
- 推奨接触器の内、三菱電機（株）製 S-N11 は補助接点 × 1 個、S-N18 は補助接点無しです。インバータ駆動等で補助接点が 2 個以上必要な場合はご注意ください。（表 EM39 記載のその他接触器の補助接点は 2 個以上あります）
- 推奨バリスタ形式は日本ケミコン（株）製の場合であり、同等の能力であれば他社のものでも問題ありません。
- 単相 100V のバリスタは、200V 用と共通です。

急制動回路での接点接続例

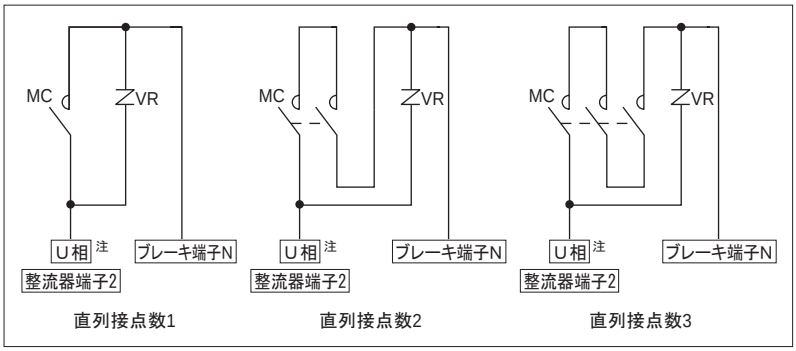

注）インバータ駆動の場合は、R 相に接続してください。

急制動回路にすると制動時間が短くなる理由について

普通制動回路（標準回路）と急制動回路の違いは図 EM8 及び図 EM9 の通りです。
図 EM10 及び図 EM11 は普通制動回路（標準回路）及び急制動回路における電流減衰の状況を示したものです。

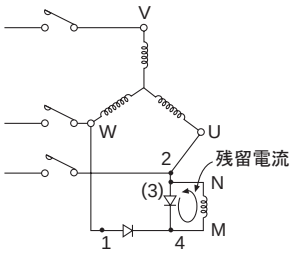

図 EM8 標準回路

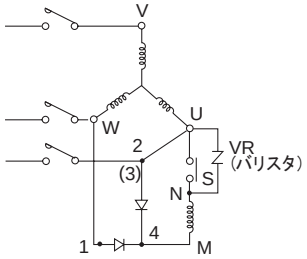

図 EM9 急制動回路

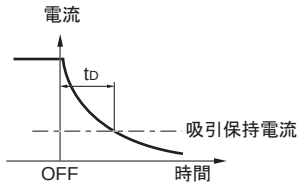

図 EM10 標準回路の電流減衰カーブ

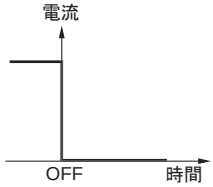

図 EM11 急制動回路の電流減衰カーブ

ブレーキコイルはインダクタンス L があるため、図 EM8 の標準回路の場合、電源 OFF にしても L に蓄えられたエネルギーにより残留電流が流れます。この残留電流の減衰カーブは図 EM10 の様になります。
そこで図 EM9 の急制動回路に接続し電源 OFF と同時に S も開放すれば、ブレーキコイルとの閉回路が出来ないため、残留電流は図 EM11 の如く流れなくなります。

故に、t_D 時間だけ制動時間が短くなり、急制動となります。
つまり、急制動回路とは、電源 ON、OFF と同時にブレーキコイルを ON、OFF することにより残留電流を流さない様にするための回路です。（バリスタは整流器や接点 S を保護するために必ず御使用ください。）

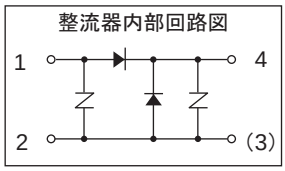

制動仕事量、制動時間の計算

○制動仕事量　E_B（J，kgf・m）

ブレーキによる制動仕事量は、モータの回転数や負荷の条件により大幅に変化します。制動仕事量は以下の式で求めることができます。

【SI 単位系】

$$E_B = \frac{(J_L + J_M) \cdot N^2}{182} \times \frac{T_B}{T_B \pm T_R} \quad (J)$$

J_L：ブレーキ付モータ以外の総慣性モーメント [モータ軸換算] (kg・m²)
J_M：ブレーキ付モータの慣性モーメント (kg・m²)
N：制動時のモータ回転数 (r/min)
T_B：制動トルク (N・m)
T_R：負荷の反抗トルク (N・m)

【重力単位系】

$$E_B = \frac{(GD^2_L + GD^2_M) \cdot N^2}{7150} \times \frac{T_B}{T_B \pm T_R} \quad (kgf・m)$$

GD^2_L：ブレーキ付モータ以外の総 GD^2[モータ軸換算](kgf・m²)
GD^2_M：ブレーキ付モータの GD^2(kgf・m²)
N：制動時のモータ回転数 (r/min)
T_B：制動トルク (kgf・m)
T_R：負荷の反抗トルク (kgf・m)

T_R の符号 ＋：電源を OFF した時、負荷トルクがブレーキとして働く場合（＋負荷）
－：電源を OFF した時、負荷トルクがブレーキとして働かない場合（－負荷）

なお、制動仕事量E_Bと1分間当たりの制動回数（補足）より、1分間当たりの仕事量を求め、許容仕事量E_0以下であることを確認してください。
また、インバータ等で減速したのちブレーキで制動するような使い方をする場合、停電等による非常停止を考慮し、高速回転からの制動エネルギの検討も行ってください。
許容仕事量を超えた使い方をすると、ブレーキ摩擦面の異常発熱による焼損、摩擦面の変形や異常摩耗、ブレーキトルクの低下、ライニングの破損等により、ブレーキが使用不能になる場合があります。
ブレーキ許容仕事量は、ブレーキ摩擦面の温度上昇を確認するものです。合わせて、ギヤモータの始動・停止頻度の検討を行ってください。
補足）制動頻度が数分から数時間に1回の場合は、1分間に1回として仕事量を求めてください。

○制動時間　t_B（sec）

ブレーキによる停止時間は、以下の式で求めることができます。

【SI 単位系】

$$t_B = \frac{(J_L + J_M) \times N}{9.55 \times (T_B \pm T_R)} + t_D \quad (sec)$$

J^L：ブレーキ付モータ以外の総慣性モーメント [モータ軸換算](kg・m²)
J_M：ブレーキ付モータの慣性モーメント (kg・m²)
N：制動時のモータ回転数 (r/min)
T_B：制動トルク (N・m)
T_R：負荷の反抗トルク (N・m)
t_D：動作遅れ時間 (sec)

【重力単位系】

$$t_B = \frac{(GD^2_L + GD^2_M) \times N}{375 \times (T_B \pm T_R)} + t_D \quad (sec)$$

GD^2_L：ブレーキ付モータ以外の総 GD^2[モータ軸換算](kgf・m²)
GD^2_M：ブレーキ付モータの GD^2(kgf・m²)
N：制動時のモータ回転数 (r/min)
T_B：制動トルク (kgf・m)
T_R：負荷の反抗トルク (kgf・m)
t_D：動作遅れ時間 (sec)TR の符号

＋：電源を OFF した時、負荷トルクがブレーキとして働く場合（＋負荷）
－：電源を OFF した時、負荷トルクがブレーキとして働かない場合（－負荷）

ライニング寿命　Z_L（回）

ブレーキのライニングは使用とともに摩耗します。ライニングの摩耗は面圧，すべり速度，周囲条件，温度等により大きく異なり、正確な寿命を算出することは困難ですが、近似的に以下の式で寿命回数を求めることができます。

$$Z_L = \frac{E_t}{E_B} \text{（回）}$$

E_t：総仕事量 (J)

モータブレーキ
ブレーキ構造図

図EM12 SB-004（屋内）

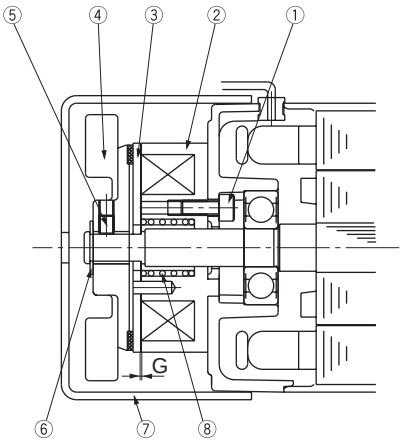

品番	部品名	品番	部品名
1	ブレーキ取付ボルト	5	セットボルト
2	固定鉄心	6	止め輪
3	可動鉄心	7	カバー
4	ファン付ライニング	8	トルクスプリング

図EM13 SB-004（防水形）

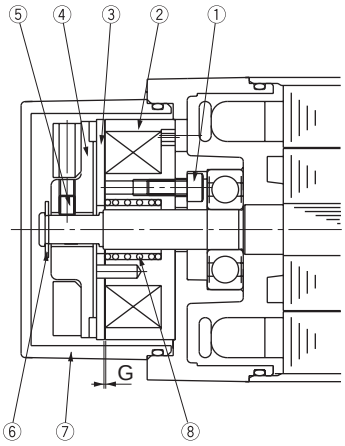

品番	部品名	品番	部品名
1	ブレーキ取付ボルト	5	セットボルト
2	固定鉄心	6	止め輪
3	可動鉄心	7	カバー
4	ファン付ライニング	8	トルクスプリング

図EM14 MB-003,005

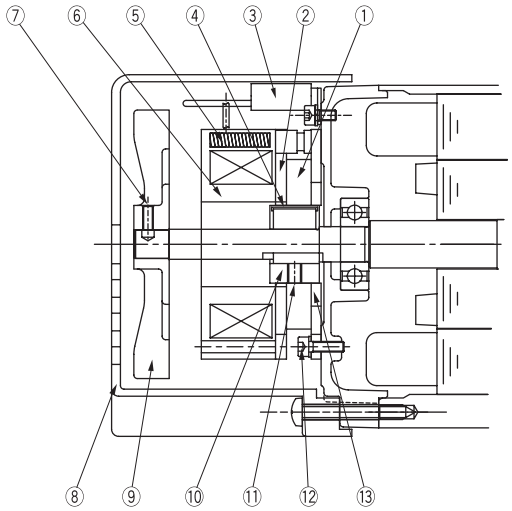

品番	部品名	品番	部品名
1	ブレーキライニング	8	カバー
2	可動鉄心	9	ファン(単相60,90Wのみ取付)
3	整流器	10	ボス
4	板バネ	11	ボスセットボルト
5	トルクスプリング	12	ブレーキ取付ボルト
6	固定鉄心	13	固定板
7	ファンセットボルト		

図EM15 FB-01A1,02A1,05A1（ハイポニック）（FB-01A1はファン無）

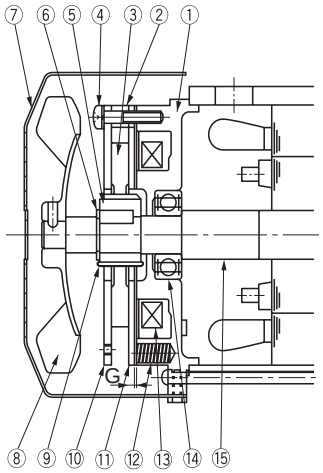

品番	部品名	品番	部品名
1	固定鉄心	9	板バネ
2	スペーサ	10	固定板
3	ブレーキライニング	11	可動鉄心
4	組付ボルト	12	スプリング
5	ボス	13	電磁石コイル
6	軸用C型止メ輪	14	ボールベアリング
7	ファンカバー	15	電動機軸
8	ファン		

※ブレーキゆるめ装置付もオプションで製作可能です。

図EM16 FB-1D,2D,3D（ハイポニック）

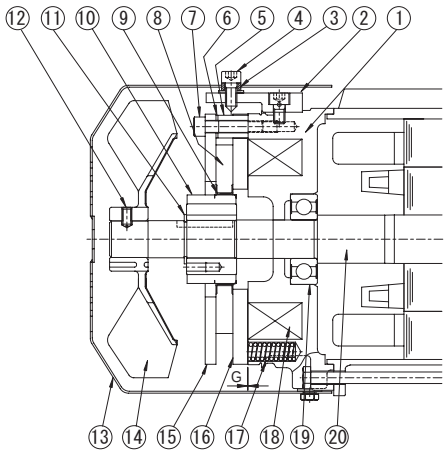

品番	部品名	品番	部品名
1	固定鉄心	11	軸用C形止め輪
2	ゆるめ金具	12	ファンセットボルト
3	手動解放防止スペーサ	13	カバー
4	ブレーキゆるめボルト	14	ファン
5	スペーサ	15	固定板
6	ギャップ調整シム	16	可動鉄心
7	組付ボルト	17	スプリング
8	ブレーキライニング	18	電磁石コイル
9	板バネ	19	ボールベアリング
10	ボス	20	モータ軸

図EM17 FB-5B,8B

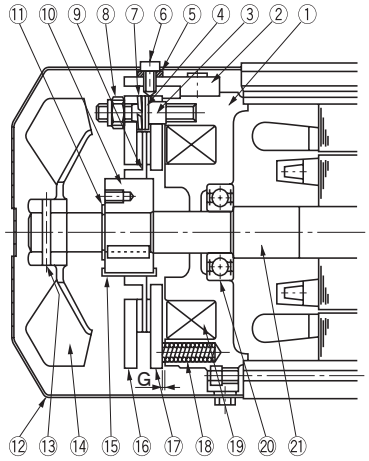

品番	部品名	品番	部品名
1	固定鉄心	12	カバー
2	ゆるめ金具	13	スプリングピン
3	スタッドボルト	14	ファン
4	調整座金	15	板バネ
5	手動解放防止用スペーサー	16	固定板
6	ブレーキゆるめボルト	17	可動鉄心
7	バネ座金	18	スプリング
8	ギャップ調整ナット	19	電磁石コイル
9	ブレーキライニング	20	ボールベアリング
10	ボス	21	電動機軸
11	軸用C形止め輪		

図EM18 FB-10B1, 15B1

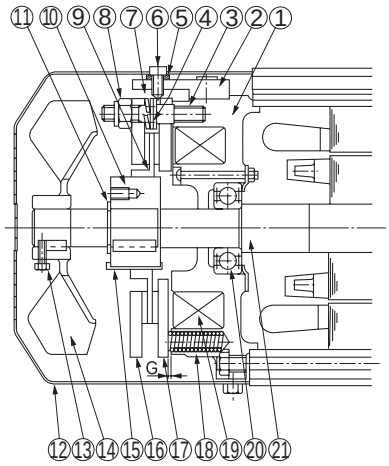

品番	部品名	品番	部品名
1	固定鉄心	12	カバー
2	ゆるめ金具	13	ファンセットボルト
3	スタッドボルト	14	ファン
4	調整座金	15	板バネ
5	手動解放防止用スペーサ	16	固定板
6	ブレーキゆるめボルト	17	可動鉄心
7	バネ座金	18	スプリング
8	ギャップ調整ナット	19	電磁石コイル
9	ブレーキライニング	20	ボールベアリング
10	ボス	21	電動機軸
11	軸用C形止メ輪		

図EM19 MB-003,005（防水形）

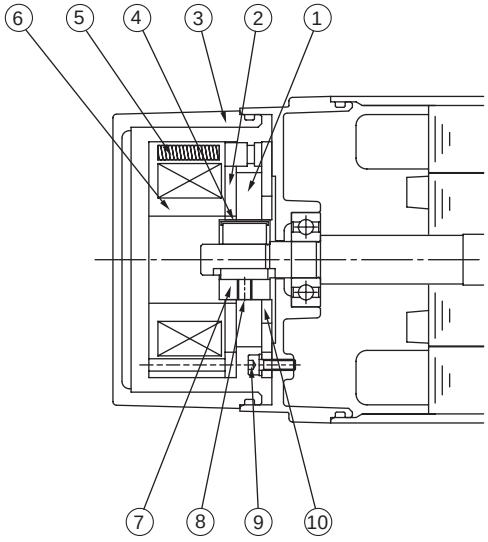

品番	部品名	品番	部品名
1	ブレーキライニング	6	固定鉄心
2	可動鉄心	7	ボス
3	カバー	8	ボスセットボルト
4	板バネ	9	ブレーキ取付ボルト
5	トルクスプリング	10	固定板

モータブレーキ
ブレーキ構造図

図EM20 MB-010

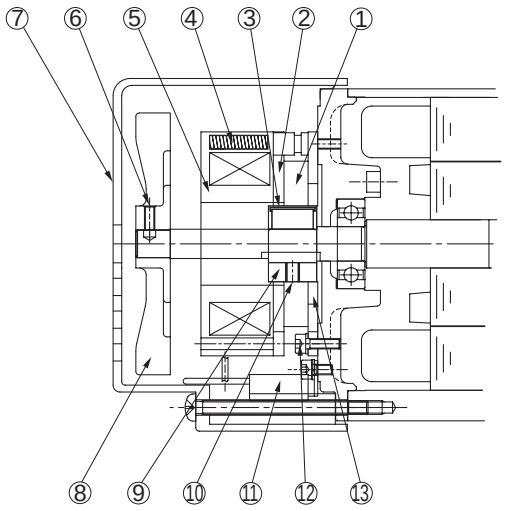

品番	部品名	品番	部品名
1	ブレーキライニング	8	ファン(単相60,90W三相100Wのみ取付)
2	可動鉄心	9	ボス
3	板バネ	10	ボスセットボルト
4	トルクスプリング	11	整流器
5	固定鉄心	12	ブレーキ取付ボルト
6	ファンセットボルト	13	固定板
7	カバー		

図EM21 FB-01A1, 02A1, 05A1（アルタックスNEO）
（FB-01A1はファン無）

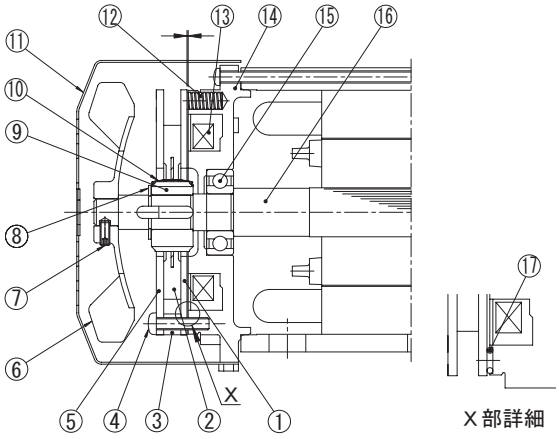

品番	部品名	品番	部品名
1	可動鉄心	10	板バネ
2	ブレーキライニング	11	カバー
3	スペーサ	12	トルクスプリング
4	組付ボルト	13	電磁石コイル
5	固定板	14	固定鉄心
6	ファン	15	ボールベアリング
7	ファンセットボルト	16	モータ軸
8	軸用C形止め輪	17	緩衝材
9	ボス		

図EM22 FB-1D, 2D, 3D（アルタックスNEO）

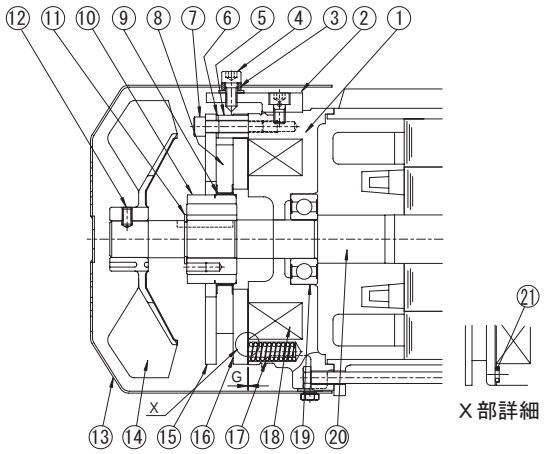

品番	部品名	品番	部品名
1	固定鉄心	12	ファンセットボルト
2	ゆるめ金具	13	カバー
3	手動解放防止スペーサ	14	ファン
4	ブレーキゆるめボルト	15	固定板
5	スペーサ	16	可動鉄心
6	ギャップ調整シム	17	スプリング
7	組付ボルト	18	電磁石コイル
8	ブレーキライニング	19	ボールベアリング
9	板バネ	20	モータ軸
10	ボス	21	緩衝材
11	軸用C形止め輪		

FB ブレーキの手動解放操作

電源を入れないで手動操作にてブレーキを解放したい場合は、ブレーキゆるめ装置を次の要領で操作してください。

(1) 対角２ケ所のブレーキゆるめボルトを一旦はずし、スペーサおよびシールワッシャを取り除いた後、再度ボルトを六角棒スパナでねじ込んでいくとブレーキは解放されます。この時、ブレーキゆるめボルトは回しすぎないようにしてください。(ブレーキが解放されたか確認しながらブレーキゆるめボルトを回してください。)

(2) ブレーキを解放した後、再びもとの状態に復帰させる場合は、安全のため (1) で取り外したスペーサおよびシールワッシャを元どおりに取り付けてください。

注) ブレーキゆるめ装置は、FB-01A1、FB-02A1、FB-05A1　はオプション対応となります。(FB-1D 以上は標準仕様です。)

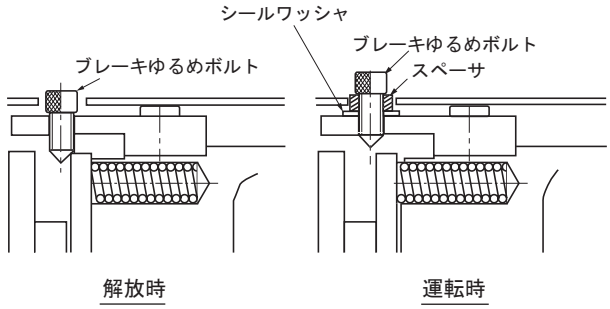

ワンタッチゆるめ仕様 オプション

※形式記号のブレーキ記号が "C" になります。

オプション仕様として、ワンタッチゆるめレバー式の手動解放装置を取付けることが出来ます（ブレーキ形式 FB-01A1 以上)。
発注時にご指定ください。

ゆるめレバーを押し倒すだけでブレーキの手動解放を行うことが出来ます。

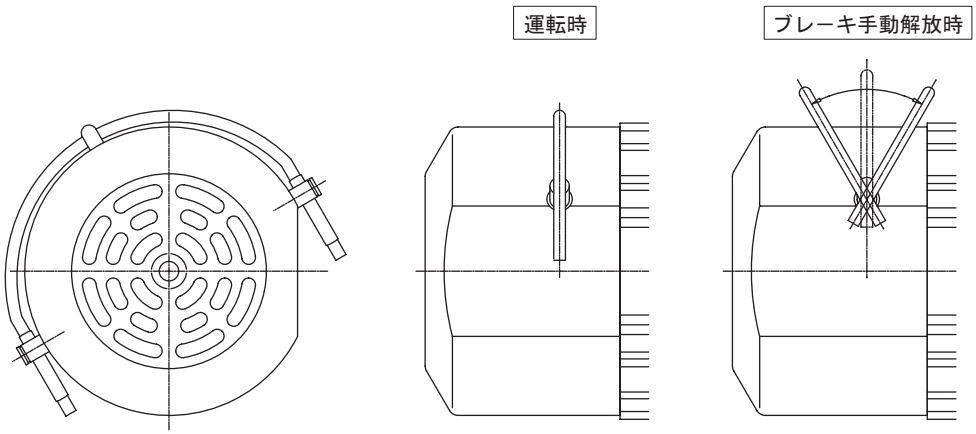

【手動解放操作方法】

① ゆるめレバーをホルダーから引き上げ、負荷側又は反負荷側に倒せばブレーキは解放されます。
② モータ運転時（ブレーキ作動時）には、必ずゆるめレバーを元の位置に戻し、ホルダーにセットしてください。

注) 1. ブレーキが確実に作動していることを確認してから、運転を開始してください。
2. レバーを倒している間はブレーキが解放されますが、レバーから手を離すとブレーキがかかります。

1. ハイポニック

表 EM40　三相モータ

モータ kW	モータ枠番	適用組合せ枠番	ブレーキ無		ブレーキ付				インバータ駆動時			
					一方方向回転		正逆		ブレーキ無		ブレーキ付	
			掲載頁	図	掲載頁	図	掲載頁	図	掲載頁	図	掲載頁	図
0.015	**F-50S**	01 , 03	E64	EM23	E66	EM30	E68	EM35	-	-	-	-
0.025	**F-50M**	01 , 03										
0.04	**F-50L**	05 , 07										
	F-56S	17 , 1240	E64	EM23	E66	EM31	E68	EM36				
0.06	**F-50L**	07	E64	EM23	E66	EM30	E68	EM35				
	F-56M	17 , 1240	E64	EM23	E66	EM31	E68	EM36				
0.09	**F-56L**	全組合せ										
0.1	**V-63S**	全組合せ	E64	EM24	E66	EM32	E68	EM37	E64	EM26	E73	EM46
0.2	**V-63M**											
0.25	**V-71M**											
0.4	**V-71M**											
0.55	**V-80S**	全組合せ	E64	EM24	E66	EM33	E68	EM38	E64	EM26	E73	EM47
0.75	**V-80M**											
1.1	**V-90S**											
1.5	**V-90L**											
2.2	**V-100L**											
3	**V-112S**											
3.7	**V-112M**											
5.5	**V-132S**											
7.5	**F-132M**											
11	**F-160M**		E64	EM25	E67	EM34	E69	EM39	E64	EM27	E74	EM48

表 EM41　単相モータ

モータ kW	モータ枠番	適用組合せ枠番	ブレーキ無		ブレーキ付			
					一方方向回転		正逆	
			掲載頁	図	掲載頁	図	掲載頁	図
0.015	**FS-50S**	01 , 03	E65	EM28	E70	EM40	-	-
0.025	**FS-50M**	01 , 03						
0.04	**FS-50L**	05 , 07						
	FS-56S	17 , 1240	E65	EM28	E70	EM41		
0.06	**FS-56M**	15 , 17 , 1240						
0.09	**FS-56L**	全組合せ						
0.1	**VS-63M**	全組合せ	E65	EM29	E71	EM42	E72	EM44
0.2	**VS-71M**							
0.4	**VS-80M**	全組合せ	E65	EM29	E71	EM43	E72	EM45

表 EM42　三相インバータ用モータ

モータ kW	モータ枠番	適用組合せ枠番	インバータ駆動時			
			ブレーキ無		ブレーキ付	
			掲載頁	図	掲載頁	図
0.1	**VA-63S**	全組合せ	E64	EM26	E73	EM46
0.2	**VA-63M**					
0.4	**VA-71M**	全組合せ	E64	EM26	E73	EM47
0.75	**VA-80M**					
1.5	**VA-90L**					
2.2	**VA-100L**					
3.7	**VA-112M**					
5.5	**FA-132S**					
7.5	**FA-132M**		E64	EM27	E74	EM48

表 EM43　高効率三相モータ

モータ kW	モータ枠番	適用組合せ枠番	ブレーキ無		ブレーキ付				インバータ駆動時			
					一方方向回転		正逆		ブレーキ無		ブレーキ付	
			掲載頁	図	掲載頁	図	掲載頁	図	掲載頁	図	掲載頁	図
0.2	**VA-63M**	全組合せ	E64	EM24	E66	EM32	E68	EM37	E64	EM26	E73	EM46
0.4	**VA-71M**	全組合せ	E64	EM24	E66	EM33	E68	EM38	E64	EM26	E73	EM47
0.75	**VA-80M**											
1.5	**VA-90L**											
2.2	**VA-100L**											
3.7	**VA-112M**											
5.5	**FA-132S**											
7.5	**FA-132M**											

2. アルタックス NEO

表 EM44　三相モータ

モータ kW	モータ枠番	適用組合せ枠番	ブレーキ無		ブレーキ付				インバータ駆動時			
					一方方向回転		正逆		ブレーキ無		ブレーキ付	
			掲載頁	図	掲載頁	図	掲載頁	図	掲載頁	図	掲載頁	図
0.04	F-56S	全組合せ	E64	EM23	E66	EM31	E68	EM36	-	-	-	-
0.06	F-56M											
0.09	F-56L											
0.1	F-56L	※参照										
	V-63S	※参照	E64	EM24	E66	EM32	E68	EM37	E64	EM26	E73	EM46
0.2	V-63M	全組合せ										
0.25	V-71M	全組合せ										
0.4	V-71M	全組合せ										
0.55	V-80S	全組合せ	E64	EM24	E66	EM33	E68	EM38	E64	EM26	E73	EM47
0.75	V-80M	全組合せ										
1.1	V-90S	全組合せ										
1.5	V-90L	全組合せ										
2.2	V-100L	全組合せ										
3.7	V-112M	全組合せ										

※ アルタックス NEO・0.1kW は、以下の機種でモータ枠番が変わります。

kW	モータ枠番	減速比範囲(屋内形) ブレーキ無・付
0.1	F-56L	1/6 ～ 1/51
0.1	V-63S	1/3, 1/5, 1/59 ～ 1/1003

表 EM45　単相モータ

モータ kW	モータ枠番	適用組合せ枠番	ブレーキ無		ブレーキ付			
					一方方向回転		正逆	
			掲載頁	図	掲載頁	図	掲載頁	図
0.04	FS-56S	全組合せ	E65	EM28	E70	EM41	-	-
0.06	FS-56M							
0.09	FS-56L							
0.1	VS-63M	全組合せ	E65	EM29	E71	EM42	E72	EM44
0.2	VS-71M							
0.4	VS-80M	全組合せ	E65	EM29	E71	EM43	E72	EM45

表 EM46　三相インバータ用モータ

モータ kW	モータ枠番	適用組合せ枠番	インバータ駆動時			
			ブレーキ無		ブレーキ付	
			掲載頁	図	掲載頁	図
0.1	VA-63S	全組合せ	E64	EM26	E73	EM46
0.2	VA-63M					
0.4	VA-71M	全組合せ	E64	EM26	E73	EM47
0.75	VA-80M					
1.5	VA-90L					
2.2	VA-100L					
3.7	FA-112M					

表 EM47　高効率三相モータ

モータ kW	モータ枠番	適用組合せ枠番	ブレーキ無		ブレーキ付				インバータ駆動時			
					一方方向回転		正逆		ブレーキ無		ブレーキ付	
			掲載頁	図	掲載頁	図	掲載頁	図	掲載頁	図	掲載頁	図
0.2	VA-63M	全組合せ	E64	EM24	E66	EM32	E68	EM37	E64	EM26	E73	EM46
0.4	VA-71M	全組合せ	E64	EM24	E66	EM33	E68	EM38	E64	EM26	E73	EM47
0.75	VA-80M											
1.5	VA-90L											
2.2	VA-100L											
3.7	VA-112M											

結線
ブレーキ無（三相モータ、インバータ用モータ、高効率モータ）

1. 三相モータ、高効率三相モータ

図EM23　15～90W

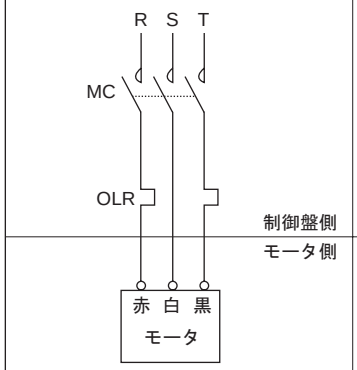

図EM24　三相　：0.1～7 .5kW
高効率：0.2～7 .5kW

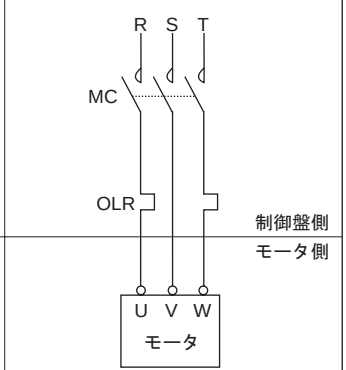

注）MC ：電磁接触器
OLR：過負荷保護装置またはサーマルリレー
} お客様にてご準備ください。
三相インバータ用モータを直入れ運転する場合も、上図の結線になります。

図EM25　11kW

直入始動の場合

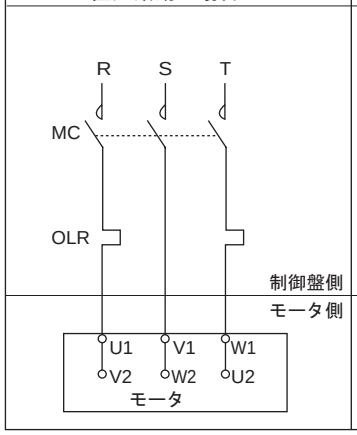

人ーΔ 始動の場合

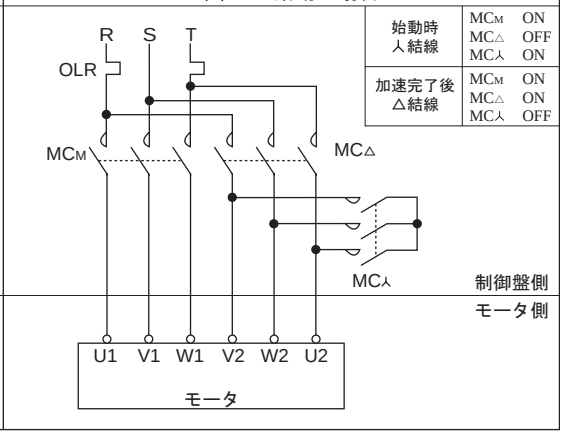

2. 三相インバータ用モータ

図EM26　0.1kW～5.5kW

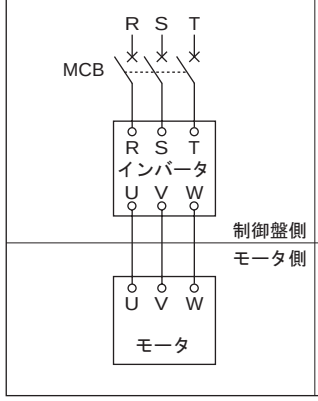

図EM27　7.5kW

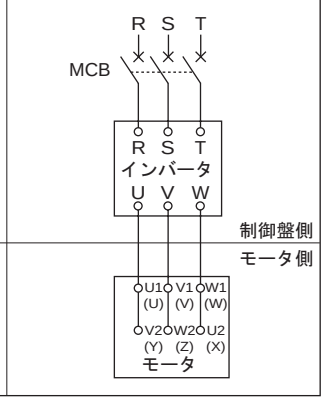

注） MCB（配線用遮断器）は、お客様でご準備ください。

3. 単相モータ、単相レバーシブルモータ

	図EM28　15W～90W	
	100V	200V
一方方向回転運転時	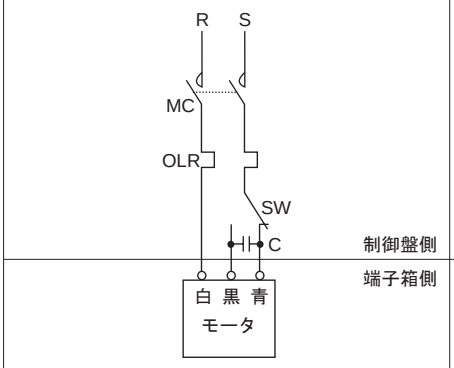	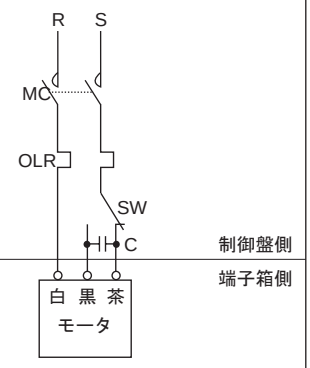
正逆運転時	注）1. 正逆回転させる場合は、上図のSWを切り替えてください。（瞬時正逆転が必要な場合はレバーシブルモータをご使用ください。） 2. コンデンサ 製品に付属されているコンデンサを結線してご使用ください。（コンデンサはE76頁参照。）	注）1. 正逆回転させる場合は、上図のSWを切り替えてください。（瞬時正逆転が必要な場合はレバーシブルモータをご使用ください。） 2. コンデンサ 製品に付属されているコンデンサを結線してご使用ください。（コンデンサはE76頁参照。） 3. 15W～90W単相200V級は、都度対応で製作いたします。

	図EM29　0.1kW～0.4kW	
	100V	200V
一方方向回転運転時	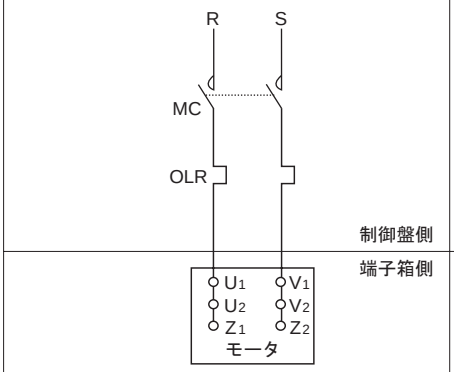	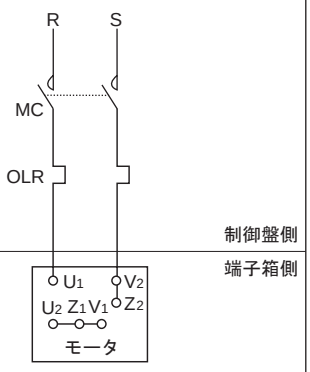
正逆運転時	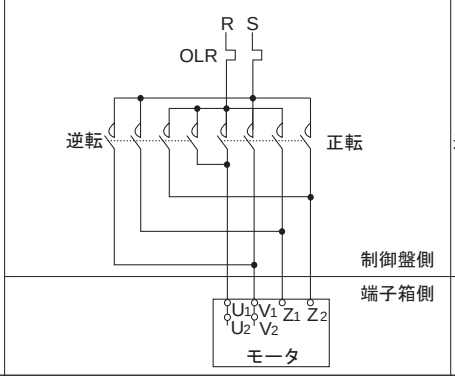	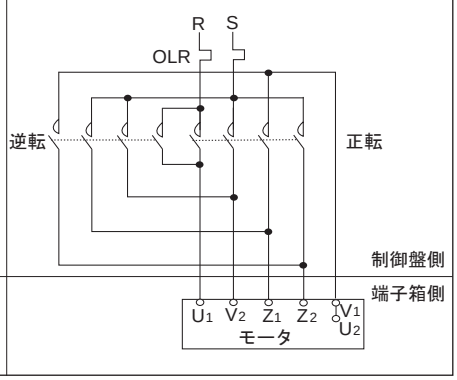

注）1. 一方方向回転運転で逆回転させる場合はZ_1とZ_2を入れ替えてください。

2. 下記の結線用部品は、お客様にてご準備ください。
・MC　：電磁接触器
・OLR：過負荷保護装置
　　またはサーマルリレー
・SW　：正逆切替スイッチ
・C　　：コンデンサ（付属）

3. 図示以外の結線方法や保護装置を使用される場合、及びバリスタを使用される場合は、ご照会ください。

4. ブレーキ付・三相モータ、高効率三相モータ

4a. 一方方向回転運転時

(1) 15W～90W，0.1kW （アルタックスNEO 5067#のみ）

	図EM30　15W～60W 〔ブレーキ形式：SB-004〕	図EM31　40W～90W 〔ブレーキ形式：MB-003～MB-010〕
普通制動回路	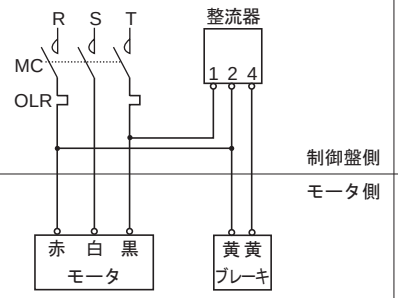	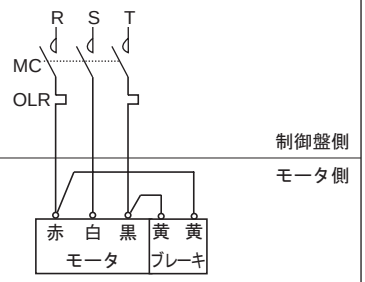
急制動回路	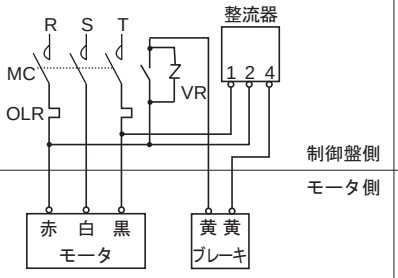	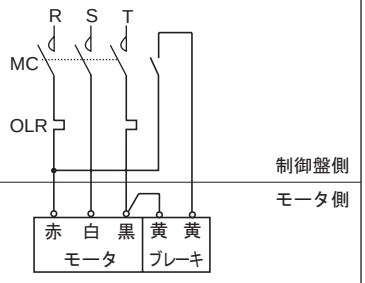

(2) 0.1kW～7.5kW

	図EM32　三相　：0.1kW～0.4kW 高効率：0.2kW 〔ブレーキ形式：FB-01A1～FB-05A1〕	図EM33　三相　：0.55kW～7.5kW 高効率：0.4kW～7.5kW 〔ブレーキ形式：FB-1D～FB-15B1〕
普通制動回路	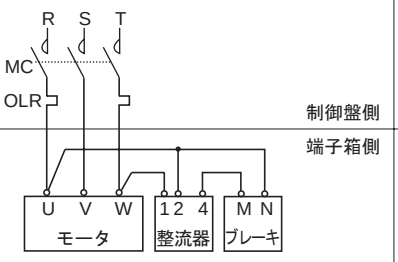	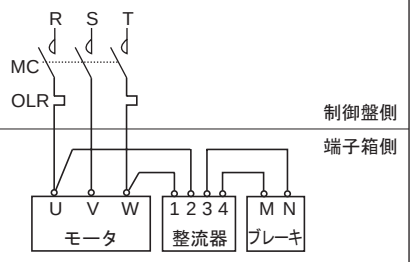
急制動回路	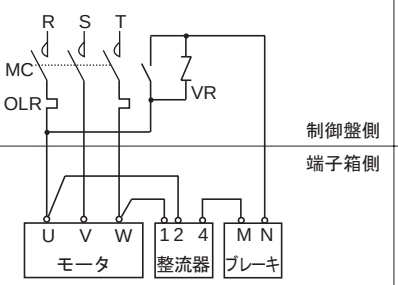	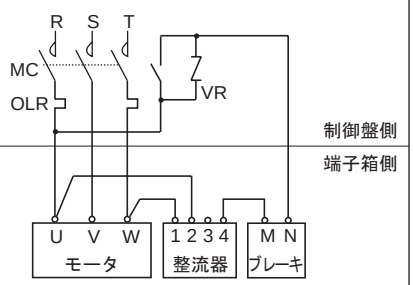

注）1. ブレーキ形式SB-004のモータは、整流器が別置きになります。
（整流器は本体に同梱されています。寸法はE76頁をご参照ください。）

2. ブレーキ形式MB-003～MB-010のモータは整流器をブレーキ部に内蔵しています。
インバータ駆動する場合は、整流器を別置きにする必要があるため、特殊仕様となります。ご照会ください。
（ただし防水形は別置きです。整流器は本体に同梱されています。寸法はE76頁をご参照ください。）

3. 下記の結線用部品は、お客様にてご準備ください。
・ MC ：電磁接触器
・ OLR：過負荷保護装置
　　またはサーマルリレー
・ VR ：バリスタ（保護素子）
なお、バリスタはオプション部品として用意しています。E56頁 表EM39をご参照ください。

4. 昇降装置へのご使用や、停止精度を良くしたい場合は、急制動回路をご使用ください。

5. 急制動回路用の接点容量は、E56頁 表EM39に記載のものを推奨いたします。

6. 図示以外の結線方法や保護装置、バリスタを使用される場合は、ご照会ください。

(3) 11kW（三相モータ）

図EM34　三相　：11kW
〔ブレーキ形式：FB-15B1〕

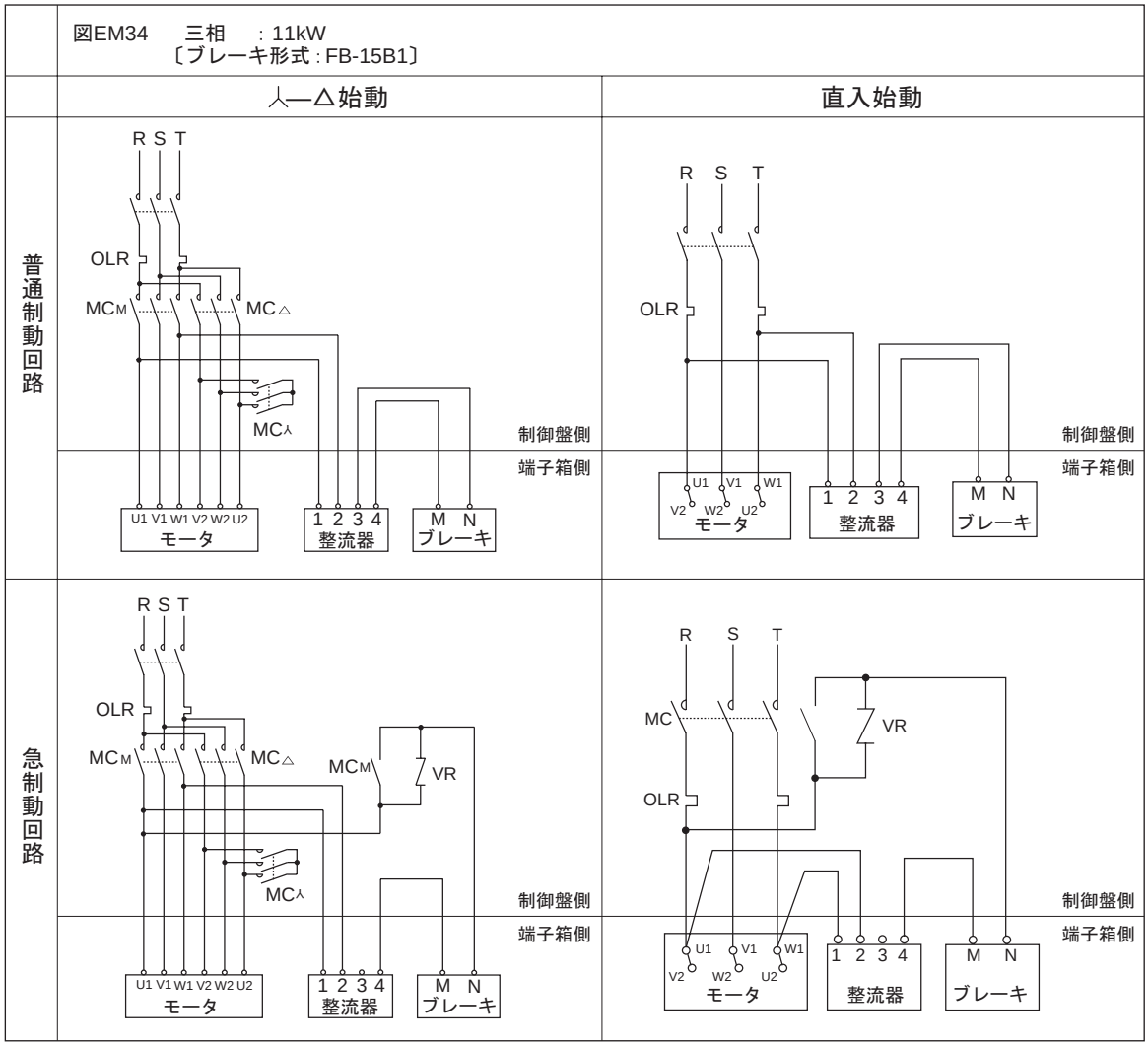

注）1. 下記の結線用部品は、お客様にてご準備ください。
- MC　：電磁接触器
- OLR：過負荷保護装置
　　またはサーマルリレー
- VR　：バリスタ（保護素子）

なお、バリスタはオプション部品として用意しています。E56頁 表EM39をご参照ください。

2. 昇降装置へのご使用や、停止精度を良くしたい場合は、急制動回路をご使用ください。

3. 急制動回路用の接点容量は、E56頁 表EM39に記載のものを推奨いたします。

4. 図示以外の結線方法や保護装置、バリスタを使用される場合は、ご照会ください。

4b. 正逆運転時

(1) 15W～90W，0.1kW （アルタックスNEO 5067#のみ）

	図EM35　15W～60W 〔ブレーキ形式：SB-004〕	図EM36　40W～90W 〔ブレーキ形式：MB-003～MB-010〕
普通制動回路	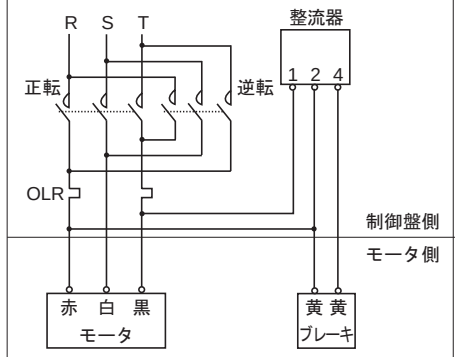	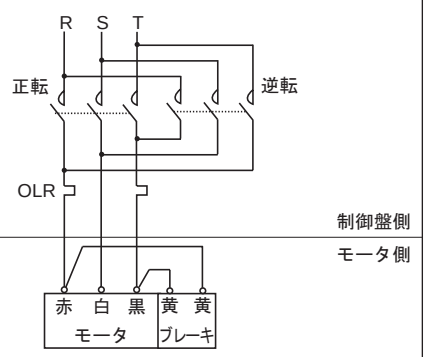
急制動回路	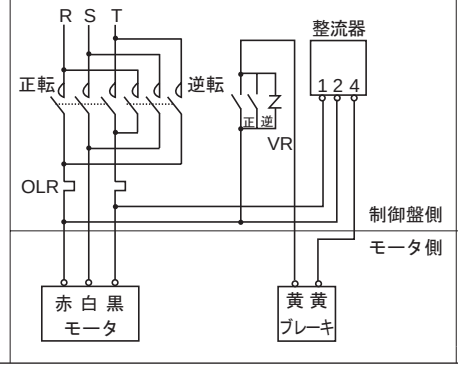	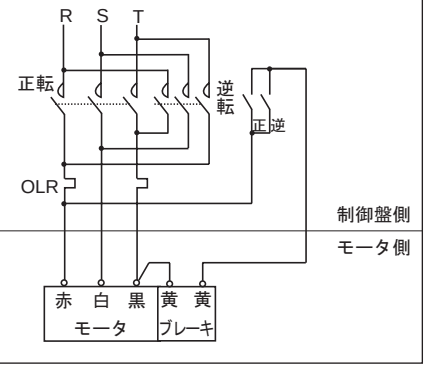

(2) 0.1kW～7.5kW

	図EM37　三相　：0.1kW～0.4kW 高効率：0.2kW 〔ブレーキ形式：FB-01A1～FB-05A1〕	図EM38　三相　：0.55kW～7.5kW 高効率：0.4kW～7.5kW 〔ブレーキ形式：FB-1D～FB-15B1〕
普通制動回路	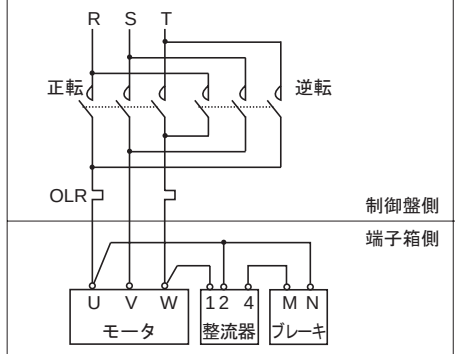	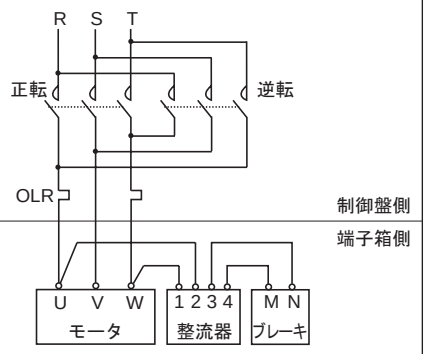
急制動回路	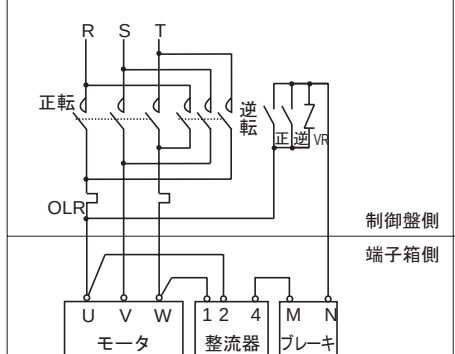	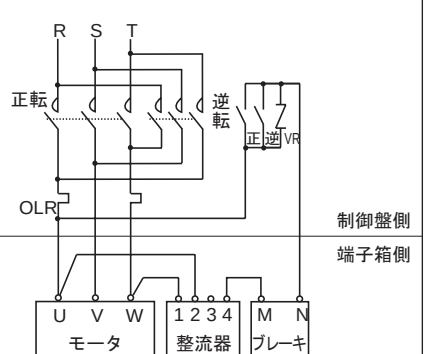

注）1. ブレーキ形式SB-004のモータは、整流器が別置きになります。
（整流器は本体に同梱されています。寸法はE76頁をご参照ください。）

2. ブレーキ形式MB-003～MB-010のモータは整流器をブレーキ部に内蔵しています。
インバータ駆動する場合は、整流器を別置きにする必要があるため、特殊仕様となります。ご照会ください。
（ただし防水形は別置きです。整流器は本体に同梱されています。寸法はE76頁をご参照ください。）

3. 下記の結線用部品は、お客様にてご準備ください。
・ MC　：電磁接触器
・ OLR：過負荷保護装置
　　またはサーマルリレー
・ VR　：バリスタ（保護素子）
なお、バリスタはオプション部品として用意しています。E56頁 表EM39をご参照ください。

4. 昇降装置へのご使用や、停止精度を良くしたい場合は、急制動回路をご使用ください。

5. 急制動回路用の接点容量は、E56頁 表EM39に記載のものを推奨いたします。

6. 図示以外の結線方法や保護装置、バリスタを使用される場合は、ご照会ください。

(3) 11kW（三相モータ）

図EM39　三相　：11kW
〔ブレーキ形式：FB-15B1〕

	人—△始動	直入始動
普通制動回路	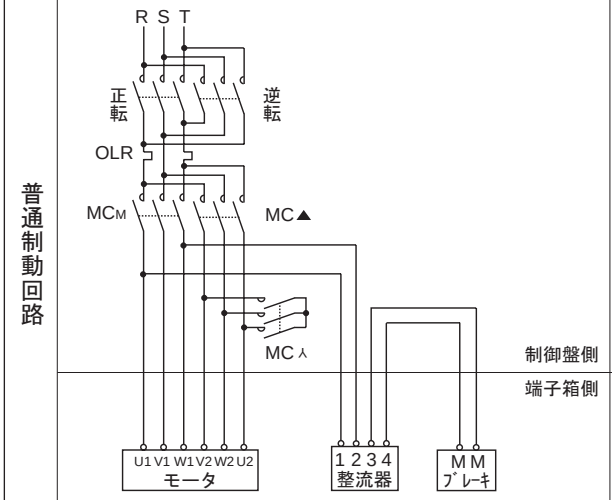	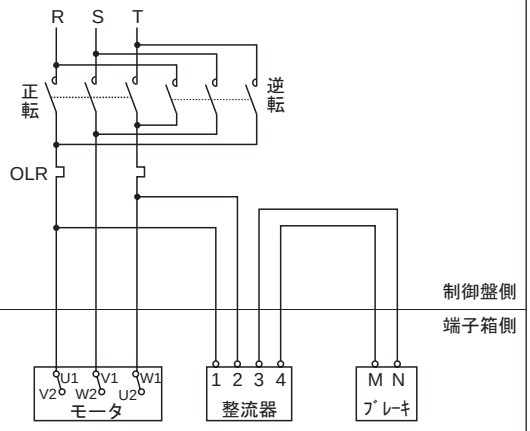
急制動回路	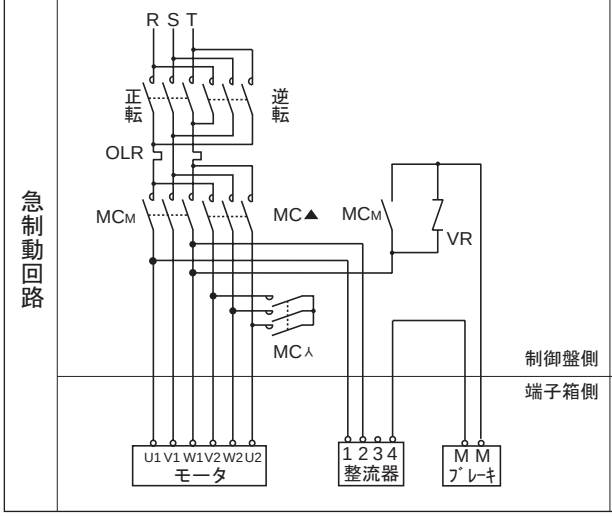	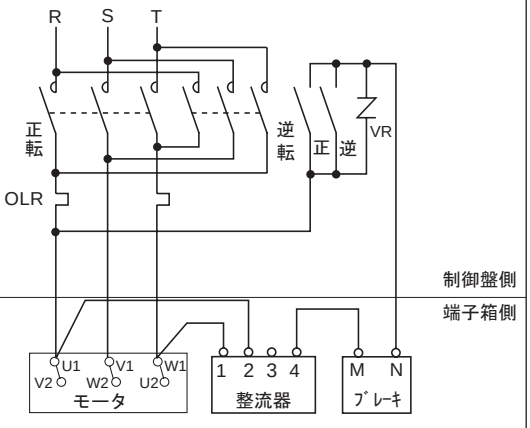

注）1. 下記の結線用部品は、お客様にてご準備ください。
- MC　：電磁接触器
- OLR：過負荷保護装置
  またはサーマルリレー
- VR　：バリスタ（保護素子）

なお、バリスタはオプション部品として用意しています。E56頁 表EM39をご参照ください。

2. 昇降装置へのご使用や、停止精度を良くしたい場合は、急制動回路をご使用ください。

3. 急制動回路用の接点容量は、E56頁 表EM39に記載のものを推奨いたします。

4. 図示以外の結線方法や保護装置、バリスタを使用される場合は、ご照会ください。

5. ブレーキ付（単相モータ、単相レバーシブルモータ）

5a. 一方方向回転運転時の結線図例

(1) 15W～90W

図EM40　15W～40W
〔ブレーキ形式：SB-004〕

	100V	200V
普通制動回路	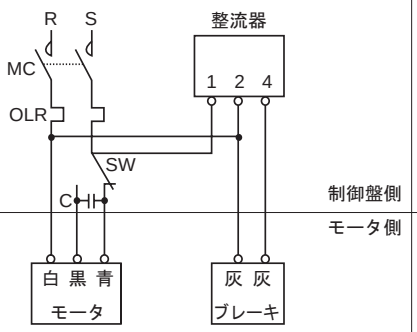	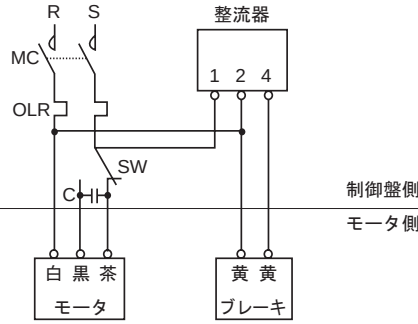
急制動回路	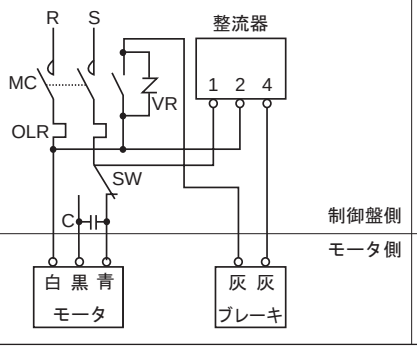	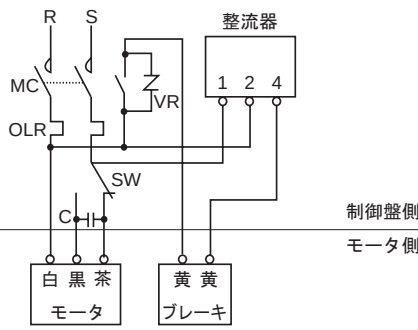

図DM41　40～90W
〔ブレーキ形式：MB-003～MB-010〕

	100V	200V
普通制動回路	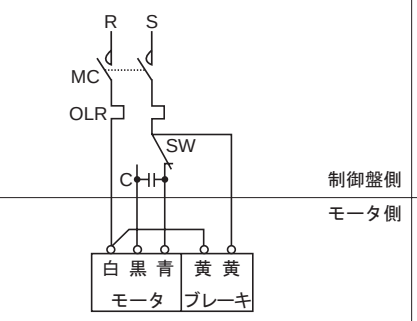	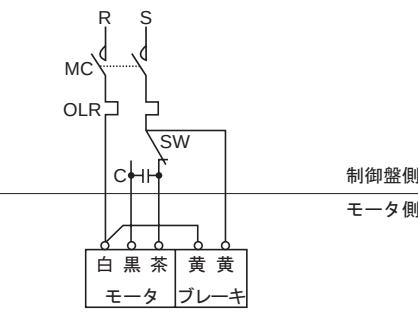
急制動回路	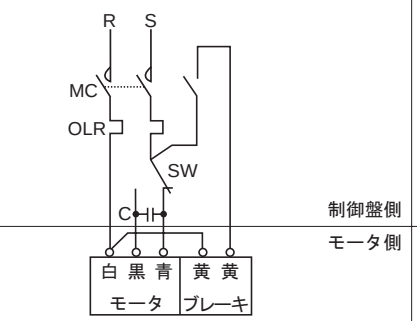	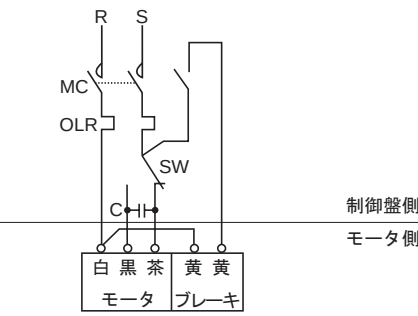

注）1. ブレーキ形式SB-004のモータは、整流器が別置きになります。
（整流器は本体に同梱されています。寸法はE76頁をご参照ください。）

2. ブレーキ形式MB-003～MB-010のモータは整流器をブレーキ部に内蔵しています。
（ただし防水形は別置きです。整流器は本体に同梱されています。寸法はE76頁をご参照ください。）

3. 逆回転させる場合は、SWを切り替えてください。（瞬時正逆転が必要な場合は、レバーシブルモータをご使用ください。）

4. 15W～90Wの単相200V級は、都度対応品で製作いたします。

5. 下記の結線用部品は、お客様にてご準備ください。
・ MC　：電磁接触器
・ OLR：過負荷保護装置
　　またはサーマルリレー
・ SW　：正逆切替スイッチ
・ VR　：バリスタ（保護素子）
・ C　　：コンデンサ（付属）
なお、バリスタはオプション部品として用意しています。E56頁 表EM39をご参照ください。

6. コンデンサは、製品に付属されているものを結線してご使用ください。

7. 昇降装置へのご使用や、停止精度を良くしたい場合は、急制動回路をご使用ください。

8. 急制動回路用の接点容量は、E56頁 表EM39に記載のものを推奨いたします。

9. 図示以外の結線方法や保護装置、バリスタを使用される場合は、ご照会ください。

(2) 0.1kW～0.4kW

図DM42　0.1kW～0.2kW
〔ブレーキ形式：FB-01A1～FB-02A1〕

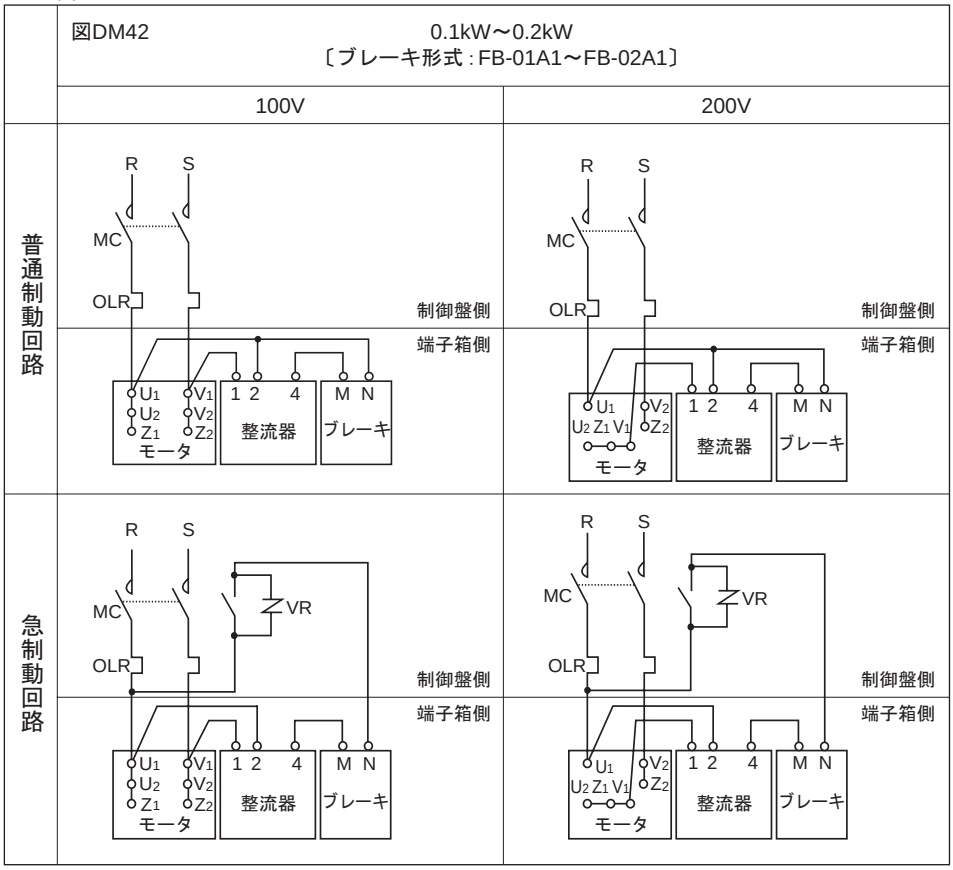

図DM43　0.4kW
〔ブレーキ形式：FB-1D〕

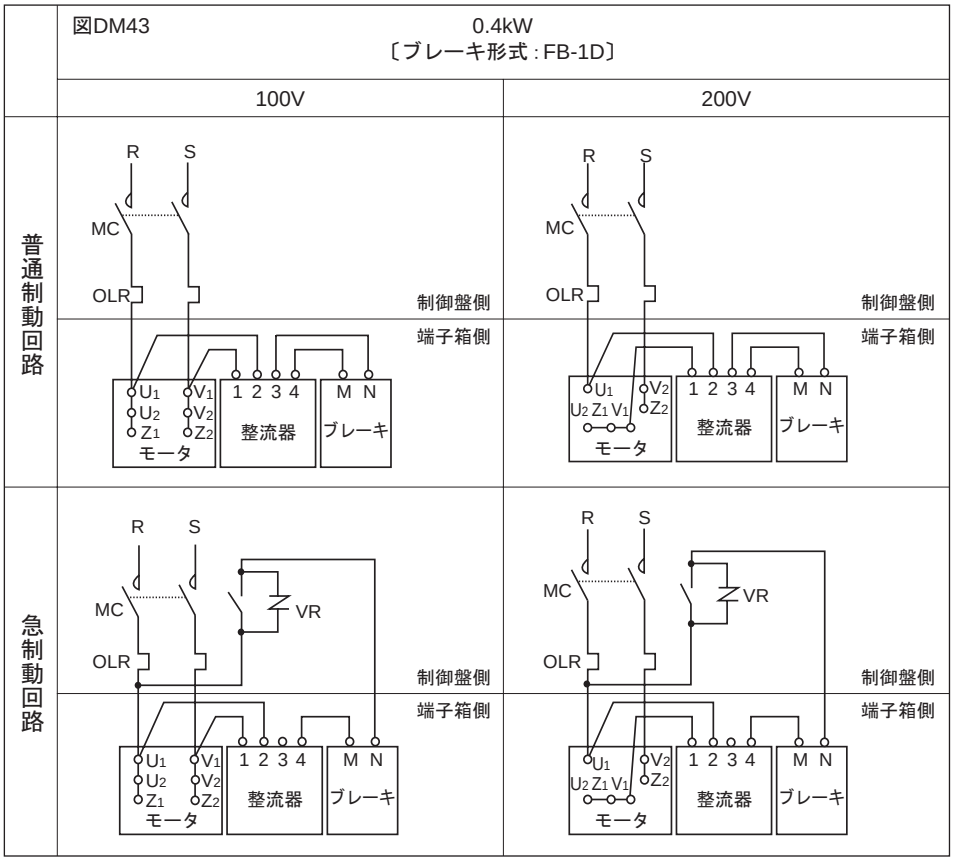

注）1. 逆回転させる場合は、モータ停止後Z1とZ2を入れ替えてください。（瞬時正逆転が必要な場合は、レバーシブルモータをご使用ください。）

2. 下記の結線用部品は、お客様にてご準備ください。
- MC ：電磁接触器
- OLR：過負荷保護装置
  またはサーマルリレー
- SW ：正逆切替スイッチ
- VR ：バリスタ（保護素子）

なお、バリスタはオプション部品として用意しています。E56頁 表EM39をご参照ください。

3. 急制動回路用の接点容量は、E56頁 表EM39に記載のものを推奨いたします。

4. 図示以外の結線方法や保護装置、バリスタを使用される場合は、ご照会ください。

5b. 正逆運転時の結線図例（単相モータ 0.1 ～ 0.4kW）

図EM44　0.1kW～0.2kW
〔ブレーキ形式：FB-01A1～FB-02A1〕

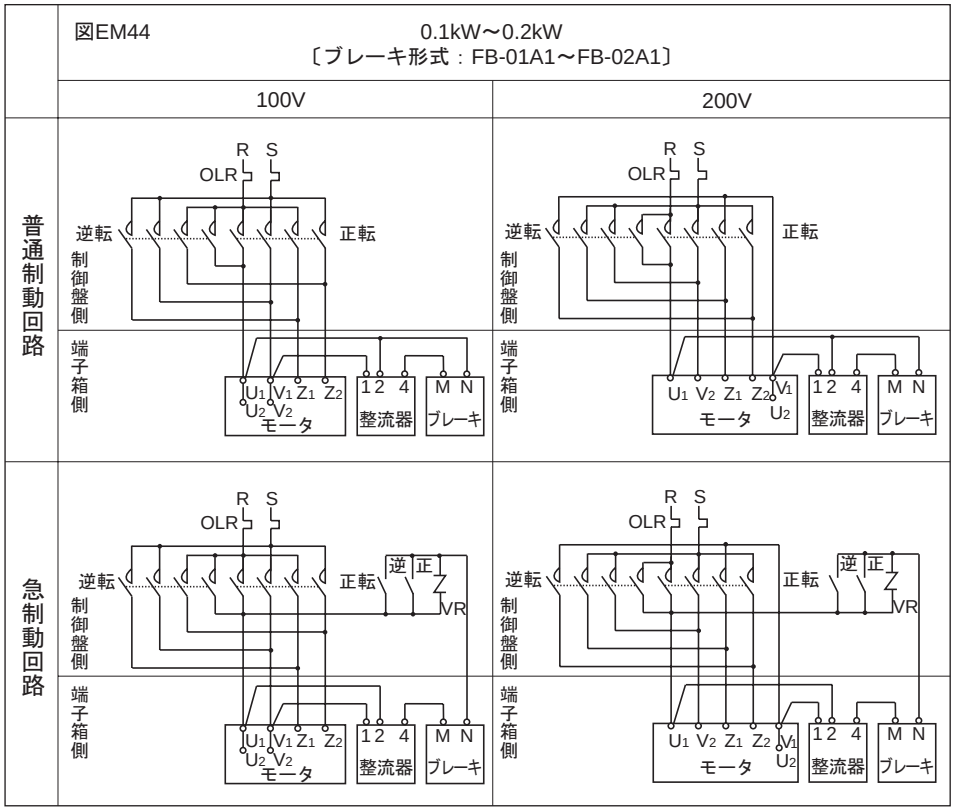

図EM45　0.4kW
〔ブレーキ形式：FB-1B〕

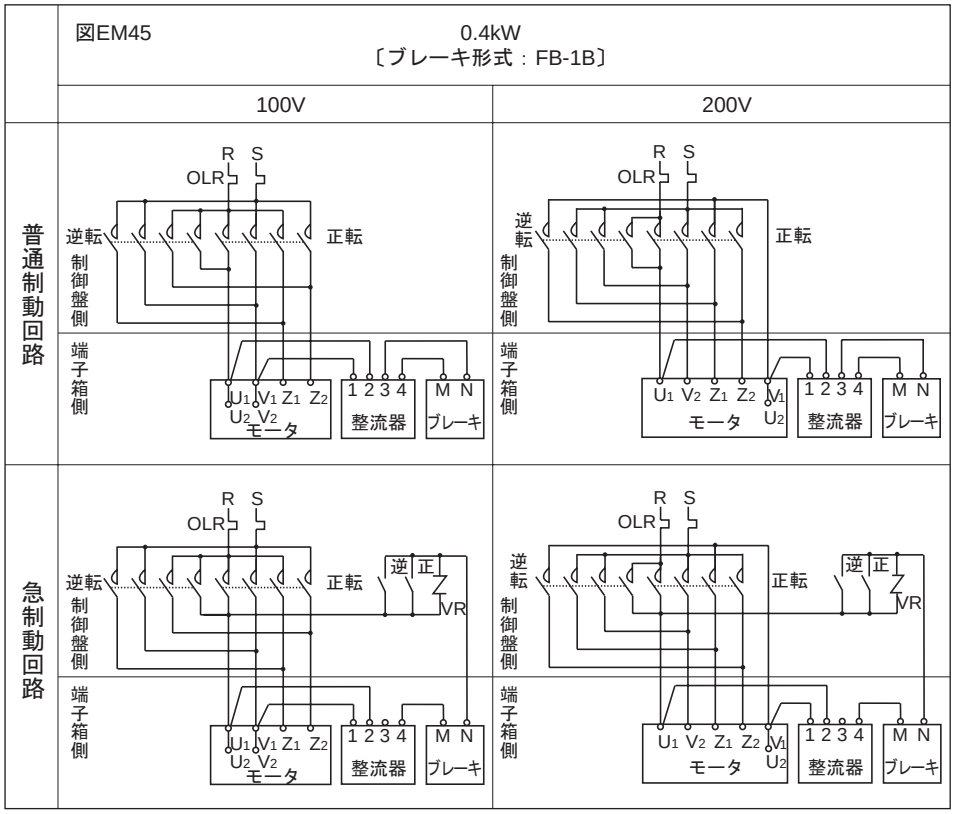

注）1. 下記の結線用部品は、お客様にてご準備ください。
・ OLR：過負荷保護装置
　　またはサーマルリレー
・ VR　：バリスタ（保護素子）
なお、バリスタはオプション部品として用意しています。E56頁 表EM39をご参照ください。

2. 図示以外の結線方法や保護装置、バリスタを使用される場合は、ご照会ください。

6. ブレーキ付・インバータ用モータ

6. インバータ駆動時

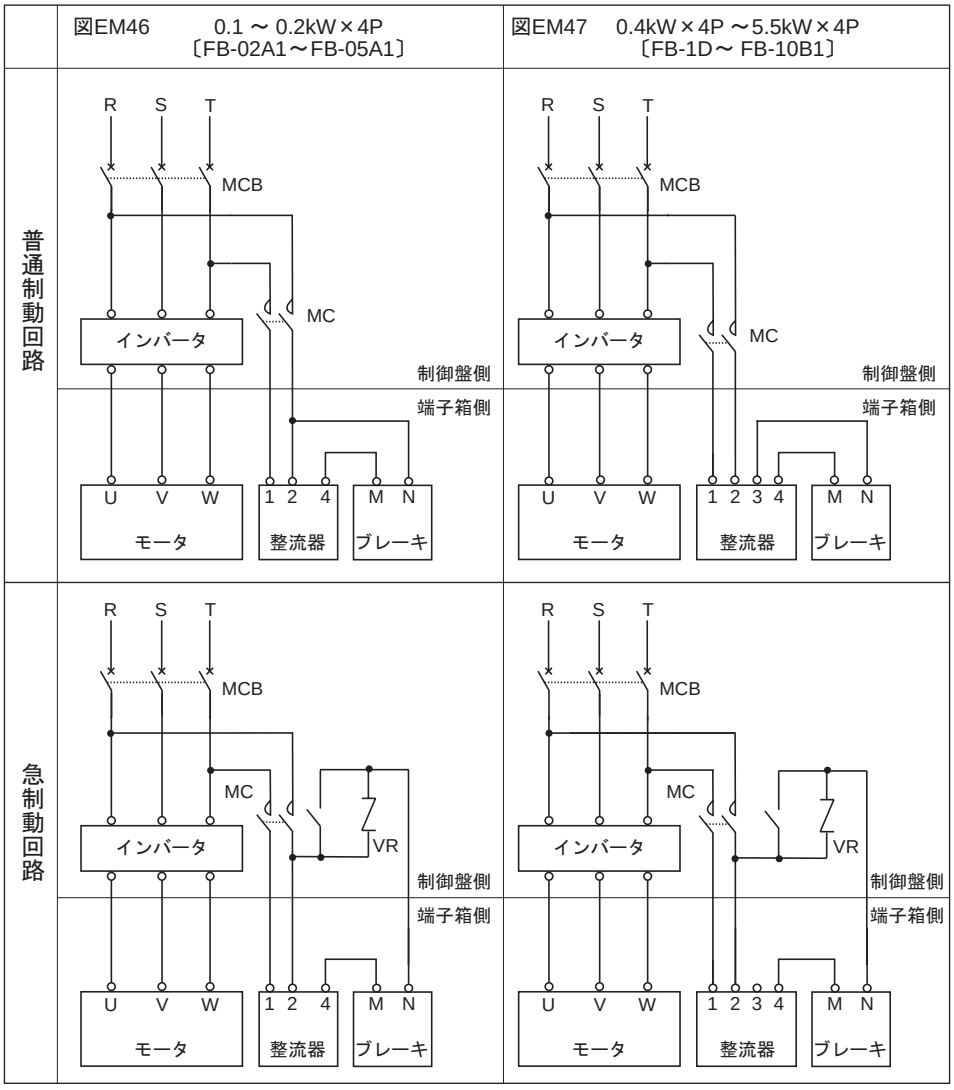

注）1. MCの投入、開放はインバータとのインタロックが必要となりますので、インバータの取扱説明書またはガイドマニュアルをご参照ください。

2. 下記の結線用部品は、お客様にてご準備ください。
・ MC ：電磁接触器
・ VR ：バリスタ
なお、バリスタはオプション部品として用意しています。E56頁 表EM39をご参照ください。

3. 急制動回路用の接点容量は、E56頁 表EM39に記載のものを推奨いたします。

4. 図示以外の結線方法や保護装置、バリスタを使用される場合は、ご照会ください。

結線
ブレーキ付（インバータ用モータ）

図EM48　7.5kW×4P〔FB-15B1〕

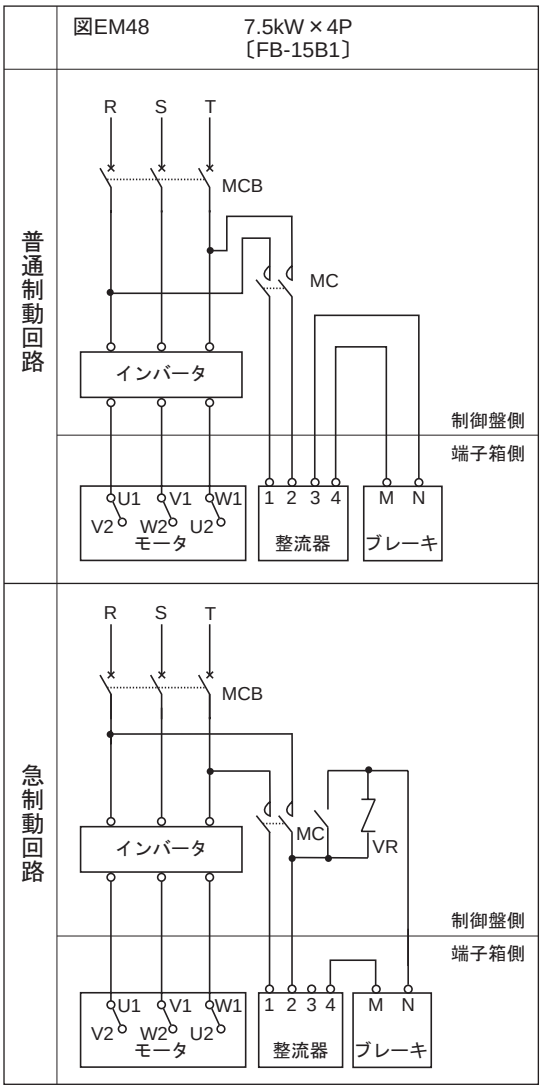

注）1. MCの投入、開放はインバータとのインタロックが必要となりますので、インバータの取扱説明書またはガイドマニュアルをご参照ください。

2. 下記の結線用部品は、お客様にてご準備ください。
・ MC　：電磁接触器
・ VR　：バリスタ
なお、バリスタはオプション部品として用意しています。E56頁 表EM39をご参照ください。

3. 急制動回路用の接点容量は、E56頁 表EM39に記載のものを推奨いたします。

4. 図示以外の結線方法や保護装置、バリスタを使用される場合は、ご照会ください。

7. ブレーキ付・モータ端子台（オプション）

7a. モータ枠番 F-50S, F-50M, F-50L, FS-50S, FS-50M, FS-50L 用

〔ハイポニック　15W, 25W 及び 40W, 60W の一部（枠番 05, 07）〕

図EM49　単相モータ　ブレーキ付　普通制動

単相　15～40W　100V

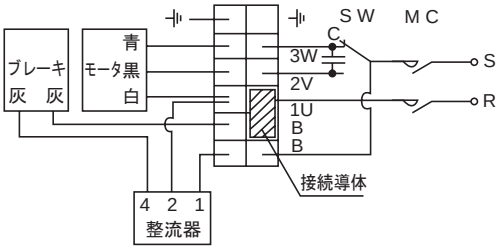

図EM50　ブレーキ付　普通制動

三相　15～60W　200V

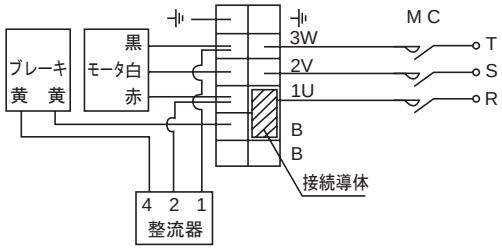

単相モータ　ブレーキ付　急制動（直流切り）

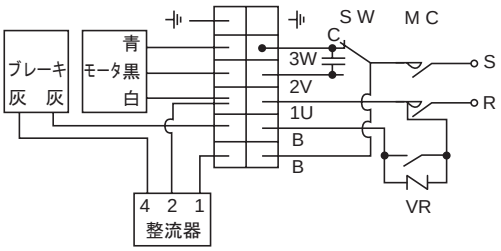

ブレーキ付　急制動（直流切り）

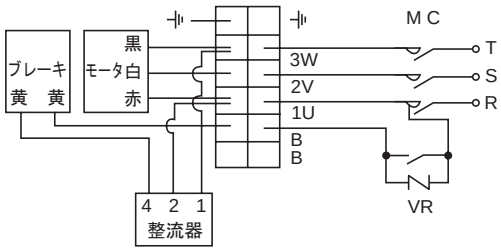

7b. モータ枠番 F-56S, F-56M, F-56L, FS-56S, FS-56M, FS-56L 用

〔ハイポニック　40W, 60W の一部（枠番 17, 1240）, 90W〕

〔アルタックス NEO　40W ～ 90W, 0.1kW の枠番 5067〕

図EM51　単相　40W～90W　100V

普通制動（出荷時）

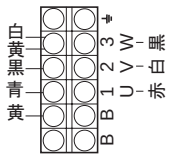

急制動

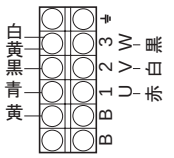

出荷時と同一

図EM52　三相　40W～90W　200V

普通制動（出荷時）

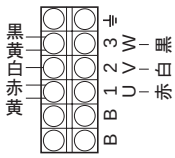

急制動

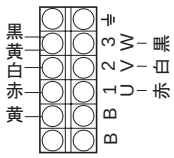

モータ側の結線を変更する

図EM53　単相　0.1kW～0.4kW　100V

普通制動（出荷時）

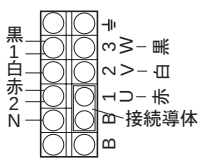

急制動（直流切り）

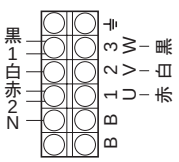

接続導体を外す

図EM54　三相　0.1kW～0.4kW　200V

インバータ駆動（別切り）注2）

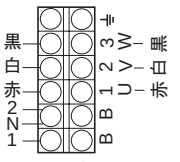

接続導体を外す
モータ側の結線を変更する

インバータ駆動（急制動）注2）

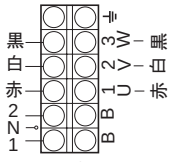

接続導体を外す
モータ側の結線を変更する

注）1. 本接続による結線図は E64 ～ E72 頁を参照してください。
2. インバータ駆動する場合は、ブレーキをインバータの一次電源側に接続してください。
3. モータ回転方向（標準、モータ反負荷側から見て右回転）が逆になる場合は、リード線の符号と色が異なります。

8. 15~90W 単相モータの付属コンデンサ仕様・寸法

表 EM48

モータ電圧	コンデンサ耐圧	モータ種類	モータ容量(W)	モータ枠番	コンデンサ容量(μF)	コンデンサ寸法 W	H	T	D	E
100V	220V	インダクション	15	FS-50S	5	38	29	19	29	4.5
			25	FS-50M	7	38	31	21	31	4.5
			40	FS-50L	12	58	31	21	31	4.5
				FS-56S	14	58	35	22	32	4.5
			60	FS-56M	18	58	37	23.5	38.5	7
			90	FS-56L	25	58	41	29	44	7
		レバーシブル	15	FS-50S	6	37	27	18	28	4.5
			25	FS-50M	10	48	31.5	22.5	32.5	4.5
			40	FS-50L	14	58	35	22	32	4.5
				FS-56S	16	58	35	22	32	4.5
			60	FS-56M	22	58	41	29	44	7
			90	FS-56L	32	58	50	35	50	7
200V 注)	440V	インダクション	40	FS-56S	3.5	58	35	22	32	4.5
			60	FS-56M	4.5	58	37	23.5	38.5	7
			90	FS-56L	6.5	58	50	35	50	7
		レバーシブル	40	FS-56S	4	58	37	23.5	38.5	7
			60	FS-56M	5.5	58	41	29	44	7
			90	FS-56L	8	58	50	35	50	7

注）15 ～ 90W 200V 級は、都度対応で製作いたします。

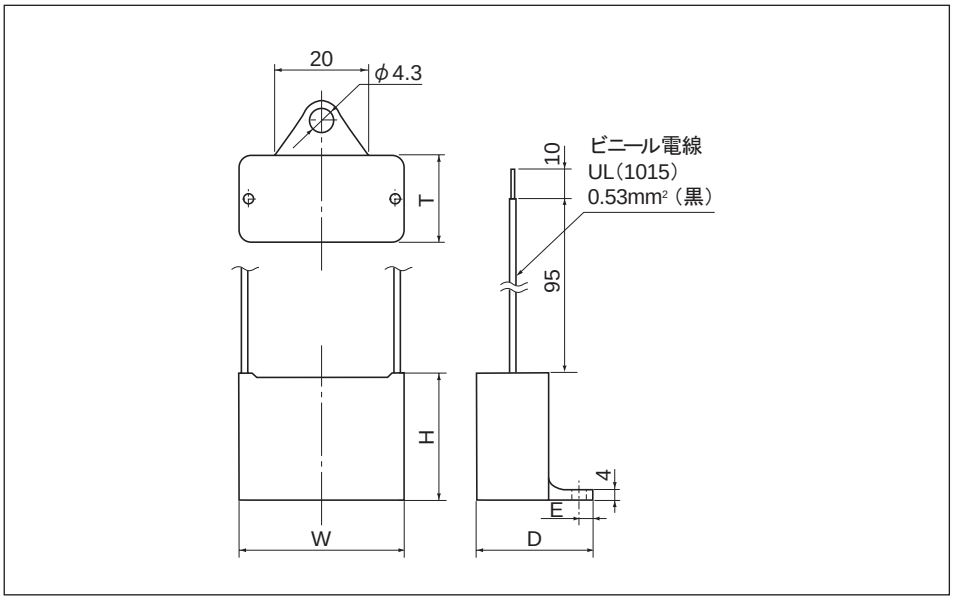

図 EM55

9. 別置整流器寸法

（15 ～ 60W ／ブレーキ形式：SB-004 用）

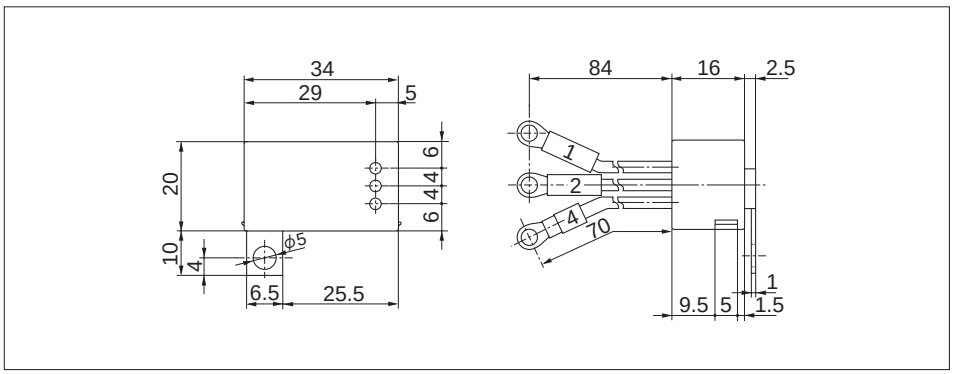

図 EM56

コネクタ式接続端子について

モータと配線の接続がワンタッチで簡単かつ安全に行なえる、コネクタ式の接続端子をご用意しています。

【対象モータ容量】 三相モータ　40 ～ 0.75kW （0.75kW より大きい容量については、ご照会ください。）
【製　　品　　名】 ハーティングコネクタ・Han7D（ハーティング株式会社製）

ケーブル（電源）側：メスコネクタ

モータ側：オスコネクタ

コネクタ式接続端子　取付可能機種および仕様一覧表

電源周波数　：　50Hz　　○：対応可能　－：対応外

モータ容量	適用減速機		モータ枠番	電圧（V）				ブレーキ付回路		対応規格			保護方式
	ハイポニック	アルタックスNEO		200	220	230	251以上	普通制動	急制動	JIS	CE	UL	
40W	○※1	－	F-56S	○	○	○※3	－※4	○	○	○	○	－	IP44
60W	○※1	－	F-56M	○	○	○※3	－※4	○	○	○	○	－	
90W	○	－	F-56L	○	○	○※3	－※4	○	○	○	○	－	
90W	－	○	F-56L	○	－	－	－※4	○	○	○	－	－	
0.1kW	○	○※2	V-63S	○	○	○	－※4	○	○	○	○	－	
0.2kW	○	○	V-63M	○	○	○	－※4	○	○	○	○	－	
0.25kW	－	○	V-63M	○	○	○	－※4	○	○	○	○	－	
0.25kW	○	－	V-71M	○	○	○	－※4	○	○	○	○	－	
0.4kW	○	○	V-71M	○	○	○	－※4	○	○	○	○	－	
0.55kW	○	○	V-80S	○	○	○	－※4	○	○	○	○	－	
0.75kW	○	○	V-80M	○	○	○	－※4	○	○	○	○	－	

※1 枠番 17, 1240　　※3 ブレーキ付は除く。
※2 枠番 5067 を除く　　※4 ハーティング株式会社製　Han6E 又は Han10E コネクタ取付けが可能です。詳細はご照会ください。

電源周波数　：　60Hz　　○：対応可能　－：対応外

モータ容量	適用減速機		モータ枠番	電圧（V）				ブレーキ付回路		対応規格			保護方式
	ハイポニック	アルタックスNEO		200	220	230	251以上	普通制動	急制動	JIS	CE	UL	
40W	○※1	－	F-56S	○	○	○	－※4	○	○	○	○	－	IP44
60W	○※1	－	F-56M	○	○	○	－※4	○	○	○	○	－	
90W	○	－	F-56L	○	○	○	－※4	○	○	○	○	－	
90W	－	○	F-56L	○	○	－	－※4	○	○	○	－	－	
0.1kW	○	○※2	V-63S	○	○	○	－※4	○	○	○	○	－	
0.2kW	○	○	V-63M	○	○	○	－※4	○	○	○	○	－	
0.25kW	－	○	V-63M	○	○	○	－※4	○	○	○	○	－	
0.25kW	○	－	V-71M	○	○	○	－※4	○	○	○	○	－	
0.4kW	○	○	V-71M	○	○	○	－※4	○	○	○	○	－	
0.55kW	○	○	V-80S	○	○	○	－※4	○	○	○	○	－	
0.75kW	○	○	V-80M	○	○	○	－※4	○	○	○	○	－	

※1 枠番 17, 1240　　※3 ブレーキ付は除く。
※2 枠番 5067 を除く　　※4 ハーティング株式会社製　Han6E 又は Han10E コネクタ取付けが可能です。詳細はご照会ください。

注）モータ側にはオスコネクタ及びハウジングを取付けます。ケーブル側のメスコネクタ及びハウジング、メスコンタクトはお客様にてご準備ください。適合するメスコネクタ及びハウジング、メスコンタクトは別表によります。

（結線は次頁をご参照ください。）

コネクタ式接続端子の結線

コネクタ式接続端子は、図 EM57 のようにピンが配置されています。
E64 ～ E76 頁の結線図における各記号の端子と、対応するピンの No. については下表を参照ください。
本結線を行いますと、減速機出力軸は E7 ～ E9、E32 頁記載の出力軸回転方向通りに回転します。

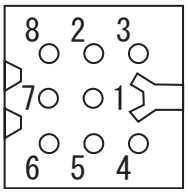

図 EM57 コネクタ接続端子のピン配置
（モータ側から見た図）

40 ～ 90W

・ブレーキ無 ・ブレーキ付普通制動回路	
ピン No.	モータ線 アース線
1	赤
3	白
6	黒
8	E（アース線）

・ブレーキ付急制動回路	
ピン No.	モータ線 ブレーキ線 アース線
1	赤
3	白
6	黒
7	黄
8	E（アース線）

0.1kW ～ 0.75kW

・ブレーキ無 ・ブレーキ付普通制動回路	
ピン No.	モータ線 アース線
1	U
3	V
6	W
8	E（アース線）

・ブレーキ付急制動回路	
ピン No.	モータ線 ブレーキ線 アース線
1	U
3	V
6	W
7	N
8	E（アース線）

・ブレーキ付急制動回路	
ピン No.	モータ線 ブレーキ線 アース線
1	U
3	V
6	W
2	1
5	2
8	E（アース線）

コネクタ Han7D　ケーブル側（メス側）適合部品表

（メーカー：ハーティング 株式会社　殿）

部品名称	電線サイズ	メーカ部品番号
メスインサート	–	09 21 007 3131
メスコンタクト（銀メッキ）	0.5mm²	09 15 000 6203
	0.75mm²	09 15 000 6205
	1.0mm²	09 15 000 6202
	1.5mm²	09 15 000 6201
	2.5mm²	09 15 000 6206
フードハウジング（サイドエントリー型）	–	19 20 003 0620（灰色）
		19 20 003 0627（黒色）
フードハウジング（トップエントリー型）	–	19 20 003 0420（灰色）
		19 20 003 0427（黒色）

※ 詳細はメーカカタログをご確認ください。

モータ側（オス側）取付け　コネクタ部品

部品名称	電線サイズ	メーカ部品番号
オスインサート	–	09 21 007 3031
ハウジング	–	09 20 003 0320（灰色）

1. 定トルク運転

定トルク運転を行う場合は、インバータ専用モータが必要となりますが、特に 6Hz 未満の低周波数域で運転を行う場合は都度ご照会ください。
また、当社製インバータ HF-320α・HF-430 のセンサレスモード運転を使用すると、汎用モータの定トルク運転（0.1 ～ 0.4kW は 6 ～ 60Hz、0.75 ～ 11kW は 20 ～ 60Hz において）が可能です。（詳細は次頁）

2. 基底周波数（60Hz）を超える周波数域での運転

基底周波数を超える周波数域は、定出力運転になります。この為トルクは高回転になるにつれて減少します。機械負荷特性に合わせてモータ容量を選定してください。（図 EM59 参照）
また 60Hz を超える周波数を基底周波数とし、V/f を設定し定トルク運転を行う場合も標準の基底周波数 60Hz 時より出力トルクが低くなります。
また、このような調整を行った場合、低周波でのトルク不足、始動トルク不足を引き起こすことがあります。
低減負荷特性以外では基底周波数値を変更しないでください。

3. 汎用インバータの V/f モード運転

モータのマルチ運転や、センサレス機能の無いインバータで V/f 運転を行う場合、始動トルク、低速トルクの補償としてブースト値を調整する必要があります。通常では工場標準出荷値のまま出荷されますが、負荷や加減速時の状況により過電流となることがあります。この場合、下記に従い適切な値に変更してください。

a. 小容量のモータで軽負荷の場合、ブーストの設定量が多いとモータが過励磁状態になり過電流を引き起こすことがあります。このような場合はブースト量を下げることで正常値になります。
b. 負荷が大きく、始動時、低速時に過電流でトリップしやすい場合、ブースト量を増すことで電流値が下がることがあります。しかし、ブースト調整を行っても改善効果が見られない場合、モータ容量を検討する必要があります。

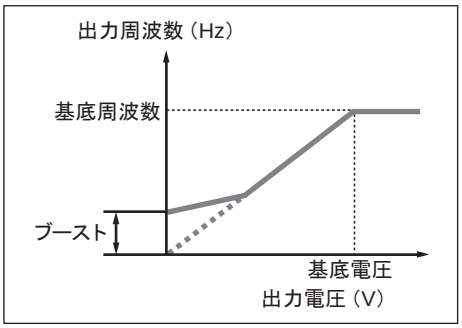

図 EM58

4. センサレスベクトルインバータによる運転

最新型の高性能インバータには、センサレスベクトル運転機能を搭載している機種もあります。この機能は基本的にモータとインバータが 1 対 1 で運転される場合に限り有効です。マルチ運転や、ポール切り替え運転には適しません。
一般的にオートチューニング方式が採られている製品はモータ特性を自動的に調整するため、V/f 運転時のような調整は不要です。これはインバータで読み込んだモータデータをベースにしベクトル演算を行うため、負荷状態に合わせたコントロールが瞬時に行われ最適運転がおこなわれているからです。
但し、モータとインバータの配線距離が長く（20m 以上）なると線間インピーダンスドロップに合わせた補償が必要になることがあります。長距離配線時は充分余裕を持った線サイズを使用してください。

5. モータの出力トルク特性

○インバータ用モータとV / f 制御方式インバータを合わせて運転した場合の総合出力・トルク特性カーブ

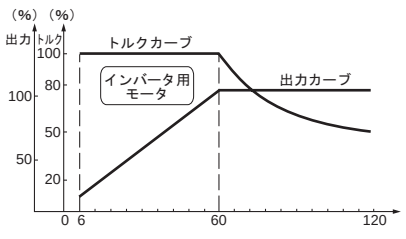

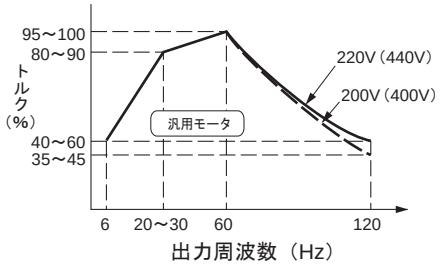

汎用モータをインバータで運転した場合、下図のように低減トルク運転特性となります。
また始動トルクについても、インバータ用モータとの比較において40～60%の差が発生します。

図 EM59

6. モータ温度上昇について

汎用モータをインバータと組合わせて可変速運転する場合は、商用電源で運転する場合と比較してモータの温度上昇が若干大きくなります。
その要因として次のような物があります。

出力波形による影響 . . . . . インバータの出力波形は、商用電源のような完全な正弦波形ではなく、高調波成分を含んでいます。このためモータ損失が増大し、温度が若干高くなります。
低速運転時のモータ冷却効果の減少 . . . モータの冷却はモータ本体のファンにより行われますので、モータの回転数をインバータで低くすると冷却風量が減少し、冷却効果が低下します。

汎用モータのインバータ運転

弊社インバータ HF-320α・HF-430 シリーズを用いてセンサレス制御運転を行った場合、弊社製品汎用モータとの組合せで下記の特性の運転が可能です。

これにより定トルク運転仕様の場合、インバータ用モータを用い減速機の枠番を上げて対応していた用途にも標準と同じモータ枠の組合せで対応出来ます。

注）1. 400V 級の場合インバータ運転には絶縁対策が必要ですのでご照会ください。
2. ブレーキ付モータを低速で長時間運転される場合には、ファンの冷却効果が低下し、ブレーキの温度上昇が大きくなるので、ご照会ください。
3. V/F 制御で汎用モータを定トルク運転される場合はご照会ください。
4. 当社製インバータ SF-420 シリーズをお使いの場合は、ご照会ください。
5. 汎用モータの場合は、オートチューニングをしてご使用ください。
6. 使用可能周波数範囲は、減速機枠番によっては 120Hz までの入力ができない場合があります。最高許容回転数については三相インバータ用モータ仕様の選定表をご参照ください。

表 EM49

kW	モータ枠	耐熱クラス	使用可能周波数範囲	定トルク範囲	定出力範囲	適用インバータ
0.1	V-63S	E	6 ～ 120Hz (基底周波数 60Hz)	6 ～ 60Hz (1:10)	60 ～ 120Hz	HF-320α シリーズ
0.2	V-63M					
0.4	V-71M					
0.75	V-80M	B		20 ～ 60Hz (1:3)		
1.5	V-90L					
2.2	V-100L					
3.7	V-112M					
5.5	V-132S	F				HF-430 シリーズ
7.5	F-132M	B				
11	F-160M					

HF-320α・HF-430 センサレスモード運転時の出力トルク特性（モータ単体）

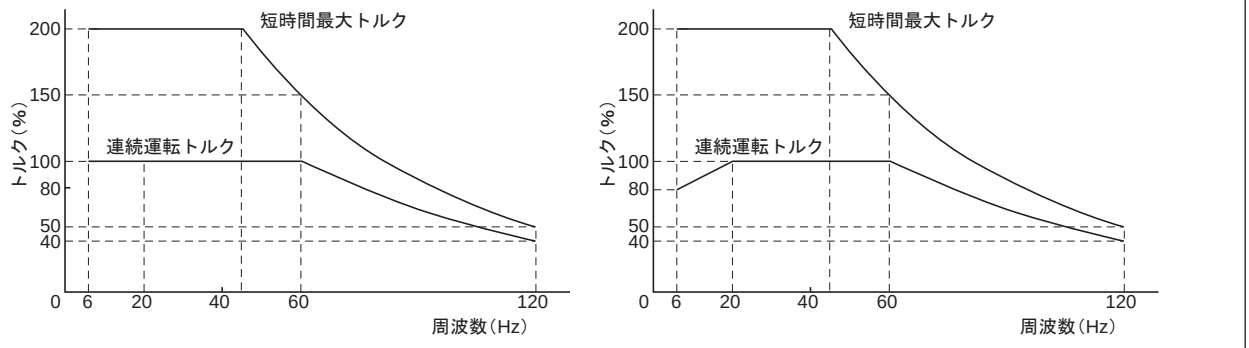

図 EM60

●組合せ一出力トルクは、モータの 60Hz 時定格を 100%とします。
連続運転トルク　：連続運転時に、モータの温度上昇を規格値以内に抑えて運転できる許容トルク値を示します。
短時間最大トルク：インバータで運転する時、モータが出し得る最大トルク値を示します。
このトルク値で短時間（1 分間）運転が可能です。
●ブレーキ付については、ご照会ください。

保護方式

第 1 記号　人体及び固形異物に関する保護方式
第 2 記号　水の浸入に対する保護形式
} の組合せによって分類します。(JIS C 4034)

表 EM50 モータの保護方式と当社の対応

第1記号 第1形式名 ＼ 第2記号 第2形式名	0 無保護形	2 防滴形	3 防雨形	4 防まつ形	5 防噴流形	6 防波浪形	7 防浸形	8 水中形
0（無保護形）	IP00			×	×	×	×	
1（半保護形）	IP10	IP12S			×	×	×	
2（保護形）	IP20	IP22S	IP23S	IP24	×	×	×	
4（全閉形）	×			IP44	IP45			
5（防じん形）	×			IP54	IP55	IP56		
6（完全な防じん形）	×				IP65			

注）1. ×印は、組合せの成立し難いものです。
2. □内は住友製標準製作範囲です。
3. 直接強い風雨にさらされる場合や水が頻繁にかかる場合は、保護方式を考慮しなければならないことがありますのでご照会ください。
4. 標準モータの保護方式は、屋内・屋外とも IP44 となっておりますが、屋内形と屋外形では構造が異なりますので、屋外に設置される場合には屋外形をご指定ください。

表 EM51 第 1 記号の等級

形　式	記　号	説　明
無保護形	0	人体の接触、固形異物の侵入に対して、特別の保護をしていない構造。
半保護形	1	人体の大きい部分、例えば、手が誤って機内の回転部分又は導電部分に触れないようにした構造。 50mm 径を超える固形異物が侵入しないようにした構造。
保護形	2	指などが機内の回転部分又は導電部分に触れないようにした構造。 12mm を超える固形異物が侵入しないようにした構造。
全閉形	4	工具、電線など最小幅又は最小厚みが 1mm より大きいものが、機内の回転部分又は導電部分に触れないようにした構造。 1mm を超える固形異物が侵入しないようにした構造。ただし排水穴および外扇の吸気口、排気口は記号 2 の構造でよい。
防じん形	5	いかなる物体も、機内の回転部分又は導電部分に触れないようにした構造。 塵埃の侵入を極力防止し、たとえ侵入しても正常な運転に支障がないようにした構造。
完全な防じん形	6	塵埃が内部に侵入しないようにした構造。

表 EM52 第 2 記号の等級

形　式	記　号	説　明
無保護形	0	水の浸入に対して特別の保護を施していない構造。
防滴形	2	鉛直から 15° 以内の方向に落下する水滴によって有害な影響を受けない構造。
防雨形	3	鉛直から 60° 以内の方向に落下する水滴によって有害な影響を受けない構造。
防まつ形	4	いかなる方向からの水滴によっても有害な影響を受けない構造。
防噴流形	5	いかなる方向からの噴流によっても有害な影響を受けない構造。
防波浪形	6	いかなる方向からの強い噴流によっても有害な影響を受けない構造。
防浸形	7	指定の水深、時間にて水中に浸し、たとえ水が浸入しても有害な影響を受けない構造。
水中形	8	水中にて正常に運転できる構造。

例）IP－5 4 □
- SM
  - 水の浸入に対する保護形式：防まつ形
  - 人体及び固定形異物に関する保護形式：防じん形
    - IEC－規格の略

S ····· 水浸入に対する保護形式の試験をモータの停止中に行う場合
M ····· 水浸入に対する保護形式の試験をモータの回転中に行う場合
S.Mの表示のない場合 ····· 停止中及び回転中について試験を行う

冷却方式

外被構造	JIS 規格	IEC 規格
全閉自冷形（TENV）	IC410	IC410
全閉外扇形（TEFC）	IC411	IC411

MEMO

技術資料
直交軸ギヤ部
平行軸ギヤ部
モータ部
その他
銘板
潤滑
スラスト荷重
慣性モーメント
GD^2
回転方向
実減速比
構造図
軸詳細寸法
中空軸資料
ハイポニック変遷
モータ形式
モータ特性表
端子箱
モータ据付寸法
モータブレーキ
結線
インバータ駆動
保護方式
冷却方式
海外仕様対応
計算方法
塗装
素地調整
防錆

目次

	頁
向け先国別モータ仕様	E84
アメリカ向け（UL（NEMA）系）	E86
標準仕様	E86
カナダ向け（CSA系）	E87
標準仕様	E87
アメリカ向け(UL(NEMA)系)・カナダ向け(CSA系)	E88
結線（三相ブレーキ無）	E88
結線（三相ブレーキ付・直入れ駆動）	E89
結線（三相ブレーキ付・インバータ駆動）	E91
欧州・東南アジア向け（CEマーキング）	E93
標準仕様	E93
結線（三相ブレーキ無）	E96
結線（三相ブレーキ付・直入れ駆動）	E97
結線（三相ブレーキ付・インバータ駆動）	E98
中国向け（CCC，CE）	E94
標準仕様	E94
結線（三相ブレーキ無）	E96
結線（三相ブレーキ付・直入れ駆動）	E97
結線（三相ブレーキ付・インバータ駆動）	E98
ロシア向け（GOST-R）	E95
標準仕様	E95
結線（三相ブレーキ無）	E96
結線（三相ブレーキ付・直入れ駆動）	E97
結線（三相ブレーキ付・インバータ駆動）	E98
向け先国別モータ端子箱	E99
その他規格	E100
世界の電源事情	E101

向け先国別モータ仕様

1）モータ部

モータ枠番号	kW × 4P	（標準）JIS 系 日本					CE 系 ヨーロッパ・東南アジア・オーストラリア・中国・（南米）・ロシア					
		定格電源	耐熱クラス	リード線	端子箱	保護形式	定格電源 ヨーロッパ	東南アジア オーストラリア	中国	耐熱クラス	リード線	端子箱	保護形式
V-63S	0.1	200V 3 定格（M0） または 400V 3 定格（M1）	E	3 本	樹脂製ラグ式丸穴	IP44	220 ー 240V 380 ー 415V 50Hz（△人）		220V 380V 50Hz（△ー人）	F	6 本	アルミダイキャスト製・端子台式・引出穴メトリックネジ	IP55
V-63M	0.2												
V-63M	0.25												
V-71M	0.4												
V-80S	0.55		B		鋼板製ラグ式丸穴								
V-80M	0.75												
V-90L	1.1												
V-90L	1.5												
V-100L	2.2												
V-112S	3.0												
V-112M	3.7												
V-132S	5.5		F				380 ー 415V /50Hz（人ー△起動）		380V /50Hz（人ー△起動）				
F-132M	7.5		B										
F-160M	11			6 本									
備考		・日本国内標準仕様					・中国向 1.1kW × 4P 以下は、CCC 規格品。 その他は CE マーキングモータ。						

2）ブレーキ部

モータ枠番号	kW × 4P	（標準）JIS 系 日本				CE 系 ヨーロッパ・東南アジア・オーストラリア・中国・（南米）・ロシア					
		ブレーキ形式	ブレーキ電源	耐熱クラス	ユルメ装置	ブレーキ形式	ブレーキ電源 ヨーロッパ	東南アジア オーストラリア	中国	耐熱クラス	ユルメ装置
V-63S	0.1	FB-01A1	200V 3 定格（M0） ↓ 200V 仕様 または 400V 3 定格（M1） ↓ 400V 仕様	B	なし	FB-01A	220-240V（200V 級）			F	なし
V-63M	0.2	FB-02A1				FB-02A					
V-63M	0.25	FB-02A1				FB-02A					
V-71M	0.4	FB-05A1				FB-05A					
V-80S	0.55	FB-1D			ネジ式	FB-1D					ネジ式
V-80M	0.75	FB-1D				FB-1D					
V-90S	1.1	FB-2D				FB-2D					
V-90L	1.5	FB-2D				FB-2D					
V-100L	2.2	FB-3D				FB-3D					
V-112S	3.0	FB-5B				FB-5B					
V-112M	3.7	FB-5B				FB-5B					
V-132S	5.5	FB-8B		F		FB-8B	380-415V（400V 級）				
F-132M	7.5	FB-10B1		B		FB-10B1					
F-160M	11	FB-15B1				FB-15B1					
備考		・日本国内標準仕様				・3.7kW 以下のブレーキの電源は200V 級。（特に3.7ｋW以下400V 級汎用モータをインバータ駆動する時は、ブレーキ用に200V 級の別電源が必要。） ・3.7kW 以下の400V 級汎用モータは、モータ結線の中性点よりブレーキ電源を取るため、ブレーキ用の200V 級の別電源は不要です。						

向け先国別モータ仕様

1）モータ部

モータ枠番号	HP × 4P	UL 系 米国・(南米) 定格電源	耐熱クラス	リード線	端子箱	保護形式	CSA 系 カナダ 定格電源	耐熱クラス	リード線	端子箱	保護形式	モータ種類
V-63S	1/8	230V /460V 60Hz	UL 規格 F	9 本 (人)	アルミダイキャスト製・ラグ式・引出穴 NPT ネジ	WASH DAWN (IP55 相当)	230V /460V 60Hz または 575V /60Hz	CSA 規格 F	230V /460V 60Hz 用 9 本 (人) 575V/ 60Hz 用 3 本	アルミダイキャスト製・ラグ式・引出穴 NPT ネジ	WASH DAWN (IP55 相当)	汎用モータ (M3 と同じ)
V-63M	1/4											
V-63M	1/3											
V-71M	1/2											
V-80S	3/4											
V-80M	1											
V-90S	1.5											高効率モータ
V-90L	2											
V-100L	3											
F-112S	—											
F-112M	5											
F-132S	7.5			9 本 (△)					230V/460V 60Hz用 9本 (△) 575V/ 60Hz用 3本			
F-132M	10											
F-160M	15											
備考		・定格電源± 10% で使用可能。 ・ブレーキ無しは 208V,60Hz でも使用可能。					・230V/460V 用は定格電源± 10% で使用可能。					

2）ブレーキ部

モータ枠番号	HP × 4P	UL 系 米国・(南米) ブレーキ形式	ブレーキ電源	耐熱クラス	ユルメ装置	CSA 系 カナダ ブレーキ形式	ブレーキ電源	耐熱クラス	ユルメ装置
V-63S	1/8	FB-01A	230V /460V	UL 規格 F	なし	FB-01A	230V /460V または 575V	CSA 規格 F	なし
V-63M	1/4	FB-02A				FB-02A			
V-63M	1/3	FB-02A				FB-02A			
V-71M	1/2	FB-05A				FB-05A			
V-80S	3/4	FB-1D			ワンタッチユルメ付	FB-1D			ワンタッチユルメ付
V-80M	1	FB-1D				FB-1D			
V-90S	1.5	FB-2D				FB-2D			
V-90L	2	FB-2D				FB-2D			
V-100L	3	FB-3D				FB-3D			
F-112S	—	FB-5B				FB-5B			
F-112M	5	FB-5B				FB-5B			
F-132S	7.5	FB-8B				FB-8B			
F-132M	10	FB-10B1		F		FB-10B1			
F-160M	15	FB-15B1				FB-15B1			
備考		・15HP 以下は整流器は電源共用整流器。 (日本仕様と結線が異なります。) ・ブレーキ付は 208V、60Hz で使用不可。				・15HP 以下は整流器は電源共用整流器。 (日本仕様と結線が異なります。)			

海外仕様対応
アメリカ向け（UL（NEMA）系）

UL（NEMA）系標準仕様

仕様	ブレーキ無					ブレーキ付				
	単相モータ	三相モータ		インバータ用モータ	高効率モータ	単相モータ	三相モータ		インバータ用モータ	高効率モータ
容量	1/50 ～ 1/9HP (15W ～ 90W) 4P	1/50 ～ 1/9HP (15W ～ 90W) 4P	1/8 ～ 15HP (0.1kW ～ 11kW) 4P	1/8 ～ 10HP (0.1kW ～ 7.5kW) 4P	1 ～ 10HP (0.75 ～ 7.5Kw) 4P	1/50 ～ 1/9HP (15W ～ 90W) 4P	1/50 ～ 1/9HP (15W ～ 90W) 4P	1/8 ～ 15HP (0.1kW ～ 11kW) 4P	1/8 ～ 10HP (0.1kW ～ 7.5kW) 4P	1 ～ 10HP (0.75 ～ 7.5Kw) 4P
モータ電圧	115V または 230V	230V または 460V※1	230V/460V			115V または 230V	230V または 460V※1	230V/460V		
ブレーキ電圧	―					モータ電圧と同一				
周波数	60Hz					60Hz				
耐熱クラス	A	A	F			A	A	F		
口出線本数	3 本	3 本	9 本			5 本	5 本	11 本		
口出線引出方式	ラグ式	ラグ式	ラグ式			ラグ式	ラグ式	ラグ式		
ケーブル引出口	―	―	NPT ネジ			端子箱無し	端子箱無し	NPT ネジ		
始動方式	直入始動	直入始動	直入始動	インバータ始動	直入始動	直入始動	直入始動	直入始動	インバータ始動	直入始動
ブレーキゆるめ方式	-					-		ワンタッチゆるめレバー方式※2		
外被構造	15W ～ 40W 全閉自冷形 40W の一部と 60W, 90W 全閉外扇形	全閉自冷形	全閉外扇形（1/8HP は全閉自冷形）	全閉外扇形	全閉外扇形	全閉外扇形（40W の一部は全閉自冷形）	全閉外扇形（40W ～ 90W の一部は全閉自冷形）	全閉外扇形（1/8HP は全閉自冷形）	全閉外扇形	全閉外扇形
時間定格	連続					連続				
端子箱位置	端子箱なし		（負荷側より見て）ハイポニック：（中空軸）下側、（中実軸 L, T）左側（中実軸 R）右側 アルタックス NEO：左側			口出線引出位置上側		（負荷側より見て）ハイポニック：（中空軸）下側、（中実軸 L, T）左側（中実軸 R）右側 アルタックス NEO：左側		
雰囲気	屋内形		屋外形			屋内形		屋外形		
特性規格	―		NEMA			―		NEMA		
認証規格	UL					UL				
高効率規制	―				Epact	―				Epact

※1. ハイポニック減速機の460Vは、枠番15, 17, 1240のみ対応となります。
2. ワンタッチゆるめレバー方式は、三相モータ 3/4HP以上、インバータ用・高効率モータ1/2HP以上となります。
上記以外はゆるめ装置無しとなります。
オプションとしてゆるめボルト方式も対応可能です。ご照会ください。

■日本標準品と異なる点（1/8HP以上）

〇端子符号 ： 標準 U，V，W → 1，2，3、ブレーキ付 U，V，W → T1，T2，T3 となります。
〇HP 表示となります。
〇回転方向は国内仕様と逆となります。（当社の国内仕様はモータ単体で反負荷側から見て右回転。）
〇アメリカ向け端子箱となり、国内仕様と外形寸法が異なります。
〇端子箱外部導線引出口サイズが国内仕様と異なります。
〇外形寸法 ： 端子箱部分以外は標準品と同一となります。
〇モータコイル、ブレーキコイルおよび整流器は、アメリカ向け仕様になります。
〇ブレーキの結線方法が、国内仕様と異なります。

■ NEMA 規格品の特記事項

〇NEMA 規格は受験する必要はありません。従ってモータは、NEMA 規格準拠品の対応となります。ただし、取り合い寸法は、減速機直結タイプのため、NEMA 規格に準拠していません。
〇インバータ用モータ（AF モータ）は、端子符号、HP 表示、回転方向、端子箱仕様のみの適用となります。（モータ特性、取り合い寸法は NEMA 規格に準拠していません。）

■ UL 規格品の特記事項

〇 UL 規格は受験を必要とし、銘板に cULus レコグナイズド・コンポーネントマークが付きます。
〇 UL 規格モータは認定工場以外でのモータ製作および改造修理はできません。

UL 仕様 銘板例

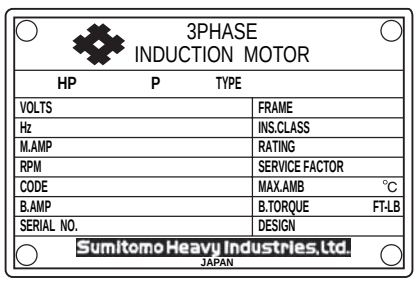

NEMA 仕様 銘板例

CSA 系標準仕様

モータ	ブレーキ無			ブレーキ付		
	三相モータ	高効率モータ	インバータ用モータ	三相モータ	高効率モータ	インバータ用モータ
容量	1/8～1HP ×4P（0.1～0.75kW ×4P）	1.5～10HP ×4P（1.1～7.5kW ×4P）	1/8～10HP ×4P（0.1～7.5kW ×4P）	1/8～1HP ×4P（0.1～0.75kW ×4P）	1～10HP ×4P（0.75～7.5kW ×4P）	1/8～10HP ×4P（0.1～7.5kW ×4P）
モータ電圧	230V/460V, 575V			230V/460V、575V		
ブレーキ電圧	―			1/8 ～ 10HP : モータ電圧と同一		
周波数	60Hz			60Hz		
耐熱クラス	F			F		
口出線本数	230/460V : 9 本　575V : 3 本			230/460V : 11 本　575V : 5 本		
口出線引出方式	ラグ式			ラグ式		
ケーブル引出口	NPTネジ			NPTネジ		
端子箱材質	アルミダイキャスト製			アルミダイキャスト製		
定トルク制御範囲	―	―	6 ～ 60Hz	―	―	6 ～ 60Hz
定出力制御範囲 1/8 ～ 10HP	―	―	60 ～ 120Hz	―	―	60 ～ 120Hz
ブレーキゆるめ方式	―			ワンタッチゆるめレバー方式※		
外被構造	全閉外扇形（標準モータの1/8HP ×4P は全閉自冷形）			全閉外扇形（標準モータの1/8HP ×4P は全閉自冷形）		
時間定格	連続			連続		
端子箱位置	（負荷側より見て） ハイポニック：（中空軸）下側、（中実軸L, T）左側 （中実軸R）右側 アルタックスNEO：左側			（負荷側より見て） ハイポニック：（中空軸）下側、（中実軸L, T）左側 （中実軸R）右側 アルタックスNEO：左側		
雰囲気	屋内（屋外も対応可能）			屋内（屋外も対応可能）		
認証規格	CSA			CSA		
高効率規制	―	NRcan	―	―	NRcan	―

※ ワンタッチゆるめレバー方式は、三相モータ 3/4HP以上、インバータ用・高効率モータ1/2HP以上となります。
上記以外はゆるめ装置無しとなります。
オプションとしてゆるめボルト方式も対応可能です。ご照会ください。

■日本標準品と異なる点

〇端子符号　：　標準　U，V，W →　1，2，3、ブレーキ付　U，V，W →　T1，T2，T3 となります。
〇銘板に CSA マークが付き、HP 表示となります。
〇回転方向は国内仕様と逆（反負荷側から見て CCW 方向）となります。（当社の国内仕様はモータ単体で反負荷側から見て CW 方向（右回転）。）
〇カナダ向け端子箱となり、国内仕様と外形寸法が異なります。
〇端子箱外部導線引出口サイズが国内仕様と異なります。
〇高効率モータの枠番は特殊になります。
〇モータコイル、ブレーキコイルは、カナダ向け仕様になります。
〇ブレーキの結線方法が、国内仕様と異なります。

■ CSA 規格品の特記事項

〇カナダ国内で輸出される場合は、必ず CSA 規格認定モータが必要になり、1HP 以上かつ IEC90 枠以上では、高効率モータが必要になります。
〇認定工場以外でのモータ製作および改造修理はできません。
〇1992 年にエネルギー効率条例（EPact）と 1995 年にエネルギー効率規格（EER）が NRcan により制定され、1992 年 11 月 27 日以降に輸入されるギヤモータに対して、効率基準値を満たしてない場合、輸入禁止処置がとられています。（対象容量：1HP ～ 200HP、対象枠：IEC90 枠以上、対象電圧：600V 以下、一定速モータ）

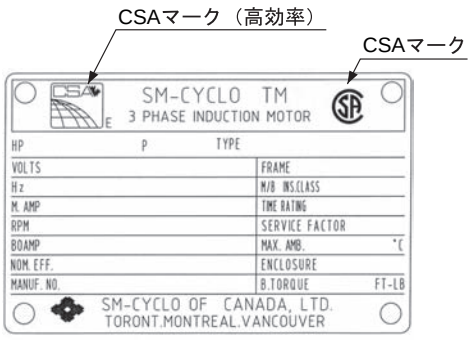

CSA 仕様 銘板例

UL（NEMA）・CSA 仕様の結線例（ブレーキ無）

人 ー 結線（1/8 ～ 5HP）

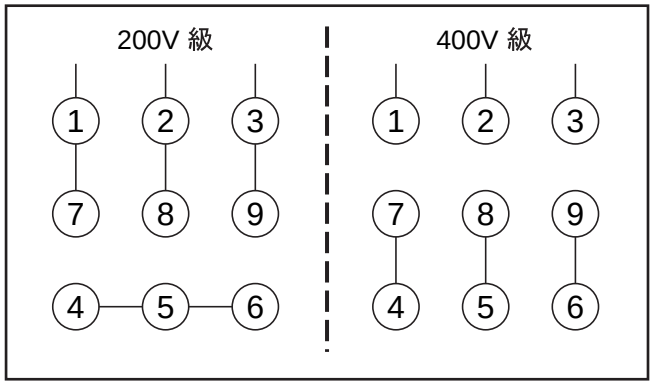

△ ー 結線（7.5 ～ 15HP）

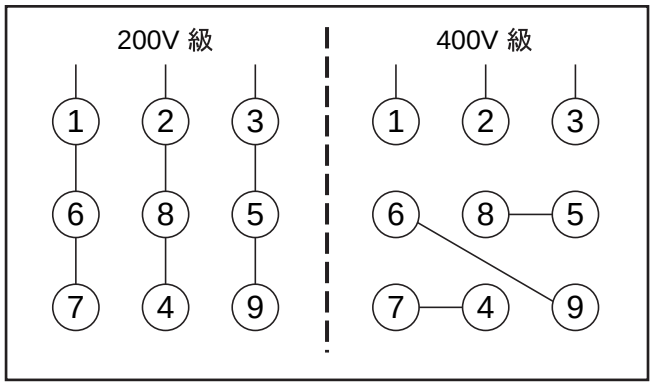

UL（NEMA）・CSA 仕様の結線（ブレーキ付）

普通制動 , 200V 級 ㅅ ー結線	普通制動 , 200V 級 , △ー 結線
1/8 ～ 5HP　FB−01A ～ FB ー 5B	7.5 ～ 15HP　FB−8B ～ FB−15B1
200V 級 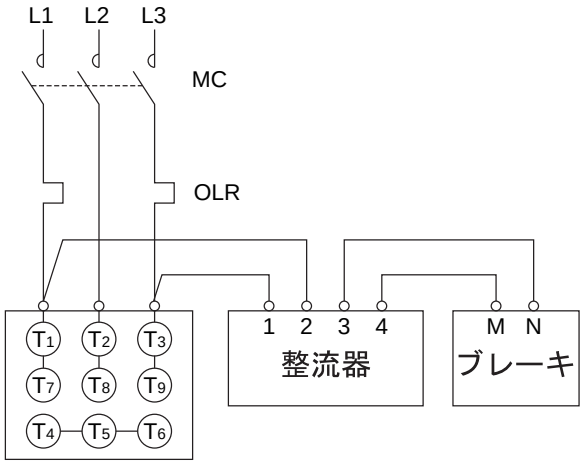	200V 級 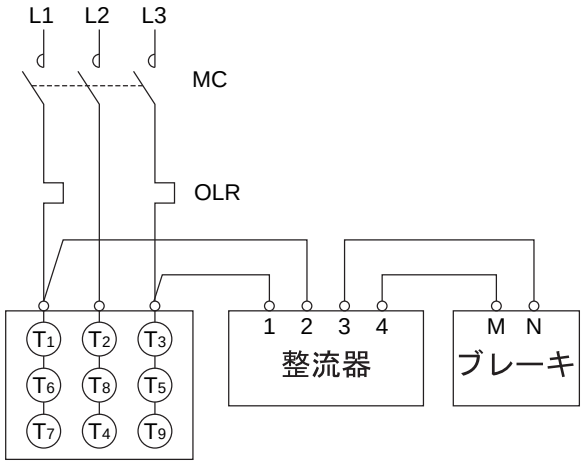
普通制動 , 400V 級 ㅅ ー 結線	**普通制動 , 400V 級 , △ー 結線**
1/8 ～ 5HP　FB−01A ～ FB−5B	7.5 ～ 15HP　FB−8B ～ FB−15B1
400V 級 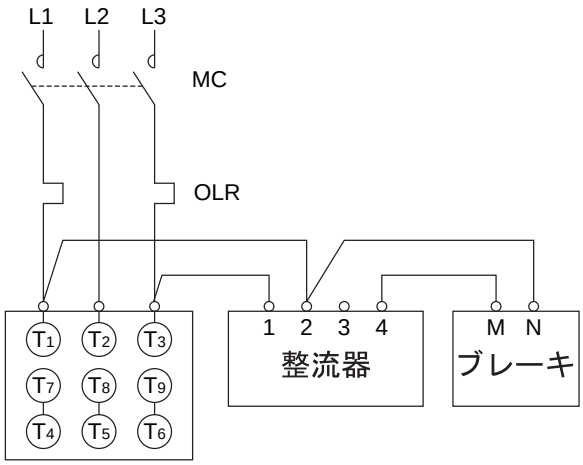	400V 級 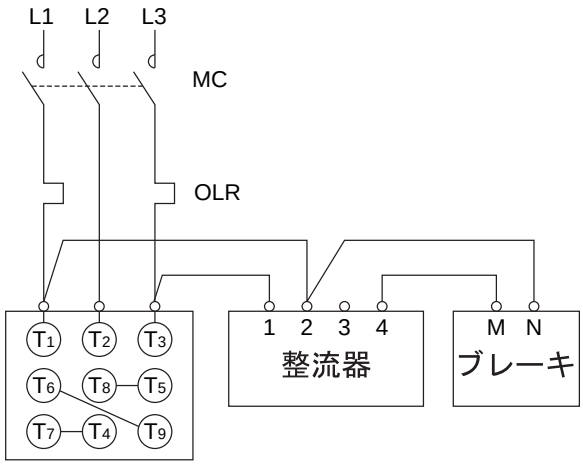

注）200V 級と 400V 級は、ブレーキー整流器間の結線が異なります。間違った結線の場合は、ブレーキが損傷しますのでご注意ください。

UL（NEMA）・CSA 仕様の結線（ブレーキ付）

急制動，200V 級 ㅅー 結線	急制動，200V 級，△ー 結線
1/8 ～ 5HP　FB−01A ～ FB−5B	7.5 ～ 15HP　FB−8B ～ FB−15B1
急制動，400V 級 ㅅー 結線	急制動，400V 級，△ー 結線
1/8 ～ 5HP　FB−01A ～ FB−5B	7.5 ～ 15HP　FB−8B ～ FB−15B1

200V 級

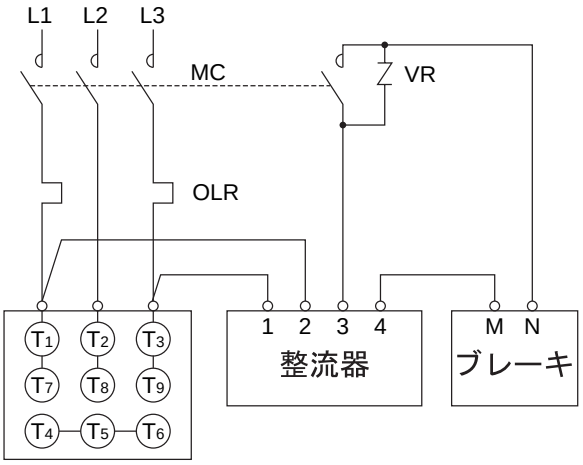

200V 級

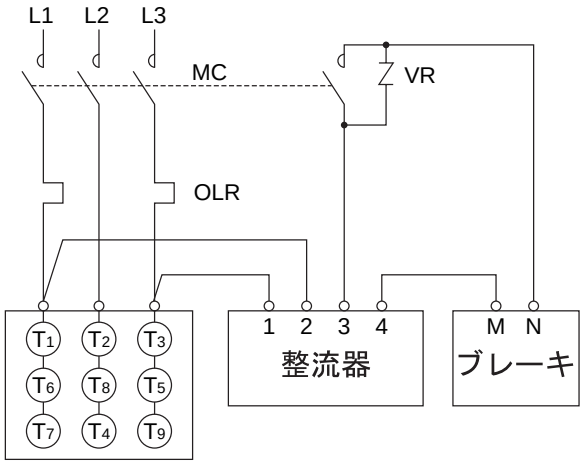

400V 級

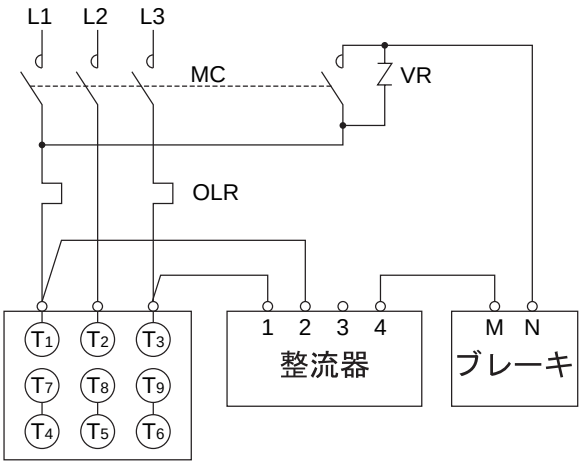

400V 級

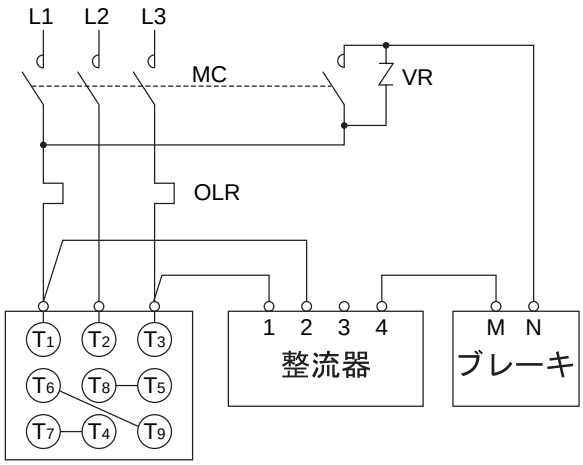

注）200V 級と 400V 級は、ブレーキー整流器間の結線が異なります。間違った結線の場合は、ブレーキが損傷しますのでご注意ください。

UL（NEMA）・CSA 仕様の結線（インバータ駆動・ブレーキ付）

普通制動 , 200V 級 ㅅー 結線	普通制動 , 200V 級 , △ー 結線
1/8 ～ 5HP　FB−01A ～ FB−5B	7.5 ～ 15HP　FB−8B ～ FB−15B1
200V 級 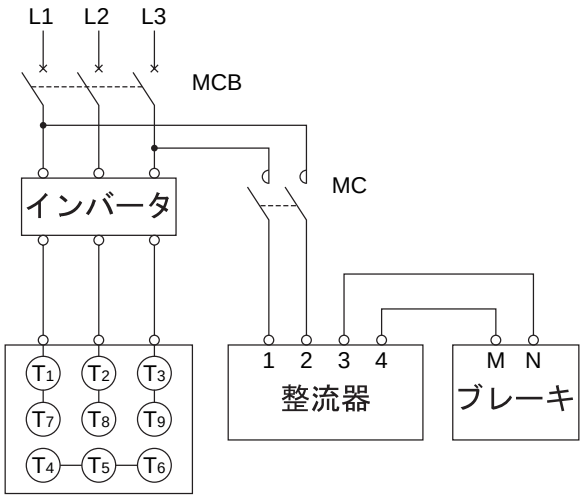	200V 級 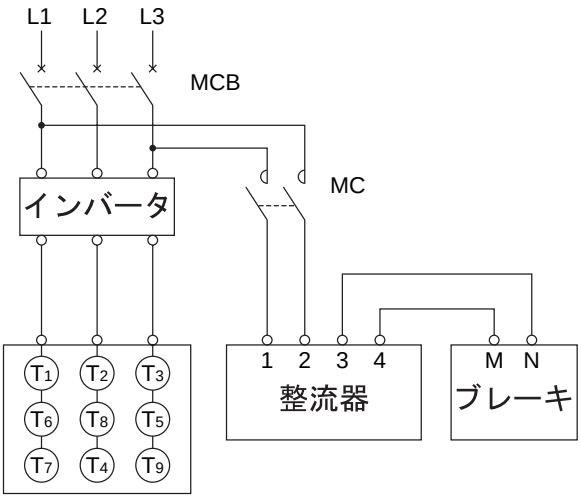
普通制動 , 400V 級 ㅅー 結線	**普通制動 , 400V 級 , △ー 結線**
1/8 ～ 5HP　FB−01A ～ FB−5B	7.5 ～ 15HP　FB−8B ～ FB−15B1
400V 級 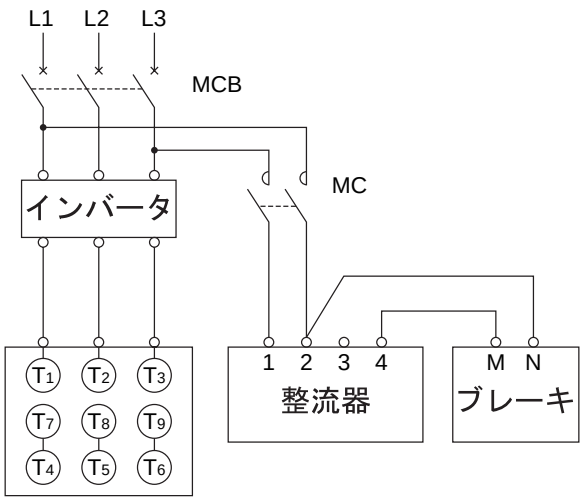	400V 級 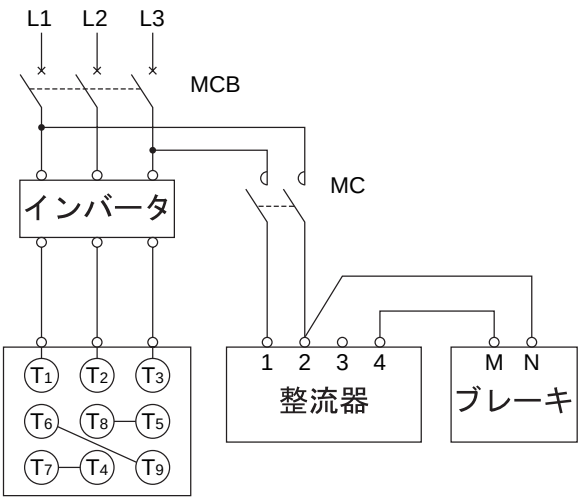

注）200V 級と 400V 級は、ブレーキー整流器間の結線が異なります。間違った結線の場合は、ブレーキが損傷しますのでご注意ください。

技術資料
直交軸ギヤ部
平行軸ギヤ部
モータ部
その他
銘板
潤滑
スラスト荷重
慣性モーメント
GD²
回転方向
実減速比
構造図
軸詳細寸法
中空軸資料
ハイポニック変遷
モータ形式
モータ特性表
端子箱
モータ据付寸法
モータブレーキ
結線
インバータ駆動
保護方式
冷却方式
海外仕様対応
計算方法
塗装
素地調整
防錆

UL（NEMA）・CSA 仕様の結線（インバータ駆動・ブレーキ付）

急制動 , 200V 級 ⅄ − 結線	急制動 , 200V 級 , △ − 結線
1/8 ～ 5HP　FB−01A ～ FB−5B	7.5 ～ 15HP　FB−8B ～ FB−15B1
急制動 , 400V 級 ⅄ − 結線	急制動 , 400V 級 , △ − 結線
1/8 ～ 5HP　FB−01A ～ FB−5B	7.5 ～ 15HP　FB−8B ～ FB−15B1

200V 級

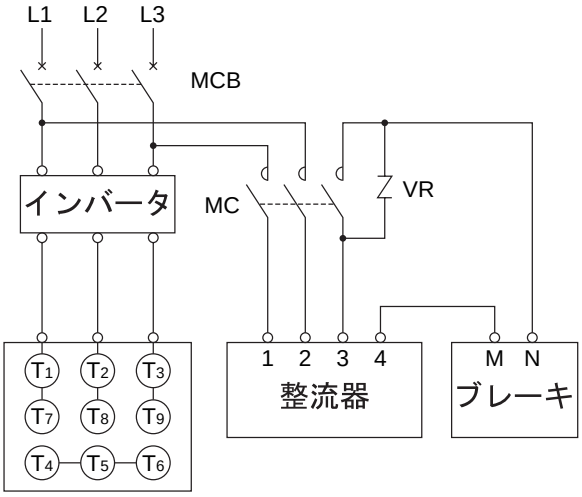

200V 級

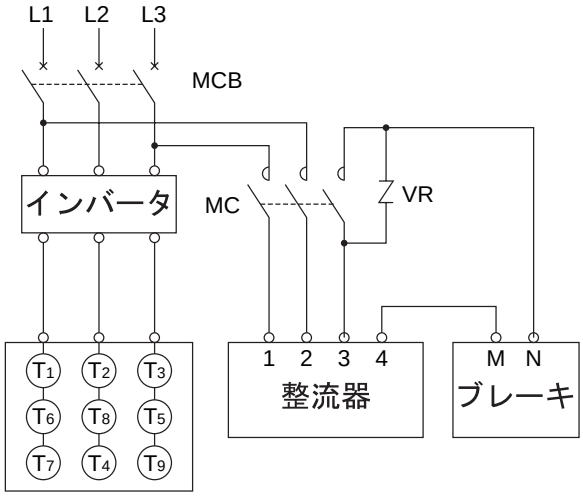

400V 級

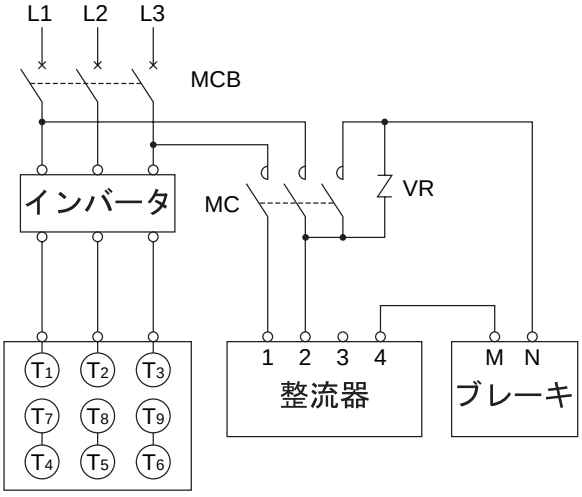

400V 級

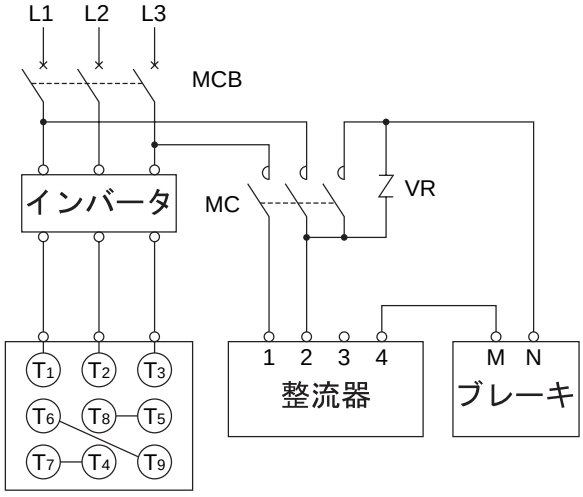

注）200V 級と 400V 級は、ブレーキー整流器間の結線が異なります。間違った結線の場合は、ブレーキが損傷しますのでご注意ください。

CE マーキング仕様・標準仕様

仕様	ブレーキ無					ブレーキ付				
	三相モータ			インバータ用モータ		三相モータ			インバータ用モータ	
容量	15W ～ 90W 4P	0.1kW ～ 3.7kW 4P	5.5kW ～ 11kW 4P	0.1kW ～ 2.2kW 4P	3.7kW ～ 7.5kW 4P	15W ～ 90W 4P	0.1kW ～ 3.7kW 4P	5.5kW ～ 11kW 4P	0.1kW ～ 2.2kW 4P	3.7kW ～ 7.5kW 4P
モータ電圧	200V	230V/400V	400V	230V/400V	400V	200V	230V/400V	400V	230V/400V	400V
ブレーキ電圧	-					200V	230V	400V	230V	400V
周波数	50Hz			60Hz		50Hz			60Hz	
耐熱クラス	E	F				E（ブレーキは B）	F			
口出線本数	3 本	6 本				5 本	8 本			
口出線引出方式	端子台式	スタッドボルトタイプ端子台式				端子台式	スタッドボルトタイプ端子台式			
ケーブル引出口	ケーブルコネクタ付	M ネジ				ケーブルコネクタ付	M ネジ			
始動方式	直入始動		人 - △始動	インバータ始動		直入始動		人 - △始動	インバータ始動	
ブレーキゆるめ方式	-					-	ゆるめボルト方式※1			
外被構造	全閉自冷形	全閉外扇形※2	全閉外扇形	全閉外扇形	全閉外扇形	全閉自冷形	全閉外扇形※2	全閉外扇形	全閉外扇形	全閉外扇形
時間定格	連続					連続				
端子箱位置	上側	（負荷側より見て） ハイポニック：（中空軸）下側、（中実軸 L, T）左側 （中実軸 R）右側 アルタックス NEO：左側				上側	（負荷側より見て） ハイポニック：（中空軸）下側、（中実軸 L, T）左側 （中実軸 R）右側 アルタックス NEO：左側			
雰囲気	屋内形	屋外形				屋内形	屋外形			
特性規格	IEC					IEC				
準拠規格	CE					CE				

※ 1. 東南アジア向け仕様の三相モータ 0.55kW 以上、インバータ用モータ 0.4kW 以上は、ゆるめボルト方式になります。
上記以外はゆるめ装置無しとなります。
2. 0.1kW × 4P は全閉自冷形です。

■日本標準品と異なる点
〇銘板に CE マークが付きます。
〇回転方向は国内仕様と逆となります。（当社の国内仕様はモータ単体で負荷側から見て左回転。）
〇CE 規格対応端子箱となり、国内仕様と外形寸法が異なります。
〇口出線引出方式がスタッドボルトタイプ端子台式となります。
〇端子箱外部導線引出口サイズが国内仕様と異なります。
〇外形寸法　：　端子箱部分以外は標準品と同一となります。
〇モータコイルは CE 規格品仕様になります。
〇0.1～3.7kW×4P（インバータ用モータでは2.2kW×4P以下）のブレーキ付仕様は、電源が220V/230Vのブレーキとなりますので、インバータ運転時は220V/230Vを接続してください。ブレーキの電源を380V/400Vに接続するとブレーキが焼損しますのでご注意ください。オプションとして380V/400V用ブレーキも対応できますので、ご指定ください。

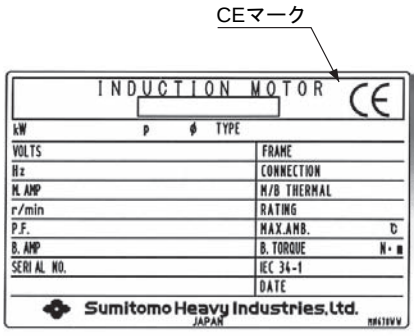

CE 仕様 銘板例

海外仕様対応
中国向け（CCC・CE マーキング）

中国向け標準仕様

仕様	ブレーキ無				ブレーキ付			
	三相モータ		インバータ用モータ		三相モータ		インバータ用モータ	
容量	0.1kW ～ 3.7kW 4P	5.5kW ～ 11kW 4P	0.1kW ～ 2.2kW 4P	3.7kW ～ 7.5kW 4P	0.1kW ～ 3.7kW 4P	5.5kW ～ 11kW 4P	0.1kW ～ 2.2kW 4P	3.7kW ～ 7.5kW 4P
モータ電圧	220V/380V	380V	220V/380V	380V	220V/380V	380V	220V/380V	380V
ブレーキ電圧	-				220V	380V	220V	380V
周波数	50Hz		60Hz		50Hz		60Hz	
耐熱クラス	F				F			
口出線本数	6 本				8 本			
口出線引出方式	スタッドボルトタイプ端子台式				スタッドボルトタイプ端子台式			
ケーブル引出口	M ネジ				M ネジ			
始動方式	直入始動	人- △始動	インバータ始動		直入始動	人- △始動	インバータ始動	
ブレーキゆるめ方式	-				ゆるめボルト方式※1			
外被構造	全閉外扇形※2	全閉外扇形	全閉外扇形	全閉外扇形	全閉外扇形※2	全閉外扇形	全閉外扇形	全閉外扇形
時間定格	連続				連続			
端子箱位置	（負荷側より見て） ハイポニック：（中空軸）下側、（中実軸 L, T）左側、（中実軸 R）右側 アルタックス NEO：左側				（負荷側より見て） ハイポニック：（中空軸）下側、（中実軸 L, T）左側、（中実軸 R）右側 アルタックス NEO：左側			
雰囲気	屋外形				屋外形			
特性規格	IEC				IEC			
認証規格	0.1kW ～ 1.1kW CCC 1.1 ～ 3.7kW CE（準拠）	CE（準拠）	0.1kW ～ 0.75kW CCC 1.5 ～ 2.2kW CE（準拠）	CE（準拠）	0.1kW ～ 1.1kW CCC 1.1 ～ 3.7kW CE（準拠）	CE（準拠）	0.1kW ～ 0.75kW CCC 1.5 ～ 2.2kW CE（準拠）	CE（準拠）

仕様	ブレーキ無		ブレーキ付	
	単相モータ	三相モータ	単相モータ	三相モータ
容量	15W ～ 90W 4P	40W ～ 90W 4P	15W ～ 90W 4P	40W ～ 90W 4P
モータ電圧	220V	220V または 380V	220V	220V または 380V
ブレーキ電圧	–		220V	220V または 380V
周波数	50Hz			
耐熱クラス	E（ブレーキは B）			
口出線本数	3 本		5 本	
口出線引出方式	ラグ式			
ケーブル引出口	–			
始動方式	直入始動			
ブレーキゆるめ方式	–		–	
外被構造	15W ～ 40W 全閉自冷形 40W の一部と 60W、90W 全閉外扇形	全閉自冷形	全閉外扇形（40W の一部は全閉自冷形）	全閉外扇形（40W ～ 90W の一部は全閉自冷形）
時間定格	連続			
端子箱位置	端子箱なし・口出線引出位置上側			
雰囲気	屋内形			
特性規格	IEC			
認証規格	CCC			

※1. 三相モータ0.55kW以上、インバータ用モータ0.4kW以上は、ゆるめボルト方式になります。上記以外はゆるめ装置無しとなります。
2. 0.1kW×4Pは全閉自冷形です。

■日本標準品と異なる点（0.1kW 以上）

○回転方向は国内仕様と逆となります。（当初の国内仕様はモータ単体で負荷側から見て左回転。）
○中国向け端子箱が標準となり、国内仕様と外形寸法が異なります。
○口出線引出方式がスタッドボルトタイプ端子台式となります。
○端子箱外部導線引出口サイズが国内仕様と異なります。
○外形寸法：端子箱部分以外は標準品と同一となります。
○モータコイルは、中国向け品仕様になります。
○0.1 ～ 3.7kW×4P（インバータ用モータでは 2.2kW×4P 以下）のブレーキ付仕様は、電源が 220V/230V のブレーキとなりますので、インバータ運転時は 220V/230V を接続してください。ブレーキの電源を 380V/400V に接続するとブレーキが焼損しますのでご注意ください。オプションとして 380V/400V 用ブレーキも対応できますので、ご指定ください。

■ CCC 規格品の特記事項

○中国国内へ 1.1kW 以下の小型モータ（ギヤモータ）を単品で輸出される場合、1.1kW 以下の小型モータは、CCC 認証モータが必須となります。
CCC の対象品目で免除申請すれば、サービス品、予備品等は認証品でなくても輸入許可される場合もあります。
ご不明な場合、都度ご照会ください。
○銘板に CCC マークが付きます。

CCCマーク

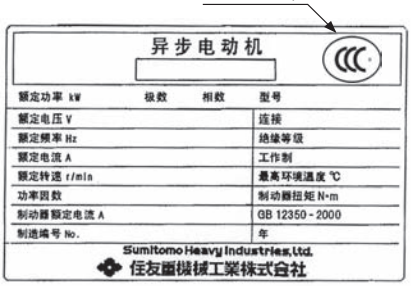

CCC 仕様 銘板例

CEマーク

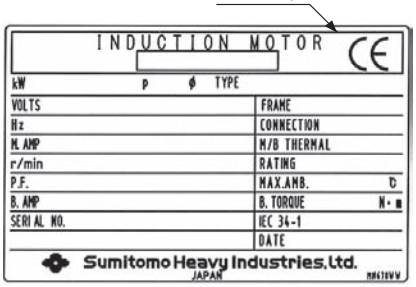

CE 仕様 銘板例

GOST-R（ロシア）標準仕様

仕様	ブレーキ無				ブレーキ付			
	三相モータ		インバータ用モータ		三相モータ		インバータ用モータ	
容量	0.1kW ～ 3.7kW 4P	5.5kW ～ 11kW 4P	0.1kW ～ 2.2kW 4P	3.7kW ～ 7.5kW 4P	0.1kW ～ 3.7kW 4P	5.5kW ～ 11kW 4P	0.1kW ～ 2.2kW 4P	3.7kW ～ 7.5kW 4P
モータ電圧	220V/380V	380V	220V/380V	380V	220V/380V	380V	220V/380V	380V
ブレーキ電圧	-				220V	380V	220V	380V
周波数	50Hz		60Hz		50Hz		60Hz	
耐熱クラス	F				F			
口出線本数	6 本				8 本			
口出線引出方式	スタッドボルトタイプ端子台式				スタッドボルトタイプ端子台式			
ケーブル引出口	M ネジ				M ネジ			
始動方式	直入始動	人- △始動	インバータ始動		直入始動	人- △始動	インバータ始動	
ブレーキゆるめ方式	-				ゆるめボルト方式※			
外被構造	全閉外扇形（0.1kW × 4P は全閉自冷形）	全閉外扇形	全閉外扇形	全閉外扇形	全閉外扇形（0.1kW × 4P は全閉自冷形）	全閉外扇形	全閉外扇形	全閉外扇形
時間定格	連続				連続			
端子箱位置	（負荷側より見て） ハイポニック：（中空軸）下側、（中実軸 L, T）左側、（中実軸 R）右側 アルタックス NEO：左側				（負荷側より見て） ハイポニック：（中空軸）下側、（中実軸 L, T）左側、（中実軸 R）右側 アルタックス NEO：左側			
雰囲気	屋外形				屋外形			
特性規格	IEC				IEC			
準拠規格	GOST-R				GOST-R			

※　三相モータ 0.55kW 以上、インバータ用モータ 0.4kW 以上は、ゆるめボルト方式になります。
上記以外はゆるめ装置無しとなります。

■日本標準品と異なる点
〇銘板に GOST－R マークがつきます。
〇回転方向は国内仕様と逆となります。（当社の国内仕様はモータ単体で負荷側から見て左回転。）
〇CE 規格対応端子箱となり、国内仕様と外形寸法が異なります。
〇口出線引出方式がスタッドボルトタイプ端子台式となります。
〇端子箱外部導線引出口サイズが国内仕様と異なります。
〇外形寸法　：　端子箱部分以外は標準品と同一となります。
〇モータコイルは、GOST－R 規格品仕様になります。
〇3.7kW×4P 以下（インバータ用モータでは 2.2kW×4P 以下）のブレーキ付仕様は、電源が 220V/230V のブレーキとなりますので、インバータ運転時は 220V/230V を接続してください。ブレーキの電源を 380V/400V に接続するとブレーキが焼損しますのでご注意ください。オプションとして 380V/400V 用ブレーキも対応できますので、ご指定ください。

■ GOST－R 規格品の特記事項
〇ギアモータ及びモータを、輸出する装置などへの組込部品ではなく単体でロシアへ輸出する場合、本認証がないと通関できません。（装置などに組込まれている場合は例外）
〇単体輸出の際、輸出案件（1 船）ごとに認証書の写し（verified copy）1 通の提示が必要です。装置への組込み、または輸出装置とのセットでない場合は、発注時にご連絡ください。

技術資料
直交軸ギヤ部
平行軸ギヤ部
モータ部
その他
銘板
潤滑
スラスト荷重
慣性モーメント
GD²
回転方向
実減速比
構造図
軸詳細寸法
中空軸資料
ハイポニック変遷
モータ形式
モータ特性表
端子箱
モータ据付寸法
モータブレーキ
結線
インバータ駆動
保護方式
冷却方式
海外仕様対応
計算方法
塗装
素地調整
防錆

ブレーキ無・結線図例

■三相誘導モータの結線図例

<table>
<tr><td rowspan="2">3.7kW × 4P 以下</td><td rowspan="2">普通制動回路</td><td>200V 級</td><td>400V 級</td></tr>
<tr><td> 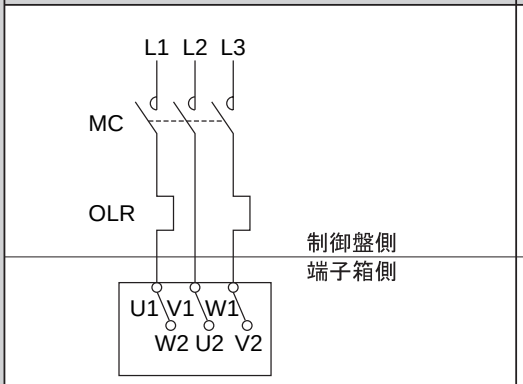
</td><td> 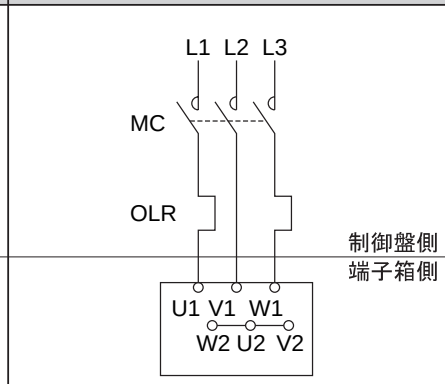
</td></tr>
<tr><td rowspan="2">5.5kW × 4P 以上</td><td rowspan="2">普通制動回路</td><td>400V 級，直入始動</td><td>400V 級　人ーΔ始動</td></tr>
<tr><td> 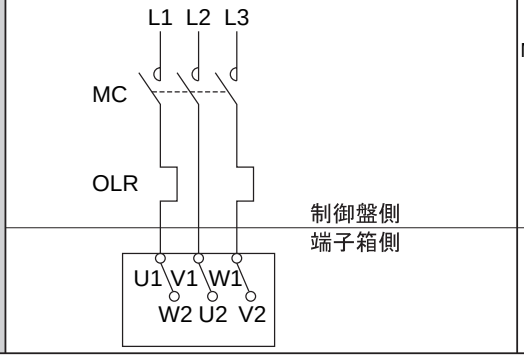
</td><td> 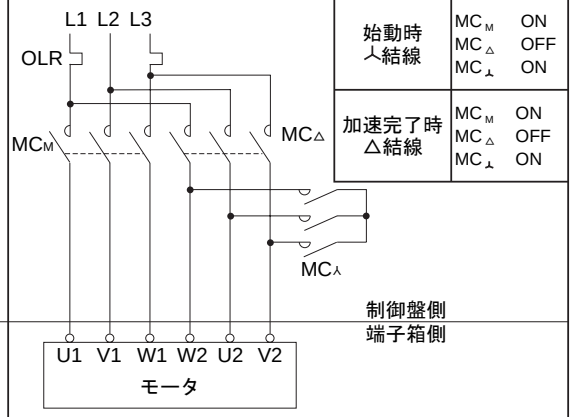
</td></tr>
</table>

■インバータ駆動時の結線図例

<table>
<tr><td rowspan="2">3.7kW × 4P 以下</td><td rowspan="2">普通制動回路</td><td>200V 級</td><td>400V 級</td></tr>
<tr><td> 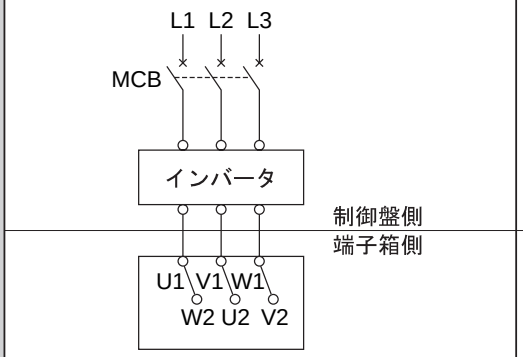
</td><td> 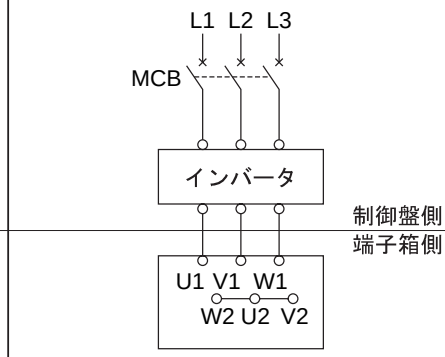
</td></tr>
<tr><td>5.5kW × 4P 以上</td><td>普通制動回路</td><td></td><td> 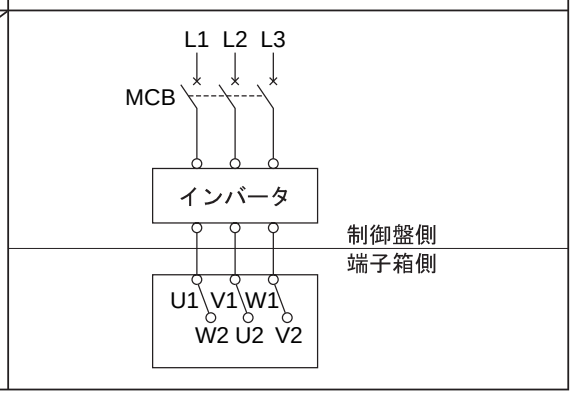
</td></tr>
</table>

ブレーキ付三相モータ・結線図例

■ 一方方向回転運転時の結線図例

<table>
<tr><td rowspan="3">3.7kW × 4P 以下</td><td rowspan="2">普通制動回路</td><td>200V 級</td><td>400V 級</td></tr>
<tr><td> 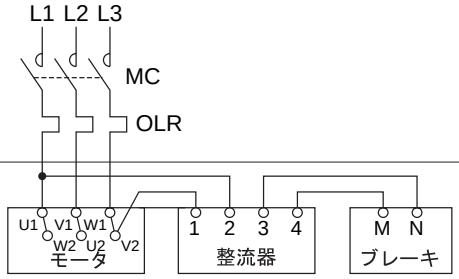
</td><td> 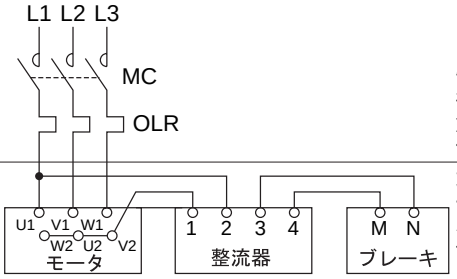
</td></tr>
<tr><td>急制動回路</td><td> 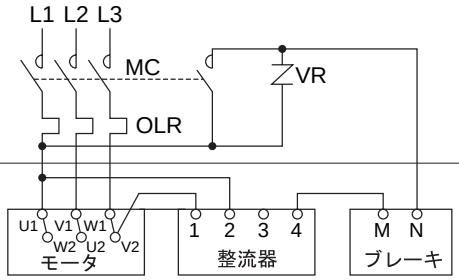
</td><td> 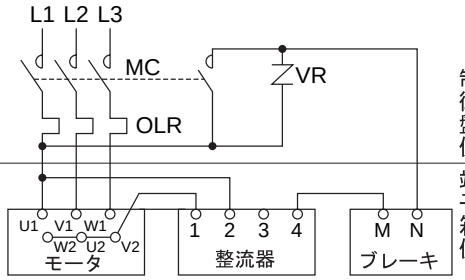
</td></tr>
<tr><td rowspan="3">5.5kW × 4P 以上</td><td rowspan="2">普通制動回路</td><td>400V 級，直入始動</td><td>400V 級 人ー△始動</td></tr>
<tr><td> 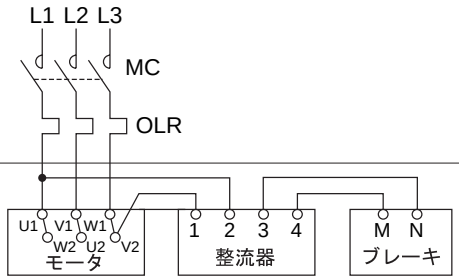
</td><td> 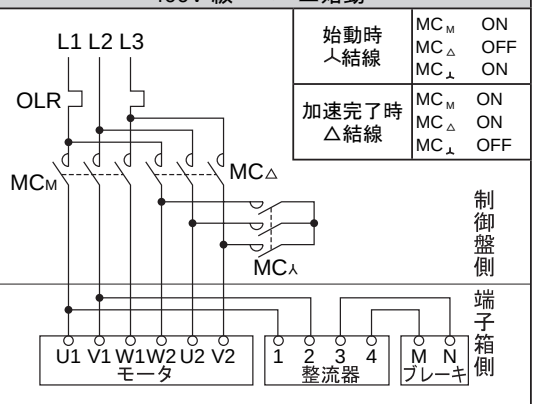
</td></tr>
<tr><td>急制動回路</td><td> 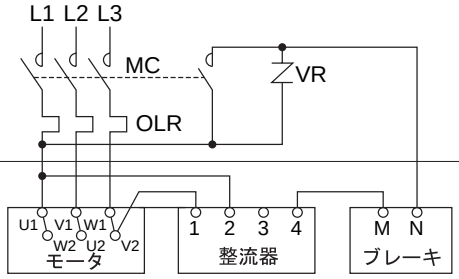
</td><td> 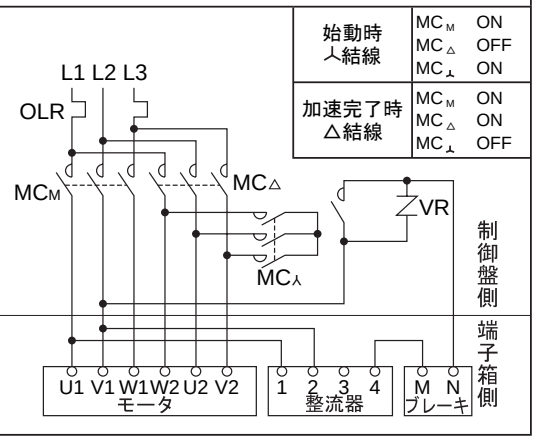
</td></tr>
</table>

技術資料
直交軸ギヤ部
平行軸ギヤ部
モータ部
その他
銘板
潤滑
スラスト荷重
慣性モーメント
GD²
回転方向
実減速比
構造図
軸詳細寸法
中空軸資料
ハイポニック変遷
モータ形式
モータ特性表
端子箱
モータ据付寸法
モータブレーキ
結線
インバータ駆動
保護方式
冷却方式
海外仕様対応
計算方法
塗装
素地調整
防錆

ブレーキ付三相モータ・結線図例

■インバータ駆動時の結線図例

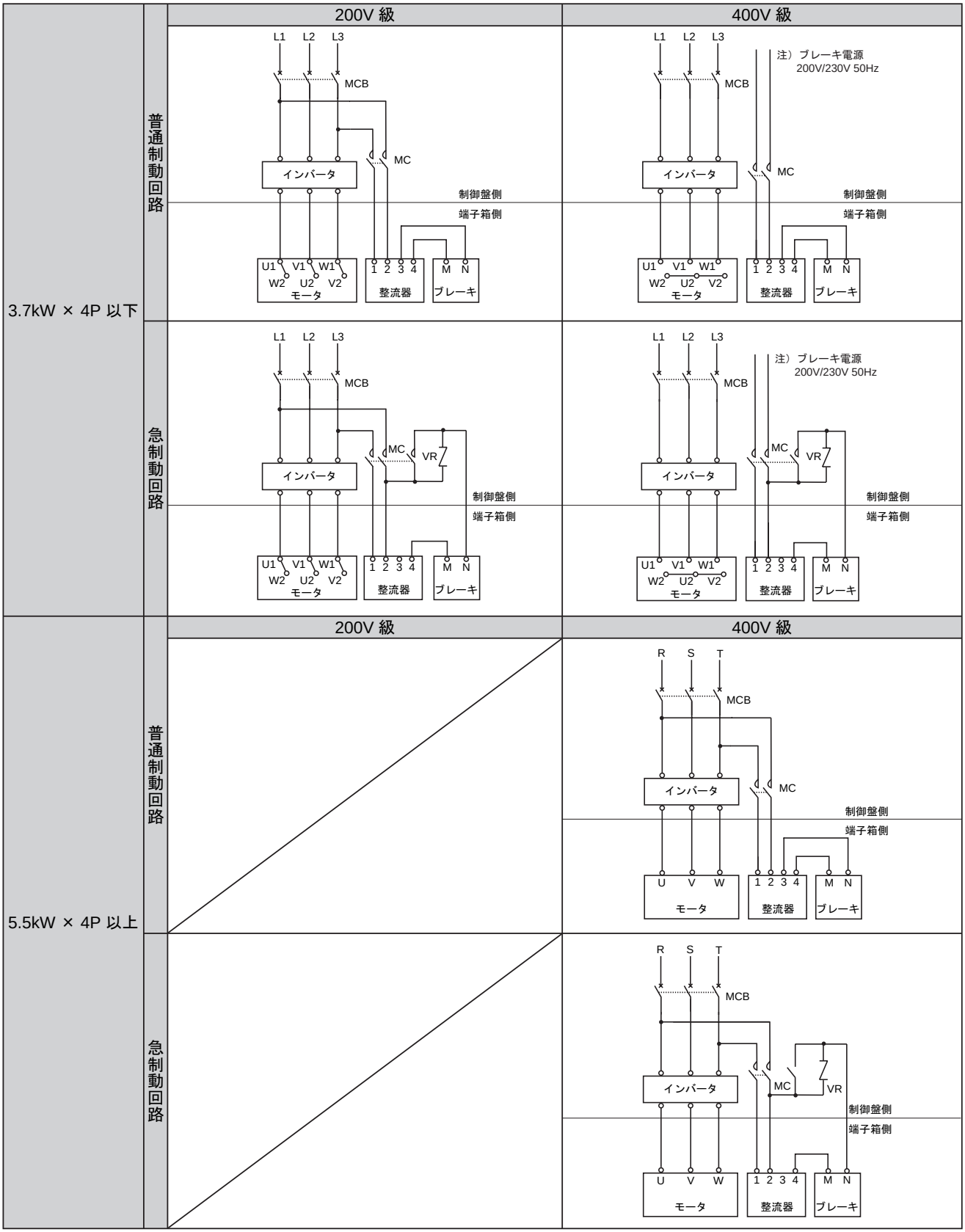

注）1. 3.7kW×4P以下（インバータ用モータでは2.2kW×4P以下）のブレーキ付仕様は、電源が220V/230Vのブレーキとなりますので、インバータ運転時は220V/230Vを接続してください。ブレーキの電源を380V/400Vに接続するとブレーキが焼損しますのでご注意ください。オプションとして380V/400V用ブレーキも対応できますので、ご指定ください。
2. 三相モータをインバータ駆動される場合は、モータのU2、V2、W2の結線を上図のように変更してください。

向け先国別モータ端子箱

モータ枠番号	kW×4P	日本 JIS系 A	日本 JIS系 L	日本 JIS系 J	日本 JIS系 KD	ヨーロッパ・東南アジア・オーストラリア・中国・(南米)・ロシア CE系 A	CE系 L	CE系 J	CE系 KD	米国・(南米)&カナダ UL系 & CSA系 A	UL系 & CSA系 L	UL系 & CSA系 J	UL系 & CSA系 KD	HP×4P
V-63S	0.1	70	45	85	φ12.5	104	112	113	M16×P1.5 M25×P1.5 (各1ヶ所)	104	112	113	NPT1/2	1/8
V-63M	0.2													1/4
V-63M	0.25													1/3
V-71M	0.4													1/2
V-80S	0.55	85	96	114	φ23	125	126	143	M25×P1.5 (2ヶ所)	125	150	143	NPT3/4	3/4
V-80M	0.75													1
V-90S	1.1			119				148				148		1.5
V-90L	1.5													2
V-100L	2.2			126				155				155		3
F-112S	3.0	100	112	147				166				166		—
F-112M	3.7													5
F-132S	5.5												NPT1	7.6
F-132M	7.5	122	141	188	φ43	170	175	211	M32×P1.5 (2ヶ所)	170	198	211		10
F-160M	11												NPT1-1/4	15

端子箱形状

プラスチック製
0.1kW ～ 0.4kW

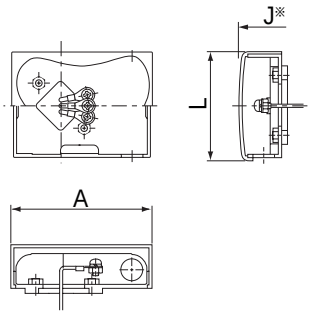

鋼板製
0.55kW ～ 11kW

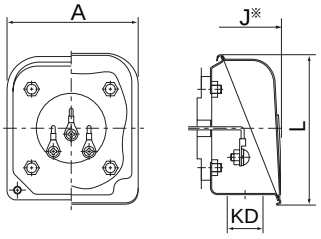

アルミ製
0.1kW ～ 11kW

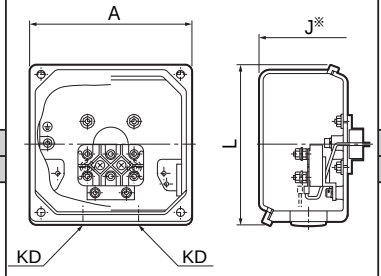

アルミ製
0.1kW ～ 0.4kW

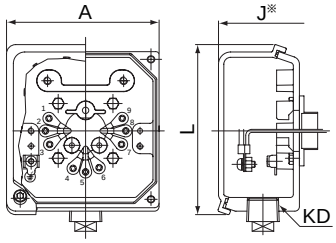

アルミ製
0.75kW ～ 11kW

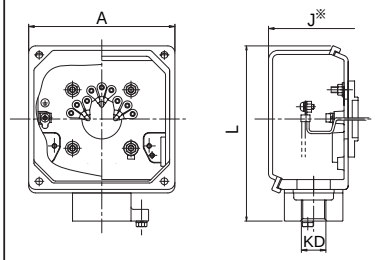

※ 寸法J：モータ中心から端子箱端面までの長さ（端子箱張出し寸法）

海外仕様対応
その他規格

その他の規格

○：住友製標準で製作します。
△：特殊仕様で製作しますのでご照会ください。

各国規格の適用（代表例）

国名・規格名	日本・JIS JEM JEC	国際規格・IEC	イギリス・BS
標準出力	○	○	△：4kW以下 ○：5.5kW以上
出力枠番適用	○	−	○
各枠番に対応するモータ取付寸法	○（注）	○（注）	○（注）
軸端寸法	○（注）	○（注）	○（注）
軸端キー キーみぞ寸法公差	○（注）	○（注）	○（注）
絶縁階級	○	○	○
リード線記号	○	○	○
標準回転方向	○	△	△
銘板記載項目	○	△	△
特性試験法	○	○	○
標準電圧	200V・220V 400V・440V	△	415V
標準周波数	50Hz・60Hz	50Hz・60Hz	50Hz

IEC−International Electrotechnical Commission.
BS−British Standards.

注） 標準はハイポニック、アルタックスのフランジ寸法です。
要求規格フランジ寸法についてはご照会ください。

主な国内規格

(1) 回転電気機械全般
　JIS C 4034 （1999）：回転電気機械
　JEC-2100 （1993）：回転電気機械一般
　JEM 1188 （1969）：電動機定格出力の標準
(2) 三相誘導電機一般
　JIS C 4210 （2001）：一般用低圧三相かご形誘導電動機
　JIS C 4212 （2000）：高効率低圧三相かご形誘導電動機
　JEC-2137 （2001）：誘導機
(3) 単相誘導電機一般
　JIS C 4203 （2001）：一般用単相誘導電動機
(4) 試験方法・特性算定方法
　JEC-2137 （2001）：誘導機
　JIS C 4207 （1995）：三相誘導電動機の特性算定方法
(5) 寸法
　JEM 1400 （1991）：一般用低圧三相かご形誘導電動機の寸法
　JEM 1401 （1991）：一般用フランジ形低圧三相かご形誘導電動機の寸法
(6) 防爆構造
　JIS C 0903 （1983）：一般用電気機器の防爆構造通則
　JIS C 0904 （1983）：一般用電気機器の防爆構造試験方法
　JIS C 0905 （1983）：電力用電気機器の防爆構造
　工場電気設備防爆指針（ガス蒸気防爆）(1979)
　防爆構造電気機械器具検定規則 (1981)
(7) その他
　JIS C 4003 （1977）：電気機器絶縁の種類
　JEC-147 （1960）：電気機器絶縁の種類
　JEM 1313 （1983）：一般用低圧三相かご形誘導電動機の騒音レベル

備考：JEC 電機学会電機規格調査会標準規格
　　JIS 日本工業規格
　　JEM 日本電気工業会規格

海外仕様対応
世界の電源事情

国名／地域		電源周波数	電圧（単相）	電圧（三相）
日　本		50Hz ／ 60Hz	100V / 200V	200V / 400V
北米	アメリカ	60Hz	115V / 230V	208V / 230V / 460V
	カナダ	60Hz	120V / 347V	208V / 240V / 600V
南米	ブラジル	60Hz	127V	127V / 220V
アジア	韓　国	60Hz	110V / 220V	220V / 380V
	台　湾	60Hz	110V / 220V	200V / 220V / 380V
	ホンコン	50Hz	200V / 220V	346V / 380V
	中　国	50Hz	220V	220V / 380V
	フィリピン	60Hz	220V	380V
	タ　イ	50Hz	220V	220V / 380V
	シンガポール	50Hz	230V	415V
	マレーシア	50Hz	240V	415V
	インドネシア	50Hz	220V	380V
	インド	50Hz	240V	240V / 400V / 415V
	バングラデシュ	50Hz	230V	400V
オセアニア	オーストラリア	50Hz	240V	415V
	グアム	60Hz	120V	240V / 480V
	ニュージーランド	50Hz	230V	230V / 415V
ヨーロッパ	オーストリア	50Hz	230V	400V
	ベルギー	50Hz	230V	400V
	ブルガリア	50Hz	220V	380V
	デンマーク	50Hz	230V	400V
	フィンランド	50Hz	230V	400V
	フランス	50Hz	230V	400V
	ドイツ	50Hz	230V	400V
	ギリシア	50Hz	230V	400V
	ハンガリー	50Hz	220V	380V
	イタリア	50Hz	220V	380V
	ルクセンブルク	50Hz	230V	400V
	オランダ	50Hz	230V	400V
	ノルウェー	50Hz	220V / 230V	380V
	ポーランド	50Hz	220V	380V
	ポルトガル	50Hz	230V	400V / 480V
	ルーマニア	50Hz	220V	380V
	スペイン	50Hz	127V / 220V	220V / 380V
	スウェーデン	50Hz	230V / 400V	400V / 690V
	スイス	50Hz	230V	400V
	イギリス	50Hz	230V	400V
	ロシア	50Hz	127V / 220V	220V / 380V

※同一国内でも地域・都市により、上記の電圧と異なる場合があります。
※アメリカ・カナダは、標準電圧は単相 115V ですが、120V 表示が通例となっています。

MEMO

技術資料
直交軸ギヤ部
平行軸ギヤ部
モータ部
その他
銘板
潤滑
スラスト荷重
慣性モーメント
GD^2
回転方向
実減速比
構造図
軸詳細寸法
中空軸資料
ハイポニック変遷
モータ形式
モータ特性表
端子箱
モータ据付寸法
モータブレーキ
結線
インバータ駆動
保護方式
冷却方式
海外仕様対応
計算方法
塗装
素地調整
防錆

技術資料

その他

	頁
慣性モーメント　計算方法	E104
GD^2　計算方法	E105
駆動系の計算式	E106
標準塗装質、塗装色	E108
オプション塗装質	E109
素地調整、防錆基準	E110

Technical Information

1. 慣性モーメント J の算出方法

（1）回転体の慣性モーメント

回転軸が重心を通る場合		回転軸が重心を通らない場合	
	$J=\frac{1}{8}MD^2$ 〔kg・m²〕	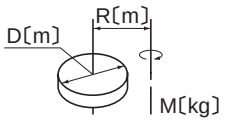	$J=\frac{M}{4}\left(\frac{1}{2}D^2+4R^2\right)$ 〔kg・m²〕
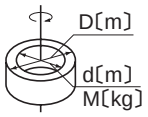	$J=\frac{1}{8}M(D^2+d^2)$ 〔kg・m²〕	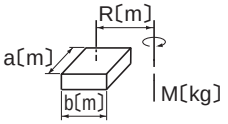	$J=\frac{M}{4}\left(\frac{a^2+b^2}{3}+4R^2\right)$ 〔kg・m²〕
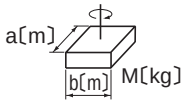	$J=\frac{1}{12}M(a^2+b^2)$ 〔kg・m²〕	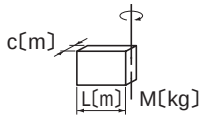	$J=\frac{1}{12}M(4L^2+C^2)$ 〔kg・m²〕

（2）直線運動の慣性モーメント

一　般　用　途	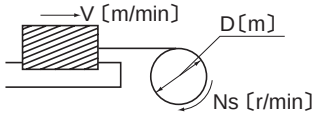	$J=\frac{M}{4}\left(\frac{V}{\pi\cdot Ns}\right)^2=\frac{M}{4}D^2$ 〔kg・m²〕
コンベアによる 水　平　運　動	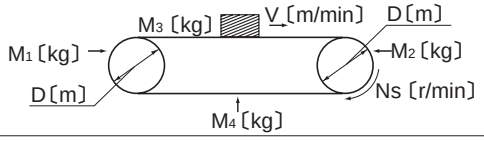	$J=\frac{1}{4}\left(\frac{M_1+M_2}{2}+M_3+M_4\right)\times D^2$ 〔kg・m²〕
リードネジによる 水　平　運　動	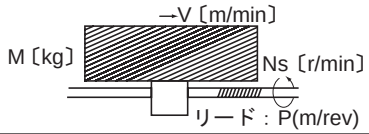	$J=\frac{M}{4}\left(\frac{V}{\pi\cdot Ns}\right)^2=\frac{M}{4}\left(\frac{P}{\pi}\right)^2$ 〔kg・m²〕
巻き上げ機による 上　下　運　動	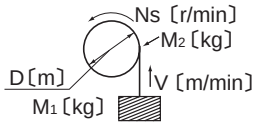	$J=\frac{M_1D^2}{4}+\frac{1}{8}M_2D^2$ 〔kg・m²〕

（3）回転数が異なる軸への換算

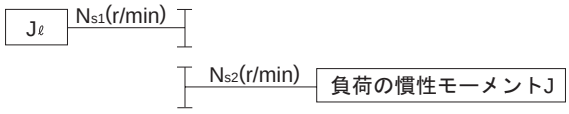

$$J_\ell=\left(\frac{N_{s2}}{N_{s1}}\right)^2J$$

1. GD² の算出方法

(1)回転体の GD²

回転軸が重心を通る場合		回転軸が重心を通らない場合	
	$GD^2=\frac{1}{2}WD^2$ 〔kgf・m²〕	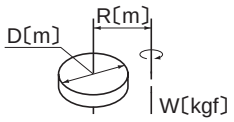	$GD^2=W\left(\frac{1}{2}D^2+4R^2\right)$ 〔kgf・m²〕
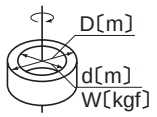	$GD^2=\frac{1}{2}W(D^2+d^2)$ 〔kgf・m²〕	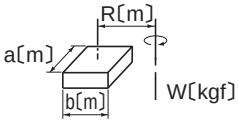	$GD^2=W\left(\frac{a^2+b^2}{3}+4R^2\right)$ 〔kgf・m²〕
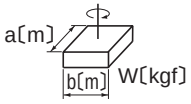	$GD^2=\frac{1}{3}W(a^2+b^2)$ 〔kgf・m²〕	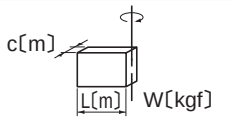	$GD^2=\frac{1}{3}W(4L^2+C^2)$ 〔kgf・m²〕

(2)直線運動の GD²

一 般 用 途	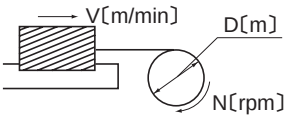	$GD^2=W\left(\frac{V}{\pi\cdot N}\right)^2=WD^2$	〔kgf・m²〕
コンベアによる 水 平 運 動	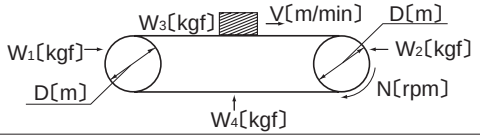	$GD^2=\left(\frac{W_1+W_2}{2}+W_3+W_4\right)\times D^2$	〔kgf・m²〕
リードネジによる 水 平 運 動	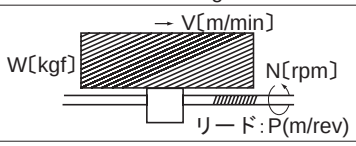	$GD^2=W\left(\frac{V}{\pi\cdot N}\right)^2=W\left(\frac{P}{\pi}\right)^2$	〔kgf・m²〕
巻き上げ機による 上 下 運 動	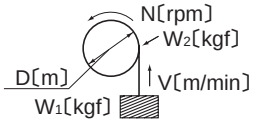	$GD^2=W_1D^2+\frac{1}{2}W_2D^2$	〔kgf・m²〕

(3)回転数が異なる軸への換算

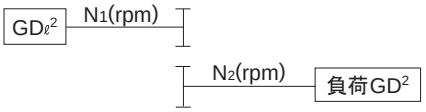

$GD_\ell^2=\left(\frac{N_2}{N_1}\right)^2GD^2$

駆動系の計算式

1.回転数N（r/min）と速度V（m/s）

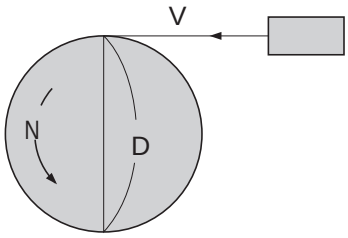

$$V = \pi \cdot D \cdot \frac{N}{60} \ (m/s)$$

π：円周率（≒3.14）
D：ホイールの直径（m）

2.トルクT（N·m , kgf·m）

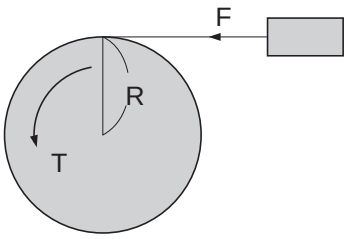

【ＳＩ単位系】

$T = F \cdot R \ (N \cdot m)$

F：荷重(N)
R：ホイールの半径(m)

【重力単位系】

$T = F \cdot R \ (kgf \cdot m)$

F：荷重(kgf)
R：ホイールの半径(m)

3.動力P（kW）

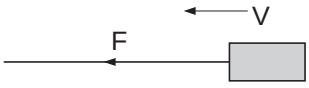

【ＳＩ単位系】

$$P = \frac{F \cdot V}{1000}$$

F：荷重(N)
R：速度(m/s)

$$P = \frac{F \cdot V}{102}$$

F：荷重(kgf)
R：速度(m/s)

4.動力P（kW）、トルクT（N·m　，　kgf·m）、回転数N

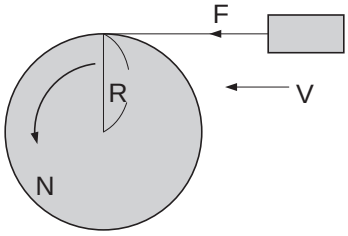

【ＳＩ単位系】

$$P = \frac{N \cdot T}{9550} \ (kW) \qquad T = \frac{9550 \cdot P}{N} \ (N \cdot m)$$

$$P = \frac{F \cdot V}{1000} \ (kW) \qquad V = \pi \cdot 2 \cdot R \cdot \frac{N}{60} \ (m/s)$$

F：荷重(N)

$$\therefore P = \frac{F \cdot \pi \cdot 2 \cdot R \cdot \frac{N}{60}}{1000} = \frac{2 \cdot \pi}{1000 \times 60} \cdot N \cdot F \cdot R \ (kW)$$

ここで T = F·R のため

$$P = \frac{2 \cdot \pi}{1000 \times 60} \cdot N \cdot T = \frac{N \cdot T}{9550} \ (kW)$$

【重力単位系】

$$P = \frac{N \cdot T}{975} \ (kW) \qquad T = \frac{975 \cdot P}{N} \ (kgf \cdot m)$$

$$P = \frac{F \cdot V}{102} \ (kW) \qquad V = \pi \cdot 2 \cdot R \cdot \frac{N}{60} \ (m/s)$$

F：荷重(kgf)

$$\therefore P = \frac{F \cdot \pi \cdot 2 \cdot R \cdot \frac{N}{60}}{102} = \frac{2 \cdot \pi}{102 \times 60} \cdot N \cdot F \cdot R \ (kW)$$

ここで T = F·R のため

$$P = \frac{2 \cdot \pi}{102 \times 60} \cdot N \cdot T = \frac{N \cdot T}{975} \ (kW)$$

5.加速力F_A（N , kgf）

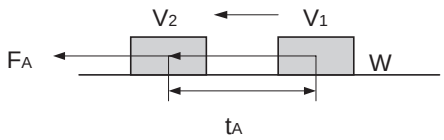

【ＳＩ単位系】

$$F_A = m \cdot \alpha = m \frac{V_2 - V_1}{t_A} \text{ (N)}$$

$$\alpha = \frac{V_2 - V_1}{t_A}$$

m ：質量(kg)
α ：加速度(m/s^2)
t_A ：加速時間(s)

【重力単位系】

$$F_A = m \cdot \alpha = \frac{W}{g} \cdot \frac{V_2 - V_1}{t_A} \text{ (kgf)}$$

$$\alpha = \frac{V_2 - V_1}{t_A}$$

W ：質量(kgf)
g ：重力加速度 ≒9.8 (m/s^2)
m ：質量($kgf \cdot s^2/m$)
α ：加速度(m/s^2)
t_A ：加速時間(s)

6.加速トルク力T_A（N･m , kgf･m）

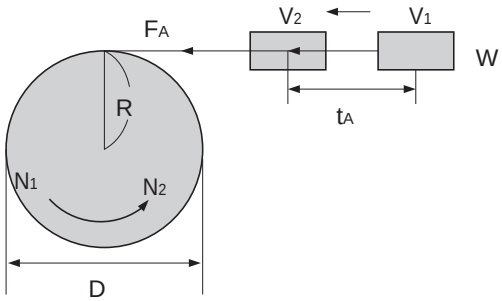

【ＳＩ単位系】

$$T_A = F_A \cdot R \qquad F_A = m \frac{V_2 - V_1}{t_A}$$

$$V_2 = \pi \cdot D \cdot \frac{N_2}{60} \qquad V_1 = \pi \cdot D \cdot \frac{N_1}{60}$$

$$D = 2 \cdot R$$

$$\therefore T_A = m \cdot \frac{\frac{\pi \cdot 2 \cdot R}{60} \cdot (N_2 - N_1)}{t_A} \cdot R$$

$$= \frac{2 \cdot \pi \cdot m \cdot R}{60} \cdot \frac{N_2 - N_1}{t_A} \cdot R$$

$$= \frac{m \cdot R_2}{9.55} \cdot \frac{N_2 - N_1}{t_A} \text{ (N･m)}$$

ここではm・R_2はJ（慣性モーメント：$kg \cdot m^2$）のため

$$T_A \quad \frac{J}{9.55} \cdot \frac{N_2 - N_1}{t_A} \text{ (N･m)}$$

【重力単位系】

$$T_A = F_A \cdot R \qquad F_A = \frac{W}{g} \cdot \frac{V_2 - V_1}{t_A}$$

$$V_2 = \pi \cdot D \cdot \frac{N_2}{60} \qquad V_1 = \pi \cdot D \cdot \frac{N_1}{60} \qquad R = \frac{D}{2}$$

$$\therefore T_A = \frac{W}{g} \cdot \frac{\frac{\pi \cdot D}{60} \cdot (N_2 - N_1)}{t_A} \cdot \frac{D}{2}$$

$$= \frac{\pi \cdot W \cdot D}{60 \cdot g} \cdot \frac{N_2 - N_1}{t_A} \cdot \frac{D}{2}$$

$$= \frac{W \cdot D_2}{375} \cdot \frac{N_2 - N_1}{t_A} \text{ (kgf･m)}$$

ここではW・D_2はGD_2（フライホイール効果：$kgf \cdot m^2$）のため

$$T_A \quad \frac{GD_2}{375} \cdot \frac{N_2 - N_1}{t_A} \text{ (kgf･m)}$$

7.交流モータの同期回転数N_0（r/min）

$$N_0 = \frac{120 \cdot J}{P}$$

f ：電源周波数(Hz)
P ：電動機の極数

8.交流モータの定格回転数N（r/min）

$$N = N_0 (1 - S) \text{ (r/min)}$$

N_0：同期周波数(r/min)
S ：すべり

標準塗装質、塗装色

1. 標準塗装質

ハイポニック

機種	素地調整の程度	塗装の種類		塗装日数	塗装仕様		耐候性	耐没水性	耐油性	耐酸性	耐アルカリ性	耐熱性℃	用途
		分類	塗装系		回数（膜厚 μ）	一般名称							
15W ～ 11kW 屋内･屋外形､防水形 三相･単相 インバータ用モータ	鋳鉄 … 1種ケレン 鋼板 … 2種ケレン アルミ … 2種ケレン	標準塗装	エポキシポリエステル系	0	1 （40 ～ 70）	熱硬化性粉体塗料	◎	◎	○	○	○	100	標準
サーボモータ用 入力ホロー形	鋳鉄 … 1種ケレン 鋼板 … 2種ケレン アルミ … 2種ケレン	標準塗装	アクリルウレタン系	0	1 （15 ～ 30）	アクリルウレタン樹脂	◎	△	△	◇	◇		標準

注 1）鋳鉄、鋼板部品は下塗り塗装でプライマーを施工。
2）モータフレームは上塗りでアクリルウレタン系塗装を施工。
3）標準色以外はアクリルウレタン系塗装を施工。

◎○◇：適当
△：選択に注意
×：不適当

アルタックス NEO

機種	素地調整の程度	塗装の種類		塗装日数	塗装仕様		耐候性	耐没水性	耐油性	耐酸性	耐アルカリ性	耐熱性℃	用途
		分類	塗装系		回数（膜厚 μ）	一般名称							
90W ～ 2.2kW 屋内･屋外形 三相･単相 インバータ用モータ	鋳鉄 … 1種ケレン 鋼板 … 2種ケレン アルミ … 2種ケレン	標準塗装	エポキシポリエステル系	0	1 （40 ～ 70）	熱硬化性粉体塗料	◎	◎	○	○	○	100	標準 2007 年 6 月より

注 1）鋳鉄、鋼板部品は下塗り塗装でプライマーを施工。
2）モータフレームは上塗りでアクリルウレタン系塗装を施工。
3）標準色以外はアクリルウレタン系塗装を施工。

◎○◇：適当
△：選択に注意
×：不適当

2. 標準塗装色

ハイポニック

機　種	標準色	
15W ～ 11kW 屋内･屋外形､防水形 三相･単相 インバータ用モータ	マンセル　5Y8/1　相当（近似値）	安全カバー マンセル N8.5 相当 （近似値）
サーボモータ用 入力ホロー形	つや消し黒（マンセル N1.0）	

アルタックス NEO

機　種	標準色
90W ～ 2.2kW 屋内･屋外形､防水形 三相･単相 インバータ用モータ	マンセル　5Y8/1　相当（近似値）

標準以外の塗装種類（オプション対応）

素地調整の程度	塗装の種類		塗装日数	塗装仕様			耐候性	耐没水性	耐油性	耐酸性	耐アルカリ性	耐熱性℃	用途
	分類	塗装系		塗装	回数（膜圧 μ）	一般名称							
鋳物…1種ケレン 鋼板…2種ケレン アルミ…2種ケレン	特殊塗装 鋳鉄､鋼板に1次プライマーとしてユニグランドPTCプライマー1回塗付	アクリルウレタン	1	下塗	1（40 ～ 70）	熱硬化性粉体塗料	◎	◎	○	○	○	100	輸出品 希薄な腐食性ガス 海岸地域 屋外多湿雰囲気 化学工業地帯 酸を使用する工場 加熱炉 船舶
				上塗	1（15 ～ 30）	アクリルウレタン樹脂							
	重防蝕塗装	エポキシ系	10	下塗	1（50 ～ 60）	特殊浸透性エポキシアルミ塗料	※☆	◎	◎	◎	◎	150	薬品接触部 化学プラント 長期重防蝕プラント
				上塗	3（30 ～ 90）	ポリアミド系エポキシ樹脂							
		エポキシ系	10	下塗	1（50 ～ 60）	特殊浸透性エポキシアルミ塗料	※☆	◎	◎	◎	◎	150	原子力発電用
				上塗	3（120 ～ 240）	ポリアミド系エポキシ樹脂							
		ポリウレタン系	10	下塗	1（50 ～ 60）	特殊浸透性エポキシアルミ塗料	☆	◎	◎	◎	◎	150	原子力発電用
				上塗	3（45 ～ 90）	ポリイソシアネイト系ウレタン樹脂塗料							

注）1. 塗装日数とは、特殊塗装の場合、標準塗装に比べてどれだけ余分に日数を要するかを示します。
2. 適用塗装は相当品に変更する場合があります。
3. ※印は太陽光線による退色があるので注意を要します。
4. 耐熱性について：周囲温度に依り上表を超える場合、検討を要します。
（上表の耐熱温度は塗料のみの耐熱温度であって、減速機の耐熱温度ではありません。）
5. 常温と低温を短時間で繰返す使用条件の場合は、ご照会下さい。

◎○◇ ： 適当
△ ： 選択に注意
× ： 不適当

素地調整

処理の程度	処理された表面の状態	処理方法	参考規格	
			SSPC	SIS
一種ケレン	全てのミルスケール、錆、腐蝕物質、汚れ、その他異物質を完全に取除いた表面。但し、強固な残存物（ミルスケール、錆、酸化物の僅かなシミや変色）は、その対象としないが、少なくとも、表面積の 95%には明瞭な残存物がなく、残りの面積にも上記の様な、わずかな変色、シミ残存物などがあるのが程度である。	Near White Blast Cleaning 〇ショットブラスト 〇サンドブラストなど	SP-10	Sa-2 1/2
二種ケレン	完全に固着したミルスケールは残し、固着しないミルスケール及び錆、腐食物質、油脂、汚れ、その他異物質を完全に取除いた表面。但し、強固な残存物（ミルスケール、錆、酸化物の僅かなシミや変色）は、その対象としないが、もし表面に孔触があれば、錆や塗膜の残存物がその底に残るが、少なくとも表面の 2/3 には、明瞭な残存物がなく残りの面積にも上記の様なわずかな変色、シミや残存物があるのが程度である。	Commercial Blast Cleaning Power Tool Cleaning 〇ディスクサンダー 〇ワイヤホイール 〇グラインダーなど	SP-6 （SP-3）	Sa-2 （St-3）
三種ケレン	ワイヤーブラシ、スクレーバー等で、浮いたスケールや錆、旧塗膜、油脂、汚れ、その他異物質を除去する。 表面は、かすかな金属光沢を持つ程度である。	Hand Tool Cleaning 〇ワイヤーブラシ 〇スクレーバーなど	SP-2	St-2

防錆基準

弊社における組立完成品に関しては、下記基準で防錆処置を施行し出荷しています。

標準防錆仕様

（1）外部防錆

工場出荷時、さび止め油も塗布し出荷しています。出荷後 6 カ月に 1 回は防錆状態を確認し、必要な場合は再防錆処理を行なってください。

（2）内部防錆

防錆期間	1 年
保管条件	湿気、じんあい、激しい温度変化、腐蝕性ガス等のない環境であり一般的な工場屋内又は倉庫内での保管とします。

輸出防錆仕様

輸出品や標準防錆以上の仕様を必要とする場合は、輸出防錆処置を施行致しますのでご照会ください。

その他

	頁
選定依頼書	F3
用途例	F6
製品ラインナップ	F8
保証基準	F10
安全に関するご注意	F11

Others

MEMO

選定依頼書（直交軸）

〇弊社、お客様相談センターでは、選定サービス、技術的なご相談をお受けいたしております。

下記項目にお客様の機械の使用条件をご記入の上ご照会いただければ、より最適な機種を選定いたします。

宛先）お客様相談センター：FAX 03-6866-5160　　お問い合わせ：0120-42-3196　または　0570-03-3196

ハイポニック選定依頼（わかる範囲で結構です）

1. ご使用機械名

2. 入力条件（該当するものに記入または〇をしてください）
   ① 入力容量（　　）kW、極数（　　）P、電圧（　　）V、周波数（　　）Hz、回転数（　　）r/min
   ブレーキ（有 ・ 無）
   ② モータの種類（該当するものに記入または〇をしてください）
   ［三相・単相インダクション・単相レバーシブル・インバータ専用モータ・汎用モータインバータ駆動・誘導サーボモータ・その他（　　）］

3. 使用条件（該当するものに記入または〇をしてください）
   ① 設置場所［屋内・屋外・軽防塵・安全増防爆eG3・その他（　　）］
   ② 周囲温度（　　）℃
   ③ ギヤモータ出力軸における負荷の慣性モーメント（　　）kg·㎡　※ご不明の場合は、下記装置概略欄に使用条件をご記入ください。
   ④ ギヤモータ出力軸における負荷トルク（　　）N·m　※ご不明の場合は、下記装置概略欄に使用条件をご記入ください。
   ⑤ 運転パターン（10時間/日連続運転・24時間/日連続運転・停止始動有り）
   ⑥ 始動停止頻度［（　　）回/分・（　　）回/時間・（　　）回/日］
   下図始動停止頻度で（　　）時間/日運転
   運転時間：t1＝（　　）秒　　停止時間：t2＝（　　）秒　　加速時間：ta＝（　　）秒　　加速時間：tb＝（　　）秒

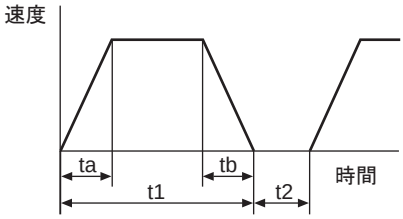

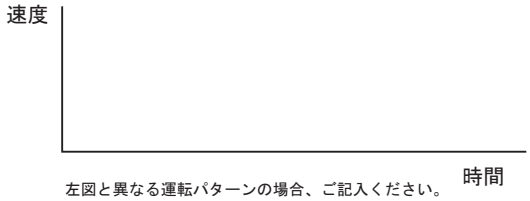

左図と異なる運転パターンの場合、ご記入ください。

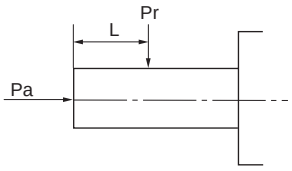

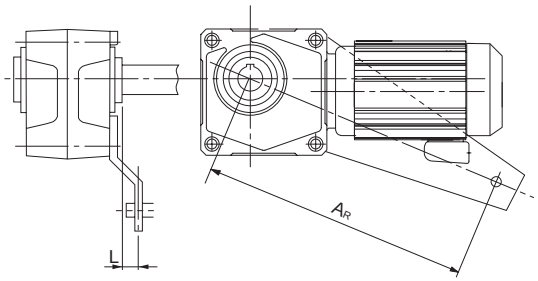

   ⑦ ギヤモータの出力軸回転数（　　）r/minまたはギヤモータの減速比（1/　　）
   ⑧ 負荷との連結方式
   (1) チェーンスプロケットギヤモータ側P.C.D（　　）mm、形式（　　）
   (2) ギヤピニオンP.C.D（　　）mm　（平歯車・スパイラル・ベベル）
   ギヤモータ側ピニオン　歯数（　　）、モジュール（　　）
   (3) VベルトプーリP.C.D（　　）mm
   ギヤモータ側Vプーリ形式（　　）、機械側Vプーリ形式（　　）
   Vプーリ心間（　　）mm
   上記(1)～(3)のケースにおけるラジアル荷重位置（右上図参照）
   軸端・軸中央・軸根元（カラー端）・その他　軸端からL＝（　　）mm
   (4) 軸上取付トルクアームの位置（右下図参照）
   L＝（　　）mm、A_R＝（　　）mm
   (5) タワミ軸継手
   (6) その他（　　）
   ⑨ スラスト荷重（　　）N

4. ギヤモータの種類
   （ホローシャフト形・フランジ取付形・脚取付形）

5. 装置外略図　（搬送・台車等負荷重量、走向・昇降・旋回スピード、摩擦係数、カウンターウエイト、各部機械効率等記入ください）

宛　先	住友重機械工業株式会社　PTC事業部　お客様相談センター

お客様のご連絡先			ご依頼日　　年　　月　　日
フリガナ		フリガナ	
会社名		ご氏名	
部署名		役　職	
所在地	〒		
TEL		FAX	
弊社担当代理店名			

MEMO

選定依頼書（平行軸）

〇弊社、お客様相談センターでは、選定サービス、技術的なご相談をお受けいたしております。

下記項目にお客様の機械の使用条件をご記入の上ご照会いただければ、より最適な機種を選定いたします。

宛先）お客様相談センター：FAX 03-6866-5160　　お問い合わせ：0120-42-3196　または　0570-03-3196

平行軸アルタックスNEOギヤモータ選定依頼　（わかる範囲で結構です）

1. ご使用機械名

2. 入力条件（該当するものに記入または〇してください）

① 入力容量（　　）kW、極数（　　）P、電圧（　　）V、周波数（　　）Hz、回転数（　　）r/min
ブレーキ（有 ・ 無 ）

② モータの種類（該当するものに記入または〇してください）
［三相・単相インダクション・単相レバーシブル・インバータ専用モータ・汎用モータインバータ駆動・誘導サーボモータ・その他（　　）］

3. 使用条件（該当するものに記入または〇してください）

① 設置場所［屋内・屋外・軽防塵・安全増防爆eG3・その他（　　）］

② 周囲温度（　　）℃

③ ギヤモータ出力軸における負荷の慣性モーメント（　　）kg･㎡　※ご不明の場合は、下記装置概略欄に使用条件をご記入ください。

④ ギヤモータ出力軸における負荷トルク（　　）N･m　※ご不明の場合は、下記装置概略欄に使用条件をご記入ください。

⑤ 運転パターン（10時間/日連続運転・24時間/日連続運転・停止始動有り）

⑥ 始動停止頻度［（　　）回/分・（　　）回/時間・（　　）回/日］
下図始動停止頻度で（　　）時間/日運転
運転時間：t1＝（　　）秒　　停止時間：t2＝（　　）秒　　加速時間：ta＝（　　）秒　　加速時間：tb＝（　　）秒

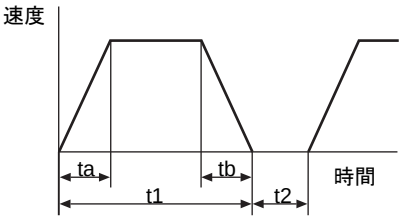

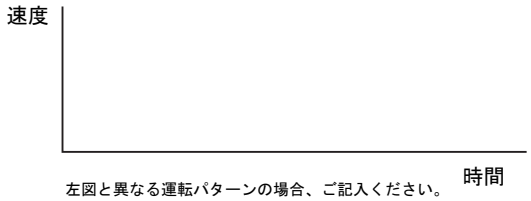

左図と異なる運転パターンの場合、ご記入ください。

⑦ ギヤモータの出力軸回転数（　　）r/minまたはギヤモータの減速比（1/　　）

⑧ 負荷との連結方式
(1) チェーンスプロケットギヤモータ側P.C.D（　　）mm、形式（　　）
(2) ギヤピニオンP.C.D（　　）mm　（平歯車・スパイラル・ベベル）
ギヤモータ側ピニオン　歯数（　　）、モジュール（　　）
(3) VベルトプーリP.C.D（　　）mm
ギヤモータ側Vプーリ形式（　　）、機械側Vプーリ形式（　　）
Vプーリ心間（　　）mm
上記(1)～(3)のケースにおけるラジアル荷重位置（右上図参照）
軸端・軸中央・軸根元（カラー端）・その他　軸端からL＝（　　）mm
(4) タワミ軸継手
(5) その他（　　）

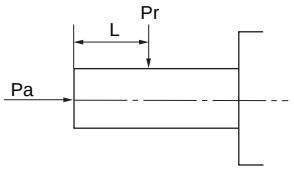

⑨ スラスト荷重（　　）N

4. 装置外略図　（搬送・台車等負荷重量、走向・昇降・旋回スピード、摩擦係数、カウンターウエイト、各部機械効率等記入ください）

宛　先	住友重機械工業株式会社　PTC事業部　お客様相談センター

お客様のご連絡先			ご依頼日　　年　　月　　日
フリガナ		フリガナ	
会社名		ご氏名	
部署名		役　職	
所在地	〒		
ＴＥＬ		ＦＡＸ	
弊社担当代理店名			

用途例

FA関係

コンベア

- ベルトコンベア
- チェーンコンベア
- ローラーコンベア

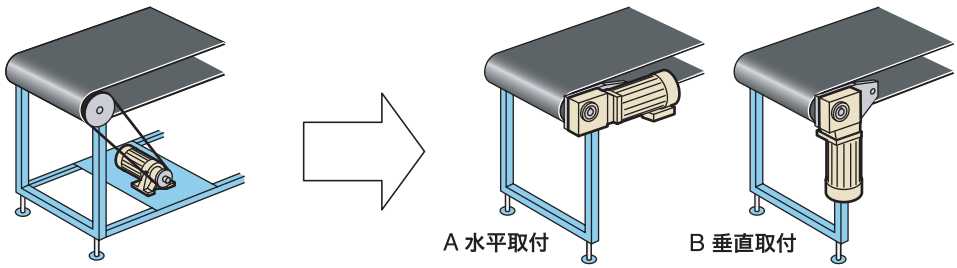

平行軸ギヤモータによるコンベア駆動

ハイポニックによるコンベア駆動

1. 部品点数削減が可能
- チェーン
- スプロケット
- 安全カバー
- 調整台座

2. 取付工数の削減
- 芯出し
- チェーン張り

3. 使用時のメリット
- チェーン給脂不要
- チェーン張力調整不要
- 構造がシンプルで安全

4. ハイポニックのメリット
取付ピッチが正方形のため、装置側を設計変更せずに取付位置を90°変更可能。（上図A、B参照）

搬送台車

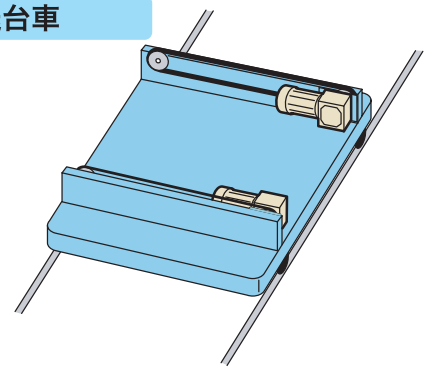

ハイポニックのメリット
減速比に応じた最適設計により大幅なコンパクト化を実現。狭いスペースでも設計がしやすい。

電動リフター

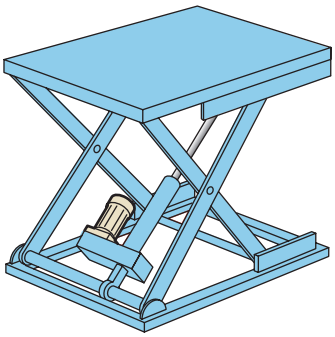

アルタックスNEOのメリット
噛合い率が高くタフで長寿命。フランジがコンパクトなので、低床タイプにも対応しやすい。

化学機械

- ポンプ（容積形）
- 攪拌機
- 小形ミキサー
- 紛体機械

ポンプ

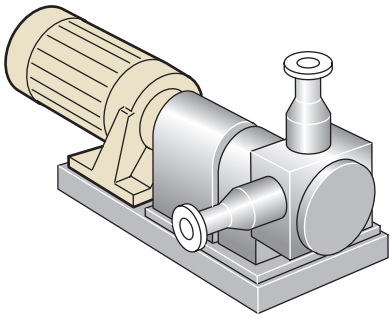

アルタックスNEOのメリット
- 低減速比機種が豊富（減速比3, 5, 6, 8, 11）
- サイクロ 両持ち機構および遊星機構トラクションドライブによる静粛な運転
- コンパクトなフランジ（CNVM形）
- 安全増防爆形
- インバータモータ付をラインナップ
  高い始動トルク（1Hzで200%：HF320αの場合）
  広い変速範囲（1:20／6 ～120Hz）

建設関係

- 各種自動ドア
- シャッター
- 住宅用エレベータ
- 電動ゲート、門扉
- 清掃用ゴンドラ

自動ドア

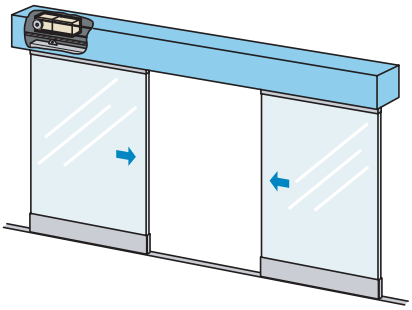

ハイポニック（応用製品）のメリット
- DCブラシレスモータとコンパクトに一体化が可能。
- さらに高度化する市場ニーズに応える低騒音ハイポイド技術。
  極めて静粛な運転を実現。（受注生産品）

シャッター

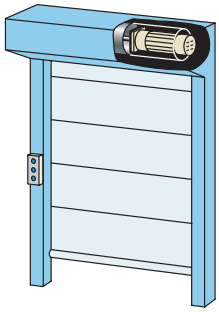

アルタックスNEOのメリット
- 同心軸であるサイクロ減速機の特長を生かし、直径方向にコンパクト。
- 業界一小さな取付フランジ形状により駆動ドラム内への内蔵がしやすい。
- サイクロ減速機と同じ機構のため、タフで長寿命。衝撃が大きい高速の開閉に最適。

環境

- 生ゴミ処理機
- 除塵機
- 移動式トイレ

生ゴミ処理機

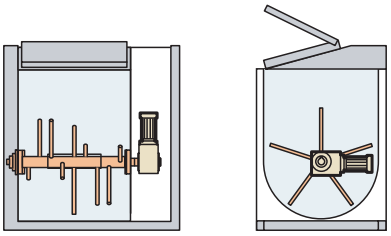

ハイポニックのメリット
- 直交軸のため攪拌軸を低く設計する事が可能で生ゴミの投入がしやすい。
- 高減速比での品揃えが豊富なため、必要なトルクに応じて最適な枠番を選定可能。

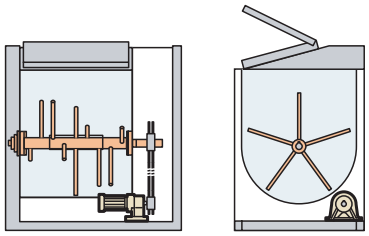

アルタックスNEOのメリット
- 遊星機構トラクションドライブにより低い運転音を実現（高減速比）。静粛性を必要とされる住宅地のゴミ処理機に最適です。

遊戯

- パチンコ
  - 玉磨機
  - 玉揚機
  - 吸殻回収機
- パチスロ
  - メダル磨機
  - メダル搬送
- アーケードゲーム
- 各種乗物

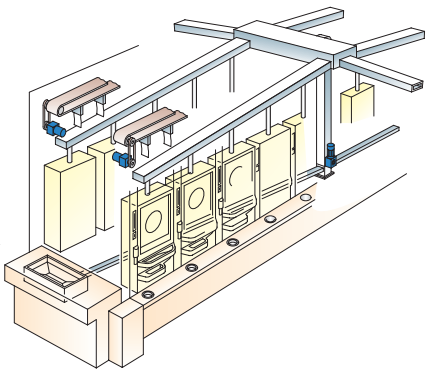

福祉

- 電動車椅子
- 段差解消機
- 階段昇降機
- 介護リフト
- 介護トイレ

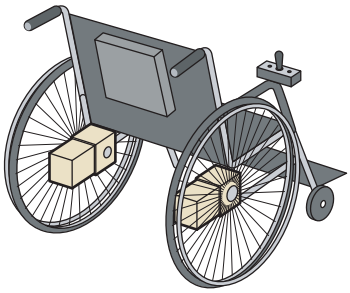

ハイポニックのメリット
- 独自の低騒音化技術による極めて静粛な運転。
- 高効率なハイポイドギヤによる長時間走行。

HYPONIC Gearmotor®
ALTAX® NEO Gearmotor

信頼と実績のラインナップ

6W　100W　3.7kW

同心軸

ALTAX® NEO

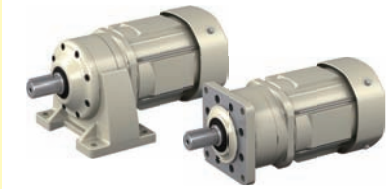

サイクロ®減速機の減速機構を採用した小型ギヤモータです。
同心軸でかつ業界最小のフランジ寸法を実現しており、また取付方向の制限が無いため、用途に合わせた自由な設計が可能です。
容量40W～3.7kW　【☞カタログ A0502】

CYCLO®

1000万台の納入実績を誇る減速機の代名詞。
容量0.1kW～132kW

平行軸

ASTERO®

モータとギヤヘッドは使いやすい分離構造。
豊富なモータバリエーションから組合せをお選びいただけます。
容量6W～90W　【☞カタログ E0201】

PREST® NEO

コンパクト、低騒音、許容ラジアル荷重大等使いやすさを極めた新しい平行軸ギヤモータです。
容量0.1kW～2.2kW　【☞カタログ A0601】

直交軸

ASTERO®

ハイポイドギヤを採用した分離構造の直交軸ギヤモータ。
トルク制限がなく高効率です。
容量25W～90W　【☞カタログ E0201】

HYPONIC

ハイポイドギヤを採用。15W ～ 11kW の容量範囲とサービスファクター対応も可能なワイドバリエーションを揃えています。
容量15W～11kW　【☞カタログ A0502・A0601】

ACインバータ

25W　100W　7.5kW　55kW

CAI

コンパクトで使いやすいインバータ。
電源は単相／三相共用です。
出力25W～100W
【☞カタログ E0103】

SF-420

簡単操作のセンサレスベクトルインバータ。
電源は単相／三相をラインナップ。
出力0.1kW～2.2kW
【☞カタログ D1502】

HF-320 α

高トルク＆高機能のセンサレスベクトルインバータ。
出力0.2kW～7.5kW　d2G4対応可
【☞カタログ D2001】

HF-430

オプションを豊富に取り揃えた、
高性能センサレスベクトルインバータ。
出力5.5kW～55kW　d2G4対応可
【☞カタログ D1401】

注）■は住友重機械工業株式会社製、■は住友重機械ギヤモータ株式会社製です。

1,400kW

【☞カタログ C2001】

Helical BUDDYBOX®

サイクロ®減速機と中空軸ヘリカルギヤボックスを組合わせた平行軸ギヤモータ。
容量0.1kW～30kW
【☞カタログ C2019】

PARAMAX®

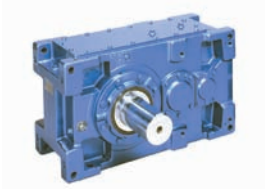

高強度歯車採用でコンパクト。
高機能・高性能な平行軸減速機。
トルク2.6～552kN·m 【☞カタログ G2020・G2030】

Bevel BUDDYBOX®

サイクロ®減速機の優れた特長を生かして出力段にベベルギヤを加えた直交軸ギヤモータ。
容量0.1kW～55kW 【☞ カタログ C2020・C2030】

PARAMAX®

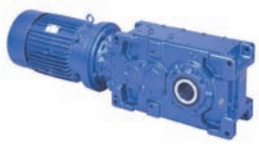

高強度歯車採用でコンパクト化、モータ直結構造が可能。
高機能・高性能な直交軸減速機。
トルク2.6～552kN·m 【☞カタログ G2020・G2030】

Motion Control Drives (MCD)

F Series CYCLO®
精密制御用サイクロ®減速機Fシリーズ
低バックラッシ・コンパクト・低振動・高剛性・高効率・長寿命を特長としています。
ロストモーション 0.5～1.0arcmin
【☞カタログ F2001, F2002, F2003】

IB Series P1 Type
サーボモータ用遊星歯車減速機
業界トップクラスのコンパクト性です。
フランジ出力対応。
主要サーボモータメーカに対応。
バックラッシ 3min / 15min
短納期5日対応 【☞カタログ Z2004】

LB・STD Series CYCLO®
サーボモータ用サイクロ®減速機
バックラッシ LB 6min / STD 60min
(LB ：ローバックラッシ
STD：標準バックラッシ) 【☞カタログ C2103】

ギヤ付サーボモータ&サーボアンプ GS Series
インバータ並の操作性。
省配線・制御端子の切り替え着脱が可能。
GS100 0.1～3.7kW 【☞カタログ D1601】
GS200 0.1～0.75kW 【☞カタログ D1701】

機械式無段変速機

BEIER VARIATOR®

大容量・長寿命で50年以上の伝統と信頼の実績を持つ、機械式無段変速機。
容量0.2kW～150kW
【☞カタログ B2001】

ウォーム減速機

HEDCON®

ユニークな二度接触理論を用い、高効率・高強度を達成した高性能ウォーム減速機。
トルク0.8～82kN·m
【☞カタログ W0101】

保証基準

保証期間	新品に限り、工場出荷後 18ヶ月または稼動後 12ヶ月のうちいずれか短い方をもって保証期間と致します。
保証内容	保証期間内において、取扱説明書に準拠する適切な据付、連結ならびに保守管理が行われ、かつ、カタログに記載された仕様もしくは別途合意された条件下で正しい運転が行われたにも拘わらず、本製品が故障した場合は、下記保証適用除外の場合を除き無償で当社の判断において修理または代品を提供致します。ただし、本製品がお客様の他の装置等と連結している場合において、当該装置等からの取り外し、当該装置への取り付け、その他これらに付帯する工事費用、輸送等に要する費用ならびにお客様に生じた機会損失、操業損失その他の間接的な損害については当社の補償外とさせて頂きます。
保証適用除外	下記項目については、保証適用除外とさせて頂きます。 1. 本製品の据付、他の装置等との連結の不具合に起因する故障 2. 本製品の保管が当社の定める保管要領書に定める要領によって実施されていないなど、保守管理が不十分であり、正しい取扱いが行われていないことが原因による故障 3. 仕様を外れる運転その他当社の知り得ない運転条件、使用状態に起因する故障または当社推奨以外の潤滑油を使用したことによる故障 4. お客様の連結された装置等の不具合または特殊仕様に起因する故障 5. 本製品に改造や構造変更を施したことに起因する故障 6. お客様の支給受け部品もしくはご指定部品の不具合により生じた故障 7. 地震、火災、水害、塩害、ガス害、落雷、その他の不可抗力が原因による故障 8. 正常なご使用方法でも、軸受、オイルシール等の消耗部品が自然消耗、磨耗、劣化した場合の当該消耗部品に関する保証 9. 前各号の他当社の責めに帰すことのできない事由による故障

ギヤモータをお使いになるお客様へ

⚠ 安全に関するご注意

- 設置される場所、使用される装置に必要な安全規則を遵守してください。
  （労働安全衛生規則、電気設備技術基準、内線規定、工場防爆指針、建築基準法　など）
- ご使用の前に取扱説明書をよくお読みの上、正しくお使いください。
  取扱説明書がお手元にないときは、お求めの販売店もしくは弊社営業部へご請求ください。
  取扱説明書は必ず最終ご使用になるお客様のお手元まで届くようにしてください。
- 使用環境及び用途に適した商品をお選びください。
- 人員輸送装置や昇降装置など、商品の故障により人命または設備の重大な損失が予測される装置に使用される場合は、装置側に安全のための保護装置を設けてください。
- 爆発性雰囲気中では、防爆形モータを使用してください。また、防爆形モータは危険場所に適合した使用のモータを使用してください。
- 400V 級インバータでモータを駆動する場合、インバータ側へ抑制フィルタやリアクトルを設置するか、モータ側で絶縁を強化したものをご使用ください。
- 400V 級標準電動機をインバータ駆動する場合、入力電圧の高い（400V 以上）高キャリア周波数形（例：IGBT）インバータや配線距離が長い場合は電動機の絶縁耐圧を配慮しなければならないことがありますので、ご照会ください。
  （インバータ用モータは、絶縁強化タイプになっています。）
- 食品機械、クリーンルーム用など、特に油気を嫌う装置では、故障・寿命等での万一の油漏れ、グリース漏れに備えて、油受けなどの損害防止装置を取付けてください。

特殊モータ適用への注意

- 防爆モータ ····· 安全増防爆形電動機をインバータで駆動することはできません。防爆形モータでインバータ駆動が必要な場合は、耐圧防爆形電動機との組合せになりますので、ご照会ください。
- ブレーキ付モータ ··· ブレーキ用電源の独立したものを使用し、ブレーキ電源は必ずインバータの一次側に接続し、ブレーキ作動時（電動機停止時）はインバータ出力を遮断してください。ブレーキの種類によっては低速域でランニングのガタ音が出る場合があります。
- 単相モータ ····· 単相電動機はインバータ駆動に適していません。コンデンサ始動時式ではコンデンサに高調波電流が流れコンデンサを破壊する恐れがあり、分相始動、反発始動のものは、内部の遠心力スイッチが動作しないため始動コイルを焼損する恐れがあります。

400V 級汎用モータをインバータで運転する場合

- 400V 級標準電動機をインバータ駆動する場合、入力電圧の高い（400V 以上）高キャリア周波数形（例：IGBT）インバータや配線距離が長い場合は電動機の絶縁耐圧を配慮しなければならないことがありますので、ご照会ください。
  （インバータ用モータは、絶縁強化タイプになっています。）

営業所（住友重機械精機販売株式会社）

北海道	〒007-0847	札幌市東区北47条東16-1-38	TEL:011-781-9801	FAX:011-781-9807
仙　台	〒980-0811	仙台市青葉区一番町3-3-16（オー・エックス芭蕉の辻ビル）	TEL:022-264-1242	FAX:022-224-7651
北関東	〒330-0854	さいたま市大宮区桜木町4-242（鐘塚ビル）	TEL:048-650-4700	FAX:048-650-4615
千　葉	〒260-0045	千葉市中央区弁天1-15-1（細川ビル5F C室）	TEL:043-206-7730	FAX:043-206-7731
東　京	〒141-6025	東京都品川区大崎2-1-1（ThinkPark Tower）	TEL:03-6737-2520	FAX:03-6866-5171
横　浜	〒220-0005	横浜市西区南幸2-19-4（南幸折目ビル）	TEL:045-290-6893	FAX:045-290-6885
北　陸	〒939-8071	富山市上袋327-1	TEL:076-491-5660	FAX:076-491-5604
金　沢	〒920-0919	金沢市南町4-55（住友生命金沢ビル）	TEL:076-261-3551	FAX:076-261-3561
静　岡	〒422-8041	静岡市駿河区中田2-1-6（村上石田街道ビル）	TEL:054-654-3123	FAX:054-654-3124
中　部	〒460-0003	名古屋市中区錦1-18-24（HF伏見ビル）	TEL:052-218-2980	FAX:052-218-2981
四日市	〒510-0064	三重県四日市市新正4-17-20	TEL:059-353-7467	FAX:059-354-1320
滋　賀	〒529-1601	滋賀県蒲生郡日野町大字松尾334	TEL:0748-53-8900	FAX:0748-53-3510
大　阪	〒530-0005	大阪市北区中之島2-3-33（大阪三井物産ビル）	TEL:06-7635-3663	FAX:06-7711-5119
神　戸	〒650-0044	神戸市中央区東川崎町1-3-3（神戸ハーバーランドセンタービル15F）	TEL:078-366-6610	FAX:078-366-6625
岡　山	〒701-0113	岡山県倉敷市栗坂854-10	TEL:086-463-5678	FAX:086-463-5608
広　島	〒732-0827	広島市南区稲荷町4-1（住友生命広島ビル）	TEL:082-568-2521	FAX:082-262-5544
四　国	〒792-0003	愛媛県新居浜市新田町3-4-23（SESビル）	TEL:0897-32-7137	FAX:0897-34-1303
北九州	〒802-0001	北九州市小倉北区浅野2-14-1（KMMビル）	TEL:093-531-7760	FAX:093-531-7778
福　岡	〒810-0801	福岡市博多区中洲5-6-20（明治安田生命福岡ビル）	TEL:092-283-3277	FAX:092-283-3177

修理・メンテナンスのお問い合わせ
サービスセンター（住友重機械精機販売株式会社）

北海道	〒007-0847	札幌市東区北47条東16-1-38	TEL:011-781-9803	FAX:011-781-9807
東　京	〒335-0031	埼玉県戸田市美女木5-9-13	TEL:048-449-4747	FAX:048-449-4787
北　陸	〒939-8071	富山市上袋327-1	TEL:076-491-5660	FAX:076-491-5604
名古屋	〒474-0023	愛知県大府市大東町2-36	TEL:0562-44-1997	FAX:0562-44-1998
大　阪	〒567-0865	大阪府茨木市横江2-1-20	TEL:072-637-7551	FAX:072-637-5774
岡　山	〒701-0113	岡山県倉敷市栗坂854-10	TEL:086-464-3681	FAX:086-464-3682
福　岡	〒812-0893	福岡市博多区那珂3-16-30	TEL:092-431-2678	FAX:092-431-2694

お客様相談センター（住友重機械工業株式会社　PTC事業部）

0120-42-3196
携帯電話から 0570-03-3196
FAX 03-6866-5160

営業時間
月曜日～金曜日 9:00～12:00 13:00～17:00
（土・日・祝日およびGW・夏季・年末年始休暇などの弊社休業日を除く）

ホームページ（住友重機械工業株式会社　PTC事業部）

http://www.shi.co.jp/ptc/　お問い合わせ、技術情報、カタログ・取扱説明書のご請求・ダウンロード

住友重機械ギヤモータ株式会社
本社　〒474-8501　愛知県大府市朝日町6-1

SL1301
No. A0502-2.7
2013.07　印刷