RNYM05-33
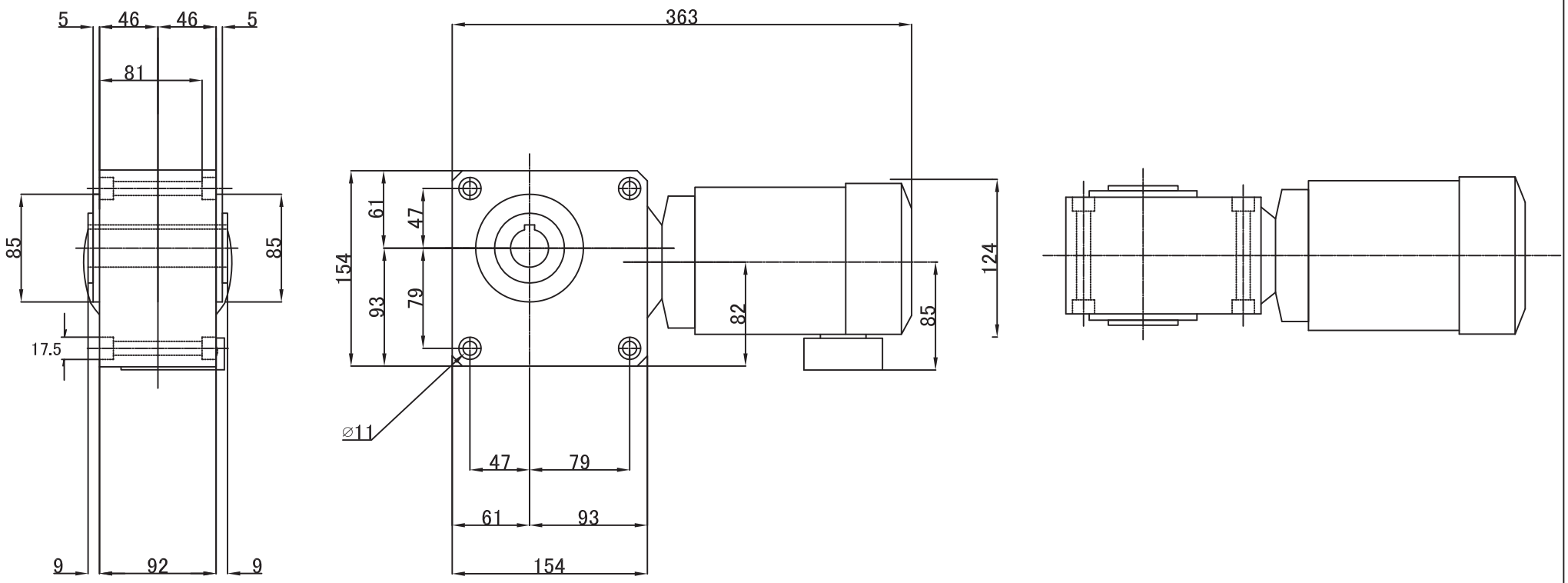
旧品寸法図