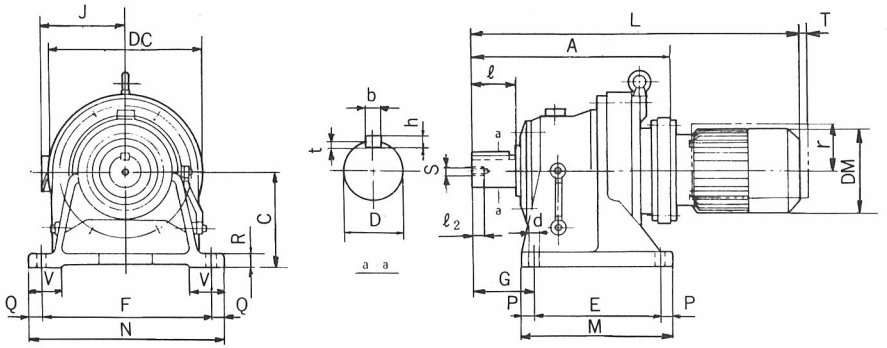

仕　様

1. 形　式……HM
2. 電動機……全閉外扇カゴ形三相誘導電動機，連続定格，　種絶縁，200V　50/60Hz，220V　60Hz.(CMBブレーキ付，屋外形ハ屋外カバー付)
3. 減速比……　　：1
4. 寸法〝D〞…寸法公差ハJIS B0401－1976 〝h6〞デス。
5. キー　……JIS B1301－1976　平行キー
6. 潤滑方式……油浴式潤滑

項	低速軸定格トルク kgf·m	形式	電動機 kW	電動機 rpm	A	C	DC	E	F	G	M	N	P	Q	R	V	d	低速軸端寸法 D	b	h	t	ℓ	S	$ℓ_2$	DM	J 屋内形	J 屋外形	T	r	L	重量(kg) 屋内形	重量(kg) 屋外形
1	120	HM05–863B	0.4	1500/1800	392	160	320	150	370	139	238	410	44	20	25	75	18	60	18	11	7	90	M10	18	176	137	176	10	95	712	117	121
2		HM 1–863B	0.75																						180	151	176	30	98	708	120	123
3		HM 2–863B	1.5																						202	156	176	30	98	771	125	129
4		HM 3–863B	2.2																						230	177	202	30	125	777	143	148
5	144	HM05–863A	0.4																						176	137	176	10	95	712	117	121
6		HM 1–863A	0.75																						180	151	176	30	98	708	120	123
7		HM 2–863A	1.5																						202	156	176	30	98	771	125	129
8		HM 3–863A	2.2																						230	177	202	30	125	777	143	148
9		HM 5–863A	3.7																						230	177	202	30	125	817	152	157
10	200	HM 1–873B	0.75		439	200	340	275	380	125	335	430	30	25	30	64	22	70	20	12	7.5	90	M12	24	180	151	176	30	98	755	153	156
11		HM 2–873B	1.5																						202	156	176	30	98	818	158	162
12		HM 3–873B	2.2																						230	177	202	30	125	824	176	181
13		HM 5–873B	3.7																						230	177	202	30	125	864	185	190
14	250	HM 2–873A	1.5																						202	156	176	30	98	818	158	162
15		HM 3–873A	2.2																						230	177	202	30	125	824	176	181
16		HM 5–873A	3.7																						230	177	202	30	125	864	185	190
17	300	HM 3–884B	2.2		496	220	370	320	420	145	380	470	30	25	30	73	22	80	22	14	9	110	M12	24	230	177	202	30	125	881	219	224
18		HM 5–884B	3.7																						230	177	202	30	125	921	228	233
19		HM 8–884B	5.5																						260	197	233	30	140	981	251	257
20	360	HM 2–884A	1.5																						202	156	176	30	98	875	201	205
21		HM 3–884A	2.2																						230	177	202	30	125	881	219	224
22		HM 5–884A	3.7																						230	177	202	30	125	921	228	233
23		HM 8–884A	5.5																						260	197	233	30	140	981	251	257

御注文主		製番		三角法	承認	審査	設計	製図	尺度	比例尺ニアラズ	品名	サイクロ減速機 外形図
									昭和　年　月　日			
台数	項			住友重機械工業株式会社					図番	C 2060		G

85. 6. 印刷