カップリング駆動形
バイエル無段変速機A形
サイクロ減速機二段横形
(HAP 1-563～HAP 15-639)

バイエル・サイクロ可変減速機

ご注文主 ＿＿＿＿＿＿ 殿
ご注文番号 ＿＿＿＿＿＿
見積番号 ＿＿＿＿＿＿
台数 ＿＿＿＿＿＿ 台

寸法図

C－6807

三角法

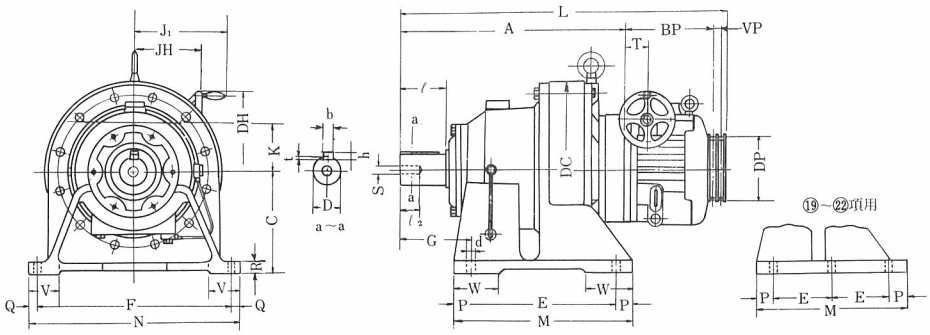

項	低速軸定格トルク kgm	形式	標準原動軸動力 kW	標準原動軸動力 r.p.m	A	BP	C	D	DC	DH	E	F	G	J_1	K	L	M	N	P	Q	R	S	T	V	W	VP	DP	d	b	h	JH
1	120	HAP 1-563	0.75	1500／1800	392	184	160	60	320	94	150	370	139	142	108	599	238	410	44	20	25	M10	48	75	＼	＼	150	18	15	10	102
2		HAP 2-563	1.5		392	204	160	60	320	94	150	370	139	142	108	623	238	410	44	20	25	M10	48	75	＼	16	150	18	15	10	102
3	225	HAP 1-573	0.75	1500／1800	439	184	200	70	340	94	275	380	125	142	108	646	335	430	30	25	30	M12	48	64	95	＼	150	22	18	12	102
4		HAP 2-573	1.5		439	204	200	70	340	94	275	380	125	142	108	670	335	430	30	25	30	M12	48	64	95	16	150	22	18	12	102
5	300	HAP 1-583	0.75	1500／1800	482	184	220	80	370	94	320	420	145	142	108	689	380	470	30	25	30	M12	48	73	95	＼	150	22	20	13	102
6		HAP 2-583	1.5		482	204	220	80	370	94	320	420	145	142	108	713	380	470	30	25	30	M12	48	73	95	16	150	22	20	13	102
7	600	HAP 1-593	0.75	1500／1800	545	184	250	95	430	94	380	480	155	142	108	752	440	530	30	25	35	M20	48	73	95	＼	150	22	24	16	102
8		HAP 2-593	1.5		545	204	250	95	430	94	380	480	155	142	108	776	440	530	30	25	35	M20	48	73	95	16	150	22	24	16	102
9		HAP 3-596	2.2		586	310	250	95	430	135	380	480	155	257	140	921	440	530	30	25	35	M20	103	73	95	16	182	22	24	16	192
10		HAP 5-596	3.7		586	310	250	95	430	135	380	480	155	257	140	929	440	530	30	25	35	M20	103	73	95	20	182	22	24	16	192
11	1000	HAP 1-604	0.75	1500／1800	652	175	290	110	505	94	480	560	185	142	108	850	560	620	40	30	40	M20	39	80	105	＼	150	26	28	18	102
12		HAP 2-604	1.5		652	175	290	110	505	94	480	560	185	142	108	874	560	620	40	30	40	M20	39	80	105	16	150	26	28	18	102
13		HAP 3-606	2.2		675	310	290	110	505	135	480	560	185	257	140	1010	560	620	40	30	40	M20	103	80	105	16	182	26	28	18	192
14		HAP 5-606	3.7		675	310	290	110	505	135	480	560	185	257	140	1018	560	620	40	30	40	M20	103	80	105	20	182	26	28	18	192
15	1500	HAP 2-616	1.5	1500／1800	745	195	325	120	575	94	500	630	230	142	108	970	600	690	50	30	40	M24	42	95	150	16	150	26	32	20	102
16		HAP 3-616	2.2		745	310	325	120	575	135	500	630	230	257	140	1080	600	690	50	30	40	M24	103	95	150	16	182	26	32	20	192
17		HAP 5-616	3.7		745	312	325	120	575	135	500	630	230	257	140	1088	600	690	50	30	40	M24	103	95	150	20	182	26	32	20	192
18		HAP 8-617	5.5		751	351	325	120	575	135	500	630	230	282	170	1155	600	690	50	30	40	M24	131	95	150	20	240	26	32	20	217
19	2500	HAP 8-628	5.5	1500／1800	970	351	420	140	720	135	330	800	322	282	170	1374	810	880	75	40	50	M30	131	140	＼	20	240	33	35	22	217
20		HAP10-628	7.5		970	410	420	140	720	176	330	800	322	＼	212	1433	810	880	75	40	50	M30	131	140	＼	20	240	33	35	22	232
21	2500	HAP10-639	7.5	1500／1800	1279	410	540	180	950	176	420	1050	415	＼	212	1742	1040	1160	100	55	60	M30	131	200	＼	20	240	39	42	26	232
22		HAP15-639	11		1279	414	540	180	950	176	420	1050	415	＼	212	1762	1040	1160	100	55	60	M30	131	200	＼	26	237	39	42	26	232

項	低速軸定格トルク kgm	形式	t	ℓ	$ℓ_2$	重量 (kg)
1	120	HAP 1-563	5	90	18	115
2		HAP 2-563	5	90	18	118
3	225	HAP 1-573	6	90	24	149
4		HAP 2-573	6	90	24	152
5	300	HAP 1-583	7	110	24	180
6		HAP 2-583	7	110	24	180
7	600	HAP 1-593	8	120	34	271
8		HAP 2-593	8	120	34	271
9		HAP 3-593	8	120	34	344
10		HAP 5-596	8	120	34	345
11	1000	HAP 1-606	9	140	34	369
12		HAP 2-604	9	140	34	369
13		HAP 3-604	9	140	34	445
14		HAP 5-606	9	140	34	446
15	1500	HAP 2-616	10	150	42	555
16		HAP 3-616	10	150	42	594
17		HAP 5-616	10	150	42	594
18		HAP 8-616	10	150	42	651
19	2500	HAP18-628	11	200	52	1178
20		HAP10-628	11	200	52	1290
21	5000	HAP10-639	13	260	52	2571
22		HAP15-639	13	260	52	2571

項	形式	バイエル無段変速機部仕様 形式	所要ハンドル回転数	変速比	変速範囲	標準回転数 (rpm (原動側	被動側	標準原動軸動力 被動軸最低回転数の時	被動軸最高回転数の時	Vベルト 種別	本数
1	HAP 1-563	1 AP	14	3.3	0.230～0.760	1500 1800	345～1140 415～1370	0.4 kW	0.75kW	A	1
3	HAP 1-573										
5	HAP 1-583										
7	HAP 1-593										
11	HAP 1-604										
2	HAP 2-563	2 AP						0.75kW	1.5 kW	A	2
4	HAP 2-573										
6	HAP 2-583										
8	HAP 2-593										
12	HAP 2-604										
15	HAP 2-616										
9	HAP 3-596	3 AP	33	4	0.200～0.800	1500 1800	300～1200 360～1440	1.5 kW	2.2 kW	A	2
13	HAP 3-606										
16	HAP 3-616										
10	HAP 5-596	5 AP						2.2 kW	3.7 kW	B	2
14	HAP 5-606										
17	HAP 5-616										
18	HAP 8-617	8 AP	28.5	4	0.200～0.800	1500 1800	300～1200 360～1440	3.7 kW	5.5 kW	B	3
19	HAP 8-628										
20	HAP10-628	10 AP	24	4	0.200～0.800	1500 1800	300～1200 360～1440	5.5 kW	7.5 kW	B	3
21	HAP10-639										
22	HAP15-639	15 AP						7.5 kW	11 kW	C	3

(注) 1. 低速軸端寸法(D)……仕上公差はJIS穴基準式h_6です。
2. キー……JIS B－1301平行キー第一種によっています。
3. 原動軸動力……・原動軸回転数は 1800rpm を越さぬようご注意願います。
・原動軸回転数が 1500rpm 以下の場合は次の通り変化します。

許容原動軸動力＝標準原動軸動力× 使用原動軸回転数 / 1500

4. 減速比……詳細についてはご照会ください。

C－6807

住友重機械工業株式会社

72. 7