プーリ駆動形
バイエル無段変速機A.B形
サイクロ減速機二段横形
(HBK.HAK形　RC付)

バイエル・サイクロ可変減速機

ご注文主　　殿
ご注文番号
見積番号
台　数　　台

寸法図

C－6511

三角法

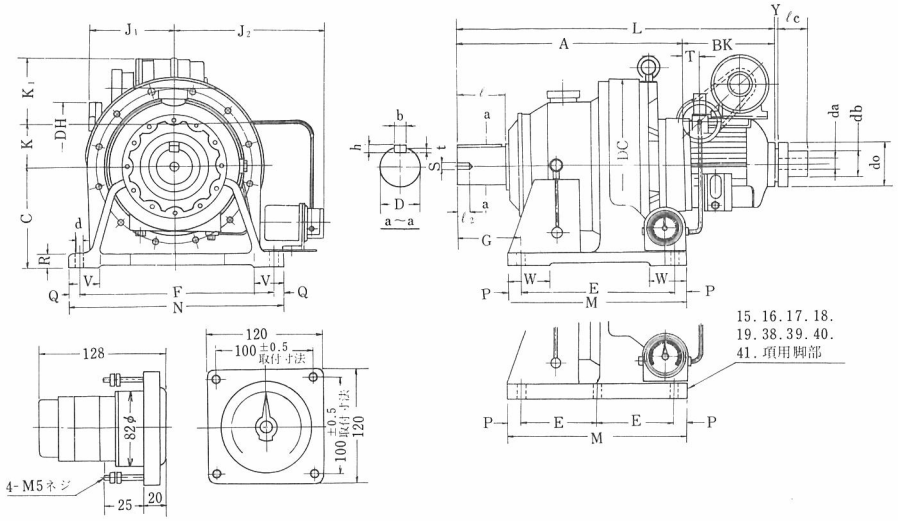

項	低速軸定格トルク kgm	形式	標準原動軸動力 kW	rpm	A	BK	C	D	DC	DH	ℓc	E	F	G	J1	J2	K	K1	L	M	N	P	Q	R	S	T	V	Y	W	d	b	h	t	ℓ	ℓ2	da	db	do	重量 (kg)
1	120	HBK05-563	0.4	1500/1800	392	218	160	60	320	94	65	150	370	139	219	350	108	174	610	238	410	44	20	25	M10	48	75	4	／	18	15	10	5	90	18	10	45	90	125
2		HBK 1-563	0.75		392	218	160	60	320	94	65	150	370	139	219	350	108	174	610	238	410	44	20	25	M10	48	75	4	／	18	15	10	5	90	18	10	45	90	125
3	225	HBK05-573	0.4	1500/1800	439	218	200	70	340	94	65	275	380	125	219	335	108	174	657	335	430	30	25	30	M12	48	64	4	95	22	18	12	6	90	24	10	45	90	158
4		HBK 1-573	0.75		439	218	200	70	340	94	65	275	380	125	219	335	108	174	657	335	430	30	25	30	M12	48	64	4	95	22	18	12	6	90	24	10	45	90	158
5	300	HBK 1-583	0.75	1500/1800	482	218	220	80	370	94	65	320	420	145	219	355	108	174	700	380	470	30	25	30	M12	48	73	4	95	22	20	13	7	110	24	10	45	90	188
6	600	HBK 1-593	0.75	1500/1800	545	218	250	95	430	94	65	380	480	155	219	385	108	174	763	440	530	30	25	35	M20	48	73	4	95	22	24	16	8	120	34	10	45	90	279
7		HBK 2-596	1.5		586	325	250	95	430	135	95	380	480	155	290	385	140	162	911	440	530	30	25	35	M20	103	73	9	95	22	24	16	8	120	34	15	70	110	355
8		HBK 3-596	2.2		586	325	250	95	430	135	95	380	480	155	290	385	140	162	911	440	530	30	25	35	M20	103	73	9	95	22	24	16	8	120	34	15	70	110	355
9	1000	HBK 1-604	0.75	1500/1800	652	209	290	110	505	94	65	480	560	185	219	425	108	174	861	560	620	40	30	40	M20	09	80	4	105	26	28	18	9	140	34	10	45	90	279
10		HBK 2-606	1.5		675	325	290	110	505	135	95	480	560	185	290	425	140	162	1000	560	620	40	30	40	M20	103	80	9	105	26	28	18	9	140	34	15	70	110	456
11		HBK 3-606	2.2		675	325	290	110	505	135	95	480	560	185	290	425	140	162	1000	560	620	40	30	40	M20	133	80	9	105	26	28	18	9	140	34	15	70	110	456
12	1500	HBK 2-616	1.5	1500/1800	745	325	325	120	575	135	95	500	630	230	290	460	140	162	1070	600	690	50	30	40	M24	133	95	9	150	26	32	20	10	150	42	15	70	110	604
13		HBK 3-616	2.2		745	325	325	120	575	135	95	500	630	230	290	460	140	162	1070	600	690	50	30	40	M24	133	95	9	150	26	32	20	10	150	42	15	70	110	604
14		HBK 5-617	3.7		751	371	325	120	575	135	95	500	630	230	304	460	170	159	1122	600	690	50	30	40	M24	131	95	9	150	26	32	20	10	150	42	15	70	110	649
15	2500	HBK 5-628	3.7	1500/1800	970	371	420	140	720	135	95	330	800	322	304	545	170	159	1341	810	880	75	40	50	M30	131	140	9	／	33	35	22	11	200	52	15	70	110	1203
16		HBK 8-628	5.5		970	458	420	140	720	176	100	330	800	322	304	545	212	185	1428	810	880	75	40	50	M30	131	140	4	／	33	35	22	11	200	52	20	80	130	1302
17		HBK10-628	7.5		970	458	420	140	720	176	100	330	800	322	304	545	212	185	1428	810	880	75	40	50	M30	141	140	4	／	33	35	22	11	200	52	20	80	130	1302
18	5000	HBK 8-639	5.5	1500/1800	1270	458	540	180	950	176	100	420	1050	415	304	／	212	185	1237	1040	1160	100	55	60	M30	141	200	4	／	39	42	26	13	260	52	20	80	130	2577
19		HBK10-639	7.5		1270	458	540	180	950	176	100	420	1050	415	304	／	212	185	1237	1040	1160	100	55	60	M30	141	200	4	／	39	42	26	13	260	52	20	80	130	2577
20	120	HAK 1-563	0.75	1500/1800	392	218	160	60	320	94	65	150	370	203	219	350	108	174	610	238	410	44	20	25	M10	48	75	4	／	18	15	10	5	90	18	10	45	90	125
21		HAK 2-563	1.5		392	218	160	60	320	94	65	150	370	203	219	350	108	174	610	238	410	44	20	25	M10	48	75	4	／	18	15	10	5	90	18	10	45	90	128
22	225	HAK 1-573	0.75	1500/1800	439	218	200	70	340	94	65	275	380	125	219	335	108	174	657	335	430	30	25	30	M12	48	64	4	95	22	18	12	6	90	24	10	45	90	158
23		HAK 2-573	1.5		439	218	200	70	340	94	65	275	380	125	219	335	108	174	657	335	430	30	25	30	M12	48	64	4	95	22	18	12	6	90	24	10	45	90	161
24	300	HAK 1-583	0.75	1500/1800	482	218	220	80	370	94	65	320	420	145	219	355	108	174	700	380	470	30	25	30	M12	48	73	4	95	22	20	13	7	110	24	10	45	90	187
25		HAK 2-583	1.5		482	218	220	80	370	94	65	320	420	145	219	355	108	174	700	380	470	30	25	30	M12	08	73	4	95	22	20	13	7	110	24	10	45	90	188
26	600	HAK 1-593	0.75	1500/1800	545	218	250	95	430	94	65	380	480	155	219	385	108	174	763	440	530	30	25	35	M20	08	73	4	95	22	24	16	8	120	34	10	45	90	278
27		HAK 2-593	1.5		545	218	250	95	430	94	65	380	480	155	219	385	108	174	763	440	530	30	25	35	M20	38	73	4	95	22	24	16	8	120	34	10	45	90	279
28		HAK 3-596	2.2		586	325	250	95	430	135	95	380	480	155	290	385	140	162	911	440	530	30	25	35	M20	133	73	9	95	22	24	16	8	120	34	15	70	110	355
29		HAK 5-596	3.7		586	325	250	95	430	135	95	380	480	155	290	385	140	162	911	440	530	30	25	35	M20	103	73	9	95	22	24	16	8	120	34	15	70	110	355
30	1000	HAK 1-604	0.75	1500/1800	652	209	290	110	505	94	65	480	560	185	219	425	108	174	861	560	620	40	30	40	M20	09	80	4	105	26	28	18	9	140	34	10	45	90	378
31		HAK 2-604	1.5		652	209	290	110	505	94	65	480	560	185	219	425	108	174	861	560	620	40	30	40	M20	49	80	4	105	26	28	18	9	140	34	10	45	90	379
32		HAK 3-606	2.2		675	325	290	110	505	135	95	480	560	185	290	425	140	162	1000	560	620	40	30	40	M20	103	80	9	105	26	28	18	9	140	34	15	70	110	456
33		HAK 5-606	3.7		675	325	290	110	505	135	95	480	560	185	290	425	140	162	1000	560	620	40	30	40	M20	103	80	9	105	26	28	18	9	140	34	15	70	110	456
34	1500	HAK 2-616	1.5	1500/1800	745	212	325	120	575	94	65	500	630	230	219	460	108	174	957	600	690	50	30	40	M24	32	95	4	150	26	32	20	10	150	42	10	45	90	604
35		HAK 3-616	2.2		745	325	325	120	575	135	95	500	630	230	290	460	140	162	1070	600	690	50	30	40	M24	133	95	9	150	26	32	20	10	150	42	15	70	110	605
36		HAK 5-616	3.7		745	325	325	120	575	135	95	500	630	230	290	460	140	162	1070	600	690	50	30	40	M24	133	95	9	150	26	32	20	10	150	42	15	70	110	605
37		HAK 8-617	5.5		751	371	325	120	575	135	95	500	630	230	304	460	170	159	1122	600	690	50	30	40	M24	131	95	9	150	26	32	20	10	150	42	15	70	110	656
38	2500	HAK 8-628	5.5	1500/1800	970	371	420	140	720	135	95	330	800	322	304	545	170	159	1341	810	880	75	40	50	M30	131	140	9	／	33	35	22	11	200	52	15	70	110	1183
39		HAK10-628	7.5		970	458	420	140	720	176	100	330	800	322	304	545	212	185	1428	810	880	75	40	50	M30	131	140	4	／	33	35	22	11	200	52	20	80	130	1302
40	5000	HAK10-639	7.5	1500/1800	1279	458	540	180	950	176	100	420	1050	415	304	513	212	185	1237	1040	1160	100	55	60	M30	131	200	4	／	39	42	26	13	260	52	20	80	130	2579
41		HAK15-639	11		1279	458	540	180	950	176	130	420	1050	415	304	513	212	185	1237	1040	1160	100	55	60	M30	131	200	4	／	39	42	26	13	260	52	20	80	130	2579

(注) 1．遠隔操作の詳細仕様については一段形寸法図C－6506－PおよびC－6507－Pをご参照ください。
2．寸法J_2．K_1は本表と多少異なる場合がありますので寸法に制限がある時はご照会ください。
3．低速軸端寸法(D)……仕上公差はJIS 穴基準式h_6です。
4．キー……JIS B－1301 平行キー第一種によっています。

C－6511

住友重機械工業株式会社

72．7