Vプーリ駆動形
バイエル無段変速機広域形
サイクロ減速機一段横形
(HDP 1—53 ～ HDP 5—59)

バイエル・サイクロ可変減速機

寸法図

ご注文主 ..... 殿
ご注文番号 .....
見積番号 .....
台数 ..... 台

C—6422

三角法

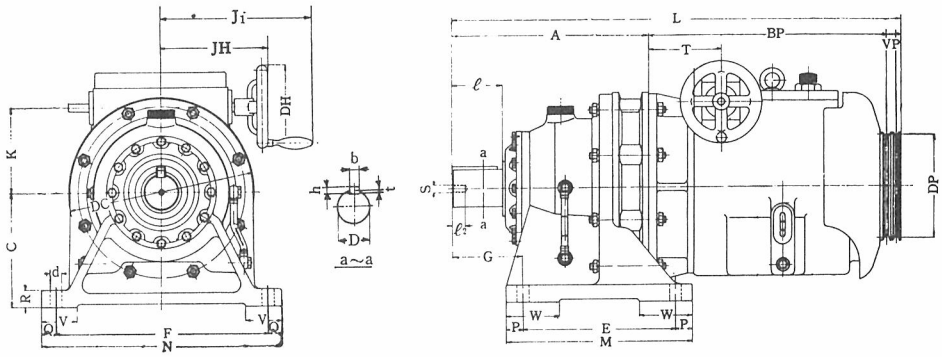

項	形式	標準原動側動力 kW	rpm	低速軸許容安全回転力 kgm	A	BP	C	D	DC	DH	DP	E	F	G	J_1	JH	K	L	M	N	P	Q	R	S	T	V	VP	W	d	b	h	t	ℓ	$ℓ_2$	重量 (Kg)
1	HDP 1-53	0.75	1500/1800	30	189	317	140	40	252	135	150	100	250	150	216	151	120	526	150	290	25	20	20	\	72	55	\	\	14	10	8	4.5	55	\	75
2	HDP 1-54			60	239	319	150	50	230	135	150	145	290	100	216	151	120	578	195	330	25	20	22	M10	74	65	\	\	18	12	8	4.5	70	18	92
3	HDP 3-56	2.2	1500/1800	120	308	424	160	60	320	135	182	150	370	139	253	188	150	757	238	410	44	20	25	M10	127	75	16	\	18	15	10	5	90	18	160
4	HDP 3-57			225	352	427	200	70	340	135	182	275	380	125	253	188	150	804	335	430	30	25	30	M12	130	64	16	95	22	18	12	6	90	24	200
5	HDP 5-58	3.7	1500/1800	300	389	561	220	80	370	176	240	320	420	145	—	232	180	983	380	470	30	25	30	M12	155	73	20	95	22	20	13	7	110	24	290
6	HDP 5-59			600	450	558	250	95	430	176	240	380	480	155	—	232	180	1041	440	530	30	25	35	M20	152	73	20	95	22	24	16	8	120	34	360

項	形式	バイエル無段変速機部仕様 形式	所要ハンドル回転数	変速比	変速範囲	標準回転数 (rpm) 原動側	被動側	Vベルト 種別	本数
1	HDP 1-53	1 DP	23	10	0.07～0.70	1500	105～1050	A	1
2	HDP 1-54					1800	126～1260		
3	HDP 3-56	3 DP	26.5	12	0.06～0.72	1500	90～1080	A	2
4	HDP 3-57					1800	108～1296		
5	HDP 5-58	5 DP	27.5	12	0.06～0.72	1500	90～1080	B	2
6	HDP 5-59					1800	108～1296		

(注) 1. 低速軸端寸法(D)……仕上公差は JIS 穴基準式 h_6 であります。
2. キ　　—……JIS B—1301 平行キー第1種に依つています。
3. 原動軸動力……• 原動軸回転数は 1800 rpm を越さぬ様注意願います。
• 原動軸回転数が 1500 rpm 以下の場合は許容原動軸動力は次の通り変化します。

$$許容原動軸動力 = 標準原動軸動力 \times \frac{使用電動軸回転数}{1500}$$

4. D P 寸 法……有効経を示します。
5. 潤　　滑……オイル潤滑であります。
6. 遠 隔 操 作……自動制御関係についてもご相談に応じます。
7. 1項にはサイクロ減速機側にオイルゲージはありません。バイエル無段変速機部のオイルゲージに依つてください。

C—6422

住友重機械工業株式会社

72. 7